DOMETIC DPSR-135 (MODEL ON LABEL: SOY-2700500-463)

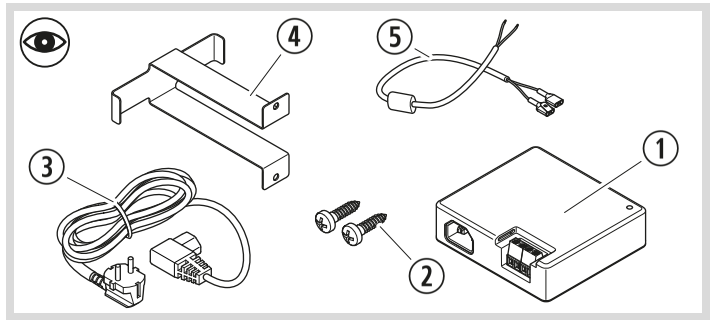

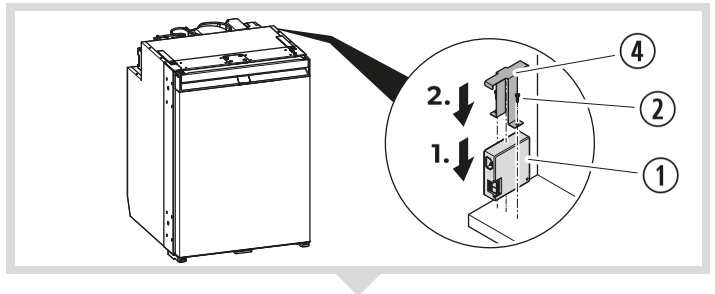

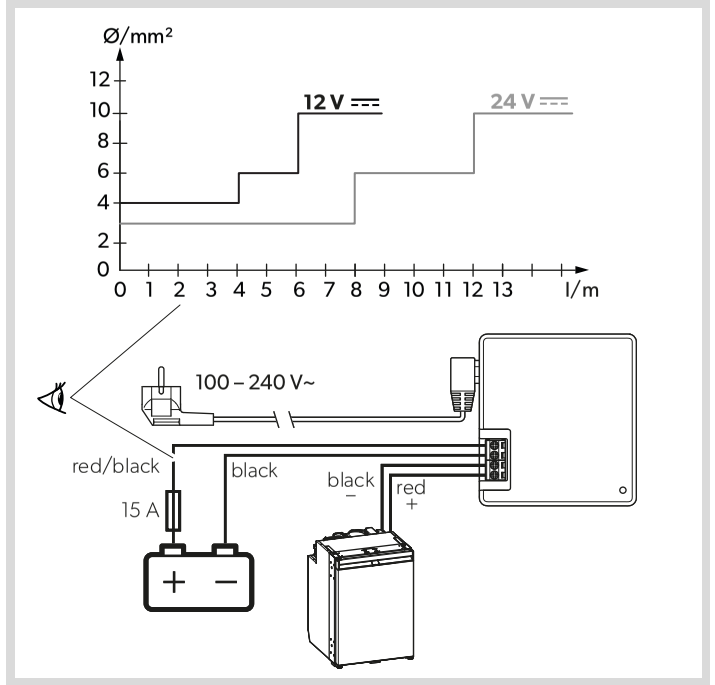

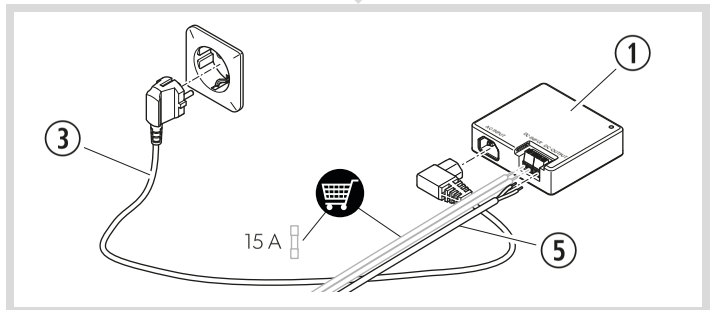

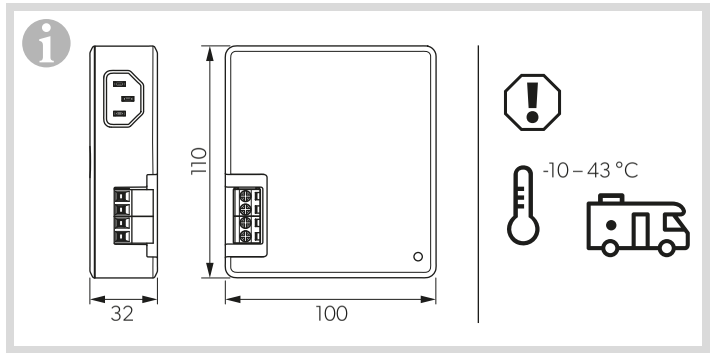

EL Εγχειρίδιο τοποθέτησης και χρήσης

Υποδείξεις ασφαλείας

ΠΡΟΕΙΔΟΠΟΙΗΣΗ! Η μη τήρηση αυτών των προειδοποιήσεων ενδέχεται να έχει ως αποτέλεσμα την πρόκληση θανάτου ή σοβαρού τραυματισμού.
Κίνδυνος πυρκαγιάς
- Αν οι πόλοι συνδεθούν ανάποδα, η συσκευή μπορεί να υπερθερμανθεί. Μην αντιστρέφετε την πολικότητα.

ΠΡΟΦΥΛΑΞΗ! Η μη τήρηση αυτών των συστάσεων ενδέχεται να έχει ως αποτέλεσμα την πρόκληση ελαφρού ή μέτριου τραυματισμού.
Κίνδυνος ηλεκτροπληξίας
- Η επισκευή της συσκευής πρέπει να γίνεται μόνο από πιστοποιημένο προσωπικό που είναι εξοικειωμένο με τους συναφείς κινδύνους και τους σχετικούς και κρατικούς κανονισμούς. Για επισκευές, επικοινωνήστε με το τμήμα υποστήριξης του κατασκευαστή (βλ. dometic.com/contact).
- Οι ηλεκτρονικές συσκευές δεν είναι παιχνίδια: Διατηρήστε τις ηλεκτρικές συσκευές μακριά από παιδιά ή άτομα με μειωμένες σωματικές ικανότητες. Μην αφήνετε παιδιά ή ηλικιωμένα άτομα να χρησιμοποιούν τις συσκευές χωρίς επίβλεψη.
- Εγκατάσταση σε σκάφη: Εάν οι ηλεκτρικές συσκευές εγκατασταθούν λανθασμένα σε σκάφη, μπορεί να προκληθεί ζημιά λόγω διάβρωσης. Αναθέστε την εγκατάσταση του μετατροπέα inverter σε έναν εξειδικευμένο ηλεκτρολόγο (σκαφών).
- Τακτοποιήστε τα καλώδια κατά τέτοιον τρόπο, ώστε να μην υπάρχει κίνδυνος να σκοντάψει κανείς ή να τους προκαλέσει ζημιά.
- Μην τραβάτε τα καλώδια.
- Μην τοποθετείτε ασύνδετα ή λυγισμένα καλώδια κοντά σε ηλεκτρικά αγώγιμα υλικά (μέταλλα).
- Πρέπει να χρησιμοποιείτε τη συσκευή μόνο εάν είστε βέβαιοι ότι το περίβλημα και τα καλώδια δεν έχουν ζημιά.
- Εάν προκληθεί ζημιά στο καλώδιο τροφοδοσίας της συσκευής ψύξης, το καλώδιο πρέπει να αντικατασταθεί με ένα κατάλληλο καλώδιο ή συγκρότημα τροφοδοσίας που διατίθεται από τον κατασκευαστή ή το τμήμα εξυπηρέτησης πελατών του, για να αποφευχθούν τυχόν κίνδυνοι ασφαλείας.

ΠΡΟΣΟΧΗ! Η μη τήρηση αυτών των οδηγιών μπορεί να έχει ως αποτέλεσμα την πρόκληση ζημιάς στη συσκευή
- Μην χρησιμοποιείτε τη συσκευή σε περιβάλλοντα με νερό ή υγρασία.
- Ποτέ μη βυθίζετε τη συσκευή μέσα στο νερό.
- Μην χρησιμοποιείτε τη συσκευή σε εξωτερικούς χώρους.
- Μην εκθέτετε τη συσκευή ή τα καλώδιά της σε έντονη θερμότητα (π.χ., άμεσο ηλιακό φως, θερμαντικές συσκευές, φούρνοι, …).

Προβλεπόμενη χρήση

Ο ανορθωτής ρεύματος δικτύου προορίζεται για τη λειτουργία ψυγείων με συμπιεστή και με ονομαστική τάση 12/24 V⎓ , που τροφοδοτούνται από ηλεκτρικό δίκτυο 100 – 240 V~ .
Αυτό το προϊόν είναι κατάλληλο μόνο για τον προβλεπόμενο σκοπό και την προβλεπόμενη χρήση σύμφωνα με αυτές τις οδηγίες.
Αυτό το εγχειρίδιο παρέχει πληροφορίες που είναι απαραίτητες για τη σωστή εγκατάσταση και χρήση του προϊόντος. Τυχόν μη ενδεδειγμένη εγκατάσταση, χρήση ή/και συντήρηση θα έχει ως συνέπεια την ανεπαρκή απόδοση και ενδεχομένως την πρόκληση βλάβης.
Ο κατασκευαστής δεν αποδέχεται καμία ευθύνη για τυχόν τραυματισμούς ή ζημιές στο προϊόν, που οφείλονται σε:
- Λανθασμένη τοποθέτησης, συναρμολόγηση ή σύνδεση, συμπεριλαμβανομένης της υπερβολικά υψηλής τάσης
- Λανθασμένη συντήρηση ή χρήση μη αυθεντικών ανταλλακτικών εξαρτημάτων, που δεν προέρχονται από τον κατασκευαστή
- Μετατροπές στο προϊόν χωρίς τη ρητή άδεια του κατασκευαστή
- Χρήση για σκοπούς διαφορετικούς από αυτούς που περιγράφονται σε αυτό το εγχειρίδιο

Η Dometic διατηρεί το δικαίωμα αλλαγής της εμφάνισης και των προδιαγραφών του προϊόντος.

Τεχνική περιγραφή

Όταν συνδέεται σε ηλεκτρικό δίκτυο 100 – 240 V~ , η συσκευή μεταβαίνει αυτόματα από τη λειτουργία με τροφοδοσία από την μπαταρία στη λειτουργία με τροφοδοσία από το δίκτυο.
Όταν αποσυνδέεται από το ηλεκτρικό δίκτυο 100 – 240 V~ , η συσκευή επανέρχεται αυτόματα στη λειτουργία με τροφοδοσία από την μπαταρία 12/24 V⎓.
Στη λειτουργία με τροφοδοσία από το ηλεκτρικό δίκτυο, η τάση εξόδου της συσκευής είναι 27 V⎓.
Στη λειτουργία με τροφοδοσία από την μπαταρία, η τάση εισόδου παρέχεται απευθείας στην έξοδο, οπότε η τάση εξόδου είναι ίση με την τάση εισόδου.

Εγκατάσταση και λειτουργία

➤ Στερεώστε και συνδέστε τη συσκευή όπως υποδεικνύεται στις εικόνες.
Μετά από τη σωστή εγκατάσταση και σύνδεση, η συσκευή λειτουργεί αυτόματα.

Καθαρισμός και φροντίδα

ΠΡΟΕΙΔΟΠΟΙΗΣΗ! Κίνδυνος ηλεκτροπληξίας
Προτού καθαρίσετε ή εκτελέσετε σέρβις στη συσκευή, πρέπει πάντα να αποσυνδέετε το καλώδιο παροχής ρεύματος.

ΠΡΟΣΟΧΗ! Κίνδυνος πρόκλησης ζημιάς
Μην καθαρίζετε ποτέ τη συσκευή κάτω από τρεχούμενο νερό ή μέσα σε σαπουνάδα.
Για τον καθαρισμό, μη χρησιμοποιείτε τριβικά καθαριστικά μέσα ή σκληρά αντικείμενα, διότι μπορεί να προκαλέσουν ζημιές στη συσκευή.

- ➤ Καθαρίστε περιστασιακά το προϊόν με ένα υγρό πανί.
- ➤ Αντικαταστήστε τις καμένες ασφάλειες με καινούργιες ασφάλειες με τις ίδιες ονομαστικές τιμές λειτουργίας.

Εγγύηση

Ισχύει η νόμιμη διάρκεια εγγύησης. Εάν το προϊόν είναι ελαττωματικό, επικοινωνήστε με το κατάστημα αγοράς ή με την αντιπροσωπεία του κατασκευαστή στη χώρα σας (βλ. dometic.com/dealer).
Για τυχόν επισκευή ή αξίωση κάλυψης από την εγγύηση, παρακαλούμε να αποστείλετε επίσης τα παρακάτω έγγραφα μαζί με το προϊόν:
- Ένα αντίγραφο της απόδειξης αγοράς με την ημερομηνία αγοράς
- Τον λόγο για την αξίωση κάλυψης από την εγγύηση ή μια περιγραφή του σφάλματος

Λάβετε υπόψη ότι τυχόν επισκευή από εσάς τον ίδιο ή μη επαγγελματική επισκευή ενδέχεται να έχει συνέπειες ασφαλείας καθώς και να αποτελέσει αιτία ακύρωσης της εγγύησης.

Απόρριψη

Ανακύκλωση των υλικών συσκευασίας

➤ Εάν είναι εφικτό, απορρίψτε τα υλικά συσκευασίας στους αντίστοιχους κάδους ανακύκλωσης.

Ανακύκλωση προϊόντων με μη αντικαθιστώμενες μπαταρίες, επαναφορτιζόμενες μπαταρίες ή φωτεινές πηγές

- ➤ Εάν το προϊόν περιέχει μη αντικαθιστώμενες μπαταρίες, επαναφορτιζόμενες μπαταρίες ή φωτεινές πηγές, δεν χρειάζεται να τις αφαιρέσετε πριν από την απόρριψή του.
- ➤ Εάν επιθυμείτε την τελική απόρριψη του προϊόντος, ζητήστε από το τοπικό κέντρο ανακύκλωσης ή έναν εξειδικευμένο αντιπρόσωπο λεπτομερείς πληροφορίες για τη σχετική διαδικασία σύμφωνα με τους ισχύοντες κανονισμούς διάθεσης απορριμμάτων.
- ➤ Το προϊόν μπορεί να απορριφθεί δωρεάν.

LT Montavimo ir naudojimo vadovas

Saugos instrukcijos

ĮSPĖJIMAS! Nesilaikant šių įspėjimų gali grėsti mirtis arba rimtas susižalojimas.
Gaisro pavojus
- Jei poliai sukeisti, prietaisas gali perkaisti. Nekeiskite poliškumo.

PERSPĖJIMAS! Nesilaikant šių įspėjimų gali grėsti nedidelis arba vidutinis susižalojimas.
Elektros srovės pavojus
- Remontuoti prietaisą leidžiama tik kvalifikuotiems darbuotojams, suprantantiems susijusius pavojus ir susipažinusiems su taikomais nacionaliniais teisės aktais. Dėl remonto paslaugų kreipkitės į gamintojo pagalbos tarnybą (žr. dometic.com/contact).
- Elektros prietaisai nėra žaislai: Elektros prietaisus laikykite vaikams ar neįgaliems asmenims nepasiekiamoje vietoje. Neleiskite vaikams ar neįgaliems asmenims naudotis prietaisais be priežiūros.
- Montavimas laivuose: Netinkamai sumontavus elektros prietaisus laivuose, gali atsirasti korozijos sukeltų pažeidimų. Montuoti inverterį turi profesionalus (laivų) elektrikas.
- Kabelius išdėstykite taip, kad už jų neužkliūtumėte ar jų nepažeistumėte.
- Kabelių netraukite.
- Nepalikite kabančių ar sulenktų kabelių šalia laidžių medžiagų (metalo).
- Naudokite prietaisą tik įsitikinę, kad korpusas ir kabeliai nesugadinti.
- Jei pažeistas aušinimo prietaiso maitinimo kabelis, jį reikia pakeisti tinkamu maitinimo kabeliu ar mazgu, kurį galima gauti iš gamintojo ar jo techninės priežiūros atstovo, kad būtų išvengta saugos pavojaus.

PRANEŠIMAS! Nesilaikant šių instrukcijų, kyla pavojus sugadinti prietaisą
- Nenaudokite prietaiso šlapioje ar drėgnoje aplinkoje.
- Niekada nemerkite prietaiso į vandenį.
- Nenaudokite prietaiso lauke.
- Saugokite prietaisą ir jo kabelius nuo šilumos (pvz., tiesioginės saulės šviesos, šildymo prietaisų, orkaičių…).

Paskirtis

Šis maitinimo iš elektros tinklo lygintuvas skirtas naudoti su kompresoriniais šaldytuvais, kurių vardinė įtampa 12 / 24 V⎓ iš 100–240 V~ maitinimo tinklo.
Šis gaminį galima naudoti tik pagal numatytą paskirtį ir vadovaujantis šiomis instrukcijomis.
Šiame vadove pateikiama informacija, reikalinga tinkamam gaminio įrengimui ir (arba) naudojimui. Dėl prasto įrengimo ir (arba) netinkamo naudojimo būdo ar techninės priežiūros gaminys gali netinkamai veikti ir sugesti.
Gamintojas neprisiims atsakomybės už patirtus sužeidimus ar žalą gaminiui, atsiradusius dėl šių priežasčių:
- Netinkamas montavimas, surinkimas ar prijungimas, įskaitant per aukštą įtampą
- Netinkama techninė priežiūra arba jeigu buvo naudotos neoriginalios, gamintojo nepateiktos atsarginės dalys
- Gaminio pakeitimai be aiškaus gamintojo leidimo
- Naudojimas kitais tikslais, nei nurodyta šiame vadove

„Dometic" pasilieka teisę keisti gaminio išvaizdą ir specifikacijas.

Techninis aprašymas

Prijungus prie 100–240 V~ maitinimo iš elektros tinklo, prietaisas automatiškai persijungia nuo akumuliatoriaus prie tinklo.
Atjungus nuo 100–240 V~ elektros tinklo, prietaisas automatiškai persijungia prie 12 / 24 V⎓ akumuliatoriaus.
Prijungus prie elektros tinklo, prietaiso išėjimo įtampa yra 27 V⎓.
Prijungus prie akumuliatoriaus, įėjimo įtampa perduodama taip, kad išėjimo įtampa būtų lygi įėjimo įtampai.

Montavimas ir naudojimas

➤ Montuokite ir prijunkite prietaisą, kaip parodyta paveikslėliuose.
Tinkamai sumontavus ir prijungus prietaisą, jis veikia automatiškai.

Valymas ir priežiūra

ĮSPĖJIMAS! Elektros srovės pavojus
Prieš valydami prietaisą arba atlikdami jo techninės priežiūros darbus būtinai atjunkite maitinimo kabelį.

PRANEŠIMAS! Žalos pavojus
Niekada nevalykite prietaiso po tekančiu arba nešvariu vandeniu.
Valydami nenaudokite abrazyvinių valymo priemonių ar kietų objektų, nes jie gali pažeisti prietaisą.

- ➤ Retkarčiais nuvalykite gaminį drėgna šluoste.
- ➤ Pakeiskite sugedusius saugiklius naujais tos pačios klasės saugikliais.

Garantija

Taikomas įstatymų nustatytas garantinis laikotarpis. Jei gaminys sugedo, susisiekite su prekiautoju arba gamintojo filialu jūsų šalyje (žr. dometic.com/dealer).
Jei reikalingas remontas ir garantinis aptarnavimas, pristatydami gaminį pateikite šiuos dokumentus:
- Kvito kopiją su nurodyta pirkimo data
- Pretenzijos priežastį arba gedimo aprašymą

Atminkite, kad savarankiškas arba neprofesionalus remontas gali turėti pasekmių saugai ir anuliuoti garantiją.

Utilizavimas

Pakavimo medžiagos perdirbimas

➤ Jei įmanoma, pakavimo medžiagą sudėkite į atitinkamas perdirbimo šiukšliadėžes.

Gaminių, kuriuose naudojami nekeičiamieji akumuliatoriai, įkraunamieji akumuliatoriai ar šviesos šaltiniai, perdirbimas

- ➤ Jei gaminio sudėtyje yra nekeičiamų akumuliatorių, įkraunamų akumuliatorių ar šviesos šaltinių, prieš utilizuojant jų išimti nereikia.
- ➤ Jei norite utilizuoti gaminį, kreipkitės į vietinį perdirbimo centrą arba specializuotą prekybos atstovą, kuris nurodys, kaip tai padaryti pagal galiojančias atliekų šalinimo taisykles.
- ➤ Produktą galima utilizuoti nemokamai.

LV Uzstādīšanas un lietošanas rokasgrāmata

Drošības norādes

BRĪDINĀJUMS! Šo brīdinājumu neievērošana var izraisīt nāvējošas vai smagas traumas.
Ugunsdrošības apdraudējums
- Ja poli ir apgriezti, ierīce var pārkarst. Raugieties, lai tiktu ievērotas pareizās polaritātes.

ESIET PIESARDZĪGI! Šo brīdinājumu neievērošana var izraisīt vieglas vai vidēji smagas traumas.
Nāvējoša elektrošoka risks
- Ierīces remontu drīkst veikt tikai kvalificēti darbinieki, kuri pārzina iespējamos riskus un attiecināmos un spēkā esošos valsts noteikumus. Lai veiktu remontu, sazinieties ar ražotāja atbalsta nodaļu (skatiet dometic.com/contact).
- Elektroniskās ierīces nav rotaļlietas: Glabājiet elektroierīces bērniem vai nespējīgām personām nepieejamā vietā. Neļaujiet bērniem vai vārgām personām lietot ierīces bez uzraudzības.
- Uzstādīšana uz laivām: Ja elektroierīces uz laivām uzstādītas nepareizi, var rasties korozijas bojājumi. Uzticiet strāvas pārveidotāja uzstādīšanu speciālistam (kuģu elektriķim).
- Novietojiet vadus tā, lai aiz tiem nevarētu paklupt un nevarētu tos sabojāt.
- Nevelciet aiz vadiem.
- Nenovietojiet nenostiprinātus vai saliektus vadus strāvvadošu materiālu (metāla) tuvumā.
- Lietojiet ierīci tikai tad, ja esat pilnīgi droši, ka tās korpuss un vadi nav bojāti.
- Ja dzesēšanas ierīces barošanas vads ir bojāts, tas jāaizstāj ar piemērotu barošanas vadu vai barošanas sistēmas komplektu, kas pieejams pie ražotāja vai tā servisa aģenta, lai izvairītos no drošības apdraudējuma.

ŅEMIET VĒRĀ! Šo norādījumu neievērošana var izraisīt ierīces bojājumu
- Nedarbiniet ierīci mitrā vai slapjā vidē.
- Nekādā gadījumā neiegremdējiet ierīci ūdenī.
- Nelietojiet ierīci ārpus telpām.
- Nepakļaujiet ierīci vai tās kabeļus karstuma (piemēram, tiešu saules staru, apkures, cepeškrāšņu utt.) iedarbībai.

Paredzētais izmantošanas mērķis

Elektrotīkla taisngriezis paredzēts kompresoru ledusskapju darbībai ar nominālo spriegumu 12/24 Vg no 100–240 V elektrotīklaw.
Šis produkts ir piemērots tikai paredzētajam mērķim un lietojumam saskaņā ar šo instrukciju.
Šajā rokasgrāmatā ir sniegta informācija, kas nepieciešama pareizai produkta uzstādīšanai un/vai lietošanai. Nekvalitatīva uzstādīšana un/vai nepareiza lietošana vai apkope izraisīs neatbilstošu darbību un iespējamus bojājumus.
Ražotājs neuzņemas atbildību par savainojumiem vai produkta bojājumiem, kas radušies šādu iemeslu dēļ:
- nepareiza uzstādīšana, montāža vai pievienošana, tostarp pārmērīgs spriegums;
- nepareiza apkope vai tādu neoriģinālo rezerves daļu, kuras nav piegādājis ražotājs, lietošana;
- produkta modifikācijas, kuras ražotājs nav nepārprotami apstiprinājis;
- lietošana citiem mērķiem, kas nav aprakstīti šajā rokasgrāmatā.

Dometic patur tiesības mainīt produkta ārējo izskatu un specifikācijas.

Tehniskais apraksts

Kad ierīce ir pievienota 100–240 V~ elektrotīklam, tā automātiski pārslēdzas no darbības ar akumulatoru uz darbību no elektrotīkla.
Atvienojot ierīci no 100–240 V~ elektrotīkla, ierīce automātiski pārslēdzas atpakaļ uz darbību ar 12/24 V⎓ akumulatoru.
Izmantojot elektrotīklu, ierīces izejas spriegums ir 27 V⎓.
Akumulatora darbības laikā ieejas spriegums tiek izvadīts tā, lai izejas spriegums būtu vienāds ar ieejas spriegumu.

Uzstādīšana un izmantošana

➤ Uzstādiet un pievienojiet ierīci, kā parādīts attēlos.
Pēc pareizas uzstādīšanas un pievienošanas ierīce darbojas automātiski.

Tīrīšana un apkope

BRĪDINĀJUMS! Nāvējoša elektrošoka risks
Pirms ierīces tīrīšanas vai apkopes vienmēr atvienojiet barošanas kabeli.

ŅEMIET VĒRĀ! Bojājumu risks
Ierīci nedrīkst tīrīt tekošā ūdenī vai trauku mazgāšanas mašīnā.
Tīrīšanai neizmantojiet abrazīvus tīrīšanas līdzekļus vai cietus priekšmetus, jo tie var sabojāt ierīci.

- ➤ Laiku pa laikam notīriet produktu ar mitru drānu.
- ➤ Nomainiet bojātos drošinātājus ar jauniem drošinātājiem ar tādiem pašiem nominālajiem parametriem.

Garantija

Ir spēkā likumā noteiktais garantijas periods. Produkta bojājumu gadījumā sazinieties ar mazumtirgotāju vai ražotāja filiāli savā valstī (skatiet -dometic.com/-dealer).
Nosūtot produktu remontam garantijas ietvaros, pievienojiet šādus dokumentus:
- čeka kopiju, kurā norādīts iegādes datums;
- pretenzijas iesniegšanas iemeslu vai bojājuma aprakstu.

Ņemiet vērā, ka pašrocīgi vai neprofesionāli veikts remonts var radīt drošības riskus, un garantija var tikt anulēta.

Atkritumu pārstrāde

Iepakojuma materiālu pārstrāde

➤ Ja iespējams, iepakojuma materiālus izmetiet atbilstošos atkritumu šķirošanas konteineros.

Tādu produktu pārstrāde, kuri satur iebūvētus akumulatorus, atkārtoti uzlādējamus akumulatorus vai gaismas avotus

- ➤ Ja produktam ir iebūvēts akumulators, atkārtoti uzlādējams akumulators vai gaismas avots, to pirms utilizācijas nav nepieciešams demontēt.
- ➤ Ja vēlaties utilizēt nolietoto produktu, sazinieties ar vietējo atkritumu šķirošanas centru vai specializēto izplatītāju, lai noskaidrotu, kā to pareizi izdarīt saskaņā ar spēkā esošajiem atkritumu apsaimniekošanas noteikumiem.
- ➤ Produktu iespējams utilizēt bez maksas.

DOMETIC

YOUR LOCAL DEALER
dometic.com/dealer

YOUR LOCAL SUPPORT
dometic.com/contact

YOUR LOCAL SALES OFFICE
dometic.com/sales-offices

A complete list of Dometic companies, which comprise the Dometic Group, can be found in the public filings of:
DOMETIC GROUP AB Hemvärnsgatan 15 SE-171 54 Solna Sweden

4445104340 4450034155 546652-MAW01A 2024-06-04