DOMETIC

REFRIGERATION

HIPRO CARE

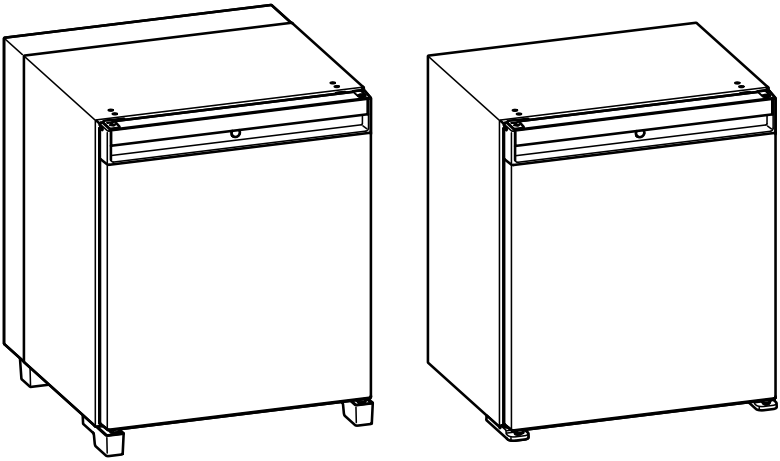

A30, A40, C60

CS **Mini fridge**
Stručný návod k obsluze..... 4

HU **Mini hűtő**
Rövid használati útmutató.....8

HR **Mini hladnjak**
Kratke upute za rukovanje.....13

TR **Mini buzdolabı**
Kısa Kullanım Kılavuzu..... 17

SL **Mini hladilnik**
Kratka navodila za uporabo..... 21

RO **Mini frigider**
Manual scurt de utilizare..... 25

BG **Мини хладилник**
Кратко рьководство за работа..... 29

ET **Minikülmik**
Lühike kasutusjuhend.....34

EL **Μίνι ψυγείο**
Συνοπτικό εγχειρίδιο χρήσης..... 38

LT **Mini šaldytuvas**
Trumpas naudojimo vadovas..... 43

LV **Mini ledusskapis**
Īsā lietošanas rokasgrāmata..... 47

UK **Мініхолодильник**
короткий посібник з експлуатації.....51

KA **მინი-მაცივარი**
მოკლე ოპერაციული ინსტრუქცია.....56

AR **ثلاجة صغيرة**
دليل التشغيل الموجز.....62

Copyright

© 2024 Dometic Group. The visual appearance of the contents of this manual is protected by copyright and design law. The underlying technical design and the products contained herein may be protected by design, patent or pending patent. The trademarks mentioned in this manual belong to Dometic Sweden AB. All rights are reserved.

List of Figures

1 MODELS

A30SBI

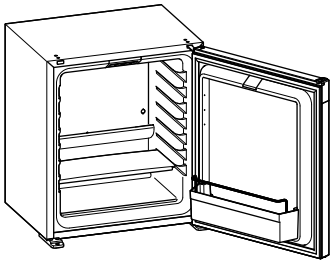

A30SFS

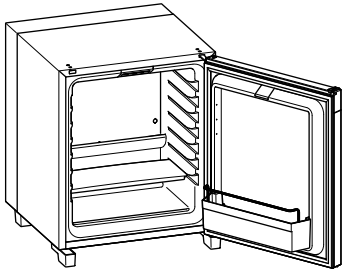

A40SBI

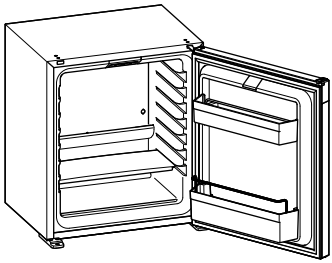

A40SFS

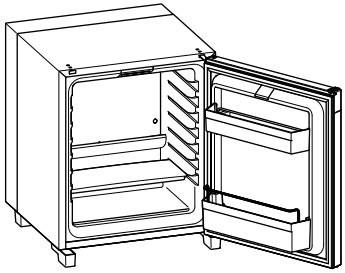

C60SBI

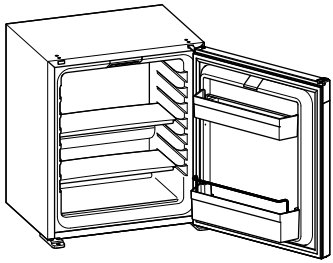

C60SFS

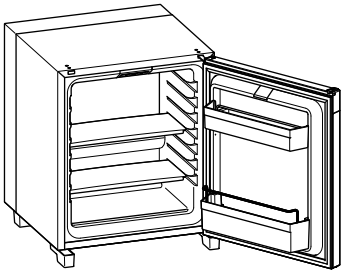

2 SWITCHING ON

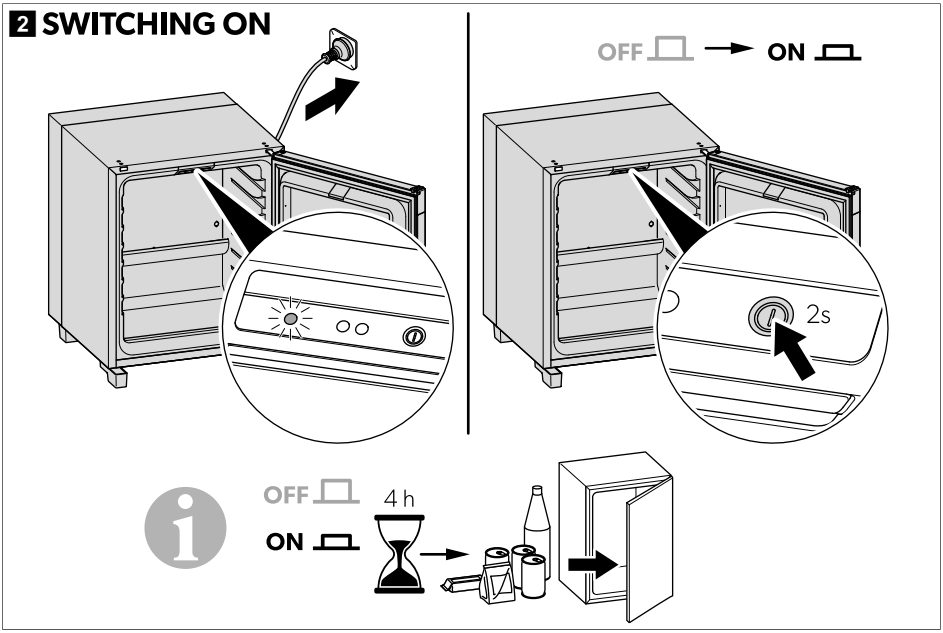

3 TEMPERATURE SETTING

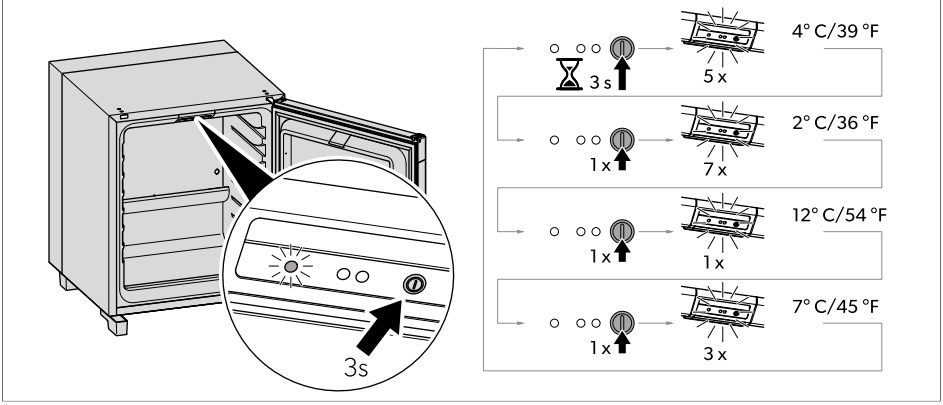

4 SILENT MODE

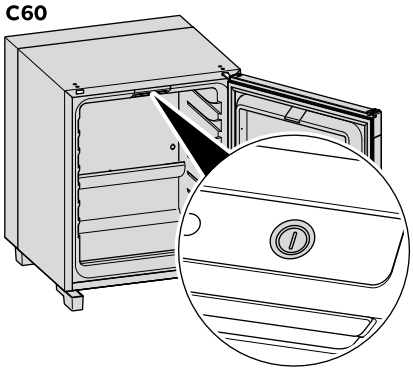

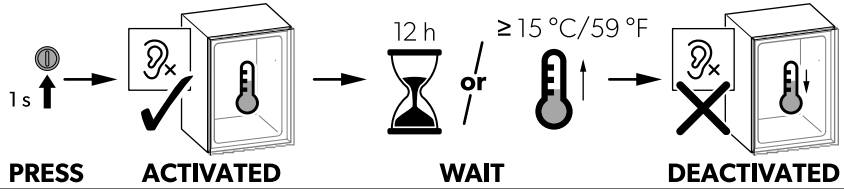

5 SWITCHING OFF

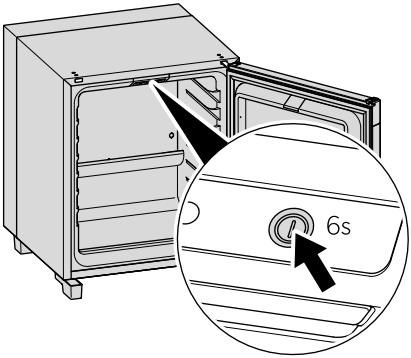

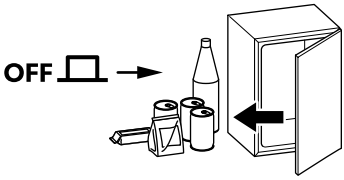

Čeština

1 Důležité poznámky

Pečlivě si prosím přečtěte a dodržujte všechny pokyny, směrnice a varování obsažené v tomto návodu k výrobku, abyste měli jistotu, že výrobek budete vždy správně instalovat, používat a udržovat. Tyto pokyny MUSÍ být uschovány v blízkosti výrobku.

Používáním výrobku tímto potvrzujete, že jste si pečlivě přečetli všechny pokyny, směrnice a varování a že rozumíte podmínkám uvedeným v tomto dokumentu a souhlasíte s nimi. Souhlasíte s používáním tohoto výrobku pouze k určenému účelu a použití a v souladu s pokyny, směrnicemi a varováními uvedenými v tomto návodu k výrobku a v souladu se všemi příslušnými zákony a předpisy. Pokud si nepřečtete a nebudete dodržovat zde uvedené pokyny a varování, může to vést ke zranění vás i ostatních, poškození vašeho výrobku nebo poškození jiného majetku v okolí. Tento návod k výrobku, včetně pokynů, směrnic a varování a související dokumentace může být předmětem změn a aktualizací. Aktuální informace o výrobku naleznete na adrese documents.dometic.com.

2 Vysvětlení symbolů

NEBEZPEČÍ!
Označuje nebezpečnou situaci, která, pokud se jí nezabrání, bude mít za následek smrt nebo vážné zranění.

VÝSTRAHA!
Označuje nebezpečnou situaci, která, pokud se jí nezabrání, může mít za následek smrt nebo vážné zranění.

UPOZORNĚNÍ!
Označuje nebezpečnou situaci, která, pokud se jí nezabrání, může mít za následek lehké nebo středně těžké zranění.

POZOR!
Označuje nebezpečnou situaci, která, pokud se jí nezabrání, může mít za následek majetkové škody.

POZNÁMKA Doplňující informace týkající se obsluhy výrobku.

3 Bezpečnostní pokyny

Základní bezpečnost

VÝSTRAHA! Nebezpečí usmrcení elektrickým proudem

- Ujistěte se, že mini chladnička byla instalována kvalifikovaným technikem v souladu s návodem k montáži Dometic.
- V případě, že je mini chladnička viditelně poškozená, nesmíte ji používat.
- Pokud je přívodní kabel této mini chladničky poškozen, musí být vyměněn výrobcem, zástupcem servisu nebo odborníkem s podobnou kvalifikací tak, aby nevzniklo nebezpečí.
- Opravy této mini chladničky smějí provádět pouze kvalifikovaní pracovníci. Nesprávně provedené opravy mohou být zdrojem značných rizik.
- Při umístění mini chladničky se ujistěte, že není zachycen nebo poškozen přívodní kabel.
- Přenosné vícenásobné zásuvky nebo přenosné napájecí zdroje neumisťujte v zadní části přístroje.
- Přístroj zapojte do zásuvek, které zajišťují správné připojení, zejména pokud je třeba přístroj uzemnit.

VÝSTRAHA! Nebezpečí požáru

- Chladivo v chladicím okruhu je vysoce hořlavé a v případě úniku by mohlo dojít k nahromadění hořlavých plynů, pokud se přístroj nachází v malé místnosti. Při poškození chladicího okruhu:

  Mini chladničku udržujte mimo dosah otevřeného ohně a potenciálních zdrojů vznícení.

  Místnost dobře větrejte.

  Vypněte mini chladničku.
- **Pro mini chladničky s chladivem R600a:**

  Chladicí okruh obsahuje malé množství ekologického, ale hořlavého chladiva. Tím není poškozována ozonová vrstva a nezvyšuje se skleníkový efekt. Unikající chladivo se může vznítit.

  Mini chladničku nepoužívejte ani neskladujte v uzavřených prosto-

rách s nulovým nebo jen minimálním prouděním vzduchu.

Dbejte na to, aby se v instalačním prostoru mini chladničky nenacházely žádné elektrické součásti a světelné zdroje, které při normálním nebo abnormálním provozu vytvářejí jiskry nebo elektrické oblouky (např. relé nebo pojistkové skříňky).

- Ventilační otvory na krytu přístroje nebo v montážních konstrukcích udržujte bez překážek.
- Nepoužívejte žádné mechanické předměty ani jiné prostředky k urychlení procesu odmrazování, které nedoporučuje výrobce.
- Za žádných okolností neotevírejte ani nepoškoďte chladicí okruh.
- Uvnitř mini chladničky nepoužívejte žádné elektrické přístroje, pouze pokud jsou k tomu takové přístroje doporučeny výrobcem.

VÝSTRAHA! Nebezpečí výbuchu
Neskladujte v mini chladničce výbušné látky, jako např. spreje s hnacím plynem.

VÝSTRAHA! Nebezpečí ohrožení zdraví

- **Verze s absorpčním chlazením:** Nikdy neotevírejte absorpční agregát. Je pod vysokým tlakem a může v případě otevření způsobit zranění.
- Tento přístroj mohou používat děti od 8 let a osoby se sníženými fyzickými, smyslovými nebo duševními schopnostmi nebo s nedostatečnými zkušenostmi a znalostmi, pokud jsou pod dohledem nebo obdržely pokyny týkající se používání přístroje bezpečným způsobem a porozuměly souvisejícím nebezpečím.
- Na děti je třeba dohlédnout, aby si s mini chladničkou nehrály.
- Čištění a běžnou údržbu nesmějí provádět děti bez dozoru.
- Děti ve věku od 3 do 8 let mohou mini chladničku plnit a vyprazdňovat.

UPOZORNĚNÍ! Riziko stlačení
Nesahejte do závěsu.

UPOZORNĚNÍ! Nebezpečí ohrožení zdraví
Skladujte potraviny pouze v originálním balení nebo ve vhodných nádobách.

POZOR! Nebezpečí poškození

- Porovnejte údaj o napětí na výrobním štítku se stávajícím zdrojem napájení.
- Pro připojení mini chladničky k síti se střídavým proudem používejte pouze příslušný přívodní kabel.
- Nikdy nevytahujte zástrčku ze zásuvky tahem za přívodní kabel.
- Nedostatečné proudění vzduchu má za následek zkrácení životnosti a snížení chladicího výkonu. Při instalaci mini chladničky na nábytek dodržujte předepsané minimální vzdálenosti (viz instalační příručku).
- Izolace chladicího přístroje obsahuje hořlavý cyklopentan a vyžaduje speciální postupy likvidace. Chladicí přístroj odevzdejte na konci jeho životního cyklu do vhodného střediska pro recyklaci.
- Odtok kondenzátu udržujte stále čistý.
- Mini chladničku přenášejte pouze ve vzpřímené poloze.

Bezpečné použití spotřebiče

NEBEZPEČÍ! Nebezpečí usmrcení elektrickým proudem
Nikdy se nedotýkejte odizolovaných vodičů.

UPOZORNĚNÍ! Nebezpečí usmrcení elektrickým proudem
Před uvedením mini chladničky do provozu zkontrolujte, zda jsou přívodní kabel a zástrčka suché.

UPOZORNĚNÍ! Nebezpečí ohrožení zdraví

- Dbejte na to, aby se do mini chladničky vkládaly pouze předměty nebo potraviny, které je možné chladit na nastavenou teplotu.

- Skladujte potraviny pouze v originálním balení nebo ve vhodných nádobách.
- Otevření dvířek na delší dobu může způsobit značné zvýšení teploty v přihrádkách mini chladničky.
- Pravidelně čistěte povrchy, které se mohou dostat do kontaktu s potravinami a přístupnými odtokovými systémy.
- Syrové maso a ryby ukládejte v mini chladničce ve vhodných nádobách, aby se nedostaly do kontaktu s ostatními potravinami a nemohly na ně odkapávat.
- Je-li mini chladnička ponechána prázdná po dlouhou dobu:

  Vypněte mini chladničku.

  Odmrazte mini chladničku.

  Vyčistěte a vysušte mini chladničku.

  Nechejte dvířka otevřená, aby se zabránilo tvorbě plísně uvnitř mini chladničky.

POZOR! Nebezpečí poškození

- Mini chladničku neinstalujte v blízkosti otevřeného ohně nebo jiných tepelných zdrojů (topení, přímé sluneční záření, plynová kamna apod.).
- Zkontrolujte, zda nejsou zakryty ventilační otvory.
- Mini chladničku nikdy neponořujte do vody.
- Mini chladničku a kabel chraňte před horkem a vlhkem.
- Dbejte, aby se potraviny nedotýkaly stěn chladicího prostoru.

4 Související dokumenty

Podrobný návod k obsluze naleznete online na adrese qr.dometic.com/beDMEc.

5 Určené použití

Chladicí zařízení (označované také jako mini chladnička) je určeno k chlazení a uchovávání nápojů a potravin v uzavřených nádobách a čerstvých potravin.

Mini chladnička je určena k použití v domácnostech a podobných aplikacích, jako jsou:

- Kuchyně pro zaměstnance v obchodech, kancelářích a jiných pracovištích
- Farmy,
- Hotely, motely a jiná prostředí rezidenčního typu,
- Ubytovací zařízení typu bed and breakfast,
- Stravovací a podobná zařízení neobchodního typu.

Mini chladnička **není** určena k instalaci do karavanů nebo obytných automobilů.

Mini chladničku lze použít buď jako vestavný spotřebič nebo jako volně stojící chladicí přístroj. Viz pokyny k instalaci.

Mini chladnička **není** vhodná pro

- Skladování žíravých, leptavých nebo rozpouštědla obsahujících látek
- k uchovávání léků,
- k hlubokému mrazení potravin.

Tento výrobek je vhodný pouze k určenému účelu a použití v souladu s těmito pokyny.

Tento návod obsahuje informace, které jsou nezbytné k řádné instalaci a/nebo použití výrobku. Nesprávná instalace a/nebo nevhodné použití či údržba povedou k neuspokojivému výkonu a možné závadě.

Výrobce nepřejímá žádnou odpovědnost za jakékoli zranění nebo poškození výrobku vyplývající z následujícího:

- Nesprávné instalace, sestavení nebo připojení včetně nadměrného napětí
- Nesprávná údržba nebo použití jiných náhradních dílů než originálních dílů dodaných výrobcem
- Úpravy výrobku bez výslovného souhlasu výrobce
- Použití k jiným účelům, než jsou popsány v tomto návodu

Společnost Dometic si vyhrazuje právo změnit vzhled a specifikace výrobku.

6 Obsluha

Postupujte podle obrázku:

> Přehled dostupných modelů: obr. 1

obr. 1 na stránce 1

> Zapnutí: obr. 2

obr. 2 na stránce 2

> Nastavení teploty: obr. 3

obr. 3 na stránce 2

> Nastavení tichého režimu (pouze C60SBI, C60S-FS) obr. 4

obr. 4 na stránce 3

> Vypnutí: obr. 5

obr. 5 na stránce 3

7 Čištění a péče

VÝSTRAHA! Nebezpečí usmrcení elektrickým proudem
Před čištěním a údržbou vždy mini chladničku odpojte od elektrické sítě.

POZOR! Nebezpečí poškození

- Nepoužívejte k čištění žádné čisticí písky nebo tvrdé předměty, může dojít k poškození přístroje.
- K odstraňování ledu nebo uvolňování zamrzlých předmětů ve spotřebiči nepoužívejte tvrdé nebo ostré nástroje.
- Nepoužívejte žádné mechanické nebo jiné nástroje k urychlení procesu rozmrazování.
- Světelný zdroj může vyměnit pouze výrobce, zástupce servisu nebo podobně kvalifikovaná osoba, aby se zamezilo nebezpečí.

> Přístroj čistěte vlhkou utěrkou pravidelně, a pokud je znečištěný.

> Po vyčištění vytřete přístroj utěrkou dosucha.

> Pravidelně kontrolujte odtok vodního kondenzátu.

Podle potřeby vyčistěte odtok vodního kondenzátu. Pokud je ucpaný, hromadí se kondenzát na dně přístroje.

> **Verze s absorpcí:** Kartáčkem nebo jemným hadříkem každý rok odstraňte prach z absorpční jednotky.

8 Likvidace

VÝSTRAHA! Nebezpečí požáru

- Chladivo je vysoce hořlavé. Za žádných okolností neotevírejte ani nepoškoďte chladicí okruh.
- Izolace přístroje obsahuje izolační plyn (viz typový štítek). Nepoškozujte izolaci.

Recyklace obalového materiálu: Kdekoli je to možné, třiďte obalový materiál do příslušných kontejnerů.

Recyklace výrobků s nevyměnitelnými bateriemi, dobíjecími bateriemi nebo světelnými zdroji:

- Pokud výrobek obsahuje nevyměnitelné baterie, dobíjecí baterie nebo světelné zdroje, nemusíte je před likvidací odstraňovat.
- Pokud budete chtít výrobek definitivně zlikvidovat, informace o příslušném postupu v souladu s platnými předpisy pro likvidaci vám sdělí místní recyklační středisko nebo specializovaný prodejce.
- Výrobek lze zlikvidovat bezplatně.

Magyar

1 Fontos információk

A termék mindenkori szakszerű telepítése, használata és karbantartása érdekében kérjük figyelmesen olvassa el az ebben a termék kézikönyvben található utasításokat, irányelveket és figyelmeztetéseket, valamint mindig tartsa be ezeket. Ezt az útmutatót a termék közelében KELL tartani.

A termék használatba vételével Ön kijelenti hogy figyelmesen elolvasta az összes utasítást, irányelvet és figyelmeztetést, valamint megértette és elfogadja az itt leírt szerződési feltételeket. Ön elfogadja, hogy kizárólag a rendeltetésének megfelelő célra és a jelen termék kézikönyvben leírt útmutatásoknak, irányelveknek és figyelmeztetéseknek, valamint a hatályos törvényeknek és szabályozásoknak megfelelően használja ezt a terméket. Az itt leírt utasítások és figyelmeztetések elolvasásának és betartásának elmulasztása saját és mások sérüléséhez, a termék vagy a közelben található más anyagi javak károsodásához vezethet. Ez a termék kézikönyv és a benne található utasítások, irányelvek és figyelmeztetések, valamint a kapcsolódó dokumentációk módosulhatnak és frissülhetnek. Naprakész termékinformációkért látogasson el a következő honlapra: documents.dometic.com.

2 Szimbólumok magyarázata

VESZÉLY!
Veszélyes helyzetet jelöl, amely súlyos sérülést vagy halált okoz, ha nem kerülik el.

FIGYELMEZTETÉS!
Veszélyes helyzetet jelöl, amely súlyos sérülést vagy halált okozhat, ha nem kerülik el.

VIGYÁZAT!
Veszélyes helyzetet jelöl, amely könnyű vagy mérsékelt sérülést okozhat, ha nem kerülik el.

FIGYELEM!
Olyan helyzetet jelöl, amely vagyoni kárt okozhat, ha nem kerülik el.

MEGJEGYZÉS A termék kezelésére vonatkozó kiegészítő információk.

3 Biztonsági útmutatások

Alapvető biztonság

FIGYELMEZTETÉS! Áramütés miatti veszély

- Gondoskodjon róla, hogy a mini hűtőt egy szakképzett technikus szerelje fel a Dometic telepítési kézikönyv alapján.
- Ne használja a mini hűtőt, ha az szemmel láthatóan megsérült.
- Ha a mini hűtő csatlakozókábele megsérült, akkor a veszélyek elkerülése érdekében a gyártóval, egy szervizzel vagy egy hasonlóan képzett szakemberrel kell kicseréltetni ezt.
- Javításokat csak szakemberek végezhetnek a mini hűtőn. A szakszerűtlen javítások jelentős veszélyeket okozhatnak.
- A mini hűtő elhelyezésekor ügyeljen arra, hogy ne csípje be és ne károsítsa a tápkábelt.
- Ne helyezzen el több hordozható aljzatot, vagy hordozható tápegységet a készülék hátsó részénél.
- A készüléket olyan aljzatba illessze be, amely biztosítja a megfelelő csatlakozást, különösen akkor, ha a készüléket földelni kell.

FIGYELMEZTETÉS! Tűzveszély

- A hűtőközeg körben lévő hűtőközeg erősen gyúlékony, és ha a készülék kis méretű helyiségben van, szivárgás esetén gyúlékony gázok képződhetnek. A hűtőkör sérülése esetén:

  Tartsa távol a mini hűtőt a nyílt lángokat és a lehetséges szikraforrásokat.

  Alaposan szellőztesse a helyiséget.

  Kapcsolja ki a mini hűtőt.
- **R600a hűtőközeggel üzemelő mini hűtőknél:**

  A hűtőkör kis mennyiségű környezetbarát, de gyúlékony hűtőközeget tartalmaz. Nem károsítja az ózonréteget és nem növeli az üvegházhatást.

A kiszivárgó hűtőközeg meggyulladhat.

Ne használja vagy tárolja a mini hűtőt olyan zárt helyiségekben, ahol minimális a levegőáramlás, vagy nincs is ilyen.

A mini hűtő beépítési mélyedésében ne legyenek olyan elektromos alkatrészek és fényforrások, amelyek normál vagy rendellenes működés közben szikrákat vagy elektromos íveket hoznak létre (pl. relék vagy biztosítékdobozok).

- A készülékházban, vagy a beépítési szerkezetben lévő szellőzőnyílásokat tilos eltorlaszolni.
- A leolvasztási művelet felgyorsításához a gyártó által javasoltakon kívül ne használjon egyéb mechanikus vagy más eszközöket.
- Ne nyissa fel, vagy ne károsítsa a hűtőkört.
- Ne használjon elektromos készülékeket a mini hűtő belsejében, kivéve, ha ezeket az elektromos készülékeket a gyártó erre a célra javasolja.

FIGYELMEZTETÉS! Robbanásveszély
Ne tároljon a mini hűtőben robbanásveszélyes anyagokat, például gyúlékony hajtógázt tartalmazó spray-palackokat.

FIGYELMEZTETÉS! Egészségkárosodás veszélye

- **Abszorpciós hűtéssel rendelkező verzióknál:** Az abszorpciós aggregátot tilos felnyitni. Nagy nyomás uralkodik benne és felnyitáskor sérüléseket okozhat.
- A készüléket 8 év feletti gyermekek, valamint korlátozott fizikai, érzékszervi és mentális képességű, illetve megfelelő tapasztalattal és tudással nem rendelkező személyek csak felügyelet mellett, illetve a készülék biztonságos használatát és az abból eredő veszélyeket megértve használhatják.
- A gyermekeket felügyelni kell annak érdekében, hogy ne játsszanak a mini hűtővel.
- A tisztítást és a felhasználói karbantartást gyermekek felügyelet nélkül nem végezhetik.
- A mini hűtő ki- és berakodása 3 és 8 év közötti gyermekek számára engedélyezett.

VIGYÁZAT! Zúzódásveszély
Ne nyúljon a zsanérok közé.

VIGYÁZAT! Egészségkárosodás veszélye
Élelmiszert csak eredeti csomagolásban vagy megfelelő tárolókban szabad tárolni.

FIGYELEM! Károsodás veszélye

- Ellenőrizze, hogy az adattáblán feltüntetett feszültségadat megegyezik-e a áramellátás feszültségadatával.
- A mini hűtőt csak a mellékelt csatlakozókábellel csatlakoztassa a váltakozó áramú hálózatra.
- Soha ne húzza ki a csatlakozódugót a csatlakozókábelnél fogva az aljzatból.
- Az elégtelen légáramlás rövidebb élettartamot és csökkent hűtési teljesítményt eredményez. A mini hűtő bútorokba való beszerelésekor tartsa be a minimális távolságokat (lásd a telepítési útmutatót).
- A hűtőkészülék szigetelése gyúlékony ciklopentánt tartalmaz, amely speciális ártalmatlanítási eljárásokat igényel. Élettartama végén megfelelő hulladékkezelő központban adja le a hűtőkészüléket.
- Mindig tartsa tisztán a kondenzvíz-elvezető csövet.
- Kizárólag függőleges helyzetben mozgassa a mini hűtőt.

Biztonság a készülék üzemeltetése során

VESZÉLY! Áramütés miatti veszély
Soha ne fogjon meg puszta kézzel csupasz vezetékeket.

VIGYÁZAT! Áramütés miatti veszély
A mini hűtő üzembe helyezése előtt ügyeljen arra, hogy a vezeték és a dugasz száraz legyen.

VIGYÁZAT! Egészségkárosodás veszélye

- Csak olyan árukat helyezzen a mini hűtőbe, amelyek lehűthetők a kiválasztott hőmérsékletre.
- Élelmiszert csak eredeti csomagolásban vagy megfelelő tárolókban szabad tárolni.
- Ha hosszabb időszakokra kinyitja az ajtót, azzal jelentősen megnövekedhet a hőmérséklet a mini hűtő rekeszeiben.
- Tisztítsa meg rendszeresen az élelmiszerrel érintkező felületeket és a hozzáférhető lefolyórendszereket.
- Annak érdekében, hogy a nyers hús és hal ne érhessen hozzá és ne csepegjen rá más élelmiszerekre, megfelelő tárolóedényekben tartsa ezeket a mini hűtőben.
- Ha hosszú időre üresen hagyja a mini hűtőt:
  - Kapcsolja ki a mini hűtőt.
  - Olvassza le a mini hűtőt.
  - Tisztítsa meg a mini hűtőt és hagyja megszáradni.
  - A mini hűtő belsejében a penészképződés elkerülése érdekében hagyja nyitva az ajtót.

FIGYELEM! Károsodás veszélye

- Ne helyezze a mini hűtőt nyílt láng vagy más hőforrás közelébe (fűtés, közvetlen napsugárzás, gázsütők, stb.).
- Győződjön meg arról, hogy a szellőzőnyílások nincsenek lefedve.
- Soha ne merítse vízbe a mini hűtőt.
- Védje a mini hűtőt és a kábelt a hőtől és a nedvességtől.
- Biztosítsa, hogy az élelmiszerek ne érjenek hozzá a hűtőtér falaihoz.

4 Vonatkozó dokumentumok

Az online üzemeltetési útmutatót a következő címen találhatja meg: qr.dometic.com/beDMEc.

5 Rendeltetésszerű használat

A hűtőkészülék (más néven mini hűtő) zárt tartályokban lévő italok és élelmiszerek, valamint friss élelmiszerek hűtésére és tárolására alkalmas.

Ez a mini hűtő háztartási és hasonló környezetekben, például

- Üzletek, irodák és egyéb munkahelyi környezetek személyzeti konyhái
- vidéki vendégházakban
- Hotelek, motelek és más lakókörnyezetek
- vendégfogadó létesítményekben
- catering és hasonló nem kiskereskedelmi felhasználási területeken alkalmazható

A mini hűtő lakóautókban vagy lakókocsikban való használatra **nem** alkalmas.

A mini hűtő vagy beépített, vagy szabadon álló készülékként használható. Tájékozódjon a telepítési útmutatásokból.

A mini hűtő **nem** alkalmas a következőkre:

- Korrozív, maró hatású vagy oldószert tartalmazó anyagok tárolására
- Gyógyszerek tárolása
- Élelmiszerek mélyhűtése

Ez a termék az itt leírt utasításoknak megfelelő rendeltetésszerű használatra alkalmas.

Ez a kézikönyv olyan információkat nyújt, amelyek a termék szakszerű telepítéséhez és/vagy üzemeltetéséhez szükségesek. A hibás telepítés és/vagy a szakszerűtlen üzemeltetés vagy karbantartás elégtelen teljesítményhez és potenciálisan meghibásodáshoz vezethet.

A gyártó nem vállal felelősséget a termék olyan károsodásáért, vagy sérülésekért, amelyek a következőkre vezethetők vissza:

- Hibás beszerelés, összeszerelés vagy csatlakoztatás, ideértve a túlfeszültséget is
- Helytelen karbantartás, vagy a gyártó által szállított eredeti cserealkatrészektől eltérő cserealkatrészek használata
- A termék kifejezett gyártói engedély nélküli módosítása
- Az útmutatóban leírt céloktól eltérő felhasználás

A Dometic fenntartja a termék megjelenésének és specifikációjának módosítására vonatkozó jogát.

6 Üzemeltetés

Az ábrának megfelelően járjon el:

> Az elérhető modellek áttekintése: . ábra **1**

1 . ábra, 1. oldal

> Bekapcsolás: . ábra **2**

2 . ábra, 2. oldal

> A hőmérséklet beállítása: . ábra **3**

3 . ábra, 2. oldal

> A csendes üzemmód beállítása (készenlét) (csak C60SBI, C60SFS): . ábra **4**

4 . ábra, 3. oldal

> Kikapcsolás: . ábra **5**

5 . ábra, 3. oldal

7 Tisztítás és karbantartás

FIGYELMEZTETÉS! Áramütés miatti veszély
Tisztítás és karbantartás előtt mindig válassza le a mini hűtőt az elektromos hálózatról.

FIGYELEM! Károsodás veszélye

- Ne használjon a tisztításhoz éles tisztítóeszközöket vagy kemény tárgyakat, mert azok károsíthatják a készüléket.
- A jégrétegek eltávolítására vagy a befagyott tárgyak leválasztására soha ne használjon kemény vagy hegyes szerszámokat a készülékben.
- A leolvasztási folyamat gyorsításához ne használjon mechanikus vagy egyéb segédeszközöket.
- A veszélyek elkerülése érdekében csak a gyártó, a szerviz vagy hasonló képesítéssel rendelkező szolgáltató cserélheti ki a fényforrást.

> A készüléket rendszeresen és szennyeződés esetén haladéktalanul tisztítsa meg nedves kendővel.

> A készüléket tisztítás után ruhával törölje szárazra.

> Rendszeresen ellenőrizze a leolvasztásból származó víz elvezetőjét.

Szükség esetén tisztítsa meg a leolvasztásból származó víz elvezetőjét. Ha eldugult a lefolyó, a leolvasztásból származó víz a készülék alján gyűlik össze.

> **Abszorpciós verzióknál:** Egy kefe vagy egy puha kendő segítségével évente távolítsa el a port az abszorber egységről.

8 Ártalmatlanítás

FIGYELMEZTETÉS! Tűzveszély

- A hűtőközeg igen gyúlékony. Ne nyissa fel, vagy ne károsítsa a hűtőkört.
- A készülék szigetelése szigetelőgázt tartalmaz (lásd az adattáblán). Ne károsítsa a szigetelést.

Csomagolóanyagok újrahasznosítása: A csomagolóanyagot lehetőleg a megfelelő újrahasznosítható hulladékokhoz tegye.

Nem cserélhető elemeket, akkumulátorokat vagy fényforrásokat tartalmazó termékek újrahasznosítása:

- Ha a termék nem cserélhető elemeket, akkumulátorokat vagy fényforrásokat tartalmaz, azokat nem kell eltávolítani az ártalmatlanítás előtt.
- A termék végleges üzemen kívül helyezése esetén tájékozódjon a legközelebbi újrahasznosító központban vagy szakkereskedőjénél a vonatkozó ártalmatlanítási előírásokról.
- A termék ingyenesen ártalmatlanítható.

Hrvatski

1 Važne napomene

Pažljivo pročitajte ove upute i poštujte sve upute, smjernice i upozorenja sadržane u ovim uputama kako biste u svakom trenutku osigurali pravilnu instalaciju, uporabu i održavanje proizvoda. Ove upute MORAJU ostati u blizini ovog proizvoda.

Uporabom proizvoda potvrđujete da ste pažljivo pročitali sve upute, smjernice i upozorenja te da razumijete i pristajete poštovati ovdje navedene uvjete i odredbe. Pristajete koristiti se ovim proizvodom samo za predviđenu svrhu i namjenu te u skladu s uputama, smjernicama i upozorenjima navedenima u ovom priručniku za- proizvod, kao i u skladu sa svim važećim zakonima i propisima. Ako ne pročitate i ne poštujete ovdje navedene upute i upozorenja, tada to može dovesti do ozljeđivanja vas i drugih osoba, do oštećenja proizvoda ili druge imovine u blizini. Ovaj priručnik za proizvod, uključujući i upute, smjernice i upozorenja, te povezanu dokumentaciju može biti podložan promjenama i ažuriranjima. Najnovije podatke o proizvodu potražite na web-mjestu documents.dometic.com.

2 Objašnjenje simbola

OPASNOST!
Naznačuje opasnu situaciju, koja će, ako se ne izbjegne, rezultirati smrću ili teškim ozljedama.

UPOZORENJE!
Naznačuje opasnu situaciju, koja bi, ako se ne izbjegne, mogla rezultirati smrću ili teškim ozljedama.

OPREZ!
Naznačuje opasnu situaciju, koja bi, ako se ne izbjegne, mogla rezultirati lakšim ili umjerenim ozljedama.

POZOR!
Naznačuje situaciju, koja, ako se ne izbjegne, može rezultirati materijalnom štetom.

UPUTA Dodatne informacije za rukovanje proizvodom.

3 Sigurnosne upute

Opća sigurnost

UPOZORENJE! Opasnost od strujnog udara

- Pobrinite se za to da ovaj minihladnjak instalira kvalificirani tehničar u skladu s uputama za instalaciju poduzeća Dometic.
- Nemojte koristiti mini hladnjak ako nanjemu ima vidljivih oštećenja.
- Ako je priključni kabel mini hladnjaka oštećen, mora ga zamijeniti proizvođač, ovlašteni servis ili osoba sličnih kvalifikacija kako bi se spriječilo ugrožavanje sigurnosti.
- Ovaj mini hladnjak smije popravljati samo kvalificirano osoblje. Neadekvatni popravci mogu prouzročiti ozbiljne opasnosti.
- Kad postavljate mini hladnjak, uvjerite se da priključni kabel nije uklješten ili oštećen.
- Ne postavljajte višestruke utičnice ili prijenosna napajanja na stražnjoj strani uređaja.
- Utikačem spojite uređaj u utičnice koje osiguravaju pravilan priključak posebice ako uređaj treba biti uzemljen.

UPOZORENJE! Opasnost od požara

- Rashladno sredstvo u krugu rashladnog sredstva iznimno je zapaljivo i u slučaju curenja može doći do nastanka zapaljivih plinova ako je uređaj u maloj prostoriji. U slučaju bilo kakva oštećenja kruga rashladnog sredstva:

  Otvoreni plamen i moguće izvore zapaljenja držite dalje od minihladnjaka.

  Dobro prozračite prostoriju.

  Isključite mini hladnjak.
- **Za minihladnjake s rashladnim sredstvom R600a:**

  Rashladni krug sadrži malu količinu ekološkog, ali zapaljivog rashladnog sredstva. Ono ne oštećuje ozonski sloj i ne povećava efekt staklenika. Svako rashladno sredstvo, koje curi, može se zapaliti.

Nemojte upotrebljavati niti skladištiti minihladnjak u skučenim prostorima bez protoka zraka ili s minimalnim protokom zraka.

Pobrinite se za to da u udubini za montažu minihladnjaka nema električnih komponenti ni rasvjetnih tijela koja bi tijekom normalnog ili neuobičajenog rada mogla proizvesti iskre ili električne lukove (tj. releja ili razvodnih kutija).

- Pazite da ventilacijski otvori na kućištu uređaja ili u ugradbenim konstrukcijama nisu pokriveni.
- Nemojte koristiti mehaničke uređaje ili druga sredstva kako biste ubrzali postupak odleđivanja, osim onih koje preporučuje proizvođač.
- Nemojte otvarati ili oštetiti kružni tok rashladnog sredstva.
- Ne koristite se električnim uređajima unutar mini hladnjaka, osim ako ih proizvođač ne preporučuje u te svrhe.

UPOZORENJE! Opasnost od eksplozije
U mini hladnjak nemojte odlagati eksplozivne tvari, kao što su npr. sprejevi s potisnim plinom.

UPOZORENJE! Opasnost za zdravlje

- **Za verzije s hlađenjem apsorberom:** Nikad ne otvarajte jedinicu apsorbera. Ona je pod visokim tlakom i možete prouzročiti ozljede ako ju se otvori.
- Ovaj uređaj smiju koristiti djeca od 8 godina i starija te osobe sa smanjenim fizičkim, senzornim ili mentalnim sposobnostima ili osobe s nedovoljnim iskustvom i znanjem ako su pod nadzorom ili ako su dobili upute o sigurnoj uporabi uređaja te ako razumiju opasnosti koje se pri tome javljaju.
- Djeca moraju biti pod nadzorom da bi se osiguralo da se neće igrati s minihladnjakom.
- Čišćenje i korisničko održavanje ne smiju provoditi djeca bez nadzora.
- Djeci od 3 do 8 godina dopušteno je puniti i prazniti minihladnjak.

OPREZ! Opasnost od prignječenja
Ne gurajte prste u šarku.

OPREZ! Opasnost za zdravlje
Hrana se smije čuvati samo u originalnom pakiranju ili u prikladnim posudama.

POZOR! Opasnost od oštećenja

- Provjerite odgovara li specificirani napon na tipskoj pločici specificiranom izvoru napajanja.
- Upotrebljavajte samo isporučeni kabel da biste povezali minihladnjak s mrežom izmjenične struje.
- Nikada ne izvlačite utikač iz utičnice povlačenjem priključnog kabela.
- Nedovoljan protok zraka uzrokovat će kraći vijek trajanja i smanjeni učinak hlađenja. Obratite pažnju na minimalan razmak pri ugradnji minihladnjaka u namještaj (pogledajte priručnik za montažu).
- Izolacija rashladnog uređaja sadrži zapaljivi ciklopentan i zahtijeva posebne postupke zbrinjavanja. Na kraju njegovog životnog ciklusa dostavite rashladni uređaj u odgovarajući centar za recikliranje.
- U svakom trenutku održavajte odvod kondenzata čistim.
- Nosite mini hladnjak samo u uspravnom položaju.

Sigurnost pri radu uređaja

OPASNOST! Opasnost od strujnog udara
Golim rukama ne dodirujte izložene kabele.

OPREZ! Opasnost od strujnog udara
Prije uključivanja mini hladnjaka uvjerite se da su priključni kabel i utikač suhi.

OPREZ! Opasnost za zdravlje

- Pobrinite se za to da u minihladnjak stavljate samo predmete koji se smiju hladiti na odabranoj temperaturi.
- Hrana se smije čuvati samo u izvornom pakiranju ili u prikladnim posudama.

- Otvaranje vrata tijekom duljih razdoblja može prouzročiti znatno povećanje temperature u odjeljcima mini hladnjaka.
- Redovito čistite površine koje dolaze u dodir s hranom i sustavima odvodnje kojima se može pristupiti.
- Sirovo meso i ribu spremajte u odgovarajuće posude u minihladnjaku tako da nisu u dodiru s drugom hranom niti da kapaju po njoj.
- Ako mini hladnjak ostavljate duže vrijeme praznim:

  Isključite mini hladnjak.

  Odledite mini hladnjak.

  Očistite i osušite mini hladnjak.

  Vrata ostavite otvorena kako biste spriječili nastanak plijesni u unutrašnjosti mini hladnjaka.

POZOR! Opasnost od oštećenja

- Ne stavljajte minihladnjak u blizinu otvorenog plamena ili drugih izvora topline (grijači, izravna sunčeva svjetlost, plinske peći itd.).
- Pobrinite se za to da otvori za ventilaciju ne budu prekriveni.
- Nikada nemojte uranjati mini hladnjak u vodu.
- Zaštitite ovaj mini hladnjak i kabel od vrućine i vlage.
- Pobrinite se za to da hrana ne dodiruje stijenke prostora za hlađenje.

4 Povezani dokumenti

Detaljne upute za rukovanje pronaći ćete na internetskoj adresi qr.dometic.com/beDMEc.

5 Namjena

Rashladni uređaj (koji se naziva i minihladnjak) namijenjen je za hlađenje i zagrijavanje pića i hrane u zatvorenim posudama te svježe hrane.

Ovaj minihladnjak dizajniran je za uporabu u kućanstvu i sličnim primjenama, kao što su:

- čajne kuhinje u trgovinama, uredima i drugim radnim okruženjima
- seoska domaćinstva
- hoteli, moteli i druge vrste smještajnih objekata
- objekti koji nude noćenje s doručkom
- priprema i dostava hrane te slične nemaloprodajne primjene

Minihladnjak **nije** dizajniran za ugradnju u kamp-kućicama ni kamperima.

Ovaj je minihladnjak prikladan za upotrebu kao ugradbeni uređaj ili kao samostojeći rashladni uređaj. Pročitajte upute za instalaciju.

Minihladnjak **nije** prikladan za

- Čuvanje korozivnih, nagrizajućih tvari ili tvari koje sadržavaju otapala
- pohranu lijekova
- duboko zamrzavanje hrane

Ovaj je proizvod prikladan samo za predviđenu namjenu i primjenu u skladu s ovim uputama.

Ove upute donose informacije neophodne za pravilnu instalaciju i/ili rad proizvoda. Loša instalacija i/ili nepravilan rad ili održavanje rezultirat će nezadovoljavajućom uspješnošću i mogućim kvarom.

Proizvođač ne preuzima nikakvu odgovornost za bilo kakve ozljede ili oštećenja proizvoda koje nastanu kao rezultat:

- nepravilnog sklapanja, montaže ili priključivanja, uključujući i previsok napon
- nepravilnog održavanja ili uporabe nekih drugih rezervnih dijelova osim originalnih rezervnih dijelova koje isporučuje proizvođač
- izmjena na proizvodu bez izričitog dopuštenja proizvođača
- uporabe u svrhe koje nisu opisane u ovim uputama

Dometic pridržava pravo na izmjene izgleda i specifikacija proizvoda.

6 Rad

Postupite na prikazani način:

> Pregled dostupnih modela: sl. 1

sl. 1 na stranici 1

> Uključivanje: sl. 2

sl. 2 na stranici 2

> Postavljanje temperature: sl. 3

sl. 3 na stranici 2

> Postavljanje tihog načina rada (stanje pripravnosti) (samo C60SBI, C60SFS): sl. 4

sl. 4 na stranici 3

> Isključivanje: sl. 5

sl. 5 na stranici 3

7 Čišćenje i održavanje

UPOZORENJE! Opasnost od strujnog udara
Uvijek odspojite minihladnjak od električne mreže prije čišćenja i servisiranja.

POZOR! Opasnost od oštećenja

- Tijekom čišćenja ne upotrebljavajte abrazivna sredstva za čišćenje ni tvrde predmete jer oni mogu oštetiti uređaj.
- U uređaju nikad ne upotrebljavajte tvrde ili oštre alate za uklanjanje leda ili oslobađanje zaleđenih predmeta.
- Ne upotrebljavajte nikakve mehaničke ni druge alate za ubrzavanje procesa odmrzavanja.
- Izvor svjetlosti smije zamijeniti samo proizvođač, ovlašteni servis ili osoba sa sličnim kvalifikacijama radi izbjegavanja opasnosti.

> Vlažnom krpom redovito čistite minihladnjak, i to čim se zaprlja.

> Uređaj nakon čišćenja prebrišite suhom krpom.

> Redovito provjeravajte odvod kondenzata.

Po potrebi očistite odvod kondenzata. Ako je začepljen, kondenzat će se skupljati pri dnu uređaja.

> **Za verzije s apsorberom:** svake godine četkom ili mekom krpom uklonite prašinu iz jedinice apsorbera.

8 Odlaganje u otpad

UPOZORENJE! Opasnost od požara

- Rashladno sredstvo je jako zapaljivo. Nemojte otvarati ili oštetiti kružni tok rashladnog sredstva.
- Izolacija uređaja sadrži izolacijski plin (vidi tipsku pločicu). Nemojte oštetiti izolaciju.

Recikliranje ambalaže: Odložite ambalažu u odgovarajuće kante za reciklažu otpada gdje god je to moguće.

Recikliranje proizvoda s jednokratnim baterijama, punjivim baterijama ili izvorima svjetla:

- Ako proizvod sadrži nezamjenjive baterije, punjive baterije ili izvore svjetla, ne morate ih uklanjati prije odlaganja u otpad.
- Ako proizvod želite konačno odložiti u otpad, zatražite od svog lokalnog reciklažnog centra ili specijaliziranog trgovca pojedinosti o tomu kako to učiniti u skladu s primjenjivim propisima o odlaganju u otpad.
- Proizvod se može besplatno odložiti u otpad.

Türkçe

1 Önemli notlar

Bu ürünü doğru monte ettiğinizden ve ürünün daima kullanıma hazır olduğundan emin olmak için, lütfen tüm talimatları ve bu ürün kılavuzunda verilen kılavuzları ve uyarıları dikkatlice okuyunuz. Bu talimatlar bu ürün ile birlikte SAKLANMALIDIR.

Bu ürünü kullandığınızda tüm talimatları, kılavuzları ve uyarıları dikkatlice okuduğunuzu ve anladığınızı ve hükümlere ve koşullara bu sözleşmede yer alıyormuş gibi uyacağınıza onay verirsiniz. Bu ürünü sadece amacına ve uygulamaya uygun ve talimatlara, kılavuzlara ve uyarılara uygun bu ürün kılavuzu ile geçerli yasalara ve yönetmeliklere uygun olarak kullanacağınızı kabul ediyorsunuz. Talimatların ve uyarıların burada verildiği gibi okunmaması veya bunlara uyulmaması sonucu kendiniz ve diğer insanlar yaralanabilir veya ürününüz veya yakınında bulunan diğer mallar hasar görebilir. Talimatlar, kılavuzlar ve uyarılar da dahil, bu ürün kılavuzu ve buna ait olan dokümanlarda değişiklikler ve güncellemeler yapılabilir. Güncel ürün bilgileri için lütfen documents.dometic.com adresini ziyaret edin.

2 Sembollerin açıklanması

TEHLİKE!
Önlenmediğinde, can kaybı veya ağır bir yaralanmaya neden olan tehlikeli bir durumu gösterir.

UYARI!
Önlenmediğinde, can kaybı veya ağır bir yaralanmaya neden olabilecek tehlikeli bir durumu gösterir.

DİKKAT!
Önlenmediğinde, hafif veya orta derecede bir yaralanmaya neden olabilecek tehlikeli bir durumu gösterir.

İKAZ!
Önlenmediğinde, maddi hasara neden olabilecek bir durumu gösterir.

NOT Ürünün kullanılması ile ilgili ek bilgiler.

3 Güvenlik uyarıları

Genel güvenlik

UYARI! Elektrik çarpması tehlikesi

- Mini buzdolabının nitelikli bir teknisyen tarafından ve Dometic montaj kılavuzuna uygun olarak monte edilmesini sağlayın.
- Gözle görünebilir bir hasar varsa, mini buzdolabını çalıştırmayın.
- Mini buzdolabının güç kablosunda hasar varsa, güvenlikle ilgili tehlikelerin önlenmesi için kablo, üretici, servis elemanı veya benzeri bir nitelikli kişi tarafından değiştirilmelidir.
- Mini buzdolabının onarımı sadece kalifiye personel tarafından yapılmalıdır. Yanlış onarımlar ciddi tehlikelere neden olabilir.
- Mini buzdolabı yerleştirilirken besleme kablosunun sıkışmamasına veya hasar görmemesine dikkat edin.
- Çoklu taşınabilen soket çıkışları veya taşınabilen güç kaynaklarını cihazın arkasına takmayın.
- Özellikle cihazın topraklanması gerektiğinde cihazın fişini düzgün bağlantı sağlayan prizlere takın.

UYARI! Yangın tehlikesi

- Soğutucu devresindeki soğutucu akışkan yüksek derecede yanıcıdır ve cihaz küçük bir odadaysa, bir sızıntı durumunda yanıcı gazlar oluşabilir. Soğutucu akışkan devresinde bir hasar olması durumunda:

  Açık ateş ve potansiyel ateşleme kaynaklarını mini buzdolabından uzak tutun.

  Odayı iyi havalandırın.

  Mini buzdolabını kapatın.
- **R600a soğutucu akışkanlı mini buzdolapları için:**

  Soğutucu akışkan devresi az miktarda, çevre dostu ancak yanıcı bir soğutucu akışkan içerir. Ozon tabakasına zarar vermez ve sera etkisini artırmaz. Herhangi bir soğutucu akışkan sızıntısı tutuşabilir.

  Mini buzdolabını hava akışının olmadığı veya çok az olduğu kapalı

alanlarda kullanmayın veya saklamayın.

Mini buzdolabının montaj girintisinde, normal veya anormal çalışma sırasında kıvılcım veya ark oluşturan elektrikli bileşenler ve ışık kaynakları (örn. röleler veya sigorta kutuları) bulundurmayın.

- Cihaz gövdesi veya montaj yapılarındaki havalandırma deliklerinin önlerinde engel bulunmamalıdır.
- Buz çözdürme işlemini hızlandırmak için üretici tarafından tavsiye edilenler dışında mekanik nesne veya diğer türden araçlar kullanmayın.
- Soğutucu devresini açmayın veya zarar vermeyin.
- Üretici tarafından önerilmedikçe mini buzdolabı içinde bu amaç için elektrikli cihazlar kullanmayın.

UYARI! Patlama tehlikesi
Mini buzdolabında, içinde gaz bulunan sprey kutuları gibi patlayıcı maddeler bırakmayın.

UYARI! Sağlık için tehlike

- **Absorber soğutuculu versiyonları için:** Absorber ünitesini asla açmayın. Açıldığında, yüksek basınç yaralanmalara neden olabilir.
- Bu cihaz, gözetim altında olmaları veya cihazın güvenli bir şekilde kullanımıyla ilgili talimatların verilmesi ve tehlikeleri anlamaları halinde, 8 yaş ve üzeri çocuklar ve fiziksel, duyusal veya zihinsel yetenekleri kısıtlı veya deneyim ve bilgi eksikliği olan kişiler tarafından kullanılabilir.
- Mini buzdolabı ile oynamadıklarından emin olmak için, çocuklar daima gözetlenmelidir.
- Temizliği ve kullanıcı bakımı gözetimsiz olarak çocuklar tarafından yapılmamalıdır.
- 3 ile 8 yaşları arasındaki çocukların mini buzdolabını doldurmalarına ve boşaltmalarına izin verilir.

DİKKAT! Ezilme tehlikesi
Parmaklarınızı menteşeye sokmayın.

DİKKAT! Sağlık için tehlike
Yiyecek maddeleri sadece orijinal ambalajları veya uygun kaplar içinde saklanmalıdır.

İKAZ! Hasar tehlikesi

- Cihaz bilgi etiketinde belirtilen gerilim değerinin güç kaynağının gerilim değeri ile aynı olmasına dikkat edin.
- Mini buzdolabını AC şebekeye bağlamak için sadece birlikte verilen kabloyu kullanın.
- Fişi prizden çıkartmak için asla bağlantı kablosunu kullanmayın.
- Yetersiz hava akışı, kullanım ömrünün kısalmasına ve soğutma performansının düşmesine neden olur. Mini buzdolabını mobilyalara monte ederken minimum mesafelere dikkat edin (montaj kılavuzuna bakın).
- Soğutma cihazının yalıtımı tutuşabilen siklopentan içerir ve özel atık bertaraf prosedürleri gerektirir. Kullanım ömrünü tamamlayan soğutma cihazı uygun bir geri dönüşüm merkezine verilmelidir.
- Yoğuşma tahliyesini her zaman temiz tutun.
- Mini buzdolabını sadece dik olarak taşıyın.

Cihazı çalıştırırken güvenlik

TEHLİKE! Elektrik çarpması tehlikesi
Açıktaki kablolara çıplak elle dokunmayın.

DİKKAT! Elektrik çarpması tehlikesi
Mini buzdolabını çalıştırmadan önce güç kaynağı hattı ile fişinin kuru olduğundan emin olun.

DİKKAT! Sağlık için tehlike

- Mini buzdolabına sadece seçilen sıcaklıkta soğutulabilecek maddeler koyun.
- Yiyecekler sadece orijinal ambalajları veya uygun kaplar içinde saklanmalıdır.
- Kapağın uzun süre açık kalması, mini buzdolabının bölmelerindeki sıcaklığın önemli ölçüde artmasına neden olabilir.

- Yiyecek maddeleri ve erişilebilen drenaj sistemlerine temas edebilecek yüzeyleri düzenli olarak temizleyin.
- Çiğ et ve balığı mini buzdolabında saklarken uygun kaplar kullanın, böylece çiğ et ve balık diğer yiyeceklerle temas etmez veya suları diğer yiyeceklerin üzerine damlamaz.
- Mini buzdolabı uzun bir süre boş kalacaksa:

  Mini buzdolabını kapatın.

  Mini buzdolabının buzunu çözdürün.

  Mini buzdolabını temizleyin ve kurulayın.

  Mini buzdolabının içinde küf oluşmaması için kapağı açık bırakın.

İKAZ! Hasar tehlikesi

- Mini buzdolabını açık ateş veya diğer ısı kaynaklarının (ısıtıcılar, doğrudan güneş ışığı, gaz fırını vb.) yakınında çalıştırmayın.
- Havalandırma menfezlerinin kapalı olmadığından emin olun.
- Mini buzdolabını asla suya batırmayın.
- Mini buzdolabını ve kabloyu ısıya ve neme karşı koruyun.
- Yiyeceklerin soğutma alanının duvarlarına temas etmediğinden emin olun.

4 İlgili belgeler

Ayrıntılı kullanım kılavuzunu çevrimiçi olarak şu adreste bulabilirsiniz: qr.dometic.com/beDMEc.

5 Amacına Uygun Kullanım

Soğutma cihazı (mini buzdolabı olarak da anılır), içecekleri, gıdaları ve taze yiyecekleri kapalı kaplarda soğutmak ve saklamak için tasarlanmıştır.

Mini buzdolabı, evde ve aşağıdaki benzer uygulamalarda kullanılmak üzere tasarlanmıştır:

- Mağazalarda, ofislerde ve diğer çalışma ortamlarındaki personel mutfakları
- Çiftlik evleri
- Oteller, moteller ve diğer konut tipi ortamlar
- Oda kahvaltı tipi konaklama birimleri
- Catering ve benzeri perakende dışı uygulamalar

Mini buzdolabı karavanlara veya motorlu karavanlara montaj edilmek için **tasarlanmamıştır**.

Mini buzdolabı ankastre olarak veya tek başına bir soğutma cihazı olarak kullanıma uygundur. Montaj talimatlarına bakın.

Mini buzdolabı aşağıdakiler için uygun **değildir**

- Aşındırıcı, kostik veya solvent içeren maddelerin saklanması
- İlaç saklama amaçlı
- Yiyecekler için derin dondurma

Bu ürün sadece amacına uygun ve bu talimata göre kullanılmalıdır.

Bu kılavuzda ürünün doğru olarak monte edilmesi ve/veya kullanılması için gerekli bilgiler verilmektedir. Doğru yapılmayan montaj veya bakım performansının yetersiz olmasına ve olası bozukluklara neden olabilir.

Üretici, aşağıdaki durumların neden olduğu yaralanmalardan veya ürün hasarlarından sorumlu değildir:

- Aşırı voltaj da dahil olmak üzere hatalı kurulum, montaj veya bağlantı
- Yanlış bakım veya üretici tarafından sağlanan orijinal yedek parçalardan başka yedek parçalar kullanılması
- Üreticisinden açıkça izin almadan cihazda değişiklikler yapılması
- Bu kılavuzda tanımlananların dışında bir amaçlar için kullanıldığında

Dometic ürünün görünümünde ve ürün özelliklerinde değişiklik yapma hakkını saklı tutar.

6 Kullanım

Gösterildiği gibi yapın:

> Modellere genel bakış: şekil **1**

şekil 1 sayfa 1

> Çalıştırılması: şekil 2

şekil 2 sayfa 2

> Sıcaklığın ayarlanması: şekil 3

şekil 3 sayfa 2

> Sessiz modun ayarlanması (bekleme) (sadece C60SBI, C60SFS): şekil 4

şekil 4 sayfa 3

> Kapatılması: şekil 5

şekil 5 sayfa 3

7 Temizlik ve bakım

UYARI! Elektrik çarpması tehlikesi
Temizlik ve bakımdan önce her zaman cihazın elektrik bağlantısını kesin.

İKAZ! Hasar tehlikesi

- Temizlemek için sert, aşındırıcı temizlik maddeleri veya sert nesneler kullanmayın, cihazda hasara neden olabilirsiniz.
- Cihazdaki buzu veya donmuş nesneleri çıkartmak için asla sert veya keskin aletler kullanmayın.
- Buz çözme işlemini hızlandırmak için mekanik veya başka aletler kullanmayın.
- Işık kaynağı, tehlikeyi önlemek için yalnızca üretici, servis elemanı veya benzer kalifiye bir kişi tarafından değiştirilebilir.

> Cihazı düzenli aralıklarla ve kirlendiğinde, nemli bir bezle temizleyin.

> Cihazı temizledikten sonra bir bezle kurulayın.

> Yoğuşma suyu tahliyesini düzenli olarak kontrol edin.

Yoğuşma suyu tahliyesini gerektiğinde temizleyin. Eğer tıkanırsa, yoğuşma suyu cihazın altında birikir.

> **Absorber versiyonları için:** Yılda bir kez fırça veya yumuşak bir bez ile absorber ünitesinin tozunu alın.

8 Atık İmhası

UYARI! Yangın tehlikesi

- Soğutucu akışkan yüksek derecede alev alıcıdır. Soğutucu devresini açmayın veya zarar vermeyin.
- Cihazın izolasyonu bir izolasyon gazı içerir (bkz. Cihaz bilgi etiketi). İzolasyona zarar vermeyin.

Ambalaj malzemesi geri dönüşümü: Ambalaj malzemesini mümkünse ilgili geri dönüşüm atık sistemine kazandırın.

Şarj edilemeyen pil, şarj edilebilir pil veya ışık kaynakları içeren ürünlerin geri dönüşümü:

- Ürün şarj edilmeyen piller, bataryalar veya ışık kaynakları içeriyorsa, bunları imhadan önce çıkarmanıza gerek yoktur.
- Bu ürünü nihai olarak imha etmek istiyorsanız, bu işlemin geçerli imha yönetmeliklerine göre nasıl yapılacağı hakkında ayrıntılı bilgi için yerel geri dönüşüm merkezine veya uzman satıcınıza danışın.
- Ürün ücretsiz olarak imha edilebilir.

Slovenščina

1 Pomembna obvestila

Pozorno preberite in upoštevajte vsa navodila, smernice in opozorila iz tega priročnika, da zagotovite pravilno vgradnjo, uporabo in vzdrževanje izdelka. Ta navodila MORATE hraniti skupaj z izdelkom.

Z uporabo izdelka potrjujete, da ste pozorno prebrali vsa navodila, smernice in opozorila ter razumete in upoštevate vsa določila ter pogoje v tem dokumentu. Strinjate se, da boste izdelek uporabljali samo za predvideni namen uporabe in v skladu z navodili, smernicami in opozorili v tem priročniku ter v skladu z vsemi veljavnimi zakoni in predpisi. Če navodil in opozoril v nadaljevanju ne preberete in ne upoštevate, boste morda poškodovali izdelek ali povzročili materialno škodo v bližini. Pridržujemo si pravico do sprememb in posodobitev priročnika, vključno z navodili, smernicami in opozorili ter povezano dokumentacijo. Za najnovejše informacije o izdelku obiščite documents.dometic.com.

2 Razlaga simbolov

NEVARNOST!
Označuje nevarno situacijo, ki povzroči smrt ali hude poškodbe, če ni preprečena.

OPOZORILO!
Označuje nevarno situacijo, ki lahko povzroči smrt ali hude poškodbe, če ni preprečena.

POZOR!
Označuje nevarno situacijo, ki lahko povzroči lažje ali zmerne poškodbe, če ni preprečena.

OBVESTILO!
Označuje nevarno situacijo, ki lahko povzroči materialno škodo, če ni preprečena.

NASVET Dodatne informacije za upravljanje izdelka.

3 Varnostni napotki

Osnovna varnost

OPOZORILO! Nevarnost električnega udara

- Poskrbite, da bo mini hladilnik vgradil kvalificirani tehnik v skladu z navodili za- vgradnjo podjetja Dometic.
- Če na mini hladilniku opazite vidne znake poškodb, ga ne uporabljajte.
- Če je napajalni kabel mini hladilnika poškodovan, ga mora zamenjati proizvajalec, serviser oziroma ustrezno usposobljena oseba, ki bo preprečila morebitne nevarnosti.
- Mini hladilnik sme popravljati samo usposobljeno osebje. Neustrezna popravila lahko povzročijo resne nevarnosti.
- Pri nameščanju mini hladilnika bodite pozorni, da napajalnega kabla ne boste zagozdili ali poškodovali.
- Za napravo ne sme biti več prenosnih vtičnic ali prenosnih virov napajanja.
- Napravo priključite v vtičnice, ki zagotavljajo ustrezno zaščito, predvsem ko mora biti naprava ozemljena.

OPOZORILO! Nevarnost požara

- Hladilno sredstvo v hladilnem krogotoku je lahko vnetljivo, v primeru puščanja pa lahko pride do nakopičenja gorljivih plinov, če je naprava v majhnem prostoru. Če se hladilni krogotok poškoduje:

  Mini hladilniku ne približujte odprtih plamenov ali drugih potencialnih virov vžiga.

  Prostor dobro prezračite.

  Izklopite mini hladilnik.
- **Za mini hladilnike s hladilnim sredstvom R600a:**

  Hladilni krogotok vsebuje majhno količino okolju prijaznega, vendar vnetljivega hladilnega sredstva. Ne škodi ozonski plasti in ne povečuje toplogrednega učinka. Iztečeno hladilno sredstvo se lahko vname.

  Mini hladilnika ne uporabljajte in ne hranite v zaprtih prostorih brez pretoka zraka ali s slabim pretokom zraka.

  V vgradnih odprtinah za mini hladilnik ne sme biti električnih sestavnih delov in svetlobnih virov,

ki bi med običajnim in neobičajnim delovanjem proizvajali iskre ali obloke (na primer relejev ali razdelilnih omaric).

- Prezračevalnih odprtin na ohišju naprave ali v vgradnih konstrukcijah ne smejo zakrivati ovire.
- Da bi pospešili odtajanje, ne uporabljajte mehanskih pripomočkov ali drugega orodja, ki ga ni priporočil proizvajalec.
- Krogotoka hladilnega sredstva ne smete odpirati ali poškodovati.
- Znotraj mini hladilnika ne uporabljajte električnih naprav, razen če jih za ta namen priporoča proizvajalec.

OPOZORILO! Nevarnost eksplozije
V mini hladilniku ne hranite eksplozivnih snovi, npr. razpršilnikov s potisnim plinom.

OPOZORILO! Nevarnost za zdravje

- **Za modele z absorpcijskim hlajenjem:** Nikoli ne odpirajte absorpcijskega agregata. Je pod visokim tlakom in vas lahko poškoduje, če ga odprete.
- To napravo smejo uporabljati otroci, ki so starejši od 8 let in osebe z zmanjšanimi fizičnimi, zaznavnimi ali duševnimi sposobnostmi ali s pomanjkljivimi izkušnjami in znanjem, če so nadzorovani ali so prejeli navodila glede varne uporabe naprave in razumejo s tem povezana tveganja.
- Otroke je treba nadzorovati in tako zagotoviti, da se z mini hladilnikom ne bodo igrali.
- Čiščenja in uporabniškega vzdrževanja ne smejo izvajati otroci brez nadzora.
- Otroci, ki so stari od 3 do 8 let, smejo mini hladilnik polniti in prazniti.

POZOR! Nevarnost zmečkanja
Ne potiskajte prstov v tečaj.

POZOR! Nevarnost za zdravje
Živila smete shranjevati samo v originalni embalaži oziroma v ustreznih posodah.

OBVESTILO! Nevarnost poškodb

- Preverite, ali se podatki o napetosti na podatkovni ploščici ujemajo s podatki na napajanju.
- Mini hladilnik priključite na izmenični tok le s pripadajočim priključnim kablom.
- Vtiča iz vtičnice nikoli ne vlecite tako, da držite za priključni kabel.
- Nezadosten pretok zraka ima za posledico krajšo življenjsko dobo in slabšo učinkovitost hlajenja. Pri namestitvi mini hladilnika v pohištvo upoštevajte najmanjše razmike (glejte priročnik za namestitev).
- Izolacija hladilne naprave vsebuje vnetljiv ciklopentan, zato je za odstranjevanje treba upoštevati posebne postopke. Hladilno napravo po koncu življenjske dobe predajte ustreznemu zbirnemu centru.
- Kondenzacijski odtok mora biti vedno čist.
- Mini hladilnik prenašajte samo v pokončnem položaju.

Varnost pri delovanju naprave

NEVARNOST! Nevarnost električnega udara
Nezaščitenih električnih vodnikov se ne dotikajte z golimi rokami.

POZOR! Nevarnost električnega udara
Preden vklopite mini hladilnik, vedno preverite, ali sta vtič in priključni kabel suha.

POZOR! Nevarnost za zdravje

- Poskrbite, da bodo v mini hladilniku samo predmeti, ki jih je dovoljeno hladiti na izbrano temperaturo.
- Živila je dovoljeno shranjevati samo v originalni embalaži oziroma v ustreznih posodah.
- Če so vrata dlje časa odprta, lahko zaradi tega temperatura v predelkih mini hladilnika zelo naraste.
- Redno čistite površine, ki lahko pridejo v stik z živili, in dostopne odtočne sisteme.

- Surovo meso in ribe v mini hladilniku hranite v primernih posodah, da ne bodo v stiku z drugimi živili in nanje ne bodo kapljali.
- Če bo mini hladilnik dlje časa prazen:

  Izklopite mini hladilnik.

  Odtalite mini hladilnik.

  Očistite in posušite mini hladilnik.

  Pustite vrata odprta in tako preprečite, da bi v mini hladilniku nastajala plesen.

OBVESTILO! Nevarnost poškodb

- Mini hladilnika ne postavljajte v bližino odprtega ognja ali drugih toplotnih virov (grelcev, plinskih peči itd.).
- Prezračevalne odprtine ne smejo biti pokrite.
- Mini hladilnika ne namakajte v vodo.
- Mini hladilnik in kable zaščitite pred vročino in vlago.
- Pazite, da se hrana ne bo dotikala sten prostora za hlajenje.

4 Povezana dokumentacija

Podrobna navodila za uporabo so na spletu na voljo na qr.dometic.com/beDMEc.

5 Predvidena uporaba

Hladilna naprava (imenovana tudi mini hladilnik) je predvidena za hlajenje in shranjevanje pijač in živil v zaprtih posodah ter svežih živil.

Mini hladilnik je predviden za uporabo v gospodinjstvu in za podobne namene, kot na primer:

- kuhinje za zaposlene v prodajalnah, pisarnah in drugih delovnih prostorih,
- kmečke hiše,
- hotele, motele in druge oblike nastanitev,
- penzione,
- gostinske storitve in druge podobne netržne uporabe.

Mini hladilnik **ni** zasnovan za namestitev v prikolicah ali avtodomih.

Mini hladilnik je predviden za uporabo kot vgradni aparat ali kot samostoječi hladilni aparat. Glejte navodila za vgradnjo.

Mini hladilnik **ni** primeren za:

- shranjevanje korozivnih snovi, jedkih snovi ali snovi, ki vsebujejo topila,
- shranjevanje zdravil,
- globoko zamrzovanje živil.

Ta izdelek je primeren samo za predvideni namen in uporabo v skladu s temi navodili.

V tem priročniku so navedene informacije, ki jih je treba upoštevati za pravilno vgradnjo in/ali delovanje izdelka. Aparat zaradi slabe vgradnje in/ali nepravilne uporabe oziroma vzdrževanja ne bo dobro deloval in se lahko pokvari.

Proizvajalec ne sprejema nobene odgovornosti za telesne poškodbe ali poškodbe izdelka, do katerih pride zaradi:

- napačne namestitve, sestave ali priklopa, vključno s previsoko napetostjo;
- neustreznih vzdrževalnih del ali uporabe neoriginalnih nadomestnih delov, ki jih ni dobavil proizvajalec;
- sprememb izdelka brez izrecnega dovoljenja proizvajalca;
- uporabe za namene, ki niso opisani v navodilih.

Družba Dometic si pridržuje pravico do spremembe videza in specifikacij izdelka.

6 Uporaba

Upoštevajte navodila, ki so navedena v nadaljevanju:

> Pregled razpoložljivih modelov: sl. 1

sl. 1 na strani 1

> Vklop: sl. 2

sl. 2 na strani 2

> Nastavljanje temperature: sl. 3

sl. 3 na strani 2

> Nastavitev tihega načina (pripravljenost) (samo C60SBI, C60SFS): sl. 4

sl. 4 na strani 3

> Izklop: sl. 5

sl. 5 na strani 3

7 Čiščenje in vzdrževanje

OPOZORILO! Nevarnost električnega udara

Pred vsakim čiščenjem in vzdrževanjem napravo odklopite od omrežja.

OBVESTILO! Nevarnost poškodb

- Za čiščenje ne uporabljajte grobih čistilnih sredstev ali trdih predmetov, saj lahko z njimi poškodujete napravo.
- Za odstranjevanje ledenih oblog ali zamrznjenih predmetov z naprave ne uporabljajte trdih ali ostrih orodij.
- Ne uporabljajte mehanskega ali drugega orodja, da bi pospešili odtajanje.
- Svetlobni vir lahko zamenja samo proizvajalec, serviser ali podobno usposobljena oseba, s čimer preprečite morebitne nevarnosti.

> Napravo čistite redno in ko je umazana. Za čiščenje uporabite vlažno krpo.

> Napravo po čiščenju s krpo obrišite do suhega.

> Redno preverjajte kondenzacijski odtok.

Po potrebi očistite kondenzacijski odtok. Če je zamašen, se kondenzat nabira na dnu naprave.

> **Za absorpcijske modele:** S krtačo ali mehko krpo enkrat letno odstranite prah z absorpcijskega agregata.

8 Odstranjevanje

OPOZORILO! Nevarnost požara

- Hladilno sredstvo je zelo vnetljivo. Krogotoka hladilnega sredstva ne smete odpirati ali poškodovati.
- Izolacija naprave vsebuje izolacijski plin (glejte tipsko tablico). Izolacije ne smete poškodovati.

Recikliranje embalažnega materiala: Embalažni material odstranite v primerne zabojnike za recikliranje odpadkov, če je to mogoče.

Recikliranje izdelkov z vgrajenimi baterijami, baterijami za ponovno polnjenje ali svetlobnimi viri:

- Če ima izdelek vgrajene baterije, baterije za ponovno polnjenje ali svetlobne vire, jih pred odstranjevanjem ni treba odstraniti.
- Ko boste želeli izdelek dokončno odstraniti, se o odstranjevanju v skladu z veljavnimi predpisi pozanimajte pri lokalnem centru za zbiranje odpadkov ali specializiranem prodajalcu.
- Izdelek je mogoče brezplačno odstraniti.

Română

1 Observații importante

Citiți cu atenție și respectați toate instrucțiunile, indicațiile și avertismentele incluse în acest manual de produs pentru a vă asigura că instalați, utilizați și întrețineți produsul în permanență. Aceste instrucțiuni TREBUIE păstrate cu acest produs.

Prin utilizarea produsului, confirmați că ați citit cu atenție toate instrucțiunile, indicațiile și avertismentele și că înțelegeți și sunteți de acord să respectați termenii și condițiile stabilite. Sunteți de acord să utilizați acest produs numai pentru scopul și aplicația prevăzute și în conformitate cu instrucțiunile, indicațiile și avertismentele prezentate în acest manual de produs, precum și în conformitate cu toate legile și reglementările aplicabile. Nerespectarea instrucțiunilor și avertismentelor prezentate aici poate duce la vătămarea personală a utilizatorului sau a altora, la deteriorarea produsului sau a altor bunuri din apropiere. Acest manual al produsului, inclusiv instrucțiunile, indicațiile și avertismentele și documentația aferentă pot fi supuse modificărilor și actualizărilor. Pentru informații actualizate despre produs, vă rugăm să vizitați documents.dometic.com.

2 Explicația simbolurilor

PERICOL!
Indică o situație periculoasă care, dacă nu este evitată, va provoca moartea sau răni grave.

AVERTIZARE!
Indică o situație periculoasă care, dacă nu este evitată, poate provoca moartea sau răni grave.

PRECAUȚIE!
Indică o situație periculoasă care, dacă nu este evitată, poate provoca răni minore sau medii.

ATENȚIE!
Indică o situație care, dacă nu este evitată, poate duce la pagube materiale.

INDICAȚIE Informații complementare privind operarea produsului.

3 Instrucțiuni de siguranță

Informații generale de siguranță

AVERTIZARE! Pericol de electrocutare

- Asigurați-vă că mini frigiderul a fost instalat de un tehnician calificat în conformitate cu manualul de instalare Dometic.
- Nu folosiți mini frigiderul dacă este deteriorat în mod vizibil.
- În cazul în care cablul de alimentare al mini frigiderului este deteriorat, acesta trebuie înlocuit de către producător, un agent de service sau de o persoană calificată pentru a preveni afectarea siguranței.
- Acest mini frigider poate fi reparat numai de personal calificat. Reparațiile necorespunzătoare pot cauza pericole grave.
- Când poziționați mini frigiderul, asigurați-vă că cablul de alimentare nu este prins sau deteriorat.
- Nu dispuneți mai multe prize portabile sau surse de alimentare portabile în partea din spate a dispozitivului.
- Conectați dispozitivul la prize care asigură o conexiune adecvată, în special atunci când dispozitivul trebuie să fie împământat.

AVERTIZARE! Pericol de incendiu

- Agentul frigorific din circuitul frigorific este foarte inflamabil și, în cazul unei scurgeri, se pot acumula gaze combustibile dacă aparatul se află într-o încăpere mică. În caz de defectare a circuitului frigorific:

  Țineți flăcările deschise și sursele potențiale de aprindere departe de mini frigider.

  Aerisiți bine încăperea.

  Opriți mini frigiderul.
- **Pentru mini frigidere cu agent frigorigen R600a:**

  Circuitul de refrigerare conține o cantitate mică de un agent frigorific ecologic, dar inflamabil. Nu afectează stratul de ozon și nu crește efectul de seră. Orice scurgere

de agent frigorific se poate aprinde.

Nu utilizați și nu depozitați mini frigiderul în spații închise, fără flux de aer sau cu un flux minim de aer.

Adânciturile de instalare ale mini frigiderului trebuie să fie libere de orice componente electrice și surse de lumină, care în timpul unei utilizări normale sau anormale produc scântei sau arcuri electrice (de exemplu, relee sau cutii de siguranțe).

- Nu blocați cu obstacole deschiderile de aerisire de la carcasa aparatului sau de la construcțiile încorporate.
- Nu folosiți niciun fel de obiecte mecanice sau alte mijloace pentru a grăbi procesul de dezghețare, cu excepția celor recomandate de producător.
- Nu deschideți și nu deteriorați circuitul de agent frigorific.
- Nu utilizați dispozitive electrice în interiorul mini frigiderului decât dacă sunt recomandate de producător în acest scop.

AVERTIZARE! Pericol de explozie
Nu depozitați în mini frigider substanțe explozive, cum ar fi spray-uri de vopsea cu gaze de propulsie.

AVERTIZARE! Pericol pentru sănătate

- **Pentru versiunile cu răcire prin absorbție:** Nu deschideți niciodată unitatea absorbantă. Este sub presiune ridicată și poate provoca răniri dacă este deschisă.
- Acest dispozitiv poate fi utilizat de copiii cu vârsta de 8 ani și mai mari și de către persoane cu capacități fizice, senzoriale sau mentale reduse sau de către persoane lipsite de experiență și cunoștințe, dacă acestea au fost supravegheate și instruite cu privire la utilizarea dispozitivului în condiții de siguranță și înțeleg riscurile pe care le implică.
- Copiii trebuie supravegheați pentru a nu se juca cu mini frigiderul.
- Curățarea și întreținerea curentă de către utilizator nu sunt permise copiilor fără supraveghere.
- Copiilor cu vârste cuprinse între 3 și 8 ani li se permite să încarce și să descarce mini frigiderul.

PRECAUȚIE! Risc de strivire
Nu introduceți degetele în balama.

PRECAUȚIE! Pericol pentru sănătate
Depozitarea alimentelor este permisă numai în ambalaje originale sau în recipiente adecvate.

ATENȚIE! Pericol de defectare

- Comparați indicația tensiunii de pe plăcuța de date tehnice cu cele ale furnizorului de energie existent.
- Racordați mini frigiderul numai cu cablul de racord aferent la rețeaua de alimentare.
- Nu scoateți niciodată ștecherul din priză ținând de cablu.
- Un flux de aer insuficient duce la o durată de viață mai scurtă și performanțe de răcire reduse. Respectați distanțele minime la instalarea mini frigiderului în mobilier (consultați manualul de instalare).
- Izolarea dispozitivului de răcire conține ciclopentan inflamabil și necesită proceduri speciale de eliminare. Duceți dispozitivul de răcire la sfârșitul ciclului său de viață la un centru de reciclare adecvat.
- Păstrați scurgerea pentru condens curată în permanență.
- Transportați mini frigiderul doar în poziție verticală.

Securitatea la exploatarea aparatului

PERICOL! Pericol de electrocutare
Nu atingeți cablurile expuse cu mâinile goale.

PRECAUȚIE! Pericol de electrocutare
Înainte de a porni mini frigiderul, asigurați-vă că linia de alimentare și mufa sunt uscate.

PRECAUȚIE! Pericol pentru sănătate

- Asigurați-vă că introduceți în mini frigider doar articole care pot fi răcite la temperatura selectată.
- Depozitarea alimentelor este permisă numai în ambalaje originale sau în recipiente adecvate.
- Deschiderea ușii pentru perioade lungi de timp poate duce la o creștere semnificativă a temperaturii în compartimentele mini frigiderului.
- Curățați periodic suprafețele care pot intra în contact cu produsele alimentare și sistemele de drenaj accesibile.
- Depozitați carnea crudă și peștele crud în recipiente adecvate în mini frigider, astfel încât să nu fie în contact și să nu poată picura pe alte alimente.
- Dacă mini frigiderul este lăsat gol pentru perioade lungi:
  - Opriți mini frigiderul.
  - Dezghețați mini frigiderul.
  - Curățați și uscați mini frigiderul.
  - Lăsați ușa deschisă pentru a preveni formarea mucegaiului în mini frigider.

ATENȚIE! Pericol de defectare

- Nu poziționați mini frigiderul lângă flăcări libere sau alte surse de căldură (încălzitoare, lumina directă a soarelui, cuptoare cu gaz etc.).
- Asigurați-vă că deschiderile de ventilație nu sunt acoperite.
- Nu scufundați niciodată mini frigiderul în apă.
- Protejați mini frigiderul și cablurile împotriva căldurii și umidității.
- Asigurați-vă că produsele alimentare nu ating pereții din zona de răcire.

4 Documente asociate

Manualul de operare detaliat este disponibil online la qr.dometic.com/beDMEc.

5 Domeniul de utilizare

Aparatul frigorific (denumit Și mini frigider) este destinat răcirii Și depozitării băuturilor Și alimentelor în recipiente închise și a alimentelor proaspete.

Mini frigiderul este conceput pentru a fi utilizat în aplicații de uz casnic și similare, cum ar fi:

- Bucătăriile personalului din magazine, birouri Și alte medii de lucru
- Case de vacanță
- Hoteluri, moteluri și alte medii de tip rezidențial
- Spații de cazare economice
- Catering și domenii similare fără vânzare cu amănuntul

Mini frigiderul **nu** este proiectat pentru instalarea în rulote sau autorulote.

Mini-frigiderul este potrivit fie ca un aparat încorporat, fie ca un aparat de refrigerare de sine-stătător. Consultați instrucțiunile de instalare.

Mini frigiderul **nu** este adecvat pentru

- Depozitarea substanțelor corozive, caustice sau care conțin solvenți
- Depozitarea medicamentelor
- Congelarea profundă a produselor alimentare

Acest produs este potrivit numai pentru scopul și utilizarea prevăzute în conformitate cu aceste instrucțiuni.

Acest manual oferă informații necesare pentru instalarea și/sau utilizarea corectă a produsului. Instalarea defectuoasă și/sau utilizarea sau întreținerea necorespunzătoare vor avea ca rezultat performanțe nesatisfăcătoare și o posibilă defectare.

Producătorul nu își asumă nicio răspundere pentru orice vătămare sau deteriorare a produsului - rezultate din:

- Instalarea, asamblarea sau conectarea incorectă, inclusiv supratensiunea
- Întreținerea sau utilizarea incorectă a pieselor de schimb, altele decât piesele de schimb originale furnizate de producător
- Modificări aduse produsului fără aprobarea explicită din partea producătorului
- Utilizarea în alte scopuri decât cele descrise în manual

Dometic își rezervă dreptul de a modifica aspectul și specificațiile produsului.

6 Utilizarea

Procedați așa cum este indicat:

> Prezentare generală a modelelor disponibile: fig. 1

fig. 1 pagină 1

> Pornirea: fig. 2

fig. 2 pagină 2

> Setarea temperaturii: fig. 3

fig. 3 pagină 2

> Setarea modului silențios (standby) (numai pentru C60SBI, C60SFS): fig. 4

fig. 4 pagină 3

> Oprirea: fig. 5

fig. 5 pagină 3

7 Curățarea și întreținerea

AVERTIZARE! Pericol de electrocutare
Deconectați întotdeauna mini frigiderul de la rețeaua electrică de alimentare, înainte de curățare și întreținere.

ATENȚIE! Pericol de defectare

- Nu folosiți agenți de curățare abrazivi sau obiecte dure în timpul curățării, întrucât acestea ar putea deteriora dispozitivul.
- Nu utilizați niciodată unelte dure sau ascuțite pentru a îndepărta gheața sau pentru a elibera obiecte înghețate de pe dispozitiv.
- Nu folosiți unelte mecanice sau alte mijloace pentru a accelera procesul de dezghețare.
- Lampa poate fi înlocuită doar de producător, de un agent de service sau de o persoană calificată pentru a evita pericolele.

> Curățați regulat mini frigiderul și imediat după ce se murdărește cu o cârpă umedă.

> Ștergeți mini frigiderul cu o cârpă uscată după curățare.

> Verificați periodic scurgerea condensului.

Curățați scurgerea condensului atunci când este necesar. Dacă este blocat, condensul se acumulează pe partea inferioară a dispozitivului.

> **Pentru versiunile cu absorber:** Folosiți o perie sau o cârpă moale pentru a îndepărta anual praful din unitatea de absorbție.

8 Eliminarea

AVERTIZARE! Pericol de incendiu

- Agentul frigorific este foarte inflamabil. Nu deschideți și nu deteriorați circuitul de agent frigorific.
- Izolația dispozitivului conține un gaz izolator (consultați plăcuța cu date). Nu deteriorați izolația.

Reciclarea materialelor de ambalare: Depuneți materialul de ambalare pe cât posibil în containerele corespunzătoare de reciclare.

Reciclarea produselor cu baterii care nu pot fi înlocuite, acumulatori sau surse de lumină:

- În cazul în care produsul conține baterii neînlocuibile, acumulatori sau surse de lumină, nu trebuie să le îndepărtați înainte de a le elimina.
- Dacă doriți să eliminați în final produsul, adresați-vă centrului local de reciclare sau distribuitorului pentru detalii despre cum să faceți acest lucru în conformitate cu reglementările privind eliminarea aplicabile.
- Produsul poate fi eliminat gratuit.

Български език

1 Важни бележки

Моля, прочетете внимателно тези инструкции и спазвайте всички указания, напътствия и предупреждения, включени в настоящото ръководство, за да сте сигурни, че монтирате, използвате и поддържате правилно този продукт. Тези инструкции ТРЯБВА да се съхраняват с продукта.

Като използвате продукта, Вие потвърждавате, че сте прочели внимателно всички указания, напътствия и предупреждения и че разбирате и приемате да спазвате сроковете и условията, съдържащи се в тях. Вие се съгласявате да използвате този продукт само по предназначение и в съответствие с указанията, инструкциите и предупрежденията, описани в ръководството на продукта, както и в съответствие с всички приложими закони и разпоредби. Ако не прочетете и не спазвате инструкциите и предупрежденията, това може да доведе до наранявания за вас или за други хора, щети по продукта или щети по други предмети в близост до него. Това ръководство на продукта, включително указанията, инструкциите и предупрежденията и другата документация, подлежи на промяна и обновяване. За актуална информация за продукта, моля, посетете documents.dometic.com.

2 Обяснение на символите

ОПАСНОСТ!
Показва опасна ситуация която, ако не бъде избегната, ще доведе до смърт или тежко нараняване.

ПРЕДУПРЕЖДЕНИЕ!
Показва опасна ситуация която, ако не бъде избегната, може да доведе до смърт или тежко нараняване.

ВНИМАНИЕ!
Показва опасна ситуация която, ако не бъде избегната, може да доведе до леко или средно нараняване.

ВНИМАНИЕ!
Показва ситуация която, ако не бъде избегната, ще доведе до щети по имуществото.

УКАЗАНИЕ Допълнителна информация за боравенето с продукта.

3 Инструкции за безопасност

Обща безопасност

ПРЕДУПРЕЖДЕНИЕ! Опасност от електрически удар

- Уверете се, че мини хладилникът е монтиран от квалифициран техник в съответствие с ръководството за монтаж на Dometic.
- Не пускайте мини хладилника, ако е видимо увреден.
- Ако кабелът на мини хладилника е увреден, той трябва да бъде сменен от производителя, сервизен техник или друго квалифицирано лице, за да не се застраши безопасността.
- Мини хладилникът може да бъде ремонтиран само от квалифициран персонал. Неправилни ремонти могат да доведат до сериозни опасности.
- Когато разполагате мини хладилника се уверете, че захранващия кабел не е притиснат или увреден.
- Не поставяйте разклонители или подвижни захранвания към задната част на уреда.
- Свързвайте уреда към електрически контакти, които осигуряват правилно свързване, особено когато уредът трябва да бъде заземен.

ПРЕДУПРЕЖДЕНИЕ! Опасност от пожар

- Хладилният агент във веригата на хладилния агент е силно запалим и в случай на изтичане горими газове могат да се натрупат, ако уредът е в малко помещение. В случай на увреждане на охладителната система:

  Дръжте открит огън и потенциални източници на запалване далеч от мини хладилника.

  Проветрете добре стаята.

  Изключете мини хладилника.

- **За мини хладилници с хладилен агент R600a:**

  Охлаждащата система съдържа малко количество екологичен, но запалим охлаждащ агент. Той не уврежда озоновия слой и не увеличава парниковия ефект. Но из-

тичащ охлаждащ агент може да се запали.

Не използвайте и не съхранявайте мини хладилника в затворени пространства с минимален или никакъв въздушен поток.

Дръжте монтажната ниша за мини хладилника без никакви електрически компоненти и източници на светлина, които по време на нормална или необичайна работа произвеждат искри или дъги (т.е. релета или кутии за предпазители).

- Пазете вентилационните отвори на корпуса на устройството и други компоненти свободни от препятствия.
- Не използвайте механични предмети или други средства, различни от препоръчаните от производителя, за да ускорите процеса на обезскрежаване.
- Не отваряйте или увреждайте охладителната система.
- Не използвайте електрически уреди в мини хладилника, освен ако са препоръчани от производителя за тази цел.

ПРЕДУПРЕЖДЕНИЕ! Опасност от експлозия
Не съхранявайте експлозивни вещества или спрейове в мини хладилника.

ПРЕДУПРЕЖДЕНИЕ! Опасност за здравето

- **За версиите с адсорбционно охлаждане:** Никога не отваряйте адсорбера. Той се намира под налягане и може да нарани някого при отваряне.
- Този уред може да се използва от деца на възраст 8 и повече години и лица с намалени физически, сензорни или умствени способности, или с липса на знания и опит, ако получават надзор или инструкции относно използването на устройството по безопасен начин и разбират свързаните с него опасности.
- Децата трябва да се наблюдават да не си играят с мини хладилника.
- Почистването и поддръжката на уреда от използващия не трябва да се извършва от деца, които не са под наблюдение.
- Деца от 3 до 8 години могат да поставят и изваждат продукти от мини хладилника.

ВНИМАНИЕ! Опасност от притискане
Не поставяйте пръстите си в пантата.

ВНИМАНИЕ! Опасност за здравето
Хранителните продукти трябва да се съхраняват в оригиналната си опаковка или в подходящи съдове.

ВНИМАНИЕ! Опасност от повреда

- Проверете дали напрежението, показано на табелката с данните е същото като това на захранването.
- Използвайте само доставения кабел за свързване на мини хладилника с променливотоковата електрическа мрежа.
- Никога не изваждайте щепсела от контакта чрез свързващия кабел.
- Недостатъчният въздушен поток води до по-кратък живот и намалена ефективност на охлаждане. Спазвайте минималните отстояния при монтиране на мини хладилника към мебелите (вижте ръководството за монтаж).
- Изолацията на охлаждащия уред съдържа запалим циклопентан и трябва да се изхвърля по специална процедура. След края на живота на охлаждащия уред го предайте на подходящо предприятие за рециклиране.
- Поддържайте тръбата за оттичане на кондензата чиста по всяко време.
- Пренасяйте мини хладилника само в право положение.

Безопасност при работа на уреда

ОПАСНОСТ! Опасност от електрически удар
Не пипайте открити кабели с голи ръце.

ВНИМАНИЕ! Опасност от електрически удар

Преди да пуснете мини хладилника се уверете, че захранващият кабел и контакта са сухи.

ВНИМАНИЕ! Опасност за здравето

- Уверете се, че поставяте предмети в мини хладилника, които могат да бъдат охладени при избраната температура.
- Хранителните продукти трябва да се съхраняват в оригиналните опаковки или в подходящи кутии.
- Отварянето на вратата за дълго време може да доведе до значително повишаване на температурата в отделенията на мини хладилника,
- Редовно почиствайте повърхностите, които могат да влязат в контакт с хранителни продукти и достъпните части от системата за източване.
- Съхранявайте сурово месо и риба в подходящи съдове в мини хладилника, така че да не са в контакт с други храни и да не могат да капят върху тях.
- Ако мини хладилникът ще бъде празен за дълго време:

  Изключете мини хладилника.

  Размразете мини хладилника.

  Почистете и подсушете мини хладилника.

  Оставете вратата отворена, за да не се образува мухъл в мини хладилника.

ВНИМАНИЕ! Опасност от повреда

- Не поставяйте мини хладилника в близост до открит огън или други източници на топлина (печки за отопление, пряка слънчева светлина, газови печки и други).
- Не покривайте отворите за вентилация.
- Никога не потапяйте мини хладилника във вода.
- Защитете мини хладилника и кабела срещу топлина и влага.
- Уверете се, че хранителните продукти не докосват стените на охлаждащата зона.

4 Свързани документи

Намерете подробното ръководство за работа онлайн на qr.dometic.com/beDMEc.

5 Използване по предназначение

Хладилният уред (наричан още мини хладилник) е предназначен за охлаждане и съхранение на напитки и храни в затворени съдове и на пресни храни.

Мини хладилникът е проектиран за използване в домакинството и в подобни приложения, като например:

- Кухни на персонала в магазини, офиси и други работни среди
- Селскостопански обекти
- Хотели, мотели и други места за настаняване
- Пансиони тип "легло и закуска"
- Кетъринг и подобни нетърговски приложения

Мини хладилникът **не** е предназначен за монтиране в каравани или моторни домове.

Мини хладилникът е подходящ или като уред за вграждане, или като свободностоящ хладилен уред. Вижте инструкциите за инсталиране.

Мини хладилникът **не** е подходящ за

- Съхранение на корозионни, разяждащи или съдържащи разтворители вещества
- Съхранение на лекарства
- Дълбоко замразяване на хранителни продукти

Този продукт е подходящ само за предвидената цел и приложение съгласно настоящите инструкции.

Това ръководство предоставя информация, необходима за правилната инсталация и/или експлоатация на продукта. Лошо инсталиране и/или неправилна упот-

реба и поддръжка ще доведат до незадоволителна работа и евентуално до повреди.

Производителят не носи отговорност за наранявания и повреди по продукта, причинени от:

- Неправилен монтаж, сглобяване или свързване, включително твърде високо напрежение
- Неправилна поддръжка или използване на резервни части, различни от оригиналните, предоставяни от производителя
- Изменения на продукта без изрично разрешение от производителя
- Използване за цели, различни от описаните в това ръководство

Dometic си запазва правото да променя външния вид и спецификациите на продукта.

6 Работа

Действайте както следва:

> Преглед на наличните модели: фиг. 1

фиг. 1 на страница 1

> Включване: фиг. 2

фиг. 2 на страница 2

> Настройка на температурата: фиг. 3

фиг. 3 на страница 2

> Настройка на безшумен режим (в режим на готовност) (само при C60SBI, C60SFS): фиг. 4

фиг. 4 на страница 3

> Изключване: фиг. 5

фиг. 5 на страница 3

7 Почистване и поддръжка

ПРЕДУПРЕЖДЕНИЕ! Опасност от електрически удар

Винаги изключвайте устройството от електрическата мрежа преди почистване или поддръжка.

ВНИМАНИЕ! Опасност от повреда

- Не използвайте абразивни почистващи препарати или твърди предмети по време на почистване, тъй като те могат да повредят устройството.
- Никога не използвайте твърди или остри инструменти, за да отстраните леда или да освободите замръзнали продукти в устройството.
- Не използвайте механични или други инструменти, за да ускорите процеса на размразяване.
- Този източник на светлина може да се сменя само от производителя, сервизен техник или лице с подобна квалификация, за да се избегнат евентуални опасности.

> Почиствайте устройството с влажна кърпа редовно или когато се замърси.

> След почистването избършете устройството със суха кърпа.

> Редовно проверявайте канала за кондензат.

Почиствайте канала за кондензат когато е необходимо. Ако той е запушен, кондензатът се събира на дъното на устройството.

> **За версиите с адсорбер:** Веднъж в годината почиствайте праха от адсорбера с четка или мека кърпа.

8 Изхвърляне

ПРЕДУПРЕЖДЕНИЕ! Опасност от пожар

- Хладилният агент е лесно запалим. Не отваряйте или увреждайте охладителната система.
- Изолацията на уреда съдържа изолиращ газ (виж табелката с данни). Не увреждайте изолацията.

Рециклиране на опаковъчния материал: По възможност предайте опаковката за рециклиране.

Продукти за рециклиране с незаменяеми батерии, презареждаеми батерии или източници на светлина:

- Ако продуктът съдържа незаменяеми батерии, презареждаеми батерии или източници на светлина, не е необходимо да ги отстранявате, преди да изхвърлите продукта.
- Ако искате окончателно да изхвърлите продукта, попитайте местния център за рециклиране или специализиран дилър за подробности как това да се извърши в съответствие с валидните предписания.
- Продуктът може да бъде изхвърлен безплатно.

Eesti keel

1 Olulised märkused

Lugege see juhend tähelepanelikult läbi ja järgige kõiki selles esitatud juhiseid, suuniseid ja hoiatusi, et tagada alati toote õigesti paigaldamine, kasutamine ning hooldamine. See juhend PEAB jääma selle toote juurde.

Toote kasutamisega kinnitate, et olete kõik juhised, suunised ja hoiatused tähelepanelikult läbi lugenud ning mõistate ja nõustute järgima nendes sätestatud tingimusi. Nõustute kasutama seda toodet üksnes ettenähtud eesmärgil ja otstarbel ning kooskõlas kasutusjuhendis sätestatud juhiste, suuniste ja hoiatustega, samuti kooskõlas kõigi kohaldatavate õigusaktide ja eeskirjadega. Siin sätestatud juhiste ja hoiatuste lugemise ja järgimise eiramine võib põhjustada vigastusi teile ja kolmandatele isikutele, kahjustada teie toodet või läheduses asuvat muud vara. Toote kasutusjuhendit, sh juhiseid, suuniseid ja hoiatusi, ning seotud dokumente võidakse muuta ja uuendada. Värskeima tooteteabe leiate veebisaidilt documents.dometic.com.

2 Sümbolite selgitus

OHT!
viitab ohtlikule olukorrale, mis eiramise korral lõpeb surma või raske vigastusega.

HOIATUS!
viitab ohtlikule olukorrale, mis eiramise korral võib lõppeda surma või raske vigastusega.

ETTEVAATUST!
viitab ohtlikule olukorrale, mis eiramise korral võib lõppeda kerge või keskmise vigastusega.

TÄHELEPANU!
Viitab ohtlikule olukorrale, mis eiramise korral võib lõppeda varalise kahjuga.

MÄRKUS Lisateave toote käitamiseks.

3 Ohutusjuhised

Üldine ohutus

HOIATUS! Elektrilöögi oht

- Veenduge, et minikülmiku paigaldaks kvalifitseeritud tehnik, kes teeb seda tootja Dometic paigaldusjuhendi järgi.
- Ärge kasutage minikülmikut, kui see on nähtavalt kahjustada saanud.
- Kui minikülmiku toitekaabel on katki, tuleb õnnetuste ennetamiseks lasta see välja vahetada tootjal, teenindusesindusel või sarnase kvalifikatsiooniga isikul.
- Seda minikülmikut tohivad parandada ainult kvalifitseeritud isikud. Valed remonditööd võivad tekitada suurt kahju.
- Valige minikülmiku asukoht nii, et toitejuhe ei jääks esemete vahele kinni ja ei saaks kahjustada.
- Ärge jätke seadme taha mitut teisaldatavat toitepesa või teisaldatavat toiteallikat.
- Ühendage seade pessa, mis tagavad nõuetekohase ühenduse eelkõige juhul, kui seade vajab maandust.

HOIATUS! Tuleoht

- Külmaainekontuuris olev külmaaine on äärmiselt tuleohtlik ja lekke korral võivad tuleohtlikud gaasid koguneda, kui seade asub väikeses ruumis. Külmaainekontuuri mis tahes kahjustuse korral toimige järgmiselt.

  Hoidke lahtine leek ja potentsiaalsed süüteallikad minikülmikust eemal.

  Ventileerige ruumi põhjalikult.

  Lülitage minikülmik välja.
- **Külmaainega R600a minikülmikute puhul toimige järgmiselt.**

  Külmaainekontuur sisaldab väikest kogust keskkonnahoidlikku, kuid tuleohtlikku külmaainet. See ei kahjusta osoonikihti ega võimenda kasvuhooneefekti. Lekkiv külmaaine võib süttida.

  Ärge kasutage ega hoidke minikülmikut kinnises ruumis, kus õhuvool puudub või on väga väike.

  Hoidke minikülmiku paigaldamiseks kasutatavast süvendist eemal elektrikomponendid ja valgusallikad, mis tekitavad normaalse või ebanormaalse töö korral sä-

demeid või elektrikaari (nt releed või kaitsmekarbid).

- Ärge asetage takistusi seadme korpuse või paigaldise õhuavade ette.
- Ärge kasutage sulatamise kiirendamiseks mis tahes mehaanilisi esemeid ega muid meetodeid peale tootja poolt soovitatute.
- Ärge avage ega kahjustage külmaaine torusid.
- Ärge kasutage minikülmiku sees elektriseadmeid, v.a need, mida tootja on selleks otstarbeks soovitanud.

HOIATUS! Plahvatusoht
Ärge hoiustage minikülmikus plahvatusohtlikke esemeid, nagu kütust sisaldavad aerosoolpihustid.

HOIATUS! Terviseoht

- **Absorptsioonjahutusega versioonide puhul toimige järgmiselt.** Kunagi ärge absorptsioonmoodulit avage. See on kõrge rõhu all ja võib avamise korral vigastusi tekitada.
- Seda seadet võivad kasutada alates 8-aastased lapsed ning piiratud füüsiliste, sensoorsete või vaimsete võimetega või vajalike kogemuste ja teadmisteta isikud järelevalve all või pärast seda, kui neid on õpetatud seadet ohutult kasutama ja nad mõistavad seadme kasutamisega kaasnevaid ohte.
- Lapsi tuleb valvata, et oleks kindel, et nad minikülmikuga ei mängiks.
- Lapsed ei tohi seadet ilma järelevalveta puhastada ega hooldada.
- 3–8-aastased lapsed võivad minikülmikusse asju panna ja sealt välja võtta.

ETTEVAATUST! Muljumisoht
Ärge pange sõrmi hinge sisse.

ETTEVAATUST! Terviseoht
Toiduaineid võib hoida ainult originaalpakendis või sobivates anumates.

TÄHELEPANU! Kahjustuste oht

- Kontrollige, kas andmeplaadile märgitud pingenäitajad kattuvad toiteallika andmetega.
- Minikülmiku ühendamiseks vahelduvvooluga avalikku elektrivõrku kasutage ainult kaasasolevat kaablit.
- Ärge tõmmake pistikut välja seda ühenduskaablist sikutades.
- Ebapiisav õhuvool põhjustab kasutusea lühenemist ja jahutusvõimsuse vähenemist. Kui paigaldate minikülmiku mööblisse, pidage kinni minimaalsetest kaugustest (vt paigaldusjuhendit).
- Jahutusseadme isolatsioon sisaldab tuleohtlikku tsüklopentaani ja selle kõrvaldamisel tuleb järgida erinõudeid. Viige jahutusseade pärast selle kasutusea lõppemist sobivasse kogumispunkti.
- Hoidke kondensaadi äravooluava alati puhtana.
- Kandke minikülmikut ainult püstiselt.

Seadme ohutu käitamine

OHT! Elektrilöögi oht
Ärge puudutage katmata kaableid paljaste kätega.

ETTEVAATUST! Elektrilöögi oht
Enne minikülmiku käivitamist veenduge, et toitejuhe ja pistik oleksid kuivad.

ETTEVAATUST! Terviseoht

- Veenduge, et paneksite minikülmikusse ainult selliseid asju, mida võib valitud temperatuurile jahutada.
- Toitu võib hoida ainult originaalpakendis või sobivates anumates.
- Kui uks jäetakse pikemaks ajaks lahti, võib temperatuur minikülmiku sektsioonides oluliselt tõusta.
- Toiduga kokku puutuvaid pindu ja ligipääsetavaid äravoolusüsteeme tuleb regulaarselt puhastada.
- Säilitage toorest liha ja kala minikülmikus selleks sobivates anumates, nii et need ei puutuks teiste toiduainetega kokku ega saaks neile tilkuda.

- Kui jätate minikülmiku pikemaks ajaks tühjalt seisma, toimige järgmiselt.
  Lülitage minikülmik välja.
  Sulatage minikülmik.
  Puhastage ja kuivatage minikülmik.
  Jätke uks lahti, et vältida hallituse teket minikülmikus.

TÄHELEPANU! Kahjustuste oht

- Ärge asetage minikülmikut lahtise leegi või muu soojusallika (radiaator, otsene päikesekiirgus, gaasiahi jne) lähedusse.
- Ärge katke ventilatsiooniavasid kinni.
- Ärge kastke minikülmikut vette.
- Kaitske minikülmikut ja kaablit kuumuse ja niiskuse eest.
- Veenduge, et toiduained ei puutuks vastu jahutuskambri seinu.

4 Seotud dokumendid

Üksikasjaliku kasutusjuhendi leiate veebiaadressilt qr.dometic.com/beDMEc.

5 Kasutusotstarve

Külmutusseade (nimetatakse ka minikülmikuks) on ette nähtud suletud anumas jookide ja toiduainete ning värskete toiduainete jahutamiseks ja hoiustamiseks.

Minikülmik on loodud kasutamiseks kodumajapidamises ja sarnastes kasutuskohtades, näiteks

- poodide, kontorite ja muude töökeskkondade personali köögid;
- talumajapidamised;
- hotellid, motellid ja muud majutusasutused;
- kodumajutusruumid;
- toitlustus ja muu sarnane kasutus, mis ei ole jaemüük.

Minikülmik **ei** sobi haagissuvilatesse ega matkabussidesse paigaldamiseks.

Minikülmik sobib kasutamiseks sisseehitatud seadmena või eraldiseisva külmikuna. Vaadake paigaldusjuhiseid.

Minikülmik **ei** ole ette nähtud

- korrodeerivate, söövitavate või lahustit sisaldavate ainete hoidmiseks.
- ravimite hoiustamiseks;
- Toiduainete sügavkülmutamiseks.

See toode sobib kasutamiseks üksnes ettenähtud otstarbel ja käesolevas kasutusjuhendis toodud valdkonnas.

Käesolev juhend sisaldab teavet, mis on vajalik toote korrektseks paigaldamiseks ja/või kasutamiseks. Halva paigalduse ja/või valesti kasutamise või hooldamise korral halvenevad tööomadused ja võib tekkida rike.

Tootja ei võta vastutust mis tahes kahju või tootekahjustuse eest, mis on tingitud mõnest järgmisest asjaolust:

- valesti paigaldamine, kokkupanek või ühendamine, sh liigpinge;
- valesti hooldamine või tootja poolt ette nähtud originaalvaruosadest erinevate varuosade kasutamine;
- tootel ilma tootja selge loata tehtud muudatused;
- kasutamine otstarbel, mida ei ole kasutusjuhendis kirjeldatud.

Dometic jätab endale õiguse muuta toote välimust ja tehnilisi näitajaid.

6 Käitamine

Toimige, nagu näidatud:

> Saadaolevate mudelite ülevaade: joon. 1

joon. 1 leheküljel 1

> Sisselülitamine: joon. 2

joon. 2 leheküljel 2

> Temperatuuri seadmine: joon. 3

joon. 3 leheküljel 2

> Vaikse režiimi (ooteseisund) seadmine (ainult C60SBI, C60SFS): joon. 4

joon. 4 leheküljel 3

> Väljalülitamine: joon. 5

joon. 5 leheküljel 3

7 Puhastamine ja hooldamine

HOIATUS! Elektrilöögi oht
Alati enne seadme puhastamist ja hooldamist lahutage see avalikust elektrivõrgust.

TÄHELEPANU! Kahjustuste oht

- Ärge kasutage puhastamiseks abrasiivseid puhastusvahendeid ega kõvasid esemeid, sest need võivad seadet kahjustada.
- Kunagi ärge kasutage kõvu või teravaid tööriistu seadmelt jää eemaldamiseks või kinnikülmunud toidu vabastamiseks.
- Ärge kasutage sulatamise kiirendamiseks mehaanilisi tööriistu ega mis tahes muid tööriistu.
- Ohtlike olukordade vältimiseks võib valgusallikat vahetada ainult tootja, hooldustehnik või samalaadse kvalifikatsiooniga isik.

> Puhastage seadet niiske lapiga regulaarselt ja kohe, kui see määrdub.

> Pärast puhastamist pühkige seade lapiga kuivaks.

> Kontrollige kondensaadi äravooluava regulaarselt.

Vajaduse korral puhastage kondensaadi äravooluava. Kui see on ummistunud, koguneb kondensaat seadme alla.

> **Absorptsioonseadmega versioonid:** eemaldage absorptsioonseadmelt harja või pehme lapiga kord aastas tolm.

8 Kõrvaldamine

HOIATUS! Tuleoht

- Külmaaine on äärmiselt tuleohtlik. Ärge avage ega kahjustage külmaaine torusid.
- Seadme isolatsioon sisaldab isoleerivat gaasi (vt tüübisilti). Ärge kahjustage isolatsiooni.

Pakkematerjali ringlussevõtt. Kui võimalik, pange pakkematerjal vastavasse ringlussevõetava prügi kasti.

Integreeritud akude, tavaliste akude ja valgusallikatega toodete ringlussevõtt.

- Kui toode sisaldab integreeritud akusid, tavalisi akusid või valgusallikaid, siis neid ei pea enne jäätmekäitlusse andmist eemaldama.
- Kui soovite toote utiliseerida, küsige oma kohalikust jäätmekäitlusettevõttest või -spetsialistilt üksikasjaliku, kuidas seda kehtivate jäätmekäitluseeskirjade järgi teha.
- Toote saab jäätmekäitlusse anda tasuta.

Ελληνικά

1 Σημαντικές σημειώσεις

Παρακαλούμε να διαβάσετε προσεκτικά αυτές τις οδηγίες και να ακολουθήσετε όλες τις οδηγίες, τους κανονισμούς και τις προειδοποιήσεις που περιλαμβάνονται στο εγχειρίδιο αυτού του προϊόντος, έτσι ώστε να διασφαλίζεται πάντοτε η σωστή εγκατάσταση, χρήση και συντήρηση του προϊόντος. Αυτές οι οδηγίες ΠΡΈΠΕΙ πάντοτε να συνοδεύουν το προϊόν.

Με τη χρήση του προϊόντος επιβεβαιώνετε δια του παρόντος ότι έχετε διαβάσει προσεκτικά όλες τις οδηγίες, τους κανονισμούς και τις προειδοποιήσεις καθώς και ότι έχετε κατανοήσει και συμφωνείτε να τηρήσετε τους όρους και τις προϋποθέσεις που ορίζονται στο παρόν έγγραφο. Συμφωνείτε να χρησιμοποιείτε αυτό το προϊόν μόνο για τον προβλεπόμενο σκοπό και την προβλεπόμενη χρήση, πάντοτε σύμφωνα με τις οδηγίες, τους κανονισμούς και τις προειδοποιήσεις που ορίζονται στο παρόν εγχειρίδιο προϊόντος καθώς και σύμφωνα με όλους τους ισχύοντες νόμους και κανονισμούς. Σε περίπτωση μη ανάγνωσης και τήρησης των οδηγιών και των προειδοποιήσεων που ορίζονται στο παρόν έγγραφο, ενδέχεται να προκληθούν τραυματισμοί σε εσάς τον ίδιο και σε τρίτους, ζημιά στο προϊόν σας ή υλικές ζημιές σε άλλες ιδιοκτησίες στο άμεσο περιβάλλον. Αυτό το εγχειρίδιο προϊόντος, συμπεριλαμβανομένων των οδηγιών, των κανονισμών, των προειδοποιήσεων και των σχετικών εγγράφων, ενδέχεται να υποβληθεί σε τροποποιήσεις και ενημερώσεις. Για ενημερωμένες πληροφορίες σχετικά με το προϊόν, επισκεφθείτε την ηλεκτρονική διεύθυνση documents.dometic.com.

2 Επεξήγηση των συμβόλων

ΚΙΝΔΥΝΟΣ!
Καταδεικνύει μια επικίνδυνη κατάσταση, η οποία εάν δεν αποτραπεί, θα προκληθεί θανατηφόρο ατύχημα ή σοβαρός τραυματισμός.

ΠΡΟΕΙΔΟΠΟΙΗΣΗ!
Καταδεικνύει μια επικίνδυνη κατάσταση, η οποία εάν δεν αποτραπεί, μπορεί να προκληθεί θανατηφόρο ατύχημα ή σοβαρός τραυματισμός.

ΠΡΟΦΥΛΑΞΗ!
Καταδεικνύει μια επικίνδυνη κατάσταση, η οποία εάν δεν αποτραπεί, μπορεί να προκληθεί μικρής ή μέτριας σοβαρότητας τραυματισμός.

ΠΡΟΣΟΧΗ!
Καταδεικνύει μια κατάσταση, η οποία εάν δεν αποτραπεί, μπορεί να προκληθούν υλικές ζημιές.

ΥΠΟΔΕΙΞΗ Συμπληρωματικά στοιχεία για τον χειρισμό του προϊόντος.

3 Υποδείξεις ασφαλείας

Βασική ασφάλεια

ΠΡΟΕΙΔΟΠΟΙΗΣΗ! **Κίνδυνος ηλεκτροπληξίας**

- Βεβαιωθείτε ότι το μίνι ψυγείο έχει εγκατασταθεί από έναν εξειδικευμένο τεχνικό, σύμφωνα με το εγχειρίδιο τοποθέτησης της Dometic.
- Μη θέσετε σε λειτουργία το μίνι ψυγείο, εάν παρουσιάζει εμφανείς ζημιές.
- Εάν προκληθεί ζημιά στο καλώδιο τροφοδοσίας αυτού του μίνι ψυγείου, το καλώδιο πρέπει να αντικατασταθεί από τον κατασκευαστή, έναν τεχνικό του τμήματος εξυπηρέτησης πελατών ή έναν άλλο τεχνικό με παρόμοια εξειδίκευση, για να αποφευχθούν τυχόν κίνδυνοι ασφαλείας.
- Η επισκευή αυτού του μίνι ψυγείου επιτρέπεται να πραγματοποιείται μόνο από εξειδικευμένο τεχνικό προσωπικό. Σε περίπτωση μη ενδεδειγμένων επισκευών, ενδέχεται να προκληθούν σοβαροί κίνδυνοι.
- Κατά την τοποθέτηση του μίνι ψυγείου, βεβαιωθείτε ότι το καλώδιο τροφοδοσίας δεν μαγκώνεται ή υφίσταται ζημιά.
- Μην τοποθετείτε φορητά πολύπριζα ή φορητές μονάδες τροφοδοσίας στην πίσω πλευρά της συσκευής.
- Συνδέστε τη συσκευή σε πρίζες που διασφαλίζουν τη σωστή σύνδεση, ειδικά εάν η συσκευή πρέπει να είναι γειωμένη.

ΠΡΟΕΙΔΟΠΟΙΗΣΗ! **Κίνδυνος πυρκαγιάς**

- Το ψυκτικό μέσο στο κύκλωμα ψυκτικού μέσου είναι ιδιαίτερα εύφλεκτο και σε περίπτωση διαρροής, ενδέχεται να συσσωρευτούν εύφλεκτα αέρια, εάν η συσκευή βρίσκεται σε μικρό χώρο. Σε περίπτωση ζημιάς στο κύκλωμα ψυκτικού μέσου:

  Διατηρήστε τις γυμνές φλόγες και πιθανές πηγές ανάφλεξης μακριά από το μίνι ψυγείο.

  Αερίστε καλά τον χώρο.

  Απενεργοποιήστε το μίνι ψυγείο.

- Για **μίνι ψυγεία** με **ψυκτικό μέσο R600a:**

  Το κύκλωμα ψυκτικού μέσου περιέχει μια μικρή ποσότητα ενός φιλικού προς το περιβάλλον, αλλά εύφλεκτου ψυκτικού μέσου. Δεν προκαλεί ζημιά στο στρώμα του όζοντος και δεν αυξάνει το φαινόμενο του θερμοκηπίου. Σε περίπτωση διαρροής, το ψυκτικό μέσο ενδέχεται να αναφλεγεί.

  Μη χρησιμοποιείτε ή αποθηκεύετε το μίνι ψυγείο σε περιορισμένους χώρους χωρίς καθόλου ή με ελάχιστη ροή αέρα.

  Διατηρήστε την εσοχή τοποθέτησης για το μίνι ψυγείο ελεύθερη από τυχόν ηλεκτρικά εξαρτήματα και φωτεινές πηγές, που ενδέχεται κατά τη φυσιολογική ή τη μη φυσιολογική λειτουργία τους να παράξουν σπινθήρες ή ηλεκτρικά τόξα (π.χ. ρελέ ή ασφαλειοθήκες).

- Διατηρήστε τα ανοίγματα εξαερισμού στο περίβλημα της συσκευής ή στο σημείο εγκατάστασης ελεύθερα από τυχόν εμπόδια.
- Μη χρησιμοποιείτε μηχανικά αντικείμενα ή άλλα μέσα για να επιταχύνετε τη διαδικασία απόψυξης, τα οποία δεν συνιστώνται από τον κατασκευαστή.
- Μην ανοίγετε ή προκαλείτε ζημιά στο κύκλωμα ψυκτικού μέσου.
- Μη χρησιμοποιείτε ηλεκτρικές συσκευές στο εσωτερικό του μίνι ψυγείου, εκτός εάν συνιστώνται από τον κατασκευαστή για τον σκοπό αυτό.

ΠΡΟΕΙΔΟΠΟΙΗΣΗ! **Κίνδυνος έκρηξης**
Μην αποθηκεύετε στο μίνι ψυγείο εκρηκτικές ουσίες, όπως π.χ. φιάλες σπρέι με προωθητικά αέρια.

ΠΡΟΕΙΔΟΠΟΙΗΣΗ! **Κίνδυνος** για την **υγεία**

- Για τις **εκδόσεις** με **ψύξη απορρόφησης:** Μην ανοίγετε ποτέ την ψυκτική μονάδα. Βρίσκεται υπό υψηλή πίεση και μπορεί να προκαλέσει τραυματισμούς, εάν ανοιχθεί.
- Αυτή η συσκευή μπορεί να χρησιμοποιηθεί από παιδιά ηλικίας 8 ετών και επάνω καθώς και άτομα με μειωμένες φυσικές, αισθητηριακές ή πνευματικές ικανότητες ή με έλλειψη εμπειρίας και γνώσεων, εάν επιτηρούνται ή τους έχουν δοθεί οδηγίες σχετικά με τη χρήση της συσκευής με ασφαλή τρόπο και κατανοούν τους σχετικούς κινδύνους.
- Τα παιδιά πρέπει να επιτηρούνται, για να διασφαλίζεται ότι δεν παίζουν με το μίνι ψυγείο.
- Ο καθαρισμός και η συντήρηση χρήστη δεν επιτρέπεται να πραγματοποιούνται από παιδιά χωρίς επιτήρηση.
- Τα παιδιά ηλικίας 3 έως 8 ετών επιτρέπεται να γεμίζουν και να αδειάζουν το μίνι ψυγείο.

ΠΡΟΦΥΛΑΞΗ! **Κίνδυνος σύνθλιψης**
Μη βάζετε τα δάκτυλά σας μέσα στον μεντεσέ.

ΠΡΟΦΥΛΑΞΗ! **Κίνδυνος** για την **υγεία**
Τα τρόφιμα θα πρέπει να φυλάσσονται μόνο στην αρχική συσκευασία τους ή σε κατάλληλα δοχεία.

ΠΡΟΣΟΧΗ! **Κίνδυνος πρόκλησης ζημιάς**

- Συγκρίνετε την προδιαγραφή τάσης στην πινακίδα στοιχείων με

την υπάρχουσα τροφοδοσία ηλεκτρικού ρεύματος.

- Για τη σύνδεση του μίνι ψυγείου σε πρίζα εναλλασσόμενου ρεύματος επιτρέπεται να χρησιμοποιείται μόνο το συμπεριλαμβανόμενο καλώδιο.
- Μην τραβάτε ποτέ το καλώδιο σύνδεσης, για να αποσυνδέσετε το φις από την πρίζα.
- Η ανεπαρκής ροή αέρα έχει ως συνέπεια τη μείωση της διάρκειας ζωής και της απόδοσης ψύξης. Τηρήστε τις ελάχιστες αποστάσεις, όταν το μίνι ψυγείο εγκαθίσταται σε επίπλο (ανατρέξτε στο εγχειρίδιο τοποθέτησης).
- Η μόνωση της συσκευής ψύξης περιέχει εύφλεκτο κυκλοπεντάνιο και απαιτεί ειδικές διαδικασίες απόρριψης. Παραδώστε τη συσκευή ψύξης στο τέλος του κύκλου ζωής της σε ένα κατάλληλο κέντρο ανακύκλωσης.
- Διατηρείτε τον σωλήνα αποστράγγισης συμπυκνωμάτων πάντοτε καθαρό.
- Το μίνι ψυγείο επιτρέπεται να μεταφέρεται μόνο σε όρθια θέση.

Ασφαλής λειτουργία της συσκευής

ΚΙΝΔΥΝΟΣ! **Κίνδυνος ηλεκτροπληξίας**
Μην πιάνετε τυχόν εκτεθειμένα καλώδια με γυμνά χέρια.

ΠΡΟΦΥΛΑΞΗ! **Κίνδυνος ηλεκτροπληξίας**
Πριν από την θέση του μίνι ψυγείου σε λειτουργία, βεβαιωθείτε ότι το καλώδιο τροφοδοσίας και το φις είναι στεγνά.

ΠΡΟΦΥΛΑΞΗ! **Κίνδυνος για την υγεία**

- Βεβαιωθείτε ότι στο μίνι ψυγείο τοποθετούνται μόνο προϊόντα, τα οποία επιτρέπεται να ψύχονται στην επιλεγμένη θερμοκρασία.
- Τα τρόφιμα θα πρέπει να διατηρούνται μόνο στην αρχική συσκευασία τους ή σε κατάλληλα δοχεία.
- Το παρατεταμένο άνοιγμα της πόρτας μπορεί να προκαλέσει σημαντική αύξηση της θερμοκρασίας στους χώρους του μίνι ψυγείου.
- Καθαρίζετε τακτικά τις επιφάνειες που μπορεί να έρθουν σε επαφή με τρόφιμα καθώς και τα προσβάσιμα συστήματα αποχέτευσης.
- Αποθηκεύστε το ωμό κρέας και τα ψάρια σε κατάλληλα δοχεία μέσα στο μίνι ψυγείο, έτσι ώστε να μην έρχονται σε επαφή με άλλα τρόφιμα και να μην μπορούν να στάξουν επάνω σε άλλα τρόφιμα.
- Εάν το μίνι ψυγείο παραμείνει άδειο για μεγάλα χρονικά διαστήματα:

  Απενεργοποιήστε το μίνι ψυγείο.

  Πραγματοποιήστε απόψυξη του μίνι ψυγείου.

  Καθαρίστε και στεγνώστε το μίνι ψυγείο.

  Αφήστε την πόρτα ανοιχτή, για να αποτρέψετε τον σχηματισμό μούχλας μέσα στο μίνι ψυγείο.

ΠΡΟΣΟΧΗ! **Κίνδυνος πρόκλησης ζημιάς**

- Μην τοποθετείτε το μίνι ψυγείο κοντά σε γυμνές φλόγες ή σε άλλες πηγές θερμότητας (θερμάστρες, άμεση ηλιακή ακτινοβολία, φούρνους αερίου κ.λπ.).
- Βεβαιωθείτε ότι δεν καλύπτονται τα ανοίγματα αερισμού.
- Μη βυθίζετε ποτέ το μίνι ψυγείο σε νερό.
- Προστατέψτε το μίνι ψυγείο και το καλώδιο από τη ζέστη και την υγρασία.
- Βεβαιωθείτε ότι τα τρόφιμα δεν έρχονται σε επαφή με τα τοιχώματα της περιοχής ψύξης.

4 Σχετικά έγγραφα

Το αναλυτικό εγχειρίδιο χρήσης μπορείτε να το βρείτε online στην ηλεκτρονική διεύθυνση qr.dometic.com/beDMEc.

5 Προβλεπόμενη χρήση

Η συσκευή ψύξης (αναφέρεται επίσης ως μίνι ψυγείο) προορίζεται για την ψύξη και την αποθήκευση ροφημάτων και τροφίμων σε κλειστά δοχεία καθώς και φρέσκων τροφίμων.

Το μίνι ψυγείο έχει σχεδιαστεί για οικιακή χρήση και παρόμοιες χρήσεις, όπως:

- Κουζίνες προσωπικού σε καταστήματα, γραφεία και άλλα περιβάλλοντα εργασίας
- Αγροικίες
- Ξενοδοχεία, μοτέλ και άλλα περιβάλλοντα οικιστικού τύπου
- Περιβάλλοντα τύπου πανσιόν
- Υπηρεσίες τροφοδοσίας για εκδηλώσεις και παρόμοιες χρήσεις μη λιανικής πώλησης

Το μίνι ψυγείο δεν έχει σχεδιαστεί για εγκατάσταση σε συρόμενα ή αυτοκινούμενα τροχόσπιτα.

Το μίνι ψυγείο είναι κατάλληλο για χρήση είτε ως εντοιχιζόμενη συσκευή είτε ως ελεύθερη συσκευή ψύξης. Ανατρέξτε στις οδηγίες εγκατάστασης.

Το μίνι ψυγείο δεν είναι κατάλληλο για

- Αποθήκευση διαβρωτικών και καυστικών ουσιών ή ουσιών που περιέχουν διαλύτες
- Αποθήκευση φαρμάκων
- Βαθιά κατάψυξη τροφίμων

Αυτό το προϊόν είναι κατάλληλο μόνο για τον προβλεπόμενο σκοπό και την προβλεπόμενη χρήση σύμφωνα με αυτές τις οδηγίες.

Αυτό το εγχειρίδιο παρέχει πληροφορίες που είναι απαραίτητες για τη σωστή εγκατάσταση και χρήση του προϊόντος. Τυχόν μη ενδεδειγμένη εγκατάσταση, χρήση ή/και συντήρηση θα έχει ως συνέπεια την ανεπαρκή απόδοση και ενδεχομένως την πρόκληση βλάβης.

Ο κατασκευαστής δεν αποδέχεται καμία ευθύνη για τυχόν τραυματισμούς ή ζημιές στο προϊόν, που οφείλονται σε:

- Λανθασμένη τοποθέτησης, συναρμολόγηση ή σύνδεση, συμπεριλαμβανομένης της υπερβολικά υψηλής τάσης
- Λανθασμένη συντήρηση ή χρήση μη αυθεντικών ανταλλακτικών εξαρτημάτων, που δεν προέρχονται από τον κατασκευαστή
- Μετατροπές στο προϊόν χωρίς τη ρητή άδεια του κατασκευαστή
- Χρήση για σκοπούς διαφορετικούς από αυτούς που περιγράφονται σε αυτό το εγχειρίδιο

Η Dometic διατηρεί το δικαίωμα αλλαγής της εμφάνισης και των προδιαγραφών του προϊόντος.

6 Λειτουργία

Ακολουθήστε τις παρακάτω οδηγίες:

> Επισκόπηση των διαθέσιμων μοντέλων: σχ. 1

σχ. 1 στη **σελίδα 1**

> Ενεργοποίηση: σχ. 2

σχ. 2 στη **σελίδα 2**

> Ρύθμιση θερμοκρασίας: σχ. 3

σχ. 3 στη **σελίδα 2**

> Ρύθμιση της αθόρυβης λειτουργίας (αναμονή) (μόνο C60SBI, C60SFS): σχ. 4

σχ. 4 στη **σελίδα 3**

> Απενεργοποίηση: σχ. 5

σχ. 5 στη **σελίδα 3**

7 Καθαρισμός και φροντίδα

ΠΡΟΕΙΔΟΠΟΙΗΣΗ! **Κίνδυνος ηλεκτροπληξίας**
Πριν από κάθε εργασία καθαρισμού και συντήρησης, αποσυνδέστε τη συσκευή από το ηλεκτρικό δίκτυο.

ΠΡΟΣΟΧΗ! **Κίνδυνος πρόκλησης ζημιάς**

- Για τον καθαρισμό, μη χρησιμοποιείτε τριβικά καθαριστικά μέσα ή σκληρά αντικείμενα, διότι μπορεί να προκαλέσουν ζημιές στη συσκευή.
- Μη χρησιμοποιείτε ποτέ σκληρά ή αιχμηρά εργαλεία για την αφαίρεση στρωμάτων πάγου ή την αποκόλληση παγωμένων αντικειμένων από τη συσκευή.
- Μη χρησιμοποιείτε μηχανικά ή άλλα βοηθητικά μέσα, για να επιταχύνετε τη διαδικασία απόψυξης.
- Η φωτεινή πηγή μπορεί να αντικατασταθεί μόνο από τον κατασκευαστή, έναν τεχνικό του τμήματος εξυπηρέτησης πελατών ή έναν άλλο τεχνικό με παρόμοια εξειδίκευση, για να αποφευχθούν τυχόν κίνδυνοι.

> Καθαρίστε τη συσκευή τακτικά καθώς και σε περίπτωση ρύπανσης, με ένα υγρό πανί.

> Μετά από τον καθαρισμό, σκουπίστε τη συσκευή με ένα στεγνό πανί.

> Ελέγξτε ανά τακτικά διαστήματα τον σωλήνα αποστράγγισης συμπυκνωμάτων.

Καθαρίστε τον σωλήνα αποστράγγισης συμπυκνωμάτων, όταν απαιτείται. Εάν έχει βουλώσει, το νερό συμπύκνωσης θα αρχίσει να συγκεντρώνεται στο κάτω μέρος της συσκευής.

> Για τις **εκδόσεις απορρόφησης:** Χρησιμοποιήστε μια βούρτσα ή ένα μαλακό πανί, για να αφαιρέσετε τη σκόνη από την ψυκτική μονάδα απορρόφησης σε ετήσια βάση.

8 Απόρριψη

ΠΡΟΕΙΔΟΠΟΙΗΣΗ! **Κίνδυνος πυρκαγιάς**

- Το ψυκτικό μέσο είναι εξαιρετικά εύφλεκτο. Μην ανοίγετε ή προκαλείτε ζημιά στο κύκλωμα ψυκτικού μέσου.
- Η μόνωση της συσκευής περιέχει ένα μονωτικό αέριο (βλέπε ετικέτα τύπου). Μην προκαλείτε ζημιά στη μόνωση.

Ανακύκλωση των υλικών συσκευασίας: Εάν είναι εφικτό, απορρίψτε τα υλικά συσκευασίας στους αντίστοιχους κάδους ανακύκλωσης.

Ανακύκλωση προϊόντων με μη αντικαθιστώμενες μπαταρίες, επαναφορτιζόμενες μπαταρίες ή φωτεινές πηγές:

- Εάν το προϊόν περιέχει μη αντικαθιστώμενες μπαταρίες, επαναφορτιζόμενες μπαταρίες ή φωτεινές πηγές, δεν χρειάζεται να τις αφαιρέσετε πριν από την απόρριψή του.
- Εάν επιθυμείτε την τελική απόρριψη του προϊόντος, ζητήστε από το τοπικό κέντρο ανακύκλωσης ή έναν εξειδικευμένο αντιπρόσωπο λεπτομερείς πληροφορίες για τη σχετική διαδικασία σύμφωνα με τους ισχύοντες κανονισμούς διάθεσης απορριμμάτων.
- Το προϊόν μπορεί να απορριφθεί δωρεάν.

Lietuvių k.

1 Svarbios pastabos

Atidžiai perskaitykite šią instrukciją ir sekite visas instrukcijas, nurodymus ir perspėjimus, pateiktus šiame gaminio vadove, ir griežtai jų laikykitės, kad užtikrintumėte, jog šis gaminys visada bus įrengtas, naudojamas ir prižiūrimas tinkamai. Ši instrukcija PRIVALO likti šalia šio gaminio.

Naudodamiesi šiuo gaminiu patvirtinate, kad atidžiai perskaitėte visas instrukcijas, nurodymus ir perspėjimus ir suprantate dokumente išdėstytas sąlygas bei sutinkate jų laikytis. Šį gaminį sutinkate naudoti tik pagal numatytąją paskirtį ir taip, kaip nurodo šioje gaminio instrukcijoje pateiktos instrukcijos, nurodymai ir perspėjimai, taip pat laikydamiesi taikomų teisių ir teisės aktų. Nesusipažinus su šioje instrukcijoje pateiktomis instrukcijomis ir perspėjimais ir jų nesilaikius galite susižaloti patys ir sužaloti kitus asmenis, pažeisti gaminį arba pridaryti žalos kitai netoliese esančiai nuosavybei. Ši gaminio instrukcija, taip pat ir instrukcijos, nurodymai, perspėjimai ir kiti susiję dokumentai, gali būti keičiami ir atnaujinami. Norėdami gauti naujausios informacijos apie gaminį, apsilankykite adresu documents.dometic.com.

2 Simbolių paaiškinimas

PAVOJUS!
nurodo pavojingą situaciją, kurios neišvengus gresia mirtinas arba sunkus sužalojimas.

ĮSPĖJIMAS!
nurodo pavojingą situaciją, kurios neišvengus gali grėsti mirtinas arba sunkus sužalojimas.

PERSPĖJIMAS!
nurodo pavojingą situaciją, kurios neišvengus gali grėsti lengvas arba vidutinio sunkumo sužalojimas.

PRANEŠIMAS!
Nurodo situaciją, kurios neišvengus, gresia materialinė žala.

PASTABA Papildoma informacija apie gaminio eksploatavimą.

3 Saugos instrukcijos

Bendroji sauga

ĮSPĖJIMAS! Elektros srovės pavojus

- Pasirūpinkite, kad mini šaldytuvą montuotų kvalifikuotas technikas pagal „Dometic“ montavimo vadovą.
- Nesinaudokite mini šaldytuvu, jei matote, kad prietaisas pažeistas.
- Jei mini šaldytuvo maitinimo laidas pažeistas, jį turi pakeisti gamintojas, paslaugų agentas arba panašią kvalifikaciją turintis asmuo, siekiant išvengti pavojaus saugumui.
- Šį mini šaldytuvą gali remontuoti tik kvalifikuotas personalas. Netinkamai atliktas remontas gali kelti rimtą pavojų.
- Statydami mini šaldytuvą, įsitikinkite, kad maitinimo šaltinio laidas nėra prispaustas ar pažeistas.
- Atkreipkite dėmesį į kelis nešiojamuosius lizdus arba nešiojamuosius maitinimo šaltinius prietaiso gale.
- Prietaisą prijunkite prie tinkamos jungties lizdų, ypač tada, kai jį reikia įžeminti.

ĮSPĖJIMAS! Gaisro pavojus

- Aušalo grandinėje esantis aušalas yra labai degus, todėl įvykus nuotėkiui gali susikaupti degių dujų (jei prietaisas naudojamas mažoje patalpoje). Jei buvo pažeista aušalo grandinė:

  Atvirą liepsną ir potencialius degimo šaltinius laikykite atokiai nuo mini šaldytuvo.

  Gerai išvėdinkite patalpą.

  Išjunkite mini šaldytuvą.
- **Taikoma mini šaldytuvams su R600a aušalu:**

  Aušalo grandinėje yra nedidelis kiekis aplinkai nekenksmingo, bet degaus aušalo. Jis nepažeidžia ozono sluoksnio ir nedidina šiltnamio efekto. Išsiliejęs aušalas gali užsidegti.

  Nenaudokite ir nelaikykite mini šaldytuvo uždarose vietose, kuriose nėra oro srauto arba jis labai mažas.

Mini šaldytuvo montavimo angoje neturi būti jokių elektrinių dalių ir šviesos šaltinių, kurie įprastai ar neįprastai veikdami kelia kibirkštis ar elektros lankus (t. y. relių ar saugiklių dėžučių).

- Pasirūpinkite, kad prietaiso korpuse arba įrenginiuose esančios ventiliacijos angos nebūtų uždengtos.
- Atitirpinimo procesui pagreitinti nenaudokite mechaninių objektų ar kitų priemonių, nebent juos yra rekomendavęs gamintojas.
- Neatidarykite ir nepažeiskite šaltnešio kontūro.
- Nenaudokite elektros prietaisų mini šaldytuvo viduje, nebent tai rekomenduojama gamintojo.

ĮSPĖJIMAS! Sprogimo pavojus
Mini šaldytuve nelaikykite jokių sprogstamųjų medžiagų, pavyzdžiui, aerozolinių propelentų.

ĮSPĖJIMAS! Pavojus sveikatai

- **Jei naudojate versiją su absorbciniu šaldymu:** Niekada neatidarykite absorberio bloko. Jis yra veikiamas didelio slėgio, todėl jį atidarius galima susižeisti.
- Šį prietaisą gali naudoti vaikai nuo 8 metų amžiaus ir fizinių, sensorinių arba psichikos sutrikimų turintys arba stokojantys patirties ir žinių asmenys, jeigu jie yra prižiūrimi arba instruktuojami dėl šio prietaiso naudojimo saugiai ir suvokia jo keliamus pavojus.
- Vaikai turi būti prižiūrimi, kad nežaistų su mini šaldytuvu.
- Vaikams šį prietaisą valyti ir atlikti jo techninę priežiūrą be priežiūros draudžiama.
- Vaikams nuo 3 iki 8 metų leidžiama iš mini šaldytuvo išimti ir į jį įdėti produktus.

PERSPĖJIMAS! Privėrimo pavojus
Nekiškite pirštų tarp vyrių.

PERSPĖJIMAS! Pavojus sveikatai
Maisto produktus galima laikyti tik originalioje pakuotėje ar tinkamose talpyklose.

PRANEŠIMAS! Žalos pavojus

- Įsitikinkite, kad duomenų plokštelėje nurodyta įtampa sutampa su jūsų maitinimo šaltinio įtampa.
- Norėdami prijungti mini šaldytuvą prie kintamosios srovės tinklo, naudokite tik pridedamą kabelį.
- Niekada netraukite kištuko iš kištukinio lizdo už jungiamojo kabelio.
- Esant nepakankamam oro srautui, sutrumpėja naudojimo trukmė ir sumažėja šaldymo našumas. Tvirtindami mini šaldytuvą prie baldų, atsižvelkite į minimalius tarpus (žr. montavimo vadovą).
- Aušinimo prietaiso izoliaciją sudaro degus ciklopentanas, todėl reikalinga speciali utilizavimo procedūra. Pasibaigus aušinimo prietaiso naudojimo laikui, perduokite jį atitinkamam perdirbimo centrui.
- Kondensato išleidimo anga turi būti švari.
- Mini šaldytuvas gali būti nešamas tik stačias.

Saugus prietaiso naudojimas

PAVOJUS! Elektros srovės pavojus
Nelieskite laidų plikomis rankomis.

PERSPĖJIMAS! Elektros srovės pavojus
Prieš įjungdami mini šaldytuvą, įsitikinkite, kad maitinimo šaltinio laidas ir kištukas yra sausi.

PERSPĖJIMAS! Pavojus sveikatai

- Įsitikinkite, kad į mini šaldytuvą dedate tik tokius produktus, kurie gali būti vėsinami nustatytoje temperatūroje.
- Maistą galima saugoti tik originalioje pakuotėje ar tinkamose talpyklose.
- Ilgai laikant dureles atidarytas, temperatūra mini šaldytuvo viduje gali smarkiai nukristi.

- Reguliariai valykite paviršius, kurie gali turėti sąlytį su maistu ir pasiekiamomis drenažo sistemomis.
- Žalią mėsą ir žuvį laikykite atitinkamose talpyklose mini šaldytuve taip, kad jie nesiliestų su kitais maisto produktais ir nelašėtų ant jų.
- Jeigu mini šaldytuvas ilgą laiką stovi tuščias:

  Išjunkite mini šaldytuvą.

  Atitirpinkite jį.

  Išvalykite ir išdžiovinkite.

  Palikite dureles praviras, kad mini šaldytuve nesusiformuotų pelėsis.

PRANEŠIMAS! Žalos pavojus

- Nestatykite mini šaldytuvo šalia atviros liepsnos ar kitų šilumos šaltinių (šildytuvų, tiesioginių saulės spindulių, dujinių orkaičių ir t. t.).
- Įsitikinkite, kad ventiliacinės angos nėra uždengtos.
- Niekada nenardinkite mini šaldytuvo į vandenį.
- Saugokite mini šaldytuvą ir laidą nuo karščio ir drėgmės.
- Užtikrinkite, kad maisto produktai nesiliestų prie šaldymo skyriaus sienelių.

4 Susiję dokumentai

Išsamų naudojimo vadovą rasite internete adresu qr.dometic.com/beDMEc.

5 Paskirtis

Šaldymo prietaisas (taip pat vadinamas mini šaldytuvu) skirtas naudoti uždaroje taroje laikomiems gėrimams ir maisto produktams bei šviežiems maisto produktams atšaldyti ir laikyti.

Mini šaldytuvas skirtas naudoti buitinėje ir panašioje aplinkoje, pavyzdžiui:

- parduotuvių, biurų ir kitų darbo vietų virtuvėse;
- ūkiuose;
- viešbučiuose, moteliuose ir kitose apgyvendinimo paslaugas teikiančiose vietose;
- viešbučiuose, teikiančiuose nakvynės ir pusryčių paslaugą;
- maitinimo ir panašios ne mažmeninės prekybos paskirties patalpose.

Mini šaldytuvas **neskirtas** montuoti priekabiniuose nameliuose ar nameliuose ant ratų.

Mini šaldytuvą galima naudoti kaip įmontuojamąjį aparatą arba kaip atskirą šaldymo aparatą. Žr. montavimo instrukcijas.

Mini šaldytuvas **netinka**

- saugoti ėsdinančias, kaustines ar tirpiklių turinčias medžiagas.
- vaistams laikyti;
- maisto produktus užšaldyti.

Šis gaminį galima naudoti tik pagal numatytą paskirtį ir vadovaujantis šiomis instrukcijomis.

Šiame vadove pateikiama informacija, reikalinga tinkamam gaminio įrengimui ir (arba) naudojimui. Dėl prasto įrengimo ir (arba) netinkamo naudojimo būdo ar techninės priežiūros gaminys gali netinkamai veikti ir sugesti.

Gamintojas neprisiims atsakomybės už patirtus sužeidimus ar žalą gaminiui, atsiradusią dėl šių priežasčių:

- Netinkamas montavimas, surinkimas ar prijungimas, įskaitant per aukštą įtampą
- Netinkamos techninės priežiūros arba jeigu buvo naudotos neoriginalios, gamintojo nepateiktos atsarginės dalys
- Gaminio pakeitimai be aiškaus gamintojo leidimo
- Naudojimas kitais tikslais, nei nurodyta šiame vadove

„Dometic“ pasilieka teisę keisti gaminio išvaizdą ir specifikacijas.

6 Naudojimas

Atlikite veiksmus, kaip parodyta toliau.

> Prieinamų modelių apžvalga: pav. 1

pav. 1 puslapyje 1

> Įjungimas: pav. 2

pav. 2 puslapyje 2

> Temperatūros nustatymas: pav. 3

pav. 3 puslapyje 2

> Tyliojo režimo (budėjimo) nustatymas (tik C60SBI, C60SFS): pav. 4

pav. 4 puslapyje 3

> Išjungimas: pav. 5

pav. 5 puslapyje 3

7 Valymas ir priežiūra

ĮSPĖJIMAS! Elektros srovės pavojus
Prieš valydami ir atlikdami techninės priežiūros darbus, visada atjunkite prietaisą nuo elektros tinklo.

PRANEŠIMAS! Žalos pavojus

- Valydami nenaudokite abrazyvinių valymo priemonių ar kietų objektų, nes jie gali pažeisti prietaisą.
- Niekada nenaudokite kietų ar aštrių įrankių ledui pašalinti arba prišalusiems daiktams ištraukti.
- Nenaudokite jokių mechaninių ar kitokių įrankių atitirpinimo procesui pagreitinti.
- Siekiant išvengti pavojaus, apšvietimo šaltinį gali pakeisti tik gamintojas, klientus aptarnaujantis tarpininkas arba panašus kvalifikuotas asmuo.

> Reguliariai drėgna šluoste valykite prietaisą, kai tik jis užsiteršia.

> Po valymo prietaisą nusausinkite šluoste.

> Reguliariai tikrinkite kondensato išleidimo angą.

Jei reikia, išvalykite kondensato nutekėjimo vamzdį. Jei jis užsikimšęs, kondensatas kaupiasi ant prietaiso dugno.

> **Jei naudojama absorberio versija:** šepetėliu ar minkšta šluoste kasmet nuvalykite dulkes nuo absorberio bloko.

8 Utilizavimas

ĮSPĖJIMAS! Gaisro pavojus

- Šaltnešis yra labai degus. Neatidarykite ir nepažeiskite šaltnešio kontūro.
- Prietaiso izoliacijoje yra izoliuojančios dujos (žr. duomenų plokštelę). Nepažeiskite izoliacijos.

Pakavimo medžiagos perdirbimas. Jei įmanoma, pakavimo medžiagą sudėkite į atitinkamas perdirbimo šiukšliadėžes.

Gaminių, kurių sudėtyje yra nekeičiami akumuliatoriai, įkraunami akumuliatoriai ir šviesos šaltiniai, perdirbimas:

- Jei gaminio sudėtyje yra nekeičiamų akumuliatorių, įkraunamų akumuliatorių ar šviesos šaltinių, prieš utilizuojant jų išimti nereikia.
- Jei norite utilizuoti gaminį, kreipkitės į vietinį perdirbimo centrą arba specializuotą prekybos atstovą, kuris nurodys, kaip tai padaryti pagal galiojančias atliekų šalinimo taisykles.
- Produktą galima utilizuoti nemokamai.

Latviešu

1 Svarīgas piezīmes

Lūdzam rūpīgi izlasīt un ņemt vērā visus produkta rokasgrāmatā iekļautos norādījumus, vadlīnijas un brīdinājumus, lai nodrošinātu, ka jūs šo produktu vienmēr uzstādāt, lietojat un apkopjat atbilstoši. Šie norādījumi ir OBLIGĀTI jāsaglabā kopā ar šo produktu.

Lietojot šo produktu, jūs apstiprināt, ka esat rūpīgi izlasījuši visus norādījumus, vadlīnijas un brīdinājumus, un jūs saprotat un piekrītat ievērot šeit izklāstītos noteikumus un nosacījumus. Jūs piekrītat lietot šo produktu tikai tā paredzētajam mērķim un lietojumam saskaņā ar norādījumiem, vadlīnijām un brīdinājumiem, kas izklāstīti šī produkta rokasgrāmatā, kā arī ievērojot visus piemērojamos normatīvos aktus. Šeit izklāstīto norādījumu un brīdinājumu neizlasīšana un neievērošana var izraisīt traumas sev un citiem, vai radīt bojājumus pašam produktam vai apkārt esošam īpašumam. Informācija šajā produkta rokasgrāmatā, tajā skaitā norādījumi, vadlīnijas, brīdinājumi un saistītā dokumentācija, var tikt mainīta un papildināta. Lai iegūtu jaunāko informāciju par produktu, apmeklējiet vietni documents.dometic.com.

2 Simbolu skaidrojums

BĪSTAMI!
Apzīmē bīstamu situāciju, kas izraisīs nāvējošus vai nopietnus savainojumus, ja netiks novērsta.

BRĪDINĀJUMS!
Apzīmē bīstamu situāciju, kas var izraisīt nāvējošus vai nopietnus savainojumus, ja netiks novērsta.

ESIET PIESARDZĪGI!
Apzīmē bīstamu situāciju, kas var izraisīt vieglus vai vidēji smagus savainojumus, ja netiks novērsta.

ŅEMIET VĒRĀ!
Apzīmē bīstamu situāciju, kas var izraisīt materiālu kaitējumu, ja netiks novērsta.

PIEZĪME Papildu informācija produkta lietošanai.

3 Drošības norādes

Vispārīga drošība

BRĪDINĀJUMS! Nāvējoša elektrošoka risks

- Nodrošiniet, lai mini ledusskapi uzstādītu kvalificēts tehniķis saskaņā ar Dometic uzstādīšanas rokasgrāmatu.
- Nelietojiet mini ledusskapi, ja tam ir redzami bojājumi.
- Ja mini ledusskapja elektrības vads ir bojāts, tā nomaiņu drīkst veikt ražotājs, servisa pārstāvis vai līdzvērtīgi kvalificēta persona, lai izvairītos no drošības apdraudējuma.
- Šī mini ledusskapja remontu drīkst veikt tikai kvalificēts speciālists. Nepareizi veikts remonts var radīt nopietnus apdraudējumus.
- Novietojiet mini ledusskapi tā, lai elektrības vads netiktu saspiests vai bojāts.
- Nenovietojiet aiz ierīces pagarinātājus ar vairākām kontaktligzdām vai pārnēsājamos barošanas avotus.
- Pievienojiet ierīci tikai tādām kontaktligzdām, kas nodrošina pareizu savienojumu (sevišķi svarīgi, ja ierīce ir jāsazemē).

BRĪDINĀJUMS! Ugunsdrošības apdraudējums

- Aukstumaģenta sistēmā esošais aukstumaģents ir ļoti viegli uzliesmojošs, tāpēc noplūdes gadījumā iespējama uzliesmojošu gāzu uzkrāšanās, ja ierīce atrodas mazā telpā. Ja ir bojāta aukstumaģenta sistēma:

  nodrošiniet, ka mini ledusskapja tuvumā nav atklātas liesmas vai potenciālu aizdegšanās avotu;

  labi izvēdiniet telpu;

  izslēdziet mini ledusskapi;
- **Mini ledusskapjiem ar R600a aukstumaģentu.**

  Aukstumaģenta sistēma satur nelielu daudzumu videi draudzīga, bet uzliesmojoša aukstumaģenta. Tas nebojā ozona slāni un nepalielina siltumnīcas efektu. Noplūdes gadījumā aukstumaģents var aizdegties.

Neizmantojiet un neglabājiet mini ledusskapi slēgtās telpās ar minimālu gaisa plūsmu vai pilnībā bez gaisa plūsmas.

Mini ledusskapja uzstādīšanas nišā nedrīkst atrasties nekāds elektriskais aprīkojums un gaismas avoti, kas normālas vai anormālas darbības laikā var radīt dzirksteles vai lokizlādi (piemēram, releji vai drošinātāju bloki).

- Nodrošiniet, lai ventilācijas atveres ierīces korpusā vai uzstādīšanas vietā nebūtu aizklātas.
- Neizmantojiet mehāniskus priekšmetus vai citas metodes, lai paātrinātu atkausēšanas procesu, izņemot tādas, kuras ražotājs paredzējis šādam nolūkam.
- Neatveriet un nebojājiet aukstumaģenta cirkulācijas sistēmu.
- Nelietojiet mini ledusskapja iekšpusē elektroierīces, izņemot tādas, kuru ražotājs ir paredzējis lietošanu šādam nolūkam.

BRĪDINĀJUMS! Sprādzienbīstamība
Neuzglabājiet mini ledusskapī sprādzienbīstamas vielas, piemēram, aerosolu baloniņus ar propelentiem.

BRĪDINĀJUMS! Apdraudējums veselībai

- **Versijām ar absorbcijas dzesēšanu:** Nekādā gadījumā neatveriet absorbcijas ierīci. Tajā ir augsts spiediens, un, to atverot, var gūt savainojumus.
- Bērni, kas sasnieguši 8 gadu vecumu, un personas ar ierobežotām fiziskām, uztveres vai garīgām spējām vai bez pieredzes un zināšanām šo ierīci drīkst lietot tikai tad, ja šādas personas tiek uzraudzītas vai ir saņēmušas norādījumus par ierīces drošu lietošanu, un ir izpratušas iespējamos riskus.
- Bērni ir jāuzrauga, jo viņiem ir aizliegts spēlēties ar mini ledusskapi.
- Bērni drīkst veikt tīrīšanu un apkopi tikai pieaugušo uzraudzībā.
- Bērniem vecumā no 3 līdz 8 gadiem ir atļauts piepildīt un iztukšot mini ledusskapi.

ESIET PIESARDZĪGI! Saspiešanas risks
Sargājiet pirkstus no eņģēm.

ESIET PIESARDZĪGI! Apdraudējums veselībai
Pārtikas produktus drīkst uzglabāt tikai oriģinālajā iepakojumā vai piemērotos traukos.

ŅEMIET VĒRĀ! Bojājumu risks

- Pārliecinieties, ka elektroenerģijas avota spriegums atbilst datu plāksnītē norādītajam.
- Izmantojiet tikai ierīces komplektā esošo vadu, lai pievienotu ierīci maiņstrāvas elektrotīklam.
- Nekādā gadījumā neatvienojiet kontaktdakšu no kontaktligzdas, velkot to aiz vada.
- Nepietiekama gaisa plūsma saīsina kalpošanas laiku un samazina dzesēšanas jaudu. Iebūvējot mini ledusskapi mēbelēs, ievērojiet minimālos attālumus (skatiet uzstādīšanas rokasgrāmatu).
- Dzesēšanas ierīces izolācijas sastāvā ir uzliesmojoša viela ciklopentāns, kam ir nepieciešami īpaši utilizēšanas pasākumi. Dzesēšanas ierīces kalpošanas laika beigās nododiet to atbilstošā atkritumu pārstrādes punktā.
- Kondensāta drenāžas atverei vienmēr ir jābūt tīrai.
- Pārvietojiet mini ledusskapi tikai vertikālā stāvoklī.

Droša iekārtas lietošana

BĪSTAMI! Nāvējoša elektrošoka risks
Nepieskarieties vaļējiem vadiem ar kailām rokām.

ESIET PIESARDZĪGI! Nāvējoša elektrošoka risks
Pirms mini ledusskapja ieslēgšanas pārliecinieties, ka elektrības vads un kontaktdakša ir sausa.

ESIET PIESARDZĪGI! Apdraudējums veselībai

- Ievietojiet mini ledusskapī tikai tādus produktus, kuriem ir pieļaujama atdzesēšana izvēlētajā temperatūrā.
- Pārtikas produktus drīkst uzglabāt tikai oriģinālajā iepakojumā vai piemērotos traukos.
- Ilgstoša durvju atvēršana var izraisīt būtisku temperatūras paaugstināšanos mini ledusskapja nodalījumos.
- Regulāri notīriet virsmas, kas var nonākt saskarē ar pārtiku, un izplūdes sistēmas, kurām var piekļūt.
- Jēlu gaļu un zivis mini ledusskapī turiet piemērotos traukos, lai tie nesaskartos ar citu pārtiku un nevarētu uzpilēt uz tās.
- Ja mini ledusskapis ilgstoši tiek atstāts tukšs:

  izslēdziet mini ledusskapi;

  atkausējiet mini ledusskapi;

  iztīriet un izžāvējiet mini ledusskapi;

  atstājiet durvis atvērtas, lai mini ledusskapī neveidotos pelējums.

ŅEMIET VĒRĀ! Bojājumu risks

- Nenovietojiet mini ledusskapi atklātas liesmas vai citu siltuma avotu (sildītāju, tiešu saules staru, gāzesplīšu u.c.) tuvumā.
- Nodrošiniet, lai ventilācijas atveres nebūtu aizklātas.
- Nekādā gadījumā neiegremdējiet mini ledusskapi ūdenī.
- Sargājiet mini ledusskapi un elektrības vadu no karstuma un mitruma.
- Nodrošiniet, lai pārtikas produkti nepieskartos dzesēšanas kameras sienām.

4 Saistītā dokumentācija

Detalizēta lietošanas rokasgrāmata ir pieejama tiešsaistē vietnē qr.dometic.com/beDMEc.

5 Paredzētais izmantošanas mērķis

Dzesēšanas ierīce (saukta arī par mini ledusskapi) ir paredzēta dzērienu un pārtikas produktu atdzesēšanai un uzglabāšanai noslēgtos traukos, un svaigiem pārtikas produktiem.

Mini ledusskapis ir paredzēts lietošanai mājsaimniecībā un līdzīgam pielietojumam, piemēram:

- personāla virtuvēs veikalos, birojos un citās darba telpās;
- lauku mājās;
- viesnīcās, moteļos un citu veidu uzturēšanās vietās;
- pansijas veida uzturēšanās vietās;
- pārtikas produktu piegādei un līdzīgam pielietojumam, kas nav saistīts ar mazumtirdzniecību.

Mini ledusskapis **nav** paredzēts uzstādīšanai tūrisma furgonos vai dzīvojamajos treileros.

Mini ledusskapis ir piemērots lietošanai kā iebūvēta ierīce vai kā brīvstāvoša dzesēšanas ierīce. Skatiet uzstādīšanas norādījumus.

Mini ledusskapis **nav** piemērots:

- korozīvu, kodīgu vai šķīdinātājus saturošu vielu uzglabāšanai;
- medikamentu uzglabāšanai;
- pārtikas produktu sasaldēšanai.

Šis produkts ir piemērots tikai paredzētajam mērķim un lietojumam saskaņā ar šo instrukciju.

Šajā rokasgrāmatā ir sniegta informācija, kas nepieciešama pareizai produkta uzstādīšanai un/vai lietošanai. Nekvalitatīva uzstādīšana un/vai nepareiza lietošana vai apkope izraisīs neatbilstošu darbību un iespējamus bojājumus.

Ražotājs neuzņemas atbildību par savainojumiem vai produkta bojājumiem, kas radušies šādu iemeslu dēļ:

- nepareiza uzstādīšana, montāža vai pievienošana, tostarp pārmērīgs spriegums;
- nepareiza apkope vai tādu neoriģinālo rezerves daļu, kuras nav piegādājis ražotājs, lietošana;
- produkta modifikācijas, kuras ražotājs nav nepārprotami apstiprinājis;
- lietošana citiem mērķiem, kas nav aprakstīti šajā rokasgrāmatā.

Dometic patur tiesības mainīt produkta ārējo izskatu un specifikācijas.

6 Ekspluatācija

Rīkojieties šādi:

> Pieejamo modeļu pārskats. att. 1

att. 1 lpp. 1

> Ieslēgšana: att. 2

att. 2 lpp. 2

> Temperatūras iestatīšana: att. 3

att. 3 lpp. 2

> Klusā režīma iestatīšana (gaidstāve) (tikai C60SBI, C60SFS modeļiem) att. 4

att. 4 lpp. 3

> Izslēgšana: att. 5

att. 5 lpp. 3

7 Tīrīšana un apkope

BRĪDINĀJUMS! Nāvējoša elektrošoka risks
Pirms ierīces tīrīšanas un apkopes veikšanas obligāti atvienojiet to no elektrotīkla.

ŅEMIET VĒRĀ! Bojājumu risks

- Tīrīšanai neizmantojiet abrazīvus tīrīšanas līdzekļus vai cietus priekšmetus, jo tie var sabojāt ierīci.
- Ledus noņemšanai vai ierīcei piesalušu produktu atdalīšanai nedrīkst izmantot cietus vai asus priekšmetus.
- Nelietojiet mehāniskus instrumentus vai citus rīkus, lai paātrinātu atkausēšanu.
- Lai izvairītos no bīstamības, gaismas avotu nomainīt drīkst tikai ražotājs, servisa pārstāvis vai atbilstoši kvalificēta persona.

> Tīriet ierīci ar mitru drānu regulāri un kolīdz tas kļūst netīrs.

> Pēc tīrīšanas nosusiniet ierīci ar drānu.

> Regulāri pārbaudiet kondensāta noplūdes atveri. Iztīriet kondensāta noplūdes atveri, kad tas nepieciešams. Ja tā ir aizsprostota, kondensāts uzkrāsies ierīces apakšā.

> **Absorbcijas versijām:** Reizi gadā notīriet putekļus no absorbcijas ierīces ar birsti vai mīkstu drānu.

8 Atkritumu pārstrāde

BRĪDINĀJUMS! Ugunsdrošības apdraudējums

- Aukstumaģents ir ļoti viegli uzliesmojošs. Neatveriet un nebojājiet aukstumaģenta cirkulācijas sistēmu.
- Ierīces izolācijas sastāvā ir izolācijas gāze (skatiet datu plāksnīti). Nebojājiet izolāciju.

Iepakojuma materiālu pārstrāde Ja iespējams, iepakojuma materiālus izmetiet atbilstošos atkritumu šķirošanas konteineros.

Produktu pārstrāde, kuri satur iebūvētus akumulatorus, atkārtoti uzlādējamus akumulatorus vai gaismas avotus.

- Ja produktam ir iebūvēts akumulators, atkārtoti uzlādējams akumulators vai gaismas avots, to pirms utilizācijas nav nepieciešams demontēt.
- Ja vēlaties utilizēt nolietoto produktu, sazinieties ar vietējo atkritumu šķirošanas centru vai specializēto izplatītāju, lai noskaidrotu, kā to pareizi izdarīt saskaņā ar spēkā esošajiem atkritumu apsaimniekošanas noteikumiem.
- Produktu iespējams utilizēt bez maksas.

Українська

1 Важливі примітки

Уважно прочитайте ці інструкції та дотримуйтеся всіх інструкцій, рекомендацій і попереджень у посібнику до цього виробу, щоб гарантувати його належне встановлення, використання й регулярне обслуговування. Ці інструкції НЕОБХІДНО зберігати разом із виробом.

Використовуючи цей виріб, ви підтверджуєте, що уважно прочитали всі інструкції, рекомендації та попередження й розумієте та погоджуєтеся дотримуватися всіх викладених тут положень і умов. Ви погоджуєтеся використовувати цей виріб лише за призначенням і відповідно до інструкцій, рекомендацій і попереджень, викладених у цьому посібнику з виробу, а також згідно з усіма чинними законами та нормами. Непрочитання та недотримання цих інструкцій і попереджень, викладених у цьому документі, може призвести до травми для вас чи інших осіб, пошкодження виробу чи іншого майна поблизу. Цей посібник із виробу, зокрема інструкції, рекомендації та попередження й пов'язана документація, можуть змінюватися й оновлюватися. Щоб отримати найновішу інформацію про виріб, відвідайте сайт documents.dometic.com.

2 Пояснення символів

НЕБЕЗПЕКА!
Указує на небезпечні ситуації, наслідком яких стане смерть чи серйозна травма, якщо їх не уникнути.

ПОПЕРЕДЖЕННЯ!
Указує на небезпечні ситуації, які можуть призвести до смерті чи серйозної травми, якщо їх не уникнути.

ОБЕРЕЖНО!
Указує на небезпечні ситуації, які можуть призвести до незначної чи помірної травми, якщо їх не уникнути.

ЗАУВАЖЕННЯ!
Указує на ситуації, які можуть призвести до пошкодження майна, якщо їх не уникнути.

ПРИМІТКА Додаткова інформація щодо експлуатації продукту.

3 Інструкція з техніки безпеки

Загальна безпека

ПОПЕРЕДЖЕННЯ! Небезпека ураження електричним струмом

- Мініхолодильник має встановлювати кваліфікований спеціаліст відповідно до посібника з установлення Dometic.
- Не використовуйте мініхолодильник, якщо він має візуальні ознаки пошкодження.
- Якщо кабель живлення цього мініхолодильника пошкоджено, його має замінити виробник, спеціаліст з обслуговування чи аналогічна кваліфікована особа, щоб запобігати загрозам безпеці.
- Займатися ремонтом мініхолодильника може лише кваліфікований персонал. Неналежний ремонт може спричинити серйозну небезпеку.
- Під час установлення мініхолодильника стежте за тим, щоб не затиснути й не пошкодити кабель живлення.
- Не встановлюйте за пристроєм подовжувальні багатомісні розетки чи портативні акумулятори живлення.
- Під'єднуйте пристрій до розеток, які забезпечують належне підключення, особливо якщо пристрій вимагає заземлення.

ПОПЕРЕДЖЕННЯ! Небезпека пожежі

- Холодоагент у контурі циркуляції холодоагенту легкозаймистий, і в разі витоку займисті гази можуть накопичуватися, якщо прилад розташовано в невеликому приміщенні. У разі пошкодження контуру циркуляції холодоагенту виконайте такі дії:

  Спідкуйте, щоб біля мініхолодильника не було відкритого полум'я і потенційних джерел займання.

  Добре провітрюйте приміщення.

  Вимкніть мініхолодильник.

- **Для мініхолодильників із холодоагентом R600a.**

  Холодильний контур містить невелику кількість екологічно чистого, але легкозаймистого холодоагенту. Він не пошкоджує озоно-

вий шар і не збільшує парниковий ефект. Витікання холодоагенту може призвести до займання.

Не використовуйте й не зберігайте мініхолодильник у закритих приміщеннях із відсутньою чи мінімальною вентиляцією.

У ніші для встановлення мініхолодильника не має бути жодних електричних компонентів і джерел світла, які під час своєї нормальної роботи чи в разі її порушення утворюють іскри чи електричні дуги (наприклад, реле або блоки запобіжників).

- Слідкуйте, щоб у вентиляційних отворах на корпусі пристрою і в установці не було перешкод.
- Не використовуйте жодних механічних предметів або інших засобів для прискорення процесу розморожування, крім рекомендованих виробником.
- Не відкривайте й не пошкоджуйте контур циркуляції холодоагенту.
- Не використовуйте електричні прилади всередині мініхолодильника, якщо виробник не рекомендує цього для певних цілей.

ПОПЕРЕДЖЕННЯ! Небезпека вибуху
Не зберігайте в мініхолодильнику вибухові речовини, як-от аерозольні балончики з паливною сумішшю.

ПОПЕРЕДЖЕННЯ! Небезпека для здоров'я

- **Для версій з абсорбційним охолодженням:** Ніколи не відкривайте блок поглинача. Він перебуває під високим тиском і може спричинити травму, якщо відкрити його.
- Цей пристрій можна використовувати дітям віком від 8 років й особам зі зниженими фізичними, сенсорними чи психічними можливостями або відсутністю досвіду та знань під наглядом або після отримання інструкцій щодо безпечного використання пристрою і можливих ризиків.
- Необхідно слідкувати, щоб діти не гралися з мініхолодильником.
- Дітям не можна виконувати очищення та обслуговувати пристрою без нагляду.
- Дітям віком від 3 до 8 років можна виймати продукти з мініхолодильника й наповнювати мініхолодильник продуктами.

ОБЕРЕЖНО! Ризик защемлення
Не вставляйте пальці між петлями.

ОБЕРЕЖНО! Небезпека для здоров'я
Їжу можна зберігати лише в оригінальному пакуванні чи придатних контейнерах.

ЗАУВАЖЕННЯ! Небезпека завдання шкоди

- Перевірте, чи характеристики напруги на табличці основних даних збігаються з характеристиками джерела живлення.
- Для підключення мініхолодильника до джерела змінного струму можна використовувати лише кабель, що входить у комплект поставки.
- Ніколи не витягайте вилку з розетки за з'єднувальний кабель.
- Недостатня вентиляція призводить до скорочення періоду зберігання продуктів і гіршого охолодження. Установлюючи мініхолодильник на меблях, дотримуйтеся вимог щодо мінімальної відстані (див. посібник зі встановлення).
- Ізоляційні матеріали охолоджувального пристрою містять легкозаймистий циклопентан, тому їх необхідно утилізувати відповідно до спеціальних процедур. Після звершення життєвого циклу охолоджувального пристрою доставте його у відповідний центр переробки.
- Завжди підтримуйте чистоту відводу конденсату.
- Переносьте мініхолодильник лише у вертикальному положенні.

Безпечна експлуатація пристрою

НЕБЕЗПЕКА! Небезпека ураження електричним струмом
Не торкайтеся оголених кабелів руками.

ОБЕРЕЖНО! Небезпека ураження електричним струмом
Перш ніж вмикати мініхолодильник, переконайтеся, що джерело живлення та вилка сухі.

ОБЕРЕЖНО! Небезпека для здоров'я

- Кладіть у мініхолодильник лише продукти, які можна охолоджувати за вибраної температури.
- Їжу можна зберігати лише в оригінальному пакуванні чи придатних контейнерах.
- Якщо відкривати дверцята на довгий час, це може призвести до суттєвого підвищення температури у відділеннях мініхолодильника.
- Регулярно очищайте поверхні, які контактують із їжею, і доступні системи дренажу.
- Зберігайте сире м'ясо та рибу у відповідних контейнерах мініхолодильника, щоб вони не контактували з іншими продуктами харчування та не забруднювали їх.
- Якщо потрібно залишити мініхолодильник порожнім на тривалий період, виконайте наведені нижче дії.

  Вимкніть мініхолодильник.

  Розморозьте мініхолодильник.

  Очистьте й висушіть мініхолодильник.

  Залиште дверцята відчиненими, щоб уникнути появи плісняви в мініхолодильнику.

ЗАУВАЖЕННЯ! Небезпека завдання шкоди

- Не розміщуйте мініхолодильник біля відкритого полум'я чи інших джерел тепла (обігрівачів, прямих сонячних променів, газових плит тощо).
- Переконайтеся, що вентиляційні отвори не закриті.
- У жодному разі не занурюйте мініхолодильник у воду.
- Захищайте мініхолодильник і кабель від тепла та вологи.
- Переконайтеся, що їжа не торкається стін області охолодження.

4 Пов'язана документація

Докладний посібник з експлуатації доступний в Інтернеті на сторінці qr.dometic.com/beDMEc.

5 Призначення

Охолоджувальний прилад (або мініхолодильник) призначено виключно для охолодження та зберігання напоїв і їжі в закритих контейнерах, а також для свіжих продуктів харчування.

Мініхолодильник призначено для використання в побуті та подібних сферах, як-от:

- кухні для персоналу в магазинах, офісах та інших робочих середовищах;
- фермерські будинки;
- готелі, мотелі та інші приміщення житлового типу;
- міні-готелі типу «ліжко та сніданок»;
- заклади харчування виїзного обслуговування та подібні заклади, які не належать до сфери роздрібної торгівлі.

Мініхолодильник **не** призначено для встановлення у фургонах чи трейлерах.

Мініхолодильник підходить для використання як вбудований прилад чи окремий охолоджувальний прилад. Перегляньте інструкції з установлення.

Мініхолодильник **не** підходить для такого застосування:

- зберігання корозійних, їдких речовин або речовин, що містять розчинники;
- зберігання лікарських засобів;
- глибоке заморожування продуктів харчування.

Цей виріб можна використовувати лише за цільовим призначенням відповідно до інструкцій.

У цьому посібнику наведено інформацію, яка допоможе правильно встановити та/або експлуатувати виріб. Неправильне встановлення та/або неналежна експлуатація чи обслуговування призведуть до неналежної роботи й можливої несправності.

Виробник не бере на себе відповідальності за будь-яку травму чи псування продуктів, що сталося через:

- неправильне встановлення, збирання чи підключення, зокрема надмірну напругу;
- неправильне обслуговування чи використання неоригінальних запасних частин (не наданих оригінальним виробником);
- внесення змін у виріб без явного схвалення від виробника;
- використання з метою, відмінною від описаної в цьому посібнику.

Dometic залишає за собою право змінювати зовнішній вигляд виробу та його технічні характеристики.

6 Експлуатація

Дотримуйтеся вказівок на малюнках:

> Огляд доступних моделей: Рис. 1

Рис. 1 на стор. 1

> Увімкнення: Рис. 2

Рис. 2 на стор. 2

> Налаштування температури: Рис. 3

Рис. 3 на стор. 2

> Увімкнення безшумного режиму (режиму очікування) (лише для моделей C60SBI, C60SFS): Рис. 4

Рис. 4 на стор. 3

> Вимкнення: Рис. 5

Рис. 5 на стор. 3

7 Очищення й догляд

ПОПЕРЕДЖЕННЯ! Небезпека ураження електричним струмом

Завжди від'єднуйте мініхолодильник від електромережі, перш ніж мити та обслуговувати його.

ЗАУВАЖЕННЯ! Небезпека завдання шкоди

- Не використовуйте абразивні мийні засоби чи тверді об'єкти під час миття, оскільки вони можуть пошкодити пристрій.
- Ніколи не використовуйте жорсткі чи гострі інструменти для видалення льоду чи вивільнення предметів, що примерзли до пристрою.
- Не використовуйте механічні чи інші інструменти для пришвидшення процесу розморожування.
- Щоб уникнути ризику, джерело світла має замінювати лише виробник, представник служби обслуговування чи інша кваліфікована особа.

> Очищайте пристрій регулярно та щойно він забрудниться, використовуючи для цього вологу тканину.

> Після очищення витріть пристрій сухою тканиною.

> Регулярно перевіряйте відвід конденсату.

Коли потрібно, очищайте відвід конденсату. Якщо він засмічений, у нижній частині пристрою збиратиметься конденсат.

> **Для версій поглинача:** щороку видаляйте пил із блока поглинача за допомогою щітки чи м'якої тканини.

8 Утилізація

ПОПЕРЕДЖЕННЯ! Небезпека пожежі

- Холодоагент дуже легкозаймистий. Не відкривайте й не пошкоджуйте контур циркуляції холодоагенту.
- Ізоляційні матеріали виробу містять ізоляційний газ (див. Табличку основних даних). Не пошкоджуйте ізоляційних матеріалів.

Переробка пакувальних матеріалів. За можливості викидайте пакувальні матеріали у відповідні сміттєві баки за типом переробки.

Переробка виробів, що містять акумулятори, які не можна замінити, акумулятори з можливістю заряджання чи джерела світла.

- Якщо виріб містить акумулятори, які не можна замінити, акумулятори з можливістю заряджання чи джерела світла, їх не потрібно витягати перед утилізацією.
- Якщо ви хочете остаточно утилізувати виріб, дізнайтеся в місцевому центрі з вторинного перероблення сміття або в спеціалізованого дилера докладніше про те, як це зробити відповідно до чинних норм утилізації.
- Виріб можна утилізувати безкоштовно.

ქართული

1 მნიშვნელოვანი შენიშვნები

გთხოვთ, ყურადღებით წაიკითხოთ ეს ინსტრუქცია და პროდუქტის სწორი მონტაჟის, გამოყენების და მოვლის უზრუნველსაყოფად დაიცვათ ყველა მითითება, რეკომენდაცია და გაფრთხილება, რომელიც მოცემულია წინამდებარე პროდუქტის სახელმძღვანელოში. ეს ინსტრუქცია უნდა შეინახოთ პროდუქტთან ერთად.

პროდუქტის გამოყენებით თქვენ ადასტურებთ, რომ ყურადღებით წაიკითხეთ ყველა მითითება, რეკომენდაცია და გაფრთხილება, გაიაზრეთ ისინი და თანახმა ხართ დაიცვათ ამ დოკუმენტში მოცემული წესები და პირობები. თქვენ თანახმა ხართ გამოიყენოთ ეს პროდუქტი მხოლოდ დანიშნულებისამებრ და ამ პროდუქტის სახელმძღვანელოში წარმოდგენილი ინსტრუქციების, რეკომენდაციებისა და გაფრთხილებების შესაბამისად, ასევე მოქმედი კანონებისა და რეგულაციების დაცვით. წინამდებარე დოკუმენტში მოცემული ინსტრუქციების და გაფრთხილებების წაუკითხავობამ და დაუცველობამ შეიძლება გამოიწვიოს თქვენი და სხვა პირების, თქვენი პროდუქტის ან სხვა ახლოს განლაგებული სხვა ქონების დაზიანება. მოცემული პროდუქტის სახელმძღვანელო, მათ შორის ინსტრუქციები, რეკომენდაციები და გაფრთხილებები და პროდუქტთან დაკავშირებული დოკუმენტაცია შეიძლება შეიცვალოს და განახლდეს. უახლესი ინფორმაციისთვის პროდუქტის შესახებ ეწვიეთ გვერდს documents.dometic.com.

2 სიმბოლოების ახსნა

საფრთხე!
აღნიშნავს საშიშ სიტუაციას, რომელიც თავიდან აურიდებლობის შემთხვევაში გამოიწვევს სიკვდილს ან სერიოზულ ფიზიკურ დაზიანებას.

გაფრთხილება!
აღნიშნავს საშიშ სიტუაციას, რომელმაც თავიდან აურიდებლობის შემთხვევაში შეიძლება გამოიწვიოს სიკვდილი ან სერიოზული ფიზიკური დაზიანება.

ფრთხილად!
აღნიშნავს საშიშ სიტუაციას, რომელმაც თავიდან აურიდებლობის შემთხვევაში შეიძლება გამოიწვიოს მსუბუქი ან საშუალო ხარისხის ფიზიკური დაზიანება.

ყურადღება!
აღნიშნავს სიტუაციას, რომელმაც თავიდან აურიდებლობის შემთხვევაში შეიძლება გამოიწვიოს ქონების დაზიანება.

შენიშვნა დამატებითი ინფორმაცია პროდუქტის ექსპლუატაციისთვის.

3 უსაფრთხოების ინსტრუქციები

ზოგადი უსაფრთხოება

გაფრთხილება! ელექტრული დენით დაზიანების საფრთხე

- დარწმუნდით, რომ მინი-მაცივარი დამონტაჟებულია კვალიფიციური ტექნიკოსის მიერ Dometic-ის დამონტაჟების სახელმძღვანელოს შესაბამისად.
- არ გამოიყენოთ მინი-მაცივარი, თუ ის შესამჩნევად დაზიანებულია.
- შეიცვალოს მწარმოებლის, მომსახურების აგენტის ან მსგავსი კვალიფიკაციის მქონე პირის მიერ, რათა თავიდან აიცილოთ უსაფრთხოების პრობლემები.
- ამ მინი-მაცივრის შეკეთება შესაძლებელია მხოლოდ კვალიფიციური პერსონალის მიერ. არაადეკვატურმა შეკეთებამ შეიძლება გამოიწვიოს სერიოზული საფრთხე.
- მინი-მაცივრის მოთავსებისას, დარწმუნდით, რომ დენის წყაროს კაბელი არ არის სადმე მოყოლილი ან დაზიანებული.
- ნუ განალაგებთ რამდენიმე პორტატიულ საშტეფსელო როზეტს ან პორტატიულ ელექტროკვების წყაროს მოწყობილობის უკან.
- შეაერთეთ მოწყობილობა როზეტებშო, რომლებიც უზრუნველყოფენ სათანადო კავშირს, განსაკუთრებით მაშინ, როდე-

საც მოწყობილობას დამიწება სჭირდება.

გაფრთხილება! ხანძრის საფრთხე

- მაგრილებელი აგენტის წრედში არსებული მაგრილებელი აგენტი ადვილად აალებადია და გაჟონვის შემთხვევაში შეიძლება წარმოიქმნას აალებადი გაზები, თუ მოწყობილობა მოთავსებულია მცირე ზომის ოთახში. მაცივებელი ნივთიერების კონტურის დაზიანების შემთხვევაში:

  მინი-მაცივარს მოარიდეთ ღია ცეცხლი და აალების პოტენციური წყაროები.

  კარგად გაანიავეთ ოთახი.

  გამორთეთ მინი-მაცივარი.

- **მინი მაცივრებისთვის R600a გაციების მოწყობილობით:**

  მაგრილებელი აგენტის წრედი შეიცავს ეკოლოგიურად სუფთა, მაგრამ ადვილად აალებადი მაგრილებელი აგენტის მცირე რაოდენობას. იგი არ აზიანებს ოზონის ფენას და არ ზრდის სათბურის ეფექტს. მაგრილებელი აგენტის ნებისმიერი გაჟონვა შეიძლება აალდეს.

  არ გამოიყენოთ და არ შეინახოთ მინი-მაცივარი დახურულ სივრცეში, სადაც საერთოდ არ არის ჰაერი ან არის მინიმალური ნაკადი.

  მინი მაცივრის სამონტაჟო ჩაღრმავება იქონიეთ ელექტრო კომპონენტებისგან და სინათლის წყაროებისგან მოშორებით, რომლებიც ნორმალური ან არანორმალური მუშაობის დროს წარმოქმნის ნაპერწკლებს ან რკალებს (მაგ., გადამცემი სადგურები ან ელექტრო ფარები).

- იქონიეთ მოწყობილობის კორპუსზე ან დანადგარებზე არსებული სავენტილაციო ღიობები დაბრკოლებისგან თავისუფალი.
- ნუ გამოიყენებთ მექანიკურ მოწყობილობებს ან სხვა საშუალებებს გალღობის პროცესის დასაჩქარებლად, მწარმოებლის მიერ რეკომენდებული მოწყობილობების გარდა.
- ნუ გახსნით და ნუ დააზიანებთ მაგრილებელი აგენტის კონტურს.
- არ გამოიყენოთ ელექტრო მოწყობილობები მინი-მაცივრის შიგნით, თუ ისინი არ არის რეკომენდებული მწარმოებლის მიერ ამ მიზნით.

გაფრთხილება! აფეთქების საფრთხე

მინი-მაცივარში არ შეინახოთ ფეთქებადი ნივთიერებები, როგორიცაა აეროზოლის ქილა.

გაფრთხილება! ჯანმრთელობის დაზიანების საფრთხე

- **აბსორბციული გაცივების ფუნქციის მქონე ვერსიებისთვის:** არასოდეს გახსნათ აბსორბერის ბლოკი. ის მაღალი წნევის ქვეშაა და გახსნის შემთხვევაში შეიძლება გამოიწვიოს ფიზიკური დაზიანება.
- ამ მოწყობილობის გამოყენება შეუძლიათ 8 წლის და მეტი ასაკის ბავშვებს, ასევე შეზღუდული ფიზიკური, სენსორული ან მენტალური შესაძლებლობების, ან არასაკმარისი გამოცდილების თუ ცოდნის მქონე პირებს, თუ ისინი იმყოფები- ან მეთვალყურეობის ქვეშ ან თუ ჩაუტარდათ მოწყობილობის უსაფრთხოდ გამოყენების ინსტრუქტაჟი და გააზრებული აქვთ არსებული რისკები.
- ბავშვები უნდა იყვნენ მეთვალყურეობის ქვეშ, რათა უზრუნველყოთ, რომ არ ითამაშონ მინი-მაცივრით.
- ტექნიკური მომსახურება და დასუფთავება მომხმარებლის მიერ არ უნდა განახორციე-

ლონ მეთვალყურეობის გარეშე მყოფმა ბავშვებმა.

- ბავშვებს 3-დან 8 წლამდე შეუძლიათ, შეალაგონ პროდუქტი ან გამოალაგონ მაცივრიდან.

ფრთხილად! დამსხვრევის რისკი
ნუ ჩაყოფთ თითს კარის სახსარში.

ფრთხილად! ჯანმრთელობის დაზიანების საფრთხე
სურსათის შენახვა შეიძლება მხოლოდ ორიგინალურ შეფუთვაში ან შესაფერის კონტეინერში.

ყურადღება! დაზიანების საფრთხე

- შეამოწმეთ, რომ პარამეტრების აღმნიშვნელ ფირფიტაზე მითითებული ძაბვა შეესაბამება კვების წყაროს ძაბვას.
- გამოიყენეთ მხოლოდ მოწოდებული კაბელი მინი მაცივრის ცვლადი დენის ქსელთან დასაკავშირებლად.
- არასოდეს გამოქაჩოთ სარჭობი ჩანგალი შტეფსელიდან შესაერთებელი კაბელის მეშვეობით.
- ჰაერის არასაკმარისი ნაკადი იწვევს სიცოცხლის ხანგრძლივობის შემცირებას და მაგრილებელი მუშაობის შემცირებას. მინი-მაცივრის ავეჯზე დამონტაჟებისას დაიცავით მინიმალური მანძილი (იხილეთ დამონტაჟების სახელმძღვანელო).
- მაცივებელი მოწყობილობის იზოლაცია შეიცავს აალებად ციკლოპენტანს და საჭიროებს უტილიზაციის განსაკუთრებული პროცედურების დაცვას. ექსპლუატაციის ვადის გასვლის შემდეგ ჩააბარეთ მაცივებელი მოწყობილობა შესაბამის უტილიზაციის ცენტრში.
- კონდენსატის სადრენაჟო გამოსასვლელი ყოველთვის სუფთა უნდა იყოს.
- წაიღეთ მინი-მაცივარი მხოლოდ გასწორებულ მდგომარეობაში.

მოწყობილობის უსაფრთხო გამოყენება

საფრთხე! ელექტრული დენით დაზიანების საფრთხე
ნუ შეეხებით კაბელებს შიშველი ხელებით.

ფრთხილად! ელექტრული დენით დაზიანების საფრთხე
მინი-მაცივრის ჩართვამდე დარწმუნდით, რომ ელექტრომომარაგების ხაზი და სარჭობი ჩანგალი მშრალია.

ფრთხილად! ჯანმრთელობის დაზიანების საფრთხე

- დარწმუნდით, რომ მინი-მაცივარში მოათავსოთ მხოლოდ ის პროდუქტი, რომლებიც შეიძლება გაცივდეს შერჩეულ ტემპერატურაზე.
- სურსათის შენახვა შეიძლება მხოლოდ ორიგინალურ შეფუთვაში ან შესაფერის კონტეინერში.
- კარის ხანგრძლივად გაღებამ შეიძლება გამოიწვიოს ტემპერატურის მნიშვნელოვანი მატება მინი-მაცივრის განყოფილებებში.
- რეგულარულად გაწმინდეთ ზედაპირები, რომლებიც შეიძლება კონტაქტში მოვიდეს სურსათთან და სადრენაჟე სისტემები, რომლებთანაც მიწვდომა შესაძლებელია.
- უმი ხორცი და თევზი შეინახეთ შესაფერის კონტეინერებში მინი-მაცივარში ისე, რომ არ იყოს შეხებაში და არ გადავიდეს სხვა პროდუქტზე.
- თუ მინი-მაცივარს ცარიელს ტოვებთ დიდი ხნის განმავლობაში:

  გამორთეთ მინი-მაცივარი.

  გაალღვეთ მინი-მაცივარი.

გაწმინდეთ და გააშრეთ მინი-მაცივარი.

დატოვეთ კარი ღია, რათა თავიდან აიცილოთ მინი-მაცივარში ობის წარმოქმნა.

ყურადღება! დაზიანების საფრთხე

- არ მოათავსოთ მინი-მაცივარი ღია ცეცხლთან ან სითბოს სხვა წყაროებთან ახლოს (გამათბობლები, მზის პირდაპირი სხივები, გაზის ღუმელები და ა.შ.).
- დარწმუნდით, რომ სავენტილაციო ხვრელები არ არის დაფარული.
- არასოდეს ჩაყოთ მინი მაცივარი წყალში.
- დაიცავით მინი-მაცივარი და კაბელი სიცხისა და ნესტისგან.
- დარწმუნდით, რომ სურსათი არ ეხება მაცივებელი ზონის კედლებს.

4 შესაბამისი დოკუმენტები

ექსპლუატაციის დაწვრილებითი სახელმძღვანელო იხილეთ qr.dometic.com/beDMEc.

5 მიზნობრივი გამოყენება

სამაცივრე მოწყობილობა (ასევე მოიხსენიება, როგორც მინი-მაცივარი) განკუთვნილია სასმელებისა და საკვების დახურულ კონტეინერებში გასაციებლად და შესანახად, ასევე ახალი საკვების შესანახად.

მინი-მაცივარი შექმნილია საყოფაცხოვრებო და მსგავს პროგრამებში გამოსაყენებლად, როგორიცაა:

- პერსონალისთვის განკუთვნილი სამზარეულოები მაღაზიებში, ოფისებსა და სხვა სამუშაო სივრცეებში
- საფერმე სახლები
- სასტუმროები, მოტელები და სხვა საცხოვრებელი ტიპის გარემოები
- B&B-ს ტიპის გარემოები
- საზოგადოებრივი კვების ან სხვა მსგავსი არასაცალო გაყიდვების ობიექტები

მინი-მაცივარი **არ** არის გათვლილი ქარავნებსა და საცხოვრებელ ავტოფურგონებში დასამონტაჟებლად.

მინი-მაცივარი გამოდგება როგორც ჩაშენებულ, ისე დამოუკიდებელ სამაცივრე მოწყობილობად. იხილეთ მონტაჟის ინსტრუქცია.

მინი-მაცივარი **არ** გამოდგება

- კოროზიული, კაუსტიკური ან გამხსნელის შემცველი ნივთიერებების შესანახად
- მედიკამენტების შესანახად
- საკვები პროდუქტის ღრმა გაყინვისთვის

ეს პროდუქტი განკუთვნილია მხოლოდ დანიშნულებისამებრ გამოსაყენებლად, წინამდებარე ინსტრუქციის შესაბამისად.

ეს სახელმძღვანელო შეიცავს საჭირო ინფორმაციას პროდუქტის სწორი მონტაჟისა და/ან ექსპლუატაციის შესახებ. მოწყობილობის არასწორი მონტაჟი და/ან ექსპლუატაცია ან მოვლა გამოიწვევს მის არადამაკმაყოფილებელ ფუნქციონირებას და შესაძლო გაუმართობას.

მწარმოებელი არ აგებს პასუხს ადამიანის ან პროდუქტის დაზიანებაზე, რომელიც გამოწვეულია:

- არასწორი მონტაჟი, აწყობა ან შეერთება, ზემაღალი ძაბვის ჩათვლით
- სათადარიგო ნაწილების არასწორი ექსპლუატაციით ან მწარმოებლის მიერ მოწოდებული ორიგინალური სათადარიგო ნაწილების გარდა რაიმე სხვა სათადარიგო ნაწილების გამოყენებით
- მწარმოებლის უშუალო ნებართვის გარეშე პროდუქტში ცვლილებების განხორციელებით

- ამ სახელმძღვანელოში აღწერილი დანიშნულებისგან განსხვავებული მიზნით პროდუქტის გამოყენებით

Dometic იტოვებს უფლებას შეცვალოს პროდუქტის იერსახე და მახასიათებლები.

6 გამოყენება

შეასრულეთ ნახატზე ნაჩვენები ნაბიჯები:

> ხელმისაწვდომი მოდელების მიმოხილვა: ნახ. 1

ნახ. 1 გვერდზე 1

> ჩართვა: ნახ. 2

ნახ. 2 გვერდზე 2

> ტემპერატურის დაყენება: ნახ. 3

ნახ. 3 გვერდზე 2

> უხმო (ლოდინის) რეჟიმის დაყენება (მხოლოდ C60SBI, C60SFS): ნახ. 4

ნახ. 4 გვერდზე 3

> გამორთვა: ნახ. 5

ნახ. 5 გვერდზე 3

7 გასუფთავება და მოვლა

გაფრთხილება! ელექტრული დენით დაზიანების საფრთხე
გაწმენდისა და ტექნიკური უზრუნველყოფის წინ ყოველთვის გამორთეთ მოწყობილობა ქსელიდან.

ყურადღება! დაზიანების საფრთხე

- არ გამოიყენოთ აბრაზიული საწმენდი საშუალებები ან მყარი საგნები გაწმენდის დროს, რადგან ამან შეიძლება დააზიანოს მოწყობილობა.
- არასოდეს გამოიყენოთ მყარი ან ბასრი ხელსაწყოები ყინულის მოსაშორებლად ან მოწყობილობიდან გაყინული საგნების მოსახსნელად.
- ნუ გამოიყენებთ მექანიკურ ან სხვა ხელსაწყოებს ყინულის გადნობის პროცესის დასაჩქარებლად.
- საფრთხის თავიდან აცილების მიზნით, სინათლის წყარო უნდა შეცვალოს მხოლოდ მწარმოებელმა, სერვის-ცენტრის წარმომადგენელმა ან სხვა კვალიფიციურმა პირმა.

> რეგულარულად და როგორც კი დაბინძურდება მოწყობილობა სველი ქსოვილით გაწმინდეთ.

> გაწმენდის შემდეგ მოწყობილობა ქსოვილით გაამშრალეთ.

> რეგულარულად შეამოწმეთ კონდენსატის დრენაჟი.

საჭიროების შემთხვევაში გაწმინდეთ კონდენსატის დრენაჟი. თუ დაბლოკილია, კონდენსატი მოწყობილობის ძირში გროვდება.

> **აბსორბერის მქონე ვერსიებისთვის:** წელიწადში ერთხელ ჯაგრისით ან რბილი ქსოვილის ნაჭრით გაწმინდეთ აბსორბერი მტვრისგან.

8 უტილიზაცია

გაფრთხილება! ხანძრის საფრთხე

- მაგრილებელი აგენტი ადვილად აალებადია. ნუ გახსნით და ნუ დააზიანებთ მაგრილებელი აგენტის კონტურს.
- მოწყობილობის იზოლაცია შეიცავს საიზოლაციო აირს (იხილეთ ტექნიკური მონაცემების ცხრილი). ნუ დააზიანებთ იზოლაციას.

შესაფუთი მასალის გადამუშავება: შესაძლებლობისამებრ მოათავსეთ შესაფუთი მასალა შესაბამის ნარჩენების საუტილიზაციო კონტეინერებში.

პროდუქტების გადამუშავება შეუცვლელი ბატარეებით, დატენვის ბატარეებით ან სინათლის წყაროებით:

- თუ პროდუქტი შეიცავს შეუცვლად კვების ელემენტებს, დამუხტვად აკუმულატორებს ან სინათლის წყაროებს, უტილიზაციამდე მათი ამოღება საჭირო არ არის.
- თუ გსურთ მოახდინოთ პროდუქტის საბოლოო უტილიზაცია, მიმართეთ ადგილობრივ უტილიზაციის ცენტრს ან სპეციალისტ დილერს დაწვრილებითი ინფორმაციისთვის იმის შესახებ, თუ როგორ უნდა მოხდეს უტილიზაცია მოქმედი რეგულაციების შესაბამისად.
- პროდუქტის უტილიზაცია შეიძლება უფასოდ მოხდეს.

عربي

1 ملاحظات هامة

يُرجى قراءة هذه التعليمات، والإرشادات، والتحذيرات الواردة في دليل المنتج المشار إليه واتباعها بعناية للتأكد من تركيب المنتج، واستخدامه، وصيانته بشكلٍ صحيحٍ في جميع الأوقات. يجب أن تظل هذه التعليمات مع هذا المنتج.

باستخدام هذا المنتج، فإنك تؤكد بمقتضى ذلك أنك قد قرأت إخلاء المسؤولية المشار إليها، وكافة التعليمات، والإرشادات، والتحذيرات بعناية وأنك تفهم الشروط والأحكام وتوافق على الالتزام بها على النحو المنصوص عليه هنا. كما توافق على استخدام هذا المنتج فقط للغرض والاستعمال المقصود وفقًا للتعليمات، والإرشادات، والتحذيرات على النحو المنصوص عليه في دليل المنتج المشار إليه وكذلك وفقًا لجميع القوانين واللوائح المعمول بها. قد يؤدي عدم قراءة التعليمات والتحذيرات المنصوص عليها في هذه الوثيقة واتباعها إلى حدوث إصابة لك وللآخرين أو تلف منتجك أو تلف الممتلكات الأخرى الموجودة بالقرب منه. قد يخضع دليل المنتج المشار إليه، بما فيه من تعليمات وإرشادات وتحذيرات، والوثائق ذات الصلة للتغيير والتحديث. للحصول على أحدث معلومات عن المنتج، يُرجى زيارة documents.dometic.com.

2 شرح الرموز

خطر!
تشير إلى وجود وضع خطير إذا لم يتم تجنبه، سيؤدي إلى الوفاة أو حدوث إصابة خطيرة.

تنبيه!
تشير إلى وجود وضع خطير إذا لم يتم تجنبه، يمكن أن يؤدي إلى الوفاة أو حدوث إصابة خطيرة.

احتراس!
تشير إلى وجود وضع خطير إذا لم يتم تجنبه، يمكن أن يؤدي إلى حدوث إصابات بسيطة أو متوسطة.

تحذير!
تشير إلى وجود وضع إذا لم يتم تجنبه، يمكن أن يؤدي إلى حدوث تلف الممتلكات.

ملاحظة! معلومات تكميلية لتشغيل المنتَج.

3 إرشادات السلامة

السلامة العامة

تنبيه! خطر التعرض إلى الصعق الكهربائي

- تأكد من أن الثلاجة الصغيرة قد تم تركيبها من قِبل فني طبقاً لتعليمات التركيب الصادرة من شركة Dometic.
- لا تشغّل الثلاجة الصغيرة في حالة وجود آثار تلف واضحة فيها.
- في حالة تعرض كابل الطاقة في الثلاجة الصغيرة للتلف، يجب استبداله من قِبل الشركة المصنعة أو على يد وكيل الخدمة أو من قِبل #شخص مؤهل بالمستوى نفسه لتجنب مخاطر السلامة.
- ينبغي عدم إجراء إصلاحات على الثلاجة الصغيرة إلا على يد أشخاص مؤهلين. قد تؤدي الإصلاحات غير السليمة إلى التسبب في حدوث مخاطر شديدة.
- عند موضع تثبيت الثلاجة الصغيرة، احرص على أن يكون سلك الامداد الكهربائي غير عالق أو تالف.
- لا تضع المقبس متعدد المنافذ المتنقل أو مغذيات القدرة الكهربائية المتنقلة في خلفية الجهاز.
- قم بتوصيل الجهاز بالمقابس التي تضمن اتصال مناسبا خاصة عندما يحتاج الجهاز إلى التأريض.

تنبيه! خطر حريق

- يعتبر سائل التبريد الموجود في دائرة التبريد قابل للاشتعال بدرجة عالية وفي حالة حدوث تسرب يمكن أن تتراكم الغازات القابلة للاشتعال إذا كان الجهاز في غرفة صغيرة. في حالة حدوث أي تلف في دائرة التبريد:

  ابعد اللهب المكشوف ومصادر الاشتعال المحتملة عن الثلاجة الصغيرة.

  قم بتهوية الغرفة جيدًا.

  أوقف تشغيل الثلاجة الصغيرة.
- **بالنسبة للثلاجات الصغيرة المزودة بمادة التبريد R600a:**

  تحتوي دائرة جهاز التبريد على كمية صغيرة من مادة تبريد صديقة للبيئة ولكنها قابلة للاشتعال. لا تتلف طبقة الأوزون ولا يزيد من تأثير الاحتباس الحراري. قد تشتعل أي مادة تبريد متسربة.

  لا تستخدم أو تخزن الثلاجة الصغيرة في أماكن مغلقة وضيقة من دون وجود تهوية أو الحد الأدنى منها.

  لتركيب الثلاجة الصغيرة حافظ على مكان التجويف خاليا من أي مكونات كهربائية ومصادر إضاءة تنتج شرار أو أقواس ضوئية أثناء التشغيل العادي أو غير العادي (مثل المرحلات أو صناديق المصاهر).
- احرص على عدم وجود أي عوائق أمام فتحات التهوية في غطاء الجهاز أو في التركيبات.
- لا تستخدم أي أشياء ميكانيكية أو غيرها من الوسائل لتسريع عملية إزالة الجليد، بخلاف تلك الموصى بها من قِبل الشركة المصنعة.
- لا تفتح أو تتلف دائرة المبرد.

- لا تستخدم أي أجهزة كهربائية داخل الثلاجة الصغيرة، إلا إذا أوصت الشركة المصنعة باستخدامها لهذا الغرض.

تنبيه! خطر الانفجار
لا تقم بتخزين أي مواد قابلة للانفجار، مثل البخاخات المحتوية على غازات قابلة للاشتعال، داخل الثلاجة الصغيرة.

تنبيه! المخاطر الصحية

- **للإصدارات المزودة بتقنية التبريد بالامتصاص:** تجنب فتح وحدة الامتصاص مطلقًا. فهي تحت ضغط عال ويمكن أن يؤدي فتحها إلى حدوث إصابات.
- إن الأطفال الذين تبدأ أعمارهم من سن 8 سنوات والأشخاص الذين يعانون من إعاقة جسدية أو حسية أو عقلية أو لديهم نقص بالخبرات، يمكنهم استخدام هذا الجهاز في حال تم الاشراف عليهم وإعطائهم التعليمات المتعلقة باستخدام الجهاز بطريقة آمنة وإفهامهم المخاطر التي تنطوي عليها.
- يجب الإشراف على الأطفال للتأكد من عدم لعبهم بالثلاجة الصغيرة.
- لا يُسمح للأطفال بالقيام بأعمال التنظيف والصيانة الخاصة بالمستخدم دون إشراف.
- يُسمح للأطفال من عمر 3 وحتى 8 سنوات بتعبئة الثلاجة الصغيرة وتفريغها.

احتراس! خطر الانسحاق
تجنب وضع أصابعك داخل المفصلة.

احتراس! المخاطر الصحية
لا يمكن حفظ المواد الغذائية إلا في عبواتها الأصلية أو في حاويات مناسبة.

تحذير! خطر التلف

- تأكد من مطابقة مواصفات الجهد الكهربائي الواردة بلوحة إمدادات الطاقة المتوفرة.
- استخدم الكابل المرفق فقط لتوصيل الثلاجة الصغيرة بالتيار المتردد AC.
- لا تسحب القابس مطلقًا من المقبس عن طريق شده من كابل الطاقة.
- يؤدي تدفق الهواء غير الكافي إلى تقصير العمر الافتراضي وانخفاض أداء التبريد. التزم بالحد الأدنى من المسافات عند تركيب الثلاجة الصغيرة في الأثاث (راجع دليل التركيب).
- يحتوي عازل جهاز التبريد على مادة السيكلوبنتان القابلة للاشتعال وتتطلب إجراءات خاصة للتخلص منه. سلّم جهاز التبريد في نهاية دورة حياته إلى مركز إعادة تدوير مناسب.
- حافظ على نظافة مصرف المكثفات طوال الوقت.
- لا تحمل الثلاجة الصغيرة إلا وهي في موضع عمودي.

السلامة عند تشغيل الجهاز

خطر! خطر التعرض إلى الصعق الكهربائي
لا تلمس الكابلات المكشوفة بيدين عاريتين.

احتراس! خطر التعرض إلى الصعق الكهربائي
قبل بدء تشغيل الثلاجة الصغيرة لأول مرة تأكد من أن خط إمداد الطاقة والقابس جافين.

احتراس! المخاطر الصحية

- تأكد من أن الأشياء التي تضعها في الثلاجة الصغيرة يمكن تبريدها على درجة الحرارة المختارة.
- لا يمكن حفظ الأطعمة إلا في عبواتها الأصلية أو في حاويات مناسبة.
- قد يؤدي فتح الباب لفترات طويلة إلى زيادة درجة حرارة أقسام الثلاجة الصغيرة بصورة كبيرة.
- قم بانتظام بتنظيف الأسطح التي تلامس الأطعمة وأنظمة التصريف التي يمكن الوصول إليها.
- خزن اللحوم النيئة والأسماك في أوعية مناسبة في الثلاجة الصغيرة من أجل عدم التلامس مع الأغذية الأخرى أو تسرب أي سوائل منها.
- إذا تُركت الثلاجة الصغيرة فارغة لفترات طويلة:
  أوقف تشغيل الثلاجة الصغيرة.
  قم بإذابة الثلج المتكوّن في الثلاجة الصغيرة.
  نظف الثلاجة الصغيرة وجففها.
  دع الباب مفتوحًا لمنع نشوء العفن داخل الثلاجة الصغيرة.

تحذير! خطر التلف

- لا تضع الثلاجة الصغيرة بالقرب من اللهب المكشوف أو مصادر الحرارة الأخرى (مثل السخانات وأشعة الشمس المباشرة وأفران الغاز وما شابه ذلك).
- تأكد من عدم تغطية فتحات التهوية.
- يجب عدم غمر الثلاجة الصغيرة في الماء على الإطلاق.
- احرص على حماية الثلاجة الصغيرة والكابل من الحرارة والرطوبة.
- تأكد من أن الأطعمة لا تلامس جوانب منطقة التبريد.

4 وثائق ذات صلة

تجد دليل التشغيل التفصيلي متوفرًا على الإنترنت على qr.dometic.com/beDMEc.

5 الاستخدام المقصود

جهاز التبريد (يُشار إليه أيضًا باسم الثلاجة الصغيرة) مخصص لتبريد وتخزين المشروبات والطعام في حاويات مغلقة، وكذلك الأطعمة الطازجة.

إن الثلاجة الصغيرة مخصصة للاستخدام في المنزل وفي استخدامات أخرى مماثلة مثلا:

- داخل مطابخ العاملين في المتاجر والمكاتب وبيئات العمل الأخرى
- بيوت المزارع
- فنادق، موتيلات وغيرها من البيئة السكنية
- في البيئات التي توفر سرير وإفطار
- في خدمات توريد الطعام وفي استخدامات مشابهة غير متعلقة بالبيع بالتجزئة

إن الثلاجة الصغيرة **غير** مصممة للتركيب في الكارفانات أو المنازل المتنقلة.

تصلح هذه الثلاجة الصغيرة للاستخدام إما كجهاز مدمج أو كجهاز تبريد قائم بحد ذاته. يرجى الرجوع إلى تعليمات التركيب.

الثلاجة الصغيرة **ليست** مناسبة لـ

- تخزين المواد الكيميائية المسببة للتآكل أو الحارقة أو المحتوية على مذيبات
- لتخزين الأدوية
- التجميد العميق للأطعمة

هذا المنتج مناسب للغرض المقصود والاستخدام وفقا للتعليمات هذه فقط.

يوفر دليل التشغيل هذا المعلومات الضرورية للتركيب و/أو التشغيل الصحيح للمنتج. سيؤدي سوء التركيب و/أو التشغيل الخاطئ والصيانة غير الصحيحة إلى أداء غير مرضي وعطل محتمل.

لا تتحمل الشركة المصنعة أي مسؤولية عن أي ضرر أو تلف بالمنتج ناتج عن:

- عملية تركيب أو تجميع أو توصيل غير صحيحة بما في ذلك الجهد الزائد
- صيانة غير صحيحة أو استخدام قطع غيار غير أصلية وغير مقدمة من الشركة المصنعة
- إجراء تعديلات على المنتَج دون حصول على إذن صريح من الشركة المصنعة
- الاستخدام في أغراض أخرى خلاف الأغراض الموضحة في هذا الدليل

تحتفظ شركة Dometic بالحق في تغيير شكل المنتج ومواصفاته.

6 الاستخدام

اتبع الخطوات التالية:

> نظرة عامة على النماذج المتوفرة: شكل 1

شكل 1 بالصفحة 1

> تشغيل: شكل 2

شكل 2 بالصفحة 2

> ضبط درجة الحرارة: شكل 3

شكل 3 بالصفحة 2

> ضبط على الوضع الصامت (الاستعداد) (فقط لـ C60SBI و C60SFS): شكل 4

شكل 4 بالصفحة 3

> إيقاف التشغيل: شكل 5

شكل 5 بالصفحة 3

7 التنظيف والعناية

تنبيه! خطر التعرض إلى الصعق الكهربائي
افصل الثلاجة الصغيرة دائما من مصدر التيار الكهربائي قبل التنظيف والصيانة.

تحذير! خطر التلف

- أثناء التنظيف، تجنب استخدام أي مواد كاشطة أو أدوات حادة التي يمكن أن تتسبب في تلف الجهاز.
- لا تستخدم أدوات صلبة أو حادة إطلاقا لإزالة الثلج أو تحرير الأشياء المجمدة من الثلاجة الصغيرة.
- لا تستخدم أي أدوات ميكانيكية أو أدوات أخرى لتسريع عملية إذابة الثلج المتكون.
- لا يمكن استبدال مصدر الضوء إلا من قبل الشركة المصنعة أو من قبل وكيل الخدمة أو شخص على نفس مستوى الكفاءة فقط، وذلك لتجنب الخطر.

> قم بتنظيف الجهاز بقطعة قماش رطبة بشكل منتظم وكذلك بمجرد إتساخها.

> امسح الجهاز بقطعة قماش جافة بعد التنظيف حتى تجف.

> افحص مصرف التكثفات بشكل منتظم.

نظف مصرف التكثفات عند الضرورة. إذا كان مسدودا، فسوف يتجمع التكاثف في قاع الجهاز.

> **لإصدارات الامتصاص:** استخدم فرشاة أو قطعة قماش ناعمة لإزالة الغبار من وحدة الامتصاص سنويا.

8 التخلص من الجهاز

تنبيه! خطر حريق

- المبرد سريع الاشتعال. لا تفتح أو تتلف دائرة المبرد.
- يحتوي عازل الجهاز على غاز عازل (انظر لوحة البيانات). لا تتلف العازل.

إعادة تدوير مواد التغليف: ضع مواد التغليف في الصناديق المناسبة الخاصة بالنفايات القابلة لإعادة التدوير قدر الإمكان.

إعادة تدوير المنتجات المزودة ببطاريات غير قابلة للاستبدال أو ببطاريات قابلة لإعادة الشحن أو بمصادر الإضاءة:

- إذا كان المنتج يحتوي على أي بطاريات غير قابلة للاستبدال أو بطاريات قابلة لإعادة الشحن أو على مصادر الإضاءة، فلا داعي لإزالتها قبل التخلص منها.
- إذا كنت ترغب في التخلص من المنتج نهائيا، فاطلب من مركز إعادة التدوير المحلي أو التاجر المتخصص الحصول على تفاصيل حول كيفية القيام بذلك وفقا للوائح التخلص المعمول بها.
- يمكن التخلص من المنتج مجانا.

DOMETIC

dometic.com

YOUR LOCAL DEALER

dometic.com/dealer

YOUR LOCAL SUPPORT

dometic.com/contact

YOUR LOCAL SALES OFFICE

dometic.com/sales-offices

4445104297 2024-01-09

A complete list of Dometic companies, which comprise the Dometic Group, can be found in the public filings of:
DOMETIC GROUP AB • Hemvärnsgatan 15 • SE-17154 Solna • Sweden