DOMETIC

HOT & COOKING
CVH

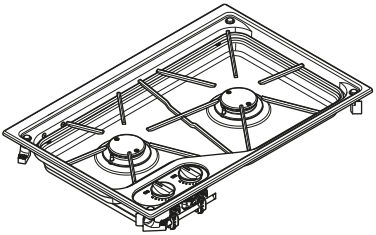

CVH1350M, CVH1350MG, CVH1350MP, CVH1525M, CVH1525MG, CVH1525MP

EN **Cooktops**
Installation and Operating Manual 13

DE **Kochfelder**
Montage- und Bedienungsanleitung 28

FR **Plaques de cuisson**
Instructions de montage et d'utilisation 44

ES **Placas de cocina**
Instrucciones de montaje y de uso 60

PT **Placas**
Instruções de montagem e manual de instruções 76

IT **Piani cottura**
Istruzioni di montaggio e d'uso 92

NL **Kookplaten**
Montagehandleiding en gebruiksaanwijzing 108

DA **Kogetoppe**
Monterings- og betjeningsvejledning . . . 124

SV **Spishällar**
Monterings- och bruksanvisning 139

NO **Kokeplater**
Monterings- og bruksanvisning 154

FI **Liedet**
Asennus- ja käyttöohje 169

PL **Płyty grzewcze**
Instrukcja montażu i obsługi. 184

SK **Variče**
Návod na montáž a uvedenie do prevádzky. 200

CS **Varné desky**
Návod k montáži a obsluze 216

HU **Főzőlapok**
Szerelési és használati útmutató 232

HR **Štednjaci**
Upute za montažu i uporabu 248

TR **Ocaklar**
Montaj ve Kullanım Kılavuzu. 264

SL **Kuhalne plošče**
Navodilo za montažo in uporabo 279

RO **Plite**
Instrucțiuni de montaj și operare 294

BG **Котлони**
Инструкция за монтаж и експлоатация 310

ET **Pliidid**
Paigaldus- ja kasutusjuhend 326

EL **Μαγειρικές εστίες**
Οδηγίες τοποθέτησης και χειρισμού. . . 341

LT **Viryklės**
Montavimo ir naudojimo vadovas 359

LV **Plīts virsmas**
Uzstādīšanas un lietošanas rokasgrāmata 374

© 2023 Dometic Group. The visual appearance of the contents of this manual is protected by copyright and design law. The underlying technical design and the products contained herein may be protected by design, patent or pending patent. The trademarks mentioned in this manual belong to Dometic Sweden AB. All rights are reserved.

WARNING

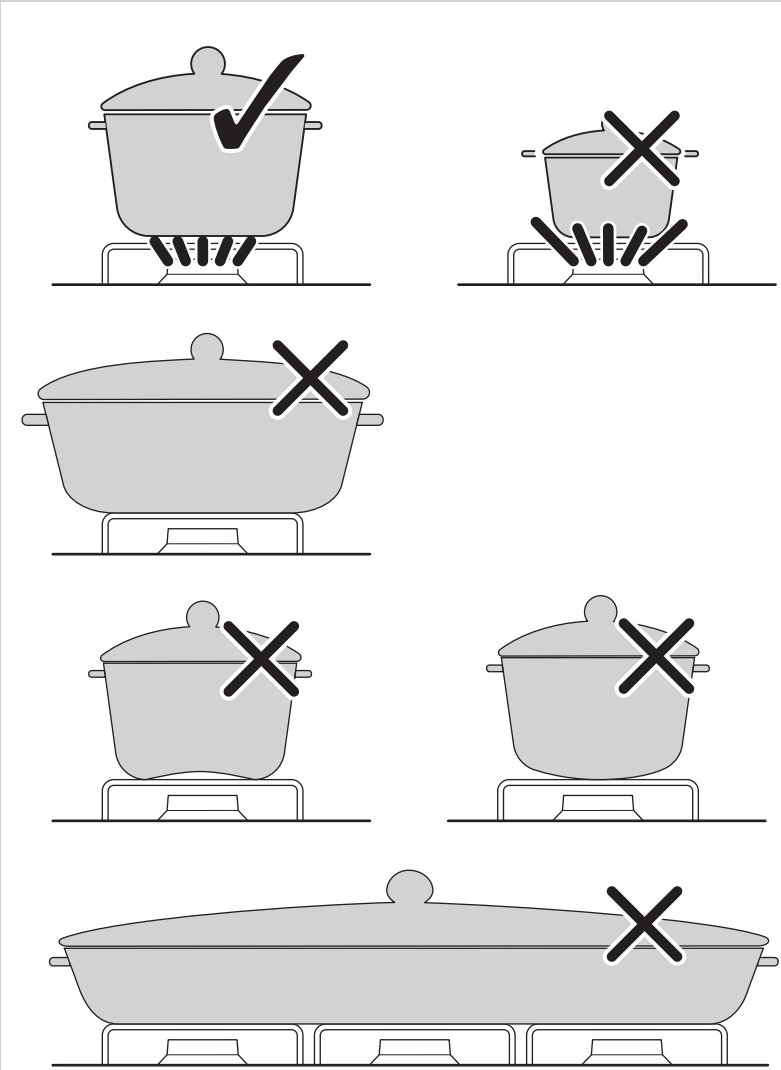

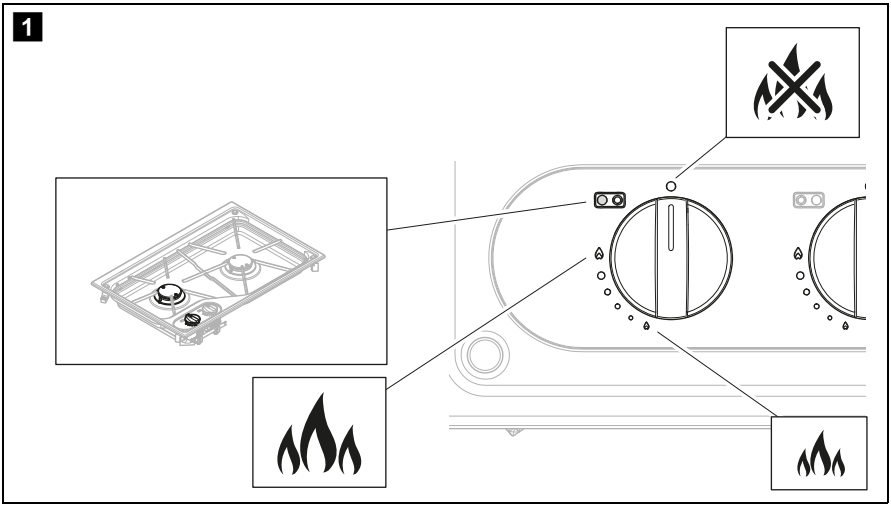
1

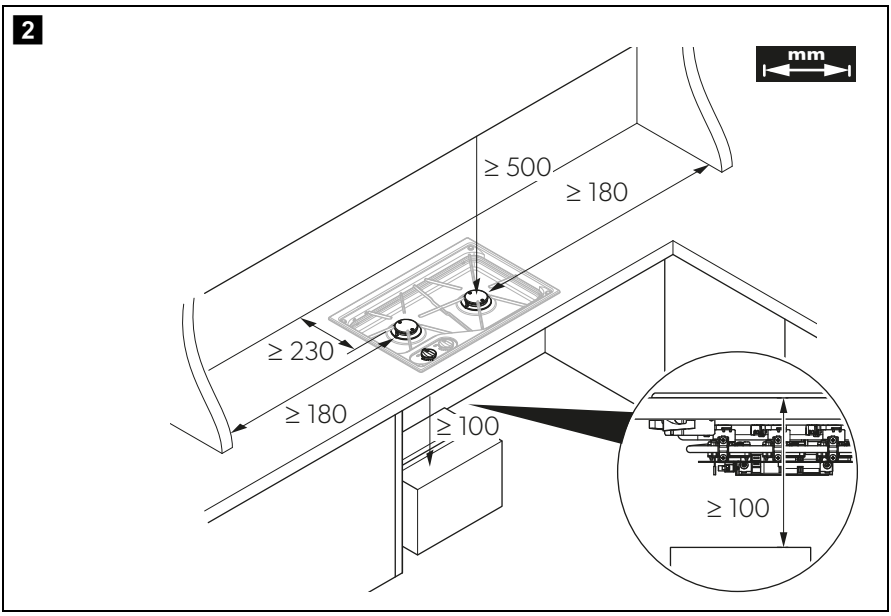
2
mm
≥ 500
≥ 180
≥ 230
≥ 180
≥ 100
≥ 100

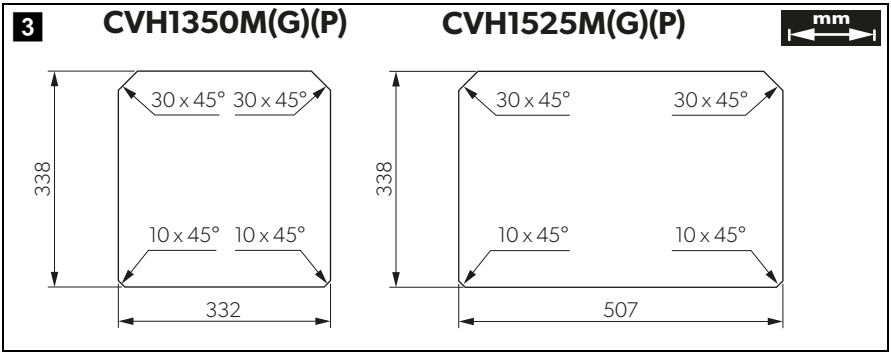
3
CVH1350M(G)(P)
CVH1525M(G)(P)
mm
30 x 45°
30 x 45°
10 x 45°
10 x 45°
338
332
30 x 45°
30 x 45°
10 x 45°
10 x 45°
338
507

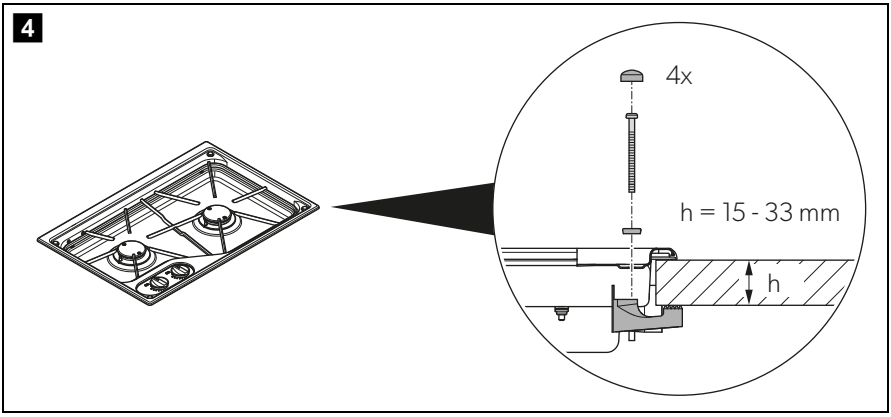
4
4x
h = 15 - 33 mm
h

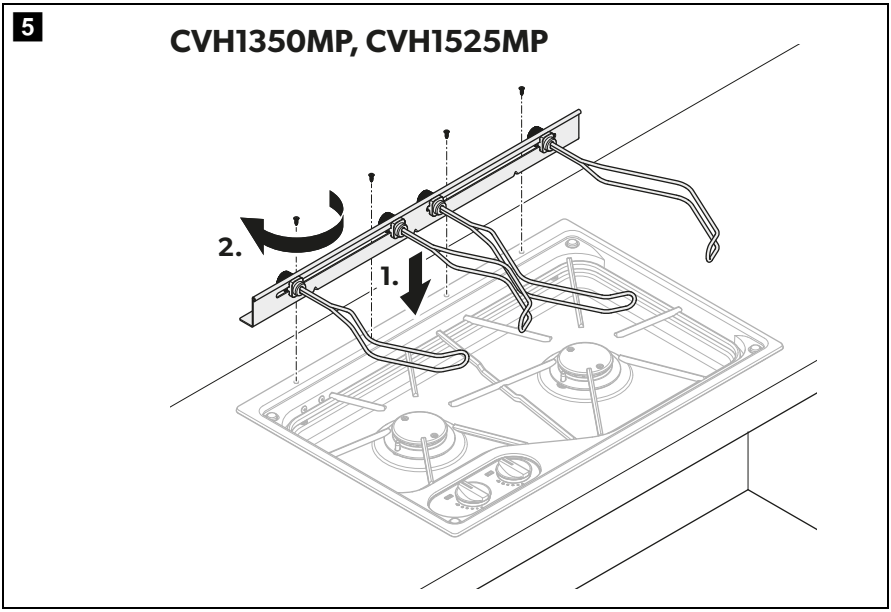
5
CVH1350MP, CVH1525MP
2.
1.

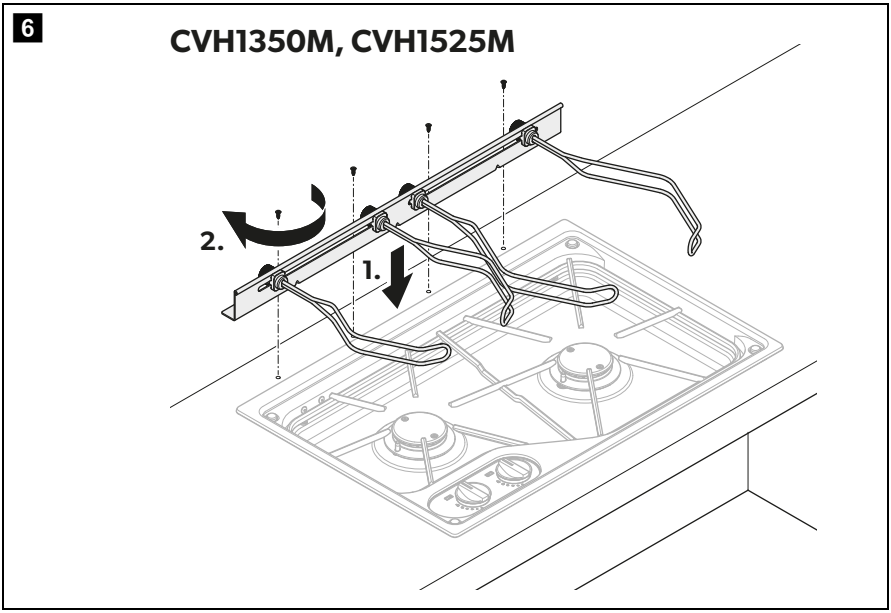
6
CVH1350M, CVH1525M
2.
1.

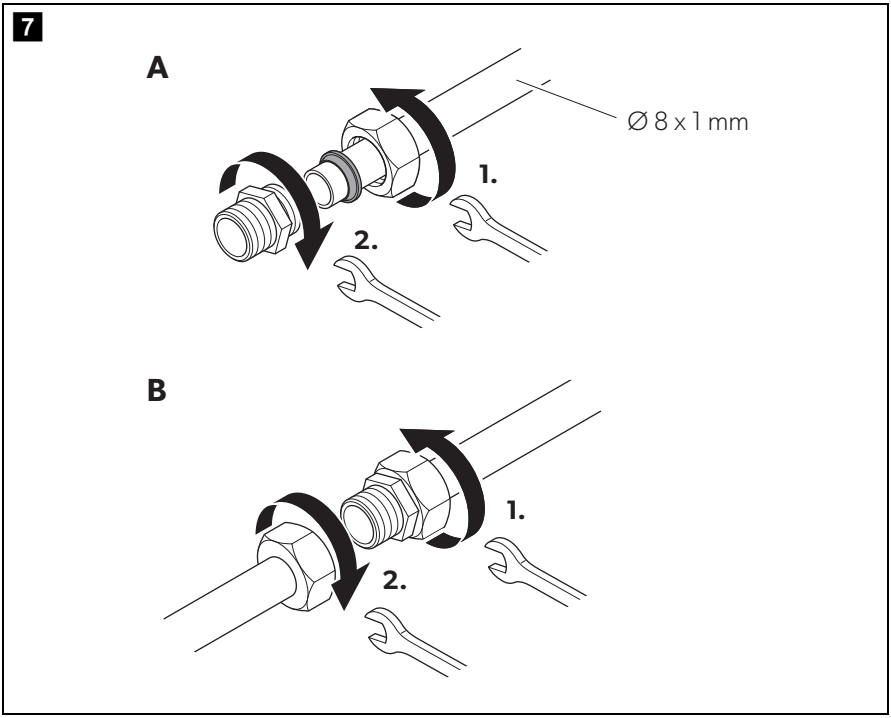
7
A
Ø 8 x 1 mm
1.
2.
B
1.
2.

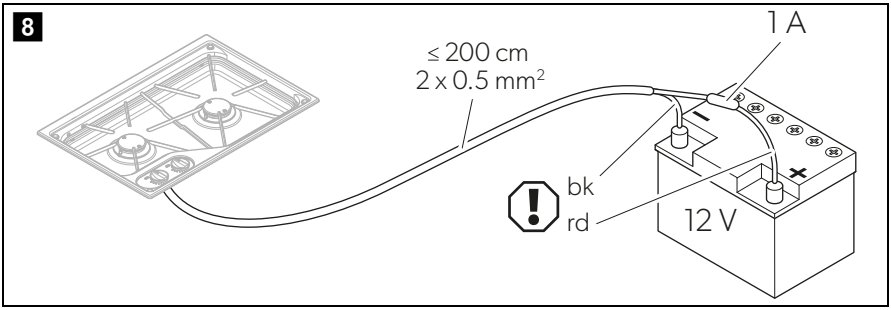

	EN	DE	FR	ES	PT	IT	NL	DA
bk	Black	Schwarz	Noir	Negro	Preto	Nero	Zwart	Sort
rd	Red	Rot	Rouge	Rojo	Vermelho	Rosso	Rood	Rød

	SV	NO	FI	PL	SK	CS	HU	HR
bk	Svart	Svart	Musta	Czarny	Čierna	Černá	Fekete	Crna
rd	Röd	Rød	Punainen	Czerwony	Červená	Červená	Piros	Crvena

	TR	SL	RO	BG	ET	EL	LT	LV
bk	Siyah	Črna	Negru	Черна	Must	Μαύρο	Juoda	Melns
rd	Kırmızı	Rdeča	Roşu	Червен	Punane	Κόκκινο	Raudona	Sarkans

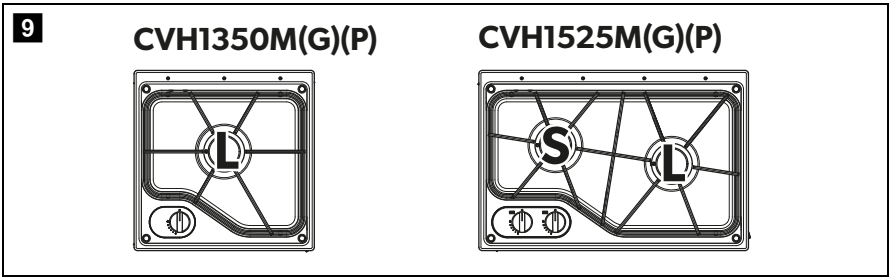

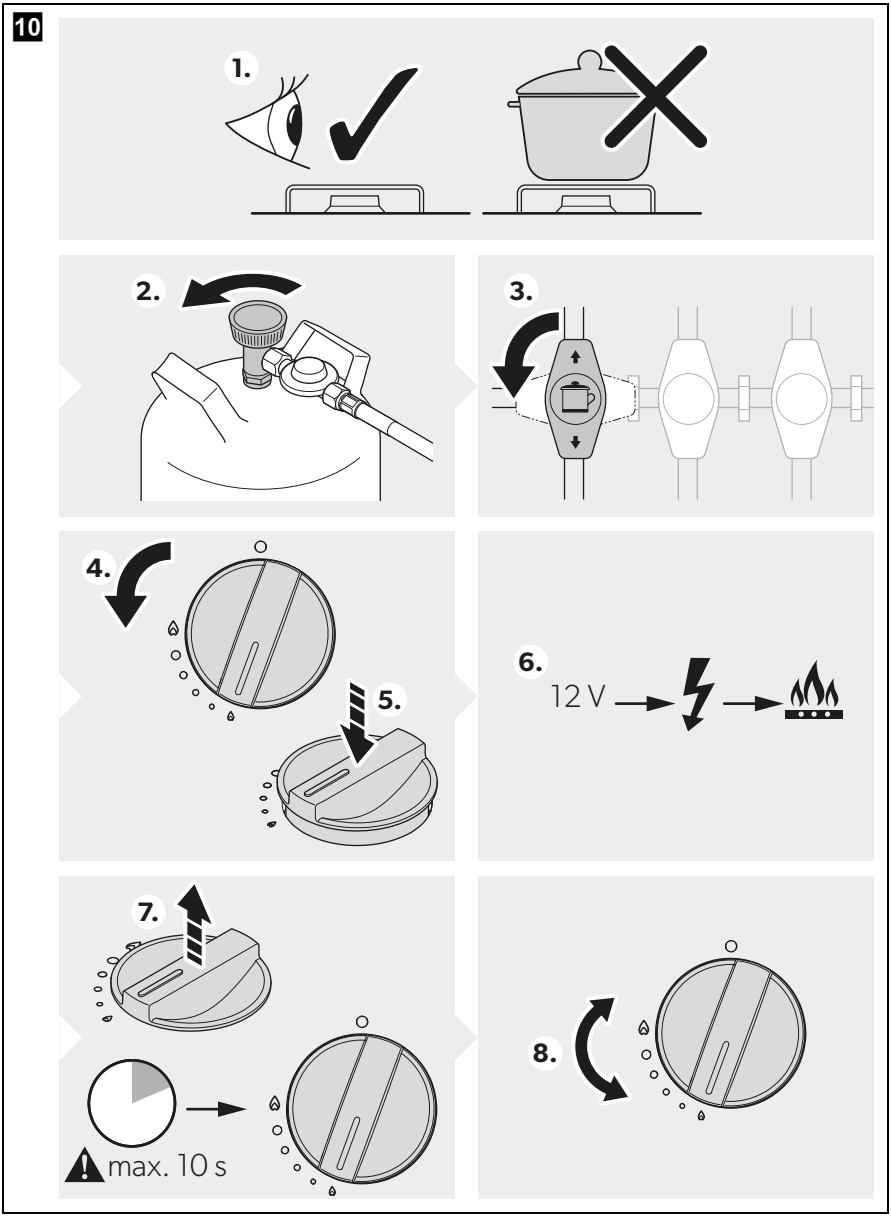
10
1.
2.
3.
4.
5.
6.
12 V
7.
max. 10 s
8.

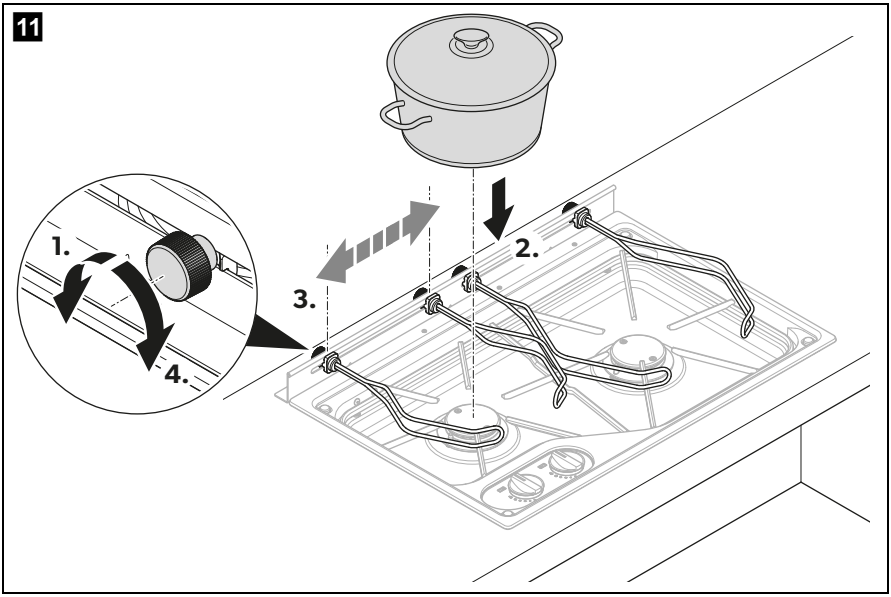
11
1.
2.
3.
4.

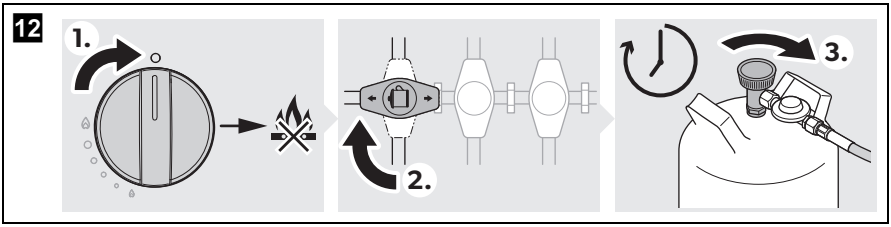
12
1.
2.
3.

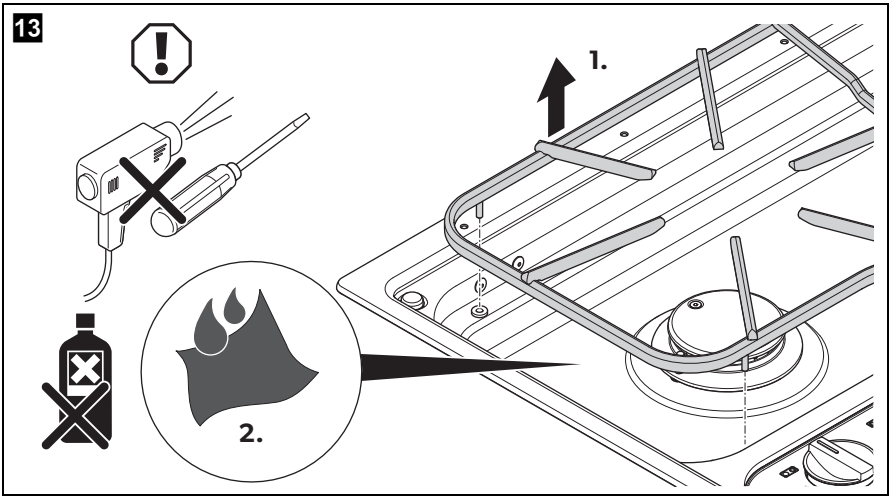
13
1.
2.

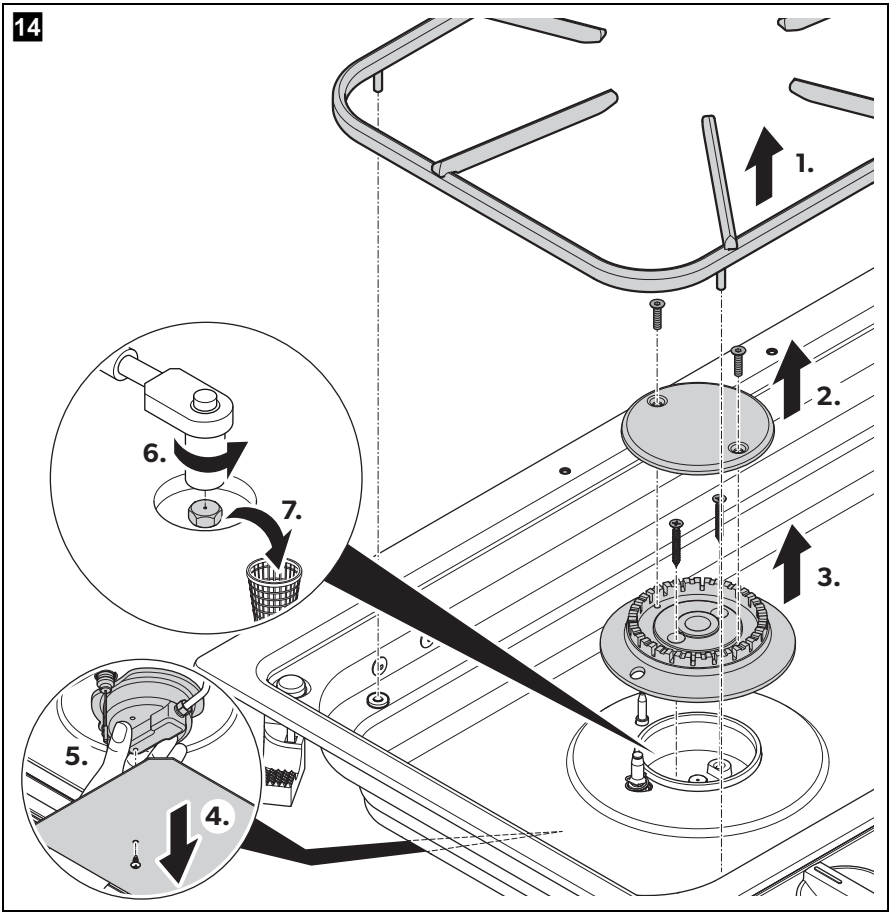
14
1.
2.
3.
4.
5.
6.
7.

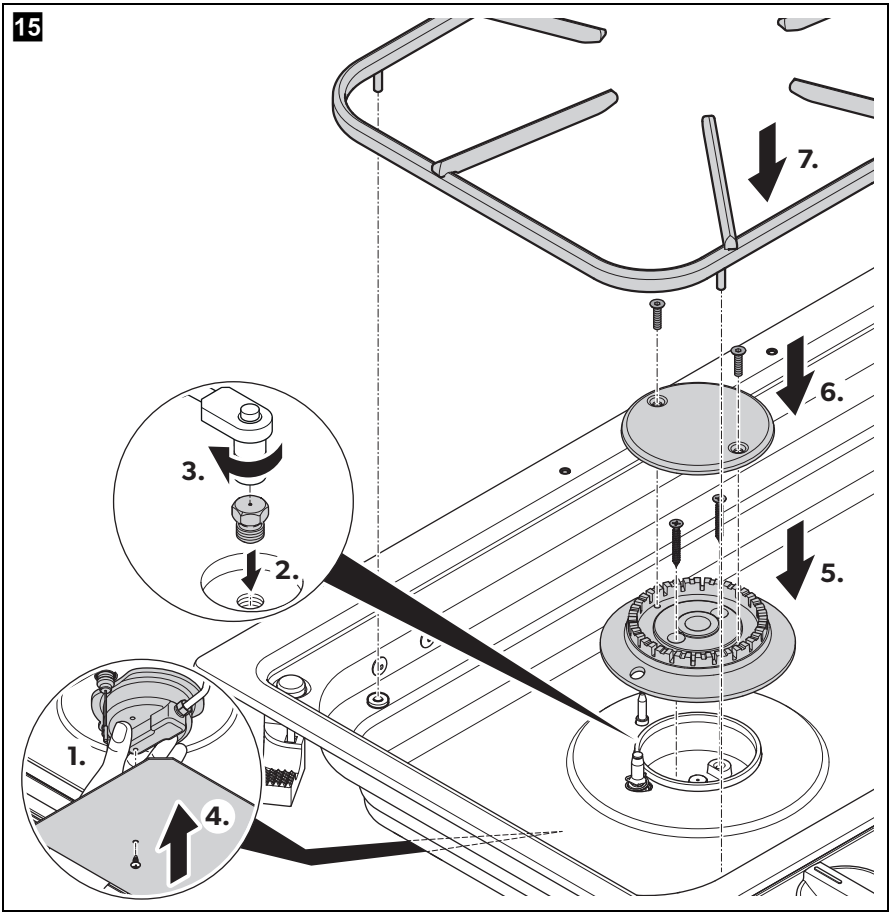
15
7.
6.
3.
2.
5.
1.
4.

Please read these instructions carefully and follow all instructions, guidelines, and warnings included in this product manual in order to ensure that you install, use, and maintain the product properly at all times. These instructions MUST stay with this product.

By using the product, you hereby confirm that you have read all instructions, guidelines, and warnings carefully and that you understand and agree to abide by the terms and conditions as set forth herein. You agree to use this product only for the intended purpose and application and in accordance with the instructions, guidelines, and warnings as set forth in this product manual as well as in accordance with all applicable laws and regulations. A failure to read and follow the instructions and warnings set forth herein may result in an injury to yourself and others, damage to your product or damage to other property in the vicinity. This product manual, including the instructions, guidelines, and warnings, and related documentation, may be subject to changes and updates. For up-to-date product information, please visit documents.dometic.com.

This installation and operating manual covers the product versions for use on boats.

For the caravan and mobile home versions you can find the installation and operating manual online at: http://qr.dometic.com/beTuBc

Contents

1 Explanation of symbols 14
2 Safety instructions 14
3 Scope of delivery 19
4 Accessories 19
5 Intended use 19
6 Technical description 20
7 Installing the cooktops 21
8 Using the cooktops 23
9 Cleaning and maintenance 25
10 Warranty 26
11 Disposal 26
12 Technical data 27

1 Explanation of symbols

DANGER!
Safety instruction: Indicates a hazardous situation that, if not avoided, will result in death or serious injury.

WARNING!
Safety instruction: Indicates a hazardous situation that, if not avoided, could result in death or serious injury.

CAUTION!
Safety instruction: Indicates a hazardous situation that, if not avoided, could result in minor or moderate injury.

NOTICE!
Indicates a situation that, if not avoided, can result in property damage.

NOTE
Supplementary information for operating the product.

2 Safety instructions

2.1 Preliminary notes

WARNING! Failure to obey these warnings could result in death or serious injury.

Explosion hazard

- Prior to installation, ensure that the local distribution conditions (nature of the gas and gas pressure) and the adjustment of the device are compatible.
- The adjustment conditions for this device are stated on the label (or data plate).
- This device is not connected to a combustion products evacuation device. This device shall be installed and connected according to current installation regulations. Particular attention shall be given to the relevant requirements regarding ventilation.

2.2 General safety

WARNING! Failure to obey these warnings could result in death or serious injury.

Explosion hazard

- This device may only be repaired by qualified personnel. Inadequate repairs may cause serious hazards.
- This device must be installed in accordance with any national regulations in force in the country of use.
- This device must only be used in a well ventilated space.
- Read the instructions before installing or using this device.
- Do not modify the device.
- Do not remove or replace any components of this device.
- The gas hose has to be changed if required by the national regulations.
- Do not twist, stretch, pinch, or apply any other load to the gas supply hose.

Fire hazard

- Do not leave this device unattended when hot or in use.
- Children must be supervised to ensure that they do not play with the device.
- Keep a suitable fire extinguisher ready.
  Ensure that the fire extinguisher is checked by skilled personnel in regular intervals.

Burn hazard

- Keep hands, face and hair away from burners.
- Do not wear loose clothing or allow long hair to hang freely while lighting or using this device.
- Keep children and pets away.
- Carefully monitor all activity around this device to avoid burns or other injuries.

Health hazard

- This device can be used by children aged from 8 years and above and persons with reduced physical, sensory or mental capabilities or lack of experience and knowledge if they have been given supervision or instruction concerning use of the device in a safe way and understand the hazards involved.

CAUTION! Failure to obey these cautions could result in minor or moderate injury.

Risk of injury

- If the device has a glass lid, in case of glass lid breakage:
  - Shut off immediately all burners and any electrical heating element and isolate the device from the power supply.
  - Do not touch the device surface.
  - Do not use the device.

NOTICE! Damage hazard

- If the device has a glass lid:
  - Close the glass lid before beginning a journey.
  - Turn off all the burners before closing the glass lid.

2.3 Safety precautions when handling liquid gas

WARNING! Failure to obey these warnings could result in death or serious injury.

Explosion hazard

- After use always disconnect the liquid gas cylinder.
- Store liquid gas cylinders away from heating or cooking devices and other light or heat sources in a well-ventilated area out of the reach of children.
- **Never** store liquid gas cylinders in unventilated areas or below ground level (funnel-shaped holes in the ground).
- **Never** store liquid gas cylinders in buildings such as garages.
- Any indoor storage must comply with national regulations.
- Do not store liquid gas cylinders on their side.
- Keep liquid gas cylinders away from direct sunlight. The temperature should not exceed 50 °C.

2.4 Operating the device safely

DANGER! Failure to obey these instructions will cause death or serious injury.

Hazard of carbon monoxide poisoning

- The process of burning liquid gas produces carbon monoxide which accumulates inside enclosed areas.
  Only use this device with sufficient ventilation.

Suffocation hazard

- Operating this device in an unventilated area will reduce the amount of oxygen in this area.
- Do not use the device as a space heater.
- The use of a gas cooking appliance results in the production of heat, moisture and products of combustion in the room in which it is installed.
  - Ensure that the kitchen is well ventilated especially when the device is in use.
  - Keep natural ventilation holes open or install a mechanical ventilation device (e.g. a mechanical extractor hood).
- Prolonged intensive use of the appliance may require additional ventilation, for example the increasing of mechanical ventilation where present, additional ventilation to safely remove the products of combustion to outside air whilst also providing room air changes with additional ventilation.
  - Consult a professional before installation of the additional ventilation

WARNING! Failure to obey these warnings could result in death or serious injury.

Explosion hazard

- Do not use this device if it is leaking, damaged or does not operate properly.
- Never use the device in the following situations:
  - At petrol stations
  - On ferry boats
  - While transporting the vehicle in which the device is installed with a transport vehicle or tow truck
- In case of fire shut off the gas supply.

- Do not place chemicals, flammable materials or spray aerosols near this device.
- Never use a naked flame to check for gas leaks.
- If you smell gas:
  - Do not attempt to light this device.
  - Extinguish any naked flames.
  - Turn off the gas supply.
  - Disconnect the device from the gas supply.
  - Have the gas system checked by a specialist.
- Only attach or detach the gas container away from a naked flame, pilot light or other source of ignition and only when this device is cool to touch.
- Before using the gas container, check that the seal between this device and the gas container is in place and in good condition.
- If the seal is damaged or worn, do not use this device.
- Turn off the gas supply at the gas container after use.

Fire Hazard

- This device must be kept away from flammable materials during use.
- Do not place any objects other than cookware on or against this device.
- Never place this device near flammable materials (e.g. paper, textiles).
- Keep flammable objects away from the burner.
- Position cookware handles as follows:
  - Never allow cookware handles to extend beyond the edge of the device.
  - Turn cookware handles inward, but not extending over other burners.
- Do not excessively heat grease or oil.
- Only use dry pot holders to handle hot cookware.
- Turn off the device before removing the cookware.
- Only operate this device when an adult can attend to it.

Burn hazard

- Accessible parts may be very hot. Keep young children away.

CAUTION! Failure to obey these cautions could result in minor or moderate injury.

Burn hazard

- Use protective gloves when handling hot components.

- Leave this device to cool down properly before you touch it with bare hands.
- If you ignite a burner manually:
  - Use long matches or a suitable lighter.
  - Remove your hand quickly as soon as the burner ignites.
- The use of alcohol or prescription or non-prescription drugs may impair your ability to properly assemble or safely operate this device.

3 Scope of delivery

Description
Cooktops
Fastening screws
Installation and operating manual

4 Accessories

Description	Ref. no.
Pot holder	
• CVH1350M	9620012959
• CVH1525M	9620012960

5 Intended use

The gas cooktops are intended for installation in a kitchen or countertop in leisure boats up to a length of 24 m.

The products are suitable for:

- Cooking and frying food in suitable cookware
- Use with gas of the allowed gas category (see chapter “Technical data” on page 27)

The products are **not** suitable for:

- Use as a space heater

- Outdoor use

This product is only suitable for the intended purpose and application in accordance with these instructions.

This manual provides information that is necessary for proper installation and/or operation of the product. Poor installation and/or improper operating or maintenance will result in unsatisfactory performance and a possible failure.

The manufacturer accepts no liability for any injury or damage to the product resulting from:

- Incorrect installation, assembly or connection, including excess voltage
- Incorrect maintenance or use of spare parts other than original spare parts provided by the manufacturer
- Alterations to the product without express permission from the manufacturer
- Use for purposes other than those described in this manual

Dometic reserves the right to change product appearance and product specifications.

6 Technical description

6.1 Specifications of the different models

Depending on the model, the cooktops are equipped with one or two burners, glass lids and pot holders.

Find the detailed specification in the following table:

Model	No. of burners	Glass lid	Pot holder
CVH1350M	1	–	–
CVH1350M**G**	1	**x**	–
CVH1350M**P**	1	–	**x**
CVH1525M	2	–	–
CVH1525M**G**	2	**x**	–
CVH1525M**P**	2	–	**x**

CVH1350M, CVH1525M: The models can be retrofitted with pot holders (see chapter “Accessories” on page 19).

6.2 Control panel

➤ See fig. 1, page 4.

6.3 Function

The cooktops are equipped with a safety thermocouple which interrupts the gas supply approx. 30 seconds after the flame goes out.

7 Installing the cooktops

7.1 Selecting the installation location

When selecting the installation location, observe the following instructions:

- There must be air vents with a cross-section of at least 150 cm^2 in the installation location.
- Observe the minimum distances (fig. 2, page 4).
- Ensure that there is no draught at the installation location.

7.2 Installation steps

1. Create a cutout in the countertop (fig. 3, page 5).
2. Attach a rubber seal between the countertop and the device.

NOTE
Contact the manufacturer if the device is not supplied with a rubber seal.

3. Fasten the device in the countertop (fig. 4, page 5).

7.3 Installing the pot holders (CVH1350MP, CVH1525MP)

➤ Fasten the potholders in the prepared holes on the cooktop using the screws provided (fig. 5, page 6).

7.4 Retrofitting with pot holders (CVH1350M, CVH1525M)

The models CVH1350M, CVH1525M can be retrofitted with pot holders.

1. Use the pot holder as a template to mark the 4 drill holes on the countertop.
2. Drill the 4 holes into the countertop at the marked locations.
3. Fasten the pot holders on the countertop (fig. 6, page 6).

7.5 Connecting the device to the gas supply

The assembly and installation of the gas connection must be performed by a qualified person who has demonstrated skill and knowledge related to the construction, installation and operation of gas appliances and has received safety training to identify and avoid the hazards involved.

WARNING! Explosion hazard

- Only use propane or butane gas containers with a certified pressure reduction valve and suitable head.
- Compare the pressure information on the data plate with the pressure information on the propane or butane gas containers.
- Avoid any stress on the gas pipe system during and after installation.

NOTE

- The gas installation must be made in accordance with EN ISO 10239.
- Observe additional possible national safety requirements and requirements of the relevant marine association or boat builders.

Observe the following instructions for the connection:

- Observe the national requirements.
- Only use a steel pipe Ø 8 x 1 mm (welded, seamless steel or stainless steel) for the connection.
- Fasten the gas line to the side or rear wall of the surrounding furniture parts so that no loads are placed on the actuators.
- The entire gas line must be free of stress.

1. Connect the pipes as shown (fig. 7, page 7).

2. Attach a sign above the device with the following text:
   "WARNING!
   When cooking, additional ventilation must be provided, for example, by opening windows near the device.
   The device must not be used as a space heater."

3. Open the gas supply.

WARNING! Explosion hazard
Never check for leaks with an open flame or near sources of ignition.

4. Check all connections for leaks with leak spray.

✓ There are no leaks if no bubbles form.

7.6 Connecting the device to the 12 V DC power supply

1. Connect the device as shown (fig. 8, page 8).
2. Add a 1 A fuse in the plus line near the battery.

8 Using the cooktops

CAUTION! Burn hazard
Do not touch the hot parts of the device during and after use. Leave the device to cool down properly.

8.1 Switching on

DANGER! Hazard of carbon monoxide poisoning
- Before switching on the device, ensure that the area is sufficiently ventilated.
- During use, there must be opened air vents with a cross-section of at least 150 cm^2 in the installation room.
- These vents can be closed when the device is not in use.

WARNING! Explosion hazard/Fire hazard
Only use gas of the allowed gas category (see chapter "Technical data" on page 27). Do not use any other fuels.

1. Choose suitable cookware for the selected burners according to the following table:

Burner (fig. 9, page 8)	Cookware diameter	
S	10 – 16 cm	
L	16 – 22 cm	

2. Switch the cooktop on as shown (fig. 10, page 9).
3. Verify the correct function of the burner by visually inspecting the flame.

   Depending on the type of gas used, the flame should appear as follows:
   - Propane (G31): Flame with a blue internal pin point and a clear outline.
   - Butane (G30): Flame with a slightly yellow tip when turning on the burner. The yellow tip intensifies as the burner heats up.

✓ The burner functions correctly.

4. If the flame does not look as described, switch the cooktop off as shown (fig. 12, page 10) and proceed as follows:
   - Check the burner for soiling and clean the burner if necessary (see chapter "Cleaning the cooktop" on page 25).
   - Check the quality of the gas and replace the gas container if necessary (see chapter "Replacing the gas container" on page 25).

8.2 Adjusting the pot holders (CVH1350MP, CVH1525MP)

1. Turn the adjusting knob to the left until the pot holders can be moved (fig. 11 **1.**, page 9).
2. Move the pot holders apart from each other.
3. Put cookware on the burner (fig. 11 **2.**, page 9).
4. Move the pot holders so that they can hold the cookware (fig. 11 **3.**, page 9).
5. Turn the adjusting knob to the left until the pot holders are fixed (fig. 11 **4.**, page 9).

8.3 Switching off

➤ Switch the cooktop off as shown (fig. 12, page 10).

8.4 Replacing the gas container

WARNING! Explosion hazard
- Only replace the gas container in places with good ventilation.
- Ensure that there is no source of ignition nearby.
- Only change the gas container when the device is not in use and the gas supply to the device is switched off.

1. Switch the device off by turning the knob to the zero setting.
2. Close the valve on the gas container.
3. Replace the gas cylinder according to the instructions from the gas fitting manufacturer.

9 Cleaning and maintenance

CAUTION! Burn hazard
Leave the device to cool down properly before cleaning, checking or maintaining the device.

9.1 Cleaning the cooktop

1. Remove the pan support (fig. 13 **1.**,page 10).
2. Clean the device with a soft, damp cloth (fig. 13 **2.**,page 10)

Find additional care instructions for stainless steel and glass surfaces online on
documents.dometic.com/?object_id=69917

9.2 Annual safety check

The assembly and installation of the gas connection must be performed by a qualified person who has demonstrated skill and knowledge related to the construction, installation and operation of gas appliances and has received safety training to identify and avoid the hazards involved.

➤ For safety reasons, have the device checked by a qualified person every year for proper function. Any defects must be repaired.

9.3 Replacing the nozzles

The assembly and installation of the gas connection must be performed by a qualified person who has demonstrated skill and knowledge related to the construction, installation and operation of gas appliances and has received safety training to identify and avoid the hazards involved.

➤ Let a qualified person replace the nozzles as shown (fig. 14, page 11 – fig. 15, page 12).

10 Warranty

The statutory warranty period applies. If the product is defective, please contact your retailer or the manufacturer's branch in your country (see dometic.com/dealer).

For repair and warranty processing, please include the following documents when you send in the product:

- A copy of the receipt with purchasing date
- A reason for the claim or description of the fault

Note that self-repair or non-professional repair can have safety consequences and might void the warranty.

11 Disposal

➤ Place the packaging material in the appropriate recycling waste bins wherever possible.

➤ Consult a local recycling center or specialist dealer for details about how to dispose of the product in accordance with the applicable disposal regulations.

12 Technical data

	CVH1350M(G)(P), CVH1525M(G)(P)
Gas category:	propane (G31), butane (G30)
Appliance category:	I_3 B/P(30)
Gas connection pressure:	AT, DE, BG, CY, DK, EE, FI, GR, HU, IS, LT, LV, MT, NL, NO, RO, SE, SI, SK, AL, HR, MK, TR: 30 mbar propane (G31) 30 mbar butane (G30)
Appliance category:	I_{3+}, propane/butane
Gas connection pressure:	BE, CH, CY, CZ, ES, FR, GB, GR, IE, IT, LT, PL, PT, SI, SK, AL, MK, TR: 37 mbar propane (G31) 28 – 30 mbar butane (G30)
Connection voltage (models with electronic ignition only):	12 V⎓ (1 A fuse)
Inspection/certification:	CE

See fig. 9, page 8:

Model	**Burner S**			**Burner L**		
	*	**	***	*	**	***
CVH1350M(G)(P)	–	–	–	0.73	2.0	146
CVH1525M(G)(P)	0.54	1.1	80	0.73	2.0	146

*	Injector	mm
**	Power	kW
***	Gas consumption	g/h

Lesen und befolgen Sie bitte alle Anweisungen, Richtlinien und Warnhinweise in diesem Produkthandbuch sorgfältig, um sicherzustellen, dass Sie das Produkt ordnungsgemäß installieren und stets ordnungsgemäß betreiben und warten. Diese Anleitung MUSS bei dem Produkt verbleiben.

Durch die Verwendung des Produktes bestätigen Sie hiermit, dass Sie alle Anweisungen, Richtlinien und Warnhinweise sorgfältig gelesen haben und dass Sie die hierin dargelegten Bestimmungen verstanden haben und ihnen zustimmen. Sie erklären sich damit einverstanden, dieses Produkt nur für den angegebenen Verwendungszweck und gemäß den Anweisungen, Richtlinien und Warnhinweisen dieses Produkthandbuchs sowie gemäß allen geltenden Gesetzen und Vorschriften zu verwenden. Eine Nichtbeachtung der hierin enthaltenen Anweisungen und Warnhinweise kann zu einer Verletzung Ihrer selbst und anderer Personen, zu Schäden an Ihrem Produkt oder zu Schäden an anderem Eigentum in der Umgebung führen. Dieses Produkthandbuch, einschließlich der Anweisungen, Richtlinien und Warnhinweise, sowie die zugehörige Dokumentation können Änderungen und Aktualisierungen unterliegen. Aktuelle Produktinformationen finden Sie unter documents.dometic.com.

Diese Montage- und Bedienungsanleitung gilt für die Produktausführungen für den Einsatz auf Booten.

Die Montage- und Bedienungsanleitung für die Ausführungen für Wohnwagen und Wohnmobile finden Sie online unter:
http://qr.dometic.com/beTuBc

Inhaltsverzeichnis

1 Erläuterung der Symbole 29
2 Sicherheitshinweise 29
3 Lieferumfang 35
4 Zubehör 35
5 Bestimmungsgemäßer Gebrauch 35
6 Technische Beschreibung 36
7 Kochfelder einbauen 37
8 Kochfelder verwenden 39
9 Reinigung und Pflege 41
10 Garantie 42
11 Entsorgung 42
12 Technische Daten 43

1 Erläuterung der Symbole

GEFAHR!
Sicherheitshinweis: Kennzeichnet eine Gefahrensituation, die zum Tod oder schwerer Verletzung führt, wenn die jeweiligen Anweisungen nicht befolgt werden.

WARNUNG!
Sicherheitshinweis: Kennzeichnet eine Gefahrensituation, die zum Tod oder schwerer Verletzung führen könnte, wenn die jeweiligen Anweisungen nicht befolgt werden.

VORSICHT!
Sicherheitshinweis: Kennzeichnet eine Gefahrensituation, die zu geringer oder mittelschwerer Verletzung führen könnte, wenn die jeweiligen Anweisungen nicht befolgt werden.

ACHTUNG!
Kennzeichnet eine Situation, die zu Sachschäden führen kann, wenn die jeweiligen Anweisungen nicht befolgt werden.

HINWEIS
Ergänzende Informationen zur Bedienung des Produktes.

2 Sicherheitshinweise

2.1 Vorbemerkungen

WARNUNG! Nichtbeachtung dieser Warnungen kann zum Tod oder schwerer Verletzung führen.

Explosionsgefahr

- Stellen Sie vor der Montage sicher, dass die Verteilungsbedingungen am Einbauort (Art des Gases und Gasdruck) und die Einstellung des Gerätes kompatibel sind.
- Die Einstellbedingungen für dieses Gerät sind auf dem Etikett (oder Typenschild) angegeben.

- Das Gerät ist nicht an eine Vorrichtung zur Ableitung von Verbrennungsprodukten angeschlossen. Dieses Gerät muss gemäß den aktuellen Installationsvorschriften installiert und angeschlossen werden. Besondere Aufmerksamkeit ist den maßgeblichen Anforderungen an die Belüftung zu widmen.

2.2 Grundlegende Sicherheit

WARNUNG! Nichtbeachtung dieser Warnungen kann zum Tod oder schwerer Verletzung führen.

Explosionsgefahr

- Reparaturen an diesem Gerät dürfen nur von Fachkräften durchgeführt werden. Durch unsachgemäße Reparaturen können erhebliche Gefahren entstehen.
- Dieses Gerät muss in Übereinstimmung mit den nationalen Vorschriften des Landes, in dem es verwendet wird, installiert werden.
- Dieses Gerät darf nur in einem gut belüfteten Raum verwendet werden.
- Lesen Sie die Anweisungen vor Montage oder Verwendung des Geräts.
- Dieses Gerät darf nicht verändert werden.
- Entfernen oder ersetzen Sie keine Teile des Geräts.
- Der Gasschlauch muss gewechselt werden, wenn es die nationalen Vorschriften erfordern.
- Verdrehen, dehnen, quetschen Sie den Gaszufuhrschlauch nicht und belasten Sie ihn nicht anderweitig.

Brandgefahr

- Lassen Sie das Gerät nicht unbeaufsichtigt, wenn es in Betrieb oder heiß ist.
- Kinder sollten beaufsichtigt werden, um sicherzustellen, dass sie nicht mit dem Gerät spielen.
- Halten Sie einen geeigneten Feuerlöscher bereit.
  Sorgen Sie dafür, dass der Feuerlöscher in regelmäßigen Abständen von Fachpersonal überprüft wird.

Verbrennungsgefahr

- Halten Sie Hände, Gesicht und Haare von Brennern entfernt.
- Tragen Sie keine weite Kleidung und binden Sie langes Haar zusammen, während Sie das Gerät zünden oder verwenden.

- Halten Sie Kinder und Haustiere fern.
- Achten Sie aufmerksam auf alle Aktivitäten in der Nähe des Geräts, um Verbrennungen oder andere Verletzungen zu vermeiden.

Gesundheitsgefahr

- Dieses Gerät kann von Kindern ab 8 Jahren und von Personen mit verringerten physischen, sensorischen oder mentalen Fähigkeiten oder Mangel an Erfahrung und/oder Wissen verwendet werden, wenn diese Personen beaufsichtigt werden oder im sicheren Gebrauch des Geräts unterwiesen wurden und die daraus resultierenden Gefahren verstanden haben.

VORSICHT! Nichtbeachtung dieser Hinweise kann zu leichten bis mittelschweren Verletzungen führen.

Verletzungsgefahr

- Im Falle des Bruchs einer Glasabdeckung (wenn das Gerät mit einer Glasabdeckung ausgestattet ist):
  - Schalten Sie sofort alle Brenner und alle elektrischen Heizelemente aus und trennen Sie das Gerät von der Stromversorgung.
  - Berühren Sie nicht die Oberfläche des Geräts.
  - Benutzen Sie das Gerät nicht.

ACHTUNG! Beschädigungsgefahr

- Wenn das Gerät mit einer Glasabdeckung ausgestattet ist:
  - Schließen Sie die Glasabdeckung vor Fahrtbeginn.
  - Schalten Sie alle Brenner aus, bevor Sie die Glasabdeckung schließen.

2.3 Sicherheit beim Umgang mit Flüssiggas

WARNUNG! Nichtbeachtung dieser Warnungen kann zum Tod oder schwerer Verletzung führen.

Explosionsgefahr

- Trennen Sie nach dem Gebrauch immer den Anschluss von der Flüssiggasflasche.
- Lagern Sie Flüssiggasflaschen entfernt von Heiz- oder Kochgeräten und anderen Licht- oder Wärmequellen in einem gut belüfteten Bereich, außerhalb der Reichweite von Kindern.
- Lagern Sie Flüssiggasflaschen **niemals** an unbelüfteten Plätzen oder unterhalb Bodenniveau (trichterförmige Erdmulden).

- Lagern Sie Flüssiggasflaschen **niemals** in Gebäuden wie z. B. Garagen.
- Eine Lagerung in Innenräumen muss nach den nationalen Vorschriften erfolgen.
- Lagern Sie Flüssiggasflaschen nicht auf der Seite liegend.
- Schützen Sie Flüssiggasflaschen vor direkter Sonneneinstrahlung. Die Temperatur sollte 50 °C nicht überschreiten.

2.4 Sicherheit beim Betrieb des Gerätes

GEFAHR! Nichtbeachtung dieser Hinweise führt zu Tod oder schwerer Verletzung.

Gefahr einer Kohlenmonoxidvergiftung

- Bei der Verbrennung von Flüssiggas entsteht Kohlenmonoxid, das sich in geschlossenen Räumen ansammelt.
  Verwenden Sie dieses Gerät nur bei ausreichender Belüftung.

Erstickungsgefahr

- Der Betrieb des Geräts in einem unbelüfteten Bereich führt zu Sauerstoffmangel in diesem Bereich.
- Verwenden Sie das Gerät nicht als Raumheizung.
- Die Verwendung eines Gaskochers führt zur Entstehung von Wärme, Feuchtigkeit und Verbrennungsprodukten in dem Raum, in dem es installiert ist.
  - Stellen Sie sicher, dass die Küche gut belüftet ist, insbesondere wenn das Gerät in Betrieb ist.
  - Halten Sie die natürlichen Lüftungsöffnungen offen oder installieren Sie eine mechanische Lüftungsvorrichtung (z. B. eine mechanische Dunstabzugshaube).
- Bei längerem intensivem Gebrauch des Geräts kann eine zusätzliche Belüftung erforderlich sein, z. B. eine Verstärkung der mechanischen Belüftung, falls vorhanden, eine zusätzliche Belüftung, um die Verbrennungsprodukte sicher an die Außenluft abzuführen und gleichzeitig Raumluftwechsel mit der zusätzlichen Belüftung zu ermöglichen.
  - Lassen Sie sich vor Installation der zusätzlichen Belüftung von einem Fachmann beraten

WARNUNG! Nichtbeachtung dieser Warnungen kann zum Tod oder schwerer Verletzung führen.

Explosionsgefahr

- Verwenden Sie dieses Gerät nicht, wenn es undicht oder beschädigt ist oder nicht ordnungsgemäß funktioniert.
- Verwenden Sie das Gerät unter keinen Umständen in den folgenden Situationen:
  - an Tankstellen
  - auf Fähren
  - während des Transports des Fahrzeugs, in dem das Gerät installiert ist, mit einem Transport- oder Abschleppfahrzeug
- Schließen Sie im Fall eines Brandes die Gaszufuhr.
- Stellen Sie keine Chemikalien, brennbaren Materialien oder Sprühdosen in der Nähe dieses Geräts auf.
- Verwenden Sie niemals eine offene Flamme, um nach Gaslecks zu suchen.
- Wenn Sie Gasgeruch wahrnehmen:
  - Versuchen Sie nicht, das Gerät zu zünden.
  - Löschen Sie alle offenen Flammen.
  - Drehen Sie die Gaszufuhr ab.
  - Trennen Sie das Gerät von der Gaszufuhr.
  - Lassen Sie die Gasanlage von einem Fachbetrieb prüfen.
- Nehmen Sie das Anbringen und Abnehmen des Gasbehälters entfernt von offenen Flammen, Zündflammen oder anderen Zündquellen und nur dann vor, wenn das Gerät ausreichend abgekühlt ist.
- Überprüfen Sie vor der Verwendung des Gasbehälters, ob die Dichtung zwischen dem Gerät und dem Gasbehälter vorhanden und in gutem Zustand ist.
- Wenn die Dichtung beschädigt oder verschlissen ist, verwenden Sie dieses Gerät nicht.
- Schließen Sie nach Gebrauch die Gaszufuhr am Gasbehälter.

Brandgefahr

- Das Gerät muss während des Betriebs von brennbaren Materialien ferngehalten werden.
- Stellen Sie keine anderen Gegenstände als Kochgeschirr auf dieses Gerät und lehnen Sie keine daran an.
- Stellen Sie das Gerät niemals in der Nähe von entzündlichen Materialien (z. B. Papier, Textilien) auf.

- Halten Sie brennbare Gegenstände vom Brenner fern.
- Positionieren Sie die Griffe des Kochgeschirrs wie folgt:
  - Lassen Sie die Griffe des Kochgeschirrs niemals über den Rand des Geräts hinausragen.
  - Drehen Sie die Griffe des Kochgeschirrs nach innen – aber so, dass sie sich nicht über anderen Brennern befinden.
- Erhitzen Sie Fett oder Öl nicht zu stark.
- Verwenden Sie zum Anfassen von heißem Kochgeschirr nur trockene Topfhalter.
- Schalten Sie das Gerät aus, bevor Sie das Kochgeschirr herunternehmen.
- Betreiben Sie das Gerät nur unter Aufsicht eines Erwachsenen.

Verbrennungsgefahr

- Zugängliche Teile können sehr heiß sein. Kinder fernhalten.

VORSICHT! Nichtbeachtung dieser Hinweise kann zu leichten bis mittelschweren Verletzungen führen.

Verbrennungsgefahr

- Tragen Sie Schutzhandschuhe, wenn Sie heiße Teile berühren.
- Lassen Sie das Gerät ausreichend abkühlen, bevor Sie es mit bloßen Händen berühren.
- Wenn Sie einen Brenner manuell zünden:
  - Benutzen Sie lange Zündhölzer oder einen entsprechenden Anzünder.
  - Ziehen Sie schnell Ihre Hand zurück, sobald der Brenner gezündet hat.
- Der Konsum von Alkohol oder verschreibungspflichtigen oder nicht verschreibungspflichtigen Medikamenten kann Ihre Fähigkeit beeinträchtigen, dieses Gerät ordnungsgemäß zusammenzubauen oder sicher zu bedienen.

3 Lieferumfang

Beschreibung
Kochfelder
Befestigungsschrauben
Montage- und Bedienungsanleitung

4 Zubehör

Beschreibung	Art.-Nr.
Topfhalter	
• CVH1350M	9620012959
• CVH1525M	9620012960

5 Bestimmungsgemäßer Gebrauch

Die Gaskochplatten sind für den Einbau in eine Küche oder Arbeitsplatte in Freizeitbooten bis zu einer Länge von 24 m vorgesehen.

Die Produkte sind geeignet für:

- Das Kochen und Braten von Speisen in geeignetem Kochgeschirr
- Die Verwendung mit Gas der zulässigen Gaskategorie (siehe Kapitel „Technische Daten“ auf Seite 43)

Die Produkte sind **nicht** geeignet für:

- Den Einsatz als Raumheizung
- Einsatz im Freien

Dieses Produkt ist nur für den angegebenen Verwendungszweck und die Anwendung gemäß dieser Anleitung geeignet.

Dieses Handbuch enthält Informationen, die für die ordnungsgemäße Installation und/oder den ordnungsgemäßen Betrieb des Produkts erforderlich sind. Installationsfehler und/oder ein nicht ordnungsgemäßer Betrieb oder eine nicht ordnungsgemäße Wartung haben eine unzureichende Leistung und u. U. einen Ausfall des Geräts zur Folge.

Der Hersteller übernimmt keine Haftung für Verletzungen oder Schäden am Produkt, die durch Folgendes entstehen:

- unsachgemäße Montage oder falscher Anschluss, einschließlich Überspannung
- unsachgemäße Wartung oder Verwendung von anderen als den vom Hersteller gelieferten Original-Ersatzteilen
- Veränderungen am Produkt ohne ausdrückliche Genehmigung des Herstellers
- Verwendung für andere als die in der Anleitung beschriebenen Zwecke

Dometic behält sich das Recht vor, das Erscheinungsbild des Produkts und dessen technische Daten zu ändern.

6 Technische Beschreibung

6.1 Spezifikationen der verschiedenen Modelle

Je nach Modell sind die Kochfelder mit einem oder zwei Brennern, Glasabdeckungen und Topfhaltern ausgestattet.

Detaillierte Informationen finden Sie in der folgenden Tabelle:

Modell	Anzahl an Brennern	Glasabdeckung	Topfhalter
CVH1350M	1	–	–
CVH1350M**G**	1	**x**	–
CVH1350M**P**	1	–	**x**
CVH1525M	2	–	–
CVH1525M**G**	2	**x**	–
CVH1525M**P**	2	–	**x**

CVH1350M, CVH1525M: Die Modelle können mit Topfhaltern nachgerüstet werden (siehe Kapitel „Zubehör“ auf Seite 35).

6.2 Bedienfeld

➤ Siehe Abb. **1**, Seite 4.

6.3 Funktion

Die Kochfelder sind mit einem Sicherheitsthermoelement ausgestattet, das die Gasversorgung ca. 30 Sekunden nach Erlöschen der Flamme unterbricht.

7 Kochfelder einbauen

7.1 Einbauort auswählen

Beachten Sie bei der Wahl des Aufstellungsortes folgende Hinweise:

- Es müssen Lüftungsöffnungen mit einem Querschnitt von mindestens 150 cm^2 am Einbauort vorhanden sein.
- Bitte beachten Sie die Mindestabstände (Abb. **2**, Seite 4).
- Stellen Sie sicher, dass am Einbauort kein Durchzug entsteht.

7.2 Installationsschritte

1. Fertigen Sie einen Ausschnitt in der Arbeitsplatte an (Abb. **3**, Seite 5).
2. Bringen Sie eine Gummidichtung zwischen der Arbeitsplatte und dem Gerät an.

HINWEIS
Wenden Sie sich an den Hersteller, wenn das Gerät nicht mit einer Gummidichtung geliefert wird.

3. Befestigen Sie das Gerät in der Arbeitsplatte (Abb. **4**, Seite 5).

7.3 Topfhalter montieren (CVH1350MP, CVH1525MP)

➤ Befestigen Sie die Topfhalter mithilfe der mitgelieferten Schrauben (Abb. **5**, Seite 6) in den vorgebohrten Löchern auf dem Kochfeld.

7.4 Topfhalter nachrüsten (CVH1350M, CVH1525M)

Die Modelle CVH1350M und CVH1525M können mit Topfhaltern nachgerüstet werden.

1. Verwenden Sie den Topfhalter als Schablone, um die 4 Bohrlöcher auf der Arbeitsplatte zu markieren.
2. Bohren Sie die 4 Löcher an den markierten Stellen in die Arbeitsplatte.
3. Befestigen Sie die Topfhalter auf der Arbeitsplatte (Abb. **6**, Seite 6).

7.5 Gerät an die Gasversorgung anschließen

Die Montage und die Installation des Gasanschlusses müssen von einer Fachkraft ausgeführt werden, die nachweislich über Fähigkeiten und Kenntnisse in Bezug auf den Aufbau, die Installation und den Betrieb von Gasgeräten verfügt und ein Sicherheitstraining zum Erkennen und Vermeiden der diesbezüglichen Gefahren absolviert hat.

WARNUNG! Explosionsgefahr

- Verwenden Sie nur Propan- oder Butangasflaschen mit zertifiziertem Druckreduzierventil und passendem Kopfstück.
- Vergleichen Sie die Druckangabe auf dem Typenschild mit der Druckangabe auf den Propan- oder Butangasbehältern.
- Vermeiden Sie während und nach dem Einbau jegliche Spannung am Gasleitungssystem.

HINWEIS

- Die Gasinstallation muss gemäß EN ISO 10239 erfolgen.
- Beachten Sie gegebenenfalls zusätzliche nationale Sicherheitsanforderungen und Anforderungen des jeweiligen Marineverbands oder der Bootsbauer.

Beachten Sie bei Anschluss folgende Anweisungen:

- Beachten Sie die nationalen Anforderungen.
- Verwenden Sie für den Anschluss nur ein Stahlrohr Ø 8 x 1 mm (geschweißt, nahtloser Stahl oder Edelstahl).
- Befestigen Sie die Gasleitung so an einer Seiten- oder Rückwand der umgebenden Möbelteile, dass keine Kraftübertragung auf die Stellglieder erfolgt.
- Die gesamte Gasleitung muss spannungsfrei sein.

1. Schließen Sie die Rohre wie gezeigt an (Abb. **7**, Seite 7).
2. Bringen Sie über dem Gerät ein Hinweisschild mit folgendem Text an:

   „WARNUNG!
   Beim Kochen muss für zusätzliche Belüftung gesorgt werden, z. B. durch Öffnen von Fenstern in der Nähe des Gerätes.
   Das Gerät darf nicht zur Raumheizung verwendet werden.“

3. Öffnen Sie die Gaszufuhr.

WARNUNG! Explosionsgefahr
Prüfen Sie die Dichtheit niemals bei offener Flamme oder in der Nähe von Zündquellen.

4. Prüfen Sie alle Verbindungen mit Lecksuchspray auf Undichtigkeiten.

✓ Die Dichtheit ist gewährleistet, wenn sich keine Bläschen bilden.

7.6 Gerät an das 12-V-Gleichstromnetz anschließen

1. Schließen Sie das Gerät wie gezeigt an (Abb. 8, Seite 8).
2. Fügen Sie eine 1-A-Sicherung in der Plusleitung in der Nähe der Batterie ein.

8 Kochfelder verwenden

VORSICHT! Verbrennungsgefahr
Berühren Sie während und nach dem Gebrauch nicht die heißen Teile des Geräts. Lassen Sie das Gerät gut abkühlen.

8.1 Einschalten

GEFAHR! Gefahr einer Kohlenmonoxidvergiftung
- Sorgen Sie vor dem Einschalten des Geräts dafür, dass der Bereich ausreichend belüftet ist.
- Während des Gebrauchs müssen Lüftungsöffnungen mit einem Querschnitt von mindestens 150 cm^2 am Einbauort vorhanden sein.
- Diese Lüftungsöffnungen können geschlossen werden, wenn das Gerät nicht in Betrieb ist.

WARNUNG! Explosionsgefahr/Brandgefahr
Verwenden Sie ausschließlich Gas der zulässigen Gaskategorie (siehe Kapitel „Technische Daten“ auf Seite 43). Verwenden Sie keine anderen Brennstoffe.

1. Wählen Sie geeignetes Kochgeschirr für die ausgewählten Brenner gemäß der folgenden Tabelle:

Brenner (Abb. 9, Seite 8)	Durchmesser des Kochgeschirrs	
S	10 – 16 cm	
T	16 – 22 cm	

2. Schalten Sie das Kochfeld wie gezeigt ein (Abb. 10, Seite 9).
3. Überprüfen Sie die korrekte Funktion des Brenners durch Sichtprüfung der Flamme.

   Je nach Art des verwendeten Gases sollte die Flamme folgendermaßen aussehen:

   – Propan (G31): Flamme mit einer inneren blauen Flammenspitze und einer klaren Umrandung.
   – Butan (G30): Flamme mit einer leicht gelben Spitze bei Einschalten des Brenners. Die gelbe Spitze verstärkt sich mit Erwärmung des Brenners.

✓ Der Brenner funktioniert ordnungsgemäß.

4. Wenn die Flamme nicht wie beschrieben aussieht, schalten Sie das Kochfeld wie abgebildet aus (Abb. 12, Seite 10) und gehen Sie wie folgt vor:
   – Überprüfen Sie den Brenner auf Verschmutzung und reinigen Sie ihn gegebenenfalls (siehe Kapitel „Kochfeld reinigen“ auf Seite 41).
   – Überprüfen Sie die Qualität des Gases und tauschen Sie den Gasbehälter gegebenenfalls aus (siehe Kapitel „Gasbehälter austauschen“ auf Seite 41).

8.2 Topfhalter einstellen (CVH1350MP, CVH1525MP)

1. Drehen Sie den Einstellknopf nach links, bis sich die Topfhalter bewegen lassen (Abb. 11 **1.**, Seite 9).
2. Bewegen Sie die Topfhalter voneinander weg.
3. Stellen Sie Kochgeschirr auf den Brenner (Abb. 11 **2.**, Seite 9).
4. Bewegen Sie die Topfhalter so, dass sie das Kochgeschirr halten können (Abb. 11 **3.**, Seite 9).
5. Drehen Sie den Einstellknopf nach links, bis die Topfhalter fixiert sind (Abb. 11 **4.**, Seite 9).

8.3 Ausschalten

➤ Schalten Sie das Kochfeld wie gezeigt aus (Abb. **12**, Seite 10).

8.4 Gasbehälter austauschen

WARNUNG! Explosionsgefahr
- Tauschen Sie den Gasbehälter nur an gut belüfteten Orten aus.
- Stellen Sie sicher, dass sich keine Zündquelle in der Nähe befindet.
- Tauschen Sie den Behälter nur aus, wenn das Gerät nicht in Gebrauch ist und die Gaszufuhr zum Gerät abgestellt ist.

1. Schalten Sie das Gerät aus, indem Sie den Knopf in die Nullstellung drehen.
2. Schließen Sie das Ventil am Gasbehälter.
3. Ersetzen Sie die Gasflasche entsprechend den Anweisungen des Gasanschlussherstellers.

9 Reinigung und Pflege

VORSICHT! Verbrennungsgefahr
Lassen Sie das Gerät gut abkühlen, bevor Sie es reinigen, überprüfen oder warten.

9.1 Kochfeld reinigen

1. Entfernen Sie den Pfannenträger (Abb. **13** **1.**, Seite 10).
2. Reinigen Sie das Gerät mit einem weichen, feuchten Tuch (Abb. **13** **2.**, Seite 10)

Weitere Pflegehinweise für Edelstahl- und Glasoberflächen finden Sie online auf
documents.dometic.com/?object_id=69917

9.2 Jährliche Sicherheitsüberprüfung

Die Montage und die Installation des Gasanschlusses müssen von einer Fachkraft ausgeführt werden, die nachweislich über Fähigkeiten und Kenntnisse in Bezug auf den Aufbau, die Installation und den Betrieb von Gasgeräten verfügt und ein Sicherheitstraining zum Erkennen und Vermeiden der diesbezüglichen Gefahren absolviert hat.

➤ Lassen Sie das Gerät aus Sicherheitsgründen jährlich von einer qualifizierten Person auf seine Funktionstüchtigkeit überprüfen. Eventuelle Mängel müssen behoben werden.

9.3 Düsen wechseln

Die Montage und die Installation des Gasanschlusses müssen von einer Fachkraft ausgeführt werden, die nachweislich über Fähigkeiten und Kenntnisse in Bezug auf den Aufbau, die Installation und den Betrieb von Gasgeräten verfügt und ein Sicherheitstraining zum Erkennen und Vermeiden der diesbezüglichen Gefahren absolviert hat.

➤ Lassen Sie die Düsen von einer qualifizierten Person wie gezeigt austauschen (Abb. 14, Seite 11 bis Abb. 15, Seite 12).

10 Garantie

Es gilt die gesetzliche Gewährleistungsfrist. Sollte das Produkt defekt sein, wenden Sie sich bitte an Ihren Fachhändler oder die Niederlassung des Herstellers in Ihrem Land (siehe dometic.com/dealer).

Bitte senden Sie bei einem Reparatur- bzw. Gewährleistungsantrag folgende Unterlagen mit dem Produkt ein:

- eine Kopie der Rechnung mit Kaufdatum
- einen Reklamationsgrund oder eine Fehlerbeschreibung

Bitte beachten Sie, dass eigenständig oder nicht fachgerecht durchgeführte Reparaturen die Sicherheit gefährden und zum Erlöschen der Garantie führen können.

11 Entsorgung

➤ Geben Sie das Verpackungsmaterial möglichst in den entsprechenden Recycling-Müll.

➤ Wenden Sie sich an ein örtliches Recyclingzentrum oder einen Fachhändler, um zu erfahren, wie Sie das Produkt gemäß den geltenden Entsorgungsvorschriften entsorgen können.

12 Technische Daten

	CVH1350M(G)(P), CVH1525M(G)(P)
Gaskategorie:	Propan (G31), Butan (G30)
Gerätekategorie:	I_3 B/P(30)
Gasanschlussdruck:	AT, DE, BG, CY, DK, EE, FI, GR, HU, IS, LT, LV, MT, NL, NO, RO, SE, SI, SK, AL, HR, MK, TR: 30 mbar Propan (G31) 30 mbar Butan (G30)
Gerätekategorie:	I_{3+}, Propan/Butan
Gasanschlussdruck:	BE, CH, CY, CZ, ES, FR, GB, GR, IE, IT, LT, PL, PT, SI, SK, AL, MK, TR: 37 mbar Propan (G31) 28 – 30 mbar Butan (G30)
Anschlussspannung (nur Modelle mit elektronischer Zündung):	12 V⎓ (1-A-Sicherung)
Prüfung/Zertifikat:	CE

Siehe Abb. **9**, Seite 8:

Modell	**Brenner S**			**Brenner L**		
	*	**	***	*	**	***
CVH1350M(G)(P)	–	–	–	0,73	2,0	146
CVH1525M(G)(P)	0,54	1,1	80	0,73	2,0	146

*	Injektor	mm
**	EIN	kW
***	Verbrauch Gas	g/h

Veuillez lire et suivre attentivement l'ensemble des instructions, directives et avertissements figurant dans ce manuel afin d'installer, d'utiliser et d'entretenir le produit correctement à tout moment. Ces instructions DOIVENT rester avec le produit.

En utilisant ce produit, vous confirmez expressément avoir lu attentivement l'ensemble des instructions, directives et avertissements et que vous comprenez et acceptez de respecter les modalités et conditions énoncées dans le présent document. Vous acceptez d'utiliser ce produit uniquement pour l'usage et l'application prévus et conformément aux instructions, directives et avertissements figurant dans le présent manuel, ainsi qu'à toutes les lois et réglementations applicables. En cas de non-respect des instructions et avertissements figurant dans ce manuel, vous risquez de vous blesser ou de blesser d'autres personnes, d'endommager votre produit ou d'endommager d'autres biens à proximité. Le présent manuel produit, y compris les instructions, directives et avertissements, ainsi que la documentation associée peuvent faire l'objet de modifications et de mises à jour. Pour obtenir des informations actualisées sur le produit, veuillez consulter le site documents.dometic.com.

Ce manuel d'installation et d'utilisation couvre les versions du produit destinées à être utilisées sur les bateaux.

Pour les versions destinées aux caravanes et camping-cars, vous trouverez le manuel d'installation et d'utilisation en ligne à l'adresse :
http://qr.dometic.com/beTuBc

Sommaire

1 Signification des symboles 45
2 Consignes de sécurité 45
3 Contenu de la livraison 50
4 Accessoires 51
5 Usage conforme 51
6 Description technique 52
7 Installation des plaques de cuisson 52
8 Utilisation des plaques de cuisson 55
9 Nettoyage et entretien 57
10 Garantie 58
11 Mise au rebut 58
12 Caractéristiques techniques 59

1 Signification des symboles

DANGER !
Consignes de sécurité : Indiquent une situation dangereuse qui, si elle n'est pas évitée, entraînera des blessures graves, voire mortelles.

AVERTISSEMENT !
Consignes de sécurité : Indiquent une situation dangereuse qui, si elle n'est pas évitée, est susceptible d'entraîner des blessures graves, voire mortelles.

ATTENTION !
Consignes de sécurité : Indiquent une situation dangereuse qui, si elle n'est pas évitée, est susceptible d'entraîner des blessures légères ou de gravité modérée.

AVIS !
Indiquent une situation dangereuse qui, si elle n'est pas évitée, peut entraîner des dommages matériels.

REMARQUE
Informations complémentaires sur l'utilisation de ce produit.

2 Consignes de sécurité

2.1 Remarques préliminaires

AVERTISSEMENT ! Le non-respect de ces mises en garde peut entraîner des blessures graves, voire mortelles.

Risque d'explosion

- Avant l'installation, s'assurer que les conditions de distribution locale (nature et pression du gaz) et le réglage de l'appareil sont compatibles.
- Les conditions de réglage de cet appareil sont indiquées sur l'étiquette ou sur la plaque signalétique.

- Ce dispositif n'est pas relié à un dispositif d'évacuation des produits de combustion. Cet appareil doit être installé et connecté conformément aux réglementations d'installation en vigueur. Une attention particulière devra être accordée aux exigences pertinentes en matière d'aération.

2.2 Sécurité générale

AVERTISSEMENT ! Le non-respect de ces mises en garde peut entraîner des blessures graves, voire mortelles.

Risque d'explosion

- Seul un personnel qualifié est habilité à effectuer des réparations sur l'appareil. Une réparation incorrecte peut entraîner de graves dangers.
- Cet appareil doit être installé conformément à la réglementation nationale en vigueur dans le pays d'utilisation.
- Cet appareil doit uniquement être utilisé dans un espace bien ventilé.
- Lisez les instructions avant d'installer ou d'utiliser cet appareil.
- Ne modifiez pas cet appareil.
- Ne retirez ou ne remplacez aucun composant de cet appareil.
- Si la règlementation nationale l'exige, le flexible de gaz devra au besoin être changé.
- Ne tordez, n'étirez et ne pincez pas le flexible d'alimentation en gaz et n'appliquez aucune autre charge sur celui-ci.

Risque d'incendie

- Ne pas laisser l'appareil sans surveillance lorsqu'il est chaud ou en marche.
- Les enfants doivent être surveillés pour s'assurer qu'ils ne jouent pas avec l'appareil.
- Gardez un extincteur approprié à disposition.
  Veillez à ce que l'extincteur soit contrôlé à intervalles réguliers par un professionnel qualifié.

Risque de brûlures

- Garder vos mains, visage et cheveux à distance des brûleurs.
- Ne pas porter de vêtements amples et ne pas laisser vos cheveux longs pendre librement lorsque vous allumez ou utilisez l'appareil.
- Tenez les enfants et les animaux à l'écart de l'appareil.

- Surveillez attentivement toute activité à proximité de l'appareil pour éviter les brûlures ou autres blessures.

Risque pour la santé

- Cet appareil peut être utilisé par des enfants âgés de 8 ans et plus et des personnes ayant des capacités physiques, sensorielles ou mentales réduites ou un manque d'expérience et de connaissances, s'ils sont sous surveillance ou ont reçu des instructions sur l'utilisation de l'appareil en toute sécurité et comprennent les risques impliqués.

ATTENTION ! Le non-respect de ces mises en garde peut entraîner des blessures légères ou de gravité modérée.

Risque de blessure

- En cas de bris de couvercle de verre (le cas échéant) :
  - Arrêter immédiatement tous les brûleurs et tout élément chauffant électrique et débrancher l'appareil de l'alimentation électrique.
  - Ne pas toucher la surface de l'appareil.
  - Ne pas utiliser l'appareil.

AVIS ! Risque d'endommagement

- Si l'appareil a un couvercle de verre :
  - Fermez le couvercle en verre avant tout trajet.
  - Éteindre tous les brûleurs avant de fermer le couvercle.

2.3 Consignes de sécurité lors de la manipulation de conteneurs de gaz liquide

AVERTISSEMENT ! Le non-respect de ces mises en garde peut entraîner des blessures graves, voire mortelles.

Risque d'explosion

- Après utilisation, débranchez toujours la bouteille de gaz liquide.
- Stockez les bouteilles de gaz liquide loin des appareils de chauffage ou de cuisson et des autres sources de lumière ou de chaleur, dans un endroit bien ventilé, hors de la portée des enfants.
- N'entreposez **jamais** les bouteilles de gaz liquide dans des espaces mal aérés ou sous le niveau du sol (dans des trous en forme d'entonnoir).
- Ne stockez **jamais** les bouteilles de gaz liquide dans des espaces clos tels que les garages.
- Tout espace de stockage en intérieur doit être conforme aux réglementations nationales.

- Ne stockez pas les bouteilles de gaz liquide en position couchée.
- Protégez les bouteilles de gaz liquide d'un rayonnement solaire direct. La température ne doit pas dépasser 50 °C.

2.4 Consignes de sécurité concernant le fonctionnement de l'appareil

DANGER ! Le non-respect des présentes instructions peut entraîner des blessures graves, voire mortelles.

Risque d'empoisonnement au monoxyde de carbone

- Le processus de combustion du gaz liquide produit du monoxyde de carbone qui s'accumule à l'intérieur des espaces clos.
  Ne faire fonctionner cet appareil que dans des lieux suffisamment aérés.

Risque de suffocation

- L'utilisation de cet appareil réduit le volume d'oxygène dans les espaces non aérés.
- Ne pas utiliser l'unité comme appareil de chauffage.
- L'utilisation d'un appareil de cuisson au gaz génère de la chaleur, de l'humidité et des produits de combustion dans la pièce où il est installé.
  - S'assurer que la cuisine est bien aérée, particulièrement lors de l'utilisation de l'appareil.
  - Laissez les ouvertures d'aération naturelle ouvertes ou installez un dispositif de ventilation mécanique (p. ex. une hotte aspirante mécanique).
- Une utilisation intensive et prolongée de l'appareil peut nécessiter une ventilation supplémentaire (par exemple, l'augmentation de la ventilation mécanique, le cas échéant) pour expulser en toute sécurité les produits de combustion dans l'air extérieur tout en renouvelant l'air ambiant.
  - Consultez un professionnel avant d'installer la ventilation supplémentaire

AVERTISSEMENT ! Le non-respect de ces mises en garde peut entraîner des blessures graves, voire mortelles.

Risque d'explosion

- N'utilisez pas cet appareil s'il fuit, s'il est endommagé ou s'il ne fonctionne pas correctement.

- Ne jamais utiliser l'appareil dans les situations suivantes :
  - dans une station-service
  - sur un traversier
  - lors du transport du véhicule dans lequel l'appareil est installé avec un véhicule de transport ou de remorquage
- En cas d'incendie, couper l'alimentation de gaz.
- Ne pas placer de produits chimiques, de matériaux inflammables ou d'aérosols à proximité de l'appareil.
- Ne jamais contrôler l'étanchéité du produit à l'aide d'une flamme nue.
- Si vous sentez une odeur de gaz :
  - N'essayez pas d'allumer l'appareil.
  - Éteindre toute flamme nue.
  - Couper l'alimentation de gaz.
  - Déconnecter l'appareil de l'alimentation en gaz.
  - Faites contrôler l'installation de gaz par une entreprise spécialisée.
- Raccordez ou déconnectez uniquement la bouteille de gaz loin de toute flamme nue, veilleuse ou autre source d'ignition et lorsque l'appareil est froid au toucher.
- Avant d'utiliser une bonbonne de gaz, vérifier que le joint situé entre cet appareil et la bonbonne de gaz est en place et en bon état.
- Si le joint d'étanchéité est usé ou endommagé, ne pas utiliser l'appareil.
- Après utilisation, fermer les commandes des brûleurs et la vanne d'alimentation de la bonbonne de gaz.

Risque d'incendie

- Durant son utilisation, cet appareil doit être éloigné des matériaux inflammables.
- Ne pas placer d'objets autres que des ustensiles de cuisine sur ou contre l'appareil.
- Ne placez jamais cet appareil à proximité de matériaux inflammables (p. ex. papier, textiles).
- Éloignez tout objet inflammable du brûleur.
- Placer les poignées des ustensiles de cuisine comme suit :
  - Ne jamais laisser les poignées des casseroles dépasser du bord de l'appareil.
  - Tourner les manches des casseroles vers l'intérieur, mais sans dépasser au-dessus des autres brûleurs.
- Ne pas surchauffer les huiles ou graisses.

- Utilisez uniquement des maniques sèches pour manipuler les ustensiles de cuisine chauds.
- Éteignez l'appareil avant de retirer les ustensiles de cuisine du feu.
- L'utilisation de cet appareil doit toujours être surveillée par un adulte.

Risque de brûlures

- Les parties exposées peuvent devenir très chaudes. Gardez l'appareil hors de portée des jeunes enfants.

ATTENTION ! Le non-respect de ces mises en garde peut entraîner des blessures légères ou de gravité modérée.

Risque de brûlures

- Lorsque vous manipulez des objets chauds, portez des gants de protection.
- Laissez l'appareil refroidir correctement avant de le toucher à mains nues.
- Pour l'allumage manuel des brûleurs :
  - Utilisez des allumettes longues ou un allume-gaz approprié.
  - Retirez rapidement votre main dès que le brûleur est allumé.
- La consommation d'alcool ou de médicaments sur ordonnance ou en vente libre peut altérer votre capacité à assembler correctement ou à utiliser l'appareil en toute sécurité.

3 Contenu de la livraison

Description
Plaques de cuisson
Vis de fixation
Instructions de montage et d'utilisation

4 Accessoires

Description	N° d'article
Support de casseroles	
• CVH1350M	9620012959
• CVH1525M	9620012960

5 Usage conforme

Les plaques de cuisson au gaz sont conçues pour être installées dans une cuisine ou sur un plan de travail dans des bateaux de loisirs d'une longueur maximale de 24 m.

Les produits sont adaptés à ce qui suit :

- Cuire et frire des aliments dans des ustensiles de cuisine adéquats
- Utilisez du gaz de la catégorie autorisée (voir chapitre « Caractéristiques techniques », page 59)

Les produits **ne sont pas** adaptés à ce qui suit :

- Utilisation comme chauffage d'appoint
- Utilisation en extérieur

Ce produit convient uniquement à l'usage et à l'application prévus, conformément au présent manuel d'instructions.

Ce manuel fournit les informations nécessaires à l'installation et/ou à l'utilisation correcte du produit. Une installation, une utilisation ou un entretien inappropriés entraînera des performances insatisfaisantes et une éventuelle défaillance.

Le fabricant décline toute responsabilité en cas de blessure ou de dommage résultant :

- d'un montage ou d'un raccordement incorrect, y compris d'une surtension
- d'un entretien inadapté ou de l'utilisation de pièces de rechange autres que les pièces de rechange d'origine fournies par le fabricant
- de modifications apportées au produit sans autorisation explicite du fabricant
- d'usages différents de ceux décrits dans ce manuel.

Dometic se réserve le droit de modifier l'apparence et les spécifications produit.

6 Description technique

6.1 Spécifications des différents modèles

Selon le modèle, les plaques de cuisson sont équipées d'un ou deux brûleurs, de couvercles en verre et de supports de casseroles.

Recherchez les spécifications détaillées dans le tableau suivant :

Modèle	Nombre de brûleurs	Couvercle en verre	Support de casseroles
CVH1350M	1	–	–
CVH1350M**G**	1	**x**	–
CVH1350M**P**	1	–	**x**
CVH1525M	2	–	–
CVH1525M**G**	2	**x**	–
CVH1525M**P**	2	–	**x**

CVH1350M, CVH1525M : Les modèles peuvent être réaménagés en installant a posteriori des supports de casseroles (voir chapitre « Accessoires », page 51).

6.2 Panneau de commande

➤ Voir fig. **1**, page 4.

6.3 Fonction

Les plaques de cuisson sont équipées d'un thermocouple de sécurité qui interrompt l'alimentation en gaz environ 30 secondes après l'extinction de la flamme.

7 Installation des plaques de cuisson

7.1 Sélection de l'emplacement de montage

Pour la sélection de l'emplacement de montage, tenez compte des instructions suivantes :

- L'emplacement de montage doit être pourvu d'évents d'une section d'au moins 150 cm^2.

- Observer les distances de dégagement minimum (fig. 2, page 4).
- Assurez-vous qu'il n'y a pas de courant d'air sur le lieu d'installation.

7.2 Procédure d'installation

1. Procédez à la découpe du plan de travail (fig. 3, page 5).
2. Fixez un joint en caoutchouc entre le plan de travail et l'appareil.

REMARQUE
Contactez le fabricant si l'appareil n'est pas fourni avec un joint en caoutchouc.

3. Fixez l'appareil au plan de travail (fig. 4, page 5).

7.3 Installation des supports de casseroles (CVH1350MP, CVH1525MP)

➤ Fixez les supports de casseroles dans les trous préparés sur la plaque de cuisson à l'aide des vis fournies (fig. 5, page 6).

7.4 Réaménagement avec installation de supports de casseroles (CVH1350M, CVH1525M)

Les modèles CVH1350M, CVH1525M peuvent être équipés de supports de casseroles.

1. Utilisez le support de casseroles comme gabarit pour marquer les 4 trous sur le plan de travail.
2. Percez les 4 trous dans le plan de travail aux emplacements marqués.
3. Fixez les supports de casseroles au plan de travail (fig. 6, page 6).

7.5 Raccordement de l'appareil à l'alimentation en gaz

Le montage et l'installation du raccord de gaz doivent être effectués par un opérateur qualifié disposant des compétences et des connaissances requises en matière de structure, d'installation et de fonctionnement d'appareils au gaz et ayant suivi une formation de sécurité afin d'identifier et d'éviter les risques associés.

AVERTISSEMENT ! Risque d'explosion

- Utilisez uniquement des bouteilles de gaz propane ou butane munies d'un détendeur certifié et d'une tête appropriée.
- Vérifiez que les données inscrites sur la bouteille de gaz propane ou butane correspondent aux données inscrites sur la plaque signalétique.
- Évitez toute contrainte sur les conduites du système au gaz pendant et après l'installation.

REMARQUE

- L'installation de gaz doit être réalisée conformément à la norme EN ISO 10239.
- Respectez les exigences de sécurité nationales supplémentaires, de l'organisme maritime et des constructeurs de bateaux concernés.

Lors du raccordement, respecter les consignes suivantes :

- Respectez les exigences nationales.
- Utilisez uniquement une conduite en acier Ø 8 x 1 mm (soudé, sans soudure ou en acier inoxydable) pour le raccordement.
- Fixez la conduite de gaz à la paroi latérale ou arrière des parties de meubles environnantes de manière à ce qu'aucune charge ne soit appliquée aux actionneurs.
- L'ensemble de la conduite de gaz doit être exempt de toute contrainte.

1. Raccordez les conduites comme indiqué (fig. **7**, page 7).
2. Posez au-dessus de l'appareil un panneau sur lequel est inscrit le texte suivant :

   « AVERTISSEMENT !
   Pendant la cuisson, une ventilation supplémentaire doit être assurée, par exemple en ouvrant des fenêtres à proximité de l'appareil.
   L'appareil ne doit pas être utilisé pour réchauffer la pièce. »

3. Ouvrir l'alimentation en gaz.

AVERTISSEMENT ! Risque d'explosion
Ne jamais vérifier de fuites avec une flamme nue ou à proximité de sources d'étincelles.

4. Vérifier l'étanchéité de tous les branchements à l'aide d'un spray détecteur de fuites.

✓ L'étanchéité est sûre lorsqu'il n'y a pas de formation de bulles.

7.6 Raccordement de l'appareil à l'alimentation 12 VCC

1. Raccordez l'appareil comme indiqué (fig. 8, page 8).
2. Ajouter un fusible de 1 A près de la borne positive de l'accumulateur.

8 Utilisation des plaques de cuisson

ATTENTION ! Risque de brûlures
Ne touchez pas les parties chaudes de l'appareil pendant et après son utilisation. Laissez l'appareil refroidir complètement.

8.1 Mise en marche

DANGER ! Risque d'empoisonnement au monoxyde de carbone
- Avant d'allumer l'appareil, assurez-vous que la zone est suffisamment ventilée.
- Pendant l'utilisation, le local d'installation doit être pourvu d'évents d'une section d'au moins 150 cm^2.
- Ces évents peuvent être fermés lorsque l'appareil n'est pas utilisé.

AVERTISSEMENT ! Risque d'explosion/d'incendie
Utilisez uniquement du gaz de la catégorie autorisée (voir chapitre « Caractéristiques techniques », page 59). N'utilisez pas d'autres combustibles.

1. Choisissez un ustensile de cuisson approprié pour les brûleurs sélectionnés, conformément au tableau suivant :

Brûleur (fig. 9, page 8)	Diamètre de l'ustensile de cuisson	
S	10 – 16 cm	
T	16 – 22 cm	

2. Allumez la table de cuisson comme indiqué (fig. 10, page 9).
3. Vérifiez le bon fonctionnement du brûleur en inspectant visuellement la flamme.

Selon le type de gaz utilisé, la flamme doit avoir l'aspect suivant :

- Propane (G31) : L'extrémité intérieure de la flamme est bleue avec un contour clair.
- Butane (G30) : L'extrémité de la flamme est légèrement jaune lors de l'allumage du brûleur. L'extrémité jaune s'intensifie à mesure que le brûleur chauffe.

✓ Le brûleur fonctionne correctement.

4. Si la flamme ne correspond pas à la description, éteignez la plaque de cuisson comme indiqué (fig. **12**, page 10) et procédez comme suit :
   - Vérifiez que le brûleur n'est pas sale et nettoyez-le si nécessaire (voir chapitre « Nettoyage de la plaque de cuisson », page 57).
   - Vérifiez la qualité du gaz et remplacez la bouteille de gaz si nécessaire (voir chapitre « Remplacement de la bouteille de gaz », page 56).

8.2 Ajustement des supports de casseroles (CVH1350MP, CVH1525MP)

1. Tournez le bouton de réglage vers la gauche jusqu'à ce que les supports de casseroles puissent être déplacés (fig. **11** **1.**, page 9).
2. Écartez les supports de casseroles l'un de l'autre.
3. Placez les ustensiles de cuisson sur le brûleur (fig. **11** **2.**, page 9).
4. Déplacez les supports de casseroles de façon à ce qu'ils puissent soutenir les ustensiles de cuisson (fig. **11** **3.**, page 9).
5. Tournez le bouton de réglage vers la gauche jusqu'à ce que les supports de casseroles soient fixés (fig. **11** **4.**, page 9).

8.3 Arrêt

➤ Éteignez la table de cuisson comme indiqué (fig. **12**, page 10).

8.4 Remplacement de la bouteille de gaz

AVERTISSEMENT ! Risque d'explosion

- Remplacez uniquement la bouteille de gaz dans des endroits bien ventilés.
- Assurez-vous qu'aucune source d'ignition ne se trouve à proximité.
- Changez uniquement la bouteille de gaz lorsque l'appareil n'est pas utilisé et que l'alimentation en gaz de l'appareil est coupée.

1. Éteignez l'appareil en tournant le bouton sur le réglage zéro.
2. Fermez le robinet de la bouteille de gaz.
3. Remplacer la bouteille de gaz en suivant les instructions du fabricant du raccord de gaz.

9 Nettoyage et entretien

ATTENTION ! Risque de brûlures
Laissez l'appareil refroidir correctement avant de le nettoyer, de le contrôler ou de l'entretenir.

9.1 Nettoyage de la plaque de cuisson

1. Retirez le support de casserole (fig. 13 **1.**,page 10).
2. Nettoyez l'appareil de cuisson avec un tissu doux et humide (fig. 13 **2.**,page 10)

Vous trouverez des instructions d'entretien supplémentaires pour les surfaces en acier inoxydable et en verre en ligne sur documents.dometic.com/?object_id=69917

9.2 Contrôle de sécurité annuel

Le montage et l'installation du raccord de gaz doivent être effectués par un opérateur qualifié disposant des compétences et des connaissances requises en matière de structure, d'installation et de fonctionnement d'appareils au gaz et ayant suivi une formation de sécurité afin d'identifier et d'éviter les risques associés.

➤ Pour des raisons de sécurité, faites vérifier chaque année le bon fonctionnement de l'appareil par une personne qualifiée. Tout défaut devra être réparé.

9.3 Remplacement des buses

Le montage et l'installation du raccord de gaz doivent être effectués par un opérateur qualifié disposant des compétences et des connaissances requises en matière de structure, d'installation et de fonctionnement d'appareils au gaz et ayant suivi une formation de sécurité afin d'identifier et d'éviter les risques associés.

➤ Faites remplacer les buses par une personne qualifiée comme indiqué (fig. 14, page 11 - fig. 15, page 12).

10 Garantie

La période de garantie légale s'applique. Si le produit est défectueux, contactez votre revendeur ou la filiale locale du fabricant (voir dometic.com/dealer).

Pour toutes réparations ou autres prestations de garantie, veuillez joindre au produit les documents suivants :

- une copie de la facture avec la date d'achat
- un motif de réclamation ou une description du dysfonctionnement

Notez que toute réparation effectuée par une personne non agréée peut présenter un risque de sécurité et annuler la garantie.

11 Mise au rebut

➤ Dans la mesure du possible, jetez les emballages dans les conteneurs de déchets recyclables prévus à cet effet.

➤ Pour éliminer définitivement le produit, contactez le centre de recyclage le plus proche ou votre revendeur spécialisé afin de vous informer sur les dispositions relatives au retraitement des déchets.

12 Caractéristiques techniques

	CVH1350M(G)(P), CVH1525M(G)(P)
Catégorie de gaz :	propane (G31), butane (G30)
Catégorie d'appareil :	I_3 B/P(30)
Pression du raccord de gaz :	AT, DE, BG, CY, DK, EE, FI, GR, HU, IS, LT, LV, MT, NL, NO, RO, SE, SI, SK, AL, HR, MK, TR: Propane 30 mbar (G31) Butane 30 mbar (G30)
Catégorie d'appareil :	I_{3+}, propane/butane
Pression du raccord de gaz :	BE, CH, CY, CZ, ES, FR, GB, GR, IE, IT, LT, PL, PT, SI, SK, AL, MK, TR : Propane 37 mbar (G31) Butane 28 – 30 mbar (G30)
Tension de raccordement (modèles avec allumage électronique uniquement) :	12 V⎓ (fusible de 1 A)
Contrôle/certification :	CE

Voir fig. **9**, page 8 :

Modèle	**Brûleur S**			**Brûleur L**		
	*	**	***	*	**	***
CVH1350M(G)(P)	–	–	–	0,73	2,0	146
CVH1525M(G)(P)	0,54	1,1	80	0,73	2,0	146

*	Injecteur	mm
**	Puissance	kW
***	Consommation de gaz	g/h

Lea atentamente estas instrucciones y siga las indicaciones, directrices y advertencias incluidas en este manual para asegurarse de que instala, usa y mantiene correctamente el producto en todo momento. Estas instrucciones DEBEN permanecer con este producto.

Al usar el producto, usted confirma que ha leído cuidadosamente todas las instrucciones, directrices y advertencias, y que entiende y acepta cumplir los términos y condiciones aquí establecidos. Usted se compromete a usar este producto solo para el propósito y la aplicación previstos y de acuerdo con las instrucciones, directrices y advertencias establecidas en este manual del producto, así como de acuerdo con todas las leyes y reglamentos aplicables. La no lectura e incumplimiento de las instrucciones y advertencias aquí expuestas puede causarle lesiones a usted o a terceros, daños en el producto o daños en otras propiedades cercanas. Este manual del producto, incluyendo las instrucciones, directrices y advertencias, y la documentación relacionada, pueden estar sujetos a cambios y actualizaciones. Para obtener información actualizada sobre el producto, visite la página documents.dometic.com.

Estas instrucciones de montaje y uso se refieren a las versiones del producto destinadas al uso en embarcaciones.

Para las versiones de uso en caravanas y autocaravanas, puede encontrar el manual de instalación y funcionamiento en línea en:
http://qr.dometic.com/beTuBc

Índice

1 Explicación de los símbolos 61
2 Indicaciones de seguridad 61
3 Volumen de entrega 66
4 Accesorios 66
5 Uso previsto 67
6 Descripción técnica 68
7 Instalación de las placas de cocina 68
8 Utilización de las placas de cocina 71
9 Limpieza y mantenimiento 73
10 Garantía 74
11 Eliminación 74
12 Datos técnicos 75

1 Explicación de los símbolos

¡PELIGRO!
Información de seguridad: Indica una situación peligrosa que, de no evitarse, ocasionará la muerte o lesiones graves.

¡ADVERTENCIA!
Información de seguridad: Indica una situación peligrosa que, de no evitarse, puede ocasionar la muerte o lesiones graves.

¡ATENCIÓN!
Información de seguridad: Indica una situación peligrosa que, de no evitarse, puede ocasionar o lesiones moderadas o leves.

¡AVISO!
Indica una situación peligrosa que, de no evitarse, puede provocar daños materiales.

NOTA
Información adicional para el manejo del producto.

2 Indicaciones de seguridad

2.1 Notas preliminares

¡ADVERTENCIA! El incumplimiento de estas advertencias podría acarrear la muerte o lesiones graves.

Peligro de explosión

- Antes de la instalación, asegúrese de que las condiciones locales de distribución (características y presión del gas) y el ajuste del aparato sean compatibles.
- Las condiciones de ajuste de este aparato están indicadas en la etiqueta (o placa de características).
- Este aparato no está conectado a ningún dispositivo de evacuación de productos de combustión. Este dispositivo debe ser instalado y conectado acuerdo con las normativas de instalación vigentes. Preste especial atención a los requisitos pertinentes en materia de ventilación.

2.2 Seguridad general

¡ADVERTENCIA! El incumplimiento de estas advertencias podría acarrear la muerte o lesiones graves.

Peligro de explosión

- Solo el personal cualificado podrá realizar reparaciones en el aparato. Las reparaciones realizadas incorrectamente pueden generar situaciones de considerable peligro.
- Este aparato debe instalarse de acuerdo con las normativas nacionales vigentes en el país de uso.
- Este aparato solo se debe usar en un espacio bien ventilado.
- Lea las instrucciones antes de instalar o utilizar este aparato.
- No modifique el aparato.
- No retire ni sustituya ninguna pieza de este aparato.
- La manguera de gas debe cambiarse si así lo exige la normativa nacional.
- No retuerza, estire, pellizque ni aplique ninguna otra carga a la manguera de suministro de gas.

Peligro de incendio

- No deje este aparato sin vigilancia cuando esté caliente o en uso.
- Controle a los niños para asegurarse de que no jueguen con el aparato.
- Tenga a mano un extintor apropiado.
  Asegúrese de que el extintor es revisado periódicamente por personal capacitado.

Peligro de quemaduras

- Mantenga las manos, la cara y el pelo alejados de los quemadores.
- No lleve ropa suelta y lleve el pelo recogido cuando encienda o utilice este aparato.
- Mantenga a niños y mascotas alejados del aparato.
- Controle atentamente la actividad alrededor de este aparato para evitar quemaduras u otras lesiones.

Riesgo para la salud

- Este aparato puede ser utilizado por menores a partir de 8 años y personas con capacidad física, sensorial o mental reducida, o con falta de experiencia y conocimientos, siempre que lo hagan bajo supervisión o hayan recibido instrucciones relativas al uso del mismo de manera segura y entendiendo los riesgos asociados.

¡ATENCIÓN! El incumplimiento de estas precauciones podría acarrear lesiones moderadas o leves.

Peligro de lesiones

- Si el aparato dispone de una tapa de vidrio, en caso de rotura:
  - Apague inmediatamente todos los quemadores y cualquier elemento calefactor eléctrico y aísle el dispositivo de la fuente de alimentación.
  - No toque la superficie del aparato.
  - No utilice el aparato.

¡AVISO! Peligro de daños

- Si el aparato dispone de una tapa de vidrio:
  - Cierre la tapa de vidrio antes de iniciar cualquier desplazamiento.
  - Antes de cerrar la tapa de vidrio, apague todas los quemadores.

2.3 Precauciones de seguridad al manipular gas licuado

¡ADVERTENCIA! El incumplimiento de estas advertencias podría acarrear la muerte o lesiones graves.

Peligro de explosión

- Después de su uso, desconecte siempre la bombona de gas licuado.
- Guarde las bombonas de gas licuado lejos de los aparatos de calefacción o cocina y de otras fuentes de luz o calor, en un lugar bien ventilado y fuera del alcance de los niños.
- **Nunca** guarde bombonas de gas licuado en lugares sin ventilación ni bajo el nivel del suelo (agujeros en forma de embudo realizados en el suelo).
- **Nunca** guarde bombonas de gas licuado en edificios como garajes.
- Cualquier almacenamiento interior debe cumplir con la normativa nacional.
- No guarde bombonas de gas licuado tumbadas.
- Proteja las bombonas de gas licuado de la luz solar directa. La temperatura no debe superar los 50 °C.

2.4 Uso seguro del aparato

¡PELIGRO! La no observación de estas instrucciones puede causar heridas fatales o severas.

Peligro de intoxicación por monóxido de carbono

- El proceso de combustión del gas licuado produce monóxido de carbono que se acumula en los espacios cerrados.
  Use solo este aparato en espacios suficientemente ventilados.

Riesgo de asfixia

- El uso de este aparato en un entorno sin ventilación reduce la cantidad de oxígeno de ese entorno.
- No utilice el aparato como estufa.
- El uso de un aparato de cocina a gas emite calor, humedad y productos derivados de la combustión en la sala donde está instalado.
  - Asegúrese que la cocina esté bien ventilada, en especial cuando se está usando el aparato.
  - Deje abiertos los orificios de ventilación natural o instale un dispositivo mecánico de ventilación (p. ej., una campana extractora).
- El uso intensivo y prolongado del aparato puede requerir una ventilación adicional, por ejemplo, aumentando la ventilación mecánica si se dispone de ella, o añadiendo una ventilación adicional para eliminar los productos de la combustión de forma segura al aire exterior, al tiempo que se renueva el aire del habitáculo con ventilación adicional.
  - Consulte a un profesional antes de instalar la ventilación adicional

¡ADVERTENCIA! El incumplimiento de estas advertencias podría acarrear la muerte o lesiones graves.

Peligro de explosión

- No utilice este aparato si tiene fugas, está dañado o no funciona correctamente.
- No utilice nunca el aparato en las situaciones siguientes:
  - En gasolineras
  - En transbordadores
  - Al transportar el vehículo en el que está instalado el aparato con un vehículo de transporte o un camión de remolque
- En caso de incendio, cierre el suministro de gas.
- No coloque productos químicos, materiales inflamables ni aerosoles de espray cerca de este aparato.

- Nunca utilice nunca una llama para comprobar la existencia de fugas de gas.
- Si nota olor a gas:
  - No intente encender este aparato.
  - Apague cualquier llama existente.
  - Cierre el suministro de gas.
  - Desconecte el aparato del suministro de gas.
  - Solicite que una empresa especializada compruebe la instalación de gas.
- Conecte o desconecte la bombona de gas siempre lejos de llamas encendidas, indicadores luminosos u otras fuentes de ignición, y solo cuando el aparato esté frío al tacto.
- Compruebe que la junta entre el aparato y la bombona de gas esté bien colocada y en buen estado antes de utilizar la bombona.
- No utilice este aparato si la junta está dañada o desgastada.
- Cierre la llave de suministro en el contenedor de gas después de cada uso.

Peligro de incendio

- Este aparato debe mantenerse alejado de materiales inflamables durante su uso.
- No coloque encima de este aparato o en contacto con él ningún objeto distinto de ollas, sartenes u otros recipientes para cocinar.
- Nunca ubique este aparato cerca de materiales inflamables (papel, tela, etc.).
- Mantenga los objetos inflamables lejos del quemador.
- Coloque las asas de los utensilios para cocinar tal como se indica a continuación:
  - No deje nunca que las asas de los recipientes para cocinar sobresalgan más allá del borde del aparato.
  - Gire las asas de los recipientes para cocinar hacia adentro, pero sin que queden encima de otros quemadores.
- No cocine con excesivo aceite o grasa.
- Use siempre manoplas o agarraderas secas para manipular las ollas o sartenes calientes.
- Apague el dispositivo antes de retirar las ollas o sartenes.
- Utilice este aparato siempre bajo la supervisión de un adulto.

Peligro de quemaduras

- Las piezas accesibles pueden estar muy calientes. Mantenga a los niños alejados.

¡ATENCIÓN! El incumplimiento de estas precauciones podría acarrear lesiones moderadas o leves.

Peligro de quemaduras

- Utilice guantes protectores cuando manipule las partes calientes.
- Deje que el aparato se enfríe completamente antes de tocarlo directamente con las manos.
- Cuando encienda un quemador manualmente:
  - Utilice cerillas largas o un encendedor adecuado.
  - Retire la mano rápidamente en cuanto se haya encendido el quemador.
- El consumo de alcohol o medicamentos con o sin receta puede alterar su capacidad para montar correctamente o manejar con seguridad este producto.

3 Volumen de entrega

Descripción
Placas de cocina
Tornillos de fijación
Instrucciones de montaje y uso

4 Accesorios

Descripción	N.º de art.
Soporte de ollas	
• CVH1350M	9620012959
• CVH1525M	9620012960

5 Uso previsto

Las placas de cocina a gas están diseñadas para ser instaladas en una cocina o una encimera en el interior de embarcaciones de recreo con una eslora de hasta 24 m.

Los productos son adecuados para:

- Cocinar y freír alimentos utilizando utensilios de cocina adecuados
- Utilizar con gas de la categoría permitida (véase capítulo “Datos técnicos” en la página 75)

Los productos **no** son adecuados para:

- Utilizarlos como calentadores ambientales
- Uso en exteriores

Este producto solo es apto para el uso previsto y la aplicación de acuerdo con estas instrucciones.

Este manual proporciona la información necesaria para la correcta instalación y/o funcionamiento del producto. Una instalación deficiente y/o un uso y mantenimiento inadecuados conllevan un rendimiento insatisfactorio y posibles fallos.

El fabricante no se hace responsable de ninguna lesión o daño en el producto ocasionados por:

- Un montaje o conexión incorrectos, incluido un exceso de tensión
- Un mantenimiento incorrecto o el uso de piezas de repuesto distintas de las originales proporcionadas por el fabricante
- Modificaciones realizadas en el producto sin el expreso consentimiento del fabricante
- Uso con una finalidad distinta de la descrita en las instrucciones

Dometic se reserva el derecho de cambiar la apariencia y las especificaciones del producto.

6 Descripción técnica

6.1 Especificaciones de los distintos modelos

Según el modelo, las placas de cocina están equipadas con uno o dos quemadores, tapas de vidrio y soportes de ollas.

Las especificaciones detalladas se incluyen en la siguiente tabla:

Modelo	Número de quemadores	Tapa de vidrio	Soporte de ollas
CVH1350M	1	–	–
CVH1350M**G**	1	**x**	–
CVH1350M**P**	1	–	**x**
CVH1525M	2	–	–
CVH1525M**G**	2	**x**	–
CVH1525M**P**	2	–	**x**

CVH1350M y CVH1525M: Los soportes de ollas se pueden instalar a posteriori en los modelos (consulte el capítulo "Accesorios" en la página 66).

6.2 Panel de control

➤ Véase fig. **1**, página 4.

6.3 Función

Las placas de cocina están equipadas con un termopar de seguridad que interrumpe el suministro de gas aproximadamente 30 segundos después de que se apague la llama.

7 Instalación de las placas de cocina

7.1 Elección del lugar de instalación

Siga las siguientes instrucciones para elegir el lugar de instalación:

- El lugar de instalación debe disponer de rendijas de ventilación con una sección transversal de 150 cm^2 como mínimo.

- Respete las distancias mínimas (fig. **2**, página 4).
- Asegúrese de que no haya corrientes de aire en el lugar de instalación.

7.2 Pasos para la instalación

1. Realice un recorte en la encimera (fig. **3**, página 5).
2. Adhiera una junta de goma entre la encimera y el aparato.

NOTA
Póngase en contacto con el fabricante si el aparato se suministra sin junta de goma.

3. Fije el aparato a la encimera (fig. **4**, página 5).

7.3 Instalación de los soportes de ollas (CVH1350MP y CVH1525MP)

➤ Fije los soportes de ollas en los orificios preparados en la placa de cocina con los tornillos suministrados (fig. **5**, página 6).

7.4 Instalación de los soportes de ollas a posteriori (CVH1350M y CVH1525M)

Los soportes de ollas se pueden instalar a posteriori en los modelos CVH1350M y CVH1525M.

1. Utilice el soporte de ollas como plantilla para marcar los 4 orificios que se van a perforar en la encimera.
2. Perfore los 4 orificios en las ubicaciones marcadas en la encimera.
3. Fije los soportes de ollas a la encimera (fig. **6**, página 6).

7.5 Conexión del aparato al suministro de gas

El montaje e instalación de la conexión de gas debe ser realizado por una persona cualificada que tenga capacidad demostrada y conocimientos relacionados con la construcción, instalación y funcionamiento de aparatos de gas, y que haya recibido formación en materia de seguridad para identificar y evitar los peligros asociados.

¡ADVERTENCIA! Peligro de explosión

- Utilice únicamente bombonas de gas butano o propano equipadas con una válvula de reducción de presión certificada y un cabezal adecuado.
- Compare la indicación de presión de la placa de características con la indicación de presión de la bombona de gas butano o propano.
- Evite forzar sistema de tuberías de gas durante y después de la instalación.

NOTA

- La instalación de gas debe realizarse de acuerdo con la norma EN ISO 10239.
- Respete las normas de seguridad adicionales que existan en su país y los requisitos de las correspondientes asociaciones marítimas o constructores de embarcaciones.

Tenga en cuenta las siguientes instrucciones para la conexión:

- Respete los requisitos nacionales.
- Para la conexión, utilice únicamente tubo de acero de ∅ 8 x 1 mm (acero soldado, sin costura o inoxidable).
- Fije la conducción de gas a la pared lateral o trasera de los elementos de mobiliario circundantes, de modo que no se transfiera ninguna carga a los elementos de control.
- La conducción de gas no debe estar tensada.

1. Conecte las tuberías tal y como se indica (fig. **7**, página 7).
2. Coloque sobre el aparato una señal de aviso con el siguiente mensaje:
   "¡ADVERTENCIA!
   Al cocinar debe procurarse una ventilación adicional, por ejemplo, abriendo las ventanas cercanas al aparato.
   Este aparato no debe utilizarse como fuente de calefacción".
3. Abra la alimentación de gas.

¡ADVERTENCIA! Peligro de explosión

Nunca compruebe la estanqueidad con una llama abierta o cerca de fuentes de ignición.

4. Con un spray detector de fugas compruebe si hay fugas.

✓ Si no aparecen burbujas, no hay fugas.

7.6 Conexión del aparato a una fuente de corriente continua de 12 V

1. Conecte el aparato tal y como se muestra (fig. 8, página 8).
2. Integre un fusible de 1 A en la línea positiva cerca de la batería.

8 Utilización de las placas de cocina

¡ATENCIÓN! Peligro de quemaduras
No toque las partes calientes del aparato durante y después de su uso. Deje que el aparato se enfríe completamente.

8.1 Encendido

¡PELIGRO! Peligro de intoxicación por monóxido de carbono
- Antes de encender el aparato, asegúrese de que la zona esté suficientemente ventilada.
- Durante el uso deben permanecer abiertas las rejillas de ventilación con sección transversal de al menos 150 cm^2 situadas en el lugar de instalación del aparato.
- Las rendijas se pueden cerrar cuando el aparato no esté en uso.

¡ADVERTENCIA! Peligro de explosión/peligro de incendio
Utilice solamente gas de la categoría permitida (véase capítulo "Datos técnicos" en la página 75). No utilice otro combustible.

1. Utilice los recipientes de cocina adecuados para cada quemador según se indica en la siguiente tabla:

Quemador (fig. 9, página 8)	Diámetro del recipiente	
S	10 – 16 cm	
L	16 – 22 cm	

2. Encienda la placa de cocina tal como se muestra (fig. 10, página 9).

3. Compruebe el correcto funcionamiento del quemador inspeccionando visualmente la llama.

   Dependiendo del tipo de gas utilizado, la llama debería tener el siguiente aspecto:

   – Propano (G31): Llama interior azul con forma de dardo y contorno claro.
   – Butano (G30): Llama con la punta ligeramente amarilla al encender el quemador. La punta amarilla se intensifica a medida que el quemador se calienta.

✓ El quemador funciona correctamente.

4. Si la llama no tiene la apariencia descrita, apague la placa de cocina tal como se muestra (fig. **12**, página 10) y haga lo siguiente:
   – Compruebe si el quemador está sucio y límpielo si es necesario (véase capítulo "Limpieza de la placa de cocina" en la página 73).
   – Compruebe la calidad del gas y sustituya la bombona si es necesario (véase capítulo "Sustitución de la bombona de gas" en la página 72).

8.2 Ajuste de los soportes de ollas (CVH1350MP y CVH1525MP)

1. Gire el mando de ajuste a la izquierda hasta que se puedan mover los soportes de ollas (fig. **11** **1.**, página 9).
2. Separe los soportes.
3. Coloque una olla o sartén en el quemador (fig. **11** **2.**, página 9).
4. Mueva los soportes de manera que puedan sostener la olla o sartén (fig. **11** **3.**, página 9).
5. Gire el mando de ajuste a la izquierda hasta que los soportes de ollas queden fijados (fig. **11** **4.**, página 9).

8.3 Apagado

➤ Apague la placa de cocina como se indica (fig. **12**, página 10).

8.4 Sustitución de la bombona de gas

¡ADVERTENCIA! Peligro de explosión

- Sustituya la bombona de gas en lugares bien ventilados.
- Asegúrese de que no haya ninguna fuente de ignición cerca del aparato.
- Cambie la bombona solo cuando el aparato no esté en uso y el suministro de gas al aparato esté cerrado.

1. Apague el aparato girando el regulador hasta la posición cero.
2. Cierre la válvula situada en la bombona de gas.
3. Sustituya la bombona de gas conforme a las instrucciones dadas por el fabricante del racor de gas.

9 Limpieza y mantenimiento

¡ATENCIÓN! Peligro de quemaduras
Antes de limpiar, revisar o realizar el mantenimiento del aparato, deje que se enfríe completamente.

9.1 Limpieza de la placa de cocina

1. Retire el soporte de ollas (fig. 13 **1.**,página 10).
2. Limpie el aparato con un paño húmedo y suave (fig. 13 **2.**,página 10)

Hallará más instrucciones de conservación de superficies vidrio y acero inoxidable en
documents.dometic.com/?object_id=69917

9.2 Revisión anual de seguridad

El montaje e instalación de la conexión de gas debe ser realizado por una persona cualificada que tenga capacidad demostrada y conocimientos relacionados con la construcción, instalación y funcionamiento de aparatos de gas, y que haya recibido formación en materia de seguridad para identificar y evitar los peligros asociados.

➤ Por razones de seguridad, mande revisar el aparato por una persona cualificada una vez al año para comprobar su correcto funcionamiento. Elimine cualquier defecto que haya.

9.3 Sustitución de las boquillas

El montaje e instalación de la conexión de gas debe ser realizado por una persona cualificada que tenga capacidad demostrada y conocimientos relacionados con la construcción, instalación y funcionamiento de aparatos de gas, y que haya recibido formación en materia de seguridad para identificar y evitar los peligros asociados.

➤ Mande sustituir las boquillas por una persona cualificada tal como se muestra en la figura (fig. 14, página 11 - fig. 15, página 12).

10 Garantía

Se aplica el período de garantía estipulado por la ley. Si el producto está defectuoso, contacte con el punto de venta o con la sucursal del fabricante en su país (visite dometic.com/dealer).

Para tramitar la reparación y la garantía, incluya los siguientes documentos cuando envíe el producto:

- Una copia de la factura con fecha de compra
- El motivo de la reclamación o una descripción de la avería

Tenga en cuenta que una reparación por medios propios o no profesionales puede tener consecuencias de seguridad y suponer la anulación de la garantía.

11 Eliminación

➤ Si es posible, deseche el material de embalaje en el contenedor de reciclaje adecuado.

➤ Consultar con un punto limpio o con un distribuidor especializado para obtener más información sobre cómo eliminar el producto de acuerdo con las normativas aplicables de eliminación.

12 Datos técnicos

	CVH1350M(G)(P) y CVH1525M(G)(P)
Categoría de gas:	propano (G31), butano (G30)
Categoría de aparato:	I_3 B/P(30)
Presión de conexión de gas:	AT, DE, BG, CY, DK, EE, FI, GR, HU, IS, LT, LV, MT, NL, NO, RO, SE, SI, SK, AL, HR, MK, TR: 30 mbar propano (G31) 30 mbar butano (G30)
Categoría de aparato:	I_{3+}, propano/butano
Presión de conexión de gas:	BE, CH, CY, CZ, ES, FR, GB, GR, IE, IT, LT, PL, PT, SI, SK, AL, MK, TR: 37 mbar propano (G31) 28 – 30 mbar butano (G30)
Tensión de conexión (solo modelos con encendido electrónico):	12 V⎓ (fusible de 1 A)
Inspección/certificados:	CE

Véase fig. 9 , página 8

Modelo	**Quemador S**			**Quemador L**		
	*	**	***	*	**	***
CVH1350M(G)(P)	–	–	–	0,73	2,0	146
CVH1525M(G)(P)	0,54	1,1	80	0,73	2,0	146

*	Inyector	mm
**	Potencia	kW
***	Consumo de gas	g/h

Leia atentamente as presentes instruções e siga todas as instruções, orientações e avisos incluídos neste manual, de modo a garantir sempre a correta instalação, utilização e manutenção do produto. É OBRIGATÓRIO manter estas instruções junto com o produto.

Ao utilizar o produto, está a confirmar que leu atentamente todas as instruções, orientações e avisos, e que compreende e aceita cumprir os termos e condições estabelecidos no presente manual. Aceita utilizar este produto exclusivamente para o fim e a aplicação a que se destina e de acordo com as instruções, orientações e avisos estabelecidos neste manual, assim como de acordo com todas as leis e regulamentos aplicáveis. Caso não leia nem siga as instruções e os avisos aqui estabelecidos, poderá sofrer ferimentos pessoais ou causar ferimentos a terceiros e o produto ou outros materiais nas proximidades poderão ficar danificados. Este manual do produto, incluindo as instruções, orientações e avisos, bem como a documentação relacionada, podem estar sujeitos a alterações e atualizações. Para consultar as informações atualizadas do produto, visite documents.dometic.com.

Estas instruções de montagem e manual de instruções abrangem as versões do produto destinadas à utilização em embarcações.

Para as versões destinadas à utilização em caravanas e autocaravanas, poderá encontrar as instruções de montagem e o manual de instruções online em:
http://qr.dometic.com/beTuBc

Índice

1 Explicação dos símbolos 77
2 Indicações de segurança 77
3 Material fornecido 82
4 Acessórios 82
5 Utilização adequada 83
6 Descrição técnica 83
7 Instalar as placas 84
8 Usar as placas 87
9 Limpeza e manutenção 89
10 Garantia 90
11 Eliminação 90
12 Dados técnicos 91

1 Explicação dos símbolos

PERIGO!
Indicação de segurança: Indica uma situação perigosa que, se não for evitada, resultará em morte ou ferimentos graves.

AVISO!
Indicação de segurança: Indica uma situação perigosa que, se não for evitada, pode causar a morte ou ferimentos graves.

PRECAUÇÃO!
Indicação de segurança: Indica uma situação perigosa que, se não for evitada, pode causar ferimentos ligeiros ou moderados.

NOTA!
Indica uma situação que, se não for evitada, pode causar danos materiais.

OBSERVAÇÃO
Informações suplementares para a utilização do produto.

2 Indicações de segurança

2.1 Notas preliminares

AVISO! O incumprimento destes avisos poderá resultar em morte ou ferimentos graves.

Perigo de explosão

- Antes da instalação, assegure-se de que as condições locais de distribuição (natureza do gás e respetiva pressão) e o ajuste do aparelho são compatíveis.
- As condições de ajuste para este aparelho encontram-se indicadas na etiqueta (ou placa de características).
- Este aparelho não está ligado a um aparelho de evacuação de produtos de combustão. Este aparelho deve ser instalado e conectado em conformidade com as normas de instalação atuais. Deve ser dada particular atenção aos requisitos pertinentes relativos à ventilação.

2.2 Princípios básicos de segurança

AVISO! O incumprimento destes avisos poderá resultar em morte ou ferimentos graves.

Perigo de explosão

- As reparações neste aparelho só podem ser realizadas por técnicos qualificados. Reparações inadequadas podem originar perigos graves.
- Este aparelho deve ser instalado de acordo com os regulamentos aplicáveis em vigor no país de utilização.
- Este aparelho deve ser utilizado exclusivamente num espaço bem ventilado.
- Leia as instruções antes de instalar ou utilizar este aparelho.
- Não efetue quaisquer modificações neste aparelho.
- Não remova nem substitua nenhum componente deste aparelho.
- Se os regulamentos nacionais o exigirem, o tubo de gás tem de ser substituído.
- Não torça, estique, entale ou sujeite a qualquer outra carga a mangueira do abastecimento de gás.

Perigo de incêndio

- Não deixe este aparelho sem supervisão enquanto estiver quente ou durante o seu funcionamento.
- As crianças têm de ser supervisionadas, por forma a garantir que não brincam com o aparelho.
- Tenha um extintor de incêndio adequado pronto a ser utilizado. Certifique-se de que o extintor é verificado por técnicos competentes a intervalos regulares.

Risco de queimaduras

- Mantenha as mãos, o rosto e o cabelo afastados de queimadores.
- Não utilize roupa larga e não deixe o cabelo solto quando acender ou utilizar este aparelho.
- Mantenha crianças e animais domésticos afastados.
- Monitorize com atenção todas as atividades realizadas nas proximidades deste aparelho, de modo a evitar queimaduras ou outros ferimentos.

Risco para a saúde

- Este aparelho pode ser utilizado por crianças a partir dos 8 anos e pessoas com capacidades físicas, sensoriais ou mentais reduzidas ou sem experiência e conhecimento se forem supervisionadas ou receberem instruções sobre a utilização do aparelho de forma segura e compreenderem os perigos implicados.

PRECAUÇÃO! O incumprimento destas advertências poderá resultar em ferimentos ligeiros ou moderados.

Risco de ferimentos

- Se o aparelho tiver uma tampa de vidro, caso esta se parta:
  - Desligue imediatamente todos os queimadores e todos os elementos de aquecimento elétrico e desconecte o aparelho da rede de corrente.
  - Não toque na superfície do aparelho.
  - Não utilize o aparelho.

NOTA! Risco de danos

- Se o aparelho tiver uma tampa de vidro:
  - Feche a tampa de vidro do aparelho antes de iniciar uma viagem.
  - Desligue todos os queimadores antes de fechar a tampa de vidro.

2.3 Medidas de segurança para o manuseio de gás liquefeito

AVISO! O incumprimento destes avisos poderá resultar em morte ou ferimentos graves.

Perigo de explosão

- Após a utilização, desconecte sempre a botija de gás liquefeito.
- Armazene as botijas de gás liquefeito longe de aparelhos de aquecimento ou de cozinha e de outras fontes de luz ou calor, colocando-as numa área bem ventilada e fora do alcance das crianças.
- **Nunca** guarde botijas de gás liquefeito em locais sem ventilação ou abaixo do nível do solo (cavidades no solo em forma de funil).
- **Nunca** armazene as botijas de gás liquefeito em edifícios como garagens.
- Qualquer tipo de armazenamento em espaços fechados deve respeitar os regulamentos aplicáveis no respetivo país.
- Não armazene as botijas de gás liquefeito deitadas de lado.

- Proteja as botijas de gás liquefeito da luz solar direta. A temperatura não deve exceder os 50 °C.

2.4 Utilização segura do aparelho

PERIGO! O incumprimento destas instruções provocará a morte ou ferimentos graves.

Risco de envenenamento por monóxido de carbono

- A queima de gás liquefeito produz monóxido de carbono, o qual, por sua vez, se acumula em áreas fechadas.
  Utilize este aparelho apenas com ventilação suficiente.

Perigo de asfixia

- A operação deste aparelho num espaço não ventilado provoca insuficiência de oxigénio neste espaço.
- Não utilize o aparelho para aquecer espaços.
- Utilizar um aparelho de cozinha a gás resulta na formação de calor, humidade e produtos de combustão na divisão onde o aparelho está instalado.
  - Certifique-se de que a cozinha está bem ventilada, especialmente durante a utilização do aparelho.
  - Mantenha as aberturas de ventilação abertas ou instale um aparelho de ventilação mecânica (p. ex., um exaustor mecânico).
- A utilização prolongada do aparelho pode exigir ventilação adicional, por exemplo, o aumento da ventilação mecânica, caso esteja disponível, para remover os produtos de combustão para o ar exterior com segurança, ao mesmo tempo que o ar da divisão é renovado com a ventilação adicional.
  - Antes de instalar a ventilação adicional, consulte um profissional.

AVISO! O incumprimento destes avisos poderá resultar em morte ou ferimentos graves.

Perigo de explosão

- Não utilize este aparelho, se o mesmo apresentar fugas, danos ou não funcionar corretamente.
- Nunca utilize o aparelho nas situações seguintes:
  - Em postos de abastecimento
  - Em ferries
  - Durante o transporte do veículo onde está instalado o aparelho com um veículo de transporte ou de reboque

- Em caso de incêndio, desligue o abastecimento de gás.
- Não coloque químicos, materiais inflamáveis nem aerossóis em spray nas proximidades deste aparelho.
- Nunca verificar o aparelho quanto a fugas com uma chama aberta.
- Se se aperceber de cheiro a gás:
  - Não tente acender este aparelho.
  - Apague todas as chamas abertas.
  - Feche o abastecimento de gás.
  - Desconecte o aparelho do abastecimento de gás.
  - Solicite a verificação do sistema de gás por um especialista.
- Insira ou remova o recipiente de gás apenas longe de chamas abertas, luzes-piloto ou outras fontes de ignição, e apenas quando este aparelho estiver frio ao toque.
- Antes de utilizar o recipiente de gás, verifique se o vedante entre este aparelho e o recipiente de gás está na posição correta e em boas condições.
- Não utilize este aparelho se o vedante estiver danificado ou gasto.
- Desligue o abastecimento de gás no recipiente de gás após a utilização.

Perigo de incêndio

- Este aparelho deve estar afastado de materiais inflamáveis durante a sua utilização.
- Não encoste nem coloque em cima deste aparelho outros objetos para além de panelas ou frigideiras.
- Não coloque este aparelho na proximidade de materiais facilmente inflamáveis (por exemplo, papel, têxteis).
- Mantenha os objetos inflamáveis longe do queimador.
- Posicione as pegas das panelas ou frigideiras da seguinte maneira:
  - Nunca deixe as pegas das panelas ou frigideiras saírem para fora dos limites do aparelho.
  - Vire as pegas das panelas ou frigideiras para dentro, mas de forma a que não fiquem por cima de outros queimadores.
- Não aqueça excessivamente gordura ou óleo.
- Utilize apenas suportes para panelas secos para pegar em panelas ou frigideiras quentes.
- Desligue o aparelho antes de remover as panelas ou frigideiras.
- Opere este aparelho apenas quando um adulto puder supervisionar a operação.

Risco de queimaduras

- Existem partes acessíveis que podem estar quentes. Mantenha crianças pequenas afastadas.

PRECAUÇÃO! O incumprimento destas advertências poderá resultar em ferimentos ligeiros ou moderados.

Risco de queimaduras

- Use luvas de proteção ao mexer em componentes quentes.
- Deixe este aparelho arrefecer devidamente antes de lhe tocar com as mãos desprotegidas.
- Se acender manualmente um queimador:
  – Utilize fósforos compridos ou um isqueiro próprio.
  – Afaste a mão rapidamente, assim que o queimador acender.
- O consumo de álcool ou a toma de medicamentos prescritos ou sem necessidade de receita médica podem prejudicar a sua capacidade de montar adequadamente este aparelho ou de o utilizar com segurança.

3 Material fornecido

Descrição
Placas
Parafusos de fixação
Manual de montagem e operação

4 Acessórios

Descrição	N.º art.
Suporte para panelas	
• CVH1350M	9620012959
• CVH1525M	9620012960

5 Utilização adequada

As placas a gás destinam-se à instalação numa cozinha ou bancada em embarcações de recreio com um comprimento até 24 m.

Os produtos são adequados para:

- Cozinhar e fritar alimentos em panelas ou frigideiras adequadas
- Utilizar com gás da categoria de gás aprovada (ver capítulo "Dados técnicos" na página 91)

Os produtos **não** são adequados para:

- Utilizar para aquecer espaços
- Utilização exterior

Este produto destina-se exclusivamente à aplicação e aos fins pretendidos com base nestas instruções.

Este manual fornece informações necessárias para proceder a uma instalação e/ou a uma operação adequadas do produto. Uma instalação e/ou uma operação ou manutenção incorretas causarão um desempenho insatisfatório e uma possível avaria.

O fabricante não aceita qualquer responsabilidade por danos ou prejuízos no produto resultantes de:

- montagem ou ligação incorreta, incluindo sobretensões
- manutenção incorreta ou utilização de peças sobressalentes não originais fornecidas pelo fabricante
- alterações ao produto sem autorização expressa do fabricante
- utilização para outras finalidades que não as descritas no presente manual

A Dometic reserva-se o direito de alterar o design e as especificações do produto.

6 Descrição técnica

6.1 Especificações dos diferentes modelos

Dependendo do modelo, as placas estão equipadas com um ou dois queimadores, tampas de vidro e suportes para panelas.

Encontre as especificações detalhadas na tabela seguinte:

Modelo	N.º de queimadores	Tampa de vidro	Suporte para panelas
CVH1350M	1	–	–
CVH1350M**G**	1	**x**	–
CVH1350M**P**	1	–	**x**
CVH1525M	2	–	–
CVH1525M**G**	2	**x**	–
CVH1525M**P**	2	–	**x**

CVH1350M, CVH1525M: Os modelos podem ser remodelados com suportes para panela (consulte capítulo "Acessórios" na página 82).

6.2 Painel de comando

➤ Ver fig. **1**, página 4.

6.3 Função

As placas estão equipadas com um termopar de segurança que interrompe a alimentação de gás aprox. 30 segundos depois de a chama se extinguir.

7 Instalar as placas

7.1 Escolher o local de instalação

Ao selecionar o local de montagem, tenha em atenção as seguintes indicações:

- Têm de existir aberturas de ventilação com uma secção transversal livre de, pelo menos, 150 cm^2 no local de instalação.
- Respeite as distâncias mínimas (fig. **2**, página 4).
- Assegure-se de que não há correntes de ar no local de instalação.

7.2 Etapas da instalação

1. Faça um recorte na bancada (fig. **3**, página 5).
2. Aplique um vedante de borracha entre a bancada e o aparelho.

OBSERVAÇÃO
Contacte o fabricante se o vedante de borracha não for fornecido com o aparelho.

3. Fixe o aparelho à bancada (fig. **4**, página 5).

7.3 Instalar os suportes para panelas (CVH1350MP, CVH1525MP)

➤ Fixe os suportes para panelas nos orifícios preparados na placa, utilizando os parafusos fornecidos (fig. **5**, página 6).

7.4 Remodelar com os suportes para panelas (CVH1350M, CVH1525M)

Os modelos CVH1350M, CVH1525M podem ser remodelados com suportes para panela.

1. Utilize o suporte para panelas como molde para marcar os 4 orifícios na bancada.
2. Perfure os 4 orifícios na bancada nas localizações marcadas.
3. Fixe os suportes para panelas na bancada (fig. **6**, página 6).

7.5 Ligar o aparelho ao abastecimento de gás

A montagem e instalação da ligação de gás têm que ser efetuadas por um técnico especializado que possua os conhecimentos e as competências necessários para a construção, instalação e operação de aparelhos a gás e que tenha formação em segurança relativamente à identificação e prevenção dos perigos envolvidos.

AVISO! Perigo de explosão
- Utilize apenas recipientes de gás propano ou butano com uma válvula redutora de pressão certificada e uma peça de topo adequada.
- Compare a indicação da pressão na placa de características com a indicação da pressão nos recipientes de gás propano ou butano.
- Evite qualquer tipo de pressão na tubagem de gás durante e após a instalação.

OBSERVAÇÃO
- A instalação do gás deve ser realizada em conformidade com a norma EN ISO 10239.
- Cumpra eventuais requisitos de segurança nacionais adicionais e requisitos da associação marítima relevante ou dos construtores das embarcações.

Durante a ligação, respeite as seguintes indicações:
- Cumpra as disposições nacionais aplicáveis.
- Utilize apenas um tubo de aço de Ø 8 x 1 mm (aço soldado, sem costura ou inoxidável) para a ligação.
- Fixe a conduta de gás numa parede lateral ou traseira das peças de mobiliário circundantes para que não seja aplicada nenhuma força sobre os elementos de comando.
- Toda a conduta de gás deve estar livre de tensões.

1. Conecte os tubos tal como ilustrado (fig. **7**, página 7).
2. Fixe um sinal por cima do aparelho com o seguinte texto:

   "AVISO!
   Ao cozinhar, garantir ventilação adicional abrindo as janelas perto do aparelho, por exemplo.
   O aparelho não deve ser utilizado como aquecedor."

3. Abrir o abastecimento de gás.

AVISO! Perigo de explosão
Nunca verifique a estanqueidade com a chama aberta ou na proximidade de fontes de ignição.

4. Verifique a existência de fugas em todas as ligações, utilizando um spray detetor de fugas.

✓ A estanqueidade está garantida se não se formarem bolhas.

7.6 Ligar o aparelho à fonte de alimentação de corrente contínua de 12 V

1. Conecte o aparelho como ilustrado (fig. **8**, página 8).
2. Junte um fusível 1 A no cabo do positivo perto da bateria.

8 Usar as placas

PRECAUÇÃO! Risco de queimaduras
Não toque nas partes quentes do aparelho durante a utilização nem depois. Deixe que o aparelho arrefeça adequadamente.

8.1 Ligar

PERIGO! Risco de envenenamento por monóxido de carbono
- Antes de ligar o aparelho, certifique-se de que o espaço está suficientemente ventilado.
- Durante a utilização, têm de existir aberturas de ventilação abertas e com uma secção transversal livre de, pelo menos, 150 cm^2 no local de instalação.
- Estas aberturas podem ser fechadas quando o aparelho não estiver a ser utilizado.

AVISO! Risco de explosão/risco de incêndio
Utilize apenas com gás da categoria de gás aprovada (ver capítulo "Dados técnicos" na página 91). Não utilize outros combustíveis.

1. Escolha panelas ou frigideiras adequadas para os queimadores selecionados, de acordo com a tabela seguinte:

Queimador (fig. 9, página 8)	Diâmetro das panelas ou frigideiras	
S	10 – 16 cm	
L	16 – 22 cm	

2. Ligue a placa conforme ilustrado (fig. 10, página 9).
3. Verifique se o queimador está a funcionar corretamente inspecionando visualmente a chama.

Dependendo do tipo de gás utilizado, a chama deverá ter o seguinte aspeto:

- Propano (G31): chama com núcleo interno azul e contornos claros.
- Butano (G30): chama com ponta ligeiramente amarela ao acender o queimador. A ponta amarela fica mais intensa com o aquecimento do queimador.

✓ O queimador funciona corretamente.

4. Se a chama não tiver o aspeto descrito, desligue a placa conforme ilustrado (fig. 12, página 10) e proceda da seguinte forma:
   - Verifique se o queimador está sujo e limpe, se for necessário (ver capítulo "Limpar a placa" na página 89).
   - Verifique a qualidade do gás e substitua o recipiente de gás, se for necessário (ver capítulo "Substituir o recipiente de gás" na página 88).

8.2 Ajustar os suportes para panelas (CVH1350MP, CVH1525MP)

1. Vire o botão rotativo de ajuste para a esquerda até conseguir deslocar os suportes para panelas (fig. 11 **1.**, página 9).
2. Afaste os suportes para panelas um do outro.
3. Pouse uma panela ou frigideira sobre o queimador (fig. 11 **2.**, página 9).
4. Aproxime os suportes para panelas de modo que os suportes segurem na panela ou frigideira (fig. 11 **3.**, página 9).
5. Vire o botão rotativo de ajuste para a esquerda até fixar os suportes para panelas (fig. 11 **4.**, página 9).

8.3 Desligação

➤ Desligue a placa conforme ilustrado (fig. 12, página 10).

8.4 Substituir o recipiente de gás

AVISO! Perigo de explosão

- Substitua o recipiente de gás apenas em locais com boa ventilação.
- Certifique-se de que não há nenhuma fonte de ignição nas proximidades.
- Substitua o recipiente de gás apenas quando o aparelho não estiver a ser utilizado e o abastecimento de gás para o aparelho estiver desligado.

1. Desligue o aparelho rodando o botão rotativo para a posição zero.

2. Feche a válvula do recipiente de gás.
3. Substitua a garrafa de gás de acordo com as instruções do fabricante do equipamento a gás.

9 Limpeza e manutenção

PRECAUÇÃO! Risco de queimaduras
Deixe o aparelho arrefecer devidamente antes de limpar, testar ou fazer trabalhos de manutenção no mesmo.

9.1 Limpar a placa

1. Retire o apoio da grelha (fig. 13 **1.**,página 10).
2. Limpe o aparelho com um pano macio e humedecido (fig. 13 **2.**,página 10)

Consulte instruções de conservação adicionais para superfícies em vidro ou aço inoxidável em
documents.dometic.com/?object_id=69917

9.2 Inspeção anual de segurança

A montagem e instalação da ligação de gás têm que ser efetuadas por um técnico especializado que possua os conhecimentos e as competências necessários para a construção, instalação e operação de aparelhos a gás e que tenha formação em segurança relativamente à identificação e prevenção dos perigos envolvidos.

➤ Por motivos de segurança, o funcionamento correto do aparelho deve ser verificado todos os anos por uma pessoa qualificada. Devem ser reparadas todas as anomalias detetadas.

9.3 Substituir os bocais

A montagem e instalação da ligação de gás têm que ser efetuadas por um técnico especializado que possua os conhecimentos e as competências necessários para a construção, instalação e operação de aparelhos a gás e que tenha formação em segurança relativamente à identificação e prevenção dos perigos envolvidos.

➤ Os bocais devem ser substituídos por uma pessoa qualificada conforme ilustrado (fig. 14, página 11 – fig. 15, página 12).

10 Garantia

Aplica-se o prazo de garantia legal. Se o produto apresentar defeitos, contacte o seu revendedor ou a filial do fabricante no seu país (ver dometic.com/dealer).

Para fins de reparação e do processamento da garantia, envie também os seguintes documentos quando devolver o produto:

- Uma cópia da fatura com a data de aquisição
- Um motivo de reclamação ou uma descrição da falha

Tenha em atenção que as reparações feitas por si ou por não profissionais podem ter consequências sobre a segurança e anular a garantia.

11 Eliminação

➤ Sempre que possível, coloque o material de embalagem no respetivo contentor de reciclagem.

➤ Informe-se junto do centro de reciclagem ou revendedor mais próximo sobre como eliminar este produto de acordo com as disposições de eliminação aplicáveis.

12 Dados técnicos

	CVH1350M(G)(P), CVH1525M(G)(P)
Categoria de gás:	propano (G31), butano (G30)
Categoria do aparelho:	I_3 B/P(30)
Pressão da conexão de gás:	AT, DE, BG, CY, DK, EE, FI, GR, HU, IS, LT, LV, MT, NL, NO, RO, SE, SI, SK, AL, HR, MK, TR: 30 mbar propano (G31) 30 mbar butano (G30)
Categoria do aparelho:	I_{3+}, propano/butano
Pressão da conexão de gás:	BE, CH, CY, CZ, ES, FR, GB, GR, IE, IT, LT, PL, PT, SI, SK, AL, MK, TR: 37 mbar propano (G31) 28 – 30 mbar butano (G30)
Tensão de conexão (apenas modelos com ignição eletrónica):	12 V⎓ (fusível 1 A)
Inspeção/certificação:	CE

Ver fig. **9**, página 8:

Modelo	**Queimador S**			**Queimador L**		
	*	**	***	*	**	***
CVH1350M(G)(P)	–	–	–	0,73	2,0	146
CVH1525M(G)(P)	0,54	1,1	80	0,73	2,0	146

*	Injetor	mm
**	Potência	kW
***	Consumo de gás	g/h

Si prega di leggere attentamente e di seguire tutte le istruzioni, le linee guida e le avvertenze incluse in questo manuale del prodotto, al fine di garantire che il prodotto venga sempre installato, utilizzato e mantenuto nel modo corretto. Queste istruzioni DEVONO essere conservate insieme al prodotto.

Utilizzando il prodotto, l'utente conferma di aver letto attentamente tutte le istruzioni, le linee guida e le avvertenze e di aver compreso e accettato di rispettare i termini e le condizioni qui espressamente indicati. L'utente accetta di utilizzare questo prodotto solo per lo scopo e l'applicazione previsti e in conformità con le istruzioni, le linee guida e le avvertenze indicate nel presente manuale del prodotto, nonché in conformità con tutte le leggi e i regolamenti applicabili. La mancata lettura e osservanza delle istruzioni e delle avvertenze qui espressamente indicate può causare lesioni personali e a terzi, danni al prodotto o ad altre proprietà nelle vicinanze. Il presente manuale del prodotto, comprese le istruzioni, le linee guida e le avvertenze e la relativa documentazione possono essere soggetti a modifiche e aggiornamenti. Per informazioni aggiornate sul prodotto, si prega di visitare il sito documents.dometic.com.

Le presenti istruzioni di montaggio e d'uso riguardano le versioni del prodotto per l'uso su imbarcazioni.

Per le versioni per camper e caravan, le istruzioni di montaggio e d'uso sono disponibili online all'indirizzo: http://qr.dometic.com/beTuBc

Indice

1 Spiegazione dei simboli 93
2 Istruzioni per la sicurezza 93
3 Dotazione 98
4 Accessori 99
5 Destinazione d'uso 99
6 Descrizione delle caratteristiche tecniche 100
7 Installazione dei piani cottura 100
8 Utilizzo dei piani cottura 103
9 Pulizia e cura 105
10 Garanzia 106
11 Smaltimento 106
12 Specifiche tecniche. 107

1 Spiegazione dei simboli

PERICOLO!
Istruzione per la sicurezza: Indica una situazione di pericolo che, se non evitata, provoca lesioni gravi o mortali.

AVVERTENZA!
Istruzione per la sicurezza: Indica una situazione di pericolo che, se non evitata, può provocare lesioni gravi o mortali.

ATTENZIONE!
Istruzione per la sicurezza: Indica una situazione di pericolo che, se non evitata, può provocare lesioni di entità lieve o moderata.

AVVISO!
Indica una situazione di pericolo che, se non evitata, può provocare danni alle cose.

NOTA
Informazioni supplementari relative all'impiego del prodotto.

2 Istruzioni per la sicurezza

2.1 Note preliminari

AVVERTENZA! La mancata osservanza di queste avvertenze potrebbe causare la morte o lesioni gravi.

Pericolo di esplosione

- Prima dell'installazione, assicurarsi che le condizioni di distribuzione locale (natura del gas e pressione del gas) e la regolazione dell'apparecchio siano compatibili.
- Le condizioni di regolazione di questo apparecchio sono indicate sull'etichetta (o targhetta).
- Questo apparecchio non è collegato a un dispositivo di evacuazione dei prodotti della combustione. Questo apparecchio deve essere installato e collegato in base alle normative di installazione vigenti. Prestare particolare attenzione ai requisiti pertinenti relativi alla ventilazione.

2.2 Sicurezza generale

AVVERTENZA! La mancata osservanza di queste avvertenze potrebbe causare la morte o lesioni gravi.

Pericolo di esplosione

- Questo apparecchio può essere riparato solo da personale qualificato. Le riparazioni effettuate in modo scorretto possono causare gravi pericoli.
- Questo apparecchio deve essere installato in conformità alle norme nazionali in vigore nel Paese di utilizzo.
- Questo apparecchio deve essere utilizzato solo in uno spazio ben ventilato.
- Leggere le istruzioni prima di installare o utilizzare questo apparecchio.
- Non modificare l'apparecchio.
- Non rimuovere o sostituire alcun componente di questo apparecchio.
- Il tubo flessibile del gas deve essere cambiato se richiesto dalle norme nazionali.
- Non attorcigliare, stirare, schiacciare o applicare carichi di qualsiasi tipo al tubo flessibile di alimentazione del gas.

Pericolo di incendio

- Non lasciare questo apparecchio incustodito quando è caldo o in uso.
- Controllare che i bambini non giochino con questo apparecchio.
- Tenere a portata di mano un estintore adeguato.
  Assicurarsi che l'estintore venga controllato a intervalli regolari da personale specializzato.

Pericolo di ustioni

- Tenere mani, viso e capelli lontani dai bruciatori.
- Non indossare abiti larghi o lasciare che i capelli lunghi pendano liberamente mentre si accende o si usa questo apparecchio.
- Tenere lontano bambini e animali domestici.
- Monitorare attentamente tutte le attività intorno a questo apparecchio per evitare ustioni o altre lesioni.

Pericolo per la salute

- Questo apparecchio può essere utilizzato da bambini di età superiore a 8 anni, da persone con ridotte capacità fisiche, sensoriali o mentali o da persone inesperte o prive di conoscenze specifiche solo se sorvegliate o preventivamente istruite sull'impiego dell'apparecchio in sicurezza e se informate dei pericoli legati al prodotto stesso e in grado di comprenderli.

ATTENZIONE! La mancata osservanza di queste precauzioni potrebbe causare lesioni lievi o moderate.

Pericolo di lesioni

- Se l'apparecchio è dotato di un coperchio in vetro, in caso di rottura del coperchio:
  - Spegnere immediatamente tutti i bruciatori e qualsiasi elemento riscaldante elettrico e isolare l'apparecchio dall'alimentazione.
  - Non toccare la superficie dell'apparecchio.
  - Non utilizzare l'apparecchio.

AVVISO! Rischio di danni

- Se l'apparecchio è dotato di un coperchio in vetro:
  - Chiudere il coperchio in vetro prima di iniziare un viaggio.
  - Prima di chiudere il coperchio in vetro, spegnere tutti i bruciatori.

2.3 Precauzioni di sicurezza per la manipolazione del gas liquido

AVVERTENZA! La mancata osservanza di queste avvertenze potrebbe causare la morte o lesioni gravi.

Pericolo di esplosione

- Dopo l'uso scollegare sempre la bombola di gas liquido.
- Conservare le bombole di gas liquido lontano da apparecchi di riscaldamento o di cottura e da altre fonti di luce o di calore, in un'area ben ventilata e fuori dalla portata dei bambini.
- **Mai** conservare le bombole di gas liquido in luoghi non aerati o al di sotto del livello del terreno (avvallamenti del terreno a forma di imbuto).
- **Mai** conservare le bombole di gas liquido in edifici come i garage.
- La conservazione al chiuso deve avvenire in modo conforme alle disposizioni nazionali.
- Non conservare le bombole di gas liquido su un lato.

- Tenere le bombole di gas liquido lontano dalla luce diretta del sole. La temperatura non deve superare i 50 °C.

2.4 Sicurezza durante l'utilizzo del dispositivo

PERICOLO! La mancata osservanza di queste istruzioni causerà lesioni gravi o mortali.

Pericolo di avvelenamento da monossido di carbonio

- Il processo di combustione del gas liquido produce monossido di carbonio che si accumula negli ambienti chiusi.
  Utilizzare questo apparecchio solo con ventilazione sufficiente.

Pericolo di soffocamento

- L'utilizzo di questo apparecchio in un ambiente non aerato riduce la quantità di ossigeno.
- Non utilizzare l'apparecchio per riscaldare gli ambienti.
- L'uso di apparecchi di cottura a gas genera calore, umidità e prodotti della combustione nel locale in cui sono installati.
  - Assicurarsi che la cucina sia ben ventilata, in particolare quando l'apparecchio è in uso.
  - Tenere aperte le aperture per l'aria naturali o installare un apparecchio di ventilazione meccanica (ad esempio, una cappa aspirante meccanica).
- L'uso prolungato e intensivo dell'apparecchio può richiedere un'ulteriore ventilazione, ad esempio l'aumento della ventilazione meccanica, ove presente, per eliminare in modo sicuro i prodotti della combustione nell'aria esterna, e al tempo stesso fornire una ventilazione aggiuntiva per il ricambio d'aria.
  - Consultare un professionista prima di installare ventilazione supplementare

AVVERTENZA! La mancata osservanza di queste avvertenze potrebbe causare la morte o lesioni gravi.

Pericolo di esplosione

- Non utilizzare questo apparecchio se presenta perdite, danni o se non funziona correttamente.

- Non utilizzare l'apparecchio nelle seguenti situazioni:
  - nei distributori di benzina
  - sui traghetti
  - Durante il trasporto del veicolo in cui il dispositivo è installato con un veicolo di trasporto o un rimorchio
- In caso di incendio interrompere l'alimentazione del gas.
- Non collocare prodotti chimici, materiali infiammabili o bombolette spray vicino a questo apparecchio.
- Non usare mai fiamme libere per controllare la presenza di perdite di gas.
- In caso di odore di gas:
  - Non tentare di accendere questo apparecchio.
  - Estinguere qualsiasi fiamma libera.
  - Interrompere l'alimentazione del gas.
  - Scollegare l'apparecchio dall'alimentazione del gas.
  - Far verificare l'impianto a gas da un esperto autorizzato.
- Collegare o staccare la bombola del gas solo lontano da fiamme libere, fiamme pilota o altre fonti di accensione e solo quando l'apparecchio è freddo al tatto.
- Controllare che la guarnizione tra l'apparecchio e la bombola del gas sia in posizione e in buone condizioni prima di usare la bombola del gas.
- Non utilizzare questo apparecchio se la guarnizione è danneggiata o usurata.
- Chiudere l'alimentazione del gas sulla bombola del gas dopo l'uso.

Pericolo di incendio

- Questo apparecchio deve essere tenuto lontano dai materiali infiammabili durante l'uso.
- Non appoggiare oggetti che non siano pentole su o contro questo apparecchio.
- Non posizionare mai l'apparecchio vicino a materiali infiammabili (ad esempio carta, tessuti).
- Tenere lontani gli oggetti infiammabili dal bruciatore.
- Posizionare i manici delle pentole come segue:
  - Non lasciare mai che i manici delle pentole sporgano dall'apparecchio.
  - Ruotare i manici delle pentole verso l'interno, ma senza posizionarli sopra gli altri bruciatori.

- Non scaldare eccessivamente il grasso o l'olio.
- Utilizzare solo presine asciutte per maneggiare le pentole calde.
- Spegnere l'apparecchio prima di rimuovere la pentola.
- Utilizzare questo apparecchio solo in presenza di un adulto.

Pericolo di ustioni

- Le parti accessibili possono essere molto calde. Tenere lontano i bambini.

ATTENZIONE! La mancata osservanza di queste precauzioni potrebbe causare lesioni lievi o moderate.

Pericolo di ustioni

- Utilizzare guanti di protezione quando si maneggiano componenti caldi.
- Lasciare raffreddare bene l'apparecchio prima di toccarlo a mani nude.
- Se si accende manualmente un bruciatore:
  - Utilizzare fiammiferi lunghi o un accendigas adeguato.
  - Allontanare subito la mano non appena il bruciatore si accende.
- L'uso di alcol o di farmaci con o senza prescrizione medica può compromettere la capacità di montare correttamente o utilizzare questo apparecchio in modo sicuro.

3 Dotazione

Descrizione
Piani cottura
Viti di fissaggio
Istruzioni di montaggio e d'uso

4 Accessori

Descrizione	N. art.
Supporti pentola	
• CVH1350M	9620012959
• CVH1525M	9620012960

5 Destinazione d'uso

I piani cottura a gas sono progettati per l'installazione in una cucina o su un piano di lavoro in imbarcazioni da diporto fino a una lunghezza di 24 m.

I prodotti sono adatti per:

- cucinare e friggere cibi in pentole adatte
- usare con gas della categoria consentita (vedere capitolo "Specifiche tecniche" a pagina 107)

I prodotti **non** sono adatti per:

- riscaldare l'ambiente
- usare all'aperto

Questo prodotto è adatto solo per l'uso e l'applicazione previsti in conformità con le presenti istruzioni.

Il presente manuale fornisce le informazioni necessarie per la corretta installazione e/o il funzionamento del prodotto. Un'installazione errata e/o un utilizzo o una manutenzione impropri comporteranno prestazioni insoddisfacenti e un possibile guasto.

Il produttore non si assume alcuna responsabilità per eventuali lesioni o danni al prodotto che derivino da:

- montaggio o collegamento non corretti, compresa la sovratensione
- manutenzione non corretta o uso di ricambi diversi da quelli originali forniti dal produttore
- modifiche al prodotto senza esplicita autorizzazione del produttore
- impiego per scopi diversi da quelli descritti nel presente manuale.

Dometic si riserva il diritto di modificare l'aspetto e le specifiche del prodotto.

6 Descrizione delle caratteristiche tecniche

6.1 Specifiche dei diversi modelli

A seconda del modello, i piani di cottura sono dotati di uno o due fornelli, coperchi in vetro e supporti pentola.

Le specifiche dettagliate sono riportate nella tabella seguente:

Modello	Numero di bruciatori	Coperchio in vetro	Supporti pentola
CVH1350M	1	–	–
CVH1350M**G**	1	**x**	–
CVH1350M**P**	1	–	**x**
CVH1525M	2	–	–
CVH1525M**G**	2	**x**	–
CVH1525M**P**	2	–	**x**

CVH1350M, CVH1525M: I supporti pentola possono essere aggiunti ai modelli in un secondo momento (vedere capitolo "Accessori" a pagina 99).

6.2 Pannello di controllo

➤ Vedere fig. **1**, pagina 4.

6.3 Funzione

I piani cottura sono dotati di una termocoppia di sicurezza che interrompe l'alimentazione del gas circa 30 secondi dopo lo spegnimento della fiamma.

7 Installazione dei piani cottura

7.1 Come scegliere la posizione di installazione

Per la scelta del luogo di montaggio fare attenzione a quanto segue.

- Nel luogo di montaggio devono essere presenti aperture di ventilazione con una sezione trasversale di almeno 150 cm^2.

- Rispettare le distanze minime (fig. 2, pagina 4).
- Assicurarsi che non vi siano correnti d'aria nel luogo scelto per l'installazione.

7.2 Fasi dell'installazione

1. Creare un'apertura nel piano di lavoro (fig. 3, pagina 5).
2. Applicare una guarnizione di gomma tra il piano di lavoro e l'apparecchio.

NOTA
Contattare il produttore se l'apparecchio non viene fornito con una guarnizione di gomma.

3. Fissare l'apparecchio nel piano di lavoro (fig. 4, pagina 5).

7.3 Installazione dei supporti pentola (CVH1350MP, CVH1525MP)

➤ Fissare i supporti pentola nei fori predisposti sul piano cottura utilizzando le viti in dotazione (fig. 5, pagina 6).

7.4 Retrofit di supporti pentola (CVH1350M, CVH1525M)

I supporti pentola possono essere installati in retrofit sui modelli CCVH1350M e CVH1525M.

1. Utilizzare i supporti come modello per contrassegnare i 4 fori da praticare sul piano di lavoro.
2. Praticare i 4 fori in corrispondenza dei punti contrassegnati.
3. Fissare i supporti pentola sul piano di lavoro (fig. 6, pagina 6).

7.5 Collegamento dell'apparecchio all'alimentazione del gas

Il montaggio e l'installazione del collegamento del gas devono essere eseguiti da una persona qualificata che abbia dimostrato di possedere abilità e conoscenze sulla costruzione, l'installazione e il funzionamento di apparecchiature a gas e abbia ricevuto la formazione sulla sicurezza per identificare ed evitare i pericoli correlati.

AVVERTENZA! Pericolo di esplosione

- Utilizzare solo bombole di gas propano o butano con una valvola di riduzione della pressione certificata e una testa adatta.
- Confrontare i dati della pressione riportati sulla targhetta con quelli indicati sulla bombola di gas propano o butano.
- Evitare qualsiasi sollecitazione del sistema di tubi del gas durante e dopo l'installazione.

NOTA

- L'installazione del gas deve essere eseguita in conformità alla norma EN ISO 10239.
- Rispettare gli eventuali ulteriori requisiti di sicurezza nazionali e i requisiti dell'associazione marina o dei costruttori navali di riferimento.

Osservare le seguenti istruzioni per l'allacciamento:

- Rispettare le normative nazionali.
- Per il collegamento utilizzare solo un tubo d'acciaio Ø 8 x 1 mm (saldato, acciaio senza saldatura o acciaio inossidabile).
- Fissare la tubazione del gas alla parete laterale o posteriore di mobili adiacenti in modo che non vengano posizionati carichi sugli attuatori.
- L'intera tubazione del gas deve essere priva di tensioni.

1. Collegare i tubi come raffigurato (fig. **7**, pagina 7).
2. Applicare sull'apparecchio una targhetta segnaletica con il seguente messaggio:

   AVVERTENZA!
   Durante la cottura è necessario provvedere a una ventilazione supplementare, ad esempio aprendo le finestre vicino all'apparecchio.
   L'apparecchio non deve essere usato per riscaldare gli ambienti."

3. Aprire l'alimentazione del gas.

AVVERTENZA! Pericolo di esplosione

Non controllare mai la tenuta in presenza di fiamme libere o in prossimità di fonti di accensione.

4. Controllare se tutti i collegamenti sono a tenuta utilizzando uno spray rilevatore di perdite.

✓ La tenuta è garantita se non si formano bolle.

7.6 Collegamento dell'apparecchio all'alimentazione 12 V CC

1. Collegare l'apparecchio come raffigurato (fig. 8, pagina 8).
2. Aggiungere un fusibile da 1 A nella linea del positivo vicino alla batteria.

8 Utilizzo dei piani cottura

ATTENZIONE! Pericolo di ustioni
Non toccare le parti calde dell'apparecchio durante e dopo l'uso. Lasciare raffreddare bene l'apparecchio.

8.1 Accensione

PERICOLO! Pericolo di avvelenamento da monossido di carbonio
- Prima di accendere l'apparecchio, assicurarsi che l'area sia sufficientemente ventilata.
- Durante l'uso, nel locale di installazione devono essere presenti aperture di ventilazione con una sezione trasversale di almeno 150 cm^2.
- Queste aperture di ventilazione possono essere chiuse quando l'apparecchio non è in uso.

AVVERTENZA! Pericolo di esplosione/pericolo di incendio
Utilizzare solo gas della categoria consentita (vedere capitolo "Specifiche tecniche" a pagina 107). Non impiegare altri combustibili.

1. Scegliere pentole adatte ai bruciatori selezionati secondo la seguente tabella:

Bruciatore (fig. 9, pagina 8)	Diametro della pentola	
S	10 – 16 cm	
T	16 – 22 cm	

2. Accendere il piano cottura come raffigurato (fig. 10, pagina 9).

3. Verificare il corretto funzionamento del bruciatore ispezionando visivamente la fiamma.

   In base al tipo di gas utilizzato, la fiamma dovrebbe apparire come segue:
   - Propano (G31): fiamma con una punta interna blu e un profilo chiaro.
   - Butano (G30): fiamma con una punta leggermente gialla quando si accende il bruciatore. La punta gialla si intensifica man mano che il bruciatore si riscalda.

✓ Il bruciatore funziona correttamente.

4. Se la fiamma non sembra come descritto, spegnere il piano cottura come illustrato (fig. **12**, pagina 10) e procedere come segue:
   - Controllare che il bruciatore non sia sporco e pulirlo se necessario (vedere capitolo "Pulizia del piano cottura" a pagina 105).
   - Controllare la qualità del gas e, se necessario, sostituire la bombola del gas (vedere capitolo "Sostituzione della bombola del gas" a pagina 104).

8.2 Regolazione dei supporti pentola (CVH1350MP, CVH1525MP)

1. Ruotare la manopola di regolazione verso sinistra fino a quando non è più possibile spostare i supporti pentola (fig. **11** **1.**, pagina 9).
2. Allontanare i supporti pentola l'uno dall'altro.
3. Mettere la pentola sul bruciatore (fig. **11** **2.**, pagina 9).
4. Spostare i supporti pentola in modo che possano tenere ferma la pentola (fig. **11** **3.**, pagina 9).
5. Ruotare la manopola di regolazione verso sinistra finché i supporti pentola non sono fissi (fig. **11** **4.**, pagina 9).

8.3 Spegnimento

➤ Spegnere il piano cottura come raffigurato (fig. **12**, pagina 10).

8.4 Sostituzione della bombola del gas

AVVERTENZA! Pericolo di esplosione
- Sostituire la bombola del gas solo in luoghi ben ventilati.
- Assicurarsi che non ci sia una fonte di accensione nelle vicinanze.
- Sostituire la bombola del gas solo quando l'apparecchio è in uso e l'alimentazione del gas all'apparecchio è spenta.

1. Spegnere l'apparecchio ruotando la manopola sul valore zero.
2. Chiudere la valvola sulla bombola del gas.
3. Sostituire la bombola del gas secondo le istruzioni del produttore del raccordo del gas.

9 Pulizia e cura

ATTENZIONE! Pericolo di ustioni
Lasciare raffreddare bene l'apparecchio prima di pulirlo o eseguire interventi di controllo o manutenzione.

9.1 Pulizia del piano cottura

1. Rimuovere il supporto della pentola (fig. 13 **1.**,pagina 10).
2. Pulire l'apparecchio un panno morbido umido (fig. 13 **2.**,pagina 10)

Ulteriori istruzioni per la cura delle superfici in acciaio inossidabile e in vetro sono disponibili online all'indirizzo documents.dometic.com/?object_id=69917

9.2 Controllo annuale di sicurezza

Il montaggio e l'installazione del collegamento del gas devono essere eseguiti da una persona qualificata che abbia dimostrato di possedere abilità e conoscenze sulla costruzione, l'installazione e il funzionamento di apparecchiature a gas e abbia ricevuto la formazione sulla sicurezza per identificare ed evitare i pericoli correlati.

➤ Per motivi di sicurezza, fare controllare ogni anno da una persona qualificata il corretto funzionamento dell'apparecchio. Riparare gli eventuali difetti riscontrati.

9.3 Sostituzione degli ugelli

Il montaggio e l'installazione del collegamento del gas devono essere eseguiti da una persona qualificata che abbia dimostrato di possedere abilità e conoscenze sulla costruzione, l'installazione e il funzionamento di apparecchiature a gas e abbia ricevuto la formazione sulla sicurezza per identificare ed evitare i pericoli correlati.

➤ Far sostituire gli ugelli da una persona qualificata come raffigurato: (fig. 14, pagina 11 – fig. 15, pagina 12).

10 Garanzia

Vale il termine di garanzia previsto dalla legge. Se il prodotto è difettoso, contattare il rivenditore di fiducia o la filiale del fabbricante nel proprio Paese (vedi dometic.com/dealer).

Per la gestione della riparazione e della garanzia è necessario inviare la seguente documentazione insieme al prodotto:

- una copia della ricevuta con la data di acquisto,
- il motivo della richiesta o la descrizione del guasto.

Tenere presente che le riparazioni eseguite in autonomia o da personale non professionista possono avere conseguenze sulla sicurezza e invalidare la garanzia.

11 Smaltimento

➤ Smaltire il materiale di imballaggio possibilmente negli appositi contenitori di riciclaggio.

➤ Consultare il centro locale di riciclaggio o il rivenditore specializzato per informazioni su come smaltire il prodotto secondo le norme sullo smaltimento applicabili.

12 Specifiche tecniche

	CVH1350M(G)(P), CVH1525M(G)(P)
Categoria del gas:	propano (G31), butano (G30)
Categoria dell'apparecchio:	I_3 B/P(30)
Pressione di collegamento del gas:	AT, DE, BG, CY, DK, EE, FI, GR, HU, IS, LT, LV, MT, NL, NO, RO, SE, SI, SK, AL, HR, MK, TR: propano 30 mbar (G31) butano 30 mbar (G30)
Categoria dell'apparecchio:	I_{3+}, propano/butano
Pressione di collegamento del gas:	BE, CH, CY, CZ, ES, FR, GB, GR, IE, IT, LT, PL, PT, SI, SK, AL, MK, TR: propano 37 mbar (G31) butano 28 – 30 mbar (G30)
Tensione di collegamento (solo modelli con accensione elettronica):	12 V⎓ (fusibile da 1 A)
Ispezione/certificazione:	CE

vedere fig. **9**, pagina 8:

Modello	**Bruciatore S**			**Bruciatore L**		
	*	**	***	*	**	***
CVH1350M(G)(P)	–	–	–	0,73	2,0	146
CVH1525M(G)(P)	0,54	1,1	80	0,73	2,0	146

*	Iniettore	mm
**	Potenza	kW
***	Consumo di gas	g/h

Lees deze gebruiksaanwijzing zorgvuldig door en volg alle instructies, richtlijnen en waarschuwingen in deze handleiding op om ervoor te zorgen dat u het product te allen tijde op de juiste manier installeert, gebruikt en onderhoudt. Deze gebruiksaanwijzing MOET bij dit product bewaard worden.

Door het product te gebruiken, bevestigt u hierbij dat u alle instructies, richtlijnen en waarschuwingen zorgvuldig hebt gelezen en dat u de voorwaarden zoals hierin beschreven begrijpt en accepteert. U gaat ermee akkoord dit product alleen te gebruiken voor het beoogde doel en de beoogde toepassing en in overeenstemming met de instructies, richtlijnen en waarschuwingen zoals beschreven in deze gebruiksaanwijzing en in overeenstemming met de geldende wet- en regelgeving. Het niet lezen en opvolgen van de hierin beschreven instructies en waarschuwingen kan leiden tot letsel voor uzelf en anderen, schade aan uw product of schade aan andere eigendommen in de omgeving. Deze gebruiksaanwijzing, met inbegrip van de instructies, richtlijnen en waarschuwingen, en de bijbehorende documentatie kan onderhevig zijn aan wijzigingen en updates. Actuele productinformatie vindt u op documents.dometic.com.

Deze montagehandleiding en gebruiksaanwijzing behandelt de productversies voor gebruik op boten.

Voor versies voor caravan en camper vindt u de montagehandleiding en gebruiksaanwijzing online op: http://qr.dometic.com/beTuBc

Inhoudsopgave

1 Verklaring van de symbolen 109
2 Veiligheidsaanwijzingen 109
3 Omvang van de levering 114
4 Accessoires 114
5 Beoogd gebruik 115
6 Technische beschrijving 115
7 Installatie van de kooktoestellen 116
8 Het kooktoestel gebruiken 119
9 Reiniging en onderhoud 121
10 Garantie 122
11 Afvoer 122
12 Technische gegevens 123

1 Verklaring van de symbolen

GEVAAR!
Veiligheidsaanwijzing: Duidt op een gevaarlijke situatie die, indien deze niet wordt voorkomen, leidt tot ernstig letsel of de dood.

WAARSCHUWING!
Veiligheidsaanwijzing: Duidt op een gevaarlijke situatie die, indien deze niet wordt voorkomen, kan leiden tot ernstig letsel of de dood.

VOORZICHTIG!
Veiligheidsaanwijzing: Duidt op een gevaarlijke situatie die, indien deze niet wordt voorkomen, kan leiden tot licht of matig letsel.

LET OP!
Duidt op een situatie die, indien deze niet wordt voorkomen, kan leiden tot materiële schade.

INSTRUCTIE
Aanvullende informatie voor het gebruik van het product.

2 Veiligheidsaanwijzingen

2.1 Inleidende opmerkingen

WAARSCHUWING! Het niet in acht nemen van deze waarschuwingen kan leiden tot ernstig letsel of de dood.

Explosiegevaar

- Controleer vóór de installatie of de plaatselijke gasvoorziening (soort gas en gasdruk) compatibel is met de afstelling van het toestel.
- De afstelvoorwaarden voor dit toestel zijn vermeld op het etiket (of typeplaatje).
- Dit toestel is niet aangesloten op een afvoersysteem voor verbrandingsproducten. Dit toestel moet worden geïnstalleerd en aangesloten conform de actuele installatievoorschriften. Er moet met name aandacht worden besteed aan de van toepassing zijnde vereisten met betrekking tot ventilatie.

2.2 Algemene veiligheid

WAARSCHUWING! Het niet in acht nemen van deze waarschuwingen kan leiden tot ernstig letsel of de dood.

Explosiegevaar

- Dit toestel mag uitsluitend worden gerepareerd door bevoegd personeel. Door ondeskundige reparaties kunnen grote gevaren ontstaan.
- Dit toestel moet worden gemonteerd in overeenstemming met de van toepassing zijnde nationale regelgeving in het land van gebruik.
- Dit toestel mag alleen in een goed geventileerde ruimte worden gebruikt.
- Lees de instructies alvorens dit toestel te installeren of te gebruiken.
- Breng geen wijzigingen aan het toestel aan.
- Verwijder of vervang geen onderdelen van dit toestel.
- Indien vereist door de nationale voorschriften, moet de gasslang worden vervangen.
- Draai of rek de gastoevoerslang niet uit, knijp er niet in en belast deze niet op enige andere manier.

Brandgevaar

- Laat dit toestel tijdens gebruik of als het heet is niet onbeheerd achter.
- Kinderen moeten onder toezicht staan om te garanderen dat ze niet met het toestel spelen.
- Zorg dat u een geschikte brandblusser paraat heeft.
  Zorg ervoor dat de brandblusser regelmatig wordt gecontroleerd door deskundig personeel.

Gevaar voor verbranding

- Houd handen, gezicht en haar uit de buurt van branders.
- Draag geen loszittende kleding en laat lang haar niet los hangen terwijl u dit toestel aansteekt of gebruikt.
- Houd kinderen en huisdieren uit de buurt.
- Houd alle activiteiten rond dit toestel nauwlettend in de gaten om brandwonden of ander letsel te voorkomen.

Gevaar voor de gezondheid

- Dit toestel mag worden gebruikt door kinderen vanaf 8 jaar en ouder evenals door personen met verminderd fysiek, zintuiglijk of mentaal vermogen of gebrek aan kennis en ervaring, mits zij onder toezicht staan of zijn geïnstrueerd in het veilig gebruik van het toestel en zij inzicht hebben in de gevaren die het gebruik van het toestel met zich meebrengt.

VOORZICHTIG! Het niet in acht nemen van deze waarschuwingen kan leiden tot licht of matig letsel.

Gevaar voor letsel

- Als het toestel een glazen deksel heeft en mocht het glazen deksel breken:
  - Schakel onmiddellijk alle branders en elektrische verwarmingselementen uit en ontkoppel het toestel van de stroomvoorziening.
  - Raak het oppervlak van het toestel niet aan.
  - Gebruik het toestel niet.

LET OP! Gevaar voor schade

- Als het toestel een glazen deksel heeft:
  - Sluit het glazen deksel alvorens aan de reis te beginnen.
  - Zet alle branders uit alvorens het glazen deksel te sluiten.

2.3 Veiligheidsmaatregelen bij het gebruik van vloeibaar gas

WAARSCHUWING! Het niet in acht nemen van deze waarschuwingen kan leiden tot ernstig letsel of de dood.

Explosiegevaar

- Ontkoppel de gasfles na gebruik altijd van het toestel.
- Bewaar flessen met vloeibaar gas uit te buurt van verwarmings- of kooktoestellen en andere licht- of hittebronnen, in een goed geventileerde ruimte en buiten bereik van kinderen.
- Bewaar de flessen met vloeibaar gas **nooit** op niet-geventileerde plaatsen of onder grondniveau (trechtervormige kuilen in de grond).
- Bewaar flessen met vloeibaar gas **nooit** in gebouwen zoals garages.
- Elke vorm van opslag binnenshuis moet voldoen aan nationale wet- en regelgeving.
- Bewaar flessen met vloeibaar gas niet op hun zij.

- Bescherm flessen met vloeibaar gas tegen directe zonnestralen. De temperatuur mag niet hoger zijn dan 50 °C.

2.4 Veiligheid bij het gebruik van het toestel

GEVAAR! Niet-inachtneming van deze instructies leidt tot ernstig letsel of de dood.

Gevaar voor koolmonoxidevergiftiging

- Bij het verbranden van vloeibaar gas komt koolmonoxide vrij, dat zich in afgesloten ruimtes ophoopt.
  Gebruik dit toestel alleen met voldoende ventilatie.

Verstikkingsgevaar

- Gebruik van dit toestel in een niet-geventileerde ruimte leidt tot zuurstoftekort in deze ruimte.
- Gebruik het toestel niet als verwarming.
- Het gebruik van een gaskooktoestel resulteert in hitte, vocht en verbrandingsproducten in de ruimte waarin het wordt geïnstalleerd.
  - Zorg ervoor dat de keuken goed is geventileerd, vooral als het toestel in gebruik is.
  - Houd de natuurlijke ventilatieopeningen open of monteer een mechanische ventilatie (bijv. een mechanische afzuigkap).
- Voor langdurig intensief gebruik van het toestel is mogelijk extra ventilatie nodig, bijvoorbeeld de versterking van mechanische ventilatie, indien aanwezig, aanvullende ventilatie om de verbrandingsproducten veilig naar buiten te leiden en tegelijkertijd de kamerlucht te kunnen verversen met extra ventilatie.
  - Raadpleeg een deskundige voordat u de extra ventilatie installeert.

WAARSCHUWING! Het niet in acht nemen van deze waarschuwingen kan leiden tot ernstig letsel of de dood.

Explosiegevaar

- Gebruik dit toestel niet als het lekkages bevat, beschadigd is of niet correct werkt.
- Gebruik het toestel nooit in de volgende situaties:
  - Op tankstations
  - Op veerboten
  - Tijdens transport van het voertuig waarin het toestel is geïnstalleerd met een transportvoertuig of sleepwagen

- Onderbreek de gastoevoer in geval van brand.
- Plaats geen chemicaliën, ontvlambare materialen of spuitbussen in de buurt van dit toestel.
- Controleer het product nooit met open vuur op gaslekken.
- Indien u gas ruikt:
  - Probeer dit toestel niet aan te steken.
  - Doof eventuele vlammen.
  - Sluit de gastoevoer af.
  - Ontkoppel het toestel van de gastoevoer.
  - Laat de gasinstallatie door een vakbedrijf controleren.
- Bevestig en verwijder de gasfles uitsluitend uit de buurt van een vlam, controlelamp of andere ontstekingsbron en alleen als dit toestel koel is.
- Controleer voor gebruik van de gasfles of de afdichting tussen dit toestel en de gasfles op zijn plek zit en in goede staat is.
- Gebruik dit toestel niet als de afdichting is beschadigd of versleten.
- Draai de gastoevoer van de gasfles na gebruik dicht.

Brandgevaar

- Dit toestel moet tijdens het gebruik uit de buurt van ontvlambare materialen worden gehouden.
- Plaats geen andere voorwerpen dan kookgerei op of tegen dit toestel.
- Plaats dit toestel nooit in de buurt van ontvlambare materialen (papier, textiel).
- Houd ontvlambare voorwerpen uit de buurt van de brander.
- Plaats handgrepen van kookgerei als volgt:
  - Zorg ervoor dat handvaten van kookgerei nooit buiten de rand van het toestel uitsteken.
  - Draai handvaten van kookgerei naar binnen, maar niet boven andere branders.
- Gebruik niet te veel vet of olie.
- Gebruik alleen droge onderleggers voor heet kookgerei.
- Schakel het toestel uit alvorens het kookgerei te verwijderen.
- Gebruik dit toestel alleen als een volwassene erop kan letten.

Gevaar voor verbranding

- Aanraakbare onderdelen kunnen erg heet zijn. Houd jonge kinderen op afstand.

VOORZICHTIG! Het niet in acht nemen van deze waarschuwingen kan leiden tot licht of matig letsel.

Gevaar voor verbranding

- Gebruik beschermende handschoenen bij de omgang met hete onderdelen.
- Laat dit toestel goed afkoelen alvorens het met blote handen aan te raken.
- Als u een brander handmatig ontsteekt:
  - Gebruik lange lucifers of een geschikte aansteker.
  - Trek uw hand snel terug zodra de brander ontsteekt.
- Het gebruik van alcohol, geneesmiddelen of drugs kan uw bekwaamheid om dit toestel op de juiste manier te monteren of veilig te bedienen, beïnvloeden.

3 Omvang van de levering

Beschrijving
Kookplaten
Bevestigingsschroeven
Montagehandleiding en gebruiksaanwijzing

4 Accessoires

Beschrijving	Artikelnr.
Panhouder	
• CVH1350M	9620012959
• CVH1525M	9620012960

5 Beoogd gebruik

De gaskookplaten zijn bedoeld voor montage in een keuken of aanrecht in pleziervaartuigen tot een lengte van 24 m.

De producten zijn geschikt voor:

- Eten koken en bakken in geschikte pannen
- Gebruik met gas van de toegestane gascategorie (zie hoofdstuk „Technische gegevens" op pagina 123)

De producten zijn **niet** geschikt voor:

- Gebruik voor het verwarmen van ruimtes
- Gebruik buiten

Dit product is alleen geschikt voor het beoogde gebruik en de toepassing in overeenstemming met deze gebruiksaanwijzing.

Deze handleiding geeft informatie die nodig is voor een correcte installatie en/of correct gebruik van het product. Een slechte installatie en/of onjuist gebruik of onderhoud leidt tot onbevredigende prestaties en mogelijke storingen.

De fabrikant aanvaardt geen aansprakelijkheid voor letsel of schade aan het product die het gevolg is van:

- Onjuiste montage of aansluiting, inclusief te hoge spanning
- Onjuist onderhoud of gebruik van andere dan door de fabrikant geleverde originele reserveonderdelen
- Wijzigingen aan het product zonder uitdrukkelijke toestemming van de fabrikant
- Gebruik voor andere doeleinden dan beschreven in deze handleiding

Dometic behoudt zich het recht voor om het uiterlijk en de specificaties van het product te wijzigen.

6 Technische beschrijving

6.1 Specificaties van de verschillende modellen

Afhankelijk van het model zijn de kooktoestellen uitgerust met één of twee pitten, glazen deksels en panhouders.

In de volgende tabel staat een gedetailleerde beschrijving:

Model	Aantal branders	Glazen deksel	Panhouder
CVH1350M	1	–	–
CVH1350M**G**	1	**x**	–
CVH1350M**P**	1	–	**x**
CVH1525M	2	–	–
CVH1525M**G**	2	**x**	–
CVH1525M**P**	2	–	**x**

CVH1350M, CVH1525M: Panhouders kunnen achteraf gemonteerd worden (zie hoofdstuk „Accessoires" op pagina 114).

6.2 Bedieningspaneel

➤ Zie afb. **1**, pagina 4.

6.3 Functie

De kooktoestellen zijn uitgerust met een veiligheidsthermokoppel die de gastoevoer na ca. 30 seconden na het uitgaan van de vlam onderbreekt.

7 Installatie van de kooktoestellen

7.1 Een geschikte montageplaats kiezen

Neem bij de keuze van de montageplaats het volgende in acht:

- Er moeten ventilatieopeningen met een dwarsdoorsnede van ten minste 150 cm^2 op de montageplaats zijn.
- Neem de minimale afstanden in acht (afb. **2**, pagina 4).
- Voorkom tocht op de installatieplaats.

7.2 Montagestappen

1. Maak een uitsnede in het aanrechtblad (afb. **3**, pagina 5).
2. Plaats een rubberen afdichting tussen het aanrechtblad en het toestel.

INSTRUCTIE
Neem contact op met de fabrikant als er geen rubberen afdichting met het toestel is meegeleverd.

3. Bevestig het toestel in het aanrechtblad (afb. **4**, pagina 5).

7.3 Montage van de panhouders (CVH1350MP, CVH1525MP)

➤ Gebruik de boorgaten in het kooktoestel om de panhouders met de geleverde schroeven te bevestigen(afb. **5**, pagina 6).

7.4 Installatie met panhouders (CVH1350M, CVH1525M)

Bij de modellen CVH1350M en CVH1525M kunnen panhouders geïnstalleerd worden.

1. Gebruik de panhouder als sjabloon om de 4 boorgaten te markeren op het aanrecht.
2. Boor de 4 gaten in het aanrecht op de markeringen.
3. Bevestig de panhouders op het aanrecht (afb. **6**, pagina 6).

7.5 Het toestel aansluiten op de gastoevoer

De montage en installatie van de gasaansluiting moeten worden uitgevoerd door een gekwalificeerde persoon met aantoonbare kennis en vaardigheden op het gebied van de constructie, installatie en werking van gastoestellen, die is opgeleid om de gevaren die gastoestellen met zich meebrengen veilig te herkennen en te voorkomen.

WAARSCHUWING! Explosiegevaar
- Gebruik uitsluitend propaan- of butaangasflessen met een gecertificeerde reduceerklep en een geschikte kop.
- Vergelijk de druk op het typeplaatje met de druk op de propaan- of butaangasfles.
- Vermijd belasting op het gasleidingsysteem tijdens en na de montage.

INSTRUCTIE
- De gasinstallatie moet worden uitgevoerd in overeenstemming met EN ISO 10239.
- Houd u aan eventuele aanvullende nationale veiligheidsvoorschriften en eisen van de betreffende maritieme vereniging of bootbouwers.

Neem de volgende instructies voor de aansluiting in acht:
- Leef de nationale voorschriften na.
- Gebruik uitsluitend een stalen buis Ø 8 x 1 mm (naadloos gelast staal of roestvrij staal) voor de verbinding.
- Bevestig de gasleiding aan de zij- of achterwand van de omringende meubelstukken, zodat er geen lasten op de regelventielen rusten.
- De volledige gasleiding moet vrij van spanningen zijn.

1. Sluit de leidingen aan zoals weergegeven (afb. **7**, pagina 7).
2. Breng boven het toestel een bord aan met de volgende tekst:
   „WAARSCHUWING!
   Tijdens het koken moet voor extra ventilatie worden gezorgd, bijvoorbeeld door een raam in de buurt van het toestel te openen.
   Het toestel mag niet worden gebruikt voor het verwarmen van de ruimte."
3. Open de gastoevoer.

WAARSCHUWING! Explosiegevaar
Controleer nooit op lekkages met behulp van open vuur of in de buurt van ontstekingsbronnen.

4. Controleer alle aansluitingen met lekspray op lekkage.

✓ Als zich geen luchtbellen vormen, zijn er geen lekkages.

7.6 Het toestel aansluiten op de stroomvoorziening van 12V-gelijkstroomvoeding

1. Sluit het toestel aan zoals weergegeven (afb. **8**, pagina 8).
2. Installeer een zekering van 1 A in de pluskabel vlakbij de accu.

8 Het kooktoestel gebruiken

VOORZICHTIG! Gevaar voor verbranding
Raak de hete onderdelen van het toestel tijdens en na gebruik niet aan. Laat het toestel voldoende afkoelen.

8.1 Inschakelen

GEVAAR! Gevaar voor koolmonoxidevergiftiging
- Zorg ervoor dat de ruimte voldoende is geventileerd alvorens het toestel in te schakelen.
- Tijdens het gebruik moeten er geopende ventilatieopeningen met een dwarsdoorsnede van ten minste 150 cm^2 op de montageplaats zijn.
- Deze ventilatieopeningen kunnen worden gesloten als het toestel niet wordt gebruikt.

WAARSCHUWING! Explosie-/brandgevaar
Gebruik alleen gas van de toegestane gascategorie (zie hoofdstuk „Technische gegevens" op pagina 123). Gebruik geen andere brandstoffen.

1. Kies geschikte pannen voor de geselecteerde branders op basis van de volgende tabel:

Brander (afb. 9, pagina 8)	Diameter kookgerei	
S	10 – 16 cm	
L	16 – 22 cm	

2. Schakel de kookplaat in zoals weergegeven (afb. 10, pagina 9).
3. Controleer de juiste werking van de brander door de vlam visueel te inspecteren.

Afhankelijk van het gebruikte gastype moet de vlam er als volgt uitzien:

- Propaan (G31): Vlam met een blauwe speldenpunt erin en een duidelijke omtrek.
- Butaan (G30): Vlam met een licht gele punt bij het inschakelen van de brander. De gele punt wordt intenser naarmate de brander opwarmt.

✓ De brander werkt naar behoren.

4. Als de vlam er niet uitziet zoals beschreven, schakelt u de kookplaat uit zoals afgebeeld (afb. **12**, pagina 10) en gaat u als volgt te werk:
   - Controleer de brander op vervuiling en reinig de brander indien nodig (zie hoofdstuk „Het kooktoestel schoonmaken" op pagina 121).
   - Controleer de kwaliteit van het gas en vervang de gasfles indien nodig (zie hoofdstuk „De gasfles vervangen" op pagina 120).

8.2 De panhouders afstellen (CVH1350MP, CVH1525MP)

1. Draai de afstelknop tegen de klok in tot u de panhouders kunt bewegen (afb. **11** **1.**, pagina 9).
2. Beweeg de pannenhouders uit elkaar.
3. Zet kookgerei op de brander (afb. **11** **2.**, pagina 9).
4. Verplaats de pannenhouders zodat deze het kookgerei kunnen vasthouden (afb. **11** **3.**, pagina 9).
5. Draai de afstelknop met de klok mee totdat de pannenhouders vast zitten (afb. **11** **4.**, pagina 9).

8.3 Uitschakelen

➤ Schakel de kookplaat uit zoals afgebeeld (afb. **12**, pagina 10).

8.4 De gasfles vervangen

WAARSCHUWING! Explosiegevaar

- Vervang de gasfles alleen op een plek met goede ventilatie.
- Zorg dat er geen ontstekingsbron in de buurt is.
- Vervang de gasfles alleen als het toestel niet in gebruik is en de gastoevoer naar het toestel is gesloten.

1. Schakel het toestel uit door de knop op nul te draaien.
2. Sluit de klep van de gasfles.
3. Vervang de gasfles volgens de instructies van de fabrikant van de gasaansluiting.

9 Reiniging en onderhoud

VOORZICHTIG! Gevaar voor verbranding
Laat het toestel goed afkoelen alvorens het toestel schoon te maken, te controleren of te onderhouden.

9.1 Het kooktoestel schoonmaken

1. Verwijder het pannenrooster (afb. 13 **1.**,pagina 10).
2. Reinig het toestel met een zachte, vochtige doek (afb. 13 **2.**,pagina 10)

U vindt aanvullende onderhoudsinstructies voor roestvrij stalen en glazen oppervlakken online op
documents.dometic.com/?object_id=69917

9.2 Jaarlijkse veiligheidscontrole

De montage en installatie van de gasaansluiting moeten worden uitgevoerd door een gekwalificeerde persoon met aantoonbare kennis en vaardigheden op het gebied van de constructie, installatie en werking van gastoestellen, die is opgeleid om de gevaren die gastoestellen met zich meebrengen veilig te herkennen en te voorkomen.

➤ Om veiligheidsredenen moet het toestel elk jaar door bevoegd personeel worden gecontroleerd op een correcte werking. Eventuele defecten moeten worden gerepareerd.

9.3 De sproeiers vervangen

De montage en installatie van de gasaansluiting moeten worden uitgevoerd door een gekwalificeerde persoon met aantoonbare kennis en vaardigheden op het gebied van de constructie, installatie en werking van gastoestellen, die is opgeleid om de gevaren die gastoestellen met zich meebrengen veilig te herkennen en te voorkomen.

➤ Laat bevoegd personeel de sproeiers vervangen zoals weergegeven (afb. 14, pagina 11 – afb. 15, pagina 12).

10 Garantie

De wettelijke garantieperiode is van toepassing. Als het product defect is, neem dan contact op met de detailhandel of met het filiaal van de fabrikant in uw land (zie dometic.com/dealer).

Stuur voor de afhandeling van reparaties of garantie de volgende documenten mee:

- Een kopie van de factuur met datum van aankoop
- De reden voor de claim of een beschrijving van de fout

Houd er rekening mee dat eigenmachtige of niet-professionele reparatie gevolgen voor de veiligheid kan hebben en dat de garantie hierdoor kan komen te vervallen.

11 Afvoer

➤ Gooi het verpakkingsmateriaal indien mogelijk altijd in recyclingafvalbakken.

➤ Vraag het dichtstbijzijnde recyclingcentrum of uw dealer naar informatie over hoe het product kan worden weggegooid in overeenstemming met alle van toepassing zijnde nationale en lokale regelgeving.

12 Technische gegevens

	CVH1350M(G)(P), CVH1525M(G)(P)
Gascategorie:	Propaan (G31), butaan (G30)
Toestelklasse:	I_3 B/P(30)
Gasaansluitdruk:	AT, DE, BG, CY, DK, EE, FI, GR, HU, IS, LT, LV, MT, NL, NO, RO, SE, SI, SK, AL, HR, MK, TR: 30 mbar propaan (G31) 30 mbar butaan (G30)
Toestelklasse:	I_{3+}, propaan/butaan
Gasaansluitdruk:	BE, CH, CY, CZ, ES, FR, GB, GR, IE, IT, LT, PL, PT, SI, SK, AL, MK, TR: 37 mbar propaan (G31) 28 – 30 mbar butaan (G30)
Aansluitspanning (alleen modellen met elektronische ontsteking):	12 V⎓ (1 A-zekering)
Keuring/certificering:	CE

Zie afb. **9**, pagina 8:

Model	**Brander S**			**Brander L**		
	*	**	***	*	**	***
CVH1350M(G)(P)	–	–	–	0,73	2,0	146
CVH1525M(G)(P)	0,54	1,1	80	0,73	2,0	146

*	Injector	mm
**	Vermogen	kW
***	Gasverbruik	g/u

Læs og følg alle disse anvisninger, retningslinjer og advarsler i denne produktvejledning grundigt for at sikre, at du altid installerer, bruger og vedligeholder produktet korrekt. Disse anvisninger SKAL opbevares sammen med dette produkt.

Ved at benytte produktet bekræfter du hermed, at du har læst alle anvisninger, retningslinjer og advarsler grundigt, og at du forstår og er indforstået med de vilkår og betingelser, der er fastlagt heri. Du er indforstået med kun at bruge dette produkt til det beregnede formål og anvendelse i overensstemmelse med anvisningerne, retningslinjerne og advarslerne i denne produktvejledningen samt i overensstemmelse med alle de gældende love og forskrifter. Manglende læsning og ignorering af disse anvisninger og advarsler kan medføre kvæstelser på dig selv og andre, skade på dit produkt eller skade på anden ejendom i nærheden. Der tages forbehold for eventuelle ændringer og opdateringer af denne produktvejledning samt anvisningerne, retningslinjerne og advarslerne samt den tilhørende dokumentation. Se documents.dometic.com for de nyeste produktinformationer.

Denne monterings- og betjeningsvejledning dækker udgaver af produktet til brug på både.

Du kan finde monterings- og betjeningsvejledningen til udgaver til campingvogne og autocampere online på: http://qr.dometic.com/beTuBc

Indhold

1 Forklaring af symboler 125
2 Sikkerhedshenvisninger 125
3 Leveringsomfang 130
4 Tilbehør 130
5 Korrekt brug 130
6 Teknisk beskrivelse 131
7 Montering af kogetoppene 132
8 Brug af kogetoppene 134
9 Rengøring og vedligeholdelse 136
10 Garanti 137
11 Bortskaffelse 137
12 Tekniske data 138

1 Forklaring af symboler

FARE!
Sikkerhedshenvisning: Angiver en farlig situation, som medfører dødsfald eller alvorlig kvæstelse, såfremt den ikke undgås.

ADVARSEL!
Sikkerhedshenvisning: Angiver en farlig situation, som kan medføre dødsfald eller alvorlig kvæstelse, såfremt den ikke undgås.

FORSIGTIG!
Sikkerhedshenvisning: Angiver en farlig situation, som kan medføre mindre eller lette kvæstelser, såfremt den ikke undgås.

VIGTIGT!
Angiver en situation, som kan medføre materielle skader, såfremt den ikke undgås.

BEMÆRK
Supplerende oplysninger om betjening af produktet.

2 Sikkerhedshenvisninger

2.1 Indledende bemærkninger

ADVARSEL! Manglende overholdelse af disse advarsler kan medføre dødelige eller alvorlige kvæstelser.

Eksplosionsfare

- Før monteringen skal du sikre, at de lokale fordelingsbetingelser (gastypen og gastrykket) og justeringen af apparatet er kompatible.
- Apparatets justeringsbetingelser er angivet på mærket (eller dataplade).
- Dette apparat er ikke forbundet med en udsugningsanordning til forbrændingsprodukter. Dette apparat skal monteres og tilsluttes i overensstemmelse med de gældende installationsforskrifter. Vær især opmærksom på de relevante krav angående ventilation.

2.2 Grundlæggende sikkerhed

ADVARSEL! Manglende overholdelse af disse advarsler kan medføre dødelige eller alvorlige kvæstelser.

Eksplosionsfare

- Reparationer på dette apparat må kun foretages af kvalificeret personale. Ved ukorrekte reparationer kan der opstå alvorlige farer.
- Dette apparat skal installeres i overensstemmelse med alle gældende nationale bestemmelser i landet, hvor det bruges.
- Dette apparat må kun bruges på steder med god ventilation.
- Læs anvisningerne, før dette apparat monteres eller anvendes.
- Apparatet må ikke ændres.
- Du må ikke fjerne eller omplacere nogen af apparatets komponenter.
- Gasslangen skal ændres, hvis dette kræves i det nationale forskrifter.
- Du må ikke sno, strække, klemme eller udsætte gasforsyningsslangen for andre belastninger.

Brandfare

- Lad ikke dette apparat være uden opsyn, mens det anvendes.
- Børn skal overvåges for at sikre, at de ikke leger med apparatet.
- Hav en egnet brandslukker i nærheden.
  Sørg for, at brandslukkeren kontrolleres regelmæssigt af kompetent personale.

Forbrændingsfare

- Hold hænder, ansigt og hår væk fra brænderne.
- Bær ikke løst tøj, og lad ikke håret hænge frit ned, mens du tænder eller bruger dette apparat.
- Hold børn og dyr på afstand.
- Hold grundigt øje med alle aktiviteter omkring apparatet for at undgå forbrændinger eller andre kvæstelser.

Sundhedsfare

- Dette apparat kan anvendes af børn over 8 år og personer med reducerede fysiske, sanse- eller mentale evner eller uden erfaring eller viden, hvis de er under opsyn eller er blevet instrueret i sikker brug af apparatet og forstår de involverede farer.

FORSIGTIG! Manglende overholdelse af disse forsigtighedshenvisninger kan medføre mindre eller moderate kvæstelser.

Fare for kvæstelser

- Hvis apparatet har et glaslåg, skal du - hvis det går i stykker - gøre følgende:
  - Sluk straks for alle brændere og alle elektriske varmeelementer, og isolér apparatet fra strømforsyningen.
  - Berør ikke apparatets overflade.
  - Undlad at bruge apparatet.

VIGTIGT! Fare for beskadigelse

- Hvis apparatet har et glaslåg:
  - Luk glaslåget, før turen påbegyndes.
  - Sluk for alle brændere, før glaslåget lukkes.

2.3 Sikkerhedsforanstaltninger under håndtering af F-gas

ADVARSEL! Manglende overholdelse af disse advarsler kan medføre dødelige eller alvorlige kvæstelser.

Eksplosionsfare

- Afbryd altid F-gasflasken efter brug.
- Opbevar F-gasflasker væk fra varme- eller madlavningsudstyr og andre lys- eller varmekilder i et godt ventileret område uden for børns rækkevidde.
- Opbevar **aldrig** F-gasflasker på steder, der ikke er ventileret, eller under gulvniveau (tragtformede fordybninger i jorden).
- Opbevar **aldrig** F-gasflasker i bygninger som f.eks. garager.
- Alle indendørs opbevaring skal opfylde de nationale forskrifter.
- Opbevar ikke F-gasflasker på siden.
- Beskyt F-gasflasker mod direkte sollys. Temperaturen bør ikke overskride 50 °C.

2.4 Sikkerhed under anvendelse af apparatet

FARE! Hvis disse anvisninger ikke overholdes, vil det medføre dødelige eller alvorlige kvæstelser.

Fare for kulilteforgiftning

- Processen, hvor flydende gas brændes, producerer kulilte, som ophobes i lukkede områder.
  Brug kun dette apparat, hvor der er tilstrækkelig ventilation.

Fare for kvælning

- Anvendelsen af apparatet med gas i et område, der ikke er ventileret, medfører iltmangel i dette område.
- Du må ikke bruge apparatet som et varmeapparat.
- Brug af et gaskomfur frembringer varme, fugt og forbrændingsgasser i lokalet, hvor det er installeret.
  - Sørg for god ventilation i køkkenet, når apparatet er i brug.
  - Hold naturlige ventilationshuller åbne, eller installer en mekanisk blæser (f.eks. en mekanisk emhætte).
- Langvarig intensiv brug af apparatet kan kræve yderligere ventilation, f.eks. øget mekanisk ventilation, hvis det er muligt, yderligere ventilation for sikkert at fjerne forbrændingsprodukterne til udendørs luft, samtidig med at luften i rummet ændres med yderligere ventilation.
  - Kontakt en fagmand før, du installerer den ekstra ventilation

ADVARSEL! Manglende overholdelse af disse advarsler kan medføre dødelige eller alvorlige kvæstelser.

Eksplosionsfare

- Anvend ikke dette apparat, hvis det lækker, er beskadiget eller ikke fungerer korrekt.
- Brug aldrig apparatet i følgende situationer:
  - ved benzintanke
  - på færger
  - når køretøjet, som apparatet er installeret i, transporteres med et transport- eller bugseringskøretøj
- Luk gasforsyningen i tilfælde af brand.
- Anbring ikke kemikalier, brændbare materialer eller sprayaerosoler i nærheden af dette apparat.
- Brug aldrig en åben flamme for at kontrollere, om produktet er utæt.

- Hvis der lugter af gas:
  - Lad være med at tænde for dette apparat.
  - Sluk alle åbne flammer.
  - Sluk for gasforsyningen.
  - Afbryd apparatet fra gasforsyningen.
  - Lad en fagvirksomhed kontrollere gasanlægget.
- Montér eller afmontér kun gasflasken væk fra åbne flammer, tændflammer eller andre antændelseskilder, og kun når apparatet er koldt.
- Før gasflasken anvendes, skal du kontrollere, at pakningen mellem dette apparat og gasflasken sidder korrekt og er i god stand.
- Brug ikke dette apparat, hvis pakningen er beskadiget eller slidt.
- Sluk for gasforsyningen på gasbeholderen.

Brandfare

- Dette apparat skal holdes væk fra brændbare materialer under brug.
- Anbring ikke andre genstande end kogegrej på eller mod dette apparat.
- Anbring ikke dette apparat i nærheden af brændbare materialer (f.eks. papir, tekstilprodukter).
- Hold brændbare genstande væk brænderen.
- Placér grebene på kogegrejet som følger:
  - Kogegrejets greb må aldrig rage ud over apparatets kant.
  - Drej kogegrejets greb indad, men ikke så de befinder sig over andre brændere.
- Varm ikke fedt eller olie for kraftigt op.
- Brug kun tørre grydelapper til at håndtere varmt kogegrej.
- Sluk for apparatet, før du fjerner kogegrejet.
- Betjen kun dette apparat, når en voksen har det under opsyn.

Forbrændingsfare

- Tilgængelige dele kan være meget varme. Hold unge børn væk.

FORSIGTIG! Manglende overholdelse af disse forsigtighedshenvisninger kan medføre mindre eller moderate kvæstelser.

Forbrændingsfare

- Anvend beskyttelseshandsker under håndtering af varme komponenter.
- Lad dette apparat køle ordentligt af, før du berører det med bare hænder.

- Hvis du tænder en brænder manuelt:
  - Brug lange tændstikker eller en egnet lighter.
  - Fjern din hånd hurtigt, så snart brænderen tænder.
- Hvis du er påvirket af alkohol eller receptpligtig medicin eller ikke-receptpligtige stoffer, kan det forringe din evne til at samle eller betjene dette apparat korrekt.

3 Leveringsomfang

Beskrivelse
Kogetoppe
Fastgørelsesskruer
Monterings- og betjeningsvejledning

4 Tilbehør

Beskrivelse	Art.nr.
Grydeholder	
• CVH1350M	9620012959
• CVH1525M	9620012960

5 Korrekt brug

Gaskogetoppene er beregnet til montering i et køkken eller en bordplade i fritidsbåde, der er op til 24 m lange.

Produkterne er egnet til:

- tilberedning og stegning af mad i egnet kogegrej
- brug med gas i den tilladte gaskategori (se kapitlet „Tekniske data“ på side 138)

Produkterne er **ikke** egnet til:

- anvendelse som rumopvarmer
- udendørs brug

Dette produkt er kun egnet til dets beregnede formål og anvendelse i overensstemmelse med disse anvisninger.

Denne vejledning giver dig oplysninger om, hvad der er nødvendigt med henblik på en korrekt montering og/eller drift af produktet. Dårlig montering og/eller ukorrekt drift eller vedligeholdelse medfører utilstrækkelig ydeevne og mulige fejl.

Producenten påtager sig intet ansvar for kvæstelser eller skader i forbindelse med produktet, der skyldes:

- ukorrekt samling eller forbindelse inklusive for høj spænding
- ukorrekt vedligeholdelse eller brug af uoriginale reservedele, der ikke stammer fra producenten
- ændringer på produktet uden udtrykkelig tilladelse fra producenten
- brug til andre formål end dem, der er beskrevet i vejledningen.

Dometic forbeholder sig ret til at ændre produktets udseende og produktspecifikationer.

6 Teknisk beskrivelse

6.1 Specifikationer af de forskellige modeller

Afhængigt af modellen er kogetoppene udstyret med en eller to brændere, glaslåg og grydeholdere.

Find de nærmere specifikationer i følgende tabel:

Model	Antal brændere	Glaslåg	Grydeholder
CVH1350M	1	–	–
CVH1350M**G**	1	**x**	–
CVH1350M**P**	1	–	**x**
CVH1525M	2	–	–
CVH1525M**G**	2	**x**	–
CVH1525M**P**	2	–	**x**

CVH1350M, CVH1525M: Modellerne kan eftermonteres med grydeholdere (se kapitlet „Tilbehør“ på side 130).

6.2 Betjeningspanel

➤ Se fig. 1, side 4.

6.3 Funktion

Kogetoppene er udstyret med en sikkerhedskobling, som afbryder gastilførslen efter ca. 30 sekunder, hvis flammen går ud.

7 Montering af kogetoppene

7.1 Valg af monteringsstedet

Overhold følgende anvisninger, når monteringsstedet vælges:

- Der skal være ventilationsåbninger med et tværsnit på mindst 150 cm^2 på monteringsstedet.
- Overhold minimumafstandene (fig. 2, side 4).
- Sørg for, at der ikke er gennemtræk på monteringsstedet.

7.2 Monteringstrin

1. Skær et hul i bordpladen (fig. 3, side 5).
2. Anbring en gummipakning mellem bordpladen og apparatet.

BEMÆRK
Kontakt producenten, hvis der ikke følger en gummipakning med apparatet.

3. Fastgør apparatet til bordpladen (fig. 4, side 5).

7.3 Montering af grydeholdere (CVH1350MP, CVH1525MP)

➤ Fastgør grydeholderne i de forberedte huller på kogetoppen ved hjælp af de medfølgende skruer (fig. 5, side 6).

7.4 Eftermontering af grydeholdere (CVH1350M, CVH1525M)

Modellerne CVH1350M og CVH1525M kan eftermonteres med grydeholdere.

1. Brug grydeholderen som skabelon til at markere de 4 borehuller på bordpladen.
2. Bor de 4 huller i bordpladen på de markerede steder.
3. Fastgør grydeholderne på bordpladen (fig. **6**, side 6).

7.5 Tilslutning af apparatet til gasforsyningen

Monteringen og installationen af gastilslutningen skal udføres af fagfolk, som har dokumenterede færdigheder og viden med hensyn til konstruktion, installation og drift af gasudstyr og har gennemgået sikkerhedsuddannelse i at identificere og undgå de implicerede farer.

ADVARSEL! Eksplosionsfare

- Brug kun gasbeholdere med propan eller butan, som har en certificeret trykreduktionsventil og et egnet topstykke.
- Sammenlign trykangivelsen på typemærkaten med trykangivelsen på propan- eller butangasflasken.
- Undgå enhver form for belastning af gasledningerne under og efter montering.

BEMÆRK

- Gasinstallationen skal være i overensstemmelse med EN ISO 10239.
- Eventuelle yderligere nationale sikkerhedskrav og krav fra den relevante marineorganisation eller bådbyggere skal overholdes.

Overhold følgende anvisninger i forbindelse med tilslutningen:

- Overhold de nationale krav.
- Brug kun et stålrør Ø 8 x 1 mm (svejset, sømløst stål eller rustfrit stål) til tilslutningen.
- Fastgør gasledningen på side- eller bagvæggen på de møbeldelene i nærheden, så ingen af betjeningsdelene udsættes for belastning.
- Hele gasledningen må ikke sidde i spænd.

1. Tilslut rørene som vist (fig. **7**, side 7).

2. Placér et henvisningsskilt med følgende tekst over apparatet:
   „WARNING!
   Under madlavning skal der sørges for ekstra udluftning, f.eks. ved at åbne for vinduer i nærheden af apparatet.
   Apparatet må ikke anvendes som rumopvarmer."
3. Åbn gasforsyningen.

ADVARSEL! Eksplosionsfare
Kontrollér aldrig tætheden, når flammer brænder, eller i nærheden af antændelseskilder.

4. Kontrollér alle forbindelse for lækager med læksøgningsspray.

✓ Tætheden er garanteret, når der ikke dannes små bobler.

7.6 Tilslutning af apparatet til 12 V jævnstrøm

1. Tilslut apparatet som vist (fig. **8**, side 8).
2. Sæt en sikring på 1 A i pluslednigen i nærheden af batteriet.

8 Brug af kogetoppene

FORSIGTIG! Forbrændingsfare
Berør ikke de varme dele på apparatet under og efter brug. Lad apparatet køle ordentligt af.

8.1 Tænding

FARE! Fare for kulilteforgiftning
- Før apparatet tændes, skal du sikre, at der er tilstrækkelig god ventilation i området.
- Ved brug skal der være ventilationsåbninger med et tværsnit på mindst 150 cm^2 på monteringsstedet.
- Disse ventilationsåbninger kan lukkes, når apparatet ikke er i brug.

ADVARSEL! Eksplosionsfare/brandfare
Brug kun gas i den tilladte gaskategori (se kapitlet „Tekniske data" på side 138). Der ikke benyttes andre brændstoffer.

1. Vælg egnet kogegrej til de valgte brændere i henhold til følgende tabel:

Brænder (fig. 9, side 8)	Kogegrejets diameter	
S	10 – 16 cm	
T	16 – 22 cm	

2. Tænd for kogetoppen som vist (fig. 10, side 9).
3. Kontrollér, at brænderen fungerer korrekt, ved visuelt at inspicere flammen.

   Afhængigt af den anvendte gastype bør flammen se ud på følgende måde:
   - Propan (G31): Flamme med en blå midte og en klar kontur.
   - Butan (G30): Flamme med en let gul spids, når brænderen tændes. Den gule spids intensiveres, når brænderen varmes op.

✓ Brænderen fungerer korrekt.

4. Hvis flammen ikke ser ud som beskrevet, skal du slukke for kogetoppen som vist (fig. 12, side 10) og gøre følgende:
   - Undersøg brænderen for snavs, og rengør om nødvendigt brænderen (se kapitlet „Rengøring af kogetoppen“ på side 136).
   - Kontrollér gassens kvalitet, og udskift om nødvendigt gasflasken (se kapitlet „Udskiftning af gasflasken“ på side 136).

8.2 Justering af grydeholderne (CVH1350MP, CVH1525MP)

1. Drej justeringsknappen mod venstre, indtil grydeholderne kan flyttes (fig. 11 **1.**, side 9).
2. Flyt grydeholderne fra hinanden.
3. Sæt kogegrej på brænderen (fig. 11 **2.**, side 9).
4. Flyt grydeholderne, så de kan holde kogegrejet (fig. 11 **3.**, side 9).
5. Drej justeringsknappen til venstre, indtil grydeholderne er fastgjorte (fig. 11 **4.**, side 9).

8.3 Slukning

➤ Sluk kogetoppen som vist (fig. 12, side 10).

8.4 Udskiftning af gasflasken

ADVARSEL! Eksplosionsfare
- Udskift kun gasbeholderen på steder med god ventilation.
- Sørg for, at der ikke findes en antændelseskilde i nærheden.
- Skift kun gasbeholderen, når apparatet ikke er i brug, og når gasforsyningen til apparatet er blevet afbrudt.

1. Sluk for apparatet ved at dreje knappen hen på indstillingen nul.
2. Luk for ventilen på gasbeholderen.
3. Udskift gasflasken iht. anvisningerne fra producenten af gasfittingen.

9 Rengøring og vedligeholdelse

FORSIGTIG! Forbrændingsfare
Lad apparatet køle ordentligt ned før rengøring, eftersyn eller vedligeholdelse af apparatet.

9.1 Rengøring af kogetoppen

1. Fjern gryderisten (fig. 13 **1.**,side 10).
2. Rengør apparatet med en blød, fugtig klud (fig. 13 **2.**,side 10)

Du kan finde yderligere plejeanvisninger for rustfrit stål og glasoverflader online på
documents.dometic.com/?object_id=69917

9.2 Årlig sikkerhedskontrol

Monteringen og installationen af gastilslutningen skal udføres af fagfolk, som har dokumenterede færdigheder og viden med hensyn til konstruktion, installation og drift af gasudstyr og har gennemgået sikkerhedsuddannelse i at identificere og undgå de implicerede farer.

➤ Af sikkerhedsmæssige årsager skal apparatet kontrolleres af fagfolk hvert år med henblik på korrekt funktion. Alle defekter skal repareres.

9.3 Udskiftning af dyserne

Monteringen og installationen af gastilslutningen skal udføres af fagfolk, som har dokumenterede færdigheder og viden med hensyn til konstruktion, installation og drift af gasudstyr og har gennemgået sikkerhedsuddannelse i at identificere og undgå de implicerede farer.

➤ Lad fagfolk udskifte dyserne som vist (fig. 14, side 11 – fig. 15, side 12).

10 Garanti

Den lovbestemte garantiperiode gælder. Hvis produktet er defekt, bedes du kontakte din forhandler eller producentens afdeling i dit land (se dometic.com/dealer).

Ved reparation eller krav om garanti skal du medsende følgende bilag:

- En kopi af regningen med købsdato
- En reklamationsgrund eller en fejlbeskrivelse.

Vær opmærksom på, at egne eller uprofessionelle reparationer kan har sikkerhedsmæssige konsekvenser og kan gøre garantien ugyldig.

11 Bortskaffelse

➤ Bortskaf så vidt muligt emballagemateriale sammen med det tilsvarende genbrugsaffald.

➤ Kontakt en lokal genbrugsstation eller din faghandel for at få de pågældende forskrifter om, hvordan du bortskaffer produktet i overensstemmelse med disse gældende forskrifter for bortskaffelse.

12 Tekniske data

	CVH1350M(G)(P), CVH1525M(G)(P)
Gaskategori:	Propan (G31), butan (G30)
Apparatkategori:	I_3 B/P(30)
Gastilslutningstryk	AT, DE, BG, CY, DK, EE, FI, GR, HU, IS, LT, LV, MT, NL, NO, RO, SE, SI, SK, AL, HR, MK, TR: 30 mbar propan (G31) 30 mbar butan (G30)
Apparatkategori:	I_{3+}, propan/butan
Gastilslutningstryk	BE, CH, CY, CZ, ES, FR, GB, GR, IE, IT, LT, PL, PT, SI, SK, AL, MK, TR: 37 mbar propan (G31) 28 – 30 mbar butan (G30)
Tilslutningsspænding (kun modeller med elektronisk tænding):	12 V⎓ (1 A-sikring)
Godkendelse/certifikat:	CE

Se fig. 9, side 8:

Model	**Brænder S**			**Brænder L**		
	*	**	***	*	**	***
CVH1350M(G)(P)	–	–	–	0,73	2,0	146
CVH1525M(G)(P)	0,54	1,1	80	0,73	2,0	146

*	Injektor	mm
**	Effekt	kW
***	Gasforbrug	g/h

Läs och följ noggrant alla instruktioner, direktiv och varningar i den här produkthandboken för att säkerställa att du alltid installerar, använder och underhåller produkten på rätt sätt. Dessa instruktioner MÅSTE förvaras tillsammans med produkten.

Genom att använda produkten bekräftar du härmed att du noggrant har läst alla instruktioner, direktiv och varningar och att du förstår och är införstådd med att följa de villkor som anges häri. Du är införstådd med att endast använda denna produkt i avsett syfte och i enlighet med instruktionerna, direktiven och varningarna som anges i denna produkthandbok samt i enlighet med alla gällande lagar och bestämmelser. Om du inte läser och följer instruktionerna och varningarna som anges här kan det leda till personskador på dig eller andra, på produkten eller annan egendom i närheten. Denna produkthandbok, inklusive instruktionerna, direktiven och varningarna samt relaterad information, kan ändras och uppdateras. För uppdaterad produktinformation, besök documents.dometic.com.

Monterings- och bruksanvisningen innehåller produktversionerna för användning i båtar.

Du hittar monterings- och bruksanvisningen för husvagns- och husbilsversionerna online här:
http://qr.dometic.com/beTuBc

Innehållsförteckning

1 Symbolförklaring 140
2 Säkerhetsanvisningar 140
3 Leveransomfattning 145
4 Tillbehör 145
5 Avsedd användning 145
6 Teknisk beskrivning 146
7 Montera spishällarna 147
8 Använda spishällarna 149
9 Rengöring och skötsel 151
10 Garanti 152
11 Avfallshantering 152
12 Tekniska data 153

1 Symbolförklaring

FARA!
Säkerhetsanvisning: Anger en farlig situation som, om den inte kan undvikas, leder till döden eller allvarlig personskada.

VARNING!
Säkerhetsanvisning: Anger en farlig situation som, om den inte kan undvikas, kan leda till döden eller allvarlig personskada.

AKTA!
Säkerhetsanvisning: Anger en farlig situation som, om den inte kan undvikas, leder lindrig eller måttlig personskada.

OBSERVERA!
Anger en situation som, om den inte kan undvikas, kan leda till materiell skada.

ANVISNING
Kompletterande information om användning av produkten.

2 Säkerhetsanvisningar

2.1 Preliminära anteckningar

VARNING! Om man underlåter att följa de här varningarna kan följden bli dödsfall eller allvarlig personskada.

Explosionsrisk

- Innan man installerar apparaten ska man kontrollera att de lokala fördelningsförhållandena (gasoltypen och gasoltrycket) samt apparatens inställningar är kompatibla.
- Den här apparatens inställningsvillkor finns angivna på etiketten (eller typskylten).
- Den här apparaten är inte ansluten till en tömningsapparat för förbränningsprodukter. Den här apparaten ska installeras och anslutas enligt rådande installationsbestämmelser. Observera i synnerhet tillämpliga krav beträffande ventilationen.

2.2 Allmänna säkerhetsanvisningar

VARNING! Om man underlåter att följa de här varningarna kan följden bli dödsfall eller allvarlig personskada.

Explosionsrisk

- Denna apparat får endast repareras av härför utbildad personal. Icke fackmässiga reparationer kan medföra allvarliga risker.
- Apparaten måste monteras i enlighet med gällande nationella bestämmelser i landet där den används.
- Den här apparaten får endast användas i ett utrymme med god ventilation.
- Läs anvisningarna innan du installerar eller använder apparaten.
- Ändra inget på den här apparaten.
- Ta inte bort eller byt ut några av apparatens komponenter.
- Om det föreligger krav enligt nationella bestämmelser ska gasslangen bytas ut.
- Gasförsörjningsslangen får inte vridas, sträckas, klämmas ihop eller belastas på annat sätt.

Brandrisk

- Lämna inte apparaten utan uppsikt när den är het eller används.
- Barn måste hållas under uppsikt så att de inte leker med apparaten.
- Se till att ha en lämplig brandsläckare nära till hands.
  Säkerställ att brandsläckaren kontrolleras av fackpersonal med jämna mellanrum.

Risk för brännskada

- Håll händer, ansikte och hår borta från brännare.
- Använd inte löst åtsittande plagg och låt inte långt hår hänga fritt när du tänder eller använder apparaten.
- Håll barn och husdjur på säkert avstånd från produkten.
- Håll noggrann uppsikt över all aktivitet kring apparaten för att undvika brännskador eller andra personskador.

Hälsorisk

- Barn från åtta års ålder, personer med nedsatt fysisk, sensorisk eller mental förmåga, eller personer med bristande erfarenhet och kunskaper får använda den här apparaten förutsatt att de hålls under uppsikt eller om de har fått anvisningar om hur man använder den här apparaten på ett säkert sätt och känner till vilka risker som är förknippade med användningen.

AKTA! Om man underlåter att följa de här försiktighetsåtgärderna kan följden bli lindrig eller måttlig personskada.

Risk för personskada

- Om apparaten har ett glaslock och vid händelse att glaslocket går sönder:
  - Stäng omedelbart av alla brännare och eventuella elektriska värmeelement samt isolera apparaten från elförsörjningen.
  - Vidrör inte apparatens yta.
  - Använd inte apparaten.

OBSERVERA! Risk för skada

- Om apparaten har ett glaslock:
  - Stäng glaslocket innan du börjar köra.
  - Stäng av alla brännare innan du stänger glaslocket.

2.3 Säkerhetsåtgärder vid hantering av flytande gas

VARNING! Om man underlåter att följa de här varningarna kan följden bli dödsfall eller allvarlig personskada.

Explosionsrisk

- Ta alltid bort flaskan med flytande gas efter användning.
- Förvara flaskorna med flytande gas på avstånd från värme- eller köksmaskiner och andra ljus- eller värmekällor i ett väl ventilerat utrymme utom räckhåll för barn.
- Lagra **aldrig** flaskor med flytande gas i ej ventilerade utrymmen eller under markytan (trattformiga jordhålor).
- Förvara **aldrig** flaskor med flytande gas i byggnader som garage eller liknande.
- Vid inomhusförvaring ska flaskorna förvaras enligt nationella bestämmelser.
- Förvara inte gasflaskorna liggande.

- Se till att gasflaskorna skyddas mot direkt solljus. Temperaturen får inte överskrida 50 °C.

2.4 Säkerhet vid användning av apparaten

FARA! Om inte dessa anvisningar följs leder det till dödsfall eller allvarliga personskador.

Fara för kolmonoxidförgiftning

- Vid förbränning av flytande gas bildas kolmonoxid som samlas i slutna utrymmen.
  Den här apparaten får endast användas med tillräcklig ventilation.

Kvävningsrisk

- Om apparaten ska användas i ej ventilerade utrymmen leder det till syrebrist i dessa utrymmen.
- Använd inte apparaten som rumsuppvärmare.
- Användning av en gasspis leder till att värme, fukt och förbrännings-produkter alstras i det rum där den är installerad.
  - Se till att köket har god ventilation, i synnerhet när apparaten används.
  - Håll ventilationshålen för naturlig ventilation öppna eller installera en ventilationsenhet (t.ex. en mekanisk spisfläkt).
- Längre tids intensiv användning av apparaten kan kräva ytterligare ventilation, t.ex. genom att utöka den mekaniska ventilationen om sådan finns, för att på ett säkert sätt avlägsna förbränningsprodukter och leda ut dem utomhus samtidigt som luften i rummet byts ut.
  - Rådgör med en fackperson innan du installerar ytterligare ventilation.

VARNING! Om man underlåter att följa de här varningarna kan följden bli dödsfall eller allvarlig personskada.

Explosionsrisk

- Använd inte apparaten om den läcker, är skadad eller inte fungerar på rätt sätt.
- Använd aldrig apparaten i följande situationer:
  - på bensinstationer
  - på färjor
  - vid transport av fordonet där enheten är installerad med ett transportfordon eller en bärgningsbil.
- Stäng av gastillförseln om brand uppstår.

- Ställ inga kemikalier, brännbara material eller aerosolsprayer nära apparaten.
- Använd aldrig öppen låga för att leta efter gasläckage.
- Om du känner gaslukt:
  - Försök inte tända denna apparaten.
  - Släck all öppen eld.
  - Stäng av gasförsörjningen.
  - Koppla bort apparaten från gasförsörjningen.
  - Låt en specialist undersöka gasanläggningen.
- Gasbehållare får endast monteras eller demonteras på behörigt avstånd från öppen eld, tändlåga eller annan antändningskälla och endast om apparaten är sval nog att vidröra.
- Innan gasbehållaren används är det viktigt att kontrollera att tätningen mellan apparaten och gasbehållaren sitter på plats och är i gott skick.
- Använd inte apparaten om tätningen är skadad eller sliten.
- Stäng av gasförsörjningen på gasbehållaren efter användning.

Brandrisk

- Håll brännbara material borta från apparaten när den används.
- Placera inga andra föremål än kokkärl på eller mot denna apparat.
- Ställ aldrig denna apparat i närheten av antändligt material (t.ex. papper eller textilier).
- Håll brännbara föremål borta från brännaren.
- Placera kokkärlens handtag enligt följande:
  - Kokkärlens handtag får aldrig skjuta ut utanför apparatens kant.
  - Vrid kokkärlen handtag inåt, men inte så att de sitter över någon annan brännare.
- Undvik att hetta upp fett eller olja för mycket.
- Använd endast torra grytlappar för att hantera heta kokkärl.
- Stäng av apparaten innan du tar bort kokkärlen.
- Använd endast apparaten när en vuxen kan hålla uppsikt över den.

Risk för brännskada

- Åtkomliga delar kan vara mycket heta. Håll små barn på avstånd.

AKTA! Om man underlåter att följa de här försiktighetsåtgärderna kan följden bli lindrig eller måttlig personskada.

Risk för brännskada

- Använd skyddshandskar vid hantering av heta delar.

- Låt apparaten svalna ordentligt innan du rör vid den med bara händerna.
- Om du tänder en brännare för hand:
  - Använd långa tändstickor eller en lämplig tändare.
  - Dra genast undan handen när brännaren har tänts.
- Intag av alkohol eller receptbelagda och receptfria mediciner kan försämra din förmåga att rätt montera och säkert använda apparaten.

3 Leveransomfattning

Beskrivning
Spishällar
Fästskruvar
Monterings- och bruksanvisning

4 Tillbehör

Beskrivning	Art.nr
Kastrullhållare	
• CVH1350M	9620012959
• CVH1525M	9620012960

5 Avsedd användning

Gasspishällen är avsedd att installeras i ett kök eller på en bänkskiva i fritidsbåtar på upp till 24 m.

Produkterna är lämpliga för:

- Tillaga och steka mat i lämpligt kokkärl
- Använd med gas i tillåten gasklass(se kapitel "Tekniska data" på sidan 153)

Produkterna är **inte** lämpliga för:

- Att användas som rumsuppvärmare
- Utomhusbruk

Den här produkten lämpar sig endast för avsedd användning i enlighet med denna bruksanvisning.

Den här manualen informerar om vad som krävs för att installera och/eller använda produkten på rätt sätt. Felaktig installation och/eller användning eller felaktigt underhåll kommer leda till att produkten inte fungerar optimalt och riskerar gå sönder.

Tillverkaren åtar sig inget ansvar för personskador eller materiella skador på produkten som uppstår till följd av:

- Felaktig montering eller anslutning, inklusive för hög spänning
- Felaktigt underhåll eller användning av reservdelar som inte är originaldelar från tillverkaren
- Ändringar som utförts utan uttryckligt medgivande från tillverkaren
- Användning för andra ändamål än de som beskrivs i denna bruksanvisning

Dometic förbehåller sig rätten att ändra produktens utseende och specifikationer.

6 Teknisk beskrivning

6.1 Specifikationer för de olika modellerna

Beroende på modell har spishällen en eller två plattor, glaslock och kastrullhållare enligt följande tabell:

Modell	Antal brännare	Glaslock	Kastrullhållare
CVH1350M	1	–	–
CVH1350M**G**	1	**x**	–
CVH1350M**P**	1	–	**x**
CVH1525M	2	–	–
CVH1525M**G**	2	**x**	–
CVH1525M**P**	2	–	**x**

CVH1350M och CVH1525M: Det går att eftermontera kastrullhållare på modellerna (se kapitel "Tillbehör" på sidan 145).

6.2 Kontrollpanel

➤ Se bild **1**, sida 4.

6.3 Funktion

Spishällarna har ett säkerhetstermoelement som stänger av gastillförseln cirka 30 sekunder efter att lågan har slocknat.

7 Montera spishällarna

7.1 Välja monteringsplats

Beakta följande vid val av monteringsställe:

- Det måste finnas luftventiler med ett tvärsnitt på minst 150 cm^2 på installationsplatsen.
- Lägg märke till de minsta avstånden (bild **2**, sida 4).
- Kontrollera att det inte finns något drag på installationsplatsen.

7.2 Installationssteg

1. Skapa ett urtag i bänkskivan (bild **3**, sida 5).
2. Sätt dit en gummitätning mellan bänkskivan och apparaten.

ANVISNING
Ta kontakt med tillverkaren om apparaten inte levereras med en gummitätning.

3. Sätt fast apparaten i bänkskivan (bild **4**, sida 5).

7.3 Montera kastrullhållare (CVH1350MP och CVH1525MP)

➤ Montera kastrullhållarna i de förberedda hålen på spishällen med hjälp av de medföljande skruvarna (bild **5**, sida 6).

7.4 Eftermontera kastrullhållare (CVH1350M och CVH1525M)

Det går att eftermontera kastrullhållare på modell CVH1350M och CVH1525M.

1. Använd kastrullhållaren som mall och markera de fyra borrhålen på bänkskivan.
2. Borra de fyra hålen på de markerade platserna i bänkskivan.

3. Fäst kastrullhållarna på bänkskivan (bild 6, sida 6).

7.5 Ansluta apparaten till gaskällan

Monteringen och installationen av gasanslutningen måste utföras av en behörig person som har belagda färdigheter och kunskaper om konstruktion, installation och drift av gasanordningar samt har genomgått säkerhetsutbildning så att hen kan identifiera och undvika förknippade risker.

VARNING! Explosionsrisk

- Använd endast behållare med propan- eller butangas med en certifierad tryckreducerventil och ett lämpligt huvud.
- Jämför tryckinformationen på typskylten med tryckuppgifterna på propan- eller butanbehållaren.
- Undvik alla former av belastning på gasrörsystemet under och efter installationen.

ANVISNING

- Gasinstallationen måste utföras i enlighet med EN ISO 10239.
- Följ ytterligare eventuella nationella säkerhetskrav och krav från den relevanta sjöfartsorganisationen eller båttillverkaren.

Beakta följande anvisningar för anslutningen:

- Beakta de nationella bestämmelserna.
- Använd endast ett stålrör ∅ 8 x 1 mm (svetsat, foglöst eller rostfritt stål) för anslutningen.
- Sätt fast gasolledningen i de omgivande möblernas sido- eller fondvägg så att manöverorganen inte belastas.
- Det får inte utövas något tryck på någon del av gasolledningen.

1. Anslut rören som på bilden (bild 7, sida 7):
2. Häng upp en skylt med följande text över ugnen:

   ”VARNING!
   Vid matlagning måste det finnas extra ventilation, till exempel, genom att man öppnar fönster nära apparaten.
   Apparaten får inte användas som en rumsuppvärmare.”

3. Öppna gasolförsörjningen.

VARNING! Explosionsrisk
Kontrollera aldrig tätheten i närheten av öppna lågor eller tändkällor.

4. Kontrollera att alla anslutningar är täta med hjälp av läckspray.

✓ Om det inte bildas bubblor är anslutningarna/kopplingarna täta.

7.6 Ansluta 12 V likström till apparaten

1. Anslut apparaten som på bilden (bild **8**, sida 8).
2. Lägg till en 1 A-säkring i plusledningen i närheten av batteriet.

8 Använda spishällarna

AKTA! Risk för brännskada
Vidrör inte apparatens heta delar under eller efter användningen. Låt apparaten svalna ordentligt.

8.1 Slå på

FARA! Fara för kolmonoxidförgiftning
- Innan man sätter på apparaten ska man kontrollera att området har försetts med tillräckligt mycket ventilation.
- Under användning måste det finnas öppna luftventiler med ett tvärsnitt på minst 150 cm^2 på installationsplatsen.
- Dessa ventiler kan stängas när apparaten inte används.

VARNING! Explosionsrisk/brandrisk
Använd endast gas i den tillåtna gasklassen (se kapitel "Tekniska data" på sidan 153). Använd inga andra typer av bränslen.

1. Välj lämpliga kokkärl för de valda brännarna enligt följande tabell:

Brännare (bild 9, sida 8)	Kokkärlsdiameter	
S	10 – 16 cm	
T	16 – 22 cm	

2. Slå på spishällen enligt bilden (bild 10, sida 9).
3. Kontrollera att brännaren fungerar korrekt genom att inspektera lågan.

   Beroende på vilken typ av gasol som används ska lågan se ut på följande sätt:
   - Propan (G31): Flamma med blå kärna och genomskinlig kontur.
   - Butan (G30): Flamma med något gul topp när du slår på brännaren. Den gula toppen blir starkare när brännaren värms upp.

✓ Brännaren fungerar korrekt.

4. Om flamman inte ser ut som beskrivningen ska du stänga av spishällen enligt bilden (bild 12, sida 10) och göra följande:
   - Kontrollera att brännaren inte är smutsig och rengör den vid behov (se kapitel "Rengöra spishällen" på sidan 151).
   - Kontrollera kvaliteten på gasen och byt ut gasbehållaren vid behov (se kapitel "Byta ut gasbehållaren" på sidan 151).

8.2 Justera kastrullhållarna (CVH1350MP och CVH1525MP)

1. Vrid justeringsvredet moturs tills det går att flytta kastrullhållarna (bild 11 **1**, sida 9).
2. Flytta isär grythållarna.
3. Ställ ett kokkärl på brännaren (bild 11 **2.**, sida 9).
4. Flytta grythållarna så att de håller i kokkärlet (bild 11 **3.**, sida 9).
5. Vrid justeringsvredet medurs tills kastrullhållarna sitter fast (bild 11 **4**, sida 9).

8.3 Slå av

➤ Stäng av spishällen enligt bilden (bild 12, sida 10).

8.4 Byta ut gasbehållaren

VARNING! Explosionsrisk
- Byt endast ut gasbehållaren på platser med bra ventilation.
- Kontrollera att det inte finns någon tändningskälla i närheten.
- Byt endast ut gasbehållaren når apparaten inte används och gasförsörjningen till apparaten är frånslagen.

1. Stäng av apparaten genom att vrida vredet till inställningen noll.
2. Stäng ventilen på gasbehållaren.
3. Byt ut gasolcylindern enligt anvisningarna från gasolarmaturtillverkaren.

9 Rengöring och skötsel

AKTA! Risk för brännskada
Låt apparaten svalna ordentligt innan apparaten rengörs, kontrolleras eller underhålls.

9.1 Rengöra spishällen

1. Ta bort kontrollstödet (bild 13 **1.**,sida 10).
2. Rengör apparaten med en mjuk, fuktig trasa (bild 13 **2.**,sida 10)

På webben hittar du fler skötselinstruktioner för stål- och glasytor på documents.dometic.com/?object_id=69917

9.2 Årlig säkerhetskontroll

Monteringen och installationen av gasanslutningen måste utföras av en behörig person som har belagda färdigheter och kunskaper om konstruktion, installation och drift av gasanordningar samt har genomgått säkerhetsutbildning så att hen kan identifiera och undvika förknippade risker.

➤ Av säkerhetsskäl ska man låta en behörig person gå igenom apparaten en gång om året för att kontrollera att den fungerar korrekt. Alla typer av defekter måste repareras.

9.3 Byta ut munstyckena

Monteringen och installationen av gasanslutningen måste utföras av en behörig person som har belagda färdigheter och kunskaper om konstruktion, installation och drift av gasanordningar samt har genomgått säkerhetsutbildning så att hen kan identifiera och undvika förknippade risker.

➤ Låt en behörig person byta ut munstyckena enligt (bild **14**, sida 11 – bild **15**, sida 12).

10 Garanti

Den lagstadgade garantitiden gäller. Kontakta din återförsäljare eller tillverkarens avdelningskontor i ditt land (se dometic.com/dealer) om produkten är defekt.

Vid reparations- och garantiärenden ska följande dokument skickas med när du returnerar produkten:

- En kopia på fakturan med inköpsdatum
- En reklamationsbeskrivning eller felbeskrivning

Observera att självständiga eller icke professionella reparationer kan påverka säkerheten och leda till att garantin blir ogiltig.

11 Avfallshantering

➤ Lämna om möjligt förpackningsmaterialet till återvinning.

➤ Konsultera ett lokalt återvinningscenter eller en specialiserad återförsäljare för information om hur man bortkaffar produkten i enlighet med tillämpliga bortskaffningsförordningar.

12 Tekniska data

	CVH1350M(G)(P) och CVH1525M(G)(P)
Gasklass:	propan (G31), butan (G30)
Apparatkategori:	I_3 B/P(30)
Gasanslutningstryck:	AT, DE, BG, CY, DK, EE, FI, GR, HU, IS, LT, LV, MT, NL, NO, RO, SE, SI, SK, AL, HR, MK, TR: 30 mbar propan (G31) 30 mbar butan (G30)
Apparatkategori:	I_{3+}, propan/butan
Gasanslutningstryck:	BE, CH, CY, CZ, ES, FR, GB, GR, IE, IT, LT, PL, PT, SI, SK, AL, MK, TR: 37 mbar propan (G31) 28 – 30 mbar butan (G30)
Anslutningsspänning (gäller endast modeller med elektronisk tändning):	12 V⎓ (1 A-säkring)
Provning/certifikat:	CE

Se bild **9**, sida 8:

Modell	**Brännare S**			**Brännare L**		
	*	**	***	*	**	***
CVH1350M(G)(P)	–	–	–	0,73	2,0	146
CVH1525M(G)(P)	0,54	1,1	80	0,73	2,0	146

*	Injektor	mm
**	Effekt	kW
***	Gasolförbrukning	g/h

Vennligst les disse instruksjonene nøye og følg alle anvisninger, retningslinjer og advarsler i denne produktveiledningen for å sikre at du installerer, bruker og vedlikeholder produktet ordentlig til enhver tid. Disse instruksjonene MÅ alltid følge med produktet.

Ved å bruke dette produktet bekrefter du at du har lest alle anvisninger, retningslinjer og advarsler grundig, og at du forstår og samtykker i å overholde vilkårene slik de er presentert her. Du godtar å bruke dette produktet kun til tiltenkt formål og bruksområder, og i samsvar med anvisningene, retningslinjene og advarslene slik de er presentert i denne produktveiledningen, så vel som i samsvar med alle gjeldende lovbestemmelser og forskrifter. Hvis anvisningene og advarslene som er presentert her, ikke blir lest og fulgt, kan det føre til personskader hos deg selv eller andre, skader på produktet eller skader på annen eiendom i nærheten. Denne produktveiledningen med sine anvisninger, retningslinjer og advarsler, samt relatert dokumentasjon, kan være underlagt endringer og oppdateringer. For oppdatert produktinformasjon, se documents.dometic.com.

Denne monterings- og bruksanvisningen dekker produktversjonene for bruk i båt.

For versjonene for campingvogner og bobiler, kan du finne monterings- og bruksanvisningen på nettet her: http://qr.dometic.com/beTuBc

Innhold

1 Symbolforklaring 155

2 Sikkerhetsinstruksjoner 155

3 Leveringsomfang 160

4 Tilbehør 160

5 Forskriftsmessig bruk 160

6 Teknisk beskrivelse 161

7 Montering av koketoppene 162

8 Bruke koketoppene 164

9 Rengjøring og vedlikehold 166

10 Garanti 167

11 Avfallshåndtering 167

12 Tekniske spesifikasjoner 168

1 Symbolforklaring

FARE!
Sikkerhetsregel: Kjennetegner en farlig situasjon som - dersom den ikke unngås - resulterer i alvorlige personskader, eventuelt med døden til følge.

ADVARSEL!
Sikkerhetsregel: Kjennetegner en farlig situasjon som - dersom den ikke unngås - kan resultere i alvorlige personskader, eventuelt med døden til følge.

FORSIKTIG!
Sikkerhetsregel: Kjennetegner en farlig situasjon som - dersom den ikke unngås - kan resultere i mindre til moderate personskader.

PASS PÅ!
Kjennetegner en situasjon som - dersom den ikke unngås - kan resultere i materielle skader.

MERK
Ytterligere informasjon om betjening av produktet.

2 Sikkerhetsinstruksjoner

2.1 Foreløpige notater

ADVARSEL! Manglende overholdelse av disse advarslene kan resultere i alvorlige personskader, eventuelt med døden til følge.

Eksplosjonsfare

- Før installasjon må du forsikre deg om at de lokale fordelingsbetingelsene (typen gass og gasstrykk) og justeringen av apparatet er kompatible.
- Justeringsbetingelsene for dette apparatet er oppført på merket (eller typeskiltet).

- Apparatet er ikke tilkoblet til en enhet for tømming av forbrenningsprodukter. Dette apparatet skal monteres og tilkobles i henhold til gjeldende monteringsbestemmelser. Det må tas spesielt hensyn til de relevante kravene angående ventilasjon.

2.2 Grunnleggende sikkerhet

ADVARSEL! Manglende overholdelse av disse advarslene kan resultere i alvorlige personskader, eventuelt med døden til følge.

Eksplosjonsfare

- Reparasjoner på dette apparatet må kun utføres av kvalifiserte fagfolk. Usakkyndige reparasjoner kan føre til alvorlige farer.
- Dette apparatet må installeres i samsvar med nasjonale forskrifter som gjelder i brukslandet.
- Dette apparatet må kun brukes i et godt ventilert rom.
- Les anvisningene før apparatet installeres eller tas i bruk.
- Ikke modifiser apparatet.
- Ikke fjern eller erstatt komponenter på dette apparatet.
- Gasslangen må byttes hvis nasjonale forskrifter tilsier det.
- Ikke vri, strekk, klem eller legg trykk eller belastning på gasslangen.

Brannfare

- Ikke la dette apparatet være uten tilsyn når det er varmt eller i bruk.
- Barn skal være under tilsyn for å sikre at de ikke leker med apparatet.
- Ha et egnet brannslukningsapparat klart.
  Sørg for at brannslukningsapparatet kontrolleres regelmessig av en fagperson.

Forbrenningsfare

- Hold hender, ansikt og hår vekk fra brennere.
- Ikke bruk løstsittende klær eller la langt hår henge løst mens du tenner på eller bruker apparatet.
- Hold barn og kjæledyr unna.
- Overvåk nøye all aktivitet rundt apparatet for å unngå forbrenninger eller andre personskader.

Helsefare

- Dette apparatet kan brukes av barn fra 8 år og oppover og personer med reduserte fysiske, sensoriske eller mentale evner eller som mangler erfaring og kunnskap, hvis de er under oppsyn eller har fått veiledning i hvordan apparatet brukes på en forsvarlig måte og forstår hvilke farer det innebærer.

FORSIKTIG! Manglende overholdelse av disse forsiktighetsvarslene kan resultere i mindre til moderate personskader.

Fare for personskader

- Hvis apparatet har et glasslokk, ved brudd på glasslokket:
  - Slå av alle brennere og elektriske varmeelementer umiddelbart, og isoler enheten fra strømforsyningen.
  - Ikke berør apparatets overflate.
  - Ikke bruk apparatet.

PASS PÅ! Fare for skader

- Hvis apparatet har et glasslokk:
  - Lukk glasslokket før du begynner på reisen.
  - Slukk alle brennerne før du lukker glasslokkene.

2.3 Sikkerhetsforanstaltninger ved håndtering av flytende gass

ADVARSEL! Manglende overholdelse av disse advarslene kan resultere i alvorlige personskader, eventuelt med døden til følge.

Eksplosjonsfare

- Frakoble alltid flasken med flytende gass etter bruk.
- Oppbevar flasker med flytende gass borte fra varme- eller kokeapparater og andre lys- eller varmekilder i et godt ventilert område utilgjengelig for barn.
- Oppbevar **aldri** flasker med flytende gass på steder uten lufting eller under bakkenivå (traktformede grøfter).
- Oppbevar **aldri** flasker med flytende gass i garasjer og lignende bygninger.
- Enhver innendørs oppbevaring må oppfylle nasjonale forskrifter.
- Ikke oppbevar flasker med flytende gass liggende på siden.
- Utsett ikke flasker med flytende gass for direkte sollys. Temperaturen bør ikke overskride 50 °C.

2.4 Sikkerhet ved bruk av apparatet

FARE! Hvis disse anvisningene ikke overholdes, kan det oppstå alvorlige personskader, eventuelt med døden til følge.

Fare for karbonmonoksidforgiftning

- Brenning av flytende gass produserer karbonmonoksid som samler seg opp inne i lukkede områder.
  Dette apparatet må kun brukes med tilstrekkelig ventilasjon.

Kvelningsfare

- Bruk av dette apparatet på et uventilert sted fører til surstoffmangel i området.
- Ikke bruk apparatet til å varme opp rom.
- Bruken av et gasskokeapparat resulterer i produksjon av varme, fuktighet og forbrenningsprodukter i rommet der det er installert.
  - Sørg for at kjøkkenet er godt ventilert, spesielt når apparatet er i bruk.
  - Hold naturlige ventilasjonshull åpne eller installer en mekanisk ventilasjonsanordning (for eksempel en mekanisk avtrekkshette).
- Intensiv bruk av apparatet over en lengre periode kan kreve tilleggsventilasjon, som for eksempel en økning av den mekaniske ventilasjonen til stede, eller tilleggsventilasjon som trygt fjerner forbrenningsproduktene til uteluften og samtidig gir rommet bedre inneklima med mer ventilasjon.
  - Kontakt fagpersoner før du monterer tilleggsventilasjon

ADVARSEL! Manglende overholdelse av disse advarslene kan resultere i alvorlige personskader, eventuelt med døden til følge.

Eksplosjonsfare

- Ikke bruk apparatet dersom det lekker, er skadd eller ikke fungerer ordentlig.
- Bruk aldri apparatet i følgende situasjoner:
  - Ved bensinstasjoner
  - På ferger
  - Under transport av kjøretøyet med det monterte apparatet på et transport- eller borttauingskjøretøy
- Ved brann må gassforsyningen stenges.
- Ikke plasser kjemikalier, antennelige materialer eller spraybokser i nærheten av apparatet.

- Bruk aldri åpen ild for å sjekke om det foreligger en gasslekkasje.
- Hvis du merker gasslukt:
  - Ikke forsøk å tenne apparatet.
  - Slukk alle åpne flammer.
  - Steng gasstilførselen.
  - Koble apparatet fra gasstilførselen.
  - Få gassanlegget sjekket av en fagperson.
- Gassflasken må kun festes eller løsnes borte fra åpen ild, pilotflammer eller andre antennelseskilder, og kun når apparatet er så nedkjølt at det kan berøres.
- Før du bruker gassflasken, sjekk at forseglingen mellom dette apparatet og gassflasken er på plass og i god stand.
- Ikke bruk apparatet hvis tetningen er skadet eller slitt.
- Skru av gassforsyningen på gassflasken etter bruk.

Brannfare

- Dette apparatet må holdes borte fra antennelige materialer under bruk.
- Ikke plasser andre gjenstander enn kokekar på eller inn mot apparatet.
- Sett ikke apparatet i nærheten av lettantennelige materialer (for eksempel papir og tekstiler).
- Hold brennbare gjenstander borte fra brenneren.
- Plasser kokekarhåndtakene på følgende måte:
  - Håndtakene på kokekarene må aldri stikke utenfor kanten på apparatet.
  - Drei håndtakene til kokekarene innover, men på en slik måte at de ikke befinner seg over andre brennere.
- Ikke varm opp fett eller olje for mye.
- Bruk kun tørre grytekluter til å håndtere varme kokekar.
- Slå av apparatet før du fjerner kokekaret.
- Bruk kun apparatet dersom en voksen kan passe på det.

Forbrenningsfare

- Tilgjengelige deler kan være svært varme. Hold små barn unna.

FORSIKTIG! Manglende overholdelse av disse forsiktighetsvarslene kan resultere i mindre til moderate personskader.

Forbrenningsfare

- Bruk vernehansker ved håndtering av varme komponenter.
- La apparatet kjøle ordentlig ned før du berører det med bare hender.

- Hvis du tenner en brenner manuelt:
  - Bruk lange fyrstikker eller en tilsvarende tenner.
  - Trekk hurtig tilbake hånden, så snart brenneren tennes.
- Bruk av alkohol eller av reseptpliktige eller ikke reseptpliktige medikamenter kan påvirke din evne til å sette sammen eller betjene dette apparatet på en trygg måte.

3 Leveringsomfang

Beskrivelse
Kokeplater
Festeskruer
Monterings- og bruksanvisning

4 Tilbehør

Beskrivelse	Art.nr.
Kokekarholder	
• CVH1350M	9620012959
• CVH1525M	9620012960

5 Forskriftsmessig bruk

Gasskokeplatene er ment for montering på et kjøkken eller en kjøkkenbenk i fritidsbåter med en lengde på opptil 24 m.

Produktene er egnet for:

- Koking og steking av mat i egnede kokekar
- Bruk med gass i den tillatte gasskategorien (se kapittel «Tekniske spesifikasjoner» på side 168)

Produktene er **ikke** egnet for:

- Bruk som romoppvarming
- Utendørs bruk

Dette produktet er kun egnet for det tiltenkte formålet og bruksområdet i samsvar med disse instruksjonene.

Denne veiledningen gir informasjon som er nødvendig for korrekt installasjon og/eller bruk av produktet. Feilaktig installasjon og/eller ukorrekt bruk eller vedlikehold vil resultere i en utilfredsstillende ytelse og mulig svikt.

Produsenten fraskriver seg ethvert ansvar for personskader eller materielle skader på produktet som følge av:

- Ukorrekt montering eller tilkobling, inkludert for høy spenning
- Ukorrekt vedlikehold eller bruk av andre reservedeler enn originale reservedeler levert av produsenten
- Modifisering av produktet uten at det er gitt uttrykkelig godkjenning av produsenten
- Bruk til andre formål enn beskrevet i denne veiledningen

Dometic forbeholder seg rettigheten til å endre produktet ytre og produktspesifikasjoner.

6 Teknisk beskrivelse

6.1 Spesifikasjoner for de ulike modellene

Avhengig av modell er koketoppene utstyrt med en eller to brennere, glasslokk og kokekarholdere.

Finn den detaljerte spesifikasjonen i følgende tabell:

Modell	Antall brennere	Glasslokk	Kokekarholder
CVH1350M	1	–	–
CVH1350M**G**	1	**x**	–
CVH1350M**P**	1	–	**x**
CVH1525M	2	–	–
CVH1525M**G**	2	**x**	–
CVH1525M**P**	2	–	**x**

CVH1350M, CVH1525M: Modellene kan ettermonteres med kokekarholdere (se kapittel «Tilbehør» på side 160).

6.2 Betjeningspanel

➤ Se fig. **1**, side 4.

6.3 Funksjon

Koketoppene er utstyrt med et sikkerhetstermoelement som avbryter gasstilførselen ca. 30 sekunder etter at flammen slukker.

7 Montering av koketoppene

7.1 Velge montasjested

Følg disse anvisningene ved valg av montasjested:

- Det må være ventilasjonsåpninger med en diameter på minst 150 cm^2 på installasjonsstedet.
- Vær oppmerksom på minimumsavstandene (fig. **2**, side 4).
- Sørg for at det ikke er gjennomtrekk på monteringsstedet.

7.2 Montering

1. Lag en utskjæring i kjøkkenbenken (fig. **3**, side 5).
2. Fest en gummitetning mellom kjøkkenbenken og apparatet.

MERK
Ta kontakt med produsenten dersom apparatet ikke er utstyrt med en gummitetning.

3. Fest apparatet i kjøkkenbenken (fig. **4**, side 5).

7.3 Montering av kokekarholdere (CVH1350MP, CVH1525MP)

➤ Fest kokekarholderne i de forberedte hullene på koketoppen med skruene som følger med (fig. **5**, side 6).

7.4 Ettermontering av kokekarholdere (CVH1350M, CVH1525M)

Modellene CVH1350M, CVH1525M kan ettermonteres med kokekarholdere.

1. Bruk kokekarholderen som mal for å markere de fire borehullene på kjøkkenbenken.
2. Bor de fire hullene i kjøkkenbenken på de markerte stedene.
3. Fest kokekarholderne i kjøkkenbenken (fig. **6**, side 6).

7.5 Koble apparatet til gassforsyningen

Montering og installasjon av gassforbindelser må foretas av en kvalifisert person som kan fremvise ferdigheter og kunnskaper knyttet til konstruksjon, installasjon og drift av gassdrevet utstyr, og har mottatt sikkerhetstrening for å kunne identifisere og unngå risikoer som er involvert.

ADVARSEL! Eksplosjonsfare

- Benytt kun propan- eller butangassbeholdere med godkjent trykkreduksjonsventil og egnet tut.
- Sammenlikne trykkangivelsen på spesifikasjonsskiltet med trykkangivelsen på propan- eller butangassbeholderne.
- Unngå press på gassledningene under og etter installasjon.

MERK

- Montering av gass må gjøres i samsvar med EN ISO 10239.
- Følg eventuelle ytterligere nasjonale sikkerhetskrav og krav som den relevante maritime foreningen eller båtbyggerne måtte ha.

Vær oppmerksom på følgende instrukser for tilkoblingen:

- Overhold nasjonale bestemmelser.
- Bruk kun et stålrør med Ø 8 x 1 mm (sveiset, sømløst stål eller rustfritt stål) for tilkoblingen.
- Fest gassledningen på siden eller bakveggen på det omliggende interiøret slik at ingen belastning er plassert på aktuatorene.
- Det må ikke legges trykk på noen deler av gassledningen.

1. Koble til rørene som vist (fig. **7**, side 7).

2. Anbring et advarselskilt med følgende tekst over apparatet:
   «ADVARSEL!
   Ved matlaging må det sørges for ekstra ventilasjon ved for eksempel å åpne vinduer nær apparatet.
   Apparatet må ikke brukes til romoppvarming.»
3. Åpne gassforsyningen.

ADVARSEL! Eksplosjonsfare
Sjekk aldri at flasken er tett ved hjelp av åpen flamme eller i nærheten av tennkilder.

4. Kontroller om alle forbindelser er tette med lekkasjesøkespray.

✓ Alt er tett når det ikke danner seg blærer.

7.6 Tilkoble apparatet til 12 V likestrømsforsyningen

1. Koble til apparatet som vist (fig. **8**, side 8).
2. Legg til en 1 A sikring i plussledningen nær batteriet.

8 Bruke koketoppene

FORSIKTIG! Forbrenningsfare
Ikke berør varme deler på apparatet under og etter bruk. La apparatet kjøle ned ordentlig.

8.1 Slå på

FARE! Fare for karbonmonoksidforgiftning
- Før apparatet slås på må du sørge for at området er tilstrekkelig ventilert.
- Under drift må det være åpnede ventilasjonsåpninger med en diameter på minst 150 cm^2 på monteringsstedet.
- Disse ventilene kan lukkes når apparatet ikke er i bruk.

ADVARSEL! Eksplosjonsfare/brannfare
Bruk bare gass i den tillatte gasskategorien (se kapittel «Tekniske spesifikasjoner» på side 168). Bruk ikke andre brennstoffer.

1. Velg egnede kokekar for de valgte brennerne i henhold til følgende tabell:

Brenner (fig. 9, side 8)	Kokekarets diameter	
S	10–16 cm	
L	16–22 cm	

2. Slå på kokeplaten som vist (fig. 10, side 9).
3. Bekreft at brenneren fungerer slik den skal ved å inspisere flammen visuelt.

   Avhengig av typen gass som brukes, skal flammen se ut som følger:
   - Propan (G31): Flamme med blått senter og et klart omriss.
   - Butan (G30): Flamme med en svak gul tupp når brenneren slås på. Den gule tuppen forsterkes etter hvert som brenneren varmes opp.

✓ Brenneren fungerer slik den skal.

4. Hvis flammen ikke ser ut som beskrevet, slår du av kokeplaten som vist (fig. 12, side 10) og går frem på følgende måte:
   - Sjekk om det er smuss i brenneren og vask av den om nødvendig (se kapittel «Rengjøring av koketoppen» på side 166).
   - Sjekk kvaliteten på gassen og skift ut gassflasken om nødvendig (se kapittel «Skifte ut gassflasken» på side 166).

8.2 Justering av kokekarholderne (CVH1350MP, CVH1525MP)

1. Vri tilpassningsknappen mot klokken til kokekarholderne er løse (fig. 11 **1.**, side 9).
2. Flytt kokekarholderne fra hverandre.
3. Sett kokekar på brenneren (fig. 11 **2.**, side 9).
4. Flytt kokekarholderne slik at det er plass til kokekar (fig. 11 **3.**, side 9).
5. Vri tilpassningsknappen med klokken til kokekarholderne er festet (fig. 11 **4.**, side 9).

8.3 Slå av

➤ Slå av kokeplaten som vist (fig. 12, side 10).

8.4 Skifte ut gassflasken

ADVARSEL! Eksplosjonsfare
- Bytt kun ut gassflaskene på steder med god ventilasjon.
- Sørg for at det ikke er noen tenningskilder i nærheten.
- Bytt bare gassflasken når apparatet ikke er i bruk og gassforsyningen til apparatet er stengt.

1. Slå enheten av ved å dreie knappen til null.
2. Steng ventilen på gassflasken.
3. Bytt ut gassflasken i henhold til instruksene fra gassflaskeprodusenten.

9 Rengjøring og vedlikehold

FORSIKTIG! Forbrenningsfare
La apparatet kjøle ned ordentlig før rengjøring, kontroll eller vedlikehold på apparatet.

9.1 Rengjøring av koketoppen

1. Monter av toppkronen (fig. 13 **1.**, side 10).
2. Rengjør apparatet med en myk, fuktig klut (fig. 13 **2.**, side 10)

Ytterligere vedlikeholdsinstruksjoneren for rustfritt stål og glassflater finner du på internett på
documents.dometic.com/?object_id=69917

9.2 Årlig sikkerhetssjekk

Montering og installasjon av gassforbindelser må foretas av en kvalifisert person som kan fremvise ferdigheter og kunnskaper knyttet til konstruksjon, installasjon og drift av gassdrevet utstyr, og har mottatt sikkerhetstrening for å kunne identifisere og unngå risikoer som er involvert.

➤ Av sikkerhetsmessige grunner må du få en kvalifisert person til å sjekke at apparatet fungerer som det skal hvert eneste år. Alle defekter må repareres.

9.3 Skifte ut dysene

Montering og installasjon av gassforbindelser må foretas av en kvalifisert person som kan fremvise ferdigheter og kunnskaper knyttet til konstruksjon, installasjon og drift av gassdrevet utstyr, og har mottatt sikkerhetstrening for å kunne identifisere og unngå risikoer som er involvert.

➤ Få en kvalifisert person til å skift dysene som vist (fig. 14, side 11 – fig. 15, side 12).

10 Garanti

Lovmessig garantitid gjelder. Hvis produktet er defekt, ta kontakt med forhandleren eller produsentens filial i landet (se dometic.com/dealer).

Ved henvendelser vedrørende reparasjon eller garanti, må du sende med følgende dokumentasjon:

- Kopi av kvitteringen med kjøpsdato
- Årsak til reklamasjonen eller beskrivelse av feilen

Vær oppmerksom på at reparasjoner som utføres selv, eller som ikke utføres på en profesjonell måte, kan gå ut over sikkerheten og føre til at garantien blir ugyldig.

11 Avfallshåndtering

➤ Lever emballasje til resirkulering så langt det er mulig.

➤ For å kaste produktet endelig ta kontakt med det lokale resirkuleringssenteret eller faghandler om hvordan du kan gjøre dette i overensstemmelse med gjeldende avfallshåndteringsforskrifter.

12 Tekniske spesifikasjoner

	CVH1350M(G)(P), CVH1525M(G)(P)
Gasskategori:	Propan (G31), butan (G30)
Apparatkategori:	I_3 B/P(30)
Gasskoblingstrykk:	AT, DE, BG, CY, DK, EE, FI, GR, HU, IS, LT, LV, MT, NL, NO, RO, SE, SI, SK, AL, HR, MK, TR: 30 mbar propan (G31) 30 mbar butan (G30)
Apparatkategori:	I_{3+}, propan/butan
Gasskoblingstrykk:	BE, CH, CY, CZ, ES, FR, GB, GR, IE, IT, LT, PL, PT, SI, SK, AL, MK, TR: 37 mbar propan (G31) 28–30 mbar butan (G30)
Tilkoblingsspenning (kun modeller med elektronisk tenning):	12 V⎓ (1 A-sikring)
Inspeksjon/sertifisering:	CE

Se fig. 9, side 8:

Modell	**Brenner S**			**Brenner L**		
	*	**	***	*	**	***
CVH1350M(G)(P)	–	–	–	0,73	2,0	146
CVH1525M(G)(P)	0,54	1,1	80	0,73	2,0	146

*	Injektor	mm
**	Strøm	kW
***	Gassforbruk	g/t

Lue nämä ohjeet huolellisesti ja noudata kaikkia tämän tuotteen käyttöohjeissa annettuja ohjeita, määräyksiä ja varoituksia. Näin varmistat, että tuotteen asennus, käyttö ja huolto sujuu aina oikein. Näiden ohjeiden TÄYTYY jäädä tuotteen yhteyteen.

Käyttämällä tuotetta vahvistat lukeneesi kaikki ohjeet, määräykset ja varoitukset huolellisesti ja että ymmärrät ja hyväksyt tässä annetut ehdot. Sitoudut käyttämään tuotetta ainoastaan sen käyttötarkoitukseen ja ilmoitetuissa käyttökohteissa ja noudattaen tässä tuotteen käyttöohjeessa annettuja ohjeita, määräyksiä ja varoituksia sekä voimassa olevia lakeja ja määräyksiä. Tässä annettujen ohjeiden ja varoitusten lukematta ja noudattamatta jättäminen voi johtaa omaan tai muiden loukkaantumiseen, tuotteen vaurioitumiseen tai muun ympärillä olevan omaisuuden vaurioitumiseen. Tähän tuotteen käyttöohjeeseen, ohjeisiin, määräyksiin ja varoituksiin sekä oheisdokumentteihin voidaan tehdä muutoksia ja niitä voidaan päivittää. Katso ajantasaiset tuotetiedot osoitteesta documents.dometic.com.

Tämä asennus- ja käyttöohje koskee tuotteen versioita, jotka on tarkoitettu venekäyttöön.

Asuntoauto- ja matkailuautokäyttöön tarkoitettujen versioiden asennus- ja käyttöohje on saatavilla osoitteessa: http://qr.dometic.com/beTuBc

Sisältö

1 Symbolien selitykset 170
2 Turvallisuusohjeet 170
3 Toimituskokonaisuus 175
4 Lisävarusteet 175
5 Käyttötarkoitus 175
6 Tekninen kuvaus 176
7 Lieden asentaminen 177
8 Lieden käyttö 179
9 Puhdistus ja hoito 181
10 Takuu 182
11 Hävittäminen 182
12 Tekniset tiedot 183

1 Symbolien selitykset

VAARA!
Turvallisuusohjeet: Viittaa vaaralliseen tilanteeseen, joka johtaa kuolemaan tai vakavaan loukkaantumiseen, jos sitä ei vältetä.

VAROITUS!
Turvallisuusohjeet: Viittaavat vaaralliseen tilanteeseen, joka voi johtaa kuolemaan tai vakavaan loukkaantumiseen, jos ohjeita ei noudateta.

HUOMIO!
Turvallisuusohjeet: Viittaavat vaaralliseen tilanteeseen, joka voi johtaa lievään tai kohtalaiseen loukkaantumiseen, jos ohjeita ei noudateta.

HUOMAUTUS!
Viittaavat tilanteeseen, joka voi johtaa esinevahinkoon, jos ohjeita ei noudateta.

OHJE
Tuotteen käyttöä koskevia lisätietoja.

2 Turvallisuusohjeet

2.1 Huomioitavaa ennen käyttöä

VAROITUS! Näiden varoitusten noudattamatta jättäminen voi johtaa kuolemaan tai vakavaan vammaan.

Räjähdysvaara

- Ennen asennustöiden aloittamista on varmistettava, että saatavilla oleva kaasu (kaasulaatu ja kaasun paine) sopivat yhteen laitteen säätöjen kanssa.
- Tämän laitteen säädöt on ilmoitettu kilvessä (tai tyyppietiketissä).
- Tätä laitetta ei ole yhdistetty palotuotteiden poistolaitteeseen. Laite täytyy asentaa ja liittää voimassa olevien asennusmääräysten mukaisesti. Kiinnitä erityistä huomiota tuuletusta koskeviin vaatimuksiin.

2.2 Perusturvallisuus

VAROITUS! Näiden varoitusten noudattamatta jättäminen voi johtaa kuolemaan tai vakavaan vammaan.

Räjähdysvaara

- Ainoastaan pätevät ammattilaiset saavat korjata tätä laitetta. Virheellisesti suoritetuista korjaustöistä saattaa aiheutua huomattavia vaaroja.
- Laite täytyy asentaa käyttömaassa voimassa olevien kansallisten määräysten mukaisesti.
- Laitetta saa käyttää vain tilassa, jossa on hyvä ilmanvaihto.
- Lue ohjeet ennen laitteen asentamista ja käyttöä.
- Älä tee laitteeseen muutoksia.
- Älä poista äläkä vaihda mitään tämän laitteen osia.
- Kaasuletku täytyy vaihtaa, jos kansalliset määräykset niin vaativat.
- Älä kierrä, venytä tai purista kaasunsyöttöletkua äläkä kohdista siihen mitään muita kuormituksia.

Palovaara

- Älä jätä tätä laitetta ilman valvontaa sen ollessa kuuma tai toiminnassa.
- Lapsia tulee valvoa sen varmistamiseksi, etteivät he leiki laitteella.
- Pidä sopiva sammutusväline saatavilla.
  Huolehdi siitä, että osaava alan ammattilainen tarkastaa sammutusvälineen säännöllisin väliajoin.

Palovammojen vaara

- Pidä kädet, kasvot ja hiukset kaukana polttimista.
- Älä käytä löysää vaatetusta tai päästä pitkiä hiuksia roikkumaan vapaasti, kun sytytät tai käytät tätä laitetta.
- Pidä lapset ja lemmikkieläimet etäisyydellä.
- Tarkkaile huolellisesti kaikkea toimintaa tämän laitteen lähellä välttääksesi palovammat tai muut vammat.

Terveysvaara

- Tätä laitetta voivat käyttää valvonnan alaisuudessa myös vähintään 8-vuotiaat lapset samoin kuin henkilöt, joiden fyysiset, aistinvaraiset tai henkiset kyvyt ovat rajoittuneet tai joilta puuttuu laitteen käytön vaatima kokemus tai tietämys, mikäli edellä mainittuja henkilöitä on opastettu käyttämään laitetta turvallisesti ja mikäli henkilöt ymmärtävät laitteen käyttöön liittyvät riskit.

HUOMIO! Näiden varoitusten noudattamatta jättäminen voi johtaa vähäiseen tai kohtalaiseen vammaan.

Loukkaantumisvaara

- Jos laitteessa on lasikansi, toimi näin lasikannen särkyessä:
  - Sammuta välittömästi kaikki polttimet ja sähkötoimiset lämmityselementit, ja katkaise laitteen virransaanti.
  - Älä kosketa laitteen pintaa.
  - Älä käytä laitetta.

HUOMAUTUS! Vahingonvaara

- Jos laitteessa on lasikansi:
  - Sulje lasikansi ennen matkan alkua.
  - Sammuta kaikki polttimet, ennen kuin suljet lasikannen.

2.3 Nestekaasun käsittelyä koskevat turvatoimet

VAROITUS! Näiden varoitusten noudattamatta jättäminen voi johtaa kuolemaan tai vakavaan vammaan.

Räjähdysvaara

- Irrota nestekaasupullo aina käytön jälkeen.
- Säilytä nestekaasupulloja etäällä lämmitys- ja ruuanlaittolaitteista ja muista valon- ja lämmönlähteistä paikassa, jossa on hyvä ilmanvaihto, ja lasten ulottumattomissa.
- Nestekaasupulloja **ei koskaan** saa säilyttää tuulettamattomissa paikoissa tai maan pinnan alapuolella (suppilomaiset kuopat).
- Nestekaasupulloja **ei koskaan** saa säilyttää rakennuksissa kuten autotalleissa.
- Sisäsäilytyksessä täytyy noudattaa kansallisia säädöksiä.
- Älä säilytä nestekaasupulloja kyljellään.
- Suojaa nestekaasupullot suoralta auringonpaisteelta. Lämpötila ei saa ylittää 50 °C:ta.

2.4 Laitteen käyttöturvallisuus

VAARA! Näiden ohjeiden noudattamatta jättäminen johtaa kuolemaan tai vakavaan loukkaantumiseen.

Häkämyrkytysvaara

- Nestekaasun palamisesta syntyy häkää, ja suljetuissa tiloissa se pääsee kertymään.
  Käytä tätä laitetta vain riittävän ilmastoidussa tilassa.

Tukehtumisvaara

- Tämän laitteen käyttäminen tuulettamattomassa tilassa synnyttää happikadon.
- Älä käytä laitetta tilalämmittimenä.
- Kaasukäyttöisen ruoanlaittovälineen käyttö tuottaa kuumuutta, kosteutta ja palamistuotteita tilaan, johon se on asennettu.
  - Varmista, että keittiö on hyvin tuuletettu varsinkin laitteen ollessa käytössä.
  - Pidä luonnolliset tuuletusaukot auki tai asenna mekaaninen tuuletuslaite (esim. liesituuletin).
- Laitteen pitkäaikainen intensiivinen käyttö voi vaatia lisätuuletusta esimerkiksi lisäämällä mekaanista tuuletusta siellä, missä se on mahdollista. Lisätuuletusta voidaan tarvita lisäksi, jotta palamistuotteet saadaan poistettua turvallisesti ulkoilmaan samalla, kun huoneen ilma saadaan vaihdettua lisätuuletuksella.
  - Kysy neuvoa ammattilaiselta ennen lisätuuletuslaitteen asentamista.

VAROITUS! Näiden varoitusten noudattamatta jättäminen voi johtaa kuolemaan tai vakavaan vammaan.

Räjähdysvaara

- Älä käytä tätä laitetta, jos siinä on vuotoja tai vaurioita tai jos se ei toimi kunnolla.
- Älä käytä laitetta seuraavissa tilanteissa:
  - Huoltoasemilla
  - Autolautoilla
  - Kun ajoneuvoa, johon laite on asennettu, kuljetetaan kuljetus- tai hinausajoneuvolla.
- Tulipalon sattuessa katkaise kaasunsyöttö.
- Älä sijoita kemikaaleja, syttyviä materiaaleja tai aerosolisuihkeita tämän laitteen lähelle.

- Älä koskaan etsi kaasuvuotoja avoliekin avulla.
- Jos tunnet kaasunhajua:
  - Älä yritä sytyttää tätä laitetta.
  - Sammuta kaikki avoliekit.
  - Katkaise kaasunsyöttö.
  - Irrota laite kaasunsyötöstä.
  - Tarkastuta kaasulaite ammattiliikkeellä.
- Kiinnitä tai irrota kaasusäiliö vain kaukana avoliekeistä, sytytysliekistä tai muista syttymislähteistä ja vain, kun laite tuntuu kosketettaessa kylmältä.
- Tarkista, että tämän laitteen ja kaasusäiliön välinen tiiviste on paikallaan ja hyvässä kunnossa, ennen kuin käytät kaasusäiliötä.
- Älä käytä tätä laitetta, jos tiiviste on vaurioitunut tai kulunut.
- Katkaise kaasunsyöttö kaasupullosta käytön päätteeksi.

Palovaara

- Tämän laitteen lähellä ei saa käytön aikana olla syttyviä materiaaleja.
- Älä laita mitään muita esineitä kuin keittoastioita tämän laitteen päälle tai sitä vasten.
- Älä aseta laitetta helposti syttyvien materiaalien lähelle (esim. paperi, tekstiilit).
- Pidä palavat esineet kaukana polttimesta.
- Aseta keittoastioiden kahvat seuraavasti:
  - Keittoastioiden kahvat eivät saa koskaan ulottua laitteen reunan yli.
  - Käännä keittoastian kahva sisäänpäin, mutta älä niin, että se ulottuu toisten polttimien yläpuolelle.
- Älä kuumenna rasvaa tai öljyä liikaa.
- Käsittele kuumia keittoastioita aina kuivilla patalapuilla.
- Kytke laite pois päältä, ennen kuin otat keittoastian pois.
- Käytä tätä laitetta vain, jos aikuinen voi olla paikalla.

Palovammojen vaara

- Kosketettavat osat voivat olla erittäin kuumia. Pidä pienet lapset loitolla.

HUOMIO! Näiden varoitusten noudattamatta jättäminen voi johtaa vähäiseen tai kohtalaiseen vammaan.

Palovammojen vaara

- Käytä suojakäsineitä kun käsittelet kuumia komponentteja.

- Anna tämän laitteen jäähtyä kunnolla, ennen kuin kosket siihen paljain käsin.
- Jos sytytät polttimen käsin:
  – Käytä pitkiä tulitikkuja tai sopivaa sytytintä.
  – Vedä kätesi nopeasti pois heti, kun poltin on syttynyt.
- Alkoholin tai käsikauppa- tai reseptilääkkeiden käyttäminen voi heikentää kykyäsi asentaa tämä laite asianmukaisesti tai käyttää sitä turvallisesti.

3 Toimituskokonaisuus

Kuvaus
Liedet
Kiinnitysruuvit
Asennus- ja käyttöohje

4 Lisävarusteet

Kuvaus	Tuotenro
Kattilanpidike	
• CVH1350M	9620012959
• CVH1525M	9620012960

5 Käyttötarkoitus

Kaasuliedet on tarkoitettu asennettavaksi enintään 24 metrin pituisten huviveneiden keittiöön tai työtasoon.

Tuotteet sopivat seuraaviin:

- Ruoan keittäminen ja paistaminen tarkoitukseen sopivassa keittoastiassa
- Käyttö sallitun kaasuluokan kaasulla (ks. kap. "Tekniset tiedot" sivulla 183)

Tuotteet **eivät** sovi seuraaviin:

- Käyttö tilalämmittimenä

- Ulkokäyttö

Tämä tuote soveltuu ainoastaan näissä ohjeissa ilmoitettuun käyttötarkoitukseen ja käyttökohteeseen.

Näistä ohjeista saat tuotteen asianmukaiseen asennukseen ja/tai käyttöön tarvittavat tiedot. Väärin tehdyn asennuksen ja/tai väärän käyttötavan tai vääränlaisen huollon seurauksena laite ei toimi tyydyttävästi, ja se saattaa mennä epäkuntoon.

Valmistaja ei ota vastuuta tapaturmista tai tuotevaurioista, jotka johtuvat seuraavista:

- Väärin tehty asennus tai liitäntä, ylijännite mukaan lukien
- Väärin tehty huolto tai muiden kuin valmistajalta saatavien alkuperäisten varaosien käyttö
- Tuotteeseen ilman valmistajan nimenomaista lupaa tehdyt muutokset
- Käyttö muuhun kuin tässä ohjeessa ilmoitettuun tarkoitukseen

Dometic pidättää itsellään oikeuden muutoksiin tuotteen ulkonäössä ja spesifikaatioissa.

6 Tekninen kuvaus

6.1 Eri mallien tiedot

Mallista riippuen liedellä on yksi tai kaksi poltinta, lasikannet ja kattilanpidikkeet.

Katso spesifikaatiot seuraavasta taulukosta:

Malli	Polttimien lukumäärä	Lasikansi	Kattilanpidike
CVH1350M	1	–	–
CVH1350M**G**	1	**x**	–
CVH1350M**P**	1	–	**x**
CVH1525M	2	–	–
CVH1525M**G**	2	**x**	–
CVH1525M**P**	2	–	**x**

CVH1350M, CVH1525M: Malleihin voidaan asentaa kattilanpidikkeet jälkikäteen (katso kap. ”Lisävarusteet” sivulla 175).

6.2 Ohjauspaneeli

➤ Katso kuva **1**, sivulla 4.

6.3 Toiminto

Liedellä on termopari, joka katkaisee kaasunsyötön noin 30 sekunnin kuluttua liekin sammumisesta.

7 Lieden asentaminen

7.1 Sopivan asennuspaikan valinta

Noudata seuraavia ohjeita laitteen asennuspaikkaa valitessasi:

- Asennuspaikassa täytyy olla tuuletusaukkoja, joiden halkaisija on vähintään 150 cm^2.
- Noudata vähimmäisetäisyyksiä (kuva **2**, sivulla 4).
- Varmista, että asennuspaikalla ei ole vetoa.

7.2 Asennusvaiheet

1. Tee työtasoon aukko (kuva **3**, sivulla 5).
2. Aseta työtason ja laitteen väliin kumitiiviste.

OHJE
Ota valmistajaan yhteyttä, jos laitteen mukana ei ole toimitettu kumitiivistettä.

3. Kiinnitä laite työtasoon (kuva **4**, sivulla 5).

7.3 Kattilanpidikkeen asentaminen (CVH1350MP, CVH1525MP)

➤ Kiinnitä kattilanpidikkeet liedellä oleviin valmiisiin reikiin mukana toimitetuilla ruuveilla (kuva **5**, sivulla 6).

7.4 Kattilanpidikkeiden asentaminen jälkikäteen (CVH1350M, CVH1525M)

Malleihin CVH1350M ja CVH1525M voidaan asentaa kattilanpidikkeet jälkikäteen.

1. Käytä kattilanpidikettä mallina ja merkitse työtasoon neljä porausreikää.
2. Poraa työtasoon neljä reikää merkittyihin kohtiin.
3. Kiinnitä kattilanpidikkeet työtasolle (kuva 6, sivulla 6).

7.5 Laitteen liittäminen kaasunsyöttöön

Kaasuliitännän kokoamisen ja asennuksen saa tehdä vain pätevä henkilö, jolla on kaasulaitteiden rakentamiseen, asennukseen ja käyttöön tarvittavat tiedot ja taidot ja joka on käynyt turvallisuuskoulutuksen ja osaa siten tunnistaa ja välttää mahdolliset vaarat.

VAROITUS! Räjähdysvaara

- Käytä vain propaani- tai butaanikaasupulloa, jossa on hyväksytty paineenalennusventtiili ja sopiva pää.
- Vertaa tyyppikilven painetietoja propaani- tai butaanikaasupullon painetietoihin.
- Varo kohdistamasta rasitusta kaasuputkiin asennusta tehdessäsi tai sen jälkeen.

OHJE

- Kaasuasennus on tehtävä standardin EN ISO 10239 mukaisesti.
- Noudata mahdollisia muita kansallisia turvallisuusvaatimuksia ja asianomaisen merenkulkujärjestön tai veneenrakentajien vaatimuksia.

Noudata seuraavia ohjeita liitäntää tehdessäsi:

- Noudata kansallisia määräyksiä.
- Käytä liitäntään ainoastaan teräsputkea Ø 8 x 1 mm (hitsattu, saumaton teräs tai ruostumaton teräs).
- Kiinnitä kaasuputki ympärillä olevien kalusteiden sivu- tai takaseinämiin, jotta säätimiin ei kohdistu kuormitusta.
- Kaasulinjaan ei saa kohdistua kuormitusta missään kohtaa.

1. Yhdistä putket kuvan osoittamalla tavalla (kuva 7, sivulla 7).

2. Aseta laitteen päälle ohjekilpi, jossa on seuraava teksti:
   VAROITUS!
   Tuuletusta on parannettava ruoanlaiton ajaksi esimerkiksi avaamalla laitteen lähellä olevat ikkunat.
   Laitetta ei saa käyttää tilan lämmittämiseen."
3. Avaa kaasusyöttö.

VAROITUS! Räjähdysvaara
Älä tarkasta tiiviyttä koskaan avoliekillä tai sytytyslähteiden lähellä.

4. Tarkasta kaikkien liitäntöjen tiiviys vuodonetsintäsuihkeella.

✓ Tiiviys on taattu, jos kuplia ei muodostu.

7.6 Laitteen liittäminen 12 V:n tasavirtaan

1. Liitä laite kuvan osoittamalla tavalla (kuva **8**, sivulla 8).
2. Lisää 1 A -sulake plus-johtoon lähelle akkua.

8 Lieden käyttö

HUOMIO! Palovammojen vaara
Älä koske laitteen kuumiin osiin käytön aikana äläkä sen jälkeen. Anna laitteen jäähtyä kunnolla.

8.1 Päälle kytkeminen

VAARA! Häkämyrkytysvaara
- Ennen kuin sytytät laitteen liekin, varmista riittävä ilmanvaihto.
- Asennustilan tuuletusaukkojen, joiden halkaisija on vähintään 150 cm^2, täytyy olla auki käytön ajan.
- Tuuletusaukot voi sulkea, kun laitetta ei käytetä.

VAROITUS! Räjähdysvaara/palovaara
Käytä ainoastaan sallitun kaasuluokan kaasua (ks. kap. "Tekniset tiedot" sivulla 183). Älä käytä muita polttoaineita.

1. Valitse polttimille sopivat keittoastiat seuraavan taulukon mukaan:

Poltin (kuva 9, sivulla 8)	Keittoastian halkaisija	
S	10 – 16 cm	
L	16 – 22 cm	

2. Kytke liesi päälle kuvan osoittamalla tavalla (kuva 10, sivulla 9).
3. Varmista polttimen oikea toiminta tarkastamalla liekki silmämääräisesti.

   Liekin tulisi näyttää käytettävästä kaasusta riippuen seuraavalta:
   - Propaani (G31): Liekki, jossa on sininen ydin ja selkeä ääriviiva.
   - Butaani (G30): Liekki, jonka kärki on hieman keltainen, kun poltin kytketään päälle. Keltainen kärki voimistuu polttimen kuumentuessa.

✓ Poltin toimii asianmukaisesti.

4. Jos liekki ei näytä kuvatulta, kytke liesi pois kuvan osoittamalla tavalla (kuva 12, sivulla 10) ja toimi seuraavasti:
   - Tarkista, onko poltin likaantunut, ja puhdista poltin tarvittaessa (ks. kap. "Lieden puhdistaminen" sivulla 181).
   - Tarkista kaasun laatu ja vaihda kaasupullo tarvittaessa (ks. kap. "Kaasupullon vaihtaminen" sivulla 181).

8.2 Kattilanpidikkeen säätö (CVH1350MP, CVH1525MP)

1. Käännä säätönuppia vasemmalle, kunnes kattilanpidikkeitä voidaan siirtää (kuva 11 **1.**, sivulla 9).
2. Siirrä kattilanpidikkeet erilleen toisistaan.
3. Aseta keittoastiat polttimelle (kuva 11 **2.**, sivulla 9).
4. Siirrä kattilanpidikkeet niin, että ne pystyvät pitelemään keittoastioita (kuva 11 **3.**, sivulla 9).
5. Käännä säätönuppia vasemmalle, kunnes kattilanpidikkeet on kiinnitetty (kuva 11 **4.**, sivulla 9).

8.3 Pois kytkeminen

➤ Kytke liesi pois kuvan osoittamalla tavalla (kuva 12, sivulla 10).

8.4 Kaasupullon vaihtaminen

VAROITUS! Räjähdysvaara
- Kaasupullon saa vaihtaa vain tiloissa, joissa on hyvä ilmanvaihto.
- Varmista, että lähellä ei ole sytytyslähteitä.
- Kaasupullon saa vaihtaa vain, kun laite ei ole käytössä ja kun kaasun syöttö laitteeseen on katkaistu.

1. Sammuta laite kiertämällä nuppi nolla-asentoon.
2. Sulje kaasupullon venttiili.
3. Vaihda kaasupullo kaasuliittimen valmistajan ohjeiden mukaisesti.

9 Puhdistus ja hoito

HUOMIO! Palovammojen vaara
Anna laitteen jäähtyä kunnolla ennen sen puhdistusta, tarkastusta tai huoltoa.

9.1 Lieden puhdistaminen

1. Ota kattilatuki pois (kuva 13 **1.**,sivulla 10).
2. Puhdista laite pehmeällä, kostealla liinalla (kuva 13 **2.**,sivulla 10)

Lisää ruostumattoman teräksen ja lasipintojen hoito-ohjeita on osoitteessa
documents.dometic.com/?object_id=69917

9.2 Vuosittainen turvatarkastus

Kaasuliitännän kokoamisen ja asennuksen saa tehdä vain pätevä henkilö, jolla on kaasulaitteiden rakentamiseen, asennukseen ja käyttöön tarvittavat tiedot ja taidot ja joka on käynyt turvallisuuskoulutuksen ja osaa siten tunnistaa ja välttää mahdolliset vaarat.

➤ Pätevän ammattilaisen täytyy turvallisuussyistä tarkastaa laitteen toimivuus vuosittain. Kaikki viat täytyy korjata.

9.3 Suuttimien vaihtaminen

Kaasuliitännän kokoamisen ja asennuksen saa tehdä vain pätevä henkilö, jolla on kaasulaitteiden rakentamiseen, asennukseen ja käyttöön tarvittavat tiedot ja taidot ja joka on käynyt turvallisuuskoulutuksen ja osaa siten tunnistaa ja välttää mahdolliset vaarat.

➤ Vaihdata suuttimet pätevällä ammattilaisella kuvien osoittamalla tavalla (kuva **14**, sivulla 11 – kuva **15**, sivulla 12).

10 Takuu

Tuotetta koskee lakisääteinen tuotevastuuaika. Jos tuote on viallinen, ota yhteyttä jälleenmyyjään tai valmistajan toimipisteeseen omassa maassasi (ks. dometic.com/dealer).

Jos lähetät tuotteen korjattavaksi, liitä korjaus- ja takuukäsittelyä varten mukaan seuraavat asiakirjat:

- Kopio kuitista, jossa näkyy ostopäivä
- Valitusperuste tai vikakuvaus

Huomaa, että itse tai väärin tehty korjaus voi vaarantaa turvallisuuden ja johtaa takuun raukeamiseen.

11 Hävittäminen

➤ Vie pakkausmateriaalit mahdollisuuksien mukaan niille tarkoitettuihin kierrätysjäteastioihin.

➤ Tiedustele lähimmästä kierrätyskeskuksesta tai erikoisliikkeestä tuotetta koskevia yksityiskohtaisia hävittämistä koskevia ohjeita.

12 Tekniset tiedot

	CVH1350M(G)(P), CVH1525M(G)(P)
Kaasuluokka:	propaani (G31), butaani (G30)
Laiteluokitus:	I_3 B/P(30)
Kaasuliitännän paine:	AT, DE, BG, CY, DK, EE, FI, GR, HU, IS, LT, LV, MT, NL, NO, RO, SE, SI, SK, AL, HR, MK, TR: 30 mbar propaani (G31) 30 mbar butaani (G30)
Laiteluokitus:	I_{3+}, propaani/butaani
Kaasuliitännän paine:	BE, CH, CY, CZ, ES, FR, GB, GR, IE, IT, LT, PL, PT, SI, SK, AL, MK, TR: 37 mbar propaani (G31) 28 – 30 mbar butaani (G30)
Liitäntäjännite (vain mallit, joissa sähkösytytys):	12 V⎓ (1 A sulake)
Tarkastus/sertifikaatti:	CE

Katso kuva **9**, sivulla 8:

Malli	**Poltin S**			**Poltin L**		
	*	**	***	*	**	***
CVH1350M(G)(P)	–	–	–	0,73	2,0	146
CVH1525M(G)(P)	0,54	1,1	80	0,73	2,0	146

*	Injektori	mm
**	Teho	kW
***	Kaasunkulutus	g/h

Prosimy o uważne przeczytanie niniejszej instrukcji i przestrzeganie wszystkich zawartych w niej instrukcji postępowania, wskazówek i ostrzeżeń. Pozwoli to zapewnić, że produkt będzie zawsze prawidłowo instalowany, wykorzystywany i konserwowany. Niniejsza instrukcja MUSI przez cały czas pozostawać przy produkcie.

Korzystając z produktu, użytkownik potwierdza uważne przeczytanie wszelkich instrukcji, wskazówek i ostrzeżeń, ich zrozumienie oraz zobowiązuje się przestrzegać zawartych w nich warunków. Użytkownik zobowiązuje się wykorzystywać niniejszy produkt wyłącznie zgodnie z jego przeznaczeniem i zamierzonym zastosowaniem oraz z instrukcjami, wskazówkami i ostrzeżeniami wyszczególnionymi w niniejszej instrukcji produktu, jak również ze wszystkimi mającymi zastosowanie przepisami i regulacjami prawnymi. Nieprzestrzeganie zawartych tu instrukcji i ostrzeżeń może skutkować obrażeniami u użytkownika oraz osób trzecich, uszkodzeniem produktu lub też uszkodzeniem mienia w sąsiedztwie produktu. Zastrzega się możliwość wprowadzania zmian i aktualizacji niniejszej instrukcji produktu, wraz z instrukcjami, wskazówkami i ostrzeżeniami oraz powiązaną dokumentacją. Aktualne informacje dotyczące produktu można zawsze znaleźć na stronie documents.dometic.com.

Niniejsza instrukcja montażu i obsługi obejmuje wersje produktu przeznaczone do stosowania na łodziach.

Instrukcje montażu i obsługi dla wersji do przyczep i pojazdów kempingowych można znaleźć w internecie pod adresem:
http://qr.dometic.com/beTuBc

Spis treści

1 Objaśnienie symboli 185
2 Wskazówki bezpieczeństwa 185
3 W zestawie 190
4 Akcesoria 191
5 Użytkowanie zgodne z przeznaczeniem 191
6 Opis techniczny 192
7 Montaż płyt grzewczych 192
8 Korzystanie z płyt grzewczych 195
9 Czyszczenie i konserwacja 197
10 Gwarancja 198
11 Utylizacja 198
12 Dane techniczne 199

1 Objaśnienie symboli

NIEBEZPIECZEŃSTWO!
Wskazówka bezpieczeństwa: Wskazuje niebezpieczną sytuację, która – jeśli się jej nie uniknie – prowadzi do śmierci lub poważnych obrażeń.

OSTRZEŻENIE!
Wskazówka bezpieczeństwa: Wskazuje niebezpieczną sytuację, która – jeśli się jej nie uniknie – może prowadzić do śmierci lub poważnych obrażeń.

OSTROŻNIE!
Wskazówka bezpieczeństwa: Wskazuje niebezpieczną sytuację, która – jeśli się jej nie uniknie – może prowadzić do lekkich lub umiarkowanych obrażeń.

UWAGA!
Wskazuje sytuację, która – jeśli się jej nie uniknie – może prowadzić do powstania szkód materialnych.

WSKAZÓWKA
Dodatkowe informacje dotyczące obsługi produktu.

2 Wskazówki bezpieczeństwa

2.1 Uwagi wstępne

OSTRZEŻENIE! Nieprzestrzeganie tych ostrzeżeń może prowadzić do śmierci lub ciężkich obrażeń.

Ryzyko wybuchu

- Przed instalacją należy upewnić się, że lokalne warunki zasilania gazem (rodzaj i ciśnienie gazu) oraz regulacja urządzenia są ze sobą zgodne.
- Warunki regulacji dla urządzenia są podane na etykiecie (lub tabliczce znamionowej).

- Urządzenie to nie jest podłączone do urządzenia do odprowadzania produktów spalania. Urządzenie należy zainstalować i przyłączyć zgodnie z obowiązującymi przepisami dotyczącymi instalacji. Szczególną uwagę należy zwrócić na odpowiednie wymagania dotyczące wentylacji.

2.2 Podstawowe zasady bezpieczeństwa

OSTRZEŻENIE! Nieprzestrzeganie tych ostrzeżeń może prowadzić do śmierci lub ciężkich obrażeń.

Ryzyko wybuchu

- Napraw mogą dokonywać tylko odpowiednio wykwalifikowane osoby. Nieodpowiednio wykonane naprawy mogą być przyczyną poważnych zagrożeń.
- Urządzenie musi zostać zainstalowane zgodnie z przepisami obowiązującymi w kraju jego zastosowania.
- Urządzenia należy używać wyłącznie w dobrze wentylowanej przestrzeni.
- Przed instalacją lub użytkowaniem urządzenia należy zapoznać się z dołączonymi do niego instrukcjami.
- Nie wprowadzać modyfikacji w urządzeniu.
- Nie demontować ani nie wymieniać żadnych elementów urządzenia.
- Wąż do gazu należy wymienić, jeśli wymagają tego krajowe przepisy.
- Nie skręcać, nie rozciągać, nie zgniatać ani nie poddawać węża doprowadzającego gaz żadnym innym obciążeniom.

Ryzyko pożaru

- Nie pozostawiać gorącego lub pracującego urządzenia bez nadzoru.
- Należy dopilnować, aby dzieci nie bawiły się urządzeniem.
- Należy mieć w pogotowiu odpowiednią gaśnicę.
  Gaśnica powinna być regularnie kontrolowana przez wykwalifikowaną osobę.

Ryzyko poparzenia

- Nie zbliżać dłoni, twarzy ani włosów do palników.
- Nie nosić luźnej odzieży ani niezwiązanych długich włosów podczas zapalania lub korzystania z urządzenia.
- Trzymać dzieci i zwierzęta w bezpiecznej odległości.

- Zachować ostrożność podczas wykonywania wszelkich czynności przy urządzeniu, aby uniknąć oparzeń i innych obrażeń.

Zagrożenie zdrowia

- Dzieci od 8 lat i osoby o ograniczonych możliwościach fizycznych, sensorycznych lub intelektualnych oraz osoby niedysponujące stosowną wiedzą i doświadczeniem mogą używać tego urządzenia jedynie pod nadzorem innej osoby bądź pod warunkiem uzyskania informacji dotyczących bezpiecznego użytkowania urządzenia i zrozumienia wynikających z tego zagrożeń.

OSTROŻNIE! Nieprzestrzeganie tych uwag może prowadzić do lekkich lub umiarkowanych obrażeń.

Ryzyko obrażeń

- Jeśli urządzenie posiada szklaną pokrywę, w przypadku stłuczenia szklanej pokrywy:
  - Natychmiast wyłączyć wszystkie palniki i ewentualne elektryczne elementy grzejne oraz odłączyć urządzenie od zasilania elektrycznego.
  - Nie dotykać powierzchni urządzenia.
  - Nie używać urządzenia.

UWAGA! Ryzyko uszkodzenia

- Jeśli urządzenie posiada szklaną pokrywę:
  - Przed rozpoczęciem podróży zamknąć szklaną pokrywę.
  - Przed zamknięciem szklanej pokrywy wyłączyć wszystkie palniki.

2.3 Środki ostrożności przy obchodzeniu się z gazem płynnym

OSTRZEŻENIE! Nieprzestrzeganie tych ostrzeżeń może prowadzić do śmierci lub ciężkich obrażeń.

Ryzyko wybuchu

- Po zakończeniu użytkowania zawsze odłączać butlę z gazem płynnym.
- Butle z gazem płynnym należy przechowywać z dala od urządzeń grzewczych lub do gotowania oraz innych źródeł światła lub ciepła, w dobrze wentylowanym miejscu, niedostępnym dla dzieci.
- **Nigdy** nie przechowywać butli z gazem płynnym w niewentylowanych miejscach lub pod poziomem podłoża (w stożkowych zagłębieniach).

- **Nigdy** nie przechowywać butli z gazem płynnym w budynkach, takich jak garaże.
- W przypadku składowania w zamkniętych pomieszczeniach należy zawsze przestrzegać krajowych przepisów.
- Nie przechowywać butli z gazem płynnym leżących na boku.
- Butle z gazem płynnym należy chronić przed bezpośrednim światłem słonecznym. Temperatura nie powinna przekraczać 50°C.

2.4 Bezpieczeństwo podczas eksploatacji urządzenia

NIEBEZPIECZEŃSTWO! Nieprzestrzeganie tych instrukcji może prowadzić do śmierci lub ciężkich obrażeń.

Ryzyko zatrucia tlenkiem węgla

- Podczas spalania płynnego gazu powstaje tlenek węgla, który gromadzi się w zamkniętych przestrzeniach.
  Urządzenia należy używać wyłącznie przy dostatecznej wentylacji.

Ryzyko zadławienia i uduszenia

- Używanie urządzenia w niewentylowanym obszarze prowadzi do redukcji ilości tlenu na danym obszarze.
- Nie używać urządzenia jako grzejnika do ogrzewania pomieszczeń.
- Użytkowanie gazowego urządzenia do gotowania powoduje wytwarzanie ciepła, wilgoci i produktów spalania w pomieszczeniu, w którym jest ono zainstalowane.
  - Należy zapewnić dobrą wentylację kuchni, zwłaszcza w trakcie używania urządzenia.
  - Należy pozostawić otwarte naturalne otwory wentylacyjne lub zainstalować urządzenie do wentylacji mechanicznej (np. mechaniczny okap kuchenny).
- Długie, intensywne użytkowanie urządzenia może wymagać dodatkowej wentylacji, na przykład zwiększenia wentylacji mechanicznej, jeżeli takowa występuje. Dodatkowa wentylacja wymagana jest w celu bezpiecznego odprowadzania produktów spalania na zewnątrz przy jednoczesnym zapewnieniu wymiany powietrza w pomieszczeniu.
  - Przed zainstalowaniem dodatkowej wentylacji należy skonsultować się ze specjalistą.

OSTRZEŻENIE! Nieprzestrzeganie tych ostrzeżeń może prowadzić do śmierci lub ciężkich obrażeń.

Ryzyko wybuchu

- Nie używać urządzenia, jeśli jest ono nieszczelne, uszkodzone lub nie działa prawidłowo.
- Nigdy nie używać urządzenia w następujących sytuacjach:
  - Na stacjach benzynowych
  - Na promach
  - Podczas transportu pojazdu, w którym zainstalowane jest urządzenie, za pomocą pojazdu transportowego lub holowniczego
- W przypadku pożaru odciąć dopływ gazu.
- Nie umieszczać w pobliżu urządzenia chemikaliów, materiałów łatwopalnych ani pojemników aerozolowych.
- Nigdy nie odszukiwać ew. wycieków gazu za pomocą otwartego płomienia.
- W przypadku pojawienia się zapachu gazu należy postępować zgodnie z poniższymi wskazówkami:
  - Nie próbować zapalać urządzenia.
  - Zgasić wszelkie nieosłonięte płomienie.
  - Odciąć dopływ gazu.
  - Odłączyć urządzenie od zasilania gazem.
  - Zlecić kontrolę instalacji gazowej specjalistycznej firmie.
- Pojemnik z gazem przyłączać i odłączać wyłącznie z dala od otwartych płomieni, płomieni pilotowych lub innych źródeł zapłonu i tylko wtedy, gdy urządzenie jest chłodne w dotyku.
- Przed zastosowaniem pojemnika z gazem sprawdzić prawidłowe umieszczenie i stan uszczelki pomiędzy urządzeniem a pojemnikiem z gazem.
- Nie używać urządzenia z uszkodzoną lub zużytą uszczelką.
- Po użyciu zakręcić zawór na pojemniku z gazem.

Ryzyko pożaru

- Urządzenie wykorzystywać z dala od materiałów łatwopalnych.
- Nie stawiać na urządzeniu ani przy nim żadnych przedmiotów poza naczyniami do gotowania.
- Nie stawiać urządzenia w pobliżu łatwopalnych materiałów (np. papieru, tekstyliów).
- Łatwopalne przedmioty trzymać z dala od palnika.

- Uchwyty naczyń do gotowania ustawiać w następujący sposób:
  - Uchwyty naczyń do gotowania nie mogą wystawać poza krawędź urządzenia.
  - Uchwyty naczyń do gotowania muszą skierowane być do wewnątrz, ale nie mogą się one znajdować nad innymi palnikami.
- Nie podgrzewać nadmiernie oleju ani innych tłuszczów.
- Do gorących naczyń do gotowania należy używać wyłącznie suchych uchwytów do garnków.
- Wyłączyć urządzenie przed zdjęciem z niego naczynia do gotowania.
- Z urządzenia korzystać wyłącznie, gdy zapewniony jest nadzór osoby dorosłej.

Ryzyko poparzenia

- Dostępne części urządzenia mogą być bardzo gorące. Trzymać dzieci z dala od urządzenia.

OSTROŻNIE! Nieprzestrzeganie tych uwag może prowadzić do lekkich lub umiarkowanych obrażeń.

Ryzyko poparzenia

- Podczas obchodzenia się z gorącymi elementami nosić rękawice ochronne.
- Przed dotknięciem urządzenia gołymi rękami pozostawić je do ostygnięcia.
- W przypadku ręcznego zapalania palnika:
  - Używać długich zapałek lub odpowiedniej zapalarki.
  - Po zapaleniu palnika należy szybko cofnąć rękę.
- Spożywanie alkoholu lub zażywanie leków – dostępnych na receptę lub bez niej – może upośledzać zdolność do właściwego montażu i bezpiecznej obsługi tego urządzenia.

3 W zestawie

Opis
Płyty grzewcze
Śruby mocujące
Instrukcja montażu i obsługi

4 Akcesoria

Opis	Nr katalogowy
Uchwyt na garnek	
• CVH1350M	9620012959
• CVH1525M	9620012960

5 Użytkowanie zgodne z przeznaczeniem

Gazowe płyty grzewcze są przeznaczone do montażu w kuchni lub na blacie na łodziach rekreacyjnych o długości do 24 m.

Produkty są przeznaczone do:

- Gotowania i smażenia potraw w odpowiednich naczyniach
- Używania z gazem o dopuszczalnej kategorii (patrz rozdz. „Dane techniczne" na stronie 199)

Produkty **nie** są przeznaczone do:

- Używania jako grzejniki do ogrzewania pomieszczeń
- Wykorzystywania na wolnym powietrzu

Niniejszy produkt jest przystosowany wyłącznie do wykorzystywania zgodnie z jego przeznaczeniem oraz zamierzonym zastosowaniem według niniejszej instrukcji.

Niniejsza instrukcja zawiera informacje, które są niezbędne do prawidłowego montażu i/lub obsługi produktu. Nieprawidłowy montaż i/lub niewłaściwa obsługa lub konserwacja powodują niezadowalające działanie i mogą prowadzić do uszkodzeń.

Producent nie ponosi żadnej odpowiedzialności za ewentualne obrażenia lub uszkodzenia produktu wynikłe z następujących przyczyn:

- Nieprawidłowy montaż lub podłączenie, w tym zbyt wysokie napięcie
- Niewłaściwa konserwacja lub użycie innych części zamiennych niż oryginalne części zamienne dostarczone przez producenta
- Wprowadzanie zmian w produkcie bez wyraźnej zgody producenta
- Użytkowanie w celach innych niż opisane w niniejszej instrukcji obsługi

Firma Dometic zastrzega sobie prawo do zmiany wyglądu i specyfikacji produktu.

6 Opis techniczny

6.1 Specyfikacje poszczególnych modeli

W zależności od modelu płyty grzewcze są wyposażone w jeden lub dwa palniki, szklane pokrywy i uchwyty na garnki.

Szczegółowa specyfikacja znajduje się w poniższej tabeli:

Model	Liczba palników	Szklana pokrywa	Uchwyt na garnek
CVH1350M	1	–	–
CVH1350M**G**	1	**x**	–
CVH1350M**P**	1	–	**x**
CVH1525M	2	–	–
CVH1525M**G**	2	**x**	–
CVH1525M**P**	2	–	**x**

CVH1350M, CVH1525M: Modele można doposażyć w uchwyty do garnki (patrz rozdz. „Akcesoria" na stronie 191).

6.2 Panel sterowania

➤ Patrz rys. **1**, strona 4.

6.3 Funkcja

Płyty grzewcze są wyposażone w zabezpieczającą termoparę, która przerywa dopływ gazu po ok. 30 sekundach od zgaśnięcia płomienia.

7 Montaż płyt grzewczych

7.1 Wybór miejsca montażu

Przy wyborze miejsca montażu należy uwzględnić następujące instrukcje:

- W miejscu montażu znajdować się muszą otwory wentylacyjne o przekroju co najmniej 150 cm^2.
- Przestrzegać minimalnych odległości (rys. **2**, strona 4).

- Upewnić się, że w miejscu instalacji nie ma przeciągów.

7.2 Etapy instalacji

1. Wykonać wycięcie w blacie (rys. **3**, strona 5).
2. Zamocować gumową uszczelkę pomiędzy blatem a urządzeniem.

WSKAZÓWKA
Jeśli gumowa uszczelka nie została dostarczona wraz z urządzeniem, należy skontaktować się z producentem.

3. Zamocować urządzenie w blacie (rys. **4**, strona 5).

7.3 Montaż uchwytów na garnki (CVH1350MP, CVH1525MP)

➤ Uchwyty na garnki należy przymocować do przygotowanych otworów w płycie grzewczej za pomocą dostarczonych śrub (rys. **5**, strona 6).

7.4 Doposażenie w uchwyty na garnki (CVH1350M, CVH1525M)

Modele CVH1350M i CVH1525M można doposażyć w uchwyty na garnki.

1. Użyć uchwytu na garnek jako szablonu i oznaczyć 4 otwory do wiercenia na blacie.
2. Wywiercić 4 otwory w blacie w oznaczonych miejscach.
3. Zamocować uchwyty na garnki w blacie (rys. **6**, strona 6).

7.5 Podłączanie urządzenia do zasilania gazem

Przyłącze gazowe musi zostać wykonane i zainstalowane przez wykwalifikowaną osobę, posiadającą poświadczone kompetencje i wiedzę w zakresie budowy, instalacji i obsługi urządzeń gazowych, która przeszła szkolenie w zakresie bezpieczeństwa, pozwalające na identyfikację i unikanie występujących zagrożeń.

OSTRZEŻENIE! Ryzyko wybuchu

- Stosować wyłącznie pojemniki z propanem lub butanem z certyfikowanym reduktorem i odpowiednią głowicą.
- Porównać informacje zawarte na tabliczce znamionowej z informacjami na pojemnikach z propanem lub butanem.
- Unikać naprężeń przewodów gazowych – zarówno podczas instalacji, jak i po jej zakończeniu.

WSKAZÓWKA

- Instalacja gazowa musi być wykonana zgodnie z normą EN ISO 10239.
- Należy przestrzegać ewentualnych krajowych wymagań bezpieczeństwa oraz wymagań odpowiedniego związku żeglarskiego lub producenta łodzi.

Należy przestrzegać następujących wskazówek dotyczących podłączania:

- Przestrzegać krajowych wymogów.
- Do wykonania przyłącza stosować wyłącznie rurę stalową Ø 8 x 1 mm (spawaną, bezszwową lub ze stali nierdzewnej).
- Przymocować przewód gazowy do bocznej lub tylnej ścianki pobliskich szafek, aby odciążyć elementy regulacyjne.
- Cały przewód gazowy musi być wolny od naprężeń.

1. Podłączyć rury w zilustrowany sposób (rys. **7**, strona 7).
2. Nad urządzeniem należy umieścić tabliczkę informacyjną z napisem:
   OSTRZEŻENIE!
   Podczas gotowania należy zapewnić dodatkową wentylację, na przykład poprzez otwarcie okien w pobliżu urządzenia.
   Urządzenie nie może być używane do ogrzewania pomieszczeń".
3. Otworzyć dopływ gazu.

OSTRZEŻENIE! Ryzyko wybuchu

Szczelności nie należy sprawdzać przy otwartym ogniu lub w pobliżu źródeł zapłonu.

4. Sprawdzić szczelność wszystkich połączeń za pomocą środka do wykrywania nieszczelności w sprayu.

✓ O szczelności świadczy brak pęcherzyków.

7.6 Podłączanie urządzenia do instalacji elektrycznej prądu stałego 12 V

1. Podłączyć urządzenie w zilustrowany sposób (rys. **8**, strona 8).
2. Przyłączyć bezpiecznik 1 A na dodatnim przewodzie w pobliżu akumulatora.

8 Korzystanie z płyt grzewczych

OSTROŻNIE! Ryzyko poparzenia
Nie dotykać gorących części urządzenia w trakcie i po zakończeniu jego użytkowania. Pozostawić urządzenie do całkowitego ostygnięcia.

8.1 Włączanie

NIEBEZPIECZEŃSTWO! Ryzyko zatrucia tlenkiem węgla
- Przed włączeniem urządzenia należy upewnić się, że dany obszar jest wystarczająco wentylowany.
- Podczas użytkowania urządzenia w pomieszczeniu, w którym jest ono zainstalowane, muszą być otwarte otwory wentylacyjne o przekroju co najmniej 150 cm^2.
- Otwory te mogą być zamknięte, gdy urządzenie nie jest używane.

OSTRZEŻENIE! Ryzyko wybuchu/pożaru
Stosować wyłącznie gaz o dopuszczalnej kategorii (patrz rozdz. „Dane techniczne" na stronie 199). Nie wolno stosować innych paliw.

1. Dobrać odpowiednie naczynia do gotowania do wybranych palników zgodnie z poniższą tabelą:

Palnik (rys. **9**, strona 8)	Średnica naczynia do gotowania	
S	10 – 16 cm	
T	16 – 22 cm	

2. Włączyć płytę grzewczą w zilustrowany sposób (rys. **10**, strona 9).

3. Skontrolować prawidłowe działanie palnika poprzez kontrolę wzrokową płomienia.

   W zależności od rodzaju użytego gazu płomień powinien wyglądać następująco:

   – Propan (G31): Płomień z niebieskim, spiczastym wewnętrznym rdzeniem, o wyraźnych krawędziach.
   – Butan (G30): Płomień z lekko żółtym wierzchołkiem podczas włączania palnika. Żółty wierzchołek staje się bardziej intensywny wraz z rozgrzewaniem się palnika.

✓ Palnik działa prawidłowo.

4. Jeżeli płomień nie wygląda tak, jak tu opisano, wyłączyć płytę grzewczą w zilustrowany sposób (rys. **12**, strona 10) i postępować następująco:
   – Skontrolować palnik pod kątem zanieczyszczenia i w razie potrzeby wyczyścić go (patrz rozdz. „Czyszczenie płyty grzewczej" na stronie 197).
   – Sprawdzić jakość gazu i w razie potrzeby wymienić butlę z gazem (patrz rozdz. „Wymiana pojemnika z gazem" na stronie 197).

8.2 Regulacja uchwytów na garnki (CVH1350MP, CVH1525MP)

1. Obracać pokrętło do regulacji w lewo, aż będzie można poruszać uchwytami na garnki (rys. **11** **1.**, strona 9).
2. Rozsunąć uchwyty na garnki.
3. Ustawić naczynie do gotowania na palniku (rys. **11** **2.**, strona 9).
4. Przesunąć uchwyty na garnki w taki sposób, aby utrzymywały one naczynie do gotowania (rys. **11** **3.**, strona 9).
5. Obracać pokrętło do regulacji w lewo aż do zablokowania uchwytów na garnki (rys. **11** **4.**, strona 9).

8.3 Wyłączanie

➤ Wyłączyć płytę grzewczą w zilustrowany sposób (rys. **12**, strona 10).

8.4 Wymiana pojemnika z gazem

OSTRZEŻENIE! Ryzyko wybuchu
- Pojemnik z gazem wymieniać wyłącznie w miejscach o dobrej wentylacji.
- Upewnić się, że w pobliżu nie ma żadnego źródła zapłonu.
- Pojemnik z gazem wymieniać tylko wtedy, gdy urządzenie nie jest używane, a dopływ gazu do urządzenia jest wyłączony.

1. Wyłączyć urządzenie poprzez przekręcenie pokrętła do pozycji zerowej.
2. Zamknąć zawór na pojemniku z gazem.
3. Wymienić butlę gazową zgodnie z instrukcją producenta złącza gazowego.

9 Czyszczenie i konserwacja

OSTROŻNIE! Ryzyko poparzenia
Przed przystąpieniem do czyszczenia, kontroli lub konserwacji urządzenia należy pozostawić je do ostygnięcia.

9.1 Czyszczenie płyty grzewczej

1. Zdjąć ruszt (rys. 13 **1.**,strona 10).
2. Wyczyścić urządzenie miękką, wilgotną ściereczką (rys. 13 **2.**,strona 10)

Dodatkowe wskazówki dotyczące pielęgnacji powierzchni ze stali nierdzewnej i szkła można znaleźć w internecie na stronie documents.dometic.com/?object_id=69917

9.2 Coroczna kontrola bezpieczeństwa

Przyłącze gazowe musi zostać wykonane i zainstalowane przez wykwalifikowaną osobę, posiadającą poświadczone kompetencje i wiedzę w zakresie budowy, instalacji i obsługi urządzeń gazowych, która przeszła szkolenie w zakresie bezpieczeństwa, pozwalające na identyfikację i unikanie występujących zagrożeń.

➤ Ze względów bezpieczeństwa urządzenie powinno być co roku sprawdzane przez wykwalifikowaną osobę pod kątem prawidłowego działania. Wszelkie usterki muszą zostać naprawione.

9.3 Wymiana dysz

Przyłącze gazowe musi zostać wykonane i zainstalowane przez wykwalifikowaną osobę, posiadającą poświadczone kompetencje i wiedzę w zakresie budowy, instalacji i obsługi urządzeń gazowych, która przeszła szkolenie w zakresie bezpieczeństwa, pozwalające na identyfikację i unikanie występujących zagrożeń.

➤ Zlecić wykwalifikowanej osobie wymianę dysz w zilustrowany sposób (rys. **14**, strona 11 – rys. **15**, strona 12).

10 Gwarancja

Obowiązuje ustawowy okres gwarancji. W przypadku stwierdzenia uszkodzenia produktu należy skontaktować się z jego sprzedawcą lub z oddziałem producenta w danym kraju (patrz dometic.com/dealer).

W celu naprawy lub realizacji gwarancji konieczne jest przesłanie wraz z produktem następujących dokumentów:

- Kopii rachunku z datą zakupu
- Informacji o przyczynie reklamacji lub opisu wady

Uwaga: Samodzielne lub nieprofesjonalne wykonywanie napraw może powodować zagrożenia oraz doprowadzić do utraty gwarancji.

11 Utylizacja

➤ Opakowanie należy wyrzucić do odpowiedniego pojemnika na odpady do recyklingu.

➤ Szczegółowe informacje na temat utylizacji produktu zgodnie z obowiązującymi przepisami można uzyskać w lokalnym zakładzie recyclingu lub u specjalistycznego dystrybutora.

12 Dane techniczne

	CVH1350M(G)(P), CVH1525M(G)(P)
Kategoria gazu:	propan (G31), butan (G30)
Kategoria urządzenia:	I_3 B/P(30)
Ciśnienie przyłącza gazu:	AT, DE, BG, CY, DK, EE, FI, GR, HU, IS, LT, LV, MT, NL, NO, RO, SE, SI, SK, AL, HR, MK, TR: 30 mbar – propan (G31) 30 mbar – butan (G30)
Kategoria urządzenia:	I_{3+}, propan/butan
Ciśnienie przyłącza gazu:	BE, CH, CY, CZ, ES, FR, GB, GR, IE, IT, LT, PL, PT, SI, SK, AL, MK, TR: 37 mbar – propan (G31) 28 – 30 mbar – butan (G30)
Napięcie przyłączeniowe (tylko modele z elektronicznym zapłonem):	12 V⎓ (bezpiecznik 1 A)
Kontrola/certyfikat:	CE

Patrz rys. **9**, strona 8:

Model	**Palnik S**			**Palnik L**		
	*	**	***	*	**	***
CVH1350M(G)(P)	–	–	–	0,73	2,0	146
CVH1525M(G)(P)	0,54	1,1	80	0,73	2,0	146

*	Dysza	mm
**	Moc	kW
***	Zużycie gazu	g/h

Dôkladne si prečítajte tento návod a dodržiavajte všetky pokyny, usmernenia a varovania uvedené v tomto návode k výrobku, aby sa zaručilo, že výrobok sa vždy bude správne inštalovať, používať a udržiavať. Tento návod MUSÍ zostať priložený k výrobku.

Používaním tohto výrobku týmto potvrdzujete, že ste si dôkladne prečítali všetky pokyny, usmernenia a varovania a že rozumiete a súhlasíte s dodržiavaním všetkých uvedených podmienok. Súhlasíte, že tento výrobok budete používať len v súlade so zamýšľaným použitím a v súlade s pokynmi, usmerneniami a varovania uvedenými v tomto návode k výrobku, ako aj v súlade so všetkými platnými zákonmi a nariadeniami. V prípade, že si neprečítate a nebudete sa riadiť pokynmi a varovaniami uvedenými v tomto návode, môže mať za následok vaše poranenie alebo poranenie iných osôb, poškodenie vášho výrobku alebo poškodenie majetku v jeho blízkosti. Tento návod k výrobku vrátane pokynov, usmernení a varovaní, a súvisiaca dokumentácia môže podliehať zmenám a aktualizáciám. Najaktuálnejšie informácie o výrobku nájdete na adrese documents.dometic.com.

Tento návod na montáž a uvedenie do prevádzky sa vzťahuje na verzie výrobku pre použitie na lodiach a člnoch.

Návod na montáž a uvedenie do prevádzky pre verzie pre karavany a obytné vozidlá nájdete online na stránke: http://qr.dometic.com/beTuBc

Obsah

1 Vysvetlenie symbolov 201
2 Bezpečnostné pokyny 201
3 Rozsah dodávky 206
4 Príslušenstvo 206
5 Používanie v súlade s určením 206
6 Technický opis. 207
7 Inštalácia varičov 208
8 Používanie varičov. 211
9 Čistenie a údržba 213
10 Záruka 214
11 Likvidácia 214
12 Technické údaje 215

1 Vysvetlenie symbolov

NEBZPEČENSTVO!
Bezpečnostný pokyn: Označuje nebezpečnú situáciu, ktorej následnom je smrť alebo vážne zranenie, ak sa jej nezabráni.

VÝSTRAHA!
Bezpečnostný pokyn: Označuje nebezpečnú situáciu, ktorej následnom môže byť smrť alebo vážne zranenie, ak sa jej nezabráni.

UPOZORNENIE!
Bezpečnostný pokyn: Označuje nebezpečnú situáciu, ktorej následnom môže byť malé alebo stredne ťažké zranenie, ak sa jej nezabráni.

POZOR!
Označuje situáciu, ktorej následnom môže byť poškodenie majetku, ak sa jej nezabráni.

POZNÁMKA
Doplňujúce informácie týkajúce sa obsluhy produktu.

2 Bezpečnostné pokyny

2.1 Predbežné poznámky

VÝSTRAHA! Nedodržanie týchto varovaní môže mať za následok smrť alebo vážne poranenie.

Nebezpečenstvo výbuchu

- Pred inštaláciou sa ubezpečte, že podmienky miestnej dodávky (druh plynu a tlak plynu) a nastavenie zariadenia sa zhodujú.
- Podmienky nastavenia pre toto zariadenie sú uvedené na štítku (alebo typovom štítku).
- Toto zariadenie nie je pripojené k zariadeniu na odvod splodín/produktov horenia. Toto zariadenie musí byť nainštalované a pripojené v súlade s aktuálne platnými montážnymi predpismi. Pozornosť je nutné venovať najmä relevantným požiadavkám ohľadom vetrania.

2.2 Základy bezpečnosti

VÝSTRAHA! Nedodržanie týchto varovaní môže mať za následok smrť alebo vážne poranenie.

Nebezpečenstvo výbuchu

- Opravy na tomto zariadení smie vykonávať len spôsobilý personál. Neodborné opravy môžu zapríčiniť vážne ohrozenia.
- Toto zariadenie musí byť nainštalované v súlade so všetkými vnútroštátnymi predpismi platnými v krajine použitia.
- Toto zariadenie sa musí používať len v dobre vetranej miestnosti.
- Pred montážou alebo použitím tohto zariadenia si prečítajte návod.
- Zariadenie nepozmeňujte ani neupravujte.
- Nepokúšajte sa odstrániť alebo vymeniť žiadnu súčasť tohto zariadenia.
- Plynovú hadicu je potrebné vymeniť, ak si to vyžadujú predpisy danej krajiny.
- Plynovú hadicu neskrúcajte, nenaťahujte, nestláčajte ani na ňu neaplikujte zaťaženie.

Nebezpečenstvo požiaru

- Toto zariadenie nenechávajte bez dozoru, keď sa používa.
- Dohliadnite na to, aby sa deti nehrali so zariadením.
- Majte pripravený vhodný hasiaci prístroj.
  Postarajte sa, aby hasiaci prístroj v pravidelných intervaloch skontroloval kvalifikovaný personál.

Nebezpečenstvo popálenia

- Nepribližujte sa rukami, tvárou a vlasmi k horáku.
- Nenoste voľný odev alebo si zopnite dlhé vlasy, keď zapaľujete alebo používate toto zariadenie.
- Nedovoľte deťom a domácim miláčikom, aby sa priblížili k výrobku.
- Starostlivo sledujte činnosti a prostredie okolo tohto zariadenia, aby ste predišli popáleninám alebo iným poraneniam.

Nebezpečenstvo ohrozenia zdravia

- Toto zariadenie smú používať deti od 8 rokov a osoby so zníženými psychickými, zmyslovými alebo mentálnymi schopnosťami a vedomosťami, keď sú pod dozorom alebo keď boli poučené o bezpečnom používaní zariadenia a chápu, aké riziká z toho vyplývajú.

UPOZORNENIE! Nedodržanie týchto upozornení môže mať za následok drobné alebo stredne ťažké poranenie.

Nebezpečenstvo poranenia

- Ak má zariadenie sklenené veko, v prípade rozbitia skleneného veka:
  - Okamžite vypnite všetky horáky a akýkoľvek elektrický ohrievací prvok a odpojte zariadenie od prívodu energie.
  - Nedotýkajte sa povrchu zariadenia.
  - Nepoužívajte zariadenie.

POZOR! Nebezpečenstvo poškodenia

- Ak má zariadenie sklenené veko:
  - Skôr než sa vydáte na cestu zatvorte sklenené veko.
  - Pred zatvorením skleneného veka vypnite všetky horáky.

2.3 Bezpečnostné preventívne opatrenia pri manipulácii so skvapalneným plynom

VÝSTRAHA! Nedodržanie týchto varovaní môže mať za následok smrť alebo vážne poranenie.

Nebezpečenstvo výbuchu

- Po použití vždy odpojte fľašu so skvapalneným plynom.
- Fľaše so skvapalneným plynom skladujte mimo dosahu spotrebičov na ohrievanie, kúrenie a varenie a iných zdrojov svetla alebo tepla, na dobre vetranom mieste a mimo dosahu detí.
- Fľaše so skvapalneným plynom **nikdy** neskladujte na nevetraných miestach alebo pod úrovňou podlahy (lievikovité priehlbne v zemi).
- Fľaše so skvapalneným plynom **nikdy** neskladujte v priestoroch, ako sú napríklad garáže.
- Pri akomkoľvek skladovaní v interiéri musia byť dodržané národné predpisy.
- Fľaše so skvapalneným plynom nikdy neskladujte poležiačky.
- Fľaše so skvapalneným plynom chráňte pred priamym slnečným žiarením. Teplota nesmie presiahnuť 50 °C.

2.4 Bezpečnosť pri prevádzke zariadenia

NEBZPEČENSTVO! Nedodržanie týchto pokynov bude mať za následok smrť alebo vážne poranenie.

Nebezpečenstvo otravy oxidom uhoľnatým

- Pri procese spaľovania skvapalneného plynu vzniká oxid uhoľnatý, ktorý sa hromadí v uzavretom priestore.
  Toto zariadenie používajte len pri dostatočnom vetraní.

Nebezpečenstvo udusenia

- Používanie tohto zariadenia v nevetranom priestore vedie k nedostatku kyslíka v tomto priestore.
- Nepoužívajte zariadenie ako ohrievač.
- Používanie plynového spotrebiča na varenie má za následok produkciu tepla, vlhkosti a spalín v miestnosti, v ktorej je nainštalovaný.
  - Zabezpečte dobré vetranie kuchyne, najmä keď sa zariadenie používa.
  - Nechajte otvorené prirodzené vetracie otvory alebo nainštalujte mechanické vetracie zariadenie (napr. mechanický odsávač pár).
- Dlhšie intenzívne používanie spotrebiča si môže vyžadovať dodatočné vetranie, napr. zvýšenie mechanickej ventilácie, kde je k dispozícii, dodatočné vetranie pre bezpečné odvádzanie spalín horenia do exteriéru a zároveň zaistenie výmeny vzduchu v miestnosti s dodatočným vetraním.
  - Pred inštaláciou dodatočného vetrania sa poraďte s odborníkom.

VÝSTRAHA! Nedodržanie týchto varovaní môže mať za následok smrť alebo vážne poranenie.

Nebezpečenstvo výbuchu

- Nepoužívajte toto zariadenie, ak netesní, je poškodené alebo nefunguje správne.
- Nikdy nepoužívajte zariadenie v nasledujúcich situáciách:
  - na čerpacích staniciach
  - na kompách
  - počas prepravy vozidla, v ktorom je nainštalované zariadenie pomocou prepravného alebo odťahového vozidla
- V prípade požiaru vypnite prívod plynu.
- Neskladujte chemikálie, horľavé materiály alebo spreje v blízkosti tohto spotrebiča.
- Nikdy nekontrolujte únik plynu pomocou otvoreného plameňa.

- Ak zacítite zápach plynu:
  - Nepokúšajte sa zapáliť toto zariadenie.
  - Zahaste všetky otvorené plamene.
  - Vypnite prívod plynu.
  - Zariadenie odpojte od prívodu plynu.
  - Plynovú sústavu nechajte skontrolovať odborníkom.
- Plynovú nádobu pripájajte alebo odpájajte mimo dosahu otvoreného plameňa, pilotného plameňa alebo iných zápalných zdrojov a iba vtedy, keď je toto zariadenie chladné na dotyk.
- Pred použitím plynovej nádoby skontrolujte, či je tesnenie medzi týmto zariadením a plynovou nádobou na svojom mieste a v dobrom stave.
- Ak je tesnenie poškodené alebo opotrebované, zariadenie nepoužívajte.
- Po použití vypnite prívod plynu na plynovej nádobe.

Nebezpečenstvo požiaru

- Toto zariadenie nesmie byť počas používania v blízkosti horľavých materiálov.
- Na alebo pred toto zariadenie neumiestňujte iné predmety než kuchynský riad.
- Nikdy neumiestňujte toto zariadenie do blízkosti horľavých materiálov (papier, textílie).
- Horľavé predmety neskladujte v blízkosti horáka.
- Umiestnite rukoväte kuchynského riadu takto:
  - Rukoväte kuchynského riadu nikdy nenechávajte prečnievať cez okraj zariadenia.
  - Otočte rukoväte kuchynského riadu dovnútra, ale tak, aby sa nenachádzali nad inými horákmi.
- Neohrievajte nadmerne tuk ani olej.
- Na manipuláciu s horúcim kuchynským riadom používajte len suché kuchynské chňapky.
- Pred odobratím kuchynského riadu zariadenie vypnite.
- Toto zariadenie používajte iba v prítomnosti dospelej osoby.

Nebezpečenstvo popálenia

- Prístupné časti a diely môžu byť veľmi horúce. Nedovoľte deťom, aby sa priblížili.

UPOZORNENIE! Nedodržanie týchto upozornení môže mať za následok drobné alebo stredne ťažké poranenie.

Nebezpečenstvo popálenia

- Pri manipulácii s horúcimi súčasťami používajte ochranné rukavice.
- Nechajte toto zariadenie dostatočne vychladnúť, skôr než sa ho dotknete holými rukami.
- Ak zapaľujete horák ručne:
  - Používajte dlhé zápalky alebo vhodný zapaľovač.
  - Hneď po zapálení horáka rýchlo odtiahnite ruku.
- Požitie alkoholu alebo liekov na predpis či voľne predajných liekov môže ovplyvniť vašu schopnosť správnej montáže alebo bezpečného používania tohto spotrebiča.

3 Rozsah dodávky

Opis
Variče
Upevňovacie skrutky
Návod na montáž a uvedenie do prevádzky

4 Príslušenstvo

Opis	Č. výr.
Stojan na hrnce	
• CVH1350M	9620012959
• CVH1525M	9620012960

5 Používanie v súlade s určením

Plynové variče sú určené pre montáž do kuchyne alebo na kuchynskú dosku na rekreačných lodiach s dĺžkou do 24 m.

Výrobky sú vhodné na:

- varenie a vyprážanie potravín vo vhodnom kuchynskom riade

- použitie s plynom povolenej kategórie (pozri kap. „Technické údaje“ na strane 215)

Výrobky **nie sú** vhodné na:

- použitie ako ohrievač
- použitie v exteriéri

Tento výrobok je vhodný iba na zamýšľané použitie a použitie v súlade s týmto návodom.

Tento návod obsahuje informácie, ktoré sú nevyhnutné pre správnu inštaláciu a/alebo obsluhu výrobku. Chybná inštalácia a/alebo nesprávna obsluha či údržba bude mať za následok neuspokojivý výkon a možnú poruchu.

Výrobca nenesie žiadnu zodpovednosť za akékoľvek poranenia či škody na výrobku spôsobené:

- nesprávnou montážou alebo pripojením vrátane nadmerného napätia
- nesprávnou údržbou alebo použitím iných ako originálnych náhradných dielov poskytnutých výrobcom
- zmeny produktu bez výslovného povolenia výrobcu
- použitie na iné účely než na účely opísané v návode

Firma Dometic si vyhradzuje právo na zmenu vzhľadu a technických parametrov výrobku.

6 Technický opis

6.1 Špecifikácie rôznych modelov

V závislosti od modelu sú variče vybavené jedným alebo dvoma horákmi, sklenenými pokrievkami a držiakmi na hrnce.

Podrobné technické parametre nájdete v nasledujúcej tabuľke:

Model	Počet horákov	Sklenené veko	Stojan na hrnce
CVH1350M	1	–	–
CVH1350M**G**	1	**x**	–
CVH1350M**P**	1	–	**x**
CVH1525M	2	–	–

Model	Počet horákov	Sklenené veko	Stojan na hrnce
CVH1525M**G**	2	**x**	–
CVH1525M**P**	2	–	**x**

CVH1350M, CVH1525M: Modely je možné dodatočne vybaviť držiakmi na hrnce (pozrite si kap. „Príslušenstvo“ na strane 206).

6.2 Ovládací panel

➤ Pozri obr. **1**, strane 4.

6.3 Funkcia

Variče sú vybavené bezpečnostným termočlánkom, ktorý preruší prívod plynu približne 30 sekúnd po zhasnutí plameňa.

7 Inštalácia varičov

7.1 Výber miesta montáže

Pri výbere miesta montáže dodržiavajte nasledujúce pokyny:

- V mieste inštalácie musia byť vetracie otvory s prierezom najmenej 150 cm^2.
- Dodržiavajte minimálne vzdialenosti (obr. **2**, strane 4).
- V mieste inštalácie nesmie byť prievan.

7.2 Kroky inštalácie

1. Vytvorte výrez na kuchynskej doske (obr. **3**, strane 5).
2. Pripevnite gumové tesnenie medzi kuchynskú dosku a zariadenie.

POZNÁMKA
Ak gumové tesnenie nebolo dodané so zariadením, obráťte sa na výrobcu.

3. Zariadenie upevnite v kuchynskej doske (obr. **4**, strane 5).

7.3 Inštalácia držiakov na hrnce (CVH1350MP, CVH1525MP)

➤ Pripevnite držiaky na hrnce do pripravených otvorov na variči pomocou dodaných skrutiek (obr. **5**, strane 6).

7.4 Dodatočné vybavenie držiakmi na hrnce (CVH1350M, CVH1525M)

Modely CVH1350M, CVH1525M možno dodatočne vybaviť držiakmi na hrnce.

1. Použite držiak na hrnce ako šablónu na vyznačenie 4 otvorov na pracovnej doske.
2. Vyvŕtajte 4 otvory do pracovnej dosky na vyznačených miestach.
3. Pripevnite držiaky na hrnce na pracovnú dosku (obr. **6**, strane 6).

7.5 Pripojenie zariadenia k zdroju plynu

Montáž a inštaláciu plynovej prípojky musí vykonať kvalifikovaná osoba, ktorá preukázala zručnosti a znalosti týkajúce sa konštrukcie, inštalácie a prevádzky plynových spotrebičov a absolvovala bezpečnostné školenie na identifikáciu a predchádzanie príslušným nebezpečenstvám.

VÝSTRAHA! Nebezpečenstvo výbuchu

- Používajte len plynové nádoby s propánom alebo butánom s preskúšaným redukčným tlakovým ventilom a vhodnou hlavou.
- Porovnajte údaje o tlaku na typovom štítku s údajmi o tlaku na nádobách s propánom alebo butánom.
- Počas inštalácie a po inštalácii nesmie byť sústava plynového potrubia namáhaná a napnutá.

POZNÁMKA

- Plynoinštalácia sa musí vykonať v súlade s normou EN ISO 10239.
- Riaďte sa doplňujúcimi možnými národnými bezpečnostnými predpismi a predpismi príslušnej námornej asociácie alebo výrobcov lodí.

Pri pripojení dodržiavajte nasledovné pokyny:

- Dodržte požiadavky platné vo vašej krajine.
- Na pripojenie používajte len oceľovú rúru Ø 8 × 1 mm (zváraná, bezšvová oceľ alebo nerezová oceľ).
- Plynové potrubie upevnite na jednej strane alebo na zadnej stene okolitých častí nábytku tak, aby nedochádzalo k prenosu síly na aktuátory.
- Celé plynové potrubie nesmie byť napäté.

1. Pripojte potrubia podľa obrázku (obr. **7**, strane 7).
2. Na zariadenie umiestnite upozorňujúci štítok s nasledovným textom:

   „VAROVANIE!
   Pri varení musí byť zabezpečené dodatočné vetranie, napríklad otvorením okien blízko zariadenia.
   Zariadenie sa nesmie používať ako ohrievač.“

3. Otvorte prívod plynu.

VÝSTRAHA! Nebezpečenstvo výbuchu
Nekontrolujte tesnosť nikdy pri otvorenom plameni alebo v blízkosti zápalných zdrojov.

4. Preskúšajte tesnosť všetkých spojení pomocou spreja na zisťovanie netesností.

✓ Ak sa netvoria bubliny, tesnosť je zaručená.

7.6 Pripojenie zariadenia k zdroju napájania 12 V jednosmerným prúdom

1. Pripojte zariadenie podľa obrázku (obr. **8**, strane 8).
2. Vložte 1 A poistku do vedenia plus v blízkosti batérie.

8 Používanie varičov

UPOZORNENIE! Nebezpečenstvo popálenia
Nedotýkajte sa horúcich častí spotrebiča počas používania a po jeho použití. Zariadenie nechajte poriadne vychladnúť.

8.1 Zapnutie

NEBZPEČENSTVO! Nebezpečenstvo otravy oxidom uhoľnatým

- Skôr než zapnete zariadenie sa ubezpečte, že priestor je dostatočne vetraný.
- Počas používania musia byť v miestnosti inštalácie k dispozícii vetracie otvory s prierezom minimálne 150 cm^2.
- Keď sa zariadenie nepoužíva, tieto otvory môžete zatvoriť.

VÝSTRAHA! Nebezpečenstvo výbuchu/nebezpečenstvo požiaru
Používajte len plyn povolenej kategórie (pozri kap. „Technické údaje“ na strane 215). Nepoužívajte iné palivo.

1. Pre vybrané horáky vyberte vhodný kuchynský riad podľa nasledujúcej tabuľky:

Horák (obr. 9, strane 8)	Priemer kuchynského riadu	
S	10 – 16 cm	
T	16 – 22 cm	

2. Zapnite varič, ako je znázornené na obrázku (obr. 10, strane 9).
3. Vizuálnou kontrolou plameňa si overte, či horák správne funguje.
   V závislosti od typu použitého plynu by mal plameň vyzerať nasledovne:
   – Propán (G31): Plameň s modrým vnútorným hrotom a zreteľným obrysom.
   – Bután (G30): Plameň s jemne žltým hrotom pri zapnutí horáka. Žltý hrot sa zvýrazňuje, keď sa horák zohrieva.

✓ Horák funguje správne.

4. Ak plameň nevyzerá tak, ako je opísané, vypnite varič, ako je znázornené na obrázku (obr. **12**, strane 10) a postupujte nasledovne:
   – Skontrolujte, či horák nie je znečistený a v prípade potreby ho vyčisťte (pozri kap. „Čistenie variča“ na strane 213).
   – Skontrolujte kvalitu plynu a v prípade potreby vymeňte plynovú nádobu (pozri kap. „Výmena plynovej nádoby“ na strane 212).

8.2 Nastavenie držiakov na hrnce (CVH1350MP, CVH1525MP)

1. Otáčajte nastavovacím gombíkom doľava, kým sa držiaky na hrnce nebudú dať posúvať (obr. **11** **1.**, strane 9).
2. Držiaky na hrnce posuňte smerom od seba.
3. Položte kuchynskú nádobu na horák (obr. **11** **2.**, strane 9).
4. Posuňte držiaky na hrnce tak, aby dokázali podržať kuchynskú nádobu (obr. **11** **3.**, strane 9).
5. Otáčajte nastavovacím gombíkom doľava, kým sa držiaky na hrnce neupevnia (obr. **11** **4.**, strane 9).

8.3 Vypnutie

➤ Vypnite varič, ako je znázornené na obrázku (obr. **12**, strane 10).

8.4 Výmena plynovej nádoby

VÝSTRAHA! Nebezpečenstvo výbuchu
- Nádobu na plyn vymieňajte len na miestach s dobrým vetraním.
- Ubezpečte sa, že v blízkosti sa nenachádza žiadny zápalný zdroj.
- Nádobu s plynom vymieňajte iba vtedy, keď sa zariadenie nepoužíva a prívod plynu k zariadeniu je zatvorený.

1. Vypnite zariadenie otočením regulátora na nulu.
2. Zatvorte ventil na plynovej nádobe.
3. Fľašu s plynom vymeňte v súlade s pokynmi výrobcu plynových armatúr.

9 Čistenie a údržba

UPOZORNENIE! Nebezpečenstvo popálenia
Pred čistením, kontrolou alebo údržbou zariadenia ho nechajte riadne vychladnúť.

9.1 Čistenie variča

1. Odstráňte oporu panvice (obr. 13 **1.**,strane 10).
2. Zariadenie vyčisťte mäkkou, navlhčenou utierkou (obr. 13 **2.**,strane 10)

Ďalšie pokyny týkajúce sa starostlivosti o povrchy z nerezovej ocele a skla nájdete online na stránke documents.dometic.com/?object_id=69917

9.2 Ročná bezpečnostná kontrola

Montáž a inštaláciu plynovej prípojky musí vykonať kvalifikovaná osoba, ktorá preukázala zručnosti a znalosti týkajúce sa konštrukcie, inštalácie a prevádzky plynových spotrebičov a absolvovala bezpečnostné školenie na identifikáciu a predchádzanie príslušným nebezpečenstvám.

➤ Z bezpečnostných dôvodov poverte každý rok kvalifikovanú osobu, aby skontrolovala jeho správnu funkciu. Akékoľvek nedostatky sa musia odstrániť.

9.3 Výmena dýz

Montáž a inštaláciu plynovej prípojky musí vykonať kvalifikovaná osoba, ktorá preukázala zručnosti a znalosti týkajúce sa konštrukcie, inštalácie a prevádzky plynových spotrebičov a absolvovala bezpečnostné školenie na identifikáciu a predchádzanie príslušným nebezpečenstvám.

➤ Nechajte vymeniť dýzy kvalifikovanou osobou, ako je znázornené na obrázku (obr. 14, strane 11 – obr. 15, strane 12).

10 Záruka

Platí zákonom stanovená záručná lehota. Ak je výrobok poškodený, obráťte sa na svojho predajcu alebo pobočku výrobcu vo svojej krajine (pozri dometic.com/dealer).

Ak žiadate o vybavenie opravy alebo nárokov vyplývajúcich zo záruky, k zaslanému produktu musíte priložiť nasledujúce dokumenty:

- Kópiu faktúry s dátumom kúpy,
- Dôvod reklamácie alebo opis chyby.

Upozorňujeme Vás, že samooprava alebo neodborná oprava môže mať za následok ohrozenie bezpečnosti a zánik záruky.

11 Likvidácia

➤ Obalový materiál dávajte podľa možnosti do príslušného recyklovateľného odpadu.

➤ Informujte sa v najbližšom recyklačnom stredisku alebo u vášho špecializovaného predajcu o likvidácii výrobku v súlade s príslušnými predpismi týkajúcimi sa likvidácie.

12 Technické údaje

	CVH1350M(G)(P), CVH1525M(G)(P)
Kategória plynu:	propán (G31), bután (G30)
Kategória spotrebiča:	I_3 B/P(30)
Tlak plynovej prípojky:	AT, DE, BG, CY, DK, EE, FI, GR, HU, IS, LT, LV, MT, NL, NO, RO, SE, SI, SK, AL, HR, MK, TR: 30 mbar propán (G31) 30 mbar bután (G30)
Kategória spotrebiča:	I_{3+}, propán/bután
Tlak plynovej prípojky:	BE, CH, CY, CZ, ES, FR, GB, GR, IE, IT, LT, PL, PT, SI, SK, AL, MK, TR: 37 mbar propán (G31) 28 – 30 mbar bután (G30)
Pripájacie napätie (iba modely s elektrickým zapaľovaním):	12 V⎓ (1 A poistka)
Skúška/certifikát:	CE

Pozri obr. 9, strane 8:

Model	**Horák S**			**Horák L**		
	*	**	***	*	**	***
CVH1350M(G)(P)	–	–	–	0,73	2,0	146
CVH1525M(G)(P)	0,54	1,1	80	0,73	2,0	146

*	Vstrekovač	mm
**	Výkon	kW
***	Spotreba plynu	g/h

Pečlivě si prosím přečtěte a dodržujte všechny pokyny, směrnice a varování obsažené v tomto návodu k výrobku, abyste měli jistotu, že výrobek budete vždy správně instalovat, používat a udržovat. Tyto pokyny MUSÍ být uchovávány v blízkosti výrobku.

Používáním výrobku tímto potvrzujete, že jste si pečlivě přečetli všechny pokyny, směrnice a varování a že rozumíte podmínkám uvedeným v tomto dokumentu a souhlasíte s nimi. Souhlasíte s používáním tohoto výrobku pouze k určenému účelu a použití a v souladu s pokyny, směrnicemi a varováními uvedenými v tomto návodu k výrobku a v souladu se všemi příslušnými zákony a předpisy. Pokud si nepřečtete a nebudete dodržovat zde uvedené pokyny a varování, může to vést ke zranění vás i ostatních, poškození vašeho výrobku nebo poškození jiného majetku v okolí. Tento návod k výrobku, včetně pokynů, směrnic a varování a související dokumentace může být předmětem změn a aktualizací. Aktuální informace o výrobku naleznete na documents.dometic.com.

Tento návod k montáži a obsluze se vztahuje k verzím výrobku, které jsou určené k použití na lodích.

Návod k montáži a obsluze pro verze výrobku, které jsou vhodné k použití v obytných přívěsech a obytných automobilech, najdete online na adrese:
http://qr.dometic.com/beTuBc

Obsah

1 Vysvětlení symbolů 217
2 Bezpečnostní pokyny 217
3 Obsah dodávky 222
4 Příslušenství 222
5 Určené použití 223
6 Technický popis 224
7 Instalace varných desek 224
8 Používání varných desek 227
9 Čištění a péče 229
10 Záruka 230
11 Likvidace 230
12 Technické údaje 231

1 Vysvětlení symbolů

NEBEZPEČÍ!
Bezpečnostní pokyn: Označuje nebezpečnou situaci, která, pokud se jí nezabrání, bude mít za následek smrt nebo vážné zranění.

VÝSTRAHA!
Bezpečnostní pokyn: Označuje nebezpečnou situaci, která, pokud se jí nezabrání, může mít za následek smrt nebo vážné zranění.

UPOZORNĚNÍ!
Bezpečnostní pokyn: Označuje nebezpečnou situaci, která, pokud se jí nezabrání, může mít za následek lehké nebo středně těžké zranění.

POZOR!
Označuje nebezpečnou situaci, která, pokud se jí nezabrání, může mít za následek majetkové škody.

POZNÁMKA
Doplňující informace týkající se obsluhy výrobku.

2 Bezpečnostní pokyny

2.1 Předběžné poznámky

VÝSTRAHA! Nedodržení těchto varování by mohlo mít za následek smrt nebo vážné zranění.

Nebezpečí výbuchu

- Před instalací se ujistěte, že jsou místní distribuční podmínky (druh plynu a tlak plynu) a nastavení přístroje kompatibilní.
- Podmínky pro nastavení tohoto přístroje jsou uvedeny na štítku (nebo typovém štítku).
- Tento přístroj není připojen k přístroji pro odvádění spalin. Musí být nainstalován a připojen v souladu s platnými předpisy pro instalaci. Zvláštní pozornost je třeba věnovat příslušným požadavkům týkajícím se větrání.

2.2 Základní bezpečnost

VÝSTRAHA! Nedodržení těchto varování by mohlo mít za následek smrt nebo vážné zranění.

Nebezpečí výbuchu

- Opravy tohoto přístroje smějí provádět pouze kvalifikovaní pracovníci. Nesprávně provedené opravy mohou být zdrojem značných rizik.
- Tento přístroj musí být nainstalován v souladu se všemi národními předpisy platnými v zemi použití.
- Tento přístroj smí být používán jen na dobře větraném místě.
- Před instalací nebo použitím tohoto přístroje si přečtěte pokyny.
- Přístroj neupravujte.
- Neodstraňujte ani nevyměňujte žádné součásti tohoto přístroje.
- Je-li to vyžadováno národními předpisy, je třeba plynovou hadici vyměnit.
- Přívodní plynovou hadici nekruťte, nenatahujte, neskřípejte ani jinak nezatěžujte.

Nebezpečí požáru

- Když je přístroj horký nebo se používá, nenechávejte ho bez dozoru.
- Děti musejí být pod dohledem tak, aby si se zařízením nehrály.
- Mějte vždy připravený vhodný hasicí přístroj.
  Zajistěte, aby hasicí přístroj byl pravidelně kontrolován pověřenou osobou.

Nebezpečí popálení

- Ruce, obličej a vlasy udržujte v bezpečné vzdálenosti od hořáků.
- Při zapalování nebo používání tohoto přístroje nenoste volné oblečení a nemějte dlouhé vlasy volné.
- Děti a domácí mazlíčky udržujte v bezpečné vzdálenosti od spotřebiče.
- Pozorně sledujte veškerou činnost kolem tohoto přístroje, abyste zabránili popálení a jiným úrazům.

Nebezpečí ohrožení zdraví

- Tento přístroj mohou používat děti od 8 let a osoby se sníženými fyzickými, smyslovými nebo duševními schopnostmi nebo s nedostatečnými zkušenostmi a znalostmi, pokud jsou pod dohledem nebo obdržely pokyny týkající se používání přístroje bezpečným způsobem a porozuměly souvisejícím nebezpečím.

UPOZORNĚNÍ! Nedodržení těchto upozornění by mohlo mít za následek lehké nebo střední zranění.

Nebezpečí zranění

- Má-li přístroj skleněné víko, v případě rozbití skleněného víka:
  - Okamžitě vypněte všechny hořáky a všechny elektrické topné články a odpojte přístroj od napájení.
  - Nedotýkejte se povrchu přístroje.
  - Nepoužívejte přístroj.

POZOR! Nebezpečí poškození

- Má-li přístroj skleněné víko:
  - Před zahájením jízdy zavřete skleněné víko přístroje.
  - Před zavřením skleněného víka vypněte všechny hořáky.

2.3 Bezpečnost při manipulaci se zkapalněným plynem

VÝSTRAHA! Nedodržení těchto varování by mohlo mít za následek smrt nebo vážné zranění.

Nebezpečí výbuchu

- Po použití vždy odpojte láhev se zkapalněným plynem.
- Láhve se zkapalněným plynem skladujte mimo dosah topných nebo kuchyňských přístrojů a jiných světelných nebo tepelných zdrojů v dobře větraném místě a mimo dosah dětí.
- **Nikdy** neskladujte láhve se zkapalněným plynem na nevětraných místech nebo pod úrovní země (nálevkovité prohlubně v zemi).
- **Nikdy** neskladujte láhve se zkapalněným plynem v budovách, jako jsou garáže.
- Jakékoli skladování v interiéru musí být v souladu s vnitrostátními předpisy.
- Láhve se zkapalněným plynem neukládejte na bok.
- Chraňte láhve se zkapalněným plynem před přímým slunečním zářením. Teplota by neměla překročit 50 °C.

2.4 Bezpečnost za provozu přístroje

NEBEZPEČÍ! Nedodržení těchto pokynů bude mít za následek smrt nebo vážné zranění.

Nebezpečí otravy oxidem uhelnatým

- Spalováním zkapalněného plynu vzniká oxid uhelnatý, který se hromadí uvnitř uzavřených prostor.
  Spotřebič používejte jen na dostatečně větraném místě.

Nebezpečí udušení

- Provoz tohoto přístroje s plynem v nevětraném prostoru vede k nedostatku kyslíku v tomto prostoru.
- Přístroj nepoužívejte jako topidlo.
- Při používání plynového spotřebiče k přípravě pokrmů se v místnosti, v níž je instalován, uvolňují teplo, vlhkost a spaliny.
  - Zajistěte dobré větrání kuchyně, zvláště když je spotřebič v provozu.
  - Udržujte přirozené větrací otvory otevřené nebo nainstalujte mechanické ventilační zařízení (např. odsavač par).
- Dlouhodobé intenzivní používání přístroje může vyžadovat dodatečné větrání, například zvýšení objemu mechanické ventilace, pokud je k dispozici, dodatečné odvětrávání zajišťující bezpečné odvádění zplodin hoření do vnějšího prostoru a zároveň zajištění výměny vzduchu v místnosti dalším větráním.
  - Před instalací dodatečné ventilace se poraďte s odborníkem.

VÝSTRAHA! Nedodržení těchto varování by mohlo mít za následek smrt nebo vážné zranění.

Nebezpečí výbuchu

- Tento přístroj nepoužívejte, pokud netěsní, je poškozen nebo nefunguje správně.
- Nikdy přístroj nepoužívejte v následujících situacích:
  - na čerpacích stanicích,
  - na trajektech,
  - během transportu vozidla s instalovaným přístrojem pomocí přepravního nebo odtahového vozidla.
- V případě požáru vypněte přívod plynu.
- Do blízkosti tohoto přístroje neumisťujte chemikálie, hořlavé materiály ani nestříkejte aerosoly.
- Nikdy nekontrolujte úniky plynu otevřeným plamenem.

- Pokud cítíte plyn:
  - Nepokoušejte se přístroj zapálit.
  - Uhaste otevřené plameny.
  - Vypněte přívod plynu.
  - Přístroj odpojte od přívodu plynu.
  - Plynovou instalaci nechejte zkontrolovat odbornou firmou.
- Plynovou láhev připojujte a odpojujte mimo dosah otevřených plamenů, zapalovacího plamene nebo jiného zdroje zapálení, a to jen když je přístroj na dotek chladný.
- Před použitím plynové láhve zkontrolujte, zda je těsnění mezi tímto přístrojem a plynovou lahví na svém místě a v dobrém stavu.
- Tento přístroj nepoužívejte, jestliže je těsnění poškozené nebo opotřebené.
- Po použití vypněte přívod plynu na plynové nádobě.

Nebezpečí požáru

- Tento přístroj musí být během používání uchováván mimo dosah hořlavých materiálů.
- Na tento výrobek nepokládejte žádné předměty s výjimkou nádobí, žádné věci o něj ani neopírejte.
- Přístroj neumisťuje do blízkosti hořlavých materiálů (např. papíru nebo textilu).
- Hořlavé předměty udržujte v bezpečné vzdálenosti od hořáků.
- Rukojeti nádobí umístěte následovně:
  - Nikdy nedovolte, aby rukojeti nádobí přesahovaly přes okraj přístroje.
  - Otočte rukojeti nádobí dovnitř, ale současně tak, aby nebyly nad jinými hořáky.
- Nepřehřívejte tuk nebo olej.
- K manipulaci s horkým nádobím používejte pouze suché chňapky.
- Před odebráním nádobí vypněte spotřebič.
- Tento přístroj používejte, pouze pokud na něj může dohlížet dospělá osoba.

Nebezpečí popálení

- Přístupné části mohou být velmi horké. Malé děti udržujte mimo dosah.

UPOZORNĚNÍ! Nedodržení těchto upozornění by mohlo mít za následek lehké nebo střední zranění.

Nebezpečí popálení

- Při manipulaci s horkými součástmi používejte ochranné rukavice.
- Dříve než se tohoto přístroje dotknete holýma rukama, nechejte jej řádně vychladnout.
- Jestliže hořák zapalujete ručně:
  - Používejte dlouhé zápalky nebo vhodný zapalovač.
  - Jakmile zapálíte hořák, ihned rychle stáhněte ruku.
- Požívání alkoholu nebo užívání léků na předpis či volně prodejných léků může zhoršit vaši schopnost řádně sestavit nebo bezpečně obsluhovat tento přístroj.

3 Obsah dodávky

Popis
Varné desky
Upevňovací šrouby
Návod k montáži a obsluze

4 Příslušenství

Popis	Č. výr.
Držák hrnců	
• CVH1350M	9620012959
• CVH1525M	9620012960

5 Určené použití

Plynové varné desky jsou určeny k montáži do kuchyňské linky nebo na pracovní desku na rekreačních lodích do délky 24 m.

Výrobky jsou vhodné pro:

- Vaření a smažení pokrmů ve vhodném nádobí
- Použití s plynem povolené kategorie (viz kap. „Technické údaje“ na stranì 231)

Výrobky **nejsou** vhodné pro:

- Použití jako topidlo
- Venkovní použití

Tento výrobek je vhodný pouze k určenému účelu a použití v souladu s tímto návodem.

Tento návod poskytuje informace, které jsou nezbytné pro řádnou instalaci a/nebo provoz výrobku. Nedostatečná instalace a/nebo nesprávný provoz či údržba povedou k neuspokojivému výkonu a možné závadě.

Výrobce nepřejímá žádnou odpovědnost za jakékoli zranění nebo poškození výrobku vyplývající z následujícího:

- Nesprávné sestavení nebo připojení včetně nadměrného napětí
- Nesprávná údržba nebo použití jiných náhradních dílů než původních dílů dodaných výrobcem
- Změna výrobku bez výslovného souhlasu výrobce
- Použití k jiným účelům, než jsou popsány v tomto návodu

Společnost Dometic si vyhrazuje právo změnit vzhled a specifikace výrobku.

6 Technický popis

6.1 Specifikace různých modelů

V závislosti na modelu jsou varné desky vybaveny jedním nebo dvěma hořáky, skleněnými víky a držáky hrnců.

Podrobné specifikace naleznete v následující tabulce:

Model	Počet hořáků	Skleněné víko	Držák hrnců
CVH1350M	1	–	–
CVH1350M**G**	1	**x**	–
CVH1350M**P**	1	–	**x**
CVH1525M	2	–	–
CVH1525M**G**	2	**x**	–
CVH1525M**P**	2	–	**x**

CVH1350M, CVH1525M: Modely lze dodatečně vybavit držáky hrnců (viz kap. „Příslušenství“ na stranì 222).

6.2 Ovládací panel

➤ Viz obr. **1**, strana 4.

6.3 Funkce

Varné desky jsou vybaveny bezpečnostním termočlánkem, který přeruší přívod plynu po cca 30 sekund po zhasnutí plamene.

7 Instalace varných desek

7.1 Výběr místa instalace

Při výběru místa montáže dodržujte následující pokyny:

- V instalační místnosti musí být ventilační otvory s průřezem nejméně 150 cm^2.
- Dodržujte minimální vzdálenosti (obr. **2**, strana 4).
- Ujistěte se, že v místě instalace není průvan.

7.2 Postup instalace

1. Zhotovte výřez v pracovní desce (obr. **3**, strana 5).
2. Mezi desku a přístroj připevněte gumové těsnění.

POZNÁMKA
Pokud se přístroj nedodává s gumovým těsněním kontaktujte výrobce.

3. Přístroj upevněte v pracovní desce (obr. **4**, strana 5).

7.3 Instalace držáků hrnců (CVH1350MP, CVH1525MP)

➤ Upevněte držáky hrnců do připravených otvorů na varné desce pomocí dodaných šroubů (obr. **5**, strana 6).

7.4 Dodatečná instalace držáků hrnců (CVH1350M, CVH1525M)

Modely CVH1350M a CVH1525M lze dodatečně vybavit držáky hrnců.

1. Použijte držáky hrnců jako šablonu a na lince označte 4 otvory pro vyvrtání.
2. Vyvrtejte 4 otvory do linky ve vyznačených místech.
3. Upevněte držáky hrnců na lince (obr. **6**, strana 6).

7.5 Připojení přístroje k přívodu plynu

Montáž a instalaci plynové přípojky musí provést kvalifikovaná osoba, která prokázala dovednosti a znalosti týkající se konstrukce, instalace a provozu plynových zařízení a absolvovala bezpečnostní školení, aby byla schopna určit související nebezpečí a zamezit jim.

VÝSTRAHA! Nebezpečí výbuchu

- Používejte pouze propanové nebo butanové plynové láhve s certifikovaným tlakovým redukčním ventilem a vhodnou hlavicí.
- Porovnejte údaj o tlaku na typovém štítku s údajem o tlaku na láhvi s propanem nebo butanem.
- Během montáže a po ní zabraňte jakémukoli namáhání plynového potrubí.

POZNÁMKA
- Plynová instalace musí být provedena v souladu s normou EN ISO 10239.
- Dodržujte i případné další národní bezpečnostní předpisy a požadavky příslušné námořní asociace nebo výrobců lodí.

Při připojování se řiďte následujícími pokyny:
- Dodržujte národní požadavky.
- K připojení použijte pouze ocelovou trubku Ø 8 × 1 mm (svařovaná, bezešvá nebo nerezová ocel).
- Připevněte plynové potrubí k boční nebo zadní stěně okolních částí nábytku tak, aby na akční členy nepůsobila žádná zátěž.
- Celé plynové potrubí musí být bez namáhání.

1. Připojte potrubí podle obrázku (obr. **7**, strana 7).
2. Instalujte nad přístroj tabulku s následujícím textem:
   „VAROVÁNÍ!
   Při vaření musí být zajištěno dodatečné větrání, například otevřením oken v blízkosti přístroje.
   Přístroj se nesmí používat jako topidlo.“
3. Otevřete přívod plynu.

VÝSTRAHA! Nebezpečí výbuchu
Nikdy nekontrolujte těsnost za pomoci otevřeného ohně nebo v blízkosti zdrojů vzplanutí.

4. Zkontrolujte těsnost všech přípojek pomocí spreje k detekci netěsností.

✓ Pokud se netvoří žádné bubliny, nedochází k únikům.

7.6 Připojení přístroje k napájení 12 V stejnosměrného proudu

1. Přístroj namontujte podle vyobrazení (obr. **8**, strana 8).
2. Doplňte pojistku na 1 A do kladného vedení v blízkosti baterie.

8 Používání varných desek

UPOZORNĚNÍ! Nebezpečí popálení
Nedotýkejte se horkých částí přístroje během použití a po něm. Přístroj nechejte řádně vychladnout.

8.1 Zapnutí

NEBEZPEČÍ! Nebezpečí otravy oxidem uhelnatým
- Před zapnutím přístroje se ujistěte, že je oblast dostatečně větraná.
- Během použití musí být v instalační místnosti otevřené ventilační otvory s průřezem nejméně 150 cm^2.
- Tyto ventilační otvory musejí být uzavíratelné, když se přístroj nepoužívá.

VÝSTRAHA! Nebezpečí výbuchu / nebezpečí požáru
Používejte pouze plyn povolené kategorie (viz kap. „Technické údaje“ na stranì 231). Nepoužívejte žádné jiné palivo.

1. Pro vybrané hořáky zvolte vhodné varné nádobí podle následující tabulky:

Hořák (obr. 9, strana 8)	Průměr nádobí	
S	10 – 16 cm	
T	16 – 22 cm	

2. Zapněte varnou desku dle vyobrazení (obr. 10, strana 9).
3. Vizuální kontrolou plamene ověřte správné fungování hořáku.
   V závislosti na druhu použitého plynu by plamen měl vypadat následovně:
   – Propan (G31): Plamen s modrým středem a jasným obrysem.
   – Butan (G30): Plamen se světle žlutou špičkou při zapnutí hořáku. S tím, jak se hořák zahřívá, je žlutá špička plamene výraznější.

✓ Hořák funguje správně.

4. Pokud vzhled plamene neodpovídá popisu, vypněte varnou desku podle obrázku (obr. **12**, strana 10) a postupujte následovně:
   – Zkontrolujte, zda hořák není znečištěný, a v případě potřeby ho vyčistěte (viz kap. „Čištění varné desky“ na stranì 229.)
   – Zkontrolujte kvalitu plynu a podle potřeby vyměňte plynovou láhev (viz kap. „Výměna plynové láhve“ na stranì 228.)

8.2 Nastavení držáků hrnců (CVH1350MP, CVH1525MP)

1. Otáčejte nastavovacím knoflíkem doleva, až bude možné posunout držáky hrnců (obr. **11** **1.**, strana 9).
2. Posuňte držáky hrnců od sebe.
3. Položte nádobí na hořák (obr. **11** **2.**, strana 9).
4. Přesuňte držáky hrnců tak, aby udržely nádobí (obr. **11** **3.**, strana 9).
5. Otáčejte nastavovacím knoflíkem doleva, dokud nebudou držáky hrnců upevněné (obr. **11** **4.**, strana 9).

8.3 Vypnutí

➤ Vypněte varnou desku podle obrázku (obr. **12**, strana 10).

8.4 Výměna plynové láhve

VÝSTRAHA! Nebezpečí výbuchu
- Plynové láhve vyměňujte pouze v místech s dobrou ventilací.
- Ujistěte se, že v blízkosti není zdroj vzplanutí.
- Výměnu plynové láhve provádějte pouze v případě, že se přístroj nepoužívá a je vypnutý přívod plynu do přístroje.

1. Vypněte přístroj otočením knoflíku do nulové pozice.
2. Zavřete ventil na plynové láhvi.
3. Vyměňte plynovou láhev podle pokynů výrobce plynové armatury.

9 Čištění a péče

UPOZORNĚNÍ! Nebezpečí popálení
Přístroj nechejte před čištěním, kontrolou nebo údržbou řádně vychladnout.

9.1 Čištění varné desky

1. Odstraňte držák na hrnec (obr. **13** **1.**,strana 10).
2. Přístroj vyčistěte měkkou zvlhčenou utěrkou (obr. **13** **2.**,strana 10).

Další pokyny k péči o nerezové a skleněné povrchy naleznete online na adrese
documents.dometic.com/?object_id=69917

9.2 Roční bezpečnostní kontrola

Montáž a instalaci plynové přípojky musí provést kvalifikovaná osoba, která prokázala dovednosti a znalosti týkající se konstrukce, instalace a provozu plynových zařízení a absolvovala bezpečnostní školení, aby byla schopna určit související nebezpečí a zamezit jim.

➤ Z bezpečnostních důvodů nechejte přístroj každoročně zkontrolovat kvalifikovanou osobou z hlediska správné funkce. Případné vady musí být odstraněny.

9.3 Výměna trysek

Montáž a instalaci plynové přípojky musí provést kvalifikovaná osoba, která prokázala dovednosti a znalosti týkající se konstrukce, instalace a provozu plynových zařízení a absolvovala bezpečnostní školení, aby byla schopna určit související nebezpečí a zamezit jim.

➤ Trysky nechejte vyměnit kvalifikovanou osobou podle obrázku (obr. **14**, strana 11 – obr. **15**, strana 12).

10 Záruka

Na výrobek je poskytována záruka v souladu s platnými zákony. Pokud je výrobek vadný, obraťte se na svého prodejce nebo na pobočku výrobce ve vaší zemi (viz dometic.com/dealer).

K vyřízení opravy a záruky nezapomeňte spolu s výrobkem odeslat následující dokumenty:

- Kopii účtenky s datem zakoupení,
- Uvedení důvodu reklamace nebo popis vady.

Upozorňujeme, že oprava svépomocí nebo neodborná oprava může ohrozit bezpečnost a vést ke ztrátě záruky.

11 Likvidace

➤ Obalový materiál likvidujte v odpadu určeném k recyklaci.

➤ Informace o likvidaci výrobku v souladu s platnými předpisy pro likvidaci vám sdělí místní recyklační středisko nebo specializovaný prodejce.

12 Technické údaje

	CVH1350M(G)(P), CVH1525M(G)(P)
Kategorie plynu:	propan (G31), butan (G30)
Kategorie přístroje:	I_3 B/P(30)
Tlak plynové přípojky:	AT, DE, BG, CY, DK, EE, FI, GR, HU, IS, LT, LV, MT, NL, NO, RO, SE, SI, SK, AL, HR, MK, TR: propan 30 mbar (G31) butan 30 mbar (G30)
Kategorie přístroje:	I_{3+}, propan/butan
Tlak plynové přípojky:	BE, CH, CY, CZ, ES, FR, GB, GR, IE, IT, LT, PL, PT, SI, SK, AL, MK, TR: propan 37 mbar (G31) butan 28 – 30 mbar (G30)
Připojovací napětí (modely pouze s elektronickým zapalováním):	12 V⎓ (pojistka 1 A)
Zkouška/certifikát:	CE

Viz obr. **9**, strana 8:

Model	**Hořák S**			**Hořák L**		
	*	**	***	*	**	***
CVH1350M(G)(P)	–	–	–	0,73	2,0	146
CVH1525M(G)(P)	0,54	1,1	80	0,73	2,0	146

*	Vstřikovací ventil	mm
**	Výkon	kW
***	Spotřeba plynu	g/h

A termék mindenkori szakszerű telepítése, használata és karbantartása érdekében kérjük figyelmesen olvassa el az ebben a termék kézikönyvben található utasításokat, irányelveket és figyelmeztetéseket, valamint mindig tartsa be ezeket. Ezt az útmutatót a termék közelében KELL tartani.

A termék használatba vételével Ön kijelenti hogy figyelmesen elolvasta az összes utasítást, irányelvet és figyelmeztetést, valamint megértette és elfogadja az itt leírt szerződési feltételeket. Ön elfogadja, hogy kizárólag a rendeltetésének megfelelő célra és a jelen termék kézikönyvben leírt útmutatásoknak, irányelveknek és figyelmeztetéseknek, valamint a hatályos törvényeknek és szabályozásoknak megfelelően használja ezt a terméket. Az itt leírt utasítások és figyelmeztetések elolvasásának és betartásának elmulasztása saját és mások sérüléséhez, a termék vagy a közelben található más anyagi javak károsodásához vezethet. Ez a termék kézikönyv és a benne található utasítások, irányelvek és figyelmeztetések, valamint a kapcsolódó dokumentációk módosulhatnak és frissülhetnek. Naprakész termékinformációk érdekében kérjük látogasson el a következő honlapra: documents.dometic.com.

Ebben a szerelési és használati útmutatóban a hajókhoz alkalmas termékverziók kerülnek bemutatásra.

A lakókocsi és lakóautó változatokhoz a telepítési és kezelési útmutatót online találhatja meg a következő címen: http://qr.dometic.com/beTuBc

Tartalom

1 Szimbólumok magyarázata 233

2 Biztonsági útmutatások 233

3 A csomag tartalma 238

4 Tartozékok 238

5 Rendeltetésszerű használat 239

6 Műszaki leírás 239

7 A főzőlapok telepítése 240

8 A főzőlapok használata 243

9 Tisztítás és karbantartás 245

10 Szavatosság 246

11 Ártalmatlanítás 246

12 Műszaki adatok 247

1 Szimbólumok magyarázata

VESZÉLY!
Biztonsági útmutatás: Veszélyes helyzetet jelöl, amely súlyos sérülést vagy halált okoz, ha nem kerülik el.

FIGYELMEZTETÉS!
Biztonsági útmutatás: Veszélyes helyzetet jelöl, amely súlyos sérülést vagy halált okozhat, ha nem kerülik el.

VIGYÁZAT!
Biztonsági útmutatás: Veszélyes helyzetet jelöl, amely könnyű vagy mérsékelt sérülést okozhat, ha nem kerülik el.

FIGYELEM!
Olyan helyzetet jelöl, amely vagyoni kárt okozhat, ha nem kerülik el.

MEGJEGYZÉS
A termék kezelésére vonatkozó kiegészítő információk.

2 Biztonsági útmutatások

2.1 Előzetes megjegyzések

FIGYELMEZTETÉS! Ezeknek a figyelmeztetéseknek a figyelmen kívül hagyása súlyos, vagy halálos sérüléshez vezethet.

Robbanásveszély

- Beszerelés előtt ellenőrizze, hogy a helyi szolgáltatási feltételek (gáztípus és gáznyomás) és a készülék beállításai kompatibilisek-e.
- Ennek a készüléknek a beállítási feltételei a címkén (vagy a típuscímkén) vannak felsorolva.
- A készülék nem rendelkezik égéstermék elvezetési funkcióval. Ezt a készüléket a hatályos beszerelési szabályozásoknak megfelelően telepítse és csatlakoztassa. Különösen ügyeljen a vonatkozó szellőzési követelményekre.

2.2 Alapvető biztonság

FIGYELMEZTETÉS! Ezeknek a figyelmeztetéseknek a figyelmen kívül hagyása súlyos, vagy halálos sérüléshez vezethet.

Robbanásveszély

- Javításokat csak szakemberek végezhetnek a készüléken. A szakszerűtlen javítások jelentős veszélyeket okozhatnak.
- A készüléket a felhasználási országban érvényben lévő szabályozásoknak megfelelően kell telepíteni.
- Ezt a készüléket csak megfelelően szellőztetett helyiségben szabad használni.
- A készülék beszerelése előtt olvassa el az útmutatásokat.
- Ne módosítsa a készüléket.
- A készülék egyik alkatrészét se távolítsa el illetve ne cserélje ki.
- Ha az országos szabályozások ezt előírják, akkor ki kell cserélni a gáztömlőt.
- Ne csavarja, ne nyújtsa, ne csípje be, és ne terhelje más módon a gázellátó tömlőt.

Tűzveszély

- Használat közben soha ne hagyja felügyelet nélkül ezt a készüléket.
- A gyermekeket felügyelni kell annak érdekében, hogy ne játsszanak a készülékkel.
- Tartson kéznél egy megfelelő tűzoltó készüléket.
  Gondoskodjon arról, hogy a tűzoltó készüléket szakképzett személyzet rendszeres időközönként ellenőrizze.

Égési sérülés veszélye

- Kezét, arcát és haját tartsa távol az égőfejektől.
- A készülék meggyújtása vagy használata során ne viseljen a testtől elálló ruházatot és szabadon lelógó frizurát.
- Tartsa távol a gyermekeket és a háziállatokat.
- Az égési és egyéb sérülések megelőzése érdekében gondosan felügyelje az összes tevékenységet a készülék körül.

Egészségkárosodás veszélye

- A készüléket 8 év feletti gyermekek, valamint korlátozott fizikai, érzékelési és mentális képességű, illetve megfelelő tapasztalattal és tudással nem rendelkező személyek csak felügyelet mellett, illetve a készülék biztonságos használatát és az abból eredő veszélyeket megértve használhatják.

VIGYÁZAT! Ezeknek a felhívásoknak a figyelmen kívül hagyása könnyű vagy mérsékelt sérüléshez vezethet.

Sérülésveszély

- Ha a készülék üvegfedéllel rendelkezik, az üvegfedél betörése esetén:
  - Azonnal zárja el az összes égőfejet és az összes elektromos fűtőelemet és válassza le a készüléket az áramellátásról.
  - Ne érintse meg a készülék felületét.
  - Ne használja a készüléket.

FIGYELEM! Károsodás veszélye

- Ha a készülék üvegfedéllel rendelkezik:
  - Az induláskor csukja le az üvegfedelet.
  - Az üvegfedél lecsukása előtt zárja el az összes égőfejet.

2.3 Folyékony gáz kezelésére vonatkozó biztonsági óvintézkedések

FIGYELMEZTETÉS! Ezeknek a figyelmeztetéseknek a figyelmen kívül hagyása súlyos, vagy halálos sérüléshez vezethet.

Robbanásveszély

- Használat után mindig válassza le a folyékony gázt tartalmazó palackot.
- A folyékony gázt tartalmazó palackokat mindig fűtő-, vagy főzőberendezésektől és más szikra-, vagy hőforrásoktól elzárva, jól szellőző területen, gyermekektől elzárva tárolja.
- **Soha** ne tárolja a folyékony gázt tartalmazó palackokat szellőzés nélküli helyeken vagy a talajszint alatt (tölcsérszerű bemélyedésekben).
- **Soha** ne tárolja a folyékony gázt tartalmazó palackokat épületekben, például garázsban.
- Minden beltéri tárolás az országos szabályozásoknak megfelelően kell hogy történjen.

- Ne tárolja a folyékony gázt tartalmazó palackokat az oldalukra fektetve.
- Védje a folyékonygáz palackokat a közvetlen napsugárzástól. A hőmérséklet ne haladja meg az 50 °C-ot.

2.4 Biztonság a készülék üzemeltetése során

VESZÉLY! Ezeknek az útmutatásoknak a figyelmen kívül hagyása súlyos vagy halálos sérüléshez vezet.

Szénmonoxid mérgezés veszélye

- A folyékony gáz égése során szénmonoxid keletkezik, amely a zárt helyiségekben felhalmozódik.
  Csak megfelelő szellőzés mellett használja ezt a készüléket.

Fulladásveszély

- Ha rosszul szellőző helyeken üzemelteti ezt a készüléket, az oxigénhiányt okozhat az adott területen.
- A készüléket tilos fűtőkészülékként használni.
- A gázüzemű főzőkészülék használata hő, nedvesség és égéstermékek keletkezésével jár abban a helyiségben, ahol a készüléket elhelyezték.
  - Gondoskodjon a konyha megfelelő szellőztetéséről, különösen akkor, ha a készülék használatban van.
  - Hagyja nyitva a természetes szellőzőnyílásokat, vagy szereljen fel mechanikus szellőztető-berendezést (pl. mechanikus páraelszívót).
- A készülék hosszabb ideig tartó intenzív használata az égéstermékek külső levegőbe történő biztonságos eltávolítása érdekében további szellőztetést tehet szükségessé, például a gépi szellőztetés növelését, ha van ilyen, miközben a helyiség levegőjének cseréje is további szellőztetéssel valósul meg.
  - A kiegészítő szellőztetés felszerelése előtt konzultáljon szakemberrel

FIGYELMEZTETÉS! Ezeknek a figyelmeztetéseknek a figyelmen kívül hagyása súlyos, vagy halálos sérüléshez vezethet.

Robbanásveszély

- Ha a készülék szivárog, meghibásodott, vagy nem működik megfelelően, akkor ne használja azt.

- Soha ne használja a készüléket a következő helyzetekben:
  - Benzinkutakon
  - Kompokon
  - A jármű, amelybe a készüléket beszerelték, szállítójárművel vagy vontatóval történő szállítása során
- Tűz esetén zárja el a gázellátást.
- A készülék mellé ne helyezzen vegyszereket, tűzveszélyes anyagokat, vagy aeroszol sprayket.
- Soha ne ellenőrizze a termék gázszivárgását nyílt lánggal.
- Gázszag érzékelése esetén:
  - Ne kísérelje meg begyújtani ezt a készüléket.
  - Oltson el minden nyílt lángot.
  - Zárja el a gázellátást.
  - Válassza le a készüléket a gázellátásról.
  - Egy szakértő vállalattal ellenőriztesse a gázberendezést.
- A gázpalackot csak nyílt lángtól, őrlángtól, vagy más szikraforrástól távol csatlakoztassa, vagy válassza le, és csak akkor ha a készülék már kihűlt.
- A gáztartály használata előtt ellenőrizze, hogy a készülék és a gáztartály közötti tömítés a helyén van-e és megfelelő állapotú-e.
- Ha a tömítés elhasználódott vagy sérült, akkor ne használja a készüléket.
- Használat után zárja el a gázellátást a gázpalacknál.

Tűzveszély

- A készülék használata során a tűzveszélyes anyagokat tartsa távol.
- A főzőedényeken kívül más tárgyakat ne helyezzen a készülékre.
- Ne helyezze a készüléket gyúlékony anyagok (papír, textíliák) közelébe.
- A gyúlékony tárgyakat tartsa távol az égőfejtől.
- A főzőedények fogantyúit az alábbiak szerint helyezze el:
  - Soha ne hagyja a főzőedények fogantyúit vagy a serpenyők nyelét a készüléken túlnyúlni.
  - Forgassa befelé a főzőlap fogantyúit úgy, hogy azok ne legyenek a másik égő felett.
- Ne forralja fel túlságosan a zsírt vagy az olajat.
- Csak száraz edénytartót használjon a forró főzőedények kezeléséhez.
- A főzőedény vagy a serpenyő levétele előtt kapcsolja ki a készüléket.
- A készüléket csak felnőtt felügyelet mellett üzemeltesse.

Égési sérülés veszélye

- A hozzáférhető részek nagyon forróak lehetnek. A kisgyermekeket tartsuk távol tőle.

VIGYÁZAT! Ezeknek a felhívásoknak a figyelmen kívül hagyása könnyű vagy mérsékelt sérüléshez vezethet.

Égési sérülés veszélye

- A forró alkatrészek kezelésekor használjon védőkesztyűt.
- Puszta kézzel történő megérintés előtt hagyja lehűlni a készüléket.
- Ha az égőt kézzel gyújtja be:
  - Használjon hosszú gyufát vagy megfelelő öngyújtót.
  - Az égőfej begyulladásakor gyorsan húzza vissza a kezét.
- Az alkohol, a vényköteles és nem vényköteles gyógyszerek hatása csökkentheti a készülék helyes összeszerelésének, vagy üzemeltetésének képességét.

3 A csomag tartalma

Leírás
Főzőlapok
Rögzítőcsavarok
Szerelési és használati útmutató

4 Tartozékok

Leírás	Cikksz.
Edénytartó	
• CVH1350M	9620012959
• CVH1525M	9620012960

5 Rendeltetésszerű használat

A gáz főzőlapok legfeljebb 24 m hosszúságú szabadidőhajók konyhájába vagy pultjába történő beépítésre alkalmasak.

A termékek a következőkre alkalmasak:

- Az ételek főzésére és sütésére erre alkalmas edényekben
- Az engedélyezett gázkategóriába tartozó gázzal történő használat (lásd: „Műszaki adatok" fej., 247. oldal)

A termékek **nem** alkalmasak a következőkre:

- Helyiségek fűtésére
- Kültéri használatra

Ez a termék az itt leírt utasításoknak megfelelő rendeltetésszerű használatra alkalmas.

Ez a kézikönyv olyan információkat nyújt, amelyek a termék szakszerű telepítéséhez és/vagy üzemeltetéséhez szükségesek. A hibás telepítés és/vagy a szakszerűtlen üzemeltetés vagy karbantartás elégtelen teljesítményhez és potenciálisan meghibásodáshoz vezethet.

A gyártó nem vállal felelősséget a termék olyan károsodásáért, vagy sérülésekért, amelyek a következőkre vezethetők vissza:

- Hibás összeszerelés vagy csatlakoztatás, ideértve a túlfeszültséget is
- Helytelen karbantartás, vagy a gyártó által szállított eredeti cserealkatrészektől eltérő cserealkatrészek használata
- A termék kifejezett gyártói engedély nélküli módosítása
- Az útmutatóban leírt céloktól eltérő felhasználás

A Dometic fenntartja a termék megjelenésének és specifikációjának módosítására vonatkozó jogát.

6 Műszaki leírás

6.1 A modellváltozatok meghatározása

A modelltől függően a főzőlapok egy vagy két égővel, üvegfedéllel és edénytartóval vannak felszerelve.

A részletes specifikációkkal kapcsolatban tekintse meg az alábbi táblázatot:

Modell	Égőfejek száma	Üvegfedél	Edénytartó
CVH1350M	1	–	–
CVH1350M**G**	1	**x**	–
CVH1350M**P**	1	–	**x**
CVH1525M	2	–	–
CVH1525M**G**	2	**x**	–
CVH1525M**P**	2	–	**x**

CVH1350M, CVH1525M: A modellek utólagosan felszerelhetők edénytartókkal (lásd: „Tartozékok" fej., 238. oldal).

6.2 Kezelőpanel

➤ Lásd: **1**. ábra, 4. oldal.

6.3 Funkció

A főzőlapok biztonsági termoelemmel rendelkeznek, amely ha a láng kialszik, kb. 30 másodperc elteltével automatikusan megszakítja a gázellátást.

7 A főzőlapok telepítése

7.1 A beépítés helyének kiválasztása

A felszerelés helyét a következők figyelembevételével válassza meg:

- A telepítés helyén legalább 150 cm^2 keresztmetszetű szellőzőnyílásoknak kell rendelkezésre állniuk.
- Tartsa be a minimálisan biztosítandó távolságokat (**2**. ábra, 4. oldal).
- Gondoskodjon róla, hogy ne legyen huzat a telepítés helyén.

7.2 A beszerelés lépései

1. Készítsen egy kivágást a munkalapban (**3**. ábra, 5. oldal).
2. Helyezzen be egy gumitömítést a munkalap és a készülék közé.

MEGJEGYZÉS
Ha a készülék nem rendelkezik mellékelt gumitömítéssel, forduljon a gyártóhoz.

3. Rögzítse a készüléket a munkalapban (**4**. ábra, 5. oldal).

7.3 Az edénytartók felszerelése (CVH1350MP, CVH1525MP)

➤ Rögzítse az edénytartókat a főzőlapon előkészített nyílásokba a mellékelt csavarokkal (**5**. ábra, 6. oldal).

7.4 Edénytartók utólagos felszerelése (CVH1350M, CVH1525M)

A CVH1350M és CVH1525M modellek utólagosan is felszerelhetők edénytartókkal.

1. Az edénytartót sablonként használva jelölje meg a 4 fúrási helyet a munkalapon.
2. Fúrjon 4 lyukat az munkalapba a megjelölt helyeken.
3. Rögzítse az edénytartókat a munkalapon (**6**. ábra, 6. oldal).

7.5 A készülék csatlakoztatása a gázellátáshoz

A gázcsatlakozás összeszerelését és telepítését olyan szakképzett személynek kell elvégeznie, aki bizonyítottan rendelkezik a gázkészülékek építésével, telepítésével és üzemeltetésével kapcsolatos készségekkel és ismeretekkel, és az ezzel járó veszélyek felismerése és elkerülése érdekében biztonsági képzésben részesült.

FIGYELMEZTETÉS! Robbanásveszély
- Csak ellenőrzött nyomáscsökkentő szeleppel és megfelelő fejrésszel rendelkező propán vagy bután gázpalackokat használjon.
- Hasonlítsa össze az adattáblán feltüntetett nyomásadatokat a propán vagy bután gázpalackon lévő nyomásadatokkal.
- A beszerelés során és azt követően kerülje a gázcsőrendszer megterhelését.

MEGJEGYZÉS

- A gázszerelést az EN ISO 10239 szabványnak megfelelően kell elvégezni.
- Tartsa be az esetleges további nemzeti biztonsági előírásokat és az illetékes hajózási szövetség vagy a hajóépítők előírásait.

A csatlakoztatás során vegye figyelembe a következő útmutatásokat:

- Tartsa be az országos követelményeket.
- A csatlakozáshoz csak Ø 8 x 1 mm acélcsövet (hegesztett, varratmentes acél vagy rozsdamentes acél) használjon.
- A gázvezetéket úgy rögzítse a bútorok oldalsó falain, vagy a hátsó falon, hogy az állítóalkatrészekre ne hasson erő.
- A teljes gázvezetéknek feszültségmentesnek kell lennie.

1. Az ábrán látható módon csatlakoztassa a csöveket (**7**. ábra, 7. oldal).
2. A készülék fölé helyezze el a következő szöveget tartalmazó jelet:
   „FIGYELMEZTETÉS!
   Főzés közben plusz szellőzést kell biztosítani, például a készülékhez közeli ablak kinyitásával.
   A készüléket tilos helyiségek fűtésére használni.”
3. Nyissa ki a gázellátást.

FIGYELMEZTETÉS! Robbanásveszély
A tömítettséget tilos nyílt láng mellett vagy gyújtóforrások közelében ellenőrizni.

4. Szivárgáskereső sprayvel ellenőrizze az összes csatlakozás tömítettségét.

✓ Tömítettség akkor áll fenn, ha nem képződnek buborékok.

7.6 A készülék csatlakozás az 12 V egyenáramú áramellátáshoz

1. A készüléket az ábrán látható módon csatlakoztassa (**8**. ábra, 8. oldal).
2. Az akkumulátor közelében a pozitív vezetékbe építsen be egy 1 A-es biztosítékot.

8 A főzőlapok használata

VIGYÁZAT! Égési sérülés veszélye
Használat közben és után ne érintse meg a készülék forró alkatrészeit. Várja meg amíg kellően lehűl a készülék.

8.1 Bekapcsolás

VESZÉLY! Szénmonoxid mérgezés veszélye
- A készülék bekapcsolása előtt gondoskodjon a terület megfelelő szellőztetéséről.
- Használat közben legalább 150 cm^2 szabad keresztmetszetű szellőzőnyílásoknak kell rendelkezésre állniuk a felállítás helyiségében.
- Amikor a készülék nincs használatban, ezeket a szellőzőnyílásokat be lehet zárni.

FIGYELMEZTETÉS! Robbanásveszély / tűzveszély
Csak engedélyezett gázkategóriába tartozó gázt használjon (lásd: „Műszaki adatok" fej., 247. oldal). Ne használjon más fűtőanyagokat.

1. A következő táblázatnak megfelelően alkalmas edényeket válasszon az adott égőfejekhez:

Égőfej (9. ábra, 8. oldal)	Edény átmérője	
S	10 – 16 cm	
T	16 – 22 cm	

2. Az ábrán látható módon kapcsolja be a főzőlapot (10. ábra, 9. oldal).
3. A láng szemrevételezésével ellenőrizze az égő helyes működését.

   Az alkalmazott gáztípustól függően a lángnak a következő módon kell megjelennie:
   - Propán (G31): Kék belső csúccsal és világos körvonallal rendelkező láng.
   - Bután (G30): Az égő bekapcsolásakor kissé sárga csúcsú láng. A sárga csúcs az égő felmelegedésével egyre intenzívebbé válik.

✓ Az égő megfelelően működik.

4. Ha a láng nem a leírtaknak megfelelően néz ki, kapcsolja ki a főzőlapot a képen látható módon (12. ábra, 10. oldal), és a következők szerint járjon el:
   – Ellenőrizze az égő szennyeződését, és szükség esetén tisztítsa meg az égőt (lásd: „A főzőlap tisztítása" fej., 245. oldal).
   – Ellenőrizze a gáz minőségét, és szükség esetén cserélje ki a gáztartályt (lásd: „A gázpalack cseréje" fej., 244. oldal).

8.2 Az edénytartók beállítása (CVH1350MP, CVH1525MP)

1. Forgassa balra állítógombot, amíg az edénytartók mozgathatóvá válnak (11. ábra **1.**, 9. oldal).
2. Távolítsa el egymástól az edénytartókat.
3. Helyezzen egy főzőedényt az égőre (11. ábra **2.**, 9. oldal).
4. Úgy mozgassa el az edénytartókat, hogy azok megtartsák az edényeket (11. ábra **3.**, 9. oldal).
5. Forgassa balra az állítógombot, amíg az edénytartók rögzülnek (11. ábra **4.**, 9. oldal).

8.3 Kikapcsolás

➤ Az ábrán látható módon kapcsolja ki a főzőlapot (12. ábra, 10. oldal).

8.4 A gázpalack cseréje

FIGYELMEZTETÉS! Robbanásveszély
- A gázpalackot csak olyan helyen cserélje ki, ahol jó a szellőzés.
- Ügyeljen arra, hogy a közelben ne legyen szikraforrás.
- A gázpalackot csak akkor cserélje ki, ha a készülék nincs használatban, és a készülék gázellátása le van zárva.

1. A gomb nullára forgatásával kapcsolja ki a készüléket.
2. Zárja el a gázpalack szelepét.
3. A gázpalack cseréjét a gázszerelvény gyártójának utasításai alapján hajtsa végre.

9 Tisztítás és karbantartás

VIGYÁZAT! Égési sérülés veszélye
A készülék tisztítása, ellenőrzése vagy karbantartása előtt hagyja kellően lehűlni a készüléket.

9.1 A főzőlap tisztítása

1. Távolítsa el a serpenyőtartót (13. ábra **1.**,10. oldal).
2. A készüléket puha, nedves kendővel tisztítsa (13. ábra **2.**,10. oldal)

A rozsdamentes acél- és üvegfelületekre vonatkozóan további ápolási útmutatásokat a következő honlapon talál:
documents.dometic.com/?object_id=69917

9.2 Éves biztonsági ellenőrzés

A gázcsatlakozás összeszerelését és telepítését olyan szakképzett személynek kell elvégeznie, aki bizonyítottan rendelkezik a gázkészülékek építésével, telepítésével és üzemeltetésével kapcsolatos készségekkel és ismeretekkel, és az ezzel járó veszélyek felismerése és elkerülése érdekében biztonsági képzésben részesült.

➤ Biztonsági okokból évente ellenőriztesse a készülék megfelelő működését egy szakképzett személlyel. Minden hibát ki kell javítani.

9.3 A fúvókák cseréje

A gázcsatlakozás összeszerelését és telepítését olyan szakképzett személynek kell elvégeznie, aki bizonyítottan rendelkezik a gázkészülékek építésével, telepítésével és üzemeltetésével kapcsolatos készségekkel és ismeretekkel, és az ezzel járó veszélyek felismerése és elkerülése érdekében biztonsági képzésben részesült.

➤ A fúvókákat a következő módon cseréltesse ki egy szakképzett személlyel: (14. ábra, 11. oldal – 15. ábra, 12. oldal).

10 Szavatosság

A termékre a törvény szerinti szavatossági időszak érvényes. Amennyiben a termék meghibásodott, lépjen kapcsolatba a kiskereskedővel, vagy a gyártó helyi képviseletével (lásd: dometic.com/dealer).

A javításhoz, illetve a garancia intézéséhez a következő dokumentumokat kell mellékelnie a termék beküldésekor:

- A számla vásárlási dátummal rendelkező másolatát
- A reklamáció okát vagy a hibát tartalmazó leírást

Vegye figyelembe, hogy az önkezű javítás vagy a nem szakszerű javítás biztonsági következményekkel járhat, és érvénytelenítheti a szavatosságot.

11 Ártalmatlanítás

➤ A csomagolóanyagot lehetőleg a megfelelő újrahasznosítható hulladékokhoz tegye.

➤ A termékre vonatkozó ártalmatlanítási előírásokról tájékozódjon a legközelebbi újrahasznosító központban, vagy szakkereskedőjénél.

12 Műszaki adatok

	CVH1350M(G)(P), CVH1525M(G)(P)
Gáz kategória:	propán (G31), bután (G30)
Készülékkategória:	I_3 B/P(30)
Gázcsatlakoztatás nyomása:	AT, DE, BG, CY, DK, EE, FI, GR, HU, IS, LT, LV, MT, NL, NO, RO, SE, SI, SK, AL, HR, MK, TR: 30 mbar propán (G31) 30 mbar bután (G30)
Készülékkategória:	I_{3+}, propán/bután
Gázcsatlakoztatás nyomása:	BE, CH, CY, CZ, ES, FR, GB, GR, IE, IT, LT, PL, PT, SI, SK, AL, MK, TR: 37 mbar propán (G31) 28 – 30 mbar bután (G30)
Csatlakoztatási feszültség (csak elektromos begyújtással rendelkező modelleknél):	12 V⎓ (1 A biztosíték)
Vizsgálat/tanúsítvány:	CE

Lásd **9**. ábra, 8. oldal:

Modell	**S égőfej**			**L égőfej**		
	*	**	***	*	**	***
CVH1350M(G)(P)	–	–	–	0,73	2,0	146
CVH1525M(G)(P)	0,54	1,1	80	0,73	2,0	146

*	Befecskendező	mm
**	Teljesítmény	kW
***	Gázfogyasztás	g/óra

Pažljivo pročitajte ove upute i poštujte sve upute, smjernice i upozorenja sadržane u ovim uputama kako biste u svakom trenutku osigurali pravilnu instalaciju, uporabu i održavanje proizvoda. Ove upute MORAJU ostati u blizini uređaja.

Uporabom proizvoda potvrđujete da ste pažljivo pročitali sve upute, smjernice i upozorenja te da razumijete i pristajete poštovati ovdje navedene uvjete i odredbe. Pristajete koristiti ovaj proizvod samo za predviđenu svrhu i namjenu te u skladu s uputama, smjernicama i upozorenjima navedenima u ovom priručniku za proizvod, kao i u skladu sa svim važećim zakonima i propisima. Ako ne pročitate i ne poštujete ovdje navedene upute i upozorenja, tada to može dovesti do ozljeđivanja vas i drugih osoba, do oštećenja proizvoda ili druge imovine u blizini. Ovaj priručnik za proizvod, uključujući i upute, smjernice i upozorenja, te povezanu dokumentaciju može biti podložan promjenama i ažuriranjima. Za najnovije podatke o proizvodu posjetite documents.dometic.com.

Ove upute za montažu i rukovanje odnose se na verzije proizvoda za uporabu na brodovima.

Upute za montažu i rukovanje za verzije za kamp-kućice i mobilne kućice možete pronaći na web-mjestu: http://qr.dometic.com/beTuBc

Sadržaj

1 Objašnje simbola 249
2 Sigurnosne upute 249
3 Opseg isporuke 254
4 Dodatni pribor. 254
5 Namjena 255
6 Tehnički opis 255
7 Montaža štednjaka 256
8 Upotreba štednjaka 259
9 Čišćenje i održavanje 261
10 Jamstvo 262
11 Odlaganje u otpad 262
12 Tehnički podatci 263

1 Objašnje simbola

OPASNOST!
Sigurnosna uputa: Naznačuje opasnu situaciju, koja će, ako se ne izbjegne, rezultirati smrću ili teškim ozljedama.

UPOZORENJE!
Sigurnosna uputa: Naznačuje opasnu situaciju, koja bi, ako se ne izbjegne, mogla rezultirati smrću ili teškim ozljedama.

OPREZ!
Sigurnosna uputa: Naznačuje opasnu situaciju, koja bi, ako se ne izbjegne, mogla rezultirati lakšim ili umjerenim ozljedama.

POZOR!
Naznačuje situaciju, koja, ako se ne izbjegne, može rezultirati materijalnom štetom.

UPUTA
Dodatne informacije za rukovanje proizvodom.

2 Sigurnosne upute

2.1 Pripremne napomene

UPOZORENJE! Nepoštivanje ovih upozorenja moglo bi dovesti do smrti ili teške ozljede.

Opasnost od eksplozije

- Prije montaže provjerite jesu li uvjeti lokalne opskrbe (priroda i tlak plina) te način prilagodbe uređaja kompatibilni.
- Uvjeti prilagodbe ovog uređaja navedeni su na oznaci (ili tipskoj pločici).
- Uređaj nije povezan s uređajem za izbacivanje produkta izgaranja iz uređaja. Taj se uređaj mora ugraditi i priključiti u skladu s važećim propisima o montaži. Posebnu je pozornost potrebno posvetiti relevantnim propisima o prozračivanju.

2.2 Opća sigurnost

UPOZORENJE! Nepoštivanje ovih upozorenja moglo bi dovesti do smrti ili teške ozljede.

Opasnost od eksplozije

- Popravke na ovom uređaju smiju provoditi samo stručnjaci. Neadekvatni popravci mogu prouzročiti ozbiljne opasnosti.
- Uređaj se mora montirati u skladu s državnim propisima koji vrijede u državi upotrebe.
- Uređaj se smije upotrebljavati isključivo u dobro prozračenom prostoru.
- Prije montaže ili upotrebe uređaja pročitajte upute.
- Nemojte mijenjati uređaj.
- Komponente ovog uređaja nemojte uklanjati ni mijenjati.
- Crijevo za plin potrebno je promijeniti ako je to propisano državnim propisima.
- Crijevo za dovod plina nemojte savijati, rastezati ili pritiskati niti na njega primjenjivati bilo kakvo opterećenje.

Opasnost od požara

- Uređaj ne ostavljajte bez nadzora kada je topao ili u upotrebi.
- Djeca moraju biti pod nadzorom kako bi se osiguralo da se neće igrati s uređajem.
- Pobrinite se za to da vam je pri ruci odgovarajući aparat za gašenje požara.
  Pobrinite se za to da aparat za gašenje požara redovito pregledava obučeno osoblje.

Opasnost od opeklina

- Ruke, lice i kosu držite podalje od plamenika.
- Tijekom paljenja ili upotrebe uređaja nemojte nositi široku odjeću niti ostaviti dugu kosu raspuštenu.
- Držite djecu i kućne ljubimce podalje od uređaja.
- Pažljivo nadzirite sve aktivnosti oko uređaja da biste spriječili opekline ili druge ozljede.

Opasnost za zdravlje

- Ovim uređajem smiju rukovati djeca starija od 8 godina i osobe sa smanjenim fizičkim, osjetilnim i mentalnim sposobnostima ili osobe s nedostatkom iskustva i znanja ako su pod nadzorom, odn. ako im se daju upute u vezi sa sigurnom uporabom uređaja i ako razumiju uključene opasnosti.

OPREZ! Nepoštivanje ovih upozorenja moglo bi dovesti do lakše ili umjerene ozljede.

Opasnost od ozljede

- Ako uređaj ima stakleni poklopac, u slučaju pucanja staklenog poklopca učinite sljedeće:
  - Odmah isključite sve plamenike i sve električne elemente za grijanje te izolirajte uređaj od napajanja.
  - Nemojte dirati površinu uređaja.
  - Nemojte upotrebljavati uređaj.

POZOR! Opasnost od oštećenja

- Ako uređaj ima stakleni poklopac, učinite sljedeće:
  - Zatvorite stakleni poklopac prije početka putovanja.
  - Isključite sve plamenike prije nego što zatvorite stakleni poklopac.

2.3 Sigurnosne mjere opreza prilikom rukovanja ukapljenim plinom

UPOZORENJE! Nepoštivanje ovih upozorenja moglo bi dovesti do smrti ili teške ozljede.

Opasnost od eksplozije

- Bocu s ukapljenim plinom nakon upotrebe uvijek isključite.
- Boce s ukapljenim plinom držite podalje od uređaja za kuhanje i grijanje i drugih izvora svjetlosti ili topline u dobro prozračenom prostoru izvan dohvata djece.
- Boce s ukapljenim plinom **nikada** ne čuvajte u neprozračenim prostorima ni ispod zemlje (u rupama u obliku lijevka u zemlji).
- Boce s ukapljenim plinom **nikada** ne čuvajte u objektima kao što su garaže.
- Zatvoreni prostori za odlaganje moraju biti u skladu s državnim propisima.
- Boce s ukapljenim plinom ne čuvajte na boku.

- Boce s ukapljenim plinom držite podalje od izravne sunčeve svjetlosti. Temperatura ne smije premašiti 50 °C.

2.4 Sigurnost pri radu uređaja

OPASNOST! Nepoštivanje ovih uputa dovest će do smrti ili teške ozljede.

Opasnost od trovanja ugljičnim monoksidom

- Postupkom gorenja ukapljenog plina nastaje ugljični monoksid koji se nakuplja u zatvorenim prostorima.
  Uređaj upotrebljavajte isključivo u dobro prozračenom prostoru.

Opasnost od gušenja

- Upotrebom uređaja u neprozračenom prostoru smanjit će se količina kisika u prostoru.
- Uređaj nemojte upotrebljavati kao grijač prostora.
- Upotreba plinskog uređaja za kuhanje rezultira stvaranjem topline, vlage i produktima izgaranja u prostoriji u kojoj je uređaj montiran.
  - Provjerite je li kuhinja dobro prozračena, naročito kada je uređaj u upotrebi.
  - Pripazite da prirodni otvori za prozračivanje budu otvoreni ili montirajte mehanički uređaj za prozračivanje (npr. mehaničku napu).
- Dulja intenzivna upotreba uređaja može zahtijevati dodatno prozračivanje, kao što je povećanje razine mehaničkog prozračivanja kada je to moguće, kako bi se produkti izgaranja sigurno ispustili van dok se istodobno osigurava izmjena zraka u prostoriji pomoću dodatne ventilacije.
  - Obratite se stručnoj osobi prije ugradnje dodatne ventilacije

UPOZORENJE! Nepoštivanje ovih upozorenja moglo bi dovesti do smrti ili teške ozljede.

Opasnost od eksplozije

- Uređaj nemojte upotrebljavati ako uočite curenje, ako je oštećen ili ako ne radi ispravno.
- Uređaj nikada nemojte upotrebljavati u sljedećim situacijama:
  - na benzinskim postajama
  - na trajektima
  - prilikom prijevoza vozila na koje je ugrađen uređaj s pomoću transportnog vozila ili kamiona za vuču
- u slučaju da je vatra prekinula dovod plina.

- U blizinu uređaja nemojte postavljati kemikalije, zapaljive materijale ni sprejeve.
- Curenja plina nikada nemojte pokušavati otkrivati otvorenim plamenom.
- Ako primijetite miris plina:
  - Nemojte pokušavati uključiti ovaj uređaj.
  - Ugasite otvoreni plamen.
  - Isključite dovod plina.
  - Odvojite uređaj od dovoda plina.
  - Zatražite stručnjaka da pregleda plinski sustav.
- Plinsku bocu pričvršćujte i odvajajte isključivo podalje od otvorenog plamena, kontrolnog plamička i drugih izvora zapaljenja te samo ako je uređaj hladan na dodir.
- Prije upotrebe plinske boce provjerite je li brtva između uređaja i plinske boce na mjestu i u dobrom stanju.
- Ako je brtva oštećena ili istrošena, uređaj nemojte upotrebljavati.
- Isključite dovod plina na plinskoj boci nakon upotrebe.

Opasnost od požara

- Uređaj je tijekom upotrebe potrebno držati podalje od zapaljivih materijala.
- Na uređaj ili uz njega nemojte postavljati nikakve predmete osim posuda za kuhanje.
- Uređaj nikada nemojte postavljati pokraj zapaljivih materijala (papira, tekstila).
- Zapaljive predmete držite podalje od plamenika.
- Postavite ručke posuđa za kuhanje na sljedeći način:
  - Ručke posuđa za kuhanje nikada nemojte postaviti tako da prelaze rub uređaja.
  - Ručke posuđa za kuhanje okrenite prema unutra, no ne tako da se nalaze iznad drugih plamenika.
- Nemojte prekomjerno zagrijavati masnoće ili ulje.
- Za rukovanje toplim posuđem za kuhanje koristite isključivo suhe držače za lonce.
- Uređaj isključite prije nego što uklonite posude za kuhanje.
- Uređaj upotrebljavajte samo uz nadzor odrasle osobe.

Opasnost od opeklina

- Dijelovi kojima se može pristupiti mogu biti jako vrući. Držite malu djecu podalje od uređaja.

OPREZ! Nepoštivanje ovih upozorenja moglo bi dovesti do lakše ili umjerene ozljede.

Opasnost od opeklina

- Prilikom rukovanja toplim komponentama upotrebljavajte zaštitne rukavice.
- Pustite da se uređaj u potpunosti ohladi prije nego što ga dodirnete golim rukama.
- Ako plamenik ručno upalite:
  – upotrijebite duge šibice ili prikladan upaljač
  – ruku brzo maknite čim se plamenik uključi.
- Upotreba alkohola ili lijekova dobivenih na recept ili bez njega može utjecati na sposobnost pravilnog montiranja uređaja ili sigurnog upravljanja uređajem.

3 Opseg isporuke

Opis
Štednjaci
Pričvrsni vijci
Upute za montažu i rukovanje

4 Dodatni pribor

Opis	Br. art.
Držač za lonce	
• CVH1350M	9620012959
• CVH1525M	9620012960

5 Namjena

Plinski štednjaci namijenjeni su ugradnji u kuhinju ili na radnu površinu na jahtama dužine do 24 metra.

Proizvodi su prikladni za:

- kuhanje i prženje hrane u odgovarajućem posuđu
- upotrebu s plinom dozvoljene kategorije (pogledajte pogl. „Tehnički podatci" na stranici 263).

Proizvodi **nisu** prikladni za:

- upotrebu kao grijač prostora
- vanjska uporaba

Ovaj je proizvod prikladan samo za predviđenu namjenu i primjenu u skladu s ovim uputama.

Ove upute donose informacije neophodne za pravilnu instalaciju i/ili rad proizvoda. Loša instalacija i/ili nepravilan rad ili održavanje rezultirat će nezadovoljavajućom uspješnošću i mogućim kvarom.

Proizvođač ne preuzima nikakvu odgovornost za bilo kakve ozljede ili oštećenja proizvoda koje nastanu kao rezultat:

- nepravilne montaže ili priključivanja, uključujući i previsok napon
- nepravilnog održavanja ili uporabe nekih drugih rezervnih dijelova osim originalnih rezervnih dijelova koje isporučuje proizvođač
- izmjena na proizvodu bez izričitog dopuštenja proizvođača
- uporabe u svrhe koje nisu opisane u ovim uputama

Dometic pridržava pravo na izmjene izgleda i specifikacija proizvoda.

6 Tehnički opis

6.1 Specifikacije različitih modela

Ovisno o modelu, štednjaci su opremljeni jednim ili dva plamenika, staklenim poklopcima i držačima za lonce.

Detaljne specifikacije pronaći ćete u sljedećoj tablici:

Model	Br. plamenika	Stakleni poklopac	Držač za lonce
CVH1350M	1	–	–
CVH1350M**G**	1	**x**	–
CVH1350M**P**	1	–	**x**
CVH1525M	2	–	–
CVH1525M**G**	2	**x**	–
CVH1525M**P**	2	–	**x**

CVH1350M, CVH1525M: Modeli se mogu nadograditi držačima za lonce (pogledajte pogl. „Dodatni pribor" na stranici 254).

6.2 Upravljačka ploča

➤ Pogledajte sl. **1**, stranica 4.

6.3 Funkcija

Štednjaci su opremljeni sigurnosnim termoelementom koji prekida dovod plina cca 30 s nakon gašenja plamena.

7 Montaža štednjaka

7.1 Odabir mjesta montaže

Prilikom odabira mjesta za montažu uzmite u obzir sljedeće upute:

- Na mjestu montaže moraju postojati otvori za zrak s presjekom od najmanje 150 cm^2.
- Obratite pažnju na minimalne udaljenosti (sl. **2**, stranica 4).
- Pazite da na mjestu montaže nema propuha.

7.2 Koraci montaže

1. U radnoj površini izrežite otvor (sl. **3**, stranica 5).
2. Između radne površine i uređaja pričvrstite gumenu brtvu.

UPUTA
Obratite se proizvođaču ako s uređajem niste dobili gumenu brtvu.

3. Uređaj pričvrstite na radnu površinu (sl. **4**, stranica 5).

7.3 Montaža držača za lonce (CVH1350MP, CVH1525MP)

➤ Pomoću isporučenih vijaka držače za lonce pričvrstite u pripremljene otvore na radnoj površini (sl. **5**, stranica 6).

7.4 Nadogradnja držačima za lonce (CVH1350M, CVH1525M)

Modeli CVH1350M, CVH1525M mogu se nadograditi držačima za lonce.

1. Pomoću držača za lonce kao šablone označite 4 rupe za bušenje na radnoj površini.
2. U radnoj površini na označenim mjestima izbušite 4 rupe.
3. Držače za lonce pričvrstite na radnu površinu (sl. **6**, stranica 6).

7.5 Priključivanje uređaja na dovod plina

Montažu i ugradnju plinskog priključka mora izvesti kvalificirana osoba koja je pokazala vještinu i znanje u vezi s ugradnjom i radom plinskih uređaja i prošla sigurnosnu obuku kako bi mogla prepoznati i izbjeći opasnosti.

UPOZORENJE! Opasnost od eksplozije
- Upotrebljavajte isključivo plinske boce s propanom ili butanom te certificiranim ventilom za smanjenje tlaka i odgovarajućom glavom.
- Usporedite podatke o tlaku na tipskoj pločici s podacima o tlaku na plinskim bocama s propanom ili butanom.
- Izbjegavajte bilo kakvo opterećenje sustava plinskih cijevi tijekom i nakon montaže.

UPUTA
- Montaža plina mora biti izvedena u skladu s EN ISO 10239.
- Pridržavajte se mogućih dodatnih državnih sigurnosnih zahtjeva kao i zahtjeva relevantne pomorske udruge ili proizvođača plovila.

Prilikom priključivanja obratite pažnju na sljedeće:
- Pridržavajte se nacionalnih propisa.
- Prilikom priključivanja upotrebljavajte samo cijev od čelika Ø 8 x 1 mm (zavarena, bešavnu čeličnu cijev ili od nehrđajućeg čelika).
- Dovod plina pričvrstite na bočnu ili stražnju stranicu dijelova okolnog namještaja kako ne bi bilo opterećenja na aktuatorima.
- Cijeli dovod plina mora biti bez napetosti i opterećenja.

1. Priključite cijevi kako je prikazano (sl. **7**, stranica 7).
2. Iznad uređaja pričvrstite oznaku sa sljedećim tekstom:
   „UPOZORENJE!
   Tijekom kuhanja potrebno je osigurati dodatno prozračivanje, na primjer otvaranjem prozora u blizini uređaja.
   Uređaj se ne smije upotrebljavati kao grijalica."
3. Otvorite dovod plina.

UPOZORENJE! Opasnost od eksplozije
Curenje plina ne pokušavajte otkriti otvorenim plamenom ni blizu izvora zapaljenja.

4. Sve spojeve provjerite sprejem za otkrivanje propuštanja.

✓ Ako se ne pojave mjehurići, nema propuštanja.

7.6 Priključivanje uređaja na napajanje istosmjernom strujom od 12 V:

1. Priključite uređaj kako je prikazano (sl. **8**, stranica 8).
2. Dodajte osigurač od 1 A na pozitivan vod blizu akumulatora.

8 Upotreba štednjaka

OPREZ! Opasnost od opeklina
Nemojte dirati vruće dijelove uređaja tijekom i nakon upotrebe. Ostavite uređaj da se u potpunosti ohladi.

8.1 Uključivanje

OPASNOST! Opasnost od trovanja ugljičnim monoksidom
- Prije uključivanja uređaja provjerite je li prostor dovoljno prozračen.
- Tijekom upotrebe u prostoriji za montažu moraju biti otvoreni otvori za zrak s presjekom od najmanje 150 cm^2.
- Ovi otvori mogu se zatvoriti kada uređaj nije u upotrebi.

UPOZORENJE! Opasnost od eksplozije / opasnost od požara
Upotrebljavajte samo plin dozvoljene kategorije (pogledajte pogl. „Tehnički podatci" na stranici 263). Nemojte upotrebljavati bilo kakva druga goriva.

1. Za odabrane plamenike odaberite odgovarajuće posuđe prema sljedećoj tablici:

Plamenik (sl. 9, stranica 8)	Promjer posuđa za kuhanje	
S	10 – 16 cm	
L	16 – 22 cm	

2. Uključite štednjak kako je prikazano (sl. 10, stranica 9).
3. Provjerite radi li plamenik ispravno tako da vizualno pregledate plamen.
   Ovisno o vrsti plina koji upotrebljavate, plamen bi trebao izgledati kako slijedi:
   – Propan (G31): Plamen s plavom unutarnjom iglom i prozirnim obrisom.
   – Butan (G30): Plamen s blago žutim vrhom prilikom uključivanja plamenika. Žuti vrh pojačava se kako se plamenik zagrijava.

✓ Plamenik radi ispravno.

4. Ako plamen ne izgleda kako je opisano, štednjak isključite kako je prikazano (sl. **12**, stranica 10) i postupite na sljedeći način:
   – Provjerite je li plamenik zaprljan i očistite ga ako je to potrebno (pogledajte pogl. „Čišćenje štednjaka" na stranici 261).
   – Provjerite kvalitetu plina i zamijenite plinsku bocu ako je to potrebno (pogledajte pogl. „Zamjena plinske boce" na stranici 260).

8.2 Podešavanje držača za lonce (CVH1350MP, CVH1525MP)

1. Okrećite ručicu za podešavanje ulijevo dok se držači za lonce ne mogu pomicati (sl. **11** **1.**, stranica 9).
2. Odmaknite držače za lonce jedne od drugih.
3. Posuđe stavite na plamenik (sl. **11** **2.**, stranica 9).
4. Pomaknite držače za lonce tako da mogu držati posuđe (sl. **11** **3.**, stranica 9).
5. Okrećite ručicu za podešavanje ulijevo dok se držači za lonce ne učvrste (sl. **11** **4.**, stranica 9).

8.3 Isključivanje

➤ Isključite štednjak kako je prikazano (sl. **12**, stranica 10).

8.4 Zamjena plinske boce

UPOZORENJE! Opasnost od eksplozije
- Plinsku bocu mijenjajte samo na dobro prozračenim mjestima.
- U blizini ne smije biti nikakvih izvora zapaljenja.
- Plinsku bocu mijenjajte samo kada se uređaj ne koristi i kada je dovod plina u uređaj isključen.

1. Uređaj ugasite zakretanjem sklopke na nulu.
2. Zatvorite ventil na plinskoj boci.
3. Plinsku bocu zamijenite u skladu s uputama proizvođača plinskih spojeva.

9 Čišćenje i održavanje

OPREZ! Opasnost od opeklina
Ostavite uređaj da se u potpunosti ohladi prije čišćenja, provjere ili održavanja uređaja.

9.1 Čišćenje štednjaka

1. Skinite nosač za tave (sl. **13** **1.**,stranica 10).
2. Očistite uređaj mekom vlažnom krpom. (sl. **13** **2.**,stranica 10)

Dodatne upute o održavanju površina od nehrđajućeg čelika i stakla možete pronaći na internetskoj adresi
documents.dometic.com/?object_id=69917

9.2 Godišnja provjera sigurnosti

Montažu i ugradnju plinskog priključka mora izvesti kvalificirana osoba koja je pokazala vještinu i znanje u vezi s ugradnjom i radom plinskih uređaja i prošla sigurnosnu obuku kako bi mogla prepoznati i izbjeći opasnosti.

➤ Iz sigurnosnih razloga pravilno funkcioniranje uređaja jedanput godišnje mora provjeriti kvalificirana osoba. Svi se nedostaci moraju popraviti.

9.3 Zamjena mlaznica

Montažu i ugradnju plinskog priključka mora izvesti kvalificirana osoba koja je pokazala vještinu i znanje u vezi s ugradnjom i radom plinskih uređaja i prošla sigurnosnu obuku kako bi mogla prepoznati i izbjeći opasnosti.

➤ Kvalificirana osoba treba zamijeniti mlaznice kao što je prikazano (sl. **14**, stranica 11 – sl. **15**, stranica 12).

10 Jamstvo

Primjenjuje se zakonom propisano jamstveno razdoblje. Ako je proizvod neispravan, molimo obratite se trgovcu na malo ili podružnici proizvođača u vašoj državi (vidi dometic.com/dealer).

Za potrebe popravaka i obrade jamstva, pri slanju proizvoda priložite sljedeće dokumente:

- Presliku računa s datumom kupnje
- Razlog reklamacije ili opis kvara

Obratite pozornost da samostalni ili nestručni popravak može imati negativne posljedice na sigurnost i uzrokovati gubitak jamstva.

11 Odlaganje u otpad

➤ Odložite ambalažu u odgovarajuće kante za reciklažu otpada gdje god je to moguće.

➤ Za detalje o odlaganju proizvoda u otpad, zatražite od svog lokalnog centra za recikliranje ili specijaliziranog trgovca pojedinosti o tomu kako to učiniti u skladu s važećim propisima o odlaganju u otpada.

12 Tehnički podatci

	CVH1350M(G)(P), CVH1525M(G)(P)
Kategorija plina:	propan (G31), butan (G30)
Kategorija uređaja:	I_3 B/P(30)
Priključni tlak plina:	AT, DE, BG, CY, DK, EE, FI, GR, HU, IS, LT, LV, MT, NL, NO, RO, SE, SI, SK, AL, HR, MK, TR: 30 mbara propan (G31) 30 mbara butan (G30)
Kategorija uređaja:	I_{3+}, propan/butan
Priključni tlak plina:	BE, CH, CY, CZ, ES, FR, GB, GR, IE, IT, LT, PL, PT, SI, SK, AL, MK, TR: 37 mbara propan (G31) 28 – 30 mbara butan (G30)
Priključni napon (samo modeli s elektroničkim paljenjem):	12 V⎓ (osigurač od 1 A)
Pregled/certifikacija:	CE

Pogledajte sl. 9, stranica 8:

Model	**Plamenik S**			**Plamenik L**		
	*	**	***	*	**	***
CVH1350M(G)(P)	–	–	–	0,73	2,0	146
CVH1525M(G)(P)	0,54	1,1	80	0,73	2,0	146

*	Brizgaljka	mm
**	Snaga	kW
***	Potrošnja plina	g/h

Bu ürünü doğru monte ettiğinizden ve ürünün daima kullanıma hazır olduğundan emin olmak için, lütfen tüm talimatları ve bu ürün kılavuzunda verilen kılavuzları ve uyarıları dikkatlice okuyunuz. Bu talimatlar bu üründe KALMALIDIR.

Bu ürünü kullandığınızda tüm talimatları, kılavuzları ve uyarıları dikkatlice okuduğunuza ve anladığınıza ve hükümlere ve koşullara bu sözleşmede yer alıyormuş gibi uyacağınıza onay verirsiniz. Bu ürünü sadece amacına ve uygulamaya uygun ve talimatlara, kılavuzlara ve uyarılara uygun bu ürün kılavuzu ile geçerli yasalara ve yönetmeliklere uygun olarak kullanacağınızı kabul ediyorsunuz. Talimatların ve uyarıların burada verildiği gibi okunmaması veya bunlara uyulmaması sonucu kendiniz ve diğer insanlar yaralanabilir veya ürününüz veya yakınında bulunan diğer eşyalar hasar görebilir. Talimatlar, kılavuzlar ve uyarılar da dahil, bu ürün kılavuzu ve buna ait olan dokümanlarda değişiklikler ve güncellemeler yapılabilir. Güncel ürün bilgileri için, lütfen bakınız documents.dometic.com.

Bu montaj ve kullanım kılavuzu, teknelerde kullanıma yönelik ürün versiyonlarını kapsar.

Karavan ve mobil ev versiyonları için montaj ve kullanım kılavuzunu çevrimiçi olarak şu adreste bulabilirsiniz: http://qr.dometic.com/beTuBc

İçindekiler

1 Sembollerin açıklanması 265
2 Güvenlik uyarıları 265
3 Teslimat kapsamı 270
4 Aksesuar 270
5 Amacına Uygun Kullanım 270
6 Teknik açıklama 271
7 Ocakların montajı 272
8 Ocakların kullanımı 274
9 Temizlik ve bakım 276
10 Garanti 277
11 Atık İmhası 277
12 Teknik Bilgiler 278

1 Sembollerin açıklanması

TEHLİKE!
Güvenlik uyarısı: Önlenmediğinde, can kaybı veya ağır bir yaralanmaya neden olan tehlikeli bir durumu gösterir.

UYARI!
Güvenlik uyarısı: Önlenmediğinde, can kaybı veya ağır bir yaralanmaya neden olabilecek tehlikeli bir durumu gösterir.

DİKKAT!
Güvenlik uyarısı: Önlenmediğinde, hafif veya orta derecede bir yaralanmaya neden olabilecek tehlikeli bir durumu gösterir.

İKAZ!
Önlenmediğinde, maddi hasara neden olabilecek bir durumu gösterir.

NOT
Ürünün kullanılması ile ilgili ek bilgiler.

2 Güvenlik uyarıları

2.1 Ön hazırlık notları

UYARI! Bu uyarılara uyulmaması can kaybı veya ağır yaralanmaya sebep olabilir.

Patlama tehlikesi

- Kurulumdan önce, yerel dağıtım koşullarının (gazın doğası ve gaz basıncı) ve cihazın ayarının uyumlu olduğundan emin olun.
- Bu cihaz için ayar koşulları etikette (veya cihaz bilgi etiketinde) belirtilmiştir.
- Bu cihaz, yanma ürünleri tahliye cihazına bağlı değildir. Bu cihaz mevcut montaj düzenlemelerine göre monte edilmeli ve bağlanmalıdır. Havalandırma ile ilgili gerekliliklere özellikle dikkat edilmelidir.

2.2 Genel güvenlik

UYARI! Bu uyarılara uyulmaması can kaybı veya ağır yaralanmaya sebep olabilir.

Patlama tehlikesi

- Bu cihazda sadece usta elemanlar tarafından onarım yapılmalıdır. Yanlış onarımlar ciddi tehlikelere neden olabilir.
- Bu cihaz, kullanıldığı ülkede yürürlükte olan tüm ulusal düzenlemelere uygun olarak kurulmalıdır.
- Bu cihaz sadece iyi havalandırılan bir alanda kullanılmalıdır.
- Bu cihazı monte etmeden veya kullanmadan önce talimatları okuyun.
- Cihazda değişiklik yapmayın.
- Cihazın herhangi bir bileşenini çıkarmayın veya değiştirmeyin.
- Ulusal yönetmelikler gerektiriyorsa gaz hortumu değiştirilmelidir.
- Gaz besleme hortumunu bükmeyin, germeyin, sıkıştırmayın veya başka bir yük uygulamayın.

Yangın tehlikesi

- Cihazı sıcakken veya kullanımdayken gözetimsiz bırakmayın.
- Bu cihazla oynamadıklarından emin olmak için, çocuklar daima gözetlenmelidir.
- Uygun bir yangın söndürücü hazır bulundurun.
  Yangın söndürücünün uzman personel tarafından düzenli aralıklarla kontrol edilmesini sağlayın.

Yanma tehlikesi

- Ellerinizi, yüzünüzü ve saçınızı ocak gözlerinden uzak tutun.
- Cihazı ateşlerken veya kullanırken bol giysiler giymeyin veya uzun saçların serbestçe sarkmasına izin vermeyin.
- Çocukları ve evcil hayvanları uzak tutun.
- Yanıkları veya diğer yaralanmaları önlemek için cihazın etrafındaki tüm faaliyetleri dikkatle izleyin.

Sağlık için tehlike

- Bu cihaz 8 yaşından itibaren çocuklar le fiziksel, duyumsal ve zihinsel engelli ve deneyimleri ile bilgileri olmayan kişiler tarafından sadece denetim altında veya cihazın güvenli olarak kullanılması ve oluşabilecek tehlikeleri anlamaları durumunda kullanılabilir.

DİKKAT! Bu ikazlara uyulmaması hafif veya orta derecede yaralanmaya sebep olabilir.

Yaralanma tehlikesi

- Cihazın cam kapağı varsa, cam kapağın kırılması durumunda:
  - Hemen tüm ocak gözlerini ve herhangi bir elektrikli ısıtma elemanını kapatın ve cihazı güç kaynağından ayırın.
  - Cihaz yüzeyine dokunmayın.
  - Cihazı kullanmayın.

İKAZ! Hasar tehlikesi

- Cihazın cam kapağı varsa:
  - Yolculuğa başlamadan önce cam kapağı kapatın.
  - Kapağı kapatmadan önce tüm ocak gözlerini kapatın.

2.3 Sıvı gazla çalışma yaparken alınacak güvenlik önlemleri

UYARI! Bu uyarılara uyulmaması can kaybı veya ağır yaralanmaya sebep olabilir.

Patlama tehlikesi

- Kullanımdan sonra her zaman sıvı gaz tüpünü bağlantısından ayırın.
- Sıvı gaz tüplerini ısıtma veya pişirme cihazlarından ve diğer ışık veya ısı kaynaklarından uzakta, iyi havalandırılan ve çocukların ulaşamayacağı bir yerde saklayın.
- Sıvı gaz tüplerini, havalandırılmayan alanlarda veya yer seviyesinin altında (yerdeki huni şeklindeki delikler) **asla** saklamayın.
- Sıvı gaz tüplerini garaj gibi yapılarda **asla** saklamayın.
- Her türlü kapalı depolama alanı, ulusal düzenlemelere uygun olmalıdır.
- Sıvı gaz tüplerini yan tarafları üzerinde saklamayın.
- Sıvı gaz tüplerini doğrudan güneş ışığından uzak tutun. Sıcaklık 50 °C'yi geçmemelidir.

2.4 Cihazı çalıştırırken güvenlik

TEHLİKE! Bu talimatlara uyulmaması can kaybı veya ağır yaralanmaya sebep olur.

Karbon monoksit zehirlenmesi tehlikesi

- Sıvı gaz yakma işlemi, kapalı alanlarda biriken karbon monoksit üretir. Bu cihazı yalnızca yeterli havalandırma varsa kullanın.

Boğulma tehlikesi

- Cihazı havalandırılmayan bir alanda çalıştırmak, ilgili alandaki oksijen miktarını azaltır.
- Cihazı mekan ısıtıcısı olarak kullanmayın.
- Gazlı pişirme cihazının kullanılması, kurulduğu odada ısı, nem ve yanma ürünleri oluşmasına neden olur.
  - Özellikle cihaz kullanımdayken mutfağın iyi havalandırıldığından emin olun.
  - Doğal havalandırma deliklerini açık tutun veya mekanik bir havalandırma cihazı (ör. mekanik bir aspiratör) monte edin.
- Cihazın uzun süreli yoğun kullanımı, ek havalandırma gerektirebilir, örneğin var olan mekanik havalandırmanın arttırılması, yanma ürünlerinin güvenli bir şekilde dışarıya verilmesi için ek havalandırma, ilave havalandırma için oda havası değişimi.
  - Ek havalandırmanın montajından önce bir uzmana danışın

UYARI! Bu uyarılara uyulmaması can kaybı veya ağır yaralanmaya sebep olabilir.

Patlama tehlikesi

- Cihaz sızıntı yapıyorsa, hasarlıysa veya düzgün çalışmıyorsa cihazı kullanmayın.
- Cihazı aşağıdaki durumlarda asla kullanmayın:
  - Benzin istasyonlarında
  - Feribotlarda
  - Cihazın monte edildiği aracı, nakliye aracı veya çekici ile taşırken
- Yangın durumunda gaz beslemesini kapatın.
- Cihazın yakınına kimyasallar, yanıcı maddeler veya sprey aerosoller koymayın.
- Gaz sızıntılarını kontrol etmek için asla çıplak alev kullanmayın.

- Gaz kokusu alırsanız:
  - Cihazı ateşlemeye çalışmayın.
  - Çıplak alevleri söndürün.
  - Gaz beslemesini kapatın.
  - Cihazı gaz beslemesinden ayırın.
  - Gaz sistemini bir uzmana kontrol ettirin.
- Gaz haznesini yalnızca, çıplak alevden, pilot alevinden veya diğer tutuşturma kaynaklarından uzakta ve yalnızca cihaz dokunulabilecek kadar soğuduğunda takın veya çıkarın.
- Gaz haznesini kullanmadan önce, bu cihaz ile gaz haznesi arasındaki contanın yerinde ve iyi durumda olduğunu kontrol edin.
- Conta hasarlı veya aşınmışsa bu cihazı kullanmayın.
- Kullandıktan sonra gaz haznesindeki gaz beslemesini kapatın.

Yangın Tehlikesi

- Bu cihaz kullanım sırasında yanıcı maddelerden uzak tutulmalıdır.
- Bu cihazın üzerine veya karşısına pişirme kaplarından başka herhangi bir nesne koymayın.
- Bu cihazı asla yanıcı maddelerin (ör. kağıt, kumaşlar) yakınına koymayın.
- Yanıcı nesneleri ocak gözlerinden uzak tutun.
- Pişirme kabının saplarını aşağıdaki gibi konumlandırın:
  - Pişirme kabının saplarının cihazın kenarından dışarı taşmasına asla izin vermeyin.
  - Pişirme kaplarının saplarını içe doğru çevirin, ancak diğer ocak gözlerinin üstüne çıkmasına izin vermeyin.
- Katı ve sıvı yağları aşırı ısıtmayın.
- Sıcak pişirme kaplarını tutmak için sadece kuru tutacaklar kullanın.
- Pişirme kaplarını cihazdan almadan önce cihazı kapatın.
- Bu cihazı yalnızca bir yetişkinin ilgilenebileceği durumlarda çalıştırın.

Yanma tehlikesi

- Erişilebilir parçalar çok sıcak olabilir. Küçük çocukları uzak tutun.

DİKKAT! Bu ikazlara uyulmaması hafif veya orta derecede yaralanmaya sebep olabilir.

Yanma tehlikesi

- Sıcak bileşenleri tutarken koruyucu eldiven kullanın.
- Çıplak elle dokunmadan önce cihazın soğumasını bekleyin.

- Ocak gözünü manuel olarak ateşlerseniz:
  - Uzun kibritler veya uygun bir çakmak kullanın.
  - Ocak gözü yanar yanmaz elinizi hızla çekin.
- Alkol veya reçeteli ya da reçetesiz ilaçların kullanılması, bu cihazı doğru bir şekilde monte etme ya da güvenli bir şekilde çalıştırma yeteneğinizi olumsuz etkileyebilir.

3 Teslimat kapsamı

Adı
Ocaklar
Sabitleme vidaları
Kurulum ve kullanım kılavuzu

4 Aksesuar

Adı	Parça no.
Tencere tutucu	
• CVH1350M	9620012959
• CVH1525M	9620012960

5 Amacına Uygun Kullanım

Gazlı ocaklar, uzunluğu 24 m'ye kadar olan teknelerdeki mutfaklara veya tezgahlara monte edilmek üzere tasarlanmıştır.

Ürünler aşağıdakiler için uygundur:

- Yiyeceklerin uygun kaplarda pişirilmesi ve kızartılması
- İzin verilen gaz kategorisindeki gazla kullanın (bkz. bölüm «Teknik Bilgiler» sayfa 278)

Ürünler aşağıdakiler için uygun **değildir**:

- Mekan ısıtıcısı olarak kullanım
- Dış mekan kullanımı

Bu ürün sadece amacına uygun ve bu talimata göre kullanılmalıdır.

Bu kılavuzda ürünün doğru olarak monte edilmesi ve/veya kullanılması için gerekli bilgiler verilmektedir. Doğru yapılmayan montaj veya bakım performansının yetersiz olmasına ve olası bozukluklara neden olabilir.

Üretici, aşağıdaki durumların neden olduğu yaralanmalardan veya ürün hasarlarından sorumlu değildir:

- Yanlış montaj veya bağlantı ve aşırı voltaj
- Yanlış bakım veya üretici tarafından sağlanan orijinal yedek parçalardan başka yedek parçalar kullanılması
- Üreticisinden açıkça izin almadan cihazda değişiklikler yapılması
- Bu kılavuzda tanımlananların dışında bir amaçlar için kullanıldığında

Dometic ürünün görünümünde ve ürün özelliklerinde değişiklik yapma hakkını saklı tutar.

6 Teknik açıklama

6.1 Farklı modellerin teknik özellikleri

Ocaklar, modele bağlı olarak bir veya iki ocak gözü, cam kapak ve tencere tutucular ile donatılmıştır.

Ayrıntılı özellikleri aşağıdaki tabloda bulabilirsiniz:

Model	Ocak gözü sayısı	Cam kapak	Tencere tutucu
CVH1350M	1	–	–
CVH1350M**G**	1	**x**	–
CVH1350M**P**	1	–	**x**
CVH1525M	2	–	–
CVH1525M**G**	2	**x**	–
CVH1525M**P**	2	–	**x**

CVH1350M, CVH1525M: Modeller sonradan tencere tutucular ile donatılabilir (bkz. bölüm «Aksesuar» sayfa 270).

6.2 Kontrol paneli

➤ Bkz. şekil **1**, sayfa 4.

6.3 İşlev

Ocaklar, alev söndükten yaklaşık 30 saniye sonra gaz beslemesini kesen bir emniyet termokupluyla donatılmıştır.

7 Ocakların montajı

7.1 Montaj yerinin seçilmesi

Montaj yerini seçerken aşağıdaki talimatları izleyin:

- Montaj yerinde en az 150 cm^2 kesitli havalandırma menfezleri bulunmalıdır.
- Minimum mesafelere uyun (şekil **2**, sayfa 4).
- Montaj yerinde hava cereyanı olmadığından emin olun.

7.2 Montaj adımları

1. Tezgahta bir boşluk açın (şekil **3**, sayfa 5).
2. Tezgah ile cihaz arasına lastik conta takın.

NOT
Lastik conta, cihazla birlikte verilmemişse üreticiyle iletişime geçin.

3. Cihazı tezgaha sabitleyin (şekil **4**, sayfa 5).

7.3 Tencere tutucuların montajı (CVH1350MP, CVH1525MP)

➤ Tencere tutucuları, birlikte verilen vidaları kullanarak ocak üzerinde hazırlanmış deliklere sabitleyin.(şekil **5**, sayfa 6).

7.4 Sonradan tencere tutucu takma (CVH1350M, CVH1525M)

CVH1350M, CVH1525M modellerine sonradan tencere tutucular takılabilir.

1. Tezgah üzerinde 4 delik işaretlemek için tencere tutucusunu şablon olarak kullanın.
2. Tezgah üzerinde işaretlediğiniz yerlere 4 delik açın.
3. Tencere tutucuları tezgahın üzerine sabitleyin (şekil **6**, sayfa 6).

7.5 Cihazın gaz kaynağına bağlanması

Gaz bağlantısının kurulumu ve montajı, gazlı cihazların yapımı, montajı ve çalıştırılması ile ilgili beceri ve bilgi sahibi olan, ilgili tehlikeleri belirlemek ve önlemek için güvenlik eğitimi almış kalifiye bir kişi tarafından gerçekleştirilmelidir.

UYARI! Patlama tehlikesi

- Yalnızca sertifikalı basınç düşürme valfi ve uygun kafaya sahip propan veya bütan gazı hazneleri kullanın.
- Veri plakasındaki basınç bilgilerini propan veya bütan gazı haznesinin üzerindeki basınç bilgileriyle karşılaştırın.
- Montaj sırasında ve sonrasında gaz borusu sistemine baskı uygulanmamasını sağlayın.

NOT

- Gaz tesisatı EN ISO 10239 standardına uygun olarak monte edilmelidir.
- Olası ek ulusal güvenlik gerekliliklerine ve ilgili denizcilik birliğinin veya tekne üreticilerinin gerekliliklerine uyun.

Bağlantı için aşağıdaki talimatları dikkate alın:

- Ulusal gereklilikleri dikkate alın.
- Bağlantı için sadece 8 x 1 mm çelik boru (kaynaklı, dikişsiz çelik veya paslanmaz çelik) kullanın.
- Aktüatörlere yük binmemesi için gaz hattını çevredeki mobilya parçalarının yan veya arka duvarına sabitleyin.
- Tüm gaz hattı gerilimsiz olmalıdır.

1. Boruları gösterildiği gibi bağlayın (şekil **7**, sayfa 7).

2. Cihazın üzerine aşağıdaki metni içeren bir etiket yerleştirin:
   «UYARI!
   Yemek pişirirken, örneğin cihazın yanındaki pencereleri açarak ek havalandırma sağlayın.
   Cihaz, mekan ısıtıcısı olarak kullanılmamalıdır.»
3. Gaz kaynağını açın.

UYARI! Patlama tehlikesi
Asla açık alev kullanarak veya tutuşma kaynaklarının yakınında sızıntı kontrolü yapmayın.

4. Sızıntı spreyi ile tüm bağlantılarda sızıntı olup olmadığını kontrol edin.

✓ Baloncuk oluşmazsa sızıntı yoktur.

7.6 Cihazın 12 V DC güç kaynağına bağlanması

1. Cihazı gösterildiği gibi bağlayın (şekil **8**, sayfa 8).
2. Artı hattına aküye yakın olacak şekilde 1 A sigorta takın.

8 Ocakların kullanımı

DİKKAT! Yanma tehlikesi
Kullanım sırasında ve sonrasında cihazın sıcak kısımlarına dokunmayın.
Cihazı uygun şekilde soğumaya bırakın.

8.1 Açma

TEHLİKE! Karbon monoksit zehirlenmesi tehlikesi
- Cihazı çalıştırmadan önce, alanın yeterince havalandırıldığından emin olun.
- Kullanım sırasında, montaj odasında en az 150 cm^2 kesitli havalandırma menfezleri bulunmalıdır.
- Bu havalandırma menfezleri cihaz kullanılmadığında kapatılabilir.

UYARI! Patlama tehlikesi/Yangın tehlikesi
Sadece izin verilen gaz kategorisinde bulunan gaz kullanın (bkz. bölüm «Teknik Bilgiler» sayfa 278). Başka bir yakıt kullanmayın.

1. Kullanacağınız ocak gözüne uygun pişirme kabını aşağıdaki tablodan seçin:

Ocak gözü (şekil 9, sayfa 8)	Pişirme kabı çapı	
S	10 – 16 cm	
L	16 – 22 cm	

2. Ocağı gösterildiği gibi açın (şekil 10, sayfa 9).
3. Alevi görsel olarak kontrol ederek ocak gözünün doğru çalıştığını doğrulayın.
   Kullanılan gazın türüne bağlı olarak alev aşağıdaki gibi görünmelidir:
   – Propan (G31): İçte mavi nokta bulunan ve hatları net olan alev.
   – Bütan (G30): Ocak gözünü çalıştırdığınızda ucu hafif sarı olan alev. Ocak gözü ısındıkça sarı uç yoğunlaşır.

✓ Ocak gözü düzgün şekilde çalışıyor.

4. Alev tarif edildiği gibi görünmüyorsa ocağı gösterildiği (şekil 12, sayfa 10) gibi kapatın ve aşağıdaki işlemleri yapın:
   – Ocak gözünde kirlenme olup olmadığını kontrol edin ve gerekiyorsa ocak gözünü temizleyin (bkz. bölüm «Ocağın temizlenmesi» sayfa 276).
   – Gazın kalitesini kontrol edin ve gerekirse gaz haznesini değiştirin (bkz. bölüm «Gaz haznesinin değiştirilmesi» sayfa 276).

8.2 Tencere tutucuların ayarlanması (CVH1350MP, CVH1525MP)

1. Tencere tutucularını hareket ettirebilene kadar ayar düğmesini sola çevirin (şekil 11 **1.**, sayfa 9).
2. Tencere tutucuları birbirinden uzaklaştırın.
3. Pişirme kabını ocağa koyun (şekil 11 **2.**, sayfa 9).
4. Tencere tutucuları tencereyi tutabilecek konuma hareket ettirin (şekil 11 **3.**, sayfa 9).
5. Tencere tutucular sabitlenene kadar ayar düğmesini sola çevirin (şekil 11 **4.**, sayfa 9).

8.3 Kapatılması

➤ Ocağı gösterildiği gibi kapatın (şekil **12**, sayfa 10).

8.4 Gaz haznesinin değiştirilmesi

UYARI! Patlama tehlikesi
- Gaz haznesini yalnızca havalandırmanın iyi olduğu yerlerde değiştirin.
- Yakınlarda ateşleme kaynağı bulunmadığından emin olun.
- Gaz haznesini sadece cihaz kullanılmadığında ve cihaza giden gaz beslemesi kapalıyken değiştirin.

1. Düğmeyi sıfır konumuna döndürerek cihazı kapatın.
2. Gaz haznesinin üzerindeki vanayı kapatın.
3. Gaz tüpünü, gaz bağlantı elemanı üreticisinin talimatlarına göre değiştirin.

9 Temizlik ve bakım

DİKKAT! Yanma tehlikesi
Cihazı temizlemeden, kontrol etmeden veya bakımını yapmadan önce cihazın iyice soğumasını bekleyin.

9.1 Ocağın temizlenmesi

1. Tava desteğini çıkarın (şekil **13** **1.**,sayfa 10).
2. Cihazı yumuşak, nemli bir bezle temizleyin (şekil **13** **2.**,sayfa 10)

Paslanmaz çelik ve cam yüzeyler için ek bakım talimatlarını online olarak şu adreste bulabilirsiniz:
documents.dometic.com/?object_id=69917

9.2 Yıllık güvenlik kontrolü

Gaz bağlantısının kurulumu ve montajı, gazlı cihazların yapımı, montajı ve çalıştırılması ile ilgili beceri ve bilgi sahibi olan, ilgili tehlikeleri belirlemek ve önlemek için güvenlik eğitimi almış kalifiye bir kişi tarafından gerçekleştirilmelidir.

➤ Güvenlik nedeniyle, cihazın düzgün çalışıp çalışmadığının tespiti için her yıl kalifiye bir kişiye cihazı kontrol ettirin. Her arıza onarılmalıdır.

9.3 Gaz memelerinin değiştirilmesi

Gaz bağlantısının kurulumu ve montajı, gazlı cihazların yapımı, montajı ve çalıştırılması ile ilgili beceri ve bilgi sahibi olan, ilgili tehlikeleri belirlemek ve önlemek için güvenlik eğitimi almış kalifiye bir kişi tarafından gerçekleştirilmelidir.

➤ Kalifiye bir kişinin gaz memelerini gösterildiği şekilde değiştirmesini sağlayın (şekil **14**, sayfa 11 – şekil **15**, sayfa 12).

10 Garanti

Yasal garanti süresi geçerlidir. Ürün kusurluysa lütfen satıcınızla veya üreticinin ülkenizdeki şubesiyle iletişime geçin (bkz. dometic.com/dealer).

Onarım ve garanti işlemleri için, ürünü aşağıdaki dokümanlarla birlikte gönderin:

- Satın alma tarihini içeren faturanın bir kopyası
- Talebinizin nedeni veya hatanın açıklanması

Kendi kendine onarımın veya profesyonel olmayan onarımın güvenlikle ilgili sonuçları olabileceğini ve garantiyi geçersiz kılabileceğini unutmayın.

11 Atık İmhası

➤ Ambalaj malzemesini mümkünse ilgili geri dönüşüm atık sistemine kazandırın.

➤ Ürünün yürürlükteki imha yönetmeliklerine göre nasıl imha edileceğine ilişkin ayrıntılar için yerel bir geri dönüşüm merkezine veya uzman satıcıya danışın.

12 Teknik Bilgiler

	CVH1350M(G)(P), CVH1525M(G)(P)
Gaz kategorisi:	propan (G31), bütan (G30)
Cihaz kategorisi:	I_3 B/P(30)
Gaz bağlantı basıncı:	AT, DE, BG, CY, DK, EE, FI, GR, HU, IS, LT, LV, MT, NL, NO, RO, SE, SI, SK, AL, HR, MK, TR: 30 mbar propan (G31) 30 mbar bütan (G30)
Cihaz kategorisi:	I_{3+}, propan/bütan
Gaz bağlantı basıncı:	BE, CH, CY, CZ, ES, FR, GB, GR, IE, IT, LT, PL, PT, SI, SK, AL, MK, TR: 37 mbar propan (G31) 28 – 30 mbar bütan (G30)
Bağlantı gerilimi (yalnızca elektronik ateşlemeli modeller):	12 V⎓ (1 A sigorta)
Muayene/sertifika:	CE

Bkz. şekil **9**, sayfa 8:

Model	**Ocak gözü S**			**Ocak gözü L**		
	*	**	***	*	**	***
CVH1350M(G)(P)	–	–	–	0,73	2,0	146
CVH1525M(G)(P)	0,54	1,1	80	0,73	2,0	146

*	Enjektör	mm
**	Güç	kW
***	Gaz tüketimi	g/h

Pozorno preberite in upoštevajte vsa navodila, smernice in opozorila iz tega priročnika, da zagotovite pravilno vgradnjo, uporabo in vzdrževanje izdelka. Ta navodila je TREBA hraniti skupaj z izdelkom.

Z uporabo izdelka potrjujete, da ste pozorno prebrali vsa navodila, smernice in opozorila ter razumete in upoštevate vsa določila ter pogoje v tem dokumentu. Strinjate se, da boste izdelek uporabljali samo za predvideni namen uporabe in v skladu z navodili, smernicami in opozorili v tem priročniku ter v skladu z vsemi veljavnimi zakoni in predpisi. Če navodil in opozoril v nadaljevanju ne preberete in ne upoštevate, lahko poškodujete sebe in druge, svoj izdelek ali povzročite materialno škodo v bližini. Pridržujemo si pravico do sprememb in posodobitev priročnika, vključno z navodili, smernicami in opozorili ter povezano dokumentacijo. Za najnovejše informacije o izdelku obiščite documents.dometic.com.

Ta navodila za montažo in uporabo veljajo za različice izdelkov, ki so namenjene uporabi na plovilih.

Za različice izdelkov, ki so namenjene uporabi v bivalnih prikolicah in avtodomih, so navodila za montažo in uporabo na voljo na spletnem naslovu:
http://qr.dometic.com/beTuBc

Vsebina

1 Razlaga simbolov 280
2 Varnostni napotki 280
3 Obseg dobave 285
4 Dodatna oprema 285
5 Predvidena uporaba 285
6 Tehnični opis 286
7 Namestitev kuhalnih plošč 287
8 Uporaba kuhalnih plošč 289
9 Čiščenje in vzdrževanje 291
10 Garancija 292
11 Odstranjevanje 292
12 Tehnični podatki 293

1 Razlaga simbolov

NEVARNOST!
Varnostni napotki: Označuje nevarno situacijo, ki povzroči smrt ali hude poškodbe, če ni preprečena.

OPOZORILO!
Varnostni napotki: Označuje nevarno situacijo, ki lahko povzroči smrt ali hude poškodbe, če ni preprečena.

POZOR!
Varnostni napotki: Označuje nevarno situacijo, ki lahko povzroči lažje ali zmerne poškodbe, če ni preprečena.

OBVESTILO!
Označuje nevarno situacijo, ki lahko povzroči materialno škodo, če ni preprečena.

NASVET
Dodatne informacije za upravljanje izdelka.

2 Varnostni napotki

2.1 Uvodne opombe

OPOZORILO! Neupoštevanje teh opozoril lahko povzroči smrt ali hude poškodbe.

Nevarnost eksplozije

- Pred namestitvijo preverite združljivost lokalnih dobavnih pogojev (vrsto plina in tlak plina) in nastavitve naprave.
- Nastavitveni pogoji za to napravo so navedeni na nalepki (ali podatkovni ploščici).
- Naprava ni priključena na napravo za odvajanje proizvodov zgorevanja. Napravo je treba namestiti in priključiti jo v skladu z veljavnimi namestitvenimi predpisi. Posebno pozornost je treba nameniti veljavnim zahtevam glede prezračevanja.

2.2 Osnovna varnost

OPOZORILO! Neupoštevanje teh opozoril lahko povzroči smrt ali hude poškodbe.

Nevarnost eksplozije

- Vsa popravila na tej napravi naj izvaja samo ustrezno usposobljeno osebje. Neustrezna popravila lahko povzročijo resne nevarnosti.
- Napravo je treba namestiti v skladu z nacionalnimi predpisi, ki veljajo v državi uporabe.
- Napravo je dovoljeno uporabljati samo v dobro prezračevanem prostoru.
- Preberite navodila, preden napravo namestite ali začnete uporabljati.
- Naprave ne spreminjajte.
- Komponent naprave ne smete odstraniti ali zamenjati.
- Gibko cev za plin je treba zamenjati, če tako določajo nacionalni predpisi.
- Gibke cevi za plin ne zvijajte, raztezajte, stiskajte ali je ne izpostavljajte drugim obremenitvam.

Nevarnost požara

- Naprave ne puščajte brez nadzora, ko je vroča ali med uporabo.
- Otroke je treba nadzorovati in tako zagotoviti, da se z napravo ne bodo igrali.
- Pri roki morate imeti primeren gasilni aparat.
  Poskrbite, da bo gasilni aparat v rednih intervalih pregledalo usposobljeno osebje.

Nevarnost opeklin

- Rok, obraza in las ne približujte gorilnikom.
- Med prižiganjem ali uporabo naprave ne nosite ohlapnih oblačil, dolge lase pa spnite.
- Otroke in živali držite stran.
- Previdno nadzorujte vse dejavnosti v bližini naprave, da preprečite opekline ali druge poškodbe.

Nevarnost za zdravje

- To napravo smejo uporabljati otroci, ki so starejši od 8 let, in osebe z zmanjšanimi fizičnimi, zaznavnimi ali duševnimi sposobnostmi ali s pomanjkljivimi izkušnjami in znanjem, če so nadzorovani ali so prejeli navodila glede varne uporabe naprave in razumejo s tem povezana tveganja.

POZOR! Neupoštevanje teh svaril lahko povzroči lažje ali srednje poškodbe.

Nevarnost poškodb

- Če ima naprava steklen pokrov, v primeru zloma steklenega pokrova:
  - Takoj izklopite vse gorilnike in električne grelne elemente ter napravo odklopite od napajanja.
  - Ne dotikajte se površine naprave.
  - Naprave ne uporabljajte.

OBVESTILO! Nevarnost poškodb

- Če ima naprava steklen pokrov:
  - Pred začetkom vožnje zaprite steklen pokrov.
  - Preden zaprete steklen pokrov, izklopite vse gorilnike.

2.3 Varnostni ukrepi pri delu z utekočinjenim plinom

OPOZORILO! Neupoštevanje teh opozoril lahko povzroči smrt ali hude poškodbe.

Nevarnost eksplozije

- Po uporabi vedno odklopite jeklenko z utekočinjenim plinom.
- Jeklenke z utekočinjenim plinom hranite vstran od naprav za ogrevanje ali kuhanje in drugih virov svetlobe ali toplote v dobro prezračevanem območju izven dosega otrok.
- Jeklenk z utekočinjenim plinom **nikoli** ne shranjujte na neprezračenih mestih ali pod nivojem tal (lijakaste kotanje).
- Jeklenk z utekočinjenim plinom **nikoli** ne hranite v zgradbah, kot so garaže.
- Vsi notranji prostori za shranjevanje morajo biti v skladu z nacionalnimi predpisi.
- Jeklenk z utekočinjenim plinom ne hranite na boku.
- Jeklenke z utekočinjenim plinom zaščitite pred neposredno sončno svetlobo. Temperatura ne sme preseči 50 °C.

2.4 Varnost pri delovanju naprave

NEVARNOST! Neupoštevanje teh navodil povzroči smrt ali hude poškodbe.

Nevarnost zastrupitve z ogljikovim monoksidom

- Pri zgorevanju tekočega plina nastaja ogljikov monoksid, ki se kopiči v zaprtih prostorih.
  Napravo uporabljajte le ob zadostnem prezračevanju.

Nevarnost zadušitve

- Zaradi delovanja naprave v neprezračenem območju se bo zmanjšala količina kisika v tem območju.
- Naprave ne uporabljajte za ogrevanje prostorov.
- Pri uporabi plinske kuhalne naprave nastajajo toplota, vlaga in produkti zgorevanja v prostoru, v katerem je nameščena.
  - Zagotovite, da bo kuhinja dobro prezračevana, zlasti ko je naprava v uporabi.
  - Prezračevalne odprtine morajo biti odprte ali pa namestite mehansko prezračevalno napravo (npr. mehansko kuhinjsko napo).
- Pri daljši intenzivni uporabi aparata je potrebno dodatno zračenje, npr. močnejše mehansko prezračevanje, če je na voljo, zaradi varnega odstranjevanja produktov gorenja v zunanje ozračje in hkrati dovajanje svežega zraka v prostor.
  - Pred montažo dodatnega prezračevanja se posvetujte z usposobljeno osebo.

OPOZORILO! Neupoštevanje teh opozoril lahko povzroči smrt ali hude poškodbe.

Nevarnost eksplozije

- Naprave ne uporabljajte, če pušča, je poškodovana ali ne deluje pravilno.
- Naprave ne uporabljajte v naslednjih primerih:
  - na bencinskih črpalkah,
  - na trajektih,
  - med prevozom vozila, v katerem je naprava nameščena, s transportnim vozilom ali vlačilcem.
- V primeru požara zaprite dovod plina.
- V bližino naprave ne nameščajte kemikalij, vnetljivih materialov ali razpršil.
- Za preverjanje uhajanja plina nikoli ne uporabljajte odprtega plamena.

- Če zavohate plin:
  - Naprave ne poskušajte prižgati.
  - Odprte plamene pogasite.
  - Zaprite dovod plina.
  - Napravo odklopite od dovoda plina.
  - Plinsko napeljavo naj pregleda strokovnjak.
- Plinsko jeklenko priključite ali odstranite samo, kjer ni odprtega plamena, signalnih lučk ali drugega vira vžiga, in le takrat, ko je naprava hladna na dotik.
- Pred uporabo plinske jeklenke preverite, ali je tesnilo med napravo in plinsko jekleno nameščeno in v dobrem stanju.
- Če je tesnilo poškodovano ali obrabljeno, naprave ne uporabljajte.
- Po uporabi zaprite dovod plina na plinski jeklenki.

Nevarnost požara

- Naprava mora biti med uporabo odmaknjena od vnetljivih materialov.
- Na napravo ali ob njo ne postavljajte nobenih predmetov, razen posode za kuhanje.
- Naprave ne postavljajte v bližino vnetljivih materialov (npr. papirja, tekstila).
- Vnetljive predmete hranite vstran od gorilnika.
- Ročaje posode za kuhanje namestite na naslednji način:
  - Ročaji posode za kuhanje ali ponev ne smejo gledati čez rob naprave.
  - Ročaje posode za kuhanje in ponev obrnite navznoter, vendar ne čez druge gorilnike.
- Masti ali olja ne segrevajte pretirano.
- Za prijemanje vročih posod za kuhanje uporabljajte samo suhe prijemalke za lonce.
- Napravo izklopite, preden odstranite posodo za kuhanje.
- Napravo uporabljajte samo, če jo lahko nadzoruje odrasla oseba.

Nevarnost opeklin

- Dostopni deli so lahko zelo vroči. Male otroke držite stran.

POZOR! Neupoštevanje teh svaril lahko povzroči lažje ali srednje poškodbe.

Nevarnost opeklin

- Za prijemanje vročih komponent uporabite zaščitne rokavice.

- Preden se naprave dotaknete z golimi rokami, počakajte, da se ohladi.
- Če gorilnik prižgete ročno:
  – Uporabite dolge vžigalice ali primeren vžigalnik.
  – Roko hitro odstranite, ko je gorilnik vžgan.
- Alkohol ali zdravila na recept ali brez recepta lahko poslabšajo vaše sposobnosti za pravilno sestavljanje ali varno uporabo te naprave.

3 Obseg dobave

Opis
Kuhalne plošče
Pritrdilni vijaki
Navodila za montažo in uporabo

4 Dodatna oprema

Opis	Št. izdelka
Prijemalka posode	
• CVH1350M	9620012959
• CVH1525M	9620012960

5 Predvidena uporaba

Plinske kuhalne plošče so predvidene za montažo v kuhinjah ali v pulte v jahtah dolžine do 24 m.

Izdelki so primerni za:

- kuhanje in cvrtje živil v ustreznih posodah;
- uporabo plina dovoljene kategorije (glejte pogl. „Tehnični podatki“ na strani 293).

Izdelki **niso** primerni za:

- ogrevanje prostorov;

- uporabo na prostem

Ta izdelek je primeren samo za predvideni namen in uporabo v skladu s temi navodili.

V tem priročniku so navedene informacije, ki jih je treba upoštevati za pravilno vgradnjo in/ali delovanje izdelka. Aparat zaradi slabe vgradnje in/ali nepravilne uporabe oziroma vzdrževanja ne bo dobro deloval in se lahko pokvari.

Proizvajalec ne sprejema nobene odgovornosti za telesne poškodbe ali poškodbe izdelka, do katerih pride zaradi:

- napačne vgradnje ali priklopa oziroma neustrezne napetosti;
- neustreznih vzdrževalnih del ali uporabe neoriginalnih nadomestnih delov, ki jih ni dobavil proizvajalec;
- sprememb izdelka brez izrecnega dovoljenja proizvajalca;
- uporabe za namene, ki niso opisani v navodilih.

Družba Dometic si pridržuje pravico do spremembe videza in specifikacij izdelka.

6 Tehnični opis

6.1 Specifikacije za različne modele

Posamezni modeli kuhalnih plošč so opremljeni z enim ali dvema gorilnikoma, steklenimi pokrovi in prijemalkami posode.

Podrobne specifikacije so navedene v naslednji tabeli:

Model	Število gorilnikov	Stekleni pokrov	Prijemalka posode
CVH1350M	1	–	–
CVH1350M**G**	1	**x**	–
CVH1350M/P	1	–	**x**
CVH1525M	2	–	–
CVH1525M**G**	2	**x**	–
CVH1525M/P	2	–	**x**

CVH1350M, CVH1525M: Modele je mogoče naknadno opremiti s prijemalkami posode (glejte pogl. „Dodatna oprema“ na strani 285).

6.2 Kontrolna plošča

➤ Glejte sl. **1**, stran 4.

6.3 Funkcija

Kuhalne plošče so opremljene z varnostnim termoelementom, ki prekine dovod plina po pribl. 30 sekundah, če ugasne plamen.

7 Namestitev kuhalnih plošč

7.1 Izbiranje mesta namestitve

Pri izbiranju mesta namestitve upoštevajte naslednja navodila:

- V namestitvenem prostoru morajo biti prezračevalne odprtine s presekom vsaj 150 cm^2.
- Upoštevajte najmanjše obvezne razdalje (sl. **2**, stran 4).
- Poskrbite, da na mestu namestitve ni prepiha.

7.2 Koraki namestitve

1. V pultu izrežite odprtino (sl. **3**, stran 5).
2. Med pult in napravo namestite gumijasto tesnilo.

NASVET
Če gumijasto tesnilo ni priloženo napravi, se obrnite na proizvajalca.

3. Napravo pritrdite v pult (sl. **4**, stran 5).

7.3 Namestitev prijemalk posode (CVH1350MP, CVH1525MP)

➤ Prijemalke posode s priloženimi vijaki privijte v pripravljene luknje v kuhalni plošči (sl. **5**, stran 6).

7.4 Naknadna namestitev prijemalk posode (CVH1350M, CVH1525M)

Modela CVH1350M in CVH1525M je mogoče naknadno opremiti s prijemalkami posode.

1. Prijemalko posode uporabite kot šablono in označite položaj 4 lukenj na pultu.
2. Na označenih mestih v pult izvrtajte 4 luknje.
3. Prijemalke posode privijte v pult (sl. **6**, stran 6).

7.5 Priključitev naprave na dovod plina

Plinski priključek mora sestaviti in montirati usposobljena oseba, ki je dokazala spretnosti in znanje glede sestave, montaže in delovanja plinskih naprav ter je opravila varnostno usposabljanje za prepoznavanje in preprečevanje nevarnosti.

OPOZORILO! Nevarnost eksplozije

- Uporabljajte samo propanske ali butanske jeklenke z odobrenim tlačnim reducirnim ventilom in ustreznim priključkom.
- Primerjajte tlak, ki je naveden na tipski ploščici, s tlakom na propanski ali butanski jeklenki.
- Sistema plinske napeljave med in po priključitvi ne izpostavljajte obremenitvam.

NASVET

- Plinska napeljava mora biti izdelana skladno s standardom EN ISO 10239.
- Upoštevajte morebitne dodatne nacionalne varnostne zahteve in zahteve ustreznih navtičnih združenj ali proizvajalcev plovil.

Pri priključitvi upoštevajte naslednje napotke:

- Upoštevajte nacionalne predpise.
- Za priklop uporabljajte samo jeklene cevi Ø 8 x 1 mm (varjene, iz celega ali nerjavnega jekla).
- Plinski vod pritrdite na stransko ali zadnjo steno pohištva v bližini, tako da aktuatorji niso obremenjeni.
- Celotni plinski vod mora biti brez napetosti.

1. Cevi priključite, kot je prikazano (sl. **7**, stran 7).

2. Nad napravo namestite opozorilno tablo z besedilom:
   „OPOZORILO!
   Med kuhanjem je treba zagotoviti dodatno prezračevanje, tako da na primer odprete okna v bližini naprave.
   Naprave ni dovoljeno uporabljati za ogrevanje prostora.“
3. Odprite dovod plina.

OPOZORILO! Nevarnost eksplozije
Tesnjenja ne preverjajte z odprtim plamenom ali v bližini virov vžiga.

4. Tesnjenje vseh priključkov preverite s pršilom za preverjanje puščanja.

✓ Če ni mehurčkov, ni puščanja.

7.6 Priključitev naprave na 12 V enosmerno električno napajanje

1. Napravo priključite, kot je prikazano (sl. 8, stran 8).
2. V bližini baterije namestite 1-A varovalko v pozitivni vod.

8 Uporaba kuhalnih plošč

POZOR! Nevarnost opeklin
Med in po uporabi se ne dotikajte vročih delov naprave. Počakajte, da se naprava popolnoma ohladi.

8.1 Vklop

NEVARNOST! Nevarnost zastrupitve z ogljikovim monoksidom
- Preden napravo vklopite, se prepričajte, da zagotovljeno zadostno prezračevanje.
- Med uporabo morajo biti v namestitvenem prostoru odprte prezračevalne odprtine s presekom vsaj 150 cm^2.
- Ko naprave ne uporabljate, so lahko te odprtine zaprte.

OPOZORILO! Nevarnost eksplozije/nevarnost požara
Uporabljajte samo plin dovoljene kategorije (glejte pogl. „Tehnični podatki“ na strani 293). Ne uporabljajte drugih goriv.

1. Izberite ustrezno posodo glede na izbrane gorilnike v skladu z naslednjo tabelo:

Gorilnik (sl. 9, stran 8)	Premer posode za kuhanje	
S	10–16 cm	
T	16–22 cm	

2. Kuhalno ploščo vklopite, kot je prikazano (sl. 10, stran 9).
3. Z vizualnim pregledom ognja preverite, ali gorilnik pravilno deluje.
   Glede na vrsto uporabljenega plina mora plamen imeti naslednji videz:
   – Propan (G31): Plamen z modro notranjo konico in jasnim robom.
   – Butan (G30): Plamen z rahlo rumeno konico ob prižigu gorilnika. Ko se gorilnik segreje, postane rumena konica izrazitejša.

✓ Gorilnik deluje pravilno.

4. Če plamen ni videti, kot je opisano, kuhalno ploščo ugasnite, kot je prikazano (sl. 12, stran 10) in storite naslednje:
   – Preverite, ali je gorilnik umazan in ga po potrebi očistite (glejte pogl. „Čiščenje kuhalne plošče“ na strani 291).
   – Preverite kakovost plina in po potrebi zamenjajte jeklenko (glejte pogl. „Zamenjava plinske jeklenke“ na strani 291).

8.2 Nastavitev prijemalk posode (CVH1350MP, CVH1525MP)

1. Vrtite gumb za nastavitev v levo, dokler prijemalk ni mogoče premikati (sl. 11 **1.**, stran 9).
2. Prijemalki premaknite narazen.
3. Na gorilnik postavite posodo (sl. 11 **2.**, stran 9).
4. Prijemalki premaknite tako, da držita posodo (sl. 11 **3.**, stran 9).
5. Vrtite gumb za nastavitev v desno, dokler prijemalke niso pritrjene (sl. 11 **4.**, stran 9).

8.3 Izklop

➤ Kuhalno ploščo ugasnite, kot je prikazano (sl. 12, stran 10).

8.4 Zamenjava plinske jeklenke

OPOZORILO! Nevarnost eksplozije
- Plinsko jeklenko zamenjajte samo na dobro prezračevanih mestih.
- Prepričajte se, da v bližini ni vira vžiga.
- Plinsko jeklenko zamenjajte samo, ko naprave ne uporabljate in je dovod plina do naprave zaprt.

1. Napravo izklopite tako, da gumb zavrtite na nastavitev nič.
2. Zaprite ventil plinske jeklenke.
3. Plinsko jeklenko zamenjajte v skladu z navodili proizvajalca priključka za plin.

9 Čiščenje in vzdrževanje

POZOR! Nevarnost opeklin
Pred čiščenjem, preverjanjem ali vzdrževanjem naprave počakajte, da se povsem ohladi.

9.1 Čiščenje kuhalne plošče

1. Odstranite nosilec posode (sl. **13** **1.**,stran 10).
2. Napravo očistite z mehko navlaženo krpo(sl. **13** **2.**,stran 10)

Dodatna navodila za vzdrževanje površin iz nerjavnega jekla in stekla so na voljo na spletni povezavi
documents.dometic.com/?object_id=69917

9.2 Letni varnostni pregled

Plinski priključek mora sestaviti in montirati usposobljena oseba, ki je dokazala spretnosti in znanje glede sestave, montaže in delovanja plinskih naprav ter je opravila varnostno usposabljanje za prepoznavanje in preprečevanje nevarnosti.

➤ Iz varnostnih razlogov mora usposobljena oseba vsako leto preveriti pravilno delovanje naprave. Morebitne okvare je treba popraviti.

9.3 Zamenjava šob

Plinski priključek mora sestaviti in montirati usposobljena oseba, ki je dokazala spretnosti in znanje glede sestave, montaže in delovanja plinskih naprav ter je opravila varnostno usposabljanje za prepoznavanje in preprečevanje nevarnosti.

➤ Šobe mora zamenjati usposobljena oseba, kot je prikazano (sl. 14, stran 11 – sl. 15, stran 12).

10 Garancija

Velja zakonsko določen garancijski rok. Če je izdelek pokvarjen, se obrnite na svojega trgovca ali podružnico proizvajalca v svoji državi (glejte dometic.com/dealer).

Za obravnavanje zahtevkov popravil oz. garancijskih zahtevkov morate skupaj z izdelkom poslati naslednjo dokumentacijo:

- Kopijo računa z datumom nakupa
- Razlog za reklamacijo ali opis napake

Upoštevajte, da lahko imajo lastnoročna ali neprofesionalna popravila varnostne posledice in lahko razveljavijo garancijo.

11 Odstranjevanje

➤ Embalažni material odstranite v primerne zabojnike za recikliranje odpadkov, če je to mogoče.

➤ Pri lokalnem centru za zbiranje odpadkov ali specializiranem prodajalcu se pozanimajte glede odstranjevanja izdelka v skladu z veljavnimi predpisi.

12 Tehnični podatki

	CVH1350M(G)(P), CVH1525M(G)(P)
Kategorija plina:	propan (G31), butan (G30)
Kategorija naprave:	I_3 B/P(30)
Tlak priključka za plin:	AT, DE, BG, CY, DK, EE, FI, GR, HU, IS, LT, LV, MT, NL, NO, RO, SE, SI, SK, AL, HR, MK, TR: 30 mbar propan (G31) 30 mbar butan (G30)
Kategorija naprave:	I_{3+}, propan/butan
Tlak priključka za plin:	BE, CH, CY, CZ, ES, FR, GB, GR, IE, IT, LT, PL, PT, SI, SK, AL, MK, TR: 37 mbar propan (G31) 28–30 mbar butan (G30)
Priključna napetost (samo modeli z elektronskim vžigom):	12 V⎓ (1 A varovalka)
Pregled/certifikat:	CE

Glejte sl. 9 , stran 8:

Model	**Gorilnik S**			**Gorilnik L**		
	*	**	***	*	**	***
CVH1350M(G)(P)	–	–	–	0,73	2,0	146
CVH1525M(G)(P)	0,54	1,1	80	0,73	2,0	146

*	Injektor	mm
**	Moč	kW
***	Poraba plina	g/h

Citiți cu atenție și respectați toate instrucțiunile, indicațiile și avertismentele incluse în acest manual al produsului pentru a vă asigura că instalați, utilizați și întrețineți corect produsul în permanență. Aceste instrucțiuni TREBUIE păstrate împreună cu produsul.

Prin utilizarea produsului, confirmați că ați citit cu atenție toate instrucțiunile, indicațiile și avertismentele și că înțelegeți și sunteți de acord să respectați termenii și condițiile stabilite. Sunteți de acord să utilizați acest produs numai pentru scopul și aplicația prevăzute și în conformitate cu instrucțiunile, indicațiile și avertismentele prezentate în acest manual al produsului, precum și în conformitate cu toate legile și reglementările aplicabile. Nerespectarea instrucțiunilor și avertismentelor prezentate aici poate duce la vătămarea personală a utilizatorului sau a altora, la deteriorarea produsului sau a altor bunuri din apropiere. Acest manual al produsului, inclusiv instrucțiunile, indicațiile și avertismentele și documentația aferentă pot fi supuse modificărilor și actualizărilor. Pentru informații actualizate despre produs, vizitați documents.dometic.com.

Acest manual de instalare şi de utilizare acoperă versiunile de produs destinate utilizării pe ambarcaţiuni.

Pentru versiunile pentru rulote şi case mobile, puteţi găsi manualul de instalare şi de utilizare online la: http://qr.dometic.com/beTuBc

Conţinut

1 Explicaţia simbolurilor 295

2 Instrucţiuni de siguranţă 295

3 Domeniul de livrare 300

4 Accesorii 301

5 Domeniul de utilizare 301

6 Descriere tehnică 302

7 Instalarea plitelor 302

8 Folosirea plitelor 305

9 Curăţarea şi întreţinerea 307

10 Garanţie 308

11 Eliminarea 308

12 Date tehnice 309

1 Explicaţia simbolurilor

PERICOL!
Instrucţiuni de siguranţă: Indică o situaţie periculoasă care, dacă nu este evitată, va provoca moartea sau răni grave.

AVERTIZARE!
Instrucţiuni de siguranţă: Indică o situaţie periculoasă care, dacă nu este evitată, poate provoca moartea sau răni grave.

PRECAUŢIE!
Instrucţiuni de siguranţă: Indică o situaţie periculoasă care, dacă nu este evitată, poate provoca răni minore sau medii.

ATENŢIE!
Indică o situaţie care, dacă nu este evitată, poate duce la pagube materiale.

INDICAŢIE
Informaţii complementare privind operarea produsului.

2 Instrucţiuni de siguranţă

2.1 Note preliminare

AVERTIZARE! Nerespectarea acestor avertismente poate conduce la moarte sau vătămări grave.

Pericol de explozie

- Înainte de instalare, verificaţi compatibilitatea condiţiilor de distribuţie locale (tipul de gaz şi presiunea acestuia) şi a reglării dispozitivului.
- Condiţiile de reglare pentru acest dispozitiv sunt menţionate pe etichetă (sau plăcuţa cu date tehnice).
- Acest dispozitiv nu este conectat la un dispozitiv de evacuare a produselor de ardere. Acest dispozitiv trebuie instalat şi conectat conform reglementărilor de instalare în vigoare. Trebuie acordată o atenţie deosebită cerinţelor relevante cu privire la aerisire.

2.2 Informaţii generale de siguranţă

AVERTIZARE! Nerespectarea acestor avertismente poate conduce la moarte sau vătămări grave.

Pericol de explozie

- Lucrările de reparaţie la nivelul acestui aparat pot fi efectuate exclusiv de către specialişti. Reparaţiile necorespunzătoare pot cauza pericole grave.
- Acest dispozitiv trebuie instalat în conformitate cu orice reglementări naţionale în vigoare în ţara de utilizare.
- Acest dispozitiv trebuie folosit într-un spaţiu bine aerisit.
- Citiţi instrucţiunile înainte de a instala sau folosi dispozitivul.
- Nu modificaţi dispozitivul.
- Nu scoateţi şi nu înlocuiţi nicio componentă a acestui dispozitiv.
- Furtunul de gaz trebuie înlocuit dacă reglementările naţionale impun acest lucru.
- Nu răsuciţi, întindeţi, ciupiţi şi nu aplicaţi nicio sarcină pe furtunul de alimentare cu gaz.

Pericol de incendiu

- Nu lăsaţi acest dispozitiv nesupravegheat când este fierbinte sau în funcţiune.
- Copiii trebuie supravegheaţi pentru a nu se juca cu aparatul.
- Ţineţi la îndemână un stingător adecvat.
  Asiguraţi-vă că stingătorul este verificat de către personal calificat la intervale regulate.

Pericol de arsuri

- Nu apropiaţi mâinile, faţa şi părul de arzătoare.
- Nu purtaţi haine largi şi nu lăsaţi părul lung desfăcut când aprindeţi sau folosiţi dispozitivul.
- Nu lăsaţi copiii şi animalele de companie să se apropie.
- Monitorizaţi cu atenţie toate activităţile din jurul acestui dispozitiv pentru a evita arsurile sau alte vătămări corporale.

Pericol pentru sănătate

- Acest aparat poate fi utilizat de copiii cu vârsta de peste 8 ani şi de către persoane cu capacităţi fizice, senzoriale sau mentale reduse sau de către persoane lipsite de experienţă şi cunoştinţe dacă acestea au fost supravegheate şi instruite cu privire la utilizarea aparatului în condiţii de siguranţă şi înţeleg riscurile pe care le implică.

PRECAUŢIE! Nerespectarea acestor precauţii poate conduce la vătămări minore sau moderate.

Pericol de vătămare corporală

- Dacă dispozitivul dispune de un capac din sticlă, în cazul în care acesta se sparge:
  - Opriţi imediat toate arzătoarele şi orice element de încălzire electric şi izolaţi dispozitivul de sursa de alimentare.
  - Nu atingeţi suprafaţa dispozitivului.
  - Nu folosiţi dispozitivul.

ATENŢIE! Pericol de defectare

- Dacă dispozitivul dispune de un capac din sticlă:
  - Închideţi capacul din sticlă înainte de a începe o călătorie.
  - Opriţi toate arzătoarele înainte de a închide capacul din sticlă.

2.3 Măsuri de siguranţă la manipularea gazului lichefiat

AVERTIZARE! Nerespectarea acestor avertismente poate conduce la moarte sau vătămări grave.

Pericol de explozie

- După folosire, deconectaţi întotdeauna butelia de gaz lichefiat.
- Depozitaţi buteliile de gaz lichefiat la distanţă de dispozitivele de încălzire sau de gătit şi alte surse de lumină sau de căldură, într-o zonă bine aerisită, care nu se află la îndemâna copiilor.
- Nu depozitaţi **niciodată** buteliile de gaz lichefiat în locuri neaerisite sau sub nivelul solului (benă de pământ în formă de pâlnie).
- Nu depozitaţi **niciodată** buteliile de gaz lichefiat în clădiri precum garaje.
- Orice depozitare în interior trebuie să respecte reglementările naţionale.

- Nu depozitaţi buteliile de gaz lichefiat în poziţie orizontală.
- Protejaţi sticlele cu gaz lichefiat de radiaţia solară directă. Temperatura nu trebuie să depăşească 50 °C.

2.4 Securitatea la exploatarea aparatului

PERICOL! Nerespectarea acestor instrucţiuni duce la moarte sau vătămări corporale grave.

Pericol de intoxicaţie cu monoxid de carbon

- Procesul de ardere a gazului lichefiat produce monoxid de carbon, care se acumulează în spaţiile închise.
  Folosiţi acest dispozitiv doar cu suficientă aerisire.

Pericol de sufocare

- Exploatarea dispozitivului într-o zonă neaerisită va reduce cantitatea de oxigen din acea zonă.
- Nu folosiţi dispozitivul ca sursă de căldură.
- Folosirea unui aparat de gătit pe gaz are ca rezultat producerea căldurii, umezelii şi a produselor de ardere în încăperea în care este instalat.
  - Asiguraţi-vă că bucătăria este bine aerisită, mai ales când dispozitivul este în uz.
  - Lăsaţi orificiile de aerisire naturală deschise sau instalaţi un dispozitiv de ventilare mecanică (de ex., o hotă extractoare).
- Folosirea intensivă prelungită a aparatului poate necesita aerisire suplimentară, de exemplu prin creşterea ventilaţiei mecanice, acolo unde există, pentru a evacua în siguranţă produşii arderii în aerul exterior, asigurând schimbul de aer în încăpere prin aerisire suplimentară.
  - Consultaţi un specialist înainte de instalarea unor aerisiri suplimentare

AVERTIZARE! Nerespectarea acestor avertismente poate conduce la moarte sau vătămări grave.

Pericol de explozie

- Nu folosiţi acest dispozitiv dacă prezintă scurgeri, deteriorări sau dacă nu funcţionează corect.

- Nu folosiţi niciodată dispozitivul în următoarele situaţii:
  – în benzinării
  – pe feriboturi
  – la transportarea vehiculului în care este instalat dispozitivul cu un vehicul de transport sau vehicul de tractare
- În caz de incendiu, opriţi alimentarea cu gaz.
- Nu amplasaţi substanţe chimice, materiale inflamabile sau aerosoli în apropierea acestui dispozitiv.
- Nu folosiţi niciodată o flacără deschisă pentru a verifica dacă există scurgeri de gaz.
- Dacă simţiţi miros de gaz:
  – Nu încercaţi să aprindeţi acest dispozitiv.
  – Stingeţi orice flăcări deschise.
  – Opriţi alimentarea cu gaz.
  – Deconectaţi dispozitivul de la sursa de gaz.
  – Solicitaţi verificarea instalaţiei de gaz unui atelier de specialitate.
- Ataşaţi şi detaşaţi recipientul de gaz numai la distanţă de flăcări deschise, flăcări pilot sau alte surse de aprindere şi numai când dispozitivul este rece la atingere.
- Înainte de a folosi recipientul de gaz, verificaţi dacă garnitura dintre acest dispozitiv şi recipientul de gaz este la locul său şi în stare bună.
- Dacă garnitura este deteriorată sau uzată, nu folosiţi acest dispozitiv.
- Opriţi alimentarea cu gaz de la recipientul de gaz după utilizare.

Pericol de incendiu

- Dispozitivul trebuie ţinut la distanţă de materiale inflamabile în timpul utilizării.
- Nu amplasaţi alte obiecte decât veselă pe sau sprijinit de acest dispozitiv.
- Nu amplasaţi niciodată acest dispozitiv în apropierea materialelor inflamabile (de ex., hârtie, textile).
- Ţineţi obiectele inflamabile departe de arzător.
- Orientaţi mânerele veselei după cum urmează:
  – Nu permiteţi niciodată ca mânerele vaselor să proiecteze dincolo de marginea dispozitivului.
  – Rotiţi mânerele veselei către interior, dar nu proiectate deasupra altor arzătoare.

- Nu încălziţi excesiv grăsimea sau uleiul.
- Folosiţi doar suporturi de vase uscate pentru a manevra vesela încinsă.
- Opriţi dispozitivul înainte de a îndepărta vesela.
- Exploataţi acest dispozitiv numai când poate fi supravegheat de un adult.

Pericol de arsuri

- Părţile accesibile pot fi fierbinţi. Nu lăsaţi copiii mici să se apropie.

PRECAUŢIE! Nerespectarea acestor precauţii poate conduce la vătămări minore sau moderate.

Pericol de arsuri

- Folosiţi mănuşi de protecţie când manevraţi componente fierbinţi.
- Lăsaţi dispozitivul să se răcească înainte de a-l atinge cu mâinile goale.
- Dacă aprindeţi manual un arzător:
  – Folosiţi chibrituri lungi sau o brichetă adecvată.
  – Îndepărtaţi rapid mâna imediat ce arzătorul se aprinde.
- Folosirea alcoolului sau a medicamentelor cu sau fără reţetă v-ar putea afecta capacitatea de a asambla corect sau de a utiliza în siguranţă acest dispozitiv.

3 Domeniul de livrare

Denumire
Plite
Şuruburi de fixare
Manual de instalare şi de utilizare

4 Accesorii

Denumire	Nr. art.
Suport de vase	
• CVH1350M	9620012959
• CVH1525M	9620012960

5 Domeniul de utilizare

Plitele pe gaz sunt destinate instalării în bucătărie sau pe blat în ambarcaţiuni de agrement cu o lungime de până la 24 m.

Produsele sunt adecvate pentru:

- Gătirea şi prăjirea alimentelor în vase adecvate
- Utilizare cu gaz din categoria de gaz permisă (consultaţi capitolul „Date tehnice” la pagină 309)

Produsele **nu** sunt adecvate pentru:

- Utilizare ca instalaţie de încălzire
- Folosire la exterior

Acest produs este potrivit numai pentru scopul şi utilizarea prevăzute în conformitate cu aceste instrucţiuni.

Acest manual oferă informaţii necesare pentru instalarea şi/sau utilizarea corectă a produsului. Instalarea defectuoasă şi/sau utilizarea sau întreţinerea necorespunzătoare vor avea ca rezultat performanţe nesatisfăcătoare şi o posibilă defectare.

Producătorul nu îşi asumă nicio răspundere pentru orice vătămare sau deteriorare a produsului rezultate din:

- Asamblarea sau conectarea incorectă, inclusiv supratensiunea
- Întreţinerea sau utilizarea incorectă a pieselor de schimb, altele decât piesele de schimb originale furnizate de producător
- Modificări aduse produsului fără aprobarea explicită din partea producătorului
- Utilizarea în alte scopuri decât cele descrise în manual

Dometic îşi rezervă dreptul de a modifica aspectul şi specificaţiile produsului.

6 Descriere tehnică

6.1 Specificaţiile diferitelor modele

În funcţie de model, plitele sunt echipate cu unul sau două arzătoare, capace din sticlă şi suporturi de vase.

Găsiţi specificaţia detaliată în tabelul următor:

Model	Nr. de arzătoare	Capac din sticlă	Suport de vase
CVH1350M	1	–	–
CVH1350M**G**	1	**x**	–
CVH1350M**P**	1	–	**x**
CVH1525M	2	–	–
CVH1525M**G**	2	**x**	–
CVH1525M**P**	2	–	**x**

CVH1350M, CVH1525M: Modelele pot fi echipate ulterior cu suporturi de vase (consultaţi capitolul „Accesorii” la pagină 301).

6.2 Panou de control

➤ Consultaţi fig. **1**, pagină 4.

6.3 Funcţie

Plitele sunt echipate cu o termocuplă de siguranţă care întrerupe alimentarea cu gaz la aprox. 30 de secunde după ce se stinge flacăra.

7 Instalarea plitelor

7.1 Selectarea locaţiei de instalare

La alegerea locului de instalare, respectaţi următoarele instrucţiuni:

- În locul de instalare trebuie să existe aerisiri cu o secţiune transversală de cel puţin 150 cm^2.
- Respectaţi distanţele minime (fig. **2**, pagină 4).

- Asiguraţi-vă că nu se creează curent în locul de instalare.

7.2 Paşi de instalare

1. Executaţi un decupaj în blat (fig. 3, pagină 5).
2. Montaţi o garnitură din cauciuc între blat şi dispozitiv.

INDICAŢIE
Contactaţi producătorul dacă dispozitivul nu este livrat cu o garnitură din cauciuc.

3. Fixaţi dispozitivul în blat (fig. 4, pagină 5).

7.3 Instalarea suporturilor de vase (CVH1350MP, CVH1525MP)

➤ Fixaţi suporturile de vase în orificiile prevăzute pe plită, folosind şuruburile furnizate (fig. 5, pagină 6).

7.4 Echiparea ulterioară cu suporturi de vase (CVH1350M, CVH1525M)

Modelele CVH1350M, CVH1525M pot fi echipate ulterior cu suporturi de vase.

1. Folosiţi suportul de vase ca şablon pentru a marca cele 4 găuri pe care trebuie să le executaţi pe blat.
2. Executaţi cele 4 găuri în blat în locurile marcate.
3. Fixaţi suporturile de vase pe blat (fig. 6, pagină 6).

7.5 Conectarea dispozitivului la sursa de gaz

Montarea şi instalarea racordului de gaz trebuie să fie efectuate de o persoană calificată care a demonstrat abilităţi şi cunoştinţe pentru construcţia, instalarea şi utilizarea aparatelor pe gaz şi a beneficiat instruire în domeniul siguranţei pentru identificarea şi evitarea pericolelor asociate.

AVERTIZARE! Pericol de explozie
- Folosiţi numai recipiente de butan sau propan cu supapă reductoare de presiune certificată şi cap adecvat.
- Comparaţi indicaţia presiunii de pe eticheta de tip cu indicaţia presiunii de pe recipientele de propan sau butan.
- Evitaţi orice solicitare mecanică asupra sistemului de conducte de gaz în timpul instalării şi ulterior.

INDICAŢIE
- Racordarea la alimentarea cu gaz trebuie efectuată conform EN ISO 10239.
- Respectaţi alte posibile cerinţe de siguranţă naţionale şi cerinţe ale asociaţiei maritime sau şantierului naval relevant.

Respectaţi următoarele instrucţiuni la conectare:
- Respectaţi cerinţele naţionale.
- Folosiţi numai o ţeavă din oţel de Ø 8 x 1 mm (oţel sudat, fără îmbinări sau inoxidabil) pentru racordare.
- Prindeţi ţeava de gaz pe peretele lateral sau posterior al pieselor de mobilier înconjurătoare, astfel încât dispozitivele de acţionare să nu fie sub sarcină.
- Întreaga ţeavă de gaz nu trebuie supusă sarcinilor mecanice.

1. Conectaţi ţevile după cum este ilustrat (fig. **7**, pagină 7).
2. Montaţi deasupra dispozitivului un semn cu următorul text:

   „AVERTIZARE!
   Când gătiţi, trebuie asigurată aerisire suplimentară, de exemplu, prin deschiderea unor ferestre din apropierea dispozitivului.
   Dispozitivul nu trebuie folosit ca dispozitiv de încălzire.”

3. Deschideţi alimentarea cu gaz.

AVERTIZARE! Pericol de explozie
Niciodată nu verificaţi etanşeitatea cu flacără deschisă sau în apropierea surselor de aprindere.

4. Verificaţi etanşeitatea tuturor legăturilor cu spray pentru identificarea scurgerilor.

✓ Dacă nu se formează bule, nu există scurgeri.

7.6 Conectarea dispozitivului la sursa de alimentare c.c. de 12 V:

1. Conectaţi dispozitivul după cum este ilustrat (fig. 8, pagină 8).
2. Adăugaţi o siguranţă de 1 A pe cablul pozitiv, în apropiere de baterie.

8 Folosirea plitelor

PRECAUŢIE! Pericol de arsuri
Nu atingeţi părţile fierbinţi ale dispozitivului în timpul utilizării şi imediat după. Lăsaţi dispozitivul să se răcească corespunzător.

8.1 Pornirea

PERICOL! Pericol de intoxicaţie cu monoxid de carbon
- Înainte de a porni dispozitivul, asiguraţi-vă să zona este suficient de bine aerisită.
- În timpul utilizării, în încăpere trebuie să existe aerisiri cu o secţiune transversală de cel puţin 150 cm^2.
- Aceste aerisiri pot fi închise atunci când dispozitivul nu este în uz.

AVERTIZARE! Pericol de explozie / pericol de incendiu
Folosiţi numai gaz din categoria de gaz permisă (consultaţi capitolul „Date tehnice” la pagină 309). Nu folosiţi niciun alt combustibil.

1. Alegeţi vasele de gătit adecvate pentru arzătoarele selectate, conform următorului tabel:

Arzător (fig. 9, pagină 8)	Diametru veselă	
S	10-16 cm	
L	16-22 cm	

2. Porniţi plita după cum este indicat (fig. 10, pagină 9).
3. Verificaţi funcţionarea corectă a arzătorului, inspectând vizual flacăra.

   În funcţie de tipul de gaz folosit, flacăra ar trebui să arate după cum urmează:

   – Propan (G31): Flacără cu punct intern albastru şi contur clar.
   – Butan (G30): Flacără cu vârf uşor galben la aprinderea arzătorului. Vârful galben se intensifică pe măsură ce arzătorul se încălzeşte.

✓ Arzătorul funcţionează corect.

4. Dacă flacăra nu arată aşa cum este descris, opriţi plita după cum este indicat (fig. 12, pagină 10) şi procedaţi după cum urmează:
   – Verificaţi dacă arzătorul este murdar şi curăţaţi arzătorul dacă este necesar (consultaţi capitolul „Curăţarea plitei” la pagină 307).
   – Verificaţi calitatea gazului şi înlocuiţi recipientul de gaz, dacă este necesar (consultaţi capitolul „Schimbarea recipientului de gaz” la pagină 307).

8.2 Reglarea suporturilor de vase (CVH1350MP, CVH1525MP)

1. Rotiţi butonul de reglare la stânga până când suporturile de vase pot fi mişcate (fig. 11 **1.**, pagină 9).
2. Îndepărtaţi suporturile de vase unul de altul.
3. Aşezaţi vasul de gătit pe arzător (fig. 11 **2.**, pagină 9).
4. Mişcaţi suporturile de vase astfel încât să susţină vasul (fig. 11 **3.**, pagină 9).
5. Rotiţi butonul de reglare la stânga până când suporturile de vase se fixează (fig. 11 **4.**, pagină 9).

8.3 Oprirea

➤ Opriţi plita după cum este indicat (fig. 12, pagină 10).

8.4 Schimbarea recipientului de gaz

AVERTIZARE! Pericol de explozie
- Schimbaţi recipientul de gaz numai în locuri bine aerisite.
- Asiguraţi-vă că nu există surse de aprindere în apropiere.
- Schimbaţi recipientul de gaz numai când dispozitivul nu este în uz şi alimentarea cu gaz a dispozitivului este oprită.

1. Opriţi dispozitivul rotind butonul la setarea zero.
2. Închideţi robinetul de pe recipientul de gaz.
3. Schimbaţi butelia de gaz conform instrucţiunilor producătorului instalaţiei de gaz.

9 Curăţarea şi întreţinerea

PRECAUŢIE! Pericol de arsuri
Lăsaţi dispozitivul să se răcească corespunzător înainte de curăţarea, verificarea sau întreţinerea dispozitivului.

9.1 Curăţarea plitei

1. Îndepărtaţi suportul de tigaie (fig. 13 **1.**,pagină 10).
2. Curăţaţi dispozitivul cu o cârpă moale şi umedă (fig. 13 **2.**,pagină 10)

Găsiţi instrucţiuni de îngrijire suplimentare pentru suprafeţe din oţel inoxidabil şi din sticlă online, la documents.dometic.com/?object_id=69917

9.2 Verificare de siguranţă anuală

Montarea şi instalarea racordului de gaz trebuie să fie efectuate de o persoană calificată care a demonstrat abilităţi şi cunoştinţe pentru construcţia, instalarea şi utilizarea aparatelor pe gaz şi a beneficiat instruire în domeniul siguranţei pentru identificarea şi evitarea pericolelor asociate.

➤ Din motive de siguranţă, solicitaţi verificarea dispozitivului de către o persoană calificată în fiecare an, pentru funcţionare corespunzătoare. Orice defecţiuni trebuie reparate.

9.3 Înlocuirea duzelor

Montarea şi instalarea racordului de gaz trebuie să fie efectuate de o persoană calificată care a demonstrat abilităţi şi cunoştinţe pentru construcţia, instalarea şi utilizarea aparatelor pe gaz şi a beneficiat instruire în domeniul siguranţei pentru identificarea şi evitarea pericolelor asociate.

➤ Lăsaţi înlocuirea duzelor în seama unei persoane calificate, după cum este indicat (fig. 14, pagină 11 – fig. 15, pagină 12).

10 Garanţie

Se aplică termenul de garanţie legal. În cazul în care produsul este defect, vă rugăm să contactaţi sucursala distribuitorului sau producătorului din ţara dvs. (consultaţi dometic.com/dealer) sau comerciantul dvs. cu amănuntul.

Pentru reparaţii şi procesarea garanţiei, vă rugăm să includeţi următoarele documente atunci când trimiteţi produsul:

- O copie a facturii cu data cumpărării
- Un motiv de reclamaţie sau o descriere a defecţiunii.

Reţineţi că repararea prin mijloace proprii sau reparaţiile neprofesionale pot avea consecinţe asupra securităţii şi pot anula garanţia.

11 Eliminarea

➤ Depuneţi materialul de ambalare pe cât posibil în containerele corespunzătoare de reciclare.

➤ Consultaţi un centru local de reciclare sau un reprezentant specializat pentru detalii despre detalii cu privire la eliminarea produsului în conformitate cu reglementările aplicabile privind eliminarea.

12 Date tehnice

	CVH1350M(G)(P), CVH1525M(G)(P)
Categoria de gaz:	propan (G31), butan (G30)
Categorie de aparate:	I_3 B/P(30)
Presiunea racordului de gaz:	AT, DE, BG, CY, DK, EE, FI, GR, HU, IS, LT, LV, MT, NL, NO, RO, SE, SI, SK, AL, HR, MK, TR: propan (G31) 30 mbar butan (G30) 30 mbar
Categorie de aparate:	I_{3+}, propan/butan
Presiunea racordului de gaz:	BE, CH, CY, CZ, ES, FR, GB, GR, IE, IT, LT, PL, PT, SI, SK, AL, MK, TR: propan (G31) 37 mbar butan (G30) 28-30 mbar
Tensiune de conectare (numai modele cu aprindere electronică):	12 V⎓ (siguranţă 1 A)
Verificare/certificare:	CE

Consultaţi fig. **9**, pagină 8:

Model	**Arzător mic** S			**Arzător mare** L		
	*	**	***	*	**	***
CVH1350M(G)(P)	–	–	–	0,73	2,0	146
CVH1525M(G)(P)	0,54	1,1	80	0,73	2,0	146

*	Injector	mm
**	Putere	kW
***	Consum de gaz	g/h

Моля, прочетете внимателно тези инструкции и спазвайте всички указания, напътствия и предупреждения, включени в настоящото ръководство, за да сте сигурни че инсталирате, използвате и поддържате правилно този продукт. Инструкциите ТРЯБВА винаги да съпровождат продукта.

Като използвате продукта, потвърждавате, че сте прочели внимателно всички указания, напътствия и предупреждения, и че разбирате и приемате да спазвате правилата и условията, съдържащи се в тях. Съгласявате се да използвате този продукт само по предназначение и в съответствие с указанията, напътствията и предупрежденията, дадени в ръководството на продукта, както и в съответствие с всички приложими закони и разпоредби. Ако не прочетете и не спазвате инструкциите и предупрежденията, това може да доведе до наранявания за Вас или за други хора, щети по продукта или щети по други предмети в близост до него. Това ръководство за продукта, включително указанията, напътствията и предупрежденията и другата документация, подлежи на промяна и обновяване. За актуална информация за продукта, моля, посетете documents.dometic.com.

Това ръководство за инсталация и работа обхваща версиите на продукта за използване на лодки.

За версиите за каравана и кемпер можете да намерите ръководството за инсталация и работа онлайн на: http://qr.dometic.com/beTuBc

Съдържание

1 Обяснение на символите 311

2 Инструкции за безопасност 311

3 Обхват на доставката 316

4 Принадлежности 317

5 Използване по предназначение 317

6 Техническо описание 318

7 Монтиране на котлоните 319

8 Използване на котлоните 321

9 Почистване и поддръжка 323

10 Гаранция 324

11 Изхвърляне 324

12 Технически данни 325

1 Обяснение на символите

ОПАСНОСТ!
Инструкция за безопасност: Показва опасна ситуация която, ако не бъде избегната, ще доведе до смърт или тежко нараняване.

ПРЕДУПРЕЖДЕНИЕ!
Инструкция за безопасност: Показва опасна ситуация която, ако не бъде избегната, може да доведе до смърт или тежко нараняване.

ВНИМАНИЕ!
Инструкция за безопасност: Показва опасна ситуация която, ако не бъде избегната, може да доведе до леко или средно нараняване.

ВНИМАНИЕ!
Показва ситуация която, ако не бъде избегната, ще доведе до щети по имуществото.

УКАЗАНИЕ
Допълнителна информация за боравенето с продукта.

2 Инструкции за безопасност

2.1 Предварителни бележки

ПРЕДУПРЕЖДЕНИЕ! Неспазването на тези предупреждения може да доведе до смърт или сериозни наранявания.

Опасност от експлозия

- Преди инсталиране се уверете, че местните условия за разпространение (вид на газа и налягане на газа) и регулировката на уреда са съвместими.
- Условията за регулиране на този уред са посочени на етикета (или табелката с данни).
- Този уред не е свързан с уред за извеждане на отработените газове. Уредът трябва да бъде монтиран и свързан съгласно действащите разпоредби за монтаж. Трябва да се обърне особено внимание на съответните изисквания по отношение на вентилацията.

2.2 Обща безопасност

ПРЕДУПРЕЖДЕНИЕ! Неспазването на тези предупреждения може да доведе до смърт или сериозни наранявания.

Опасност от експлозия

- Това устройство може да бъде ремонтирано само от квалифициран персонал. Неправилни ремонти могат да доведат до сериозни опасности.
- Този уред трябва да бъде инсталиран в съответствие с всички национални разпоредби, които са в сила в държавата на използване.
- Този уред трябва да се използва само в пространство с добра вентилация.
- Прочетете инструкциите, преди да инсталирате или използвате този уред.
- Не модифицирайте устройството.
- Не отстранявайте и не заменяйте компоненти на този уред.
- Маркучът за газ трябва да се смени, ако това се изисква от националните разпоредби.
- Не усуквайте, опъвайте, прищипвайте или прилагайте друг товар върху маркуча за подаване на газ.

Опасност от пожар

- Не оставяйте този уред без надзор, когато е горещ или се използва.
- Деца трябва да са под наблюдение, за да е сигурно, че не си играят с уреда.
- Осигурете подходящ пожарогасител на разположение.
  Уверете се, че пожарогасителят се проверява периодично от квалифициран персонал.

Опасност от изгаряне

- Не приближавайте ръцете, лицето и косата си до горелките.
- Не носете широки дрехи и не позволявайте на дългата коса да виси свободно, докато запалвате или използвате този уред.
- Дръжте децата и домашните любимци на разстояние.
- Внимателно наблюдавайте цялата активност около този уред, за да избегнете изгаряния или други наранявания.

Опасност за здравето

- Този уред може да се използва от деца над 8 годишна възраст и от лица с ограничени физически, сензорни или умствени способности или лица без опит и познания, ако те са били предварително инструктирани за безопасното използване на уреда и разбират потенциалните опасности.

ВНИМАНИЕ! Неспазването на тези предупреждения може да доведе до леки или средни наранявания.

Опасност от нараняване

- Ако уредът има стъклен капак, в случай на счупване на стъкления капак:
  - Изключете незабавно всички горелки и електрически нагревателни елементи и изключете уреда от захранването.
  - Не докосвайте повърхността на уреда.
  - Не използвайте уреда.

ВНИМАНИЕ! Опасност от повреда

- Ако уредът има стъклен капак:
  - Затворете стъкления капак, преди да отпътувате.
  - Изключете всички горелки, преди да затворите стъкления капак.

2.3 Предпазни мерки при работа с течен газ

ПРЕДУПРЕЖДЕНИЕ! Неспазването на тези предупреждения може да доведе до смърт или сериозни наранявания.

Опасност от експлозия

- След употреба винаги разкачвайте бутилката с течен газ.
- Съхранявайте бутилките с течен газ далеч от отоплителни уреди или уреди за готвене и други източници на светлина или топлина в помещение с добра вентилация, недостъпно за деца.
- **Никога** не съхранявайте бутилки с течен газ в помещения без вентилация или под нивото на земята (конусовидни пространства в земята).
- **Никога** не съхранявайте бутилки с течен газ в сгради, като например гаражи.
- Всяко съхранение на закрито трябва да отговаря на националните разпоредби.
- Не съхранявайте бутилки с течен газ в легнало положение.

- Дръжте бутилките с течен газ далеч от пряка слънчева светлина. Температурата не трябва да надвишава 50 °C.

2.4 Безопасност при работа на уреда

ОПАСНОСТ! Несъобразяването с тези инструкции ще доведе до смърт или сериозно нараняване.

Опасност от отравяне с въглероден оксид

- Процесът на изгаряне на течен газ произвежда въглероден оксид, който се натрупва в затворени помещения.
  Използвайте този уред само при достатъчно вентилация.

Опасност от задушаване

- Работата с този уред в помещение без вентилация ще намали количеството кислород в помещението.
- Не използвайте уреда като отоплителен уред.
- Използването на газов уред за готвене води до образуването на топлина, влага и отработени газове в помещението, в което е инсталиран.
  - Уверете се, че кухнята е с добра вентилация, особено когато уредът се използва.
  - Дръжте отдушниците отворени или инсталирайте механичен уред за вентилация (напр. механичен абсорбатор).
- Продължителното интензивно използване на уреда може да изисква допълнителна вентилация, например увеличаване на механичната вентилация, когато има такава, допълнителна вентилация за безопасно отвеждане на отработените газове към външния въздух, като същевременно се осигурява смяна на въздуха в помещението с допълнителна вентилация.
  - Консултирайте се с професионалист, преди да монтирате допълнителната вентилация

ПРЕДУПРЕЖДЕНИЕ! Неспазването на тези предупреждения може да доведе до смърт или сериозни наранявания.

Опасност от експлозия

- Не използвайте този уред, ако има изтичане, повреда или не работи правилно.

- Никога не използвайте уреда в следните ситуации:
  - На бензиностанции
  - На фериботи
  - По време на транспортиране на превозното средство, в което уредът е монтиран, с транспортно средство или влекач
- В случай на пожар изключете подаването на газ.
- Не поставяйте химикали, запалими материали или аерозоли в близост до този уред.
- Никога не използвайте открит пламък, за да проверите за течове на газ.
- Ако мирише на газ:
  - Не се опитвайте да запалите този уред.
  - Изгасете всички открити пламъци.
  - Изключете подаването на газ.
  - Разкачете уреда от подаването на газ.
  - Газовата система трябва да бъде проверена от специалист.
- Прикрепяйте или разкачвайте газовия контейнер само когато е далеч от открит пламък, запалване или друг източник на горене и само когато уредът е студен на допир.
- Преди да използвате газовия контейнер, проверете дали уплътнението между този уред и газовия контейнер е на място и в добро състояние.
- Ако уплътнението е повредено или износено, не използвайте този уред.
- Изключете подаването на газ от газовия контейнер след употреба.

Опасност от пожар

- Този уред трябва да се държи далеч от запалими материали по време на употреба.
- Не поставяйте други предмети, освен готварски съдове, върху или до този уред.
- Никога не поставяйте този уред близо до запалими материали (хартия, текстилни изделия).
- Дръжте запалимите предмети далеч от горелката.
- Дръжките на готварските съдове трябва да са разположени, както следва:
  - Никога не позволявайте дръжките на готварските съдове да се подават извън края на уреда.
  - Завъртете дръжките на готварските съдове навътре, но без да попадат върху другите горелки.

- Не загрявайте прекомерно мазнини или олио.
- Използвайте само сухи кухненски ръкавици при работа с горещи готварски съдове.
- Изключете уреда, преди да извадите готварските съдове.
- Работете с този уред само когато наоколо има възрастен, който да го наглежда.

Опасност от изгаряне

- Достъпните части може да бъдат много горещи. Дръжте малките деца на разстояние.

ВНИМАНИЕ! Неспазването на тези предупреждения може да доведе до леки или средни наранявания.

Опасност от изгаряне

- Използвайте предпазни ръкавици при работа с горещи компоненти.
- Оставете уреда да се охлади добре, преди да го докосвате с голи ръце.
- Ако запалите горелка ръчно:
  - Използвайте дълги кибритени клечки или подходяща запалка.
  - Дръпнете ръката си бързо веднага щом горелката се запали.
- Употребата на алкохол или лекарства, отпускани с рецепта или без рецепта, може да наруши способността Ви да сглобите правилно или да работите безопасно с този уред.

3 Обхват на доставката

Описание
Котлони
Закрепващи винтове
Ръководство за инсталиране и експлоатация

4 Принадлежности

Описание	Инв. №
Поставка за съд	
• CVH1350M	9620012959
• CVH1525M	9620012960

5 Използване по предназначение

Газовите котлони са предназначени за монтаж в кухня или плот в плавателни съдове за отдих с дължина до 24 м.

Продуктите са подходящи за:

- Готвене и пържене на храна в подходящи готварски съдове
- Използвайте с газ от разрешената категория газ (вижте гл. „Технически данни“ на стр. 325)

Продуктите **не** са подходящи за:

- Използване като отоплителен уред
- Употреба на открито

Този продукт е подходящ само за предвидената цел и приложение съгласно настоящите инструкции.

Това ръководство предоставя информация, необходима за правилната инсталация и/или експлоатация на продукта. Лошо инсталиране и/или неправилна употреба и поддръжка ще доведат до незадоволителна работа и евентуално до повреди.

Производителят не носи отговорност за наранявания и повреди по продукта, причинени от:

- Неправилен монтаж и свързване, включително прекалено високо напрежение
- Неправилна поддръжка или използване на резервни части, различни от оригиналните, предоставяни от производителя
- Изменения на продукта без изрично разрешение от производителя
- Използване за цели, различни от описаните в това ръководство

Dometic си запазва правото да променя външния вид и спецификациите на продукта.

6 Техническо описание

6.1 Спецификации на различните модели

В зависимост от модела котлоните са оборудвани с една или две горелки, стъклени капаци и поставки за съдове.

Намерете подробна спецификация в следната таблица:

Модел	Брой горелки	Стъклен капак	Поставка за съд
CVH1350M	1	–	–
CVH1350M**G**	1	**x**	–
CVH1350M**P**	1	–	**x**
CVH1525M	2	–	–
CVH1525M**G**	2	**x**	–
CVH1525M**P**	2	–	**x**

CVH1350M, CVH1525M: Моделите могат да бъдат дооборудвани с поставки за съдове (вижте гл. „Принадлежности“ на стр. 317).

6.2 Табло за управление

➤ Виж фиг. **1**, стр. 4.

6.3 Функция

Котлоните са оборудвани с обезопасителна термодвойка, която прекъсва подаването на газ около 30 секунди след изгасването на пламъка.

7 Монтиране на котлоните

7.1 Избор на мястото на монтаж

Когато избирате мястото на инсталиране, спазвайте следните инструкции:

- Трябва да има вентилационни отвори със сечение от най-малко 150 см^2 на мястото на монтаж.
- Спазвайте минималните разстояния (фиг. **2**, стр. 4).
- Уверете се, че на мястото на монтаж няма течение.

7.2 Стъпки за монтаж

1. Създайте прорез в плота (фиг. **3**, стр. 5).
2. Прикрепете гумено уплътнение между плота и уреда.

УКАЗАНИЕ
Свържете се с производителя, ако уредът не е снабден с гумено уплътнение.

3. Закрепете уреда в плота (фиг. **4**, стр. 5).

7.3 Монтиране на поставките за съдове (CVH1350MP, CVH1525MP)

➤ Закрепете поставките за съдове в подготвените отвори на котлона с помощта на предоставените винтове (фиг. **5**, стр. 6).

7.4 Дооборудване с поставки за съдове (CVH1350M, CVH1525M)

Моделите CVH1350M, CVH1525M могат да бъдат дооборудвани с поставки за съдове.

1. Използвайте поставката за съд като шаблон, за да маркирате 4 отвора за пробиване на плота.
2. Пробийте 4 отвора в плота на маркираните места.
3. Закрепете поставките за съдове на плота (фиг. **6**, стр. 6).

7.5 Свързване на уреда към захранването с газ

Сглобяването и монтирането на газовата връзка трябва да се свърже от квалифициран техник, притежаващ необходимите знания и умения относно конструкцията, монтажа и работата на газови уреди и преминал инструктаж за безопасност, за да може да разпознае и избегне евентуалните опасности.

ПРЕДУПРЕЖДЕНИЕ! Опасност от експлозия

- Използвайте само газови контейнери за пропан или бутан със сертифициран вентил за намаляване на налягането и подходяща глава.
- Сравнете информацията за налягането на типовия етикет с информацията за налягането на газовия контейнер за пропан или бутан.
- Избягвайте всякакво напрежение на системата на газовата тръба по време и след монтажа.

УКАЗАНИЕ

- Газовата инсталация трябва да бъде направена в съответствие с EN ISO 10239.
- Спазвайте евентуалните допълнителни национални изисквания за безопасност и изискванията на съответната морска асоциация или на производителите на лодки.

Спазвайте следните инструкции за свързване:

- Съблюдавайте националните изисквания.
- Използвайте само стоманена тръба ∅ 8 x 1 мм (заварена, безшевна или от неръждаема стомана) за връзката.
- Закрепете газопровода към страничната или задната стена на заобикалящите го мебелни части, така че да не се натоварват задвижващите механизми.
- Целият газопровод трябва да е без напрежение.

1. Свържете тръбите , както е показано (фиг. **7**, стр. 7).
2. Прикачете знак над уреда със следния текст:

   „ПРЕДУПРЕЖДЕНИЕ!
   При готвене трябва да се осигури допълнителна вентилация, например чрез отваряне на прозорци близо до уреда.
   Уредът не трябва да се използва като отоплително устройство.“

3. Отворете подаването на газ.

ПРЕДУПРЕЖДЕНИЕ! Опасност от експлозия
Никога не проверявайте за течове с открит пламък или в близост до източници на запалване.

4. Проверете всички връзки за течове със спрей за течове.

✓ Няма течове, ако не се образуват мехурчета.

7.6 Свързване на уреда към 12 V постояннотоково захранване

1. Свържете уреда, както е показано (фиг. **8**, стр. 8).
2. Добавете 1 A предпазител в положителната линия близо до акумулатора.

8 Използване на котлоните

ВНИМАНИЕ! Опасност от изгаряне
Не докосвайте горещите части на уреда по време на и след употреба. Оставете уреда да се охлади добре.

8.1 Включване

ОПАСНОСТ! Опасност от отравяне с въглероден оксид
- Преди да включите уреда, се уверете, че зоната е добре вентилирана.
- По време на употреба трябва да има вентилационни отвори със сечение от най-малко 150 см^2 в помещението на монтаж.
- Тези отвори могат да бъдат затворени, когато уредът не се използва.

ПРЕДУПРЕЖДЕНИЕ! Опасност от експлозия/опасност от пожар
Използвайте само газ от разрешената категория газ (вижте гл. „Технически данни“ на стр. 325). Не използвайте други горива.

1. Изберете подходящи готварски съдове за избраните горелки според следната таблица:

Горелка (фиг. 9, стр. 8)	Диаметър на готварските съдове	
S	10 – 16 см	
L	16 – 22 см	

2. Включете котлона, както е показано (фиг. 10, стр. 9).
3. Проверете правилната функция на горелката, като визуално инспектирате пламька.

   В зависимост от вида на използвания газ, пламъкът трябва да изглежда по следния начин:

   – Пропан (G31): Пламък със синя вътрешна точка и ясен контур.
   – Бутан (G30): Пламък с леко жълт връх при включване на горелката. Жълтият накрайник се усилва, когато горелката се нагрее.

✓ Горелката работи правилно.

4. Ако пламъкът не изглежда по описания начин, изключете котлона, както е показано (фиг. 12, стр. 10), и продължете по следния начин:
   – Проверете горелката за замърсяване и я почистете, ако е необходимо (вижте гл. „Почистване на котлона“ на стр. 323).
   – Проверете качеството на газа и сменете газовия контейнер, ако е необходимо (вижте гл. „Смяна на газовия контейнер“ на стр. 323).

8.2 Регулиране на поставките за съдове (CVH1350MP, CVH1525MP)

1. Завъртете регулатора наляво, докато поставките за съдове могат да бъдат преместени (фиг. 11 **1.**, стр. 9).
2. Преместете поставките за съдове на разстояние една от друга.
3. Поставете готварски съд върху горелката (фиг. 11 **2.**, стр. 9).
4. Преместете поставките за съдове така, че да могат да държат съдовете за готвене (фиг. 11 **3.**, стр. 9).
5. Завъртете регулатора наляво, докато поставките за съдове се фиксират (фиг. 11 **4.**, стр. 9).

8.3 Изключване

➤ Изключете котлона, както е показано (фиг. 12, стр. 10).

8.4 Смяна на газовия контейнер

ПРЕДУПРЕЖДЕНИЕ! Опасност от експлозия

- Сменяйте газовия контейнер само на места с добра вентилация.
- Уверете се, че наблизо няма източник на запалване.
- Сменяйте газовия контейнер само когато уредът не се използва и подаването на газ към уреда е изключено.

1. Изключете уреда, като завъртите копчето до нулевата настройка.
2. Затворете вентила на газовия контейнер.
3. Сменяйте газовата бутилка съгласно инструкциите на производителя на фитинга за газ.

9 Почистване и поддръжка

ВНИМАНИЕ! Опасност от изгаряне

Оставете устройството уреда се охлади правилно преди почистване, проверка или поддръжка на уреда.

9.1 Почистване на котлона

1. Отстранете стойката за съдове (фиг. 13 **1.**,стр. 10).
2. Почистете уреда с мека, леко навлажнена кърпа (фиг. 13 **2.**, стр. 10)

Намерете допълнителни инструкции за грижа за повърхности от неръждаема стомана и стъкло онлайн на documents.dometic.com/?object_id=69917

9.2 Годишна проверка за безопасност

Сглобяването и монтирането на газовата връзка трябва да се свърже от квалифициран техник, притежаващ необходимите знания и умения относно конструкцията, монтажа и работата на газови уреди и преминал инструктаж за безопасност, за да може да разпознае и избегне евентуалните опасности.

➤ От съображения за безопасност котлонът трябва да се проверява от квалифицирано лице всяка година за правилното функциониране. Всички дефекти трябва да бъдат поправени.

9.3 Смяна на дюзите

Сглобяването и монтирането на газовата връзка трябва да се свърже от квалифициран техник, притежаващ необходимите знания и умения относно конструкцията, монтажа и работата на газови уреди и преминал инструктаж за безопасност, за да може да разпознае и избегне евентуалните опасности.

➤ Нека квалифицирано лице замени дюзите, както е показано (фиг. 14, стр. 11 – фиг. 15, стр. 12).

10 Гаранция

Важи гаранционният срок, определен от закона. Ако продуктът е дефектен, моля свържете се с търговеца или с филиала на производителя във Вашата страна (виж dometic.com/dealer).

За обработката на гаранцията и ремонта, моля приложете следните документи, когато изпращате продукта:

- Копие от фактурата с дата на покупката
- Причина за претенцията или описание на дефекта

Отбележете, че саморъчен или непрофесионален ремонт може има последствия за безопасността и да анулира гаранцията.

11 Изхвърляне

➤ По възможност предайте опаковката за рециклиране.

➤ Консултирайте се с местен център за рециклиране или с продавача за правилното изхвърляне на продукта в съответствие с действащите предписания.

12 Технически данни

	CVH1350M(G)(P), CVH1525M(G)(P)
Вид на газа:	пропан (G31), бутан (G30)
Категория на уреда:	I_3 B/P(30)
Налягане на газовата връзка:	AT, DE, BG, CY, DK, EE, FI, GR, HU, IS, LT, LV, MT, NL, NO, RO, SE, SI, SK, AL, HR, MK, TR: 30 mbar пропан (G31) 30 mbar бутан (G30)
Категория на уреда:	I_{3+}, пропан/бутан
Налягане на газовата връзка:	BE, CH, CY, CZ, ES, FR, GB, GR, IE, IT, LT, PL, PT, SI, SK, AL, MK, TR: 37 mbar пропан (G31) 28 – 30 mbar бутан (G30)
Напрежение на свързване (само за модели с електронно запалване):	12 V⎓ (1 A предпазител)
Инспекция/сертифициране:	CE

Вижте фиг. **9**, стр. 8:

Модел	**Горелка S**			**Горелка L**		
	*	**	***	*	**	***
CVH1350M(G)(P)	–	–	–	0,73	2,0	146
CVH1525M(G)(P)	0,54	1,1	80	0,73	2,0	146

*	Инжектор	мм
**	Мощност	KW
***	Консумация на газ	g/h

Lugege see juhend tähelepanelikult läbi ja järgige kõiki selles esitatud juhiseid, suuniseid ja hoiatusi, et tagada alati toote õigesti paigaldamine, kasutamine ning hooldamine. Juhend PEAB jääma selle toote juurde.

Toote kasutamisega kinnitate, et olete kõik juhised, suunised ja hoiatused tähelepanelikult läbi lugenud ning mõistate ja nõustute järgima nendes sätestatud tingimusi. Nõustute kasutama seda toodet üksnes ettenähtud eesmärgil ja otstarbel ning kooskõlas tootejuhendis sätestatud juhiste, suuniste ja hoiatustega, samuti kooskõlas kõigi kohaldatavate õigusaktide ja eeskirjadega. Siin sätestatud juhiste ja hoiatuste lugemise ja järgimise eiramine võib põhjustada vigastusi teile ja kolmandatele isikutele, kahjustada teie toodet või läheduses asuvat muud vara. Toote tootejuhendit, sh juhiseid, suuniseid ja hoiatusi ning nendega seotud dokumentatsiooni, võidakse muuta ja uuendada. Värskeima tooteteabe leiate veebisaidilt documents.dometic.com.

See paigaldus- ja kasutusjuhend hõlmab laevade jaoks mõeldud tooteversioone.

Haagissuvila ja reisiauto versioonide paigaldus- ja kasutusjuhendi leiate internetist aadressil:
http://qr.dometic.com/beTuBc

Sisukord

1 Sümbolite selgitus 327
2 Ohutusjuhised 327
3 Tarnepakk 332
4 Lisatarvikud 332
5 Kasutusotstarve 332
6 Tehniline kirjeldus 333
7 Pliitide paigaldamine 334
8 Pliitide kasutamine 336
9 Puhastamine ja hooldamine 338
10 Garantii 339
11 Kõrvaldamine 339
12 Tehnilised andmed 340

1 Sümbolite selgitus

OHT!
Ohutusjuhis: Viitab ohtlikule olukorrale, mis eiramise korral lõpeb surma või raske vigastusega.

HOIATUS!
Ohutusjuhis: Viitab ohtlikule olukorrale, mis eiramise korral võib lõppeda surma või raske vigastusega.

ETTEVAATUST!
Ohutusjuhis: Viitab ohtlikule olukorrale, mis eiramise korral võib lõppeda kerge või keskmise vigastusega.

TÄHELEPANU!
Viitab ohtlikule olukorrale, mis eiramise korral võib lõppeda varalise kahjuga.

MÄRKUS
Lisateave toote käitamiseks.

2 Ohutusjuhised

2.1 Eelmärkused

HOIATUS! Nende hoiatuste mittejärgimine võib põhjustada raskeid vigastusi või surma.

Plahvatusoht

- Enne paigaldamist veenduge, et kohalikud jaotustingimused (gaasi omadused ja rõhk) ning seadme reguleerimine ühilduksid.
- Seadme reguleerimistingimused on kirjas märgisel (või tüübisildil).
- See seade ei ole ühendatud põlemissaaduste eemaldamise seadmega. See seade paigaldatakse ja ühendatakse vastavalt hetkel kehtivatele paigalduseeskirjadele. Eriti tuleb tähelepanu pöörata ventilatsiooni puudutavatele nõuetele.

2.2 Üldine ohutus

HOIATUS! Nende hoiatuste mittejärgimine võib põhjustada raskeid vigastusi või surma.

Plahvatusoht

- Seda seadet võivad remontida ainult spetsialistid. Valed remonditööd võivad tekitada suurt kahju.
- Seade tuleb paigaldada kasutusriigis kehtivate riiklike määrustega kooskõlas.
- Seadet tohib kasutada ainult hästi ventileeritud ruumis.
- Enne seadme paigaldamist või kasutamist lugege juhiseid.
- Ärge seadet muutke.
- Ärge eemaldage ega asendage ühtki selle seadme komponenti.
- Gaasivoolik tuleb välja vahetada, kui riiklikud määrused seda nõuavad.
- Ärge gaasivarustusvoolikut väänake, venitage, kokku suruge ega rakendage sellele mis tahes muud koormust.

Tuleoht

- Ärge jätke seadet järelevalveta, kui see on kuum või seda kasutatakse.
- Lapsi tuleb valvata, et oleks kindel, et nad seadmega ei mängi.
- Hoidke sobiv tulekustuti käepärast.
  Veenduge, et pädevad isikud kontrolliks tulekustutit regulaarselt.

Põletusoht

- Hoidke käed, nägu ja juuksed põletitest eemal.
- Ärge kandke avaraid rõivaid ega jätke pikki juukseid lahti, kui seadet süütate või kasutate.
- Hoidke lapsed ja lemmikloomad eemal.
- Põletuste ja muude vigastuste vältimiseks jälgige tähelepanelikult kogu seadme ümber toimuvat.

Terviseoht

- Lapsed alates 8. eluaastast ning piiratud füüsiliste, sensoorsete või vaimsete võimetega või vajalike kogemuste ja teadmisteta isikud võivad seda seadet kasutada järelevalve all või pärast seda, kui neid on õpetatud seadet ohutult kasutama ja nad mõistavad seadme kasutamisega kaasnevaid ohte.

ETTEVAATUST! Nende ettevaatusabinõude mittejärgimine võib põhjustada kergeid või mõõdukaid vigastusi.

Vigastusoht

- Kui seadmel on klaasist kaas, toimige klaasist kaane purunemise korral järgmiselt.
  - Lülitage kohe kõik põletid ja elektrikütte-elemendid välja ning lahutage seadme toide.
  - Ärge puudutage seadme pinda.
  - Ärge seadet kasutage.

TÄHELEPANU! Kahjustuste oht

- Kui seadmel on klaasist kaas, toimige järgmiselt.
  - Sulgege klaasist kaas enne sõidu alustamist.
  - Lülitage kõik põletid välja, enne kui klaasist kaane sulgete.

2.3 Ettevaatusabinõud vedelgaasi käitlemisel

HOIATUS! Nende hoiatuste mittejärgimine võib põhjustada raskeid vigastusi või surma.

Plahvatusoht

- Alati pärast kasutamist lahutage vedelgaasiballoon.
- Hoidke vedelgaasiballoone kütte- või küpsetusseadmetest ning muudest tule- või soojusallikatest eemal, hästi ventileeritud kohas, kuhu lapsed ei pääse.
- **Kunagi** ärge hoidke vedelgaasiballoone ventileerimata kohas või maa all (maapinda tehtud lehtrikujulised augud).
- **Kunagi** ärge hoidke vedelgaasiballoone sellistes hoonetes nagu garaažid.
- Siseruumis hoiustamisel tuleb järgida riiklikke määrusi.
- Ärge hoidke vedelgaasiballoone külili.
- Hoidke vedelgaasiballoonid otsesest päikesepaistest eemal. Temperatuur ei tohiks olla kõrgem kui 50 °C.

2.4 Seadme ohutu käitamine

OHT! Nende juhiste eiramine põhjustab raskeid vigastusi või surma.

Süsinikmonooksiidi mürgistuse oht

- Vedelgaasi põlemisel tekib süsinikmonooksiid, mis koguneb suletud ruumidesse.
  Kasutage seda seadet ainult piisava ventilatsiooni korral.

Lämbumisoht

- Selle seadme kasutamisel ventileerimata kohas väheneb selle koha õhus hapnikusisaldus.
- Ärge kasutage seadet ruumi kütmiseks.
- Gaasipliidi kasutamisel tekib paigaldusruumis soojus, niiskus ja põlemissaadused.
  - Veenduge, et köök oleks eelkõige seadme kasutamise ajal hästi ventileeritud.
  - Hoidke loomuliku ventilatsiooni avad lahti või paigaldage ventilatsiooniseade (nt mehaaniline väljatõmbekubu).
- Seadme pikaajaline intensiivne kasutamine võib vajada täiendavat ventileerimist, näiteks selle olemasolul sundventilatsiooni suurendamist, täiendavat ventilatsiooni põlemissaaduste ohutult välisõhku eemaldamiseks, tagades lisaventilatsiooniga samal ajal ruumi õhuvahetuse.
  - Enne lisaventilatsiooni paigaldamist pidage nõu spetsialistiga

HOIATUS! Nende hoiatuste mittejärgimine võib põhjustada raskeid vigastusi või surma.

Plahvatusoht

- Ärge kasutage seda seadet, kui see lekib, on kahjustatud või ei tööta korralikult.
- Kunagi ärge kasutage seadet järgmistes olukordades:
  - tanklates
  - parvlaevadel
  - transpordivahendi või pukseerimisveokiga sõiduki transportimisel, kuhu seade on paigaldatud
- Tulekahju korral lülitage gaasivarustus välja.
- Ärge pange seadme lähedale kemikaale, tuleohtlikke materjale ega aerosoole.
- Kunagi ärge kasutage gaasilekete kontrollimiseks lahtist leeki.

- Kui tunnete gaasilõhna:
  - Ärge püüdke seadet süüdata.
  - Kustutage lahtine leek.
  - Lülitage gaasivarustus välja.
  - Lahutage seade gaasivarustusest.
  - Laske spetsialistil gaasisüsteemi kontrollida.
- Ühendage või lahutage gaasiballoon ainult lahtisest leegist, süüteleegist või muust süüteallikast eemal ja ainult juhul, kui seade on käega katsudes jahe.
- Enne gaasiballooni kasutamist kontrollige, kas seadme ja gaasiballooni vaheline tihend on paigas ja heas seisukorras.
- Kui tihend on kahjustatud või kulunud, ärge seadet kasutage.
- Pärast kasutamist lülitage gaasivarustus gaasiballoonilt välja.

Tuleoht

- Seadet tuleb kasutamise ajal tuleohtlikest materjalidest eemal hoida.
- Pange seadmele või selle vastu ainult kööginõusid.
- Ärge kunagi paigutage seda seadet tuleohtlike materjalide lähedale (paber, tekstiilid).
- Hoidke tuleohtikud esemed põletist eemal.
- Seadke kööginõude käepidemed järgmiselt.
  - Jälgige, et kööginõude käepidemed ei ulatuks üle seadme serva.
  - Keerake kööginõude käepidemed sissepoole, kuid mitte teiste põletite kohale.
- Ärge rasva või õli liigselt kuumutage.
- Kasutage kööginõude käsitsemiseks ainult kuivi pajalappe.
- Enne kööginõude eemaldamist lülitage seade välja.
- Seadet tohib kasutada ainult täiskasvanu järelevalve all.

Põletusoht

- Juurdepääsetavad osad võivad olla väga kuumad. Hoidke väikesed lapsed eemal.

ETTEVAATUST! Nende ettevaatusabinõude mittejärgimine võib põhjustada kergeid või mõõdukaid vigastusi.

Põletusoht

- Kasutage kuumade komponentide käsitsemisel kaitsekindaid.
- Laske sellel seadmel korralikult maha jahtuda, enne kui seda paljaste kätega puudutate.

- Kui süütate põleti käsitsi.
  - Kasutage pikki tikke või sobivat süütlit.
  - Võtke käsi ära kohe, kui põleti süttib.
- Alkoholi või retsepti- või muude ravimite kasutamine võib halvendada teie võimet seadet õigesti kokku panna või turvaliselt kasutada.

3 Tarnepakk

Tähistus
Pliidid
Kinnituskruvid
Paigaldus- ja kasutusjuhend

4 Lisatarvikud

Tähistus	Tootenr
Potialus	
• CVH1350M	9620012959
• CVH1525M	9620012960

5 Kasutusotstarve

Gaasipliidid on mõeldud paigaldamiseks kööki või tööpinnale kuni 24 m pikkustele vabaajalaevades.

Tooted sobivad:

- toidu küpsetamiseks ja praadimiseks sobivas kööginõus;
- kasutamiseks lubatud gaasikategooria gaasiga (vt peatükk „Tehnilised andmed" leheküljel 340)

Tooted **ei** sobi:

- kasutamiseks ruumi kütteseadmena;
- välistingimustes kasutamiseks

See toode sobib kasutamiseks üksnes ettenähtud otstarbel ja käesolevas kasutusjuhendis toodud valdkonnas.

Käesolev juhend sisaldab teavet, mis on vajalik toote korrektseks paigaldamiseks ja/või kasutamiseks. Halva paigalduse ja/või valesti kasutamise või hooldamise korral halvenevad tööomadused ja võib tekkida rike.

Tootja ei võta vastutust mis tahes kahju või tootekahjustuse eest, mis on tingitud mõnest järgmisest asjaolust:

- valesti kokkupanek või ühendamine, sh liigpinge;
- valesti hooldamine või tootja poolt ette nähtud originaalvaruosadest erinevate varuosade kasutamine;
- tootel ilma tootja selge loata tehtud muudatused;
- kasutamine otstarbel, mida ei ole kasutusjuhendis kirjeldatud.

Dometic jätab endale õiguse muuta toote välimust ja tehnilisi näitajaid.

6 Tehniline kirjeldus

6.1 Erinevate mudelite tehnilised andmed

Olenevalt mudelist on pliidid varustatud ühe või kahe põleti, klaaskaane ja potialusega.

Üksikasjalik kirjeldus on toodud järgmises tabelis.

Mudel	Põletite arv	Klaaskaas	Potialus
CVH1350M	1	–	–
CVH1350M**G**	1	**x**	–
CVH1350M**P**	1	–	**x**
CVH1525M	2	–	–
CVH1525M**G**	2	**x**	–
CVH1525M**P**	2	–	**x**

CVH1350M, CVH1525M: potihoidikud saab mudelite järelpaigaldada (vt peatükk „Lisatarvikud" leheküljel 332).

6.2 Juhtpaneel

➤ Vt joonis **1**, lehekülg 4.

6.3 Funktsioon

Pliidid on varustatud ohutusse termoanduriga, mis katkestab gaasivarustuse umbes 30 sekundit pärast leegi kustumist.

7 Pliitide paigaldamine

7.1 Paigalduskoha valimine

Järgige paigalduskoha valimisel järgmiseid juhiseid.

- Paigalduskohas peavad olema vähemalt 150 cm^2 ristlõikega õhuavad.
- Jälgige minimaalseid kaugusi (joonis **2**, lehekülg 4).
- Veenduge, et paigalduskohas ei oleks tõmbust.

7.2 Paigaldustoimingud

1. Lõigake tööpinnast välja sobiva suurusega tükk (joonis **3**, lehekülg 5).
2. Kinnitage tööpinna ja seadme vahele kummist tihend.

MÄRKUS
Kui seadmega pole kummist tihendit kaasas, võtke ühendust tootjaga.

3. Kinnitage seade tööpinnale (joonis **4**, lehekülg 5).

7.3 Potialuste paigaldamine (CVH1350MP, CVH1525MP)

➤ Kinnitage potialused tööpinna ettevalmistatud avadesse, kasutades selleks kaasasolevaid kruvisid (joonis **5**, lehekülg 6).

7.4 Potialuste järelpaigaldamine (CVH1350M, CVH1525M)

Mudelitele CVH1350M ja CVH1525M saab potialused järelpaigaldada.

1. Kasutage potialust mallina, et märkida tööpinnale neli puuritavat ava.
2. Puurige tööpinda märgitud kohtadesse neli auku.
3. Kinnitage potialused tööalusele (joonis **6**, lehekülg 6).

7.5 Seadme gaasivarustusega ühendamine

Gaasiühenduse peab looma kvalifitseeritud isik, kes on tõestanud oma oskusi ja teadmisi elektrisüsteemi ülesehitusening paigaldamise ja kasutamise osas ning kes on läbinud ohutusalase koolituse, et tuvastada ja vältida vastavaid ohtusid.

HOIATUS! Plahvatusoht

- Kasutage ainult propaani või butaani sisaldavaid gaasiballoone, millel on serditud rõhureduktsiooniklapp ja sobiv pea.
- Võrrelge tüübisil olevat rõhuteavet propaani või butaani sisaldaval gaasiballoonil oleva rõhuteabega.
- Vältige paigaldamise ajal ja selle järel gaasitorude süsteemile mis tahes koormuse rakendamist.

MÄRKUS

- Gaasi paigaldamine peab toimuma vastavalt standardile EN ISO 10239.
- Järgige võimalikke täiendavaid riiklikke ohutusnõudeid ja vastava mereühenduse või laevaehitajate nõudeid.

Järgige ühendamiseks järgmisi suuniseid.

- Järgige riiklikke eeskirju.
- Kasutage ühendamiseks ainult terastoru Ø 8 × 1 mm (keevitatud, õmblusteta teras või roostevaba teras).
- Kinnitage gaasitoru ümbritsevate mööbliosade külgedele või tagaseinale nii, et käiturid poleks koormatud.
- Kogu gaasitoru peab olema pingevaba.

1. Ühendage torud näidatud viisil (joonis **7**, lehekülg 7).

2. Lisage seadme kohale silt järgmise tekstiga:
   „HOIATUS!
   Toiduvalmistamise ajal tuleb tagada lisaventilatsioon, näiteks avades seadme läheduses aknad.
   Seadet ei tohi kasutada ruumi kütteseadmena.”

3. Avage gaas.

HOIATUS! Plahvatusoht
Ärge kunagi kontrollige lekkeid lahtise leegi ega süüteallikate läheduses.

4. Kontrollige kõiki ühendusi lekketuvastuspihusti abil.

✓ Kui mulle ei teki, siis lekkeid pole.

7.6 Seadme ühendamine 12 V alalispinge toiteallikaga

1. Ühendage seade näidatud viisil (joonis **8**, lehekülg 8).
2. Lisage aku lähedal selle plussjuhtmele 1 A kaitse.

8 Pliitide kasutamine

ETTEVAATUST! Põletusoht
Ärge puudutage seadme kuumi osi kasutamise ajal ega pärast kasutamist. Laske seadmel täiesti maha jahtuda.

8.1 Sisselülitamine

OHT! Süsinikmonooksiidi mürgistuse oht
- Enne seadme sisselülitamist veenduge, et ala oleks piisavalt ventileeritud.
- Kasutamise ajal peavad paigaldamisruumis olema avatud õhuavad, mille ristlõige on vähemalt 150 cm^2.
- Neid ventilatsiooniavad saab sulgeda, kui seadet ei kasutata.

HOIATUS! Plahvatusoht/tuleoht
Kasutage ainult lubatud gaasikategooriasse kuuluvat gaasi (vt peatükk „Tehnilised andmed” leheküljel 340). Ärge kasutage teisi kütuseid.

1. Valige valitud põletite jaoks sobivad kööginõud vastavalt järgmisele tabelile.

Põleti (joonis 9, lehekülg 8)	Kööginõu diameeter	
S	10–16 cm	
L	16–22 cm	

2. Lülitage pliit näidatud viisil sisse (joonis 10, lehekülg 9).
3. Kontrollige põleti õiget toimivust, kontrollides leeki visuaalselt.

   Olenevalt kasutatava gaasi tüübist peaks leek olema järgmine.
   - Propaan (G31): leek sinise sisemise keskosaga ja selge kontuuriga.
   - Butaan (G30): põleti sisselülitamisel on leegil kergelt kollane tipp. Põleti kuumenemisel kollane tipp intensiivistub.

✓ Põleti töötab õigesti.

4. Kui leek ei näe välja selline, nagu kirjeldatud, lülitage pliit näidatud viisil välja (joonis 12, lehekülg 10) ja toimige järgmiselt.
   - Kontrollige põletit määrdumise suhtes ja vajaduse korral puhastage see (vt peatükk „Pliidi puhastamine" leheküljel 338).
   - Kontrollige gaasi kvaliteeti ja vajaduse korral asendage gaasiballoon (vt peatükk „Gaasiballooni asendamine" leheküljel 338).

8.2 Potialuste kohandamine (CVH1350MP, CVH1525MP)

1. Keerake reguleerimisnuppu vasakule, kuni potialust saab liigutada (joonis 11 **1.**, lehekülg 9).
2. Liigutage potialused üksteisest eemale.
3. Pange kööginõud põletile (joonis 11 **2.**, lehekülg 9).
4. Liigutage potialuseid nii, et need saaksid hoida kööginõusid (joonis 11 **3.**, lehekülg 9).
5. Keerake reguleerimisnuppu vasakule, kuni potialused on fikseeritud (joonis 11 **4.**, lehekülg 9).

8.3 Väljalülitamine

➤ Lülitage pliit näidatud viisil välja (joonis 12, lehekülg 10).

8.4 Gaasiballooni asendamine

HOIATUS! Plahvatusoht
- Asendage gaasiballoon ainult hea ventilatsiooniga kohtades.
- Veenduge, et läheduses ei oleks süüteallikat.
- Asendage gaasiballoon ainult siis, kui seadet ei kasutata ja seadme gaasivarustus on välja lülitatud.

1. Lülitage seade välja, keerates nupu nullseadistusele.
2. Sulgege gaasiballooni klapp.
3. Vahetage gaasiballoon vastavalt gaasiliitmiku tootja suunistele.

9 Puhastamine ja hooldamine

ETTEVAATUST! Põletusoht
Enne seadme puhastamist, kontrollimist või hooldamist laske seadmel korralikult jahtuda.

9.1 Pliidi puhastamine

1. Eemaldage potialus (joonis 13 **1.**,lehekülg 10).
2. Puhastage pliiti pehme niiske lapiga (joonis 13 **2.**,lehekülg 10)

Lisateavet roostevabast terasest ja klaasist pindade hooldamise kohta leiate veebist aadressil
documents.dometic.com/?object_id=69917

9.2 Iga-aastane ohutusalane kontroll

Gaasiühenduse peab looma kvalifitseeritud isik, kes on tõestanud oma oskusi ja teadmisi elektrisüsteemi ülesehitusening paigaldamise ja kasutamise osas ning kes on läbinud ohutusalase koolituse, et tuvastada ja vältida vastavaid ohtusid.

➤ Ohutuse tagamiseks laske kvalifitseeritud isikul igal aastal seadet õige töötamise suhtes kontrollida. Kõik defektid tuleb remontida.

9.3 Düüside asendamine

Gaasiühenduse peab looma kvalifitseeritud isik, kes on tõestanud oma oskusi ja teadmisi elektrisüsteemi ülesehitusening paigaldamise ja kasutamise osas ning kes on läbinud ohutusalase koolituse, et tuvastada ja vältida vastavaid ohtusid.

➤ Laske düüsid asjatundjal näidatud viisil asendada (joonis **14**, lehekülg 11 – joonis **15**, lehekülg 12).

10 Garantii

Kehtib seadusega ettenähtud garantii. Kui toode on defektne, võtke ühendust edasimüüjaga või tootja kohaliku filiaaliga (vaadake dometic.com/dealer).

Remondi- ja garantiitööde tegemiseks lisage alljärgnevad dokumendid, kui toote meile saadate:

- Ostukuupäevaga arve koopia
- Kaebuse põhjus või vea kirjeldus

Pange tähele, et kui parandate ise või lasete mittekutselisel parandajal seda teha, võib see ohutust mõjutada ja garantii kehtetuks muuta.

11 Kõrvaldamine

➤ Kui võimalik, pange pakkematerjal vastavasse ringlussevõetava prügi kasti.

➤ Küsige nõu kohalikust ringlussevõtukeskusest või edasimüüjalt, kuidas anda toode kehtivate jäätmekäitlusnõuetega kooskõlas jäätmekäitlusse.

12 Tehnilised andmed

	CVH1350M(G)(P), CVH1525M(G)(P)
Gaasikategooria	Propaan (G31), butaan (G30)
Seadmekategooria:	I_3 B/P(30)
Gaasiliitmiku surve	AT, DE, BG, CY, DK, EE, FI, GR, HU, IS, LT, LV, MT, NL, NO, RO, SE, SI, SK, AL, HR, MK, TR: 30 mbar propaan (G31) 30 mbar butaan (G30)
Seadmekategooria:	I_{3+}, propaan/butaan
Gaasiliitmiku surve	BE, CH, CY, CZ, ES, FR, GB, GR, IE, IT, LT, PL, PT, SI, SK, AL, MK, TR: 37 mbar propaan (G31) 28–30 mbar butaan (G30)
Ühenduspinge (ainult elektroonilise süüteallikaga mudelid):	12 V⎓ (1 A kaitse)
Ülevaatus/sertifikaat	CE

Vt joonis **9**, lehekülg 8:

Mudel	**Põleti S**			**Põleti L**		
	*	**	***	*	**	***
CVH1350M(G)(P)	–	–	–	0,73	2,0	146
CVH1525M(G)(P)	0,54	1,1	80	0,73	2,0	146

*	Düüs	mm
**	Võimsus	kW
***	Gaasitarve	g/h

Παρακαλούμε να διαβάσετε προσεκτικά το παρόν έγγραφο και να ακολουθήσετε όλες τις οδηγίες, τους κανονισμούς και τις προειδοποιήσεις που περιλαμβάνονται στο εγχειρίδιο αυτού του προϊόντος, έτσι ώστε να διασφαλίζεται πάντοτε η σωστή εγκατάσταση, χρήση και συντήρηση του προϊόντος. Αυτές οι οδηγίες ΠΡΕΠΕΙ πάντοτε να συνοδεύουν το προϊόν.

Με τη χρήση του προϊόντος επιβεβαιώνετε δια του παρόντος ότι έχετε διαβάσει προσεκτικά όλες τις οδηγίες, τους κανονισμούς και τις προειδοποιήσεις καθώς και ότι έχετε κατανοήσει και αποδέχεστε να τηρήσετε τους όρους και τις προϋποθέσεις που ορίζονται στο παρόν έγγραφο. Συμφωνείτε να χρησιμοποιείτε αυτό το προϊόν μόνο για τον προβλεπόμενο σκοπό και την προβλεπόμενη χρήση, πάντοτε σύμφωνα με τις οδηγίες, τους κανονισμούς και τις προειδοποιήσεις που ορίζονται στο παρόν εγχειρίδιο προϊόντος καθώς και σύμφωνα με όλους τους ισχύοντες νόμους και κανονισμούς. Σε περίπτωση μη ανάγνωσης και τήρησης των οδηγιών και των προειδοποιήσεων που ορίζονται στο παρόν έγγραφο, ενδέχεται να προκληθούν τραυματισμοί σε εσάς τον ίδιο και σε τρίτους, ζημιά στο προϊόν σας ή υλικές ζημιές σε άλλες ιδιοκτησίες στο άμεσο περιβάλλον. Αυτό το εγχειρίδιο προϊόντος, συμπεριλαμβανομένων των οδηγιών, των κανονισμών, των προειδοποιήσεων και των σχετικών εγγράφων, ενδέχεται να υποβληθεί σε τροποποιήσεις και ενημερώσεις. Για τις ενημερωμένες πληροφορίες προϊόντος, επισκεφθείτε την ηλεκτρονική διεύθυνση documents.dometic.com.

Το εγχειρίδιο εγκατάστασης και λειτουργίας καλύπτει τις εκδόσεις του προϊόντος που προορίζονται για χρήση σε σκάφη.

Για τις εκδόσεις για αυτοκινούμενα και ρυμουλκούμενα τροχόσπιτα, μπορείτε να βρείτε το εγχειρίδιο εγκατάστασης και λειτουργίας online, στην ηλεκτρονική διεύθυνση:
http://qr.dometic.com/beTuBc

Περιεχόμενα

1 Επεξήγηση των συμβόλων 342
2 Υποδείξεις ασφαλείας 342
3 Περιεχόμενα συσκευασίας 348
4 Πρόσθετος εξοπλισμός 349
5 Προβλεπόμενη χρήση 349
6 Τεχνική περιγραφή 350
7 Εγκατάσταση των μαγειρικών εστιών 351
8 Χρήση των μαγειρικών εστιών 353
9 Καθαρισμός και φροντίδα 356
10 Εγγύηση 357
11 Απόρριψη 357
12 Τεχνικά χαρακτηριστικά 358

1 Επεξήγηση των συμβόλων

ΚΙΝΔΥΝΟΣ!
Οδηγία ασφαλείας: Καταδεικνύει μια επικίνδυνη κατάσταση, η οποία εάν δεν αποτραπεί, θα προκληθεί θανατηφόρο ατύχημα ή σοβαρός τραυματισμός.

ΠΡΟΕΙΔΟΠΟΙΗΣΗ!
Οδηγία ασφαλείας: Καταδεικνύει μια επικίνδυνη κατάσταση, η οποία εάν δεν αποτραπεί, μπορεί να προκληθεί θανατηφόρο ατύχημα ή σοβαρός τραυματισμός.

ΠΡΟΦΥΛΑΞΗ!
Οδηγία ασφαλείας: Καταδεικνύει μια επικίνδυνη κατάσταση, η οποία εάν δεν αποτραπεί, μπορεί να προκληθεί μικρής ή μέτριας σοβαρότητας τραυματισμός.

ΠΡΟΣΟΧΗ!
Καταδεικνύει μια κατάσταση, η οποία εάν δεν αποτραπεί, μπορεί να προκληθούν υλικές ζημιές.

ΥΠΟΔΕΙΞΗ
Συμπληρωματικά στοιχεία για τον χειρισμό του προϊόντος.

2 Υποδείξεις ασφαλείας

2.1 Προκαταρκτικές σημειώσεις

ΠΡΟΕΙΔΟΠΟΙΗΣΗ! Η μη τήρηση αυτών των προειδοποιήσεων ενδέχεται να έχει ως αποτέλεσμα την πρόκληση θανάτου ή σοβαρού τραυματισμού.

Κίνδυνος έκρηξης

- Πριν από την εγκατάσταση, βεβαιωθείτε ότι οι τοπικές συνθήκες διανομής (είδος του αερίου και πίεση του αερίου) και η ρύθμιση της συσκευής είναι συμβατές μεταξύ τους.
- Οι συνθήκες ρύθμισης για αυτή τη συσκευή αναφέρονται στην ετικέτα σήμανσης (ή στην πινακίδα στοιχείων).

- Αυτή η συσκευή δεν συνδέεται σε διάταξη εκκένωσης προϊόντων καύσης. Αυτή η συσκευή θα πρέπει να εγκατασταθεί και να συνδεθεί σύμφωνα με τους ισχύοντες κανονισμούς για τις εγκαταστάσεις. Ιδιαίτερη προσοχή πρέπει να δίνεται στις απαιτήσεις που αφορούν στον εξαερισμό.

2.2 Βασική ασφάλεια

ΠΡΟΕΙΔΟΠΟΙΗΣΗ! Η μη τήρηση αυτών των προειδοποιήσεων ενδέχεται να έχει ως αποτέλεσμα την πρόκληση θανάτου ή σοβαρού τραυματισμού.

Κίνδυνος έκρηξης

- Η επισκευή αυτής της συσκευής επιτρέπεται να πραγματοποιείται μόνο από εξειδικευμένο τεχνικό προσωπικό. Σε περίπτωση μη ενδεδειγμένων επισκευών, ενδέχεται να προκληθούν σοβαροί κίνδυνοι.
- Αυτή η συσκευή πρέπει να εγκαθίσταται σύμφωνα με τους εθνικούς κανονισμούς που ισχύουν στη χώρα χρήσης.
- Αυτή η συσκευή πρέπει να χρησιμοποιείται μόνο σε καλά αεριζόμενους χώρους.
- Διαβάστε τις οδηγίες πριν από την εγκατάσταση ή τη χρήση της συσκευής.
- Μην τροποποιείτε τη συσκευή.
- Μην αφαιρέσετε ή αντικαταστήσετε επιμέρους εξαρτήματα αυτής της συσκευής.
- Ο εύκαμπτος σωλήνας αερίου πρέπει να αντικαθίσταται, εάν αυτό απαιτείται από τους εθνικούς κανονισμούς.
- Μη συστρέφετε, τεντώνετε, συνθλίβετε ή ασκείτε οποιοδήποτε φορτίο στον εύκαμπτο σωλήνα τροφοδοσίας αερίου.

Κίνδυνος πυρκαγιάς

- Μην αφήνετε τη συσκευή χωρίς επιτήρηση, όταν είναι θερμή ή σε λειτουργία.
- Τα παιδιά πρέπει να επιτηρούνται, για να διασφαλίζεται ότι δεν παίζουν με τη συσκευή.
- Διατηρήστε έναν κατάλληλο πυροσβεστήρα σε ετοιμότητα. Βεβαιωθείτε ότι ο πυροσβεστήρας ελέγχεται από εξειδικευμένο προσωπικό ανά τακτά χρονικά διαστήματα.

Κίνδυνος εγκαύματος

- Διατηρήστε τα χέρια, το πρόσωπο και τα μαλλιά σας μακριά από τους καυστήρες.
- Μη φοράτε φαρδιά ρούχα ή αφήνετε τα μακριά μαλλιά ελεύθερα, όταν ανάβετε ή χρησιμοποιείτε αυτή τη συσκευή.
- Κρατήστε τα παιδιά και τα κατοικίδια μακριά από τη συσκευή.
- Παρακολουθήστε προσεκτικά όλες τις δραστηριότητες γύρω από αυτή τη συσκευή, για να αποφύγετε την πρόκληση εγκαυμάτων ή άλλων τραυματισμών.

Κίνδυνος για την υγεία

- Αυτή η συσκευή μπορεί να χρησιμοποιηθεί από παιδιά ηλικίας 8 ετών και επάνω και άτομα με μειωμένες φυσικές, αισθητηριακές ή πνευματικές ικανότητες ή με έλλειψη εμπειρίας και γνώσεων, εάν επιτηρούνται ή τους έχουν δοθεί οδηγίες σχετικά με τη χρήση της συσκευής με ασφαλή τρόπο και κατανοούν τους σχετικούς κινδύνους.

ΠΡΟΦΥΛΑΞΗ! Η μη τήρηση αυτών των συστάσεων ενδέχεται να έχει ως αποτέλεσμα την πρόκληση ελαφρού ή μέτριου τραυματισμού.

Κίνδυνος τραυματισμού

- Εάν η συσκευή διαθέτει γυάλινο κάλυμμα, σε περίπτωση θραύσης του γυάλινου καλύμματος:
  - Σβήστε αμέσως όλους τους καυστήρες και τυχόν ηλεκτρικά θερμαντικά στοιχεία και αποσυνδέστε τη συσκευή από την τροφοδοσία ηλεκτρικού ρεύματος.
  - Μην ακουμπάτε την επιφάνεια της συσκευής.
  - Μη χρησιμοποιείτε τη συσκευή.

ΠΡΟΣΟΧΗ! Κίνδυνος πρόκλησης ζημιάς

- Εάν η συσκευή διαθέτει γυάλινο κάλυμμα:
  - Κλείστε το γυάλινο κάλυμμα, πριν ξεκινήσετε ένα ταξίδι.
  - Σβήστε όλους τους καυστήρες, πριν κλείσετε το γυάλινο κάλυμμα.

2.3 Προληπτικά μέτρα ασφαλείας κατά τη χρήση υγραερίου

ΠΡΟΕΙΔΟΠΟΙΗΣΗ! Η μη τήρηση αυτών των προειδοποιήσεων ενδέχεται να έχει ως αποτέλεσμα την πρόκληση θανάτου ή σοβαρού τραυματισμού.

Κίνδυνος έκρηξης

- Μετά από τη χρήση, η φιάλη υγραερίου πρέπει πάντοτε να αποσυνδέεται.
- Αποθηκεύστε τις φιάλες υγραερίου μακριά από συσκευές θέρμανσης ή μαγειρέματος και άλλες πηγές φωτός ή θερμότητας, σε καλά αεριζόμενους χώρους μακριά από παιδιά.
- Μην αποθηκεύετε **ποτέ** φιάλες υγραερίου σε μη αεριζόμενους χώρους ή κάτω από το επίπεδο του εδάφους (σε κωνικούς λάκκους στο έδαφος).
- Μην αποθηκεύετε **ποτέ** φιάλες υγραερίου σε κτίρια, όπως οι κλειστοί χώροι στάθμευσης.
- Για οποιαδήποτε αποθήκευση σε κλειστό χώρο, πρέπει να πληρούνται οι εθνικοί κανονισμοί.
- Οι φιάλες υγραερίου πρέπει να αποθηκεύονται πάντοτε σε όρθια θέση.
- Προστατέψτε τις φιάλες υγραερίου από την άμεση ηλιακή ακτινοβολία. Η θερμοκρασία δεν επιτρέπεται να υπερβεί τους 50 °C.

2.4 Ασφαλής λειτουργία της συσκευής

ΚΙΝΔΥΝΟΣ! Η μη τήρηση αυτών των οδηγιών θα έχει ως αποτέλεσμα την πρόκληση θανάτου ή σοβαρού τραυματισμού.

Κίνδυνος δηλητηρίασης από μονοξείδιο του άνθρακα

- Κατά τη διαδικασία καύσης του υγραερίου παράγεται μονοξείδιο του άνθρακα, το οποίο συσσωρεύεται μέσα στους κλειστούς χώρους.
  Χρησιμοποιήστε αυτή τη συσκευή μόνο σε χώρους με επαρκή αερισμό.

Κίνδυνος ασφυξίας

- Η λειτουργία αυτής της συσκευής σε μη αεριζόμενο χώρο θα προκαλέσει μείωση του οξυγόνου στον χώρο αυτόν.

- Μη χρησιμοποιείτε τη συσκευή ως θερμαντήρα χώρου.
- Κατά τη χρήση μιας μαγειρικής συσκευής αερίου παράγονται θερμότητα, υγρασία και προϊόντα καύσης στον χώρο, στον οποίο είναι εγκατεστημένη η συσκευή.
  - Βεβαιωθείτε ότι η κουζίνα αερίζεται καλά, ιδιαίτερα όταν η συσκευή είναι σε λειτουργία.
  - Διατηρήστε τα ανοίγματα φυσικού εξαερισμού ανοιχτά ή εγκαταστήστε μια μηχανική συσκευή εξαερισμού (π.χ. μηχανικός απορροφητήρας εξαερισμού).
- Σε περίπτωση παρατεταμένης εντατικής χρήσης της συσκευής μπορεί να χρειαστεί πρόσθετος εξαερισμός, για παράδειγμα αύξηση του μηχανικού εξαερισμού εάν υπάρχει, εγκατάσταση πρόσθετου εξαερισμού για την ασφαλή απομάκρυνση των προϊόντων της καύσης στον εξωτερικό αέρα και ταυτόχρονη εξασφάλιση της αλλαγής του αέρα του χώρου με πρόσθετο εξαερισμό.
  - Προτού εγκαταστήσετε τον πρόσθετο εξαερισμό, συμβουλευτείτε έναν επαγγελματία

ΠΡΟΕΙΔΟΠΟΙΗΣΗ! Η μη τήρηση αυτών των προειδοποιήσεων ενδέχεται να έχει ως αποτέλεσμα την πρόκληση θανάτου ή σοβαρού τραυματισμού.

Κίνδυνος έκρηξης

- Μη χρησιμοποιείτε αυτή τη συσκευή, εάν παρουσιάζει διαρροή, έχει υποστεί ζημιά ή δεν λειτουργεί σωστά.
- Μη χρησιμοποιείτε ποτέ τη συσκευή στις παρακάτω καταστάσεις:
  - Σε πρατήρια καυσίμων
  - Σε φέριμποτ
  - Ενώ γίνεται μεταφορά του οχήματος στο οποίο έχει εγκατασταθεί η συσκευή με όχημα μεταφοράς ή γερανό ρυμούλκησης
- Σε περίπτωση φωτιάς, κλείστε την τροφοδοσία αερίου.
- Μην τοποθετείτε χημικά, εύφλεκτα υλικά ή αερολύματα σπρέι κοντά σε αυτή τη συσκευή.
- Μη χρησιμοποιείτε ποτέ γυμνή φλόγα, για να ελέγξετε τη συσκευή για διαρροές.

- Εάν μυρίσετε αέριο:
  - Μην επιχειρήσετε να ανάψετε αυτή τη συσκευή.
  - Σβήστε τυχόν γυμνές φλόγες.
  - Κλείστε την τροφοδοσία αερίου.
  - Αποσυνδέστε τη συσκευή από την τροφοδοσία αερίου.
  - Αναθέστε τον έλεγχο του συστήματος αερίου σε ειδικευμένο τεχνικό.
- Η σύνδεση και η αποσύνδεση της φιάλης αερίου πρέπει να εκτελούνται μακριά από ακάλυπτες φλόγες, φλόγες έναυσης ή άλλες πηγές ανάφλεξης και μόνο αφού η συσκευή έχει κρυώσει αρκετά, ώστε να μπορείτε να την ακουμπήσετε.
- Πριν από τη χρήση της φιάλης αερίου, βεβαιωθείτε ότι το λάστιχο στεγανοποίησης μεταξύ αυτής της συσκευής και της φιάλης αερίου βρίσκεται στη θέση του και είναι σε καλή κατάσταση.
- Εάν το λάστιχο στεγανοποίησης έχει υποστεί ζημιά ή παρουσιάζει φθορά, μη χρησιμοποιήσετε αυτή τη συσκευή.
- Κλείστε την τροφοδοσία αερίου στη φιάλη αερίου μετά από τη χρήση.

Κίνδυνος πυρκαγιάς

- Αυτή η συσκευή πρέπει να διατηρείται μακριά από εύφλεκτα υλικά κατά τη χρήση της.
- Μην τοποθετείτε ή ακουμπάτε επάνω σε αυτή τη συσκευή αντικείμενα που δεν αποτελούν μαγειρικά σκεύη.
- Μην τοποθετείτε ποτέ αυτήν τη συσκευή κοντά σε εύφλεκτα υλικά (χαρτί, υφάσματα).
- Διατηρείτε τυχόν εύφλεκτα αντικείμενα μακριά από τον καυστήρα.
- Τοποθετήστε τις χειρολαβές των μαγειρικών σκευών ως εξής:
  - Μην αφήνετε ποτέ τις χειρολαβές των μαγειρικών σκευών να προεξέχουν πέρα από τα άκρα της συσκευής.
  - Περιστρέψτε τις χειρολαβές των μαγειρικών σκευών προς τα μέσα, αλλά χωρίς να προεξέχουν επάνω από άλλους καυστήρες.
- Μη θερμαίνετε υπερβολικά τα λίπη ή τα έλαια.
- Χρησιμοποιήστε μόνο στεγνές πιάστρες για τον χειρισμό των μαγειρικών σκευών.
- Απενεργοποιήστε τη συσκευή πριν αφαιρέσετε τα μαγειρικά σκεύη.

- Η συσκευή αυτή επιτρέπεται να χρησιμοποιείται μόνο υπό την επιτήρηση ενός ενήλικα.

Κίνδυνος εγκαύματος

- Ορισμένα προσβάσιμα μέρη ενδέχεται να έχουν πολύ υψηλή θερμοκρασία. Διατηρήστε τη συσκευή μακριά από παιδιά.

ΠΡΟΦΥΛΑΞΗ! Η μη τήρηση αυτών των συστάσεων ενδέχεται να έχει ως αποτέλεσμα την πρόκληση ελαφρού ή μέτριου τραυματισμού.

Κίνδυνος εγκαύματος

- Χρησιμοποιήστε προστατευτικά γάντια, όταν χειρίζεστε θερμά εξαρτήματα.
- Πρέπει να αφήνετε τη συσκευή να κρυώσει καλά προτού την ακουμπήσετε με γυμνά χέρια.
- Όταν ανάβετε χειροκίνητα μια εστία:
  - Χρησιμοποιήστε μακριά σπίρτα ή έναν κατάλληλο αναπτήρα.
  - Απομακρύνετε τα χέρια σας γρήγορα, αμέσως μόλις ανάψει η εστία.
- Η χρήση αλκοόλ ή συνταγογραφούμενων ή μη συνταγογραφούμενων φαρμάκων ενδέχεται να επηρεάσει την ικανότητά σας για σωστή συναρμολόγηση και ασφαλή χρήση αυτής της συσκευής.

3 Περιεχόμενα συσκευασίας

Περιγραφή
Μαγειρικές εστίες
Βίδες στερέωσης
Εγχειρίδιο τοποθέτησης και χρήσης

4 Πρόσθετος εξοπλισμός

Περιγραφή	Κωδικός
Βάση συγκράτησης σκευών	
• CVH1350M	9620012959
• CVH1525M	9620012960

5 Προβλεπόμενη χρήση

Οι μαγειρικές εστίες αερίου προορίζονται για εγκατάσταση σε κουζίνες ή πάγκους κουζίνας σκαφών αναψυχής με μήκος έως 24 m.

Τα προϊόντα είναι κατάλληλα για:

- Μαγείρεμα και τηγάνισμα φαγητού μέσα σε κατάλληλα σκεύη
- Πρέπει να χρησιμοποιείται με αέριο επιτρεπόμενης κατηγορίας (βλ. κεφάλαιο «Τεχνικά χαρακτηριστικά» στη σελίδα 358)

Τα προϊόντα **δεν** είναι κατάλληλα για:

- Χρήση ως θερμαντήρες χώρου
- Χρήση σε εξωτερικό χώρο

Αυτό το προϊόν είναι κατάλληλο μόνο για τον προβλεπόμενο σκοπό και την προβλεπόμενη χρήση σύμφωνα με αυτές τις οδηγίες.

Αυτό το εγχειρίδιο παρέχει πληροφορίες που είναι απαραίτητες για τη σωστή εγκατάσταση και χρήση του προϊόντος. Τυχόν μη ενδεδειγμένη εγκατάσταση, χρήση ή/και συντήρηση θα έχει ως συνέπεια την ανεπαρκή απόδοση και ενδεχομένως την πρόκληση βλάβης.

Ο κατασκευαστής δεν αποδέχεται καμία ευθύνη για τυχόν τραυματισμούς ή ζημιές στο προϊόν, που οφείλονται σε:

- Λανθασμένη συναρμολόγηση ή σύνδεση, συμπεριλ. της υπερβολικά υψηλής τάσης
- Λανθασμένη συντήρηση ή χρήση μη αυθεντικών ανταλλακτικών εξαρτημάτων, που δεν προέρχονται από τον κατασκευαστή
- Μετατροπές στο προϊόν χωρίς τη ρητή άδεια του κατασκευαστή
- Χρήση για σκοπούς διαφορετικούς από αυτούς που περιγράφονται σε αυτό το εγχειρίδιο

Η Dometic διατηρεί το δικαίωμα αλλαγής της εμφάνισης και των προδιαγραφών του προϊόντος.

6 Τεχνική περιγραφή

6.1 Προδιαγραφές των διάφορων μοντέλων

Ανάλογα με το μοντέλο, οι μαγειρικές εστίες περιλαμβάνουν μία ή δύο ανεξάρτητες εστίες, γυάλινα καπάκια και βάσεις συγκράτησης σκευών.

Μπορείτε να βρείτε τις λεπτομερείς προδιαγραφές στον παρακάτω πίνακα:

Μοντέλο	Αρ. εστιών	Γυάλινο καπάκι	Βάση συγκράτησης σκευών
CVH1350M	1	–	–
CVH1350M**G**	1	**x**	–
CVH1350M**P**	1	–	**x**
CVH1525M	2	–	–
CVH1525M**G**	2	**x**	–
CVH1525M**P**	2	–	**x**

CVH1350M, CVH1525M: Τα μοντέλα μπορούν να μετασκευαστούν και να εξοπλιστούν με βάσεις συγκράτησης σκευών (βλ. κεφάλαιο «Πρόσθετος εξοπλισμός» στη σελίδα 349).

6.2 Πίνακας ελέγχου

➤ Βλέπε σχ. **1**, σελίδα 4.

6.3 Λειτουργία

Οι μαγειρικές εστίες διαθέτουν θερμοζεύγος ασφαλείας, το οποίο διακόπτει την παροχή αερίου περίπου 30 δευτερόλεπτα αργότερα από τη στιγμή που θα σβήσει η φλόγα.

7 Εγκατάσταση των μαγειρικών εστιών

7.1 Επιλογή του σημείου εγκατάστασης

Κατά την επιλογή του σημείου τοποθέτησης, τηρήστε τις παρακάτω οδηγίες:

- Στο σημείο εγκατάστασης πρέπει να υπάρχουν αεραγωγοί με διατομή τουλάχιστον 150 cm^2.
- Τηρήστε τις ελάχιστες αποστάσεις (σχ. **2**, σελίδα 4).
- Βεβαιωθείτε ότι στο σημείο εγκατάστασης δεν υπάρχει ρεύμα αέρα.

7.2 Βήματα εγκατάστασης

1. Δημιουργήστε ένα άνοιγμα κόβοντας τον πάγκο της κουζίνας (σχ. **3**, σελίδα 5).
2. Στερεώστε ένα λάστιχο στεγανοποίησης ανάμεσα στον πάγκο της κουζίνας και τη συσκευή.

ΥΠΟΔΕΙΞΗ
Εάν η συσκευή δεν περιλαμβάνει λάστιχο στεγανοποίησης, επικοινωνήστε με τον κατασκευαστή.

3. Στερεώστε τη συσκευή στον πάγκο της κουζίνας (σχ. **4**, σελίδα 5).

7.3 Εγκατάσταση των βάσεων συγκράτησης σκευών (CVH1350MP, CVH1525MP)

➤ Στερεώστε τις βάσεις συγκράτησης σκευών στις ήδη ανοιγμένες οπές στην επιφάνεια των μαγειρικών εστιών με τις παρεχόμενες βίδες (σχ. **5**, σελίδα 6).

7.4 Μετασκευή και εξοπλισμός με βάσεις συγκράτησης σκευών (CVH1350M, CVH1525M)

Τα μοντέλα CVH1350M, CVH1525M μπορούν να μετασκευαστούν και να εξοπλιστούν με βάσεις συγκράτησης σκευών.

1. Χρησιμοποιήστε τη βάση συγκράτησης σκευών ως πατρόν για να σημειώσετε τις 4 οπές προς διάτρηση στον πάγκο της κουζίνας.
2. Ανοίξτε τις 4 οπές στον πάγκο της κουζίνας στις θέσεις που έχετε σημειώσει.

3. Στερεώστε τις βάσεις συγκράτησης σκευών στον πάγκο της κουζίνας (σχ. 6, σελίδα 6).

7.5 Σύνδεση της συσκευής στην παροχή αερίου

Η συναρμολόγηση και η εγκατάσταση της σύνδεσης αερίου πρέπει να πραγματοποιείται από εξειδικευμένο προσωπικό, το οποίο διαθέτει αντίστοιχη κατάρτιση και επαρκείς γνώσεις σχετικά με την κατασκευή, την εγκατάσταση και τον χειρισμό συσκευών αερίου και έχει λάβει εκπαίδευση ασφαλείας για την αναγνώριση και την αποφυγή των σχετικών κινδύνων.

ΠΡΟΕΙΔΟΠΟΙΗΣΗ! Κίνδυνος έκρηξης

- Πρέπει να χρησιμοποιείτε μόνο φιάλες προπανίου ή βουτανίου με πιστοποιημένη βαλβίδα μείωσης της πίεσης και κατάλληλη κεφαλή.
- Φροντίστε να συγκρίνετε τα στοιχεία για την πίεση που αναγράφονται στην πινακίδα τύπου με τα στοιχεία για την πίεση που αναγράφονται στις φιάλες προπανίου ή βουτανίου.
- Αποφύγετε κάθε μηχανική καταπόνηση του συστήματος του σωλήνα αερίου κατά τη διάρκεια της τοποθέτησης και μετά από αυτήν.

ΥΠΟΔΕΙΞΗ

- Η εγκατάσταση παροχής αερίου πρέπει να γίνει σύμφωνα με το πρότυπο EN ISO 10239.
- Πρέπει να τηρείτε τις απαιτήσεις οποιωνδήποτε πρόσθετων κρατικών κανονισμών ασφαλείας, καθώς και τις απαιτήσεις της σχετικής ναυτιλιακής ένωσης ή του κατασκευαστή του σκάφους.

Ακολουθήστε τις παρακάτω οδηγίες για τη σύνδεση:

- Τηρήστε τις απαιτήσεις των κρατικών κανονισμών.
- Για τη σύνδεση πρέπει να χρησιμοποιήσετε μόνο χαλύβδινο σωλήνα Ø 8 x 1 mm (ηλεκτροσυγκολλημένο, από χάλυβα χωρίς ραφές ή από ανοξείδωτο χάλυβα).
- Στερεώστε τη γραμμή αερίου στο πλευρικό ή στο πίσω τοίχωμα των γύρω τμημάτων του επίπλου, ώστε να μην ασκούνται φορτία στις διατάξεις ενεργοποίησης.

- Η γραμμή δεν πρέπει να υφίσταται μηχανικές καταπονήσεις σε όλο της το μήκος.

1. Συνδέστε τους σωλήνες όπως υποδεικνύεται (σχ. **7**, σελίδα 7).
2. Στερεώστε πάνω από τη συσκευή μια πινακίδα με το ακόλουθο κείμενο:

   «ΠΡΟΕΙΔΟΠΟΙΗΣΗ!
   Όταν μαγειρεύετε, πρέπει να φροντίζετε να υπάρχει πρόσθετος εξαερισμός ανοίγοντας, για παράδειγμα, τα παράθυρα κοντά στη συσκευή.
   Η συσκευή δεν πρέπει να χρησιμοποιείται ως θερμαντήρας χώρου.»

3. Ανοίξτε την παροχή αερίου.

ΠΡΟΕΙΔΟΠΟΙΗΣΗ! Κίνδυνος έκρηξης
Μην ελέγχετε ποτέ για διαρροές όταν υπάρχει ακάλυπτη φλόγα ή κοντινές πηγές ανάφλεξης.

4. Ελέγξτε όλες τις συνδέσεις για διαρροές με σπρέι ανίχνευσης διαρροών.

✓ Εάν δεν σχηματιστούν φυσαλίδες, δεν υπάρχουν διαρροές.

7.6 Σύνδεση της συσκευής στην παροχή ρεύματος 12 V DC

1. Συνδέστε τη συσκευή όπως υποδεικνύεται (σχ. **8**, σελίδα 8).
2. Προσθέστε μια ασφάλεια 1 A στη θετική γραμμή κοντά στην μπαταρία.

8 Χρήση των μαγειρικών εστιών

ΠΡΟΦΥΛΑΞΗ! Κίνδυνος εγκαύματος
Μην αγγίζετε τα καυτά τμήματα της συσκευής κατά τη διάρκεια της χρήσης και μετά από αυτήν. Πρέπει να αφήνετε τη συσκευή να κρυώσει καλά.

8.1 Ενεργοποίηση

ΚΙΝΔΥΝΟΣ! Κίνδυνος δηλητηρίασης από μονοξείδιο του άνθρακα

- Προτού ανάψετε τη συσκευή, βεβαιωθείτε ότι η περιοχή εξαερίζεται επαρκώς.
- Κατά τη διάρκεια της χρήσης πρέπει να υπάρχουν ανοιχτοί αεραγωγοί με διατομή τουλάχιστον 150 cm^2 στον χώρο εγκατάστασης.
- Αυτοί οι αεραγωγοί μπορούν να κλείνουν όταν δεν χρησιμοποιείται η συσκευή.

ΠΡΟΕΙΔΟΠΟΙΗΣΗ! Κίνδυνος έκρηξης/πυρκαγιάς
Χρησιμοποιήστε μόνο αέριο επιτρεπόμενης κατηγορίας (βλ. κεφάλαιο «Τεχνικά χαρακτηριστικά» στη σελίδα 358). Μην χρησιμοποιήσετε οποιαδήποτε άλλα καύσιμα.

1. Επιλέξτε κατάλληλα σκεύη για τις επιλεγμένες εστίες σύμφωνα με τον παρακάτω πίνακα:

Εστία (σχ. 9, σελίδα 8)	Διάμετρος μαγειρικού σκεύους	
S	10 – 16 cm	
L	16 – 22 cm	

2. Ανάψτε τη μαγειρική εστία όπως υποδεικνύεται (σχ. 10, σελίδα 9).
3. Επιβεβαιώστε ότι η εστία λειτουργεί σωστά ελέγχοντας οπτικά τη φλόγα.

   Ανάλογα με τον τύπο αερίου που χρησιμοποιείται, η φλόγα πρέπει να έχει την εξής όψη:
   – Προπάνιο (G31): Φλόγα με μπλε εσωτερική γραμμή και άκρο και με σαφές περίγραμμα.
   – Βουτάνιο (G30): Φλόγα με κιτρινωπό άκρο κατά το άναμμα της εστίας. Το κίτρινο άκρο γίνεται πιο έντονο καθώς θερμαίνεται η εστία.

✓ Η εστία λειτουργεί σωστά.

4. Εάν η φλόγα δεν έχει την όψη που περιγράφεται, σβήστε την εστία όπως υποδεικνύεται (σχ. 12, σελίδα 10) και εκτελέστε τα ακόλουθα βήματα:
   – Ελέγξτε μήπως υπάρχει βρομιά στην εστία και, αν χρειάζεται, καθαρίστε τη (βλ. κεφάλαιο «Καθαρισμός της μαγειρικής εστίας» στη σελίδα 356).
   – Ελέγξτε την ποιότητα του αερίου και, αν χρειάζεται, αντικαταστήστε τη φιάλη αερίου (βλ κεφάλαιο «Αντικατάσταση της φιάλης αερίου» στη σελίδα 355).

8.2 Ρύθμιση των βάσεων συγκράτησης σκευών (CVH1350MP, CVH1525MP)

1. Γυρίστε το κουμπί ρύθμισης προς τα αριστερά μέχρι να μπορέσετε να μετακινήσετε τις βάσεις συγκράτησης σκευών (σχ. 11 **1.**, σελίδα 9).
2. Απομακρύνετε τη μία βάση συγκράτησης σκευών από την άλλη.
3. Τοποθετήστε ένα σκεύος πάνω στην εστία (σχ. 11 **2.**, σελίδα 9).
4. Μετακινήστε τις βάσεις συγκράτησης σκευών έτσι ώστε να μπορούν να συγκρατούν το σκεύος (σχ. 11 **3.**, σελίδα 9).
5. Γυρίστε το κουμπί ρύθμισης προς τα αριστερά μέχρι να σταθεροποιηθούν οι βάσεις συγκράτησης σκευών (σχ. 11 **4.**, σελίδα 9).

8.3 Απενεργοποίηση

➤ Σβήστε τη μαγειρική εστία όπως υποδεικνύεται (σχ. 12, σελίδα 10).

8.4 Αντικατάσταση της φιάλης αερίου

ΠΡΟΕΙΔΟΠΟΙΗΣΗ! Κίνδυνος έκρηξης
- Η αντικατάσταση της φιάλης αερίου πρέπει να γίνεται μόνο σε σημεία με καλό εξαερισμό.
- Βεβαιωθείτε ότι δεν υπάρχει πηγή ανάφλεξης κοντά.
- Η αλλαγή της φιάλης αερίου πρέπει να γίνεται μόνο όταν η συσκευή δεν χρησιμοποιείται και αφού διακοπεί η παροχή αερίου σε αυτήν.

1. Σβήστε τη συσκευή γυρίζοντας το κουμπί στη ρύθμιση μηδέν.
2. Κλείστε τη βαλβίδα στη φιάλη αερίου.
3. Αντικαταστήστε τη φιάλη αερίου σύμφωνα με τις οδηγίες του κατασκευαστή του εξαρτήματος σύνδεσης της φιάλης.

9 Καθαρισμός και φροντίδα

ΠΡΟΦΥΛΑΞΗ! Κίνδυνος εγκαύματος
Πριν από τον καθαρισμό, τον έλεγχο ή τη συντήρηση της συσκευής πρέπει να την αφήνετε να κρυώσει καλά.

9.1 Καθαρισμός της μαγειρικής εστίας

1. Αφαιρέστε τη βάση συγκράτησης σκευών (σχ. 13 **1.**,σελίδα 10).
2. Καθαρίστε τη συσκευή με ένα μαλακό, υγρό πανί (σχ. 13 **2.**,σελίδα 10)

Μπορείτε να βρείτε πρόσθετες οδηγίες για τη φροντίδα των επιφανειών από ανοξείδωτο χάλυβα και γυαλί online στη διεύθυνση documents.dometic.com/?object_id=69917

9.2 Ετήσιος έλεγχος ασφαλείας

Η συναρμολόγηση και η εγκατάσταση της σύνδεσης αερίου πρέπει να πραγματοποιείται από εξειδικευμένο προσωπικό, το οποίο διαθέτει αντίστοιχη κατάρτιση και επαρκείς γνώσεις σχετικά με την κατασκευή, την εγκατάσταση και τον χειρισμό συσκευών αερίου και έχει λάβει εκπαίδευση ασφαλείας για την αναγνώριση και την αποφυγή των σχετικών κινδύνων.

➤ Για λόγους ασφαλείας, η συσκευή πρέπει να ελέγχεται από εγκεκριμένο άτομο μία φορά ετησίως. Οποιαδήποτε ελαττώματα πρέπει να επισκευάζονται.

9.3 Αντικατάσταση των ακροφυσίων

Η συναρμολόγηση και η εγκατάσταση της σύνδεσης αερίου πρέπει να πραγματοποιείται από εξειδικευμένο προσωπικό, το οποίο διαθέτει αντίστοιχη κατάρτιση και επαρκείς γνώσεις σχετικά με την κατασκευή, την εγκατάσταση και τον χειρισμό συσκευών αερίου και έχει λάβει εκπαίδευση ασφαλείας για την αναγνώριση και την αποφυγή των σχετικών κινδύνων.

➤ Η αντικατάσταση των ακροφυσίων πρέπει να γίνεται από εγκεκριμένο άτομο όπως υποδεικνύεται (σχ. 14, σελίδα 11 – σχ. 15, σελίδα 12).

10 Εγγύηση

Ισχύει η νόμιμη διάρκεια εγγύησης. Εάν το προϊόν παρουσιάζει ελαττώματα, παρακαλούμε να απευθυνθείτε στο κατάστημα αγοράς ή στην αντιπροσωπεία του κατασκευαστή στη χώρα σας (βλέπε dometic.com/dealer).

Για τυχόν επισκευή ή αξίωση κάλυψης από την εγγύηση, παρακαλούμε να αποστείλετε επίσης τα παρακάτω έγγραφα μαζί με το προϊόν:

- Ένα αντίγραφο της απόδειξης αγοράς με την ημερομηνία αγοράς
- Τον λόγο για την αξίωση κάλυψης από την εγγύηση ή μια περιγραφή του σφάλματος

Λάβετε υπόψη ότι τυχόν επισκευή από εσάς τον ίδιο ή μη επαγγελματική επισκευή ενδέχεται να έχει συνέπειες ασφαλείας καθώς και να αποτελέσει αιτία ακύρωσης της εγγύησης.

11 Απόρριψη

➤ Εάν είναι εφικτό, απορρίψτε τα υλικά συσκευασίας στους αντίστοιχους κάδους ανακύκλωσης.

➤ Συμβουλευθείτε ένα τοπικό κέντρο ανακύκλωσης ή έναν εξειδικευμένο αντιπρόσωπο για λεπτομέρειες σχετικά με τον τρόπο απόρριψης του προϊόντος σύμφωνα με τους ισχύοντες κανονισμούς διάθεσης απορριμμάτων.

12 Τεχνικά χαρακτηριστικά

	CVH1350M(G)(P), CVH1525M(G)(P)
Κατηγορία αερίου:	προπάνιο (G31), βουτάνιο (G30)
Κατηγορία συσκευής:	I_3 B/P(30)
Πίεση σύνδεσης αερίου:	AT, DE, BG, CY, DK, EE, FI, GR, HU, IS, LT, LV, MT, NL, NO, RO, SE, SI, SK, AL, HR, MK, TR: 30 mbar, προπάνιο (G31) 30 mbar, βουτάνιο (G30)
Κατηγορία συσκευής:	I_{3+}, προπάνιο/βουτάνιο
Πίεση σύνδεσης αερίου:	BE, CH, CY, CZ, ES, FR, GB, GR, IE, IT, LT, PL, PT, SI, SK, AL, MK, TR: 37 mbar, προπάνιο (G31) 28 – 30 mbar, βουτάνιο (G30)
Τάση σύνδεσης (μόνο στα μοντέλα με ηλεκτρονικό σύστημα έναυσης):	12 V⎓ (ασφάλεια 1 A)
Έλεγχος / πιστοποίηση:	CE

Βλ. σχ. **9**, σελίδα 8:

Μοντέλο	**Εστία S**			**Εστία L**		
	*	**	***	*	**	***
CVH1350M(G)(P)	–	–	–	0,73	2,0	146
CVH1525M(G)(P)	0,54	1,1	80	0,73	2,0	146

*	Μπεκ	mm
**	Ισχύς	kW
***	Κατανάλωση αερίου	g/h

Atidžiai perskaitykite šį gaminio žinyną ir laikykitės visų jame pateiktų nurodymų, rekomendacijų ir įspėjimų, kad įrengtumėte gaminį ir visada juo naudotumėtės bei prižiūrėtumėte tinkamai. Ši instrukcija PRIVALO būti prie gaminio.

Tuo, jog naudojatės gaminiu, patvirtinate, kad atidžiai perskaitėte visus nurodymus, rekomendacijas ir įspėjimus ir suprantate čia pateiktas nuostatas ir sąlygas bei sutinkate jų laikytis. Sutinkate naudoti šį gaminį tik pagal numatytą paskirtį, numatytoms reikmėms ir laikydamiesi šiame gaminio žinyne pateiktų nurodymų, rekomendacijų ir įspėjimų bei visų galiojančių įstatymų ir kitų teisės aktų. Neperskaičius ir nesilaikant čia pateiktų nurodymų ir įspėjimų galite susižaloti patys ir sužaloti kitus, sugadinti gaminį arba kitą greta esantį turtą. Šis gaminio žinynas, įskaitant nurodymus, rekomendacijas ir įspėjimus, bei susiję dokumentai, gali būti keičiami ir atnaujinami. Naujausia informacija apie gaminį pateikiama adresu documents.dometic.com.

Šiame montavimo ir naudojimo vadove aprašytos gaminio versijos, skirtos naudoti laivuose.

Priekabiniams nameliams ir kemperiams skirtų versijų montavimo ir naudojimo vadovą rasite interneto svetainėje adresu: http://qr.dometic.com/beTuBc

Turinys

1 Simbolių paaiškinimai 360
2 Saugos instrukcijos 360
3 Pristatoma komplektacija 365
4 Priedai 365
5 Paskirtis 365
6 Techninis aprašymas 366
7 Viryklių montavimas. 367
8 Viryklių naudojimas 369
9 Valymas ir priežiūra 371
10 Garantija 372
11 Utilizavimas 372
12 Techniniai duomenys 373

1 Simbolių paaiškinimai

PAVOJUS!
Saugos nurodymas: Žymi pavojingą situaciją, kuri, jei jos nebus išvengta, baigsis mirtimi arba sunkiu sužalojimu.

ĮSPĖJIMAS!
Saugos nurodymas: Žymi pavojingą situaciją, kuri, jei jos nebus išvengta, gali baigtis mirtimi arba sunkiu sužalojimu.

PERSPĖJIMAS!
Saugos nurodymas: Žymi pavojingą situaciją, kurios neišvengus gali būti patirti lengvi arba vidutinio sunkumo sužalojimai.

PRANEŠIMAS!
Nurodo situaciją, kurios neišvengus, gresia materialinė žala.

PASTABA
Papildoma informacija apie gaminio eksploatavimą.

2 Saugos instrukcijos

2.1 Pirminės pastabos

ĮSPĖJIMAS! Nesilaikant šių įspėjimų gali grėsti mirtis arba rimtas susižalojimas.

Sprogimo pavojus

- Prieš montuodami įsitikinkite, kad vietinio paskirstymo sąlygos (dujų pobūdis ir dujų slėgis) ir prietaiso nustatymai yra suderinami.
- Šio prietaiso reguliavimo sąlygos nurodytos etiketėje (arba duomenų etiketėje).
- Šis prietaisas nėra prijungtas prie degimo produktų šalinimo sistemos. Šį prietaisą reikia montuoti ir prijungti vadovaujantis galiojančiomis montavimo taisyklėmis. Ypač reikia atkreipti dėmesį į atitinkamus reikalavimus dėl ventiliacijos.

2.2 Bendroji sauga

ĮSPĖJIMAS! Nesilaikant šių įspėjimų gali grėsti mirtis arba rimtas susižalojimas.

Sprogimo pavojus

- Šį prietaisą gali taisyti tik kvalifikuotas personalas. Netinkamai atliktas remontas gali kelti rimtą pavojų.
- Šis prietaisas turi būti sumontuotas pagal visas šalyje, kurioje yra naudojamas, galiojančias nacionalines taisykles.
- Šį prietaisą galima naudoti tik gerai vėdinamoje vietoje.
- Perskaitykite instrukcijas prieš montuodami ar naudodami šį prietaisą.
- Nemodifikuokite prietaiso.
- Nepašalinkite ir nekeiskite jokių šio prietaiso komponentų.
- Dujų žarnelę reikia pakeisti, jei to reikalaujama pagal nacionalinius teisės aktus.
- Nesusukite, neištempkite, neprispauskite ar kitaip neapkraukite dujų tiekimo žarnelės.

Gaisro pavojus

- Nepalikite šio prietaiso be priežiūros, kai jis karštas arba naudojamas.
- Vaikus reikia prižiūrėti, kad jie nežaistų su prietaisu.
- Paruoškite tinkamą gesintuvą.
  Užtikrinkite, kad gesintuvą reguliariai tikrintų kvalifikuoti darbuotojai.

Nudegimo pavojus

- Laikykite rankas, veidą ir plaukus atokiau nuo degiklių.
- Nedėvėkite neprigludusių drabužių ir neleiskite ilgiems plaukams laisvai kyboti, kai uždegate ar naudojate šį prietaisą.
- Pasirūpinkite, kad vaikai ir augintiniai laikytųsi atokiai.
- Atidžiai stebėkite visus veiksmus aplink šį prietaisą, kad išvengtumėte nudegimų ar kitų sužalojimų.

Pavojus sveikatai

- Šį prietaisą gali naudoti vaikai nuo 8 metų amžiaus ir fizinių, sensorinių arba psichikos sutrikimų turintys arba stokojantys patirties ir žinių asmenys, jeigu jie yra prižiūrimi arba instruktuojami dėl šio prietaiso saugaus naudojimo ir suvokia jo keliamus pavojus.

PERSPĖJIMAS! Nesilaikant šių įspėjimų gali grėsti nedidelis arba vidutinis susižalojimas.

Susižalojimo pavojus

- Jei prietaisas turi stiklinį dangtelį ir dangtelis sudūžta:
  - Nedelsdami išjunkite visus degiklius bei bet kokį elektrinį kaitinimo elementą ir izoliuokite prietaisą nuo maitinimo šaltinio.
  - Nelieskite prietaiso paviršiaus.
  - Nenaudokite prietaiso.

PRANEŠIMAS! Žalos pavojus

- Jei prietaisas turi stiklinį dangtelį:
  - Uždarykite stiklinį dangtelį prieš pradėdami kelionę.
  - Prieš uždarydami stiklinį dangtelį, išjunkite visus degiklius.

2.3 Saugos atsargumo priemonės tvarkant skystas dujas

ĮSPĖJIMAS! Nesilaikant šių įspėjimų gali grėsti mirtis arba rimtas susižalojimas.

Sprogimo pavojus

- Po naudojimo visada atjunkite suskystintų dujų balioną.
- Suskystintų dujų balionus laikykite atokiau nuo šildymo ar maisto ruošimo prietaisų ir kitų šviesos arba šilumos šaltinių gerai vėdinamoje ir vaikams nepasiekiamoje vietoje.
- **Niekada** nelaikykite suskystintų dujų balionų nevėdinamose patalpose arba žemiau žemės paviršiaus (piltuvo formos skylės žemėje).
- **Niekada** nelaikykite suskystintų dujų balionų pastatuose, tokiuose kaip garažai.
- Bet kokia laikymo patalpa turi atitikti nacionalines taisykles.
- Nelaikykite suskystintų dujų balionų pavertę ant šono.
- Suskystintų dujų balionus laikykite atokiau nuo tiesioginių saulės spindulių. Temperatūra neturi viršyti 50 °C.

2.4 Saugus prietaiso naudojimas

PAVOJUS! Nesilaikant šių instrukcijų gresia mirtis arba rimtas susižalojimas.

Apsinuodijimo anglies monoksidu pavojus

- Deginant skystas dujas susidaro anglies monoksidas, kuris kaupiasi uždarose vietose.
  Naudokite šį prietaisą tik esant pakankamai ventiliacijai.

Uždusimo pavojus

- Naudojant šį prietaisą nevėdinamoje patalpoje, sumažės deguonies kiekis toje patalpoje.
- Nenaudokite prietaiso kaip patalpų šildytuvo.
- Naudojant dujinį maisto ruošimo prietaisą, patalpoje, kurioje jis įrengtas, išskiriama šiluma, drėgmė ir degimo produktai.
  - Įsitikinkite, kad virtuvė yra gerai vėdinama, ypač naudojant prietaisą.
  - Atidarykite natūralios ventiliacijos angas arba įrenkite mechaninės ventiliacijos prietaisą (pvz., mechaninį gartraukį).
- Jei prietaisas naudojamas ilgai ir intensyviai, gali reikėti papildomos ventiliacijos, pavyzdžiui, padidinti mechaninės ventiliacijos (jei yra) nustatymą, kad degimo produktai būtų saugiai pašalinti į lauką, o patalpoje būtų užtikrinta oro cirkuliacija.
  - Prieš įrengdami papildomą ventiliaciją pasitarkite su specialistu

ĮSPĖJIMAS! Nesilaikant šių įspėjimų gali grėsti mirtis arba rimtas susižalojimas.

Sprogimo pavojus

- Nenaudokite šio prietaiso, jei jis prateka, yra pažeistas arba netinkamai veikia.
- Niekada nenaudokite prietaiso šiais atvejais:
  - Degalinėse
  - Keltuose
  - Kai transporto priemonė, kurioje sumontuotas prietaisas, pervežama kita transporto priemone ar evakuatoriumi
- Kilus gaisrui, išjunkite dujų tiekimą.
- Prie šio prietaiso nedėkite cheminių medžiagų, degių medžiagų ar aerozolių.
- Niekada nenaudokite atviros liepsnos norėdami patikrinti, ar nėra dujų nuotėkio.

- Jei pajutote dujų kvapą:
  - Nebandykite uždegti šio prietaiso.
  - Užgesinkite visas atviras liepsnas.
  - Išjunkite dujų tiekimą.
  - Atjunkite prietaisą nuo dujų tiekimo.
  - Paveskite dujų sistemą patikrinti specialistui.
- Dujų balioną tvirtinkite ar atjunkite tik atokiau nuo atviros liepsnos, degiklio ar kito uždegimo šaltinio ir tik kai šis prietaisas yra vėsus liečiant.
- Prieš naudodami dujų balioną, patikrinkite, ar plomba tarp šio prietaiso ir dujų baliono yra geros būklės.
- Jei plomba pažeista ar nusidėvėjusi, nenaudokite šio prietaiso.
- Po naudojimo dujų balione išjunkite dujų tiekimą.

Gaisro pavojus

- Naudojamą prietaisą būtina laikyti atokiau nuo degių medžiagų.
- Ant šio prietaiso ar priešais jį nedėkite jokių kitų daiktų, išskyrus virtuvės reikmenis.
- Niekada nedėkite šio prietaiso šalia degių medžiagų (pvz., popieriaus, tekstilės).
- Laikykite degius daiktus atokiau nuo degiklio.
- Virtuvės indų rankenas nustatykite taip:
  - Niekada neleiskite virtuvės indų rankenoms išsikišti už prietaiso krašto.
  - Pasukite virtuvės indų rankenas į vidų, tačiau neleiskite joms nusitęsti virš kitų degiklių.
- Pernelyg neįkaitinkite riebalų arba aliejaus.
- Naudokite tik sausus puodų laikiklius karštiems virtuvės indams tvarkyti.
- Prieš nuimdami virtuvės indą, išjunkite prietaisą.
- Naudokite šį prietaisą tik tada, kai šalia yra suaugęs asmuo.

Nudegimo pavojus

- Laisvai pasiekiamos dalys gali būti labai įkaitę. Maži vaikai turi laikytis atokiai.

PERSPĖJIMAS! Nesilaikant šių įspėjimų gali grėsti nedidelis arba vidutinis susižalojimas.

Nudegimo pavojus

- Tvarkydami karštus komponentus dėvėkite apsaugines pirštines.

- Prieš liesdami šį prietaisą nuogomis rankomis, palikite jį tinkamai ataušti.
- Jei uždegate degiklį rankiniu būdu:
  – Naudokite ilgus degtukus arba tinkamą žiebtuvėlį.
  – Kai degiklis užsidega, greitai patraukite ranką.
- Vartojamas alkoholis, receptiniai ar nereceptiniai vaistai gali pakenkti jūsų gebėjimui tinkamai surinkti ar saugiai naudoti šį prietaisą.

3 Pristatoma komplektacija

Aprašymas
Viryklės
Tvirtinimo varžtai
Montavimo ir naudojimo vadovas

4 Priedai

Aprašymas	Nuor. nr.
Puodo laikiklis	
• CVH1350M	9620012959
• CVH1525M	9620012960

5 Paskirtis

Dujinės viryklės skirtos montuoti pramoginių laivų, kurių ilgis iki 24 m, virtuvėse arba stalviršiuose.

Šie gaminiai tinka:

- Maistui virti ir kepti tinkamuose virtuvės induose
- Naudoti su leidžiamos kategorijos dujomis (žr. skyrius „Techniniai duomenys“ 373 psl.)

Šie gaminiai **netinka**:

- Naudoti aplinkai šildyti

- Naudoti lauke

Šis gaminį galima naudoti tik pagal numatytą paskirtį ir vadovaujantis šiomis instrukcijomis.

Šiame vadove pateikiama informacija, reikalinga tinkamam gaminio įrengimui ir (arba) naudojimui. Dėl prasto įrengimo ir (arba) netinkamo naudojimo būdo ar techninės priežiūros gaminys gali netinkamai veikti ir sugesti.

Gamintojas neprisiims atsakomybės už patirtus sužeidimus ar žalą gaminiui, atsiradusią dėl šių priežasčių:

- Neteisingo surinkimo ar prijungimo, įskaitant perteklinę įtampą
- Netinkamos techninės priežiūros arba jeigu buvo naudotos neoriginalios, gamintojo nepateiktos atsarginės dalys
- Gaminio pakeitimai be aiškaus gamintojo leidimo
- Naudojimas kitais tikslais, nei nurodyta šiame vadove

„Dometic“ pasilieka teisę keisti gaminio išvaizdą ir specifikacijas.

6 Techninis aprašymas

6.1 Skirtingų modelių specifikacijos

Priklausomai nuo modelio, šiose viryklėse yra vienas arba du degikliai, stikliniai dangčiai ir puodų laikikliai.

Išsami specifikacija pateikta lentelėje:

Modelis	Degiklių skaičius	Stiklinis dangtis	Puodo laikiklis
CVH1350M	1	–	–
CVH1350M**G**	1	**x**	–
CVH1350M**P**	1	–	**x**
CVH1525M	2	–	–
CVH1525M**G**	2	**x**	–
CVH1525M**P**	2	–	**x**

CVH1350M, CVH1525M: Šiuos modelius galima modifikuoti įrengiant puodų laikiklius (žr. skyrius „Priedai“ 365 psl.).

6.2 Valdymo skydelis

➤ Žr. **1** pav., 4 psl..

6.3 Funkcija

Viryklėse įrengtas apsauginis šiluminis elementas, kuris, užgesus liepsnai, nutraukia dujų tiekimą praėjus maždaug 30 sekundžių.

7 Viryklių montavimas

7.1 Montavimo vietos pasirinkimas

Rinkdamiesi montavimo vietą, laikykitės toliau pateiktų instrukcijų.

- Montavimo vietoje turi būti ventiliacijos angų, kurių skersmuo bent 150 cm^2.
- Laikykitės būtinųjų atstumų (**2** pav., 4 psl.).
- Įsitikinkite, kad montavimo vietoje nėra skersvėjo.

7.2 Montavimo veiksmai

1. Išpjaukite angą stalviršyje (**3** pav., 5 psl.).
2. Tarp stalviršio ir prietaiso tvirtinkite guminį sandariklį.

PASTABA
Jei guminis sandariklis nebuvo pateiktas su prietaisu, kreipkitės į gamintoją.

3. Pritvirtinkite prietaisą stalviršyje (**4** pav., 5 psl.).

7.3 Puodų laikiklių montavimas (CVH1350MP, CVH1525MP)

➤ Tvirtinkite puodų laikiklius viryklėje paruoštose angose naudodami pateiktus varžtus (**5** pav., 6 psl.).

7.4 Modifikavimas įrengiant puodų laikiklius (CVH1350M, CVH1525M)

Modelius CVH1350M ir CVH1525M galima modifikuoti įrengiant puodų laikiklius.

1. Naudodami puodo laikiklį kaip šabloną pažymėkite stalviršyje 4 gręžimo angas.
2. Išgręžkite 4 angas stalviršyje pažymėtose vietose.
3. Tvirtinkite puodų laikiklius prie stalviršio (**6** pav., 6 psl.).

7.5 Prietaiso prijungimas prie dujų tiekimo linijos

Dujų įvadą surinkti ir montuoti leidžiama kvalifikuotam asmeniui, turinčiam dujinių prietaisų konstravimo, montavimo ir eksploatavimo praktinių įgūdžių bei žinių ir baigusiam saugos mokymo kursą apie tai, kaip atpažinti darbe kylančius pavojus ir nuo jų apsisaugoti.

ĮSPĖJIMAS! Sprogimo pavojus
- Naudokite tik propano arba butano dujų balionus su sertifikuotu slėgio mažinimo vožtuvu ir tinkama galvute.
- Palyginkite tipo etiketėje pateiktą slėgio informaciją su informacija apie slėgį, pateikta ant propano arba butano dujų baliono.
- Montavimo metu ir po to saugokite dujų tiekimo sistemą nuo bet kokio įtempio.

PASTABA
- Dujų sistemą reikia įrengti vadovaujantis EN ISO 10239.
- Laikykitės papildomų nacionalinių saugos reikalavimų ir atitinkamos laivų asociacijos ar laivų statytojų reikalavimų.

Laikykitės šių prijungimo instrukcijų:
- Laikykitės nacionalinių reikalavimų.
- Prijungdami naudokite tik plieninį Ø 8 x 1 mm vamzdį (suvirintą, besiūlį plieninį arba nerūdijančiojo plieno).
- Pritvirtinkite dujų liniją prie aplinkinių baldų dalių šoninės arba galinės sienelės, kad vykdymo elementų neveiktų jokia apkrova.
- Įtempis turi neveikti jokios dujų linijos dalies.

1. Prijunkite vamzdžius, kaip parodyta (**7** pav., 7 psl.).
2. Virš prietaiso tvirtinkite ženklą su šiuo tekstu:
   „ĮSPĖJIMAS!
   Ruošiant maistą, reikia pasirūpinti papildoma ventiliacija, pavyzdžiui, atidaryti langus šalia prietaiso.
   Nenaudokite šio prietaiso kaip šildytuvo.“
3. Atidarykite dujų tiekimą.

ĮSPĖJIMAS! Sprogimo pavojus
Niekada netikrinkite, ar nėra nuotėkių, naudodami atvirą liepsną arba šalia uždegimo šaltinių.

4. Naudodami nuotėkių tikrinimo purškalą patikrinkite visų jungčių sandarumą.

✓ Jei nesusidaro burbuliukų, nuotėkio nėra.

7.6 Prietaiso prijungimas prie 12 V nuolatinės srovės maitinimo šaltinio

1. Prijunkite prietaisą, kaip parodyta (**8** pav., 8 psl.).
2. Pridėkite 1 A saugiklį teigiamo poliaus linijoje šalia akumuliatoriaus.

8 Viryklių naudojimas

PERSPĖJIMAS! Nudegimo pavojus
Nelieskite karštų prietaiso dalių naudojimo metu ir po to. Palaukite, kol prietaisas pakankamai atauš.

8.1 Įjungimas

PAVOJUS! Apsinuodijimo anglies monoksidu pavojus
- Prieš įjungdami prietaisą įsitikinkite, kad patalpa pakankamai ventiliuojama.
- Naudojimo metu montavimo patalpoje turi būti atidarytų ventiliacijos angų, kurių skersmuo bent 150 cm^2.
- Kai prietaisas nenaudojamas, šias angas galima uždaryti.

ĮSPĖJIMAS! Sprogimo pavojus / gaisro pavojus
Naudokite tik leidžiamos kategorijos dujas (žr. skyrius „Techniniai duomenys“ 373 psl.). Nenaudokite jokių kitų degalų.

1. Pasirinkite atitinkamiems degikliams tinkamus indus pagal šią lentelę:

Degiklis (9 pav., 8 psl.)	Virtuvės indų skersmuo	
S	10–16 cm	
L	16–22 cm	

2. Įjunkite viryklę, kaip parodyta (10 pav., 9 psl.).
3. Apžiūrėdami liepsną patikrinkite, ar degiklis veikia tinkamai.

   Priklausomai nuo naudojamų dujų tipo, liepsna turėtų atrodyti taip:
   - Propanas (G31): liepsna su mėlyna vidine smaile ir aiškiu kontūru.
   - Butanas (G30): liepsna su šiek tiek geltonu galiuku įjungiant degiklį. Degikliui įkaitus, geltonas galiukas padidėja.

✓ Degiklis veikia tinkamai.

4. Jei liepsna atrodo kitaip, nei aprašyta, išjunkite viryklę, kaip parodyta (12 pav., 10 psl.), ir atlikite šiuos veiksmus:
   - Patikrinkite degiklio švarą, prireikus valykite (žr. skyrius „Viryklės valymas“ 371 psl.).
   - Patikrinkite dujų kokybę ir pakeiskite dujų balioną, jei reikia (žr. skyrius „Dujų baliono keitimas“ 371 psl.).

8.2 Puodų laikiklių reguliavimas (CVH1350MP, CVH1525MP)

1. Sukite reguliavimo rankenėlę į kairę, kol galėsite perkelti puodų laikiklius (11 pav. **1.**, 9 psl.).
2. Traukite puodų laikiklius vieną nuo kito.
3. Dėkite virtuvės indą ant degiklio (11 pav. **2.**, 9 psl.).
4. Perkelkite puodų laikiklius, kad jie laikytų virtuvės indą (11 pav. **3.**, 9 psl.).
5. Sukite reguliavimo rankenėlę į kairę, kol puodų laikikliai užsifiksuos (11 pav. **4.**, 9 psl.).

8.3 Išjungimas

➤ Išjunkite viryklę, kaip parodyta (12 pav., 10 psl.).

8.4 Dujų baliono keitimas

ĮSPĖJIMAS! Sprogimo pavojus
- Keiskite dujų balioną tik gerai ventiliuojamose vietose.
- Įsitikinkite, kad šalia nėra uždegimo šaltinių.
- Keiskite dujų balioną tik kai prietaisas nenaudojamas, o dujų tiekimas į prietaisą išjungtas.

1. Išjunkite prietaisą pasukdami rankenėlę prie nulinio nustatymo.
2. Uždarykite dujų baliono vožtuvą.
3. Keiskite dujų balioną vadovaudamiesi dujų jungties gamintojo pateiktomis instrukcijomis.

9 Valymas ir priežiūra

PERSPĖJIMAS! Nudegimo pavojus
Prieš atlikdami prietaiso valymo, tikrinimo ar priežiūros darbus palaukite, kol jis pakankamai atauš.

9.1 Viryklės valymas

1. Nuimkite keptuvės atramą (13 pav. **1.**,10 psl.).
2. Valykite prietaisą minkšta drėgna šluoste (13 pav. **2.**,10 psl.)

Daugiau informacijos apie nerūdijančiojo plieno ir stiklo paviršių priežiūrą rasite interneto svetainėje adresu documents.dometic.com/?object_id=69917

9.2 Kasmetinė saugos patikra

Dujų įvadą surinkti ir montuoti leidžiama kvalifikuotam asmeniui, turinčiam dujinių prietaisų konstravimo, montavimo ir eksploatavimo praktinių įgūdžių bei žinių ir baigusiam saugos mokymo kursą apie tai, kaip atpažinti darbe kylančius pavojus ir nuo jų apsisaugoti.

➤ Siekiant užtikrinti saugą, kvalifikuotas asmuo turi kartą per metus patikrinti, ar prietaisas veikia tinkamai. Visus trūkumus reikia pašalinti.

9.3 Purkštukų keitimas

Dujų įvadą surinkti ir montuoti leidžiama kvalifikuotam asmeniui, turinčiam dujinių prietaisų konstravimo, montavimo ir eksploatavimo praktinių įgūdžių bei žinių ir baigusiam saugos mokymo kursą apie tai, kaip atpažinti darbe kylančius pavojus ir nuo jų apsisaugoti.

➤ Leiskite kvalifikuotam asmeniui pakeisti antgalius, kaip parodyta (**14** pav., 11 psl. – **15** pav., 12 psl.).

10 Garantija

Taikomas įstatymų nustatytas garantinis laikotarpis. Jei gaminys pažeistas, kreipkitės į mažmenininką arba į gamintojo atstovybę savo šalyje (žr. dometic.com/dealer).

Jei reikalingas remontas ir garantinis aptarnavimas, pristatydami gaminį pateikite šiuos dokumentus:

- Kvito kopiją su nurodyta pirkimo data
- Pretenzijos priežastį arba gedimo aprašymą

Atkreipkite dėmesį, kad remontas savo jėgomis arba neprofesionalus remontas gali turėti pasekmių saugumui ir gali panaikinti garantiją.

11 Utilizavimas

➤ Jei įmanoma, pakavimo medžiagą sudėkite į atitinkamas perdirbimo šiukšliadėžes.

➤ Išsamios informacijos apie tai, kaip gaminį pašalinti pagal galiojančias atliekų šalinimo taisykles, teiraukitės vietiniame perdirbimo centre arba specializuoto prekybos atstovo.

12 Techniniai duomenys

	CVH1350M(G)(P), CVH1525M(G)(P)
Dujų kategorija:	propanas (G31), butanas (G30)
Prietaiso kategorija:	I_3 B/P(30)
Dujų jungties slėgis:	AT, DE, BG, CY, DK, EE, FI, GR, HU, IS, LT, LV, MT, NL, NO, RO, SE, SI, SK, AL, HR, MK, TR: 30 mbar propanui (G31) 30 mbar butanui (G30)
Prietaiso kategorija:	I_{3+}, propanas / butanas
Dujų jungties slėgis:	BE, CH, CY, CZ, ES, FR, GB, GR, IE, IT, LT, PL, PT, SI, SK, AL, MK, TR: 37 mbar propanui (G31) 28–30 mbar butanui (G30)
Prijungimo įtampa (tik modeliai su elektroniniu uždegimu):	12 V⎓ (1 A saugiklis)
Patikra / sertifikavimas:	CE

Žr. 9 pav., 8 psl.:

Modelis	**Degiklis S**			**Degiklis L**		
	*	**	***	*	**	***
CVH1350M(G)(P)	–	–	–	0,73	2,0	146
CVH1525M(G)(P)	0,54	1,1	80	0,73	2,0	146

*	Inžektorius	mm
**	Galia	kW
***	Dujų sąnaudos	g/h

Lūdzu, rūpīgi izlasiet šīs lietošanas rokasgrāmatas norādījumus un ievērojiet visus norādījumus, vadlīnijas un brīdinājumus, kas ietverti šajā produkta rokasgrāmatā, lai nodrošinātu, ka produkts vienmēr tiek pareizi uzstādīts, lietots un apkopts. Šie norādījumi ir JĀGLABĀ kopā ar produktu.

Lietojot šo produktu jūs apstiprināt, ka visi norādījumi, vadlīnijas un brīdinājumi ir izlasīti, saprasti, un jūs piekrītat ievērot noteikumus un nosacījumus, kas izklāstīti šajā rokasgrāmatā. Jūs piekrītat lietot šo produktu tikai tam paredzētajam nolūkam un pielietojumam, un saskaņā ar norādījumiem, vadlīnijām un brīdinājumiem, kas izklāstīti šajā produkta rokasgrāmatā, kā arī saskaņā ar piemērojamiem tiesību aktiem un noteikumiem. Neizlasot un neievērojot instrukcijas un brīdinājumus, kas izklāstīti šajā rokasgrāmatā, varat radīt savainojumus sev un citiem, nodarīt bojājumus produktam vai bojājumus citam tuvumā esošajam īpašumam. Šī produkta rokasgrāmata, tostarp norādījumi, vadlīnijas un brīdinājumi, un saistītā dokumentācija var mainīties vai tikt atjaunota. Lai iegūtu jaunāko produkta informāciju, lūdzu, apmeklējiet vietni documents.dometic.com.

Šajā uzstādīšanas un lietošanas rokasgrāmatā aprakstītas produkta versijas, kas paredzētas lietošanai laivās.

Produkta versijām, kas paredzētas lietošanai treileros un autofurgonos, var atrast uzstādīšanas un lietošanas rokasgrāmatas tiešsaistē:
http://qr.dometic.com/beTuBc

Saturs

1 Simbolu skaidrojums 375
2 Drošības norādes 375
3 Komplektācija 380
4 Papildu piederumi 380
5 Paredzētais izmantošanas mērķis 381
6 Tehniskais apraksts 382
7 Plīts virsmu uzstādīšana 382
8 Plīts virsmu izmantošana 385
9 Tīrīšana un apkope 387
10 Garantija 388
11 Atkritumu pārstrāde 388
12 Tehniskie dati 389

1 Simbolu skaidrojums

BĪSTAMI!
Drošības norāde: Apzīmē bīstamu situāciju, kas izraisīs nāvējošus vai nopietnus savainojumus, ja netiks novērsta.

BRĪDINĀJUMS!
Drošības norāde: Apzīmē bīstamu situāciju, kas var izraisīt nāvējošus vai nopietnus savainojumus, ja netiks novērsta.

ESIET PIESARDZĪGI!
Drošības norāde: Apzīmē bīstamu situāciju, kas var izraisīt vieglus vai vidēji smagus savainojumus, ja netiks novērsta.

ŅEMIET VĒRĀ!
Apzīmē bīstamu situāciju, kas var izraisīt materiālu kaitējumu, ja netiks novērsta.

PIEZĪME
Papildu informācija produkta lietošanai.

2 Drošības norādes

2.1 Ievada piezīmes

BRĪDINĀJUMS! Šo brīdinājumu neievērošana var izraisīt nāvējošas vai smagas traumas.

Sprādzienbīstamība

- Pirms uzstādīšanas pārliecinieties, ka vietējie apgādes nosacījumi (gāzes veids un gāzes spiediens) un ierīces regulējumi ir saderīgi.
- Šīs ierīces regulējuma nosacījumi ir norādīti uz marķējuma (vai datu plāksnītes).
- Šī ierīce nav pievienota sadegšanas produktu izsūknēšanas ierīcei. Šī ierīce jāuzstāda un jāpievieno saskaņā ar spēkā esošajiem uzstādīšanas noteikumiem. Īpaša uzmanība jāpievērš attiecīgajām prasībām attiecībā uz ventilāciju.

2.2 Vispārīga drošība

BRĪDINĀJUMS! Šo brīdinājumu neievērošana var izraisīt nāvējošas vai smagas traumas.

Sprādzienbīstamība

- Šīs ierīces remontu drīkst veikt tikai kvalificēts speciālists. Nepareizi veikts remonts var radīt nopietnus apdraudējumus.
- Šo ierīci jāuzstāda saskaņā ar uzstādīšanas valstī spēkā esošajiem noteikumiem.
- Šo ierīci drīkst lietot tikai labi ventilētā vietā.
- Pirms ierīces uzstādīšanas un lietošanas izlasiet instrukcijas.
- Nepārveidojiet ierīci.
- Nenoņemiet un nemainiet ierīces detaļas.
- Gāzes šļūtene jānomaina, ja to paredz valstī spēkā esošie noteikumi.
- Nevērpiet, nestiepiet, nesaspiediet vai jebkādā citā veidā nenoslogojiet gāzes padeves šļūteni.

Ugunsdrošības apdraudējums

- Ja ierīce ir karsta vai darbojas, neatstājiet to bez uzraudzības.
- Bērni jāuzrauga, lai nepieļautu, ka tie spēlējas ar ierīci.
- Nodrošiniet, ka ir pieejams piemērots ugunsdzēsības aparāts. Nodrošiniet, ka ugunsdzēsības aparātu regulāri pārbauda kvalificēts darbinieks.

Apdegumu risks

- Netuvojiet rokas, seju un matus degļiem.
- Aizdedzināšanas vai šīs ierīces lietošanas laikā nevalkājiet brīvu apģērbu vai neļaujiet gariem matiem brīvi karāties.
- Nodrošiniet, lai tuvumā nebūtu bērnu un mājdzīvnieku.
- Rūpīgi uzraugiet aktivitātes ierīces tuvumā, lai izvairītos no apdegumiem un citiem savainojumiem.

Apdraudējums veselībai

- Bērni, kas sasnieguši 8 gadu vecumu, un personas ar ierobežotām fiziskām, uztveres vai garīgām spējām vai bez pieredzes un zināšanām šo ierīci drīkst lietot tikai tad, ja šādas personas tiek uzraudzītas vai ir saņēmušas norādījumus par ierīces drošu lietošanu, un ir izpratušas iespējamos riskus.

ESIET PIESARDZĪGI! Šo brīdinājumu neievērošana var izraisīt vieglas vai vidēji smagas traumas.

Savainošanās risks

- Ja ierīcei ir stikla vāks, stikla vāka saplīšanas gadījumā veiciet tālāk norādītās darbības.
  - Nekavējoties izslēdziet visus degļus un elektriskos sildelementus, un atslēdziet ierīci no barošanas avota.
  - Nepieskarieties ierīces virsmai.
  - Neizmantojiet ierīci.

ŅEMIET VĒRĀ! Bojājumu risks

- Ja ierīcei ir stikla vāks, veiciet tālāk norādītās darbības.
  - Aizveriet stikla vāku pirms brauciena uzsākšanas.
  - Pirms stikla vāka aizvēršanas izslēdziet visus degļus.

2.3 Piesardzības pasākumi, rīkojoties ar sašķidrinātu gāzi

BRĪDINĀJUMS! Šo brīdinājumu neievērošana var izraisīt nāvējošas vai smagas traumas.

Sprādzienbīstamība

- Pēc lietošanas vienmēr atvienojiet sašķidrinātās gāzes balonu.
- Uzglabājiet sašķidrinātās gāzes balonus labi ventilētā, bērniem nepieejamā vietā drošā attālumā no apsildes vai ēdiena gatavošanas ierīcēm, kā arī citiem gaismas vai siltuma avotiem.
- **Nekad** neuzglabājiet sašķidrinātas gāzes balonus neventilētās platībās vai zem zemes (piltuves formas atveres zemē).
- **Nekad** neuzglabājiet sašķidrinātas gāzes balonus ēkās, piemēram, garāžās.
- Uzglabāšanai telpās jābūt saskaņā ar valstī spēkā esošajiem noteikumiem.
- Neuzglabājiet sašķidrinātās gāzes balonus guļus.
- Sargāt sašķidrinātās gāzes balonus no tiešiem saules stariem. Temperatūra nedrīkst pārsniegt 50 °C.

2.4 Droša iekārtas lietošana

BĪSTAMI! Šo norādījumu neievērošana izraisīs nāvējošas vai smagas traumas.

Saindēšanās ar oglekļa monoksīdu risks

- Sašķidrinātas gāzes sadegšanas procesā rodas oglekļa monoksīds, kas uzkrājas slēgtās telpās.
  Izmantojiet šo ierīci tikai tad, ja pieejama pietiekama ventilācija.

Nosmakšanas apdraudējums

- Izmantojot šo ierīci neventilētā platībā, tiek samazināts telpā esošā skābekļa daudzums.
- Neizmantojiet šo ierīci kā sildītāju.
- Izmantojot ēdiena gatavošanas iekārtu, kas darbojas ar gāzi, telpā, kur iekārta uzstādīta, tiek radīts siltums, mitrums un sadegšanas produkti.
  - Nodrošiniet virtuvē labu ventilāciju, it īpaši, ja ierīce tiek izmantota.
  - Nodrošiniet, lai dabiskās ventilācijas atveres ir atvērtas, vai uzstādiet mehānisku ventilācijas ierīci (piemēram, mehānisku velkmes ventilatoru).
- Ilgstošai, intensīvai ierīces lietošanai var būt nepieciešama papildu ventilācija, piemēram, esošās mehāniskās ventilācijas (ja attiecināms) palielināšana, papildu ventilācija sadegšanas produktu drošai izvadīšanai kopā ar gaisu, vienlaikus nodrošinot gaisa apmaiņu telpā ar papildu ventilāciju.
  - Pirms papildu ventilācijas uzstādīšanas konsultējieties ar profesionāli.

BRĪDINĀJUMS! Šo brīdinājumu neievērošana var izraisīt nāvējošas vai smagas traumas.

Sprādzienbīstamība

- Neizmantojiet šo ierīci, ja tai ir noplūdes, bojājumi, vai tā darbojas nepareizi.
- Nekad neizmantojiet ierīci tālāk norādītajās situācijās.
  - Degvielas uzpildes stacijās
  - Uz prāmjiem
  - Ar transportēšanas transportlīdzekli vai vilcēju transportējot transportlīdzekli, kurā ir uzstādīta ierīce
- Ugunsgrēka gadījumā atslēdziet gāzes padevi.
- Nenovietojiet šīs ierīces tuvumā ķīmikālijas, uzliesmojošus materiālus vai izsmidzināmus aerosolus.

- Nekad neizmantojiet atklātu liesmu, lai meklētu gāzes noplūdes.
- Ja sajūtat gāzes smaku:
  - Nemēģiniet ieslēgt šo ierīci.
  - Nodzēsiet jebkādu atklātu liesmu.
  - Atslēdziet gāzes padevi.
  - Atvienojiet ierīci no gāzes padeves.
  - Lieciet speciālistam pārbaudīt gāzes sistēmu.
- Pievienojiet vai atvienojiet gāzes balonu tikai tad, kad tuvumā nav atklātas liesmas, kontrolliesmas vai citu aizdegšanās avotu, un dariet to tad, kad ierīce ir atdzisusi.
- Pirms gāzes balona izmantošanas pārbaudiet, vai blīvslēgs starp šo ierīci un gāzes balonu atrodas savā vietā un ir labā stāvoklī.
- Ja blīvslēgs ir bojāts vai nolietots, neizmantojiet šo ierīci.
- Pēc lietošanas atslēdziet gāzes padevi pie gāzes balona.

Ugunsdrošības apdraudējums

- Izmantošanas laikā ierīces tuvumā nedrīkst atrasties uzliesmojoši materiāli.
- Nenovietojiet uz šīs ierīces vai neatbalstiet pret to nekādus priekšmetus, izņemot ēdiena gatavošanas traukus.
- Nekad nenovietojiet šo ierīci uzliesmojošu materiālu (piem., papīra vai tekstilizstrādājumu) tuvumā.
- Sargāt uzliesmojošus priekšmetus no degļa.
- Ēdiena gatavošanas trauku rokturiem jābūt novietotiem saskaņā ar tālākajām norādēm.
  - Nekad nepieļaujiet, ka ēdiena gatavošanas trauku rokturi sniedzas pāri ierīces malām.
  - Novietojiet ēdiena gatavošanas traukus tā, lai rokturi būtu iekšpusē, bet tie nesniegtos pāri citiem degļiem.
- Pārmērīgi nekarsējiet taukus vai eļļu.
- Rīkojoties ar karstiem ēdiena gatavošanas traukiem, izmantojiet tikai sausus virtuves cimdus vai dvieļus.
- Izslēdziet ierīci pirms ēdiena gatavošanas trauku noņemšanas.
- Izmantojiet šo ierīci tikai pieaugušo uzraudzībā.

Apdegumu risks

- Piekļuvei pieejamās daļas varbūt ļoti karstas. Uzraugiet mazus bērnus.

ESIET PIESARDZĪGI! Šo brīdinājumu neievērošana var izraisīt vieglas vai vidēji smagas traumas.

Apdegumu risks

- Rīkojoties ar karstām detaļām, izmantojiet aizsargcimdus.
- Pirms pieskaršanās šai ierīcei ar kailām rokām ļaujiet tai labi atdzist.
- Ja aizdedzināt degli manuāli:
  - izmantojiet garus sērkociņus vai atbilstošas šķiltavas;
  - tiklīdz deglis aizdegas, ātri atvelciet roku.
- Alkohola, recepšu vai bezrecepšu zāļu lietošana var mazināt jūtu spēju pareizi samontēt vai droši lietot šo ierīci.

3 Komplektācija

Apraksts
Plīts virsmas
Nostiprinātājskrūves
Uzstādīšanas un lietošanas rokasgrāmata

4 Papildu piederumi

Apraksts	Atsauces nr.
Katlu turētājs	
• CVH1350M	9620012959
• CVH1525M	9620012960

5 Paredzētais izmantošanas mērķis

Gāzes plīts virsmas ir paredzētas uzstādīšanai virtuvē vai galda virsmā atpūtas laivās ar garumu līdz 24 m.

Produkti ir piemēroti šādiem nolūkiem:

- Ēdienu gatavošana un cepšana piemērotos traukos
- Izmantošana ar atļautās gāzes kategorijas gāzi (skatiet nodaļa "Tehniskie dati", 389. lpp.)

Produkti **nav** piemēroti šādiem nolūkiem:

- Telpu apsildīšanai
- Lietošanai ārpus telpām

Šis produkts ir piemērots tikai paredzētajam mērķim un lietojumam saskaņā ar šo instrukciju.

Šajā rokasgrāmatā ir sniegta informācija, kas nepieciešama pareizai produkta uzstādīšanai un/vai lietošanai. Nekvalitatīva uzstādīšana un/vai nepareiza lietošana vai apkope izraisīs neatbilstošu darbību un iespējamus bojājumus.

Ražotājs neuzņemas atbildību par savainojumiem vai produkta bojājumiem, kas radušies šādu iemeslu dēļ:

- nepareiza montāža vai pievienošana, tostarp pārmērīgs spriegums;
- nepareiza apkope vai tādu neoriģinālo rezerves daļu, kuras nav piegādājis ražotājs, lietošana;
- produkta modifikācijas, kuras ražotājs nav nepārprotami apstiprinājis;
- lietošana citiem mērķiem, kas nav aprakstīti šajā rokasgrāmatā.

Dometic patur tiesības mainīt produkta ārējo izskatu un specifikācijas.

6 Tehniskais apraksts

6.1 Dažādu modeļu specifikācijas

Atkarībā no modeļa plīts virsmām ir viens vai divi degļi, stikla vāki un katlu turētāji.

Detalizētu specifikāciju skatiet šajā tabulā:

Modelis	Degļu skaits	Stikla vāks	Katlu turētājs
CVH1350M	1	–	–
CVH1350M**G**	1	**x**	–
CVH1350M**P**	1	–	**x**
CVH1525M	2	–	–
CVH1525M**G**	2	**x**	–
CVH1525M**P**	2	–	**x**

CVH1350M, CVH1525M: Modeļus var modernizēt, uzstādot katlu turētājus (skatiet nodaļa "Papildu piederumi", 380. lpp.).

6.2 Vadības panelis

➤ Skat. att. **1**, 4. lpp..

6.3 Funkcija

Plīts virsmām ir drošības termopāri, kas pārtrauc gāzes padevi aptuveni 30 sekundes pēc liesmas nodzišanas.

7 Plīts virsmu uzstādīšana

7.1 Uzstādīšanas vietas izvēle

Izvēloties vietu uzstādīšanai, jāņem vērā tālāk norādītais.

- Uzstādīšanas vietā jābūt ventilācijas atverēm ar vismaz 150 cm^2 šķērsgriezumu.
- Ievērojiet minimālos attālumus (att. **2**, 4. lpp.).
- Nodrošiniet, lai uzstādīšanas vietā nav caurvēja.

7.2 Uzstādīšanas procedūra

1. Izveidojiet izgriezumu galda virsmā (att. **3**, 5. lpp.).
2. Piestipriniet gumijas blīvējumu starp galda virsmu un ierīci.

PIEZĪME
Sazinieties ar ražotāju, ja ierīcei nav pievienots gumijas blīvējums.

3. Piestipriniet ierīci pie galda virsmas (att. **4**, 5. lpp.).

7.3 Katlu turētāju uzstādīšana (CVH1350MP, CVH1525MP)

➤ Nostipriniet turētājus sagatavotajos plīts virsmas caurumos, izmantojot nodrošinātās skrūves (att. **5**, 6. lpp.).

7.4 Katlu turētāju uzstādīšana vecākiem modeļiem (CVH1350M, CVH1525M)

Modeļiem CVH1350M un CVH1525M var uzstādīt katlu turētājus.

1. Izmantojiet katla turētāju kā veidni, lai atzīmētu galda virsmā izurbjamos 4 caurumus.
2. Izurbiet 4 caurumus atzīmētajās vietās galda virsmā.
3. Piestipriniet katlu turētājus pie galda virsmas (att. **6**, 6. lpp.).

7.5 Ierīces pievienošana gāzes avotam

Gāzes pieslēguma montāža un uzstādīšana ir jāveic kvalificētai personai, kam ir pārbaudītas prasmes un zināšanas par gāzes iekārtu uzbūvi, uzstādīšanu un lietošanu un kas ir apguvusi drošības instruktāžu iespējamo risku noteikšanai un novēršanai.

BRĪDINĀJUMS! Sprādzienbīstamība
- Izmantojiet tikai propāna vai butāna gāzes balonus ar sertificētu spiediena samazināšanas vārstu un piemērotu galvu.
- Salīdziniet spiediena informāciju uz tipa marķējuma ar spiediena informāciju uz propāna vai butāna gāzes balona.
- Uzstādīšanas laikā un pēc tās izvairieties no jebkāda gāzes cauruļu sistēmas mehāniskā sprieguma.

PIEZĪME
- Gāzes avota uzstādīšana jāveic atbilstoši standartam EN ISO 10239.
- Ievērojiet valsts drošības tehnikas iespējamās papildu prasības un attiecīgās kuģniecības asociācijas vai kuģu būvētāju prasības.

Ievērojiet tālāk sniegtos norādījumus par pievienošanu.

- Ievērojiet valsts prasības.
- Savienošanai izmantojiet tikai tērauda cauruli ar Ø 8 x 1 mm (metinātu, bezšuvju tērauda vai nerūsējošā tērauda).
- Piestipriniet gāzes līniju pie apkārtējo mēbeļu detaļu sānu vai aizmugures sienas tā, lai netiktu radīta slodze uz pievadiem.
- Nedrīkst būt nospriegota neviena gāzes līnijas daļa.

1. Pievienojiet caurules, kā parādīts (att. **7**, 7. lpp.).
2. Pievienojiet virs ierīces zīmi ar šādu tekstu:
   "BRĪDINĀJUMS!
   Gatavojot ēdienu, jānodrošina papildu ventilācija, piemēram, atverot logus ierīces tuvumā.
   Šo ierīci nedrīkst izmantot kā telpu sildītāju."
3. Atveriet gāzes padevi.

BRĪDINĀJUMS! Sprādzienbīstamība
Nekad nepārbaudiet, vai nenotiek noplūde ar atklātu liesmu vai aizdegšanās avotu tuvumā.

4. Pārbaudiet, vai nenotiek noplūde no neviena savienojuma, izmantojot noplūdes pārbaudes aerosolu.

✓ Ja nerodas burbuļi, nav noplūdes.

7.6 Ierīces pievienošana 12 V līdzstrāvas barošanas avotam

1. Pievienojiet ierīci, kā parādīts (att. **8**, 8. lpp.).
2. Pievienojiet 1 A drošinātāju plus līnijā akumulatora tuvumā.

8 Plīts virsmu izmantošana

ESIET PIESARDZĪGI! Apdegumu risks
Lietošanas laikā un pēc tās nepieskarieties ierīces karstajām daļām. Ļaujiet ierīcei pareizi atdzist.

8.1 Ieslēgšana

BĪSTAMI! Saindēšanās ar oglekļa monoksīdu risks
- Pirms ierīces ieslēgšanas pārliecinieties, ka telpa tiek pietiekami vēdināta.
- Lietošanas laikā uzstādīšanas vietā jābūt atvērtām ventilācijas atverēm ar vismaz 150 cm^2 šķērsgriezumu.
- Šīs ventilācijas atveres var aizvērt, kad ierīce netiek izmantota.

BRĪDINĀJUMS! Sprādzienbīstamība/ugunsbīstamība
Izmantojiet tikai atļautās kategorijas gāzi (skatiet nodaļa "Tehniskie dati", 389. lpp.). Nelietojiet nekādas citas degvielas.

1. Izvēlieties piemērotus traukus izvēlētajiem degļiem saskaņā ar šo tabulu:

Deglis (att. 9, 8. lpp.)	Ēdiena gatavošanas trauka diametrs	
S (mazs)	10–16 cm	
L (liels)	16–22 cm	

2. Ieslēdziet plīts virsmu, kā parādīts (att. 10, 9. lpp.).
3. Pārbaudiet degļa pareizu darbību, vizuāli apskatot liesmu.
   Atkarībā no izmantotā gāzes tipa liesmai jābūt šādai:
   – Propāns (G31): Liesma ar zilu iekšējo smaili un skaidru kontūru.
   – Butāns (G30): Ieslēdzot degli, liesma ar nedaudz dzeltenu galu. Kad deglis sakarst, šī dzeltenā krāsa kļūst intensīvāka.

✓ Deglis darbojas pareizi.

4. Ja liesma neizskatās kā aprakstīts, izslēdziet plīts virsmu, kā parādīts (att. **12**, 10. lpp.), un rīkojieties šādi:
   – Pārbaudiet, vai deglis nav netīrs, un, ja nepieciešams, notīriet degli (skatiet nodaļa "Plīts virsmas tīrīšana", 387. lpp.).
   – Pārbaudiet gāzes kvalitāti un, ja nepieciešams, nomainiet gāzes balonu (skatiet nodaļa "Gāzes balona nomaiņa", 386. lpp.).

8.2 Katlu turētāju regulēšana (CVH1350MP, CVH1525MP)

1. Grieziet regulēšanas pogu pa kreisi, līdz katlu turētājus var pārvietot (att. **11 1.**, 9. lpp.).
2. Pārvietojiet katlu turētājus tālāk vienu no otra.
3. Uzlieciet traukus uz degļa (att. **11 2.**, 9. lpp.).
4. Pārvietojiet katlu turētājus tā, lai tie varētu noturēt traukus (att. **11 3.**, 9. lpp.).
5. Grieziet regulēšanas pogu pa kreisi, līdz katlu turētāji ir fiksēti (att. **11 4.**, 9. lpp.).

8.3 Izslēgšana

➤ Izslēdziet plīts virsmu, kā parādīts attēlā (att. **12**, 10. lpp.).

8.4 Gāzes balona nomaiņa

BRĪDINĀJUMS! Sprādzienbīstamība
- Nomainiet gāzes balonu tikai vietās ar labu ventilāciju.
- Pārliecinieties, ka tuvumā nav neviena aizdegšanās avota.
- Nomainiet gāzes balonu tikai tad, ja ierīce netiek izmantota un gāzes padeve ierīcei ir izslēgta.

1. Izslēdziet ierīci, pagriežot slēdzi nulles iestatījuma pozīcijā.
2. Aizveriet gāzes balona vārstu.
3. Nomainiet gāzes balonu saskaņā ar gāzes armatūras ražotāja norādījumiem.

9 Tīrīšana un apkope

ESIET PIESARDZĪGI! Apdegumu risks
Pirms ierīces tīrīšanas, pārbaudīšanas vai apkopes atstājiet ierīci kārtīgi atdzist.

9.1 Plīts virsmas tīrīšana

1. Noņemiet pannu atbalstu (att. 13 **1.**,10. lpp.).
2. Notīriet ierīci ar mīkstu, mitru drāniņu (att. 13 **2.**,10. lpp.).

Atrodiet papildu norādījumus par nerūsējošā tērauda un stikla virsmu kopšanu tiešsaistē
documents.dometic.com/?object_id=69917

9.2 Ikgadējā drošības pārbaude

Gāzes pieslēguma montāža un uzstādīšana ir jāveic kvalificētai personai, kam ir pārbaudītas prasmes un zināšanas par gāzes iekārtu uzbūvi, uzstādīšanu un lietošanu un kas ir apguvusi drošības instruktāžu iespējamo risku noteikšanai un novēršanai.

➤ Drošības apsvērumu dēļ katru gadu lieciet kādai kvalificētai personai pārbaudīt, vai ierīce darbojas pareizi. Visi defekti ir jānovērš.

9.3 Sprauslu nomaiņa

Gāzes pieslēguma montāža un uzstādīšana ir jāveic kvalificētai personai, kam ir pārbaudītas prasmes un zināšanas par gāzes iekārtu uzbūvi, uzstādīšanu un lietošanu un kas ir apguvusi drošības instruktāžu iespējamo risku noteikšanai un novēršanai.

➤ Ļaujiet kādai kvalificētai personai nomainīt sprauslas, kā parādīts (att. 14, 11. lpp. – att. 15, 12. lpp.).

10 Garantija

Ir spēkā likumā noteiktais garantijas periods. Produkta bojājumu gadījumā sazinieties ar tirgotāju vai ražotāja filiāli savā valstī (skatiet dometic.com/dealer).

Nosūtot produktu remontam garantijas ietvaros, pievienojiet šādus dokumentus:

- čeka kopiju, kurā norādīts iegādes datums;
- pretenzijas iesniegšanas iemeslu vai bojājuma aprakstu.

Ņemiet vērā, ka pašrocīgi vai neprofesionāli veikts remonts var radīt drošības riskus, un garantija var tikt anulēta.

11 Atkritumu pārstrāde

➤ Ja iespējams, iepakojuma materiālus izmetiet atbilstošos atkritumu šķirošanas konteineros.

➤ Informāciju par produkta utilizāciju, ievērojot spēkā esošos atkritumu apsaimniekošanas noteikumus, konsultējieties ar vietējo atkritumu pārstrādes centru vai specializēto izplatītāju.

12 Tehniskie dati

	CVH1350M(G)(P), CVH1525M(G)(P)
Gāzes kategorija:	propāns (G31), butāns (G30)
Ierīces kategorija:	I_3 B/P(30)
Gāzes savienojuma spiediens:	AT, DE, BG, CY, DK, EE, FI, GR, HU, IS, LT, LV, MT, NL, NO, RO, SE, SI, SK, AL, HR, MK, TR: 30 mbāri propāns (G31) 30 mbāri butāns (G30)
Ierīces kategorija:	I_{3+}, propāns/butāns
Gāzes savienojuma spiediens:	BE, CH, CY, CZ, ES, FR, GB, GR, IE, IT, LT, PL, PT, SI, SK, AL, MK, TR: 37 mbāri propāns (G31) 28–30 mbāri butāns (G30)
Savienojuma spriegums (tikai modeļiem ar elektronisko aizdedzi):	12 V⎓ (1 A drošinātājs)
Pārbaude/sertifikācija:	CE

Skatiet att. **9**, 8. lpp.:

Modelis	**Deglis S**			**Deglis L**		
	*	**	***	*	**	***
CVH1350M(G)(P)	–	–	–	0,73	2,0	146
CVH1525M(G)(P)	0,54	1,1	80	0,73	2,0	146

*	Inžektors	mm
**	Jauda	KW
***	Gāzes patēriņš	g/h

DOMETIC

dometic.com

YOUR LOCAL DEALER	YOUR LOCAL SUPPORT	YOUR LOCAL SALES OFFICE
dometic.com/dealer	**dometic.com/contact**	**dometic.com/sales-offices**

4445103542 2023-11-21

A complete list of Dometic companies, which comprise the Dometic Group, can be found in the public filings of:
DOMETIC GROUP AB Hemvärnsgatan 15 SE-17154 Solna Sweden