Dometic® The Sign of Comfort

SPARA FÖLJANDE INFORMATION OM DAMMSUGAREN:
Modell nummer _____
Serienummer _____
Inköpsdatum _____

CENTRALVAKUUM
9093100-(X) PR FÖRSÄNKT MONTERING
9093200-(X) PR UTVÄNDIG MONTERING
Europeiska Modeller:
CV2000 FÖRSÄNKT MONTERING
CV2001 UTVÄNDIG MONTERING

Återförsäljare
Dometic AB
Torggatan 8
171 54 Solna (Stockholm)
Tel 08/501 025 00
Fax 08/501 025 99
E-post info@dometic.se

⚠ VARNING

Det är viktigt att läsa och förstå handboken före installation, justering, service och underhåll. Dammsugaren skall installeras av kvalificerad tekniker. Ombyggnad eller ändring av produkten kan vara farlig och medföra allvarlig risk för person- och egendomsskada.

INSTALLATIONSGUIDE OCH BRUKSANVISNING

TYP
9093100-(X) PR
9093200-(X) PR
(Europeiska Modeller:
CV2000
CV2001)

Viktigt: Förvara handboken med dammsugaren. Bör läsas noga av ägaren!

Dok nr 3309145.005 3/04
(Engelska 3308407.018)
©2004 Dometic AB
Torggatan 8, 171 54 Solna

SÄKERHETSANVISNINGAR

Handboken innehåller säkerhetsinformation och anvisningar som hjälper användaren förebygga eller minska risken för olyckor och skador.

VAR UPPMÄRKSAM PÅ SÄKERHETSINFORMATIONEN

Denna symbol betyder säkerhetsrisk. Var uppmärksam på risken för personskada när du ser symbolen i handboken.

Iakttag rekommenderade skyddsåtgärder och följ bruksanvisningen noga.

VAR UPPMÄRKSAM PÅ SIGNALORDEN

Signalorden **VARNING** och **FÖRSIKTIGT** används i kombination med säkerhetssymbolen och anger hur stor risken är för eventuell skada.

⚠ VARNING avser situation med risk för dödsfall eller allvarlig personskada om anvisningarna inte följs.

⚠ FÖRSIKTIGT avser situation med viss risk för personskada om anvisningarna inte följs.

FÖRSIKTIGT utan säkerhetssymbolen avser situation med risk för egendomsskada om anvisningarna inte följs.

Läs säkerhetsinformationen noga och följ alla anvisningar.

SPECIFIKATIONER:

Nätspänning	240 V växelström 50/60 Hz, enfas
Strömstyrka	4,7 ampere
Minsta ledningskaliber	16 AWG
Spänningsskydd, växelström	10 ampere
Installerad vikt	5,5 kg
Slangens längd	245 – 915 cm
Hölje	Stål Pulverfinish

INSTALLATION

A. Denna centraldammsugare för fritidsfordon är avsedd att byggas in i fritidsfordonet i samband med tillverkningen. Alternativt kan dammsugaren installeras i fritidsfordonet efter tillverkningen med hjälp av en extern monteringsplatta.

Läs installationsguiden och bruksanvisningen noga innan du påbörjar installation av dammsugaren.

⚠ VARNING

Felaktig installation kan skada utrustningen och medföra risk för dödsfall, allvarlig personskada och/eller egendomsskada.

B. Placering:

1. Extern montering
   a. För att ge största räckvidd åt sugslangen bör man välja en central vägg eller yta med eluttag inom räckhåll för dammsugarens nätsladd som är ca 1,80 m lång.
   b. Fäst monteringskonsolen på vägg eller yta på bekväm arbetshöjd eller, om detta inte går, minst 15 cm ovanför golvet. Vid montering på solid yta ska träskruv användas till de 4 ytterhålen. Vid montering på väggskiva ska förankringsjärn användas till de 4 ytterhålen (medföljer ej). Se figur 1.

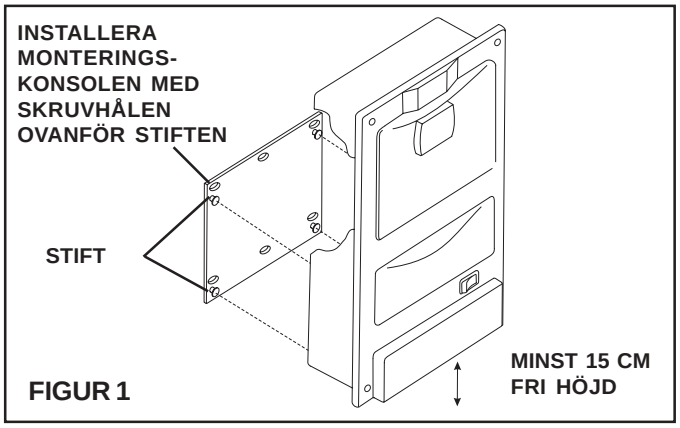

FIGUR 1

   c. Fäst dammsugaren på monteringskonsolen. Träd de 4 nyckelhålen på dammsugarens baksida över de 4 stiften på monteringskonsolen och skjut nedåt till låst läge.
   d. Innan du ansluter nätsladden, **kontrollera att dammpåsen, motorfiltret, utblåsningsfiltret och grillen är på plats**. Se Bruksanvisning, moment D, E och F.

Obs! Använd aldrig dammsugaren utan dammpåse eller motorfilter.

2. Infälld montering
   a. För att ge största räckvidd åt sugslangen bör man välja en central vägg eller yta nära växelströmsuttag. Dammsugaren kräver ett väggdjup på 10 cm (mätt från väggens utsida).

⚠ VARNING

Det kan finnas elledningar i väggen. Drag ur nätsladden och lossa den positiva (+) likströmsanslutningen från 12 V batteriet. Underlåtenhet att följa denna instruktion kan orsaka elektrisk stöt med risk för dödsfall eller allvarlig personskada.

   b. Fäst pappersmallen med tejp på väggen eller ytan minst 15 cm ovanför golvet, om dammsugaren ska monteras vertikalt, så att utblåsningsluften får tillräckligt med utrymme. Se figur 2.

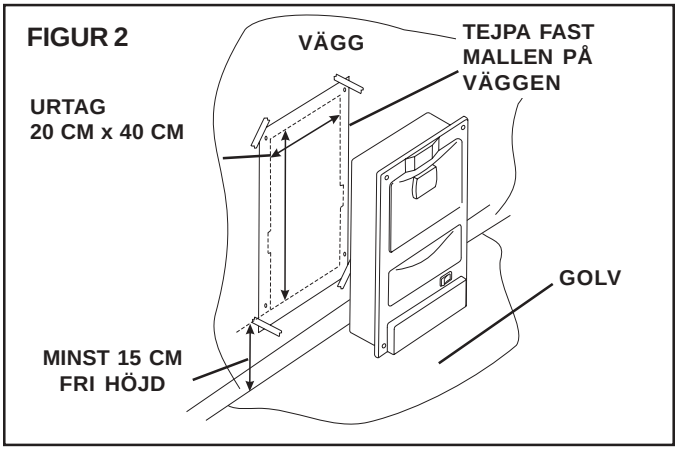

   c. Tejpa fast mallen på monteringsytan i önskat läge. Urtagets undersida ska sitta minst 15 cm ovanför golvet.
   d. Slå hål mitt i alla cirklarna med en pryl eller spik. Avlägsna mallen. Dra en linje med penna och linjal som förbinder cirklarna. Detta bildar konturen till ett urtag på 20 cm x 40 cm som ska skäras ut.
   e. Borra upp de 4 hörnpunkterna – använd ett 2 mm (1/16") borrskär – och såga ut öppningen. Var noga med att följa linjen eftersom monteringshålen sitter nära urtagets kant.

Obs! Instruktionerna finns även tryckta på pappersmallen.

   f. Placera dammsugaren upp och ned med baksidan vänd mot dig. Avlägsna den 7 cm x 3 cm stora täckplåten från dammsugaren. Drag in 16AWG elkabel (godkänd för 90ºC) till dammsugaren. Använd PVC-mantlad kabel med jord (Romex) eller flexibel metallkabel med jord för anslutning till eluttaget. (Följ lokala elföreskrifter). Anslut kabeln via Romex-klämman (kläm inte ihop ledningen). Sätt tillbaka täckplåten.
   g. Kontrollera att dammsugaren fungerar innan den installeras. Kontrollera att dammpåsen, motorfiltret, utblåsningsfiltret och grillen är på plats. Se Bruksanvisning, moment D, E och F. Skjut in dammsugaren med undersidan före i öppningen och fäst den vid väggen med de 4 träskruvarna.

Obs! Använd aldrig dammsugaren utan påse eller motorfilter.

Obs! Optimal installation kräver 6 i stället för 4 träskruvar och minskar risken för att dammsugaren skakar loss under vägkörning.

⚠ FÖRSIKTIGT

För att undvika elchock skall strömmen vara frånkopplad via huvudströmbrytare eller säkring.

C. Jordningsanvisning – Extern montering

1. Utrustningen skall jordas. Vid felfunktion eller driftstörning ger jordledningen möjlighet till urladdning av strömmen med minsta möjliga motstånd och minskar därigenom risken för elchock. Dammsugarens nätsladd är försedd med jordledning för utrustningen samt jordningskontakt. Kontakten skall anslutas till uttag som är korrekt installerat och jordat i enlighet med gällande lokala regler och bestämmelser.

D. Jordningsanvisning – Infälld montering

1. Vid permanent installation (infälld i väggen) skall utrustningen anslutas till permanent jordat kabelsystem av metall. Alternativt skall en jordledning för utrustningen dras längs strömförande kretsar och anslutas till jordningskontakt eller jordledning på utrustningen.

Obs! Nätanslutna ledningar **SKALL** uppfylla alla gällande regler och bestämmelser.

BRUKSANVISNING

A. Viktiga säkerhetsanvisningar

Vid användning av elektrisk dammsugare bör normala försiktighetsåtgärder alltid vidtas, inklusive följande:

1. Läs noga igenom bruksanvisningen innan du använder dammsugaren.
2. Spara bruksanvisningen.

B. Efter några minuters gång blir dammsugarens utblåsningsluft varm, vilket är normalt. Fylld dammpåse eller smutsigt motorfilter kan emellertid göra att motorn stannar. Se avsnitt H. Felsökning, moment a – e om detta händer.

⚠ VARNING

För att minska risken för brand, person- och egendomsskada bör man aldrig suga upp cigaretter, varm aska, rakblad, nålar, knappnålar eller andra vassa föremål med dammsugaren.

⚠ VARNING

FÖR ATT MINSKA RISKEN FÖR BRAND, ELCHOCK och PERSONSKADA:

1. **Lämna aldrig dammsugaren ansluten till nätet. Dra ur nätsladden när dammsugaren inte används och före service.**
2. **Använd inte utomhus eller på våta ytor.**
3. **Kör aldrig dammsugaren utan dammpåse eller filter.**
4. **Var extra försiktig när dammsugaren används av eller i närheten av barn. Låt den inte användas som leksak.**
5. **Använd endast för avsett ändamål enligt handbokens anvisningar. Använd endast tillbehör och dammpåsar som rekommenderas av tillverkaren.**
6. **Använd inte med skadad nätsladd eller stickpropp. Om dammsugaren inte fungerar som den ska eller har tappats, skadats, lämnats utomhus eller fallit i vattnet bör den returneras till Dometic eller auktoriserad serviceverkstad för undersökning och reparation.**
7. **Stoppa aldrig något i öppningarna. Kör aldrig dammsugaren med någon öppning blockerad och håll dem fria från damm, ludd, hår och annat som kan hindra luftflödet. Smutsigt utblåsningsfilter bör sköljas i varmt vatten eller bytas mot nytt. Alla filter måste vara helt torra innan de används.**
8. **Föremål får inte släppas ner eller sättas in i någon av öppningarna.**
9. **Stäng av alla reglage innan du drar ur nätsladden.**
10. **Nätsladden får inte användas för att dra eller bära dammsugaren. Använd inte nätsladden som handtag. Se till att den inte kommer i kläm när du stänger dörrar och dra den aldrig över vassa kanter eller hörn. Kör inte över nätsladden med dammsugaren. Håll nätsladden borta från uppvärmda ytor.**
11. **Koppla inte ur dammsugaren genom att dra i nätsladden. Fatta tag i stickproppen, inte nätsladden, när den ska kopplas från.**
12. **Håll hår, löst sittande kläder, fingrar och alla kroppsdelar borta från öppningar och rörliga delar.**
13. **Sug aldrig upp något som brinner eller glöder, t ex cigaretter, tändstickor eller het aska.**
14. **Var speciellt försiktig vid dammsugning på trappa.**
15. **Vidrör aldrig stickproppen eller dammsugaren med våta händer.**
16. **Sug aldrig upp brandfarliga eller antändbara vätskor, t ex bensin, och använd inte dammsugaren där sådana vätskor kan förekomma.**
17. **Luta inte föremål mot dammsugaren. Håll området rent.**
18. **Undvik att stå på slangen eller rycka häftigt i den.**
19. **Sug inte upp större föremål såsom papper eller tyg eftersom slangen kan blockeras.**
20. **Installera inte denna dammsugare på plats som är utsatt för hög temperatur.**
21. **Installera dammsugaren på torrt ställe.**
22. **Försök inte själv utföra service på dammsugaren. Den är förseglad och går inte att öppna utan att skadas. Anlita närmaste auktoriserade serviceverkstad eller Dometic när du behöver service.**

FIGUR 4

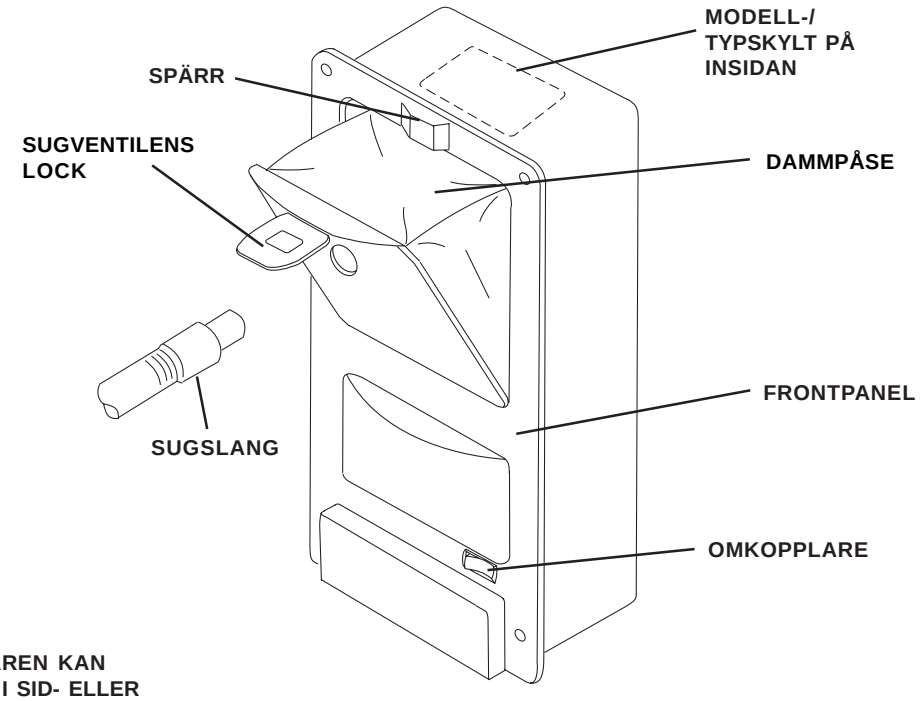

C. Anslutning och losstagning av slangen

1. Lyft upp sugventilens lock på lockets frontpanel.
2. Sätt in slangen med en lätt vridrörelse i endera riktningen.
3. Lossa slangen med en vridrörelse i endera riktningen och dra utåt. Se figur 4.

D. Till- och frånkoppling av dammsugaren

1. Starta dammsugaren genom att trycka omkopplaren till "**TILL**" läge. Se figur 4.
2. Stoppa dammsugaren genom att trycka omkopplaren till **"FRÅN"** läge. Se figur 4.

E. Byte av dammpåse

1. Tryck upp spärren och tag av dammsugarens lock. Se figur 4.
2. Dra försiktigt ut locket med den fyllda dammpåsen ur dammrummet. Förflytta påsen med kvarsittande lock till soprum e dyl. Se till att hålla dammpåsen upprätt för att förhindra spill. Lossa påsen genom att försiktigt dra ut lockets skoprör ur den använda/fyllda påsen. Hantera påsen som sopor.
3. Tryck upp en ny påse så långt det går på lockets skoprör. Se figur 5.
4. Skjut in påsens undersida i dammrummet. Haka sedan på lockets underkant i frontpanelens slitsar.
5. Vik in påsens vänster- och högerkanter så att locket kan stängas. Stäng locket och tryck ned spärren när locket sluter tätt. Dammsugaren är nu klar att användas. Se figur 4.

Obs! Följande detaljnummer gäller: Påse 3308150.006, förpackning med 3 påsar 3308169.006, förpackning med 5 påsar (inklusive 1 motorfilter, nr 3308172.000) 3308167.000 samt förpackning med 10 påsar 3308165.004 (10-förpackningen innehåller 2 motorfilter nr 3308172.000 och 1 utblåsningsfilter nr 3308170.004). Byt motorfilter var femte gång du byter dammpåse eller när filtrets vita del blivit mycket smutsig.

Filtren kan tvättas för hand. Ersättningsdelar finns att få hos Dometics återförsäljare.

FIGUR 5

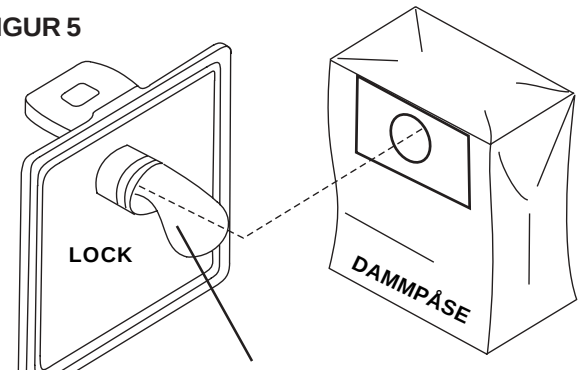

F. Byte av motorfilter

1. Tag av hela locket och dammpåsen.
2. Avlägsna motorfiltret från dammrummets undersida. Se figur 6.
3. Sätt in ett nytt motorfilter med **den mörka sidan upp**. Vik in hörnen så att filtret ligger plant på grillen i dammrummet.

Obs! Smutsigt motorfilter kan tvättas för hand i svag tvållösning. **Tvätta aldrig i tvättmaskin.** Låt filtret luftttorka innan det sätts tillbaka. Se anvisning i moment E, Byte av dammpåse.

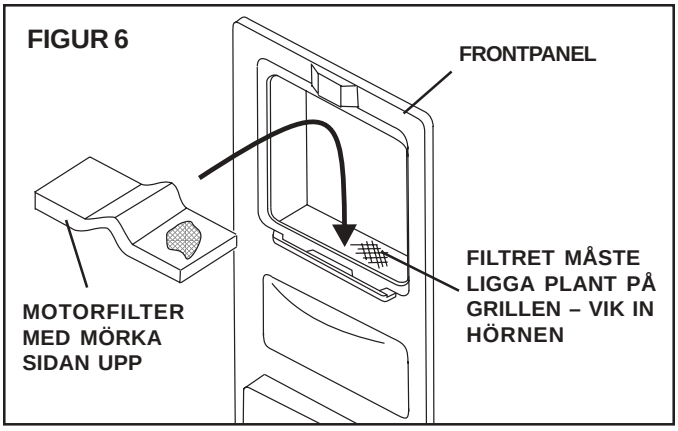

G. Byte av utblåsningsfilter

1. Utblåsningsfiltret sitter i öppningen längst ned på dammsugarens frontpanel.
2. Tryck upp grillens plaststift och dra grillens ram utåt/nedåt. Se figur 7.
3. Ställ omkopplaren på **"TILL"** så att dammsugaren startar. Dammsugaren bör nu blåsa ut utblåsningsfiltret ur öppningen. Slå **"FRÅN"** dammsugaren. Se figur 4.

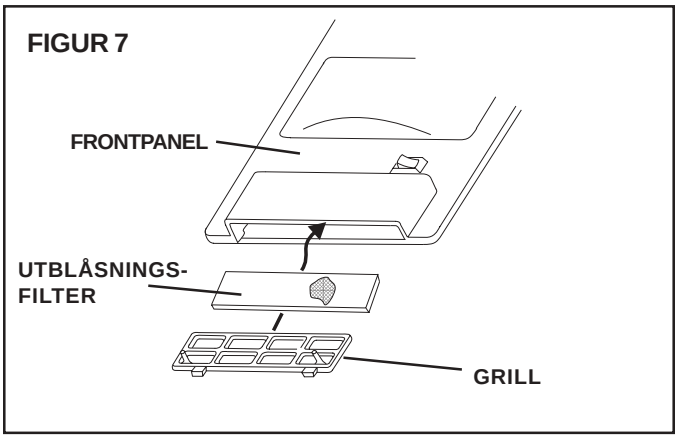

H. Felsökning

1. Kontrollera följande om motorn stannar:
   a. Uppsugning av stora mängder av annat än hushållsdamm (t ex damm från väggskiva, sågspån osv) kan snabbt blockera porerna i dammpåsen även om påsen är ny.
   b. Sugslangen kan vara igensatt.
   c. Dammsugarens tillbehör kan vara igensatt.
   d. Motorfiltret är smutsigt och bör rengöras eller bytas.
   e. Utblåsningsfiltret bör kontrolleras och eventuellt rengöras eller bytas.

FÖRSIKTIGT

Alla Dometics dammsugarsystem är försedda med inbyggt överhettningsskydd som förhindrar varmgång av motorn. Ställ omkopplaren på "FRÅN" och kontrollera de fem felsökningspunkterna ovan om motorn stannar på grund av överhettning. Motorn återställs automatiskt efter ca 1 1/2 timme. Kontakta fabriken eller försäljningsstället om problemet återkommer mer än 3 gånger.

Dometic® The Sign of Comfort

BITTE NOTIEREN SIE SICH HIER DIE DATEN DES GERÄTS:
Modellnr.:_____
Seriennr.:_____
Kaufdatum:_____

ZENTRALSTAUBSAUGER 9093100-(X) PR IN DER WAND 9093200-(X) PR AUF DER WAND (Europäische Modelle: CV2000 IN DER WAND CV2001 AUF DER WAND)

Vertrieb
Dometic GmbH
In der Steinwiese 16
D-57074 Siegen
Phone +49 271692-0
Fax +49 271 692-300
Email info@dometic.de

⚠ VORSICHT

Vor dem Installieren, Einstellen oder Warten des Geräts muss die Anleitung gelesen und verstanden werden. Die Installation muss von einem qualifizierten Techniker vorgenommen werden. Änderungen an diesem Produkt können gefährlich sein und zu Körperverletzungen und Sachbeschädigungen führen.

INSTALLATIONS- & BETRIEBS-ANLEITUNG

TYP
9093100-(X) PR
9093200-(X) PR
(Europäische Modelle: CV2000 CV2001)

Wichtig: Die Anleitung muss beim Gerät bleiben. Bitte sorgfältig lesen.

Formular Nr. 3309145.005 3/04
(Englisch 3308407.018)

©2004 Dometic GmbH
D-57074 Siegen

SICHERHEITSVORKEHRUNGEN

Diese Anleitung enthält Sicherheitshinweise, die den Benutzer helfen können, Unfälle und Verletzungen zu vermeiden.

SYMBOL DER SICHERHEITSHINWEISE

Dieses Symbol weist auf Gefahren hin. Eine Nichtbeachtung eines Gefahrenhinweises kann zu Körperverletzungen führen.

Folgen Sie darum den Empfehlungen und Hinweisen für gefahrlosen Betrieb.

BEDEUTUNG DER SIGNALWÖRTER

Das Gefahrensymbol wird von dem Signalwort **VORSICHT** ODER **ACHTUNG** begleitet. Gefahrensymbol und Signalwort zusammen weisen auf die Gefahrenstufe hin.

⚠ VORSICHT weist auf die Gefahr einer schweren oder gar tödlichen Verletzung hin.

⚠ ACHTUNG weist auf die Gefahr einer leichten oder mittelschweren Verletzung hin.

ACHTUNG ohne Gefahrensymbol weist auf die Gefahr einer Sachbeschädigung hin.

Lesen und befolgen Sie unbedingt sämtliche Sicherheitshinweise.

TECHNISCHE ANGABEN

Netzanschluss	240 V, 50/60 Hz, 1-phasig
Gezogener Strom	4,7 A
Anschlusskabel (min.)	0,75 mm^2
Sicherung	10 A
Installiertes Gewicht	5,5 kg
Schlauchlänge	245 - 915 cm
Gehäuse	Stahl pulverbeschichtet

INSTALLATION

A. Dieser RV-Zentralstaubsauger ist für den Einbau in ein Wohnmobil zum Zeitpunkt der Montage des Wohnmobils gedacht. Ein späterer Einbau ist mit einer externen Montageplatte möglich.

Vor dem Beginn der Installation muss die Installations & Betriebsanleitung sorgfältig gelesen werden.

⚠ VORSICHT

Falsche Installation kann zu Sachschäden und Körperverletzungen führen.

B. Einbauort:

1. Installation auf der Wand
   a. Damit der Saugschlauch möglichst weit reicht, sollten Sie einen zentral gelegenen Einbauort (eine Wand oder andere Fläche) wählen, von dem aus mit dem 1,80 m langen Netzkabel eine Steckdose erreicht werden kann.
   b. Befestigen Sie die Montageplatte an der Wand oder Fläche in bequemer Betriebshöhe, in jedem Fall jedoch mindestens 15 cm über dem Boden. Auf einer Holzwand können Sie die 4 äußeren Löcher mit Holzschrauben benutzen. Auf Gipsplatten benutzen Sie die 4 äußeren Löcher mit Ankerbefestigungen (nicht mitgeliefert). Siehe ABB. 1.

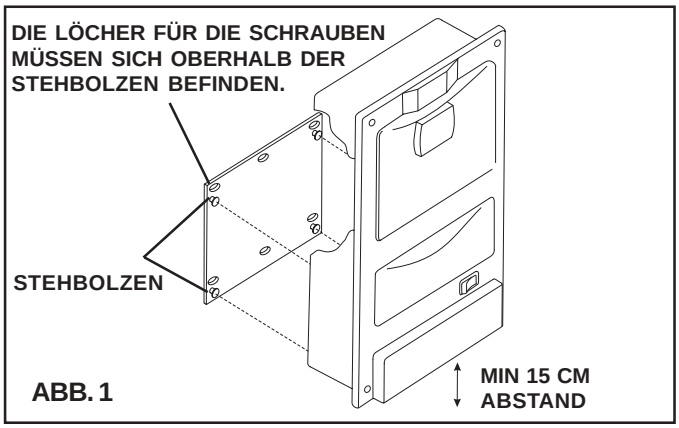

ABB. 1

   c. Befestigen Sie den Staubsauber an der Montageplatte, indem Sie die 4 Schlitzlöcher hinten am Gerät in die 4 Stehbolzen auf der Montageplatte stecken und das Gerät nach unten schieben, sodass die Stehbolzen fest in den Schlitzen sitzen.
   d. Bevor Sie den Netzstecker einstecken, **überprüfen Sie, ob Staubbeutel, Motorfilter, Abluftfilter und Gitter eingesetzt sind.** Siehe Betriebsanleitung, Abschnitt D, E und F.

Hinweis: Der Staubsauger sollte ohne eingesetzten Staubbeutel und Motorfilter nicht betrieben werden.

2. Installation in der Wand
   a. Damit der Saugschlauch möglichst weit reicht, sollten Sie einen zentral gelegenen Einbauort (eine Wand oder andere Fläche) wählen, der in der Nähe eines Elektroanschlusses liegt. Der Staubsauger benötigt eine Wandtiefe von 10 cm (von der Wandvorderseite gemessen).

⚠ VORSICHT

In der Wand können sich Elektrokabel befinden. Schalten Sie die Netzversorgung sowie die 12V Versorgung allpolig vor dem Installieren des Gerätes ab. Ein Nichtbefolgen kann zu Verletzungen führen.

   b. Befestigen Sie die Schablone mit einem Klebeband auf der Einbaufläche; bei vertikaler Lage mindestens 15 cm über dem Boden. Der Abstand wird benötigt, damit die Abluft ungehindert austreten kann. Siehe ABB. 2.

ABB. 2

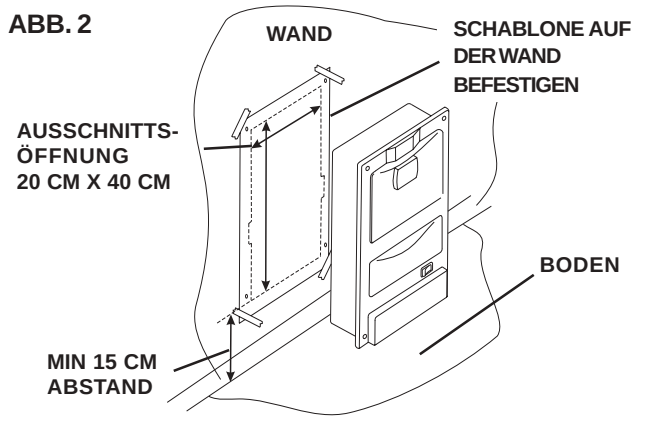

   c. Kleben Sie die Papierschablone auf die gewählte Einbaufläche. Die untere Seite der Schablone muss sich mindestens 15 cm über dem Boden befinden.
   d. Markieren Sie die Mitte der Kreise mit einer Ahle oder einem Nagel. Entfernen Sie die Schablone. Verbinden Sie die Kreise mit Bleistift und Lineal. Das so gezeichnete Rechteck von der Größe 20 cm x 40 cm muss herausgeschnitten werden.
   e. Bohren Sie 2 mm (1/16”)-Löcher in die Eckenmarkierungen; dann sägen Sie das Rechteck aus. Sie müssen den angezeichneten Linien ziemlich genau folgen, da die Befestigungslöcher nahe an der Kante des Ausschnitts liegen.

Hinweis: Die Anleitung steht auch auf der Papierschablone.

   f. Legen Sie den Staubsauger auf seine Vorderseite. Entfernen Sie den 7 cm x 3 cm großen Deckel vom Staubsauger. Schließen Sie ein Kabel von min. 0,75 mm² (zugelassen für 90˚ C) am Gerät an. Verlegen Sie das Kabel in einem nichtmetallischen (Romex) oder flexibel metallischen Ummantelung mit Erdung zur Steckdose. (Das Kabel muss den örtlichen Vorschriften entsprechen.) Für den Anschluss verwenden Sie die Romex-Klemme (nicht den Draht verletzen). Setzen Sie den Deckel wieder auf.
   g. Überprüfen Sie vor dem Installieren des Geräts ob es funktioniert. Dafür müssen Staubbeutel, Motorfilter, Abluftfilter und Gitter eingesetzt sein. Siehe Betriebsanleitung Abschnitt D. E und F. Setzen Sie das Gerät mit der Unterseite zuerst in den Ausschnitt, und schrauben Sie es mit den 4 Holzschrauben fest.

Hinweis: Der Staubsauger sollte ohne eingesetzten Staubbeutel und Motorfilter nicht betrieben werden.

Hinweis: Sollte eine stärkere Befestigung notwendig sein (Schlaglöcher), benutzen Sie 6 anstatt 4 Holzschrauben.

⚠ ACHTUNG

Aus Sicherheitsgründen sollte die Hauptsicherung bzw. der Hauptschalter ausgeschaltet werden. Die EN60335-2-2 ist zu beachten!

C. Erdung bei Installation auf der Wand
1. Dieses Gerät muss geerdet werden. Durch die Erdung werden im Fehlerfall elektrische Schläge verhindert. Das Netzkabel des Geräts ist mit einem Erdungsdraht und der Stecker mit einem Schutzkontakt versehen. Der Stecker darf nur in eine gemäß den örtlichen Vorschriften angeschlossene, geerdete Steckdose gesteckt werden. Der Stecker muss jederzeit zugänglich sein.

D. Erdung bei Installation in der Wand
1. Fest eingebaute Geräte (Installation in der Wand) müssen über eine permanente metallische Erdung geerdet werden. Ist eine solche nicht vorhanden, muss ein geerdetes Kabel neben dem Stromführungskabel zum Masseanschluss am Gerät geführt werden. Das Gerät muss über die Hauptsicherung (Trennvorrichtung) abschaltbar sein.

Hinweis: Das Stromzuführungskabel **MUSS** den örtlichen Vorschriften entsprechen.

BETRIEBSANLEITUNG

A. Wichtige Sicherheitshinweise

Bei der Benutzung eines elektrischen Staubsaugers sollten stets grundlegende Sicherheitsvorkehrungen getroffen werden wie:

1. Vor Benutzung die gesamte Anleitung lesen.
2. Die Anleitung aufbewahren.

B. Nach wenigen Minuten Betrieb tritt warme Abluft aus dem Staubsauger aus. Das ist normal. Ein voller Staubbeutel oder ein schmutziger Motorfilter kann den Motor abbremsen. Lesen Sie in dem Fall Abschnitt H: Fehlerbehebung, a-e.

⚠ VORSICHT

Zur Vermeidung von Bränden, Verletzungen oder Sachschäden: Saugen Sie keine Zigaretten, heiße Asche, Rasierklingen, Nadeln, Stecknadeln oder sonstige scharfe Gegenstände auf.

⚠ VORSICHT

SO KÖNNEN SIE BRÄNDE, ELEKTRISCHE SCHLÄGE UND KÖRPERVERLETZUNGEN VERMEIDEN:

1. **Ziehen Sie den Netzstecker aus der Steckdose, wenn Sie den Staubsauger nicht benutzen und wenn Sie ihn warten wollen.**
2. **Benutzen Sie ihn nicht im Freien oder auf nassen Flächen.**
3. **Betreiben Sie den Staubsauger nur mit eingesetztem Staubbeutel und eingesetzten Filtern.**
4. **Erhöhte Vorsicht ist geboten, wenn sich Kinder in der Nähe des laufenden Staubsaugers befinden. Der Staubsauger sollte nicht als Spielzeug benutzt werden.**
5. **Benutzen Sie ihn nur zweckmäßig und wie in dieser Anleitung beschrieben. Verwenden Sie nur vom Hersteller empfohlene Zubehörteile und Staubbeutel.**
6. **Nicht mit beschädigtem Netzkabel oder Netzstecker betreiben! Wenn das Gerät nicht richtig funktioniert oder fallen gelassen, beschädigt oder im Freien gelagert wurde oder ins Wasser gefallen ist, sollten Sie es Dometic oder einen Vertragshändler zur Überprüfung und Reparatur geben.**
7. **Stecken Sie keine Gegenstände in die Öffnungen am Gerät. Die Öffnungen müssen stets frei von Staub, Fusseln, Haaren und sonstigen Materialien sein, die den Luftstrom behindern. Wenn der Sekundärfilter schmutzig ist, spülen Sie Ihn in warmem Wasser oder setzen einen neuen Filter ein. Es dürfen nur völlig trockene Filter eingesetzt werden.**
8. **Stecken Sie keine Gegenstände in die Öffnungen.**
9. **Schalten Sie vor dem Herausziehen des Steckers sämtliche Schalter aus.**
10. **Ziehen oder tragen Sie das Gerät nicht am Netzkabel; benutzen Sie das Netzkabel nicht als Griff; klemmen Sie das Netzkabel nicht in eine Tür ein; biegen Sie das Netzkabel nicht um scharfe Kanten oder Ecken. Fahren Sie nicht mit dem Gerät über das Netzkabel. Halten Sie das Netzkabel von beheizten Flächen fern.**
11. **Ziehen Sie den Netzstecker nicht am Netzkabel heraus. Ziehen Sie statt dessen am Stecker.**
12. **Halten Sie Haare, lose Kleidung, Finger und andere Körperteile von den Öffnungen und sich bewegenden Teilen fern.**
13. **Saugen Sie nichts Brennendes oder Rauchendes wie Zigaretten, Streichhölzer oder heiße Asche auf.**
14. **Beim Staubsaugen von Treppen ist besondere Vorsicht geboten.**
15. **Fassen Sie den Stecker oder das Gerät nicht mit nassen Händen an.**
16. **Saugen Sie keine flamm- oder brennbaren Flüssigkeiten wie Benzin auf. Benutzen Sie den Staubsauger am besten gar nicht, wo diese vorhanden sind.**
17. **Lehnen Sie keine Gegenstände gegen den Staubsauger. Halten Sie den Bereich frei.**
18. **Treten Sie nicht auf den Schlauch, und Ziehen sie nicht zu stark am Schlauch.**
19. **Saugen Sie keine großen Gegenstände wie Abfallpapier oder Tücher auf, da der Schlauch verstopfen könnte.**
20. **Installieren Sie den Staubsauger nicht in einem Bereich, wo hohe Temperaturen herrschen.**
21. **Installieren Sie den Staubsauger an einem trockenen Ort.**
22. **Versuchen Sie nicht, den Staubsauger selbst zu reparieren. Das Gerät ist versiegelt und kann nicht geöffnet werden, ohne es zu beschädigen. Setzen Sie sich statt dessen mit ihrem Vertragshändler oder mit Dometic in Verbindung.**
23. **Verwenden Sie den Staubsauger nicht zum Entfernen von Flüssigkeiten.**
24. **Tauchen Sie den Staubsauger zur Reinigung nicht in Wasser.**
25. **Überprüfen Sie regelmäßig den Schlauch und verwenden Sie keinen beschädigten Schlauch.**
26. **Wechseln Sie ein beschädigtes Netzkabel nicht selbst aus. Das Kabel darf nur vom Hersteller oder einem zugelassenen Fachmann ausgewechselt werden.**

ABB. 4

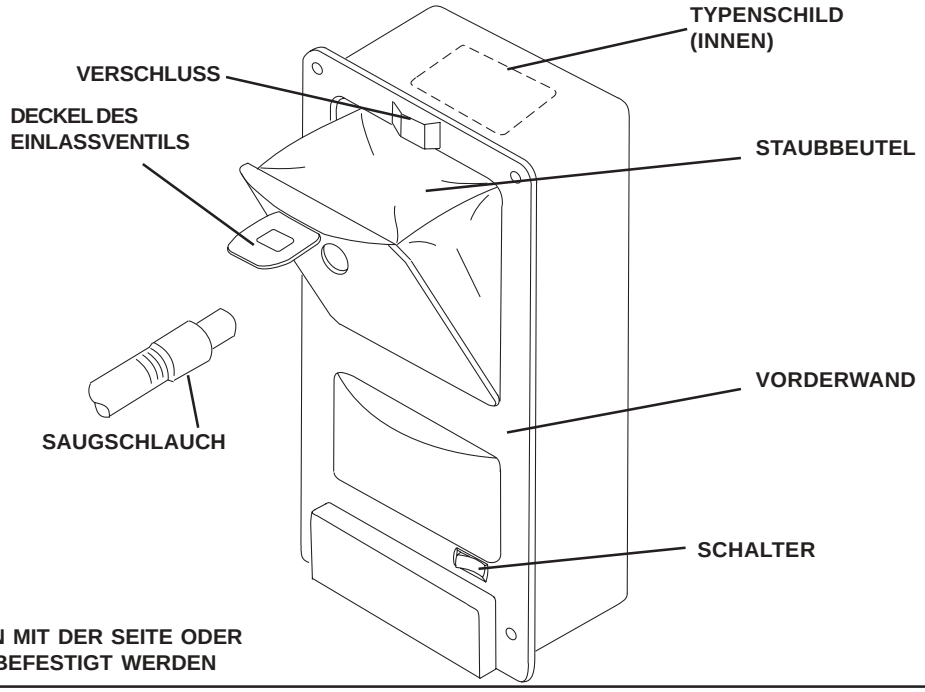

C. Anschließen und Abnehmen des Schlauchs

1. Heben Sie den an der Klappe auf der Vorderwand befindlichen Deckel des Einlassventils an.
2. Stecken Sie den Schlauch mit einer kleinen Drehung in beliebiger Richtung ein.
3. Das Abnehmen geschieht durch Herausziehen des Schlauchs bei gleichzeitiger Drehung in beliebiger Richtung. Siehe ABB. 4.

D. Ein- und Ausschalten des Staubsaugers

1. Sie schalten den Staubsauger ein, indem Sie den Schalter auf **"ON"** schalten. Siehe ABB. 4.
2. Sie schalten den Staubsauger aus, indem Sie den Schalter auf **"OFF"** schalten. Siehe ABB. 4.

E. Auswechseln des Staubbeutels

1. Nehmen Sie die Klappe ab, indem Sie den Verschluss nach oben drücken. Siehe ABB. 4.
2. Ziehen sie die Klappe samt Staubbeutel vorsichtig aus dem Staubsaugergehäuse heraus. Bringen Sie den Staubbeutel samt Klappe in aufrechter Position zum Ort der Entsorgung, damit kein Staub aus dem Beutel fällt. Entfernen Sie den Staubbeutel, indem Sie ihn vom Stutzen abziehen, und werfen Sie den Beutel in den Müll.
3. Schieben Sie den neuen Beutel so weit wie möglich auf den Stutzen in der Klappe. Siehe ABB. 5.
4. Setzen Sie die Unterseite des Beutels in das Gehäuse des Staubsaugers ein, und platzieren Sie die untere Kante der Klappe in die Schlitze auf der Vorderseite.
5. Drücken Sie die Seiten des Beutels ein, damit die Klappe schließen kann. Schließen Sie die Klappe, und drücken Sie den Verschluss herunter, wenn die Klappe dicht anliegt. Der Staubsauger ist jetzt wieder betriebsbereit. Siehe ABB. 4.

Hinweis: Die Teilenummer des Staubbeutels sind:

die Nummer eines Pakets mit 5 Beuteln ist 3308167.000; und die Nummer eines Pakets mit 10 Beuteln ist 3308165.004 {einschließlich (2) Motorfilter 3308172.000 und (1) Abluftfilter 3308170.004}. Bei jedem fünften Auswechseln des Staubbeutels – oder wenn die weißen Teile des Filters sehr verschmutzt sind – ist der Motorfilter zu wechseln. Der Filter kann mit der Hand gewaschen werden. Die Ersatzteile sind bei Ihrem Dometic-Händler erhältlich.

ABB. 5

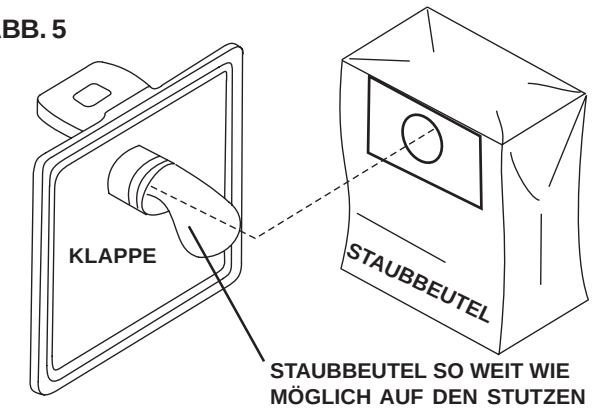

F. Auswechseln des Motorfilters

1. Nehmen Sie die Klappe mit dem Staubbeutel ganz ab.
2. Der Motorfilter befindet sich unten im Gehäuse. Nehmen Sie ihn heraus. Siehe ABB. 6.
3. Legen Sie den neuen Motorfilter mit der **dunklen Seite nach oben** ein. Drücken Sie die Ecken des Filters herunter, sodass er flach auf dem Gitter aufliegt.

Hinweis: Waschen Sie den schmutzigen Motorfilter mit der Hand in milder Seifenlauge. **Nicht in der Maschine waschen!** Vor dem Einstetzen des Filters muss er in der Luft getrocknet werden. Siehe Hinweis unter E: Auswechseln des Staubbeutels.

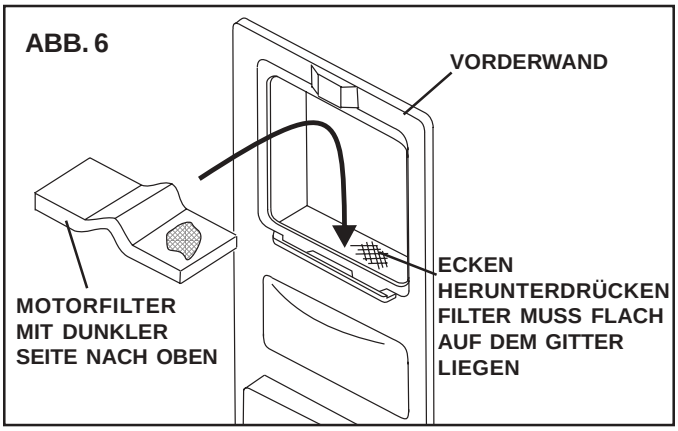

G. Auswechseln des Abluftfilters

1. Der Abluftfilter befindet sich in der Öffnung unten auf der Vorderseite.
2. Drücken Sie die Kunststoffstifte auf dem Gitter nach oben, und ziehen Sie das Gitter nach vorn und unten heraus. Siehe ABB. 7.
3. Schalten Sie den Staubsauger ein, indem Sie den Schalter auf **"ON"** stellen. Der Abluftfilter sollte jetzt durch den Luftdruck aus der Öffnung geblasen werden. Schalten Sie den Staubsauger aus, indem Sie den Schalter auf **"OFF"** stellen. Siehe ABB. 4.

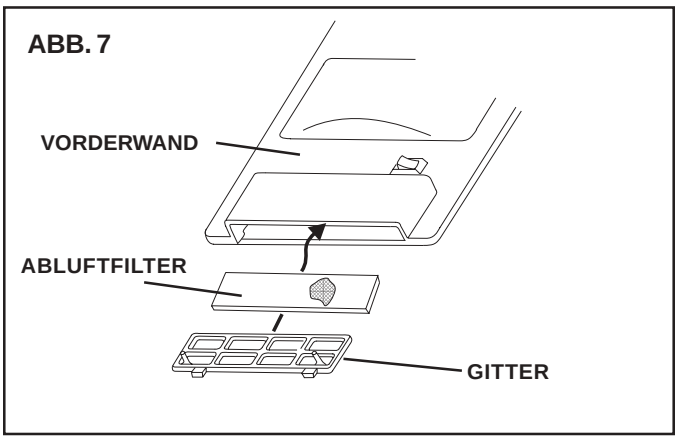

H. Fehlerbehebung

1. Wenn der Motor stehen bleibt, überprüfen Sie Folgendes:
   a. Durch das Ansaugen von großen Mengen Staub, der kein Haushaltsstaub ist (Gipsplattenstaub, feiner Holzstaub usw.) können die Poren des Staubbeutels schnell verstopfen, selbst wenn der Staubbeutel neu ist.
   b. Der Saugschlauch könnte verstopft sein.
   c. Das Saugwerk könnte verstopft sein.
   d. Der Motorfilter ist verschmutzt und muss gesäubert oder ausgewechselt werden.
   e. Der Abluftfilter sollte überprüft und gesäubert oder ausgewechselt werden.

ACHTUNG

Die fest installierten Staubsauger von Dometic sind mit einem thermischen Überlastschutz ausgestattet, der ein Überhitzen des Motors verhindert. Wenn der Motor stehen bleibt, schalten Sie den Schalter auf "OFF" und überprüfen die 5 Punkte unter Fehlerbehebung. Der Überlastschutz schaltet nach anderthalb Stunden wieder durch. Nach dem dritten Auftreten dieses Fehlers rufen Sie bitte den Hersteller oder den Händler an.

Dometic® La marque du confort

NOTER CETTE INFORMATION POUR S'Y REPORTER ULTÉRIEUREMENT :
Numéro de modèle _____
Numéro de série _____
Date d'achat _____

ASPIRATEUR CENTRAL
9093100-(X) PR
MONTAGE EN AFFLEUREMENT
9093200-(X) PR
MONTAGE EXTERNE
(Modèles européens :
CV2000 MONTAGE EN AFFLEUREMENT
CV2001 MONTAGE EXTERNE)

Vendeur
Dometic GmbH
In der Steinwiese 16
D-57074 Siegen
Phone +49 271692-0
Fax +49 271 692-300
Email info@dometic.de

⚠ AVERTISSEMENT

Lire et comprendre ce manuel avant de procéder à l'installation, à des réglages, de l'entretien ou des réparations. L'installation de cet appareil doit être effectuée par un réparateur qualifié. Toute modification de cet appareil peut être extrêmement dangereuse et entraîner des blessures ou dommages matériels.

DIRECTIVES D'INSTALLATION ET D'UTILISATION

TYPE
9093100-(X) PR
9093200-(X) PR
(Modèles européens :
CV2000
CV2001)

Formulaire n° 3309145.005 3/04
(Anglais 3308407.018)

©2004 Dometic AB

Torggatan 8 SE-171 54 Solna

IMPORTANT : Laisser ces directives avec l'appareil. Le propriétaire de l'appareil doit lire ces directives attentivement.

INSTRUCTIONS DE SÉCURITÉ

Ce manuel comporte des instructions et des renseignements sur la sécurité destinés à permettre aux utilisateurs d'éliminer ou de réduire le risque d'accidents et de blessures.

RECONNAÎTRE LE SYMBOLE DONNANT DES RENSEIGNEMENTS SUR LA SÉCURITÉ

Lorsque ce symbole d'alerte à la sécurité apparaît dans ce manuel, faire attention au risque de blessure.

Suivre les précautions recommandées et les instructions d'utilisation pour un fonctionnement sans danger.

COMPRENDRE LES MOTS SIGNALANT DE FAIRE ATTENTION

Le mot **AVERTISSEMENT** ou **ATTENTION** est utilisé avec le symbole d'alerte à la sécurité. Indique le niveau de risque pour d'éventuelles blessures.

⚠ AVERTISSEMENT indique une situation potentiellement dangereuse qui, si elle n'est pas évitée, pourrait entraîner de graves blessures ou même la mort.

⚠ ATTENTION indique une situation potentiellement dangereuse qui, si elle n'est pas évitée, pourrait résulter en des blessures mineures ou modérées.

ATTENTION utilisé sans le symbole d'alerte à la sécurité, indique une situation potentiellement dangereuse qui, si elle n'est pas évitée, pourrait résulter en des dommages matériels.

Lire et suivre toutes les directives et renseignements sur la sécurité.

SPÉCIFICATIONS :

Alimentation électrique	240 VCA, 50/60 Hz, 1 ph.
Intensité	4,7 A
Calibre minimum de fil	16 AWG
Protection du circuit CA	10 A
Poids installé	5,5 kg
Longueur de tuyau	245 à 915 cm
Boîtier	Acier avec revêtement en poudre

INSTALLATION

A. Cet aspirateur central pour VR est conçu pour être incorporé dans un véhicule récréatif au moment de la fabrication. Avec l'utilisation d'une plaque de montage externe, il peut aussi être installé dans un véhicule récréatif après qu'il a été fabriqué.

Lire les directives d'installation et d'utilisation avec soin avant d'entreprendre l'installation de l'aspirateur.

⚠ AVERTISSEMENT

Une installation impropre peut endommager l'équipement, peut être dangereuse, entraîner de graves blessures et/ou des risques matériels.

B. Emplacement

1. Montage externe

a. Pour atteindre un endroit aussi éloigné que possible avec le tuyau d'aspirateur, choisir une paroi ou une surface située centralement et qui présente une prise électrique dans les limites de 1,80 mètre du cordon électrique de l'aspirateur.

b. Fixer la bride de montage à la paroi ou à la surface à une hauteur confortable ou, si cela n'est pas possible, à un minimum de 15 cm au-dessus du plancher. Pour le montage sur une surface dure, utiliser les 4 trous externes et les vis à bois. Pour le montage sur cloison sèche, utiliser les 4 trous externes et les chevilles spéciales pour cloison sèche (non fournies) (fig. 1).

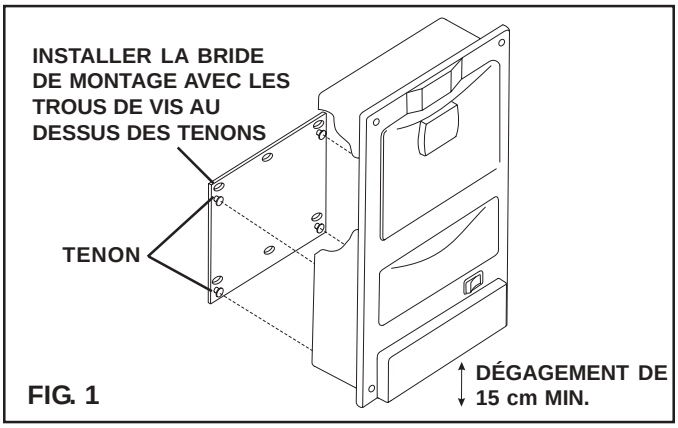

FIG. 1

c. Fixer l'aspirateur à la bride de montage à l'aide des 4 trous situés à l'arrière de l'appareil, aux 4 tenons de la bride de montage, puis coulisser l'appareil en position verrouillée.

d. Avant de brancher le cordon électrique, **vérifier pour s'assurer que le sac, le filtre du moteur, le filtre d'évacuation et la grille sont en place.** Consulter les instructions d'utilisation, étapes D, E et F.

Remarque : Ne jamais utiliser l'aspirateur sans sac à poussière ou filtre du moteur en place.

2. Montage en affleurement
   a. Pour atteindre un endroit aussi éloigné que possible avec le tuyau d'aspirateur, choisir une paroi ou une surface située centralement, avec un raccordement au courant alternatif, proche. L'aspirateur nécessite une profondeur de paroi de 10 cm (mesurée à partir de l'avant de la paroi).

⚠ AVERTISSEMENT

Il peut y avoir un fil électrique dans la paroi. Débrancher le cordon électrique CA et la borne positive (+) de 12 VCC à la batterie d'alimentation. Le non respect de cette instruction peut entraîner un risque de choc électrique, entraînant la mort ou de graves blessures.

   b. Fixer un gabarit en papier à l'aide de ruban, sur la paroi ou la surface à une hauteur minimale de 15 cm au-dessus du plancher, si l'aspirateur est monté en position verticale. Ceci donne un espace suffisant pour l'air d'échappement (fig. 2).

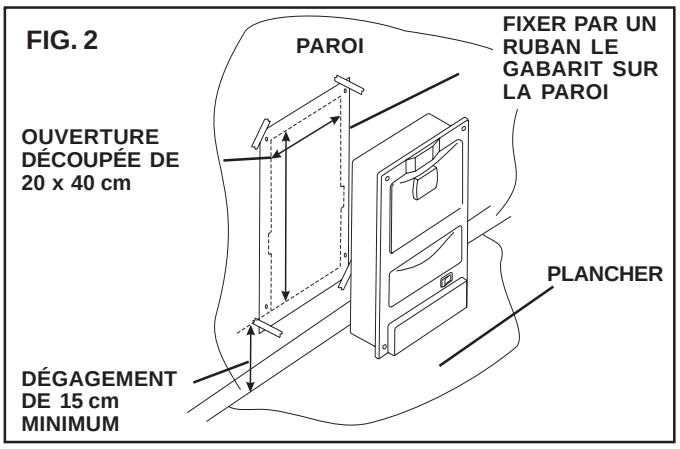

   c. Fixer par ruban le gabarit sur la surface de montage, à l'emplacement désiré. La partie inférieure de la découpe doit être à un minimum de 15 cm au-dessus du plancher.
   d. Marquer tous les cercles à l'aide d'un poinçon ou d'un clou. Retirer le gabarit. Tracer une ligne reliant les cercles à l'aide d'un crayon et d'une règle. Ceci délimite le contour d'une surface de 20 x 40 cm qui doit être découpée.
   e. Percer les 4 marques au coin à l'aide d'un foret de 2 mm (1/16 po), puis découper l'ouverture. S'assurer de suivre la ligne, les trous de montage étant proches du bord de la découpe.

Remarque: Les instructions sont aussi imprimées sur le gabarit en papier.

   f. Retourner l'aspirateur avec la partie arrière vers soi. Retirer la plaque de couverture de 7 x 3 cm sur l'aspirateur. Installer un câble de 16 AWG (évalué à 90 °C) sur l'appareil. Utiliser un câble gainé non métallique avec terre (Romex) ou un conduit métallique flexible avec terre, allant à la prise électrique. (Vérifier le code électrique de la région.) Réaliser le raccordement par le collier Romex (ne pas pincer le câble). Remettre la plaque de couverture.
   g. Faire un test de fonctionnement avant l'installation. Vérifier que le sac, le filtre du moteur, le filtre d'évacuation et la grille sont en place. Voir les instructions d'utilisation, étapes D, E et F. Coulisser l'appareil, partie inférieure en premier, dans l'ouverture, et le fixer au mur à l'aide des 4 vis à bois.

Remarque : Ne jamais utiliser un aspirateur sans sac à poussière ou filtre de moteur en place.

Remarque : L'installation la meilleure est celle avec 6 vis à bois au lieu de 4 pour réduire le risque de desserrage par suite des vibrations de la route.

C. Instructions de mise à la terre – montage externe

⚠ ATTENTION

Pour éviter tout risque de décharge électrique, s'assurer que l'électricité est coupée au disjoncteur ou interrupteur principal.

1. Cet appareil doit être mis à la terre. S'il devait mal fonctionner ou tomber en panne, la mise à la terre fournirait un parcours de moindre résistance pour le courant, afin de réduire le risque d'un choc électrique. Cet appareil est muni d'un cordon avec conducteur de mise à la terre de l'équipement et fiche mise à la terre. La fiche doit être introduite dans une prise convenable, correctement installée et mise à la terre conformément aux ordonnances et codes locaux.

D. Instructions de mise à la terre – montage en affleurement

1. Dans le cas d'un appareil raccordé de façon permanente (installation encastrée dans la paroi), il faut relier cet appareil à un système de câblage métallique permanent mis à la terre ou alors, il faut acheminer un conducteur de mise à la terre de l'équipement avec les conducteurs du circuit et le relier à la borne de mise à la terre de l'équipement sur l'appareil.

Remarque : Le câblage électrique **DOIT** être conforme à tous les codes et règlements en vigueur, pertinents.

INSTRUCTIONS D'UTILISATION

A. Importantes instructions de sécurité

Lors de l'utilisation d'un aspirateur, des précautions de base doivent être toujours suivies, y compris les suivantes :

1. Lire toutes les instructions avec soin avant d'utiliser cet appareil.
2. Conserver ces instructions.

B. Quelques minutes d'utilisation de l'aspirateur vont entraîner une évacuation d'air tiède. Ceci est normal. Cependant, si le sac à poussière est plein ou le filtre du moteur encrassé, le moteur peut s'arrêter. Si cela se produit, voir l'étape H, Recherche de panne, points a à e.

⚠ AVERTISSEMENT

Pour réduire le risque de feu, blessures ou dommages : ne pas ramasser de cigarette allumée, cendre chaude, lame de rasoir, aiguille, agrafe ou autre objet coupant.

⚠ AVERTISSEMENT

POUR RÉDUIRE LE RISQUE D'INCENDIE, DE DÉCHARGE ÉLECTRIQUE OU DE BLESSURES :

1. **Ne pas laisser l'appareil lorsqu'il est branché. Le débrancher lorsqu'il n'est pas utilisé et avant de le réparer.**
2. **Ne pas l'utiliser à l'extérieur ou sur une surface mouillée.**
3. **Ne jamais utiliser cet aspirateur sans sac ni filtre en place.**
4. **Faire attention lorsqu'on l'utilise à proximité d'enfants ou si des enfants eux-mêmes l'utilisent. Ne pas laisser l'appareil utilisé comme un jouet.**
5. **Ne l'utiliser que pour l'usage prévu et décrit dans ce manuel. N'utiliser que les accessoires et sacs à poussière recommandés par le fabricant.**
6. **Ne pas l'utiliser avec une fiche ou un cordon endommagé. Si l'aspirateur ne fonctionne pas comme il faut, s'il est tombé, s'il est endommagé, s'il a été laissé à l'extérieur ou plongé dans l'eau, le retourner chez un détaillant Dometic ou de service agréé pour qu'il y soit examiné et réparé.**
7. **Ne mettre aucun objet dans les ouvertures. Ne pas l'utiliser avec des ouvertures bouchées; le garder exempt de poussière, charpies, cheveux et tout ce qui peut réduire la circulation de l'air. Lorsque le filtre secondaire s'encrasse, le rincer à l'eau tiède ou le remplacer par un nouveau filtre. Les filtres doivent être complètement secs avant toute utilisation.**
8. **Ne jamais faire tomber ni introduire d'objets dans une de ses ouvertures.**
9. **Mettre toutes les commandes à l'arrêt avant de le débrancher.**
10. **Ne pas le tirer ni le tenir par son cordon d'alimentation; ne pas utiliser le cordon comme une poignée, ne pas fermer de porte sur le cordon et ne pas tirer le cordon autour de coins ou angles aigus. Ne pas passer l'aspirateur sur le cordon. Éloigner le cordon des surfaces chauffées.**
11. **Ne pas débrancher en tirant sur le cordon. Pour débrancher, saisir la fiche et non le cordon.**
12. **Garder les cheveux, vêtements lâches, doigts et toutes parties du corps à l'écart de toute ouverture et pièce en mouvement.**
13. **Ne pas ramasser d'objet en train de brûler ou qui dégage de la fumée, comme cigarette, allumettes ou cendres chaudes.**
14. **Être extrêmement prudent pour le nettoyage d'escaliers.**
15. **Ne pas tenir l'appareil ou la prise avec les mains mouillées.**
16. **Ne pas ramasser de liquide inflammable ou combustible comme l'essence et ne pas l'utiliser dans des endroits où ces liquides peuvent être présents.**
17. **Ne pas placer d'objet contre l'aspirateur. Maintenir la zone autour de l'aspirateur dégagée de toute obstruction.**
18. **Ne pas marcher sur le tuyau et ne pas tirer violemment le tuyau.**
19. **Ne pas ramasser de gros objets comme des chiffons ou papiers qui peuvent boucher le tuyau.**
20. **Ne pas installer cet aspirateur dans une zone où il serait exposé à de hautes températures.**
21. **Installer cet aspirateur en milieu sec.**
22. **Ne pas essayer de réparer l'aspirateur. Celui-ci est scellé et ne peut être ouvert sans être endommagé. Pour toute réparation, prendre contact avec le détaillant de service agréé local ou Dometic.**

FIG. 4

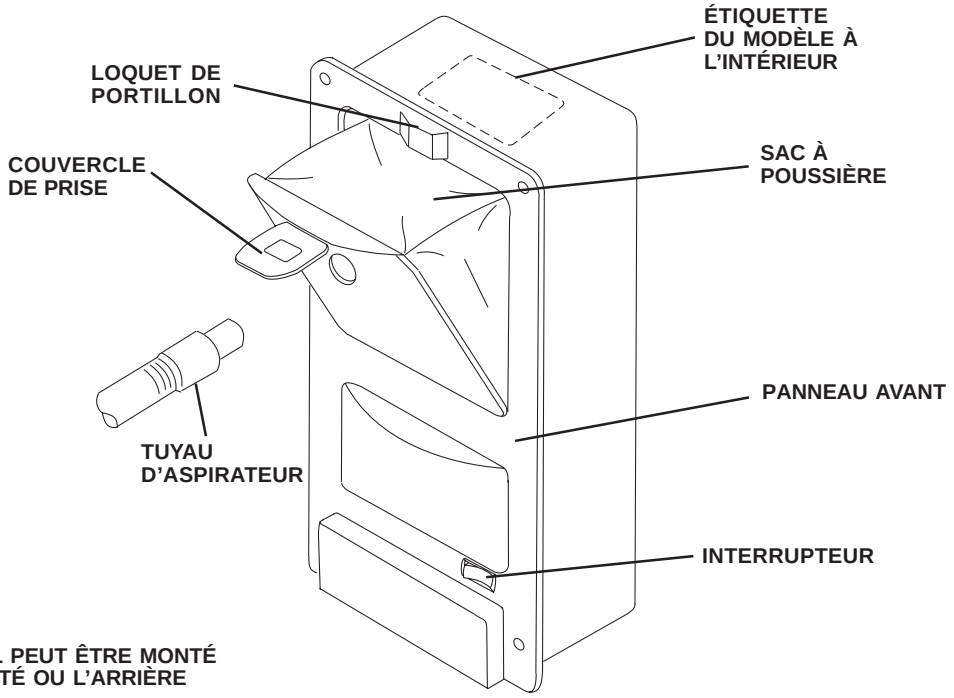

C. Connexion et déconnexion du tuyau

1. Relever le couvercle de la prise sur le panneau avant.
2. Introduire le tuyau d'un léger mouvement de torsion dans un sens ou l'autre.
3. Pour enlever le tuyau, il suffit d'un mouvement de torsion dans un sens ou l'autre, tout en tirant vers l'extérieur (fig. 4).

D. Mise en marche et arrêt de l'aspirateur

1. Mettre en marche l'aspirateur en appuyant sur l'interrupteur à la position **«ON»** (marche) (fig. 4).
2. Arrêter l'aspirateur en appuyant sur l'interrupteur à la position **«OFF»** (arrêt) (fig. 4).

E. Changement du sac à poussière

1. Retirer le portillon de l'aspirateur en poussant le loquet vers le haut (fig. 4).
2. Sortir doucement de la cavité de l'aspirateur, le sac à poussière plein. S'assurer que le sac reste à la verticale et porter au système de décharge, le sac à poussière avec le portillon toujours attaché, pour éviter un renversement accidentel. Pour enlever le sac à poussière, sortir doucement la goulotte du portillon hors du sac à poussière et se débarrasser du sac plein de façon appropriée.
3. Pousser aussi loin que possible le sac neuf sur la goulotte du portillon (fig. 5).
4. Coulisser la partie inférieure du sac dans la cavité de l'aspirateur, puis placer le bas du portillon dans les fentes du panneau avant.
5. Rentrer les coins droit et gauche du sac pour que le portillon puisse se fermer. Fermer le portillon, puis pousser sur le loquet. Lorsqu'il est en place, le portillon est fermé et l'aspirateur, prêt à être utilisé (fig. 4).

Remarque : Le numéro de pièce du sac à poussière est 3308150.006. Pour un paquet de 3 sacs à poussière, le numéro est 3308169.006, pour un paquet de 5 sacs à poussière {avec (1) filtre du moteur 3308172.000} le numéro est 3308167.000 et pour un paquet de 10 sacs à poussière, le numéro est 3308165.004 {un paquet de 10 sacs à poussière contient (2) filtres du moteur 3308172.000 et (1) filtre d'évacuation 3308170.004}. Tous les cinq changements de sac, remplacer le filtre du moteur ou, lorsque la partie blanche du filtre est très sale. Le filtre peut être lavé à la main. Prendre contact avec votre marchand Dometic pour les sacs de rechange.

FIG. 5

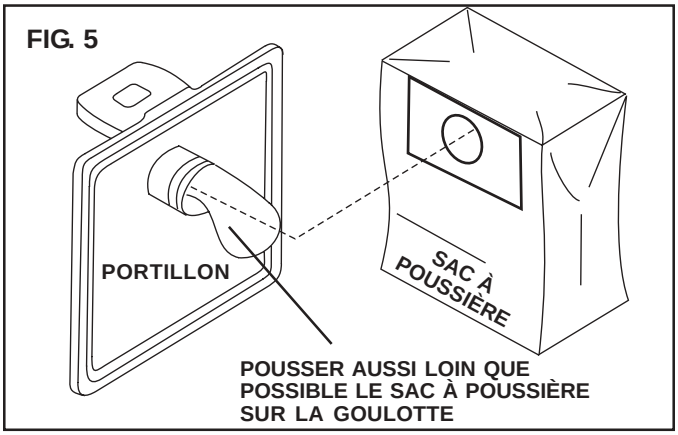

F. Changement du filtre du moteur

1. Retirer complètement le portillon avec le sac à poussière.
2. Retirer le filtre du moteur du bas de la cavité de l'aspirateur (fig. 6).
3. Installer le nouveau filtre du moteur, son **côté foncé vers le haut**. Rentrer les coins pour que le filtre soit à plat sur la grille de la cavité.

Remarque : Nettoyer le filtre du moteur encrassé en le lavant dans un savon doux à la main. **Ne pas le laver en machine.** Laisser le filtre sécher à l'air avant de le remettre. Voir la remarque à l'étape E, Changement du sac à poussière.

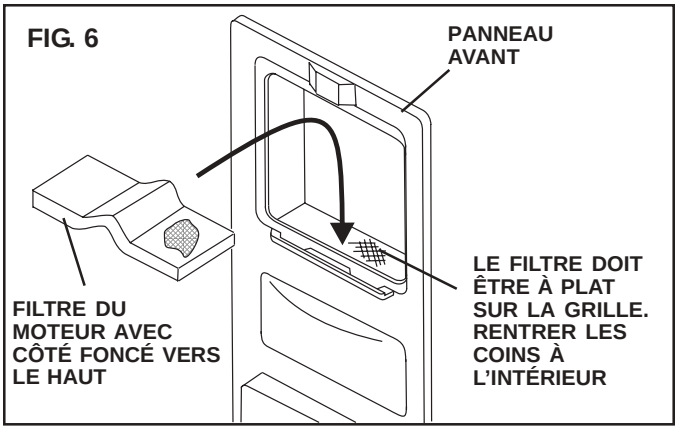

G. Changement du filtre d'évacuation

1. Le filtre d'évacuation est situé dans l'ouverture, à la partie inférieure du panneau avant de l'aspirateur.
2. Pousser les pointes en plastique de la grille vers le haut, puis tirer le cadre de la grille vers l'avant et vers le bas (fig. 7).
3. Tourner l'interrupteur sur **«ON»** pour mettre en marche l'aspirateur. L'évacuation de l'aspirateur devrait faire sortir le filtre par l'ouverture. Mettre l'aspirateur sur **«OFF»** (arrêt) (fig. 4).

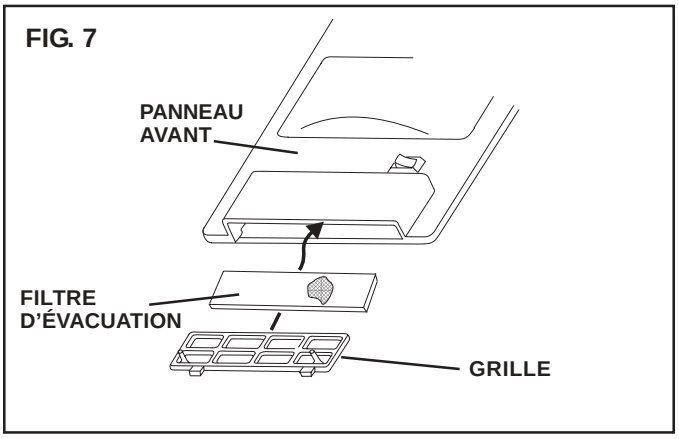

H. Recherche de panne

1. Si le moteur s'arrête, vérifier les points suivants :

a. Aspiration de grandes quantités de poussière autre que la poussière domestique (poussière de cloison sèche, poussière fine de bois etc) pouvant obstruer les pores du sac à poussière rapidement, même si ce dernier est neuf.

b. Le tuyau de l'aspirateur pourrait être obstrué.

c. L'accessoire de l'aspirateur pourrait être obstrué.

d. Le filtre du moteur est encrassé et doit être nettoyé ou remplacé.

e. Le filtre d'évacuation doit être vérifié et nettoyé ou remplacé.

ATTENTION

Tous les systèmes d'aspiration incorporés Dometic sont équipés d'un protecteur de surcharge thermique au niveau du moteur pour empêcher une surchauffe. Si le moteur s'arrête, ce qui indique une surchauffe, pousser le commutateur à la position «OFF» (arrêt) et vérifier les 5 points ci-dessus donnés pour la recherche de panne. Le moteur se réenclenche de lui-même après environ 1 heure et demie. Si le problème devait se répéter plus de 3 fois, il faudrait prendre contact avec l'usine ou le marchand qui a vendu l'aspirateur.

Dometic® The Sign of Comfort

REGISTRE LA SIGUIENTE INFORMACIÓN DE ESTA UNIDAD PARA REFERENCIA FUTURA:
Número de modelo _____
Número de serie _____
Fecha de compra _____

ASPIRADORA CENTRAL
9093100-(X) PR
INSTALACIÓN EMPOTRADA
9093200-(X) PR
INSTALACIÓN EN EL EXTERIOR
(Modelos Europeos:
CV2000 INSTALACIÓN EMPOTRADA
CV2001 INSTALACIÓN EN EL EXTERIOR)

Vendedor:
Dometic GmbH
In der Steinwiese 16
D-57074 Siegen
Phone +49 271692-0
Fax +49 271 692-300
Email info@dometic.de

⚠ ADVERTENCIA

Este manual debe ser leído antes de la instalación, ajuste, servicio o mantenimiento de esta unidad. Esta unidad debe ser instalada por un técnico de servicio cualificado. La modificación de este producto puede ser extremadamente peligrosa y puede resultar en lesiones personales o daños a la propiedad.

INSTRUCCIONES DE INSTALACIÓN Y FUNCIONAMIENTO

TIPO
9093100-(X) PR
9093200-(X) PR
(Modelos Europeos:
CV2000
CV2001)

Importante: Las instrucciones deben permanecer con la unidad. Propietario: lea atentamente.

Planilla No. 3309145.005 3/04
(Inglés 3308407.018)
©2004 Dometic AB
Torggatan 8 SE-171 54 Solna

INSTRUCCIONES DE SEGURIDAD

Este manual contiene información e instrucciones de seguridad que ayudarán al usuario a eliminar o reducir el riesgo de sufrir accidentes y lesiones.

RECONOZCA LA INFORMACIÓN DE SEGURIDAD

Este es el símbolo de alerta de seguridad. Cuando vea este símbolo en este manual, manténgase alerta ya que existe la posibilidad de sufrir lesiones personales.

Siga las precauciones y las instrucciones de funcionamiento seguro recomendadas.

COMPRENDA LAS PALABRAS DE ALERTA

Junto con el símbolo de alerta de seguridad se utiliza una palabra de alerta tal como **ADVERTENCIA** O **ATENCIÓN**. Estas palabras de alerta ofrecen información sobre el nivel de riesgo de sufrir lesiones.

⚠ ADVERTENCIA indica una situación de posible riesgo que, si no se evita, podría resultar en lesiones graves o la muerte.

⚠ ATENCIÓN indica una situación de posible riesgo que, si no se evita, podría resultar en lesiones leves o moderadas.

ATENCIÓN sin el símbolo de alerta de seguridad indica una situación de posible riesgo que, si no se evita, podría resultar en daños a la propiedad.

Lea y siga toda la información y las recomendaciones de seguridad.

ESPECIFICACIONES:

Características eléctricas	240V CA, 50/60 Hz, 1 Fase
Amperaje	4,7 amp
Tamaño mínimo del cordón eléctrico	16 AWG
Protección del circuito CA	10 amp
Peso de la unidad instalada	5,5 kg
Longitud del tubo	245 - 915 cm
Cubierta	Acero Pintura en polvo

INSTALACIÓN

A. Esta aspiradora central para VR está diseñada para ser instalada en un vehículo recreacional en el momento de su fabricación, o, con la ayuda de una placa de instalación exterior, se puede instalar en un vehículo recreacional después de que el mismo haya sido fabricado.

Lea las Instrucciones de instalación y funcionamiento cuidadosamente antes de comenzar la instalación de su aspiradora.

⚠ ADVERTENCIA

La instalación inadecuada puede dañar el electrodoméstico, poner en riesgo la vida y causar lesiones personales y/o daños a la propiedad graves.

B. Ubicación:

1. Instalación en el exterior
   a. Para lograr el mayor alcance posible del tubo de la aspiradora, haga la instalación en una pared o superficie central que tenga una toma de corriente al alcance del cordón eléctrico de 1,80 m de la aspiradora.
   b. Fije el soporte de instalación a la pared o superficie a una altura de funcionamiento cómoda, o, si no es posible, a una distancia mínima de 15 cm del piso. Para instalar la aspiradora en una superficie dura, use los 4 agujeros exteriores con tornillos para madera. Para instalarla en un panel de yeso (‘drywall’), use los 4 agujeros exteriores con anclajes para paneles de yeso (no incluidos). Vea la FIG. 1.

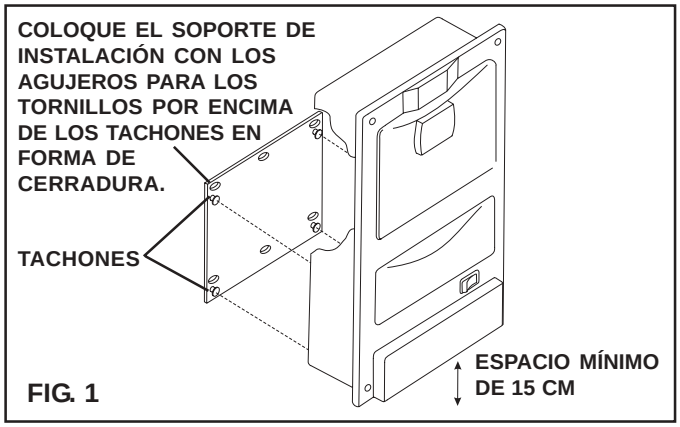

FIG. 1

   c. Fije la aspiradora al soporte de instalación montando los 4 agujeros en forma de cerradura sobre los 4 tachones del soporte de instalación y deslizando la unidad hacia abajo a su posición final.
   d. Antes de enchufar la aspiradora, **asegúrese de que la bolsa de la aspiradora, el filtro del motor, el filtro del escape y la rejilla estén en su lugar.** Vea los pasos D, E y F en las Instrucciones de funcionamiento.

Nota: Nunca use una aspiradora sin una bolsa para el polvo o sin el filtro del motor en su lugar.

2. Instalación empotrada
   a. Para lograr el mayor alcance posible del tubo de la aspiradora, haga la instalación en una pared o superficie central una toma de corriente alterna a su alcance. La aspiradora requiere una profundidad de pared de 10 cm medida desde la parte delantera de la pared.

⚠ ADVERTENCIA

Es posible que haya cableado eléctrico en la pared. Desenchufe el cordón eléctrico de CA y el terminal positivo (+) de 12 voltios CD de la batería. El incumplimiento de estas instrucciones puede crear un peligro de choque eléctrico que puede causar la muerte o lesiones personales graves.

   b. Usando cinta adhesiva, coloque una plantilla de papel en la pared o superficie de instalación a una distancia mínima de 15 cm del piso, si se va a instalar en posición vertical. Esto permitirá suficiente espacio para el aire del escape. Vea la FIG. 2.

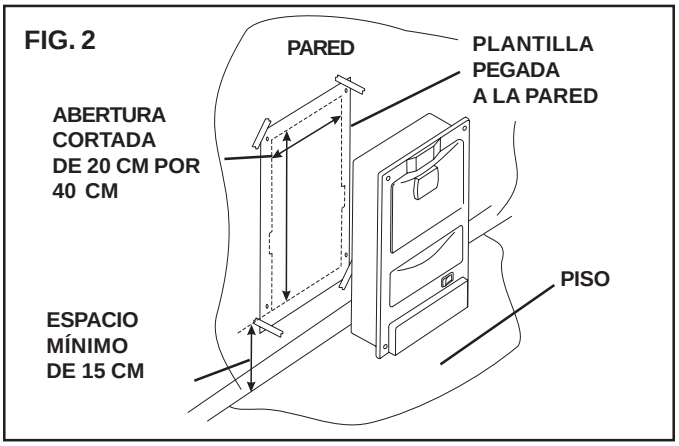

   c. Usando cinta adhesiva, coloque la plantilla sobre la superficie de instalación deseada. La base de la plantilla debe estar a un mínimo de 15 cm del piso.
   d. Haga agujeros en el centro de todos los círculos usando un punzón o un clavo. Retire la plantilla. Usando un lápiz y una regla o escuadra, trace una línea que conecte los círculos. Esta línea enmarcará el área de cortado de 20 cm por 40 cm.
   e. Taladre las 4 marcas de las esquinas con una broca de 2 mm (1/16") y luego corte la abertura con una sierra o serrucho. Asegúrese de seguir las líneas, ya que los agujeros de instalación están cerca del borde de la abertura.

Nota: Las instrucciones también están impresas sobre la plantilla de papel.

   f. Coloque la aspiradora de cabeza con la parte trasera dirigida hacia usted. Retire la cubierta de 7 cm por 3 cm de la aspiradora. Instale el cable de tamaño 16 AWG (aprobado para 90˚C) a la unidad. Conecte en la toma de corriente un cordón con puesta a tierra con forro no metálico (Romex) o un conducto flexible de metal con puesta a tierra. (Verifique su código local de electricidad.) Realice la conexión mediante la abrazadera Romex (no utilice pinzas). Vuelva a colocar la cubierta.
   g. Pruebe la unidad antes de realizar la instalación. Verifique que la bolsa, el filtro del motor, el filtro del escape y la rejilla de la aspiradora estén en su lugar. Vea los pasos D, E y F en las Instrucciones de funcionamiento. Deslice la unidad dentro de la abertura (parte inferior primero) y asegúrela a la pared usando los 4 tornillos para madera.

Nota: Nunca use una aspiradora sin una bolsa para el polvo o sin el filtro del motor en su lugar.

Nota: Una instalación óptima utiliza 6 tornillos para madera en vez de 4 para reducir el riesgo de que se aflojen los tornillos debido a las vibraciones de la carretera.

C. Instrucciones de puesta a tierra - Instalación en el exterior

⚠ ATENCIÓN

Para evitar choques eléctricos, asegúrese de que la corriente esté desconectada en el interruptor principal o en el disyuntor.

1. Este electrodoméstico debe estar conectado a una toma de tierra. Si esta unidad se avería o se daña, la toma de tierra ofrece una trayectoria de menor resistencia para la corriente eléctrica para reducir el riesgo de choque eléctrico. Este electrodoméstico está equipado con un cordón eléctrico que cuenta con un conductor de puesta a tierra del equipo y un enchufe con clavija de puesta a tierra. El cordón debe ser enchufado en una toma de corriente apropiada que haya sido previamente instalada y conectada a una toma de tierra de acuerdo con todos los códigos y ordenanzas locales.

D. Instrucciones de puesta a tierra - Instalación empotrada

1. Los electrodomésticos con conexión permanente (empotrados) deben ser conectados a un sistema de cableado permanente de metal puesto a tierra o, en su defecto, se debe instalar un conductor de puesta a tierra del equipo con los conductores del circuito y el mismo se debe conectar al terminal o al cable de conexión a tierra del equipo en el electrodoméstico.

Nota: El cableado del suministro eléctrico **DEBE** cumplir con todas las normas y códigos de cableado que se apliquen.

INSTRUCCIONES DE FUNCIONAMIENTO

A. Instrucciones importantes de seguridad

Se deben seguir ciertas precauciones básicas siempre que use una aspiradora eléctrica, incluyendo las siguientes:

1. Lea todas las instrucciones cuidadosamente antes de usar esta aspiradora.
2. Guarde estas instrucciones.

B. Si se hace funcionar la aspiradora durante varios minutos varios minutos se liberará aire de escape tibio. Esto es parte del funcionamiento normal de la aspiradora. Sin embargo, una bolsa para polvo llena o un filtro de motor sucio pueden hacer que el motor se detenga. Si esto ocurre, vea los puntos “a” y “e” del paso H de la sección de localización y solución de averías.

⚠ ADVERTENCIA

Para reducir el riesgo de incendios, lesiones o daños: No aspire cigarrillos encendidos, cenizas calientes, cuchillas de afeitar, agujas, alfileres o cualquier otro objeto afilado.

⚠ ADVERTENCIA

PARA REDUCIR EL RIESGO DE INCENDIOS, CHOQUES ELÉCTRICOS O LESIONES:

1. **No deje el electrodoméstico enchufado. Desenchúfelo cuando no esté en uso y antes del servicio.**
2. **No use esta unidad en el exterior o en superficies mojadas.**
3. **Nunca haga funcionar esta aspiradora sin la bolsa para el polvo y los filtros en su lugar.**
4. **Se debe prestar mucha atención cuando los niños usen esta aspiradora o se use cerca de ellos. No permita que se use esta unidad como un juguete.**
5. **Use esta unidad sólo para el fin para el cual se diseñó como se describe en este manual. Use sólo los accesorios y bolsas para el polvo que recomienda el fabricante.**
6. **No use esta unidad si el cordón eléctrico o el enchufe está dañado. Si el electrodoméstico no funciona como debe, se ha dejado caer, está dañado, se ha dejado en el exterior o se ha dejado caer en agua, llévelo a Dometic o a un distribuidor de servicio autorizado para examinarlo y repararlo.**
7. **No coloque ningún objeto en las aberturas. No use este electrodoméstico si cualquier abertura está bloqueada. Manténgalo libre de polvo, hilachas, cabello y cualquier otro material que obstruya el flujo del aire. Cuando el filtro secundario se ensucia, enjuáguelo en agua tibia o reemplácelo con un filtro nuevo. Los filtros deben estar completamente secos antes del siguiente uso.**
8. **Nunca deje caer o introduzca ningún objeto en ninguna abertura.**
9. **Apague todos los controles antes de desenchufar la aspiradora.**
10. **No tire del cordón eléctrico o levante la aspiradora con él. No use el cordón eléctrico como manija, no cierre la puerta sobre el mismo ni tire de él cuando esté en contacto con bordes afilados o esquinas. No haga funcionar el electrodoméstico cuando esté apoyado sobre el cordón eléctrico. Mantenga el cordón eléctrico alejado de superficies calientes.**
11. **No desenchufe la aspiradora tirando del cordón. Para desenchufar, tire del enchufe y no del cordón.**
12. **Mantenga el cabello, la ropa holgada, los dedos y todas las partes de cuerpo alejados de cualquier abertura y piezas en movimiento.**
13. **No aspire ningún objeto encendido o que desprenda humo tales como los cigarrillos, las cerillas o las cenizas calientes.**
14. **Preste mayor atención cuando aspire en las escaleras.**
15. **No manipule el enchufe o el electrodoméstico con las manos mojadas.**
16. **No aspire líquidos inflamables o combustibles tales como la gasolina, y no use la aspiradora en áreas donde los mismos puedan estar presentes.**
17. **No coloque objetos sobre la aspiradora. Mantenga el área libre.**
18. **No pise el tubo o tire de él a la fuerza.**
19. **No aspire objetos grandes tales como papel de desecho o telas, ya que pueden tapar el tubo.**
20. **No instale esta aspiradora en un área expuesta a altas temperaturas.**
21. **Instale esta aspiradora en un lugar seco.**
22. **No intente reparar esta aspiradora. La unidad está sellada y no puede ser abierta sin causar daños a la misma. Para obtener servicio, llame a su distribuidor de servicio autorizado o a Dometic.**

FIG. 4

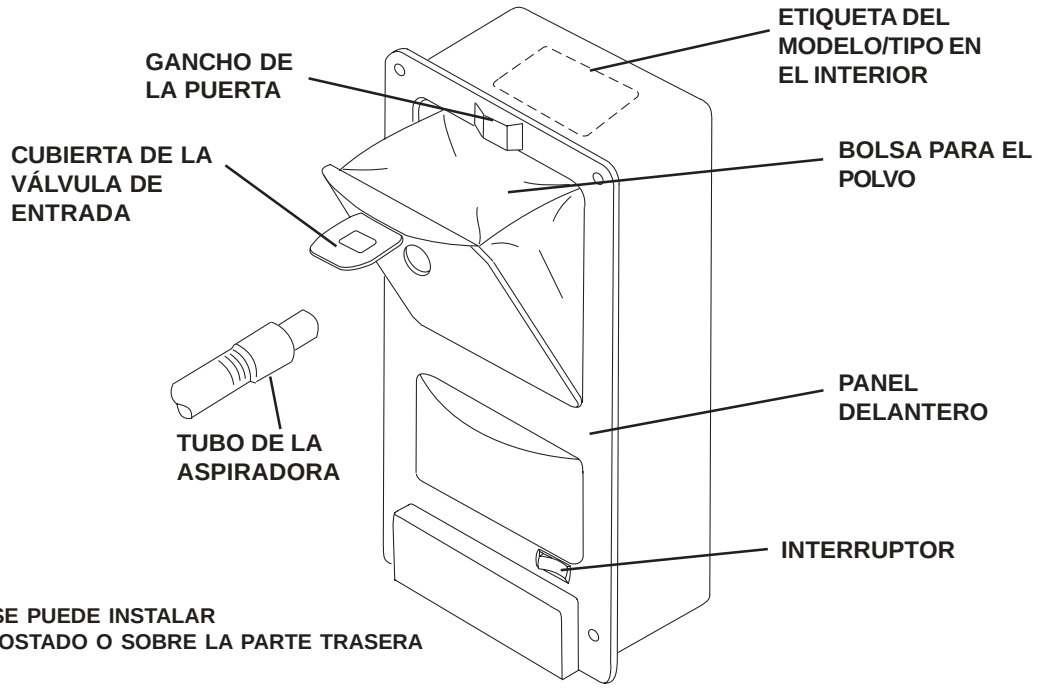

C. Conexión y desconexión del tubo

1. Levante la cubierta de la válvula de entrada en el panel delantero de la puerta.
2. Introduzca el tubo con una leve torsión en cualquier dirección.
3 Para retirar el tubo, gírelo mientras tira de él hacia afuera. Vea la FIG. 4.

D. Puesta en marcha y apagado de la aspiradora

1. Encienda la aspiradora colocando el interruptor en la posición **"ON" (Encendido)**. Vea la FIG. 4.
2. Apague la aspiradora colocando el interruptor en la posición **"OFF" (Apagado)**. Vea la FIG. 4.

E. Cambio de la bolsa para el polvo

1. Retire la puerta de la unidad empujando el gancho hacia arriba. Vea la FIG. 4.
2. Saque cuidadosamente la puerta con la bolsa para el polvo llena de la cavidad de la unidad. Para evitar derrames, asegúrese de que la bolsa para el polvo se mantenga en posición vertical y llévela, todavía dentro de la puerta, al lugar donde la vaciará. Para retirar la bolsa para el polvo, tire cuidadosamente del tubo en forma de cuchara de la puerta para sacarlo de la bolsa y deseche adecuadamente la bolsa usada/llena.
3. Coloque la bolsa nueva en la puerta introduciendo el tubo en forma de cuchara en la bolsa tanto como sea posible. Vea la FIG. 5.
4. Deslice la parte inferior de la bolsa en la cavidad de la unidad y luego coloque la parte inferior de la puerta en las rendijas del panel delantero.
5. Introduzca bien las esquinas izquierda y derecha de la bolsa para que la puerta cierre correctamente. Cierre la puerta y presione el gancho hacia abajo. Una vez que el gancho esté en su lugar, la puerta estará sellada y la aspiradora estará lista para usar. Vea la FIG. 4.

Nota: El número de pieza de la bolsa para el polvo es 3308150.006. El número de pieza del paquete de 3 bolsas es 3308169.006, el de 5 bolsas es 3308167.000 (incluye un filtro de motor 3308172.000) y el del paquete de 10 bolsas es 3308165.004 (incluye dos filtros de motor 3308172.000 y un filtro del escape 3308170.004). Reemplace el filtro del motor cada vez que reemplace cinco bolsas o cuando la parte blanca del filtro esté muy sucia. El filtro se puede lavar a mano. Póngase en contacto con el distribuidor Dometic más cercano para obtener las piezas de repuesto.

FIG. 5

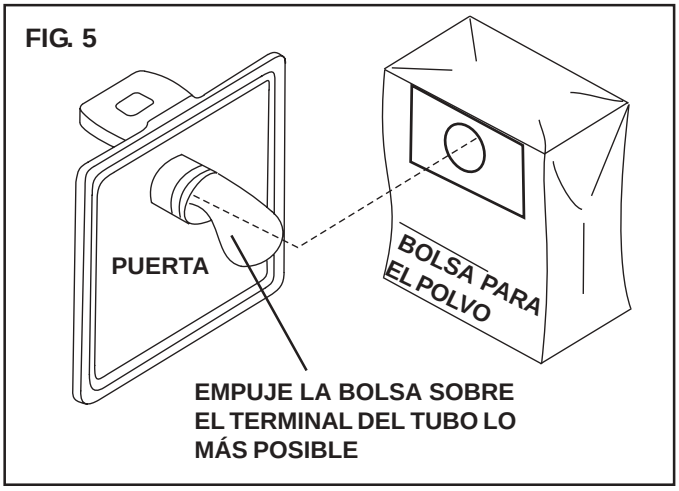

F. Cambio del filtro del motor

1. Retire completamente la puerta con la bolsa para el polvo.
2. Retire el filtro del motor de la base de la cavidad de la unidad. Vea la FIG. 6.
3. Instale el nuevo filtro del motor con el **lado oscuro hacia arriba**. Introduzca bien las esquinas para que el filtro quede asentado horizontalmente sobre la rejilla en la cavidad.

Nota: Limpie el filtro sucio del motor a mano con un jabón suave. **No lave el filtro en una lavadora.** Espere a que el filtro se seque antes de volver a instalarlo. Vea la nota en el Paso E de la sección "Cambio de la bolsa para el polvo".

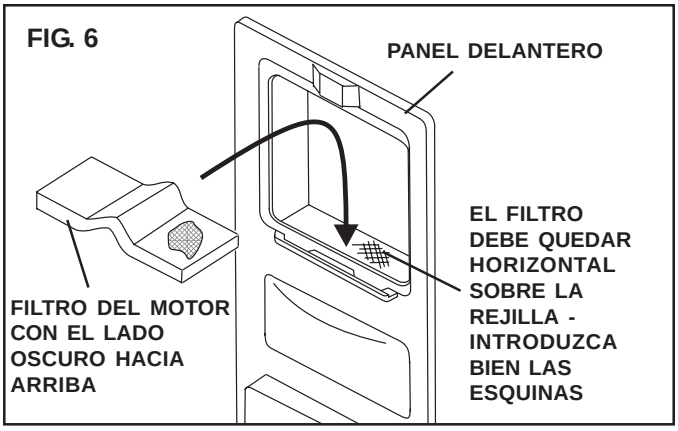

G. Cambio del filtro del escape

1. El filtro del escape está ubicado en la abertura en la base del panel frontal de la aspiradora.
2. Oprima los broches de plástico de la rejilla hacia arriba y tire del marco de la rejilla hacia adelante y hacia abajo. Vea la FIG. 7.
3. Coloque el interruptor en la posición **"ON" (Encendido)** para encender la aspiradora. El escape de la aspiradora debe sacar el filtro con la presión del aire. **APAGUE** la aspiradora. Vea la FIG. 4.

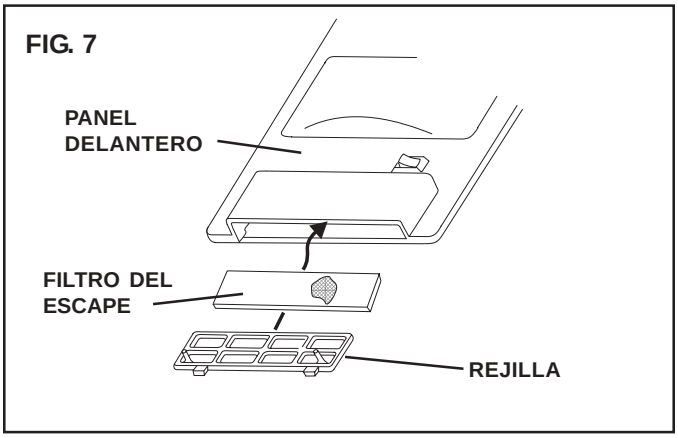

H. Localización y solución de averías

1. Si el motor se detiene, verifique lo siguiente:

. a. Si se aspiran grandes cantidades de polvo diferente al polvo común del hogar (como el polvo de yeso, el serrín de la madera, etc.), el mismo puede tapar los poros de la bolsa rápidamente, inclusive si la bolsa es nueva.

b. El tubo de la aspiradora puede estar tapado.

c. El accesorio de la aspiradora puede estar tapado.

d. El filtro del motor está sucio y debería limpiarse o ser reemplazado.

e. El filtro del escape debe ser verificado y limpiado o reemplazado.

ATENCIÓN

Todos los sistemas incorporados de aspiración de Dometic están equipados con un protector de sobrecarga térmica en el motor para evitar el sobrecalentamiento. Si el motor se detiene y muestra sobrecalentamiento, coloque el interruptor en la posición "OFF" (Apagado) y verifique las 5 recomendaciones de localización y solución de averías. El motor se reiniciará automáticamente después de aproximadamente una hora y media. Si el problema se repite más de 3 veces, póngase en contacto con la fábrica o con el distribuidor.

Dometic® The Sign of Comfort

NOTEER DEZE PRODUCTINFORMATIE VOOR LATER GEBRUIK:
Modelnummer _____
Serienummer _____
Aankoopdatum _____

CENTRALE STOFZUIGER 9093100-(X) PR VERZONKEN INBOUW 9093200-(X) PR EXTERNE MONTAGE (Europese modellen: CV2000 VERZONKEN INBOUW CV2001 EXTERNE MONTAGE)

Verkoper
Dometic GmbH
In der Steinwiese 16
D-57074 Siegen
Phone +49 271692-0
Fax +49 271 692-300
Email info@dometic.de

⚠ WAARSCHUWING

Alvorens het toestel te installeren en bijstellingen of onderhoud eraan uit te voeren, dient u deze handleiding te lezen en te begrijpen. Dit toestel dient door een bevoegde onderhoudstechnicus te worden geïnstalleerd. Wijzigingen aan dit product kunnen buitengewoon gevaarlijk zijn en resulteren in persoonlijke letsels en materiële schade.

INSTALLATIE- EN WERKINGS-INSTRUCTIES

TYPE
9093100-(X) PR
9093200-(X) PR
(Europese modellen:
CV2000
CV2001)

Belangrijk: Bewaar de instructies bij het toestel. Lees de handleiding zorgvuldig.

Formulier nr. 3309145.005 3/04
(Engels 3308407.018)

©2004 Dometic AB

Torggatan 8 SE-171 54 Solna, Zweden

VEILIGHEIDSINSTRUCTIES

De veiligheidsinformatie en -instructies in deze handleiding zullen gebruikers helpen om het risico van ongevallen en letsels te elimineren of te reduceren.

AANDUIDING VAN VEILIGHEIDSINFORMATIE

Dit symbool is een veiligheidsalarm. Wanneer u dit symbool in de handleiding ziet, dient u attent te zijn op mogelijk gevaar voor persoonlijke letsels.

Neem de aanbevolen voorzorgsmaatregelen en volg de instructies voor een veilige werking.

BETEKENIS VAN DE SIGNAALTERMEN

De signaalterm **WAARSCHUWING** OF **VOORZICHTIG** wordt gebruikt tezamen met het symbool van een veiligheidsalarm. Deze termen wijzen op het risiconiveau van mogelijke letsels.

⚠ WAARSCHUWING wijst op een mogelijk gevaarlijke situatie. Het niet vermijden van deze situatie kan leiden tot een overlijden of ernstige letsels.

⚠ VOORZICHTIG wijst op een mogelijk gevaarlijke situatie. Het niet vermijden van deze situatie kan leiden tot kleine of matige letsels.

VOORZICHTIG wordt gebruikt zonder symbool van een veiligheidsalarm en wijst op een mogelijk gevaarlijke situatie. Het niet vermijden van deze situatie kan leiden tot materiële schade.

Lees alle veiligheidsinformatie en volg de instructies op.

SPECIFICATIES:

Nominale waarden	240VAC 50/60 Hz, 1 fase
Ampèrestoot	4,7 amp.
Minimale draadgrootte	16 AWG
Stroomkringbescherming	10 amp.
Gewicht na installatie	5,5 kg
Lengte van de slang	245 - 915 cm
Omhulling	staal poederlak

INSTALLATIE

A. Deze centrale stofzuiger voor gebruik in kampeerauto's is gemaakt voor inbouw en werd tijdens productie in de kampeerauto ingebouwd. Het toestel kan eveneens met een externe monteerplaat na productie in de kampeerauto worden geïnstalleerd.
Lees zorgvuldig alle installatie- en werkingsinstructies alvorens u aan de installatie van uw stofzuiger begint.

⚠ WAARSCHUWING

Incorrecte installatie kan het apparaat beschadigen en kan resulteren in levensgevaar, ernstige letsels en/of materiële schade.

B. Locatie:

1. Installatie via externe montage
   a. Om zo ver mogelijk met de slang van de stofzuiger te kunnen reiken, kiest u een centraal gelegen wand of een oppervlak met een stopcontact dat binnen het bereik ligt van de 1,80 m lange elektriciteitsdraad van de stofzuiger.
   b. Maak de draaghaak aan de wand of het oppervlak vast op een gemakkelijke werkingshoogte, of indien dit onmogelijk is, op een hoogte van ten minste 15 cm vanaf de vloer. Voor montage op een hard oppervlak gebruikt u 4 buitengaten met houten schroeven. Voor montage in een stapelmuur gebruikt u 4 buitengaten met specifieke ankers (niet meegeleverd). Zie FIG. 1.

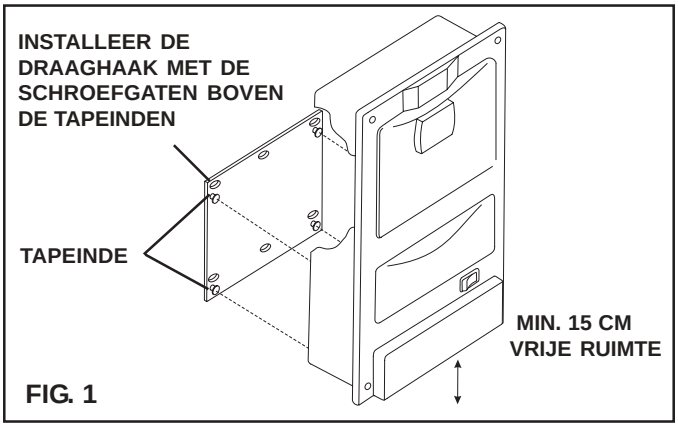

FIG. 1

   c. Maak de stofzuiger aan de draaghaak vast door de 4 sleutelgaten achteraan het toestel in de 4 tapeinden van de draaghaak te plaatsen. Schuif daarna het toestel omlaag in gesloten positie.
   d. Alvorens de elektriciteitsdraad in te steken, **controleert u of de zak, motorfilter, afzuigfilter en poort goed zijn geplaatst.** Zie werkingsinstructies, stap D, E en F.

N.B.: gebruik de stofzuiger nooit zonder stofzak of motorfilter.

2. Verzonken inbouw
   a. Om zo ver mogelijk met de slang van de stofzuiger te kunnen reiken, kiest u een centraal gelegen wand of een oppervlak, dicht bij een stopcontact. Voor de stofzuiger dient de wand 10 cm diep te zijn (gemeten vanaf de voorzijde van de wand).

⚠ WAARSCHUWING

Er kan elektriciteitsdraad in de wand steken. Maak het wisselstroomsnoer en de positieve (+) 12 voltsgelijkstroompool aan de accu los. Indien u deze instructie niet volgt, kunt u een elektrische schok krijgen met de dood of ernstige persoonlijke letsels tot gevolg.

   b. Bevestig de papieren contourplaat met tape aan de wand of het oppervlak op een hoogte van ten minste 15 cm vanaf de grond, indien u het toestel verticaal monteert. Hierdoor zult u voldoende vrije ruimte hebben voor de uitlaat. Zie FIG. 2.

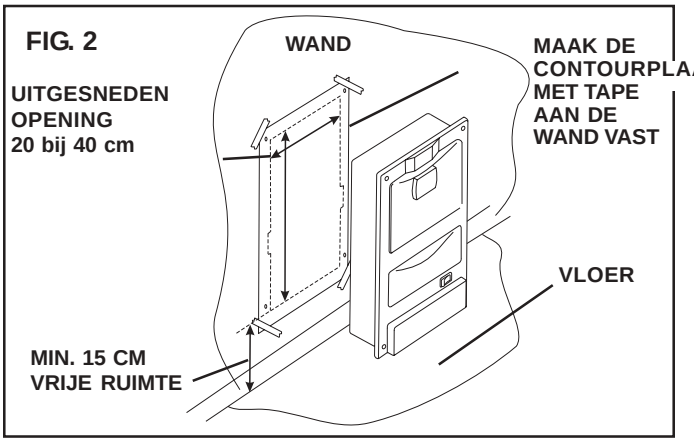

   c. Maak de contourplaat aan het monteervlak van de gewenste locatie met tape vast. De onderkant van de uitsnijding dient zich ten minste 15 cm boven de vloer te bevinden.
   d. Perforeer het midden van alle cirkels met een puntboor of spijker. Verwijder de contourplaat. Teken met een potlood en meetlat een lijn die de cirkels verbindt. U krijgt dan de omtrek van het uit te snijden vlak van 20 bij 40 cm.
   e. Boor de 4 hoekmarkeringen met een boorstift van 2 mm (1/16”) en zaag daarna de opening uit. Let goed op dat u de lijn volgt, aangezien de monteergaten zich dichtbij de rand van de uitsnijding bevinden.

N.B.: deze instructies zijn ook op de papieren contourplaat gedrukt.

   f. Plaats de stofzuiger ondersteboven met de achterkant naar u gekeerd. Verwijder de dekplaat van 7 bij 3 cm van de stofzuiger. Installeer de 16 AWG-kabel (draadkaliber op 90 ˚C) t.o.v. het toestel. Gebruik een niet-metalen mantelkabel met aarding (Romex) of een buigzame metalen leiding met aarding naar het stopcontact. (Controleer uw plaatselijke elektriciteitscode.) Maak de aansluiting via de Romex-klem (knijp de bedrading niet). Plaats de dekplaat terug.
   g. Test de werking van het toestel vóór de installatie. Controleer of de zak, motorfilter, afzuigfilter en poort van de stofzuiger goed zijn geplaatst. Zie de werkingsinstructies, stap D, E en F. Schuif het toestel, met de onderkant eerst, in de opening en maak het aan de wand vast met de 4 houten schroeven.

N.B.: gebruik de stofzuiger nooit zonder stofzak of motorfilter.

N.B.: in plaats van 4 gebruikt u best 6 houten schroeven, om het risico te reduceren dat een schroef los komt door de trillingen op de weg.

C. Instructies voor de aarding - externe montering

⚠ VOORZICHTIG

Om elektrische schokken te vermijden, moet de elektriciteit worden uitgeschakeld aan de hoofdschakelaar of de stroomonderbreker.

1. Dit toestel moet worden geaard. Indien het toestel slecht werkt of defect raakt, zal de aarding zorgen voor een pad met de minste weerstand voor de elektrische stroom en aldus het risico van een elektrische schok reduceren. Dit toestel is uitgerust met een elektriciteitsdraad met een aardingsgeleider en aardpen. De pen dient in een aangewezen stopcontact te steken, dat correct is geïnstalleerd en geaard krachtens alle plaatselijke codes en bepalingen.

D. Instructies voor de aarding - verzonken inbouw

1. Permanent verbonden toestellen (in de wand ingebouwd) moeten zijn aangesloten op een geaard, metalen permanent bedradingssysteem. Het is ook mogelijk om te werken met een apparaatgeaarde geleider met de stroomkringgeleiders en verbonden met de aardingspool van het apparaat of de voedingsdraad van het toestel.

N.B.: De voedingsdraden **MOETEN** voldoen aan alle van toepassing zijnde bepalingen en bedradingscodes.

WERKINGSINSTRUCTIES

A. Belangrijke veiligheidsinstructies

Bij gebruik van een elektrische stofzuiger dient u altijd de gewone voorzorgsmaatregelen in acht te nemen, o.a.:

1. lees alle instructies helemaal door alvorens u de stofzuiger gebruikt;
2. bewaar deze instructies.

B. Zodra de stofzuiger enkele minuten heeft gewerkt, zal er warme afzuiglucht vrijkomen. Dit hoort bij de gewone werking. Een volle stofzak of een vuile motorfilter kan echter tot gevolg hebben dat de motor niet meer werkt. In een dergelijk geval leest u stap H. - problemen oplossen, punten a t/m e.

⚠ WAARSCHUWING

Om het risico van brand, persoonlijke letsels of schade te reduceren: Zuig nooit sigaretten, warme as, scheermesjes, naalden, spelden of andere scherpe voorwerpen op.

⚠ WAARSCHUWING

OM HET RISICO VAN BRAND, EEN ELEKTRISCHE SCHOK OF LETSELS TE REDUCEREN:

1. **Laat de stekker van het toestel niet in het stopcontact steken. Trek de stekker uit wanneer u het toestel niet gebruikt en alvorens u onderhoud uitvoert.**
2. **Gebruik het toestel niet buitenshuis of op een nat oppervlak.**
3. **Gebruik de stofzuiger nooit zonder stofzak of filters.**
4. **Let bijzonder goed op wanneer u de stofzuiger door kinderen laat gebruiken of zelf in de nabijheid van kinderen gebruikt. Sta nooit toe dat het toestel als speelgoed wordt gebruikt.**
5. **Gebruik de stofzuiger alleen voor de bedoelde werking die in deze handleiding wordt uitgelegd. Gebruik uitsluitend de door de fabrikant aanbevolen accessoires en stofzakken.**
6. **Gebruik het toestel niet met beschadigde elektriciteitsdraad of stekker. Indien de stofzuiger niet naar behoren werkt, is gevallen of beschadigd, heeft buiten gestaan of in water is gevallen, retourneert u de stofzuiger aan Dometic of een bevoegd servicebedrijf voor nazicht en reparatie.**
7. **Plaats geen voorwerp in de openingen. Gebruik het toestel niet wanneer de openingen zijn geblokkeerd. Verwijder stof, haren of andere materialen die de luchtstroom kunnen verminderen. Zodra de tweede filter vuil wordt, dient u deze filter in lauw water te spoelen of een nieuwe filter te gebruiken. Filters dienen helemaal droog te zijn alvorens u het toestel kunt gebruiken.**
8. **Laat nooit een voorwerp in een opening vallen, en plaats ook nooit een voorwerp in een opening.**
9. **Zet alle knoppen op uit alvorens u de stekker uittrekt.**
10. **Verplaats het toestel nooit door aan de elektriciteitsdraad te trekken en gebruik deze draad ook nooit als een handgreep. Sluit nooit een deur met de elektriciteitsdraad eronder en trek de draad ook nooit langs scherpe randen of hoeken. Versleep de stofzuiger niet over de elektriciteitsdraad. Houd de elektriciteitsdraad uit de nabijheid van verwarmde oppervlakken.**
11. **Schakel de stofzuiger niet uit door aan de elektriciteitsdraad te trekken. Om uit te schakelen,neemt u de stekker vast in plaats van de draad.**
12. **Houd uw haar, losse kleding, vingers en alle andere lichaamsdelen van alle openingen en bewegende onderdelen vandaan.**
13. **Zuig nooit een brandend of rokend voorwerp op, zoals sigaretten, lucifers of warme as.**
14. **Wees extra voorzichtig wanneer u trappen stofzuigt.**
15. **Raak de stekker of het toestel niet met natte handen aan.**
16. **Zuig geen ontvlambare of brandbare vloeistoffen op, zoals benzine, en gebruik de stofzuiger ook niet in ruimten waar dergelijke vloeistoffen aanwezig kunnen zijn.**
17. **Plaats geen voorwerpen tegen de stofzuiger. Houd de ruimte vrij.**
18. **Stap niet op de slang en trek ook niet aan de slang met buitenmatige kracht.**
19. **Zuig geen grote voorwerpen op die de slang kunnen verstoppen, zoals papier of kleding.**
20. **Installeer de stofzuiger niet in een ruimte die aan hoge temperaturen wordt blootgesteld.**
21. **Installeer deze stofzuiger in een droge ruimte.**
22. **Probeer niet om de stofzuiger zelf te repareren. Het toestel is vergrendeld en kan niet worden geopend zonder te worden beschadigd. Voor reparaties doet u een beroep op de plaatselijk bevoegde onderhoudsdienst of op Dometic.**

FIG. 4

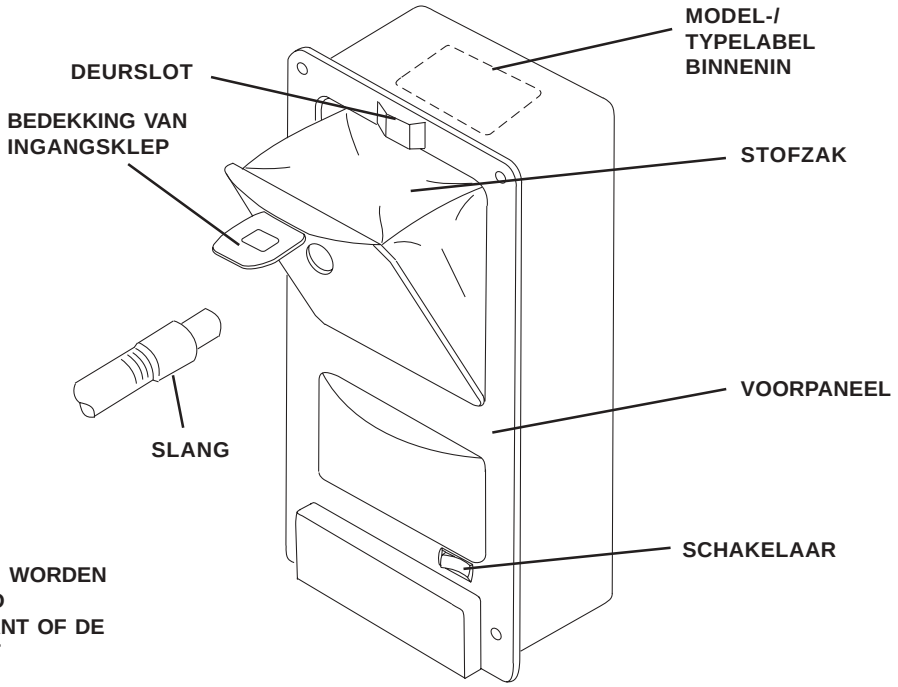

C. De slang opsteken en losmaken

1. Hef de bedekking van de ingangsklep op het voorpaneel op.
2. Steek de slang in door licht in een willekeurige richting te draaien.
3. De slang wordt losgemaakt door licht in een willekeurige richting te draaien en tegelijkertijd te trekken. Zie FIG. 4.

D. De stofzuiger in- en uitschakelen

1. Schakel de stofzuiger in door de schakelaar op **"ON"** (aan) te duwen. Zie FIG. 4.
2. Schakel de stofzuiger uit door de schakelaar op **"OFF"** (uit) te duwen. Zie FIG. 4.

E. De stofzak verwisselen

1. Haal de deur van de stofzuiger af door het slot omhoog te duwen. Zie FIG. 4.
2. Trek de deur met de volle stofzak voorzichtig uit de holte van de stofzuiger. Blijf de stofzak rechtop houden en breng hem naar de plaats van verwijdering met de deur eraan, zodat u geen stof laat vallen. Om de stofzak te verwijderen, trekt u voorzichtig de pijp (in de vorm van een schep) van de deur uit de gebruikte/volle stofzak. Gooi de stofzak weg zoals het hoort.
3. Duw de nieuwe zak zo ver mogelijk vooruit over de pijp (in de vorm van een schep) van de deur. Zie FIG. 5.
4. Schuif de onderkant van de zak in de holte van de stofzuiger en plaats daarna de onderzijde van de deur in de sleuven van het voorpaneel.
5. Stop de linker- en rechterhoeken van de zak in, zodat u de deur goed kunt sluiten. Sluit de deur en duw het slot omlaag. Zodra het slot goed zit, is de deur vergrendeld en is de stofzuiger klaar voor gebruik. Zie FIG. 4.

N.B.: Het onderdeelnummer voor de stofzak is 3308150.006. Het nummer voor een pak met drie zakken is 3308169.006, voor een pak met 5 stofzakken {met (1) 3308172.000 - motorfilter} is 3308167.000 en voor een pak met 10 zakken is 3308165.004 {een pak met 10 stofzakken bevat (2) 3308172.000 - motorfilters en (1) 3308170.004 - afzuigfilter}. De motorfilter dient te worden vervangen telkens als de zak voor de vijfde keer wordt vervangen, of wanneer het witte gedeelte van de filter zeer vuil is. De filter kan met de hand worden gewassen. Neem contact op met de Dometic-dealer in uw buurt voor vervangingen.

FIG. 5

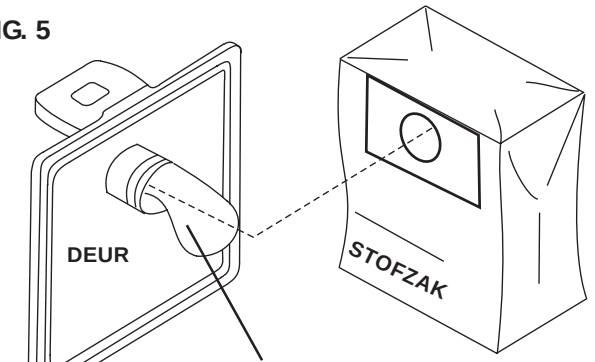

F. De motorfilter vervangen

1. Haal de deur met stofzak helemaal van het toestel af.
2. Haal de motorfilter vanuit het onderste gedeelte van de holte in de stofzuiger. Zie FIG. 6.
3. Installeer de nieuwe motorfilter met **de donkere zijde naar boven**. Stop de hoeken in, zodat de filter plat ligt op de rooster in de holte.

N.B.: Reinig de vuile motorfilter met de hand met een zachte zeep. **Was de filter niet in een wasmachine.** Laat de filter aan de lucht drogen alvorens terug te plaatsen. Zie de opmerking in stap E - DE stofzak vervangen.

FIG. 6

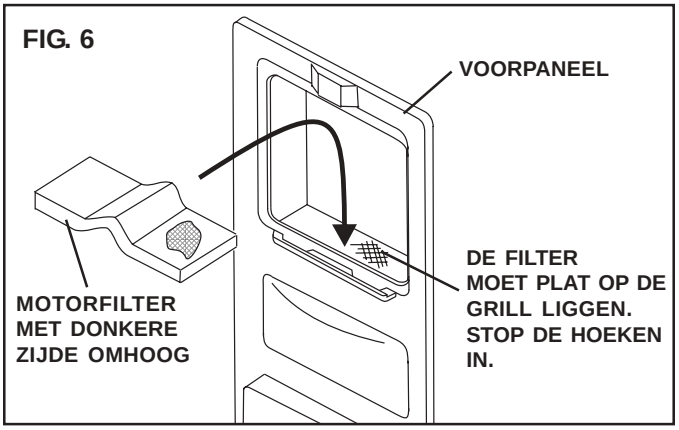

G. De afzuigfilter vervangen

1. De afzuigfilter bevindt zich in de opening onderaan het voorpaneel van de stofzuiger.
2. Duw de plastic pennen op de poort omhoog en trek daarna het kader van de poort naar voren en omlaag. Zie FIG. 7.
3. Draai de schakelaar op **"ON"** (aan) om de stofzuiger te starten. De afzuigfilter moet nu door de afzuigfunctie van de stofzuiger uit de opening worden geblazen. Draai de stofzuiger op **"OFF"** (uit). Zie FIG. 4.

FIG. 7

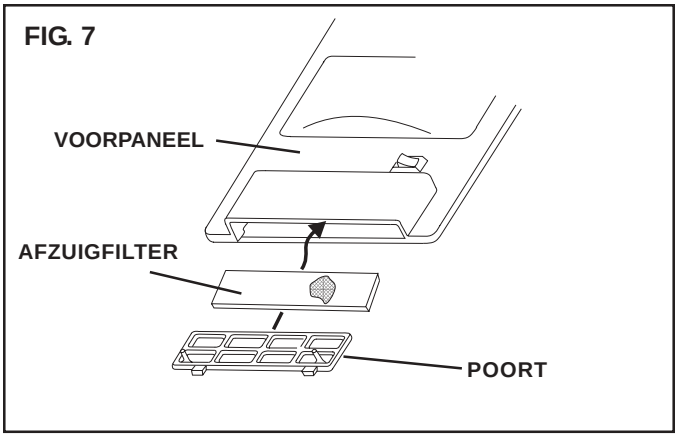

H. Problemen oplossen

1. Indien de motor niet werkt, controleert u het volgende:
   a. Door grote hoeveelheden niet-huishoudelijk stof (stof van de stapelmuur, stof van brandhout etc.) op te zuigen, kunt u de kleine gaatjes van de stofzak snel doen blokkeren, zelfs wanneer deze stofzak nieuw is.
   b. De slang van de stofzuiger kan verstopt zijn.
   c. De opzuigfunctie kan verstopt zijn.
   d. De motorfilter is vuil en moet worden gereinigd of vervangen.
   e. De afzuigfilter moet worden nagezien en gereinigd of vervangen.

VOORZICHTIG

Alle ingebouwde stofzuigers van Dometic zijn uitgerust met een element op de motor voor bescherming tegen oververhitting. Indien de motor vanwege oververhitting niet meer werkt, duwt u de schakelaar op "OFF" (uit) en controleert u de bovenstaande 5 punten van het hoofdstuk "Problemen oplossen". De motor zal vanzelf opnieuw beginnen te werken na ongeveer anderhalf uur. Bel de fabrikant of de dealer indien dit probleem meer dan 3 keer optreedt.

Dometic® The Sign of Comfort

SEGNARE LE INFORMAZIONI SULL'UNITÀ PER RIFERIMENTI FUTURI:
Numero del modello _____
Numero di serie _____
Data di acquisto _____

IMPIANTO ASPIRAPOLVERE CENTRALIZZATO 9093100-(X) PR MONTAGGIO A PARETE 9093200-(X) PR MONTAGGIO ESTERNO (Modelli europei: CV 2000 MONTAGGIO A PARETE CV 2001 MONTAGGIO ESTERNO)

Rivenditore
Dometic GmbH
In der Steinwiese 16
D-57074 Siegen
Phone +49 271692-0
Fax +49 271 692-300
Email info@dometic.de

⚠ AVVERTENZA

Il presente manuale deve essere letto con attenzione prima di eseguire operazioni di installazione, regolazione, messa in funzione e manutenzione. L'unità deve essere installata da un tecnico di servizio qualificato. La modifica del prodotto può risultare estremamente pericolosa e potrebbe provocare danni a cose o persone.

ISTRUZIONI DI INSTALLAZIONE E MESSA IN FUNZIONE

TIPO

9093100-(X) PR
9093200-(X) PR
(Modelli europei:
CV 2000
CV 2001)

Importante: le istruzioni devono essere conservate in prossimità dell'unità e devono essere lette con attenzione.

Modulo N. 3309145.005 3/04
(Inglese 3308407.018)
©2004 Dometic AB
Torggatan 8 SE-171 54 Solna

ISTRUZIONI PER LA SICUREZZA

Il presente manuale offre informazioni e istruzioni per la sicurezza che aiutano gli utenti a eliminare o ridurre il rischio di incidenti e danni.

RICONOSCERE LE INFORMAZIONI PER LA SICUREZZA

Questo è il simbolo di pericolo. Quando viene usato nel manuale, l'utente viene avvisato di un potenziale rischio di danno personale.

Attenersi alle precauzioni e alle istruzioni di operazione consigliate.

COMPRENDERE I SIMBOLI DI AVVISO

Insieme al simbolo di pericolo, viene usata anche una parola, **AVVERTENZA** o **ATTENZIONE**. Queste indicano il livello di rischio di danno.

⚠ AVVERTENZA indica una situazione potenzialmente rischiosa che, se non viene evitata, potrebbe provocare la morta o ferite gravi.

⚠ ATTENZIONE indica una situazione potenzialmente rischiosa che, se non viene evitata, potrebbe provocare ferite leggere o moderate.

ATTENZIONE usata senza il simbolo di pericolo indica una situazione potenzialmente rischiosa che, se non viene evitata, potrebbe provocare danni a cose.

Leggere con attenzione le informazioni per la sicurezza e attenersi alle istruzioni fornite.

SPECIFICHE:

Valori elettrici	240 VAC 50/60 Hz, 1 monofase
Amperaggio	4,7 amp
Dimensione minima cavi	16 AWG
Protezione circuito AC	10 amp
Peso unità installata	5,5 kg
Lunghezza tubo di aspirazione	245 - 195 cm
Case	Acciaio Powder Coat

INSTALLAZIONE

A. Il presente impianto aspirapolvere centralizzato RV è progettato per essere installato in un veicolo ricreativo (RV) in fase di produzione; in alternativa, se usato con una base di montaggio esterna, può essere installato dopo la produzione del veicolo.

Leggere attentamente le istruzioni di installazione e messa in funzione prima di procedere con l'installazione dell'impianto aspirapolvere.

⚠ AVVERTENZA

Un'installazione non appropriata potrebbe danneggiare l'apparecchiatura, creare pericolo di morte, causare ferite gravi e/o danni a cose.

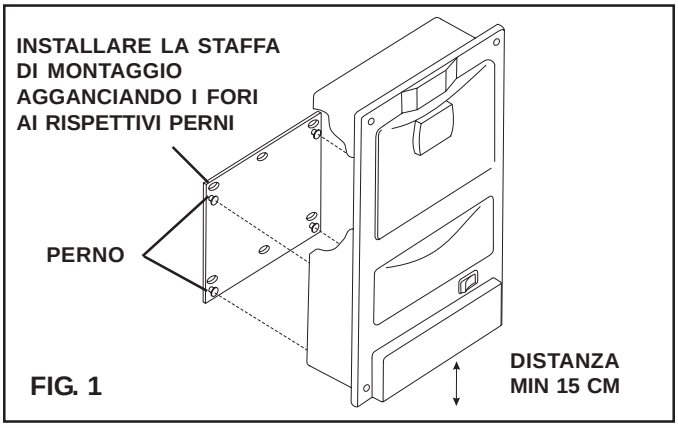

FIG. 1

B. Ubicazione:

1. Installazione esterna
   a. Per raggiungere un'area più estesa con il tubo di aspirazione, scegliere una parete o una superficie in posizione centrale e con una presa elettrica accessibile al cavo elettrico dell'aspirapolvere, lungo circa 1,80 m.
   b. Fissare la staffa di montaggio alla parete o alla superficie a un'altezza adeguata o, se questo non è possibile, a una distanza minima di 15 cm dal pavimento. Per il montaggio su superfici dure, usare i 4 fori esterni con viti per legno. Per il montaggio su pareti a secco, usare i 4 fori esterni con sostegni per parete a secco (non forniti) Vedere FIG. 1.
   c. Fissare l'impianto aspirapolvere alla staffa di montaggio agganciando i 4 fori nella parte posteriore dell'unità ai 4 perni sulla staffa di montaggio e facendo scorrere l'unità in posizione bloccata.
   d. Prima di collegare il cavo elettrico, **verificare che il sacchetto, il filtro motore, il filtro di scarico e la griglia siano in posizione.** Vedere le istruzioni per il funzionamento, punti D, E e F.

Nota: non usare mai l'aspirapolvere senza sacchetto o il filtro motore in posizione.

2. Installazione a parete
   a. Per raggiungere un'area più estesa con il tubo di aspirazione, scegliere una parete o una superficie in posizione centrale e con una presa di corrente AC nelle vicinanze. L'aspirapolvere richiede una parete con una profondità di 10 cm, misurando dalla parte frontale della parete.

⚠ AVVERTENZA

Nella parete potrebbe essere presente un cablaggio elettrico. Disconnettere il cavo di alimentazione AC e il terminale positivo (+) a 12 volt DC della batteria di alimentazione. Il mancato rispetto di questa indicazione potrebbe provocare uno shock elettrico con conseguente morte o ferite gravi.

   b. Fissare il modello in carta alla parete o alla superficie con del nastro adesivo a una distanza minima di 15 cm dal pavimento, se l'unità viene montata in posizione verticale. Questo offrirà spazio sufficiente per l'aria di scarico. Vedere FIG. 2.

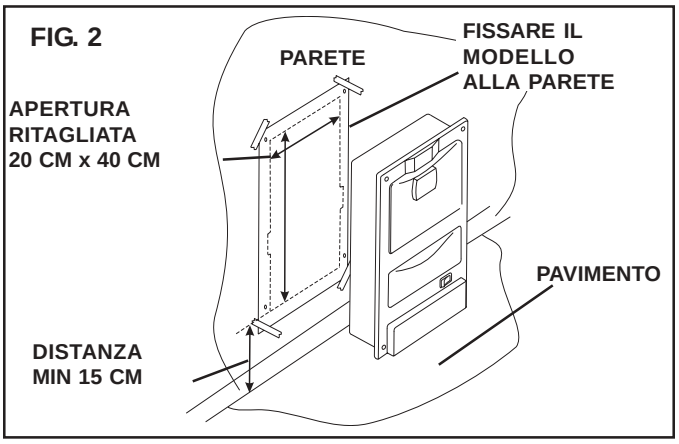

   c. Fissare il modello alla superficie di montaggio dell'ubicazione desiderata. La parte inferiore del modello deve essere a una distanza minima di 15 cm dal pavimento.
   d. Segnare tutti i punti dei fori con una puntina o un chiodo. Rimuovere il modello. Con una matita e un righello, tracciare una linea che connette i punti tra loro. Sarà così definita un'area da ritagliare di 20 cm x 40 cm.
   e. Forare in corrispondenza delle tacche ai 4 angoli con una punta da trapano da 2 mm (1/16"), quindi ritagliare l'apertura. Assicurarsi di seguire la linea, visto che i fori di montaggio sono vicini al bordo del modello.

Nota: le istruzioni sono stampate anche sul modello in carta.

   f. Capovolgere l'aspirapolvere e posizionare la parte posteriore verso sé stessi. Rimuovere il coperchio da 7 cm x 3 cm dall'aspirapolvere. Collegare il cavo da 16 AWG (certificato a 90 ˚C) all'unità. Collegare un cavo con guaina non metallica con messa a terra (Romex) o con tubo flessibile metallico con messa a terra alla presa elettrica (controllare le normative elettriche locali). Effettuare la connessione tramite il connettore Romex (non schiacciare il cavo). Reinserire il coperchio.
   g. Verificare il funzionamento dell'unità prima di installarla. Assicurarsi che il sacchetto, il filtro motore, il filtro di scarico e la griglia siano in posizione. Vedere le istruzioni per il funzionamento, punti D, E e F. Far scorrere l'unità verso il basso nell'apertura e fissarla alla parete con le quattro viti per legno.

Nota: non usare mai l'aspirapolvere senza sacchetto o il filtro motore in posizione.

Nota: per un'installazione ottimale usare 6 viti per legno invece di 4 per ridurre il rischio di allentamento dovuto alla vibrazione del movimento su strada.

C. Istruzioni per la messa a terra - Montaggio esterno

⚠ ATTENZIONE

Per evitare il rischio di shock elettrico, assicurarsi che l'alimentazione sia disattivata mediante l'interruttore principale.

1. L'apparecchiatura necessita di messa a terra. In caso di funzionamento non corretto o rottura, la messa a terra offre un percorso a resistenza minima alla corrente elettrica allo scopo di ridurre il rischio di shock elettrico. L'apparecchiatura è dotata di un cavo di alimentazione con un conduttore di messa a terra. La spina deve essere inserita in una presa appropriata, correttamente installata e messa a terra in conformità alle normative locali.

D. Istruzioni per la messa a terra - Montaggio a parete

1. Per apparecchiature sempre collegate (installazione a parete), è necessario connettere l'unità a un sistema di messa a terra con cablaggio metallico permanente oppure è necessario aggiungere un conduttore di messa a terra al circuito e collegarlo al terminale o al conduttore di messa a terra dell'apparecchiatura.

Nota: il cablaggio di alimentazione **DEVE** essere compatibile con le normative di cablaggio appropriate.

ISTRUZIONI PER LA MESSA IN FUNZIONE

A. Importanti istruzioni per la sicurezza

Quando si usa un aspirapolvere elettrico, occorre seguire sempre le precauzioni necessarie, incluse quelle elencate di seguito:

1. Leggere attentamente tutte le istruzioni prima di usare l'aspirapolvere.
2. Conservare le istruzioni.

B. Dopo alcuni minuti di utilizzo dell'aspirapolvere sarà emessa aria tiepida dal filtro di scarico. Questa condizione è normale; tuttavia, un sacchetto pieno o un filtro motore sporco potrebbero bloccare il motore. In questo caso, consultare il punto H. Risoluzione dei problemi, punti a - e.

⚠ AVVERTENZA

Per ridurre il rischio di incendio, ferite o danni, non si devono aspirare sigarette e mozziconi accesi, lame di rasoi, aghi, puntine o altri oggetti appuntiti.

⚠ AVVERTENZA

PER RIDURRE IL RISCHIO DI INCENDIO, SHOCK ELETTRICO O FERITE:

1. **Non lasciare l'apparecchiatura collegata. Scollegarla dalla presa quando non è in uso e prima delle operazioni di manutenzione.**
2. **Non usare l'apparecchiatura in ambienti esterni o su superfici bagnate.**
3. **Non usare mai l'aspirapolvere senza sacchetto e filtri.**
4. **Fare molta attenzione quando si usa l'apparecchiatura in presenza di bambini. L'apparecchiatura non deve essere usata come un giocattolo.**
5. **Usare l'apparecchiatura solo per gli utilizzi previsti dal presente manuale. Usare esclusivamente accessori e sacchetti consigliati dal produttore.**
6. **Non usare l'apparecchiatura se il cavo o la spina sono danneggiati. Se l'apparecchiatura non funziona comeprevisto oppure è caduta, è danneggiata, è stata lasciata in un ambiente esterno o è caduta in acqua, inviarla a Dometic o a un centro servizi autorizzato per la riparazione.**
7. **Non inserire oggetti nelle aperture. Non usare l'apparecchiatura con aperture bloccate; rimuovere polvere, fili, capelli e altro materiale che potrebbe impedire il flusso d'aria. Quandoil filtro secondario è sporco, lavarlo in acqua tiepida o sostituirlo con uno nuovo. I filtri devono essere asciutti prima dell'uso.**
8. **Non lasciar cadere o inserire oggetti nelle aperture.**
9. **Spegnere tutti i controlli prima di scollegare l'unità dalla presa.**
10. **Non tirare o schiacciare il cavo di alimentazione, né usarlo come maniglia; non chiudere una porta attraversata dal cavo di alimentazione né tirare il cavo su spigoli o angoli appuntiti. Non schiacciare il cavo di alimentazione con l'aspirapolvere. Tenere lontano il cavo di alimentazione da superfici calde.**
11. **Non scollegare l'apparecchiatura tirando il cavo di alimentazione, ma usando la spina.**
12. **Fare attenzione a non infilare nelle aperture e nelle parti mobili capelli, vestiti, dita e altre parti del corpo.**
13. **Non aspirare oggetti che bruciano, come sigarette, fiammiferi o mozziconi.**
14. **Usare particolare attenzione quando si puliscono le scale.**
15. **Non toccare la spina o l'apparecchiatura con le mani bagnate.**
16. **Non aspirare liquidi infiammabili o combustibili, come il gasolio, né usare l'apparecchiatura in aree dove potrebbero essere presenti tali materiali.**
17. **Non appoggiare oggetti vicino all'aspirapolvere. Tenere libera l'area.**
18. **Non calpestare né tirare con violenza il tubo di aspirazione.**
19. **Non aspirare oggetti grandi, come fogli di carta o tessuti, che potrebbero intasare il tubo.**
20. **Non installare l'aspirapolvere in un'area esposta a temperature elevate.**
21. **Installare l'aspirapolvere in un luogo asciutto.**
22. **Evitare di aprire l'aspirapolvere per operazioni di riparazione. L'unità è sigillata e, se aperta, viene danneggiata. Per le riparazioni, contattare il servizio autorizzato locale o Dometic.**

FIG. 4

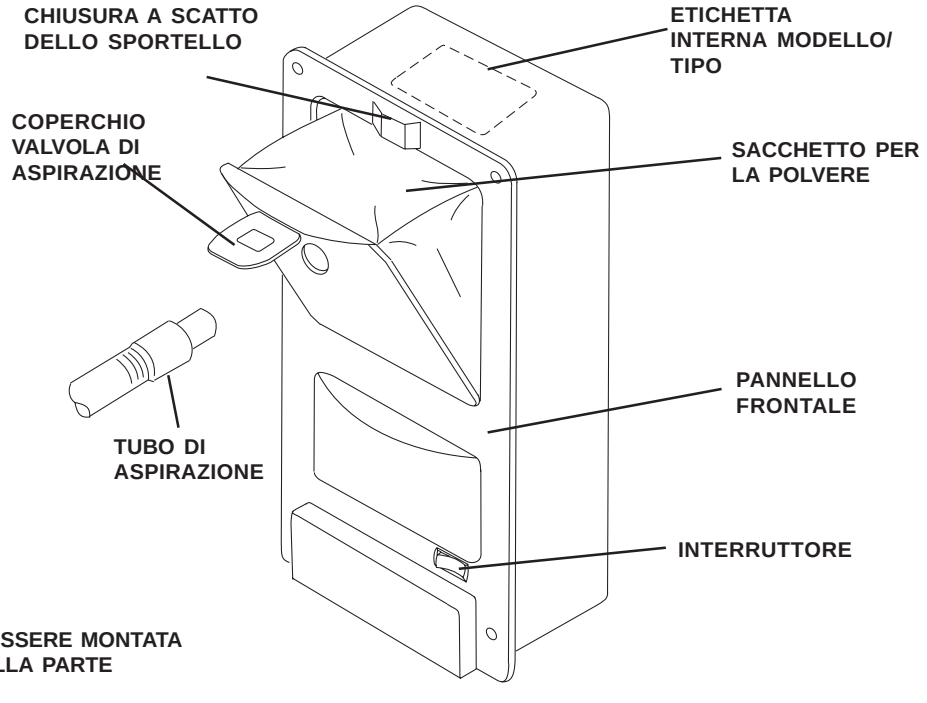

C. Collegare e scollegare il tubo di aspirazione

1. Scollegare il coperchio della valvola di aspirazione sul pannello frontale.
2. Inserire il tubo di aspirazione con un leggero movimento rotatorio in una delle due direzioni.
3 Per rimuovere il tubo di aspirazione eseguire un movimento rotatorio in una delle due direzioni e, contemporaneamente, tirare verso l'esterno. Vedere FIG. 4.

D. Avviare e bloccare l'aspirapolvere

1. Per avviare l'aspirapolvere, premere l'interruttore nella posizione **"ON"**. Vedere FIG. 4.
2. Per bloccare l'aspirapolvere, premere l'interruttore nella posizione **"OFF"**. Vedere FIG. 4.

E. Sostituire il sacchetto per la polvere

1. Rimuovere lo sportello dell'aspirapolvere spingendo la chiusura a scatto. Vedere FIG. 4.
2. Rimuovere con delicatezza lo sportello con il sacchetto di polvere pieno dalla cavità dell'aspirapolvere. Assicurarsi che il sacchetto rimanga in posizione verticale e, lasciandolo attaccato allo sportello, portarlo nel luogo di smaltimento evitando che si rovesci. Per estrarre il sacchetto, rimuovere con cautela l'aggancio sullo sportello dal sacchetto usato/pieno e svuotare il sacchetto.
3. Inserire il nuovo sacchetto nell'aggancio sullo sportello, spingendolo il più possibile. Vedere FIG. 5.
4. Far scorrere la parte inferiore nella cavità dell'aspirapolvere, quindi inserire la parte inferiore dello sportello nelle apposite guide del pannello frontale.
5. Ripiegare gli angoli sinistro e destro del sacchetto per chiudere lo sportello. Chiudere lo sportello, quindi spingere in basso la chiusura a scatto in modo da bloccare lo sportello e riprendere l'utilizzo dell'aspirapolvere. Vedere FIG. 4.

Nota: il numero di serie del sacchetto per la polvere è 3308150.006; per una confezione di 3 sacchetti il numero è 3308169.006; per una confezione di 5 sacchetti {incluso (1) filtro motore 3308172.000} il numero è 3308167.000 e per una confezione da 10 sacchetti il numero è 3308165.004 {una confezione da 10 sacchetti contiene (2) filtri motore 3308172.000 e (1) filtro di scarico 3308170.004}. Sostituire il filtro motore ogni cinque sacchetti usati o quando la parte bianca del filtro è molto sporca. Il filtro può essere lavato a mano. Per i pezzi di ricambio, contattare il rivenditore Dometic più vicino.

FIG. 5

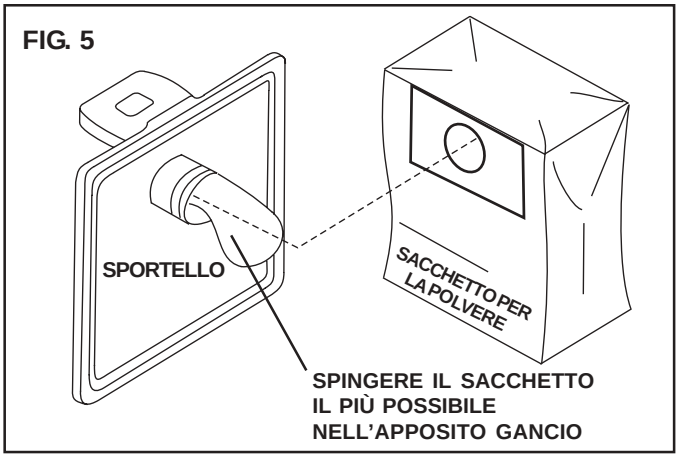

F. Sostituire il filtro motore

1. Rimuovere completamente lo sportello con il sacchetto per la polvere.
2. Rimuovere il filtro motore dalla parte inferiore della cavità dell'aspirapolvere. Vedere FIG. 6.
3. Installare il nuovo filtro motore con il **lato nero in alto**. Piegare gli angoli in modo che il filtro sia disteso sulla griglia della cavità.

Nota: pulire il filtro motore lavandolo a mano con sapone neutro. **Non lavarlo in lavatrice.** Lasciare asciugare il filtro prima di reinstallarlo. Vedere la nota del punto E, Sostituire il sacchetto per la polvere.

FIG. 6

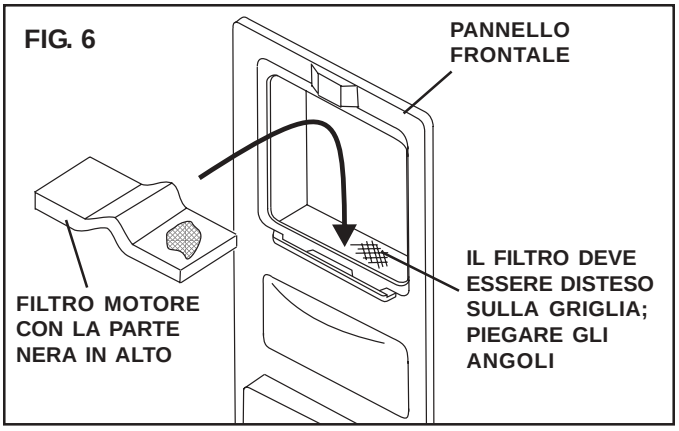

G. Sostituire il filtro di scarico

1. Il filtro di scarico si trova nell'apertura nella parte inferiore del pannello frontale dell'aspirapolvere.
2. Spingere verso l'alto i perni in plastica sulla griglia, quindi tirare la cornice della griglia in avanti e verso il basso. Vedere FIG. 7.
3. Posizionare l'interruttore su **"ON"** per avviare l'aspirapolvere. Lo sfiato dell'aspirapolvere dovrebbe provocare l'espulsione del filtro di scarico. Posizionare l'aspirapolvere su **"OFF"**. Vedere FIG. 4.

FIG. 7

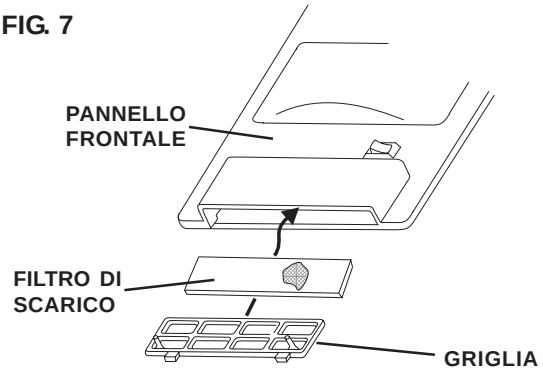

H. Risoluzione dei problemi

1. Se il motore si blocca, eseguire i controlli seguenti:
   a. L'aspirazione di elevate quantità di polvere non domestica (polvere di pareti a secco, polvere di legno e così via) può bloccare rapidamente i pori del sacchetto, anche se questo è nuovo.
   b. Il tubo di aspirazione potrebbe essere ostruito.
   c. Il sistema di aspirazione potrebbe essere ostruito.
   d. Il filtro motore è sporco e deve essere pulito o sostituito.
   e. Controllare il filtro di scarico e, se necessario, pulirlo o sostituirlo.

ATTENZIONE

Tutti i sistemi di aspirazione Dometic sono dotati di un protettore da sovraccarico termico nel motore per evitare il surriscaldamento. Se il motore si blocca, indice di surriscaldamento, posizionare l'interruttore su "OFF" e verificare i 5 punti indicati per la risoluzione dei problemi. Il motore si resetterà da solo dopo 1,5 ore. Se il problema si ripete per più di 3 volte, contattare il produttore o il rivenditore.

Dometic® The Sign of Comfort

SKRIV NED FØLGENDE OPPLYSNINGER OM APPARATET FOR FREMTIDIG BRUK:

Modellnummer: _____

Serienummer: _____

Kjøpedato: _____

SENTRALSTØVSUGER 9093100-(X) SUGEKONTAKT FOR INNEBYGING I VEGG 9093200-(X) SUGEKONTAKT FOR MONTERING PÅ VEGG (Europeiske modeller: CV2000 SUGEKONTAKT FOR INNEBYGING I VEGG CV2001 SUGEKONTAKT FOR MONTERING PÅ) VEGG

Forhandler
Dometic GmbH
In der Steinwiese 16
D-57074 Siegen
Phone +49 271692-0
Fax +49 271 692-300
Email info@dometic.de

⚠ ADVARSEL

Du må lese og forstå denne håndboken før enheten installeres, justeres, repareres eller vedlikeholdes. Enheten må installeres av en kvalifisert servicetekniker. Det kan være svært farlig å modifisere denne enheten for det kan resultere i personskade eller materielle skader.

MONTERINGS- OG BRUKS-ANVISNINGER

TYPE

9093100-(X) PR
9093200-(X) PR
(Europeiske modeller:
CV2000
CV2001)

Viktig: Oppbevar anvisningene ved apparatet. Eieren må lese dem omhyggelig.

Form nr. 3309145.005 3/04
(Norsk 3308407.018)

©2004 Dometic AB

Torggatan 8 SE-171 54 Solna

SIKKERHETSFORSKRIFTER

Denne håndboken inneholder sikkerhetsopplysninger for å hjelper brukerne til å eliminere eller redusere risiko for uhell og skader

.

BLI KJENT MED SIKKERHETSOPPLYSNINGENE

Dette er varselsignalet. Vær oppmerksom på muligheten for personskade når du ser dette symbolet i håndboken.

Følg tilrådte sikkerhetsregler og anvisningene for sikker bruk.

FORSTÅ VARSLINGSORDENE:

Varslingsordene , **ADVARSEL** ELLER **FORSIKTIG** brukes sammen med varselsymbolet. De angir risikoen for mulig skade.

⚠ ADVARSEL indikerer en potensielt farlig situasjon som kan resultere i dødsulykke eller alvorlige skader hvis den ikke unngås.

⚠ FORSIKTIG indikerer en potensielt farlig situasjon som kan resultere i mindre alvorlige eller moderate skader hvis den ikke unngås.

FORSIKTIG brukes uten varselsymbolet for å indikere en potensielt farlig situasjon som kan resultere i materielle skader om den ikke unngås.

Les og følg sikkerhetsopplysningene og -anvisningene.

SPESIFIKASJONER:

Spenning	240V 50/60 Hz, 1 fase
Strømstyrke	4,7 Ampere
Minste ledningsstørrelse	16 AWG
Vekselsstrømsikring	10 Amp
Vekt, montert	5,5 kg
Slangelengde	245 cm - 915 cm
Hus	Stål Pulverbelegg

MONTERING

A. Denne sentralstøvsugeren for campingbil /-vogn er beregnet på å bli monteret i en campingbil / -vogn under produksjonen på fabrikk; eller den kan monteres med en utenpåliggende monteringsplate i en campingbil / -vogn etter den er produsert.

Les monterings- og bruksanvisningene omhyggelig før du begynner å installere støvsugeren.

⚠ ADVARSEL

Feil montering kan skade apparatet, kan være livsfarlig eller resultere i person- og/eller materielle skader.

B. Plassering:

1. Utenpåmontering
   a. For å kunne rekke med støvsugerslangen så langt som mulig, bør du velge en vegg- eller en annen overflate som er sentralt plassert og har en stikkontakt innen rekkevidde for støvsugerens 1,80 m lange elektriske ledning.
   b. Fest monteringsbraketten på veggen eller overflaten i en bekvem arbeidshøyde eller minst 15 cm fra gulvet. Skru 4 treskruer gjennom de ytre hullene for montering på en hard overflate. For montering på gipsplate- eller hulvegg må du bruke de 4 ytre hullene og gipsplugger (ikke levert). Se FIG. 1.
   c. Fest støvsugeren til monteringsbraketten ved å plassere de 4 “nøkkelhullene” på baksiden av enheten på de 4 tappene på monteringsbraketten og føre enheten ned i låst stilling.

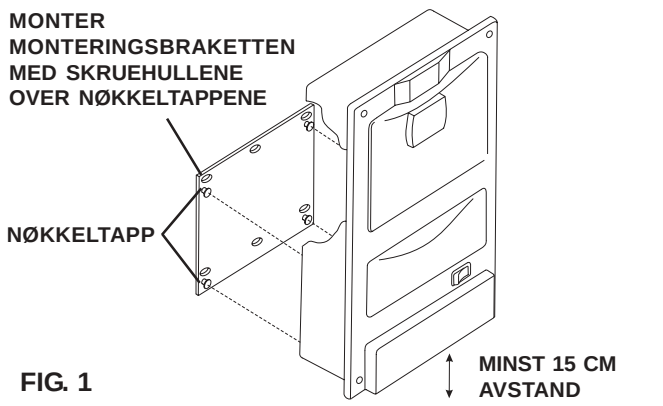

FIG. 1

   d. Før du plugger inn den elektriske ledningen, **må du sørge for at støvposen, motor- og utløpsfilter og -gitteret er på plass.** Se bruksanvisningen, punkt D, E og F.

Merk: Bruk aldri støvsugeren uten at støvposen og motorfilteret er på plass.

2. Innfelt montering
   a. For å kunne rekke med støvsugerslangen så langt som mulig, bør du velge en vegg- eller en annen overflate som er sentralt plassert og nær en stikkontakt. Støvsugeren krever en veggdybde på 10 cm (målt fra veggens forkant).

⚠ ADVARSEL

Det kan være elektriske ledninger i veggen. Slå av nettstrømmen og fjern den positive (+) polklemmen fra 12 volt batteriet. Hvis dette unngås, kan det være fare for elektriske støt og resulterer i dødsulykke eller alvorlig personskade.

   b. Fest papirmalen med tape på veggen eller overflaten og minst 15 cm over gulvet, hvis enheten monteres i loddrett stilling. Dette vil gi tilstrekkelig rom for utløpsluften. Se FIG. 2.

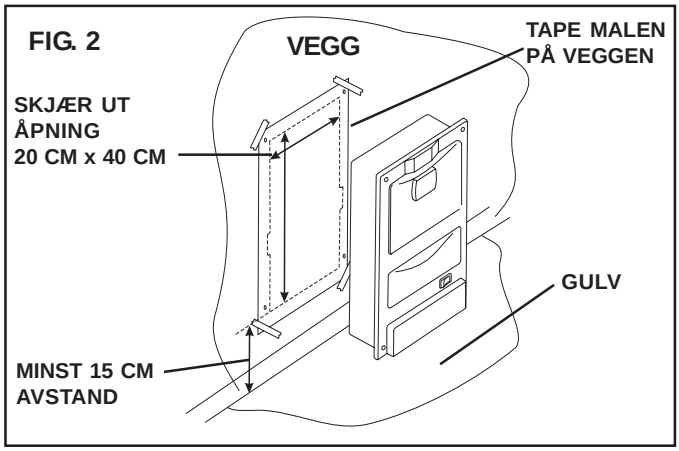

   c. Fest malen med tape på den ønskede monteringsoverflaten. Det nedre skåret må være minst 15 cm over gulvoverflaten.
   d. Lag et senterhull i alle sirklene med syl eller spiker. Fjern malen. Trekk rette linjer mellom sirklene med en blyant og lineal. Dette vil avmerke et område på 20 x 40 cm som skal skjæres ut.
   e. Bor med et 2 mm (1/16") bor i hvert av de 4 hjørnemerkene og sag ut åpningen. Sørg for at du følger linjene fordi monteringshullene sitter nær de utskårne kantene.

Merk: Instruksjonene er også trykket på papirmalen.

   f. Plasser støvsugeren opp ned med baksiden vendt mot deg. Fjern dekkplaten som måler 7 cm x 3 cm fra støvsugeren. Monter kabelen (16 AWG ledning godkjent til 90˚ C) til enheten. Bruk en jordet sterkstrømsledning uten metallstrømpe (Romex) eller med fleksibel metall ledningsrør med jording til strømuttaket. (Sjekk hva de lokale byggforskriftene krever.) Fullfør koplingen gjennom tetningsklemmen (ikke klem ledningen). Sett dekkplaten tilbake på plass.
   g. Test enheten om den virker før den monteres. Se etter for å være sikker på at støvpose, motorfilter, utløpsfilter og -gitter er på plass. Les bruksanvisningene, punkt D, E og F. Skyv enheten inn i hullet med bunnen først og fest den til veggen med de 4 treskruene.

Merk: Bruk aldri støvsugeren uten at støvposen og motorfilteret er på plass.

Merk: For optimal montering bruk 6 treskruer istedenfor 4, for å redusere sjansene for at enheten løsner pga. vibrasjoner under kjøringen.

C. Jordingsanvisning - Utenpåmontert

⚠ FORSIKTIG

For å unngå elektrisk støt, må du sørge for at strømmen er slått av ved hovedstrøm- eller overbelastningsbryter.

1. Dette apparatet må være jordet. Hvis det skulle oppstå funksjonssvikt eller motorskade, representerer jordingen en snarvei for strømmen og reduserer derfor sjansene for elektrisk støt. Dette apparatet er utstyrt med jordet strømledning og jordet støpsel. Støpselet må plugges inn i en høvelig stikkontakt som er riktig installert og jordet i samsvar med stedets forskrifter og regler.

D. Jordingsanvisning - Innfelt montering

1. Som et fastkoplet apparat (installert i veggen), må dette apparatet være koplet til en jordet fastinstallert ledningskrets; eller må det legges en jordet ledning sammen med kretsledningene til apparatets jordingspunkt eller tilførselsledning.

Merk: Installasjonen av strømtilførselen **MÅ** samsvare alle gjeldene installasjonsforskrifter og regler.

BRUKSANVISNING

A. Viktige sikkerhetsforskrifter

Når du bruker en støvsuger, bør du følge visse grunnregler, inkludert følgende:

1. Les alle anvisningene grundig før du bruker denne støvsugeren.
2. Oppbevar disse anvisningene.

B. Etter noen minutters bruk vil støvsugeren blåse ut varm luft fra utløpet. Dette er normalt, men en full støvpose eller et skittent motorfilter kan resultere i at motoren stopper. Hvis dette skjer, les punkt H i Feilsøkingsseksjonen, forslag a - e.

⚠ ADVARSEL

For å redusere risiko for brann, ulykke eller skade: Ikke sug opp tente sigaretter, varm aske, skarpe blad, nåler eller andre skarpe gjenstander.

⚠ ADVARSEL

FOR Å REDUSERE RISIKO FOR BRANN, ELEKTRISK STØT ELLER SKADE:

1. **Ikke la støvsugeren sitte tilkoplet. Trekk ut kontakten når den ikke er i bruk og før vedlikehold.**
2. **Ikke bruk støvsugeren ute eller på våte overflater.**
3. **Ikke bruk støvsugeren uten at støvpose og filtrene er på plass.**
4. **Vis oppmerksomhet når apparatet brukes av eller brukes nær barn. Ikke la enheten bli brukt som en leke.**
5. **Brukes kun som tiltenkt og som beskrevet i denne håndboken. Bruk kun leverandørens anbefalte munnstykker og støvposer.**
6. **Må ikke brukes med skadet ledning eller støpsel. Hvis støvsugeren ikke virker som den skal, har falt ned, er ødelagt, har vært satt igjen ute eller har falt ned i vann, bør den returneres til Dometic eller en autorisert serviceforhandler for å bli undersøkt og reparert.**
7. **Ikke plasser gjenstander i åpningene. Må ikke brukes med åpningene blokkert; hold dem rene og fjern støv, lo, hår og andre materialer som kan redusere luftgjennomstrømningen. Når det sekundære filteret blir skittent, bør det skylles i varmt vann eller skiftes ut med et nytt filter. Filtre skall være fullstendig tørre før de brukes.**
8. **Aldri slipp eller før en gjenstand inn i noen av åpningene**
9. **Slå av alle funksjonene før kontakten trekkes ut.**
10. **Må ikke trekkes eller bæres i den elektriske ledningen, bruk ikke ledningen som en hank, ikke lukk en dør på ledningen eller trekk ledningen rundt skarpe kanter eller hjørner. Ikke kjør enheten over den elektriske ledningen. Hold ledningen unna varme overflater.**
11. **Ikke trekk ut støpslet ved å dra i ledningen. Trekk støpselet ut ved å ta fatt i støpslet og ikke i ledningen**
12. **Hold hår, løsthengende klær, fingre og alle kroppsdeler vekk fra åpningene og bevegelige deler.**
13. **Ikke la enheten suge opp noe som brenner eller ryker, som f.eks. sigaretter, fyrstikker eller varm aske.**
14. **Vær forsiktig når du støvsuger trappetrinn.**
15. **Ikke håndter støpsel eller enhet med våte hender.**
16. **Ikke la enheten suge opp brennbar væske, som f.eks. bensin eller bruk den der det kan være slike væsker.**
17. **Ikke la gjenstander hvile mot støvsugeren. Hold området åpent.**
18. **Ikke tråkk på slangen eller trekk i den med makt.**
19. **Ikke sug opp store gjenstander som f.eks. papir eller kluter som kan tilstoppe slangen.**
20. **Ikke monter denne støvsugeren i områder som er utsatt for høye temperaturer.**
21. **Monter denne støvsugeren på et tørt sted.**
22. **Ikke forsøk å reparere støvsugeren selv. Enheten er forseglet og kan ikke åpnes uten at den skades. For service må du ringe din nærmeste autoriserte serviceforhandler, eller Dometic.**

FIG. 4

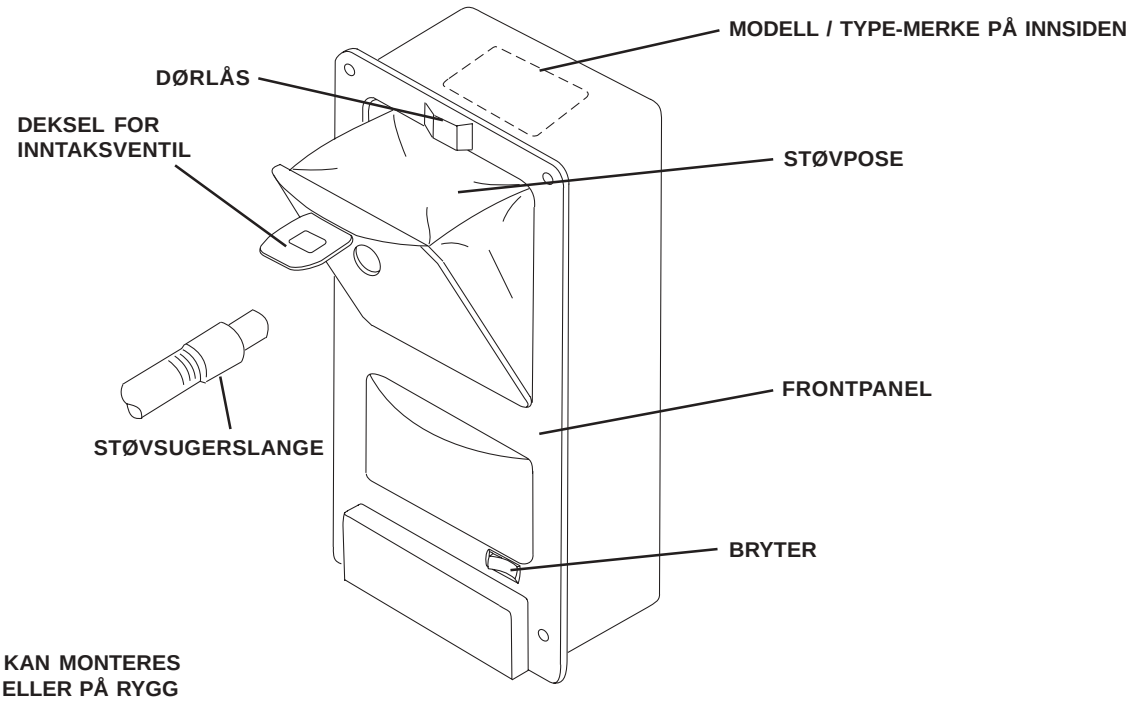

ENHETEN KAN MONTERES PÅ SIDEN ELLER PÅ RYGG

C. Tilkopling og frakopling av slange

1. Løft opp dekselet til inntaksventilen på frontpanelet's dør.
2. Før slangen inn mens den vris i en av retningene.
3. Slangen fjernes ved å vri den i en av retningene mens den trekkes ut. Se FIG. 4.

D. Slå støvsugeren på og av

1. Start støvsugeren ved å trykke bryteren til **"ON"** (PÅ)-posisjonen. Se FIG. 4.
2. Slå av støvsugeren ved å trykke bryteren til **"OFF"** (AV)-posisjonen. Se FIG. 4.

E. Bytting av støvpose

1. Fjern døren på støvsugeren ved å skyve låsen opp. Se FIG. 4.
2. Trekk døren varsomt ut av støvsugeren sammen med den fulle støvposen . Sørg for at støvposen holdes rett opp og bær den og døren til der den skal kastes for å unngå utilsiktet spill. Fjern støvposen ved å trekke dørens skjeformede munnstykke varsomt ut av den brukte/fulle støvposen og kast posen på et passende sted..
3. Skyv en ny pose så langt som mulig inn på munnstykket i døren. Se FIG. 5.
4. Før posens bunn inn i støvsugeren og plasser dørens nedre kant i sporene på frontpanelet.
5. Fold venstre og høyre posehjørne inn så døren kan lukkes. Lukk døren og skyv låsen ned, og når døren er på plass, er den tett og støvsugeren er klar til bruk. Se FIG. 4.

Merk: Delnummer for støvposen er 3308150.006, en pakke med 3 støvposer er 3308169.006; en pakke med 5 støvposer {inkluderer (1) 3308172.000 motorfilter} er 3308167.000 og en pakke med 10 er 3308165.004 {en pakke med 10 støvposer inneholder (2) 3308172.000 motorfiltre og (1) 3308170.004 utløpsfilter}. Bytt ut motorfilter etter hvert femte poseskift eller når den hvite delen blir svært skitten. Filteret kan vaskes for hånd. Ta kontakt med nærmenste Dometic-forhandler for å kjøpe nye deler.

FIG. 5

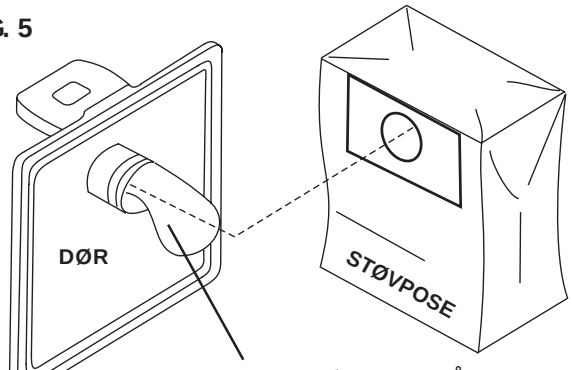

F. Bytting av motorfilter

1. Fjern døren sammen med støvposen fullstendig.
2. Fjern motorfilteret fra bunnen inne i støvsugeren. Se FIG. 6.
3. Installer det nye motorfilteret med den **mørke siden opp**. Fold inn hjørnene så filteret ligger flatt mot risten i hulrommet.

Merk: Rengjør det skitne motorfilteret ved å vaske det med en mild såpe for hånd. **Må ikke maskinvaskes.** La filteret lufttørres før det settes på plass. Se merknad i punkt E, Bytting av støvpose.

FIG. 6

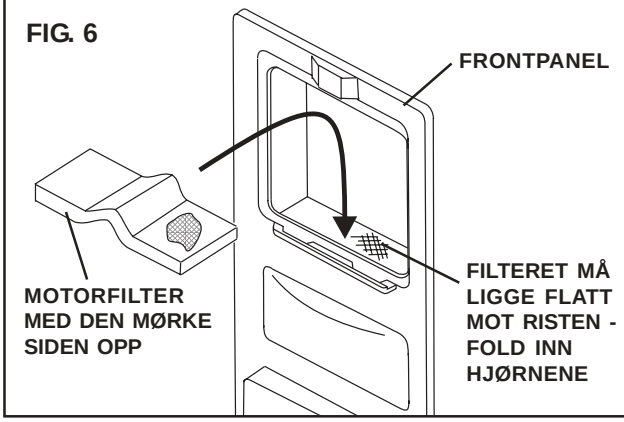

G. Bytting av utløpsfilter

1. Utløpsfilteret er plassert i åpningen nederst på støvsugerens frontpanel.
2. Skyv plaststiftene på porten opp og trekk portrammen frem of ned. Se FIG. 7.
3. Skyv bryteren til **"ON"** for å slå støvsugeren på. Utløpsluften vil nå blåse utløpsfilteret ut av åpningen. Slå støvsugeren av, til **"OFF"**. Se FIG. 4.

FIG. 7

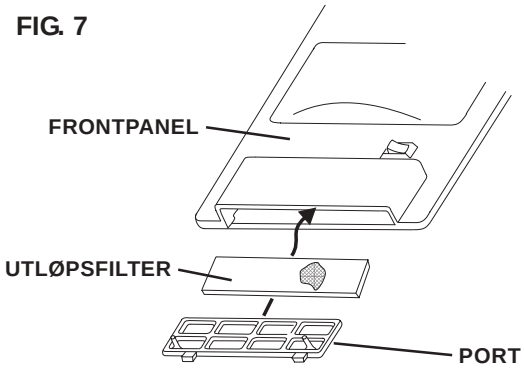

H. Feilsøkning

1. Sjekk følgende hvis motoren stopper:
   a. Hvis støvsugeren brukes på store mengder med støv eller annet oppsop (gipsplatestøv, sagflis osv.) kan dette fort blokkere porene i støvposen, selv om posen er ny.
   b. Støvsugerslangen kan være tilstoppet.
   c. Munnstykket kan være tilstoppet.
   d. Motorfilteret er skittent og bør rengjøres eller skiftes ut.
   e. Utløpsfilteret bør sjekkes og rengjøres eller skiftes ut.

FORSIKTIG

Alle Dometic sentralstøvsugersystem er utstyrt med en termisk overbelastningsbeskyttelse i motoren for å forhindre varmgang. Hvis motoren stopper og tegnene tyder på varmegang, trykk bryteren til "OFF" (av)-posisjonen og sjekk de 5 punktene i Feilsøkning ovenfor. Motoren vil tilbakestille seg selv etter ca. 1-1/2 time. hvis problemet gjentar seg mer enn 3 ganger så ta kontakt med fabrikken eller din forhandler.

Dometic® The Sign of Comfort

KIRJOITA MUISTIIN TÄTÄ LAITETTA KOSKEVAT TIEDOT MYÖHEMPÄÄ KÄYTTÖÄ VARTEN.
Mallinumero _____
Sarjanumero _____
Ostopäivämäärä _____

KESKUSPÖLYNIMURI 9093100-(X) PR UPOTUSASENNUS 9093200-(X) PR PINTA-ASENNUS (Eurooppalaiset mallit: CV2000 UPOTUSASENNUS CV2001 PINTA-ASENNUS)

Maahantuoja
Dometic Oy
Pakkalankuja 7 A 13
01510 Vantaa

Puhelin (09) 6866 110
Faksi (09) 6866 1122
Sähköposti info@dometic.fi

⚠ VAARA

Tämä käsikirja on luettava ja sen sisältö ymmärrettävä ennen asennuksen, säädön tai huollon suorittamista. Pätevän huolto-henkilön on asennettava tämä laite. Muutosten tekeminen tähän tuotteeseen on erittäin vaarallista, ja siitä voi olla seurauksena tapaturma tai omaisuusvahinko.

ASENNUS- JA KÄYTTÖOHJEET

TYYPPI
9093100-(X) PR
9093200-(X) PR
(Eurooppalaiset mallit:
CV2000
CV2001)

Tärkeää: Ohjeet on pidettävä laitteen mukana. Omistajan on luettava ne huolellisesti.

Lomake nro xxxxxxxxxx 3/04
(Suomi 3308407.018)

©2004 Dometic AB
Torggatan 8 SE-171 54 Solna

TURVALLISUUSOHJEET

Tämä käsikirja sisältää turvallisuutta koskevia tietoja ja ohjeita, jotka auttavat käyttäjiä poistamaan tai vähentämään onnettomuus- ja tapaturmavaaroja.

TURVALLISUUTTA KOSKEVIEN TIETOJEN TUNNISTAMINEN

Tämä on turvallisuutta koskeva varoitussymboli Kun näet tämän symbolin tässä käsikirjassa, ota huomioon tapaturman mahdollisuus.

Noudata suositeltuja varotoimenpiteitä ja turvallista käyttöä koskevia ohjeita.

MERKKISANOJEN YMMÄRTÄMINEN

Merkkisanaa **VAARA** TAI **VAROITUS** käytetään turvallisuutta koskevan varoitussymbolin yhteydessä. Yhdessä ne osoittavat mahdollisen tapaturman vaaran tason.

⚠ VAARA ilmaisee mahdollisesti vaarallisen tilanteen, josta voi olla seurauksena kuolema tai vakava vamma.

⚠ VAROITUS ilmaisee mahdollisesti vaarallisen tilanteen, josta voi olla seurauksena vähäinen tai lievä vamma.

VAROITUS ilman turvallisuutta koskevaa varoitussymbolia ilmaisee mahdollisesti vaarallisen tilanteen, josta voi olla seurauksena omaisuusvahinko.

Lue kaikki turvallisuutta koskevat tiedot ja ohjeet ja noudata niitä.

TEKNISET TIEDOT:

Käyttöjännite	240VAC 50/60 Hz, 1-vaiheinen
Virrankulutus	4,7 A
Johtimen vähimmäiskoko	16 AWG / 1.5 mm^2
Sulakekoko	10 A
Paino asennettuna	5,5 kg
Letkun pituus	245 - 915 CM
Kotelo	Teräs polttomaalattu

ASENNUS

A. Tämä RV-keskuspölynimuri on tarkoitettu asennettavaksi matkailuajoneuvoon ajoneuvoa valmistettaessa tai se voidaan asentaa matkailuajoneuvoon ajoneuvon valmistamisen jälkeen.

Asennus- ja käyttöohjeet on luettava huolellisesti ennen kuin keskuspölynimuria aletaan asentaa.

⚠ VAARA

Virheellinen asennus voi vaurioittaa laitetta, olla hengenvaarallista tai aiheuttaa vakavan tapaturman ja/tai omaisuusvahingon.

B. Sijoituspaikka:

1. Pinta-asennus

a. Jotta imuletku ylettyy mahdollisimman pitkälle, on valittava seinä tai muu pinta, joka sijaitsee keskeisellä paikalla ja jossa on pistorasia pölynimurin 180 cm:n virtajohdon ulottumisalueella.

b. Kiinnitä kiinnityslevy seinään tai muuhun pintaan sopivalle käyttökorkeudelle tai, jos se ei ole mahdollista, vähintään 15 cm:n korkeudelle lattiasta. Jos kiinnität levyn kovalle pinnalle, käytä puuruuveja 4 uloimmaisessa reiässä. Jos kiinnität levyn kipsilevyyn, käytä kipsilevyankkureita (ei mukana toimituksessa) 4 uloimmaisessa reiässä. Katso kuvaa 1.

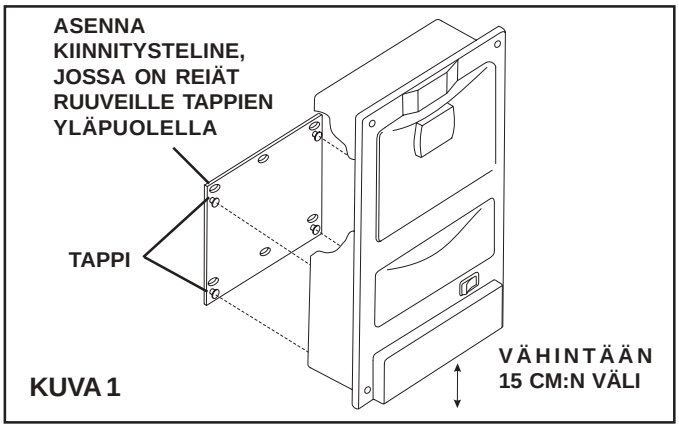

KUVA 1

c. Kiinnitä pölynimuri kiinnityslevyyn sijoittamalla laitteen takana olevat 4 reikää kiinnityslevyn 4 tappiin ja työntämällä laite alas lukitusasentoon.

d. Ennen kuin yhdistät virtajohdon pistorasiaan, **varmista, että pölynimurin pussi, moottorin suodatin, poistosuodatin ja sulkulaite ovat paikoillaan.** Katso käyttöohjeiden vaiheita D, E ja F.

Huomautus: Pölynimuria ei saa käyttää, elleivät pölypussi ja moottorin suodatin ole paikoillaan.

2. Upotusasennus
   a. Jotta imuletku ylettyy mahdollisimman pitkälle, on valittava seinä tai muu pinta, joka sijaitsee keskeisellä paikalla ja jonka lähellä on vaihtovirtaliitäntä. Pölynimuri asennetaan seinään 10 cm:n syvyydelle (seinän etuosasta mitattuna).

⚠ VAARA

Seinässä voi olla sähköjohtoja Kytke virtajohto irti ja irrota positiivinen (+) 12 voltin tasavirtaliitin akusta. Ellei tätä ohjetta noudateta, seurauksena voi olla sähköiskun vaara, joka voi aiheuttaa kuoleman tai vakavan vamman.

   b. Kiinnitä pahvimalli teipillä seinään tai muuhun pintaan vähintään 15 cm:n korkeudelle lattiasta, jos laite asennetaan pystypinnalle. Tällöin poistoilmalle jää riittävästi tilaa. Katso kuvaa 2.

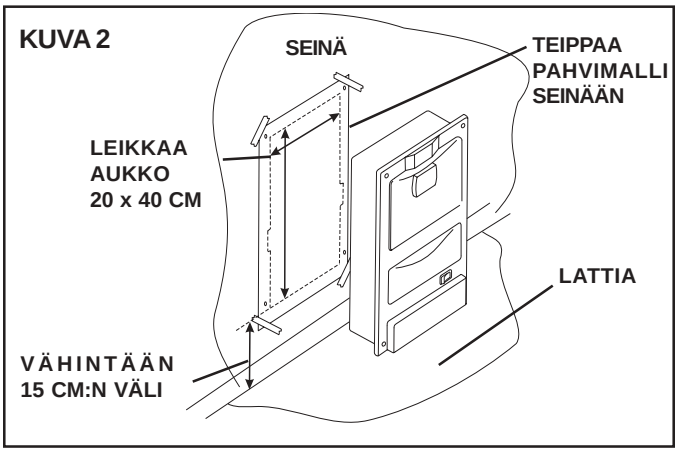

   c. Teippaa pahvimalli haluamasi sijoituspaikan kiinnityspintaan. Leikatun aukon alaosan on oltava vähintään 15 cm lattian yläpuolella.
   d. Lävistä kaikkien ympyröiden keskusta lävistimellä tai naulalla. Poista malli. Piirrä ympyrät yhdistävä viiva kynällä ja viivaimella. Leikattavaksi rajataan täten 20 x 40 cm:n alue.
   e. Poraa 4 kulmamerkkiä 2 mm:n (1/16":n) poranterällä ja tee aukko sahaamalla. Muista sahata viivaa pitkin, sillä kiinnitysreiät ovat lähellä leikattavan osan reunaa.

Huomautus: Ohjeet on painettu myös pahvimalliin.

   f. Aseta pölynimuri ylösalaisin takaosa itseäsi kohti. Irrota 7 x 3 cm:n peitelevy pölynimurista. Käytä lämpösuojattua, vähintään 1.5 mm^2 (lämmönkesto 90°C) kaapelia, jossa on maadoitus, pistorasiaan yhdistämiseen.Sähköliitännät tehdään voimassa olevien lakien ja määräysten mukaan. Käytä yhdistämisessä kaapelin vedonpoistinta (älä purista johtoa).

   Aseta peitelevy takaisin paikalleen.

   g. Testaa laitteen toiminta ennen asennusta. Varmista, että pölynimurin pussi, moottorin suodatin, poistosuodatin ja sulkulaite ovat paikoillaan. Katso käyttöohjeiden vaiheita D, E ja F. Työnnä laite pohjaosa edellä aukkoon ja kiinnitä se seinään 4 puuruuvilla.

Huomautus: Pölynimuria ei saa käyttää, elleivät pölypussi ja moottorin suodatin ole paikoillaan.

Huomautus: Optimaalisessa asennuksessa käytetään 6 puuruuvia neljän asemasta, jotta vähennetään ajonaikaisen tärinän aiheuttamaa löystymisvaaraa.

C. Maadoitusohjeet – Pinta-asennus

⚠ VAROITUS

Vältä mahdollinen sähköisku varmistamalla, että sähkö on katkaistu pääkytkimestä tai suojakatkaisimesta.

1. Tämä laite on maadoitettava. Jos siihen tulee toimintahäiriö tai jos se menee rikki, maadoituksella saadaan aikaan vähiten vastusta tarjoava reitti sähkövirralle, jolloin sähköiskun vaara pienenee. Tämä laite on varustettu virtajohdolla, jossa on laitteiden maadoitusjohdin ja maadoituspistoke. Pistoke on yhdistettävä asianmukaiseen pistorasiaan, joka on asennettu oikein ja maadoitettu paikallisteen säännösten ja määräysten mukaisesti.

D. Maadoitusohjeet – Upotusasennus

1. Jos tämä laite yhdistetään pysyvästi (asennus seinän sisään), se on yhdistettävä maadoitettuun, pysyvään metallijohdotusjärjestelmään tai laitteeseen on asennettava maadoitusjohdin piirijohtimien yhteydessä ja se on yhdistettävä laitteen maadoitusliittimeen tai johtimeen.

Huomautus: Virransyöttöjohtimien **ON** oltava kaikkien asianmukaisten määräysten ja sähkösäädösten mukaiset.

KÄYTTÖOHJEET

A. Tärkeitä turvallisuusohjeita

Sähkökäyttöistä pölynimuria käytettäessä on noudatettava seuraavanlaisia perusvarotoimenpiteitä:

1. Lue kaikki ohjeet huolellisesti ennen tämän pölynimurin käyttämistä.
2. Säilytä nämä ohjeet.

B. Kun pölynimuria on käytetty muutaman minuutin ajan, siitä ulos tuleva poistoilma on lämmintä. Tämä on normaalia toimintaa; pölypussin täyttyminen tai moottorin suodattimen likaantuminen voi kuitenkin aiheuttaa moottorin sammumisen. Jos moottori sammuu, katso kohtaa H. Vianetsintä, kohdat a–e.

⚠ VAARA

Jotta vältät tulipalon, tapaturman tai vaurioitumisen vaaran, älä imuroi sisään palavia savukkeita, kuumaa tuhkaa, partateriä, neuloja, nastoja äläkä muitakaan teräviä esineitä.

⚠ VAARA

NOUDATA SEURAAVIA OHJEITA VÄLTTÄÄKSESI TULIPALON, SÄHKÖISKUN JA TAPATURMAN VAARAN:

1. **Laitetta ei saa jättää päälle. Laite on kytkettävä irti pistorasiasta, kun se ei ole käytössä, ja ennen huoltoa.**
2. **Laitetta ei saa käyttää ulkona eikä märillä pinnoilla.**
3. **Tätä pölynimuria ei saa käyttää, jos pölypussi ja suodattimet eivät ole paikoillaan.**
4. **Erityistä huolellisuutta on noudatettava, kun lapset käyttävät laitetta tai kun sitä käytetään lasten läheisyydessä. Laitetta ei saa käyttää leikkikaluna.**
5. **Laitetta saa käyttää vain sille suunniteltuun tarkoitukseen tässä käsikirjassa kuvatulla tavalla. Vain valmistajan suosittelemia lisälaitteita ja pölypusseja saa käyttää.**
6. **Laitetta ei saa käyttää, jos sen johto tai pistoke on vaurioutunut. Jos laite ei toimi moitteettomasti tai jos se on pudonnut, vaurioitunut, jäänyt ulos tai pudonnut veteen, se on palautettava Dometicille tai valtuutettuun huoltoliikkeeseen tarkastettavaksi ja korjattavaksi.**
7. **Laitteen aukkoihin ei saa laittaa mitään esineitä. Laitetta ei saa käyttää, jos jokin sen aukoista on tukossa. Laite on pidettävä vapaana pölystä, nöyhdästä, hiuksista ja muista aineista, jotka voivat vähentää ilman virtaamista. Kun toisiosuodatin likaantuu, huuhtele se lämpimällä vedellä tai vaihda uusi suodatin tilalle. Suodattimien on oltavan täysin kuivia ennen niiden käyttämistä.**
8. **Esineitä ei saa laittaa laitteen mihinkään aukkoon.**
9. **Kaikki säätimet on käännettävä pois päältä ennen laitteen kytkemistä irti pistorasiasta.**
10. **Virtajohtoa ei saa käyttää vetämiseen tai kantamiseen eikä kädensijana; sitä ei saa myöskään jättää oven väliin eikä vetää terävien reunojen tai kulmien ylitse. Laitetta ei saa sijoittaa virtajohdon päälle. Virtajohto on pidettävä pois lämmitetyiltä pinnoilta.**
11. **Laitetta ei saa kytkeä irti pistorasiasta virtajohdosta vetämällä. Kytkettäessä laitetta irti pistorasiasta on tartuttava pistokkeeseen eikä virtajohtoon.**
12. **Hiukset, väljät vaatteet, sormet ja kaikki kehonosat on pidettävä erossa aukoista ja liikkuvista osista.**
13. **Savukkeiden, tulitikkujen ja kuuman tuhkan kaltaisia palavia tai savuavia esineitä ei saa imuroida pölynimurilla.**
14. **Portaita puhdistettaessa on noudatettava erityistä varovaisuutta.**
15. **Pistoketta tai laitetta ei saa käsitellä märin käsin.**
16. **Bensiinin kaltaisia syttyviä tai palavia nesteitä ei saa imuroida eikä pölynimuria saa käyttää paikoissa, joissa tällaisia aineita voi olla läsnä.**
17. **Pölynimuria vasten ei saa asettaa mitään esineitä. Alue on pidettävä vapaana esteistä.**
18. **Letkun päälle ei saa astua eikä sitä saa vetää voimakkaasti.**
19. **Roskapaperin tai kankaan kaltaisia suurikokoisia esineitä ei saa imuroida, sillä ne voivat tukkia letkun.**
20. **Tätä pölynimuria ei saa asettaa paikkaan, jossa voi esiintyä korkeita lämpötiloja.**
21. **Tämä pölynimuri on asennettava kuivaan paikkaan.**
22. **Pölynimurin huoltamista ei saa yrittää. Laite on suljettu tiiviisti, eikä sitä voida avata laitteen vaurioitumatta. Huoltoa varten on otettava yhteys paikalliseen valtuutettuun huoltoliikkeeseen tai Dometiciin.**

KUVA 4

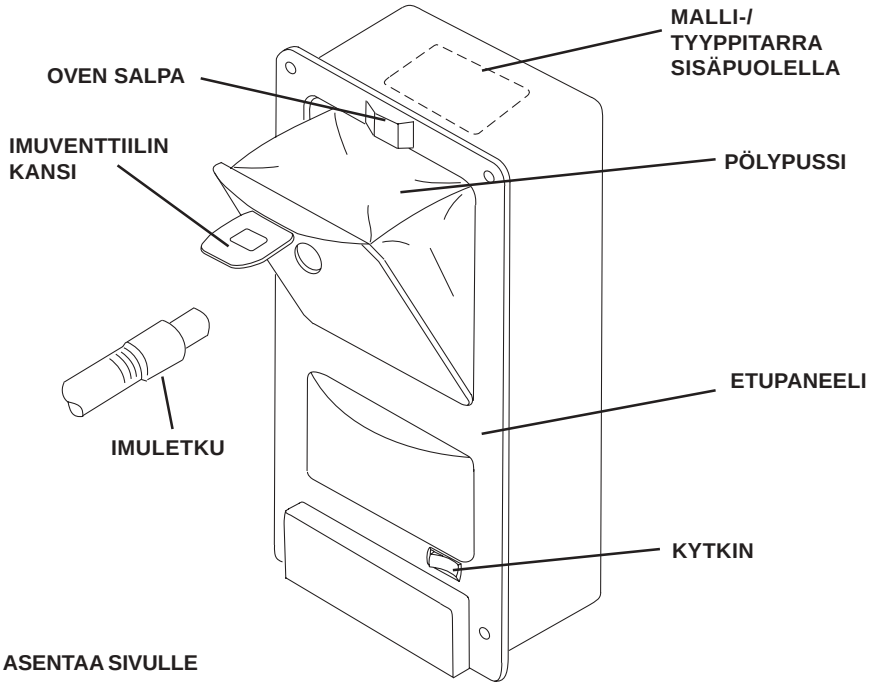

C. Letkun yhdistäminen ja irrottaminen

1. Nosta etuluukun paneelissa sijaitseva imuventtiilin kansi ylös.
2. Aseta letku paikoilleen kääntäen sitä hieman jompaankumpaan suuntaan.
3 Letku irrotetaan kääntämällä sitä jompaankumpaan suuntaan ja vetämällä sitä samalla ulospäin. Katso kuvaa 4.

D. Pölynimurin käynnistys ja sammutus

1. Käynnistä pölynimuri työntämällä kytkin asentoon **"PÄÄLLÄ"**. Katso kuvaa 4.
2. Sammuta pölynimuri kääntämällä kytkin asentoon **"POIS PÄÄLTÄ"**. Katso kuvaa 4.

E. Pölypussin vaihtaminen

1. Työnnä salpaa ylöspäin pölynimurin luukun irrottamiseksi. Katso kuvaa 4.
2. Vedä luukku ja käytetty täysi pölypussi varovasti ulos pölynimurin syvennyksestä. Varmista, että pölypussi pysyy pystysuorassa, ja kuljeta pölypussi hävityspaikkaan niin, että luukku on kiinnitettynä siihen, jotta estät vahingossa tapahtuvan vuotamisen. Irrota pölypussi vetämällä luukun kauhanmuotoinen putki varovasti ulos käytetystä/täydestä pölypussista ja hävitä käytetty pussin asianmukaisesti.
3. Työnnä uusi pussi luukun kauhanmuotoiseen putkeen mahdollisimman pitkälle. Katso kuvaa 5.
4. Työnnä pussin alaosa pölynimurin syvennykseen ja aseta sitten oven alaosa etupaneelin reikiin.
5. Työnnä pussin vasen ja oikea kulma sisään, jotta luukku voidaan sulkea. Sulje luukku ja paina salpaa alaspäin. Kun luukku on paikoillaan, se on tiukasti kiinni ja pölynimuri on valmiina käytettäväksi. Katso kuvaa 4.

Huomautus: Pölypussin osanumero on 3308150.006, 3 pölypussin pakkauksen osanumero on 3308169.006; 5 pölypussin pakkauksen (sisältää yhden [1] 3308172.000 moottorin suodattimen) osanumero on 3308167.000 ja 10 pölypussin pakkauksen osanumero on 3308165.004 (10 pölypussin pakkaus sisältää kaksi (2) 3308172.000 moottorin suodatinta ja yhden (1) 3308170.004 poistosuodattimen). Moottorin suodatin on vaihdettava uuteen joka viidennen pussinvaihdon yhteydessä tai kun suodattimen valkoinen osa on erittäin likainen. Suodatin voidaan pestä käsin. Vaihto-osia saa lähimmältä jälleenmyyjältä.

KUVA 5

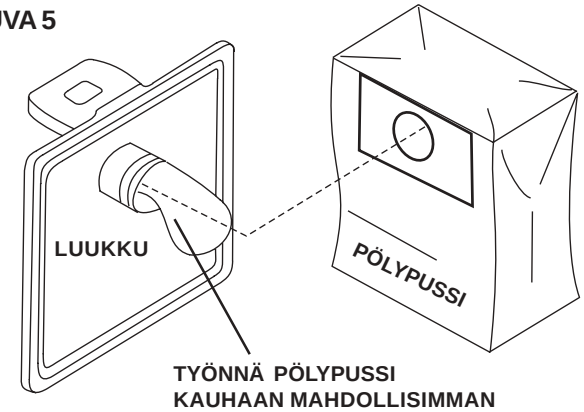

F. Moottorin suodattimen vaihtaminen

1. Irrota luukku pölypussin kera kokonaan.
2. Irrota moottorin suodatin pölynimurin syvennyksen pohjalta. Katso kuvaa 6.
3. Asenna uusi moottorin suodatin **tumma puoli ylöspäin**. Työnnä kulmat sisään niin, että suodatin on tasaisesti ristikolla syvennyksessä.

Huomautus: Puhdista likainen moottorin suodatin pesemällä se käsin käyttäen mietoa saippuaa. **Älä pese koneella.** Anna suodattimen kuivua ennen takaisin asettamista. Katso huomautusta vaiheessa E, Pölypussin vaihtaminen.

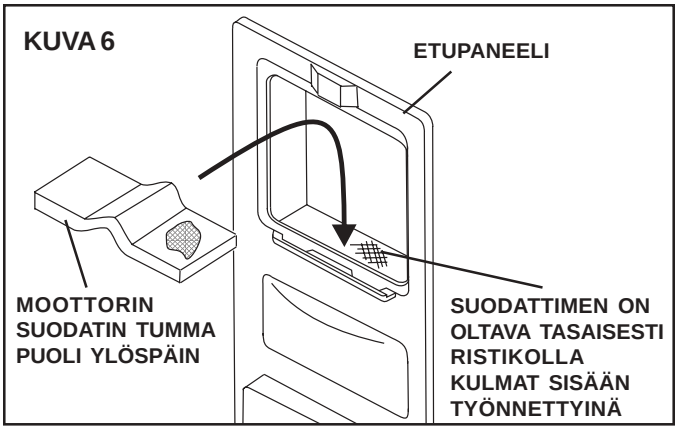

G. Poistosuodattimen vaihtaminen

1. Poistosuodatin sijaitsee pölynimurin etupaneelin alaosassa olevassa aukossa.
2. Työnnä sulkulaitteessa olevia muovitappeja ylöspäin ja vedä sitten sulkulaitteen kehystä eteen- ja alaspäin. Katso kuvaa 7.
3. Käynnistä pölynimuri kääntämällä kytkin asentoon **"PÄÄLLÄ"**. Pölynimurin poistoilman pitäisi puhaltaa poistosuodatin ulos aukosta. Käännä pölynimuri asentoon **"POIS PÄÄLTÄ"**. Katso kuvaa 4.

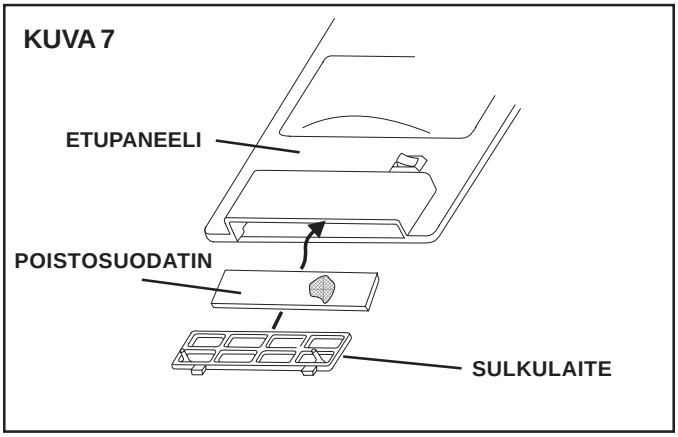

H. Vianetsintä

1. Jos moottori pysähtyy, se voi johtua seuraavista syistä:
   a. Muun kuin taloustöissä syntyvän lian imurointi (kipsilevypöly, puujauho yms.) voi tukkia pölypussin huokoset nopeasti, vaikka pölypussi olisikin uusi.
   b. Imuletku voi olla tukkeutunut.
   c. Suutin voi olla tukkeutunut.
   d. Moottorin suodatin on likainen, ja se on puhdistettava tai vaihdettava uuteen.
   e. Poistosuodatin on tarkistettava ja puhdistettava tai vaihdettava uuteen.

VAROITUS

Kaikki Dometicin valmistamat sisäänrakennetut pölynimurit on varustettu moottorissa sijaitsevalla termisen ylikuormituksen suojaimella ylikuumenemisen estämiseksi. Jos moottori sammuu ylikuumenemisen seurauksena, työnnä kytkin "POIS PÄÄLTÄ" -asentoon ja tarkasta edellä esitetyt viisi vianetsintäkohtaa. Moottori palautuu alkutilaan noin puolentoista tunnin kuluttua. Jos ongelma esiintyy useammin kuin kolme kertaa, on otettava yhteys huoltoon tai laitteen myyneeseen liikkeeseen.

Dometic® The Sign of Comfort

NOTER DISSE OPLYSNINGER OM ENHEDEN TIL SENERE BRUG:
Modelnummer _____
Serienummer _____
Købsdato _____

CENTRALSTØVSUGER
9093100-(X) PR SUGEKONTAKT TIL INDBYGNING I VÆG
9093200-(X) PR EKSTERN SUGEKONTAKT
(Europæiske modeller:
CV2000 SUGEKONTAKT TIL INDBYGNING I VÆG
CV2001 EKSTERN SUGEKONTAKT)

Forhandler
Dometic
Lundtoftegaardsvej 93 a
DK- 2800 Kgs. Lyngby
Telefon: 45 26 45 50
Fax: 45 26 45 59
E-mail: info@dometic.dk

⚠ ADVARSEL

Denne vejledning skal læses og forstås, inden der udføres installation, justering, service eller vedligeholdelse. Denne enhed skal installeres af en kvalificeret servicetekniker. Ændring af dette produkt kan være yderst farlig og medføre personskader eller skader på materiel.

INSTALLATIONS- OG BETJENINGS-ANVISNINGER

TYPE
9093100-(X) PR
9093200-(X) PR
(Europæiske modeller:
CV2000
CV2001)

Vigtigt: Anvisningerne skal opbevares sammen med enheden. Skal læses grundigt.

Formular nr. 3309145.005 3/04
(engelsk 3308407.018)
©2004 Dometic AB
Torggatan 8, SE-171 54 Solna

SIKKERHEDSANVISNINGER

Denne vejledning indeholder sikkerhedsoplysninger og anvisninger, der hjælper brugerne med at undgå eller nedsætte faren for uheld og kvæstelser.

GENKENDELSE AF SIKKERHEDSOPLYSNINGER

Dette er advarselssymbolet. Hvis du ser dette symbol i denne vejledning, bør du være opmærksom på, at der er mulighed for personskade.

Følg de anbefalede forholdsregler og anvisningerne om sikker betjening.

BETYDNING AF SIGNALORD

Et signalord, **ADVARSEL** ELLER **FORSIGTIG**, bruges sammen med advarselssymbolet. De angiver, hvor stor faren for eventuel personskade er.

⚠ ADVARSEL angiver en potentielt farlig situation, som kan medføre dødelige eller alvorlige kvæstelser, hvis den ikke undgås.

⚠ FORSIGTIG angiver en potentielt farlig situation, som kan medføre mindre eller moderate kvæstelser, hvis den ikke undgås.

FORSIGTIG sammen med advarselssymbolet angiver en potentielt farlig situation, som kan medføre skader på materiel, hvis den ikke undgås.

Læs og overhold alle sikkerhedsoplysninger og -anvisninger.

SPECIFICATIONER:

Mærkestrøm	240 V AC 50/60 Hz, 1 Ph
Ampere	4,7 A
Mindste ledningsstørrelse	16 AWG
AC-kredsløbsbeskyttelse	10 A
Vægt, installeret	ca. 6 kg
Slangelængde	245 - 915 cm
Hus	Stål Pulverbelagt

INSTALLATION

A. Denne centralstøvsuger til fritidskøretøjer er beregnet til indbygning i et fritidskøretøj på fremstillingstidspunktet. Ved hjælp af en ekstern monteringsplade kan den også installeres i et fritidskøretøj, efter at køretøjet er fremstillet.
Læs installations- og betjeningsanvisningerne grundigt, inden du forsøger at begynde med installationen af støvsugeren.

⚠ ADVARSEL

Forkert installation kan beskadige udstyret, medføre livsfare eller forårsage alvorlige personskader og/eller skader på materiel.

B. Placering:

1. Installation med ekstern montering
   a. For at kunne nå så langt som muligt med støvsugerslangen bør man vælge en væg eller en overflade, som ligger centralt og har en stikdåse inden for rækkevidden af støvsugerens ca. 1,80 m lange elledning.
   b. Fastgør monteringsbeslaget til en væg eller en overflade i komfortabel betjeningshøjde eller, hvis dette ikke er muligt, mindst 15 cm over gulvet. Til montering på hårde overflader bruges de 4 ydre huller med træskruer. Til montering på gipsplader bruges de 4 ydre huller med gipspladebøsninger (følger ikke med). Se FIG. 1.

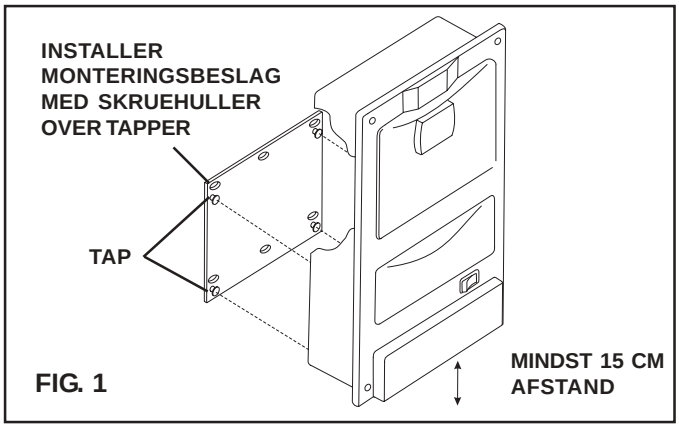

FIG. 1

   c. Fastgør støvsugeren til monteringsbeslaget ved hjælp af de fire huller på enhedens bagside og de 4 tapper på monteringsbeslaget, og skub derefter enheden ned til låst position.
   d. Inden du tilslutter elledningen, **skal du kontrollere, at støvsugerens pose, motorfilter, udstødningsfilter og port er på plads.** Se betjeningsanvisningerne, skridt D, E og F.

Bemærk: Brug aldrig støvsugeren, hvis støvposen eller motorfiltret ikke er på plads.

2. Installation med planforsænkning
   a. For at kunne nå så langt som muligt med støvsugerslangen bør man vælge en væg eller en overflade, som ligger centralt og har en vekselstrømstilslutning i nærheden. Støvsugeren kræver en vægdybde på ca. 10 cm (målt fra væggens forside).

⚠ ADVARSEL

Der kan være elledninger i væggen. Kobl AC-strømkablet og den positive (+) 12 V DC klemme fra på forsyningsbatteriet. Manglende overholdelse af denne anvisning kan medføre fare for elektriske stød, som kan medføre livsfarlige eller alvorlige personskader.

   b. Tape papirskabelonen til væggen eller overfladen mindst 15 cm over gulvet ved montering i lodret position. Dette vil sørge for en tilstrækkelig stor afstand for udstødningsluften. Se FIG. 2.

FIG. 2

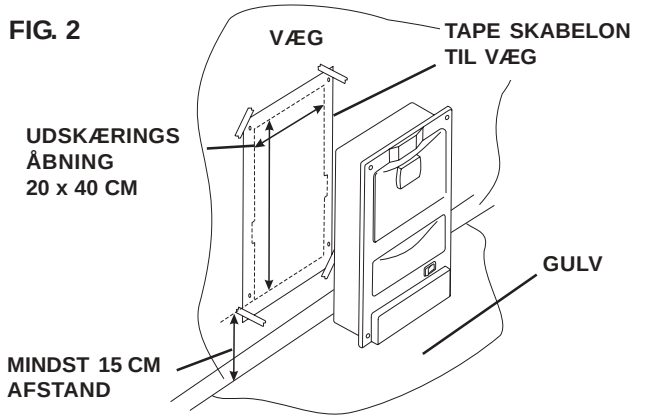

   c. Tape skabelonen til monteringsoverfladen på den ønskede placering. Udskæringens bund skal være mindst 15 cm over gulvet.
   d. Markér midten af alle cirkler med en syl eller et søm. Fjern skabelonen. Tegn en linje, som forbinder cirklerne, med en blyant og en lineal. Dette vil opridse et område på ca. 20 x 40 cm, som skal skæres ud.
   e. Bor hjørnemærkerne med et 2 mm (1/16") bor og sav derefter åbningen ud. Husk at følge linjen, da monteringshullerne er tætte på udskæringens kant.

Bemærk: Der er også trykt anvisninger på papirskabelonen.

   f. Placér støvsugeren med bunden i vejret og bagsiden mod dig. Fjern afdækningspladen på ca. 7 x 3 cm på støvsugeren. Montér et 16 AWG-kabel (nominel værdi 90˚ C) til enheden. Brug ikke-metallisk kabel med jord (Romex) eller fleksibelt metalrør til stikdåsen. (Kontrollér de lokale elbestemmelser.) Foretag tilslutningen ved hjælp af Romex-klemmen (klem ikke ledningerne). Sæt afdækningspladen på igen.
   g. Test enhedens funktion før installationen. Kontrollér, at støvsugerens pose, motorfilter, udstødningsfilter og port er på plads. Se betjeningsanvisningerne, skridt D, E og F. Skub enheden ind i åbningen med bunden først og fastgør den til væggen med de 4 træskruer.

Bemærk: Brug aldrig støvsugeren, hvis støvposen eller motorfiltret ikke er på plads.

Bemærk: Til optimal installation bruges 6 træskruer i stedet for 4 for at nedsætte faren for, at enheden løsner sig p.g.a. vibration under kørslen.

C. Anvisninger til jordforbindelse - ekstern montering

⚠ FORSIGTIG

Kontrollér, at strømmen er slukket på hovedafbryderen eller kredsløbsafbryderen for at undgå eventuelle elektriske stød.

1. Dette apparat skal jordforbindes. Hvis det skulle svigte eller bryde sammen, sørger jordforbindelsen for vejen med mindste modstand for strømmen, således at faren for elektriske stød reduceres. Dette apparat er forsynet med et strømkabel med udstyrsjordleder og en jordforbindelsesstikprop. Proppen skal sættes ind i et passende stik, som er installeret korrekt og jordforbundet i overensstemmelse med alle lokale regler og bestemmelser.

D. Anvisninger til jordforbindelse - planforsænkning

1. Ved permanent tilsluttede apparater (installation i væggen) skal dette apparat tilsluttes et jordet permanent metalledningssystem, eller der skal bruges en udstyrsjordet leder sammen med kredsløbslederne og tilsluttes udstyrets jordforbindelsesklemme eller -ledning på apparatet.

Bemærk: Strømforsyningens trådføring **SKAL** overholde alle gældende bestemmelser og trådføringsregler.

BETJENINGSANVISNINGER

A. Vigtige sikkerhedsanvisninger

Når man bruger en elektrisk støvsuger, bør man altid overholde nogle grundlæggende forholdsregler, inkl. de følgende:

1. Læs alle anvisninger grundigt, inden du bruger denne støvsuger.
2. Gem anvisningerne.

B. Nogle minutters brug af støvsugeren vil medføre udledning af varm udstødningsluft. Dette er normalt; en fuld støvpose eller et snavset motorfilter kan dog få motoren til at stoppe. Hvis dette sker, se H. Fejlfinding, punkt a - e.

⚠ ADVARSEL

For at nedsætte fare for ild, personskader eller beskadigelse: Saml ikke tændte cigaretter, varm aske, barberblade, nåle, stifter eller andre skarpe genstande op.

⚠ ADVARSEL

FOR AT NEDSÆTTE FAREN FOR ILD, ELEKTRISKE STØD ELLER PERSONSKADE:

1. **Lad ikke apparatet være sat til stikdåsen. Træk stikket ud, når apparatet ikke bruges, og før vedligeholdelse.**
2. **Må ikke bruges udendørs eller på våde overflader.**
3. **Betjen aldrig denne støvsuger, uden at en støvpose og filtrene er på plads.**
4. **Vær meget opmærksom, når støvsugeren bruges af eller i nærheden af børn. Lad ikke børn bruge den som legetøj.**
5. **Må kun bruges til den tiltænkte anvendelse som beskrevet i denne vejledning. Brug kun producentens anbefalede tilbehør og støvposer.**
6. **Må ikke bruges med beskadiget kabel eller stik. Hvis apparatet ikke fungerer, som det skal, er blevet tabt, beskadiget, efterladt udendørs eller tabt i vand, skal støvsugeren returneres til Dometic eller en autoriseret serviceforhandler for undersøgelse og reparation.**
7. **Placér ikke genstande i åbningerne. Må ikke bruges med blokerede åbninger; skal holdes fri for støv, hår og alle andre materialer, som kan nedsætte luftstrømmen. Når det sekundære filter bliver snavset, skal det skylles i varmt vand eller skiftes ud med et nyt filter. Filtre skal være helt tørre før brug.**
8. **Tab eller placér aldrig genstande i en åbning.**
9. **Slå alle betjeningselementer fra, inden stikket trækkes ud.**
10. **Træk eller bær ikke strømkablet, brug ikke strømkablet som håndtag, luk ikke døre på strømkablet og træk ikke strømkablet om skarpe kanter eller hjørner. Kør ikke apparatet over strømkablet. Hold strømkablet væk fra varme overflader.**
11. **Træk ikke stikket ud ved at trække i strømkablet. Tag fat i stikket og ikke i strømkablet for at trække stikket ud**
12. **Hold hår, løst siddende tøj, fingre og alle andre dele af kroppen væk fra åbninger og bevægelige dele.**
13. **Saml ikke noget op, som brænder eller ryger, f.eks. cigaretter, tændstikker eller varm aske.**
14. **Vær særlig forsigtig ved rengøring af trapper.**
15. **Rør ikke ved stikket eller apparatet med våde hænder.**
16. **Antændelige eller brændbare væsker, som f.eks. benzin, må ikke samles op, og apparatet må ikke bruges i områder, hvor der kan findes væsker af denne type.**
17. **Stil ikke genstande mod støvsugeren. Hold området frit.**
18. **Træd ikke på slangen og træk ikke i slangen med magt.**
19. **Store genstande som papiraffald eller stof må ikke samles op, da de kan stoppe slangen.**
20. **Denne støvsuger må ikke installeres i områder, som er udsat for høje temperaturer.**
21. **Denne støvsuger skal installeres på et tørt sted.**
22. **Forsøg ikke at vedligeholde støvsugeren selv. Enheden er forseglet og kan ikke åbnes uden beskadigelse af enheden. For service bedes du kontakte din lokale autoriserede serviceforhandler eller Dometic.**

FIG. 4

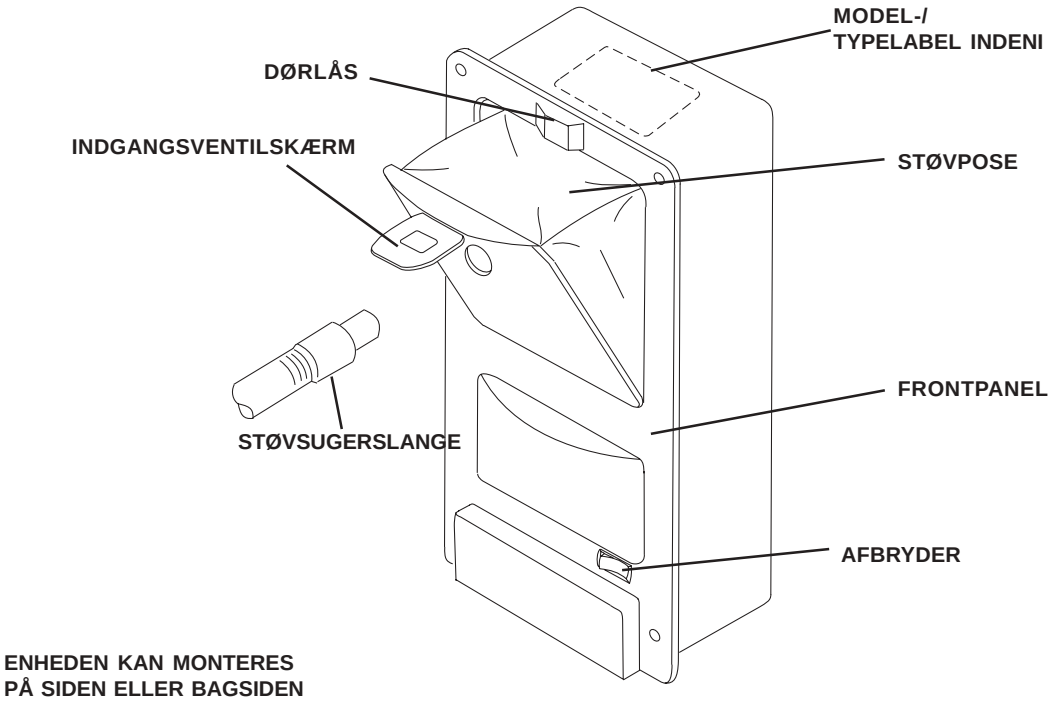

C. Tilslutning og fjernelse af slangen

1. Løft indgangsventilskærmen på frontdørpanelet.
2. Sæt slangen i med en lidt drejende bevægelse.
3 Slangen fjernes med en lidt drejende bevægelse, mens man trækker udad. Se FIG. 4.

D. Start og stop af støvsugeren

1. Start støvsugeren ved at sætte afbryderen til positionen **"ON"**. Se FIG. 4.
2. Stop støvsugeren ved at sætte afbryderen til positionen **"OFF"**. Se FIG. 4.

E. Udskiftning af støvposen

1. Fjern støvsugerens dør ved at skubbe låsen op. Se FIG. 4.
2. Træk døren med den fulde støvpose forsigtigt ud af støvsugerens hulrum. Kontrollér, at støvposen holdes opret, og bær støvposen med døren stadig sat på til bortskaffelsesstedet for at undgå spild ved et uheld. For at fjerne støvposen trækkes dørens øseformede rør ud af den brugte/fulde støvpose, og den brugte pose bortskaffes forsvarligt.
3. Skub den nye pose på dørens øseformede rør så langt som muligt. Se FIG. 5.
4. Skub posens bund ind i støvsugerens hulrum, placér derefter dørens bund i frontpanelets sprækker.
5. Fold posens venstre og højre hjørne ind, så døren kan lukkes. Luk døren og skub derefter låsen ned; når låsen er på plads, er døren forseglet, og støvsugeren er klar til brug. Se FIG. 4.

Bemærk: Delnumret for støvposen er 3308150.006, for en pakke med 3 støvposer 3308169.006; for en pakke med 5 støvposer {inkluderer (1) 3308172.000 motorfilter} 3308167.000 og for en pakke med 10 3308165.004 {en pakke med 10 støvposer inkluderer (2) 3308172.000 motorfiltre og (1) 3308170.004 udstødningsfilter}. Motorfiltret skal skiftes ud ved hver 5. udskiftning af posen eller når filtrets hvide del er snavset. Filtret kan vaskes i hånden Kontakt din nærmeste Dometic-forhandler for udskiftningsdele.

FIG. 5

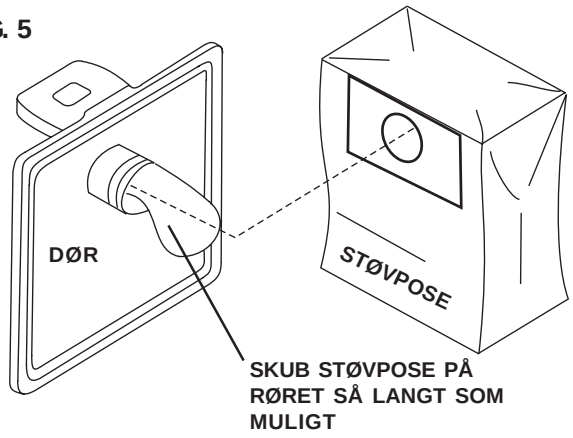

F. Udskiftning af motorfilter

1. Fjern hele døren med støvposen.
2. Fjern motorfiltret fra bunden af støvsugerens hulrum. Se FIG. 6.
3. Montér det nye motorfilter med **den mørke side opad**. Sæt hjørnerne ind således, at filtret ligger fladt på risten i hulrummet.

Bemærk: Rens det snavsede motorfilter ved at vaske det i hånden med mildt sæbevand. **Må ikke maskinvaskes.** Lad filtret lufttørre, inden det sættes på igen. Se bemærkningen i skridt E, Udskiftning af støvposen.

FIG. 6

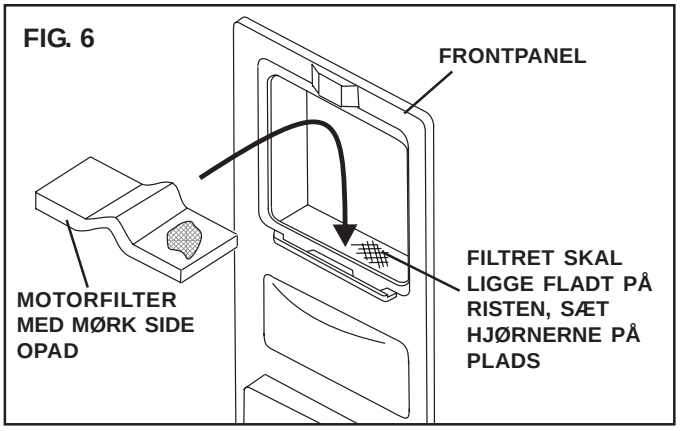

G. Udskiftning af udstødningsfilter

1. Udstødningsfiltret befinder sig i åbningen i bunden af støvsugerens frontpanel.
2. Skub plaststifterne på porten opad og træk derefter portens ramme frem og ned. Se FIG. 7.
3. Sæt afbryderen til **"ON"** for at starte støvsugeren. Støvsugerens udstødning bør blæse udstødningsfiltret ud af åbningen. Sæt støvsugeren til **"OFF"**. Se FIG. 4.

FIG. 7

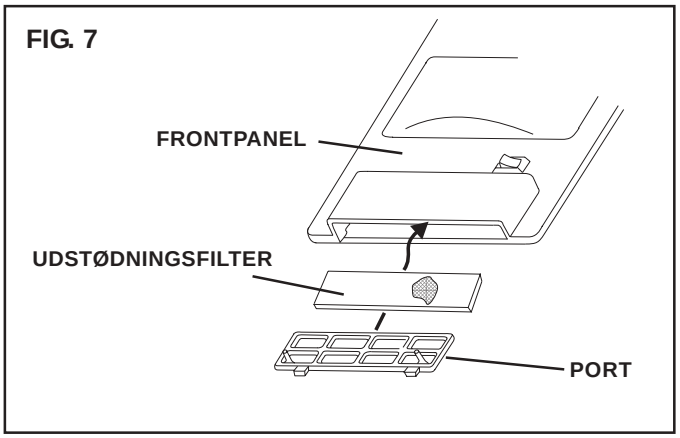

H. Fejlfinding

1. Kontrollér følgende, hvis motoren stopper:
   a. Støvsugning af stor mængder støv, som ikke er husholdningsstøv (gipspladestøv, fint træstøv osv.) kan hurtigt blokere støvposens porer, selv om støvposen er ny.
   b. Støvsugerslangen kan være stoppet.
   c. Støvsugeren kan være stoppet.
   d. Motorfiltret er snavset og skal rengøres eller skiftes ud.
   e. Udstødningsfiltret bør kontrolleres og rengøres eller skiftes ud.

FORSIGTIG

Alle indbyggede støvsugersystemer fra Dometic er forsynet med en termisk overbelastningbeskyttelse på motoren for at forhindre overophedning. Hvis motoren stopper som tegn på overophedning, sættes afbryderen til positionen "OFF" og de 5 punkter under Fejlfinding ovenfor kontrolleres. Motoren nulstiller sig selv efter ca. halvanden time. Hvis problemet optræder igen mere end 3 gange, bedes du kontakte fabrikken eller din forhandler.

Dometic® The Sign of Comfort

PARA REFERÊNCIA FUTURA, ANOTAR A INFORMAÇÃO DESTE APARELHO:
Número do modelo _____
Número de série _____
Data da compra _____

ASPIRADOR CENTRAL
9093100-(X) PR MODELO ENCASTRADO
9093200-(X) PR MONTAGEM EXTERNA
(Modelos europeus:
CV2000 – MODELO ENCASTRADO
CV2001 – MONTAGEM EXTERNA)

Vendedor
Dometic GmbH
In der Steinwiese 16
D-57074 Siegen
Phone +49 271692-0
Fax +49 271 692-300
Email info@dometic.de

⚠ AVISO

É obrigatória a leitura deste manual antes de proceder à instalação, afinação, assistência técnica ou manutenção do aparelho, o qual deverá obrigatoriamente ser instalado por pessoal técnico devidamente qualificado. Qualquer alteração efectuada ao produto poderá ser extremamente perigosa e causar lesões pessoais ou danos materiais.

INSTRUÇÕES DE INSTALAÇÃO E FUNCIONAMENTO

MODELOS
9093100-(X) PR
9093200-(X) PR
(Modelos europeus:
CV2000
CV2001)

Importante: As instruções deverão acompanhar sempre o aparelho. O proprietário do aparelho deverá ler as instruções com atenção.

Número de formulário: 3309145.005 3/04
(Inglês: 3308407.018)
©2004 Dometic AB
Torggatan 8 SE-171 54 Solna

INSTRUÇÕES DE SEGURANÇA

Este manual contém informação e instruções sobre segurança que visam eliminar ou reduzir o risco de acidentes e lesões.

RECONHECER OS SÍMBOLOS INFORMATIVOS SOBRE SEGURANÇA

Este símbolo representa um alerta à segurança. Sempre que aparecer neste manual, esteja atento para a eventualidade de lesões pessoais.

Siga as precauções recomendadas e as instruções de funcionamento e segurança.

CONHECER OS TERMOS QUE CHAMAM A ATENÇÃO

Normalmente, o símbolo de alerta à segurança é acompanhado por um termo – **AVISO** OU **ATENÇÃO** – o qual indica o nível de risco de eventuais lesões.

⚠ AVISO indica a existência de uma situação potencialmente perigosa que, não sendo evitada, poderá causar a morte ou lesões graves.

⚠ ATENÇÃO indica a existência de uma situação potencialmente perigosa que, não sendo evitada, poderá causar lesões de ordem menor ou média.

ATENÇÃO este símbolo, quando utilizado sem o símbolo de alerta à segurança, indica a existência de uma situação potencialmente perigosa que, não sendo evitada, poderá causar danos materiais.

Leia e siga toda a informação e instruções de segurança.

ESPECIFICAÇÕES:

Potência eléctrica:	240VAC 50/60 Hz, 1 Ph
Intensidade:	4,7 amperes
Calibre mínimo do fio:	16 AWG
Protecção do circuito de corrente alternada:	10 amperes
Peso quando instalado:	5,5 kg
Comprimento da mangueira:	245 - 915 cm
Caixa:	Aço com revestimento em pó

INSTALAÇÃO

A. Este aspirador central para veículos de recreio foi concebido para ser montado num veículo de recreio no momento de fabrico. Utilizando uma placa de montagem externa, pode também ser instalado num veículo de recreio após o seu fabrico.
Ler com atenção as instruções de montagem e funcionamento antes de proceder à instalação do aspirador.

⚠ AVISO

A montagem incorrecta poderá danificar o aparelho, pôr vidas em perigo, causar lesões graves e/ou danos materiais.

B. Localização:

1. **Montagem externa**

a. A fim de poder chegar o mais longe possível com a mangueira, escolher uma parede ou área que se encontre localizada num ponto central e que tenha uma tomada eléctrica à distância de 1,80 m do fio eléctrico do aspirador.

b. Fixar o suporte de montagem à parede ou superfície mantendo uma altura cómoda de funcionamento ou, se não for possível, manter um mínimo de 15 cm acima do chão. Para montagem em superfícies rígidas, utilizar os quatro orifícios externos com os parafusos para madeira. Para montagem em paredes com placa de gesso, utilizar os quatro orifícios externos com as buchas de fixação próprias para paredes em placa de gesso (não fornecidas) (ver fig.1).

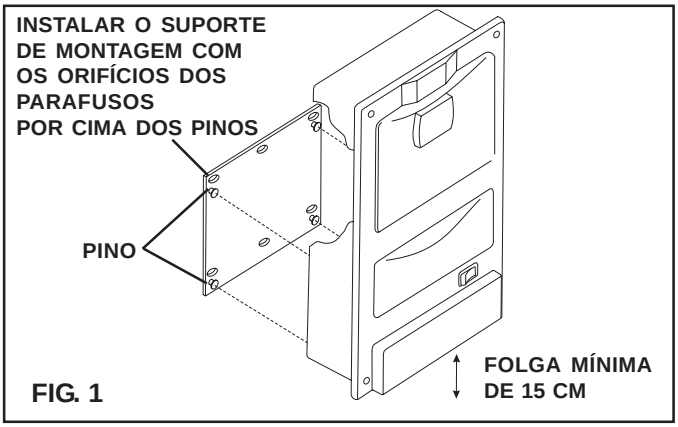

FIG. 1

c. Fixar o aspirador ao suporte de montagem, utilizando os quatro orifícios situados por detrás do aparelho aos quatro pinos do suporte de montagem. Em seguida, fazer o aparelho deslizar para baixo e para a posição de bloqueado.

d. Antes de efectuar a ligação à electricidade, **verificar se o saco, o filtro do motor, o filtro do ar de saída e a grelha se encontram no devido lugar.** Consultar a secção Instruções de Funcionamento, parágrafos D, E e F.

Nota: Nunca utilizar o aspirador sem o saco ou o filtro do motor.

2. Montagem encastrada
   a. Para chegar o mais longe possível com a mangueira do aspirador, escolha uma parede ou superfície que se encontre numa área central e que tenha por perto uma ligação à corrente alternada. O aspirador necessita de uma com parede com 10 cm de profundidade (medida a partir da parte da frente da parede).

⚠ AVISO

Existe a possibilidade de haver fios eléctricos na parede. Desligue o fio de corrente alternada e o terminal positivo (+) de 12 volts da bateria de distribuição. A inobservância desta instrução poderá originar riscos de choque eléctrico e causar a morte ou lesões pessoais graves.

   b. Fixar com fita o molde em papel à parede ou superfície, mantendo uma altura mínima de 15 cm acima do chão, se o aparelho for montado na posição vertical. Procedendo assim, haverá folga suficiente para o ar de saída (ver fig.2).

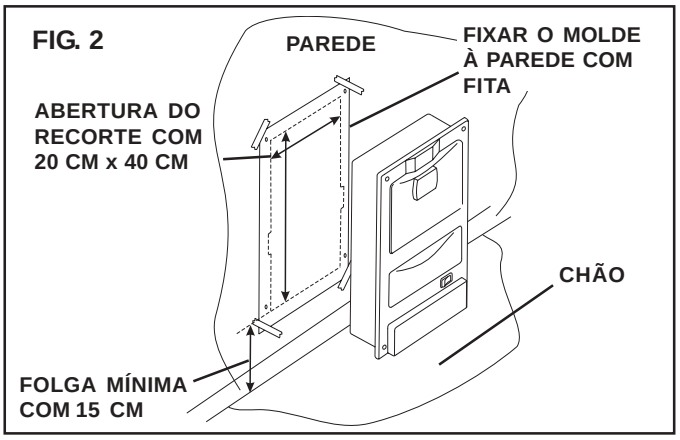

   c. No local desejado, fixar o molde com fita à superfície de montagem. Deve haver no mínimo uma distância de 15 cm entre a parte inferior do recorte e o chão.
   d. Com a ajuda de uma sovela ou prego, marcar todos os círculos. Retirar o molde. Com a ajuda de um lápis e uma régua, traçar uma linha ligando os círculos. Acabou de delimitar o contorno de uma superfície de 20 cm x 40 cm que deve ser recortada.
   e. Perfurar as quatro marcas no canto utilizando uma broca com 2 mm (1/16"). Em seguida, recortar a abertura. Seguir a linha com atenção em virtude de os orifícios de montagem se encontrarem perto da extremidade do recorte.

Nota: As instruções encontram-se igualmente imprimidas no molde em papel.

   f. Colocar o aspirador ao contrário com a parte detrás virada para si. Retirar-lhe a placa de cobertura de 7 cm x 3 cm. Instalar no aparelho um cabo de 16 AWG (a 90 ° C). Utilizar um cabo não metálico com bainha e ligação à terra (Romex) ou uma conduta metálica flexível com fio terra, ligada à tomada eléctrica (confirmar qual o código eléctrico existente na região). Efectuar a ligação através do grampo (não prender o cabo). Voltar a colocar a placa de cobertura.
   g. Efectuar um teste de funcionamento antes da instalação. Verificar se o saco do aspirador, o filtro do motor, o filtro do ar de saída e a grelha se encontram no devido lugar. Consultar as instruções de funcionamento, que constam das secções D, E e F. Deixar a parte inferior do aparelho deslizar primeiro para a abertura e fixá-lo à parede com a ajuda dos quatro parafusos para madeira.

Nota: Nunca utilizar o aspirador sem o saco ou o filtro do motor instalados.
Nota: A melhor instalação é a que utiliza seis parafusos para madeira em vez de quatro, reduzindo assim o risco de desprendimento devido a vibrações causadas pela estrada.

⚠ ATENÇÃO

Para evitar possíveis riscos de choque eléctrico, confirmar se a corrente eléctrica está desligada junto ao disjuntor ou interruptor principal.

C. Instruções para ligação à terra – Montagem externa

1. Este aparelho deverá ser ligado à terra. No caso de mau funcionamento ou avaria, a ligação à terra oferece um caminho de menor resistência da corrente eléctrica, reduzindo o risco de choque eléctrico. O aparelho encontra-se munido de um fio eléctrico com um condutor de ligação à terra e ficha de ligação à terra. Esta deverá ser introduzida na tomada correcta, correctamente instalada e ligada à terra em conformidade com os códigos e regulamentos locais.

D. Instruções para ligação à terra – Montagem encastrada

1. No caso dos aparelhos instalados de forma permanente (instalação encastrada na parede), é preciso efectuar a ligação a um sistema de cablagem metálica permanente com ligação à terra ou então serão preciso pôr a funcionar um condutor de ligação à terra com os condutores do circuito e ligá-lo ao terminal de ligação à terra do aparelho.

Nota: A cablagem **DEVERÁ** estar em conformidade com os regulamentos e códigos eléctricos aplicáveis.

INSTRUÇÕES DE FUNCIONAMENTO

A. Instruções de segurança importantes

Ao utilizar um aspirador eléctrico, deverá seguir-se sempre as precauções básicas, incluindo o seguinte:

1. Ler com atenção todas as instruções antes de utilizar o aspirador.
2. Guardar as instruções.

B. Após alguns minutos de funcionamento com o aspirador resultarão na saída de ar morno. Trata-se de uma situação normal. Todavia, se o saco estiver cheio ou o filtro do motor se encontrar sujo, o motor poderá parar. Se tal ocorrer, consultar a secção H (Resolução de problemas), alíneas a. – e.

⚠ AVISO

A fim de reduzir o risco de incêndio, lesões ou danos, não apanhar cigarros acesos, cinzas quentes, lâminas para a barba, agulhas, alfinetes ou outros objectos afiados.

⚠ AVISO

A FIM DE REDUZIR O RISCO DE INCÊNDIO, CHOQUE ELÉCTRICO OU LESÕES:

1. **Não deixar o aparelho ligado à electricidade. Desligá-lo da tomada sempre que não estiver a ser usado e antes de qualquer reparação.**
2. **Não utilizar o aparelho no exterior ou em superfícies molhadas.**
3. **Nunca pôr o aparelho a funcionar sem o saco ou o filtro devidamente instalados.**
4. **É necessário estar atento sempre que o aparelho for utilizado por crianças ou nas proximidades de crianças. Não permitir que o aparelho seja utilizado como um brinquedo.**
5. **Utilizar o aparelho somente para o fim a que se destina, conforme descrito neste manual. Empregar somente os acessórios e sacos recomendados pelo fabricante.**
6. **Não utilizar o aparelho com uma ficha ou fio danificados. Se o aparelho não funcionar como devia, se caiu ao chão, se se danificou, se ficou no exterior ou caiu à água, deverá entregá-lo à empresa Dometic ou representante autorizado para o aparelho poder ser inspeccionado e reparado.**
7. **Não introduzir objectos nas aberturas do aparelho. Não o utilizar quando algumas aberturas se encontrarem obstruídas; mantenha o aparelho limpo do pó, cotão, cabelos e outros materiais que possam reduzir a circulação de ar. Quando o filtro secundário ficar sujo, enxaguá-lo em água morna ou substitui-lo por um novo filtro. Os filtros devem encontrar-se completamente secos antes de serem utilizados.**
8. **Nunca deixar cair nem introduzir quaisquer objectos nas aberturas.**
9. **Desligar todos os comandos antes de desligar o aparelho da corrente.**
10. **Nunca puxar nem pegar no aparelho pelo fio eléctrico; não utilizar o fio eléctrico como pega; não entalar o fio nas portas; não puxar o fio em redor de esquinas ou extremidades afiadas; não passar o aspirador por cima do próprio fio; afastar o fio de superfícies aquecidas.**
11. **Não desligar o aspirador da corrente puxando o fio. Para o desligar, pegar na ficha e não no fio.**
12. **Afastar a roupa solta, cabelos, dedos ou outras partes do corpo das aberturas do aparelho e de peças em movimento.**
13. **Não apanhar objectos que estejam a arder ou a deitar fumo, como cigarros, fósforos ou cinzas quentes.**
14. **Usar extrema prudência na limpeza de escadas.**
15. **Não segurar no aspirador ou na ficha com as mãos húmidas.**
16. **Não apanhar líquidos inflamáveis ou combustíveis, designadamente gasolina, nem utilizar o aparelho em zonas onde tais produtos possam estar presentes.**
17. **Não colocar objectos contra o aspirador. Manter desobstruída a área em redor.**
18. **Não pisar a mangueira nem a puxar violentamente.**
19. **Não apanhar objectos grandes, designadamente resíduos de papel ou tecido, os quais poderão entupir a mangueira.**
20. **Não instalar o aspirador num local exposto a temperaturas elevadas.**
21. **Instalar o aparelho num local seco.**
22. **Não tentar reparar o aspirador. Este encontra-se vedado e não pode ser aberto sem provocar danos. Para obter assistência técnica, contactar o representante autorizado existente a nível local ou a empresa Dometic.**

FIG. 4

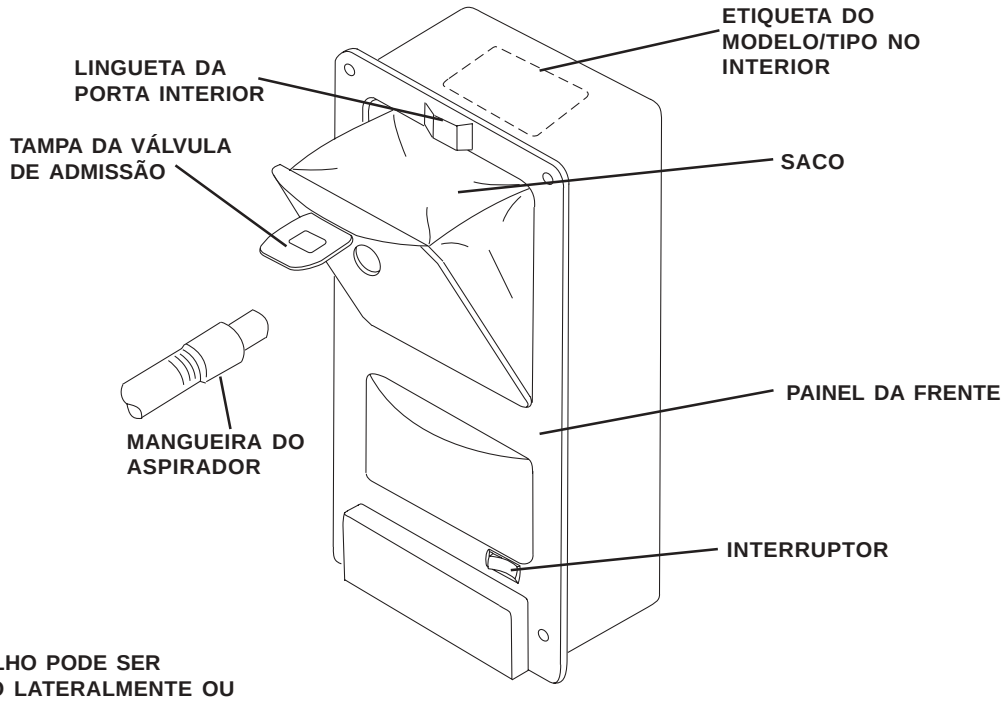

O APARELHO PODE SER MONTADO LATERALMENTE OU DE COSTAS

C. Ligar e desligar a mangueira

1. Levantar a tampa da válvula de admissão situada no painel da frente.
2. Introduzir a mangueira com um ligeiro movimento de torção em ambas as direcções.
3. Para retirar a mangueira basta fazer um movimento de torção num ou noutro sentido, puxando para fora (ver fig. 4).

D. Iniciar e parar o funcionamento do aspirador

1. Pôr o aspirador a funcionar carregando no interruptor na posição **"ON"** (ver fig. 4).
2. Parar o funcionamento do aparelho carregando no interruptor na posição **"OFF"** (ver fig. 4).

E. Mudança do saco

1. Retirar a porta ao aspirador puxando a lingueta para cima (ver fig.4).
2. Com cuidado, puxar a porta com o saco cheio para fora da cavidade do aspirador. Verificar se o saco se mantém na posição vertical e levá-lo com a porta ainda ligada a qualquer local de descarga a fim de evitar fugas acidentais. Para retirar o saco usado/cheio, puxá-lo para fora com cuidado pela concavidade em forma de colher existente na porta e deite-o de forma controlada no lixo.
3. Empurrar o mais longe possível o novo saco pela concavidade (ver fig. 5).
4. Deslizar o fundo do saco pela cavidade do aspirador e, em seguida, colocar o fundo da porta nas ranhuras do painel da frente.
5. Aconchegar o canto esquerdo e direito do saco a fim de poder fechar a porta. Uma vez esta fechada, empurrar a lingueta para baixo. Assim que estiver no seu lugar, a porta fica vedada e o aspirador está pronto a ser usado (ver fig. 4).

Nota: Números de peça: saco do aspirador - 3308150.006; pacote com três sacos para aspirador - 3308169.006; pacote com 5 sacos para aspirador - {inclui (1) 3308172.000 filtro do motor} - 3308167.000; pacote com 10 sacos - 3308165.004 {um pacote com 10 sacos contém (2) filtros de motor 3308172.000 e (1) filtro do ar de saída 3308170.004}. Por cada cinco sacos mudados ou assim que a parte branca do filtro estiver muito suja, substituir o filtro do motor. O filtro pode ser lavado à mão. Para substituições, contactar o representante Dometic da sua área.

FIG. 5

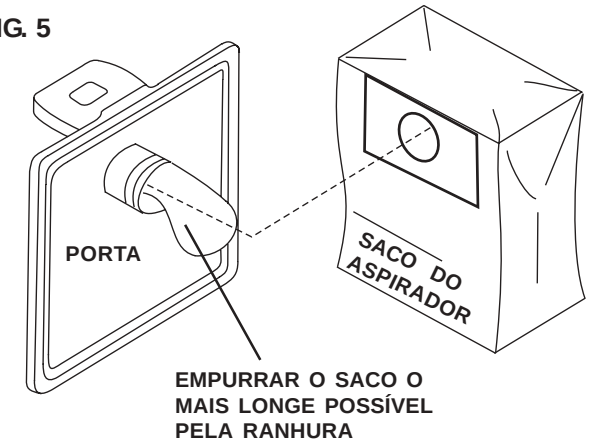

F. Mudança do filtro do motor

1. Retirar completamente a porta com o saco.
2. Retirar o filtro do motor do fundo da cavidade do aspirador (ver fig. 6).
3. Instalar o novo filtro do motor com a **parte escura virada para cima**. Aconchegar os cantos para o filtro poder ficar a direito na grelha da cavidade.

Nota: Limpar o filtro do motor lavando-o à mão com um sabão macio. **Não lavar na máquina.** Deixar o filtro secar antes de o voltar a instalar. Ver as observações constantes da secção E (Mudança do saco).

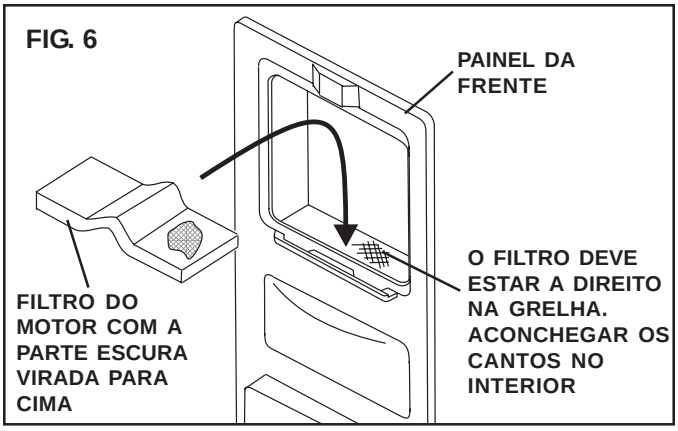

G. Mudança do filtro do ar de saída

1. O filtro do ar de saída situa-se na abertura, na parte inferior do painel da frente do aspirador.
2. Empurrar para cima as pontas em plástico da grelha e, em seguida, puxar a estrutura da grelha para a frente e para baixo (ver fig. 7).
3. Virar o interruptor para a posição **"ON"** para colocar o aparelho a funcionar. O ar de saída do aspirador deverá fazer sair o filtro pela abertura. Desligar o aparelho virando o interruptor para a posição **"OFF**" (ver fig. 4).

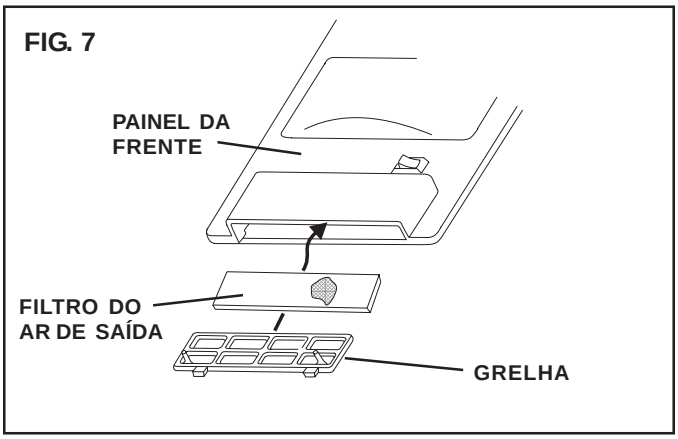

H. Resolução de problemas

1. No caso do motor parar, verificar os pontos seguintes:
   a. Não aspirar grandes quantidades de pó para além do pó doméstico (pó das paredes em placa de gesso, partículas finas de madeira, etc.), em virtude de poder obstruir rapidamente os poros do saco, mesmo que este seja novo.
   b. A mangueira do aspirador pode estar entupida.
   c. O acessório do aspirador pode estar entupido.
   d. O filtro do motor está sujo e deverá ser limpo ou substituído.
   e. O filtro do ar de saída deve ser verificado e limpo ou substituído.

ATENÇÃO

Todos os sistemas de aspiração encastrados da marca Dometic estão equipados com um protector de sobrecarga térmica junto ao motor a fim de evitar o sobreaquecimento. Se o motor parar, o que é sinal de sobreaquecimento, empurrar o interruptor para a posição "OFF" e verificar os cinco pontos acima mencionados constantes da secção "Resolução de problemas". O motor reinicializará o seu funcionamento no espaço de uma a uma hora e meia. No caso do problema acontecer mais de três vezes, contactar a fábrica ou o representante de vendas.

Dometic® The Sign of Comfort

ΚΑΤΑΓΡΑΨΤΕ ΑΥΤΕΣ ΤΙΣ ΠΛΗΡΟΦΟΡΙΕΣ ΓΙΑ ΜΕΛΛΟΝΤΙΚΗ ΧΡΗΣΗ:
Αριθμός μοντέλου _____
Σειριακός αριθμός _____
Ημερομηνία αγοράς _____

ΗΛΕΚΤΡΙΚΗ ΣΚΟΥΠΑ CENTRAL RV 9093100-(X)PR ΕΝΤΟΙΧΙΖΟΜΕΝΗ 9093200-(X)PR ΕΞΩΤΕΡΙΚΗ

Αντικαταστήστε το (X) με το χρωματικό κωδικό από τον πίνακα μοντέλου/τύπου στη σελίδα 2

Πώληση
Dometic AB
Torggatan 8
SE-171 54 Solna
(Στοκχόλμη)
Τηλ.: +46 8 501 025 00
Φαξ: +46 8 501 025 99
E-mail: info@dometic.se

⚠ WARNING

Πρέπει να διαβάσετε και να κατανοήσετε αυτό το εγχειρίδιο πριν από την πραγματοποίηση εγκατάστασης, ρύθμισης, επισκευής ή συντήρησης. Αυτή η μονάδα πρέπει να εγκαθίσταται από ειδικευμένο τεχνικό προσωπικό. Η τροποποίηση αυτού του προϊόντος μπορεί να είναι εξαιρετικά επικίνδυνη και να οδηγήσει σε τραυματισμό ή υλικές ζημιές.

ΟΔΗΓΙΕΣ ΕΓΚΑΤΑΣΤΑΣΗΣ & ΛΕΙΤΟΥΡΓΙΑΣ

ΤΥΠΟΣ

9093100-(X)PR
9093200-(X)PR

Αρ. φόρμας 3309145.005 3/04
(Ελληνικά 3308407.018)

©2004 Dometic AB
Torggatan 8 SE-171 54 Solna

Οι οδηγίες πρέπει να φυλάσσονται μαζί με τη μονάδα. Ο κάτοχος πρέπει να τις διαβάσει προσεκτικά.

ΟΔΗΓΙΕΣ ΑΣΦΑΛΕΙΑΣ

Αυτό το εγχειρίδιο περιέχει πληροφορίες και οδηγίες ασφαλείας που επιτρέπουν στους χρήστες να εξαλείψουν ή να περιορίσουν τον κίνδυνο ατυχημάτων και τραυματισμών.

ΑΝΑΓΝΩΡΙΣΗ ΠΛΗΡΟΦΟΡΙΩΝ ΑΣΦΑΛΕΙΑΣ

Αυτό είναι το σύμβολο συναγερμού ασφαλείας. Όταν βλέπετε το συγκεκριμένο σύμβολο σε αυτό το εγχειρίδιο, να προσέχετε για το ενδεχόμενο τραυματισμού.
Ακολουθείτε τις συνιστώμενες προφυλάξεις και τις οδηγίες ασφαλούς χειρισμού.

ΚΑΤΑΝΟΗΣΗ ΣΥΝΘΗΜΑΤΙΚΩΝ ΛΕΞΕΩΝ

Οι λέξεις **ΠΡΟΕΙΔΟΠΟΙΗΣΗ** ή **ΠΡΟΣΟΧΗ** χρησιμοποιούνται με το προειδοποιητικό σύμβολο συναγερμού ασφαλείας. Υποδηλώνουν το βαθμό κινδύνου για ενδεχόμενο τραυματισμό.

⚠ WARNING : υποδηλώνει ενδεχόμενη επικίνδυνη κατάσταση η οποία, εάν δεν αποφευχθεί, μπορεί να οδηγήσει στο θάνατο ή σε σοβαρό τραυματισμό.

⚠ CAUTION : υποδηλώνει ενδεχόμενη επικίνδυνη κατάσταση η οποία, εάν δεν αποφευχθεί, μπορεί να οδηγήσει σε μικρής ή μέτριας σοβαρότητας τραυματισμό.

CAUTION : όταν χρησιμοποιείται χωρίς το προειδοποιητικό σύμβολο ασφαλείας, υποδηλώνει ενδεχόμενη επικίνδυνη κατάσταση η οποία, εάν δεν αποφευχθεί, μπορεί να οδηγήσει σε υλικές ζημιές.

Διαβάστε και τηρήστε όλες τις πληροφορίες και οδηγίες ασφαλείας.

ΠΡΟΔΙΑΓΡΑΦΕΣ:

Ηλεκτρικές ονομαστικές τιμές	240VAC 50/60 Hz, 1 Ph
Ενταση	4,7 αμπέρ
Ελάχιστο μέγεθος καλωδίου	16 AWG
Προστασία κυκλώματος AC	10,0 αμπέρ
Βάρος εγκατάστασης	12 λίβρες
Μήκος σωλήνα	8' - 30'

ΠΙΝΑΚΑΣ ΧΡΩΜΑΤΙΚΩΝ ΚΩΔΙΚΩΝ ΤΥΠΩΝ

9093(X)00-(X)PR

1 = Εντοιχισμός
2 = Εξωτ. εγκατάσταση Με πλαίσιο στήριξης

C = ΚΡΕΜ
E = ΜΑΥΡΟ
W = ΛΕΥΚΟ

P = ΜΑΤ ΕΠΙΣΤΡΩΣΗ

R = ΟΧΗΜΑ ΠΟΛΥΤΕΛΕΙΑΣ

Λίστα εξαρτημάτων:

9093(X)00-(X)PR Ηλεκτρική σκούπα
(4) Ξυλόβιδες*
(4) Ατσαλόβιδες**
(1) Χάρτινο πλαίσιο**
(1) Πλαίσιο στήριξης*
(3) 3308150.006 Σάκοι συλλογής
(1) 3308172.000 Φίλτρο μοτέρ
(1) 3303170.004 Φίλτρο εξόδου αέρα
(3) Παξιμάδια**

Απαιτούμενα εργαλεία:

Κατσαβίδι
Αλφάδι
Αρίδα 1/16 ιντσών
Σουβλί
Ηλεκτρικό τρυπάνι
Καλώδιο τροφοδοσίας
Ούπα

*** Παρέχεται με το μοντέλο εξωτερικής εγκατάστασης.**
*** Παρέχεται με το μοντέλο εσωτερικής εγκατάστασης (εντοιχισμού).**

ΕΓΚΑΤΑΣΤΑΣΗ

Α. Αυτή η ηλεκτρική σκούπα Central RV έχει σχεδιαστεί για να είναι ενσωματωμένη σε όχημα πολυτελείας κατά τη φάση κατασκευής. Εναλλακτικά, με τη χρήση εξωτερικού πλαισίου στήριξης, μπορεί να εγκατασταθεί σε όχημα πολυτελείας μετά την κατασκευή του. Διαβάστε προσεκτικά τις οδηγίες εγκατάστασης και λειτουργίας πριν να επιχειρήσετε να ξεκινήσετε την εγκατάσταση ττης ηλεκτρικής σκούπας.

⚠ WARNING

Εσφαλμένη εγκατάσταση μπορεί να προκαλέσει καταστροφή του εξοπλισμού, να θέσει σε κίνδυνο τη ζωή, να προξενήσει σοβαρό τραυματισμό ή/και υλικές ζημιές.

Β. Θέση:

1. Εξωτερική εγκατάσταση
   α. Για να εκμεταλλευτείτε όσο το δυνατό περισσότερο το μήκος του σωλήνα, επιλέξτε έναν κεντρικό τοίχο ή επιφάνεια που να έχει ηλεκτρική πρίζα σε κοντινή απόσταση, ώστε να φτάνει το καλώδιο τροφοδοσίας της ηλεκτρικής σκούπας.
   β. Τοποθετήστε το πλαίσιο στήριξης στον τοίχο ή στην επιφάνεια, σε κατάλληλο λειτουργικό ύψος, τουλάχιστον 6 ίντσες επάνω από το πάτωμα. Για στήριξη σε τραχιά επιφάνεια, χρησιμοποιήστε τις 4 εξωτερικές τρύπες με ξυλόβιδες. Για στήριξη σε μάρμαρο, χρησιμοποιήστε τις 4 εξωτερικές τρύπες με ούπα (δεν παρέχονται). Δείτε την εικ. 1.

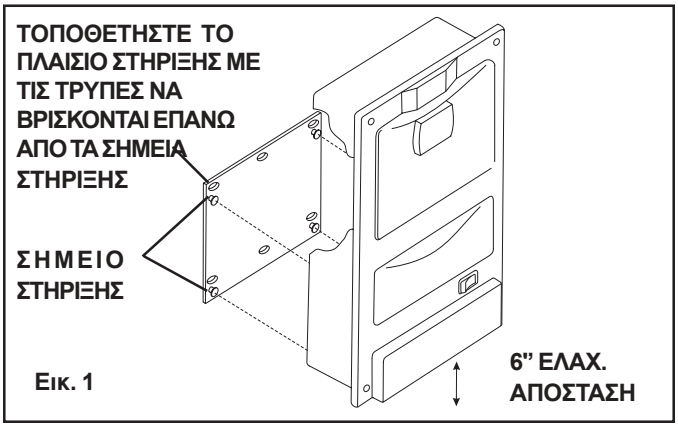

Εικ. 1

   γ. Προσαρμόστε τη σκούπα στο πλαίσιο στήριξης, τοποθετώντας τις 4 τρύπες-οδηγούς στο πίσω μέρος της μονάδας στα 4 σημεία στήριξης του πλαισίου, και στη συνέχεια πιέστε προς τα κάτω τη μονάδα μέχρι να κλειδώσει στη θέση της.
   δ. Πριν από τη σύνδεση του καλωδίου τροφοδοσίας, **ελέγξτε εάν βρίσκονται στη θέση τους ο σάκος συλλογής, το φίλτρο του μοτέρ, το φίλτρο εξόδου αέρα και η σχάρα.** Ανατρέξτε στις οδηγίες λειτουργίας, βήματα Δ, Ε και Ζ.

Σημείωση: Ποτέ μην χρησιμοποιείτε τη σκούπα εάν δεν βρίσκεται στη θέση του ο σάκος συλλογής ή το φίλτρο του μοτέρ.

2. Εντοιχισμός
   α. Για να εκμεταλλευτείτε όσο το δυνατό περισσότερο το μήκος του σωλήνα, επιλέξτε έναν κεντρικό τοίχο ή επιφάνεια κοντά σε παροχή ρεύματος AC. Για τη στήριξη της ηλεκτρικής σκούπας απαιτείται βάθος τοίχου 3-7/8 ίντσες (μετρώντας από την επιφάνεια του τοίχου).

⚠ WARNING

Ενδέχεται να υπάρχει ηλεκτρική καλωδίωση στον τοίχο. Αποσυνδέστε το καλώδιο τροφοδοσίας AC και το θετικό πόλο (+) των 12 volt DC στη μονάδα της μπαταρίας. Σε περίπτωση που δεν τηρηθεί αυτή η οδηγία, υπάρχει κίνδυνος ηλεκτροπληξίας που μπορεί να προκαλέσει το θάνατο ή σοβαρό τραυματισμό.

   β. Στερεώστε με ταινία το χάρτινο πλαίσιο στον τοίχο ή στην επιφάνεια, τουλάχιστον 6 ίντσες επάνω από το πάτωμα, εάν το σύστημα πρόκειται να τοποθετηθεί σε κατακόρυφη θέση. Έτσι θα υπάρχει αρκετός ελεύθερος χώρος για την έξοδο του αέρα. Δείτε την εικ. 2.

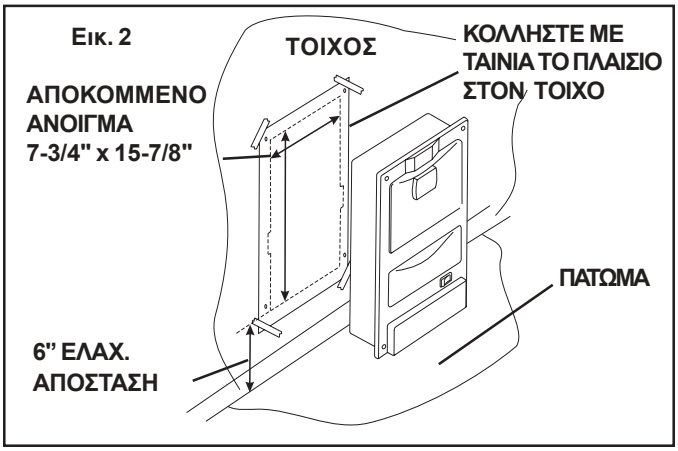

   γ. Κολλήστε το χάρτινο πλαίσιο στην επιφάνεια τοποθέτησης στη θέση που θέλετε. Το κάτω μέρος της αποκομμένης περιοχής πρέπει να βρίσκεται τουλάχιστον 6 ίντσες επάνω από το πάτωμα.
   δ. Τρυπήστε στο κέντρο όλους τους κύκλους με ένα σουβλί ή καρφί. Αφαιρέστε το πλαίσιο. Χαράξτε με μολύβι και χάρακα μια γραμμή που να συνδέει τους κύκλους. Έτσι θα σημειωθεί μια περιοχή 7-3/4 x 15-7/8 ιντσών που θα αποκοπεί.
   ε. Τρυπήστε τα 4 γωνιακά σημεία με αρίδα 1/16 ιντσών και καθαρίστε το άνοιγμα. Φροντίστε να ακολουθείτε τη γραμμή καθώς οι τρύπες τοποθέτησης είναι κοντά στην άκρη της σημειωμένης περιοχής.

Σημείωση: Υπάρχουν επίσης οδηγίες τυπωμένες στο χάρτινο πλαίσιο.

   ζ. Τοποθετήστε τη σκούπα ανάποδα με το πίσω μέρος της στραμμένο προς εσάς. Αφαιρέστε το κάλυμμα 2-3/4 x 1-3/8 ιντσών της σκούπας. Τοποθετήστε καλώδιο 16 AWG (με προδιαγραφή 90˚ C) στη μονάδα. Τοποθετήστε στην πρίζα μη μεταλλικό θωρακισμένο καλώδιο με γείωση (Romex) ή ευέλικτο μεταλλικό αγωγό με γείωση. (Ελέγξτε τις ηλεκτρικές προδιαγραφές της περιοχής σας.) Κάντε τη σύνδεση μέσω του συνδέσμου Romex (μην τρυπήσετε την καλωδίωση). Τοποθετήστε ξανά το κάλυμμα.
   η. Ελέγξτε τη λειτουργία της μονάδας πριν από την εγκατάσταση. Ελέγξτε εάν βρίσκονται στη θέση τους ο σάκος συλλογής, το φίλτρο του μοτέρ, το φίλτρο εξόδου αέρα και η σχάρα. Ανατρέξτε στις οδηγίες λειτουργίας, βήματα Δ, Ε και Ζ. Σπρώξτε τη μονάδα προς το άνοιγμα, πρώτα από το κάτω μέρος, και στερεώστε την στον τοίχο με τις 4 ξυλόβιδες.

Σημείωση: Ποτέ μην χρησιμοποιείτε τη σκούπα εάν δεν βρίσκεται στη θέση του ο σάκος συλλογής ή το φίλτρο του μοτέρ.

⚠ CAUTION

Για την αποφυγή ηλεκτροπληξίας, βεβαιωθείτε ότι ο γενικός διακόπτης ρεύματος είναι κατεβασμένος.

Σημείωση: Για βέλτιστη εγκατάσταση χρησιμοποιήστε 6 ξυλόβιδες αντί για 4, ώστε να μειώσετε τον κίνδυνο χαλάρωσης λόγω των κραδασμών κατά την κίνηση του οχήματος.

Γ. Οδηγίες γείωσης - Εξωτερική εγκατάσταση

1. Αυτή η συσκευή πρέπει να είναι γειωμένη. Σε περίπτωση δυσλειτουργίας ή βλάβης, η γείωση παρέχει διέξοδο ελάχιστης αντίστασης για τη διέλευση του ρεύματος, ώστε να μειώνεται ο κίνδυνος ηλεκτροπληξίας. Αυτή η συσκευή διατίθεται με καλώδιο τροφοδοσίας με αγωγό γείωσης του εξοπλισμού και βύσμα γείωσης. Το βύσμα πρέπει να τοποθετείται σε κατάλληλη πρίζα, εγκατεστημένη σωστά και γειωμένη σύμφωνα με όλες τις τοπικές προδιαγραφές και κανονισμούς.

Δ. Οδηγίες γείωσης - Εντοιχισμός

1. Για μόνιμα συνδεδεμένες συσκευές (εντοιχισμένη εγκατάσταση), αυτή η συσκευή πρέπει να συνδέεται σε μόνιμη, μεταλλική και γειωμένη καλωδίωση, ή πρέπει να υπάρχει γειωμένος αγωγός σε συνδυασμό με τους αγωγούς ρεύματος, συνδεδεμένος με τον ακροδέκτη γείωσης του εξοπλισμού.

Σημείωση: Το καλώδιο τροφοδοσίας **ΠΡΕΠΕΙ** να συμμορφώνεται με τις ισχύουσες προδιαγραφές και κανονισμούς.

ΟΔΗΓΙΕΣ ΛΕΙΤΟΥΡΓΙΑΣ

Α. Σημαντικές οδηγίες ασφαλείας

Κατά τη χρήση της ηλεκτρικής σκούπας, πρέπει πάντοτε να τηρείτε βασικές προφυλάξεις, οι οποίες έχουν ως εξής:

1. Διαβάστε προσεκτικά όλες τις οδηγίες πριν από τη χρήση αυτής της ηλεκτρικής σκούπας.
2. Φυλάξτε αυτές τις οδηγίες.

Β. Μετά από μερικά λεπτά λειτουργίας της σκούπας, ξεκινά η εκπομπή ζεστού αέρα. Αυτό είναι φυσιολογικό. Ωστόσο, εάν γεμίσει ο σάκος συλλογής ή φράξει από ρύπους το φίλτρο του μοτέρ, η λειτουργία του μοτέρ ενδέχεται να διακοπεί. Εάν συμβεί αυτό, δείτε το βήμα θ. Επίλυση προβλημάτων, σημεία α - ε.

⚠ WARNING

Για τη μείωση του κινδύνου πυρκαγιάς, τραυματισμού ή βλάβης: μην χρησιμοποιείτε τη σκούπα για αναμμένα τσιγάρα, καυτή στάχτη, ξυράφια, βελόνες, πινέζες ή άλλα αιχμηρά αντικείμενα.

⚠ WARNING

ΓΙΑ ΤΗ ΜΕΙΩΣΗ ΤΟΥ ΚΙΝΔΥΝΟΥ ΠΥΡΚΑΓΙΑΣ, ΗΛΕΚΤΡΟΠΛΗΞΙΑΣ Ή ΤΡΑΥΜΑΤΙΣΜΟΥ:

1. **Μην αφήνετε τη συσκευή στην πρίζα. Βγάλτε την από την πρίζα όταν δεν είναι σε λειτουργία και πριν από την επισκευή.**
2. **Μην τη χρησιμοποιείτε στο ύπαιθρο ή σε υγρές επιφάνειες.**
3. **Ποτέ μην χρησιμοποιείτε αυτήν την ηλεκτρική σκούπα χωρίς να βρίσκεται στη θέση του ο σάκος συλλογής ή τα φίλτρα.**
4. **Απαιτείται ιδιαίτερη προσοχή κατά τη χρήση της σε περιβάλλον με μικρά παιδιά. Μην επιτρέπετε να χρησιμοποιείται η μονάδα ως παιχνίδι.**
5. **Χρησιμοποιείτε την μόνο για την προβλεπόμενη χρήση, όπως περιγράφεται σε αυτό το εγχειρίδιο. Χρησιμοποιείτε μόνο τα συνιστώμενα από τον κατασκευαστή εξαρτήματα και σάκους συλλογής.**
6. **Μην χρησιμοποιείτε τη συσκευή με φθαρμένο καλώδιο ή βύσμα. Εάν η συσκευή δεν λειτουργεί κανονικά, έχει πέσει, καταστραφεί, μείνει στο ύπαιθρο ή πέσει σε νερό, επιστρέψτε την ηλεκτρική σκούπα στη Dometic ή σε εξουσιοδοτημένο σέρβις για έλεγχο και επισκευή.**
7. **Μην τοποθετείτε αντικείμενα στα ανοίγματα. Μην χρησιμοποιείτε τη συσκευή με φραγμένα τα ανοίγματα. Διατηρείτε τα καθαρά από σκόνη, ρύπους, τρίχες και άλλα υλικά που μπορεί να περιορίζουν τη ροή του αέρα. Όταν λερωθεί το δευτερεύον φίλτρο, πλύντε το με ζεστό νερό ή αντικαταστήστε το με καινούργιο φίλτρο. Τα φίλτρα πρέπει να είναι εντελώς στεγνά πριν από τη χρήση τους.**
8. **Ποτέ μην βάζετε ή μην αφήσετε να πέσουν αντικείμενα μέσα από τα ανοίγματα.**
9. **Κλείνετε όλους τους διακόπτες της σκούπας πριν να την αποσυνδέσετε.**
10. **Μην τραβάτε ή μεταφέρετε τη συσκευή από το καλώδιο τροφοδοσίας, μην χρησιμοποιείτε το καλώδιο ως χειρολαβή, μην περνάτε το καλώδιο από πόρτες που κλείνουν και μην τραβάτε το καλώδιο επάνω από αιχμηρές άκρες ή γωνίες. Μην περνάτε τη συσκευή επάνω από το καλώδιο τροφοδοσίας. Κρατάτε το καλώδιο μακριά από εστίες θερμότητας.**
11. **Μην αποσυνδέετε τη συσκευή τραβώντας το καλώδιο. Για να βγάλετε τη συσκευή από την πρίζα, πιάστε το βύσμα, όχι το καλώδιο τροφοδοσίας.**
12. **Κρατάτε μακριά από τα ανοίγματα και τα κινούμενα μέρη της συσκευής τις τρίχες και τα χνούδια. Μην αγγίζετε αυτά τα μέρη με τα δάχτυλα ή με άλλα σημεία του σώματος.**
13. **Μην χρησιμοποιείτε τη σκούπα για αντικείμενα που καίνε ή παράγουν καπνό, όπως τσιγάρα, σπίρτα ή καυτή στάχτη.**
14. **Προσέχετε ιδιαίτερα κατά τον καθαρισμό σε σκάλες.**
15. **Μην χειρίζεστε το βύσμα ή τη συσκευή με υγρά χέρια.**
16. **Μην χρησιμοποιείτε τη σκούπα για εύφλεκτα υγρά, όπως βενζίνη, και μην τη χρησιμοποιείτε σε περιοχές όπου είναι πιθανό να υπάρχουν τέτοια υλικά.**
17. **Μην στηρίζετε αντικείμενα επάνω στην ηλεκτρική σκούπα. Μην εμποδίζετε το χώρο γύρω από τη συσκευή.**
18. **Μην πατάτε το σωλήνα και μην τον τραβάτε βίαια.**
19. **Μην χρησιμοποιείτε τη σκούπα για να σηκώνετε μεγάλα αντικείμενα όπως παλιόχαρτα ή υφάσματα, τα οποία μπορεί να φράξουν το σωλήνα.**
20. **Μην εγκαθιστάτε αυτήν την ηλεκτρική σκούπα σε χώρο που εκτίθεται σε υψηλές θερμοκρασίες.**
21. **Εγκαταστήστε αυτήν την ηλεκτρική σκούπα σε ξηρό χώρο.**
22. **Μην επιχειρείτε να επισκευάσετε την ηλεκτρική σκούπα. Η μονάδα είναι σφραγισμένη και δεν είναι δυνατό να ανοιχθεί χωρίς να προκληθεί ζημιά στη μονάδα. Για επισκευή, καλέστε το τοπικό εξουσιοδοτημένο σέρβις ή την Dometic.**

Εικ. 4

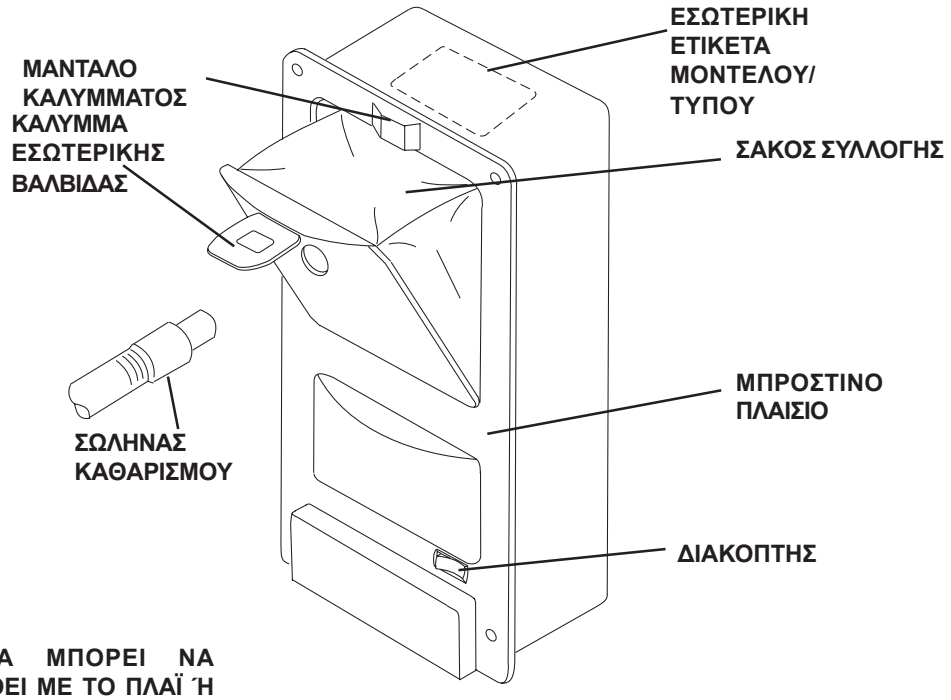

Η ΜΟΝΑΔΑ ΜΠΟΡΕΙ ΝΑ ΤΟΠΟΘΕΤΗΘΕΙ ΜΕ ΤΟ ΠΛΑΪ Ή ΜΕ ΤΗΝ ΠΙΣΩ ΠΛΕΥΡΑ

Γ. Σύνδεση και αποσύνδεση του σωλήνα

1. Ανασηκώστε το κάλυμμα της βαλβίδας εισόδου στο κάλυμμα του μπροστινού πλαισίου.
2. Εισαγάγετε το σωλήνα, περιστρέφοντάς τον ελαφρά κατά την είσοδό του.
3 Ο σωλήνας βγαίνει εάν τον περιστρέψετε ελαφρά ενώ συγχρόνως τον τραβάτε προς τα έξω. Δείτε την εικ. 4.

Δ. Ενεργοποίηση και απενεργοποίηση της ηλεκτρικής σκούπας

1. Ξεκινήστε τη σκούπα πιέζοντας το διακόπτη στη θέση **"ON"** ("Ενεργοποίηση"). Δείτε την εικ. 4.
2. Απενεργοποιήστε τη σκούπα πιέζοντας το διακόπτη στη θέση **"OFF"** ("Απενεργοποίηση"). Δείτε την εικ. 4.

Ε. Αλλαγή σάκου συλλογής

1. Αφαιρέστε το κάλυμμα της σκούπας πιέζοντας προς τα επάνω το μάνταλο. Δείτε την εικ. 4.
2. Τραβήξτε προσεκτικά το κάλυμμα με το γεμάτο σάκο έξω από την κοιλότητα της σκούπας. Φροντίστε ώστε ο σάκος συλλογής να είναι όρθιος και μεταφέρετε το σάκο μαζί με το κάλυμμα στο χώρο απορριμμάτων, για να μην σας πέσουν σκουπίδια κατά λάθος. Για να αφαιρέσετε το σάκο συλλογής, τραβήξτε προσεκτικά τη χοάνη έξω από το σάκο συλλογής και πετάξτε το χρησιμοποιημένο σάκο.
3. Πιέστε τον καινούργιο σάκο όσο το δυνατό πιο μέσα στη χοάνη του καλύμματος. Δείτε την εικ. 5.
4. Σπρώξτε το κάτω μέρος του σάκου μέσα στην κοιλότητα της σκούπας και κατόπιν τοποθετήστε το κάτω μέρος του καλύμματος στις εσοχές του μπροστινού πλαισίου.
5. Σπρώξτε μέσα την αριστερή και τη δεξιά γωνία του σάκου, έτσι ώστε να μπορεί να κλείσει το κάλυμμα. Κλείστε το κάλυμμα και πιέστε προς τα κάτω το μάνταλο. Όταν το μάνταλο έρθει στη θέση του, το κάλυμμα ασφαλίζει και η ηλεκτρική σκούπα είναι έτοιμη για χρήση. Δείτε την εικ. 4.

Σημείωση: Ο αριθμός εξαρτήματος για το σάκο συλλογής είναι 3308150.006. Για το πακέτο 3 σάκων ο αριθμός είναι 3308169.006, για το πακέτο 5 σάκων {περιλαμβάνει (1) φίλτρο μοτέρ 3308172.000} ο αριθμός είναι 3308167.000, ενώ για το πακέτο 10 σάκων είναι 3308165.004 {το πακέτο 10 σάκων περιέχει (2) φίλτρα μοτέρ 3308172.000 και (1) φίλτρο αέρα εξόδου 3308170.004}. Αντικαθιστάτε το φίλτρο μοτέρ σε κάθε πέμπτη αλλαγή του σάκου συλλογής ή όταν το λευκό τμήμα του φίλτρου λερωθεί αρκετά. Μπορείτε να πλύνετε το φίλτρο με νερό στο χέρι. Επικοινωνήστε με τον πλησιέστερο αντιπρόσωπο της Dometic για ανταλλακτικά.

Εικ. 5

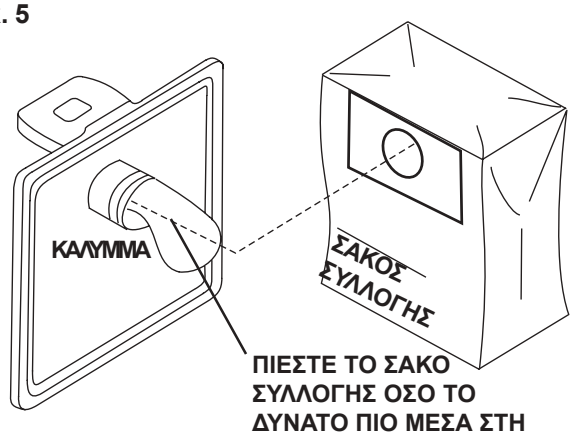

Ζ. Αλλαγή φίλτρου μοτέρ

1. Αφαιρέστε εντελώς το κάλυμμα μαζί με το σάκο συλλογής.
2. Αφαιρέστε το φίλτρο μοτέρ από το κάτω μέρος της κοιλότητας της σκούπας. Δείτε την εικ. 6.
3. Εγκαταστήστε το καινούργιο φίλτρο **με τη σκούρα πλευρά επάνω**. Σπρώξτε τις γωνίες προς τα μέσα για να κάτσει σωστά το φίλτρο στη σχάρα μέσα στην κοιλότητα.

Σημείωση: Καθαρίζετε το λερωμένο φίλτρο μοτέρ πλένοντάς το στο χέρι με μαλακό σαπούνι. **Μην το βάζετε στο πλυντήριο.** Αφήστε το φίλτρο να στεγνώσει πριν το τοποθετήσετε. Δείτε τη σημείωση στο βήμα Ε, Αλλαγή σάκου συλλογής.

Εικ. 6

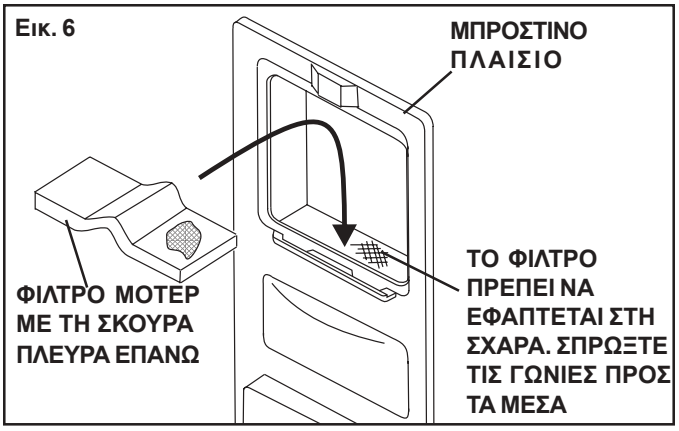

Η. Αλλαγή φίλτρου εξόδου αέρα

1. Το φίλτρο εξόδου αέρα βρίσκεται στο άνοιγμα στο κάτω μέρος του μπροστινού πλαισίου της σκούπας.
2. Πιέστε τις πλαστικές ακίδες της σχάρας εξόδου προς τα επάνω και κατόπιν τραβήξτε τη σχάρα μπροστά και κάτω. Δείτε την εικ. 7.
3. Γυρίστε το διακόπτη στη θέση **"ON"** (Ενεργοποίηση) για να θέσετε τη σκούπα σε λειτουργία. Η σκούπα θα πρέπει να εξαγάγει το φίλτρο εξόδου αέρα από το άνοιγμα. Γυρίστε το διακόπτη της σκούπας στη θέση **"OFF"**. Δείτε την εικ. 4.

Εικ. 7

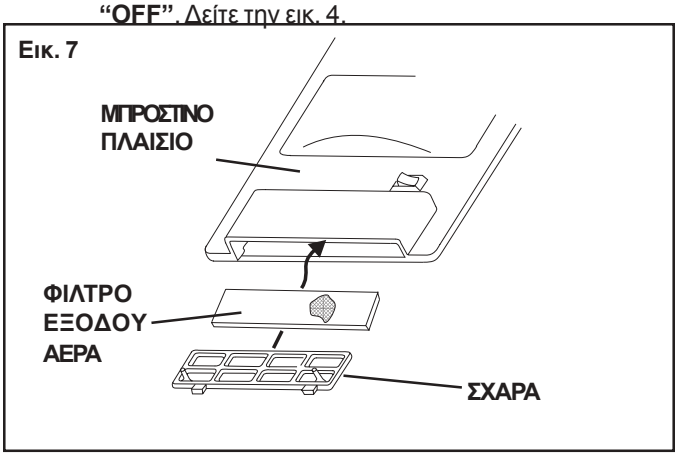

Θ. Επίλυση προβλημάτων

1. Εάν το μοτέρ σταματήσει, ελέγξτε τα παρακάτω:
   α. Η χρήση της σκούπας για μεγάλες ποσότητες σκόνης πέρα από οικιακούς ρύπους (μαρμαρόσκονη, ροκανίδια κ.λπ.) μπορεί να φράξει γρήγορα τους πόρους του σάκου συλλογής, ακόμη και αν ο σάκος είναι καινούργιος.
   β. Ο σωλήνας της σκούπας ενδέχεται να έχει φράξει.
   γ. Ο θάλαμος κενού ενδέχεται να έχει φράξει.
   δ. Το φίλτρο μοτέρ είναι βρώμικο και πρέπει να καθαριστεί ή να αντικατασταθεί.
   ε. Το φίλτρο εξόδου αέρα πρέπει να ελεγχθεί και να καθαριστεί ή να αντικατασταθεί.

CAUTION

Όλα τα ενσωματωμένα συστήματα ηλεκτρικού καθαρισμού της Dometic είναι εξοπλισμένα με μηχανισμό προστασίας του μοτέρ από την υπερθέρμανση. Εάν το μοτέρ σταματήσει λόγω υπερθέρμανσης, πιέστε το διακόπτη στη θέση "OFF" (Απενεργοποίηση) και ελέγξτε τα παραπάνω 5 βήματα επίλυσης προβλημάτων. Η λειτουργία του μοτέρ θα επανέλθει σε περίπου 1-1/2 ώρα. Εάν το πρόβλημα εμφανιστεί ξανά περισσότερες από 3 φορές, επικοινωνήστε με τον κατασκευαστή ή με τον αντιπρόσωπο πώλησης.