User Manual

Manual del usuario

ADVENTURIDGE

ICELESS ELECTRIC COOLER

NEVERA ELÉCTRICA SIN HIELO

English... Page 06
Español.. Página 27

MANUAL DEVELOPED IN GERMANY
hanse control
myhansecontrol.com
User-friendly Manual
ID: #05007

Contents

Overview **3**
Use **5**
Product contents/Device parts **6**
General information **7**
Reading and storing this user manual 7
Explanation of symbols 7
Safety **8**
Proper use 8
Safety notes 8
First use **13**
Checking the cooler and the product contents 13
Basic cleaning 13
Using the cooler **13**
Using the on-board power plug 14
Using the cooler with the power cable 15
Opening and closing the cooler 16
Cleaning and maintenance **17**
Cleaning the cooler 17
Changing the fuse in the 12 V DC universal plug 19
Storage **19**
Troubleshooting **20**
Technical data **22**
Disposal **23**
Disposing of packaging 23
Disposing of old appliances 23
Warranty card **25**
Warranty conditions **26**

Dok./Rev.-Nr. 93550_20151210_US

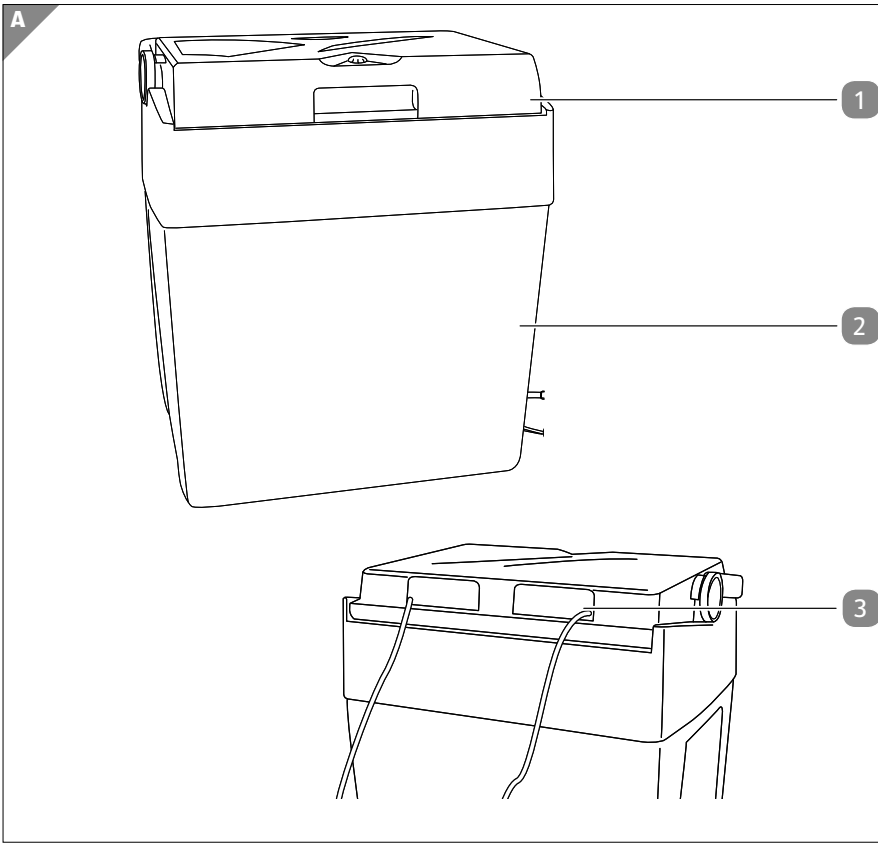
A
1
2
3

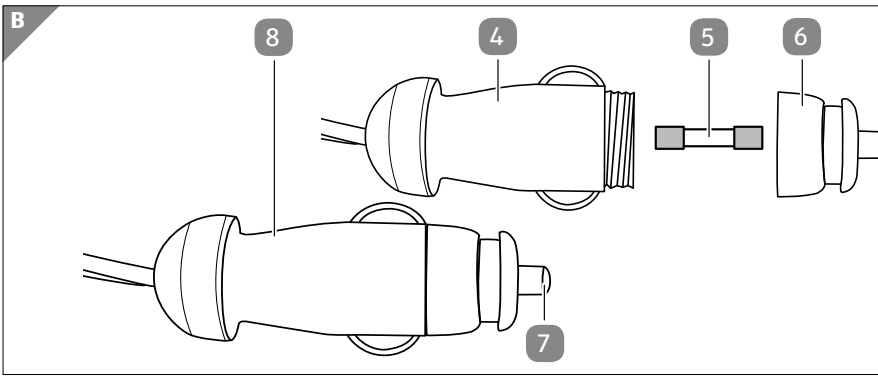
B
8
4
5
6
7

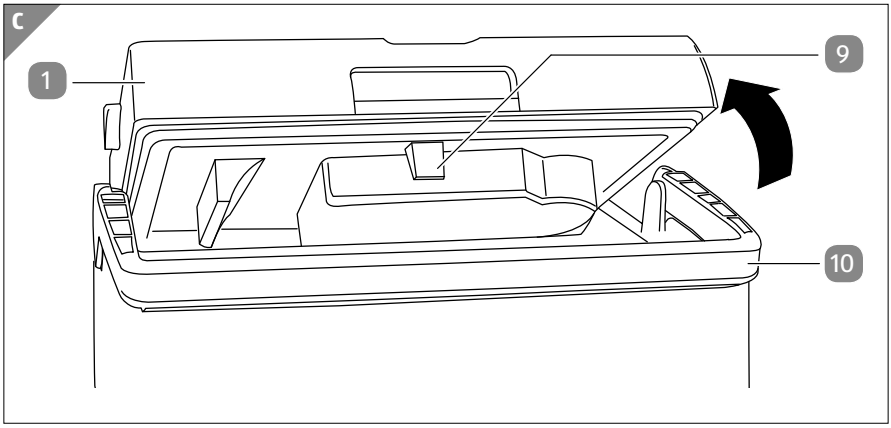
C
1
9
10

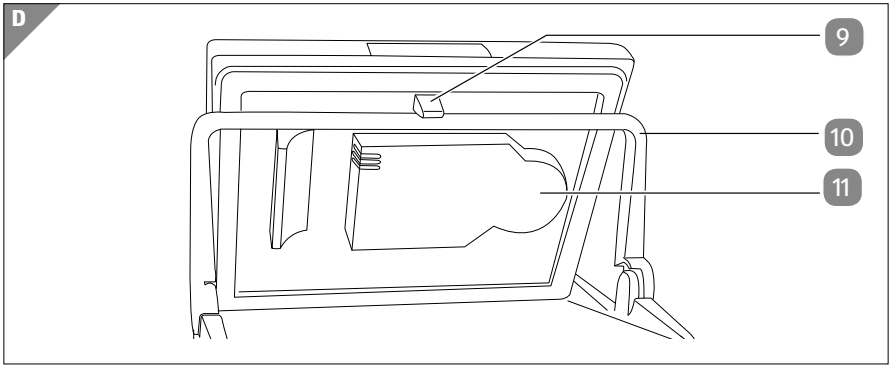
D
9
10
11

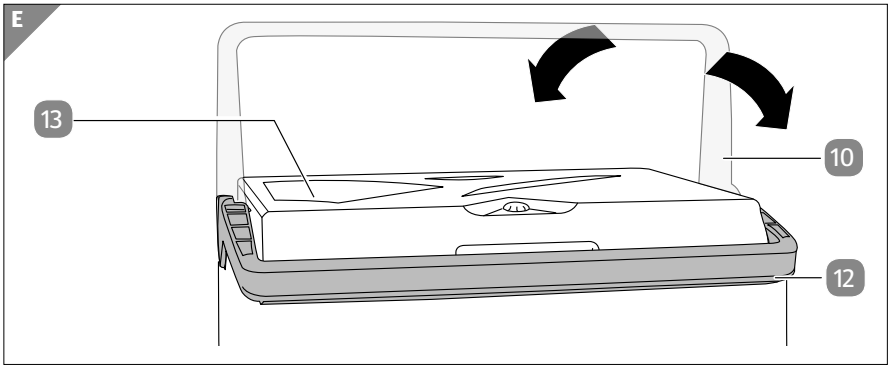
E
13
10
12

F

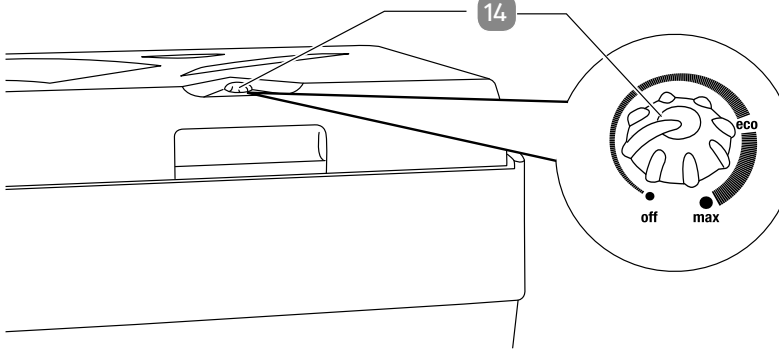
14
eco
off
max

G

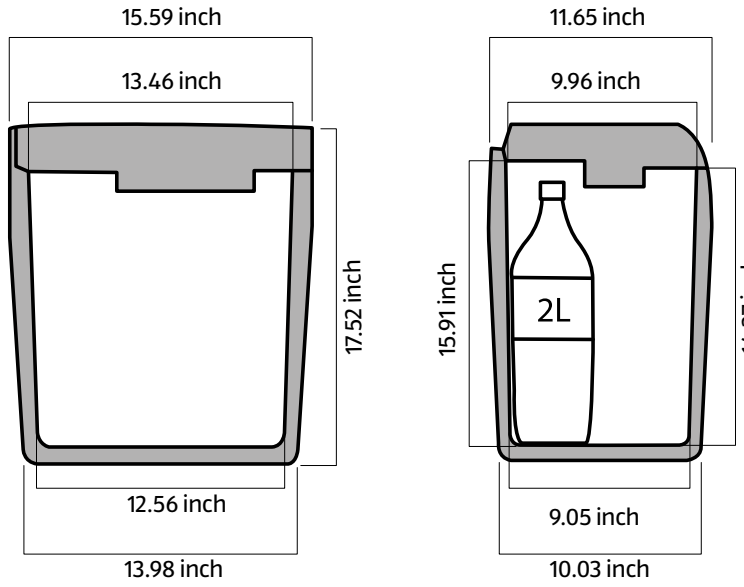
15.59 inch
13.46 inch
17.52 inch
12.56 inch
13.98 inch
11.65 inch
9.96 inch
15.91 inch
2L
14.37 inch
9.05 inch
10.03 inch

Product contents/Device parts

1. Unit cover
2. Container
3. Cord compartment
4. Plug housing
5. Fuse (including 2× spare fuses)
6. Cap
7. Contact tip of the 12 V DC universal plug
8. 12 V DC universal plug
9. Catch
10. Carrying handle
11. Fan wheel
12. Edge of the cooler
13. Vents
14. Cooling power controller

General information

Reading and storing this user manual

This user manual accompanies this iceless electric cooler.
It contains important information on start-up and handling.

For improved readability, the iceless electric cooler will only be referred to as the “cooler” below.

Carefully read this user manual, particularly the safety instructions before you use the cooler. Failure to observe this user manual may result in severe injury or damage to the cooler.

Store this user manual for further use. If you pass the cooler on to third parties, be absolutely sure to include this user manual.

Explanation of symbols

The following symbols and signal words are used in this user manual, on the cooler or on the packaging.

⚠ WARNING!	This signal symbol/word designates a hazard with moderate risk, which may result in death or severe injury if not avoided.
⚠ CAUTION!	This signal symbol/word designates a hazard with low risk that, if not avoided, may result in minor or moderate injury.
NOTICE!	This signal word warns against potential damages to property.

This symbol provides you with useful supplementary information on assembly or operation.

Intertek
3031755

This product has met the United States of America electrical product safety requirements and has earned the ETL Listed Mark.

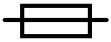

Fuse

Alternating current

Direct current

Safety

Proper use

The cooler is only designed for cooling food and bottles containing beverages. It is exclusively for private household use and similar application areas; it is not suitable for commercial application such as:

- in staff kitchens, in stores, offices and other work areas,
- in bed and breakfasts,
- in agricultural operations and for use by guests in hotels, motels and other accommodation types,
- in the catering business and similar areas of application.

The cooler is suitable for use in the camping scope.

Only use the cooler with the original accessories and only as described in this user manual. Any other use is deemed improper and may result in damage to property or even personal injury. The cooler is not a children's toy.

The manufacturer or vendor cannot be held liable for damages incurred through improper or incorrect use.

Safety notes

⚠ WARNING!

Fire hazard!

The cooler contains the flammable insulation gas cyclopentane. It is easily flammable when in contact with heat sources.

- Do not store the cooler near heat sources.
- Make sure that the cooler insulation is not damaged.
- There is a special disposal method for the gases in the insulation material. At the end of its useful life, make the device available for proper disposal as described in the chapter "Disposal".

⚠ WARNING!

Danger of explosion!

Storing flammable gases and liquids may cause an explosion.

- Do not dispose of any flammable gases or spray cans with flammable propellants in the cooler.

⚠ WARNING!

Risk of electric shock!

A faulty electrical installation or excessive line voltage may result in an electric shock.

- Only connect the cooler to a properly installed socket with earthing contact or on-board power socket with a line voltage corresponding to the name plate.
- Only connect the cooler to an easily accessible socket so that you can quickly disconnect the cooler from the grid in the event of a fault.
- Do not operate the cooler if it exhibits visible damages or if the power cable or power plug or the 12 V cord or the 12 V DC universal plug is defective.
- If the power cable or the power plug or 12 V cord or the 12 V DC universal plug of the cooler is damaged, have it replaced by the manufacturer, its customer service or a similarly qualified person.
- Do not open the housing; instead, have a qualified professional perform the repairs. Only authorized professionals may perform modifications and repairs on the cooler. For this, contact the manufacturer at the service address specified on the warranty card.
- Only parts that comply with the original device data may be used for repairs.
- The cooler may not be operated with an external timer or with a separate telecontrol system.
- Keep the cooler, the power cable and the power plug or

the 12 V cable and the 12 V DC universal plug away from water and other liquids.
- Never touch the power plug with wet hands.
- Do not pull the power plug or the 12 V DC universal plug out of the socket by the cord; instead, always pull it out by the plug.
- Never use the power cable or the power plug or the 12 V cord or the 12 V DC universal plug as a carrying handle.
- Keep the cooler, the power cable or the power plug or the 12 V cord or the 12 V DC universal plug away from open flames and hot surfaces.
- Lay the power cable or the 12 V cord so that it does not pose a tripping hazard.
- Do not kink the power cable or the 12 V cord and do not lay it over sharp edges.
- Never operate the cooler in wet rooms or in the rain.
- Only store the cooler so that there is no risk of it falling in water.
- Never attempt to grab the cooler if it has fallen into water. In such a case, immediately disconnect the power plug.
- If you do not use the cooler, clean the cooler or if you encounter a fault, always turn the cooler off and pull the plug out of the socket.

⚠ WARNING!

Danger for children and persons with impaired physical, sensory or mental capacities (e.g. partially disabled persons, older persons with reduced physical and mental capacities) or lack of experience and knowledge (e.g. older children).

- This cooler may be used by children ages eight and over as well as persons with impaired physical, sensory or mental capacities or those lacking experience and knowledge if they are supervised or have been instructed in how to safely use the cooler and have understood the risks associated with using it. Children may not play with the cooler. Cleaning and user maintenance must not be performed by unsupervised children.
- Keep children under the age of eight away from the cooler and the connection lines.
- Do not allow children to play with the packaging wrapper. Children may get caught in it when playing and suffocate.

⚠ WARNING!

Health hazard!

Improper handling, insufficient cooling or prolonged storage may cause food in storage to spoil. Consuming spoiled food poses a risk of food poisoning.

- After a power failure, check whether the food in storage is still palatable.
- Adequately pack raw meat and fish in particular such that the adjacent food is not contaminated with salmonella or the like.
- Never exceed the storage times for the food recommended by the food manufacturers.

NOTICE!

Risk of damage!

Improper use of the cooler may cause damage to the cooler.

- Make sure there is sufficient ventilation and make sure that the cooler vents are not closed.
- Never operate the cooler in a closed room without a sufficient amount of fresh air.
- If you use the cooler in a vehicle, turn the vehicle's air-conditioning on.
- Ensure that the power cable or the power plug or the 12 V cord or 12 V DC universal plug does not come into contact with hot parts.
- Never expose the cooler to an excessively high or low temperature, direct sunlight or the influence of weather.
- Make sure that liquid never penetrates the unit cover.
- Only operate electrical devices in the cooler if they have been recommended for this purpose by the manufacturer.

First use

Checking the cooler and the product contents

NOTICE!

Risk of damage!

If you are not cautious when opening the packaging with a sharp knife or other pointy object, you could damage the cooler.

– Be very careful when opening.

1. Take the cooler out of the packaging.
2. Check to make sure that the delivery is complete (see **fig. A** and **B**).
3. Check whether the cooler or the individual parts exhibit damages. If this is the case, do not use the cooler. Contact the manufacturer at the service address specified on the warranty card.

Basic cleaning

1. Remove the packaging material and all protective foils.
2. Clean all parts of the cooler before first use (see **fig. A**) as described in the chapter “Cleaning”:
   - container,
   - unit cover,
   - vents (see **fig. E**).

Using the cooler

NOTICE!

Risk of damage!

Using the power plug and a 12 V DC universal plug at the same time could damage the cooler.

– Never use both connection possibilities at the same time.

Tip:
The cooler can be connected to a socket with a line voltage of 120 V AC or to an on-board power socket with 12 V DC of your vehicle (cigarette lighter), boat or motorhome.

Tip:
If you pre-cool the food and beverages before you place it in the cooler, you will get the best cooling power in the cooler.

Using the on-board power plug

Tip:
The cooling power cannot be regulated if operated with the 12 V DC connection.

With a 12 V DC connection, the cooler operates continuously at maximum cooling power, this may drain the power source (e.g. car battery).

- Pull the 12 V DC universal plug out of the on-board power socket if you would like to switch off the cooling.

Connecting the cooler to the on-board power socket

1. Close the cooler.
2. Take the cord with the 12 V DC universal plug 8 (see **fig. B**) out of the cord compartment 3 (see **fig. A**).
3. Insert the 12 V DC universal plug in an on-board power socket.

The cooler is now operational.

Cooling power

The cooling power can not be adjusted with this type of power supply. The cooler automatically cools down as much as possible. Then a temperature of up to approx. 32.4 °F (18 °C) below the ambient temperature will be reached inside the cooler.

Example: If you operate the cooler in a vehicle with an inside temperature of 77 °F (25 °C), the temperature inside the cooler will drop to decrease to approx. 44.6 °F (7 °C).

In order to check the cooling function of the cooler, you can feel that the inside of the unit cover is cooling down after a few minutes.

Switching the cooler off

1. To switch the cooler off, pull the 12 V DC universal plug out of the on-board power socket.
2. Close the cooler.
3. Store the cord with the 12 V DC universal plug 8 (see **fig. B**) in the cord compartment 3 (see **fig. A**).
4. Let the cooling unit cool down completely.
5. Clean the cooler as described in the chapter “Cleaning”.

Using the cooler with the power cable

1. Close the cooler.
2. Take the cord with the power plug out of the cord compartment 3 (see **fig. A**).
3. Insert the power plug in a socket.
4. You can now set the desired cooling power as described in the chapter “Selecting and adjusting the cooling levels”.

The cooler is now operational.

Selecting and adjusting the cooling levels

In mains operation, you can use the cooling power controller 14 (see **fig. F**) to set different cooling levels. The cooler can be used in an energy-saving eco mode or in max mode. Alternatively, you can also perform individual settings.

- **Eco mode:** The cooler consumes the least amount of energy in eco mode. In this mode, you can achieve a balanced cooling result with reduced energy consumption. To use this mode, turn the cooling power controller to the “eco” position.
  Eco mode is ideal for cooling food such as cheese or chocolate. The temperature range of the cooler in eco mode is between 46.4 °F (+8 °C) and 64.4 °F (+18 °C).
- **Max mode:** In max mode, the cooler achieves maximum cooling power. To use this mode, turn the cooling power controller to the “max” position.
- **Individually set cooling power:** You can steplessly set the cooling power controller to the desired cooling power.

To set the desired cooling power:

1. Close the cooler as described in the chapter “Opening and closing the cooler”.
2. To increase the cooling power, turn the cooling power controller 14 (see **fig. F**) clockwise to the desired cooling level.

To decrease the cooling power, turn the cooling power controller counter-clockwise to the desired cooling level.

To check the cooling function of the cooler, you can check the cooling function on the inside of the unit cover 1 a few minutes after the cooler has been switched off.

Switching the cooler off

1. For this, turn the cooling power controller 14 (see **fig. F**) all the way in a counterclockwise direction.
2. The cooling power controller is now in the “off” position.
3. Pull the power plug out of the socket.

The cooler has now been switched off.

Opening and closing the cooler

⚠ CAUTION!

Crushing hazard!

Whilst inserting the unit cover or if it falls shut, you could catch your fingers.

- Lock the cover in place when it is open.
- Carefully insert the cover without placing your fingers on the holder for the unit cover.

Opening the cooler

The carrying handle is used to open and close the cooler. The cooler can only be opened if the carrying handle is folded all the way to the front.

1. Fold the carrying handle 10 (see **fig. E**) all the way to the front until it is resting on the edge of the cooler 12.
2. Open the unit cover 1 (see **fig. C**).

Locking the unit cover in place

The unit cover does not automatically lock in place. To prevent it from shutting, proceed as follows:

1. Lift the unit cover 1 (see **fig. C**) until it is opened at an approx. 55° angle.
2. Fold the carrying handle 10 (see **fig. D**) all the way up until you can lock it under the catch 9 on the inside of the unit cover.

The unit cover has now been locked in a half-open position.

Taking the unit cover off and inserting it

To facilitate filling the cooler, you can completely remove the unit cover:

1. Disconnect the cooler from the power supply.
2. Store all power cords in the cord compartment 3 (see **fig. A**).
3. Fold the carrying handle 10 (see **fig. E**) all the way to the front until it is resting on the edge of the cooler 12.
4. Open the unit cover so that it is at an approx. 30° angle.
5. Carefully pull the unit cover 1 out of the holders.

You can now fill or empty the cooler.

Reverse the steps to insert the unit cover and insert the unit cover in the brackets at an 30° angle.

Closing the cooler

1. Fill the cooler with the food and beverages to be cooled 2 (see **fig. A**).
2. To close the cooler, shut the unit cover 1.
3. Push the carrying handle 10 (see **fig. E**) all the way to the back.

If necessary, the cooler can now be connected to the power supply.

Cleaning and maintenance

Cleaning the cooler

⚠ WARNING!

Risk of electric shock!

When you clean the cooler with the power supply connected, there is a risk of electric shock.

– Disconnect the cooler from the power supply each time before you clean it.

NOTICE!

Risk of short circuit!

Liquids that have penetrated the inside of the unit cover may cause a short-circuit.

– Make sure that no liquids penetrate the unit cover.

NOTICE!

Risk of damage!

Improper cleaning of the cooler and unsuitable cleaners may damage the cooler.

- Do not use any aggressive cleaners, sharp or metallic cleaning utensils such as knives, hard scrapers or similar.
- Do not in any case place the cooler in the dishwasher.

NOTICE!

Risk of damage!

The cooling unit in the unit cover may get hot during operation.

- Let the unit cover cool off completely before each cleaning.

1. Disconnect the cooler from the power supply.
2. Let the unit cover 1 (see **fig. A**) cool off completely.
3. Use a damp cloth and a small amount of detergent to clean the inside and outside of the container 2.
4. Use a cloth to dry out the container.
5. Use a dry, if necessary, damp cloth to wipe the inside and outside of the unit cover.
6. Use a cloth to dry out the unit cover completely.
7. Use a vacuum cleaner to clean the vents 13 (see **fig. E**).

You can now reuse or store the cooler.

customersupportcenter@dometicusa.com
AFTER SALES SUPPORT
USA 1 800 544 4881

Changing the fuse in the 12 V DC universal plug

Tip:
Only use the same type of fuse (F5L250V) in the 12 V DC universal plug. Damages to devices caused by inserting the wrong fuses are not covered by any warranty or replacement service.

A fuse 5 for protecting the cooler is located in the 12 V DC universal plug (see **fig. B**). Two fuses are contained in the product contents of the cooler as a replacement. If the fuse is defective, change it as follows:

1. Screw the cap 6 off of the plug housing 4 in a counterclockwise direction.
2. Carefully take the fuse 5 out.
   Make sure that you do not remove the contact tip of the 12 V DC universal plug 7.
3. Carefully insert a new fuse in the plug housing.
4. Screw the cap onto the plug housing in a clockwise direction.
   Make sure that the contact tip is in the cap.

The 12 V DC universal plug is operational.

Storage

NOTICE!

Risk of mould!

Improper storage of the cooler may cause the cooler to mold.

- Always store the cooler in a dry, well ventilated area.
- Always store the cooler with the unit cover opened.

If you do not use the cooler for a prolonged period, proceed as follows:

1. Before you store it, clean the cooler as described in the chapter “Cleaning”.
2. Let the cooler and all parts dry completely before you store them.
3. Open the unit cover 1 (see **fig. C**).
4. Store the cooler in a dry, well ventilated area.

Troubleshooting

Tip:
For returns, only send the unit cover to our customer service department.

Problem	Possible cause	Solution
The cooler does not work with a 12 V DC connection; the fan wheel 11 does not rotate.	The on-board power socket/the cigarette lighter is dirty (e.g. tobacco residue). This results in poor electrical contact.	Immediately pull the 12 V DC universal plug out of the on-board power socket. Carefully clean the inside of the on-board power socket with a non-conducting (non-metallic) brush until the middle contact pin in the on-board power socket is clean again.
	The fuse in the 12 V universal plug has blown.	Change the fuse as described in the chapter “Changing the fuse in the 12 V DC universal plug”. You can obtain further spare fuses from our customer service department. To do so, contact the customer service department at the service address indicated on the warranty card.

AFTER SALES SUPPORT
customersupportcenter@dometicusa.com
USA 1 800 544 4881

Problem	Possible cause	Solution
The 12 V DC universal plug in the on-board power socket gets very warm.	The 12 V DC universal plug has not been properly assembled.	Reassemble the 12 V DC universal plug as described in the chapter “Changing the fuse in the 12 V DC universal plug”.
	The on-board power socket/the cigarette lighter is dirty (e.g. tobacco residue). This results in poor electrical contact.	Immediately pull the 12 V DC universal plug out of the on-board power socket. Carefully clean the inside of the on-board power socket with a non-conducting (non-metallic) brush until the middle contact pin in the on-board power socket is clean again.
The cooler is not adequately cooling, the fan wheel 11 is not rotating.	The cooling power controller is set to a level below eco mode.	Turn the cooling power controller clockwise to increase the cooling power.
	The ventilation motor is defective.	The ventilation motor must be repaired by customer service. To do so, contact the customer service department at the service address indicated on the warranty card.
The cooler is not cooling, but the fan wheel 11 is rotating.	Part of the cooling unit (presumably the Peltier element) is defective.	The Peltier element must be repaired by customer service. To do so, contact the customer service department at the service address indicated on the warranty card.

Technical data

Type:	KB2015
Supply voltage:	12 V⎓ or 120 V∼, 60 Hz
Output:	47 W at 12 V⎓ 6.2 W at 120 V∼ (eco mode) 50 W at 120 V∼ (max mode)
Category:	other compartment (62.6 °F (+17° C) at an ambient temperature of 77 °F (+25° C))
Energy efficiency class:	A+++ (eco mode)
Energy consumption:	54 kWh/year
Sound power level:	39 dB (A)
Climate class:	ST (ambient temperature: 60.8 °F to 100.4 °F (+16 °C to +38 °C))
Insulating gas:	C_5H_{10} (cyclopentane)
Weight:	9.7 lbs (4.4 kg)
Gross capacity:	approx. 7.9 gal (30 l)
Effective content:	approx. 7.7 gal (29 l)
Maximum load on the carrying handle:	approximately 70.5 lbs (32 kg)
Cooling power:	max. 32.4 °F (max 18° C) below the ambient temperature
Insulation:	PU foam insulation
Cooling unit:	thermoelectric (Peltier) element
Fuse:	⊟ F5L250V (5 A, 250 V, fast) (integrated in the 12 V DC universal plug)
Dimensions (W × H × D):	19.59" × 17.52" × 12.56" (39.6 cm × 44.5 cm × 31.9 cm)
Article number:	93386

AFTER SALES SUPPORT
customersupportcenter@dometicusa.com
USA 1 800 544 4881

Disposal

Disposing of packaging

- Sort the packaging before you dispose of it. Dispose of paperboard and cardboard with the recycled paper service and wrappers with appropriate collection service.

Disposing of old appliances

Old appliances may not be disposed of in the household garbage!

- Should the cooler no longer be capable of being used at some point in time, dispose of it in accordance with the regulations in force in your federal state or country.
- Please ensure your recycling information does apply to the local regulations and the EPA recommendations (www.epa.gov).

customersupportcenter@dometicusa.com

AFTER SALES SUPPORT

USA 1 800 544 4881

USA

ADVENTURIDGE

WARRANTY CARD

ICELESS ELECTRIC COOLER

Your details:

Name _____

Address _____

_____

_____

☎ _____ Email _____

Date of purchase* _____

* We recommend you keep the receipt with this warranty card.

Location of purchase _____

Description of malfunction

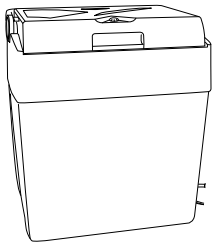

Return your completed warranty card together with the faulty product to:

Dometic USA
2320 Industrial Parkway
Elkhart, IN 46516
USA

AFTER SALES SUPPORT

☎ USA **1 800 544 4881**

customersupportcenter@dometicusa.com

MODEL: KB2015 PRODUCT CODE: 93386 05/2016

Call charges from your regular landline operator. No additional costs.

3
YEARS WARRANTY

Warranty conditions

Dear Customer,

The **ALDI warranty** offers you extensive benefits compared to the statutory obligation arising from a warranty:

Warranty period:	**3 years** from date of purchase. **6 months** for wear parts and consumables under normal and proper conditions of use (e.g. rechargeable batteries).
Costs:	Free repair/exchange or refund. No transport costs.
ADVICE:	Please contact our service hotline by phone, e-mail or fax before sending in the device. This allows us to provide support in the event of possible operator errors.

In order to make a claim under the warranty, please send us:

- together with the faulty item, the original receipt and the warranty card properly completed.
- the faulty product with all components included in the packaging.

The warranty does not cover damage caused by:

- **Accident** or **unanticipated events** (e.g. lightning, water, fire).
- **Improper use** or **transport**.
- **Disregard of the safety** and **maintenance instructions.**
- Other **improper treatment** or **modification**.

After the expiry of the warranty period, you still have the possibility to have your product repaired at your own expense. If the repair or the estimate of costs is not free of charge you will be informed accordingly in advance.

This warranty does not limit the statutory obligation of the seller arising from a warranty. The period of warranty can only be extended in accordance with a legal standard. In countries where a (compulsory) warranty and/or spare part storage and/or a system for compensation are/is required by law, the statutory minimum conditions apply. In the event that a product is received for repair, neither the service company nor the seller will assume any liability for data or settings possibly stored on the product by the customer.

Contenido

Conjunto **3**
Uso **4**
Volumen de suministro/Partes del equipo **28**
Generalidades **29**
Leer y guardar este manual del usuario 29
Descripción de símbolos 29
Seguridad **30**
Uso apropiado 30
Indicaciones de seguridad 30
Primer uso **34**
Comprobar la nevera y el volumen de suministro 34
Limpieza básica 34
Utilización de la nevera **35**
Utilización del enchufe de red de a bordo 35
Utilización de la nevera con el cable de red 36
Apertura y cierre de la nevera 38
Limpieza y mantenimiento **39**
Limpieza de la nevera 39
Cambio del fusible en el enchufe universal de 12 V CC 40
Almacenamiento **41**
Búsqueda de fallos **42**
Datos técnicos **44**
Eliminación **45**
Eliminación del embalaje 45
Eliminación de equipos en desuso 45
Tarjeta de garantía **47**
Condiciones de garantía **48**

Volumen de suministro/Partes del equipo

1. Tapa de la unidad
2. Receptáculo
3. Compartimento de cableado
4. Estructura del enchufe
5. Fusible (incluye 2 fusibles de repuesto)
6. Tapa
7. Punta de contacto del enchufe universal de 12 V CC
8. Enchufe universal de 12 V CC
9. Pestaña
10. Asa de transporte
11. Hélice de ventilador
12. Borde de nevera
13. Orificios de ventilación
14. Regulador de la potencia frigorífica

Generalidades

Leer y guardar este manual del usuario

Este manual del usuario pertenece a esta nevera eléctrica sin hielo. Contiene información importante relacionada con la puesta en marcha y el manejo.

En aras de una mejor comprensión, la nevera eléctrica sin hielo se denominará en lo sucesivo simplemente “nevera”.

Antes de utilizar la nevera, lea detenidamente el manual del usuario, sobre todo las indicaciones de seguridad. La inobservancia de este manual del usuario puede provocar lesiones graves o daños en la nevera.

Guarde el manual del usuario para uso posterior. Si transmite la nevera a una tercera persona, entregue necesariamente este manual del usuario.

Descripción de símbolos

En este manual del usuario, en la nevera y en el embalaje se utilizan los siguientes símbolos y términos de advertencias.

⚠ ¡ADVERTENCIA!	Este término/símbolo de advertencia hace referencia a un grado de riesgo medio que, si no se evita, puede provocar la muerte o lesiones graves.
⚠ ¡ATENCIÓN!	Este término/símbolo de advertencia hace referencia a un grado de riesgo bajo que, si no se evita, puede resultar en una lesión leve o moderada.
¡AVISO!	Este término de advertencia avisa de posibles daños materiales.

Este símbolo ofrece información adicional práctica sobre el montaje o utilización.

Intertek
3031755

Este producto satisface los requisitos para productos eléctricos en los Estados Unidos de América, y ha obtenido el certificado ETL.

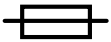

Fusible

∼	Corriente alterna
⎓	Corriente continua

Seguridad

Uso apropiado

La nevera está concebida únicamente para enfriar alimentos y botellas de bebidas. Está destinada exclusivamente para el uso personal en casa y en entornos de utilización similares y no es apropiada para fines comerciales, como, p. ej.:

- en cocinas para personal en empresas, oficinas y demás ámbitos de trabajo,
- en pensiones que ofrezcan desayunos,
- para el sector agrícola y para huéspedes en hoteles, moteles y otros alojamientos,
- para servicios de catering y usos similares.

La nevera está apropiada para su utilización en el sector de camping.

Utilice la nevera solo con accesorios originales y como se describe en este manual del usuario. Cualquier otro uso se considera inapropiado, y puede provocar daños materiales o incluso personales. La nevera no es un juguete.

El fabricante o distribuidor no se hacen responsables de daños producidos por uso inapropiado o erróneo.

Indicaciones de seguridad

⚠ ¡ADVERTENCIA!

¡Riesgo de incendio!

El aislamiento de la nevera contiene ciclopentano, un gas aislante inflamable. Al entrar en contacto con fuentes de calor, resulta fácilmente inflamable.

- No guarde la nevera cerca de fuentes de calor.
- Asegúrese de que el aislamiento de la nevera no se dañe.
- Los gases del material aislante requieren un proceso de eliminación de residuos especiales. Al final de su vida útil, lleve el equipo a un punto de recogida apropiado, tal como se describe en el capítulo “Eliminación”.

⚠ ¡ADVERTENCIA!

¡Riesgo de explosión!

El almacenamiento de gases y líquidos inflamables puede causar explosiones.

- No almacene gases inflamables ni aerosoles con agentes combustibles en la nevera.

⚠ ¡ADVERTENCIA!

¡Peligro de descarga eléctrica!

Una instalación eléctrica defectuosa o una tensión demasiado alta pueden producir una descarga eléctrica.

- Conecte la nevera solo a una toma de corriente o de red de a bordo instalada correctamente, y con una tensión de red conforme a la placa de características.
- Conecte la nevera solo a una toma de corriente bien accesible, para que, en caso de incidente, pueda desenchufarse rápidamente.
- No use la nevera si presenta daños visibles o si el cable de red, el enchufe de red o el cable de 12 V o el enchufe universal de 12 V CC son defectuosos.
- Si el cable de red, el enchufe de red, el cable de 12 V o el enchufe universal de 12 V CC de la nevera están dañados, mándelos sustituir por el fabricante, por el servicio de atención al cliente o por una persona de cualificación similar.
- No abra la carcasa; deje que la reparación la efectúen técnicos especializados. Solo los técnicos autorizados pueden proceder a intervenir en la nevera y a repararla. Para ello, contacte con el fabricante a través de la dirección del servicio técnico indicada en la tarjeta de garantía.
- Solo se permitirá usar para las reparaciones aquellas partes que coincidan con los datos originales del equipo.
- La nevera no se puede usar con un reloj programador externo ni con un sistema de telecontrol aparte.

- Mantenga la nevera, el cable de red, el enchufe de red, el cable de 12 V y el enchufe universal de 12 V CC alejados del agua y otros líquidos.
- No toque nunca el enchufe de red con las manos húmedas.
- No tire del cable del enchufe de red o del enchufe universal de 12 V CC para desconectarlo de la toma de corriente; agarre siempre el enchufe.
- Nunca utilice el cable de red, el enchufe de red o el cable de 12 V o el enchufe universal de 12 V CC como asa de transporte.
- Mantenga la nevera, el cable de red, el enchufe de red, el cable de 12 V o el enchufe universal de 12 V CC alejados de fuegos abiertos y superficies calientes.
- Tienda el cable de red y el de 12 V de forma que no provoque traspiés.
- No doble el cable de red ni el de 12 V, y no lo tienda por bordes afilados.
- Nunca emplee la nevera en locales húmedos ni en condiciones de lluvia.
- Guarde la nevera de forma que no pueda caer al agua.
- Nunca agarre la nevera si se ha caído al agua. En tal caso, desconecte inmediatamente el enchufe de red.
- Si no usa la nevera, cuando la limpie o se dé una avería, apague siempre la nevera y desconecte el enchufe de la toma de corriente.

⚠ ¡ADVERTENCIA!

Riesgos para niños y personas con capacidades físicas, sensoriales o mentales reducidas (por ejemplo, personas parcialmente discapacitadas, personas mayores con limitación de sus capacidades físicas y mentales), o falta de experiencia y conocimiento (por ejemplo, niños mayores).

- Esta nevera puede utilizarse por niños mayores de ocho años, y por personas con capacidades psíquicas, sensoriales o mentales reducidas, o falta de experiencia y conocimiento, siempre que estén bajo supervisión o hayan

sido instruidos sobre el uso seguro de la nevera y hayan comprendido el riesgo derivado de su uso. Los niños no deben jugar con la nevera. La limpieza del equipo y el mantenimiento de usuario no deben realizarse por niños sin supervisión.
- Mantenga alejados a niños menores de ocho años de la nevera y de los cables de conexión.
- No permita que los niños jueguen con las láminas de embalaje. Pueden enredarse mientras juegan y asfixiarse.

⚠ ¡ADVERTENCIA!

¡Riesgo para la salud!

Los alimentos almacenados se pueden estropear por la manipulación incorrecta, una refrigeración insuficiente o el almacenamiento excesivamente largo. El consumo de alimentos en mal estado supone un riesgo de intoxicación alimentaria.
- Tras una caída del suministro eléctrico, compruebe si los alimentos almacenados se pueden seguir consumiendo.
- Envase bien sobre todo la carne y el pescado crudo, de forma que los alimentos contiguos no se puedan contaminar de salmonela, etc.
- Nunca supere los periodos de conservación recomendados por los fabricantes de los alimentos.

¡AVISO!

¡Riesgo de daños!

El manejo inadecuado de la nevera puede provocar daños en la misma.
- Procure suficiente ventilación y asegúrese de que los orificios de ventilación de la nevera no estén cerrados.

- Nunca utilice la nevera en u espacio cerrado con insuficiente aire fresco.
- Si utiliza la nevera en el vehículo, active la ventilación del vehículo.
- No permita que el cable de red, el enchufe de red, el cable de 12 V o el enchufe universal de 12 V CC entren en contacto con piezas calientes.
- Nunca exponga la nevera a temperaturas demasiado altas o bajas, la radiación solar directa ni las influencias meteorológicas.
- Cerciórese de que nunca entren líquidos en el interior de la tapa de la unidad.
- Utilice dispositivos eléctricos en la nevera únicamente si están recomendados por el fabricante para ello.

Primer uso

Comprobar la nevera y el volumen de suministro

¡AVISO!

¡Riesgo de daños!

Si abre el embalaje con un cuchillo afilado o con otros objetos puntiagudos sin tener cuidado, la nevera puede sufrir daños.

- Al abrir el embalaje, proceda con sumo cuidado.

1. Saque la nevera de su embalaje.
2. Compruebe si el suministro está completo (véase la fig. **A** y **B**).
3. Compruebe si la nevera o las piezas individuales presentan daños. En tal caso, no utilice la nevera. Contacte con el fabricante a través de la dirección de servicio técnico indicada en la tarjeta de garantía.

Limpieza básica

1. Retire el material de embalaje y todas las láminas de protección.

2. Antes del primer uso, limpie todos los componentes de la nevera (véase la **fig. A**) como se describe en el capítulo “Limpieza”:
   - Receptáculo,
   - Tapa de la unidad,
   - Orificios de ventilación (véase la **fig. E**).

Utilización de la nevera

¡AVISO!

¡Riesgo de daños!

Si usa el enchufe de red y el enchufe universal de 12 V CC a la vez, la nevera puede sufrir daños.

– Nunca emplee ambas opciones de conexión a la vez.

Consejo:
La nevera se puede conectar a una toma de corriente con una tensión de 120 V CA o una toma de corriente de red de a bordo de 12 V CC de su vehículo (mechero del coche), embarcación o caravana.

Consejo:
Si refrigera los alimentos y bebidas antes de meterlos en la nevera, logrará la mejor potencia frigorífica en la nevera.

Utilización del enchufe de red de a bordo

Consejo:
Con la conexión de 12 V CC, no se puede regular la potencia frigorífica.

Durante la conexión de 12 V CC, la nevera funciona siempre a la máxima potencia frigorífica, lo que puede descargar la fuente de alimentación eléctrica (p. ej. la batería del coche).

– Extraiga el enchufe universal de 12 V CC de la toma de corriente de red de a bordo cuando quiera detener la refrigeración.

Conexión de la nevera a la toma de corriente de red de a bordo

1. Cierre la nevera.
2. Saque el cable con el enchufe universal de 12 V CC 8 (véase la **fig. B**) del compartimento de cableado 3 (véase la **fig. A**).
3. Conecte el enchufe universal de 12 V CC a una toma de corriente de red de a bordo.

La nevera ya está lista para usarse.

Potencia frigorífica

La potencia frigorífica no se puede regular con este tipo de alimentación de corriente. La nevera enfría al máximo de forma automática. En el interior de la nevera se puede alcanzar así una temperatura de hasta 32.4 °F (18 °C) por debajo de la temperatura ambiente.

Ejemplo: Si la nevera se usa dentro de un vehículo con una temperatura interior de 77 °F (25 °C), la temperatura del interior de la nevera desciende a unos 44.6 °F (7 °C).

Para cerciorarse de la función refrigeradora de la nevera, tras pocos minutos se nota cómo se enfría el lado interior de la tapa de la unidad.

Apagado de la nevera

1. Para apagar la nevera, desconecte el enchufe universal de 12 V CC de la toma de corriente de red de a bordo.
2. Cierre la nevera.
3. Guarde el cable con el enchufe universal de 12 V CC 8 (véase la **fig. B**) en el compartimento de cableado 3 (véase la **fig. A**).
4. Deje que la unidad refrigeradora alcance la temperatura ambiente.
5. Limpie la nevera como se describe en el capítulo “Limpieza”.

Utilización de la nevera con el cable de red

1. Cierre la nevera.
2. Saque el cable con el enchufe de red del compartimento de cableado 3 (véase la **fig. A**).
3. Inserte el enchufe de red en una toma de corriente.
4. Ajuste ahora la potencia frigorífica deseada como se describe en el capítulo “Selección y ajuste de los niveles de refrigeración”.

La nevera ya está lista para usarse.

Selección y ajuste de los niveles de refrigeración

En el modo de red, puede ajustar diferentes niveles de refrigeración con el regulador de la potencia frigorífica 14 (véase la **fig. F**). La nevera se puede emplear en el modo eco de ahorro de energía o en el modo max. También se pueden emprender ajustes personalizados.

- **Modo eco:** En el modo eco, la nevera minimiza el consumo de energía. Con este modo logrará un resultado de refrigeración equilibrado con un menor consumo de energía. Para ello, gire el regulador de la potencia frigorífica a la posición “eco”.
  El modo eco es el nivel óptimo para la refrigeración de alimentos como, p. ej., queso o chocolate. El rango térmico de la nevera en el modo eco oscila entre 46.4 °F (+8 °C) and 64.4 °F (+18 °C).
- **Modo max:** En el modo max, la nevera alcanza la máxima potencia frigorífica. Para ello, gire el regulador de la potencia frigorífica a la posición “max”.
- **Ajuste personalizado de la potencia frigorífica:** Puede ajustar gradualmente el regulador de la potencia frigorífica al nivel que desee.

Así se ajusta la potencia frigorífica deseada:

1. Cierre la nevera como se describe en el capítulo “Apertura y cierre de la nevera”.
2. Para aumentar la potencia frigorífica, gire el regulador de la potencia frigorífica 14 (véase la **fig. F**) en el sentido de las agujas del reloj hasta llegar al nivel de refrigeración deseado.
3. Para disminuir la potencia frigorífica, gire el regulador de la potencia frigorífica en sentido contrario a las agujas del reloj hasta llegar al nivel de refrigeración deseado.

Para cerciorarse de la función refrigeradora de la nevera, puede comprobar cómo se enfría el lado interior de la tapa de la unidad 1 pocos minutos después de encender la nevera.

Apagado de la nevera

1. Gire el regulador de la potencia frigorífica 14 (véase la **fig. F**) en sentido contrario a las agujas del reloj hasta el tope.
2. El regulador de la potencia frigorífica ahora está en la posición “off”.
3. Extraiga el enchufe de red de la toma de corriente.

La nevera ya está apagada.

Apertura y cierre de la nevera

⚠ ¡ATENCIÓN!

¡Peligro de aplastamiento!

Cuando coloque la tapa de la unidad o si se cierra de golpe, puede pillarse los dedos.

- Bloquee la tapa cuando esté abierta.
- Maneje la tapa con cuidado sin poner los dedos en el soporte de la tapa de la unidad.

Apertura de la nevera

El asa de transporte sirve para abrir y cerrar la nevera. La nevera se puede abrir cuando el asa de transporte está plegada delante del todo.

1. Pliegue el asa de transporte 10 (véase la **fig. E**) del todo hacia delante hasta que descanse sobre el borde de la nevera 12.
2. Abra la tapa de la unidad 1 (véase la **fig. C**).

Bloqueo de la tapa de la unidad

La tapa de la unidad no se bloquea automáticamente. Para evitar que se cierre de golpe, proceda así:

1. Suba la tapa de la unidad 1 (véase la **fig. C**) hasta que esté abierta unos 55°.
2. Pliegue el asa de transporte 10 (véase la **fig. D**) hacia arriba hasta que pueda sujetarla bajo la pestaña 9 del lado interior de la tapa de la unidad.

La tapa de la unidad queda así bloqueada en posición medio abierta.

Extracción y colocación de la tapa de la unidad

Para facilitar el llenado de la nevera, puede extraer la tapa de la unidad por completo:

1. Corte la alimentación de corriente de la nevera.
2. Guarde todo el cableado eléctrico en el compartimento de cableado 3 (véase la **fig. A**).
3. Pliegue el asa de transporte 10 (véase la **fig. E**) del todo hacia delante hasta que descanse sobre el borde de la nevera 12.
4. Abra la tapa de la unidad unos 30°.

5. Retire con cuidado la tapa de la unidad 1 de los soportes.

Ahora puede llenar o vaciar la nevera.

Para colocar la tapa de la unidad, proceda al revés y coloque la tapa de la unidad en los soportes con un ángulo de 30°.

Cierre de la nevera

1. Meta los alimentos y bebidas que desea refrigerar en el receptáculo 2 (véase la **fig. A**).
2. Cierre la tapa de la unidad 1 para cerrar así la nevera.
3. Pliegue hacia detrás el asa de transporte 10 (véase la **fig. E**) hasta el tope.

La nevera se puede conectar ahora a la alimentación de corriente.

Limpieza y mantenimiento

Limpieza de la nevera

⚠ ¡ADVERTENCIA!

¡Peligro de descarga eléctrica!

Si limpia la nevera mientras está conectada a la alimentación de corriente, corre peligro de descarga eléctrica.

– Antes de cada limpieza, corte la alimentación de corriente de la nevera.

¡AVISO!

¡Riesgo de cortocircuito!

Los líquidos que entren en el interior de la tapa de la unidad pueden provocar un cortocircuito.

– Asegúrese de que no entren líquidos en la tapa de la unidad.

¡AVISO!

¡Riesgo de daños!

La limpieza incorrecta de la nevera y el uso de detergentes inapropiados pueden dañar la nevera.

- No use productos de limpieza agresivos, objetos de limpieza afilados o metálicos, como cuchillos y espátulas duras, y objetos similares.
- No meta la nevera en el lavavajillas.

¡AVISO!

¡Riesgo de daños!

La unidad refrigeradora de la tapa de la unidad se puede calentar durante el funcionamiento.

- Antes de cada limpieza, deje que la tapa de la unidad se enfríe por completo.

1. Corte la alimentación de corriente de la nevera.
2. Deje que la tapa de la unidad 1 (véase la **fig. A**) se enfríe del todo.
3. Limpie el receptáculo 2 con un paño ligeramente humedecido y algo de lavavajillas por dentro y fuera.
4. Seque el receptáculo con un paño.
5. Pase un paño seco, o como mucho algo humedecido, por el interior y exterior de la tapa de la unidad.
6. Seque del todo la tapa de la unidad con un paño.
7. Limpie los orificios de ventilación 13 (véase la **fig. E**) con un aspirador.

Ahora puede volver a usar la nevera o guardarla.

Cambio del fusible en el enchufe universal de 12 V CC

Consejo:
Utilice solo fusibles del mismo tipo (F5L250V) en el enchufe universal de 12 V CC. Los daños del equipo provocados por el uso de fusibles inapropiados quedan excluidos de los derechos de la garantía y de restitución.

El enchufe universal de 12 V CC contiene un fusible 5 (véase la **fig. B**) para proteger la nevera. El volumen de suministro de la nevera incluye dos fusibles de repuesto. Si el fusible se daña, cámbielo así:

1. Afloje la tapa 6 de la estructura del enchufe 4 girándola en sentido contrario a las agujas del reloj.
2. Extraiga el fusible 5 con cuidado.
   Asegúrese de no extraer la punta de contacto del enchufe universal de 12 V CC 7.
3. Meta con cuidado un nuevo fusible en la estructura del enchufe.
4. Apriete la tapa sobre la estructura del enchufe girándola en el sentido de las agujas del reloj.
   Asegúrese de que la punta de contacto esté dentro de la tapa.

El enchufe universal de 12 V CC ya está listo para usar.

Almacenamiento

¡AVISO!

¡Riesgo de aparición de moho!

El almacenamiento incorrecto de la nevera puede provocar la aparición de moho en la nevera.

- Guarde la nevera siempre en un lugar bien ventilado y seco.
- Guarde la nevera siempre con la tapa de la unidad abierta.

Si no desea utilizar la nevera durante un periodo de tiempo prolongado, proceda así:

1. Antes de guardarla, limpie la nevera como se describe en el capítulo “Limpieza”.
2. Deje que la nevera y todos los componentes se sequen por completo antes de guardarlos.
3. Abra la tapa de la unidad 1 (véase la **fig. C**).
4. Guarde la nevera en un lugar bien ventilado y seco.

Búsqueda de fallos

Consejo:
En caso de reclamación, envíe solo la tapa de la unidad al servicio de atención al cliente.

Problema	Posible causa	Solución
Con la conexión de 12 V CC, la nevera no funciona y la hélice del ventilador 11 no gira.	La toma de corriente de red de a bordo o el mechero del coche están sucios (p. ej. por restos de tabaco). Así se causa un mal contacto eléctrico.	Extraiga el enchufe universal de 12 V CC de la toma de corriente de red de a bordo de inmediato. Limpie con cuidado el interior de la toma de corriente de red de a bordo con un cepillo no conductor (no metálico) hasta que la clavija de contacto de la toma de corriente de red de a bordo vuelva a estar limpia.
	El fusible del enchufe universal de 12 V se ha fundido.	Cambie el fusible como se describe en el capítulo “Cambio del fusible en el enchufe universal de 12 V CC”. Podrá adquirir fusibles de repuesto a través de nuestro servicio de atención al cliente. Para ello, diríjase a la dirección del servicio técnico indicada en la tarjeta de garantía.

Problema	Posible causa	Solución
El enchufe universal de 12 V CC de la toma de corriente de red de a bordo se calienta mucho.	El enchufe universal de 12 V CC no está bien montado.	Vuelva a montar el enchufe universal de 12 V CC como se describe en el capítulo “Cambio del fusible en el enchufe universal de 12 V CC”.
	La toma de corriente de red de a bordo o el mechero del coche están sucios (p. ej. por restos de tabaco). Así se causa un mal contacto eléctrico.	Extraiga el enchufe universal de 12 V CC de la toma de corriente de red de a bordo de inmediato. Limpie con cuidado el interior de la toma de corriente de red de a bordo con un cepillo no conductor (no metálico) hasta que la clavija de contacto de la toma de corriente de red de a bordo vuelva a estar limpia.
La nevera no enfría lo suficiente, y la hélice del ventilador 11 no gira.	El regulador de la potencia frigorífica está ajustado por debajo del modo eco.	Gire el regulador de la potencia frigorífica en el sentido de las agujas del reloj para aumentarla.
	El motor de ventilación está defectuoso.	El servicio de atención al cliente debe reparar el motor de ventilación. Para ello, diríjase a la dirección del servicio técnico indicada en la tarjeta de garantía.
La nevera no enfría, aunque la hélice del ventilador 11 sí gira.	Un componente de la unidad refrigeradora (posiblemente la unión de Peltier) está defectuoso.	El servicio de atención al cliente debe reparar la unión de Peltier. Para ello, diríjase a la dirección del servicio técnico indicada en la tarjeta de garantía.

Datos técnicos

Tipo:	KB2015
Tensión de alimentación:	12 V⎓ o 120 V∼, 60 Hz
Potencia:	47 W a 12 V⎓ 6.2 W a 120 V ∼ (modo eco) 50 W a 120 V ∼ (modo max)
Categoría:	otro compartimento (62.6 °F (+17° C) a temperatura ambiente de 77 °F (+25° C))
Clase de eficiencia energética:	A+++ (modo eco)
Consumo de energía:	54 kWh/año
Nivel de potencia acústica:	39 dB (A)
Clase climática:	ST (temperatura ambiente: 60.8 °F a 100.4 °F (+16 °C a +38 °C))
Gas aislante:	C_5H_{10} (ciclopentano)
Peso:	9.7 lbs (4.4 kg)
Contenido bruto:	Aprox. 7.9 gal (30 l)
Contenido útil:	Aprox. 7.7 gal (29 l)
Carga máxima del asa de transporte:	Aprox. 70.5 lbs (32 kg)
Potencia frigorífica:	Máx. 32.4 °F (18 °C) por debajo de temperatura ambiente
Aislamiento:	Aislamiento de espuma de PU
Unidad refrigeradora:	Unión (de Peltier) termoeléctrica
Fusible:	F5L250V (5 A, 250 V, rápido) (integrado en enchufe universal de 12 V CC)
Dimensiones (A × Al × Pr):	15.59" × 17.52" × 12.56" (39.6 cm × 44.5 cm × 31.9 cm)
Número de artículo:	93386

Eliminación

Eliminación del embalaje

- Elimine el embalaje por tipos de material. El cartón y las láminas han de llevarse a un punto de recogida de papel usado y un punto de recogida de materiales respectivamente.

Eliminación de equipos en desuso

¡Los equipos en desuso no deben ser depositados en la basura doméstica!

- Elimine la nevera de acuerdo con las disposiciones y leyes vigentes en su país.
- Asegúrese de que la información sobre reciclaje corresponda a la normativa local y las recomendaciones de la EPA (www.epa.gov).

USA

ADVENTURIDGE

TARJETA DE GARANTÍA

NEVERA ELÉCTRICA SIN HIELO

Sus detalles:

Nombre _____

Dirección _____

_____

_____

☎ _____ E-Mail _____

Fecha de compra* _____

Recomendamos guardar el recibo junto con esta tarjeta de garantía.

Lugar de compra _____

Descripción del defecto:

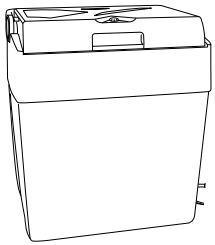

Envíe la tarjeta de garantía rellenada junto con el producto defectuoso a:

Dometic USA
2320 Industrial Parkway
Elkhart, IN 46516
USA

SERVICIO DE POSVENTA

☎ USA **1 800 544 4881**

customersupportcenter@dometicusa.com

NO DEL MODELO: KB2015 CÓDIGO DEL PRODUCTO: 93386 05/2016

Para la tarifa de red fija regular de su proveedor de telefonía. Sin costes adicionales.

3
AÑOS DE GARANTÍA

Condiciones de garantía

Estimado cliente:

La **garantía de ALDI** le ofrece amplias ventajas en comparación a la obligación legal a la que está sujeta una garantía:

Periodo de garantía:	**3 años** a partir de la fecha de compra.
	6 meses para piezas de desgaste y consumibles bajo condiciones normales y reglamentarias de uso (p. ej. baterías recargables).
Costes:	Reparación/sustitución gratuita a reembolso. Sin costes de transporte.
Aviso:	Rogamos póngase en contacto con su servicio de asistencia directa por teléfono, e-mail o fax antes de enviar al aparato. Esto nos permitirá ofrecerle soporte en caso de posibles errores de operador.

A fin de reclamar en el marco de la garantía, rogamos nos envie:

- junto con el producto defectuoso el tiquet de caja original y la tarjeta de garantía completamente rellenada.
- el producto defectuoso con todos los componentes incluidos en el volumen de suministro.

La garantía no cubre daños causados por:

- **Accidente** o **sucesos imprevistos** (p. ej. rayos, agua, fuego).
- **Uso** o **transporte inadecuados**.
- **Inobservancia de las instrucciones de seguridad** y **mantenimiento.**
- Otro tipo de **manejo** o **modificación inadecuado**.

Una vez expirado el periodo de garantía, usted seguirá teniendo la posibilidad de reparar su aparato a cargo propio. Si la reparación o la estimación de costes no es gratuita, se le informará correspondientemente y por adelantado.

Esta garantía no limita la obligación legal del vendedor originada por una garantía. El periodo de garantía solamente se podrá alargar conforme a las normas legales. En los países en que la ley exija una garantía (obligatoria) y/o el almacenamiento de piezas de recambio y/o un sistema de compensación, serán de aplicación las condiciones legales mínimas. Al recibir un producto para su reparación, ni la compañía de servicios ni el vendedor asumirán responsabilidad alguna por los datos o los ajustes que el cliente haya podido almacenar en el producto.

USA

DISTRIBUTED BY • DISTRIBUIDO POR:

ALDI INC., BATAVIA, IL 60510

WWW.ALDI.US

AFTER SALES SUPPORT • SERVICIO DE POSVENTA

USA **1 800 544 4881**

customersupportcenter@dometicusa.com

MODEL: KB 2015 PRODUCT CODE: 93386 05/2016

3

YEARS WARRANTY
AÑOS DE GARANTÍA