DOMETIC

HOT & COOKING
COOKTOPS
OUTDOOR

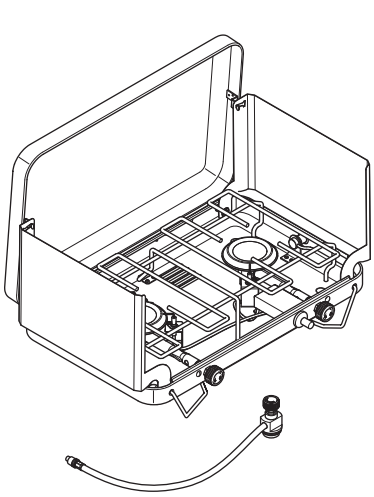

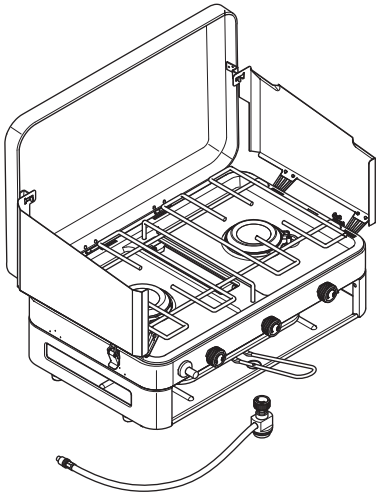

CS102, CSG103

EN **Gas stove**
Installation and Operating Manual 10

ZH 燃气灶
安装和使用手册 20

ZH 瓦斯爐
安裝與操作手冊 29

© 2022 Dometic Group. The visual appearance of the contents of this manual is protected by copyright and design law. The underlying technical design and the products contained herein may be protected by design, patent or be patent pending. The trademarks mentioned in this manual belong to Dometic Sweden AB. All rights are reserved.

NOTICE

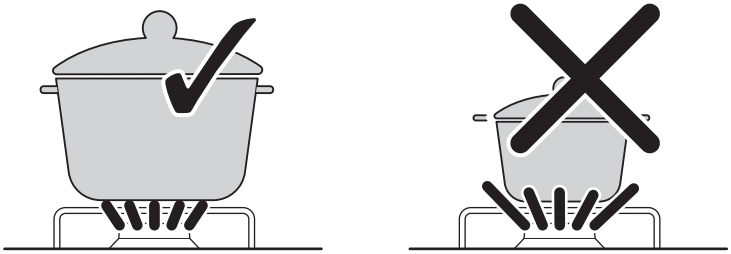

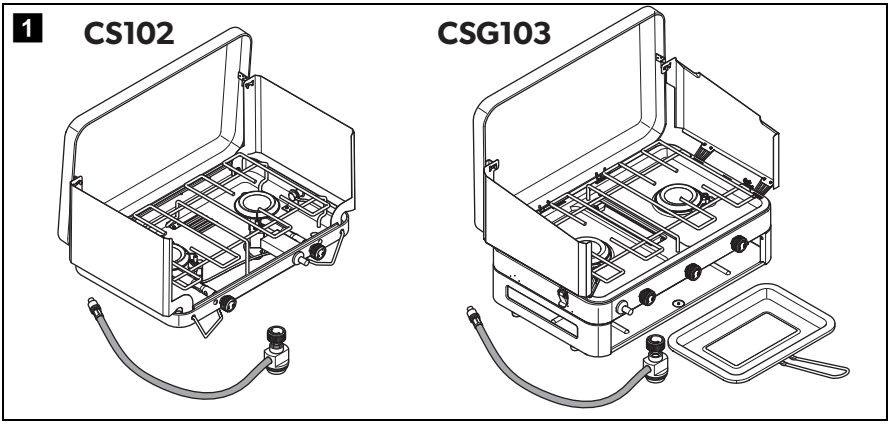

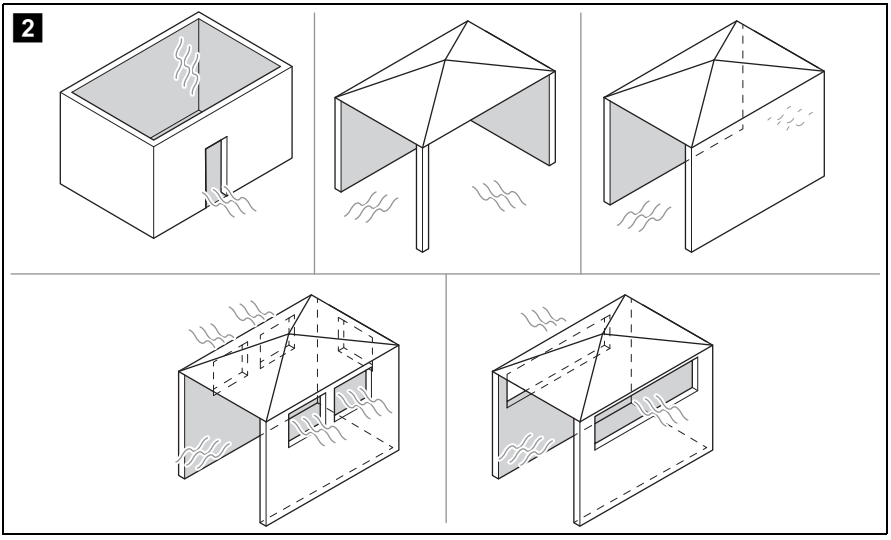

3

CS102

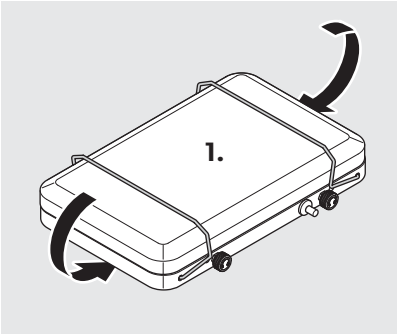

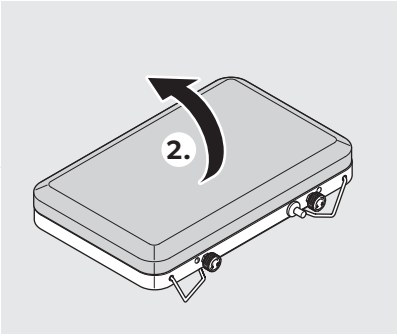

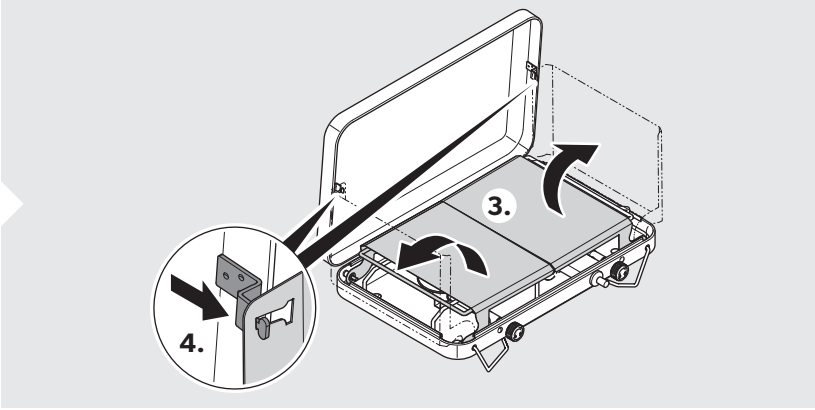

4

CSG103

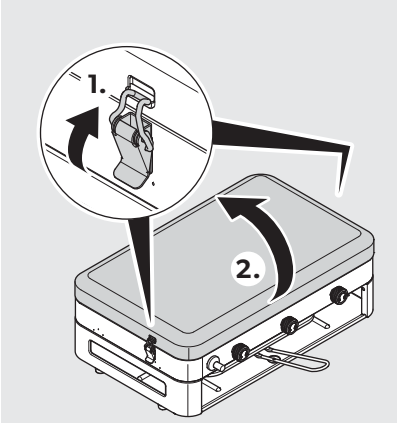

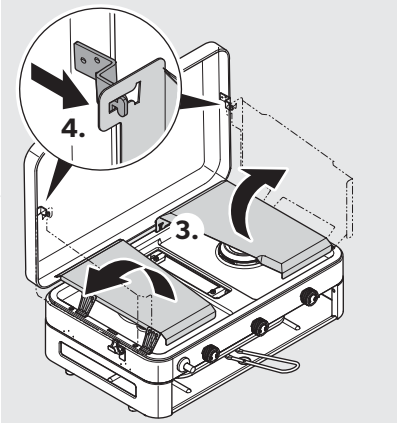

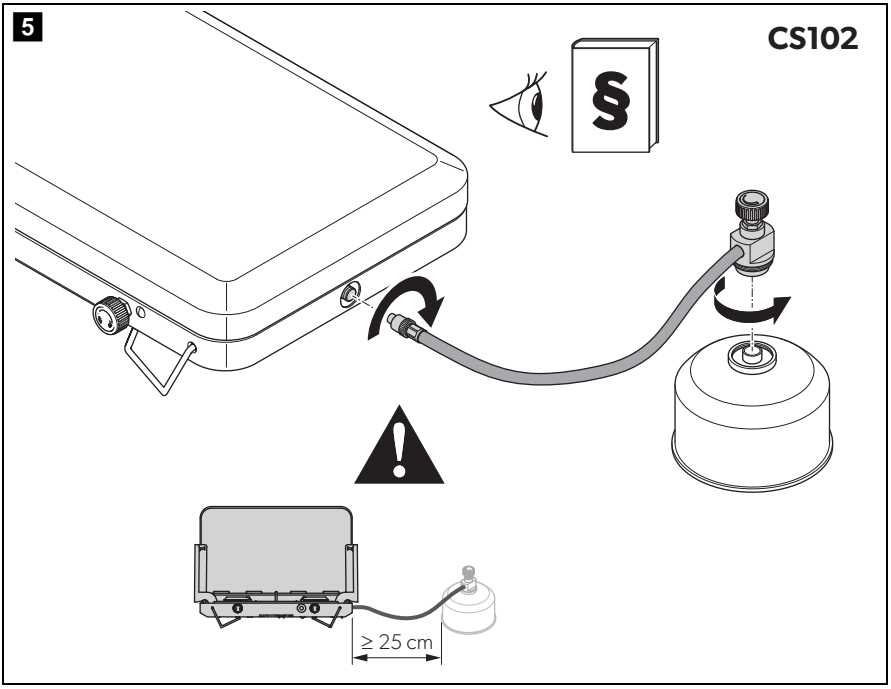
5
CS102
§
≥ 25 cm

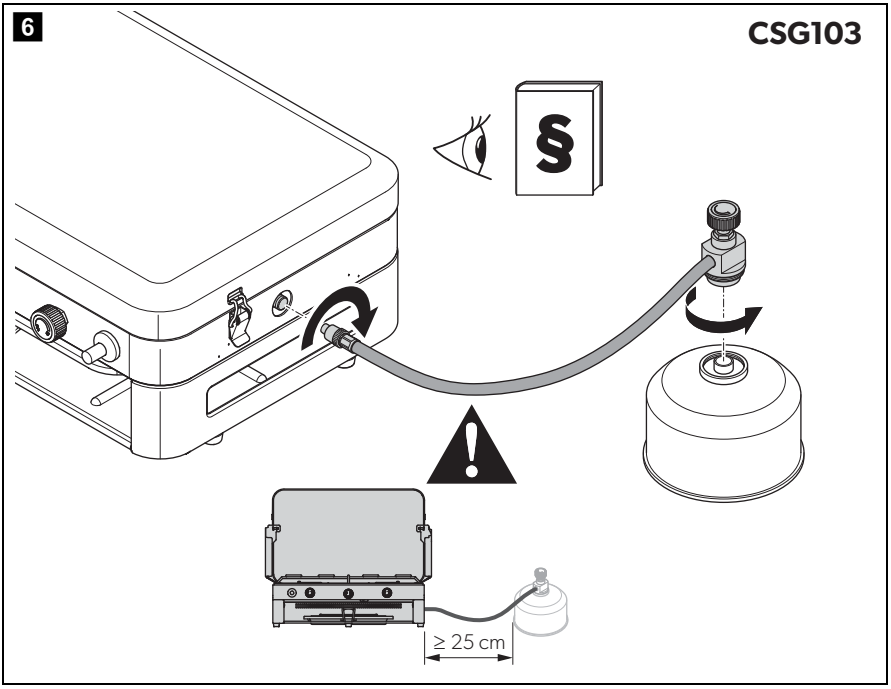
6
CSG103
§
≥ 25 cm

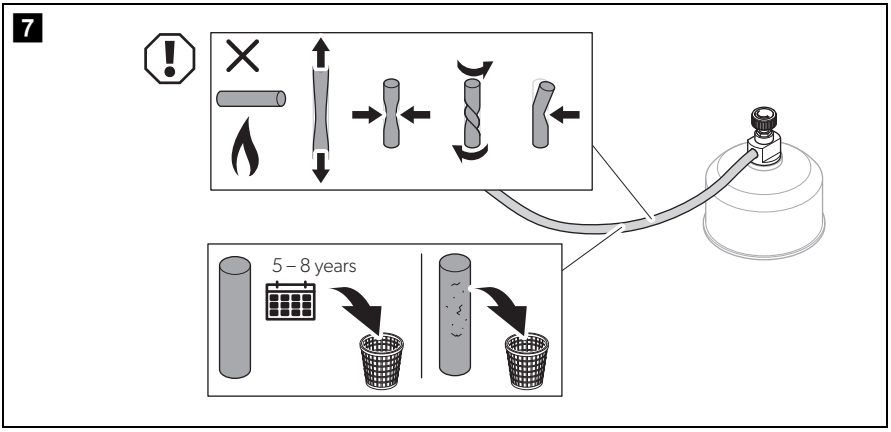
7
5 – 8 years

8

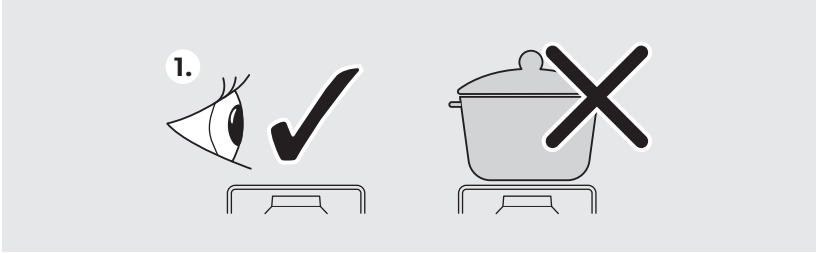

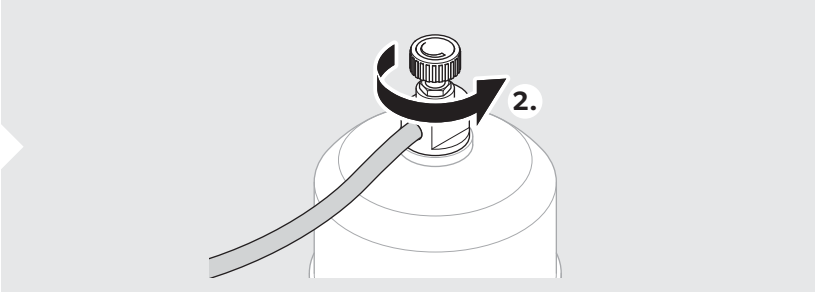

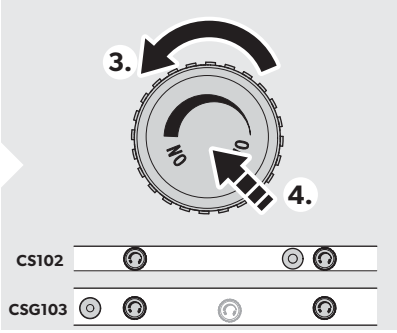

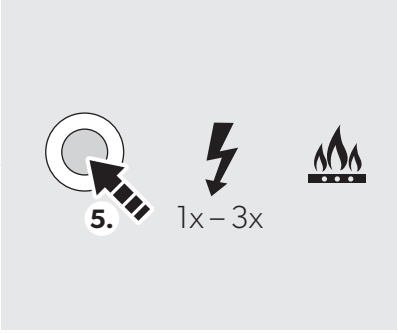

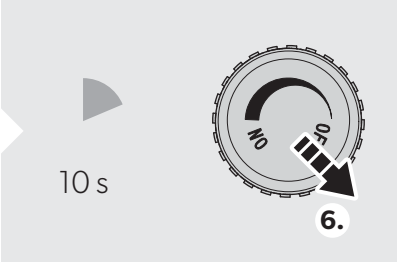

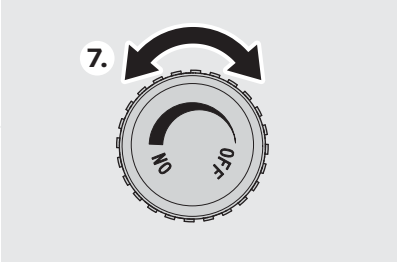

9

CSG103

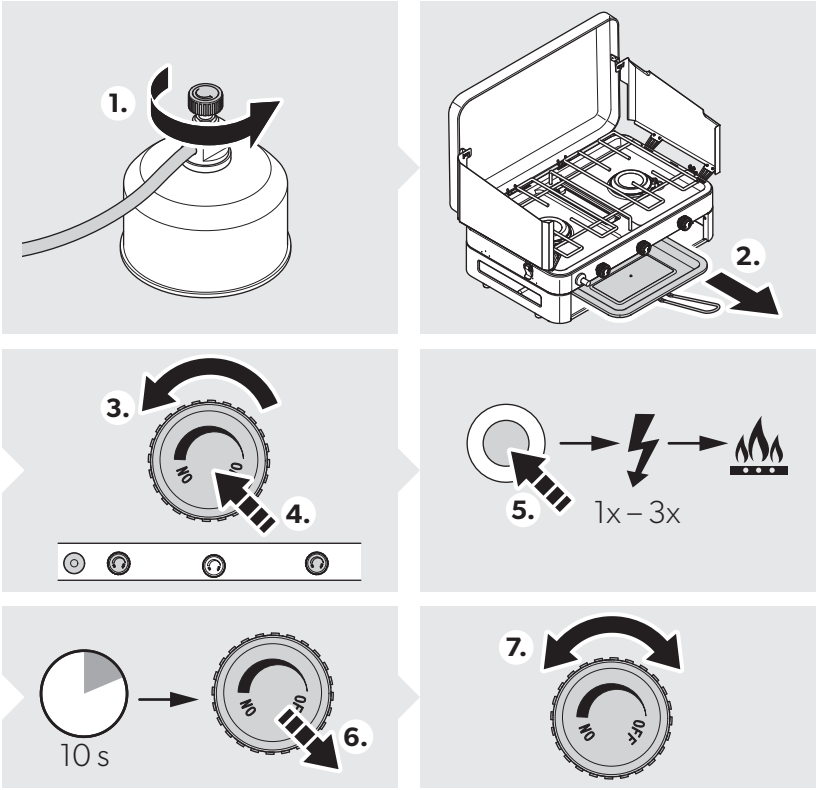

10

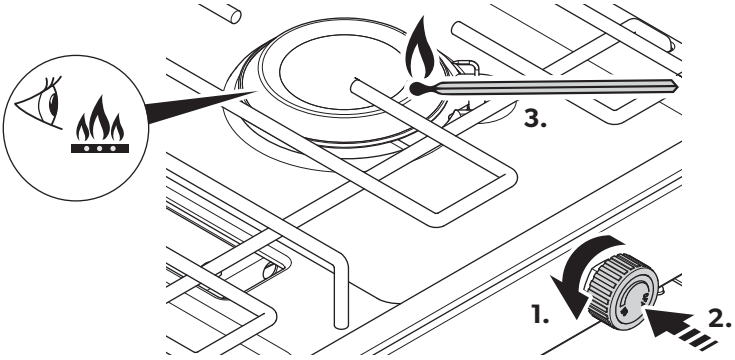

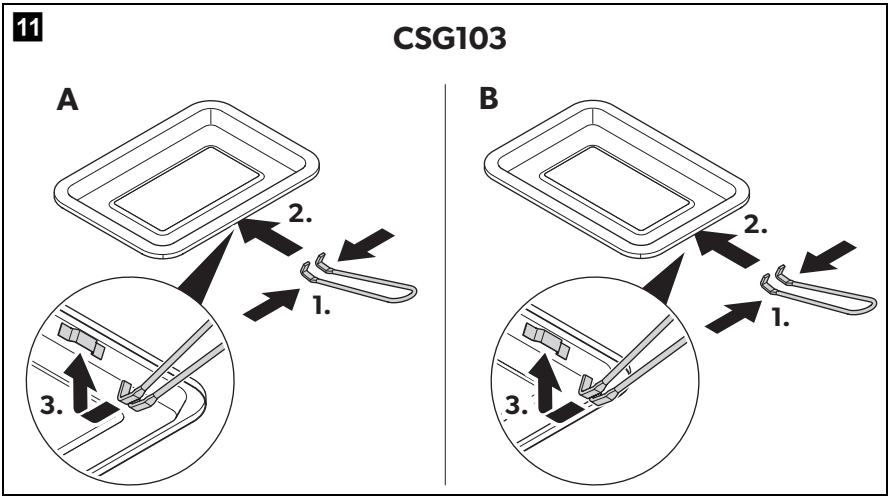
11
CSG103
A
B
1.
2.
3.

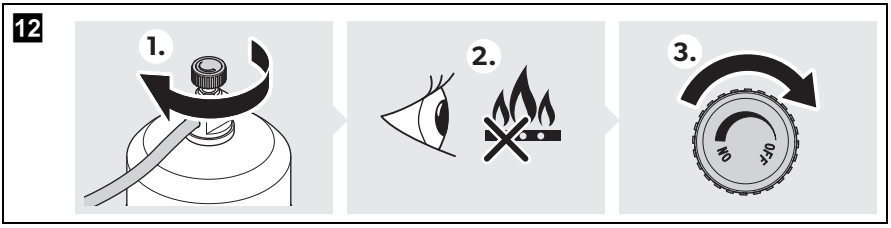
12
1.
2.
3.
ON
OFF

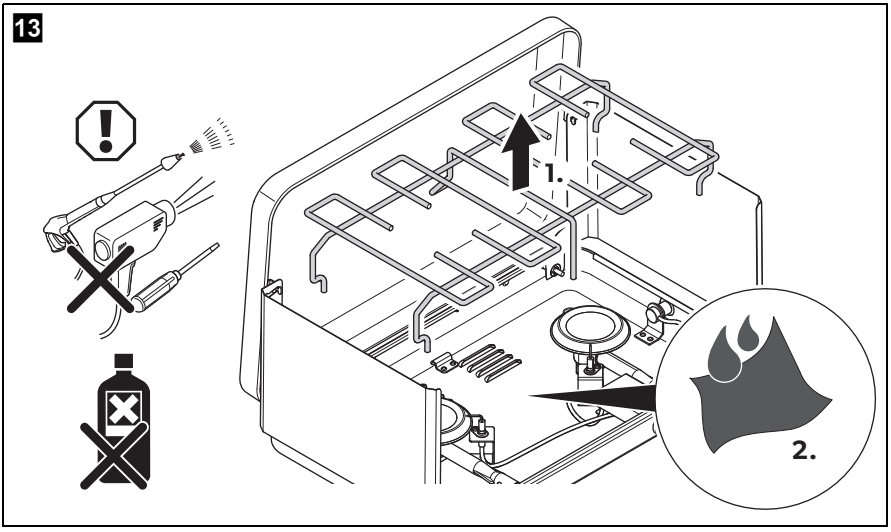
13
1.
2.

Please read these instructions carefully and follow all instructions, guidelines, and warnings included in this product manual in order to ensure that you install, use, and maintain the product properly at all times. These instructions MUST stay with this product.

By using the product, you hereby confirm that you have read all instructions, guidelines, and warnings carefully and that you understand and agree to abide by the terms and conditions as set forth herein. You agree to use this product only for the intended purpose and application and in accordance with the instructions, guidelines, and warnings as set forth in this product manual as well as in accordance with all applicable laws and regulations. A failure to read and follow the instructions and warnings set forth herein may result in an injury to yourself and others, damage to your product or damage to other property in the vicinity. This product manual, including the instructions, guidelines, and warnings, and related documentation, may be subject to changes and updates. For up-to-date product information, please visit documents.dometic.com.

Contents

1 Explanation of symbols 10
2 Safety instructions 11
3 Intended use 13
4 Scope of delivery 14
5 Before initial use 14
6 Using the device 15
7 Cleaning and maintaining the device 17
8 Troubleshooting 18
9 Warranty 18
10 Disposal 18
11 Technical data 19

1 Explanation of symbols

WARNING!
Safety instruction: Indicates a hazardous situation that, if not avoided, could result in death or serious injury.

CAUTION!
Safety instruction: Indicates a hazardous situation that, if not avoided, could result in minor or moderate injury.

NOTICE!
Indicates a situation that, if not avoided, can result in property damage.

NOTE
Supplementary information for operating the product.

2 Safety instructions

2.1 General safety

WARNING!

- This appliance shall only be used with gas cartridges compliant to EN 471.
- It may be hazardous to attempt to fit other types of gas containers.
- **DO NOT MODIFY THIS APPLIANCE**.
- ONLY USE IN WELL-VENTILATED AREAS.
- **CARBON MONOXIDE HAZARD**
  USING THIS APPLIANCE IN AN ENCLOSED SPACE MAY CAUSE DEATH. DO NOT USE IN CARAVANS, TENTS, MARINE CRAFT, CARS, MOBILE HOMES OR SIMILAR LOCATION.
- Use outdoors only.

2.2 Safety precautions when handling liquid gas

WARNING! Failure to obey these warnings could result in death or serious injury.

Explosion hazard

- After use always disconnect the liquid gas cylinder.
- Store liquid gas cylinders away from heating or cooking devices and other light or heat sources in a well-ventilated area out of the reach of children.
- **Never** store liquid gas cylinders in unventilated areas or below ground level (funnel-shaped holes in the ground).
- **Never** store liquid gas cylinders in buildings such as garages.
- Do not store liquid gas cylinders on their side.

- Keep liquid gas cylinders away from direct sunlight. The temperature should not exceed 50 °C.

2.3 Operating the device safely

WARNING!

- **Beware of suffocation.**
  While burning liquid gas, the device also consumes oxygen. When used indoors, there is a risk of suffocation due to insufficient oxygen. **Only** use the device outdoors. Under no circumstances use it indoors. Never use the device in a garage, porch or tent.
- If there is a leak on your device (smell of gas):
  - Immediately attempt to turn off the cylinder valve.
  - Remove the device to a well-ventilated location away from any ignition source.
  - Check for leaks using soapy water.
  - Do not try to detect leaks using a flame.
  - If the odor continues, keep away from the device and immediately call your gas supplier or your fire department.
- Do not use this device if it is leaking, damaged or does not operate properly.
- Check that seals between the device and the gas cylinder are in place and in good condition before connecting the gas cylinder.
- Do not use the device if it has damaged or worn seals.
- Only use the hose assembly as supplied with this device for connection to the cylinder – **DO NOT USE ADAPTERS**.
- Avoid twisting or kinking the flexible hose.
- This device can be used by children aged from 8 years and above and persons with reduced physical, sensory or mental capabilities or lack of experience and knowledge if they have been given supervision or instruction concerning use of the device in a safe way and understand the hazards involved.
- Children must be supervised to ensure that they do not play with the device.
- Cleaning shall not be conducted by children without supervision.
- Only operate the device when you or another person can attend to it.
- Wear appropriate clothing when using the device.
  Do not wear loose-fitting clothing which could easily catch fire.
- Do not move the device during operation.

- Leave the device to cool down properly before you touch it with bare hands.
- Replace porous or damaged hoses immediately.
- This appliance must only be serviced by an authorized person.
- Never change the nozzles, injector or burners.
- Use the device for cooking only. **Never** use it for other purposes.
- Avoid using the device near combustible materials.
- Keep the area around the device free from fat, alcoholic substances, plastic and flammable materials (e.g. curtains, cloths or kitchen materials).
- Only use pots and pans with an even base and a diameter not larger than the grids on the hob (approx. 205 mm). The pots and pans should be large enough to cover the flame. If the flame is not covered, items of clothing could catch fire.
  Pots and pans of the correct size also improve the efficiency of the hob.
- Ensure that pots and pans are stable when cooking.
- Never allow pot or pan handles to protrude over the edge of the hob. Turn the handles inwards, making sure that they are not positioned over other burners. This reduces the risk of spillage, the ignition of flammable materials and serious scalding.
- Avoid boil over and spillage. Pots which boil over can cause smoke and fires.
- Proceed with caution when heating oil or fat, as they can ignite under excessive heat.
- Only use dry pot holders to avoid steam build-up. Do not use towels or cloths as these can catch fire.
- Do not use the device as a space heater.

3 Intended use

The Dometic gas stoves CS102 and CSG103 are intended for portable outdoor use only. For use in enclosed spaces, requirements shown in fig. **2**, page 3 must be met. In cases where there are 3 walls, 30 % of the total wall area must be open and unrestricted.

With CSG103, you can cook and grill at the same time.

The device may only be used when the lid is open.

Let the device cool down completely before putting it in a tent or awning.

This product is only suitable for the intended purpose and application in accordance with these instructions.

This manual provides information that is necessary for proper installation and/or operation of the product. Poor installation and/or improper operating or maintenance will result in unsatisfactory performance and a possible failure.

The manufacturer accepts no liability for any injury or damage to the product resulting from:

- Incorrect assembly or connection, including excess voltage
- Incorrect maintenance or use of spare parts other than original spare parts provided by the manufacturer
- Alterations to the product without express permission from the manufacturer
- Use for purposes other than those described in this manual

Dometic reserves the right to change product appearance and product specifications.

4 Scope of delivery

See fig. 1, page 3.

5 Before initial use

The permitted gas pressure can be found on the ratings label of the device.

➤ Always use the supplied gas hose and regulator. If this becomes damaged please contact the manufacturer's support (see back page) to organise a replacement.

➤ Before starting the product for the first time ensure all transit protection such as the plastic on the wind shields has been removed.

6 Using the device

Placing the device

When selecting the location for cooking, observe the following instructions:

- Set up the device outside in a well-ventilated place. Do not place it in a dip to prevent any gases from accumulating there.
- The ground must be firm, level and stable.
- Keep the device protected from the wind.
- Never place the device near flammable materials, even when cooling down. Keep a distance of at least 300 mm to the side and rear and at least 800 mm overhead.
- Never place the device near flammable liquids. Keep a distance of at least 8 m.
- Observe the safety instructions, see chapter "Safety precautions when handling liquid gas" on page 11.

➤ Set up the device:
  – CS102: fig. 3, page 4.
  – CSG103: fig. 4, page 4.

Connecting the device to the gas cylinder

1. Proceed as follows:
   – CS102: fig. 5, page 5 and fig. 7, page 6.
   – CSG103: fig. 6, page 6 and fig. 7, page 6.
2. After connecting the device to the gas supply, check the gas pipe for leakage using a foaming agent, e. g. with soap. Never use a naked flame to test for gas leaks.

Igniting the device

WARNING! Beware of injury

- Only use the device when you or another person can attend to it.
- Ignite the burners **as soon as** you have turned on the gas supply. Otherwise gas can accumulate in the burner area and could cause an explosion.
- The complete ignition process must be visible from above and must not be hidden by pots placed on top of the hob.

NOTE
- While it is operating, you will be able to hear a slight noise caused by the gas flowing out. This is completely normal.
- Smoke can occur when using it for the first time. This is caused by deposits of machine oil burning and stops after approx. 10 minutes.

1. Proceed as follows:
   – Igniting the burners: fig. 8 , page 7.
   – Igniting the grill burner (**CSG 103 only**): fig. 9 , page 8.
2. If the burner does not ignite after 3 attempts, turn off the gas and wait 10 seconds for the gas to clear.
3. Try again with the piezo igniter or light the device manually using a long match or long neck lighter (fig. 10 , page 8). Do not use a cigarette lighter.
4. After lighting, check that the burner has properly ignited. The flames must be burning along the whole length of the burner.

Using the pan

➤ Proceed as follows (**CSG 103 only**): fig. 11 , page 9.

Turning off the device

➤ Proceed as follows: fig. 12 , page 9.

Packing up the device

CAUTION! Beware of burns
The device is very hot when you use it. Leave the portable grill to cool down before you clean, dismantle or transport it.

1. Disconnect the device from the gas supply.
2. Clean the device (fig. 13 , page 9).
3. Stow away the pan and rack (**CSG 103 only**) and close the lid.

Replacing the gas cylinder

WARNING! Beware of injury
Change the gas cylinder in a well-ventilated location.
Ensure that there are no open flames in the vicinity.
Only replace the gas cylinder when the portable grill is switched off.

NOTE
To check whether the gas cylinder is empty gently rock it while upright from side to side. If you can hear or feel liquid this indicates the bottle still contains gas.

1. Completely close the valve on the gas cylinder.
2. Unscrew the regulator from the cylinder.
3. Check the condition of the gas hose.
   Replace the hose line if the material is brittle or porous.
4. Tightly screw the regulator by hand onto the new cylinder.

7 Cleaning and maintaining the device

➤ Proceed as follows: fig. 13, page 9.

➤ Have a suitable authorized and qualified person perform a thorough examination of the device at least every 5 years.

8 Troubleshooting

Due to unforeseen circumstances the appliance may not operate as designed.

Indications of this are burner flash-backs, large soft yellow flames, flames rising extensively away from the burner and the appliance not igniting or remaining alight.

➤ In these cases, check your gas supply to ensure there is sufficient gas, no leaks and the valves are opened sufficiently for use. If this is the case and the problem/s still persist, you will need to contact a suitably qualified authorized person to service your appliance.

Repairs to the gas supply parts on the device may only be carried out by a qualified technician.

1. Shut off the gas supply immediately if a fault occurs.
2. Check again that the device has been assembled correctly and the parts are undamaged, especially the gas hose.
3. Replace the damaged parts.
4. Only use the device again once all the faults have been rectified.

9 Warranty

The statutory warranty period applies. If the product is defective, please contact your retailer or the manufacturer's branch in your country (see dometic.com/dealer).

For repair and warranty processing, please include the following documents when you send in the product:

- A copy of the receipt with purchasing date
- A reason for the claim or description of the fault

Note that self-repair or non-professional repair can have safety consequences and might void the warranty.

10 Disposal

Recycling packaging material

➤ Place the packaging material in the appropriate recycling waste bins wherever possible.

11 Technical data

	Dometic CS102	**Dometic CSG103**
Connection pressure	Cartridge pressure	
Gas consumption	320 g/h	395 g/h
Gas category	Propane/Butane mixture	
Rated heating power	5.86 kW	
Dimensions Open Closed	 500 x 360 x 360 mm 470 x 330 x 90 mm	 515 x 360 x 430 mm 490 x 315 x 170 mm
Weight	4.1 kg	5.6 kg

请仔细阅读说明，并按照本产品手册中提供的所有说明、指南和警告进行操作，以确保您始终正确地安装、使用和维护本产品。使用本产品时，必须参考这些使用说明。

使用本产品，即表示您确认已仔细阅读所有说明、指南和警告，并且您理解并同意遵守本产品手册所述的条款和条件。您同意仅将本产品用于预期用途和应用，并会按照本产品手册所述的说明、指南和警告以及所有适用法律法规使用本产品。如未仔细阅读及遵守本产品手册所述的说明和警告，可能会导致您和他人受伤、产品损坏或附近财产损失。本产品手册（包括说明、指南和警告以及相关文档）可能随时更改和更新。如需获取最新产品信息，请访问 documents.dometic.com。

目录

1 标志说明 20
2 安全提示 21
3 预期用途 23
4 供货范围 24
5 初次使用之前 24
6 设备使用 24
7 清洁和维护设备 26
8 故障排除 27
9 保修单 27
10 废弃处置 27
11 技术数据 28

1 标志说明

警告！
安全须知：表示如不避免可能导致人员死亡或重伤的危险情况。

小心！
安全须知：表示如不避免可能导致轻度或中度伤害的危险情况。

注意！
表示如不避免可能导致财产损失的情况。

提示
产品操作补充信息

2 安全提示

2.1 一般安全信息

警告！

- 本设备只能与符合 EN 471 的燃气瓶一起使用。
- 尝试安装其他类型的气体容器可能会有危险。
- **请勿改装此设备**。
- 只能在通风良好的区域使用。
- **一氧化碳危害**
  在密闭空间使用本设备可能会导致死亡。请勿在大篷车、帐篷、船只、汽车、移动房屋或类似场所使用。
- 只能在室外使用。

2.2 处理液态气体时的安全预防措施

警告！ 不遵守这些警告可能导致人员死亡或重伤。

爆炸危险

- 使用后，务必断开液化气瓶。
- 存放液化气瓶时，要远离加热或烹饪设备以及其他光源或热源，且须通风良好，远离儿童。
- **切勿**将液化气瓶存放在不通风的区域或地面以下（地面中的漏斗形孔洞）。
- **切勿**将液化气瓶存放在车库等建筑物内。
- 请勿将液化气瓶以侧面搁置。
- 保持液化气瓶远离阳光直射。温度不得超过 50° C。
- 该燃具仅适用于户外使用,用户不得在室内、封闭空间或帐篷中使用
- 不应使用规定外的其他燃气
- 使用前应仔细阅读使用说明书
- 燃具工作时可能存在烫伤操作者的警示
- 燃具使用时保持与可燃物的距离
- 燃具工作时，请不要触碰炉头，器皿等高温部件，可能引起烫伤
- 禁止使用重复灌装的小瓶
- 严禁私自拆卸燃具

- 禁止靠近其他热源（如电磁炉）使用燃具
- 燃具使用完后，应将气瓶卸下，并分开保管
- 禁止将装有气瓶的便携炉重叠放置
- 禁止在强风或热风下使用炉具，因强风会吹熄火焰，而热风会令气瓶中的气压上升，引起爆炸
- 禁止使用盛有石头、沙、陶瓷材料等辐射较大的器皿
- 禁止使用与整个炉体大小相当或覆盖到侧盖的烹饪器具

2.3 安全操作设备

警告！

- **窒息危险。**
  当燃烧液化气体时，本设备也会消耗氧气。在室内使用时，由于氧气不足，存在窒息风险。
  只能在室外使用本设备。在任何情况下都不能在室内使用。切勿在车库、门廊或帐篷中使用本设备。
- 如果设备上存在泄漏（燃气味道）：
  - 立即尝试关闭气罐阀门。
  - 将设备移至通风良好的位置，远离任何火源。
  - 使用肥皂水检查是否存在泄漏。
  - 请勿试图用火焰检测泄漏。
  - 如果气味持续存在，请远离设备，并立即致电燃气供应商或消防部门。
- 如果设备泄漏、损坏或运转异常，请勿使用本设备。
- 连接气瓶前，检查设备和气瓶之间的密封是否到位且状态良好。
- 如果密封件损坏或磨损，请勿使用本设备。
- 仅使用本设备随附的软管组件连接到燃气罐 – **请勿使用转接头**。
- 请避免扭曲或扭结挠性软管。
- 本设备可供 8 岁及以上儿童，以及身体、感官或精神能力衰退者或缺乏相关经验和知识者使用，但必须获得有关安全使用设备的监督或指导，并且了解相关风险。
- 请务必对孩子进行监督，以确保他们不会将设备作为玩具。
- 在无人监督的情况下，不得由儿童进行清洗。
- 只有在您或其他人有能力操作设备时，才能操作设备。
- 使用设备时请穿着适当的衣服。
  请勿穿着宽松的衣服，这样容易着火。
- 操作过程中请勿移动设备。

- 须等到设备适当冷却方可徒手触摸。
- 立即更换有孔或损坏的软管。
- 本设备只能由授权人员维修。
- 切勿更换喷嘴、喷油器或燃烧器。
- 本设备仅用于烹饪。**切勿**将其用于其他目的。
- 请避免在易燃材料附近使用设备。
- 保持设备周围区域无脂肪、酒精物质、塑料和易燃材料（如窗帘、布或厨房材料）。
- 只能使用底部均匀且直径不大于滚刀网格（约 205 mm）的锅具。锅具应足够大，足以覆盖火焰。如果火焰没有被完全覆盖，衣服可能会着火。
  尺寸正确的锅具也能提高炉盘的效率。
- 烹饪时确保锅具稳定。
- 切勿让锅或平底锅把手伸出炉边。向内转动把手，确保它们不会位于其他燃烧器上方。这样会降低泄漏、易燃材料着火和严重烫伤的风险。
- 避免煮沸和溢出。煮沸的锅会造成烟雾和火灾。
- 加热油或脂肪时要小心，因为它们可能在过热的情况下点燃。
- 只能使用干燥的锅架，以避免蒸汽积聚。请勿使用毛巾或布，因为它们可能会着火。
- 请勿将设备用作空间取暖器。

3 预期用途

Dometic 燃气灶 CS102 和 CSG103 仅用于便携式户外使用。在密闭空间中使用时，必须满足图 **2**,第3页中所示的要求。如果有 3 面墙，则总墙面积的 30% 必须是开放且不受阻挡的。

使用 CSG103 时，您可以同时做饭和烧烤。

本设备只能在盖子打开的情况下使用。

在将设备放入帐篷或遮阳篷之前，请先让设备完全冷却。

本产品仅适用于预期用途及按相关说明的规定使用。

本手册提供了正确安装和/或操作本产品的必要信息。如果安装和/或使用或维护不当，将导致产品性能不理想，或者可能出现故障。

对于因以下原因导致用户受伤或产品损坏，制造商概不承担任何责任：

- 错误装配或连接，包括电压过高

- 维护不当或错误地使用制造商提供的原装备件以外的备件
- 在未经生产厂家明确许可的情况下对产品进行改装
- 用于非本手册所述用途

Dometic 保留更改产品外观和产品规格的权利。

4 供货范围

请参见图 1,第3页。

5 初次使用之前

在设备的额定值标签上可以查看允许的气体压力。

➤ 务必使用随附的气体软管和调节器。如果损坏，请联系制造商的支持人员（见背面）安排更换。

➤ 在首次启动产品之前，确保所有运输保护（如挡风板上的塑料）都已移除。

6 设备使用

放置设备

选择烹饪位置时，请遵守以下事项：

- 将设备放置在室外通风良好的地方。请勿将其放在凹陷处，以防止任何气体积聚在那里。
- 地面必须坚实、平整和稳定。
- 保持设备不受风的影响。
- 切勿将设备放置在易燃材料附近，即使在冷却时也是如此。与侧面和后部保持至少 300 mm 的距离，至少保持 800 mm 的顶部空间。
- 切勿将设备放置在易燃液体附近。与这些物质应至少保持 8 m 的距离。
- 请遵守安全须知，参见章节“处理液态气体时的安全预防措施”,第21页。

➤ 安装设备：
  - CS102：图 3,第4页。
  - CSG103：图 4,第4页。

将设备连接到气罐

1. 请按照以下步骤进行操作：
   - CS102：图 **5**,第5页和图 **7**,第6页。
   - CSG103：图 **6**,第6页和图 **7**,第6页。
2. 将设备连接到气源后，使用起泡剂检查是否有泄漏（例如，使用肥皂）。切勿使用明火测试气体泄漏。

点燃设备

警告！ 当心受伤

- 只有在您或其他人有能力操作设备时，才能使用设备。
- 打开燃气供应后，请**立即**点燃燃烧器。否则，气体可能积聚在燃烧器区域，并可能导致爆炸。
- 整个点火过程必须从上方可见，不得被放置在炉盘顶部的锅遮挡。
- 燃具的安装应严格安装说明书的相关要求和规定执行
- 安装不当会引起对人身及财产的危害
- 只有制造商授权的代理商或专业技术人员才可以维修和更换零部件
- 不应拆动燃具上的任何密封件
- 非操作人员不应操作燃具
- 点火前应清理工作区的易燃物，尤其检查烧烤盘、托架的积油情况

提示

- 当设备运行时，您将能够听到气体流出引起的轻微噪音。这完全属于正常现象。
- 首次使用时可能会冒烟。这是由机油燃烧沉积物引起，大约 10 分钟后会停止。

1. 请按照以下步骤进行操作：
   - 将燃烧器点燃：图 **8**,第7页。
   - 点燃烤架燃烧器（**仅限** CSG103）：图 **9**,第8页。
2. 如果燃烧器在 3 次尝试后未点燃，请关闭燃气并等待 10 秒，等待燃气清除。
3. 用压电点火器再试一次，或使用长火柴或长颈打火机手动点燃设备（图 **10**,第8页）。请勿使用点烟器。
4. 点火后，检查燃烧器是否正确点火。火焰必须沿着燃烧器的整个长度燃烧。

使用平底锅

➤ 按以下步骤进行（**仅限 CSG103**）：图 **11**,第9页。

关闭设备

➤ 请按照以下步骤进行操作：图 **12**,第9页。

包装设备

小心！ 当心烫伤
设备在使用时非常热。在清洁、拆卸或运输前，让便携式烤架冷却。

1. 断开设备与气源的连接。
2. 清洁设备（图 **13**,第9页）。
3. 收起烤盘和烤架（**仅适用于 CSG103**）并将盖子闭合。

更换燃气罐

警告！ 当心受伤
在通风良好的地方更换燃气罐。
确保附近没有明火。
仅当便携式烤架关闭后才更换燃气罐。

提示
要检查燃气罐是否为空，请在左右直立时轻轻摇动燃气罐。如果您能听到或感觉到液体，这表明瓶里仍然含有气体。

1. 完全关闭燃气罐上的阀门。
2. 从燃气罐上拧下调节器。
3. 检查燃气软管的状况。
   如果材料易碎或多孔，请更换软管管路。
4. 用手将调节器拧紧到新燃气罐上。

7 清洁和维护设备

➤ 请按照以下步骤进行操作：图 **13**,第9页。

➤ 至少每 5 年让一名经授权的合格人员对设备进行一次彻底检查。

8 故障排除

由于不可预见的情况，设备可能无法按设计运行。

这种情况的迹象包括燃烧器回火、大型柔黄火焰、远离燃烧器的火焰大量升起以及设备未点燃或保持点燃。

➤ 在这种情况下，请检查您的气体供应，以确保有足够的气体，没有泄漏，并且阀门已充分打开以供使用。如果是这种情况，并且问题仍然存在，您需要联系具有适当资质的授权人员来维修您的设备。

只能由合格的技术人员对设备上的供气部件进行维修。

1. 如果发生故障，立即关闭燃气供应。
2. 再次检查设备是否已正确组装，零件是否完好无损，尤其是燃气软管。
3. 更换损坏的零件。
4. 只有在排除所有故障后才能再次使用该设备。

9 保修单

本产品具有法定质保期。若产品有问题，请联系您的零售商或您所在国家/地区的厂家办事处（请参见 dometic.com/dealer）。

将产品送修和进行质保处理时请将下列文件一并附上：

- 带有购买日期的收据复印件
- 故障原因或描述

请注意，自行维修或非专业人员维修可能会引发安全事故，并可能导致保修失效。

10 废弃处置

回收包装材料

➤ 将包装材料尽可能的放到对应的回收垃圾桶内。

11 技术数据

	Dometic CS102	Dometic CSG103
连接压力	瓶压力	
燃气消耗	320 g/h	395 g/h
燃气类别	丙烷/丁烷混合物	
额定加热功率	5.86 kW	
尺寸 打开 关闭	 500 x 360 x 360 mm 470 x 330 x 90 mm	 515 x 360 x 430 mm 490 x 315 x 170 mm
重量	4.1 kg	5.6 kg

請詳閱以下操作說明，並遵守本產品手冊中提供的所有操作說明、準則及警告事項，確保正確安裝、使用及保養產品。使用本產品時務必遵守所有操作說明。

使用本產品即表示您已詳閱所有操作說明、準則及警告事項，且您了解並同意遵守本手冊所述之條款及條件。您同意僅按照預定用途和使用方式使用本產品，並在使用時遵守本產品手冊所述之操作說明、準則及警告事項，以及所有相關法律與法規。如未參閱及遵守本手冊所述之操作說明及警告事項，可能會導致您本人及他人受傷、產品損壞，或是鄰近區域其他財產損壞。本產品手冊 (包括操作說明、準則和警告事項) 以及相關說明文件隨時可能修改與更新。如需最新產品資訊，請瀏覽 documents.dometic.com。

目錄

1 符號說明 29
2 安全指示 30
3 預期用途 32
4 供貨範圍 33
5 初次使用前 33
6 使用裝置 33
7 清潔和維護裝置 35
8 故障排除 36
9 保固. 36
10 棄置. 36
11 技術資料 37

1 符號說明

警告！
安全指示：表示危險情況，如果不避免，可能會導致人員死亡或重傷。

小心！
安全指示：表示危險情況，如果不避免，可能會導致輕度或中度人身傷害。

注意！
表示如果不避免，可能會導致財產損害的情況。

提示
產品操作補充資訊。

2 安全指示

2.1 一般安全

警告！

- 本設備限搭配符合 EN 471 標準的瓦斯罐使用。
- 嘗試裝入其他類型的瓦斯容器可能會有危險。
- **請勿改造本設備**。
- 務必在通風良好的區域使用本設備。
- **一氧化碳中毒危險**
  在封閉空間使用本設備可能會致死。請勿在露營拖車、帳篷、船舶、汽車、移動房屋或類似的地方使用本設備。
- 僅限在戶外使用。

2.2 處理液化瓦斯的安全注意事項

警告！ 未遵守這些警告可能導致人員死亡或重傷。

爆炸危險

- 使用完畢後，務必拔除連接液化瓦斯桶的管線。
- 將液化瓦斯桶存放在通風良好，遠離發熱或炊煮裝置及其他光源或熱源的地方，且存放位置需為孩童不易觸及之處。
- **切勿**將液化瓦斯桶放在不通風的區域或低於地平面的地方（地面上的漏斗形孔洞中）。
- **切勿**將液化瓦斯桶存放在車庫之類的建築物內。
- 請勿橫放液態瓦斯桶。
- 將液態瓦斯桶放在遠離日光直射的地方。存放位置的溫度不得超過 50 °C。

2.3 安全操作裝置

警告！

- **小心窒息。**
  液化瓦斯燃燒時，裝置也會消耗氧氣。若在室內使用，可能發生缺氧窒息的危險。
  本裝置**僅限**在室外使用。無論如何都不能在室內使用。切勿在車庫、門廊或帳棚內使用本裝置。
- 如果裝置的瓦斯外洩（有瓦斯味）：
  – 立即試圖關閉瓦斯桶安全閥。
  – 將裝置移到通風良好且遠離火源的地點。
  – 使用肥皂水檢查漏氣點。
  – 請勿試圖用火焰檢查漏氣。
  – 如果還是一直有聞到瓦斯味，請遠離裝置病立即致電您的瓦斯供應商或消防局。
- 如果有瓦斯外洩、損壞或無法正常運作，請勿使用本裝置。
- 連接瓦斯桶之前，請檢查裝置和瓦斯桶之間的密封件是否完好無缺。
- 如果密封件有損壞或破損，請勿使用本裝置。
- 務必使用本裝置隨附的軟管組件來連接瓦斯桶 – **不要使用轉接頭**。
- 避免扭轉或捲曲彈性軟管。
- 凡年滿 8 歲者皆可使用本裝置，即便是身體、知覺或心智能力有障礙，抑或欠缺相關經驗或知識的人，只要有人在一旁監督，或指導其如何安全使用本裝置並瞭解相關危險，亦可使用本裝置。
- 看管好兒童，確保他們不會在設備上嬉戲。
- 不得讓兒童在無人監督的情況下清潔本裝置。
- 必須有您本人或其他人看顧時才能操作本裝置。
- 使用本裝置時，請穿著適當衣物。
  避免穿著寬鬆衣物，以免不慎著火。
- 請勿在操作時搬移本裝置。
- 赤手碰觸裝置前，務必先讓裝置冷卻一段時間。
- 立即更換有破洞或損壞的軟管。
- 唯有授權人員可以維修本設備。
- 切勿更換噴嘴、注射器或爐頭。
- 本裝置僅限用於烹煮食物。**切勿**將本裝置用於其他用途。
- 避免在可燃材料附近使用本裝置。

- 裝置四周區域不得放置油脂、酒精物質、塑膠和易燃材料（如窗簾、布料或廚房用品）。
- 務必使用平底的鍋具和烤盤，其直徑不得超過爐台上的爐架（約205 公釐）。鍋具和烤盤的大小必須足以蓋住火焰。如果沒有蓋住火焰，衣物可能會著火。
  使用正確尺寸的鍋具和烤盤亦有助於增進爐台的效率。
- 烹煮時，請確認鍋具和烤盤有穩固放好。
- 切勿讓鍋具和烤盤的握柄突出爐台邊緣。將握柄朝內側轉，確保它們沒有位在其他爐頭的上方。如此可降低溢濺、易燃材料著火或嚴重燙傷的風險。
- 避免食材過度沸騰而溢出。鍋具滾沸時可能會冒煙並起火。
- 加熱油或脂肪時需格外謹慎，以免它們過熱起火。
- 務必使用乾燥的鍋夾，以免水蒸氣堆積。請勿使用毛巾或布，因為它們很容易著火。
- 請勿把本裝置當作暖氣機使用。

3 預期用途

Dometic 瓦斯爐 CS102 和 CSG103 為攜帶式戶外專用設備。若要在封閉空間使用，必須符合第 3頁，圖 **2** 中顯示的規定。如果有三面牆，30 % 的總牆面面積必須是全開放的無限制空間。

CSG103 可以同時烹煮和燒烤食物。

使用此裝置時，蓋子一定要打開。

請等到裝置完全冷卻後再放進帳篷或車邊帳中。

本產品只適用於預定用途和符合操作說明的使用方式。

本手冊提供正確安裝和/或操作本產品所必備的資訊。倘若安裝不正確和/或操作或保養不當，會影響小冰箱效能且可能會導致故障。

凡因下列因素所致之任何人身傷害或產品損壞，製造商概不負責：

- 組裝或連接不正確，包括電壓過高
- 保養不正確，或者使用其他品牌零件而非製造商提供之原廠零件
- 未經製造商明確授權，擅自改裝產品
- 用於非本手冊所述之用途

Dometic 保留更改產品外觀及產品規格之權利。

4 供貨範圍

請參閱第 3頁，圖 1 。

5 初次使用前

裝置的額定標籤上有標示裝置的許可瓦斯氣壓。

➤ 請務必使用設備隨附的瓦斯軟管和調壓器。如果裝置有損壞，請聯絡製造商的支援部門（見背頁）以安排更換新品。

➤ 開始使用本產品前，請確保已拆除所有運送保護配件，例如擋風遮板的塑膠外層。

6 使用裝置

安置裝置

選擇烹飪位置時，請遵循下列說明：

- 在戶外通風良好的地方設置本裝置。請勿將它放在凹陷處，以免瓦斯積聚。
- 地面必須堅固且平穩。
- 不要讓裝置吹到風。
- 切勿將裝置放在易燃材料的附近，即使是裝置冷卻時也要避免。裝置兩側和後方需保留至少300 公釐的空間，上方則需保留至少 800公釐的距離。
- 切勿將裝置放在易燃液體的附近。兩者間至少保持 8 公尺的距離。
- 請遵守安全指示，詳細內容請參閱第 30頁的「處理液化瓦斯的安全注意事項」章。

➤ 設置裝置：
  – CS102：第 4頁，圖 3 。
  – CSG103：第 4頁，圖 4 。

將裝置連接到瓦斯桶

1. 請如下操作：
   – CS102：第 5頁，圖 **5** 和 第 6頁，圖 **7**。
   – CSG103：第 6頁，圖 **6** 和 第 6頁，圖 **7**。
2. 將裝置連接到瓦斯桶後，請使用肥皂水之類的起泡劑來檢查瓦斯管線是否有漏氣。切勿使用明火進行瓦斯漏氣測試。

裝置點火

警告！ 小心受傷
- 必須有您本人或其他人看顧時才能使用本裝置。
- 開啟瓦斯供應後**立即**點燃爐火。否則瓦斯會積聚在爐頭區域，可能會造成爆炸。
- 必須能從上方清楚看見完整的點火過程，避免爐台上的鍋具遮住視線。

提示
- 爐頭運作時，應該會聽到瓦斯流出時所發出的輕微聲響。這個現象是完全正常的。
- 初次使用時可能會冒煙。這是機械油的沉積物燃燒所造成的，約莫 10 分鐘後就會停止冒煙。

1. 請如下操作：
   – 點燃爐火：第 7頁，圖 **8**。
   – 點燃燒烤爐火（**僅限 CSG103**）：第 8頁，圖 **9**。
2. 如果試了 3 次後仍無法點燃爐火，請先關閉瓦斯，等候 10 分鐘讓瓦斯消散。
3. 使用 Piezo 點火器，或是用長柄火柴或長頸打火機（第 8頁，圖 **10**）再試一次。請勿使用香煙打火機。
4. 爐火點著之後，請檢查爐頭是否有正確點燃。火焰必須沿著爐頭的整個周長燃燒。

使用烤盤

➤ 請依照下列方式操作（**僅限 CSG103**）：第 9頁，圖 **11**。

關閉裝置

➤ 請如下操作：第 9頁，圖 **12**。

收拾裝置

小心！ 小心燙傷
裝置在使用時溫度會很高。清潔、拆卸或搬移之前，請先讓攜帶式烤爐冷卻。

1. 拔除裝置的瓦斯供應管線。
2. 清潔裝置（第 9頁，圖 **13** ）。
3. 將烤盤和托架收起來（**僅限 CSG103**），關上蓋子。

更換瓦斯桶

警告！ 小心受傷
請在通風良好的地方更換瓦斯桶。
確認附近沒有明火。
務必先關閉烤爐後才能更換瓦斯桶。

提示
檢查瓦斯桶是否已用盡時，請將瓦斯桶直立放好並輕輕地左右搖晃。如果有聽到或感覺到有液體晃動，代表桶內仍有瓦斯。

1. 請將瓦斯桶上的安全閥完全關閉。
2. 旋鬆並卸下瓦斯桶上的調壓器。
3. 檢查瓦斯軟管的狀況。
   如果軟管有脆裂或破洞，請更換之。
4. 將調壓器裝到新的瓦斯桶上並用手旋緊。

7 清潔和維護裝置

➤ 請如下操作：第 9頁，圖 **13** 。

➤ 本裝置至少每隔 5 年需交由適當授權的專業人員進行一次澈底檢查。

8 故障排除

發生不可預見的情況時，本設備可能無法運作如常。

可能的跡象有爐頭出現回火、大量柔和的黃色火焰、升起的火焰離爐頭很遠等現象，以及設備無法順利點火或保持點燃狀態。

➤ 若發生上述情況，請檢查瓦斯供應，確保有足夠瓦斯、沒有漏氣且安全閥已充分打開以供使用。如果有做到上述事項，但問題依然存在，請聯絡適當的專業授權人員來維修設備。

唯有專業的技術人員才能修理瓦斯供應零件。

1. 發生故障時，請立即關閉瓦斯供應。
2. 再次檢查裝置是否已正確組裝好，且所有零件均完好無損，尤其是瓦斯軟管。
3. 更換損壞的零件。
4. 必須修復所有故障問題後，才能再度使用裝置。

9 保固

本產品有法定保固期。如產品有瑕疵，請聯絡零售商或製造商在您所在國家/地區的分公司 (請見 dometic.com/dealer)。

將產品送修和進行質保處理時請將下列文件一併附上：

- 註明購買日期的收據副本
- 求償原因或故障說明

請注意，自行維修或非專業人員維修可能會引發安全事故，並可能導致保固失效。

10 棄置

回收包裝材料

➤ 盡可能將包裝材料放入適當的回收垃圾筒中。

11 技術資料

	Dometic CS102	Dometic CSG103
連接壓力	瓦斯罐壓力	
瓦斯消耗量	320 g/h	395 g/h
瓦斯類別	丙烷/丁烷混和燃料	
額定加熱功率	5.86 kW	
尺寸 打開 關上	 500 x 360 x 360 公釐 470 x 330 x 90 公釐	 515 x 360 x 430 公釐 490 x 315 x 170 公釐
重量	4.1 kg	5.6 kg

DOMETIC

dometic.com

YOUR LOCAL DEALER

dometic.com/dealer

YOUR LOCAL SUPPORT

dometic.com/contact

YOUR LOCAL SALES OFFICE

dometic.com/sales-offices

4445103921 2022-12-14

A complete list of Dometic companies, which comprise the Dometic Group, can be found in the public filings of:
DOMETIC GROUP AB Hemvärnsgatan 15 SE-17154 Solna Sweden