DOMETIC

CPV
CENTER CONSOLE REFRIGERATOR

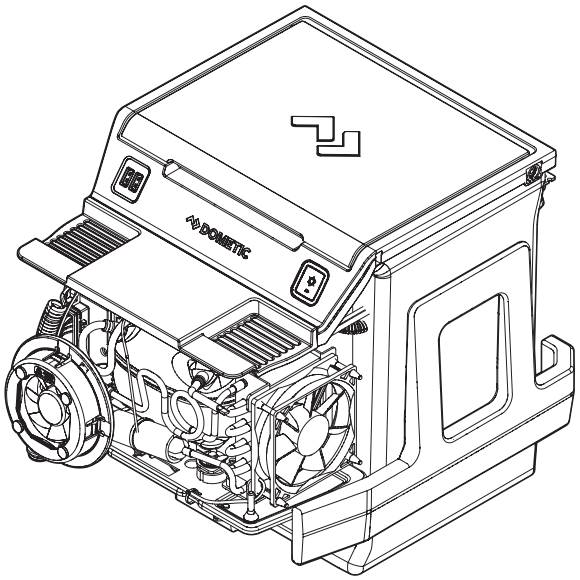

CCF-T

EN **CCF-T Refrigerator**
Installation and Operation Manual 2

FR **CCF-T Réfrigérateur**
Manuel d'installation et d'utilisation 17

ES **CCF-T Nevera**
Manual de instalación y uso 31

AR **ثلاجة CCF-T**
دليل التركيب والتشغيل..... 45

⚠ WARNING

Cancer and Reproductive Harm
www.P65Warnings.ca.gov

Revision A Form No. 3317634.000 | 04/2021 | ©2021 Dometic Corporation

Service Center & Dealer Locations
Visit: www.dometic.com

Please read these instructions carefully and follow all instructions, guidelines, and warnings included in this product manual in order to ensure that you install, use, and maintain the product properly at all times. These instructions MUST stay with this product.

By using the product, you hereby confirm that you have read all instructions, guidelines, and warnings carefully and that you understand and agree to abide by the terms and conditions as set forth herein. You agree to use this product only for the intended purpose and application and in accordance with the instructions, guidelines, and warnings as set forth in this product manual as well as in accordance with all applicable laws and regulations. A failure to read and follow the instructions and warnings set forth herein may result in an injury to yourself and others, damage to your product, or damage to other property in the vicinity. This product manual, including the instructions, guidelines, and warnings, and related documentation, may be subject to changes and updates. For up-to-date product information, please visit www.dometic.com.

Contents

Contents 2

1 Explanation of Symbols and Safety Instructions 2

1.1 Recognize Safety Information 2

1.2 Understand Signal Words 2

1.3 Supplemental Directives 3

1.4 General Safety Messages 3

2 Intended Use 3

3 General Information 4

3.1 Tools and Materials 4

3.2 Model Identification 4

3.3 Component Locations 4

3.4 External Dimensions 5

4 Specifications 6

5 Wiring Diagram 7

6 Pre-Installation 8

6.1 Assessing the Installation Location 8

6.2 Testing the Refrigerator 8

6.3 Preparing the Front Fan Location 8

7 Installation 9

7.1 Installing the Front Fan 9

7.2 Installing the Foam Spacers 10

7.3 Installing the Refrigerator Unit 10

7.4 Connecting Power to the Fan 11

7.5 Completing the Installation 12

8 Operation 12

8.1 Turning the Refrigerator ON 12

8.2 Turning the Refrigerator OFF 12

8.3 Adjusting the Refrigerator Temperature 13

8.4 Opening and Closing the Refrigerator 13

8.5 Storing Refrigerated Goods 13

9 Maintenance 13

9.1 Cleaning the Refrigerator 13

9.2 Maintaining the Refrigerator When Not in Use 13

10 Troubleshooting 14

11 Disposal 15

12 Warranty Information 15

12.1 United States and Canada 15

12.2 All Other Regions 15

1 Explanation of Symbols and Safety Instructions

This manual has safety information and instructions to help you eliminate or reduce the risk of accidents and injuries.

1.1 Recognize Safety Information

⚠ **This is the safety alert symbol.** It is used to alert you to potential physical injury hazards. Obey all safety messages that follow this symbol to avoid possible injury or death.

1.2 Understand Signal Words

A signal word will identify safety messages and property damage messages, and also will indicate the degree or level of hazard seriousness.

DANGER!
Indicates a hazardous situation that, if **not** avoided, will result in death or serious injury.

WARNING
Indicates a hazardous situation that, if **not** avoided, could result in death or serious injury.

CAUTION
Indicates a hazardous situation that, if **not** avoided, could result in minor or moderate injury.

NOTICE: Used to address practices **not** related to physical injury.

Indicates additional information that is **not** related to physical injury.

1.3 Supplemental Directives

To reduce the risk of accidents and injuries, please observe the following directives before proceeding to install and operate this product:

- Read and follow all safety information and instructions.
- Read and understand these instructions before installing and operating this product.
- The installation must comply with all applicable local or national codes, including the latest edition of the following standard:

  U.S.A.

  – ANSI/NFPA70, National Electrical Code (NEC)

1.4 General Safety Messages

WARNING: ELECTRICAL SHOCK AND/OR FIRE HAZARD. Failure to obey the following warnings could result in death or serious injury:

- Use only Dometic replacement parts and components that are specifically approved for use with the appliance.
- Avoid improper installation, adjustment, alterations, service, or maintenance of the unit. Service and maintenance **must** be performed by a qualified service person only.
- Do **not** modify this product in any way. Modification can be extremely hazardous.
- Do **not** immerse this product in water.
- Do **not** use this product for any purpose other than as a mobile cooling device.
- Use care when diagnosing and/or adjusting components on a powered unit.

WARNING: CARBON MONOXIDE AND/OR VEHICLE SAFETY. Failure to obey the following warnings could result in death or serious injury:

- Park the vehicle in a well-ventilated area during the installation process.
- Ensure the vehicle is in Park with the emergency brake engaged at all times during the installation process.
- Follow all vehicle manufacturer safety procedures.

CAUTION
Avoid touching the compressor or front fan blades during installation. Failure to obey this caution could result in minor or moderate injury.

NOTICE: Failure to obey the following notices could result in property damage:

- Do **not** use a power strip or two-way splitter.
- Do **not** use power cord adapters other than those provided by the manufacturer.
- Do **not** fill this product with ice cubes or water. If frost or condensation accumulates inside this product, wipe dry with a soft sponge or microfiber cloth.

2 Intended Use

The center console refrigerator (or "refrigerator") provides vehicle passengers with easy access to refrigerated items from within the comfort of the vehicle cabin. The refrigerator is designed to fit within the existing console footprint and to provide an automatically controlled cooling environment for packaged items. This refrigerator is only suitable for the intended purpose and application in accordance with these instructions.

This manual provides information that is necessary for proper installation and/or operation of the refrigerator. Poor installation and/or improper operating or maintenance will result in unsatisfactory performance and a possible failure. The manufacturer accepts no liability for any injury or damage to the product resulting from:

- Incorrect assembly or connection, including excess voltage
- Incorrect maintenance or use of spare parts other than original spare parts provided by the manufacturer
- Alterations to the product without express permission from the manufacturer
- Use for purposes other than those described in this manual

Dometic reserves the right to change product appearance and product specifications.

3 General Information

This section provides information on the included parts, installation tools and materials, component locations, and the refrigerator.

The images used in this document are for reference purposes only. Components and component locations may vary according to specific product models. Measurements may vary ±0.38 in. (10 mm).

3.1 Tools and Materials

Dometic recommends using the following tools and materials while installing the refrigerator.

Included Parts	Quantity
Refrigerator Unit	1
Rubber Mat	1
Top Closeout Tray	1
Front Fan with Housing	1
Front Fan - Template	1
Foam Console Wall Spacer	1 (Right-hand), 1 (Left-hand)

Recommended Tools	
Drill	Pen
3.5 in. Hole Saw Drill Bit	Vacuum or Shop Vac
Phillips Screwdriver	Removable Tape
Multimeter	

3.2 Model Identification

This section provides the location of the refrigerator model identification label. Have this information readily available if you have to call the Dometic Customer Support Center.

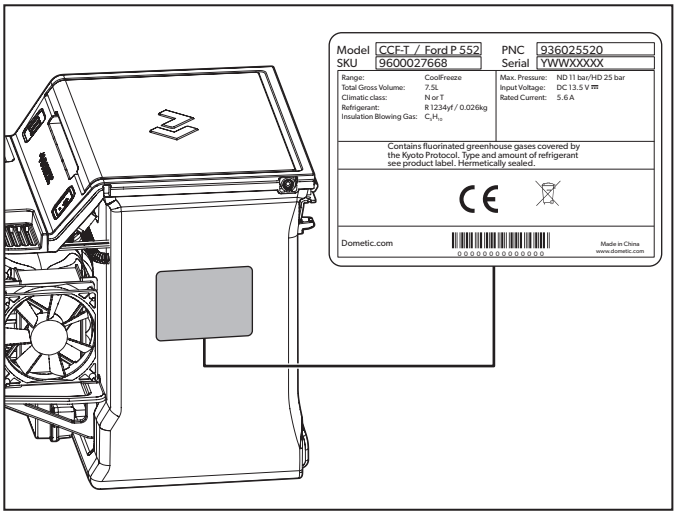

1 Model ID Label Location

3.3 Component Locations

This section identifies the refrigerator's main components.

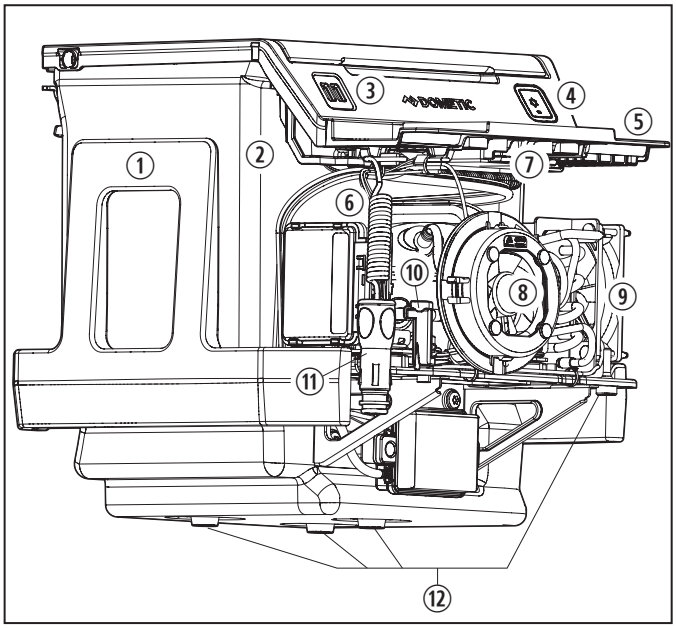

2 Refrigerator Component Locations

① EPP Foam Wall Spacers
② Refrigerator Unit
③ USB Port(s)[1]
④ ON/OFF Button with LED
⑤ Closeout Tray
⑥ 12 VDC Power Cord
⑦ Twist Lock
⑧ Front Fan
⑨ Condenser Fan
⑩ Power Retaining Latch
⑪ 12 VDC Power Plug
⑫ Rubber Feet

[1]USB ports will vary by vehicle trim package.

3.4 External Dimensions

This section identifies the refrigerator's external dimensions.

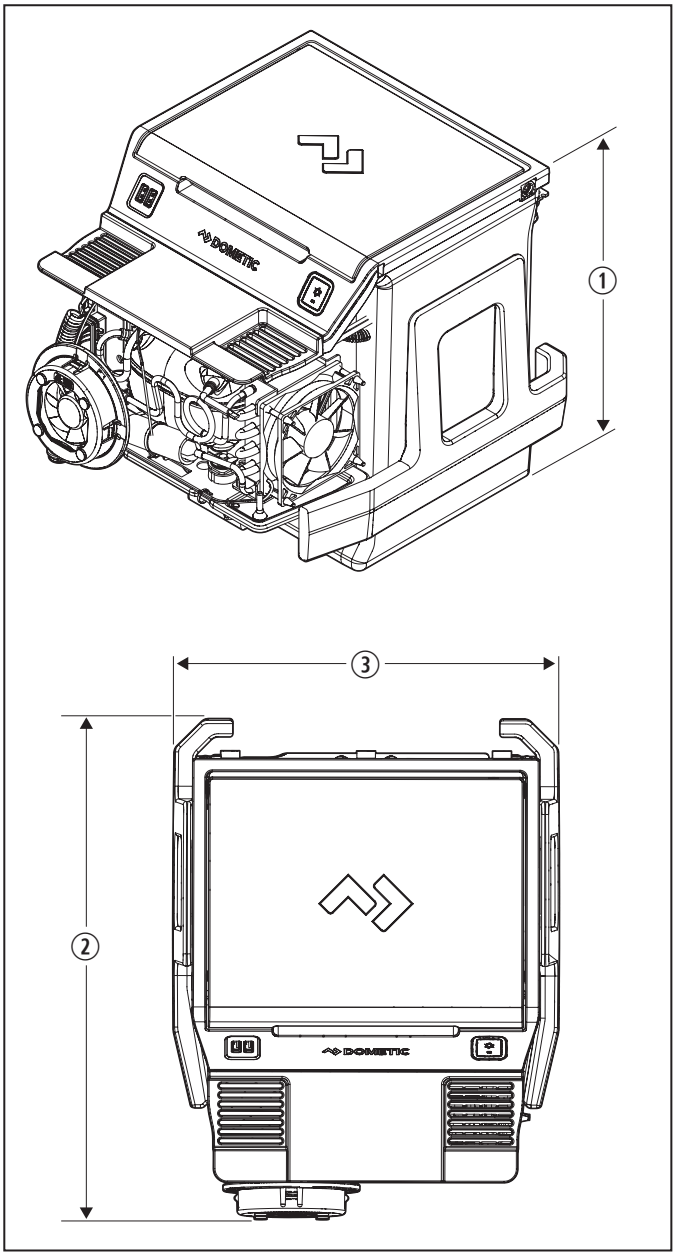

3 Refrigerator Exterior Dimensions

① Height: 13 in. (320 mm)
② Depth: 16 in. (404 mm)
③ Width: 12 in. (310 mm)

4 Specifications

This section provides the physical and electrical specifications for the refrigerator.

Weight	14.3 lbs (6.5 kg)
Voltage Input	12.3 –16.0 VDC
Low Voltage Protection	12.3 VDC
Energy Consumption at Startup	5.6 A
Energy Consumption during Operation at 90 °F Ambient and 23 °F Internal Temperatures	4.5 A
Storage/Internal Volume	8 L
Beverage Storage	• 6 - 20 oz (0.6 L) bottles • 12 - 12 oz (0.4 L) cans
Refrigerant	R1234YF 1 oz (26 g)
Internal Operating Temperature Range (Auto-Controlled)	32–41 °F (0–5 °C)
Vehicle Models[1]	• Ford F-150 (2015-2020) • Ford Super Duty F-250/350/450/550 (2017 and newer) • Ford Expedition (2018 and newer)

[1]Only available for models with a floor console configuration.

5 Wiring Diagram

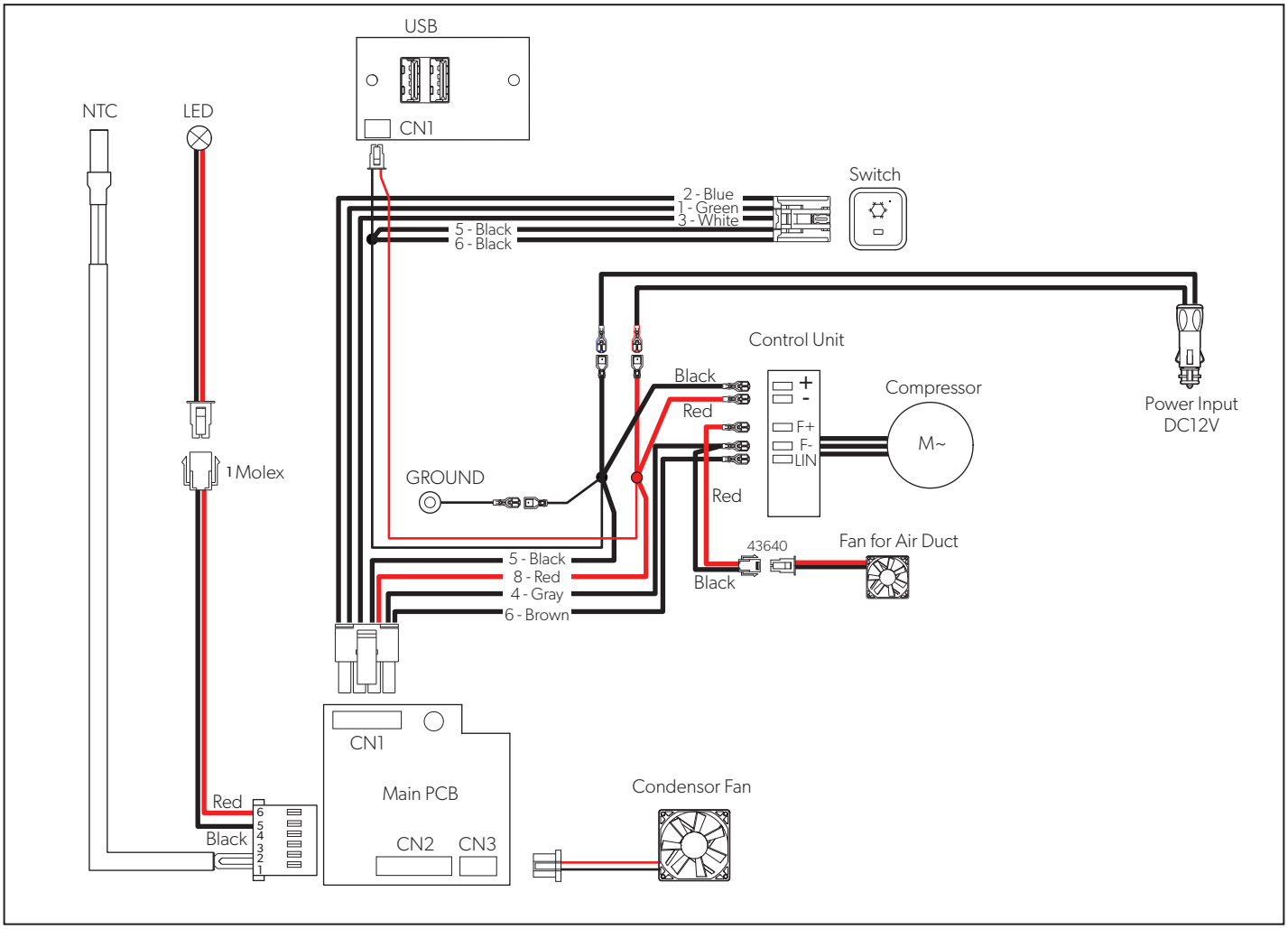

4 Refrigerator Wiring Diagram

6 Pre-Installation

WARNING: CARBON MONOXIDE AND/ OR VEHICLE SAFETY. Failure to obey the following warnings could result in death or serious injury:

- Park the vehicle in a well-ventilated area during the installation process.
- Ensure the vehicle is in Park with the emergency brake engaged at all times during the installation process.

NOTICE: Avoid pinching, crushing, or breaking the wires or power cord. Otherwise damage to the refrigerator could occur.

This section describes the assessment and location preparations to install the refrigerator.

6.1 Assessing the Installation Location

1. Confirm your vehicle is the correct model, model year, and trim level to accept the refrigerator. See "Specifications" on page 6 for more information. Only trim packages with an integrated center floor console are eligible.
2. Verify you have the correct parts and tools to perform the refrigerator installation. See "Tools and Materials" on page 4 for more information.

6.2 Testing the Refrigerator

1. Open the console lid and remove all items stored in the console bin, including the original trim tray and the console floor liner.

The console lid should remain open during the pre-installation and installation procedures.

2. Place the refrigerator unit in an upright position on a stable surface next to the console.
3. Insert the refrigerator unit's 12 VDC power cord plug into the vehicle's 12 VDC power receptacle.
4. Start the vehicle engine.
5. Confirm the blue LED is illuminated on the refrigerator unit's ON/OFF button. If not, press and hold the button for one second, and then release.
6. Listen for the condenser fan to start. See "Troubleshooting" on page 14 if the condenser fan does not start.
7. Turn the vehicle engine OFF.
8. Press and hold the ON/OFF button to turn the refrigerator unit OFF.
9. Unplug the 12 VDC power cord.
10. Set the refrigerator unit away from the console.

6.3 Preparing the Front Fan Location

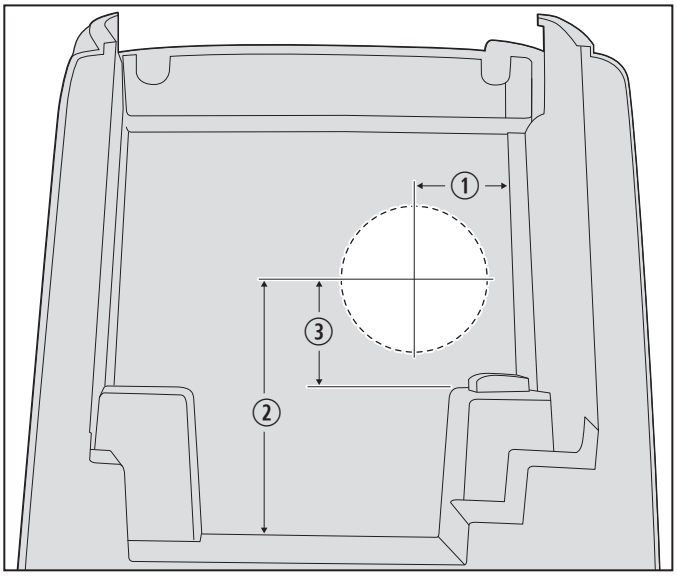

5 Using the Front Fan Template

① 2.4 in. (60 mm) ③ 2.6 in. (67 mm)
② 6.2 in. (158 mm)

1. Tape the front fan template to the inside, front wall of the console bin.
2. Using a pen, trace the center point opening from the template onto the console bin wall.

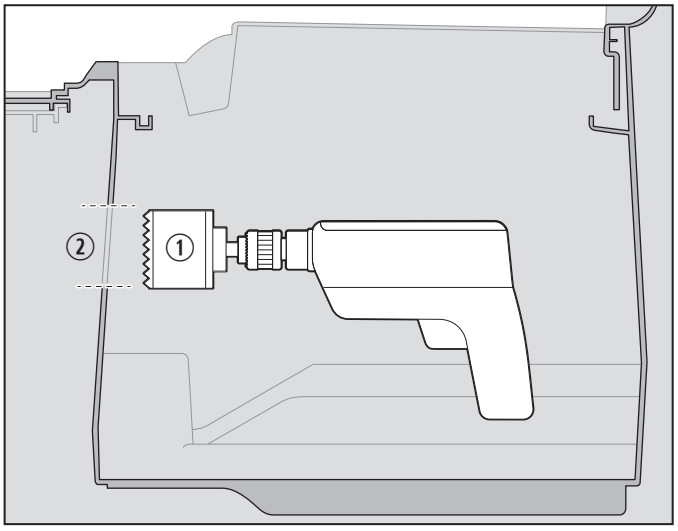

6 Drilling the Front Fan Opening

① 3.5 in. (89 mm) Hole Saw Drill Bit ② 3.5 in. (89 mm) Hole

3. Use the 3.5 in. (89 mm) hole saw drill bit to drill an opening for the front fan.
4. Remove the template and any debris from the console and console bin area.

7 Installation

NOTICE: Avoid lifting the weight of the refrigerator unit by the plastic edges. Otherwise damage to the edges could occur.

NOTICE: Do **not** leave the refrigerator unit in an inverted position or run the compressor soon after having the refrigerator in an inverted position. Otherwise damage to the compressor could occur.

NOTICE: Avoid pinching, crushing, or breaking the wires or power cord. Otherwise damage to the refrigerator unit could occur.

This section describes how to install and wire the fan and the refrigerator unit, and how to install the foam protection material.

7.1 Installing the Front Fan

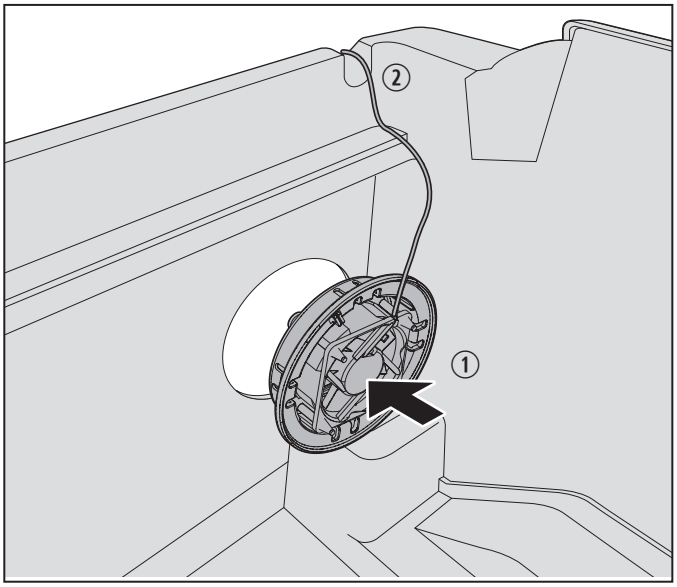

7 Installing the Front Fan

① Front Fan ② Black Fan Wire

1. Hold the front fan vertically by the housing.
2. Insert the front fan into the new 3.5 in. (89 mm) opening inside the console bin until it snaps into place.
3. Tape the black fan wire to the top right lip of the console bin to hold it in place and to protect it from damage.

7.2 Installing the Foam Spacers

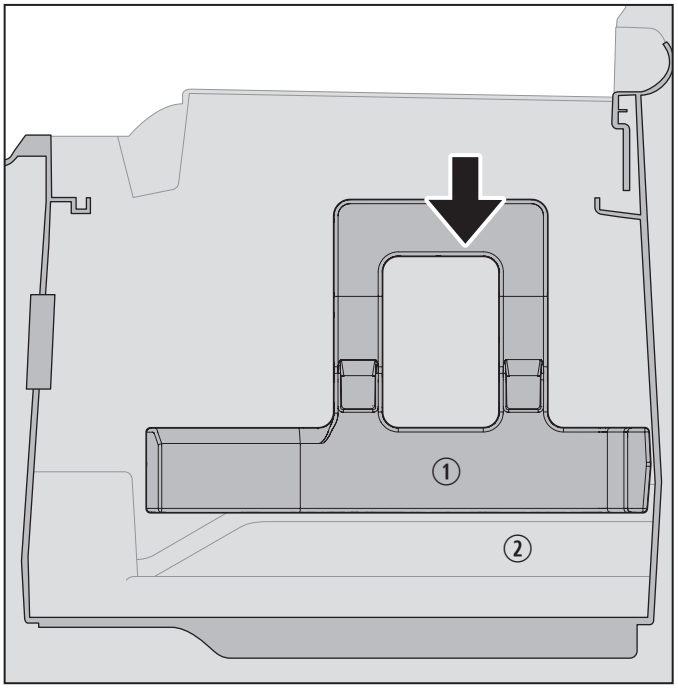

8 Placing the Foam Spacers

① Foam Spacer ② Console Bin Ledge

1. Peel off the tape covering from the right-hand foam spacer.
2. Affix the right-hand foam spacer to the inside of the right-hand console bin wall:
   a. Hold the foam spacer inside the console bin with the 45 degree angled corner to the rear of the console bin.
   b. Rest the foam spacer on the console bin ledge.
   c. Press the 45 degree angled corner of the foam spacer into the rear corner.
   d. Press the entire foam spacer into place.
3. Repeat steps 1 and 2 to apply the left-hand foam spacer to the left-hand console bin wall.

7.3 Installing the Refrigerator Unit

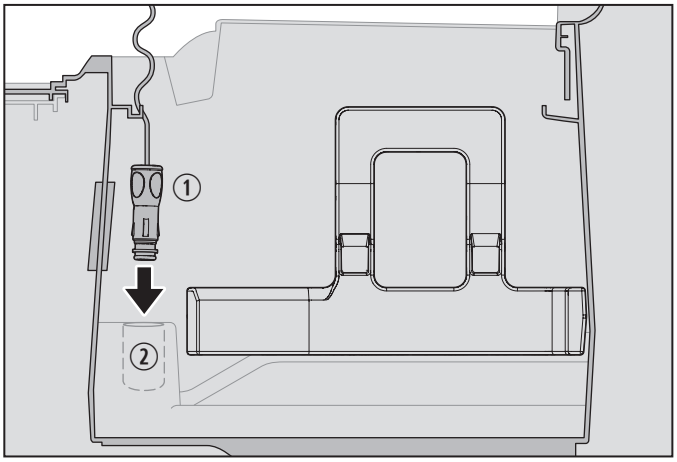

9 Engaging the Receptacle Locks

① 12 VDC Power Plug ② Power Supply

1. Set the refrigerator unit upright near the console bin and insert the 12 VDC plug into the power supply.

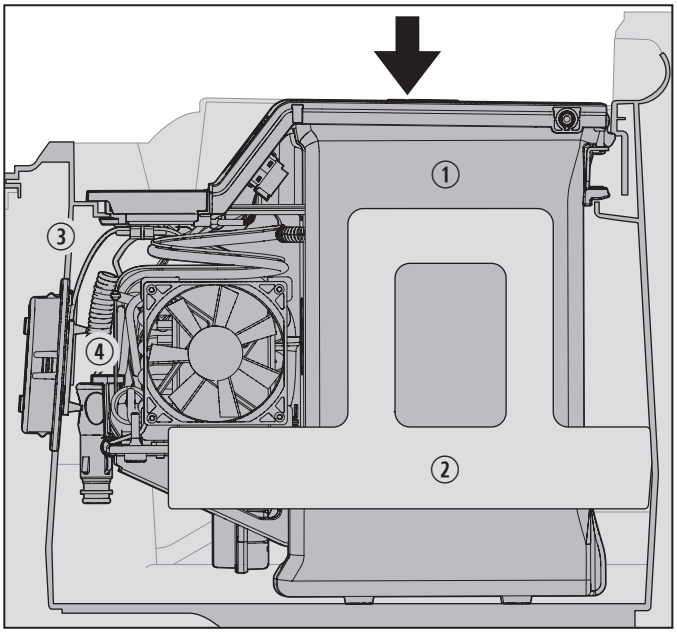

10 Lowering the Refrigerator Unit into the Console Bin

① Refrigerator Unit ③ Console Bin Frame Lip
② Left Foam Spacer ④ Power Retaining Latch

2. Note the power retaining latch located at the bottom-left corner of the refrigerator unit.
3. Gently rock the refrigerator unit from left to right while lowering the refrigerator unit into the console bin.

4. Use a screwdriver to rotate the power retaining latch 180 degrees from the refrigerator unit. The top lip of the latch will secure the 12 VDC plug into the power supply.

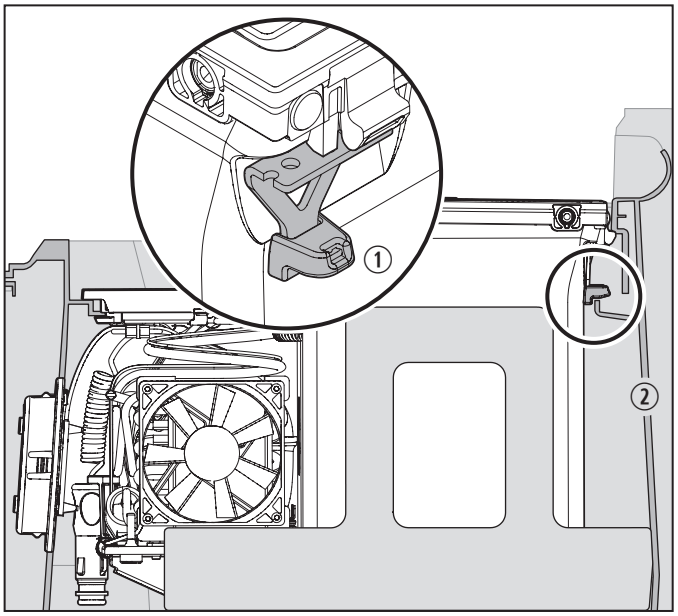

11 Engaging the Receptacle Locks

① Receptacle Locks (2) ② Console Bin

5. Continue to lower the refrigerator unit until it is fully seated with the receptacle locks engaged. The top edges of both the refrigerator unit and the console bin should be level.

7.4 Connecting Power to the Fan

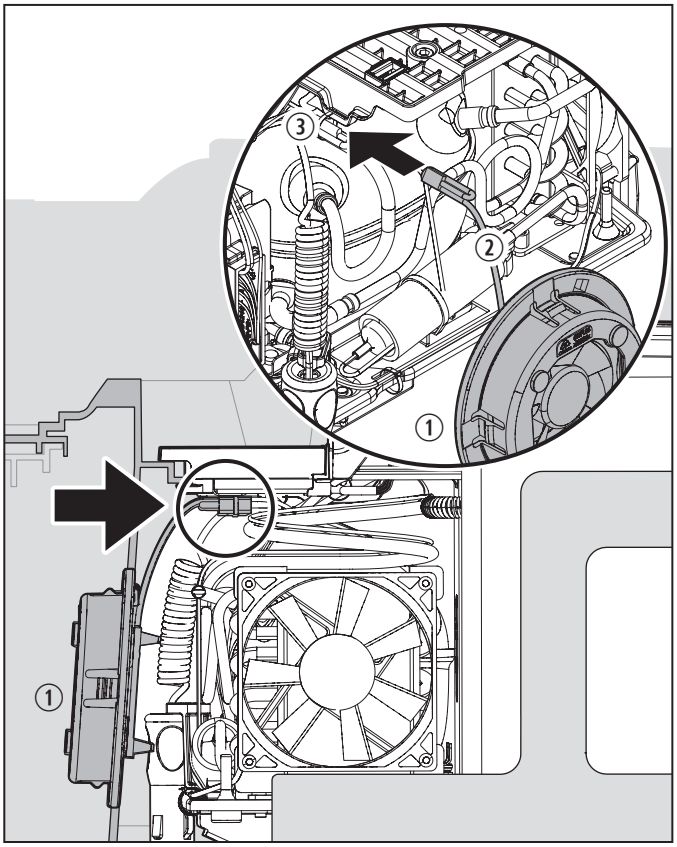

12 Connecting the Front Fan

① Front Fan ③ Black Fan Wire

② Fan Power Plug

1. Remove the temporary tape holding the black fan wire in place.
2. Locate the fan power plug below the USB port.
3. Routing the black fan wire away from the fan blades, connect it to the fan power plug.
4. Gently push the connected fan wires back into the opening, protecting the wires from the fan blades.
5. Start the vehicle engine.
6. Press and hold the ON/OFF button for one second to turn the refrigerator unit on and to listen for the condenser fan to start. See “Troubleshooting” on page 14 if the condenser fan does not start.
7. Press and hold the ON/OFF button for one second to turn the refrigerator unit OFF.
8. Turn the vehicle engine OFF.

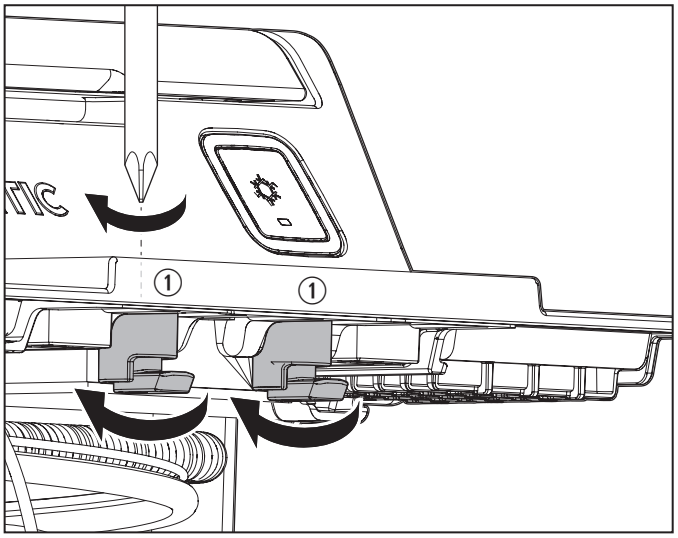

13 Securing the Twist Locks

① Twist Locks (2)

9. At the front edge of the refrigerator unit, ensure the twist lock horizontal tabs fit underneath the front lip of the console bin.

10. Using a Phillips screwdriver, turn each twist lock clockwise until the horizontal tabs are snug against the console bin.

7.5 Completing the Installation

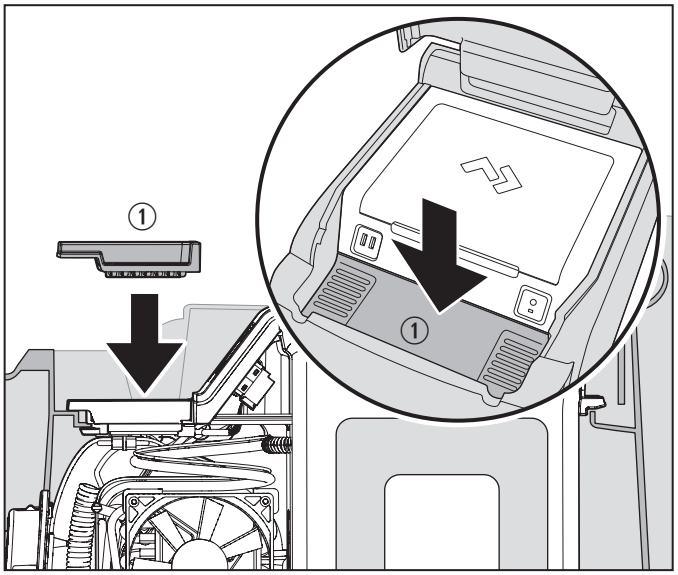

14 Installing the Closeout Tray

① Closeout Tray

Align the vented closeout tray over the fan housing and snap it into place.

8 Operation

⚠ WARNING: FIRE AND/OR EXPLOSION HAZARD. Failure to obey the following warnings could result in death or serious injury.

- This refrigerator **must** be properly installed and located in accordance with these instructions before it is used.
- Do **not** store gasoline or other flammable vapors and liquids in this refrigerator.
- Do **not** store explosive substances, such as aerosol cans with a flammable propellant, in this refrigerator.

NOTICE: Avoid spilling liquid into the closeout tray's fan vents. Doing so could cause damage to the refrigerator's fan or electrical wiring.

This section provides instructions on the proper use of the refrigerator.

8.1 Turning the Refrigerator ON

Press and hold the ON/OFF button for one second, and then release. The button's blue LED indicator will illuminate when the refrigerator is ON.

The refrigerator will remain ON until it is manually turned OFF. If the refrigerator is ON and the vehicle engine is turned OFF:

- The refrigerator will continue to draw power from the battery until the voltage drops below 12 V. If this threshold is reached, the refrigerator will cycle OFF until the engine restarts.
- The refrigerator will return to an ON status when the engine restarts.

8.2 Turning the Refrigerator OFF

Press and hold the ON/OFF button for one second, and then release. The button's blue LED indicator will not illuminate when the refrigerator is OFF.

The refrigerator will remain OFF until it is manually turned ON. If the refrigerator is OFF and the vehicle engine is turned OFF, the refrigerator unit will maintain the OFF status.

8.3 Adjusting the Refrigerator Temperature

The cooling temperature is automatically maintained and is not adjustable.

8.4 Opening and Closing the Refrigerator

Open and close the refrigerator by lifting the console lid and then lifting the refrigerator lid.

Be sure the console lid does not interfere with the refrigerator's lid when opening or closing.

The refrigerator lid is designed to remain closed unless held open manually. When the refrigerator lid is open, an LED illuminates the interior.

8.5 Storing Refrigerated Goods

For optimal use of the refrigerator, observe the following instructions:

- Avoid placing materials 75 °F (24 °C) or warmer in the refrigerator. For optimal use, allow materials to cool to 50 °F (10 °C) or cooler before placing them inside the refigerator.
- Never put hot liquids or food in the interior.
- Never put ice or uncontained liquids in the interior.
- The total amount of goods placed into the interior should not exceed its storage volume.
- To maintain constant temperature, minimize the amount of time the lid stays open.

9 Maintenance

WARNING: ELECTRICAL SHOCK, FIRE, AND/ OR EXPLOSION HAZARD.
Always turn the refrigerator OFF before cleaning and/or servicing. Maintenance **must** be done by a qualified service person only. Failure to obey this warning could result in death or serious injury.

The maintenance and cleaning instructions provided in this section should be performed at the intervals indicated, or as needed depending on the frequency of use. Failure to properly maintain the appliance may void the warranty and could result in unsafe operation. Preventive maintenance is not covered under the warranty.

9.1 Cleaning the Refrigerator

NOTICE: Do **not** use abrasive cleaning materials or harsh chemicals, or damage to the refrigerator could occur.

If the refrigerator becomes dirty, wipe clean with a damp, soft sponge or microfiber cloth.

If condensation or liquid accumulates in the interior, remove it with a soft sponge or microfiber cloth.

9.2 Maintaining the Refrigerator When Not in Use

For optimal care of the refrigerator when not in use, observe the following instructions:

- Clean and dry the interior of the refrigerator to avoid lingering odor.
- Avoid storing refrigerated goods in the refrigerator when it is not turned ON.
- Avoid storing any sharp items or items not intended for refrigeration in the refrigerator .

10 Troubleshooting

Problem	Possible Cause	Recommended Solution
The refrigerated goods are not cold.	The refrigerator is not turned ON.	• Confirm the refrigerator is ON. • See "Turning the Refrigerator ON" on page 12.
	The refrigerator is not receiving power.	• Remove the closeout tray and confirm the power cord and fan wires are not damaged. • Use a multimeter to test for power.
	The fan is not operating.	
There is condensation around the refrigerator unit lid.	The refrigerator lid is not closing properly.	• Remove any obstructions from around the refrigerator lid and console lid to allow both lids to close completely.
	The lid gasket is damaged.	• Inspect and replace the lid if the gasket is damaged.
	There is an electronic control unit (ECU) malfunction.	• Contact a qualified service technician.
The USB port does not work.	The refrigerator is not receiving power.	1. Confirm the refrigerator is OFF. 2. Remove the closeout tray and confirm the power cord and fan wires are not damaged. • Use a multimeter to test for power.
The fan is noisy.	There is an obstruction.	1. Confirm the refrigerator is OFF. 2. Remove the closeout tray and remove any obstruction from the fan or the fan blades. • If Contact a qualified service technician.
There is an odor coming from the refrigerator interior.	Residue has built up inside the refrigerator.	• Clean the interior of the refrigerator. See "Cleaning the Refrigerator" on page 13.

11 Disposal

Place the packaging material in the appropriate recycling waste bins, whenever possible. The refrigerant circuit contains R1234yf. Consult a local recycling center or specialist dealer for details about how to dispose of the product in accordance with all applicable national and local regulations.

12 Warranty Information

Refer to the sections below for information about warranty and warranty support in the US, Canada, and all other regions.

12.1 United States and Canada

LIMITED WARRANTY AVAILABLE AT DOMETIC.COM/EN-US/TERMS-AND-CONDITIONS-CONSUMER/WARRANTY.

IF YOU HAVE QUESTIONS, OR TO OBTAIN A COPY OF THE LIMITED WARRANTY FREE OF CHARGE, CONTACT:

DOMETIC CORPORATION
CUSTOMER SUPPORT CENTER
5155 VERDANT DRIVE
ELKHART, INDIANA, USA 46516
1-800-544-4881 OPT. 1

12.2 All Other Regions

The statutory warranty period applies. If the product is defective, please contact the manufacturer's branch in your region or your retailer (see the back of this instruction manual for the web addresses to locate your region or retailer).

For repair and guarantee processing, please include the following documents when you send in the device:

- A copy of the receipt with purchasing date
- A reason for the claim or description of the fault

Liste des centres de service et des revendeurs
Consultez : www.dometic.com

Veuillez lire ces instructions attentivement et suivre toutes les instructions, directives et avertissements inclus dans ce manuel de produit afin de garantir l'installation, l'utilisation et l'entretien corrects du produit à tout moment. Ces instructions DOIVENT rester avec ce produit.

En utilisant le produit, vous confirmez que vous avez lu attentivement tous les avertissements, instructions et directives et que vous comprenez et acceptez les conditions énoncées dans le présent document. Vous acceptez d'utiliser ce produit uniquement pour l'usage et l'application prévus et conformément aux instructions, directives et avertissements figurant dans ce manuel du produit ainsi qu'en accord avec toutes les lois et réglementations applicables. Le fait de ne pas lire et de ne pas suivre les instructions et les avertissements énoncés dans le présent document peut entraîner des blessures pour vous-même et pour d'autres personnes, des dommages à votre produit ou des dommages à d'autres biens situés à proximité. Ce manuel du produit, y compris les instructions, les directives et les avertissements, ainsi que la documentation connexe, peut faire l'objet de modifications et de mises à jour. Pour obtenir des informations à jour sur les produits, veuillez consulter www.dometic.com.

Sommaire

1 Explication des symboles et consignes de sécurité 17
1.1 Reconnaître les consignes de sécurité 17
1.2 Comprendre les mots-indicateurs 18
1.3 Directives supplémentaires. 18
1.4 Messages de sécurité d'ordre général. 18
2 Indication 19
3 Informations générales 19
3.1 Outils et matériel. 19
3.2 Identification du modèle. 19
3.3 Emplacements des composants. 19
3.4 Dimensions extérieures. 20
4 Caractéristiques techniques 21
5 Diagramme de câblage 22
6 Avant l'installation 23
6.1 Évaluation du lieu d'installation 23
6.2 Essai du réfrigérateur. 23
6.3 Préparation de l'emplacement du ventilateur avant. 23
7 Installation 24
7.1 Installation du ventilateur avant. 24
7.2 Installation des intercalaires en mousse 25
7.3 Installation du réfrigérateur 25
7.4 Raccordement de l'alimentation électrique au ventilateur 26
7.5 Fin de l'installation. 27
8 Fonctionnement 27
8.1 Mise sous tension du réfrigérateur 27
8.2 Mise hors tension du réfrigérateur 27
8.3 Ajustement de la température du réfrigérateur 28
8.4 Ouverture et fermeture du réfrigérateur. . . . 28
8.5 Conservation de produits réfrigérés. 28
9 Maintenance 28
9.1 Nettoyage du réfrigérateur 28
9.2 Entretien du réfrigérateur lorsqu'il n'est pas en cours d'utilisation. 28
10 Dépannage 29
11 Mise au rebut 30
12 Informations de garantie 30
12.1 États-Unis et Canada 30
12.2 Toutes les autres régions. 30

1 Explication des symboles et consignes de sécurité

Ce manuel contient des consignes de sécurité et des instructions pour aider l'utilisateur à éliminer ou à réduire le risque d'accidents et de blessures.

1.1 Reconnaître les consignes de sécurité

⚠ **C'est le symbole d'alerte à la sécurité.** Il signale des risques de blessures physiques. Obéir à tous les messages de sécurité qui suivent ce symbole pour éviter les risques de blessures ou de mort.

1.2 Comprendre les mots-indicateurs

Un mot-indicateur identifie les messages de sécurité et les messages liés aux dégâts matériels, et signale aussi le degré ou niveau de gravité du danger.

DANGER!
Indique une situation dangereuse qui, si elle n'est **pas** évitée, causera la mort ou des blessures graves.

AVERTISSEMENT
Indique une situation dangereuse qui, si elle n'est **pas** évitée, peut causer la mort ou des blessures graves.

ATTENTION
Indique une situation dangereuse qui, si elle n'est **pas** évitée, peut causer des blessures légères ou modérées.

AVIS : Utilisé pour signaler des pratiques **non** liées à une blessure physique.

Fournit des renseignements additionnels **sans** rapport avec des blessures physiques.

1.3 Directives supplémentaires

Pour réduire le risque d'accidents et de blessures, observer les directives suivantes avant de continuer à installer ou utiliser cet appareil :

- Lire et suivre toutes les consignes de sécurité et les instructions.
- Lire et comprendre ces instructions avant d'installer ou d'utiliser ce produit.
- L'installation doit se conformer à tous les codes locaux ou nationaux applicables, y compris la toute dernière édition des normes suivantes :

  États-Unis

  – ANSI/NFPA 70, Code national de l'électricité (CNE)

1.4 Messages de sécurité d'ordre général

AVERTISSEMENT : RISQUE DE DÉCHARGE ÉLECTRIQUE ET/OU DE DÉPART DE FEU.
Le non-respect de ces avertissements pourrait entraîner de graves blessures, voire la mort :

- Utiliser uniquement des pièces et composants de rechange Dometic spécifiquement approuvés pour une utilisation avec cet appareil.
- Éviter l'installation, le réglage, les altérations, les réparations ou la maintenance incorrects de l'appareil. Les réparations et la maintenance **doivent** être confiées à un agent technique qualifié.
- Ne **pas** modifier ce produit d'une quelconque manière. Une modification peut être extrêmement dangereuse.
- Ne **pas** plonger dans l'eau.
- Ne **pas** utiliser ce produit à des fins autres que celles d'un dispositif de refroidissement mobile.
- Faire attention en diagnostiquant et/ou en ajustant les composants d'un appareil électrique.

AVERTISSEMENT : MONOXYDE DE CARBONE ET/OU SÉCURITÉ DES VÉHICULES. Le non-respect de ces avertissements pourrait entraîner de graves blessures, voire la mort :

- Stationnez le véhicule dans un endroit bien ventilé pendant le processus d'installation.
- Assurez-vous que le véhicule est en position de stationnement avec le frein de secours enclenché à tout moment pendant le processus d'installation.
- Respectez toutes les procédures de sécurité du constructeur automobile.

ATTENTION
Évitez de toucher le compresseur ou les pales avant du ventilateur pendant l'installation. Le non-respect de cette mise en garde pourrait entraîner des blessures légères ou modérées.

AVIS : Le non-respect des avertissements suivants pourrait mener à des dommages matériels :

- Ne **pas** utiliser une barre d'alimentation ou un séparateur bidirectionnel.
- Ne **pas** utiliser des adaptateurs de cordon d'alimentation autres que ceux fournis par le fabricant.
- Ne **pas** remplir ce produit avec des glaçons ou de l'eau. Si du gel ou de la condensation s'accumule à l'intérieur de cet appareil, essuyez-le avec une éponge douce ou un chiffon en microfibre.

2 Indication

Le réfrigérateur de la console centrale (ou « réfrigérateur ») permet aux passagers des véhicules d'accéder facilement aux articles réfrigérés dans le confort de l'habitacle du véhicule. Le réfrigérateur est conçu pour s'adapter à l'encombrement existant dans la console et pour fournir un environnement de refroidissement automatiquement contrôlé pour les articles emballés. Ce réfrigérateur est uniquement adapté à l'usage et à l'application prévus conformément aux présentes instructions.

Ce manuel fournit les informations nécessaires à une installation et/ou un fonctionnement corrects du réfrigérateur. Une mauvaise installation et/ou un mauvais fonctionnement ou entretien entraîneront des performances insatisfaisantes et possiblement une panne. Le fabricant décline toute responsabilité en cas de blessure ou de dommage au produit résultant de :

- Assemblage ou connexion incorrects, y compris la surtension
- Entretien ou utilisation incorrects de pièces détachées autres que les pièces détachées d'origine fournies par le fabricant
- Altération du produit sans la permission expresse du fabricant
- Utilisation à d'autres fins que celles décrites dans ce manuel

Dometic se réserve le droit de modifier l'apparence et les spécifications des produits.

3 Informations générales

Cette section fournit des informations sur les pièces incluses, les outils et les matériaux d'installation, l'emplacement des composants et le réfrigérateur.

Les images utilisées dans ce document sont uniquement fournies à titre de référence. Les composants et leur emplacement peuvent varier selon le modèle. Les mesures peuvent varier de ±0,38 po (10 mm).

3.1 Outils et matériel

Dometic recommande d'utiliser les outils et matériaux suivants lors de l'installation du réfrigérateur.

Pièces fournies	Quantité
Réfrigérateur	1
Tapis en caoutchouc	1
Plateau de fermeture supérieur	1
Ventilateur avant avec boîtier	1
Ventilateur avant – modèle	1
Intercalaire en mousse pour la console	1 (pour la droite), 1 (pour la gauche)

Outils recommandés	
Perceuse	Stylo
Mèche de scie à trou 3,5 po (89 mm)	Aspirateur ou Shop Vac
Tournevis cruciforme	Ruban adhésif
Multimètre	

3.2 Identification du modèle

Cette section fournit l'emplacement de l'étiquette d'identification du modèle. Ayez ces informations à portée de main si vous devez appeler le centre d'assistance à la clientèle de Dometic.

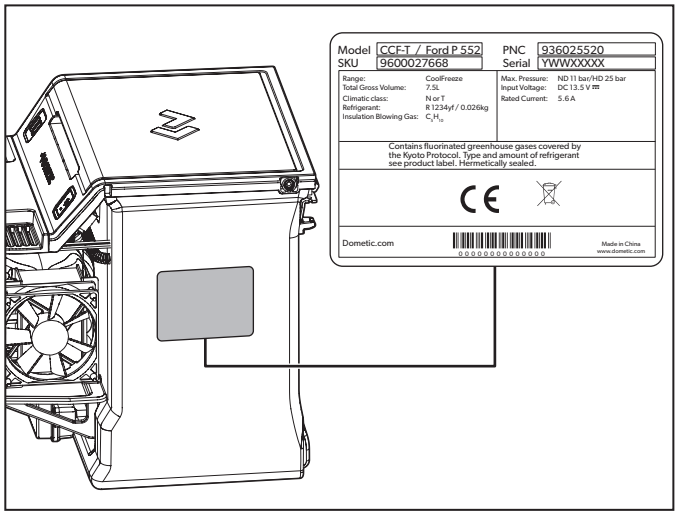

1 Emplacement de l'étiquette d'identification du modèle

3.3 Emplacements des composants

Cette section identifie les réfrigérateur composants principaux de l'appareil.

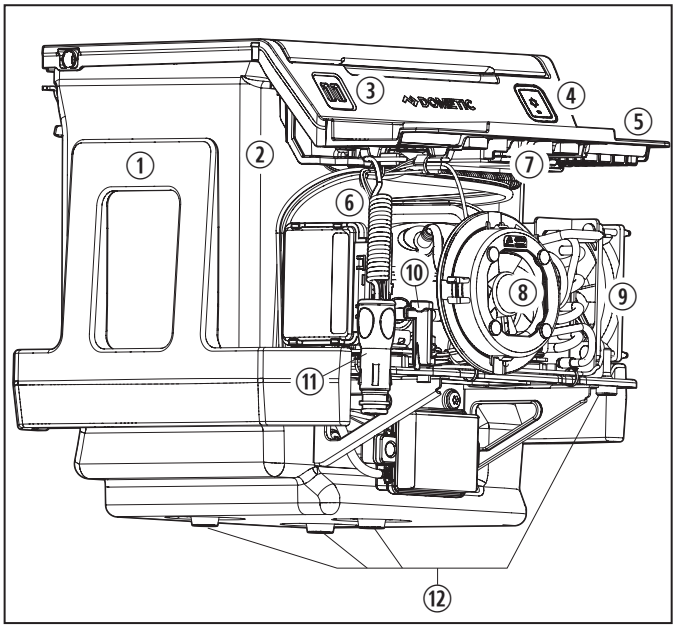

2 Emplacement des composants du réfrigérateur

① Intercalaires en mousse EPP
② Réfrigérateur
③ Port(s) USB[1]
④ Bouton ON/OFF (marche/arrêt) avec DEL
⑤ Plateau de fermeture
⑥ Cordon d'alimentation 12 V c.c.
⑦ Verrou tournant
⑧ Ventilateur avant
⑨ Ventilateur du condenseur
⑩ Rétention de la fiche d'alimentation
⑪ Fiche d'alimentation 12 V c.c.
⑫ Pieds en caoutchouc

[1]Les ports USB varient en fonction de l'équipement du véhicule.

3.4 Dimensions extérieures

Cette section identifie les dimensions extérieures du réfrigérateur.

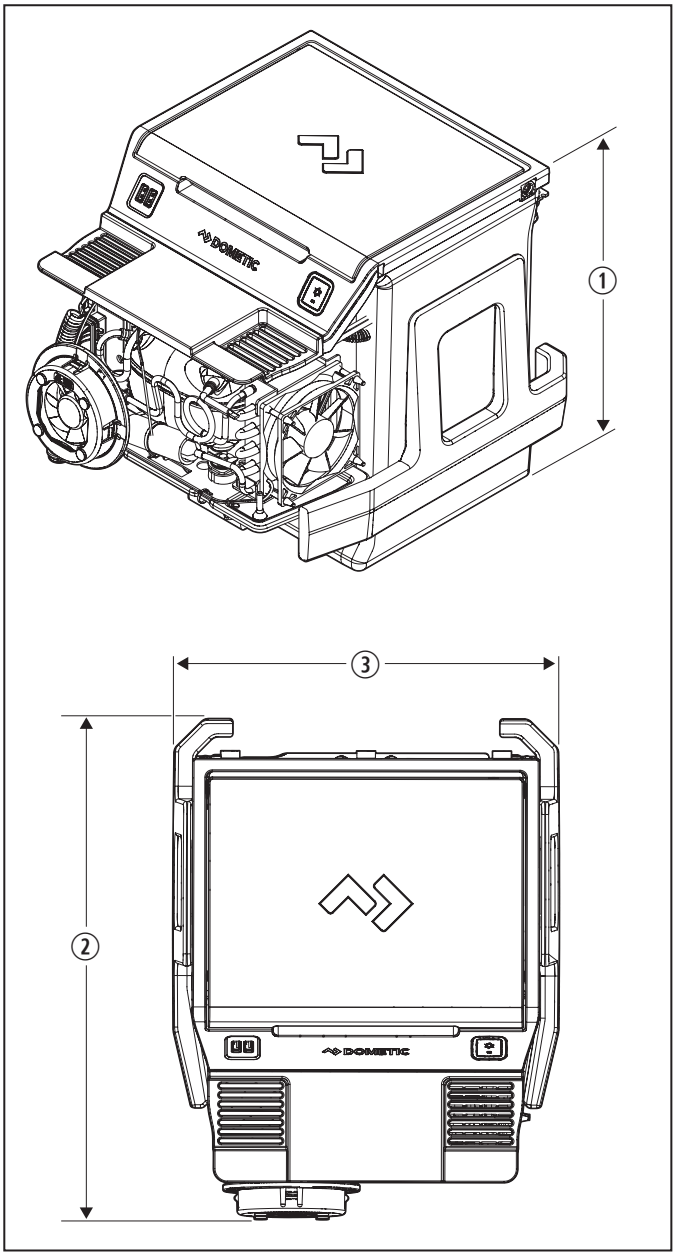

3 Dimensions extérieures du réfrigérateur

① Hauteur : 13 po (320 mm)
② Profondeur : 16 po (404 mm)
③ Largeur : 12 po (310 mm)

4 Caractéristiques techniques

Cette section fournit les spécifications physiques et électriques du réfrigérateur.

Poids	14,3 lb (6,5 kg)
Tension d'entrée	12,3 V c.c. à 16,0 V c.c.
Protection basse tension	12,3 V c.c.
Consommation d'énergie au démarrage	5,6 A
Consommation d'énergie en cours de fonctionnement avec température ambiante de 90 °F (32 °C) et 23 °F (-5 °C) de température interne	4,5 A
Volume interne/de rangement	8 L
Stockage des boissons	• 6 – Bouteilles de 20 oz (0,6 L) • 12 – Canettes de 12 oz (0,4 L)
Fluide frigorigène	R1234YF 1 oz (26 g)
Plage de température de fonctionnement interne (autocontrôlée)	32 à 41 °F (0 à 5 °C)
Modèles de véhicules[1]	• Ford F-150 (2015-2020) • Ford Super Duty F-250/350/450/550 (2017 et plus récents) • Ford Expedition (2018 ou plus récent)

[1]Disponible uniquement pour les modèles avec une configuration de console au sol.

5 Diagramme de câblage

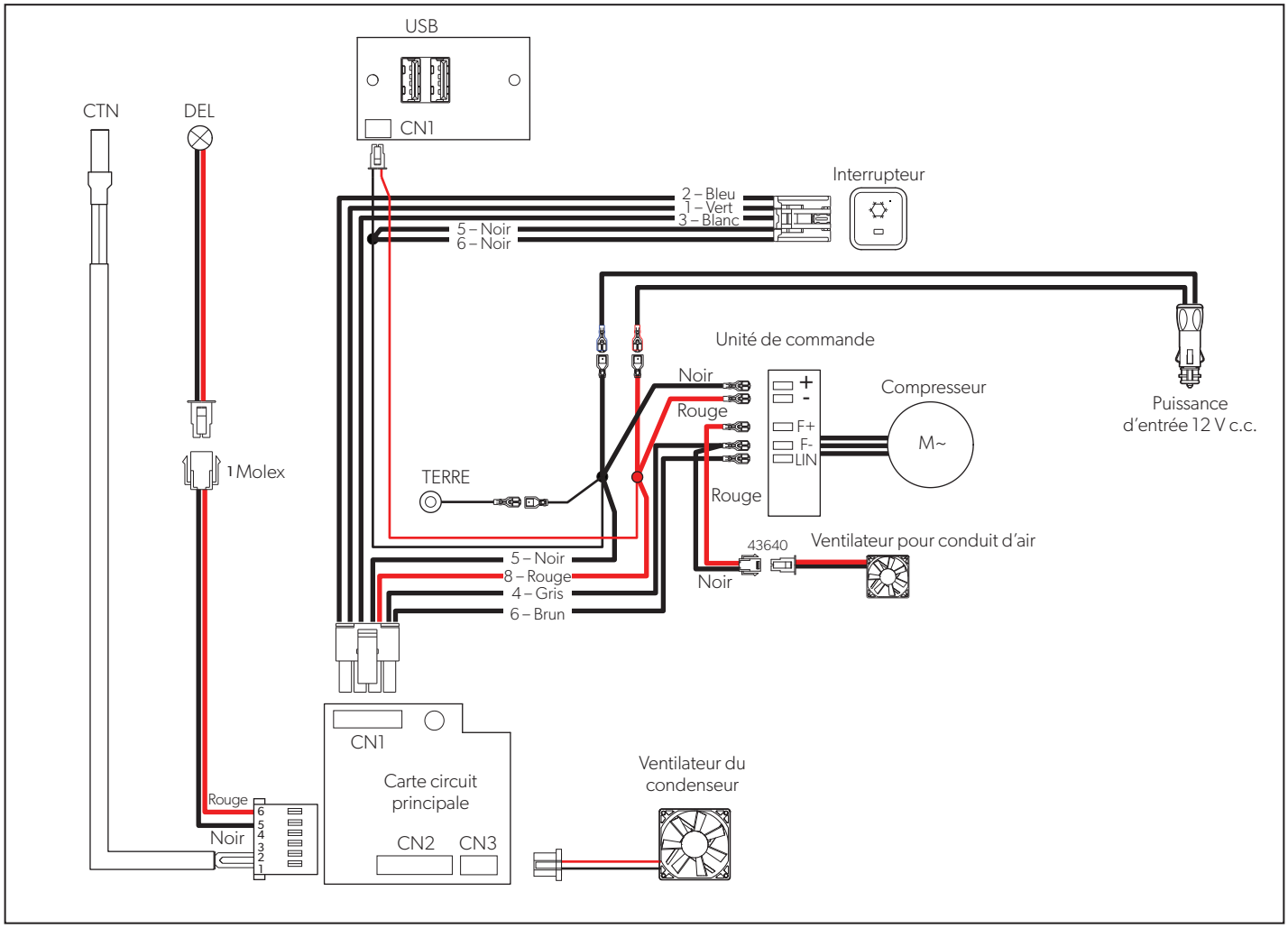

4 Diagramme de câblage du réfrigérateur

6 Avant l'installation

AVERTISSEMENT : MONOXYDE DE CARBONE ET/OU SÉCURITÉ DES VÉHICULES. Le non-respect de ces avertissements pourrait entraîner de graves blessures, voire la mort :

- Stationnez le véhicule dans un endroit bien ventilé pendant le processus d'installation.
- Assurez-vous que le véhicule est en position de stationnement avec le frein de secours enclenché à tout moment pendant le processus d'installation.

AVIS : Évitez de pincer, d'écraser ou de casser les fils ou le cordon d'alimentation. Sinon, le réfrigérateur risque d'être endommagé.

Cette section décrit les préparatifs d'évaluation et de localisation pour installer le réfrigérateur.

6.1 Évaluation du lieu d'installation

1. Confirmez que votre véhicule est le modèle, l'année modèle et le niveau de finition corrects pour y installer le réfrigérateur. Consultez la section « Caractéristiques techniques » à la page 21 pour plus d'informations. Seuls les ensembles de finition avec une console centrale au sol intégrée sont compatibles.
2. Assurez-vous que vous disposez des pièces et des outils appropriés pour effectuer l'installation. Consultez la section « Outils et matériel » à la page 19 pour plus d'informations.

6.2 Essai du réfrigérateur

1. Ouvrez le couvercle de la console et retirez tous les éléments stockés dans le bac de la console, y compris le plateau de finition d'origine et le revêtement de sol de la console.

   Le couvercle de la console doit rester ouvert pendant les procédures de pré-installation et d'installation.

2. Placez le réfrigérateur en position verticale sur une surface stable à côté de la console.
3. Insérez le cordon d'alimentation de 12 V c.c. du réfrigérateur dans la prise de courant de 12 V c.c. du véhicule.
4. Démarrez le véhicule.
5. Confirmez que la DEL bleue est allumée sur le bouton ON/OFF (marche/arrêt) du réfrigérateur. Si ce n'est pas le cas, appuyez sur le bouton et maintenez-le enfoncé pendant une seconde, puis relâchez-le.
6. Écoutez pour entendre le démarrage du ventilateur du condenseur. Consultez la section « Dépannage » à la page 29 si le ventilateur du condenseur ne démarre pas.
7. Coupez le moteur du véhicule.
8. Appuyez sur le bouton ON/OFF (marche/arrêt) et maintenez-le enfoncé pour fermer le réfrigérateur.
9. Débranchez le cordon d'alimentation de 12 V c.c.
10. Placez le réfrigérateur à l'écart de la console.

6.3 Préparation de l'emplacement du ventilateur avant

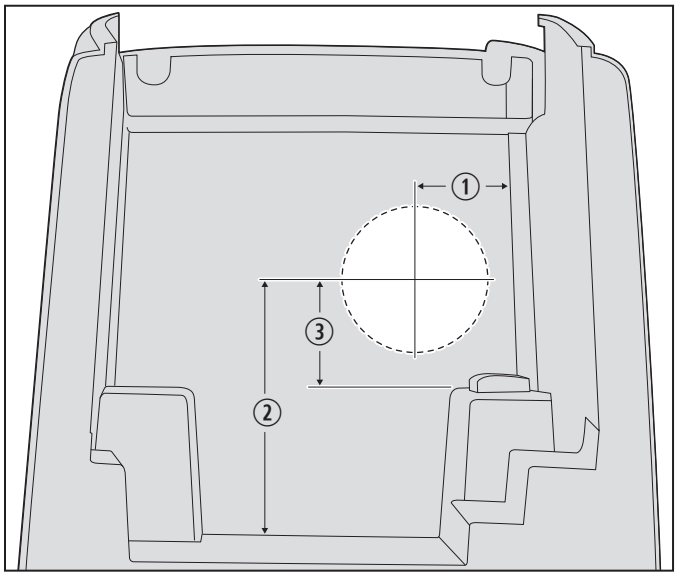

5 Utiliser le gabarit du ventilateur avant

① 2,4 po (60 mm) ③ 2,6 po (67 mm)
② 6,2 po (158 mm)

1. Collez le gabarit du ventilateur avant à l'intérieur, sur la paroi avant du bac de la console.
2. À l'aide d'un stylo, tracez l'ouverture du point central du gabarit sur le mur du bac de la console.

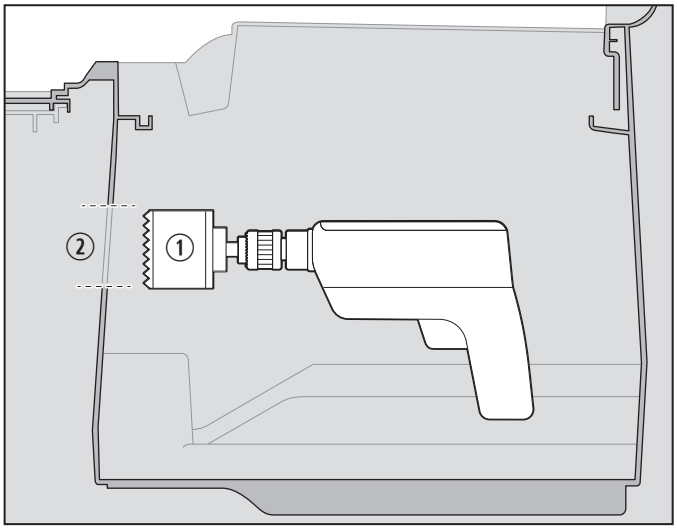

6 Perçage de l'ouverture du ventilateur avant

① Mèche de scie à trou de 3,5 po (89 mm) ② Trou de 3,5 po (89 mm)

3. Utilisez la mèche de 3,5 po (89 mm) pour percer une ouverture pour le ventilateur avant.
4. Retirez le gabarit et tout débris de la console et du bac de la console.

7 Installation

AVIS : Évitez de soulever le poids du réfrigérateur par les bords en plastique. Sinon, les coins risquent d'être endommagés.

AVIS : Ne laissez **pas** le réfrigérateur dans une position inversée et ne faites pas fonctionner le compresseur peu après avoir mis le réfrigérateur dans une position inversée. Sinon, le compresseur risque d'être endommagé.

AVIS : Évitez de pincer, d'écraser ou de casser les fils ou le cordon d'alimentation. Sinon, le réfrigérateur risque d'être endommagé.

Cette section décrit comment installer et câbler le ventilateur et le réfrigérateur, et comment installer le matériau de protection en mousse.

7.1 Installation du ventilateur avant

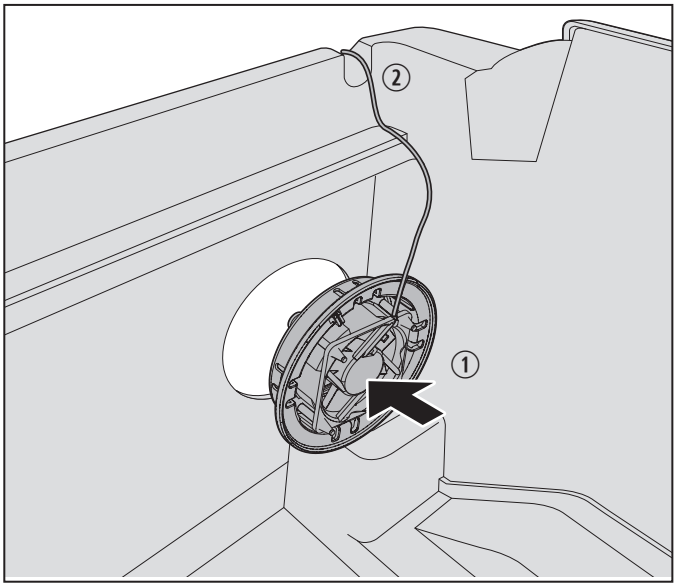

7 Installation du ventilateur avant

① Ventilateur avant ② Fil noir du ventilateur

1. Tenez le ventilateur avant verticalement par le boîtier.
2. Insérez le ventilateur avant dans la nouvelle ouverture de 3,5 po (89 mm) s'ouvrant à l'intérieur du bac de la console jusqu'à ce qu'il s'enclenche en place.
3. Fixez le fil noir du ventilateur à la lèvre supérieure droite du bac de la console pour le maintenir en place et le protéger des dommages.

7.2 Installation des intercalaires en mousse

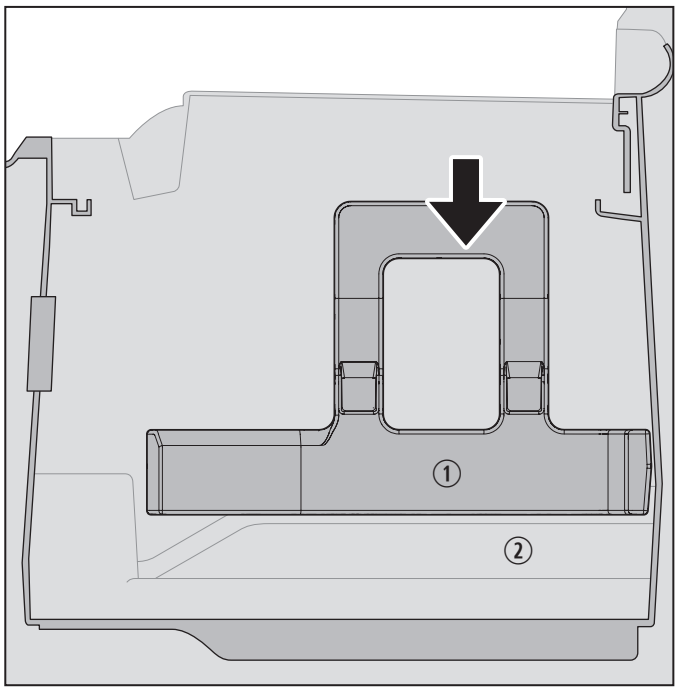

8 Mise en place des intercalaires en mousse

① Intercalaire en mousse
② Rebord du bac de la console

1. Décollez le ruban adhésif qui recouvre l'intercalaire en mousse de droite.
2. Fixez l'intercalaire en mousse de droite à l'intérieur de la paroi du bac de la console de droite :
   a. Maintenez l'intercalaire en mousse à l'intérieur du bac de la console avec le coin à 45 degrés à l'arrière du bac de la console.
   b. Reposez l'intercalaire en mousse sur le rebord du bac de la console.
   c. Appuyez sur le coin incliné à 45 degrés de l'intercalaire en mousse dans le coin arrière.
   d. Pressez l'ensemble de l'intercalaire en mousse en place.
3. Répétez les étapes 1 et 2 pour appliquer l'intercalaire en mousse de gauche sur la paroi du bac de la console de gauche.

7.3 Installation du réfrigérateur

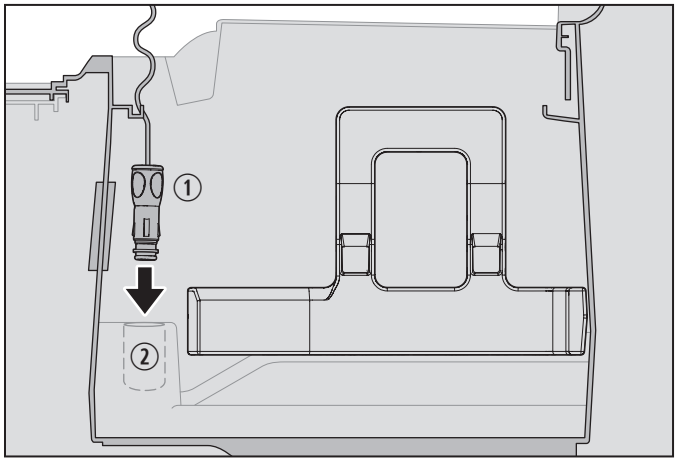

9 Engagement des serrures des réceptacles

① Fiche d'alimentation 12 V c.c.
② Alimentation électrique

1. Placez le réfrigérateur debout près du bac de la console et insérez la fiche 12 V c.c. dans l'alimentation électrique.

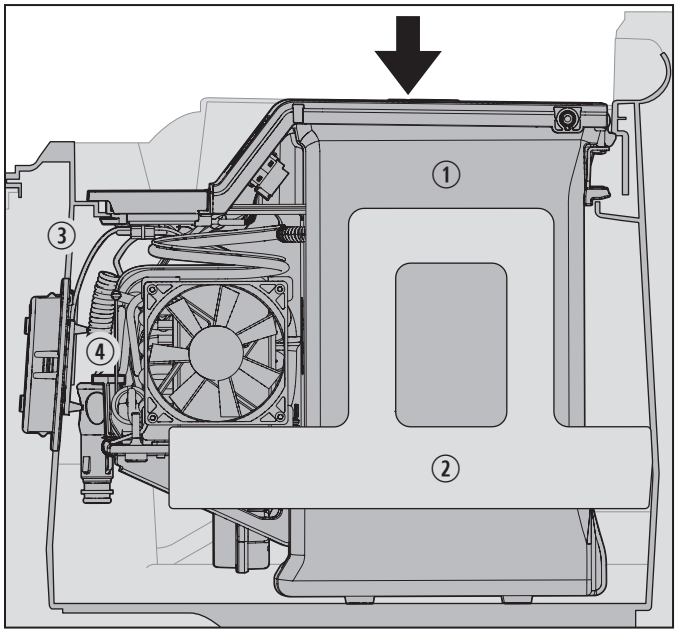

10 Abaissement du réfrigérateur dans le bac de la console

① Réfrigérateur
② Intercalaire en mousse de gauche
③ Lèvre du cadre du bac de la console
④ Verrou d'alimentation

2. Prenez note du verrou d'alimentation situé au coin inférieur gauche de l'élément frigorifique.
3. Faites doucement basculer le réfrigérateur de gauche à droite en descendant l'élément frigorifique dans le bac de la console.

4. Utilisez un tournevis pour faire tourner le verrou d'alimentation de 180 degrés de l'élément frigorifique. Le rebord supérieur du verrou fixera la fiche 12 V c.c. au bloc d'alimentation.

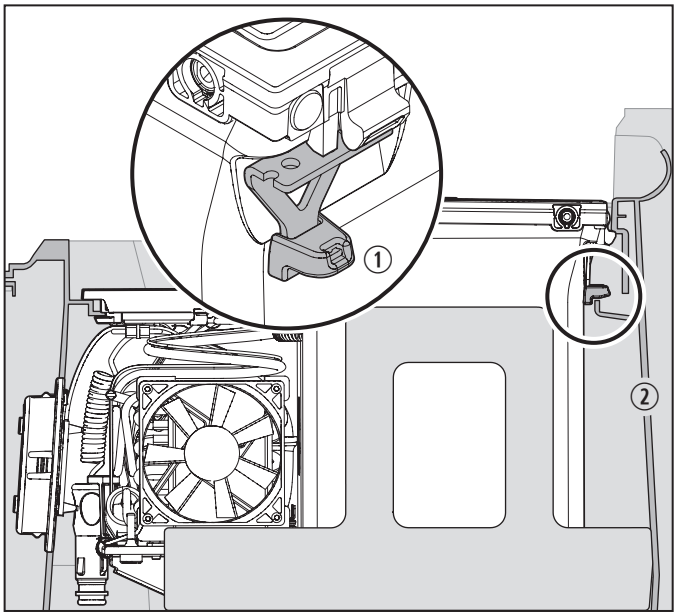

11 Engagement des serrures des réceptacles

① Serrures de réceptacles (2)
② Bac de la console

5. Continuez à abaisser le réfrigérateur jusqu'à ce qu'il soit complètement en place avec les serrures du réceptacle enclenchées. Les bords supérieurs du réfrigérateur et du bac de la console doivent être de niveau.

7.4 Raccordement de l'alimentation électrique au ventilateur

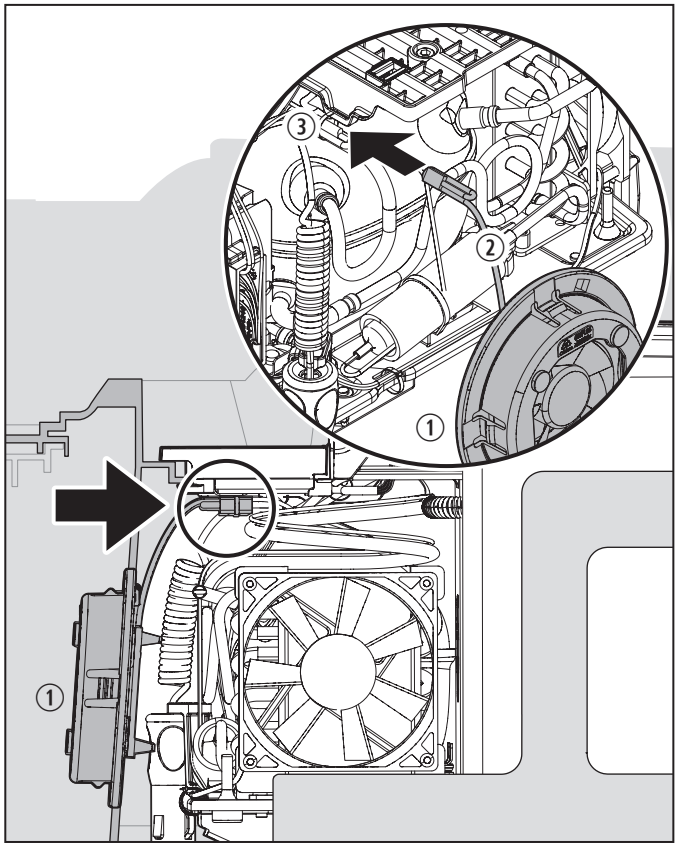

12 Branchement du ventilateur avant

① Ventilateur avant
② Fiche d'alimentation du ventilateur
③ Fil de ventilateur noir

1. Retirez le ruban adhésif temporaire qui maintient le fil noir du ventilateur en place.
2. Localisez la prise d'alimentation du ventilateur sous le port USB.
3. En éloignant le fil noir des pales du ventilateur, branchez-le à la prise d'alimentation du ventilateur.
4. Repoussez doucement les fils du ventilateur connecté dans l'ouverture, en protégeant les fils des pales du ventilateur.
5. Démarrez le véhicule.
6. Appuyez sur le bouton ON/OFF (marche/arrêt) et maintenez-le enfoncé pendant une seconde pour allumer le réfrigérateur et écoutez afin d'entendre le condenseur démarrer. Consultez la section « Dépannage » à la page 29 si le ventilateur du condenseur ne démarre pas.
7. Appuyez sur le bouton ON/OFF (marche/arrêt) et maintenez-le enfoncé pour fermer le réfrigérateur.
8. Coupez le moteur du véhicule.

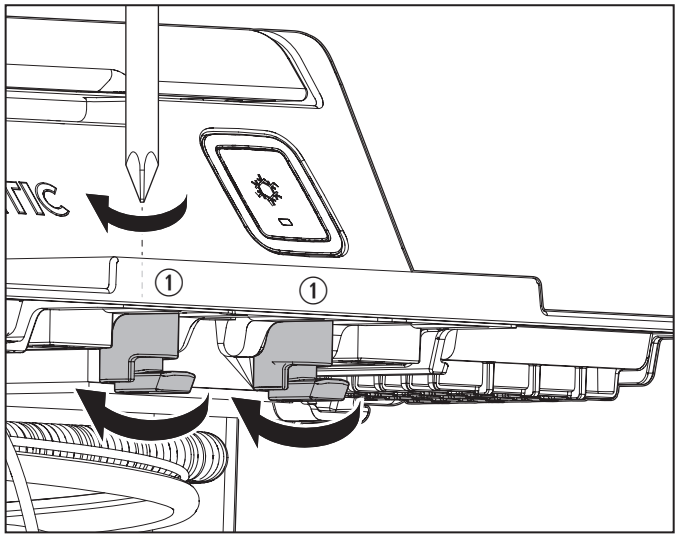

13 Sécurisation des verrous tournants

① Verrous tournants (2)

9. Au bord avant du réfrigérateur, assurez-vous que les languettes horizontales des verrous tournants s'adaptent sous le rebord avant du bac de la console.

10. À l'aide d'un tournevis Phillips, tournez chaque verrou tournant dans le sens des aiguilles d'une montre jusqu'à ce que les languettes horizontales soient bien serrées contre le bac de la console.

7.5 Fin de l'installation

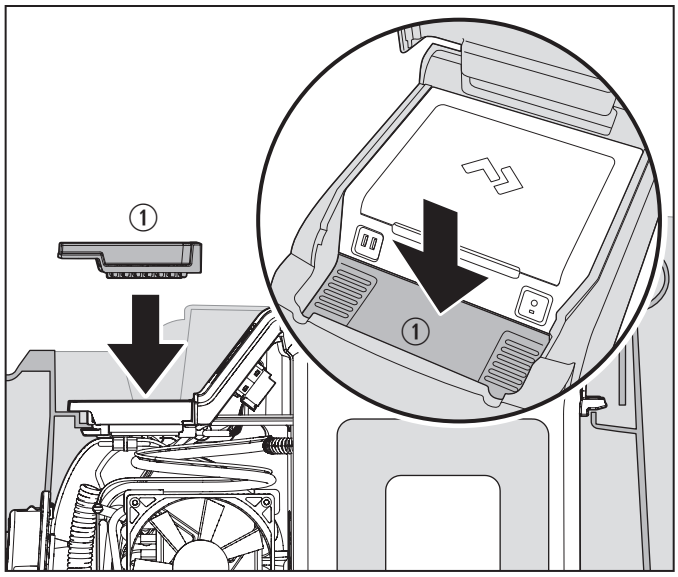

14 Installation du plateau de fermeture

① Plateau de fermeture

Alignez le plateau de fermeture ventilé sur le boîtier du ventilateur et enclenchez-le en place.

8 Fonctionnement

⚠ **AVERTISSEMENT : RISQUE DE DÉPART DE FEU ET/OU D'EXPLOSION. Le non-respect de ces avertissements pourrait entraîner de graves blessures, voire la mort.**

- Ce réfrigérateur **doit** être correctement installé et situé conformément à ces instructions avant d'être utilisé.
- Ne **pas** stocker l'essence ou d'autres gaz et liquides inflammables dans ce réfrigérateur.
- Ne **pas** stocker de substances explosives, telles que des bombes aérosol contenant un propulseur inflammable, dans ce réfrigérateur.

AVIS : Évitez de renverser du liquide dans les orifices de ventilation du plateau de fermeture. Cela pourrait causer des dommages au ventilateur ou aux branchements électriques du réfrigérateur.

Cette section fournit des instructions sur l'utilisation correcte du réfrigérateur.

8.1 Mise sous tension du réfrigérateur

Appuyez sur le bouton ON/OFF (marche/arrêt) et maintenez-le enfoncé pendant une seconde, puis relâchez-le. L'indicateur DEL bleu du bouton s'allume lorsque le réfrigérateur est allumé.

Le réfrigérateur restera allumé jusqu'à ce qu'il soit éteint manuellement. Si le réfrigérateur est allumé et le moteur du véhicule est éteint :

- Le réfrigérateur continuera à tirer de l'énergie de la batterie jusqu'à ce que la tension descende en dessous de 12 V. Si ce seuil est atteint, le réfrigérateur s'éteindra jusqu'à ce que le moteur redémarre.
- Le réfrigérateur va se rallumer lorsque le moteur redémarrera.

8.2 Mise hors tension du réfrigérateur

Appuyez sur le bouton ON/OFF (marche/arrêt) et maintenez-le enfoncé pendant une seconde, puis relâchez-le. L'indicateur DEL bleu du bouton ne s'allume pas lorsque le réfrigérateur est éteint.

Le réfrigérateur restera éteint jusqu'à ce qu'il soit allumé manuellement. Si le réfrigérateur est éteint et que le moteur du véhicule est arrêté, le réfrigérateur demeurera éteint.

8.3 Ajustement de la température du réfrigérateur

La température de refroidissement est automatiquement maintenue et n'est pas réglable.

8.4 Ouverture et fermeture du réfrigérateur

Ouvrez et fermez le réfrigérateur en soulevant le couvercle de la console, puis en soulevant le couvercle du réfrigérateur.

Assurez-vous que le couvercle de la console n'interfère pas avec le couvercle du réfrigérateur lorsque vous l'ouvrez ou le fermez.

Le couvercle du réfrigérateur est conçu pour rester fermé, sauf s'il est maintenu ouvert manuellement. Lorsque le couvercle du réfrigérateur est ouvert, un voyant DEL illumine l'intérieur.

8.5 Conservation de produits réfrigérés

Pour une utilisation optimale du réfrigérateur, suivez les instructions suivantes :

- Évitez de placer des matériaux d'une température de 75 °F (24 °C) ou plus dans le réfrigérateur. Pour une efficacité optimale, laissez les aliments refroidir jusqu'à 50 °F (10 °C) ou moins avant de les placer à l'intérieur du réfrigérateur.
- Ne placez jamais de liquides ou d'aliments chauds à l'intérieur.
- Ne mettez jamais de glace ou de liquides non contenus à l'intérieur.
- Le volume total d'aliments placés à l'intérieur ne doit pas dépasser son volume de stockage.
- Pour maintenir une température constante, il faut réduire au minimum la durée pendant laquelle le couvercle reste ouvert.

9 Maintenance

AVERTISSEMENT : RISQUE DE DÉCHARGE ÉLECTRIQUE, DE DÉPART DE FEU ET/OU D'EXPLOSION.

Il faut toujours éteindre l'appareil avant de le nettoyer ou de faire son entretien. La maintenance **doit** être confiée à un agent technique qualifié. Le non-respect de cet avertissement pourrait entraîner de graves blessures, voire la mort.

Les instructions d'entretien et de nettoyage fournies dans cette section doivent être effectuées aux intervalles indiqués, ou selon les besoins en fonction de la fréquence d'utilisation. Le défaut d'entretenir correctement l'appareil pourrait causer l'annulation de la garantie et entraîner un fonctionnement dangereux. La maintenance préventive n'est pas couverte par la garantie.

9.1 Nettoyage du réfrigérateur

AVIS : N'utilisez **pas** de produits de nettoyage abrasifs ou de produits chimiques agressifs, car ils pourraient endommager le réfrigérateur.

Si le réfrigérateur se salit, nettoyez-le avec une éponge douce et humide ou un chiffon en microfibre.

Si de la condensation ou du liquide s'accumule à l'intérieur, il faut l'enlever avec une éponge douce ou un chiffon en microfibre.

9.2 Entretien du réfrigérateur lorsqu'il n'est pas en cours d'utilisation

Pour une utilisation optimale du réfrigérateur, suivez les instructions suivantes lorsqu'il n'est pas en cours d'utilisation :

- Nettoyez et séchez l'intérieur du réfrigérateur pour éviter les odeurs persistantes.
- Évitez de stocker des produits réfrigérés dans le réfrigérateur lorsqu'il n'est pas allumé.
- Évitez de stocker des objets pointus ou non destinés à la réfrigération dans le réfrigérateur.

10 Dépannage

Problème	Cause possible	Solution recommandée
Les produits réfrigérés ne sont pas froids.	Le réfrigérateur n'est pas allumé.	• Vérifiez que le réfrigérateur est allumé. • Consultez la section « Mise sous tension du réfrigérateur » à la page 27.
	Le réfrigérateur ne reçoit pas d'électricité.	• Retirez le plateau de fermeture et vérifiez que le cordon d'alimentation et les fils du ventilateur ne sont pas endommagés. • Utilisez un multimètre pour tester la puissance.
	Le ventilateur ne fonctionne pas.	
Il y a de la condensation autour du couvercle de l'unité de réfrigération.	Le couvercle du réfrigérateur ne se ferme pas correctement.	• Enlevez toute obstruction autour du couvercle du réfrigérateur et du couvercle de la console pour permettre aux deux couvercles de se fermer complètement.
	Le joint du couvercle est endommagé.	• Inspectez et remplacez le couvercle si le joint d'étanchéité est endommagé.
	Il y a un dysfonctionnement de l'unité de contrôle électronique (UCE).	• Contactez un agent technique qualifié.
Le port USB ne fonctionne pas.	Le réfrigérateur ne reçoit pas d'électricité.	1. Vérifiez que le réfrigérateur est éteint. 2. Retirez le plateau de fermeture et vérifiez que le cordon d'alimentation et les fils du ventilateur ne sont pas endommagés. • Utilisez un multimètre pour tester la puissance.
Le ventilateur est bruyant.	Il y a une obstruction.	1. Vérifiez que le réfrigérateur est éteint. 2. Retirez le plateau de fermeture et retirez toute obstruction du ventilateur ou des pales du ventilateur. • Contactez un agent technique qualifié.
Il y a une odeur qui provient de l'intérieur du réfrigérateur.	Des résidus se sont accumulés à l'intérieur du réfrigérateur.	• Nettoyez l'intérieur du réfrigérateur. Consultez la section « Nettoyage du réfrigérateur » à la page 28.

11 Mise au rebut

Placez les matériaux d'emballage dans les bacs de recyclage appropriés, si possible. Le circuit frigorifique contient du R1234yf. Consultez un centre de recyclage local ou un revendeur spécialisé pour en savoir plus sur l'élimination du produit conformément à toutes les réglementations nationales et locales applicables.

12 Informations de garantie

Voir les sections ci-dessus pour des renseignements sur la garantie et l'assistance sous garantie aux États-Unis, au Canada et dans toutes les autres régions.

12.1 États-Unis et Canada

GARANTIE LIMITÉE DISPONIBLE À WWW.DOMETIC.COM/WARRANTY.

POUR TOUTE QUESTION OU POUR OBTENIR UNE COPIE GRATUITE DE LA GARANTIE LIMITÉE, CONTACTER :

DOMETIC CORPORATION
CUSTOMER SUPPORT CENTER
5155 VERDANT DRIVE
ELKHART, INDIANA, É.-U. 46516
1 800 544-4881 OPT. 1

12.2 Toutes les autres régions

La période de la garantie légale est applicable. En cas de défaillance du produit, veuillez contacter la filiale du fabricant dans votre région ou votre revendeur (voir les adresses Web au dos de ce manuel pour les localiser).

Pour le traitement des réparations ou de la garantie, veuillez inclure les documents suivants lors de l'envoi de l'appareil :

- Une copie du justificatif d'achat comprenant la date de l'achat.
- Une explication de la demande ou une description de la défaillance.

Service Center & Dealer Locations
Visit: www.dometic.com

Lea atentamente estas instrucciones y siga las indicaciones, directrices y advertencias incluidas en este manual para asegurarse de que instala, utiliza y mantiene correctamente el producto en todo momento. Estas instrucciones DEBEN permanecer con este producto.

Al utilizar el producto, usted confirma que ha leído cuidadosamente todas las instrucciones, directrices y advertencias, y que entiende y acepta cumplir los términos y condiciones aquí establecidos. Usted se compromete a utilizar este producto solo para el propósito y la aplicación previstos y de acuerdo con las instrucciones, directrices y advertencias establecidas en este manual del producto, así como de acuerdo con todas las leyes y reglamentos aplicables. La no lectura y observación de las instrucciones y advertencias aquí expuestas puede causarle lesiones a usted o a terceros y provocar daños en el producto o daños en otros bienes o pertenencias cercanos. Este manual del producto, incluyendo las instrucciones, directrices y advertencias, y la documentación relacionada, pueden estar sujetos a cambios y actualizaciones. Para obtener información actualizada sobre el producto, visite www.dometic.com.

Índice

1 Descripción de los símbolos e instrucciones de seguridad 31
1.1 Identificar la información de seguridad 31
1.2 Interpretar los avisos 32
1.3 Normativas complementarias. 32
1.4 Mensajes generales de seguridad 32
2 Uso previsto. 33
3 Información general 33
3.1 Herramientas y materiales 33
3.2 Identificación del modelo. 33
3.3 Ubicación de los componentes 33
3.4 Dimensiones externas. 34
4 Especificaciones 35
5 Esquema de conexiones. 36
6 Antes de la instalación 37
6.1 Evaluar el lugar donde se realizará la instalación 37
6.2 Comprobar el funcionamiento de la nevera 37
6.3 Preparar la ubicación del ventilador frontal . 37
7 Instalación 38
7.1 Instalar el ventilador frontal 38
7.2 Instalar los separadores de espuma 39
7.3 Instalar la unidad de refrigeración 39
7.4 Conectar la fuente de alimentación al ventilador. 40
7.5 Finalizar la instalación 41
8 Funcionamiento 41
8.1 Encender la nevera 41
8.2 Apagar la nevera 41
8.3 Ajustar la temperatura de la nevera. 42
8.4 Abrir y cerrar la nevera. 42
8.5 Almacenar productos refrigerados. 42
9 Mantenimiento 42
9.1 Limpiar la nevera 42
9.2 Mantenimiento de la nevera cuando no se encuentra en uso 42
10 Resolución de problemas. 43
11 Eliminación 44
12 Información de la garantía. 44
12.1 Estados Unidos y Canadá 44
12.2 Otras regiones. 44

1 Descripción de los símbolos e instrucciones de seguridad

Este manual contiene información de seguridad e instrucciones para ayudarle a eliminar o reducir el riesgo de accidentes y lesiones.

1.1 Identificar la información de seguridad

⚠ **Este es el símbolo de alerta de seguridad.** Se utiliza para alertarle de los posibles riesgos de lesiones físicas. Siga todos los mensajes de seguridad que aparecen junto a este símbolo para evitar posibles lesiones o incluso la muerte.

1.2 Interpretar los avisos

Una palabra de advertencia señalará los mensajes de seguridad y de daño material, y también indicará el grado o nivel de gravedad del riesgo.

¡PELIGRO!
Indica una situación peligrosa que, si **no** se evita, causará la muerte o lesiones graves.

ADVERTENCIA
Indica una situación peligrosa que, si **no** se evita, podría causar la muerte o lesiones graves.

PRECAUCIÓN
Indica una situación peligrosa que, si **no** se evita, podría causar lesiones menores o moderadas.

NOTA: Se utiliza para tratar cuestiones que **no** están relacionadas con las lesiones físicas.

Indica información adicional que **no** está relacionada con la posibilidad de sufrir lesiones físicas.

1.3 Normativas complementarias

Para reducir el riesgo de accidentes y lesiones, se deben cumplir las siguientes directrices antes de proceder a la instalación y de poner en funcionamiento este producto:

- Lea y siga toda la información y las instrucciones de seguridad.
- Lea y comprenda estas instrucciones antes de instalar y poner en funcionamiento este producto.
- La instalación debe cumplir con todos los códigos locales o nacionales vigentes, incluyendo la última edición de las siguientes normas:

  EE. UU.

  – ANSI/NFPA70, National Electrical Code (NEC)

1.4 Mensajes generales de seguridad

ADVERTENCIA: PELIGRO DE DESCARGA ELÉCTRICA Y/O INCENDIO. El incumplimiento de las siguientes advertencias puede causar la muerte o lesiones graves:

- Utilice exclusivamente piezas de repuesto y componentes de Dometic que estén específicamente aprobados para su uso con el producto.
- Evite realizar una instalación, ajuste, modificación, reparación o mantenimiento inadecuados de la unidad. Las reparaciones y el mantenimiento **deben** ser realizados únicamente por personal de servicio cualificado.
- **No** modifique ninguno de los componentes de este producto. Realizar cualquier modificación puede ser extremadamente peligroso.
- **No** sumerja este producto en agua.
- **No** utilice este producto para ninguna otra finalidad que no sea la de dispositivo de refrigeración portátil.
- Tenga cuidado a la hora de diagnosticar y/o ajustar los componentes de una unidad alimentada.

ADVERTENCIA: MONÓXIDO DE CARBONO Y/O SEGURIDAD DEL VEHÍCULO. El incumplimiento de las siguientes advertencias puede causar la muerte o lesiones graves:

- Aparque el vehículo en una zona bien ventilada durante el proceso de instalación.
- Asegúrese de que el vehículo se encuentra aparcado con el freno de emergencia puesto durante todo el proceso de instalación.
- Siga todos los procedimientos de seguridad del fabricante del vehículo.

PRECAUCIÓN
Evite tocar el compresor o las aspas del ventilador frontal durante la instalación. El incumplimiento de esta medida podría causar lesiones menores o moderadas.

NOTA: El incumplimiento de estos avisos podría causar daños materiales:

- **No** utilice ladrones ni divisores de cable coaxial.
- **No** utilice adaptadores de cables de alimentación que no haya proporcionado el fabricante.
- **No** llene este producto de cubitos de hielo ni de agua. Si se acumula escarcha o condensación en el interior de este producto, séquelo con una esponja suave o con un paño de microfibra.

2 Uso previsto

La nevera para la consola central (o "nevera") ofrece a los pasajeros del vehículo un acceso cómodo a productos refrigerados desde la propia cabina del vehículo. La nevera está diseñada para que encaje en el espacio de la consola y para proporcionar una refrigeración controlada automáticamente para productos empaquetados. Esta nevera solo es apta para el uso y la aplicación previstos de acuerdo con las instrucciones.

Este manual proporciona la información necesaria para la correcta instalación y/o funcionamiento de la nevera. Una instalación deficiente y/o un uso y mantenimiento inadecuados conllevan un rendimiento insatisfactorio y posibles fallos. El fabricante no se hace responsable de ninguna lesión o daño en el producto ocasionado por:

- Un montaje o conexión incorrectos, incluido un voltaje excesivo
- Un mantenimiento incorrecto o el uso de piezas de repuesto distintas de las originales proporcionadas por el fabricante
- Modificaciones de los componentes del producto sin permiso explícito del fabricante
- Un uso para fines diferentes a los descritos en estas instrucciones

Dometic se reserva el derecho de cambiar la apariencia y las especificaciones del producto.

3 Información general

Este apartado ofrece información de las piezas que se incluyen, así como de los materiales y herramientas para su instalación, la ubicación de los componentes y la nevera.

Las imágenes utilizadas en este documento son solo para fines de referencia. Los componentes y su ubicación pueden variar según los modelos de productos específicos. Las medidas pueden variar ±0,38 pulg. (10 mm).

3.1 Herramientas y materiales

Dometic recomienda utilizar las herramientas y materiales que aparecen a continuación durante la instalación de la nevera.

Piezas incluidas	Cantidad
Unidad de refrigeración	1
Alfombrilla de goma	1
Bandeja superior de cierre	1
Ventilador frontal con carcasa	1
Ventilador frontal - Plantilla	1
Separador de espuma para las paredes de la consola	1 (lado derecho), 1 (lado izquierdo)

Herramientas recomendadas	
Taladro	Bolígrafo
Broca de sierra de corona de 3,5 pulg.	Aspiradora o aspiradora Shop Vac
Destornillador de estrella	Cinta adhesiva extraíble
Multímetro	

3.2 Identificación del modelo

Este apartado indica el lugar donde se encuentra la etiqueta de identificación del modelo de la nevera. Tenga esta información a mano si necesita llamar al departamento de atención al cliente de Dometic.

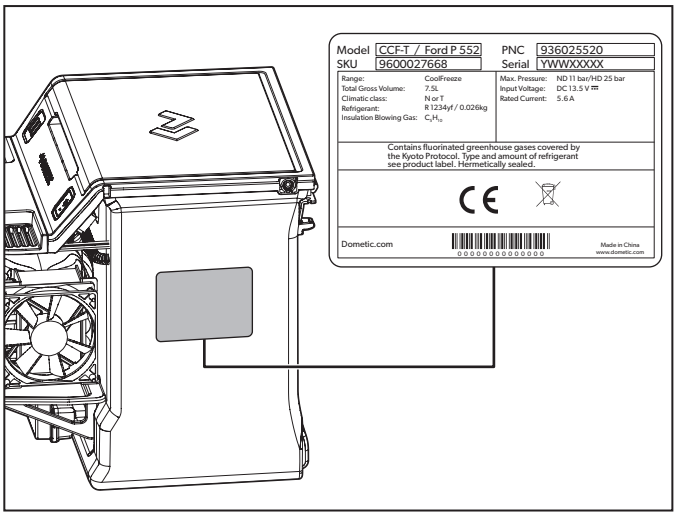

1 Ubicación de la etiqueta de identificación del modelo

3.3 Ubicación de los componentes

En este apartado se indican los componentes principales de la nevera.

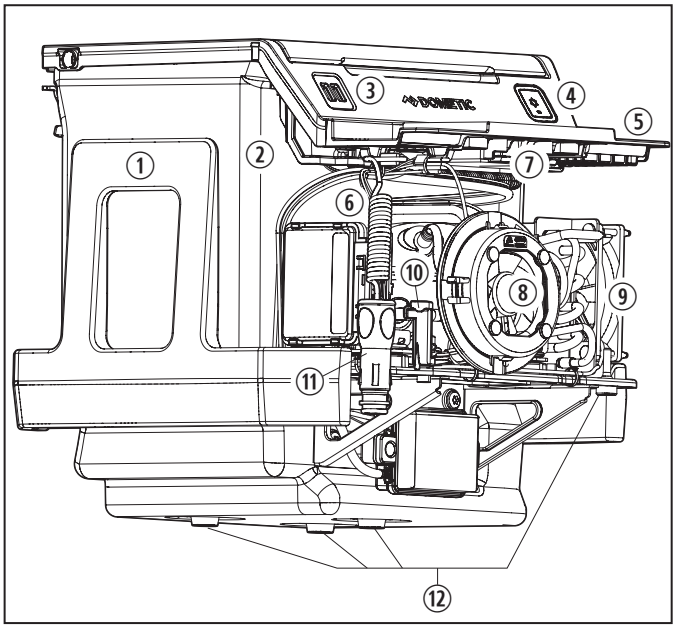

2 Ubicación de los componentes de la nevera

① Separadores para las paredes de espuma de EPP

② Unidad de refrigeración

③ Puerto(s) USB[1]

④ Botón ON/OFF con LED

⑤ Bandeja de cierre

⑥ Cable de alimentación de 12 VDC

⑦ Cierre giratorio

⑧ Ventilador frontal

⑨ Ventilador del condensador

⑩ Retención del enchufe de alimentación

⑪ Enchufe de alimentación de 12 VDC

⑫ Pies de goma

[1]Los puertos USB variarán dependiendo del equipamiento del vehículo.

3.4 Dimensiones externas

Este apartado indica las dimensiones externas de la nevera.

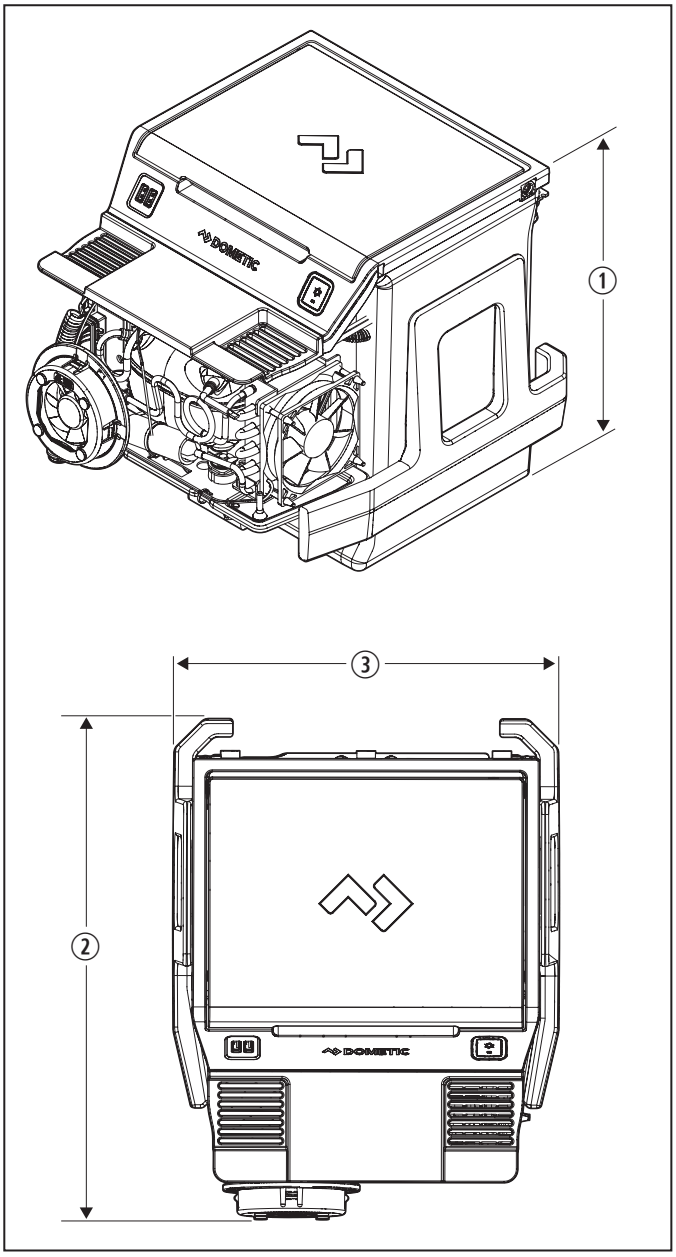

3 Dimensiones externas de la nevera

① Altura: 13 pulg. (320 mm)

② Profundidad: 16 pulg. (404 mm)

③ Ancho: 12 pulg. (310 mm)

4 Especificaciones

Este apartado indica las especificaciones físicas y eléctricas de la nevera.

Peso	14,3 lb. (6,5 kg)
Entrada de tensión	12,3 —16,0 VDC
Protección frente a baja tensión	12,3 VDC
Consumo de energía en la puesta en marcha	5,6 A
Consumo de energía en funcionamiento a 90 °F de temperatura ambiente y a 23 °F de temperatura interior	4,5 A
Almacenamiento/ volumen interno	8 L
Almacenamiento de bebidas	• 6 - botellas de 20 oz (0,6 L) • 12 - latas de 12 oz (0,4 L)
Refrigerante	R1234YF 1 oz (26 g)
Rango de temperatura de funcionamiento interna (controlado automáticamente)	32–41 °F (0–5 °C)
Modelos de vehículo[1]	• Ford F-150 (2015-2020) • Ford Super Duty F-250/350/450/550 (2017 y modelos posteriores) • Ford Expedition (2018 y modelos posteriores)

[1]Solo disponible para modelos que tengan una configuración de consola en el suelo.

5 Esquema de conexiones

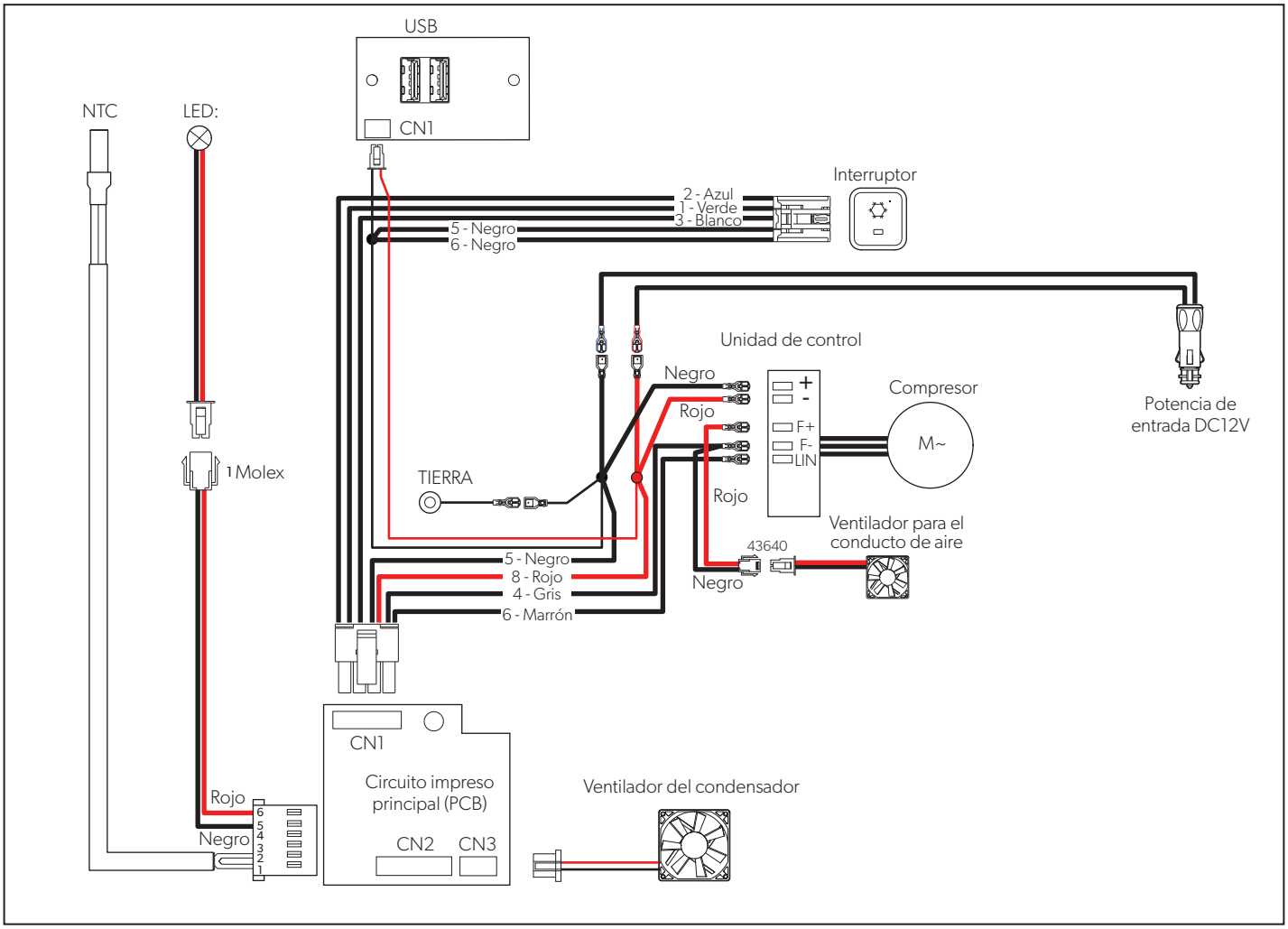

4 Esquema de conexiones de la nevera

6 Antes de la instalación

ADVERTENCIA: MONÓXIDO DE CARBONO Y/O SEGURIDAD DEL VEHÍCULO. El incumplimiento de las siguientes advertencias puede causar la muerte o lesiones graves:

- Aparque el vehículo en una zona bien ventilada durante el proceso de instalación.
- Asegúrese de que el vehículo se encuentra aparcado con el freno de emergencia puesto durante todo el proceso de instalación.

NOTA: Intente no apretar, aplastar o romper el cable de alimentación y el resto de cables. De lo contrario, pueden producirse daños en la nevera.

Este apartado indica los pasos previos de evaluación y ubicación que ha de seguir para instalar la nevera.

6.1 Evaluar el lugar donde se realizará la instalación

1. Asegúrese de que el modelo, el año del modelo y el nivel de equipamiento de su vehículo son los adecuados para poder instalar la nevera. Consulte "Especificaciones" en la página 35 para obtener más información. Solo son adecuados los modelos con una consola integrada en el suelo.
2. Asegúrese de que cuenta con las piezas y las herramientas correctas para realizar la instalación de la nevera. Consulte "Herramientas y materiales" en la página 33 para obtener más información.

6.2 Comprobar el funcionamiento de la nevera

1. Abra la tapa de la consola y retire todos los artículos que se encuentran en el compartimento interior de la consola, incluida la bandeja original y el revestimiento del suelo de la consola.

La tapa de la consola debe permanecer abierta durante la preinstalación y la instalación.

2. Coloque la unidad de refrigeración en posición vertical en una superficie estable al lado de la consola.
3. Introduzca el enchufe del cable de alimentación de 12 VDC de la unidad de refrigeración en el receptáculo de alimentación de 12 VDC del vehículo.
4. Encienda el motor del vehículo.
5. Asegúrese de que el LED azul se ilumina en el botón de ON/OFF de la unidad de refrigeración. Si no se enciende, mantenga pulsado el botón durante un segundo y luego suéltelo.
6. Espere hasta escuchar que el ventilador del condensador empieza a funcionar. Consulte "Resolución de problemas" en la página 43 si el ventilador del condensador no empieza a funcionar.
7. Apague el motor del vehículo.
8. Presione y mantenga el botón de ON/OFF para apagar la unidad de refrigeración.
9. Desenchufe el cable de alimentación de 12 VDC.
10. Aparte la unidad de refrigeración de la consola.

6.3 Preparar la ubicación del ventilador frontal

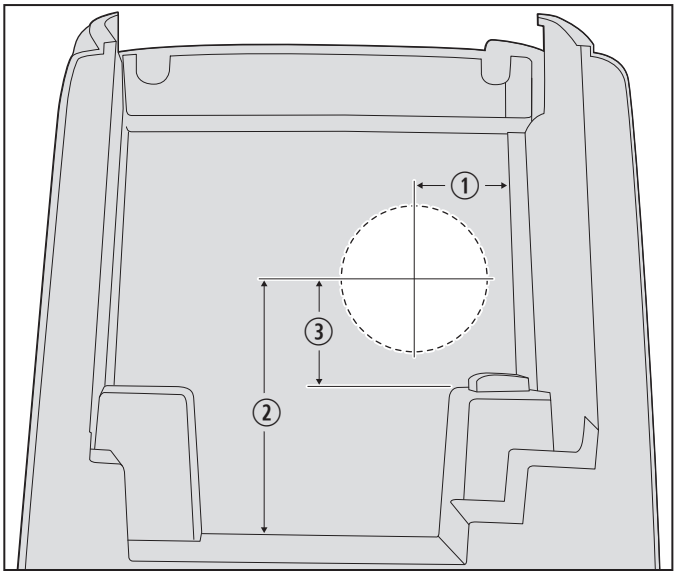

5 Uso de la plantilla del ventilador frontal

① 2,4 pulg. (60 mm) ③ 2,6 pulg. (67 mm)
② 6,2 pulg. (158 mm)

1. Pegue con cinta adhesiva la plantilla del ventilador frontal en el interior, concretamente en la pared frontal del compartimento interior de la consola.
2. Con un bolígrafo, dibuje la abertura del punto central de la plantilla en la pared del compartimento interior de la consola.

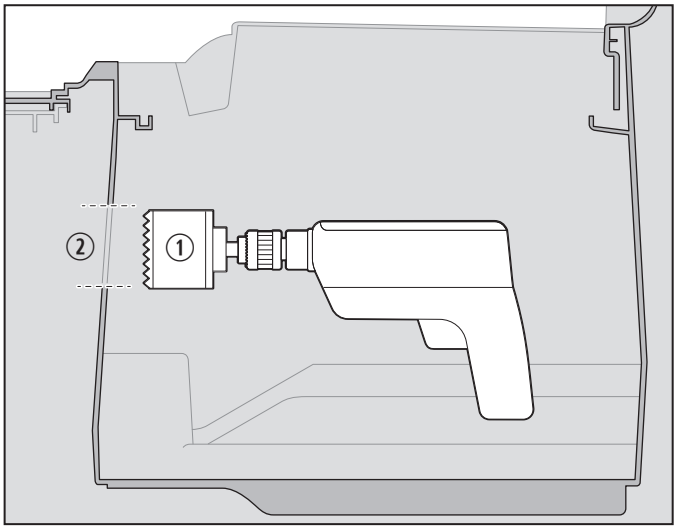

6 Taladrar la abertura del ventilador frontal

① Broca de sierra de corona de 3,5 pulg. (89 mm)

② Agujero de 3,5 pulg. (89 mm)

3. Utilice la broca de sierra de corona de 3,5 pulg. (89 mm) para taladrar una abertura para el ventilador frontal.
4. Quite la plantilla y cualquier resto que quede en la zona del compartimento interior de la consola.

7 Instalación

NOTA: Procure no levantar a peso la unidad de refrigeración por los bordes de plástico. De lo contrario, pueden producirse daños en los bordes.

NOTA: **No** deje la unidad de refrigeración en posición invertida ni ponga a funcionar el compresor al poco tiempo de haber tenido la nevera en posición invertida. De lo contrario, pueden producirse daños en el compresor.

NOTA: Intente no apretar, aplastar o romper el cable de alimentación y el resto de cables. De lo contrario, pueden producirse daños en la unidad de refrigeración.

Este apartado indica cómo instalar y poner los cables del ventilador en la unidad de refrigeración, y cómo instalar el material de protección de espuma.

7.1 Instalar el ventilador frontal

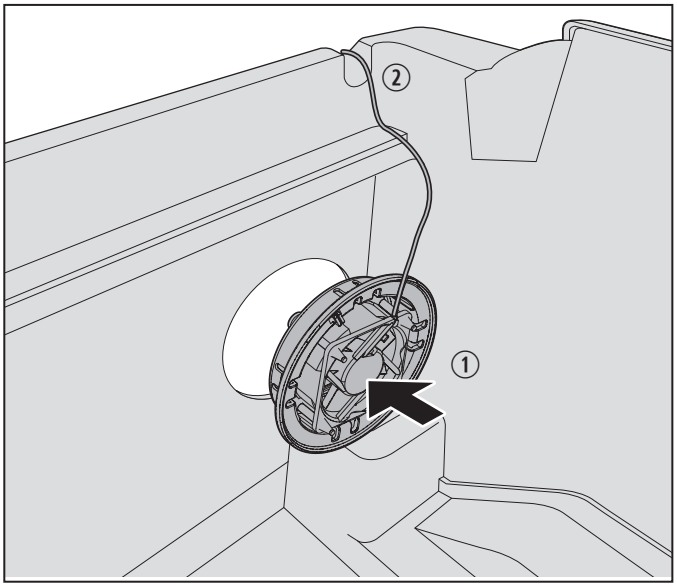

7 Instalación del ventilador frontal

① Ventilador frontal

② Cable negro del ventilador

1. Sujete el ventilador frontal en posición vertical por la carcasa.
2. Introduzca el ventilador frontal por la nueva abertura de 3,5 pulg. (89 mm) hacia dentro del compartimento interior de la consola hasta que quede encajado en el lugar que le corresponde.
3. Pegue con cinta adhesiva el cable negro del ventilador en el borde superior derecho del compartimento interior de la consola para mantenerlo sujeto y protegerlo de cualquier daño.

7.2 Instalar los separadores de espuma

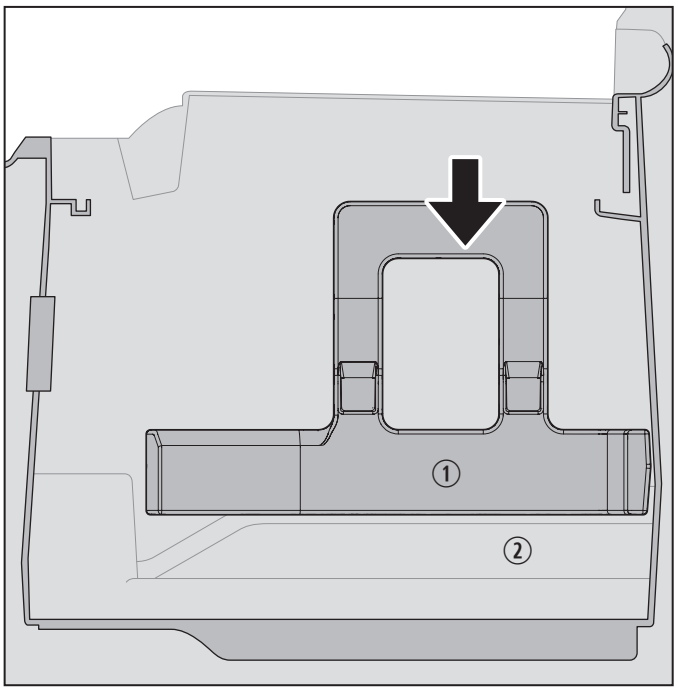

8 Colocación de los separadores de espuma

① Separador de espuma

② Saliente del compartimento interior de la consola

1. Quite la cinta adhesiva que cubre el separador de espuma derecho.
2. Ponga el separador de espuma derecho en la parte interior de la pared derecha del compartimento interior de la consola:
   a. Sujete el separador de espuma dentro del compartimento interior de la consola con la esquina en un ángulo de 45 grados hacia la parte trasera del compartimento.
   b. Coloque el separador de espuma en el saliente del compartimento interior de la consola.
   c. Presione la esquina del separador de espuma que forma 45 grados de ángulo en la esquina trasera.
   d. Presione para colocar todo el separador de espuma.
3. Repita los pasos 1 y 2 para colocar el separador de espuma izquierdo en la pared izquierda del compartimento interior de la consola.

7.3 Instalar la unidad de refrigeración

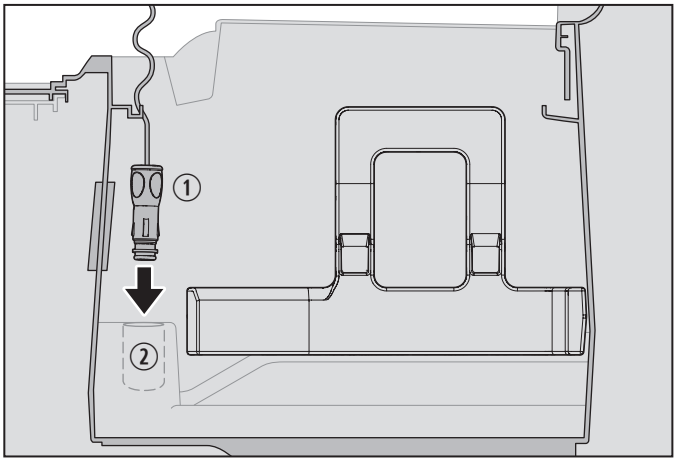

9 Encajar los cierres del receptáculo

① Enchufe de alimentación de 12 VDC

② Fuente de alimentación

1. Ponga la unidad de refrigeración en posición vertical cerca del compartimento interior de la consola y conecte el enchufe de 12 VDC a la fuente de alimentación.

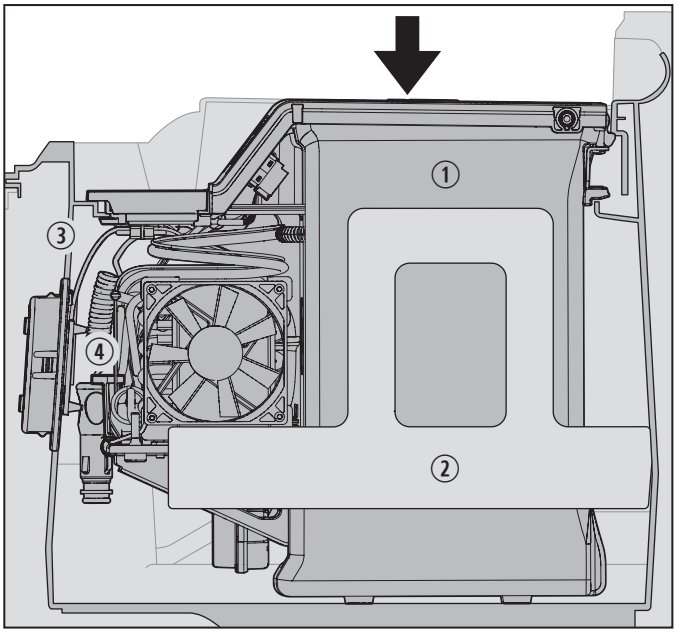

10 Meter la unidad de refrigeración en el compartimento interior de la consola

① Unidad de refrigeración

② Separador de espuma izquierdo

③ Borde del marco del compartimento interior de la consola

④ Mecanismo de sujeción a la fuente de alimentación

2. El mecanismo de sujeción a la fuente de alimentación está situado en la esquina inferior izquierda de la unidad de refrigeración.
3. Mueva suavemente la unidad de refrigeración de izquierda a derecha mientras baja la unidad de refrigeración y la coloca en el compartimento interior de la consola.
4. Utilice un destornillador para girar el mecanismo de sujeción a la fuente de alimentación 180 grados con respecto de la unidad de refrigeración. El borde superior del mecanismo fijará el enchufe de 12 VDC en la fuente de alimentación.

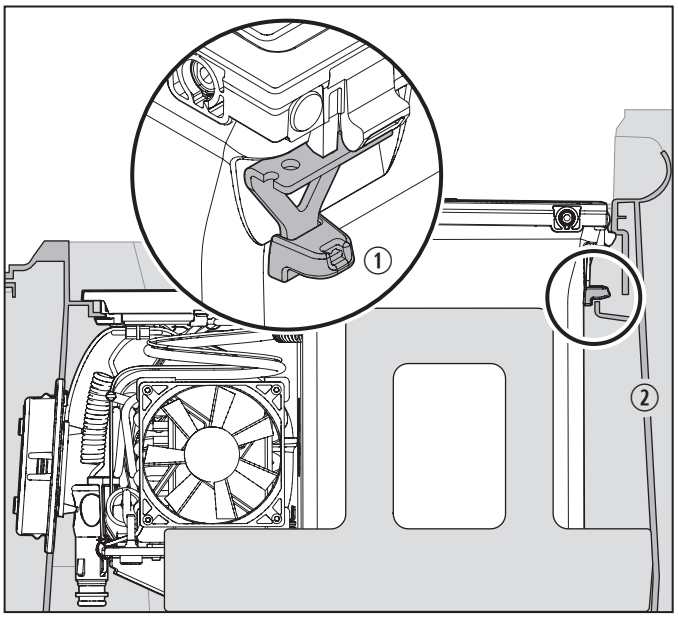

11 Encajar los cierres del receptáculo

① Cierres del receptáculo (2)
② Compartimento interior de la consola

5. Siga bajando la unidad de refrigeración hasta que esté completamente colocada en los cierres del receptáculo. Los bordes superiores tanto de la unidad de refrigeración como del compartimento interior de la consola deben estar nivelados.

7.4 Conectar la fuente de alimentación al ventilador

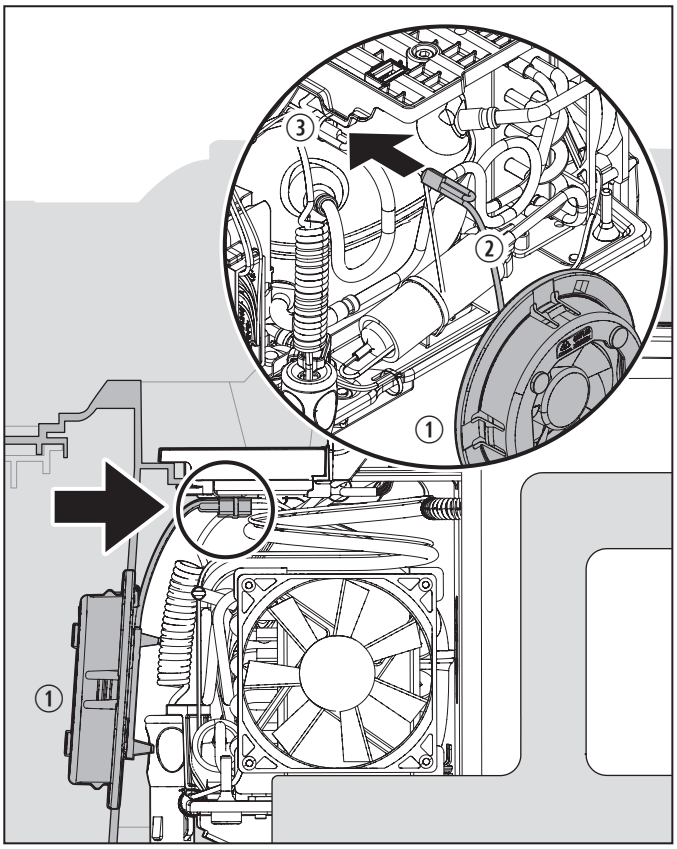

12 Conectar el ventilador frontal

① Ventilador frontal
② Enchufe de alimentación del ventilador
③ Cable negro del ventilador

1. Quite la cinta adhesiva temporal que sujeta el cable negro del ventilador en su sitio.
2. Localice el enchufe de alimentación del ventilador debajo del puerto USB.
3. Aleje el cable negro del ventilador de las aspas del ventilador y conéctelo al enchufe de alimentación del ventilador.
4. Empuje de nuevo suavemente los cables del ventilador conectados a la abertura, protegiendo los cables de las aspas del ventilador.
5. Encienda el motor del vehículo.
6. Presione y mantenga el botón de ON/OF durante un segundo para encender la unidad de refrigeración y espere hasta escuchar que el ventilador del condensador empieza a funcionar. Consulte "Resolución de problemas" en la página 43 si el ventilador del condensador no empieza a funcionar.
7. Presione y mantenga el botón de ON/OF durante un segundo para apagar la unidad de refrigeración.
8. Apague el motor del vehículo.

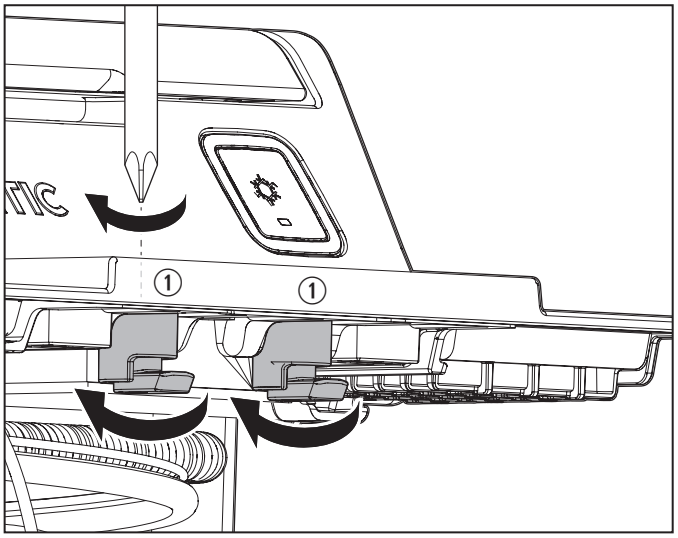

13 Fijar los encajes giratorios

① Encajes giratorios (2)

9. En el borde frontal de la unidad de refrigeración, asegúrese de que las lengüetas horizontales del encaje giratorio encajan bajo el borde frontal del compartimento interior de la consola.

10. Con un destornillador de estrella, gire cada encaje giratorio en el sentido de las agujas del reloj hasta que las lengüetas horizontales se ajusten al compartimento interior de la consola.

7.5 Finalizar la instalación

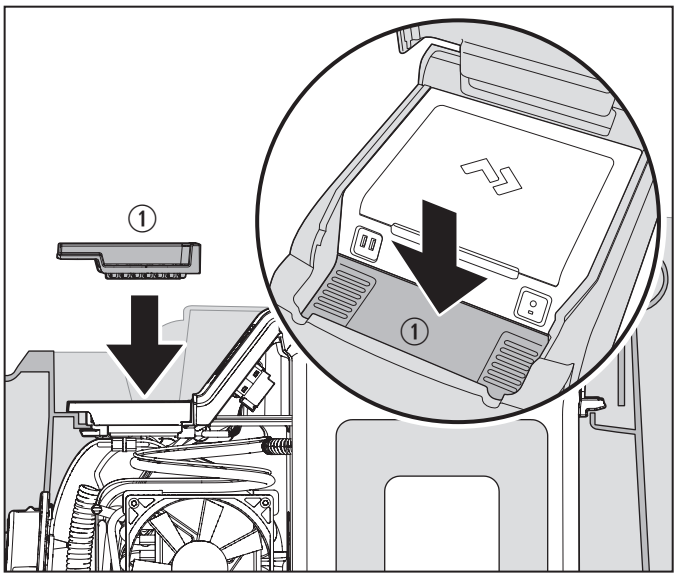

14 Instalar la bandeja de cierre

① Bandeja de cierre

Alinee la bandeja de cierre ventilada sobre la carcasa del ventilador y colóquela en su sitio.

8 Funcionamiento

⚠ ADVERTENCIA: PELIGRO DE INCENDIO Y/O EXPLOSIÓN. El incumplimiento de las siguientes advertencias puede causar la muerte o lesiones graves:

- Esta nevera **debe** instalarse adecuadamente y estar ubicada según estas instrucciones antes de comenzar a utilizarla.
- **No** almacene gasolina ni otros vapores o líquidos inflamables en esta nevera.
- **No** almacene sustancias explosivas, como latas de aerosol con propulsor inflamable en esta nevera.

NOTA: No derrame líquidos en los conductos de ventilación de la bandeja de cierre. Si esto ocurre, podría ocasionar daños en el ventilador o en la instalación eléctrica de la nevera.

Este apartado indica las instrucciones para utilizar la nevera de manera adecuada.

8.1 Encender la nevera

Mantenga pulsado el botón de ON/OFF durante un segundo y luego suéltelo. El indicador azul LED del botón se iluminará cuando la nevera esté encendida.

La nevera se mantendrá encendida hasta que la apague de manera manual. Si la nevera está encendida y el motor del vehículo apagado:

- La nevera seguirá consumiendo energía de la batería hasta que el voltaje sea inferior a 12 V. Si se alcanza este nivel, la nevera se apagará hasta que el motor vuelva a arrancar.
- La nevera volverá al modo ON cuando el motor vuelva a arrancar.

8.2 Apagar la nevera

Mantenga pulsado el botón de ON/OFF durante un segundo y luego suéltelo. El indicador azul LED del botón no se iluminará cuando la nevera esté apagada.

La nevera se mantendrá apagada hasta que la encienda de manera manual. Si la nevera está apagada y el motor del vehículo está también apagado, la unidad de refrigeración se mantendrá en modo OFF.

8.3 Ajustar la temperatura de la nevera

La temperatura de enfriamiento se mantiene así automáticamente y no se puede ajustar.

8.4 Abrir y cerrar la nevera

Abra y cierre la nevera subiendo la tapa de la consola y luego subiendo la tapa de la nevera.

Asegúrese de que la tapa de la consola no interfiere con la tapa de la nevera a la hora de abrirla y cerrarla.

La tapa de la nevera está diseñada para mantenerse cerrada a menos que se sujete manualmente. Cuando la tapa de la nevera está abierta, un LED se ilumina en el interior.

8.5 Almacenar productos refrigerados

Para utilizar la nevera de manera óptima, tenga en cuenta las siguientes instrucciones:

- Evite colocar productos a 75 °F (24 °C) o más en la nevera. Para un uso óptimo, deje que los productos se enfríen a 50 °F (10 °C) o más antes de colocarlos dentro de la nevera.
- No introduzca nunca líquidos o alimentos calientes en la nevera.
- No introduzca nunca hielo o líquidos no envasados en el interior.
- La cantidad total de productos colocados en el interior no debe exceder su volumen de almacenamiento.
- Para mantener una temperatura constante, minimice el tiempo que deja la tapa abierta.

9 Mantenimiento

ADVERTENCIA: PELIGRO DE DESCARGA ELÉCTRICA, INCENDIO Y/O EXPLOSIÓN.
Apague siempre la nevera antes de limpiarla y/o repararla. El mantenimiento **debe** realizarse únicamente por personal de servicio cualificado. El incumplimiento de esta advertencia puede ocasionar la muerte o lesiones graves.

Las instrucciones de mantenimiento y limpieza que se indican en este apartado deberán realizarse en los tiempos que se establecen o cuando sea necesario dependiendo de la frecuencia de uso de la nevera. Un mantenimiento inadecuado del aparato podría anular la garantía y ocasionar un funcionamiento inseguro. El mantenimiento preventivo no está cubierto por la garantía.

9.1 Limpiar la nevera

NOTA: **No** utilice productos de limpieza abrasivos ni químicos, ya que podrían ocasionar daños en la nevera.

Si la nevera se ensucia, límpiela con una esponja húmeda y suave o con un paño de microfibra.

Si se acumula condensación o líquidos en el interior, elimínelos con una esponja suave o con un paño de microfibra.

9.2 Mantenimiento de la nevera cuando no se encuentra en uso

Para mantener la nevera de manera óptima, tenga en cuenta las siguientes instrucciones:

- Limpie y seque el interior de la nevera para evitar que se produzcan olores.
- Evite almacenar productos refrigerados en la nevera cuando no se encuentre encendida.
- Evite almacenar artículos punzantes u otros artículos que no están destinados a su refrigeración en la nevera.

10 Resolución de problemas

Problema	Posible causa	Solución recomendada
Los artículos refrigerados no están fríos.	La nevera no está encendida.	• Asegúrese de que la nevera está encendida. • Consulte “Encender la nevera” en la página 41.
	La nevera no recibe corriente.	• Retire la bandeja de cierre y compruebe que el cable de alimentación y los cables del ventilador no están dañados. • Utilice un multímetro para comprobar la corriente que recibe.
	El ventilador no funciona.	
Hay condensación alrededor de la tapa de la unidad de refrigeración.	La tapa de la nevera no se cierra bien.	• Quite cualquier elemento que se encuentre alrededor de la tapa de la nevera y la esté obstruyendo para permitir que ambas tapas se puedan cerrar completamente.
	La junta de la tapa está dañada.	• Inspeccione y reemplace la tapa si la junta está dañada.
	Hay un fallo en la unidad de control electrónico (ECU).	• Póngase en contacto con un técnico cualificado.
El puerto USB no funciona.	La nevera no recibe corriente.	1. Asegúrese de que la nevera está apagada. 2. Retire la bandeja de cierre y compruebe que el cable de alimentación y los cables del ventilador no están dañados. • Utilice un multímetro para comprobar la corriente.
El ventilador hace ruido.	Está obstruido.	1. Asegúrese de que la nevera está apagada. 2. Quite la bandeja de cierre y cualquier elemento que obstruya el ventilador o las aspas del ventilador. • Póngase en contacto con un técnico cualificado.
Sale un olor desagradable del interior de la nevera.	Se han acumulado residuos dentro de la nevera.	• Limpie la parte interior de la nevera. Consulte “Limpiar la nevera” en la página 42.

11 Eliminación

Coloque el material de embalaje en los contenedores de reciclaje adecuados, siempre que sea posible. El circuito de refrigeración contiene R1234yf. Consulte con un punto limpio o con un distribuidor especializado para obtener más información sobre cómo tirar el producto de acuerdo con todas las normativas nacionales y locales vigentes.

12 Información de la garantía

Consulte las siguientes secciones para obtener información sobre garantía y asistencia para garantía en EE.UU., Canadá y el resto de regiones.

12.1 Estados Unidos y Canadá

GARANTÍA LIMITADA DISPONIBLE EN WWW.DOMETIC.COM/WARRANTY.

SI TIENE PREGUNTAS O DESEA OBTENER UNA COPIA GRATUITA DE LA GARANTÍA LIMITADA, PÓNGASE EN CONTACTO CON:

DOMETIC CORPORATION
CUSTOMER SUPPORT CENTER
5155 VERDANT DRIVE
ELKHART, INDIANA, EE. UU. 46516
1-800-544-4881 OPCIÓN 1

12.2 Otras regiones

Se aplica el período de garantía estipulado por la ley. Si el producto presenta algún defecto, contacte con la sucursal del fabricante de su zona o con su distribuidor (consulte en la última página de las instrucciones las direcciones web para encontrar su región o distribuidor).

Para la tramitación de la reparación y de la garantía debe enviar también los siguientes documentos:

- Una copia de la factura con fecha de compra
- El motivo de la reclamación o una descripción de la avería

مراكز الخدمة ومواقع الوكلاء
يُرجى زيارة موقعنا: www.dometic.com

اقرأ هذه التعليمات بعناية. **يجب** الاحتفاظ بهذه التعليمات مع المنتج.

يُرجى قراءة هذه التعليمات بعناية واتباع جميع التعليمات والإرشادات والتحذيرات الواردة في دليل المنتج هذا للتأكد من تركيب المنتج واستخدامه وصيانته بشكل صحيح في جميع الأوقات. يجب أن تُحفظ هذه التعليمات مع هذا المنتج.

باستخدام هذا المنتج، فإنك تؤكد بمقتضى ذلك أنك قد قرأت جميع التعليمات والإرشادات والتحذيرات بعناية وأنك تفهم الشروط والأحكام الواردة في هذا الدليل وتوافق على الالتزام بها. كما توافق على استخدام هذا المنتج فقط للغرض والاستعمال المقصودين ووفقًا للتعليمات والإرشادات والتحذيرات على النحو المنصوص عليه في دليل المنتج هذا وكذلك وفقًا لجميع القوانين واللوائح المعمول بها. قد يؤدي عدم قراءة التعليمات والتحذيرات الواردة في هذا الدليل واتباعها إلى حدوث إصابة لك وللآخرين، أو تلف المنتج، أو تلف الممتلكات الأخرى الموجودة بالقرب منه. قد يخضع دليل المنتج هذا، بما في ذلك التعليمات والإرشادات والتحذيرات والمستندات ذات الصلة، للتغييرات والتحديثات. للحصول على معلومات محدَّثة عن المنتج، يُرجى زيارة الموقع الإلكتروني www.dometic.com.

المحتويات

1 شرح الرموز وتعليمات السلامة 45
1.1 التعرّف على معلومات السلامة 45
1.2 فهم الإشارات المكتوبة 45
1.3 التوجيهات الإضافية 46
1.4 رسائل السلامة العامة 46
2 دواعي الاستخدام 46
3 معلومات عامة 46
1.3 الأدوات والمواد 47
3.2 تعريف الطراز 47
3.3 مواقع المكونات 47
3.4 الأبعاد الخارجية 48
4 المواصفات 48
5 مخطط التوصيلات السلكية 49
6 التركيب المسبق 50
6.1 تقييم موقع التركيب 50
6.2 اختبار الثلاجة 50
6.3 تجهيز موقع المروحة الأمامية 50
7 التركيب 51
7.1 تركيب المروحة الأمامية 51
7.2 تركيب الفواصل الرغوية 52
7.3 تركيب وحدة الثلاجة 52
7.4 توصيل الطاقة إلى المروحة 53
7.5 استكمال التركيب 54
8 التشغيل 54
8.1 تشغيل الثلاجة 54
8.2 إيقاف تشغيل الثلاجة 54
8.3 ضبط درجة حرارة الثلاجة 55
8.4 فتح وإغلاق الثلاجة 55
8.5 تخزين السلع المبردة 55
9 الصيانة 55
9.1 تنظيف الثلاجة 55
9.2 الحفاظ على الثلاجة في حال عدم استخدامها 55
10 استكشاف الأخطاء وإصلاحها 56
11 التخلص من النفايات 57
12 معلومات الضمان 57
12.1 الولايات المتحدة الأمريكية وكندا 57
12.2 جميع المناطق الأخرى 57

1 شرح الرموز وتعليمات السلامة

يتضمن دليل التشغيل معلومات وتعليمات السلامة لمساعدتك في تجنب مخاطر الحوادث والإصابات أو تقليلها.

1.1 التعرّف على معلومات السلامة

⚠ **هذا هو رمز تنبيه السلامة**، ويستخدم لتنبيهك إلى مخاطر الإصابة الجسدية المحتملة، التزم بجميع رسائل السلامة التي تتبع هذا الرمز لتجنب حدوث الإصابة أو الوفاة المحتملة.

1.2 فهم الإشارات المكتوبة

تُبين الإشارة رسائل السلامة ورسائل تلف الممتلكات، كما تشير إلى درجة أو مستوى شدة المخاطر.

⚠ **خطر!**
يوضح وضع خطير،أنه **إذا** لم يتم تجنبه سيسفر عنه الوفاة أو الإصابة بجروح خطيرة.

تحذير

يوضح وضع خطير، أنه **إذا** لم يتم تجنبه، قد يتسبب في الوفاة أو الإصابة بجروح خطيرة.

تنبيه

يوضح وضع خطير، أنه **إذا** لم يتم تجنبه، قد يتسبب في جروح طفيفة أو متوسطة.

ملاحظة: يستخدم لمعالجة الممارسات **التي** لا تتعلق بالإصابة الجسدية.

يوضح المعلومات الإضافية **التي** لا تتعلق بالإصابة الجسدية.

1.3 التوجيهات الإضافية

لتقليل مخاطر وقوع الحوادث والإصابات، يُرجى ملاحظة التوجيهات التالية قبل بدء تركيب هذا المنتج وتشغيله:

- قراءة كافة معلومات وتعليمات السلامة واتباعها.
- قراءة وفهم هذه التعليمات قبل تركيب وتشغيل هذا المنتج.
- يجب أن تتوافق عملية التركيب مع جميع الرموز المحلية أو الوطنية المعمول بها، يشمل ذلك الإصدار الأخير من المعيار التالي:

الولايات المتحدة الأمريكية

– المعهد الوطني للمقاييس/ الجمعية الوطنية للحماية من الحرائق 70، قانون الكهرباء الوطني

1.4 رسائل السلامة العامة

تحذير: الصدمة الكهربائية و / أو المخاطر. قد يؤدي عدم الالتزام بالتحذيرات التالية إلى الوفاة أو الإصابة الخطيرة:

- استخدم فقط قطع غيار ومكونات Dometic المعتمدة خصيصًا للاستخدام مع الجهاز.
- تجنب التركيب أو الضبط أو التبديلات أو الخدمة أو الصيانة غير الصحيحة للوحدة. يجب تنفيذ **أعمال** الصيانة بمعرفة فني صيانة مؤهل فحسب.
- تجنب **إجراء تغيير** على هذا المنتج بأي حال من الأحوال، يمكن أن يكون التعديل خطير للغاية.
- تجنب **غمر** هذا المنتج في الماء.
- تجنب **استخدام** هذا المنتج لأي غرض آخر بخلاف جهاز تبريد متنقل.
- توخ الحذر عند تشخيص و / أو تعديل المكونات على وحدة قيد التشغيل.

تحذير: أول أكسيد الكربون و / أو سلامة المركبة. قد يؤدي عدم الالتزام بالتحذيرات التالية إلى الوفاة أو الإصابة الخطيرة:

- اركن السيارة في منطقة جيدة التهوية أثناء عملية التركيب.
- تأكد من أن المركبة في وضع التوقف مع تشغيل فرامل الطوارئ في جميع الأوقات أثناء عملية التركيب.
- اتبع جميع إجراءات سلامة الشركة المصنعة للمركبة.

تنبيه

تجنب لمس الضاغط أو شفرات المروحة الأمامية أثناء التركيب. قد يؤدي عدم الالتزام بهذا التنبيه إلى حدوث إصابات طفيفة أو متوسطة.

ملاحظة: قد يؤدي عدم الامتثال للإشعارات التالية إلى تلف الممتلكات:

- تجنب **استخدام** موّصل للتيار أو فاصل ثنائي الاتجاه.
- تجنب **استخدام** مهايئات سلك التيار بخلاف التي توفرها الشركة المُصنعة.
- تجنب **ملء** هذا المنتج بمكعبات الثلج أو الماء. إذا تراكم الثلج أو التكثيف داخل هذا المنتج، جففه باستخدام قطعة إسفنج ناعمة أو قطعة قماش من الألياف الدقيقة.

2 دواعي الاستخدام

توفر الثلاجة المدمجة بالكونسول المركزي (أو "الثلاجة") لركاب السيارة سهولة الوصول إلى العناصر المبردة من داخل كابينة السيارة المريحة. ووقد صُممت الثلاجة لملائمة حيز وحدة الكونسول الحالية ولتوفير بيئة تبريد يتم التحكم فيها تلقائيًا للمواد المغلفة. هذه الثلاجة مناسبة فقط للغرض والاستعمال المقصودين وفقًا لهذه التعليمات.

يوفر هذا الدليل المعلومات الضرورية للتركيب و/أو التشغيل الصحيح للثلاجة. سيؤدي التركيب و/أو التشغيل الخاطئ أو الصيانة غير الصحيحة إلى أداء غير مُرضٍ وعطل محتمل. لا تتحمل الشركة المصنعة أية مسؤولية عن أي عطل أو تلف للمنتج ناتج عن:

- التجميع أو التوصيل غير الصحيح، بما في ذلك الجهد الزائد
- الصيانة غير الصحيحة أو استعمال قطع غيار غير قطع الغيار الأصلية التي تقدمها الشركة المصنِّعة
- إجراء تغييرات على المنتج دون الحصول على إذن صريح من الشركة المصنعة
- الاستعمال لأغراض أخرى غير تلك الموضحة في هذا الدليل

تحتفظ شركة Dometic بالحق في تغيير مظهر المنتج ومواصفاته.

3 معلومات عامة

يوفر هذا القسم معلومات حول القطع المرفقة وأدوات ومواد التركيب ومواقع المكونات، ثلاجة.

كما أن الصور المستخدمة في هذا المستند للأغراض المرجعية فحسب، وقد تتغير المكونات ومواقعها وفق لطرازات المنتج المُحدد، وقد تختلف القياسات ± 0.38 بوصة (10 مم).

3.1 الأدوات والمواد

توصي شركة Dometic باستخدام الأدوات والمواد التالية عند تركيب ثلاجة.

القطع المرفقة	الكمية
وحدة الثلاجة	1
سطح مطاطي	1
رف علوي مغلق الأطراف	1
مروحة أمامية مزودة بغطاء	1
مروحة أمامية - قالب	1
فاصل رغوي محيط بالكونسول	(الجانب الأيسر)1، (الجانب الأيمن) 1

الأدوات الموصى بها	
المثقاب	القلم
بوصة منشار ثقب ولقمة حفر 3.5	شفاط أو شفاط ضخم
مفك فيليبس	شريط قابل للإزالة
مقياس متعدد	

3.2 تعريف الطراز

يقدم هذا القسم موقع ثلاجة ملصق تعريف الطراز. يمكنك الحصول على هذه المعلومات المتوفرة في أسرع وقت، بادر فقط بالاتصال بمركز دعم عملاء Dometic.

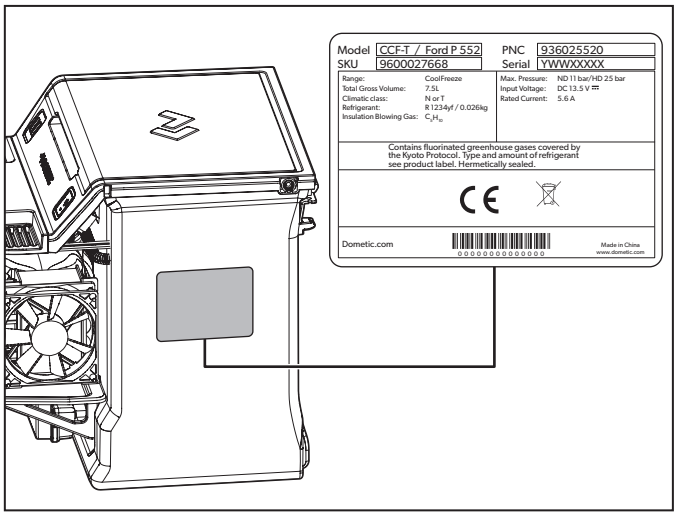

1 موقع ملصق تعريف الطراز

3.3 مواقع المكونات

يُحدد هذه القسم ثلاجة المكونات الرئيسية.

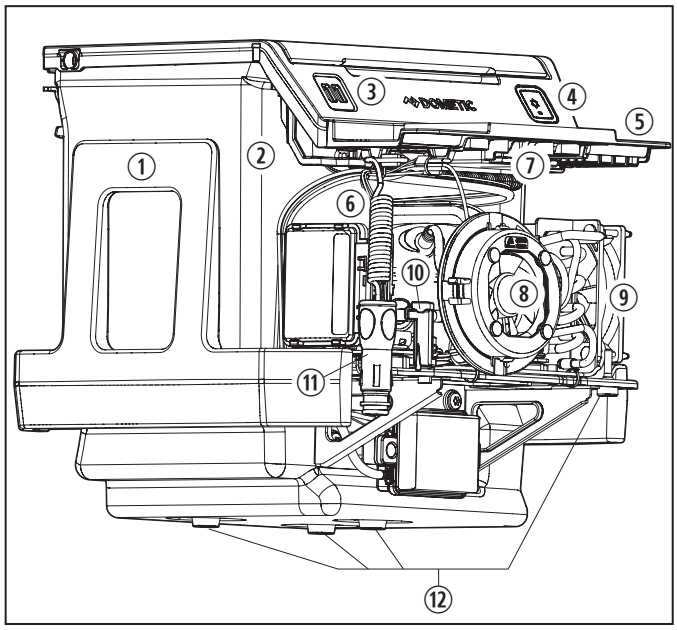

2 مواقع المكونات الثلاجة

① فواصل عازلة رغوية من البولي بروبيلين المُمدد
② وحدة الثلاجة
③ USB منفذ (منافذ)[1]
④ زر "ON/OFF" التشغيل/ إيقاف التشغيل
مزود بلمبة LED
⑤ رف مغلق الأطراف
⑥ سلك طاقة 12 فولت تيار مباشر
⑦ قفل لولبي
⑧ مروحة أمامية
⑨ مروحة المكثف
⑩ واق قابس الطاقة
⑪ قابس طاقة 12 فولت تيار مباشر
⑫ قوائم مطاطية

[1] تختلف منافذ USB حسب حزمة كسوة المركبة

3.4 الأبعاد الخارجية

يُحدد هذه القسم أبعاد الثلاجة ثلاجة الخارجية.

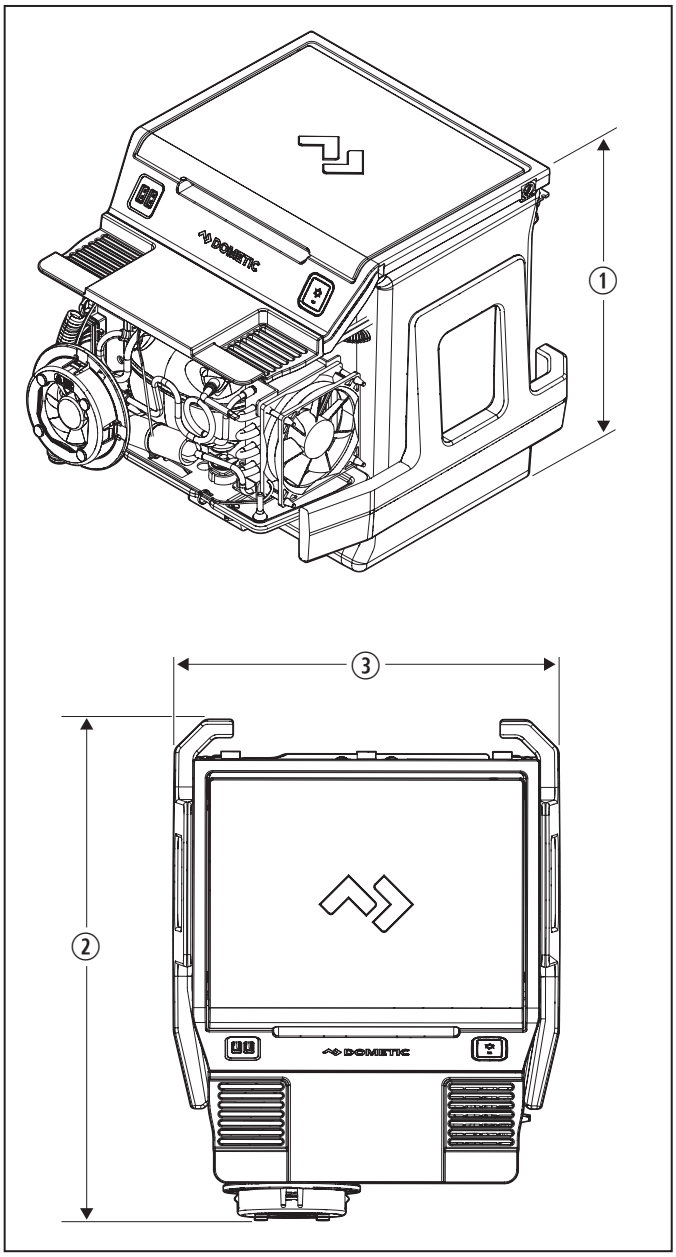

3 أبعاد الثلاجة الخارجية

① الارتفاع: 13 بوصة (320 مم)

② العمق: 16 بوصة (404 مم)

③ العرض: 12 بوصة (310 مم)

4 المواصفات

يقدم هذا القسم المواصفات المادية والكهربائية للثلاجة ثلاجة.

الوزن	14.3 رطل (6.5 كجم)
جهد الإدخال	12.3 - 16.0 فولت تيار مباشر
حماية الجهد المنخفض	12.3 فولت تيار مباشر
استهلاك الطاقة عند بدء التشغيل	5.6 أمبير
استهلاك الطاقة أثناء التشغيل عند درجة حرارة محيطة 90 درجة فهرنهايت وعند درجة الحرارة الداخلية 23 درجة فهرنهايت	4.5 أمبير
التخزين / الحجم الداخلي	8 لتر
تخزين المشروبات	• 6 - 20 أوقية (0.6 لتر) زجاجة • 12 - 12 أوقية (0.4 لتر) علبة
غاز التبريد	R1234YF 1 أوقية (26 جم)
نطاق درجة حرارة التشغيل الداخلية (التحكم التلقائي)	32 - 41 درجة فهرنهايت (0 - 5 درجة مئوية)
طرازات المركبة[1]	• فورد إف -150 (2015-2020) • فورد سوبر ديوتي F-250/350/450/550 (2017 والطراز الأحدث) • فورد إكسبيديشن (2018 والفئة الأحدث)

[1]متوفر فقط مع الطرازات ذات بنية الكونسول الأرضي.

5 مخطط التوصيلات السلكية

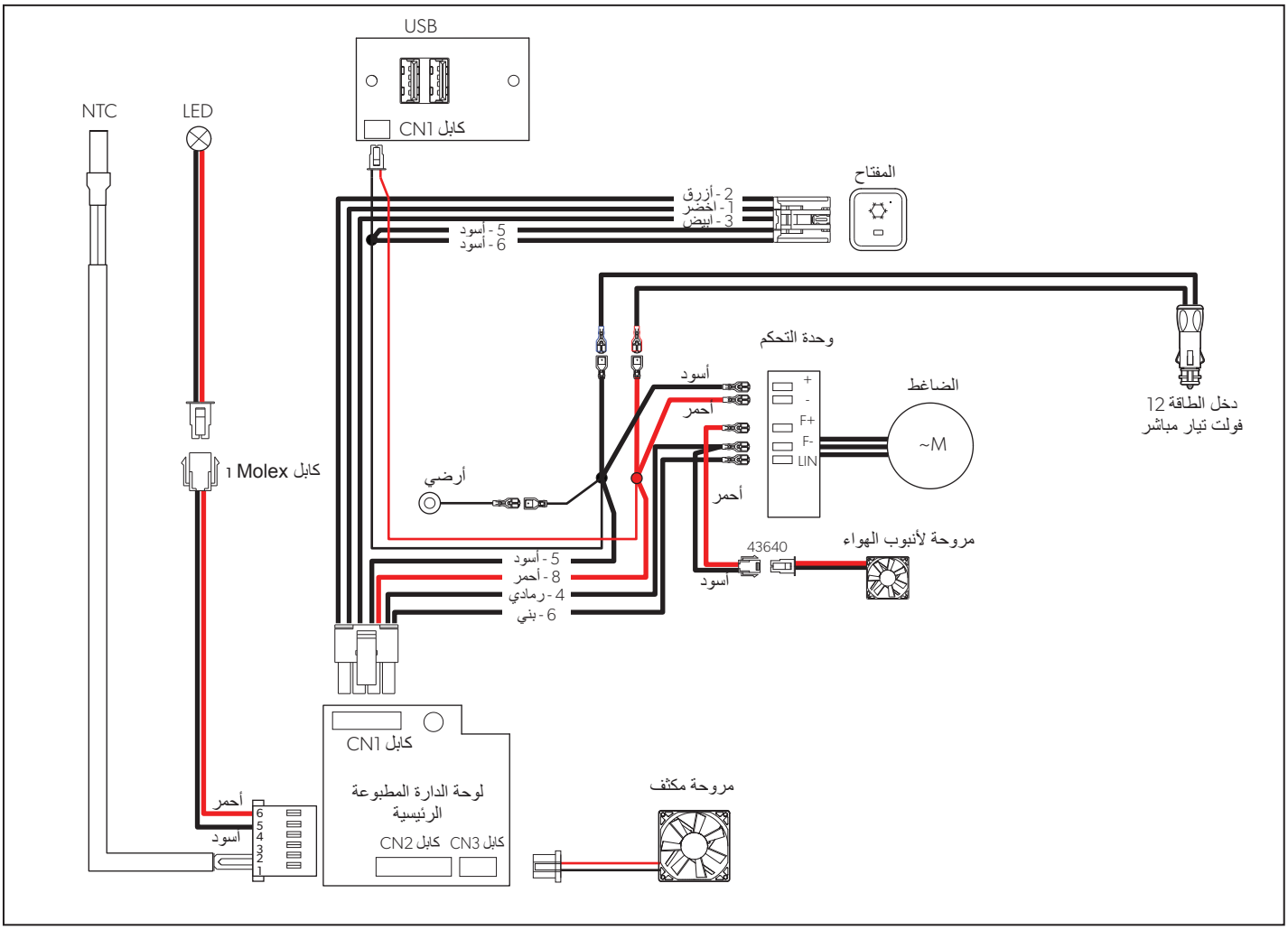

4 مخطط أسلاك الثلاجة

6 التركيب المسبق

تحذير: أول أكسيد الكربون و / أو سلامة المركبة. قد يؤدي عدم الالتزام بالتحذيرات التالية إلى الوفاة أو الإصابة الخطيرة:

- اركن السيارة في منطقة جيدة التهوية أثناء عملية التركيب.
- تأكد من أن المركبة في وضع التوقف مع تشغيل فرامل الطوارئ في جميع الأوقات أثناء عملية التركيب.

ملاحظة: تجنب ضغط أو سحق أو تلف الأسلاك أو الكبل الكهربائي. وإلا قد يحدث تلف ثلاجة للجهاز.

يصف هذا القسم التقييمات وتجهيزات الموقع لتركيب الجهاز ثلاجة.

6.1 تقييم موقع التركيب

1. تأكد من أن طراز سيارتك وسنة الطراز ومستوى القطع هو الصحيح لتتوافق مع الجهاز ثلاجة. راجع "المواصفات" على الصفحة 48 للحصول على المزيد من المعلومات. الحزم المزودة بوحدة كونسول أرضي مركزي مدمج هي الحزم المؤهلة فحسب.
2. تحقق من وجود القطع والأدوات الصحيحة لإجراء عملية ثلاجة التركيب. راجع "التوجيهات الإضافية" على الصفحة 46 للحصول على المزيد من المعلومات.

6.2 اختبار الثلاجة

1. افتح غطاء الكونسول وأزل جميع العناصر المُخزنة في صندوق الكونسول، يشمل ذلك قطعة الرف وبطانة أرضية الكونوسل،

   وينبغي إبقاء غطاء الكونسول مفتوح خلال عملية التركيب المسبق وإجراءات التركيب.

2. ضع الجهاز ثلاجة في وضع رأسي على سطح ثابت مقابل الكونسول.
3. أدخل قابس سلك الطاقة جهد 12 فولت تيار مباشر الخاص بالجهاز ثلاجة مباشرة في مقبس المركبة ذات جهد 12 فولت تيار مباشر.
4. بدء تشغيل محرك المركبة.
5. تأكد من إضاءة مؤشر LED الأزرق عند زر ON/OFF (التشغيل/ إيقاف التشغيل) الثلاجة الجهاز، وإذا لم يكن يعمل، اضغط باستمرار لمدة ثانية، ومن ثم حرر الزر.
6. استمع إلى بدء تشغيل مروحة المكثف. راجع "استكشاف الأخطاء وإصلاحها" على الصفحة 56 إذا لم تبدأ مروحة المكثف في العمل.
7. إيقاف تشغيل المحرك.
8. اضغط مع الاستمرار على زر ON/OFF (التشغيل/ إيقاف التشغيل) لإيقاف تشغيل الثلاجة الجهاز.
9. افصل سلك الطاقة 12 فولت تيار مباشر.
10. اضبط الجهاز الثلاجة بعيدًا عن الكونسول.

6.3 تجهيز موقع المروحة الأمامية

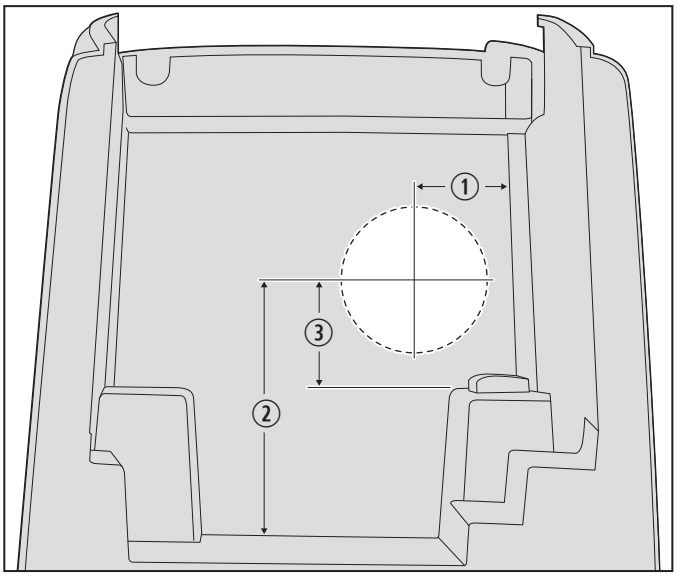

5 استخدم قالب المروحة الأمامية

① 2.4 بوصة. (60 مم) ③ 2.6 بوصة. (67 مم)
② 6.2 بوصة. (158 مم)

1. ثبت قالب المروحة الأمامية للداخل عند الجدار الأمامي لصندوق الكونسول.
2. استخدم القلم لتتبع النقطة المركزية المفتوحة من القالب إلى جدار صندوق الكونسول.

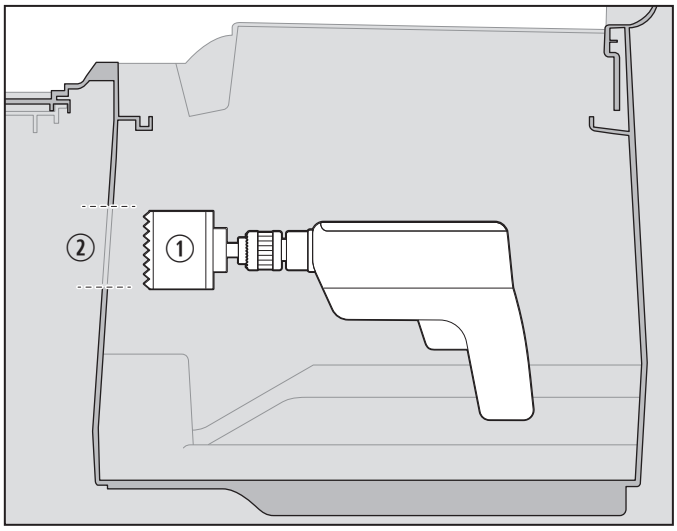

6 أثقب فتحة المروحة الأمامية

① 3.5 بوصة. (89 مم) منشار الثقب ولقمة الحفر ② 3.5 بوصة. فتحة (89 مم)

3. استخدام 3.5 بوصة (89 مم) منشار الثقب ولقمة الحفر لثقب فتحة للمروحة الامامية.
4. أزل القالب وأي بقايا من الكونسول ومنطقة صندوقه.

7 التركيب

ملاحظة: تجنب رفع حمولة الجهاز ثلاجة من الحواف البلاستيكية، وإلا قد يحدث تلف للجهاز.

ملاحظة: تجنب **ترك** الجهاز ثلاجة في وضع عكسي أو تشغيل الضاغط بعد فترة وجيزة من وجود الثلاجة في وضع عكسي، وإلا قد يحدث تلف للجهاز.

ملاحظة: تجنب ضغط أو سحق أو إتلاف الأسلاك أو الكبل الكهربائي. وإلا قد يحدث تلفثلاجة للجهاز.

يصف هذا القسم كيفية تركيب وتوصيل الأسلاك للمروحة والجهازثلاجة، وكيفية تركيب مادة حماية الفوم.

7.1 تركيب المروحة الأمامية

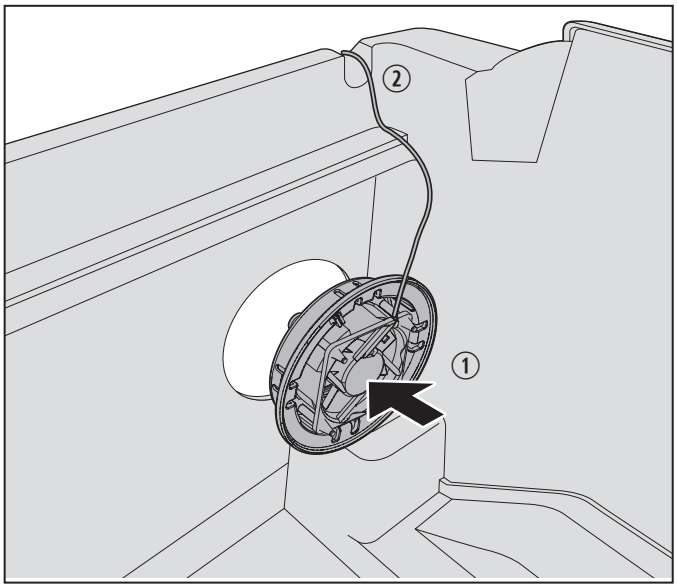

7 تركيب المروحة الأمامية

① المروحة الامامية ② سلك مروحة أسود

1. امسك المروحة الأمامية عموديًا من الغطاء،.
2. وأدخل المروحة الأمامية في الفتحة الجديدة مقاس 3.5 بوصة (89 مم) داخل صندوق الكونسول حتى تستقر في موقعها.
3. ألصق سلك المروحة الأسود بالحافة اليمنى العلوية لصندوق الكونسول لتثبيته في مكانه وحمايته من التلف.

7.2 تركيب الفواصل الرغوية

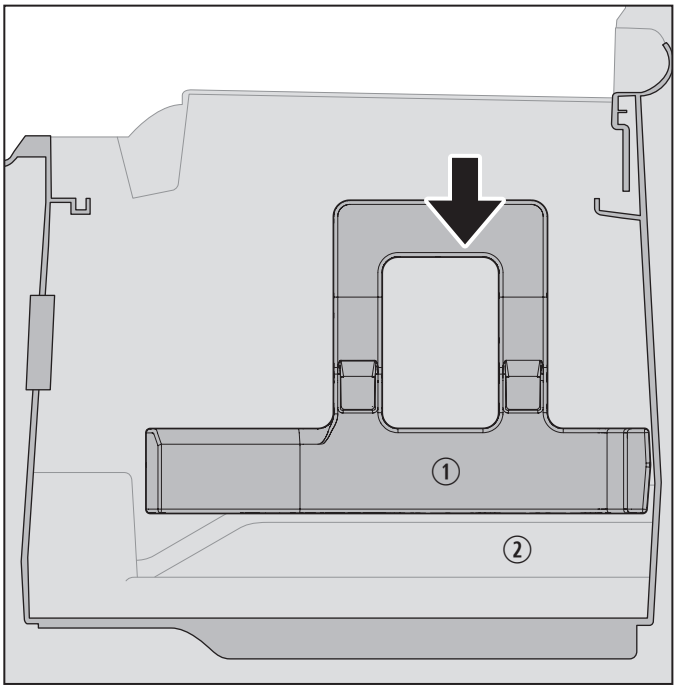

8 تثبيت الفواصل الرغوية

① الفاصل الرغوي ② حافة صندوق الكونسول

1. انزع الشريط اللاصق الواق من الفاصل الرغوي الأيمن،
2. وثبت الفاصل الرغوي الأيمن داخل جدار صندوق الكونسول الأيمن:
   a. أمسك الفاصل الرغوي داخل صندوق الكونسول بحيث يكون بزاوية 45 درجة خلف صندوق الكونسول.
   b. ضع الفاصل الرغوي على حافة صندوق الكونسول.
   c. اضغط على زاوية الفاصل الرغوي المثبت بزاوية 45 درجة في الزاوية الخلفية.
   d. اضغط على الفاصل الرغوي في مكانه.
3. كرر الخطوة الأولى والثانية لتوجيه الفاصل الرغوي الأيسر إلى جدار صندوق الكونسول الأيسر.

7.3 تركيب وحدة الثلاجة

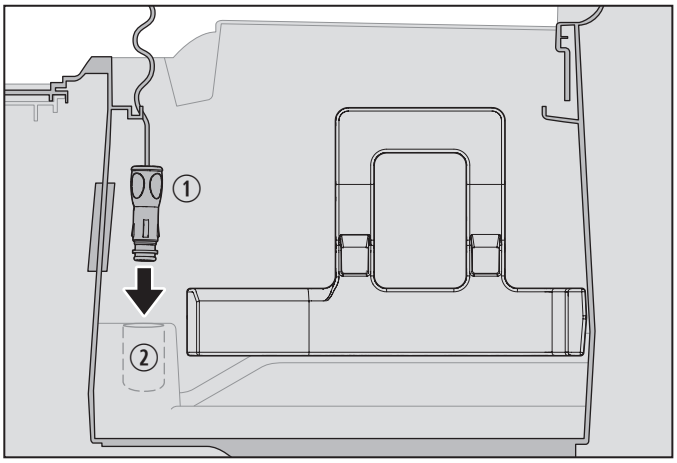

9 تعشيق أقفال المقبس

① قابس طاقة 12 فولت تيار مباشر ② مزود الطاقة

1. ضع الجهاز ثلاجة القائم بالقرب من صندوق الكونسول وأدخل قابس 12 فولت تيار مباشر في مزود الطاقة.

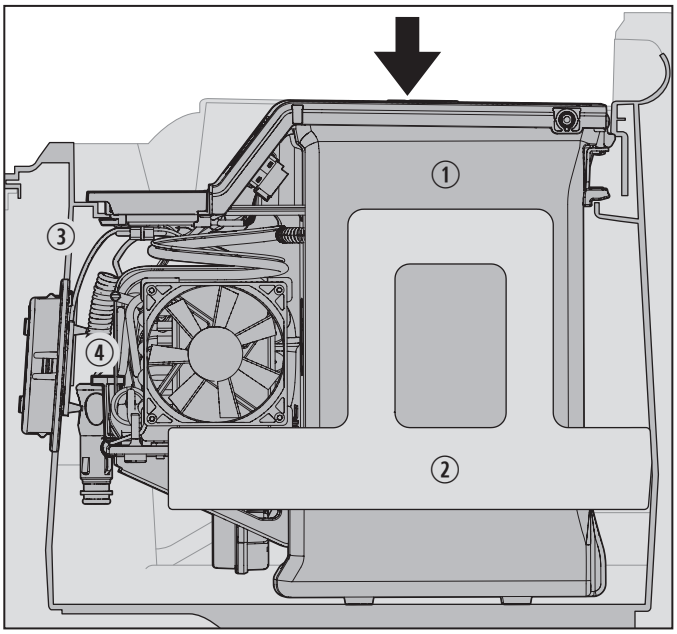

10 وأنزل وحدة الثلاجة داخل حاوية الكونسول

① وحدة الثلاجة ③ حافة إطار صندوق الكونسول

② الفاصل الرغوي الأيسر ④ مزلاج حفظ الطاقة

2. يُرجى ملاحظة مزلاج حفظ الطاقة الموجود في الزاوية السفلية على الجانب الأيسر لوحدة الثلاجة
3. هزّ الجهاز ثلاجة برفق من اليسار إلى اليمين أثناء إنزال وحدة الثلاجة داخل صندوق الكونسول.
4. استخدم مفك البراغي لتدوير مزلاج حفظ الطاقة 180 درجة من وحدة الثلاجة. يتم تثبيت الطرف العلوي للمزلاج بمقبس الطاقة الـ 12 فولت تيار مباشر بإحكام في مصدر الطاقة.

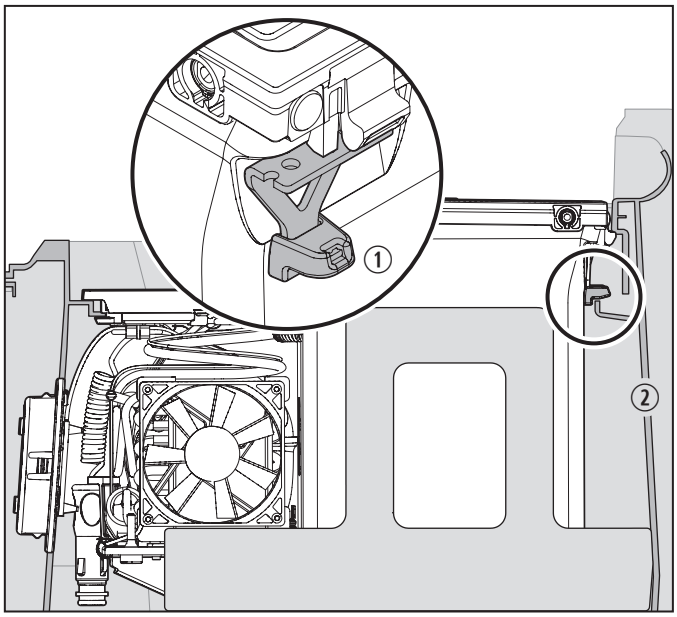

11 تعشيق أقفال المقبس

① أقفال المقبس (2) ② صندوق الكونسول

5. استمر في إنزال وحدة الثلاجة ثلاجة لحين تثبيتها بالكامل مع تعشيق أقفال المقبس. يجب أن تكون الحواف العلوية للجهاز ثلاجة وصندوق الكونسول مستوية.

7.4 توصيل الطاقة إلى المروحة

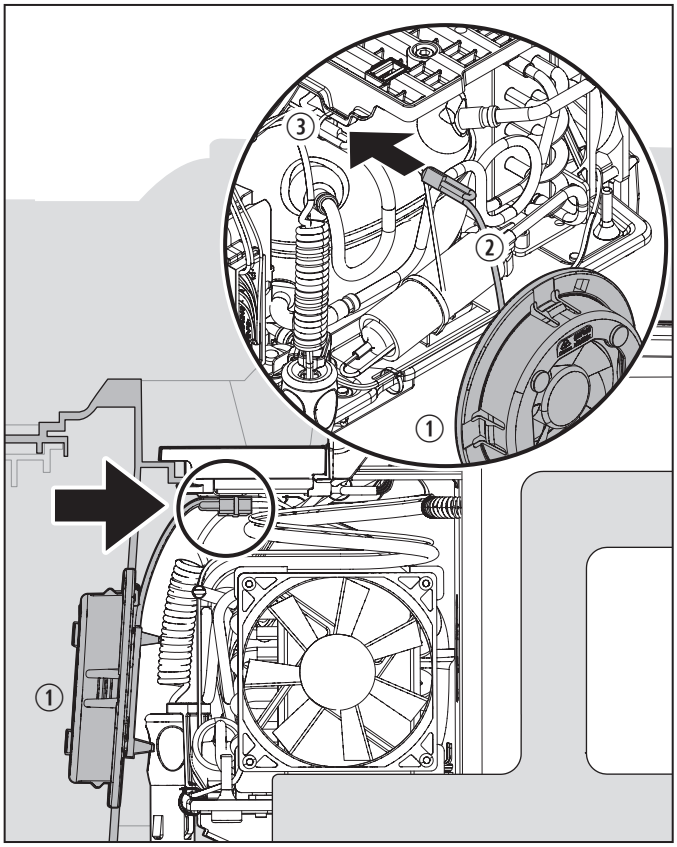

12 توصيل المروحة الأمامية

① المروحة الامامية ③ سلك مروحة أسود

② قابس طاقة للمروحة

1. أزل الشريط اللاصق المؤقت الذي يثبت سلك المروحة الأسود في مكانه.
2. ضع قابس المروحة أسفل منفذ USB.
3. وجه سلك المروحة الأسود بعيدًا عن ريش المروحة، ووصله بقابس طاقة المروحة.
4. ادفع أسلاك المروحة المتصلة برفق إلى الفتحة، لحماية الأسلاك من ريش الروحة.
5. بدء تشغيل محرك المركبة.
6. اضغط مع الاستمرار على زر ON/OFF (التشغيل/ إيقاف التشغيل) لمدة ثانية لشغيل الجهاز ثلاجة والاستماع إلى صوت بدء تشغيل مروحة المكثف. راجع "استكشاف الأخطاء وإصلاحها" على الصفحة 56 إذا لم تبدأ مروحة المكثف في العمل.
7. اضغط مع الاستمرار على زر ON/OFF (التشغيل/ إيقاف التشغيل) لمدة ثانية لإيقاف تشغيل ثلاجة الجهاز.
8. إيقاف تشغيل المحرك.

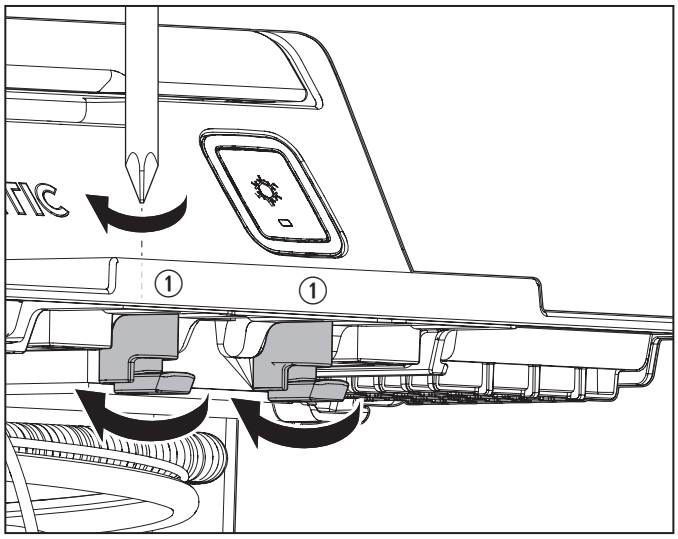

13 تأمين الأقفال اللولبية

① الأقفال اللولبية (2)

9. في الحافة الأمامية للجهاز refrigerator unit، تأكد من أن الألسنة الأفقية للقفل اللولبي ملائمة أسفل الحافة الأمامية لصندوق الكونسول.

10. وباستخدام مفك فيليبس، لف الأقفل اللولبية في اتجاه عقارب الساعة حتى تُثبت الألسنة الأفقية مقابل صندوق الكونسول.

7.5 استكمال التركيب

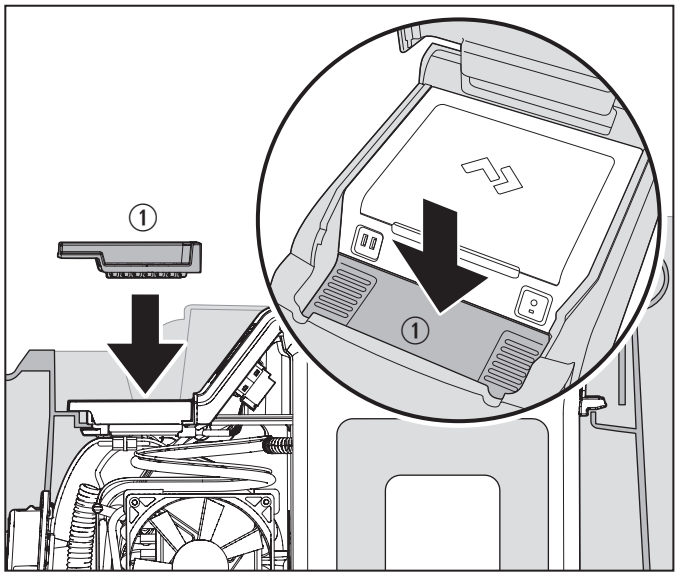

14 تركيب رف مغلق الأطراف

① رف مغلق الأطراف

محاذاة الرف مغلق الأطراف المزود بفتحة حول مبيت المروحة وتثبيته في مكانه.

8 التشغيل

⚠ **تحذير: الحريق و / أو خطر الانفجار. قد يؤدي عدم الالتزام بالتحذيرات التالية إلى حدوث وفاة أو إصابة خطيرة.**

- **يجب** تركيب ثلاجة الثلاجة بشكل صحيح وتثبيتها وفقًا للتعليمات قبل استخدامها.
- **يُحظر** تخزين البنزين أو الأبخرة والسوائل الأخرى القابلة للاشتعال في الثلاجة ثلاجة.
- **يُحظر** تخزين المواد المتفجرة مثل علب الأيروسول التي تحتوي على مواد دافعة قابلة للاشتعال في الثلاجة ثلاجة.

ملاحظة: تجنب سكب السوائل في فتحات مروحة الرف المغلق الأطراف. فقد يؤدي ذلك إلى تلف مروحة الثلاجة ثلاجة أو أسلاكها الكهربائية.

يقدم هذا القسم تعليمات حول الاستخدام المناسب للجهاز ثلاجة.

8.1 تشغيل الثلاجة

اضغط مع الاستمرار على زر ON/OFF (التشغيل/ إيقاف التشغيل) ومن ثم حرر الزر. توضح إضاءة مؤشر LED الأزرق للزر عندما يكون الجهاز ثلاجة قيد التشغيل،

ويظل الجهاز ثلاجة قيد التشغيل لحين إغلاقه يدويًا، وإذا كان الجهاز ثلاجة قيد التشغيل ومحرك المركبة متوقف عن العمل:

- يستمر الجهاز ثلاجة في سحب الطاقة من البطارية لحين انخفاض الجهد عند 12 فولت، وإذا تم الوصول إلى هذا الحد, سيغلق الجهاز ثلاجة الدائرة لحين إعادة تشغيل المحرك،
- وسيعود الجهاز ثلاجة إلى وضع التشغيل عند إعادة تشغيل المحرك.

8.2 إيقاف تشغيل الثلاجة

اضغط مع الاستمرار على زر ON/OFF (التشغيل/ إيقاف التشغيل) ومن ثم حرر الزر. لن يضيء مؤشر زر LED الأزرق عندما يكون الجهاز ثلاجة متوقف عن العمل،

ويظل الجهاز ثلاجة على وضع إيقاف التشغيل لحين تشغيله يدويًا، وإذا كان الجهاز ثلاجة على وضع إيقاف التشغيل ومحرك المركبة متوقف عن العمل، ثلاجة يظل الجهاز على وضع إيقاف التشغيل.

8.3 ضبط درجة حرارة الثلاجة

يتم الحفاظ على درجة حرارة التبريد تلقائيًا ولا يمكن تعديلها.

8.4 فتح وإغلاق الثلاجة

فتح وإغلاق الثلاجة ثلاجة من خلال رفع غطاء الكونسول ومن ثم رفع غطاء ثلاجة الثلاجة.

تأكد من عدم تداخل غطاء الكونسول مع غطاء الثلاجة ثلاجة عند الفتح أو الإغلاق،

فقد صُمم غطاء الثلاجة ثلاجة ليبقى مغلقًا ما لم يُفتح يدويًا، عندما يكون غطاء الثلاجة ثلاجة مفتوحًا، يضيء مصباح LED من الداخل.

8.5 تخزين السلع المبردة

يجب مراعاة التعليمات التالية من أجل الاستخدام المثالي للثلاجة ثلاجة:

- تجنب وضع مواد درجة حرارتها 75 درجة فهرنهايت (24 درجة مئوية) أو أكثر دفئا في الثلاجة، وللاستخدام النموذجي، اترك المواد لتبرد حتى 50 درجة فهرنهايت (10 درجات مئوية) أو أكثر برودة قبل وضعها داخل الثلاجة.
- يُحظر وضع سوائل أو أطعمة ساخنة في الداخل.
- يُحظر وضع ثلج أو سوائل غير مُغلفة في الداخل.
- لا يجب أن تتجاوز إجمالي السلع الموجودة في الداخل سعة تخزين الثلاجة.
- للحفاظ على درجة حرارة ثابتة، قلل مقدار الوقت الذي يظل فيه الغطاء مفتوحًا.

9 الصيانة

تحذير: الصدمة الكهربائية والحرائق و / أو خطر الانفجار.

أوقف دائمًا تشغيل الثلاجة ثلاجة قبل بدء عمليات التنظيف و/أو الصيانة. يجب إجراء عملية الصيانة من قبل فني صيانة مؤهل فحسب، فقد يؤدي عدم الالتزام بهذه التحذيرات إلى حدوث وفاة أو إصابة خطيرة.

يجب تنفيذ تعليمات الصيانة والتنظيف الواردة في هذا القسم على فترات زمنية محددة أو حسب الحاجة وفقًا لوتيرة الاستخدام. قد يؤدي عدم صيانة الجهاز بشكل صحيح إلى إبطال الضمان والتشغيل غير الآمن، ولا يشمل الضمان الصيانة الوقائية.

9.1 تنظيف الثلاجة

ملاحظة: تجنب **استخدام** مواد التنظيف الكاشطة أو المواد الكيميائية الحادة، وإلا فقد يحدث تلف للثلاجة ثلاجة.

في حالة اتساخها، ثلاجة امسحها بقطعة مبللة وناعمة من الإسفنج أو الألياف الدقيقة.

إذا تراكم التكثيف أو السوائل في الداخل، أزله باستخدام قطعة إسفنج ناعمة أو قطعة قماش من الألياف الدقيقة.

9.2 الحفاظ على الثلاجة في حال عدم استخدامها

للعناية المثالية بالثلاجة ثلاجة في حالة عدم استخدامها، اتبع التعليمات التالية:

- نظف الجزء الداخلي من الجهاز ثلاجة وجففه لتجنب الرائحة العالقة.
- تجنب تخزين السلع المبردة في الثلاجة ثلاجة في حالة عدم تشغيلها.
- تجنب تخزين أي عناصر حادة أو عناصر غير مخصصة للتبريد في الثلاجة ثلاجة.

10استكشاف الأخطاء وإصلاحها

المشكلة	السبب المحتمل	الحل الموصى به
البضائع المبردة ليست باردة.	الثلاجة ليست قيد التشغيل.	• تأكد من تشغيل الثلاجة. • راجع "تشغيل الثلاجة" على الصفحة 54.
	تعذر وصول الطاقة إلى الثلاجة.	• أزل الرف المغلق الأطراف وتأكد من عدم تلف سلك الطاقة وأسلاك المروحة. • استخدم مقياسًا متعددًا لاختبار الطاقة.
	المروحة لا تعمل.	
يوجد تكاثف حول غطاء وحدة الثلاجة.	غطاء الثلاجة لا يغلق بشكل صحيح.	• أزل أي عوائق من حول غطاء الثلاجة وغطاء الكونسول للسماح للغطاءين بالإغلاق الكامل.
	تلف حشية الغطاء.	• افحص الغطاء واستبدله في حالة تلف الحشية.
	وجود عطل في وحدة التحكم الإلكترونية.	• اتصل بفني صيانة مؤهل.
منافذ الـ USB لا تعمل.	تعذر وصول الطاقة إلى الثلاجة.	1. تأكد من إيقاف تشغيل الثلاجة. 2. أزل الرف المغلق الأطراف وتأكد من عدم تلف سلك الطاقة وأسلاك المروحة. • استخدم مقياسًا متعددًا لاختبار الطاقة.
المروحة تُصدر ضجيجًا.	هناك عائق.	1. تأكد من إيقاف تشغيل الثلاجة. 2. أزل الرف المغلق الأطراف وأي عائق من المروحة أو ريشّها. • وإذا استمر الضجيج، اتصل بفني صيانة مؤهل.
ثمة رائحة قادمة من داخل الثلاجة.	ذلك نتيجة لتراكم البقايا داخلها.	• نظف الثلاجة من الداخل. راجع "تنظيف الثلاجة" على الصفحة 55.

11 التخلص من النفايات

ضع المواد المُغلفة في صناديق إعادة التدوير المناسبة، كلما أمكن ذلك، حيث تحتوي دائرة التبريد على غاز R1234yf، استشر مركز إعادة التدوير المحلي أو الوكيل المتخصص للحصول على تفاصيل حول كيفية التخلص من المنتج وفقًا لجميع اللوائح الوطنية والمحلية المعمول بها.

12 معلومات الضمان

راجع الأقسام أدناه للحصول على معلومات حول الضمان ودعم الضمان في الولايات المتحدة وكندا وجميع المناطق الأخرى.

12.1 الولايات المتحدة الأمريكية وكندا

يتوفر الضمان المحدود على
.WWW.DOMETIC.COM/WARRANTY

إذا كانت لديك أسئلة، أو للحصول على نسخة مجانية من الضمان المحدود، تواصل مع:

DOMETIC CORPORATION
CUSTOMER SUPPORT CENTER
5155 VERDANT DRIVE
ELKHART, INDIANA, USA 46516
1-800-544-4881 الاختيار 1

12.2 جميع المناطق الأخرى

تسري فترة الضمان القانونية، وإذا كان المنتج معيبًا، فيرجى الاتصال بفرع الشركة المصنعة في منطقتك أو بائع التجزئة الخاص بك (راجع الجزء الخلفي من دليل التعليمات هذا لمعرفة عناوين الويب لتحديد منطقتك أو بائع التجزئة)،

ولإجراء عملية الإصلاح وتشغيل الضمان، يُرجى إرسال المستندات التالية عند إرسال الجهاز:

- نسخة من الإيصال مع تاريخ الشراء
- سبب المطالبة بالإصلاح أو وصف العيب

Mobile living made easy.

DOMETIC

dometic.com

CONTACT US

dometic.com/en-us/terms-and-conditions-consumer/contact-us

A complete list of Dometic companies, which comprise the Dometic Group, can be found in the public filings of:
DOMETIC GROUP AB Hemvärnsgatan 15 SE-17154 Solna Sweden