DOMETIC

POWER & CONTROL JUMP STARTER

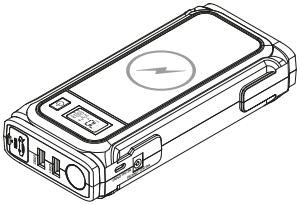

PJS 1000

EN **Jump starter with power bank**
Operating manual 9

DE **Starthilfegerät mit Powerbank**
Bedienungsanleitung 23

FR **Unité d'alimentation et de démarrage d'appoint**
Notice d'utilisation 38

ES **Unidad de ayuda de arranque con batería auxiliar**
Instrucciones de uso 53

PT **Auxiliar de arranque com carregador de bateria portátil**
Manual de instruções 68

IT **Avviatore di emergenza con alimentatore portatile**
Istruzioni per l'uso. 83

NL **Starthulp met powerbank**
Gebruiksaanwijzing 98

DA **Starthjælp med powerbank**
Betjeningsvejledning 113

SV **Starthjälp med batteribank**
Bruksanvisning 128

NO **Starthjelp med powerbank**
Bruksanvisning 143

FI **Akustollinen apukäynnistin**
Käyttöohje. 157

PL **Urządzenie rozruchowe z powerbankiem**
Instrukcja obsługi 172

SK **Skokový štartér s powerbankou**
Návod na obsluhu 187

CS **Startovací zdroj s powerbankou**
Návod k obsluze. 202

HU **Segédindító akkumulátorral**
Használati utasítás 217

AR **جهاز بدء التشغيل مع باوربنك**
دليل التشغيل 232

© 2023 Dometic Group. The visual appearance of the contents of this manual is protected by copyright and design law. The underlying technical design and the products contained herein may be protected by design, patent or be patent pending. The trademarks mentioned in this manual belong to Dometic Sweden AB. All rights are reserved.

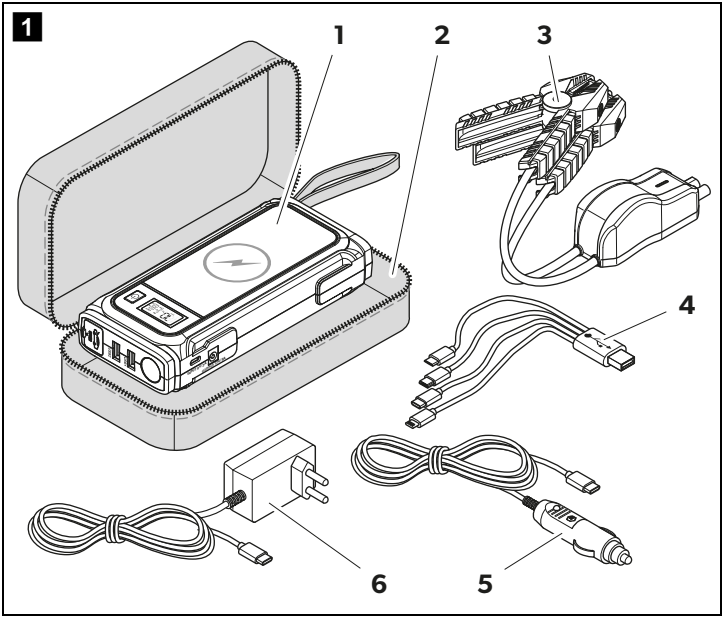
1
1
2
3
4
5
6

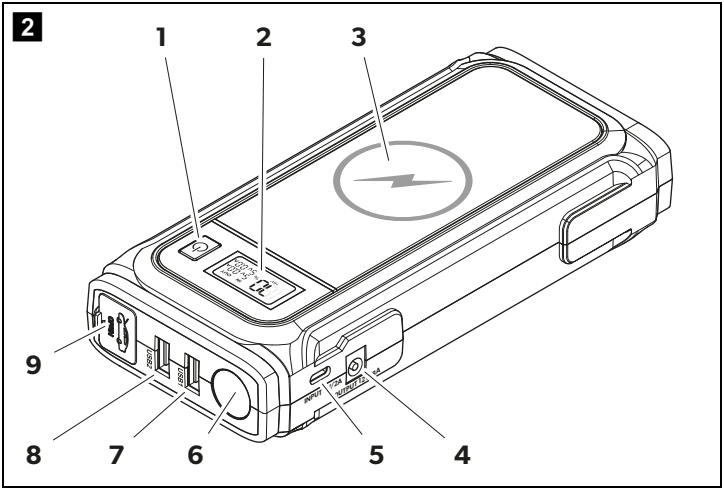
2
1
2
3
9
8
7
6
5
4
INPUT
OUTPUT
1/2A
USB2
USB1

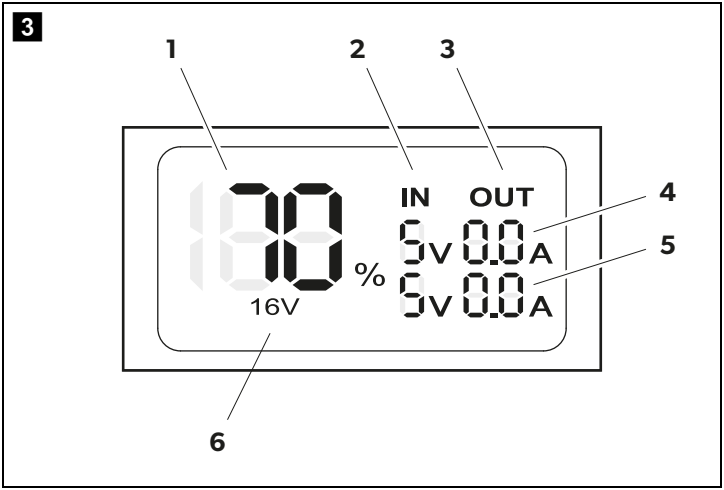
3
1
2
3
4
5
6
IN
OUT
%
16V
5V 0.0A
5V 0.0A

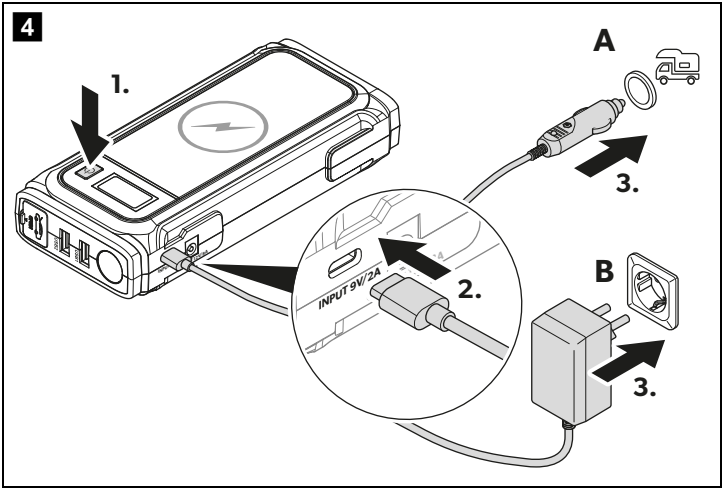
4
1.
A
3.
INPUT 9V/2A
2.
B
3.

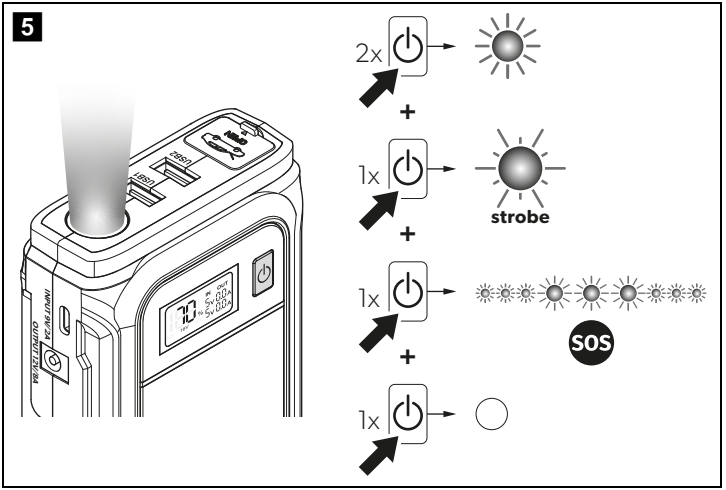
5
USB2
USB1
INPUT 9V/2A
OUTPUT 12V/8A
2x
+
1x
strobe
+
1x
SOS
+
1x

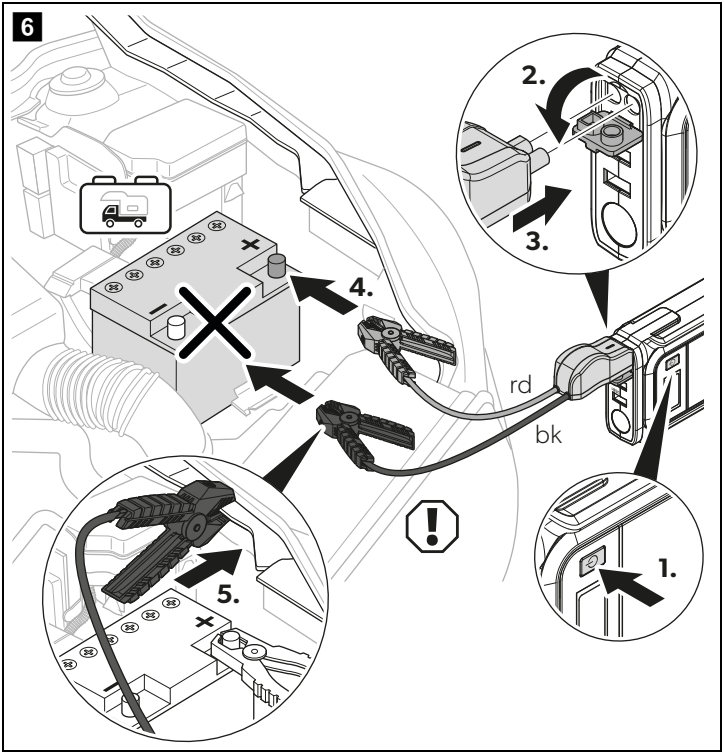

	EN	DE	FR	ES	PT	IT	NL	DA
bk	Black	Schwarz	Noir	Negro	Preto	Nero	Zwart	Sort
rd	Red	Rot	Rouge	Rojo	Vermelho	Rosso	Rood	Rød

	SV	NO	FI	RU	PL	SK	CS	HU	AR
bk	Svart	Svart	Musta	Черный	Czarny	Čierna	Černá	Fekete	أسود
rd	Röd	Rød	Punainen	Красный	Czerwony	Červená	Červená	Piros	أحمر

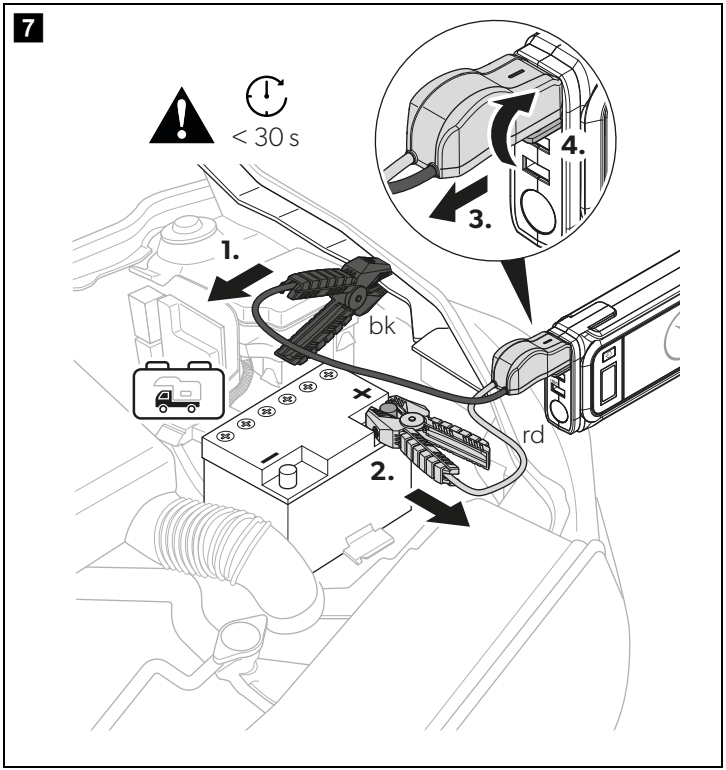
7
< 30 s
1.
2.
3.
4.
bk
rd
+
–

8

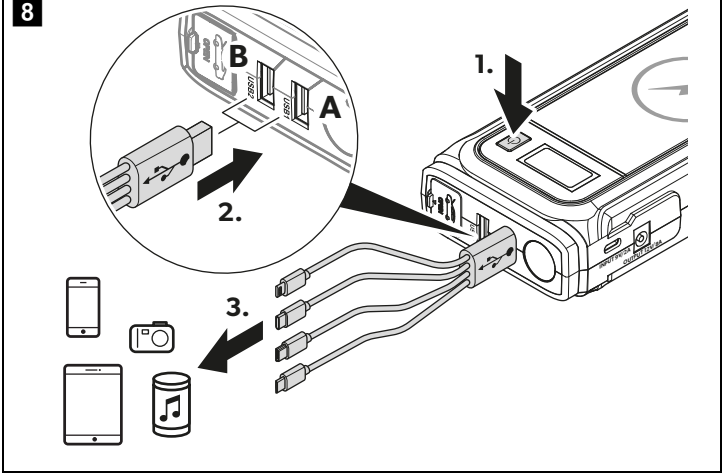
B
A
USB2
USB1
1.
2.
3.
INPUT 5V/2A
OUTPUT 12V/6A

9

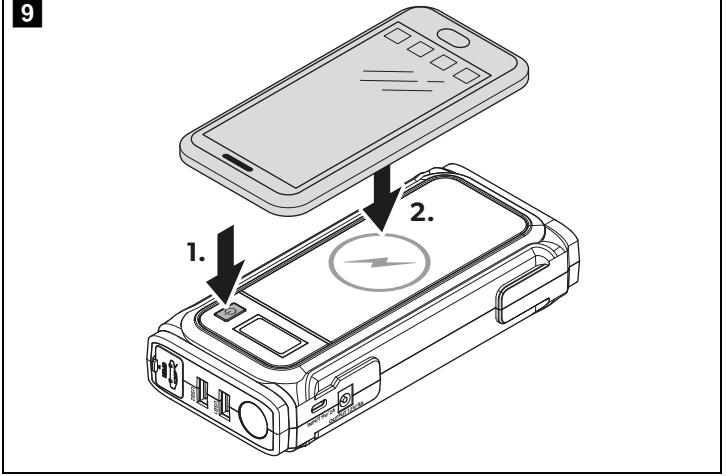
1.
2.
INPUT 5V/2A
OUTPUT 12V/6A

Please read these instructions carefully and follow all instructions, guidelines, and warnings included in this product manual in order to ensure that you install, use, and maintain the product properly at all times. These instructions MUST stay with this product.

By using the product, you hereby confirm that you have read all instructions, guidelines, and warnings carefully and that you understand and agree to abide by the terms and conditions as set forth herein. You agree to use this product only for the intended purpose and application and in accordance with the instructions, guidelines, and warnings as set forth in this product manual as well as in accordance with all applicable laws and regulations. A failure to read and follow the instructions and warnings set forth herein may result in an injury to yourself and others, damage to your product or damage to other property in the vicinity. This product manual, including the instructions, guidelines, and warnings, and related documentation, may be subject to changes and updates. For up-to-date product information, please visit documents.dometic.com.

Contents

1 Explanation of symbols 9
2 Safety instructions 10
3 Safety precautions when handling batteries 12
4 Scope of delivery 13
5 Accessories 13
6 Intended use 13
7 Technical description 14
8 Before first use 15
9 Operation 15
10 Cleaning and maintenance 19
11 Troubleshooting 19
12 Warranty 21
13 Disposal 21
14 Technical data 21

1 Explanation of symbols

DANGER!
Safety instruction: Indicates a hazardous situation that, if not avoided, will result in death or serious injury.

WARNING!
Safety instruction: Indicates a hazardous situation that, if not avoided, could result in death or serious injury.

CAUTION!
Safety instruction: Indicates a hazardous situation that, if not avoided, could result in minor or moderate injury.

NOTICE!
Indicates a situation that, if not avoided, can result in property damage.

NOTE
Supplementary information for operating the product.

2 Safety instructions

Also observe the safety instructions and stipulations issued by the vehicle manufacturer and authorized workshops.

2.1 General safety

WARNING! Failure to obey these warnings could result in death or serious injury.

Electrocution hazard

- Do not operate the device if it is visibly damaged.
- The jump starter may only be repaired by qualified personnel. Improper repairs can lead to considerable hazards.
- Do not disassemble the device.
- Do not modify or adapt any of the components in any way.
- Only use accessories and spare parts that are recommended by the manufacturer.
- Do not use the device in wet conditions or submerge in any liquid. Store in a dry place.
- Switch off the device and disconnect it from the power supply:
  - After every use
  - Before each cleaning and maintenance

Risk of asphyxiation

- The cable and control unit of the device can give rise to risks of entanglement, strangulation, tripping or treading if not correctly arranged. Ensure that excess ties and power cables shall be arranged in a safe way.

Health hazard

- **Electrical devices are not toys.**
  Always keep and use the device out of the reach of very young children.
- Children must be supervised to ensure that they do not play with the device.
- Cleaning and user maintenance shall not be made by children without supervision.

NOTICE! Damage hazard

- Before start-up, check that the voltage specification on the data plate is the same as that of the power supply.
- Ensure that other objects **cannot** cause a short circuit at the contacts of the device.
- Ensure that the negative and positive poles **never** come into contact.
- Do not use the cables as a handle.

2.2 Operating the device safely

DANGER! Failure to obey these warnings will result in death or serious injury.

Electrocution hazard

- Do not touch exposed cables with your bare hands. This applies especially when operating the device from the AC power supply.
- To be able to disconnect the device quickly from the AC power supply, the socket must be close to the device and be easily accessible.

CAUTION! Failure to obey these cautions could result in minor or moderate injury.

Explosion hazard

- Do **not** operate the device under the following conditions:
  - In salty, wet or damp environments
  - In the vicinity of corrosive fumes
  - In the vicinity of combustible materials
  - In areas where there is a risk of gas or dust explosion
- Do not place the jump starter near heat sources (heaters, direct sunlight, gas ovens, etc.).
- Do not leave the device unattended when in use.

Electrocution hazard

- Before starting the device, ensure that the power supply cable and the plug are dry and the plug is free from rust or dirt.
- When working on electrical systems, ensure that there is somebody close at hand who can help in emergencies.
- Lay the cables so that they cannot be damaged by sharp edges, doors or the hood. Do **not** lay any cable so that it is heavily kinked. Crushed cables can lead to serious injury.
- Do not disconnect any cables when the device is still in use.
- Never pull the plug out of the socket by the cable.

Fire hazard

- Do not drop, hit or apply excessive force to the device to avoid damage to external and internal parts.
- Do not place the jump starter near flammable materials.

Risk of injury

- When positioning the device, ensure that all cables are suitably secured to avoid any form of trip hazard.

NOTICE! Damage hazard

- Ensure that the air inlets and outlets of the device are not covered.
- Ensure a good ventilation.
- Set up the device in a dry location where it is protected against splashing water.

- Loop the cable loosely when storing, tight wrapping may damage the cable and internal parts.

3 Safety precautions when handling batteries

WARNING! Failure to obey these warnings could result in death or serious injury.

Risk of injury

- Batteries contain aggressive and caustic acids. Avoid battery fluid coming into contact with your body. If your skin does come into contact with battery fluid, wash that part of your body thoroughly with water.
  If you sustain any injuries from acids, contact a doctor immediately.

CAUTION! Failure to obey these cautions could result in minor or moderate injury.

Risk of injury

- When working on batteries, do not wear any metal objects such as watches or rings. Lead acid batteries can cause short circuits which can cause serious injuries.
- Wear goggles and protective clothing when you work on batteries. Do not touch your eyes when you are working on batteries.

Health hazard

- Do not open or damage batteries or allow them to enter the environment, as they contain toxic and environmentally harmful heavy metals.

Explosion hazard

- Never attempt to jump-start or charge a frozen or defective battery.
  Place the battery in a frost-free area and wait until the battery has acclimatised to the ambient temperature.
- Do not smoke, use an open flame, or cause sparking near the engine or a battery.

NOTICE! Damage hazard

- Only use rechargeable batteries.
- Prevent any metal parts from falling on the battery. This can cause sparks or short-circuit the battery and other electrical parts.
- Ensure that the polarity is correct when connecting the battery.
- Follow the instructions of the battery manufacturer and those of the manufacturer of the system or vehicle in which the battery is used.
- Only store fully charged batteries. Recharge stored batteries regularly.
- Observe the specified optimum storage temperature, as long-term storage at high and low temperatures can impair the service life and performance of the battery.
- Avoid deep discharge of the batteries. Immediately recharge deeply discharged lead batteries to avoid sulfation.

4 Scope of delivery

No. in fig. 1, page 3	Description	Quantity
1	Jump starter	1
2	Carry bag	1
3	Jump-starting cable set (160 mm) with battery clamps and plug (EC5) with short circuit protection	1
4	USB adapter cable	1
5	Car charger	1
6	Mains charger	1
–	Short operating manual	1
–	Operating manual (digital only)	1

5 Accessories

Designation	Ref. no.
Jump-starting cable set (300 mm) with battery clamps and plug (EC5) with short circuit protection	9620006682

6 Intended use

The jump starter is intended to be used for bridging vehicles with 12 V batteries and up to 6 liter gasoline engines or 4 liter diesel engines (e.g., cars, trucks, motorcycles, boats, lawn mowers, etc.) and for charging or operating digital mobile devices (e.g., cell phones, tablets, laptops, cameras, etc.).

The jump starter is intended for temporarily use outdoors or in garages and reasonable care should be exercised when using this device in wet conditions.

Other functions such as charging devices by ports are suitable for use at home, household workshops or garages.

The jump starter is **not** suitable for:

- Parallel connection with other jump starters
- Service workshops or commercial use

This product is only suitable for the intended purpose and application in accordance with these instructions.

This manual provides information that is necessary for proper installation and/or operation of the product. Poor installation and/or improper operating or maintenance will result in unsatisfactory performance and a possible failure.

The manufacturer accepts no liability for any injury or damage to the product resulting from:

- Incorrect assembly or connection, including excess voltage
- Incorrect maintenance or use of spare parts other than original spare parts provided by the manufacturer
- Alterations to the product without express permission from the manufacturer
- Use for purposes other than those described in this manual

Dometic reserves the right to change product appearance and product specifications.

7 Technical description

7.1 General description

The jump starter allows vehicles to be started without further assistance from third parties if a maximum peak current of 1000 A is required to start the vehicle.

The jump starter is equipped with a lithium polymer battery and an integrated LED flashlight with continuous light, strobe light and SOS signal for emergency situations.

With the two charging cables supplied, the device can be charged via the AC power supply or mobile via a 12 V vehicle socket.

Digital mobile devices can be charged either by wireless or by one of the two USB outputs. In addition, the device can be used to operate 12 V devices via the 12 V DC output.

The jump starter has the following protective mechanisms:

- High and low temperature protection
- Over current protection
- Low and over voltage protection
- Protection against short circuit
- Overcharge and deep discharge protection of the internal battery

7.2 Description of the device

Item in fig. 2, page 4	Designation	Item in fig. 2, page 4	Designation
1	⏻ button	6	LED flashlight
2	LCD display	7	USB 1 output
3	Wireless charging pad	8	USB 2 output
4	12 V DC output	9	Jump-starting output (EC5)
5	Charging input		

7.3 LCD display elements

Item in fig. 3, page 4	Description
1	Indicates the current state of charge in percent between 0 % (discharged) and 100 % (fully charged)
2	IN: Indicates that the jump starter is being charged. **Note:** The indicator flashes until the jump starter is 100 % charged.
3	OUT: Indicates that a device is being charged or a vehicle is being jump started.
4	Indicates the measured voltage and current of the digital mobile device connected (USB 1).
5	Indicates the measured voltage and current of the digital mobile device connected (USB 2).
6	16 V: Indicates that a 12 V device is connected (12 V DC output).

8 Before first use

➤ Charge the jump starter before first use or after long storage until it is fully charged (see chapter "Charging the jump starter" on page 15).

9 Operation

9.1 Switching the jump starter on

➤ Press the ⏻ button to switch the jump starter on.
✓ The LCD display switches on.
✓ The device is ready for use.

9.2 Switching the LCD display on

NOTE
The LCD display automatically switches to the power saving mode after 20 seconds if no settings are made.

➤ When the LCD display is in power saving mode, press the ⏻ button briefly.
✓ The LCD display switches on.

9.3 Switching the jump starter off

NOTE
- The jump starter automatically switches off after 20 seconds if no load and no charging source are connected.
- The jump starter cannot be switched off when a load or charging source is connected.

1. If connected, disconnect the loads or the charging source.
2. Press and hold the ⏻ button for at least 5 seconds.

✓ The LCD display switches off.
✓ The device is switched off.

9.4 Charging the jump starter

NOTE
When the device is discharged, a full charge takes 3 – 5 hours with either charging method.

The jump starter can be charged in two methods:

- Using the car charger (fig. 4 A, page 5).
- Using the mains charger (fig. 4 B, page 5).

➤ Place the jump starter on a firm base.
➤ To charge the jump starter proceed as shown (fig. 4, page 5).

Charging stops automatically when the jump starter is fully charged:
✓ The LCD display shows the state of charge as 100 %.
✓ The "IN" indicator stops flashing and is displayed permanently.

Checking the state of charge

➤ Press the ⏻ button to switch the jump starter on.
✓ The LCD display shows the state of charge (fig. 3 B, page 4) between 0 % (discharged) and 100 % (fully charged).

9.5 Using the LED flashlight

CAUTION! Risk of injury
Avoid looking directly into the LED flashlight as this may damage your eyes.

NOTE
The operation of the LED flashlight is not available during charging.

The LED flashlight offers three operating modes:

- Continuous light: The LED flashlight lights up continuously.
- Strobe light: The LED flashlight is flashing at a constant interval.
- SOS signal: The LED flashlight is flashing the SOS signal pattern.

➤ To use the LED flashlight and switch between the different operating modes, proceed as shown (fig. 5, page 5).

9.6 Jump-starting vehicles

WARNING! Electrocution hazard and fire hazard
- Do not connect the two battery clamps together.
- Do not use battery clamps other than those provided.
- Observe both the required connection and disconnection sequence of the battery clamps and the correct polarity.

CAUTION! Risk of injury
Do not put fingers or hands into the battery clamps.

NOTICE! Damage hazard
- Do not jump-start a deeply discharged or defective vehicle battery.
- Do not attempt to jump start the vehicle more than 3 times in a row. If the vehicle does not start after 3 attempts, the vehicle should be checked by authorized workshops.

NOTE
- The jump starter can jump-start up to 30 times, depending on the displacement and vehicle engine.
- Jump-starting may not work properly for vehicles that require remote battery jumper locations (e.g., battery is in the trunk or other location). Refer to the operating manual of your vehicle.

Battery clamps' LED signal	Description
Flashes green and red	The jump starter is ready for connection.
Continuously lit red, with beeping alarm tone	The battery clamps are connected in reverse polarity.
Continuously lit green for 30 seconds, then changes to continuously lit red	Disconnect the battery clamps and reconnect them to reuse. The LED will be continuously lit green again.
Continuously lit red, with low constant tone	The battery clamps are in contact to each other.

Observe the following instructions **before** jump-starting vehicles:
- Put the vehicle in parking position. Ensure that vehicles with manual transmission are in neutral and the handbrake is engaged.
- Ensure that the jump starter is at least 50 % charged. If the state of charge is below 50 %, the jump starter may not be able to jump start a vehicle.
- Ensure that the plug (EC5) is firmly seated in the jump-starting output on the jump starter.
- Disconnect all digital mobile devices before connecting the battery clamps.

Observe the following instructions **after** jump-starting vehicles:
- Disconnect the battery clamps within 30 seconds in reverse order (see chapter "Disconnecting the battery clamps (fig. 7, page 9)" on page 18).
- Switch on electrical consumers, e.g., ventilation to protect the on-board electronics.
- Keep the engine running or drive the vehicle for at least 30 minutes to ensure that the battery can sufficiently recharge.

Connecting the battery clamps (fig. 6, page 6)

1. Connect the red (**rd**) battery clamp to the positive terminal of the starting battery.
2. Connect the black (**bk**) battery clamp to ground (chassis).

NOTE
- If specified, observe the information on suitable ground points in the operating manual of the vehicle.
- Suitable ground points are stable unpainted metal parts in the engine compartment, e.g., the engine block.
- If you cannot connect the black battery clamp ground (chassis), connect it to the negative battery terminal.

✓ The red and green LED of the battery clamps flash 1 – 3 seconds. Afterwards the green LED of the battery clamp lights up continuously.

Disconnecting the battery clamps (fig. 7, page 7)

1. Disconnect the black (**bk**) battery clamp.
2. Disconnect the red (**rd**) battery clamp.

9.7 Charging via USB

NOTE
- Charging of digital mobile devices is not possible while the jump starter is being charged.
- Two digital mobile devices can be charged at the same time by using both USB outputs.

➤ To charge digital mobile devices, use the USB adapter cable provided and proceed as shown (fig. 8, page 8).
✓ The LCD display shows the remaining state of charge of the jump starter.

9.8 Operating 12 V devices

NOTE
Operation of 12 V devices is not possible while the jump starter is being charged.

➤ To operate 12 V devices, connect the power cable of the 12 V device to the 12 V DC output of the jump starter (fig. 2 **4**, page 4).
✓ The LCD display shows the remaining state of charge of the jump starter.

9.9 Wireless charging

NOTE
Ensure the device supports wireless charging.

➤ To wireless charge devices, press the ⏻ button and place the device on the wireless charging pad, see fig. 9, page 8.
➤ The LCD display shows the remaining state of charge of the jump starter.

10 Cleaning and maintenance

WARNING! Electrocution hazard
Unplug the device from the power supply before each cleaning and maintenance.

NOTICE! Damage hazard
- Never clean the device under running water or in dish water.
- Do not use sharp or hard objects, abrasive cleaning agents or bleach during cleaning as these can damage the device.

➤ Occasionally clean the device with a soft, damp cloth.
➤ Regularly check live cables or lines for insulation faults, breaks or loose connections.
➤ Regularly check the state of charge of the device battery. Charge the battery after each use and at least every 3 – 6 months, even when not in use.

11 Troubleshooting

Fault	Possible cause	Suggested remedy
The jump starter does not work. The ⏻ button does not work.	The jump starter is deeply discharged.	➤ Charge the jump starter (see chapter "Charging the jump starter" on page 15).
	Insulation faults, breaks or loose connections at the live cables.	➤ Check live cables for insulation faults, breaks or loose connections. ➤ If you cannot find an error, contact an authorized service agent.
	The low voltage protection of the jump starter is active.	➤ Charge the jump starter (see chapter "Charging the jump starter" on page 15) to reactivate it.
	The over current protection of the jump starter is active.	➤ Remove the load from the USB or 12 V DC output. Charge the jump starter (see chapter "Charging the jump starter" on page 15) to reactivate it.
	The short circuit protection of the jump starter is active.	➤ Remove the load from the USB or 12 V DC output. Charge the jump starter (see chapter "Charging the jump starter" on page 15) to reactivate it.
	The battery is significantly sulfated.	➤ Replace the battery.
The vehicle is not jump-started.	The jump starter is less than 50 % charged.	➤ Charge the jump starter (see chapter "Charging the jump starter" on page 15).
	The battery clamps are loose or not connected correctly.	➤ Check the connections. Ensure that the battery clamps are firmly secured and connected correctly. Reconnect if necessary.
	The battery terminals are dirty or corroded.	➤ Clean the battery terminals and reconnect the jump starter.
The red LED of the battery clamps lights up.	The jump starter voltage is too low.	➤ Charge the jump starter (see chapter "Charging the jump starter" on page 15).

Fault	Possible cause	Suggested remedy
The red LED of the battery clamps lights up and a buzzing sounds.	The battery clamps are short circuited.	➤ Reconnect the battery clamps (see chapter "Jump-starting vehicles" on page 16).
	The battery clamps are connected incorrectly.	
The green LED of the battery clamps lights up and the red LED flashes.	The battery clamps have not activated within 30 seconds.	➤ Reconnect the battery clamps (see chapter "Jump-starting vehicles" on page 16).
The red LED of the battery clamps flashes. The jump starter does not operate.	The battery clamps are not connected.	➤ Connect the jump starter to the starting battery (see chapter "Connecting the battery clamps (fig. 6, page 8)" on page 17).
	The high voltage protection of the battery clamps is active.	➤ Ensure that the voltage is not too high (> 16.7 V).
	The low voltage protection of the battery clamps is active.	➤ Charge the jump starter (see chapter "Charging the jump starter" on page 15).
	The short circuit protection of the battery clamps is active.	➤ Reconnect the battery clamps (see chapter "Connecting the battery clamps (fig. 6, page 8)" on page 17).
	The reverse polarity protections of the battery clamps is active.	
	The high temperature protection of the battery clamps is active.	The battery clamps switch off automatically when the operating temperature is too high (> 80°C). ➤ Let the battery clamps cool down.
The jump starterdoes not operate after it is connected to the starting battery.	The start of the battery clamps is in progress.	➤ Wait 30 seconds. ➤ If necessary, reconnect the battery clamps (see chapter "Connecting the battery clamps (fig. 6, page 8)" on page 17).
The red and green LED of the battery clamps flashes.	The reverse charging protection is active.	The battery clamps switch off the connection to the jump starter automatically. ➤ Ensure the battery clamps are connected correctly (see chapter "Connecting the battery clamps (fig. 6, page 8)" on page 17).
	The battery clamps are in stand-by mode.	The flashing stops when the battery clamps are put back into operation.

12 Warranty

The statutory warranty period applies. If the product is defective, please contact your retailer or the manufacturer's branch in your country (see dometic.com/dealer).

For repair and warranty processing, please include the following documents when you send in the product:

- A copy of the receipt with purchasing date
- A reason for the claim or description of the fault

Note that self-repair or non-professional repair can have safety consequences and might void the warranty.

13 Disposal

Recycling packaging material

➤ Place the packaging material in the appropriate recycling waste bins wherever possible.

Recycling products with non-replaceable batteries, rechargeable batteries or light sources

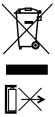

➤ If the product contains any non-replaceable batteries, rechargeable batteries or light sources, you don't have to remove them before disposal.
➤ If you wish to finally dispose of the product, ask your local recycling center or specialist dealer for details about how to do this in accordance with the applicable disposal regulations.
➤ The product can be disposed free of charge.

14 Technical data

	PJS 1000
Battery pack	
Battery type	Lithium polymer battery
Rated voltage	14.8 V⎓
Battery capacity	59.2 Wh
USB outputs	
Charging voltage	5 V⎓ (9 V⎓)
Rated current	2.1 A (2 A)
DC output	
Charging voltage	12 V⎓ (16 V⎓)
Rated current	≤ 8 A

	PJS 1000
Wireless	
Frequency Range	112 kHz – 148 kHz
Output power	10 W
Wireless charging standard	Qi
Charging input	
Charging voltage range	5 – 9 V⎓ ± 10 %
Input current	max. 2 A
LED flashlight	
LED lighting power	1 W
Lumen	110 lm
General technical data	
Start current	≤ 400 A (2 s)
Peak current	1000 A
Ambient temperature for operation	–10 °C to +45 °C
Charging temperature	0 °C to +45 °C
Storage temperature range	–20 °C to +60 °C
Optimal storage temperature	+20 °C
Ambient humidity	≤ 85 %, non-condensing
Dimensions (W x D x H)	192 x 88 x 41.5 mm
Weight	600 g
Inspection/certification	CE UK CA

Hereby, Dometic Germany GmbH declares that the radio equipment type PJS 1000 is in compliance with Directive 2014/53/EU.

The full text of the EU declaration of conformity is available at the following Internet address: https://documents.dometic.com.

Lesen und befolgen Sie bitte alle Anweisungen, Richtlinien und Warnhinweise in diesem Produkthandbuch sorgfältig, um sicherzustellen, dass Sie das Produkt ordnungsgemäß installieren und stets ordnungsgemäß betreiben und warten. Diese Anleitung MUSS bei dem Produkt verbleiben.

Durch die Verwendung des Produktes bestätigen Sie hiermit, dass Sie alle Anweisungen, Richtlinien und Warnhinweise sorgfältig gelesen haben und dass Sie die hierin dargelegten Bestimmungen verstanden haben und ihnen zustimmen. Sie erklären sich damit einverstanden, dieses Produkt nur für den angegebenen Verwendungszweck und gemäß den Anweisungen, Richtlinien und Warnhinweisen dieses Produkthandbuchs sowie gemäß allen geltenden Gesetzen und Vorschriften zu verwenden. Eine Nichtbeachtung der hierin enthaltenen Anweisungen und Warnhinweise kann zu einer Verletzung Ihrer selbst und anderer Personen, zu Schäden an Ihrem Produkt oder zu Schäden an anderem Eigentum in der Umgebung führen. Dieses Produkthandbuch, einschließlich der Anweisungen, Richtlinien und Warnhinweise, sowie die zugehörige Dokumentation können Änderungen und Aktualisierungen unterliegen. Aktuelle Produktinformationen finden Sie unter documents.dometic.com.

Inhalt

1 Erklärung der Symbole 23
2 Sicherheitshinweise 24
3 Sicherheit beim Umgang mit Batterien 26
4 Lieferumfang 27
5 Zubehör 27
6 Bestimmungsgemäßer Gebrauch 28
7 Technische Beschreibung 28
8 Vor dem ersten Gebrauch 29
9 Betrieb 29
10 Reinigung und Pflege 33
11 Fehlersuche und Fehlerbehebung 34
12 Garantie 36
13 Entsorgung 36
14 Technische Daten 36

1 Erklärung der Symbole

GEFAHR!
Sicherheitshinweis: Kennzeichnet eine Gefahrensituation, die zum Tod oder schwerer Verletzung führt, wenn die jeweiligen Anweisungen nicht befolgt werden.

WARNUNG!
Sicherheitshinweis: Kennzeichnet eine Gefahrensituation, die zum Tod oder schwerer Verletzung führen könnte, wenn die jeweiligen Anweisungen nicht befolgt werden.

VORSICHT!
Sicherheitshinweis: Kennzeichnet eine Gefahrensituation, die zu geringer oder mittelschwerer Verletzung führen könnte, wenn die jeweiligen Anweisungen nicht befolgt werden.

ACHTUNG!
Kennzeichnet eine Situation, die zu Sachschäden führen kann, wenn die jeweiligen Anweisungen nicht befolgt werden.

HINWEIS
Ergänzende Informationen zur Bedienung des Produktes.

2 Sicherheitshinweise

Beachten Sie die vom Fahrzeughersteller und vom Kfz-Handwerk herausgegebenen Sicherheitshinweise und Auflagen.

2.1 Grundlegende Sicherheit

WARNUNG! Nichtbeachtung dieser Warnungen kann zum Tod oder schwerer Verletzung führen.

Gefahr durch Stromschlag

- Wenn das Gerät sichtbare Beschädigungen aufweist, dürfen Sie es nicht in Betrieb nehmen.
- Reparaturen am Starthilfegerät dürfen nur durch qualifiziertes Personal durchgeführt werden. Durch unsachgemäße Reparaturen können erhebliche Gefahren entstehen.
- Zerlegen Sie das Gerät nicht.
- Führen Sie keine Änderungen bzw. Anpassungen an Komponenten durch.
- Verwenden Sie nur Zubehör und Ersatzteile, die vom Hersteller empfohlen werden.
- Verwenden Sie das Gerät nicht bei Nässe und tauchen Sie es nicht in Flüssigkeiten ein. Lagern Sie das Gerät an einem trockenen Ort.
- Schalten Sie das Gerät aus und trennen Sie es von der Stromversorgung:
  - Nach jedem Gebrauch
  - vor jeder Reinigung und Pflege

Erstickungsgefahr

- Wenn das Kabel und die Steuereinheit des Geräts nicht ordnungsgemäß verlegt bzw. platziert wird, besteht die Gefahr, sich zu verheddern, zu strangulieren oder zu verfangen bzw. darauf zu treten. Stellen Sie sicher, dass überstehende Kabelbinder und Stromkabel auf sichere Weise verstaut sind.

Gesundheitsgefahr

- **Elektrogeräte sind kein Kinderspielzeug!**
  Verwahren und benutzen Sie das Gerät außerhalb der Reichweite kleiner Kinder.
- Kinder sollten beaufsichtigt werden, um sicherzustellen, dass sie nicht mit dem Gerät spielen.
- Reinigung und Benutzerwartung dürfen nicht durch unbeaufsichtigte Kinder durchgeführt werden.

ACHTUNG! Beschädigungsgefahr

- Prüfen Sie vor der Inbetriebnahme, ob die Spannungsangabe auf dem Typenschild mit der vorhandenen Netzspannung übereinstimmt.
- Achten Sie darauf, dass andere Gegenstände **keinen Kurzschluss** an den Kontakten des Gerätes verursachen können.
- Achten Sie darauf, dass die Plus- und Minusanschlüsse **niemals** miteinander in Kontakt kommen.
- Verwenden Sie die Kabel nicht als Griff.

2.2 Sicherheit beim Betrieb des Gerätes

GEFAHR! Nichtbeachtung dieser Warnungen führt zum Tod oder schwerer Verletzung.

Gefahr durch Stromschlag

- Fassen Sie nie mit bloßen Händen an blanke Leitungen. Dies gilt vor allem bei Betrieb des Geräts am Wechselstromnetz.
- Um das Gerät schnell vom Wechselstromnetz trennen zu können, muss sich die Steckdose in der Nähe des Gerätes befinden und leicht zugänglich sein.

VORSICHT! Nichtbeachtung dieser Hinweise kann zu leichten bis mittelschweren Verletzungen führen.

Explosionsgefahr

- Betreiben Sie das Gerät **nicht** unter den folgenden Bedingungen:
  - in salzhaltiger, feuchter oder nasser Umgebung
  - in der Nähe von aggressiven Dämpfen
  - in der Nähe brennbarer Materialien
  - in Bereichen, in denen die Gefahr einer Gas- oder Staubexplosion besteht
- Stellen Sie das Starthilfegerät nicht in der Nähe von Wärmequellen (Heizung, direkte Sonneneinstrahlung, Gasöfen usw.) ab.
- Betreiben Sie das Gerät nicht unbeaufsichtigt.

Gefahr durch Stromschlag

- Bevor Sie das Gerät in Betrieb nehmen, vergewissern Sie sich, dass das Stromversorgungskabel und der Stecker trocken sind und der Stecker frei von Rost oder Schmutz ist.
- Stellen Sie bei der Arbeit an elektrischen Anlagen sicher, dass jemand in der Nähe ist, der im Notfall helfen kann.
- Verlegen Sie die Kabel so, dass sie nicht durch scharfe Kanten, Türen oder die Motorhaube beschädigt werden können. Verlegen Sie Kabel **nicht** so, dass sie scharf abgeknickt werden. Eingequetschte Kabel können zu lebensgefährlichen Verletzungen führen.
- Lösen Sie keine Kabel, wenn das Gerät noch in Betrieb ist.
- Ziehen Sie den Stecker nie am Anschlusskabel aus der Steckdose.

Brandgefahr

- Lassen Sie das Gerät nicht fallen, schlagen Sie nicht darauf und wenden Sie keine übermäßige Kraft darauf an, um Schäden an äußeren und inneren Teilen zu vermeiden.
- Stellen Sie das Starthilfegerät nicht in der Nähe von entflammbaren Materialien auf.

Verletzungsgefahr

- Stellen Sie beim Aufstellen des Geräts sicher, dass alle Kabel korrekt gesichert sind und keine Stolpergefahr besteht.

ACHTUNG! Beschädigungsgefahr

- Stellen Sie sicher, dass Luftein- und -auslässe des Geräts nicht verdeckt werden.
- Stellen Sie eine gute Belüftung sicher.
- Stellen Sie das Gerät an einem trockenen und gegen Spritzwasser geschützten Platz auf.
- Wickeln Sie das Kabel nur locker auf, wenn Sie es verstauen. Durch zu enges Aufwickeln können das Kabel und die Innenteile beschädigt werden.

3 Sicherheit beim Umgang mit Batterien

WARNUNG! Nichtbeachtung dieser Warnungen kann zum Tod oder schwerer Verletzung führen.

Verletzungsgefahr

- Batterien enthalten aggressive und ätzende Säuren. Verhindern Sie jeden Körperkontakt mit der Batterieflüssigkeit. Sollte Ihre Haut mit Batterieflüssigkeit in Berührung kommen, so spülen Sie das entsprechende Körperteil gründlich mit Wasser ab. Suchen Sie bei Verletzungen durch Säure unbedingt einen Arzt auf.

VORSICHT! Nichtbeachtung dieser Hinweise kann zu leichten bis mittelschweren Verletzungen führen.

Verletzungsgefahr

- Tragen Sie während der Arbeit an Batterien keine Metallgegenstände wie Uhren oder Ringe.
  Bleisäurebatterien können Kurzschlussströme erzeugen, die zu schweren Verletzungen führen können.
- Tragen Sie eine Schutzbrille und Schutzkleidung, wenn Sie an Batterien arbeiten. Berühren Sie nicht Ihre Augen, während Sie an Batterien arbeiten.

Gesundheitsgefahr

- Öffnen oder beschädigen Sie Batterien nicht und lassen Sie sie nicht in die Umwelt gelangen, da sie giftige und umweltschädliche Schwermetalle enthalten.

Explosionsgefahr

- Versuchen Sie niemals, eine gefrorene oder defekte Batterie fremdzustarten oder aufzuladen.
  Stellen Sie die Batterie in diesem Fall an einen frostfreien Ort und warten Sie, bis sich die Batterie der Umgebungstemperatur angepasst hat.

- Rauchen Sie in der Nähe des Motors oder einer Batterie nicht, verwenden Sie keine offenen Flammen und verursachen Sie keine Funken.

ACHTUNG! Beschädigungsgefahr

- Verwenden Sie ausschließlich wiederaufladbare Batterien.
- Verhindern Sie, dass metallische Teile auf die Batterie fallen. Das kann Funken erzeugen oder die Batterie und andere elektrische Teile kurzschließen.
- Beachten Sie beim Anschluss der Batterie die korrekte Polarität.
- Beachten Sie die Anleitungen des Batterieherstellers und des Herstellers der Anlage oder des Fahrzeugs, in denen die Batterie verwendet wird.
- Lagern Sie nur vollständig aufgeladene Batterien ein. Laden Sie eingelagerte Batterien regelmäßig auf.
- Beachten Sie die vorgeschriebene optimale Lagertemperatur, da eine langfristige Lagerung bei hohen und niedrigen Temperaturen die Lebensdauer und Leistung der Batterie beeinträchtigen kann.
- Vermeiden Sie eine Tiefentladung der Batterien. Laden Sie tiefentladene Bleibatterien sofort wieder auf, um eine Sulfatierung zu vermeiden.

4 Lieferumfang

Nr. in Abb. 1, Seite 3	Beschreibung	Anzahl
1	Starthilfegerät	1
2	Tragetasche	1
3	Starthilfekabelsatz (160 mm) mit Batterieladezangen und Stecker (EC5) mit Kurzschlussschutz	1
4	USB-Adapterkabel	1
5	Fahrzeugladegerät	1
6	Netzladegerät	1
–	Kurzbedienungsanleitung	1
–	Bedienungsanleitung (nur digital)	1

5 Zubehör

Bezeichnung	Art.-Nr.
Starthilfekabelsatz (300 mm) mit Batterieladezangen und Stecker (EC5) mit Kurzschlussschutz	9620006682

6 Bestimmungsgemäßer Gebrauch

Das Starthilfegerät ist für die Überbrückung von Fahrzeugen mit 12-V-Batterien und bis zu 6-Liter-Benzinmotoren oder 4-Liter-Dieselmotoren (z. B. Pkw, Lkw, Motorräder, Boote, Rasenmäher usw.) und zum Laden oder Betreiben digitaler Mobilgeräte (z. B. Mobiltelefone, Tablets, Laptops, Kameras usw.) vorgesehen.

Das Starthilfegerät ist für den kurzzeitigen Gebrauch im Außenbereich oder in Garagen vorgesehen. Bei Verwendung des Geräts unter nassen Bedingungen ist mit angemessener Sorgfalt vorzugehen.

Andere Funktionen wie das Laden von Geräten über Anschlüsse eignen sich zur Anwendung Zuhause, in Heimwerkstätten oder Garagen.

Das Starthilfegerät ist **nicht** geeignet für:

- eine Parallelschaltung mit anderen Starthilfegeräten
- Servicewerkstätten oder eine kommerzielle Nutzung

Dieses Produkt ist nur für den angegebenen Verwendungszweck und die Anwendung gemäß dieser Anleitung geeignet.

Dieses Handbuch enthält Informationen, die für die ordnungsgemäße Installation und/oder den ordnungsgemäßen Betrieb des Produkts erforderlich sind. Installationsfehler und/oder ein nicht ordnungsgemäßer Betrieb oder eine nicht ordnungsgemäße Wartung haben eine unzureichende Leistung und u. U. einen Ausfall des Geräts zur Folge.

Der Hersteller übernimmt keine Haftung für Verletzungen oder Schäden am Produkt, die durch Folgendes entstehen:

- unsachgemäße Montage oder falscher Anschluss, einschließlich Überspannung
- unsachgemäße Wartung oder Verwendung von anderen als den vom Hersteller gelieferten Original-Ersatzteilen
- Veränderungen am Produkt ohne ausdrückliche Genehmigung des Herstellers
- Verwendung für andere als die in der Anleitung beschriebenen Zwecke

Dometic behält sich das Recht vor, das Erscheinungsbild des Produkts und dessen technische Daten zu ändern.

7 Technische Beschreibung

7.1 Allgemeine Beschreibung

Mit dem Starthilfegerät kann das Fahrzeug ohne weitere Unterstützung durch Dritte gestartet werden, wenn ein maximaler Spitzenstrom von 1.000 A zum Starten des Fahrzeugs erforderlich ist.

Das Starthilfegerät ist mit einer Lithium-Polymer-Batterie und einer integrierten LED-Taschenlampe mit Dauerlicht, Blinklicht und SOS-Signal für Notfälle ausgestattet.

Mit den beiden mitgelieferten Ladekabeln kann das Gerät über das Wechselstromnetz oder mobil über eine 12-V-Fahrzeugsteckdose aufgeladen werden.

Digitale Mobilgeräte können entweder kabellos oder über einen der beiden USB-Ausgänge aufgeladen werden. Zusätzlich kann das Gerät über den 12-V-Gleichstromausgang zum Betreiben von 12-V-Geräten verwendet werden.

Das Starthilfegerät verfügt über folgende Schutzmechanismen:

- Über- und Untertemperaturschutz
- Überstromschutz
- Unter- und Überspannungsschutz
- Schutz vor Kurzschluss
- Überlade- und Tiefenentladungsschutz der internen Batterie

7.2 Gerätebeschreibung

Pos. in Abb. 2, Seite 4	Bezeichnung	Pos. in Abb. 2, Seite 4	Bezeichnung
1	⏻ Taste	6	LED-Taschenlampe
2	LCD-Display	7	USB-1-Ausgang
3	Pad für kabelloses Laden	8	USB-2-Ausgang
4	12-V-Gleichstromausgang	9	Starthilfeausgang (EC5)
5	Ladeeingang		

7.3 LCD-Anzeigeelemente

Pos. in Abb. 3, Seite 4	Beschreibung
1	Zeigt den aktuellen Ladezustand in Prozent zwischen 0 % (entladen) und 100 % (voll geladen) an.
2	IN: Zeigt an, dass das Starthilfegerät aufgeladen wird. **Hinweis:** Die Anzeige blinkt, bis das Starthilfegerät zu 100 % aufgeladen ist.
3	OUT: Zeigt an, dass ein Gerät aufgeladen oder ein Fahrzeug fremdgestartet wird.
4	Zeigt die gemessene Spannung und den gemessenen Strom des angeschlossenen digitalen Mobilgeräts an (USB 1).
5	Zeigt die gemessene Spannung und den gemessenen Strom des angeschlossenen digitalen Mobilgeräts an (USB 2).
6	16V : Zeigt an, dass ein 12-V-Gerät angeschlossen ist (12-V-Gleichstromausgang).

8 Vor dem ersten Gebrauch

➤ Laden Sie das Starthilfegerät vor dem ersten Gebrauch oder nach längerer Lagerzeit auf, bis es vollständig aufgeladen ist (siehe Kapitel „Starthilfegerät aufladen“ auf Seite 30).

9 Betrieb

9.1 Starthilfegerät einschalten

➤ Drücken Sie die Taste ⏻, um das Starthilfegerät einzuschalten.
✓ Die LCD-Anzeige schaltet sich ein.
✓ Das Gerät ist betriebsbereit.

9.2 LCD-Anzeige einschalten

HINWEIS
Wenn keine Einstellungen vorgenommen werden, schaltet die LCD-Anzeige nach 20 Sekunden automatisch in den Energiesparmodus.

➤ Wenn sich die LCD-Anzeige im Energiesparmodus befindet, drücken Sie kurz die Taste ⏻.
✓ Die LCD-Anzeige schaltet sich ein.

9.3 Starthilfegerät ausschalten

HINWEIS
- Wenn keine Last und keine Ladequelle angeschlossen sind, schaltet sich das Starthilfegerät nach 20 Sekunden automatisch aus.
- Das Starthilfegerät kann nicht ausgeschaltet werden, wenn eine Last oder eine Ladequelle angeschlossen ist.

1. Trennen Sie Lasten oder die Ladequelle, falls diese angeschlossen sind.
2. Halten Sie die Taste ⏻ mindestens 5 Sekunden lang gedrückt.

✓ Die LCD-Anzeige schaltet sich aus.
✓ Das Gerät ist ausgeschaltet.

9.4 Starthilfegerät aufladen

HINWEIS
Wenn das Gerät entladen ist, dauert eine vollständige Aufladung mit einer der beiden Ladearten 3 bis 5 Stunden.

Das Starthilfegerät kann auf zwei Arten aufgeladen werden:
- Mit dem Kfz-Ladekabel (Abb. 4 A, Seite 5).
- Mit dem Netzanschluss-Ladekabel (Abb. 4 B, Seite 5).

➤ Stellen Sie das Starthilfegerät auf einen festen Untergrund.
➤ Gehen Sie zum Laden des Starthilfegeräts wie dargestellt vor (Abb. 4, Seite 5).

Der Ladevorgang stoppt automatisch, wenn das Starthilfegerät vollständig aufgeladen ist:
✓ Die LCD-Anzeige zeigt einen Ladezustand von 100 % an.
✓ Die Anzeige „IN“ hört auf zu blinken und wird dauerhaft angezeigt.

Ladezustand prüfen

➤ Drücken Sie die Taste ⏻, um das Starthilfegerät einzuschalten.
✓ Die LCD-Anzeige zeigt den Ladezustand (Abb. 3 B, Seite 4) zwischen 0 % (entladen) und 100 % (vollständig aufgeladen) an.

9.5 LED-Taschenlampe verwenden

VORSICHT! Verletzungsgefahr
Vermeiden Sie es, direkt in die LED-Taschenlampe zu blicken, da dies Ihre Augen schädigen kann.

HINWEIS
Der Betrieb der LED-Taschenlampe ist während des Ladevorgangs nicht möglich.

Die LED-Taschenlampe bietet drei Betriebsmodi:

- Dauerlicht: Die LED-Taschenlampe leuchtet dauerhaft.
- Stroboskoplicht: Die LED-Taschenlampe blinkt in einem konstanten Intervall.
- SOS-Signal: Die LED-Taschenlampe blinkt im SOS-Signalmuster.

➤ Um die LED-Taschenlampe zu verwenden und zwischen den verschiedenen Betriebsmodi umzuschalten, gehen Sie wie gezeigt vor (Abb. **5**, Seite 5).

9.6 Fahrzeugen Starthilfe geben

WARNUNG! Stromschlag- und Brandgefahr
- Verbinden Sie die beiden Batterieklemmen nicht miteinander.
- Verwenden Sie ausschließlich die im Lieferumfang enthaltenen Batterieklemmen.
- Beachten Sie sowohl die erforderliche Anschluss- und Trennreihenfolge der Batterieklemmen als auch die richtige Polarität.

VORSICHT! Verletzungsgefahr
Stecken Sie Finger oder Hände nicht in die Batterieklemmen.

ACHTUNG! Beschädigungsgefahr
- Starten Sie eine stark entladene oder defekte Fahrzeugbatterie nicht mit Fremdstarthilfe.
- Versuchen Sie nicht, das Fahrzeug mehr als 3 Mal hintereinander fremdzustarten. Wenn das Fahrzeug nach 3 Versuchen nicht startet, sollte das Fahrzeug von einer Vertragswerkstatt geprüft werden.

HINWEIS
- Das Starthilfegerät kann je nach Hubraum und Fahrzeugmotor bis zu 30 Mal Starthilfe geben.
- Die Starthilfe funktioniert möglicherweise nicht ordnungsgemäß bei Fahrzeugen, bei denen sich die Anschlussstellen für die Starthilfe an von der Batterie entfernten Stellen befinden (z. B. wenn sich die Batterie im Kofferraum oder an einem anderen unzugänglichen Ort befindet). Beachten Sie dazu die Bedienungsanleitung Ihres Fahrzeugs.

LED-Signal der Batterieladezangen	Beschreibung
Grün und rot blinkend	Das Starthilfegerät ist bereit zum Anschluss.
Dauerhaft rot leuchtend, mit Alarmpiepton	Die Batterieladezangen sind verpolt angeschlossen.
30 Sekunden lang dauerhaft grün leuchtend, wechselt dann zu dauerhaft rot leuchtend	Trennen Sie die Batterieladezangen und schließen Sie sie neu an, um sie erneut zu verwenden. Die LED leuchtet wieder dauerhaft grün.
Dauerhaft rot leuchtend, mit konstantem leisen Ton	Die Batterieladezangen sind miteinander in Kontakt.

Beachten Sie **vor** dem Starthilfevorgang folgende Hinweise:

- Stellen Sie das Fahrzeug in einer Parkposition ab. Stellen Sie sicher, dass sich Fahrzeuge mit Schaltgetriebe im Leerlauf befinden und die Handbremse angezogen ist.
- Stellen Sie sicher, dass das Starthilfegerät zu mindestens 50 % aufgeladen ist. Wenn der Ladezustand unter 50 % liegt, kann das Starthilfegerät das Fahrzeug möglicherweise nicht fremdstarten.
- Stellen Sie sicher, dass der Stecker (EC5) fest im Starthilfeausgang des Starthilfegeräts sitzt.
- Trennen Sie alle digitalen Mobilgeräte, bevor Sie die Batterieklemmen anschließen.

Beachten Sie **nach** dem Starthilfevorgang folgende Hinweise:

- Trennen Sie die Batterieladezangen innerhalb von 30 Sekunden in umgekehrter Reihenfolge (siehe Kapitel „Batterieklemmen trennen (Abb. 7, Seite 9)“ auf Seite 32).
- Schalten Sie elektrische Verbraucher, z. B. die Belüftung, zum Schutz der Bordelektronik ein.
- Lassen Sie den Motor laufen oder fahren Sie das Fahrzeug mindestens 30 Minuten lang, um sicherzustellen, dass die Batterie ausreichend aufgeladen werden kann.

Batterieladezangen anschließen (Abb. 6, Seite 6)

1. Schließen Sie die rote (**rd**) Batterieklemme an den Plusanschluss der Starterbatterie an.
2. Schließen Sie die schwarze (**bk**) Batterieklemme an Masse (Chassis) an.

HINWEIS

- Falls angegeben, beachten Sie die Hinweise zu geeigneten Massepunkten in der Bedienungsanleitung des Fahrzeugs.
- Geeignete Massepunkte sind stabile unlackierte Metallteile im Motorraum, z. B. der Motorblock.
- Wenn Sie den schwarzen Masseanschluss (Chassis) der Batterieladezange nicht anschließen können, schließen Sie ihn an den Minuspol der Batterie an.

✓ Die rote und die grüne LED der Batterieklemmen blinken 1 bis 3 Sekunden. Anschließend leuchtet die grüne LED der Batterieklemme dauerhaft.

Batterieklemmen trennen (Abb. 7, Seite 7)

1. Trennen Sie die schwarze (**bk**) Batterieklemme.
2. Trennen Sie die rote (**rd**) Batterieklemme.

9.7 Über USB aufladen

HINWEIS
- Das Laden digitaler Mobilgeräte ist nicht möglich, während das Starthilfegerät aufgeladen wird.
- Über die beiden USB-Ausgänge können zwei digitale Mobilgeräte gleichzeitig aufgeladen werden.

➤ Verwenden Sie zum Aufladen digitaler Mobilgeräte das mitgelieferte USB-Adapterkabel und gehen Sie wie gezeigt vor (Abb. **8**, Seite 8).
✓ Die LCD-Anzeige zeigt den verbleibenden Ladezustand des Starthilfegeräts an.

9.8 12-V-Geräte betreiben

HINWEIS
Der Betrieb von 12-V-Geräten ist nicht möglich, während das Starthilfegerät aufgeladen wird.

➤ Schließen Sie zum Betreiben von 12-V-Geräten das Netzkabel des 12-V-Geräts an den 12-V-Gleichstromausgang des Starthilfegeräts an (Abb. **2** **4**, Seite 4).
✓ Die LCD-Anzeige zeigt den verbleibenden Ladezustand des Starthilfegeräts an.

9.9 Kabelloses Laden

HINWEIS
Stellen Sie sicher, dass das Gerät kabelloses Laden unterstützt.

➤ Um Geräte kabellos zu laden, drücken Sie die Taste ⏻ und legen Sie das Gerät auf das Pad für kabelloses Laden, siehe Abb. **9**, Seite 8.
➤ Die LCD-Anzeige zeigt den verbleibenden Ladezustand des Starthilfegeräts an.

10 Reinigung und Pflege

WARNUNG! Gefahr durch Stromschlag
Trennen Sie vor jeder Reinigung und Wartung das Gerät von der Stromversorgung.

ACHTUNG! Beschädigungsgefahr
- Reinigen Sie das Gerät niemals unter fließendem Wasser oder gar im Spülwasser.
- Verwenden Sie zur Reinigung keine scharfen oder harten Gegenstände, scheuernden Reinigungsmittel oder Bleichmittel, da diese das Gerät beschädigen können.

➤ Reinigen Sie das Gerät gelegentlich mit einem weichen, feuchten Tuch.
➤ Prüfen Sie stromführende Kabel regelmäßig auf Isolationsmängel, Brüche oder lose Verbindungen.
➤ Überprüfen Sie regelmäßig den Ladezustand der Gerätebatterie. Laden Sie die Batterie nach jedem Gebrauch und mindestens alle 3 bis 6 Monate auf, auch wenn das Gerät nicht in Gebrauch ist.

11 Fehlersuche und Fehlerbehebung

Störung	Mögliche Ursache	Lösungsvorschlag
Das Starthilfegerät funktioniert nicht. Die Taste ⏻ funktioniert nicht.	Das Starthilfegerät ist tiefentladen.	➤ Laden Sie das Starthilfegerät auf (siehe Kapitel „Starthilfegerät aufladen“ auf Seite 30).
	Isolationsmängel, Brüche oder lose Verbindungen an den stromführenden Kabeln.	➤ Prüfen Sie stromführende Kabel auf Isolationsmängel, Brüche oder lose Verbindungen. ➤ Wenn Sie keinen Fehler finden können, wenden Sie sich an einen autorisierten Kundendienst.
	Der Unterspannungsschutz des Starthilfegeräts ist aktiv.	➤ Laden Sie das Starthilfegerät auf (siehe Kapitel „Starthilfegerät aufladen“ auf Seite 30), um es wieder zu aktivieren.
	Der Überstromschutz des Starthilfegeräts ist aktiv.	➤ Entfernen Sie die Last vom USB- oder 12-V-Gleichstromausgang. Laden Sie das Starthilfegerät auf (siehe Kapitel „Starthilfegerät aufladen“ auf Seite 30), um es wieder zu aktivieren.
	Der Kurzschlussschutz des Starthilfegeräts ist aktiv.	➤ Entfernen Sie die Last vom USB- oder 12-V-Gleichstromausgang. Laden Sie das Starthilfegerät auf (siehe Kapitel „Starthilfegerät aufladen“ auf Seite 30), um es wieder zu aktivieren.
	Die Batterie ist stark sulfatiert.	➤ Ersetzen Sie die Batterie.
Das Fahrzeug lässt sich nicht fremdstarten.	Das Starthilfegerät ist zu weniger als 50 % aufgeladen.	➤ Laden Sie das Starthilfegerät auf (siehe Kapitel „Starthilfegerät aufladen“ auf Seite 30).
	Die Batterieklemmen sind lose oder nicht richtig angeschlossen.	➤ Verbindungen prüfen. Stellen Sie sicher, dass die Batterieklemmen fest sitzen und richtig angeschlossen sind. Schließen Sie sie bei Bedarf erneut an.
	Die Batterieanschlüsse sind verschmutzt oder korrodiert.	➤ Reinigen Sie die Batterieanschlüsse und schließen Sie das Starthilfegerät erneut an.
Die rote LED der Batterieklemmen leuchtet.	Die Spannung des Starthilfegeräts ist zu niedrig.	➤ Laden Sie das Starthilfegerät auf (siehe Kapitel „Starthilfegerät aufladen“ auf Seite 30).
Die rote LED der Batterieklemmen leuchtet auf und es ertönt ein Summen.	Die Batterieklemmen sind kurzgeschlossen.	➤ Schließen Sie die Batterieklemmen neu an (siehe Kapitel „Fahrzeugen Starthilfe geben“ auf Seite 31).
	Die Batterieklemmen sind falsch angeschlossen.	

Störung	Mögliche Ursache	Lösungsvorschlag
Die grüne LED der Batterieklemmen leuchtet und die rote LED blinkt.	Die Batterieklemmen wurden nicht innerhalb von 30 Sekunden aktiviert.	➤ Schließen Sie die Batterieklemmen neu an (siehe Kapitel „Fahrzeugen Starthilfe geben“ auf Seite 31).
Die rote LED der Batterieklemmen blinkt. Das Starthilfegerät funktioniert nicht.	Die Batterieklemmen sind nicht angeschlossen.	➤ Schließen Sie das Starthilfegerät an die Starterbatterie an (siehe Kapitel „Batterieladezangen anschließen (Abb. 6, Seite 8)“ auf Seite 32).
	Der Überspannungsschutz der Batterieklemmen ist aktiv.	➤ Stellen Sie sicher, dass die Spannung nicht zu hoch ist (> 16,7 V).
	Der Unterspannungsschutz der Batterieklemmen ist aktiv.	➤ Laden Sie das Starthilfegerät auf (siehe Kapitel „Starthilfegerät aufladen“ auf Seite 30).
	Der Kurzschlussschutz der Batterieklemmen ist aktiv.	➤ Schließen Sie die Batterieklemmen neu an (siehe Kapitel „Batterieladezangen anschließen (Abb. 6, Seite 8)“ auf Seite 32).
	Der Verpolungsschutz der Batterieklemmen ist aktiv.	
	Der Übertemperaturschutz der Batterieklemmen ist aktiv.	Die Batterieklemmen schalten sich bei zu hoher Betriebstemperatur (> 80 °C) automatisch ab. ➤ Lassen Sie die Batterieklemmen abkühlen.
Das Starthilfegerät funktioniert nicht, nachdem es an die Starterbatterie angeschlossen wurde.	Die Batterieklemmen werden gestartet.	➤ Warten Sie 30 Sekunden. ➤ Schließen Sie ggf. die Batterieklemmen neu an (siehe Kapitel „Batterieladezangen anschließen (Abb. 6, Seite 8)“ auf Seite 32).
Die rote und grüne LED der Batterieklemmen blinken.	Der Verpolungsschutz ist aktiv.	Die Batterieklemmen schalten die Verbindung zum Starthilfegerät automatisch ab. ➤ Stellen Sie sicher, dass die Batterieklemmen korrekt angeschlossen sind (siehe Kapitel „Batterieladezangen anschließen (Abb. 6, Seite 8)“ auf Seite 32).
	Die Batterieklemmen befinden sich im Standby-Modus.	Das Blinken hört auf, wenn die Batterieklemmen wieder in Betrieb genommen werden.

12 Garantie

Es gilt die gesetzliche Gewährleistungsfrist. Sollte das Produkt defekt sein, wenden Sie sich bitte an Ihren Fachhändler oder die Niederlassung des Herstellers in Ihrem Land (siehe dometic.com/dealer).

Bitte senden Sie bei einem Reparatur- bzw. Gewährleistungsantrag folgende Unterlagen mit dem Produkt ein:

- eine Kopie der Rechnung mit Kaufdatum
- einen Reklamationsgrund oder eine Fehlerbeschreibung

Bitte beachten Sie, dass eigenständig oder nicht fachgerecht durchgeführte Reparaturen die Sicherheit gefährden und zum Erlöschen der Garantie führen können.

13 Entsorgung

Recycling von Verpackungsmaterial

➤ Geben Sie das Verpackungsmaterial möglichst in den entsprechenden Recycling-Müll.

Recycling von Produkten mit nicht auswechselbaren Batterien, wiederaufladbaren Batterien oder Leuchtmitteln

➤ Wenn das Produkt nicht auswechselbare Batterien, wiederaufladbare Batterien oder Leuchtmittel enthält, brauchen Sie diese vor der Entsorgung nicht zu entfernen.

➤ Wenn Sie das Gerät endgültig entsorgen möchten, informieren Sie sich bitte bei Ihrem Wertstoffhof vor Ort oder bei Ihrem Fachhändler, wie dies gemäß den geltenden Entsorgungsvorschriften zu tun ist.

➤ Das Produkt kann kostenlos entsorgt werden.

14 Technische Daten

	PJS 1000
Batterie Pack	
Batterie-Typ	Lithium-Polymer-Batterie
Nennspannung	14,8 V⎓
Batteriekapazität	59,2 Wh
USB-Ausgänge	
Ladespannung	5 V⎓ (9 Vg)
Nennstrom	2,1 A (2 A)
Gleichstromausgang	
Ladespannung	12 V⎓ (16 Vg)
Nennstrom	≤ 8 A

	PJS 1000
Kabellos	
Frequenzbereich	112 kHz–148 kHz
Ausgangsleistung	10 W
Standard für kabelloses Laden	Qi
Ladeeingang	
Ladespannungsbereich	5 – 9 V⎓ ± 10 %
Eingangsstrom	max. 2 A
LED-Taschenlampe	
LED-Leuchtleistung	1 W
Lumen	110 lm
Allgemeine technische Daten	
Einschaltstrom	≤ 400 A (2 s)
Spitzenstrom	1000 A
Umgebungstemperatur Betrieb	–10 °C bis +45 °C
Ladetemperatur	0 °C bis +45 °C
Lagertemperaturbereich	–20 °C bis +60 °C
Optimale Lagertemperatur	+20 °C
Umgebungsfeuchtigkeit	≤ 85 %, nicht kondensierend
Abmessungen (B x T x H)	192 x 88 x 41,5 mm
Gewicht	600 g
Prüfung/Zertifikat	CE UK CA

Hiermit erklärt die Dometic Germany GmbH, dass der Funkanlagentyp PJS 1000 der Richtlinie 2014/53/EU entspricht.

Der vollständige Text der EU-Konformitätserklärung ist unter der folgenden Internetadresse verfügbar: https://documents.dometic.com.

Veuillez lire et suivre attentivement l'ensemble des instructions, directives et avertissements figurant dans ce manuel afin d'installer, d'utiliser et d'entretenir le produit correctement à tout moment. Ces instructions DOIVENT rester avec le produit.

En utilisant ce produit, vous confirmez expressément avoir lu attentivement l'ensemble des instructions, directives et avertissements et que vous comprenez et acceptez de respecter les modalités et conditions énoncées dans le présent document. Vous acceptez d'utiliser ce produit uniquement pour l'usage et l'application prévus et conformément aux instructions, directives et avertissements figurant dans le présent manuel, ainsi qu'à toutes les lois et réglementations applicables. En cas de non-respect des instructions et avertissements figurant dans ce manuel, vous risquez de vous blesser ou de blesser d'autres personnes, d'endommager votre produit ou d'endommager d'autres biens à proximité. Le présent manuel produit, y compris les instructions, directives et avertissements, ainsi que la documentation associée peuvent faire l'objet de modifications et de mises à jour. Pour obtenir des informations actualisées sur le produit, veuillez consulter le site documents.dometic.com.

Sommaire

1 Signification des symboles 38
2 Consignes de sécurité 39
3 Précautions appropriées lors de la manipulation des piles 41
4 Contenu de la livraison 42
5 Accessoires 42
6 Usage conforme 43
7 Description technique 43
8 Avant la première utilisation 44
9 Utilisation 44
10 Nettoyage et entretien 48
11 Dépannage 49
12 Garantie 51
13 Mise au rebut 51
14 Caractéristiques techniques 51

1 Signification des symboles

DANGER !
Consignes de sécurité : indiquent une situation dangereuse qui, si elle n'est pas évitée, entraînera des blessures graves, voire mortelles.

AVERTISSEMENT !
Consignes de sécurité : indiquent une situation dangereuse qui, si elle n'est pas évitée, est susceptible d'entraîner des blessures graves, voire mortelles.

ATTENTION !
Consignes de sécurité : indiquent une situation dangereuse qui, si elle n'est pas évitée, est susceptible d'entraîner des blessures légères ou de gravité modérée.

AVIS !
indiquent une situation dangereuse qui, si elle n'est pas évitée, peut entraîner des dommages matériels.

REMARQUE
Informations complémentaires sur l'utilisation de ce produit.

2 Consignes de sécurité

Respectez également les consignes de sécurité et autres prescriptions fournies par le fabricant du véhicule et par les ateliers agréés.

2.1 Sécurité générale

AVERTISSEMENT ! Le non-respect de ces mises en garde peut entraîner des blessures graves, voire mortelles.

Risque d'électrocution

- Si l'appareil présente des dégâts visibles, ne le mettez pas en service.
- Le démarreur auxiliaire doit uniquement être réparé par du personnel qualifié. Des réparations inadéquates peuvent engendrer des risques considérables.
- Ne démontez pas l'appareil.
- Ne modifiez pas et n'adaptez pas les composants de quelque manière que ce soit.
- Utilisez uniquement des accessoires et des pièces de rechange recommandés par le fabricant.
- N'utilisez pas l'appareil dans des conditions humides et ne le plongez pas dans un liquide. Stockez l'appareil dans un endroit sec.
- Éteignez l'appareil et débranchez-le de l'alimentation :
  - Après chaque utilisation
  - Avant toute opération de nettoyage et d'entretien

Risque d'asphyxie

- Le câble et l'unité de commande de l'appareil peuvent présenter un risque d'étranglement, de strangulation, de chute ou de piétinement s'ils ne sont pas correctement installés. Assurez-vous que les fixations saillantes et les câbles d'alimentation sont installés de manière sécurisée.

Risque pour la santé

- **Les appareils électriques ne sont pas des jouets pour enfants.**
  Placez et utilisez l'appareil hors de portée des jeunes enfants.
- Les enfants doivent être surveillés pour s'assurer qu'ils ne jouent pas avec l'appareil.
- Le nettoyage et l'entretien ne doivent pas être effectués par des enfants sans surveillance.

AVIS ! Risque d'endommagement

- Avant la mise en service, vérifiez que la tension indiquée sur la plaque signalétique correspond à l'alimentation électrique dont vous disposez.

- Veillez à ce que d'autres objets ne **puissent** pas provoquer aucun court-circuit au niveau des contacts de l'appareil.
- Assurez-vous que les pôles négatifs et positifs n'entrent **jamais** en contact.
- Ne saisissez pas l'appareil par les câbles.

2.2 Consignes de sécurité concernant le fonctionnement de l'appareil

DANGER ! Le non-respect de cette mise en garde entraînera des blessures graves, voire mortelles.

Risque d'électrocution

- Ne touchez pas les câbles dénudés à mains nues. Cette consigne s'applique particulièrement si l'appareil fonctionne sur l'alimentation CA.
- Afin de pouvoir couper rapidement l'alimentation CA de l'appareil, la prise doit se trouver à proximité de celui-ci et être facilement accessible.

ATTENTION ! Le non-respect de ces mises en garde peut entraîner des blessures légères ou de gravité modérée.

Risque d'explosion

- N'utilisez **pas** l'appareil dans les conditions suivantes :
  - en milieu humide, à forte teneur en sel,
  - à proximité de vapeurs agressives,
  - à proximité de matériaux inflammables,
  - dans les zones présentant un risque d'explosion de gaz ou de poussières
- Ne placez pas le démarreur auxiliaire près de sources de chaleur (radiateurs, rayons solaires directs, fours à gaz, etc.).
- Ne laissez pas l'appareil sans surveillance lorsqu'il est en fonctionnement.

Risque d'électrocution

- Avant d'allumer l'appareil, assurez-vous que le câble d'alimentation et la prise sont secs et que la prise est exempte de rouille ou de saletés.
- Lorsque vous effectuez des travaux sur des installations électriques, assurez-vous qu'une personne pouvant vous porter assistance en cas d'urgence se trouve à proximité.
- Posez les câbles de manière à ce qu'ils ne puissent pas être endommagés par des arêtes coupantes, les portières ou le capot. Ne posez **pas** les câbles en les pliant fortement. Des câbles compressés peuvent entraîner des blessures mortelles.
- Ne débranchez pas de câbles pendant le fonctionnement de l'appareil.
- Ne tirez jamais sur le câble de raccordement pour sortir la fiche de la prise.

Risque d'incendie

- Ne faites pas tomber, ne heurtez pas et n'appliquez pas une force excessive sur l'appareil afin d'éviter d'endommager les pièces externes et internes.
- Ne placez pas le démarreur auxiliaire à proximité de matériaux inflammables.

Risque de blessure

- Lors du positionnement de l'appareil, assurez-vous que tous les câbles sont installés de manière sécurisée, afin d'éviter tout risque de chute.

AVIS ! Risque d'endommagement

- Assurez-vous que les entrées et les sorties d'air de l'appareil ne sont pas couvertes.
- Assurez une ventilation suffisante.
- Installez l'appareil dans un endroit sec et à l'abri des éclaboussures d'eau.
- Enroulez le câble de manière lâche pour le ranger, un enroulement trop serré peut endommager les composants internes.

3 Précautions appropriées lors de la manipulation des piles

AVERTISSEMENT ! Le non-respect de ces mises en garde peut entraîner des blessures graves, voire mortelles.

Risque de blessure

- Les batteries peuvent contenir des acides agressifs et corrosifs. Évitez tout contact avec le liquide que contient la batterie. En cas de contact cutané avec le liquide de la batterie, lavez soigneusement la zone affectée avec de l'eau.
  Si vous subissez des blessures causées par des acides, contactez immédiatement un médecin.

ATTENTION ! Le non-respect de ces mises en garde peut entraîner des blessures légères ou de gravité modérée.

Risque de blessure

- Lorsque vous travaillez sur des batteries, ne portez pas d'objets métalliques tels que des montres ou des bagues.
  Les batteries au plomb peuvent provoquer des courts-circuits pouvant causer des blessures graves.
- Portez des lunettes et des vêtements de protection lorsque vous travaillez sur les batteries. Ne touchez pas vos yeux lorsque vous travaillez sur des batteries.

Risque pour la santé

- N'ouvrez ou n'endommagez pas les batteries et mettez-les au rebut dans un centre de traitement des déchets approprié, car elles contiennent des métaux lourds toxiques et nocifs pour l'environnement.

Risque d'explosion

- N'utilisez jamais le démarreur auxiliaire pour tenter de démarrer ou de charger une batterie gelée ou défectueuse.
  Placez la batterie dans une zone sans gel et attendez que la batterie se soit acclimatée à la température ambiante.
- Ne fumez pas, n'utilisez pas de flamme nue et ne provoquez pas d'étincelles à proximité du moteur ou d'une batterie.

AVIS ! Risque d'endommagement

- Utilisez exclusivement des batteries rechargeables.
- Évitez de faire tomber des pièces métalliques sur la batterie. Cela peut provoquer des étincelles ou court-circuiter la batterie et d'autres pièces électriques.
- Lors du raccordement de l'accumulateur, s'assurer de la bonne polarité des connexions.
- Suivre les instructions du fabricant de l'accumulateur et celles du fabricant du système ou du véhicule dans lequel il est utilisé.
- Stockez uniquement les batteries complètement chargées. Rechargez régulièrement les batteries stockées.
- Respectez la température de stockage optimale spécifiée, car le stockage à long terme à des températures élevées et basses peut nuire à la durée de vie et aux performances de la batterie.
- Évitez de décharger profondément les batteries. Rechargez immédiatement les batteries au plomb profondément déchargées pour éviter toute sulfatation.

4 Contenu de la livraison

No. dans fig. 1, page 3	Description	Quantité
1	Démarreur auxiliaire	1
2	Housse de transport	1
3	Faisceau de câbles du démarreur auxiliaire (160 mm) avec pinces de batterie et fiche (EC5) protégées contre les courts-circuits	1
4	Câble adaptateur USB	1
5	Chargeur allume-cigare	1
6	Chargeur secteur	1
–	Mode d'emploi abrégé	1
–	Manuel d'utilisation (numérique uniquement)	1

5 Accessoires

Désignation	N° d'article
Faisceau de câbles du démarreur auxiliaire (300 mm) avec pinces de batterie et fiche (EC5) protégées contre les courts-circuits	9620006682

6 Usage conforme

Le démarreur auxiliaire est destiné à être utilisé pour ponter les véhicules équipés de batteries 12 V, de moteurs à essence jusqu'à 6 litres ou de moteurs diesel 4 litres (par exemple, les voitures, camions, motos, bateaux, tondeuses à gazon, etc.) et pour charger ou utiliser des appareils mobiles numériques (p. ex. les téléphones portables, tablettes, ordinateurs portables, appareils photo, etc.).

Le démarreur auxiliaire est destiné à une utilisation temporaire en extérieur ou dans des garages et des précautions modérées doivent être prises lors de l'utilisation de cet appareil par temps humide.

D'autres fonctions, telles que le chargement d'appareils via les ports sont adaptées à une utilisation à domicile, dans des ateliers domestiques ou des garages.

Le démarreur auxiliaire n'est **pas** adapté à ce qui suit :

- Connexion en parallèle avec d'autres démarreurs auxiliaires
- Ateliers de maintenance ou utilisation commerciale

Ce produit convient uniquement à l'usage et à l'application prévus, conformément au présent manuel d'instructions.

Ce manuel fournit les informations nécessaires à l'installation et/ou à l'utilisation correcte du produit. Une installation, une utilisation ou un entretien inappropriés entraînera des performances insatisfaisantes et une éventuelle défaillance.

Le fabricant décline toute responsabilité en cas de blessure ou de dommage résultant :

- d'un montage ou d'un raccordement incorrect, y compris d'une surtension
- d'un entretien inadapté ou de l'utilisation de pièces de rechange autres que les pièces de rechange d'origine fournies par le fabricant
- de modifications apportées au produit sans autorisation explicite du fabricant
- d'usages différents de ceux décrits dans ce manuel.

Dometic se réserve le droit de modifier l'apparence et les spécifications produit.

7 Description technique

7.1 Description générale

Le démarreur auxiliaire permet de démarrer des véhicules sans assistance supplémentaire de la part de tiers si un courant de crête maximum de 1000 A est nécessaire pour démarrer le véhicule.

Le démarreur auxiliaire est équipé d'une batterie au lithium polymère et d'une lampe à LED intégrée avec éclairage continu, lumière stroboscopique et signal SOS en cas d'urgence.

Avec les deux câbles de charge fournis, l'appareil peut être chargé via une alimentation CA, ou mobile via une prise allume-cigare 12 V.

Les appareils mobiles numériques peuvent être chargés via une connexion sans fil ou l'une des deux prises USB. En outre, le dispositif peut être utilisé pour faire fonctionner des appareils 12 V via la prise 12 V CC.

Le démarreur auxiliaire est doté des mécanismes de protection suivants :

- Protection contre les températures élevées et basses
- Protection contre les surintensités
- Protection contre les surtensions et les basses tensions
- Protection contre les courts-circuits
- Protection contre la surcharge et la décharge profonde de la batterie interne

7.2 Description de l'appareil

Élément dans fig. 2, page 4	Désignation	Élément dans fig. 2, page 4	Désignation
1	⏻ Bouton	6	Lampe à LED
2	Écran LCD	7	Sortie USB 1
3	Plateau de charge sans fil	8	Sortie USB 2
4	Sortie 12 V CC	9	Sortie du démarreur auxiliaire (EC5)
5	Entrée de charge		

7.3 Éléments de l'écran LCD

Élément dans fig. 3, page 4	Description
1	Indique l'état de charge actuel sous forme de pourcentage de 0 % (déchargé) à 100 % (complètement chargé)
2	IN : (ENTRÉE) Indique que le démarreur auxiliaire est en cours de charge. **Remarque :** Le voyant clignote jusqu'à ce que le démarreur auxiliaire soit chargé à 100 %.
3	OUT : (SORTIE) Indique qu'un appareil est en cours de charge ou qu'un véhicule utilise le démarreur auxiliaire.
4	Indique la tension et le courant mesurés sur l'appareil mobile numérique connecté (USB 1).
5	Indique la tension et le courant mesurés sur l'appareil mobile numérique connecté (USB 2).
6	16V : Indique qu'un appareil 12 V est connecté (prise 12 V CC).

8 Avant la première utilisation

➤ Chargez complètement le démarreur auxiliaire avant la première utilisation ou après un stockage prolongé (voir chapitre « Chargement du démarreur auxiliaire », page 45).

9 Utilisation

9.1 Mise en marche du démarreur auxiliaire

➤ Appuyez sur le bouton ⏻ pour mettre le démarreur auxiliaire en marche.
✓ L'écran LCD s'allume.
✓ L'appareil est prêt à être utilisé.

9.2 Allumage de l'écran LCD

REMARQUE
L'écran LCD passe automatiquement en mode d'économie d'énergie au bout de 20 secondes si aucun réglage n'est effectué.

➤ Lorsque l'écran LCD est en mode d'économie d'énergie, appuyez brièvement sur le bouton ⏻.
✓ L'écran LCD s'allume.

9.3 Arrêt du démarreur auxiliaire

REMARQUE
- Le démarreur auxiliaire s'éteint automatiquement au bout de 20 secondes si aucune charge ou source de charge n'est connectée.
- Le démarreur auxiliaire ne peut pas être arrêté lorsqu'une charge ou une source de charge est connectée.

1. Le cas échéant, déconnectez les charges ou la source de charge.
2. Maintenez la touche ⏻ enfoncée pendant au moins 5 secondes.

✓ L'écran LCD s'éteint.
✓ L'appareil s'éteint.

9.4 Chargement du démarreur auxiliaire

REMARQUE
Lorsque l'appareil est déchargé, une charge complète prend 3 à 5 heures quel que soit le mode de charge utilisé.

Le démarreur auxiliaire peut être chargé de deux façons :
- À l'aide du chargeur allume-cigare (fig. 4 A, page 5).
- À l'aide du chargeur secteur (fig. 4 B, page 5).

➤ Placez le démarreur auxiliaire sur une surface stable.
➤ Pour charger le démarreur auxiliaire, procédez comme indiqué (fig. 4, page 5).

La charge s'arrête automatiquement lorsque le démarreur auxiliaire est complètement chargé :
✓ L'écran LCD indique un état de charge de 100 %.
✓ L'indicateur « IN » (ENTRÉE) cesse de clignoter et s'affiche en continu.

Vérification de l'état de charge

➤ Appuyez sur le bouton ⏻ pour mettre le démarreur auxiliaire en marche.
✓ L'écran LCD affiche l'état de charge (fig. 3 B, page 4) entre 0 % (déchargé) et 100 % (complètement chargé).

9.5 Utilisation de la lampe à LED

ATTENTION ! Risque de blessure
Évitez de regarder directement la lampe à LED, car cela pourrait endommager vos yeux.

REMARQUE
La lampe à LED ne peut pas être utilisée pendant la charge.

La lampe à LED dispose de trois modes de fonctionnement :

- Éclairage continu : La lampe à LED s'allume en continu.
- Lumière stroboscopique : La lampe à LED clignote à intervalles réguliers.
- Signal SOS : La lampe à LED clignote en mode de signal SOS.

➤ Pour utiliser la lampe à LED et basculer entre les différents modes de fonctionnement, procédez comme indiqué (fig. 5, page 5).

9.6 Aide au démarrage de véhicules

AVERTISSEMENT ! Risque d'électrocution et d'incendie

- Ne connectez pas les deux pinces de batterie ensemble.
- N'utilisez pas de pinces de batterie autres que celles fournies.
- Respectez la séquence de connexion et de déconnexion des pinces de batterie et la polarité correcte.

ATTENTION ! Risque de blessure

Ne mettez pas les doigts ou les mains dans les pinces de batterie.

AVIS ! Risque d'endommagement

- N'utilisez pas le démarreur auxiliaire avec une batterie de véhicule complètement déchargée ou défectueuse.
- N'essayez pas de démarrer le véhicule à l'aide du démarreur auxiliaire plus de 3 fois de suite. Si le véhicule ne démarre pas après 3 tentatives, il doit être contrôlé par un atelier agréé.

REMARQUE

- Le démarreur auxiliaire peut effectuer jusqu'à 30 démarrages, en fonction de la cylindrée et du moteur du véhicule.
- Il se peut que le démarreur auxiliaire ne fonctionne pas correctement sur les véhicules dotés de connecteurs de batteries distants (par exemple, si la batterie se trouve dans le coffre ou à un autre emplacement). Reportez-vous au manuel d'utilisation de votre véhicule.

Signal LED des pinces de batterie	Description
Clignote en vert et rouge	Le démarreur auxiliaire est prêt à être raccordé.
S'allume en rouge fixe avec un signal d'alarme sonore	Les pinces de batterie sont connectées en polarité inverse.
S'allume en vert fixe pendant 30 secondes, puis s'allume en rouge fixe	Débranchez les pinces de batterie, puis reconnectez-les pour les réutiliser. Le voyant LED s'allume à nouveau en vert fixe.
S'allume en rouge fixe avec une tonalité basse continue	Les pinces de batteries se touchent.

Respectez les instructions suivantes **avant** de démarrer un véhicule à l'aide du démarreur auxiliaire :

- Placez le véhicule en position de stationnement. Assurez-vous que les véhicules à transmission manuelle sont au point mort et que le frein à main est serré.
- Assurez-vous que le démarreur auxiliaire est chargé à au moins 50 %. Si l'état de charge est inférieur à 50 %, il se peut que le démarreur auxiliaire ne soit pas en mesure de démarrer un véhicule.
- Assurez-vous que la fiche (EC5) est correctement insérée dans la prise du démarreur auxiliaire.
- Déconnectez tous les appareils mobiles numériques avant de brancher les pinces de batterie.

Respectez les instructions suivantes **après** le démarrage d'un véhicule à l'aide du démarreur auxiliaire :

- Débranchez les pinces de batterie dans les 30 secondes dans l'ordre inverse (voir chapitre « Débranchement des pinces de la batterie (fig. 7, page 9) », page 47).
- Activez les consommateurs électriques, tels que la ventilation pour protéger les composants électroniques embarqués.
- Laissez tourner le moteur ou conduisez le véhicule pendant au moins 30 minutes pour garantir que la batterie est suffisamment rechargée.

Branchement des pinces de batterie (fig. 6, page 6)

1. Branchez la pince rouge (**rd**) de la batterie à la borne positive de la batterie de démarrage.
2. Branchez la pince noire (**bk**) de la batterie à la masse (châssis).

REMARQUE

- Le cas échéant, respectez les consignes relatives aux points de masse appropriés fournies dans le manuel d'utilisation du véhicule.
- Les points de masse appropriés sont des pièces métalliques stables et non peintes situées dans le compartiment moteur ; par exemple le bloc-moteur.
- Si vous ne pouvez pas brancher la masse de la pince de batterie noire (châssis), branchez-la à la borne négative de la batterie.

✓ Les LED rouge et verte des pinces de batterie clignotent toutes les 1 à 3 secondes. Ensuite, la LED verte de la pince de batterie s'allume en continu.

Débranchement des pinces de la batterie (fig. 7, page 7)

1. Débranchez la pince noire (**bk**) de la batterie.
2. Débranchez la pince rouge (**rd**) de la batterie.

9.7 Chargement via USB

REMARQUE

- La charge d'appareils mobiles numériques n'est pas possible lorsque le démarreur auxiliaire est en cours de charge.
- Deux appareils mobiles numériques peuvent être chargés en même temps à l'aide des deux prises USB.

➤ Pour charger des appareils mobiles numériques, utilisez le câble adaptateur USB fourni et procédez comme indiqué (fig. 8, page 8).

✓ L'écran LCD indique l'état de charge restant du démarreur auxiliaire.

9.8 Utilisation d'appareils 12 V

REMARQUE
L'utilisation d'appareils 12 V n'est pas possible lorsque le démarreur auxiliaire est en cours de charge.

➤ Pour utiliser des appareils 12 V, branchez le câble d'alimentation de l'appareil 12 V à la prise 12 V CC du démarreur auxiliaire (fig. 2, 4, page 4).
✓ L'écran LCD indique l'état de charge restant du démarreur auxiliaire.

9.9 Chargement sans fil

REMARQUE
Assurez-vous que l'appareil prend en charge le chargement sans fil.

➤ Pour charger des appareils sans fil, appuyez sur le bouton ⏻ et placez l'appareil sur le plateau de charge sans fil, voir fig. 9, page 8.
➤ L'écran LCD indique l'état de charge restant du démarreur auxiliaire.

10 Nettoyage et entretien

AVERTISSEMENT ! Risque d'électrocution
Débranchez l'appareil de l'alimentation avant toute opération de nettoyage et d'entretien.

AVIS ! Risque d'endommagement
- Ne nettoyez jamais l'appareil à l'eau courante et ne le plongez pas non plus dans l'eau.
- N'utilisez aucun objet coupant ou dur, de détergents abrasifs ou d'eau de javel pour le nettoyage, car cela pourrait endommager l'appareil.

➤ Nettoyez régulièrement l'appareil à l'aide d'un chiffon humide.
➤ Vérifiez régulièrement que les câbles ou les lignes sous tension ne présentent pas de défauts d'isolation, de coupures ou de connexions desserrées.
➤ Vérifiez régulièrement l'état de charge de la batterie de l'appareil. Chargez la batterie après chaque utilisation et au moins tous les 3 à 6 mois, même lorsqu'elle n'est pas utilisée.

11 Dépannage

Panne	Cause possible	Solution proposée
Le démarreur auxiliaire ne fonctionne pas. Le bouton ⏻ ne fonctionne pas.	Le démarreur auxiliaire est profondément déchargé.	➤ Chargez le démarreur auxiliaire (voir chapitre « Chargement du démarreur auxiliaire », page 45).
	Défauts d'isolation, coupures ou connexions desserrées au niveau des câbles sous tension.	➤ Vérifiez que les câbles sous tension ne présentent pas de défauts d'isolation, de coupures ou de connexions desserrées. ➤ Si vous ne trouvez pas d'erreur, contactez un agent de service agréé.
	La protection contre les sous-tensions du démarreur auxiliaire est active.	➤ Chargez le démarreur auxiliaire (voir chapitre « Chargement du démarreur auxiliaire », page 45) pour le réactiver.
	La protection contre les surtensions du démarreur auxiliaire est active.	➤ Retirez la charge connectée à la prise USB ou 12 V CC. Chargez le démarreur auxiliaire (voir chapitre « Chargement du démarreur auxiliaire », page 45) pour le réactiver.
	La protection contre les courts-circuits du démarreur auxiliaire est active.	➤ Retirez la charge connectée à la prise USB ou 12 V CC. Chargez le démarreur auxiliaire (voir chapitre « Chargement du démarreur auxiliaire », page 45) pour le réactiver.
	La batterie est considérablement sulfatée.	➤ Remplacez la batterie.
Le véhicule ne démarre pas.	Le démarreur auxiliaire est chargé à moins de 50 %.	➤ Chargez le démarreur auxiliaire (voir chapitre « Chargement du démarreur auxiliaire », page 45).
	Les pinces de batterie sont desserrées ou mal connectées.	➤ Contrôlez le raccordement. Assurez-vous que les pinces de la batterie sont bien fixées et correctement branchées. Rebranchez-les si nécessaire.
	Les bornes de la batterie sont sales ou corrodées.	➤ Nettoyez les bornes de la batterie et rebranchez le démarreur auxiliaire.
La LED rouge des pinces de batterie s´allume.	La tension du démarreur auxiliaire est trop faible.	➤ Chargez le démarreur auxiliaire (voir chapitre « Chargement du démarreur auxiliaire », page 45).
La LED rouge des pinces de batterie s´allume et un bourdonnement se fait entendre.	Les pinces de batterie sont court-circuitées.	➤ Rebranchez les pinces de batterie (voir chapitre « Aide au démarrage de véhicules », page 46).
	Les pinces de batterie sont mal connectées.	

Panne	Cause possible	Solution proposée
La LED verte des pinces de batterie s´allume et la LED rouge clignote.	Les pinces de batterie ne se sont pas activées dans les 30 secondes.	➤ Rebranchez les pinces de batterie (voir chapitre « Aide au démarrage de véhicules », page 46).
La LED rouge des pinces de batterie clignote. Le démarreur auxiliaire ne fonctionne pas.	Les pinces de batterie ne sont pas connectées.	➤ Branchez le démarreur auxiliaire à la batterie de démarrage (voir chapitre « Branchement des pinces de batterie (fig. 6, page 8) », page 47).
	La protection contre les surtensions des pinces de batterie est active.	➤ Assurez-vous que la tension n´est pas trop élevée (> 16,7 V).
	La protection contre les sous-tensions des pinces de batterie est active.	➤ Chargez le démarreur auxiliaire (voir chapitre « Chargement du démarreur auxiliaire », page 45).
	La protection contre les courts-circuits des pinces de batterie est active.	➤ Rebranchez les pinces de batterie (voir chapitre « Branchement des pinces de batterie (fig. 6, page 8) », page 47).
	La protection contre l´inversion de polarité des pinces de batterie est active.	
	La protection contre la surchauffe des pinces de batterie est active.	Les pinces de batterie s´éteignent automatiquement lorsque la température de fonctionnement est trop élevée (> 80 °C). ➤ Laissez les pinces de batterie refroidir.
Le démarreur auxiliaire ne fonctionne pas une fois connecté à la batterie de démarrage.	Le démarrage des pinces de batterie est en cours.	➤ Attendez 30 secondes. ➤ Si nécessaire, rebranchez les pinces de batterie (voir chapitre « Branchement des pinces de batterie (fig. 6, page 8) », page 47).
Les LED rouge et verte des pinces de batterie clignotent.	La protection contre la charge inverse est active.	Les pinces de batterie coupent automatiquement la connexion au démarreur auxiliaire. ➤ Assurez-vous que les pinces de batterie sont correctement branchées (voir chapitre « Branchement des pinces de batterie (fig. 6, page 8) », page 47).
	Les pinces de batterie sont en mode veille.	Le clignotement s´arrête lorsque les pinces de batterie se réactivent.

12 Garantie

La période de garantie légale s'applique. Si le produit est défectueux, contactez votre revendeur ou la filiale locale du fabricant (voir dometic.com/dealer).

Pour toutes réparations ou autres prestations de garantie, veuillez joindre au produit les documents suivants :

- une copie de la facture avec la date d'achat
- un motif de réclamation ou une description du dysfonctionnement

Notez que toute réparation effectuée par une personne non agréée peut présenter un risque de sécurité et annuler la garantie.

13 Mise au rebut

Recyclage des emballages

➤ Dans la mesure du possible, jetez les emballages dans les conteneurs de déchets recyclables prévus à cet effet.

Recyclage des produits contenant des piles non remplaçables, des batteries ou des sources lumineuses rechargeables

➤ Si le produit contient des piles non remplaçables, des batteries ou des sources lumineuses rechargeables, vous n'avez pas besoin de les retirer avant de les mettre au rebut.
➤ Si vous souhaitez mettre le produit au rebut, contactez le centre de recyclage le plus proche ou votre revendeur spécialisé afin d'être informé des réglementations liées au traitement des déchets.
➤ Le produit peut être mis au rebut gratuitement.

14 Caractéristiques techniques

	PJS 1000
Pack de batteries	
Type de batterie	Batterie au lithium polymère
Tension nominale	14,8 V⎓
Capacité de la batterie	59,2 Wh
Sorties USB	
Tension de charge	5 V⎓ (9 Vg)
Courant nominal	2,1 A (2 A)
DC Output	
Tension de charge	12 V⎓ (16 Vg)
Courant nominal	≤ 8 A

	PJS 1000
Sans fil	
Plage de fréquences	112 kHz–148 kHz
Puissance de sortie	10 W
Norme de charge sans fil	Qi
Entrée de charge	
Plage de tensions de charge	5 – 9 V⎓ ± 10 %
Courant d'entrée	max. 2 A
Lampe à LED	
Puissance d'éclairage LED	1 W
Lumen	110 lm
Caractéristiques techniques générales	
Intensité de démarrage	≤ 400 A (2 s)
Intensité de crête	1000 A
Température ambiante de fonctionnement	–10 °C à +45 °C
Température de charge	0 °C à +45 °C
Plage de température de stockage	–20 °C à +60 °C
Température de stockage optimale	+20 °C
Humidité ambiante	≤ 85 %, sans condensation
Dimensions (l x P x H)	192 x 88 x 41,5 mm
Poids	600 g
Contrôle/certification	CE UK CA

Par la présente, Dometic Germany GmbH déclare que l'équipement radio de type PJS 1000 est conforme à la directive 2014/53/UE.

Le texte intégral de la déclaration de conformité de l'UE est disponible à l'adresse suivante : https://documents.dometic.com.

Lea atentamente estas instrucciones y siga las indicaciones, directrices y advertencias incluidas en este manual para asegurarse de que instala, usa y mantiene correctamente el producto en todo momento. Estas instrucciones DEBEN permanecer con este producto.

Al usar el producto, usted confirma que ha leído cuidadosamente todas las instrucciones, directrices y advertencias, y que entiende y acepta cumplir los términos y condiciones aquí establecidos. Usted se compromete a usar este producto solo para el propósito y la aplicación previstos y de acuerdo con las instrucciones, directrices y advertencias establecidas en este manual del producto, así como de acuerdo con todas las leyes y reglamentos aplicables. La no lectura e incumplimiento de las instrucciones y advertencias aquí expuestas puede causarle lesiones a usted o a terceros, daños en el producto o daños en otras propiedades cercanas. Este manual del producto, incluyendo las instrucciones, directrices y advertencias, y la documentación relacionada, pueden estar sujetos a cambios y actualizaciones. Para obtener información actualizada sobre el producto, visite la página documents.dometic.com.

Índice

1 Explicación de los símbolos 53
2 Indicaciones de seguridad 54
3 Precauciones de seguridad durante la manipulación de las baterías 56
4 Volumen de entrega 57
5 Accesorios 57
6 Uso previsto 57
7 Descripción técnica 58
8 Antes del primer uso 59
9 Funcionamiento 59
10 Limpieza y mantenimiento 63
11 Solución de problemas 64
12 Garantía 66
13 Eliminación 66
14 Datos técnicos 66

1 Explicación de los símbolos

¡PELIGRO!
Indicación de seguridad: Indica una situación peligrosa que, de no evitarse, ocasionará la muerte o lesiones graves.

¡ADVERTENCIA!
Indicación de seguridad: Indica una situación peligrosa que, de no evitarse, puede ocasionar la muerte o lesiones graves.

¡ATENCIÓN!
Indicación de seguridad: Indica una situación peligrosa que, de no evitarse, puede ocasionar lesiones moderadas o leves.

¡AVISO!
Indica una situación peligrosa que, de no evitarse, puede provocar daños materiales.

NOTA
Información complementaria para el manejo del producto.

2 Indicaciones de seguridad

Tenga en cuenta las indicaciones de seguridad y las condiciones estipuladas por el fabricante del vehículo y los talleres autorizados.

2.1 Seguridad general

¡ADVERTENCIA! El incumplimiento de estas advertencias podría acarrear la muerte o lesiones graves.

Riesgo de electrocución

- No ponga el aparato en funcionamiento si presenta desperfectos visibles.
- Esta unidad de ayuda de arranque solo puede ser reparada por personal cualificado. Las reparaciones inadecuadas pueden conllevar peligros considerables.
- No desmonte el aparato.
- No modifique ni adapte ninguno de los componentes de ninguna manera.
- Utilice únicamente accesorios y recambios recomendados por el fabricante.
- No use el dispositivo estando mojado ni lo sumerja en ningún líquido. Guárdela en un lugar seco.
- Apague el aparato y desconéctelo de la red eléctrica:
  - después de cada uso
  - antes de realizar cualquier tarea de limpieza o mantenimiento

Riesgo de asfixia

- Si el cable y la unidad de control del aparato no están correctamente dispuestos, pueden ocasionarse riesgos de enredo, estrangulamiento, tropiezos o pisadas. Asegúrese de que el exceso de empalmes y cables de alimentación se dispongan de forma segura.

Riesgo para la salud

- **Los aparatos eléctricos no son juguetes.**
  Mantenga y utilice el aparato fuera del alcance de los niños pequeños.
- Controle a los niños para asegurarse de que no jueguen con el aparato.
- Los menores no deberán limpiar ni realizar el mantenimiento de usuario sin la debida supervisión.

¡AVISO! Peligro de daños

- Antes poner el aparato en funcionamiento, compruebe que el valor de tensión indicado en la placa de características coincide con el de la fuente de alimentación.
- Asegúrese de que otros objetos **no puedan** causar un cortocircuito en los contactos del aparato.

- Asegúrese de que los polos positivo y negativo **nunca** entren en contacto.
- No utilice el cable como asa para transportar el aparato.

2.2 Uso seguro del aparato

¡PELIGRO! El incumplimiento de estas advertencias puede acarrear la muerte o lesiones graves.

Riesgo de electrocución

- No toque los cables sin aislamiento directamente con las manos. Tenga esto especialmente en cuenta si el aparato funciona conectado a una red de corriente alterna.
- Para, en caso de peligro, poder desconectar rápidamente el aparato de la red de corriente continua, el enchufe de conexión debe estar cerca del aparato y ser fácilmente accesible.

¡ATENCIÓN! El incumplimiento de estas precauciones podría acarrear lesiones moderadas o leves.

Peligro de explosión

- **No** utilice el aparato en las siguientes condiciones:
  - en entornos con contenido de sal, húmedos o mojados
  - cerca de gases corrosivos
  - cerca de materiales combustibles
  - en zonas donde exista riesgo de explosión de gas o polvo
- No coloque la unidad de ayuda de arranque cerca de fuentes de calor (calefactores, radiación directa del sol, estufas de gas, etc.).
- No deje el aparato desatendido mientras esté en funcionamiento.

Riesgo de electrocución

- Antes de poner en marcha el dispositivo, asegúrese de que el cable de alimentación y el enchufe estén secos y de que el enchufe no presente óxido ni suciedad.
- Cuando manipule instalaciones eléctricas, asegúrese de que haya otra persona cerca para que le pueda ayudar en caso de emergencia.
- Tienda los cables de tal manera que no puedan resultar dañados por aristas cortantes, puertas o el capó del motor. **No** tienda lo cables de manera que queden retorcidos. Los cables aplastados pueden provocar lesiones que pongan en peligro la vida.
- No desconecte ningún cable mientras el aparato aún se encuentre en funcionamiento.
- No desenchufe nunca la clavija de la caja de enchufe tirando del cable.

Peligro de incendio

- No deje caer, golpee ni fuerce excesivamente el aparato para evitar daños en las piezas externas e internas.
- No coloque la unidad de ayuda de arranque cerca de materiales inflamables.

Peligro de lesiones

- Cuando ubique el aparato, asegúrese de que todos los cables estén bien sujetos para evitar cualquier tipo de peligro de tropiezo.

¡AVISO! Peligro de daños

- Asegúrese de que las entradas y salidas de aire del aparato no estén obstruidas.
- Garantice una buena ventilación.
- Instale el aparato en un lugar seco y protegido contra posibles salpicaduras de agua.
- Al guardar el aparato, enrolle el cable suavemente; si lo aprieta demasiado, puede dañar el propio cable y los componentes internos.

3 Precauciones de seguridad durante la manipulación de las baterías

¡ADVERTENCIA! El incumplimiento de estas advertencias podría acarrear la muerte o lesiones graves.

Peligro de lesiones

- Las baterías pueden contener ácidos agresivos y cáusticos. Evite que el líquido de la batería entre en contacto con su cuerpo. Si el líquido de batería entra en contacto con la piel, lave con agua la zona del cuerpo afectada.
  Si sufre alguna lesión a causa de ácidos, póngase inmediatamente en contacto con un médico.

¡ATENCIÓN! El incumplimiento de estas precauciones podría acarrear lesiones moderadas o leves.

Peligro de lesiones

- Cuando trabaje con baterías, no lleve puesto ningún objeto de metal como por ejemplo relojes o anillos.
  Las baterías de plomo-ácido pueden producir corrientes de cortocircuito que podrían provocar graves quemaduras.
- Utilice gafas y guantes de protección cuando trabaje con baterías. No se lleve nunca las manos a los ojos mientras esté manipulando baterías.

Riesgo para la salud

- No abra ni dañe las baterías ni deje que entren en contacto con el medio ambiente, ya que contienen metales pesados tóxicos y ecológicamente nocivos.

Peligro de explosión

- No utilice la unidad de ayuda de arranque en una batería congelada o defectuosa. Coloque la batería en un lugar donde no se congele y espere a que adopte la temperatura ambiente.
- No fume, no encienda fuego ni provoque ninguna chispa cerca del motor o de la batería.

¡AVISO! Peligro de daños

- Utilice únicamente baterías recargables.
- Evite que caigan piezas de metal sobre la batería. Esto podría provocar chispas o un cortocircuito en la batería y en otras partes eléctricas.
- Asegúrese de que la polaridad sea correcta al conectar la batería.
- Siga las instrucciones del fabricante de la batería y las del fabricante del sistema o vehículo en el que se usa la batería.

- Las baterías deben ser almacenadas completamente cargadas. Recargue periódicamente las baterías almacenadas.
- Respete la temperatura de almacenamiento óptima especificada, ya que un almacenamiento prolongado a temperaturas demasiado altas o bajas puede repercutir en la vida útil y el rendimiento de la batería.
- Evite que las baterías se descarguen completamente. Las baterías de plomo completamente descargadas deben recargarse inmediatamente para evitar la sulfatación.

4 Volumen de entrega

N.º en fig. 1, página 3	Descripción	Cantidad
1	Unidad de ayuda de arranque	1
2	Bolsa de transporte	1
3	Juego de cables para la unidad de ayuda de arranque (160 mm) con pinzas de batería y clavija (EC5) con protección contra cortocircuitos	1
4	Cable adaptador de USB	1
5	Cargador para el coche	1
6	Cargador de red	1
–	Guía rápida	1
–	Instrucciones de uso (solo digital)	1

5 Accesorios

Denominación	N.° de art.
Juego de cables para la unidad de ayuda de arranque (300 mm) con pinzas de batería y clavija (EC5) con protección contra cortocircuitos	9620006682

6 Uso previsto

La unidad de ayuda de arranque está diseñada para poner en marcha vehículos con baterías de 12 V y motores de gasolina de hasta 6 litros o motores diésel de 4 litros (por ejemplo, coches, camiones, motocicletas, embarcaciones, cortacéspedes, etc.) y para cargar o utilizar dispositivos móviles digitales (por ejemplo, teléfonos móviles, tabletas, portátiles, cámaras, etc.).

La unidad de ayuda de arranque está pensada para un uso esporádico en exteriores o garajes y requiere la adopción de medidas de prevención razonables al utilizarla en ambientes húmedos.

Otras funciones, como la carga de dispositivos a través de puerto, son adecuadas para el uso en hogares, talleres domésticos o garajes.

La unidad de ayuda de arranque **no** es apta para:

- Conexión en paralelo con otras ayudas de arranque
- Talleres de atención al cliente o uso comercial

Este producto solo es apto para el uso previsto y la aplicación de acuerdo con estas instrucciones.

Este manual proporciona la información necesaria para la correcta instalación y/o funcionamiento del producto. Una instalación deficiente y/o un uso y mantenimiento inadecuados conllevan un rendimiento insatisfactorio y posibles fallos.

El fabricante no se hace responsable de ninguna lesión o daño en el producto ocasionados por:

- Un montaje o conexión incorrectos, incluido un exceso de tensión
- Un mantenimiento incorrecto o el uso de piezas de repuesto distintas de las originales proporcionadas por el fabricante
- Modificaciones realizadas en el producto sin el expreso consentimiento del fabricante
- Uso con una finalidad distinta de la descrita en las instrucciones

Dometic se reserva el derecho de cambiar la apariencia y las especificaciones del producto.

7 Descripción técnica

7.1 Descripción general

La unidad de ayuda de arranque permite poner en marcha vehículos sin ayuda de terceros cuando se necesita una corriente máxima de 1000 A para arrancar el vehículo.

La unidad de ayuda de arranque está equipada con una batería de polímero de litio y una linterna LED integrada con luz continua, luz estroboscópica y señal SOS para casos de emergencia.

El aparato se puede cargar conectando los dos cables suministrados a una fuente de alimentación de corriente alterna o a la toma de corriente de 12 voltios de un vehículo.

Los dispositivos móviles digitales se pueden cargar de forma inalámbrica o mediante una de las dos salidas USB. Además, el aparato se puede utilizar para accionar dispositivos de 12 voltios a través de la salida de 12 V de corriente continua.

La unidad de ayuda de arranque tiene los siguientes mecanismos de protección:

- Protección contra altas y bajas temperaturas
- Protección contra sobrecorriente
- Protección contra sobretensión y baja tensión
- Protección contra cortocircuitos:
- Protección contra sobrecarga y descarga completa de la batería interna

7.2 Descripción del aparato

Elemento en la fig. 2, página 4	Denominación	Elemento en la fig. 2, página 4	Denominación
1	⏻ Botón	6	Linterna LED
2	Pantalla LCD	7	Salida USB 1
3	Base de carga inalámbrica	8	Salida USB 2
4	Salida CC 12 V	9	Salida de la unidad de ayuda de arranque (EC5)
5	Entrada de carga		

7.3 Elementos de la pantalla LCD

Elemento en la fig. 3, página 4	Descripción
1	Indica el nivel de carga actual en valor porcentual entre 0 % (descargado) y 100 % (totalmente cargado)
2	IN: Indica que la unidad de ayuda de arranque se está cargando. **Nota:** El indicador parpadea hasta que la unidad de ayuda de arranque está cargada al 100 %.
3	OUT: Indica que se está cargando un dispositivo o que se está poniendo en marcha un vehículo con la unidad de ayuda de arranque.
4	Indica el valor medido de tensión y corriente del dispositivo móvil digital conectado (USB 1).
5	Indica el valor medido de tensión y corriente del dispositivo móvil digital conectado (USB 2).
6	16V: Indica que hay un dispositivo de 12 V conectado (salida CC 12 V).

8 Antes del primer uso

➤ Cargue la unidad de ayuda de arranque completamente antes de utilizarla por primera vez o después de un tiempo de almacenamiento prolongado (véase capítulo “Carga de la unidad de ayuda de arranque” en la página 60).

9 Funcionamiento

9.1 Encendido de la unidad de ayuda de arranque

➤ Pulse el botón ⏻ para encender la unidad de ayuda de arranque.
✓ La pantalla LCD se enciende.
✓ El aparato está listo para funcionar.

9.2 Encendido de la pantalla LCD

NOTA
La pantalla LCD pasa automáticamente al modo de ahorro de energía si no se realiza ningún ajuste en 20 segundos.

➤ Cuando la pantalla LCD esté en modo de ahorro de energía, pulse brevemente el botón ⏻.
✓ La pantalla LCD se enciende.

9.3 Apagado de la unidad de ayuda de arranque

NOTA
- Si no hay ningún consumidor ni ninguna fuente de carga conectados, la unidad de ayuda de arranque se apaga automáticamente pasados 20 segundos.
- La unidad de ayuda de arranque no se puede apagar si hay consumidores o fuentes de carga conectados.

1. Si hay consumidores o fuentes de carga conectados, desconéctelos.
2. Mantenga pulsado el botón ⏻ durante 5 segundos como mínimo.

✓ La pantalla LCD se apaga.
✓ El aparato está apagado.

9.4 Carga de la unidad de ayuda de arranque

NOTA
Si el dispositivo está descargado, el proceso de carga completa tarda entre 3 y 5 horas con cualquiera de los dos métodos de carga.

La unidad de ayuda de arranque se puede cargar de dos maneras:

- Con el cargador del coche (fig. 4 A, página 5).
- Con el cargador de red (fig. 4 B, página 5).

➤ Coloque la unidad de ayuda de arranque sobre una base estable.
➤ Para cargar la unidad de ayuda de arranque, proceda como se muestra (fig. 4, página 5).

El proceso de carga se detiene automáticamente cuando la unidad de ayuda de arranque está completamente cargada:
✓ La pantalla LCD indica el nivel de carga al 100 %.
✓ El indicador "IN" deja de parpadear y se visualiza permanentemente.

Comprobación del nivel de carga

➤ Pulse el botón ⏻ para encender la unidad de ayuda de arranque.
✓ La pantalla LCD muestra el nivel de carga (fig. 3 B, página 4) entre 0 % (descargado) y 100 % (totalmente cargado).

9.5 Uso de la linterna LED

¡ATENCIÓN! Peligro de lesiones
Evite dirigir la mirada directamente a la linterna LED, ya que podría dañarle la vista.

NOTA
La función de linterna LED no está disponible durante el proceso de carga.

La linterna LED tiene tres modos de funcionamiento:

- Luz continua: La linterna LED emite una luz continua.
- Luz estroboscópica: La linterna LED parpadea a intervalos regulares.
- Señal SOS: La linterna LED parpadea con la frecuencia de la señal SOS.

➤ Para encender la linterna LED y pasar de un modo de funcionamiento a otro, proceda como se muestra (fig. 5, página 5).

9.6 Puesta en marcha de vehículos con la unidad de ayuda de arranque

¡ADVERTENCIA! Peligro de electrocución e incendio
- No conecte las dos pinzas de batería entre ellas.
- Utilice únicamente las pinzas de batería suministradas.
- Siga el orden de conexión y desconexión de las pinzas de batería y la polaridad correcta.

¡ATENCIÓN! Peligro de lesiones
No introduzca los dedos o las manos en las pinzas de batería.

¡AVISO! Peligro de daños
- No utilice la unidad de ayuda de arranque para poner en marcha un vehículo con la batería descargada o defectuosa.
- No intente poner en marcha el vehículo con la unidad de ayuda de arranque más de 3 veces seguidas. Si el vehículo no arranca después de 3 intentos, deberá ser revisado en un taller autorizado.

NOTA
- La unidad de ayuda de arranque puede utilizarse hasta 30 veces, dependiendo de la cilindrada y el motor del vehículo.
- Es posible que la unidad de ayuda de arranque no funcione correctamente si la batería del vehículo está en un lugar apartado (en el maletero u otra ubicación). Consulte el manual uso de su vehículo.

Señal LED de las pinzas de batería	Descripción
Parpadea en verde y rojo	La unidad de ayuda no está lista para conectar.
Luz roja continua con pitido de alarma	Las pinzas de batería se han conectado con la polaridad inversa.
Luz verde continua durante 30 segundos y después pasa a luz roja continua	Desconecte las pinzas de la batería y vuelva a conectarlas para utilizarlas otra vez. El LED volverá a encenderse en verde de forma continua.
Luz roja continua con pitido suave y constante	Las pinzas de la batería están en contacto entre sí.

Siga las siguientes instrucciones **antes** de poner en marcha un vehículo con la unidad de ayuda de arranque:
- Ponga el vehículo en posición de estacionamiento. Si el vehículo es de transmisión manual, póngalo en punto muerto y accione el freno de mano.
- Asegúrese de que la unidad de ayuda de arranque esté cargada como mínimo al 50 %. Si el nivel de carga es inferior al 50 %, es posible que la unidad de ayuda de arranque no pueda poner en marcha el vehículo.
- Asegúrese de que la clavija (EC5) esté bien conectada a la toma de salida de la unidad de ayuda de arranque.
- Desconecte todos los dispositivos móviles digitales antes de conectar las pinzas a la batería.

Siga las siguientes instrucciones **después** de poner en marcha un vehículo con la unidad de ayuda de arranque:

- Desconecte las pinzas de la batería en orden inverso al cabo de 30 segundos (véasecapítulo “Desconexión de las pinzas de batería (fig. 7, página 9)” en la página 62).
- Encienda algún consumidor eléctrico, por ejemplo, la ventilación, para proteger los componentes electrónicos de a bordo.
- Mantenga el motor en marcha o conduzca el vehículo durante al menos 30 minutos para asegurarse de que la batería se haya recargado lo suficiente.

Conexión de las pinzas de batería (fig. 6, página 6)

1. Conecte la pinza roja **rd** al borne positivo de la batería de arranque.
2. Conecte la pinza negra (**bk**) a tierra (chasis).

NOTA

- Si las instrucciones de uso de su vehículo contienen indicaciones sobre los puntos de conexión a tierra adecuados, cíñase a ellas.
- Los puntos de conexión a tierra adecuados son elementos metálicos estables sin pintar y están situados en el compartimento del motor (por ejemplo, el bloque motor).
- Si no puede conectar la pinza negra a masa (chasis), conéctela al borne negativo de la batería.

✓ Los LED rojo y verde de las pinzas de batería parpadean entre 1 y 3 segundos. Después, el LED verde de la pinza de batería se queda encendido constantemente.

Desconexión de las pinzas de batería (fig. 7, página 7)

1. Desconecte la pinza negra (**bk**).
2. Desconecte la pinza roja (**rd**).

9.7 Carga por USB

NOTA

- No es posible cargar dispositivos digitales móviles mientras la unidad de ayuda de arranque se esté cargando.
- Es posible cargar dos dispositivos móviles digitales simultáneamente con las dos salidas USB.

➤ Para cargar dispositivos móviles digitales, utilice el cable adaptador USB suministrado y proceda como se muestra (fig. 8, página 8).

✓ La pantalla LCD muestra el nivel de carga restante de la unidad de ayuda de arranque.

9.8 Funcionamiento de dispositivos de 12 V

NOTA
No es posible accionar dispositivos de 12 voltios mientras la unidad de ayuda de arranque se esté cargando.

➤ Para accionar dispositivos de 12 voltios, conecte el cable de alimentación del dispositivo a la salida de corriente continua de 12 V de la unidad de ayuda de arranque (fig. **2** **4**, página 4).
✓ La pantalla LCD muestra el nivel de carga restante de la unidad de ayuda de arranque.

9.9 Carga inalámbrica

NOTA
Asegúrese de que el dispositivo que desea cargar admite la carga inalámbrica.

➤ Para cargar dispositivos de forma inalámbrica, pulse el botón ⏻ y coloque el dispositivo sobre la base de carga inalámbrica; véase fig. **9**, página 8.
➤ La pantalla LCD muestra el nivel de carga restante de la unidad de ayuda de arranque.

10 Limpieza y mantenimiento

¡ADVERTENCIA! Riesgo de electrocución
Desenchufe el aparato de la toma de corriente antes de proceder a su limpieza y mantenimiento.

¡AVISO! Peligro de daños
- Nunca limpie el aparato bajo un chorro de agua corriente ni inmerso en agua jabonosa.
- No utilice objetos duros o afilados, productos de limpieza abrasivos ni lejía para limpiar el aparato, ya que podrían dañarlo.

➤ Limpie de vez en cuando el aparato con un paño suave y húmedo.
➤ Compruebe periódicamente si hay fallos de aislamiento, roturas o conexiones sueltas en los cables con tensión y el resto de líneas.
➤ Compruebe periódicamente el nivel de carga de la batería del dispositivo. Cargue la batería después de cada uso y, en caso de no utilizarla, al menos una vez cada 3 a 6 meses.

11 Solución de problemas

Fallo	Posible causa	Propuesta de solución
La unidad de ayuda de arranque no funciona. El botón ⏻ no funciona.	La unidad de ayuda de arranque está prácticamente descargada.	➤ Cargue la unidad de ayuda de arranque (véase capítulo "Carga de la unidad de ayuda de arranque" en la página 60).
	Los cables con tensión tienen fallos de aislamiento, roturas o malas conexiones.	➤ Compruebe si hay fallos de aislamiento, roturas o conexiones sueltas en los cables con tensión y el resto de líneas. ➤ Si no encuentra ningún fallo, póngase en contacto con un técnico de mantenimiento autorizado.
	La protección de baja tensión de la unidad de ayuda de arranque está activa.	➤ Cargue la unidad de ayuda de arranque (véase capítulo "Carga de la unidad de ayuda de arranque" en la página 60) para reactivarla.
	La protección contra sobrecorriente de la unidad de ayuda de arranque está activa.	➤ Retire los dispositivos consumidores de la salida USB y de la salida de CC de 12 V. Cargue la unidad de ayuda de arranque (véase capítulo "Carga de la unidad de ayuda de arranque" en la página 60) para reactivarla.
	La protección contra cortocircuitos de la unidad de ayuda de arranque está activa.	➤ Retire los dispositivos consumidores de la salida USB y de la salida de CC de 12 V. Cargue la unidad de ayuda de arranque (véase capítulo "Carga de la unidad de ayuda de arranque" en la página 60) para reactivarla.
	La batería está significativamente sulfatada.	➤ Cambie la batería.
El vehículo no arranca con la unidad de ayuda de arranque.	La unidad de ayuda de arranque tiene menos de un 50 %.	➤ Cargue la unidad de ayuda de arranque (véase capítulo "Carga de la unidad de ayuda de arranque" en la página 60).
	Las pinzas de batería están sueltas o no están conectadas correctamente.	➤ Compruebe las conexiones. Compruebe que las pinzas de batería estén bien fijadas y conectadas correctamente. Vuelva a realizar las conexiones si es necesario.
	Los bornes de la batería están sucios o corroídos.	➤ Limpie los bornes de la batería y vuelva a conectar la unidad de ayuda de arranque.
El LED rojo de las pinzas de batería se ilumina.	La tensión de la unidad de ayuda de arranque es demasiado baja.	➤ Cargue la unidad de ayuda de arranque (véase capítulo "Carga de la unidad de ayuda de arranque" en la página 60).
El LED rojo de las pinzas de batería se enciende y suena un zumbido.	Las pinzas de batería están cortocircuitadas.	➤ Vuelva a conectar las pinzas de batería (véase capítulo "Puesta en marcha de vehículos con la unidad de ayuda de arranque" en la página 61).
	Las pinzas de batería no están conectadas correctamente.	

Fallo	Posible causa	Propuesta de solución
El LED verde de las pinzas de batería se ilumina y el LED rojo parpadea.	Las pinzas de batería no se han activado en 30 segundos.	➤ Vuelva a conectar las pinzas de batería (véase capítulo "Puesta en marcha de vehículos con la unidad de ayuda de arranque" en la página 61).
El LED rojo de las pinzas de batería parpadea. La unidad de ayuda de arranque no funciona.	Las pinzas de batería no están conectadas.	➤ Conecte la unidad de ayuda de arranque a la batería de arranque (véase capítulo "Conexión de las pinzas de batería (fig. 6, página 8)" en la página 62).
	La protección de alta tensión de las pinzas de batería está activa.	➤ Asegúrese de que la tensión no sea demasiado alta (> 16,7 V).
	La protección de baja tensión de las pinzas de batería está activa.	➤ Cargue la unidad de ayuda de arranque (véase capítulo "Carga de la unidad de ayuda de arranque" en la página 60).
	La protección de cortocircuito de las pinzas de batería está activa.	➤ Vuelva a conectar las pinzas de batería (véase capítulo "Conexión de las pinzas de batería (fig. 6, página 8)" en la página 62).
	Las protecciones de polaridad inversa de las pinzas de batería están activas.	
	La protección de alta temperatura de las pinzas de batería está activa.	Las pinzas de batería se desconectan automáticamente cuando la temperatura de funcionamiento es demasiado alta (> 80 °C). ➤ Deje que las pinzas de batería se enfríen.
La ayuda de arranque no funciona después de conectarla a la batería de arranque.	El inicio de las pinzas de batería está en curso.	➤ Espere 30 segundos. ➤ Si es necesario, vuelva a conectar las pinzas de batería (véase capítulo "Conexión de las pinzas de batería (fig. 6, página 8)" en la página 62).
Los LED rojo y verde de las pinzas de batería parpadean.	La protección de carga inversa está activa.	Las pinzas de batería apagan automáticamente la conexión con la unidad de ayuda de arranque. ➤ Asegúrese de que las pinzas de batería estén conectadas correctamente (véase capítulo "Conexión de las pinzas de batería (fig. 6, página 8)" en la página 62).
	Las pinzas de batería están en modo de espera.	El parpadeo se detiene cuando las pinzas de batería se vuelven a poner en funcionamiento.

12 Garantía

Se aplica el período de garantía estipulado por la ley. Si el producto está defectuoso, contacte con el punto de venta o con la sucursal del fabricante en su país (visite dometic.com/dealer).

Para tramitar la reparación y la garantía, incluya los siguientes documentos cuando envíe el producto:

- Una copia de la factura con fecha de compra
- El motivo de la reclamación o una descripción de la avería

Tenga en cuenta que una reparación por medios propios o no profesionales puede tener consecuencias de seguridad y suponer la anulación de la garantía.

13 Eliminación

Reciclaje de materiales de embalaje

➤ Si es posible, deseche el material de embalaje en el contenedor de reciclaje adecuado.

Reciclaje de productos con pilas no sustituibles, baterías recargables o fuentes de luz

➤ Si el producto contiene pilas no sustituibles, baterías recargables o fuentes de luz, no es necesario que las quite antes de desecharlo.
➤ Cuando vaya a desechar definitivamente el producto, infórmese en el centro de reciclaje más cercano o en un comercio especializado sobre las normas pertinentes de gestión de residuos.
➤ El producto podrá desecharse gratuitamente.

14 Datos técnicos

	PJS1000
Batería	
Tipo de batería	Batería de polímero de litio
Tensión nominal	14,8 V⎓
Capacidad de la batería	59,2 Wh
Salidas USB	
Tensión de carga	5 V⎓ (9 Vg)
Corriente nominal	2,1 A (2 A)
Salida CC	
Tensión de carga	12 V⎓ (16 Vg)
Corriente nominal	≤ 8 A

	PJS1000
Inalámbrico	
Gama de frecuencias	112 kHz–148 kHz
Potencia de salida	10 W
Estándar de carga inalámbrica	Qi
Entrada de carga	
Rango de tensión de carga	5 – 9 V⎓ ± 10 %
Corriente de entrada	2 A máx.
Linterna LED	
Potencia de iluminación LED	1 W
Lumen	110 lm
Datos técnicos generales	
Corriente inicial	≤ 400 A (2 s)
Corriente máxima	1000 A
Temperatura ambiente para el funcionamiento:	–10 °C a +45 °C
Temperatura de carga	0 °C a +45 °C
Rango de temperatura de almacenamiento	–20 °C a +60 °C
Temperatura de almacenamiento óptima	+20 °C
Humedad ambiental	≤ 85 % sin condensación
Dimensiones (An x Pr x Al)	192 x 88 x 41,5 mm
Peso	600 g
Inspección/certificación	CE UK CA

Por el presente documento, Dometic Germany GmbH declara que la clase de equipo radioeléctrico PJS 1000 cumple con la directiva 2014/53/EU.

El texto completo de la declaración de conformidad de la UE está disponible en la siguiente dirección de Internet: https://documents.dometic.com.

Leia atentamente as presentes instruções e siga todas as instruções, orientações e avisos incluídos neste manual, de modo a garantir sempre a correta instalação, utilização e manutenção do produto. É OBRIGATÓRIO manter estas instruções junto com o produto.

Ao utilizar o produto, está a confirmar que leu atentamente todas as instruções, orientações e avisos, e que compreende e aceita cumprir os termos e condições estabelecidos no presente manual. Aceita utilizar este produto exclusivamente para o fim e a aplicação a que se destina e de acordo com as instruções, orientações e avisos estabelecidos neste manual, assim como de acordo com todas as leis e regulamentos aplicáveis. Caso não leia nem siga as instruções e os avisos aqui estabelecidos, poderá sofrer ferimentos pessoais ou causar ferimentos a terceiros e o produto ou outros materiais nas proximidades poderão ficar danificados. Este manual do produto, incluindo as instruções, orientações e avisos, bem como a documentação relacionada, podem estar sujeitos a alterações e atualizações. Para consultar as informações atualizadas do produto, visite documents.dometic.com.

Índice

1 Explicação dos símbolos 68
2 Indicações de segurança 69
3 Medidas de segurança ao manusear as baterias 71
4 Material fornecido 72
5 Acessórios 72
6 Utilização adequada 72
7 Descrição técnica 73
8 Antes da primeira utilização 74
9 Operação 74
10 Limpeza e manutenção 78
11 Resolução de falhas 79
12 Garantia 81
13 Eliminação 81
14 Dados técnicos 81

1 Explicação dos símbolos

PERIGO!
Indicação de segurança: indica uma situação perigosa que, se não for evitada, resultará em morte ou ferimentos graves.

AVISO!
Indicação de segurança: Indica uma situação perigosa que, se não for evitada, pode causar a morte ou ferimentos graves.

PRECAUÇÃO!
Indicação de segurança: Indica uma situação perigosa que, se não for evitada, pode causar ferimentos ligeiros ou moderados.

NOTA!
Indica uma situação que, se não for evitada, pode causar danos materiais.

OBSERVAÇÃO
Informações complementares para a utilização do produto.

2 Indicações de segurança

Tenha também em atenção as indicações de segurança e as estipulações definidas pelo fabricante do veículo e pelas oficinas autorizadas.

2.1 Princípios básicos de segurança

AVISO! O incumprimento destes avisos poderá resultar em morte ou ferimentos graves.

Risco de eletrocussão

- Não coloque o aparelho em funcionamento se este apresentar danos visíveis.
- O auxiliar de arranque só pode ser reparado por técnicos qualificados. Reparações inadequadas podem dar origem a perigos consideráveis.
- Não desmonte o aparelho.
- Não altere nem adapte nenhum dos componentes, seja de que modo for.
- Utilize apenas os acessórios e as peças sobressalentes recomendadas pelo fabricante.
- Não use o aparelho em condições de humidade nem o submerja em qualquer líquido. Armazene-a num local seco.
- Desligue o aparelho e desconecte-o da fonte de alimentação.
  - Depois de cada utilização
  - Antes de cada limpeza e manutenção

Risco de asfixia

- O cabo e a unidade de comando do aparelho podem dar origem a riscos de emaranhamento, estrangulamento, queda ou esmagamento com os pés. Garanta que as braçadeiras e os cabos de alimentação em excesso estão arrumados em segurança.

Risco para a saúde

- **Os aparelhos elétricos não são brinquedos.**
  Guarde e utilize sempre o aparelho fora do alcance de crianças muito pequenas.
- As crianças têm de ser supervisionadas, por forma a garantir que não brincam com o aparelho.
- A limpeza e a manutenção não podem ser efetuadas por crianças sem supervisão.

NOTA! Risco de danos

- Antes da colocação em funcionamento, verifique se a especificação de tensão na placa de características coincide com a da fonte de alimentação.
- Certifique-se de que **está excluída** a possibilidade de outros objetos causarem curtos-circuitos nos contactos do aparelho.

- Garanta que os polos negativo e positivo **nunca** entram em contacto um com o outro.
- Não utilize os cabos como uma pega.

2.2 Utilização segura do aparelho

PERIGO! O incumprimento destes avisos resultará em morte ou ferimentos graves.

Risco de eletrocussão

- Nunca toque em cabos não blindados com as mãos desprotegidas. Isto aplica-se, em especial, durante o funcionamento do aparelho com uma fonte de alimentação de corrente alternada.
- Para poder desconectar rapidamente o aparelho da fonte de alimentação de corrente alternada, a tomada deve encontrar-se nas proximidades do aparelho e ser de fácil acesso.

PRECAUÇÃO! O incumprimento destas advertências poderá resultar em ferimentos ligeiros ou moderados.

Perigo de explosão

- **Não** opere o aparelho nas seguintes condições:
  - Em ambientes salíferos, húmidos ou molhados
  - Nas proximidades de vapores corrosivos
  - Nas proximidades de materiais inflamáveis
  - Em áreas nas quais existe perigo de explosão de gás ou de poeiras.
- Não coloque o auxiliar de arranque na proximidade de fontes de calor (aquecedores, luz solar direta, fornos a gás, etc.).
- Não deixe o aparelho sem supervisão durante o funcionamento.

Risco de eletrocussão

- Antes de ligar o aparelho, garanta que o cabo da fonte de alimentação e a ficha estão secas e que a ficha não apresenta ferrugem ou sujidade.
- Ao trabalhar em sistemas elétricos, certifique-se de que há alguém por perto que possa ajudar em caso de emergência.
- Coloque os cabos de tal modo que estes não possam ser danificados por arestas cortantes, portas ou pelo capô. **Não** instale nenhum cabo de tal modo que este fique muito dobrado. Cabos esmagados podem originar ferimentos graves.
- Não desconecte nenhum cabo enquanto o aparelho estiver em funcionamento.
- Nunca retire a ficha da tomada puxando pelo cabo.

Perigo de incêndio

- Não deixe cair o aparelho, nem bata ou aplique força excessiva no aparelho para evitar danos em peças exteriores e interiores.
- Não coloque o auxiliar de arranque junto de materiais inflamáveis.

Perigo de ferimentos

- Ao posicionar o aparelho, assegure-se de que todos os cabos estão fixados de modo adequado para evitar risco de tropeçar.

NOTA! Risco de danos

- Certifique-se de que as entradas e saídas de ar do aparelho não estão tapadas.
- Garanta uma boa ventilação.
- Coloque o aparelho num local seco e protegido contra salpicos de água.
- Enrole o cabo de forma folgada ao armazenar; o enrolamento apertado pode danificar o cabo e as peças internas.

3 Medidas de segurança ao manusear as baterias

AVISO! O incumprimento destes avisos poderá resultar em morte ou ferimentos graves.

Perigo de ferimentos

- As baterias podem conter ácidos agressivos e cáusticos. Evite qualquer tipo de contacto do corpo com o líquido das baterias. Se a sua pele entrar em contacto com o líquido da bateria, lave bem essa zona do corpo com água abundante.
  Em caso de ferimentos resultantes de ácidos, consulte um médico imediatamente.

PRECAUÇÃO! O incumprimento destas advertências poderá resultar em ferimentos ligeiros ou moderados.

Perigo de ferimentos

- Não use quaisquer objetos metálicos como relógios ou anéis ao trabalhar nas baterias.
  Baterias de chumbo-ácido podem gerar curtos-circuitos que podem provocar ferimentos graves.
- Utilize óculos e vestuário de proteção ao trabalhar em baterias. Não toque nos olhos enquanto trabalha nas baterias.

Risco para a saúde

- Não abra nem danifique as baterias nem permita que penetrem no ambiente, uma vez que contêm metais pesados tóxicos e nocivos para o ambiente.

Perigo de explosão

- Nunca tente fazer uma ligação direta nem carregar uma bateria congelada ou com defeito.
  Neste caso guarde a bateria num local onde não ocorra congelação e aguarde até a bateria estar adaptada à temperatura ambiente.
- Não fume, não utilize chama aberta nem provoque faíscas nas proximidades do motor ou da bateria.

NOTA! Risco de danos

- Utilize exclusivamente baterias recarregáveis.
- Evite a queda de quaisquer peças metálicas em cima da bateria. Isto pode causar faíscas ou curtos-circuitos na bateria ou noutras peças elétricas.

- Certifique-se de que a polaridade está correta durante a conexão da bateria.
- Siga as instruções do fabricante da bateria e do fabricante do sistema ou do veículo no qual a bateria é usada.
- Armazene apenas baterias completamente carregadas. Recarregue regularmente as baterias armazenadas.
- Cumpra a temperatura de armazenamento ideal especificada, uma vez que o armazenamento por longos períodos a temperaturas altas e baixas pode prejudicar a vida útil e o desempenho da bateria.
- Evite a descarga profunda das baterias. Para evitar a sulfatação, recarregue imediatamente as baterias de chumbo profundamente descarregadas.

4 Material fornecido

N.º na fig. 1, página 3	Descrição	Quantidade
1	Auxiliar de arranque	1
2	Bolsa de transporte	1
3	Conjunto de cabos auxiliares de arranque (160 mm) com pinças de bateria e ficha (EC5) com proteção contra curto-circuito	1
4	Cabo adaptador USB	1
5	Carregador de carro	1
6	Carregador de rede	1
–	Manual de instruções resumido	1
–	Manual de instruções (apenas digital)	1

5 Acessórios

Designação	N.º art.
Conjunto de cabos auxiliares de arranque (300 mm) com pinças de bateria e ficha (EC5) com proteção contra curto-circuito	9620006682

6 Utilização adequada

O auxiliar de arranque destina-se a ser utilizado para fazer ligação direta em veículos com baterias de 12 V e motores a gasolina de até 6 litros ou motores a diesel de até 4 litros (p. ex., veículos ligeiros, camiões, motos, embarcações, corta-relvas, etc.) e para carregar ou operar aparelhos digitais móveis (p. ex., telemóveis, tablets, laptops, câmaras, etc.).

O auxiliar de arranque destina-se a ser utilizado temporariamente ao ar livre ou em garagens. Este aparelho deve ser utilizado com cuidado razoável em ambientes húmidos.

Outras funções, como o carregamento de aparelhos recorrendo a portas, são adequadas para utilização em habitações, em oficinas ou garagens domésticas.

O auxiliar de arranque **não** é adequado para:

- Conexão em paralelo de outros auxiliares de arranque
- Utilização comercial ou em oficinas profissionais

Este produto destina-se exclusivamente à aplicação e aos fins pretendidos com base nestas instruções.

Este manual fornece informações necessárias para proceder a uma instalação e/ou a uma operação adequadas do produto. Uma instalação e/ou uma operação ou manutenção incorretas causarão um desempenho insatisfatório e uma possível avaria.

O fabricante não aceita qualquer responsabilidade por danos ou prejuízos no produto resultantes de:

- montagem ou ligação incorreta, incluindo sobretensões
- manutenção incorreta ou utilização de peças sobressalentes não originais fornecidas pelo fabricante
- alterações ao produto sem autorização expressa do fabricante
- utilização para outras finalidades que não as descritas no presente manual

A Dometic reserva-se o direito de alterar o design e as especificações do produto.

7 Descrição técnica

7.1 Descrição geral

O auxiliar de arranque permite pôr os veículos a trabalhar sem necessitar de assistência de terceiros, sempre que for necessária uma corrente de pico máxima de 1000 A para o veículo arrancar.

O auxiliar de arranque está equipado com uma bateria de polímero de lítio e uma luz LED integrada com luz contínua, luz estroboscópica e sinal SOS para situações de emergência.

Com os dois cabos de carregamento fornecidos, é possível carregar o aparelho através da fonte de alimentação CA ou de modo flexível através de uma tomada de veículo de 12 V.

Os aparelhos digitais móveis podem ser carregados sem fios ou através de uma das duas saídas USB. Além disso, este aparelho também pode ser utilizado para operar aparelhos de 12 V através da saída de 12 V CC.

O auxiliar de arranque integra os seguintes mecanismos de proteção:

- Proteção contra temperatura elevada e baixa
- Proteção contra sobrecorrente
- Proteção contra tensão elevada e baixa
- Proteção contra curto-circuito
- Proteção contra sobrecarga e contra descarga profunda da bateria interna

7.2 Designação do aparelho

Posição na fig. 2, página 4	Designação	Posição na fig. 2, página 4	Designação
1	⏻ botão	6	Luz LED
2	Monitor LCD	7	Saída USB 1
3	Bloco de carregamento sem fios	8	Saída USB 2
4	Saída de 12 V CC	9	Saída de ligação direta (EC5)
5	Entrada de carregamento		

7.3 Elementos do monitor LCD

Posição na fig. 3, página 4	Descrição
1	Indica o estado de carga atual em percentagem, entre 0% (descarregado) e 100% (totalmente carregado)
2	IN: Indica que o auxiliar de arranque está a ser carregado. **Nota:** O indicador pisca até o auxiliar de arranque estar 100% carregado.
3	OUT: Indica que um aparelho está a ser carregado ou que se está a fazer ligação direta num veículo.
4	Indica a tensão e a corrente medidas do aparelho digital móvel conectado (USB 1).
5	Indica a tensão e a corrente medidas do aparelho digital móvel conectado (USB 2).
6	16 V: Indica que está conectado um aparelho de 12 V (saída de 12 V CC).

8 Antes da primeira utilização

➤ Carregue completamente o auxiliar de arranque antes de o utilizar pela primeira vez ou após um longo período de armazenamento (ver capítulo “Carregar o auxiliar de arranque” na página 75).

9 Operação

9.1 Ligar o auxiliar de arranque

➤ Prima o botão ⏻ para ligar o auxiliar de arranque.
✓ O monitor LCD liga-se.
✓ O aparelho está pronto a funcionar.

9.2 Ligar o monitor LCD

OBSERVAÇÃO
Se não configurar o aparelho, o monitor LCD passa automaticamente para o modo de poupança de energia após 20 segundos.

➤ Se o monitor LCD estiver no modo de poupança de energia, prima brevemente o botão ⏻.
✓ O monitor LCD liga-se.

9.3 Desligar o auxiliar de arranque

OBSERVAÇÃO
- Se não forem conectadas uma carga ou uma fonte de carregamento, o auxiliar de arranque desliga-se automaticamente após 20 segundos.
- O auxiliar de arranque não pode ser desligado se estiverem conectadas uma carga ou uma fonte de carregamento.

1. Desconecte as cargas ou a fonte de carregamento, se estiverem conectadas.
2. Prima o botão ⏻ e mantenha-o premido durante pelo menos 5 segundos.

✓ O monitor LCD desliga-se.
✓ O aparelho está desligado.

9.4 Carregar o auxiliar de arranque

OBSERVAÇÃO
Se o aparelho estiver descarregado, uma carga completa demora 3 a 5 horas com qualquer um dos métodos de carregamento.

O auxiliar de arranque pode ser carregado através de dois métodos:
- Utilizando o carregador de carro (fig. 4 A, página 5).
- Utilizando o carregador de rede (fig. 4 B, página 5).

➤ Coloque o auxiliar de arranque sobre uma superfície estável.
➤ Para carregar o auxiliar de arranque, proceda conforme ilustrado (fig. 4, página 5).

O carregamento para automaticamente quando o auxiliar de arranque fica completamente carregado:
✓ O mostrador LCD apresenta o estado de carga como 100%.
✓ O indicador "IN" deixa de piscar e é exibido em permanência.

Verificar o estado de carga

➤ Prima o botão ⏻ para ligar o auxiliar de arranque.
✓ O mostrador LCD apresenta o estado de carga (fig. 3 B, página 4) entre 0% (descarregado) e 100% (completamente carregado).

9.5 Utilizar a luz LED

PRECAUÇÃO! Perigo de ferimentos
Evite olhar diretamente para a luz LED pois isso pode ferir os seus olhos.

OBSERVAÇÃO
O funcionamento da luz LED não está disponível durante o carregamento.

A luz LED oferece três modos de funcionamento:
- Luz contínua: A luz LED fica acesa de forma permanente.
- Luz estroboscópica: A luz LED pisca a intervalos constantes.
- Sinal SOS: A luz LED pisca o padrão do sinal SOS.

➤ Para utilizar a luz LED e alternar entre os diferentes modos de funcionamento, proceda conforme ilustrado (fig. **5**, página 5).

9.6 Fazer ligação direta em veículos

AVISO! Risco de eletrocussão e risco de incêndio
- Não conecte as duas pinças de bateria uma à outra.
- Não utilize outras pinças de bateria diferentes das pinças fornecidas.
- Cumpra a sequência prescrita de conexão e desconexão das pinças de bateria, assim como a polaridade correta.

PRECAUÇÃO! Perigo de ferimentos
Não toque com os dedos nem com as mãos nas pinças de bateria.

NOTA! Risco de danos
- Não tente fazer ligação direta numa bateria de veículo completamente descarregada ou com defeito.
- Não tente fazer ligação direta no veículo mais de 3 vezes seguidas. Se o veículo não arrancar após 3 tentativas, o veículo deve ser inspecionado por uma oficina autorizada.

OBSERVAÇÃO
- O auxiliar de arranque pode fazer até 30 ligações diretas em veículos, dependendo do deslocamento e do motor do veículo.
- O auxiliar de arranque pode não funcionar corretamente em veículos que exigem posições remotas dos auxiliares de arranque de bateria (p. ex., a bateria está na mala ou noutro local). Consulte o manual de instruções do seu veículo.

Sinal LED das pinças de bateria	Descrição
Pisca a verde e vermelho	O auxiliar de arranque está pronto para a conexão.
Acende continuamente a vermelho, com sinal de alarme sonoro a apitar	As pinças de bateria estão conectadas com polaridade inversa.
Acende continuamente a verde durante 30 segundos e depois muda para vermelho contínuo	Desconecte as pinças de bateria e volte a conectá-las para as utilizar novamente. O LED acender-se-á continuamente a verde outra vez.
Acende continuamente a vermelho, com sinal sonoro baixo e constante	As pinças de bateria tocam uma na outra.

Antes de fazer ligação direta num veículo, cumpra as seguintes instruções:

- Ponha o veículo em posição de estacionamento. Assegure-se de que os veículos com transmissão manual estão em ponto morto e que o travão de mão está engatado.
- Assegure-se de que o auxiliar de arranque tem pelo menos 50% de carga. Se o estado de carga for inferior a 50%, o auxiliar de arranque pode não ser capaz de fazer ligação direta no veículo.
- Certifique-se de que a ficha (EC5) assenta firmemente na saída de auxiliar de arranque no auxiliar de arranque.
- Desconecte todos os aparelhos digitais móveis antes de conectar as pinças de bateria.

Depois de fazer ligação direta num veículo, cumpra as seguintes instruções:

- Desconecte as pinças de bateria nos 30 segundos seguintes na ordem inversa (ver capítulo "Desconectar as pinças de bateria (fig. 7, página 9)" na página 77).
- Ligue os consumidores elétricos como, p. ex., a ventilação, para proteger o sistema eletrónico de bordo.
- Deixe o motor a trabalhar ou conduza o veículo durante, pelo menos, 30 minutos para garantir que a bateria carrega o suficiente.

Conectar as pinças de bateria (fig. 6, página 6)

1. Conecte a pinça de bateria vermelha (**rd**) ao terminal positivo da bateria de arranque.
2. Conecte a pinça preta (**bk**) à terra (chassi).

OBSERVAÇÃO

- Quando especificado, cumpra a informação sobre pontos de aterramento adequados contida no manual de instruções do veículo.
- Pontos de aterramento adequados são peças em metal estáveis sem pintura no compartimento do motor, p. ex., o bloco do motor.
- Se não for possível conectar a pinça de bateria preta a terra (estrutura), conecte-a ao polo negativo da bateria.

✓ Os LEDs vermelho e verde das pinças de bateria piscam 1 a 3 segundos. Em seguida, o LED verde da pinça de bateria fica permanentemente aceso.

Desconectar as pinças de bateria (fig. 7, página 7)

1. Desconecte a pinça de bateria preta (**bk**).
2. Desconecte a pinça de bateria vermelha (**rd**).

9.7 Carregar via USB

OBSERVAÇÃO

- Não é possível carregar aparelhos digitais móveis enquanto o auxiliar de arranque está a ser carregado.
- É possível carregar dois aparelhos digitais móveis ao mesmo tempo utilizando as duas saídas USB.

➤ Para carregar aparelhos digitais móveis, utilize o cabo adaptador USB fornecido e proceda conforme ilustrado (fig. 8, página 8).

✓ O mostrador LCD apresenta o estado de carga remanescente do auxiliar de arranque.

9.8 Operar aparelhos de 12 V

OBSERVAÇÃO
Não é possível operar aparelhos de 12 V enquanto o auxiliar de arranque está a ser carregado.

➤ Para operar aparelhos de 12 V, conecte o cabo de alimentação do aparelho de 12 V à saída de 12 V CC do auxiliar de arranque (fig. **2** **4**, página 4).
✓ O mostrador LCD apresenta o estado de carga remanescente do auxiliar de arranque.

9.9 Carregamento sem fios

OBSERVAÇÃO
Assegure-se de que o aparelho é compatível com carregamento sem fios.

➤ Para carregar aparelhos sem fios, prima o botão ⏻ e pouse o aparelho no bloco de carregamento sem fios, ver fig. **9**, página 8.
➤ O mostrador LCD apresenta o estado de carga remanescente do auxiliar de arranque.

10 Limpeza e manutenção

AVISO! Risco de eletrocussão
Desligue o aparelho da fonte de alimentação antes de cada trabalho de limpeza e manutenção.

NOTA! Risco de danos
- Nunca limpe o aparelho sob água corrente nem em água de lavagem suja.
- Ao limpar, não utilize objetos afiados ou duros, nem produtos de limpeza abrasivos ou lixívia, uma vez que estes podem danificar o aparelho.

➤ Limpe o aparelho ocasionalmente com um pano macio e húmido.
➤ Verifique regularmente os cabos ou linhas sob tensão quanto a danos no isolamento, ruturas ou conexões soltas.
➤ Verifique regularmente o estado de carga da bateria do aparelho. Carregue a bateria após cada utilização e pelo menos a cada 3 – 6 meses, mesmo que esteja sem utilização.

11 Resolução de falhas

Falha	Possível causa	Sugestão de solução
O auxiliar de arranque não funciona. O botão ⏻ não funciona.	O auxiliar de arranque está profundamente descarregado.	➤ Carregue o auxiliar de arranque (ver capítulo "Carregar o auxiliar de arranque" na página 75).
	Danos no isolamento, ruturas ou conexões soltas nos cabos sob tensão.	➤ Verifique os cabos sob tensão quanto a danos no isolamento, ruturas ou conexões soltas. ➤ Se não encontrar erros, contacte um agente de assistência técnica autorizado.
	A proteção contra baixa tensão do auxiliar de arranque está ativa.	➤ Carregue o auxiliar de arranque (ver capítulo "Carregar o auxiliar de arranque" na página 75) para o reativar.
	A proteção contra sobrecorrente do auxiliar de arranque está ativa.	➤ Retire a carga da saída USB ou de 12 V CC. Carregue o auxiliar de arranque (ver capítulo "Carregar o auxiliar de arranque" na página 75) para o reativar.
	A proteção contra curto-circuito do auxiliar de arranque está ativa.	➤ Retire a carga da saída USB ou de 12 V CC. Carregue o auxiliar de arranque (ver capítulo "Carregar o auxiliar de arranque" na página 75) para o reativar.
	A bateria apresenta um nível considerável de sulfatação.	➤ Substitua a bateria.
A ligação direta no veículo não foi feita.	A carga do auxiliar de arranque é inferior a 50%.	➤ Carregue o auxiliar de arranque (ver capítulo "Carregar o auxiliar de arranque" na página 75).
	As pinças de bateria estão soltas ou não estão conectadas corretamente.	➤ Verificar as ligações. Assegure-se de que as pinças de bateria estão bem fixadas e corretamente conectadas. Volte a conectá-las, se for necessário.
	Os terminais da bateria estão sujos ou corroídos.	➤ Limpe os terminais da bateria e volte a conectar o auxiliar de arranque.
O LED vermelho das pinças de bateria acende-se.	A tensão do auxiliar de arranque é demasiado baixa.	➤ Carregue o auxiliar de arranque (ver capítulo "Carregar o auxiliar de arranque" na página 75).
O LED vermelho das pinças de bateria acende-se e ouve-se um zumbido.	As pinças de bateria estão em curto-circuito.	➤ Conecte novamente as pinças de bateria (ver capítulo "Fazer ligação direta em veículos" na página 76).
	As pinças de bateria estão mal conectadas.	

Falha	Possível causa	Sugestão de solução
O LED verde das pinças de bateria acende-se e o LED vermelho pisca.	As pinças de bateria não se ativaram nos 30 segundos previstos.	➤ Conecte novamente as pinças de bateria (ver capítulo "Fazer ligação direta em veículos" na página 76).
O LED vermelho das pinças de bateria pisca. O auxiliar de arranque não funciona.	As pinças de bateria não estão conectadas.	➤ Conecte o auxiliar de arranque à bateria de arranque (ver capítulo "Conectar as pinças de bateria (fig. 6, página 8)" na página 77).
	A proteção contra alta tensão das pinças de bateria está ativa.	➤ Certifique-se de que a tensão não é demasiado alta (> 16,7 V).
	A proteção contra baixa tensão das pinças de bateria está ativa.	➤ Carregue o auxiliar de arranque (ver capítulo "Carregar o auxiliar de arranque" na página 75).
	A proteção contra curto-circuito das pinças de bateria está ativa.	➤ Conecte novamente as pinças de bateria (ver capítulo "Conectar as pinças de bateria (fig. 6, página 8)" na página 77).
	As proteções contra polaridade inversa das pinças de bateria está ativa.	
	A proteção contra alta temperatura das pinças de bateria está ativa.	As pinças de bateria desligam-se automaticamente se a temperatura operacional for demasiado alta (> 80 °C). ➤ Aguarde até que as pinças de bateria arrefeçam.
O auxiliar de arranque não funciona depois de ser conectado à bateria de arranque.	As pinças de bateria estão a arrancar.	➤ Aguarde 30 segundos. ➤ Se for necessário, conecte novamente as pinças de bateria (ver capítulo "Conectar as pinças de bateria (fig. 6, página 8)" na página 77).
Os LEDs vermelho e verde das pinças de bateria piscam.	A proteção contra carregamento inverso está ativa.	As pinças de bateria desligam automaticamente a conexão ao auxiliar de arranque. ➤ Certifique-se de que as pinças de bateria estão corretamente conectadas (ver capítulo "Conectar as pinças de bateria (fig. 6, página 8)" na página 77).
	As pinças de bateria estão em modo standby.	A luz deixa de piscar quando as pinças de bateria ficam novamente operacionais.

12 Garantia

Aplica-se o prazo de garantia legal. Se o produto apresentar defeitos, contacte o seu revendedor ou a filial do fabricante no seu país (ver dometic.com/dealer).

Para fins de reparação e do processamento da garantia, envie também os seguintes documentos quando devolver o produto:

- Uma cópia da fatura com a data de aquisição
- Um motivo de reclamação ou uma descrição da falha

Tenha em atenção que as reparações feitas por si ou por não profissionais podem ter consequências sobre a segurança e anular a garantia.

13 Eliminação

Reciclagem do material de embalagem

➤ Sempre que possível, coloque o material de embalagem no respetivo contentor de reciclagem.

Reciclagem de produtos com baterias, baterias recarregáveis ou fontes de luz não substituíveis

➤ Se o produto contiver quaisquer pilhas, baterias recarregáveis ou fontes de luz não substituíveis, não tem de as remover antes da eliminação.
➤ Para eliminar definitivamente o produto, informe-se junto do centro de reciclagem ou revendedor mais próximo sobre as disposições de eliminação aplicáveis.
➤ O produto pode ser eliminado gratuitamente.

14 Dados técnicos

	PJS1000
Conjunto de bateria	
Tipo de bateria	Bateria de polímero de lítio
Tensão estipulada	14,8 V⎓
Capacidade da bateria	59,2 Wh
Saídas USB	
Tensão de carga	5 V⎓ (9 Vg)
Corrente estipulada	2,1 A (2 A)
Saída CC	
Tensão de carga	12 V⎓ (16 Vg)
Corrente estipulada	≤ 8 A

	PJS 1000
Sem fios	
Intervalo de frequência	112 kHz–148 kHz
Potência de saída	10 W
Padrão de carregamento sem fios	Qi
Entrada de carregamento	
Intervalo de tensão de carregamento	5 – 9 V⎓ ± 10%
Corrente de entrada	máx. 2 A
Luz LED	
Potência de iluminação LED	1 W
Lúmen	110 lm
Dados técnicos gerais	
Corrente de arranque	≤ 400 A (2 s)
Corrente de pico	1000 A
Temperatura ambiente do funcionamento	–10 °C a +45 °C
Temperatura de carregamento	0 °C a +45 °C
Intervalo de temperatura de armazenamento	–20 °C a +60 °C
Temperatura de armazenamento ideal	+20 °C
Humidade do ar ambiente	≤ 85%, sem condensação
Dimensões (L x P x A)	192 x 88 x 41,5 mm
Peso	600 g
Inspeção/certificação	CE UK CA

Com a presente, a Dometic Germany GmbH declara que o tipo de equipamento de rádio PJS 1000 cumpre a Diretiva 2014/53/UE.

O texto integral da declaração de conformidade UE está disponível no seguinte endereço de Internet: https://documents.dometic.com.

Si prega di leggere attentamente e di seguire tutte le istruzioni, le linee guida e le avvertenze incluse in questo manuale del prodotto, al fine di garantire che il prodotto venga sempre installato, utilizzato e mantenuto nel modo corretto. Queste istruzioni DEVONO essere conservate insieme al prodotto.

Utilizzando il prodotto, l'utente conferma di aver letto attentamente tutte le istruzioni, le linee guida e le avvertenze e di aver compreso e accettato di rispettare i termini e le condizioni qui espressamente indicati. L'utente accetta di utilizzare questo prodotto solo per lo scopo e l'applicazione previsti e in conformità con le istruzioni, le linee guida e le avvertenze indicate nel presente manuale del prodotto, nonché in conformità con tutte le leggi e i regolamenti applicabili. La mancata lettura e osservanza delle istruzioni e delle avvertenze qui espressamente indicate può causare lesioni personali e a terzi, danni al prodotto o ad altre proprietà nelle vicinanze. Il presente manuale del prodotto, comprese le istruzioni, le linee guida e le avvertenze e la relativa documentazione possono essere soggetti a modifiche e aggiornamenti. Per informazioni aggiornate sul prodotto, si prega di visitare il sito documents.dometic.com.

Indice

1 Spiegazione dei simboli 83
2 Istruzioni per la sicurezza 84
3 Precauzioni per la sicurezza durante la manipolazione delle batterie 86
4 Dotazione 87
5 Accessori 87
6 Destinazione d'uso 87
7 Descrizione delle caratteristiche tecniche 88
8 Prima del primo uso 89
9 Funzionamento 89
10 Pulizia e cura 93
11 Risoluzione dei problemi 94
12 Garanzia 96
13 Smaltimento 96
14 Specifiche tecniche 96

1 Spiegazione dei simboli

PERICOLO!
Istruzione per la sicurezza: indica una situazione di pericolo che, se non evitata, provoca lesioni gravi o mortali.

AVVERTENZA!
Istruzione per la sicurezza: indica una situazione di pericolo che, se non evitata, potrebbe provocare lesioni gravi o mortali.

ATTENZIONE!
Istruzione per la sicurezza: indica una situazione di pericolo che, se non evitata, potrebbe provocare lesioni di entità lieve o moderata.

AVVISO!
Indica una situazione di pericolo che, se non evitata, può provocare danni alle cose.

NOTA
Informazioni integranti relative all'impiego del prodotto.

2 Istruzioni per la sicurezza

Osservare anche le indicazioni di sicurezza e le condizioni previste dal fabbricante del veicolo e dalle officine autorizzate.

2.1 Sicurezza generale

AVVERTENZA! La mancata osservanza di queste avvertenze potrebbe causare la morte o lesioni gravi.

Pericolo di scosse elettriche

- Non mettere in funzione l'apparecchio se presenta danni visibili.
- L'avviatore di emergenza può essere riparato solo da personale qualificato. Riparazioni eseguite non correttamente possono creare considerevoli rischi.
- Non smontare l'apparecchio.
- Non modificare o adattare alcun componente in alcun modo.
- Utilizzare esclusivamente gli accessori e le parti di ricambio raccomandati dal fabbricante.
- Non utilizzare il dispositivo in ambienti bagnati né immergerlo in sostanze liquide. Conservare in un luogo asciutto.
- Spegnere l'apparecchio e scollegarlo dall'alimentazione elettrica:
  - dopo ogni utilizzo
  - prima di effettuare operazioni di pulizia e manutenzione

Rischio di asfissia

- Se non sono disposti correttamente, il cavo e l'unità di comando dell'apparecchio possono provocare il rischio di impigliamento, strangolamento, inciampo o calpestamento. Accertarsi che le fascette e i cavi di alimentazione siano posati in modo sicuro.

Pericolo per la salute

- **I dispositivi elettrici non sono giocattoli.**
  Conservare e utilizzare l'apparecchio lontano dalla portata dei bambini molto piccoli.
- Controllare che i bambini non giochino con questo apparecchio.
- La pulizia e la manutenzione non devono essere eseguite da bambini senza la presenza di un adulto.

AVVISO! Rischio di danni

- Prima della messa in funzione, confrontare i dati della tensione riportati sulla targhetta con quelli dell'alimentazione.

- Assicurarsi che altri oggetti **non possano** causare un cortocircuito sui contatti dell'apparecchio.
- Assicurarsi che i poli negativi e positivi non entrino **mai** in contatto.
- Non usare i cavi come maniglie.

2.2 Sicurezza durante l'utilizzo del dispositivo

PERICOLO! La mancata osservanza di queste avvertenze può causare la morte o lesioni gravi.

Pericolo di scosse elettriche

- Non toccare mai i cavi esposti a mani nude. Questo vale soprattutto durante il funzionamento con alimentazione CA.
- Per essere in grado di staccare velocemente il dispositivo dall'alimentazione in corrente alternata, è necessario che la presa si trovi nelle vicinanze del dispositivo e che sia facilmente accessibile.

ATTENZIONE! La mancata osservanza di queste precauzioni potrebbe causare lesioni lievi o moderate.

Pericolo di esplosione

- **Non** utilizzare l'apparecchio nelle condizioni seguenti:
  - in ambienti salini, umidi o bagnati
  - in prossimità di vapori aggressivi
  - in prossimità di materiali infiammabili
  - In aree a rischio di esplosione di gas o polvere
- Non collocare l'avviatore di emergenza nelle vicinanze di fonti di calore (radiatori, esposizione diretta ai raggi solari, forni a gas ecc.).
- Non lasciare l'apparecchio incustodito quando è in funzione.

Pericolo di scosse elettriche

- Prima di avviare l'apparecchio, assicurarsi che il cavo di alimentazione e la spina siano asciutti e che la spina sia priva di ruggine o corpi estranei.
- Quando si eseguono lavori agli impianti elettrici, assicurarsi che nelle vicinanze si trovi qualcuno in grado di intervenire in caso di necessità.
- Posare i cavi in modo che non possano essere danneggiati da bordi affilati, porte o cofani. **Non** posare i cavi creando strozzature. Cavi schiacciati possono causare lesioni gravi.
- Non staccare nessun cavo se il dispositivo è ancora in funzione.
- Non estrarre mai la spina dalla presa tirando il cavo.

Pericolo di incendio

- Non far cadere, colpire o esercitare una forza eccessiva sull'apparecchio per evitare di danneggiare le parti interne ed esterne.
- Non posizionare l'avviatore di emergenza in prossimità di materiali infiammabili.

Rischio di lesioni

- Quando si posiziona l,apparecchio, assicurarsi che tutti i cavi siano adeguatamente fissati per evitare qualsiasi forma di rischio di inciampo.

AVVISO! Rischio di danni

- Assicurarsi che gli ingressi e le uscite dell'aria del dispositivo non siano coperte.
- Garantire una buona ventilazione.
- Installare l'apparecchio in un luogo asciutto e protetto da eventuali spruzzi d'acqua.
- Avvolgere il cavo in modo allentato per riporlo, un avvolgimento stretto può danneggiare il cavo e le parti interne.

3 Precauzioni per la sicurezza durante la manipolazione delle batterie

AVVERTENZA! La mancata osservanza di queste avvertenze potrebbe causare la morte o lesioni gravi.

Rischio di lesioni

- Le batterie contengono acidi aggressivi e corrosivi. Evitare che il liquido delle batterie venga a contatto con la pelle. In caso di contatto della pelle con il liquido della batteria, lavare accuratamente la parte del corpo interessata con acqua.
  Qualora si verifichino ferite dovute all'acido, consultare immediatamente un medico.

ATTENZIONE! La mancata osservanza di queste precauzioni potrebbe causare lesioni lievi o moderate.

Rischio di lesioni

- Quando si opera sulle batterie non indossare oggetti metallici come orologi o anelli. Le batterie al piombo acido possono creare correnti di cortocircuito che possono causare gravi ustioni.
- Indossare occhiali e abbigliamento di protezione quando si opera sulle batterie. Quando si opera sulle batterie, evitare di toccarsi gli occhi.

Pericolo per la salute

- Non aprire o danneggiare le batterie e non permettere che vengano a contatto con l'ambiente, poiché contengono metalli pesanti tossici e nocivi per l'ambiente.

Pericolo di esplosione

- Non tentare mai di avviare o caricare una batteria congelata o difettosa.
  Collocare la batteria in un'area non soggetta a congelamento e attendere che la batteria si sia acclimatata alla temperatura ambiente.
- Non fumare, utilizzare fiamme libere o scintille in prossimità del motore o della batteria.

AVVISO! Rischio di danni

- Utilizzare esclusivamente batterie ricaricabili.
- Evitare che parti metalliche cadano sulla batteria. Ciò potrebbe causare la formazione di scintille o mandare in cortocircuito la batteria e altre parti elettriche.
- Assicurarsi che la polarità sia corretta prima di collegare la batteria.

- Attenersi alle indicazioni fornite dal produttore della batteria e dal produttore dell'impianto o del veicolo in cui la batteria viene utilizzata.
- Immagazzinare le batterie solo completamente cariche. Ricaricare regolarmente le batterie immagazzinate.
- Rispettare la temperatura di immagazzinamento ottimale specificata, poiché la conservazione a lungo termine a temperature alte e basse può compromettere la durata e le prestazioni della batteria.
- Evitare di scaricare completamente le batterie. Ricaricare immediatamente le batterie al piombo completamente scariche per evitare solfatazione.

4 Dotazione

N. nella fig. 1, pagina 3	Descrizione	Quantità
1	Avviatore di emergenza	1
2	Borsa di trasporto	1
3	Set di cavi per avviamento di emergenza (160 mm) con morsetti della batteria e spina (EC5) con protezione contro i cortocircuiti	1
4	Cavo adattatore USB	1
5	Caricabatterie per auto	1
6	Caricabatterie di rete	1
–	Guida rapida d'uso	1
–	Istruzioni per l'uso (solo digitale)	1

5 Accessori

Denominazione	N. art.
Set di cavi per avviamento di emergenza (300 mm) con morsetti della batteria e spina (EC5) con protezione contro i cortocircuiti	9620006682

6 Destinazione d'uso

L'avviatore di emergenza è stato progettato per collegare a ponte veicoli con batterie da 12 V e motori a benzina fino a 6 litri o motori diesel da 4 litri (ad esempio automobili, camion, motociclette, barche, tagliaerba ecc.) e per caricare o utilizzare dispositivi mobili digitali (ad es. telefoni cellulari, tablet, computer portatili, macchine fotografiche ecc.).

L'avviatore di emergenza è destinato all'uso temporaneo all'esterno o in garage. Prestare una ragionevole attenzione quando si utilizza l'apparecchio in presenza di umidità.

Altre funzioni come la ricarica dei dispositivi dalle porte sono adatte per l'uso a casa, officine domestiche o garage.

L'avviatore di emergenza **non** è adatto per:

- Collegamento parallelo con altri avviatori di emergenza
- Officine di assistenza o uso commerciale

Questo prodotto è adatto solo per l'uso e l'applicazione previsti in conformità con le presenti istruzioni.

Il presente manuale fornisce le informazioni necessarie per la corretta installazione e/o il funzionamento del prodotto. Un'installazione errata e/o un utilizzo o una manutenzione impropri comporteranno prestazioni insoddisfacenti e un possibile guasto.

Il produttore non si assume alcuna responsabilità per eventuali lesioni o danni al prodotto che derivino da:

- montaggio o collegamento non corretti, compresa la sovratensione
- manutenzione non corretta o uso di ricambi diversi da quelli originali forniti dal produttore
- modifiche al prodotto senza esplicita autorizzazione del produttore
- impiego per scopi diversi da quelli descritti nel presente manuale.

Dometic si riserva il diritto di modificare l'aspetto e le specifiche del prodotto.

7 Descrizione delle caratteristiche tecniche

7.1 Descrizione generale

L'avviatore di emergenza consente di avviare i veicoli senza ulteriore assistenza da parte di terzi se è necessaria una corrente di picco massima di 1000 A per avviare il veicolo.

L'avviatore di emergenza è dotato di una batteria ai polimeri di litio e di una torcia a LED integrata con luce continua, luce stroboscopica e segnale SOS per le situazioni di emergenza.

Con i due cavi di ricarica in dotazione, l'apparecchio può essere caricato tramite l'alimentazione CA o il telefono cellulare tramite una presa per veicolo da 12 V.

I dispositivi mobili digitali possono essere caricati in modalità wireless o tramite una delle due uscite USB. Inoltre, l'apparecchio può essere utilizzato per azionare dispositivi a 12 V tramite l'uscita 12 V CC.

L'avviatore di emergenza prevede i seguenti meccanismi di protezione:

- Protezione da alte e basse temperature
- Protezione da sovracorrente
- Protezione da sovratensione e bassa tensione
- Protezione da cortocircuito
- Protezione da sovraccarico e scarica completa della batteria interna

7.2 Descrizione del dispositivo

Posizione nella fig. 2, pagina 4	Denominazione	Posizione nella fig. 2, pagina 4	Denominazione
1	⏻ pulsante	6	Torcia a LED
2	Display LCD	7	Uscita USB 1
3	Tappetino di ricarica wireless	8	Uscita USB 2
4	Uscita 12 V CC	9	Uscita avviamento d'emergenza (EC5)
5	Ingresso di carica		

7.3 Elementi del display LCD

Posizione nella fig. 3, pagina 4	Descrizione
1	Indica lo stato di carica corrente in percentuale compreso tra 0% (scarica) e 100% (completamente carica)
2	IN: indica che l'avviatore di emergenza è in carica. **Nota:** l'indicatore lampeggia fino a quando l'avviatore di emergenza non è carico al 100%.
3	OUT: indica che un dispositivo è in carica o che un veicolo è in fase di avviamento d'emergenza.
4	Indica la tensione e la corrente misurate del dispositivo mobile digitale collegato (USB 1).
5	Indica la tensione e la corrente misurate del dispositivo mobile digitale collegato (USB 2).
6	16V : indica che è collegato un dispositivo a 12 V (uscita 12 V CC).

8 Prima del primo uso

➤ Prima di utilizzare l'avviatore di emergenza per la prima volta o dopo un lungo periodo di immagazzinamento, caricarlo fino a quando non è completamente carico (vedi capitolo "Caricamento dell'avviatore di emergenza" a pagina 90).

9 Funzionamento

9.1 Accensione dell'avviatore di emergenza

➤ Premere il pulsante ⏻ per attivare l'avviatore di emergenza.
✓ Il display LCD si accende.
✓ L'apparecchio è pronto per l'uso.

9.2 Accensione del display LCD

NOTA
Se non viene effettuata alcuna impostazione, il display LCD passa automaticamente alla modalità di risparmio energetico dopo 20 secondi.

➤ Quando il display LCD è in modalità di risparmio energetico, premere brevemente il pulsante ⏻.
✓ Il display LCD si accende.

9.3 Spegnimento dell'avviatore di emergenza

NOTA
- L'avviatore di emergenza si spegne automaticamente dopo 20 secondi se non sono collegati nessun carico e nessuna fonte di carica.
- L'avviatore di emergenza non può essere disattivato quando sono collegati un carico o una fonte di carica.

1. Se collegati, scollegare i carichi o la sorgente di carica.
2. Premere e tenere premuto il pulsante ⏻ per almeno 5 secondi.

✓ Il display LCD si spegne.
✓ Il dispositivo è spento.

9.4 Caricamento dell'avviatore di emergenza

NOTA
Quando l'apparecchio è scarico, una ricarica completa richiede da 3 a 5 ore con entrambi i metodi.

L'avviatore di emergenza può essere caricato in due modi:
- Utilizzo del caricabatterie per auto (fig. 4 A, pagina 5).
- Utilizzo del caricabatterie di rete (fig. 4 B, pagina 5).

➤ Posizionare l'avviatore di emergenza su una base stabile.
➤ Per caricare l'avviatore di emergenza, procedere come indicato (fig. 4, pagina 5).

La carica si interrompe automaticamente quando l'avviatore di emergenza è completamente carico:
✓ Il display LCD mostra lo stato di carica al 100%.
✓ L'indicatore "IN" smette di lampeggiare e rimane fisso.

Controllo dello stato di carica

➤ Premere il pulsante ⏻ per attivare l'avviatore di emergenza.
✓ Il display LCD mostra lo stato di carica (fig. 3 B, pagina 4) tra lo 0% (scarica) e il 100% (carica completa).

9.5 Utilizzo della torcia a LED

ATTENZIONE! Rischio di lesioni
Evitare di guardare direttamente la torcia a LED per evitare danni agli occhi.

NOTA
La torcia a LED non può essere utilizzata durante la ricarica.

La torcia a LED offre tre modalità di funzionamento:
- Luce fissa: la torcia a LED è accesa in modo continuo.
- Luce stroboscopica: la torcia a LED lampeggia a intervalli costanti.
- Segnale SOS: la torcia a LED lampeggia con la sequenza di segnali SOS.

➤ Per utilizzare la torcia a LED e passare da una modalità di funzionamento all'altra, procedere come mostrato (fig. **5**, pagina 5).

9.6 Avviamento di emergenza di veicoli

AVVERTENZA! Pericolo di scosse elettriche e di incendio
- Non collegare insieme i due morsetti della batteria.
- Non utilizzare morsetti per batteria diversi da quelli forniti.
- Rispettare la sequenza di collegamento e di scollegamento dei morsetti della batteria e la polarità corretta.

ATTENZIONE! Rischio di lesioni
Non inserire le dita o le mani nei morsetti della batteria.

AVVISO! Rischio di danni
- Non eseguire l'avviamento di emergenza di una batteria del veicolo completamente scarica o difettosa.
- Non tentare di eseguire l'avviamento d'emergenza del veicolo per più di 3 volte di seguito. Se il veicolo non si avvia dopo 3 tentativi, deve essere controllato da un'officina autorizzata.

NOTA
- L'avviatore di emergenza può essere avviato fino a 30 volte,a seconda della cilindrata e del motore del veicolo.
- L'avviamento d'emergenza potrebbe non funzionare correttamente per i veicoli che richiedono posizioni remote dei ponticelli della batteria (ad esempio, la batteria si trova nel bagagliaio o in un'altra posizione). Fare riferimento al manuale di istruzioni del proprio veicolo.

Segnale LED dei morsetti della batteria	Descrizione
Lampeggiante di colore verde e rosso	L'avviatore di emergenza è pronto per il collegamento.
Fisso di colore rosso, con tono di allarme "bip"	I morsetti della batteria sono collegati con la polarità inversa.
Fisso di colore verde per 30 secondi, poi diventa fisso di colore rosso	Scollegare i morsetti della batteria e ricollegarli per riutilizzarli. Il LED sarà nuovamente acceso fisso di colore verde.
Fisso di colore rosso, con tono costante basso	I morsetti della batteria sono in contatto fra di loro.

Attenersi alle seguenti istruzioni **prima** di eseguire l'avviamento d'emergenza dei veicoli:

- Mettere il veicolo in posizione di parcheggio. Assicurarsi che i veicoli con cambio manuale siano in folle e che il freno a mano sia inserito.
- Assicurarsi che l'avviatore di emergenza sia caricato almeno al 50%. Se lo stato di carica è inferiore al 50%, l'avviatore di emergenza potrebbe non essere in grado di avviare un veicolo.
- Assicurarsi che la spina (EC5) sia saldamente inserita nell'uscita di avviamento di emergenza sull'avviatore di emergenza.
- Scollegare tutti i dispositivi mobili digitali prima di collegare i morsetti della batteria.

Attenersi alle seguenti istruzioni **dopo** l'avviamento d'emergenza dei veicoli:

- Scollegare i morsetti della batteria entro 30 secondi in ordine inverso (vedi capitolo "Scollegamento dei morsetti della batteria (fig. 7, pagina 9)" a pagina 92).
- Attivare le utenze elettriche, ad esempio la ventilazione, per proteggere l'elettronica di bordo.
- Mantenere il motore in funzione o guidare il veicolo per almeno 30 minuti per assicurarsi che la batteria possa ricaricarsi a sufficienza.

Collegamento dei morsetti della batteria (fig. 6, pagina 6)

1. Collegare il morsetto rosso (**rd**) della batteria al morsetto positivo della batteria di avviamento.
2. Collegare il morsetto nero (**bk**) della batteria alla massa (telaio).

NOTA

- Se specificato, rispettare le informazioni sui punti di massa idonei nelle istruzioni per l'uso del veicolo.
- I punti di massa idonei sono le parti metalliche stabili non verniciate nel vano motore, ad esempio il monoblocco.
- Se non è possibile collegare la massa del morsetto della batteria nero (telaio), collegare il polo negativo della batteria.

✓ Il LED rosso e verde dei morsetti della batteria lampeggia per 1 – 3 secondi. Successivamente, il LED verde del morsetto della batteria si accende a luce fissa.

Scollegamento dei morsetti della batteria (fig. 7, pagina 7)

1. Scollegare il morsetto della batteria nero (**bk**).
2. Scollegare il morsetto della batteria rosso (**rd**).

9.7 Ricarica tramite USB

NOTA

- Non è possibile caricare dispositivi mobili digitali durante la ricarica dell'avviatore di emergenza.
- È possibile caricare contemporaneamente due dispositivi mobili digitali utilizzando entrambe le uscite USB.

➤ Per caricare dispositivi mobili digitali, utilizzare il cavo adattatore USB in dotazione e procedere come illustrato (fig. 8, pagina 8).

✓ Il display LCD mostra lo stato di carica rimanente dell'avviatore di emergenza.

9.8 Utilizzo di dispositivi a 12 V

NOTA
Non è possibile utilizzare dispositivi da 12 V durante la ricarica dell'avviatore di emergenza.

➤ Per utilizzare dispositivi da 12 V, collegare il cavo di alimentazione del dispositivo da 12 V all'uscita 12 V CC dell'avviatore di emergenza (fig. **2** **4**, pagina 4).
✓ Il display LCD mostra lo stato di carica rimanente dell'avviatore di emergenza.

9.9 Ricarica wireless

NOTA
Assicurarsi che il dispositivo supporti la ricarica wireless.

➤ Per caricare dispositivi wireless, premere il pulsante ⏻ e posizionare il dispositivo sul tappetino di ricarica wireless, vedi fig. **9**, pagina 8.
➤ Il display LCD mostra lo stato di carica rimanente dell'avviatore di emergenza.

10 Pulizia e cura

AVVERTENZA! Pericolo di scosse elettriche
Scollegare l'apparecchio dall'alimentazione prima di eseguire operazioni di pulizia e manutenzione.

AVVISO! Rischio di danni
- Non lavare mai il dispositivo sotto acqua corrente e non immergerlo in acqua per risciacquarlo.
- Per la pulizia non impiegare oggetti appuntiti o duri, detergenti abrasivi o candeggina, perché potrebbero danneggiare il dispositivo.

➤ Pulire il dispositivo di tanto in tanto con un panno umido morbido.
➤ Controllare regolarmente che i cavi sotto tensione non presentino difetti di isolamento, rotture o collegamenti allentati.
➤ Controllare regolarmente lo stato di carica della batteria dell'apparecchio. Caricare la batteria dopo ogni utilizzo e almeno ogni 3 – 6 mesi, anche quando non viene utilizzata.

11 Risoluzione dei problemi

Guasto	Possibile causa	Rimedio suggerito
L'avviatore di emergenza non funziona. Il pulsante ⏻ non funziona.	L'avviatore di emergenza è completamente scarico.	➤ Caricare l'avviatore di emergenza (vedi capitolo "Caricamento dell'avviatore di emergenza" a pagina 90).
	Difetti di isolamento, rotture o collegamenti allentati in corrispondenza dei cavi sotto tensione.	➤ Controllare che i cavi sotto tensione non presentino difetti di isolamento, rotture o collegamenti allentati. ➤ Se non si riesce a trovare un errore, contattare il servizio di assistenza autorizzato.
	La protezione da bassa tensione dell'avviatore di emergenza è attiva.	➤ Caricare l'avviatore di emergenza (vedi capitolo "Caricamento dell'avviatore di emergenza" a pagina 90) per riattivarlo.
	La protezione da sovracorrente dell'avviatore di emergenza è attiva.	➤ Rimuovere il carico dall'uscita USB o 12 V CC. Caricare l'avviatore di emergenza (vedi capitolo "Caricamento dell'avviatore di emergenza" a pagina 90) per riattivarlo.
	La protezione contro i cortocircuiti dell'avviatore di emergenza è attiva.	➤ Rimuovere il carico dall'uscita USB o 12 V CC. Caricare l'avviatore di emergenza (vedi capitolo "Caricamento dell'avviatore di emergenza" a pagina 90) per riattivarlo.
	La batteria è notevolmente solfatata.	➤ Sostituire la batteria.
Il veicolo non viene avviato con l'avviamento di emergenza.	L'avviatore di emergenza è carico a meno del 50%.	➤ Caricare l'avviatore di emergenza (vedi capitolo "Caricamento dell'avviatore di emergenza" a pagina 90).
	I morsetti della batteria sono allentati o non collegati correttamente.	➤ Controllare i collegamenti. Assicurarsi che i morsetti della batteria siano fissati saldamente e collegati correttamente. Ricollegare se necessario.
	I poli della batteria sono sporchi o corrosi.	➤ Pulire i poli della batteria e ricollegare l'avviatore di emergenza.
Il LED rosso dei morsetti della batteria si accende.	La tensione dell'avviatore di emergenza è troppo bassa.	➤ Caricare l'avviatore di emergenza (vedi capitolo "Caricamento dell'avviatore di emergenza" a pagina 90).
Il LED rosso dei morsetti della batteria si accende e viene emesso un ronzio.	I morsetti della batteria sono in cortocircuito.	➤ Ricollegare i morsetti della batteria (vedi capitolo "Avviamento di emergenza di veicoli" a pagina 91).
	I morsetti della batteria non sono collegati correttamente.	

Guasto	Possibile causa	Rimedio suggerito
Il LED verde dei morsetti della batteria si accende e il LED rosso lampeggia.	I morsetti della batteria non si sono attivati entro 30 secondi.	➤ Ricollegare i morsetti della batteria (vedi capitolo "Avviamento di emergenza di veicoli" a pagina 91).
Il LED rosso dei morsetti della batteria lampeggia. L'avviatore di emergenza non funziona.	I morsetti della batteria non sono collegati.	➤ Collegare l'avviatore emergenza alla batteria di avviamento (vedi capitolo "Collegamento dei morsetti della batteria (fig. 6, pagina 8)" a pagina 92).
	La protezione da alta tensione dei morsetti della batteria è attiva.	➤ Assicurarsi che la tensione non sia troppo alta (> 16,7 V).
	La protezione da bassa tensione dei morsetti della batteria è attiva.	➤ Caricare l'avviatore di emergenza (vedi capitolo "Caricamento dell'avviatore di emergenza" a pagina 90).
	La protezione contro i cortocircuiti dei morsetti della batteria è attiva.	➤ Ricollegare i morsetti della batteria (vedi capitolo "Collegamento dei morsetti della batteria (fig. 6, pagina 8)" a pagina 92).
	Le protezioni contro l'inversione di polarità dei morsetti della batteria sono attive.	
	La protezione dalle alte temperature dei morsetti della batteria è attiva.	I morsetti della batteria si spengono automaticamente quando la temperatura di esercizio è troppo alta (> 80 °C). ➤ Lasciar raffreddare i morsetti della batteria.
L'avviatore di emergenza non funziona dopo essere stato collegato alla batteria di avviamento.	È in corso l'avvio dei morsetti della batteria.	➤ Attendere 30 secondi. ➤ Se necessario, ricollegare i morsetti della batteria (vedi capitolo "Collegamento dei morsetti della batteria (fig. 6, pagina 8)" a pagina 92).
Il LED rosso e verde dei morsetti della batteria lampeggia.	La protezione da carica inversa è attiva.	I morsetti della batteria disattivano automaticamente il collegamento all'avviatore emergenza. ➤ Assicurarsi che i morsetti della batteria siano collegati correttamente (vedi capitolo "Collegamento dei morsetti della batteria (fig. 6, pagina 8)" a pagina 92).
	I morsetti della batteria sono in modo stand-by.	Il lampeggio si interrompe quando i morsetti della batteria vengono rimessi in funzione.

12 Garanzia

Vale il termine di garanzia previsto dalla legge. Se il prodotto è difettoso, contattare il rivenditore di fiducia o la filiale del fabbricante nel proprio Paese (vedi dometic.com/dealer).

Per la gestione della riparazione e della garanzia è necessario inviare la seguente documentazione insieme al prodotto:

- una copia della ricevuta con la data di acquisto,
- il motivo della richiesta o la descrizione del guasto.

Tenere presente che le riparazioni eseguite in autonomia o da personale non professionista possono avere conseguenze sulla sicurezza e invalidare la garanzia.

13 Smaltimento

Riciclaggio del materiale da imballaggio

➤ Raccogliere il materiale di imballaggio possibilmente negli appositi contenitori di riciclaggio.

Riciclaggio di prodotti con batterie non sostituibili, batterie ricaricabili o fonti di luce

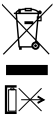

➤ Se il prodotto contiene batterie non sostituibili, batterie ricaricabili o fonti di luce, non è necessario rimuoverle prima dello smaltimento.
➤ Per smaltire definitivamente il prodotto, informarsi presso il centro di riciclaggio più vicino o presso il proprio rivenditore specializzato sulle norme relative allo smaltimento.
➤ È possibile smaltire il prodotto gratuitamente.

14 Specifiche tecniche

	PJS 1000
Gruppo batterie	
Tipo di batteria	Batteria ai polimeri di litio
Tensione nominale	14,8 V⎓
Capacità della batteria	59,2 Wh
Uscite USB	
Tensione di carica	5 V⎓ (9 Vg)
Corrente nominale	2,1 A (2 A)
DC Output	
Tensione di carica	12 V⎓ (16 Vg)
Corrente nominale	≤ 8 A

	PJS 1000
Wireless	
Banda di frequenza	Da 112 kHz a 148 kHz
Potenza di uscita	10 W
Standard di ricarica wireless	Qi
Ingresso di carica	
Intervallo della tensione di carica	5 – 9 V⎓ ± 10%
Corrente di ingresso	max 2 A
Torcia a LED	
Potenza illuminazione a LED	1 W
Lumen	110 lm
Specifiche tecniche generali	
Corrente di avviamento	≤ 400 A (2 s)
Corrente di picco	1000 A
Temperatura ambiente per il funzionamento	Da –10 °C a +45 °C
Temperatura di ricarica	Da 0 °C a +45 °C
Intervallo di temperatura di conservazione	Da –20 °C a +60 °C
Temperatura di conservazione ottimale	+20 °C
Umidità ambientale:	≤ 85%, non condensante
Dimensioni (L x P x H)	192 x 88 x 41,5 mm
Peso	600 g
Ispezione/certificazione	CE UK CA

Con la presente Dometic Germany GmbH dichiara che l'apparecchiatura radio tipo PJS 1000 è conforme alla Direttiva 2014/53/UE.

Il testo completo della dichiarazione di conformità UE è disponibile al seguente indirizzo Internet: https://documents.dometic.com.

Lees deze gebruiksaanwijzing zorgvuldig door en volg alle instructies, richtlijnen en waarschuwingen in deze handleiding op om ervoor te zorgen dat u het product te allen tijde op de juiste manier installeert, gebruikt en onderhoudt. Deze gebruiksaanwijzing MOET bij dit product bewaard worden.

Door het product te gebruiken, bevestigt u hierbij dat u alle instructies, richtlijnen en waarschuwingen zorgvuldig hebt gelezen en dat u de voorwaarden zoals hierin beschreven begrijpt en accepteert. U gaat ermee akkoord dit product alleen te gebruiken voor het beoogde doel en de beoogde toepassing en in overeenstemming met de instructies, richtlijnen en waarschuwingen zoals beschreven in deze gebruiksaanwijzing en in overeenstemming met de geldende wet- en regelgeving. Het niet lezen en opvolgen van de hierin beschreven instructies en waarschuwingen kan leiden tot letsel voor uzelf en anderen, schade aan uw product of schade aan andere eigendommen in de omgeving. Deze gebruiksaanwijzing, met inbegrip van de instructies, richtlijnen en waarschuwingen, en de bijbehorende documentatie kan onderhevig zijn aan wijzigingen en updates. Actuele productinformatie vindt u op documents.dometic.com.

Inhoud

1 Verklaring van de symbolen 98
2 Veiligheidsaanwijzingen 99
3 Veiligheid bij de omgang met accu´s 101
4 Omvang van de levering 102
5 Accessoires 102
6 Beoogd gebruik. 102
7 Technische beschrijving 103
8 Voor het eerste gebruik 104
9 Gebruik 104
10 Reiniging en onderhoud 108
11 Problemen oplossen 109
12 Garantie 111
13 Afvalverwijdering 111
14 Technische gegevens 111

1 Verklaring van de symbolen

GEVAAR!
Veiligheidsaanwijzing: duidt op een gevaarlijke situatie die, indien deze niet wordt voorkomen, leidt tot ernstig letsel of de dood.

WAARSCHUWING!
Veiligheidsaanwijzing: duidt op een gevaarlijke situatie die, indien deze niet wordt voorkomen, kan leiden tot ernstig letsel of de dood.

VOORZICHTIG!
Veiligheidsaanwijzing: duidt op een gevaarlijke situatie die, indien deze niet wordt voorkomen, kan leiden tot licht of matig letsel.

LET OP!
Duidt op een situatie die, indien deze niet wordt voorkomen, kan leiden tot materiële schade.

INSTRUCTIE
Aanvullende informatie voor het gebruik van het product.

2 Veiligheidsaanwijzingen

Neem ook de veiligheidsaanwijzingen en voorschriften van de voertuigfabrikant en erkende werkplaatsen in acht.

2.1 Algemene veiligheid

WAARSCHUWING! Het niet in acht nemen van deze waarschuwingen kan leiden tot ernstig letsel of de dood.

Gevaar voor elektrische schokken

- Gebruik het toestel niet als het zichtbaar beschadigd is.
- De starthulp mag uitsluitend worden gerepareerd door bevoegd personeel. Ondeskundige reparaties kunnen leiden tot aanzienlijke gevaren.
- Haal het toestel niet uit elkaar.
- Bewerk de componenten niet zelf en maak geen aanpassingen.
- Gebruik uitsluitend accessoires en reserveonderdelen die door de fabrikant zijn aanbevolen.
- Gebruik het toestel niet onder vochtige omstandigheden en dompel het niet onder in een vloeistof. Berg het toestel op op een droge plaats.
- Schakel het toestel uit en scheid het van de stroomvoorziening:
  - Na elk gebruik
  - Voor elke reiniging en elk onderhoud

Verstikkingsgevaar

- De kabel en bedieningseenheid van het toestel kunnen een gevaar voor verstrikking, wurging, struikelen etc. vormen indien ze niet correct worden gebruikt. Zorg ervoor dat extra aansluitingen en stroomkabels op een veilige manier worden gelegd.

Gevaar voor de gezondheid

- **Elektrische toestellen zijn geen speelgoed.**
  Houd en gebruik het toestel buiten het bereik van zeer jonge kinderen.
- Kinderen moeten onder toezicht staan om te garanderen dat ze niet met het toestel spelen.
- Reiniging en gebruikersonderhoud mogen niet door kinderen zonder toezicht worden uitgevoerd.

LET OP! Gevaar voor schade

- Controleer voor de ingebruikname of de spanning op het typeplaatje overeenkomt met de aanwezige stroomvoorziening.

- Let erop dat andere voorwerpen **geen** kortsluiting bij de contacten van het toestel veroorzaken.
- Let op dat de negatieve en positieve polen **nooit** in contact komen.
- Gebruik de kabels niet als handvat.

2.2 Veiligheid bij het gebruik van het toestel

GEVAAR! Het niet in acht nemen van deze waarschuwingen leidt tot ernstig letsel of de dood.

Gevaar voor elektrische schokken

- Raak blanke leidingen nooit met blote handen aan. Dit geldt vooral bij gebruik van het toestel op het wisselstroomnet.
- Om bij gevaar het toestel snel van het wisselstroomnet te kunnen loskoppelen, moet het stopcontact zich in de buurt van het toestel bevinden en gemakkelijk toegankelijk zijn.

VOORZICHTIG! Het niet in acht nemen van deze waarschuwingen kan leiden tot licht of matig letsel.

Explosiegevaar

- Gebruik het toestel **niet** onder de volgende omstandigheden:
  - in een zouthoudende, vochtige of natte omgeving
  - in de buurt van agressieve dampen
  - in de buurt van brandbare materialen
  - in zones waar gevaar voor gas- of stofexplosies heerst
- Plaats de starthulp niet in de buurt van warmtebronnen (verwarming, direct zonlicht, gaskachels enz.).
- Laat het toestel tijdens het gebruik niet onbeheerd achter.

Gevaar voor elektrische schokken

- Voordat u het toestel start, moet u ervoor zorgen dat het netsnoer en de stekker droog zijn en de stekker vrij is van roest of vuil.
- Als u aan elektrische installaties werkt, zorg er dan voor dat er iemand in de buurt is die in geval van nood kan helpen.
- Leg de kabels zodanig dat deze niet beschadigd kunnen raken door scherpe randen, deuren of de motorkap. Leg kabels **niet** scherp geknikt. Geplette kabels kunnen tot levensgevaarlijke verwondingen leiden.
- Maak geen kabels los als het toestel nog in gebruik is.
- Trek de stekker nooit aan de kabel uit het stopcontact.

Brandgevaar

- Laat het toestel niet vallen, sla er niet op en oefen geen overmatige kracht uit om schade aan externe en interne onderdelen te voorkomen.
- Plaats de starthulp niet in de buurt van brandbare materialen.

Gevaar voor letsel

- Zorg er bij het opstellen van het toestel voor dat alle kabels veilig zijn bevestigd, om struikelen te voorkomen.

LET OP! Gevaar voor schade

- Zorg ervoor dat de luchtinlaten en -uitlaten van het toestel niet afgedekt zijn.
- Zorg voor goede ventilatie.
- Stel het toestel op een droge en tegen spatwater beschermde plaats op.
- Rol de kabel losjes op wanneer u het opbergt. Te strak oprollen kan de kabel en de interne onderdelen beschadigen.

3 Veiligheid bij de omgang met accu's

WAARSCHUWING! Het niet in acht nemen van deze waarschuwingen kan leiden tot ernstig letsel of de dood.

Gevaar voor letsel

- Accu's kunnen agressieve en bijtende zuren bevatten. Vermijd elk lichamelijk contact met de accuvloeistof. Indien uw huid in aanraking komt met accuvloeistof, was dan het desbetreffende lichaamsdeel grondig met water.
  Consulteer bij verwondingen door zuren in ieder geval een arts.

VOORZICHTIG! Het niet in acht nemen van deze waarschuwingen kan leiden tot licht of matig letsel.

Gevaar voor letsel

- Draag bij het werken met accu's geen metalen voorwerpen zoals horloges of ringen. Loodzuuraccu's kunnen kortsluitstromen veroorzaken, die tot ernstige verbrandingen kunnen leiden.
- Draag een veiligheidsbril en veiligheidskleding als u aan accu's werkt. Raak uw ogen niet aan wanneer u aan accu's werkt.

Gevaar voor de gezondheid

- Open of beschadig accu's niet en laat ze niet in het milieu terechtkomen, omdat ze giftige en milieuschadelijke zware metalen bevatten.

Explosiegevaar

- Probeer nooit bevroren of defecte accu's op te laden of met starthulp te starten. Plaats de accu in een vorstvrije ruimte en wacht tot de accu op omgevingstemperatuur is.
- Rook niet, gebruik geen open vuur of veroorzaak geen vonken in de buurt van de motor of een accu.

LET OP! Gevaar voor schade

- Gebruik uitsluitend herlaadbare accu's.
- Voorkom dat metalen onderdelen op de accu vallen. Dit kan leiden tot vonken of kortsluiting van de accu en andere elektrische delen.
- Let bij het aansluiten van de accu op de juiste polariteit.

- Neem de handleidingen in acht van de accufabrikant en van de fabrikant van de installatie of het voertuig waarin de accu wordt gebruikt.
- Bewaar uitsluitend volledig opgeladen accu's. Laad opgeslagen accu's regelmatig op.
- Houd u aan de gespecificeerde optimale opslagtemperatuur, aangezien langdurige opslag bij hoge en lage temperaturen de levensduur en prestaties van de accu kan beïnvloeden.
- Voorkom diepe ontlading van de accu's. Laad diep ontladen loodaccu's onmiddellijk op om sulfatering te voorkomen.

4 Omvang van de levering

Nr. in afb. 1, pagina 3	Beschrijving	Aantal
1	Starthulp	1
2	Draagtas	1
3	Set startkabels (160 mm) met accuklemmen en stekker (EC5) met kortsluitbeveiliging	1
4	USB-adapterkabel	1
5	Autolader	1
6	Netoplader	1
–	Korte handleiding	1
–	Gebruiksaanwijzing (alleen digitaal)	1

5 Accessoires

Aanduiding	Artikelnr.
Set startkabels (300 mm) met accuklemmen en stekker (EC5) met kortsluitbeveiliging	9620006682

6 Beoogd gebruik

De starthulp is bedoeld voor het overbruggen van voertuigen met 12V-accu's en benzinemotoren van max. 6 liter of dieselmotoren van max. 4 liter (bijv. auto's, vrachtwagens, motorfietsen, boten, grasmaaier enz.) en voor het opladen of gebruiken van digitale mobiele apparaten (bijv. mobiele telefoons, tablets, laptops, camera's enz.).

De starthulp is bedoeld voor tijdelijk gebruik buiten of in garages. Bij gebruik onder natte omstandigheden moet de nodige voorzichtigheid worden aangewend.

Andere functies, zoals het opladen van apparatuur bij deuren, zijn geschikt voor gebruik thuis, in werkplaatsen of in garages.

De starthulp is **niet** geschikt voor:

- Parallelle verbinding met andere starthulpen
- Servicewerkplaatsen of commercieel gebruik

Dit product is alleen geschikt voor het beoogde gebruik en de toepassing in overeenstemming met deze gebruiksaanwijzing.

Deze handleiding geeft informatie die nodig is voor een correcte installatie en/of correct gebruik van het product. Een slechte installatie en/of onjuist gebruik of onderhoud leidt tot onbevredigende prestaties en mogelijke storingen.

De fabrikant aanvaardt geen aansprakelijkheid voor letsel of schade aan het product die het gevolg is van:

- Onjuiste montage of aansluiting, inclusief te hoge spanning
- Onjuist onderhoud of gebruik van andere dan door de fabrikant geleverde originele reserveonderdelen
- Wijzigingen aan het product zonder uitdrukkelijke toestemming van de fabrikant
- Gebruik voor andere doeleinden dan beschreven in deze handleiding

Dometic behoudt zich het recht voor om het uiterlijk en de specificaties van het product te wijzigen.

7 Technische beschrijving

7.1 Algemene beschrijving

Met de starthulp kunnen voertuigen worden gestart zonder hulp van derden als een maximale piekstroom van 1000 A is vereist om het voertuig te starten.

De starthulp is uitgerust met een lithium-polymeeraccu en een geïntegreerde ledzaklamp met continu licht, flitslicht en SOS-signaal voor noodsituaties.

Met de twee meegeleverde laadkabels kan het toestel worden opgeladen via een wisselstroomvoeding of mobiel via een 12V-voertuigcontactdoos.

Digitale mobiele apparaten kunnen ofwel draadloos of via een van de twee USB-uitgangen worden opgeladen. Daarnaast kan het toestel worden gebruikt om apparaten van 12 V te gebruiken via de 12V-gelijkstroomuitgang.

De starthulp heeft de volgende beschermingsmechanismen:

- Bescherming tegen hoge en lage temperaturen
- Overstroombeveiliging
- Laag- en overspanningsbeveiliging
- Beveiliging tegen kortsluiting
- Bescherming tegen overlading en diepontlading van de interne accu

7.2 Toestelbeschrijving

Nr. in afb. 2, pagina 4	Aanduiding	Nr. in afb. 2, pagina 4	Aanduiding
1	⏻-knop	6	Ledzaklamp
2	Lcd-display	7	USB 1-uitgang
3	Pad voor draadloos opladen	8	USB 2-uitgang
4	12V-gelijkstroomuitgang	9	Uitgang voor startkabels (EC5)
5	Laadingang		

7.3 Lcd-displayelementen

Nr. in afb. 3, pagina 4	Beschrijving
1	Geeft de huidige laadtoestand aan in procenten tussen 0% (ontladen) en 100% (volledig opgeladen)
2	IN: Geeft aan dat de starthulp wordt opgeladen. **Opmerking:** De indicatie knippert totdat dat starthulp voor 100% is opgeladen.
3	OUT: Geeft aan dat een apparaat wordt opgeladen of dat er een voertuig met startkabels wordt gestart.
4	Geeft de gemeten spanning en stroom van het aangesloten digitale mobiele apparaat (USB 1) aan.
5	Geeft de gemeten spanning en stroom van het aangesloten digitale mobiele apparaat (USB 2) aan.
6	16 V: Geeft aan dat er een 12V-apparaat is aangesloten (12V-gelijkstroomuitgang).

8 Voor het eerste gebruik

➤ Laad de starthulp op voordat u deze voor de eerste keer gebruikt of na langdurige opslag totdat deze volledig is opgeladen (zie hoofdstuk „De starthulp opladen" op pagina 105).

9 Gebruik

9.1 De starthulp inschakelen

➤ Druk op de knop ⏻ om de starthulp in te schakelen.
✓ Het lcd-display schakelt in.
✓ Het toestel is klaar voor gebruik.

9.2 Het lcd-display inschakelen

INSTRUCTIE
Het lcd-display schakelt na 20 seconden automatisch in de energiebesparende modus als er geen instellingen worden uitgevoerd.

➤ Als het lcd-display in de energiebesparende modus staat, druk dan kort op de knop ⏻.
✓ Het lcd-display schakelt in.

9.3 De starthulp uitschakelen

INSTRUCTIE
- De starthulp schakelt na 20 seconden automatisch uit als er geen verbruiker en geen laadbron zijn aangesloten.
- De starthulp kan niet worden uitgeschakeld wanneer er een verbruiker of laadbron is aangesloten.

1. Indien aangesloten, koppelt u de verbruikers of de laadbron los.
2. Houd de knop ⏻ minstens 5 seconden ingedrukt.

✓ Het lcd-display schakelt uit.
✓ Het toestel is uitgeschakeld.

9.4 De starthulp opladen

INSTRUCTIE
Als het toestel leeg is, duurt het met beide oplaadmethoden 3 tot 5 uur om het volledig op te laden.

De starthulp kan op twee manieren worden opgeladen:

- Met de autolader (afb. 4 A, pagina 5).
- Met de netoplader (afb. 4 B, pagina 5).

➤ Plaats de starthulp op de stevige ondergrond.
➤ Ga voor het opladen van de starthulp te werk zoals afgebeeld (afb. 4, pagina 5).

Het opladen stopt automatisch wanneer de starthulp volledig is opgeladen:
✓ Het lcd-display toont de laadtoestand als 100%.
✓ De indicatie „IN" stopt met knipperen en wordt permanent weergegeven.

De laadtoestand controleren

➤ Druk op de knop ⏻ om de starthulp in te schakelen.
✓ Het lcd-display toont de laadtoestand (afb. 3 B, pagina 4) tussen 0% (ontladen) en 100% (volledig opgeladen).

9.5 De ledzaklamp gebruiken

VOORZICHTIG! Gevaar voor letsel
Kijk niet rechtstreeks in de ledzaklamp, omdat uw ogen hierdoor beschadigd kunnen raken.

INSTRUCTIE
De ledzaklamp kan niet worden gebruikt tijdens het opladen.

De ledzaklamp heeft drie bedieningsmodi:

- Continu licht: De ledzaklamp blijft branden.
- Flitslicht: De ledzaklamp knippert met een constant interval.
- SOS-signaal: De ledzaklamp knippert het SOS-signaalpatroon.

➤ Om de ledzaklamp te gebruiken en tussen de verschillende bedieningsmodi te schakelen, gaat u te werk zoals afgebeeld (afb. 5, pagina 5).

9.6 Voertuigen starthulp geven

WAARSCHUWING! Gevaar voor elektrische schokken en brand
- Sluit de twee accuklemmen niet op elkaar aan.
- Gebruik uitsluitend de meegeleverde accuklemmen.
- Let zowel op de vereiste volgorde van aansluiten en loskoppelen van de accuklemmen als op de juiste polariteit.

VOORZICHTIG! Gevaar voor letsel
Steek geen vingers of handen in de accuklemmen.

LET OP! Gevaar voor schade
- Geef een diepontladen of defecte voertuigaccu geen starthulp.
- Probeer het voertuig niet vaker dan 3 keer achter elkaar met startkabels te starten. Als het voertuig na 3 pogingen niet start, moet het voertuig worden gecontroleerd door een erkende werkplaats.

INSTRUCTIE
- De starthulp kan maximaal 30 keer starthulp geven, afhankelijk van de cilinderinhoud en de motor van het voertuig.
- Starthulp geven werkt mogelijk niet goed voor voertuigen waarvoor externe startkabels nodig zijn (bijv. de accu bevindt zich in de kofferruimte of op een andere locatie). Zie de gebruiksaanwijzing van uw voertuig.

Ledsignaal van accuklemmen	Beschrijving
Knippert groen en rood	De starthulp is gereed voor aansluiting.
Brandt rood, met piepend alarmsignaal	De accuklemmen zijn aangesloten op de verkeerde polen.
Brandt 30 seconden groen, blijft daarna rood branden	Koppel de accuklemmen los en sluit ze weer aan. De led brandt weer groen.
Brandt rood, met lage constante toon	De accuklemmen maken contact met elkaar.

Neem de volgende instructies in acht **voordat** u voertuigen starthulp geeft:
- Zet het voertuig in de parkeerstand. Zorg ervoor dat voertuigen met handgeschakelde versnellingsbak in de neutraalstand staan en dat de handrem is aangetrokken.
- Zorg ervoor dat de starthulp voor ten minste 50% is opgeladen. Als de laadtoestand lager is dan 50% kan de starthulp mogelijk geen auto met startkabels starten.
- Zorg ervoor dat de stekker (EC5) stevig vastzit in de startkabeluitgang van de starthulp.
- Koppel alle digitale mobiele apparaten los voordat u de accuklemmen aansluit.

Neem de volgende instructies in acht **nadat** u voertuigen starthulp geeft:

- Koppel de accuklemmen binnen 30 seconden los in omgekeerde volgorde (zie hoofdstuk „De accuklemmen loskoppelen (afb. 7, pagina 9)" op pagina 107).
- Schakel elektrische verbruikers in, bijv. de airconditioning, om de boordelektronica te beschermen.
- Laat de motor draaien of rijd ten minste 30 minuten met het voertuig om ervoor te zorgen dat de accu voldoende kan worden opgeladen.

De accuklemmen aansluiten (afb. 6, pagina 6)

1. Sluit de rode (**rd**) accuklem aan op de pluspool van de startaccu.
2. Sluit de zwarte (**bk**) accuklem aan op de massa (chassis).

INSTRUCTIE

- Neem de informatie over geschikte massapunten, indien aangegeven, in de gebruiksaanwijzing van het voertuig in acht.
- Geschikte massapunten zijn stevige ongelakte metalen onderdelen in de motorruimte, bijv. het motorblok.
- Als u de zwarte accuklem niet op de massa (chassis) kunt aansluiten, sluit deze dan aan op de minpool van de accu.

✓ De rode en groene led van de accuklemmen knipperen 1 - 3 seconden. Daarna brandt de groene led van de accuklem continu.

De accuklemmen loskoppelen (afb. 7, pagina 7)

1. Koppel de zwarte (**bk**) accuklem los.
2. Koppel de rode (**rd**) accuklem los.

9.7 Opladen via USB

INSTRUCTIE

- Het is niet mogelijk om digitale mobiele apparaten op te laden terwijl de starthulp wordt opgeladen.
- Er kunnen twee digitale mobiele apparaten tegelijkertijd worden opgeladen via beide USB-uitgangen.

➤ Gebruik de meegeleverde USB-adapterkabel om digitale mobiele apparaten op te laden en ga hiervoor te werk zoals afgebeeld (afb. 8, pagina 8).
✓ Het lcd-display toont de resterende laadtoestand van de starthulp.

9.8 12V-apparaten gebruiken

INSTRUCTIE
Het gebruik van 12V-apparaten is niet mogelijk terwijl de starthulp wordt opgeladen.

➤ Om 12V-apparaten te gebruiken, sluit u de voedingskabel van het 12V-apparaat aan op de 12V-gelijkstroomuitgang van de starthulp (afb. 2 4, pagina 4).
✓ Het lcd-display toont de resterende laadtoestand van de starthulp.

9.9 Draadloos opladen

INSTRUCTIE
Controleer of het toestel draadloos opladen ondersteunt.

➤ Om toestellen draadloos op te laden, drukt u op de knop ⏻ en plaatst u het toestel op de pad voor draadloos opladen, zie afb. 9, pagina 8.
➤ Het lcd-display toont de resterende laadtoestand van de starthulp.

10 Reiniging en onderhoud

WAARSCHUWING! Gevaar voor elektrische schokken
Trek de stekker van het toestel voor elke reiniging en elk onderhoud uit het stopcontact.

LET OP! Gevaar voor schade
- Reinig het toestel nooit onder stromend water of in afwaswater.
- Gebruik geen scherpe of harde voorwerpen, schurende reinigingsmiddelen of bleekmiddel bij het reinigen. Daardoor kan het toestel beschadigd raken.

➤ Reinig het toestel geregeld met een zachte, vochtige doek.
➤ Controleer onder spanning staande kabels regelmatig op beschadigde isolatie, kabelbreuk of losse contacten.
➤ Controleer regelmatig de laadtoestand van de accu van het toestel. Laad de accu na elk gebruik en ten minste elke 3 – 6 maanden op, ook als het toestel niet wordt gebruikt.

11 Problemen oplossen

Fout	Mogelijke oorzaak	Voorgestelde oplossing
De starthulp werkt niet. De knop ⏻ werkt niet.	De starthulp is diepontladen.	➤ Laad de starthulp op (zie hoofdstuk „De starthulp opladen" op pagina 105).
	Beschadigde isolatie, kabelbreuk of losse contacten van onder spanning staande kabels.	➤ Controleer onder spanning staande kabels op beschadigde isolatie, kabelbreuk of losse contacten. ➤ Neem contact op met een erkende klantenservice als u geen fout kunt vinden.
	De laagspanningsbeveiliging van de starthulp is actief.	➤ Laad de starthulp op (zie hoofdstuk „De starthulp opladen" op pagina 105) om deze opnieuw te activeren.
	De overstroombeveiliging van de starthulp is actief.	➤ Verwijder de verbruiker van de USB- of 12V-gelijkstroomuitgang. Laad de starthulp op (zie hoofdstuk „De starthulp opladen" op pagina 105) om deze opnieuw te activeren.
	De kortsluitbeveiliging van de starthulp is actief.	➤ Verwijder de verbruiker van de USB- of 12V-gelijkstroomuitgang. Laad de starthulp op (zie hoofdstuk „De starthulp opladen" op pagina 105) om deze opnieuw te activeren.
	De accu is sterk gesulfateerd.	➤ Vervang de accu.
Het voertuig wordt niet gestart met startkabels.	De starthulp is minder dan 50% opgeladen.	➤ Laad de starthulp op (zie hoofdstuk „De starthulp opladen" op pagina 105).
	De accuklemmen zitten los of zijn niet correct aangesloten.	➤ Controleer de verbindingen. Zorg ervoor dat de accuklemmen stevig vastzitten en correct zijn aangesloten. Sluit ze indien nodig opnieuw aan.
	De accupolen zijn vuil of gecorrodeerd.	➤ Reinig de accupolen en sluit de starthulp opnieuw aan.
De rode led van de accuklemmen gaat branden.	De spanning van de starthulp is te laag.	➤ Laad de starthulp op (zie hoofdstuk „De starthulp opladen" op pagina 105).
De rode led van de accuklemmen gaat branden en er klinkt een zoemend geluid.	De accuklemmen zijn kortgesloten.	➤ Sluit de accuklemmen opnieuw aan (zie hoofdstuk „Voertuigen starthulp geven" op pagina 106).
	De accuklemmen zijn verkeerd aangesloten.	

Fout	Mogelijke oorzaak	Voorgestelde oplossing
De groene led van de accuklemmen gaat branden en de rode led knippert.	De accuklemmen zijn niet binnen 30 seconden geactiveerd.	➤ Sluit de accuklemmen opnieuw aan (zie hoofdstuk „Voertuigen starthulp geven" op pagina 106).
De rode led van de accuklemmen knippert. De starthulp werkt niet.	De accuklemmen zijn niet aangesloten.	➤ Sluit de starthulp aan op de startaccu (zie hoofdstuk „De accuklemmen aansluiten (afb. 6, pagina 8)" op pagina 107).
	De hoogspanningsbeveiliging van de accuklemmen is actief.	➤ Zorg ervoor dat de spanning niet te hoog is (> 16,7 V).
	De laagspanningsbeveiliging van de accuklemmen is actief.	➤ Laad de starthulp op (zie hoofdstuk „De starthulp opladen" op pagina 105).
	De kortsluitbeveiliging van de accuklemmen is actief.	➤ Sluit de accuklemmen opnieuw aan (zie hoofdstuk „De accuklemmen aansluiten (afb. 6, pagina 8)" op pagina 107).
	De beveiliging tegen omgekeerde polariteit van de accuklemmen is actief.	
	De beveiliging tegen hoge temperaturen van de accuklemmen is actief.	De accuklemmen worden automatisch uitgeschakeld wanneer de bedrijfstemperatuur te hoog is (> 80 °C). ➤ Laat de accuklemmen afkoelen.
De starthulp werkt niet nadat deze is aangesloten op de startaccu.	De accuklemmen worden gestart.	➤ Wacht 30 seconden. ➤ Sluit de accuklemmen indien nodig opnieuw aan (zie hoofdstuk „De accuklemmen aansluiten (afb. 6, pagina 8)" op pagina 107).
De rode en groene led van de accuklemmen knipperen.	De beveiliging tegen sperstroom is actief.	De accuklemmen schakelen de aansluiting naar de starthulp automatisch uit. ➤ Zorg ervoor dat de accuklemmen correct zijn aangesloten (zie hoofdstuk „De accuklemmen aansluiten (afb. 6, pagina 8)" op pagina 107).
	De accuklemmen staan in de stand-bystand.	Het knipperen stopt wanneer de accuklemmen weer in gebruik worden genomen.

12 Garantie

De wettelijke garantieperiode is van toepassing. Als het product defect is, neem dan contact op met de detailhandel of met het filiaal van de fabrikant in uw land (zie dometic.com/dealer).

Stuur voor de afhandeling van reparaties of garantie de volgende documenten mee:

- Een kopie van de factuur met datum van aankoop
- De reden voor de claim of een beschrijving van de fout

Houd er rekening mee dat eigenmachtige of niet-professionele reparatie gevolgen voor de veiligheid kan hebben en dat de garantie hierdoor kan komen te vervallen.

13 Afvalverwijdering

Verpakkingsmateriaal recyclen

➤ Gooi het verpakkingsmateriaal indien mogelijk altijd in recyclingafvalbakken.

Producten met niet-vervangbare batterijen, oplaadbare batterijen of lichtbronnen recyclen

➤ Als het product niet-vervangbare batterijen, oplaadbare batterijen of lichtbronnen bevat, hoeft u die niet te verwijderen voordat u het product afvoert.
➤ Als u het product definitief weg wilt doen, vraag dan bij het dichtstbijzijnde afvalverwerkingsbedrijf of uw dealer naar de betreffende afvoervoorschriften.
➤ Het product kan gratis worden afgevoerd.

14 Technische gegevens

	PJS1000
Accupack	
Batterijtype	Lithium-polymeeraccu
Nominale spanning	14,8 V⎓
Accucapaciteit	59,2 Wh
USB-uitgangen	
Laadspanning	5 V⎓ (9 Vg)
Nominale stroom	2,1 A (2 A)
DC-uitgang	
Laadspanning	12 V⎓ (16 Vg)
Nominale stroom	≤ 8 A

	PJS 1000
Draadloos	
Frequentiebereik	112 kHz–148 kHz
Uitgangsvermogen	10 W
Standaard voor draadloos opladen	Qi
Laadingang	
Laadspanningsbereik	5 – 9 V⎓ ± 10%
Ingangsstroom	max. 2 A
Ledzaklamp	
Ledlichtsterkte	1 W
Lumen	110 lm
Algemene technische gegevens	
Startstroom	≤ 400 A (2 s)
Piekstroom	1000 A
Omgevingstemperatuur voor bedrijf	–10 °C tot +45 °C
Laadtemperatuur	0 °C tot +45 °C
Opslagtemperatuurbereik	–20 °C tot +60 °C
Optimale opslagtemperatuur	+20 °C
Omgevingsvochtigheid	≤ 85%, niet-condenserend
Afmetingen (b x d x h)	192 x 88 x 41,5 mm
Gewicht	600 g
Inspectie/certificering	CE UK CA

Hierbij verklaart Dometic Germany GmbH dat de radioapparatuur van het type PJS 1000 voldoet aan de richtlijn 2014/53/EU.

De volledige tekst van de EU-verklaring van overeenstemming kan worden geraadpleegd op het volgende internetadres: https://documents.dometic.com.

Læs og følg alle disse anvisninger, retningslinjer og advarsler i denne produktvejledning grundigt for at sikre, at du altid installerer, bruger og vedligeholder produktet korrekt. Disse anvisninger SKAL opbevares sammen med dette produkt.

Ved at benytte produktet bekræfter du hermed, at du har læst alle anvisninger, retningslinjer og advarsler grundigt, og at du forstår og er indforstået med de vilkår og betingelser, der er fastlagt heri. Du er indforstået med kun at bruge dette produkt til det beregnede formål og anvendelse i overensstemmelse med anvisningerne, retningslinjerne og advarslerne i denne produktvejledningen samt i overensstemmelse med alle de gældende love og forskrifter. Manglende læsning og ignorering af disse anvisninger og advarsler kan medføre kvæstelser på dig selv og andre, skade på dit produkt eller skade på anden ejendom i nærheden. Der tages forbehold for eventuelle ændringer og opdateringer af denne produktvejledning samt anvisningerne, retningslinjerne og advarslerne samt den tilhørende dokumentation. Se documents.dometic.com for de nyeste produktinformationer.

Indhold

1 Forklaring af symboler 113
2 Sikkerhedshenvisninger 114
3 Sikkerhedsforanstaltninger ved håndtering af batterier 116
4 Leveringsomfang 117
5 Tilbehør 117
6 Korrekt brug 117
7 Teknisk beskrivelse 118
8 Før første brug 119
9 Betjening 119
10 Rengøring og vedligeholdelse 123
11 Udbedring af fejl 124
12 Garanti 126
13 Bortskaffelse 126
14 Tekniske data 126

1 Forklaring af symboler

FARE!
Sikkerhedshenvisning: Angiver en farlig situation, som medfører dødsfald eller alvorlig kvæstelse, såfremt den ikke undgås.

ADVARSEL!
Sikkerhedshenvisning: Angiver en farlig situation, som kan medføre dødsfald eller alvorlig kvæstelse, såfremt den ikke undgås.

FORSIGTIG!
Sikkerhedshenvisning: Angiver en farlig situation, som kan medføre mindre eller lette kvæstelser, såfremt den ikke undgås.

VIGTIGT!
Angiver en situation, som kan medføre materielle skader, såfremt den ikke undgås.

BEMÆRK
Supplerende informationer om betjening af produktet.

2 Sikkerhedshenvisninger

Overhold også sikkerhedshenvisningerne og bestemmelser, der er udstedt af køretøjsproducenten og autoriserede værksteder.

2.1 Grundlæggende sikkerhed

ADVARSEL! Manglende overholdelse af disse advarsler kan medføre dødelige eller alvorlige kvæstelser.

Fare for elektrisk stød

- Hvis apparatet har synlige beskadigelser, må apparatet ikke tages i brug.
- Starthjælpen må kun repareres af kvalificeret personale. Ukorrekte reparationer kan medføre betydelige farer.
- Du må ikke adskille apparatet.
- Ingen af komponenterne må på nogen måde ændres eller tilpasses.
- Anvend kun tilbehør og reservedele, der anbefales af producenten.
- Apparatet må ikke bruges under våde forhold eller nedsænkes i væske. Skal opbevares et tørt sted.
- Sluk for apparatet, og afbryd det fra strømforsyningen:
  – Efter hver brug
  – Før hver rengøring og vedligeholdelse

Risiko for kvælning

- Apparatets kabel og betjeningsenhed kan udgøre en risiko for indvikling, strangulering, samt for at snuble over eller træde på dem, hvis de ikke placeres korrekt. Sørg for, at overskydende bånd og strømkabler placeres på en sikker måde.

Sundhedsfare

- **El-apparater er ikke legetøj!**
  Opbevar og anvend apparatet uden for meget unge børns rækkevidde.
- Børn skal overvåges for at sikre, at de ikke leger med apparatet.
- Rengøring og vedligeholdelse må ikke udføres af børn uden opsyn.

VIGTIGT! Fare for beskadigelse

- Sammenlign spændingsspecifikationen på datapladen med den effektforsyning, der er til rådighed, før ibrugtagningen.
- Sørg for, at andre genstande **ikke kan** forårsage en kortslutning på apparatets kontakter.
- Kontrollér, at de negative og positive poler **aldrig** kommer i kontakt med hinanden.

- Brug ikke kabler som greb.

2.2 Sikkerhed under anvendelse af apparatet

FARE! Manglende overholdelse af disse advarsler medfører dødelige eller alvorlige kvæstelser.

Fare for elektrisk stød

- Tag aldrig fat i uisolerede ledninger med bare hænder. Dette gælder især ved tilslutning til vekselstrømsforsyningen.
- For hurtigt at kunne afbryde apparatet fra vekselstrømsforsyningen ved farer skal stikdåsen befinde sig i nærheden af apparatet og være nem at nå.

FORSIGTIG! Manglende overholdelse af disse forsigtighedshenvisninger kan medføre mindre eller moderate kvæstelser.

Eksplosionsfare

- Du må **ikke** anvende apparatet under følgende betingelser:
  - i saltholdige, fugtige eller våde omgivelser
  - i nærheden af aggressive dampe
  - i nærheden af brændbare materialer
  - i områder med gas- eller støveksplosion.
- Du må ikke anbringe starthjælpen direkte i nærheden af varmekilder (varmeapparater, direkte sollys, gasovne osv.).
- Lad ikke apparatet være uden opsyn, mens det er i brug.

Fare for elektrisk stød

- Inden du starter apparatet, skal du kontrollere, at effektforsyningskablet og stikket er tørre, og at stikket er fri for rust eller snavs.
- Når der arbejdes på elsystemer, skal det kontrolleres, at der er nogen i nærheden, som kan hjælpe i et nødstilfælde.
- Før kablerne, så de ikke kan blive beskadiget af skarpe kanter, døre eller hjelmen. Træk **ikke** nogen ledninger løst eller med skarpe knæk. Klemte ledninger kan føre til livsfarlige kvæstelser.
- Løsn ikke kabler, når apparatet stadig er i brug.
- Træk aldrig stikket ud af stikdåsen med kablet.

Brandfare

- For ikke at beskadige de udvendige og indvendige dele må apparatet ikke tabes, udsættes for slag eller kraftige påvirkninger.
- Du må ikke anbringe starthjælperen i nærheden af brændbare materialer.

Fare for kvæstelser

- Når apparatet placeres, skal man sørge for, at alle kabler er fastgjort forsvarligt for at forhindre fare for at snuble.

VIGTIGT! Fare for beskadigelse

- Kontrollér, at apparatets luftind- og -udgange ikke er tildækkede.
- Sørg for en god ventilation.
- Stil apparatet på et tørt sted, der er beskyttet mod stænkvand.
- Rul kablet løst sammen under opbevaringen. Stram oprulningen kan beskadige kablet og de indvendige dele.

3 Sikkerhedsforanstaltninger ved håndtering af batterier

ADVARSEL! Manglende overholdelse af disse advarsler kan medføre dødelige eller alvorlige kvæstelser.

Fare for kvæstelser

- Batterier indeholder aggressive og ætsende syrer. Undgå, at batterivæske kommer i kontakt med din krop. Skyl den pågældende del af kroppen grundigt med vand, hvis din hud kommer i kontakt med batterivæske.
  Kontakt straks en læge, hvis du får kvæstelser på grund af syrer.

FORSIGTIG! Manglende overholdelse af disse forsigtighedshenvisninger kan medføre mindre eller moderate kvæstelser.

Fare for kvæstelser

- Bær ikke metalgenstande som f.eks. ure eller ringe, når du arbejder på batterier. Blysyre-batterier kan frembringe kortslutningsstrøm, der kan medføre alvorlige forbrændinger.
- Bær beskyttelsesbriller og beskyttelsesbeklædning, når du arbejder på batterier. Berør ikke dine øjne, når du arbejder på batterier.

Sundhedsfare

- Du må ikke åbne eller beskadige batterier eller efterlade dem i miljøet, da de indeholder giftige om miljøfarlige tungmetaller.

Eksplosionsfare

- Forsøg aldrig give starthjælp til eller at oplade et frosset eller defekt batteri.
  Stil batteriet på et frostfrit område, og vent, indtil batteriet har akklimatiseret sig til udenomstemperaturen.
- Rygning, brug af åben flamme eller gnistdannelse i nærheden af motoren eller et batteri er forbudt.

VIGTIGT! Fare for beskadigelse

- Anvend udelukkende genopladelige batterier.
- Undgå, at metalliske dele falder ned på batterierne. Det kan medføre gnister eller kortslutte batteriet og andre elektriske dele.
- Kontrollér, at polerne vender korrekt, når batteriet tilsluttes.
- Følg anvisningerne fra batteriproducenten og dem fra producenten af systemet eller køretøjet, som batteriet anvendes i.
- Opbevar kun fuldt opladede batterier. Genoplad opbevarede batterier regelmæssigt.

- Overhold den angivne optimale opbevaringstemperatur, da langfristet opbevaring ved høje og lave temperaturer kan påvirke batteriets levetid og ydeevne negativt.
- Undgå dybafladning af batterierne. Oplad straks dybt afladede blybatterier for at undgå sulfatering.

4 Leveringsomfang

Nr. på fig. 1, side 3	Beskrivelse	Antal
1	Starthjælp	1
2	Bæretaske	1
3	Kabelsæt til starthjælp (160 mm) med batteriklemmer og stik (EC5) med kortslutningsbeskyttelse	1
4	USB-adapterkabel	1
5	Biloplader	1
6	Netoplader	1
–	Kort betjeningsvejledning	1
–	Betjeningsvejledning (kun digital)	1

5 Tilbehør

Betegnelse	Art.nr.
Kabelsæt til starthjælp (300 mm) med batteriklemmer og stik (EC5) med kortslutningsbeskyttelse	9620006682

6 Korrekt brug

Starthjælpen er beregnet til at blive anvendt for at give starthjælp til køretøjer med 12 V-batterier og op til 6 liters benzinmotorer eller 4 liters dieselmotorer (f.eks. biler, lastbiler, motorcykler, både, græsslåmaskiner osv.) og til at oplade eller forsyne digitale mobile enheder (f.eks. mobiltelefoner, tablets, bærbare computere, kameraer osv.).

Starthjælpen er beregnet til midlertidig anvendelse udendørs eller i garager, og der skal udvises rimelig forsigtighed ved brug af dette apparat under våde forhold.

Andre funktioner som f.eks. opladning af apparater via porte er velegnede til brug i hjemmet, på hjemmeværksteder eller i garager.

Starthjælpen er **ikke** egnet til:

- Parallel tilslutning med andre starthjælpere
- Serviceværksteder eller erhvervsmæssig brug

Dette produkt er kun egnet til dets beregnede formål og anvendelse i overensstemmelse med disse anvisninger.

Denne vejledning giver dig oplysninger om, hvad der er nødvendigt med henblik på en korrekt montering og/eller drift af produktet. Dårlig montering og/eller ukorrekt drift eller vedligeholdelse medfører utilstrækkelig ydeevne og mulige fejl.

Producenten påtager sig intet ansvar for kvæstelser eller skader i forbindelse med produktet, der skyldes:

- ukorrekt samling eller forbindelse inklusive for høj spænding
- ukorrekt vedligeholdelse eller brug af uoriginale reservedele, der ikke stammer fra producenten
- ændringer på produktet uden udtrykkelig tilladelse fra producenten
- brug til andre formål end dem, der er beskrevet i vejledningen.

Dometic forbeholder sig ret til at ændre produktets udseende og produktspecifikationer.

7 Teknisk beskrivelse

7.1 Generel beskrivelse

Starthjælpen gør det muligt at starte køretøjer uden yderligere hjælp fra andre, hvis der kræves en maksimal spidsstrøm på 1000 A for at starte køretøjet.

Starthjælpen har et litium-polymer-batteri og en integreret LED-lommelygte med permanent lys, stroboskoplys og SOS-signal til nødsituationer.

Apparatet kan oplades med de to medfølgende ladekabler på vekselstrømsforsyningen eller mobilt via et 12 V-køretøjsstik.

Digitale mobile enheder kan oplades enten trådløst eller via en af de to USB-udgange. Derudover kan apparatet anvendes til at drive 12 V-apparater via 12 V-jævnstrømsudgangen.

Starthjælpen har følgende beskyttelsesmekanismer:

- Beskyttelse mod høje og lave temperaturer
- Beskyttelse mod overstrøm
- Beskyttelse mod lav- og højspænding
- Beskyttelse mod kortslutning
- Beskyttelse mod overopladning og dybafladning af det interne batteri

7.2 Beskrivelse af apparatet

Position på fig. 2, side 4	Betegnelse	Position på fig. 2, side 4	Betegnelse
1	⏻ Knap	6	LED-lommelygte
2	LCD-display	7	USB 1-udgang
3	Trådløs ladepad	8	USB 2-udgang
4	12 V-jævnstrømsudgang	9	Starthjælpsudgang (EC5)
5	Ladeindgang		

7.3 LCD-displayelementer

Position på fig. 3, side 4	Beskrivelse
1	Viser den aktuelle ladetilstand i procent mellem 0 % (afladet) og 100 % (fuldt opladet)
2	IN: Viser, at starthjælpen oplades. **Bemærk:** Indikatoren blinker, indtil starthjælpen er ladet 100 % op.
3	OUT: Angiver, at et apparat oplades, eller at der er ved at blive givet starthjælp til et køretøj.
4	Viser den målte spænding og strøm for den digitale mobile enhed, der er tilsluttet (USB 1).
5	Viser den målte spænding og strøm for den digitale mobile enhed, der er tilsluttet (USB 2).
6	16 V: Viser, at der er tilsluttet et 12 V-apparat (12 V-jævnstrømsudgang).

8 Før første brug

➤ Oplad starthjælpen før første brug eller efter en langvarig opbevaring, indtil den er ladet helt op (se kapitlet „Sådan oplader du starthjælpen“ på side 120).

9 Betjening

9.1 Sådan tænder du for starthjælpen

➤ Tryk på knappen ⏻ for at tænde for starthjælpen.
✓ LCD-displayet tænder.
✓ Apparatet er klart til brug.

9.2 Sådan tænder du LCD-displayet

BEMÆRK
LCD-displayet skifter automatisk til energisparemodus efter 20 sekunder, hvis der ikke foretages nogen indstillinger.

➤ Tryk kort på knappen ⏻, hvis LCD-displayet er på energisparemodus.
✓ LCD-displayet tænder.

9.3 Sådan slukker du for starthjælpen

BEMÆRK
- Starthjælpen slukker automatisk efter 20 sekunder, hvis der ikke tilsluttes nogen last eller ladekilde.
- Starthjælpen kan ikke slukkes, når der er tilsluttet en last eller en ladekilde.

1. Såfremt der er tilsluttet, skal lasterne eller ladekilden afbrydes.
2. Tryk på knappen ⏻, og hold den trykket i mindst 5 sekunder.

✓ LCD-displayet slukker.
✓ Apparatet er frakoblet.

9.4 Sådan oplader du starthjælpen

BEMÆRK
Når apparatet er afladet, tager en fuld opladning 3 – 5 timer med begge opladningsmetoder.

Starthjælpen kan oplades på to metoder:

- Ved brug af bilopladeren (fig. 4 A, side 5).
- Ved brug af netopladeren (fig. 4 B, side 5).

➤ Stil starthjælpen på et fast underlag.
➤ Gør følgende for at oplade starthjælpen (fig. 4, side 5).

Opladningen stopper automatisk, når starthjælpen er ladet helt op:
✓ LCD-displayet viser ladetilstanden som 100 %.
✓ „IN"-indikatoren stopper med at blinke og lyser permanent.

Sådan kontrollerer du ladetilstanden

➤ Tryk på knappen ⏻ for at tænde for starthjælpen.
✓ LCD-displayet viser ladetilstanden (fig. 3 B, side 4) på mellem 0 % (afladet) og 100 % (fuldt opladet).

9.5 Sådan bruger du LED-lommelygten

FORSIGTIG! Fare for kvæstelser
Undgå at kigge direkte ind i LED-lommelygten, da det kan skade dine øjne.

BEMÆRK
LED-lommelygten kan ikke bruges under opladningen.

LED-lommelygten har tre driftsmodi:

- Permanent lys: LED-lommelygten lyser permanent.
- Stroboskoblys: LED-lommelygten blinker med et konstant interval.
- SOS-signal: LED-lommelygten blinker efter et SOS-mønster.

➤ For at bruge LED-lommelygten og skifter mellem de forskellige driftsmodi skal du gøre som vist (fig. 5, side 5).

9.6 Starthjælp til køretøjer

ADVARSEL! Fare for elektrisk stød og brand

- Du må ikke tilslutte de to batteriklemmer med hinanden.
- Brug ikke andre end de medfølgende batteriklemmer.
- Overhold både den krævede rækkefølge for tilslutning og afbrydelse af batteriklemmerne og deres korrekte polaritet.

FORSIGTIG! Fare for kvæstelser
Stik ikke fingre eller hænder ind i batteriklemmerne.

VIGTIGT! Fare for beskadigelse

- Du må ikke give starthjælp på dybafladede eller defekte køretøjsbatterier.
- Prøv ikke på at give starthjælp til køretøjet mere end 3 gange i træk. Hvis køretøjet ikke starter efter 3 forsøg, skal køretøjets kontrolleres af et autoriseret værksted.

BEMÆRK

- Starthjælpen kan give starthjælp op til 30 gange afhængigt af slagvolumenen og køretøjsmotoren.
- Starthjælp virker eventuelt ikke korrekt på køretøjer, der har batteriet placeret fjerne steder (f.eks. hvis batteriet er placeret i bagagerummet eller et andet sted). Læs betjeningsvejledningen til dit køretøj.

LED-signal på batteriklemmerne	Beskrivelse
Blinker grønt og rødt	Starthjælpen er klar til forbindelse.
Lyser konstant rødt med en bippende alarmtone	Batteriklemmerne er tilsluttet med omvendt polaritet.
Lyser konstant grønt i 30 sekunder og skifter derefter til konstant rødt	Afbryd batteriklemmerne, og tilslut dem igen for at genanvende dem. Lysdioden lyser konstant grønt igen.
Lyser konstant rødt med lav konstant tone	Batteriklemmerne er i kontakt med hinanden.

Overhold alle anvisninger, **før** der gives starthjælp til køretøjer:

- Sæt køretøjet i parkeringsposition. Kontrollér, at køretøjer med manuelt gear er i frigear, og at parkeringsbremsen er aktiveret/trukket.
- Kontrollér, at starthjælpen er mindst ladet 50 % op. Hvis ladetilstanden er på under 50 %, kan starthjælpen eventuelt ikke yde starthjælp til et køretøj.
- Kontrollér, at stikket (EC5) er sat sikkert fast i starthjælpsudgangen på starthjælpen.
- Afbryd alle digitale mobileenheder, før batteriklemmerne tilsluttes.

Overhold alle anvisninger, **efter** der er givet starthjælp til køretøjer:

- Afbryd batteriklemmerne inden for 30 sekunder i omvendt rækkefølge (se kapitlet „Afbrydelse af batteriklemmerne (fig. 7, side 9)" på side 122).
- Tænd for alle elektriske forbrugere, f.eks. ventilationen for at beskytte den interne elektronik.
- Lad motoren køre, eller kør i køretøjet i mindst 30 minutter for at sikre, at batteriet kan lade tilstrækkeligt op.

Tilslutning af batteriklemmerne (fig. 6, side 6)

1. Tilslut den røde (**rd**) batteriklemme på startbatteriets positive klemme.
2. Tilslut den sorte (**bk**) batteriklemme til stel (chassis).

BEMÆRK
- Såfremt det er angives, skal du følge angivelserne om stelpunkter i køretøjets betjeningsvejledning.
- Egnede stelpunker er stabile, ulakerede metaldele i motorrummet, f.eks. motorblokken.
- Hvis du ikke kan tilslutte den sorte batteriklemme til stel (chassis), skal du tilslutte den til batteriets minuspol.

✓ Den røde og grønne LED på batteriklemmerne blinker i 1 – 3 sekunder. Derefter lyser den grønne LED på batteriklemmen hele tiden.

Afbrydelse af batteriklemmerne (fig. 7, side 7)

1. Afbryd den sorte (**bk**) batteriklemme.
2. Afbryd den røde (**rd**) batteriklemme.

9.7 Opladning via USB

BEMÆRK
- Det er ikke muligt at oplade digitale mobile enheder, mens starthjælpen oplades.
- Der kan oplades to digitale mobile enheden samtidigt ved at benytte de to USB-udgange.

➤ Brug det medfølgende USB-adapterkabel til at oplade digitale mobile enheder, og fortsæt som vist (fig. 8, side 8).
✓ LCD-displayet viser starthjælpens resterende ladetilstand.

9.8 Brug af 12 V-apparater

BEMÆRK
Det er ikke muligt at bruge 12 V-apparater, mens starthjælpen oplades.

➤ For at bruge 12 V-apparater skal du tilslutte 12 V-apparatets strømkabel til 12 V-jævnstrømsudgangen på starthjælpen (fig. 2 **4**, side 4).
✓ LCD-displayet viser starthjælpens resterende ladetilstand.

9.9 Trådløs opladning

BEMÆRK
Kontrollér, at enheden understøtter trådløs opladning.

➤ For at oplade enheder trådløs skal du trykke på knappen ⏻ og anbringe enheden på den trådløse ladepad, se fig. 9, side 8.
➤ LCD-displayet viser starthjælpens resterende ladetilstand.

10 Rengøring og vedligeholdelse

ADVARSEL! Fare for elektrisk stød
Træk apparatet ud af strømforsyningen før hver rengøring og vedligeholdelse.

VIGTIGT! Fare for beskadigelse
- Rengør aldrig apparatet under rindende vand eller i opvaskevand.
- Anvend ikke skarpe eller hårde genstande, skurende rengøringsmidler eller blegemiddel ved rengøringen, da de kan beskadige apparatet.

➤ Rengør apparatet af og til med en fugtig klud.
➤ Kontrollér spændingsførende kabler regelmæssigt med henblik på isoleringsfejl, brud eller løse forbindelser.
➤ Kontrollér regelmæssigt batteriets ladetilstand. Oplad batteriet efter hver brug og mindst hver 3. – 6. måned, selv hvis det ikke er i brug.

11 Udbedring af fejl

Fejl	Mulig årsag	Løsningsforslag
Starthjælpen virker ikke. Knappen ⏻ fungerer ikke.	Starthjælpen er dybafladet.	➤ Oplad starthjælpen (se kapitlet „Sådan oplader du starthjælpen“ på side 120).
	Isoleringsfejl, brud eller løse forbindelser på de spændingsførende kabler.	➤ Kontrollér spændingsførende kabler med henblik på isoleringsfejl, brud eller løse forbindelser. ➤ Hvis du ikke kan finde fejlen, så kontakt en autoriseret servicerepræsentant.
	Starthjælpens lavspændingsbeskyttelse er aktiv.	➤ Oplad starthjælpen (se kapitlet „Sådan oplader du starthjælpen“ på side 120) for at genaktivere den.
	Starthjælpens overstrømsbeskyttelse er aktiv.	➤ Fjern lasten fra USB- eller 12 V-jævnstrømsudgangen. Oplad starthjælpen (se kapitlet „Sådan oplader du starthjælpen“ på side 120) for at genaktivere den.
	Starthjælpens kortslutningsbeskyttelse er aktiv.	➤ Fjern lasten fra USB- eller 12 V-jævnstrømsudgangen. Oplad starthjælpen (se kapitlet „Sådan oplader du starthjælpen“ på side 120) for at genaktivere den.
	Batteriet er betydeligt sulfateret.	➤ Udskift batteriet.
Køretøjet får ikke starthjælp.	Starthjælpen er opladet under 50 %.	➤ Oplad starthjælpen (se kapitlet „Sådan oplader du starthjælpen“ på side 120).
	Batteriklemmerne er løse eller ikke tilsluttet korrekt.	➤ Kontrollér forbindelserne. Kontrollér, at klemmerne sidder sikkert fast og er tilsluttet korrekt. Tilslut om nødvendigt igen.
	Batteriklemmerne er tilsmudsede eller korroderede.	➤ Rens batteriklemmerne, og tilslut batteriklemmerne igen.
Den røde LED på batteriklemmen lyser.	Starthjælpens spænding er for lav.	➤ Oplad starthjælpen (se kapitlet „Sådan oplader du starthjælpen“ på side 120).
Den røde LED på batteriklemmen lyser, og der lyder en summen.	Batteriklemmerne er kortsluttede.	➤ Tilslut batteriklemmerne igen (se kapitlet „Starthjælp til køretøjer“ på side 120).
	Batteriklemmerne er tilsluttet forkert.	

Fejl	Mulig årsag	Løsningsforslag
Den grønne LED på batteriklemmerne lyser, og den røde LED blinker.	Batteriklemmerne har ikke aktiveret inden for 30 sekunder.	➤ Tilslut batteriklemmerne igen (se kapitlet „Starthjælp til køretøjer“ på side 120).
Den røde LED på batteriklemmerne blinker. Starthjælpen går ikke i gang.	Batteriklemmerne er ikke tilsluttet.	➤ Tilslut starthjælpen til startbatteriet (se kapitlet „Tilslutning af batteriklemmerne (fig. 6, side 8)“ på side 121).
	Højspændingsbeskyttelsen til batteriklemmerne er aktiv.	➤ Kontrollér, at spændingen ikke er for høj (> 16,7 V).
	Lavspændingsbeskyttelsen til batteriklemmerne er aktiv.	➤ Oplad starthjælpen (se kapitlet „Sådan oplader du starthjælpen“ på side 120).
	Kortslutningsbeskyttelsen til batteriklemmerne er aktiv.	➤ Tilslut batteriklemmerne igen (se kapitlet „Tilslutning af batteriklemmerne (fig. 6, side 8)“ på side 121).
	Batteriklemmernes beskyttelse mod omvendt polaritet er aktiv.	
	Batteriklemmernes beskyttelse mod høj temperatur er aktiv.	Batteriklemmerne frakobler automatisk, når driftstemperaturen er for høj (> 80 °C). ➤ Lad batteriet køle af.
Starthjælpen fungerer ikke, efter den er tilsluttet til startbatteriet.	Batteriklemmerne er ved at starte op.	➤ Vent 30 sekunder. ➤ Tilslut om nødvendigt batteriklemmerne igen (se kapitlet „Tilslutning af batteriklemmerne (fig. 6, side 8)“ på side 121).
Den røde og grønne LED på batteriklemmerne blinker.	Beskyttelsen mod omvendt ladning er aktiv.	Batteriklemmerne frakobler automatisk forbindelsen til starthjælpen. ➤ Kontrollér, at batteriklemmerne er tilsluttet korrekt (se kapitlet „Tilslutning af batteriklemmerne (fig. 6, side 8)“ på side 121).
	Batteriklemmerne er på standby-tilstand.	Blinkene stopper, når batteriklemmerne sættes tilbage på drift.

12 Garanti

Den lovbestemte garantiperiode gælder. Hvis produktet er defekt, bedes du kontakte din forhandler eller producentens afdeling i dit land (se dometic.com/dealer).

Ved reparation eller krav om garanti skal du medsende følgende bilag:

- En kopi af regningen med købsdato
- En reklamationsgrund eller en fejlbeskrivelse.

Vær opmærksom på, at egne eller uprofessionelle reparationer kan har sikkerhedsmæssige konsekvenser og kan gøre garantien ugyldig.

13 Bortskaffelse

Genbrug af emballagemateriale

➤ Bortskaf så vidt muligt emballagen i affaldscontainerne til den pågældende type genbrugsaffald.

Genbrug af produkter med batterier, genopladelige batterier eller lyskilder, der ikke kan udskiftes

➤ Hvis produktet indeholder batterier, genopladelige batterier eller lyskilder, der ikke kan udskiftes, skal du ikke fjerne dem før bortskaffelse.
➤ Hvis du vil bortskaffe produktet endegyldigt, skal du kontakte den nærmeste genbrugsstation eller din faghandel for at få de pågældende forskrifter om bortskaffelse.
➤ Produktet kan bortskaffes uden gebyr.

14 Tekniske data

	PJS1000
Batteripakke	
Batteritype	Litium-polymer-batteri
Nominel spænding	14,8 V⎓
Batterikapacitet	59,2 Wh
USB-udgange	
Ladespænding	5 V⎓ (9 Vg)
Mærkestrøm	2,1 A (2 A)
DC Output	
Ladespænding	12 V⎓ (16 Vg)
Mærkestrøm	≤ 8 A

	PJS1000
Trådløs	
Frekvensområde	112 kHz–148 kHz
Udgangseffekt	10 W
Standard for trådløs opladning	Qi
Ladeindgang	
Område for ladespænding	5 – 9 V⎓ ± 10 %
Indgangsstrøm	Maks. 2 A
LED-lommelygte	
LED-lyseffekt	1 W
Lumen	110 lm
Generelle tekniske data	
Startstrøm	≤ 400 A (2 s)
Spidsstrøm	1000 A
Omgivelsestemperatur for drift	–10 °C til +45 °C
Ladetemperatur	0 °C til +45 °C
Temperaturområde for opbevaring	–20 °C til +60 °C
Optimal opbevaringstemperatur	+20 °C
Udenomsfugtighed	≤ 85 %, ikke-kondenserende
Mål (B x D x H)	192 x 88 x 41,5 mm
Vægt	600 g
Inspektion/certificering	CE UK CA

Hermed erklærer Dometic Germany GmbH, at radioudstyret af typen PJS 1000 er i overensstemmelse med direktiv 2014/53/EU.

EU-overensstemmelseserklæringens fulde tekst kan findes på internetadressen https://documents.dometic.com.

Läs och följ noggrant alla instruktioner, direktiv och varningar i den här produkthandboken för att säkerställa att du alltid installerar, använder och underhåller produkten på rätt sätt. Dessa instruktioner MÅSTE förvaras tillsammans med produkten.

Genom att använda produkten bekräftar du härmed att du noggrant har läst alla instruktioner, direktiv och varningar och att du förstår och är införstådd med att följa de villkor som anges häri. Du är införstådd med att endast använda denna produkt i avsett syfte och i enlighet med instruktionerna, direktiven och varningarna som anges i denna produkthandbok samt i enlighet med alla gällande lagar och bestämmelser. Om du inte läser och följer instruktionerna och varningarna som anges här kan det leda till personskador på dig eller andra, på produkten eller annan egendom i närheten. Denna produkthandbok, inklusive instruktionerna, direktiven och varningarna samt relaterad information, kan ändras och uppdateras. För uppdaterad produktinformation, besök documents.dometic.com.

Innehåll

1 Förklaring av symboler 128
2 Säkerhetsanvisningar 129
3 Säkerhet vid hantering av batterier 131
4 Leveransomfattning 132
5 Tillbehör 132
6 Avsedd användning 132
7 Teknisk beskrivning 133
8 Före den första användningen 134
9 Användning 134
10 Rengöring och skötsel 138
11 Felsökning 139
12 Garanti 141
13 Avfallshantering 141
14 Tekniska data 141

1 Förklaring av symboler

FARA!
Säkerhetsanvisning: Anger en farlig situation som, om den inte kan undvikas, leder till döden eller allvarlig personskada.

VARNING!
Säkerhetsanvisning: Anger en farlig situation som, om den inte kan undvikas, kan leda till döden eller allvarlig personskada.

AKTA!
Säkerhetsanvisning: Anger en farlig situation som, om den inte kan undvikas, leder lindrig eller måttlig personskada.

OBSERVERA!
Anger en situation som, om den inte kan undvikas, kan leda till materiell skada.

ANVISNING
Kompletterande information om användning av produkten.

2 Säkerhetsanvisningar

Beakta även säkerhetsanvisningarna och riktlinjerna från fordonstillverkaren och auktoriserade verkstäder.

2.1 Allmänna säkerhetsanvisningar

VARNING! Om man underlåter att följa de här varningarna kan följden bli dödsfall eller allvarlig personskada.

Risk för dödsfall på grund av elektricitet

- Om apparaten uppvisar synliga skador får den ej tas i drift.
- Reparationer på starthjälpen får endast utföras av behörig personal. Om man utför reparationer på fel sätt kan man utsättas för avsevärda risker.
- Öppna inte apparaten.
- Ändra eller anpassa inte komponenterna på något sätt.
- Använd endast tillbehör och reservdelar som rekommenderas av tillverkaren.
- Använd inte enheten i våta förhållanden eller om den är nedsänkt i någon typ av vätska. Förvaras torrt.
- Stäng av apparaten och koppla bort den från elnätet:
  - efter varje användning
  - före varje rengörings- och underhållstillfälle

Kvävningsrisk

- Apparatens kabel- och styrenhet kan innebära risk för att trassla in sig, strypas av, snubbla över eller trampa på kablarna om den inte utformas rätt. Säkerställ att kabelländar och spänningskablar placeras på ett säkert sätt.

Hälsorisk

- **Elapparater är inga leksaker.**
  Förvara och använd apparaten utom räckhåll för små barn.
- Barn måste hållas under uppsikt så att de inte leker med apparaten.
- Utan uppsikt får barn inte utföra rengörings- eller underhållsarbeten.

OBSERVERA! Risk för skada

- Jämför spänningsuppgifterna på typetiketten med spänningen i ditt uttag innan apparaten tas i drift.
- Kontrollera att det **inte är möjligt** för andra föremål att orsaka kortslutning vid apparatens kontakter.
- Säkerställ att negativa och positiva poler **aldrig** kommer i kontakt med varandra.

- Använd inte kablarna som handtag.

2.2 Säkerhet vid användning av apparaten

FARA! Om man underlåter att följa de här varningarna blir följden dödsfall eller allvarlig personskada.

Risk för dödsfall på grund av elektricitet

- Ta inte tag i avskalade ledningar med händerna. Detta gäller framför allt vid drift med växelström.
- För att apparaten snabbt ska kunna kopplas bort från växelströmsnätet måste uttaget sitta i närheten av apparaten och vara lätt att nå.

AKTA! Om man underlåter att följa de här försiktighetsåtgärderna kan följden bli lindrig eller måttlig personskada.

Explosionsrisk

- Använd **inte** apparaten i dessa förhållanden:
  - i salthaltiga, fuktiga eller blöta omgivningar
  - i närheten av aggressiva ångor
  - i närheten av brännbara material
  - I områden där det finns risk för gas- eller dammexplosioner.
- Placera inte starthjälpen i närheten av värmekällor (värmeelement, direkt solljus, gasspisar osv.).
- Lämna inte apparaten utan uppsikt när den används.

Risk för dödsfall på grund av elektricitet

- Innan apparaten startas måste du se till att elkabeln och elkontakten är torra och att elkontakten är fri från rost och smuts.
- Vid alla arbeten på det elektriska systemet: se till att det finns en annan person i närheten som kan ingripa vid ev. nödfall.
- Dra kablarna så att de inte kan skadas av vassa kanter, dörrar eller motorhuven. Dra **inte** kablarna så att de knäcks. Klämda kablar kan orsaka personskador med dödlig utgång.
- Lossa inga kablar när apparaten används.
- Dra aldrig ut stickkontakten ur uttaget genom att dra i kabeln.

Brandrisk

- Tappa inte, slå inte på och använd inget våld vid hanteringen av apparaten för att undvika skador på externa och interna delar.
- Placera inte starthjälpen nära brännbart material.

Risk för personskada

- Se till att alla kablar är säkrade på lämpligt sätt för att undvika snubblingsrisk i samband med att apparaten sätts på plats.

OBSERVERA! Risk för skada

- Säkerställ att apparatens luftintag och luftutlopp inte är övertäckta.
- Säkerställ en god ventilation.
- Ställ apparaten i ett torrt utrymme, se till att den skyddas mot vattenstänk.
- Linda kabeln löst vid förvaring, då snäv lindning kan skada kabeln och dess inre delar.

3 Säkerhet vid hantering av batterier

VARNING! Om man underlåter att följa de här varningarna kan följden bli dödsfall eller allvarlig personskada.

Risk för personskada

- Batterier innehåller aggressiva och frätande syror. Undvik kontakt med batterivätskan. Om huden kommer i kontakt med batterivätska ska stället på kroppen rengöras noggrant med vatten.
  Uppsök alltid läkare vid kroppsskador orsakade av syra.

AKTA! Om man underlåter att följa de här försiktighetsåtgärderna kan följden bli lindrig eller måttlig personskada.

Risk för personskada

- Bär inte metallsmycken el. dyl., till exempel klocka eller ringar, när du hanterar batterier.
  Blysyrabatterier kan bilda kortslutningsström, som kan orsaka svåra brännskador.
- Använd skyddsglasögon och skyddsklädsel vid arbeten med batteriet. Vidrör inte ögonen när du arbetar med batterier.

Hälsorisk

- Öppna inte och skada inte batterier eller låt dem inte komma in i miljöer som innehåller giftiga och miljöfarliga tungmetaller.

Explosionsrisk

- Försök aldrig genomföra starthjälp eller ladda ett fryst eller trasigt batteri.
  Ställ batteriet i ett frostfritt utrymme och vänta tills batteriet har samma temperatur som omgivningen.
- Rök inte, använd inte öppna flammor och orsaka inga gnistor i närheten av motorn eller ett batteri.

OBSERVERA! Risk för skada

- Använd endast laddningsbara batterier.
- Se till att inga metalldelar faller ned i batteriet. Detta kan orsaka gnistor eller kortsluta batteriet och andra elektriska delar.
- Vid anslutning av batteriet, säkerställ att batteriets poler är korrekt anslutna.
- Beakta anvisningarna från batteritillverkaren och från tillverkaren av fordonet/anläggningen där batteriet används.
- Lagra endast fulladdade batterier. Ladda lagrade batterier regelbundet.

- Observera specificerad optimal lagringstemperatur, eftersom långvarig lagring i höga och låga temperaturer kan påverka livslängden och effekten på batteriet.
- Undvik att djupurladda batterierna. Ladda djupurladdade bly-batterier omedelbart för att undvika sulfatering.

4 Leveransomfattning

Nr på bild 1, sida 3	Beskrivning	Mängd
1	Starthjälp	1
2	Bärväska	1
3	Kabelsats till starthjälp (160 mm) med batteriklämmor och kontakt (EC5) med kortslutningsskydd	1
4	USB adapterkabel	1
5	Billaddare	1
6	Nätladdare	1
–	Snabbguide	1
–	Bruksanvisning (bara digital)	1

5 Tillbehör

Beteckning	Art.nr
Kabelsats till starthjälp (300 mm) med batteriklämmor och kontakt (EC5) med kortslutnings-skydd	9620006682

6 Avsedd användning

Starthjälpen är avsedd för bryggkoppling mellan fordon med 12 V-batterier och upp till 6-liters bensinmotorer eller 4-liters dieselmotorer (t.ex. bilar, lastbilar, motorcyklar, båtar, gräsklippare etc.) och för laddning eller drift av digitala mobila enheter (t.ex. mobiltelefoner, tablets, laptops, kameror etc.).

Starthjälpen är avsedd för tillfällig användning utomhus eller i garage, och rimliga försiktighetsåtgärder ska vidtas vid användning av apparaten i våta förhållanden.

Andra funktioner, som laddning av apparater via portarna, är lämpliga att utföra i hemmet, hemmaverkstäder eller garage.

Starthjälpen är **inte** lämplig för:

- Parallell anslutning med andra starthjälper.
- Stora verkstäder eller kommersiell användning.

Den här produkten lämpar sig endast för avsedd användning i enlighet med denna bruksanvisning.

Den här manualen informerar om vad som krävs för att installera och/eller använda produkten på rätt sätt. Felaktig installation och/eller användning eller felaktigt underhåll kommer leda till att produkten inte fungerar optimalt och riskerar gå sönder.

Tillverkaren åtar sig inget ansvar för personskador eller materiella skador på produkten som uppstår till följd av:

- Felaktig montering eller anslutning, inklusive för hög spänning
- Felaktigt underhåll eller användning av reservdelar som inte är originaldelar från tillverkaren
- Ändringar som utförts utan uttryckligt medgivande från tillverkaren
- Användning för andra ändamål än de som beskrivs i denna bruksanvisning

Dometic förbehåller sig rätten att ändra produktens utseende och specifikationer.

7 Teknisk beskrivning

7.1 Allmän beskrivning

Med starthjälpen går det att starta fordon utan ytterligare hjälp om det räcker med en max. toppström på 1 000 A för att starta fordonet.

Starthjälpen är utrustad med ett litiumpolymerbatteri och en integrerad LED-ficklampa med konstant ljus, stroboskopljus och SOS-signal för nödsituationer.

Med de två laddkablarna som medföljer kan apparaten laddas via ett växelströmsuttag eller mobilt via ett 12 V-fordonsuttag.

Digitala mobila enheter kan antingen laddas trådlöst eller via en av de två USB-uttagen. Dessutom kan apparaten användas för att driva 12 V-apparater via 12 V-likströmsuttaget.

Starthjälpen har följande skyddsmekanismer:

- Skydd mot hög och låg temperatur
- Överströmsskydd
- Skydd mot under- och överspänning
- Kortslutningsskydd
- Skydd mot överladdning och djupurladdning på det interna batteriet

7.2 Produktbeskrivning

Del i bild 2, sida 4	Beteckning	Del i bild 2, sida 4	Beteckning
1	⏻ Knapp	6	LED-ficklampa
2	LCD-display	7	USB 1 uttag
3	Trådlös laddare	8	USB 2 uttag
4	12 V likströmsutgång	9	Starthjälp uttag (EC5)
5	Laddning ingång		

7.3 LCD-display element

Del i bild 3, sida 4	Beskrivning
1	Indikerar aktuell laddningsnivå i procent, mellan 0 % (urladdad) och 100 % (fulladdad).
2	IN: Indikerar att starthjälpen laddas. **Observera:** Indikatorn blinkar tills starthjälpen är 100 % laddad.
3	UT: Indikerar att enheten laddas eller att ett fordon får starthjälp.
4	Indikerar uppmätt spänning och ström på den digitala, mobila enheten som är ansluten (USB 1).
5	Indikerar uppmätt spänning och ström på den digitala, mobila enheten som är ansluten (USB 2).
6	16 V: Indikerar att en 12 V-enhet är ansluten (12 V-likströmsutgång).

8 Före den första användningen

➤ Ladda starthjälpen före den första användningen eller efter en längre tids lagring tills den är fulladdad (se kapitel "Ladda starthjälpen" på sidan 135).

9 Användning

9.1 Slå på starthjälpen

➤ Tryck på knappen ⏻ för att slå på starthjälpen.
✓ LCD-displayen slås på.
✓ Apparaten är redo att användas.

9.2 Slå på LCD-displayen

ANVISNING
LCD-displayen kopplar automatiskt om till energisparläge efter 20 sekunder om inga inställningar görs.

➤ När LCD-displayen är i energisparläge, tryck kort på knappen ⏻.
✓ LCD-displayen slås på.

9.3 Stänga av starthjälpen

ANVISNING
- Starthjälpen stängs av automatiskt efter 20 sekunder om ingen förbrukare eller laddningskälla är ansluten.
- Starthjälpen kan inte stängas av om en förbrukare eller laddningskälla är ansluten.

1. Om en förbrukare eller laddningskälla är ansluten, koppla bort dem.
2. Tryck på och håll ⏻-knappen intryckt i minst 5 sekunder.

✓ LCD-displayen stängs av.
✓ Apparaten är avstängd.

9.4 Ladda starthjälpen

ANVISNING
När apparaten är urladdad tar det 3 – 5 timmar att ladda den full, beroende på laddningsmetod.

Starthjälpen kan laddas med två olika metoder:

- Använd billaddaren (bild 4 A, sida 5).
- Använd nätladdaren (bild 4 B, sida 5).

➤ Placera starthjälpen på ett fast underlag.
➤ Tillvägagångssätt för att ladda starthjälpen (bild 4, sida 5).

Laddningen stoppar automatiskt när starthjälpen är fulladdad:
✓ LCD-displayen visar att laddningsnivån är 100 %.
✓ Indikatorn "IN" slutar blinka och visas permanent.

Kontrollera laddningsnivå

➤ Tryck på knappen ⏻ för att slå på starthjälpen.
✓ LCD-displayen visar laddningsnivån (bild 3 B, sida 4) mellan 0 % (urladdad) och 100 % (fulladdad).

9.5 Använda LED-ficklampan

AKTA! Risk för personskada
Undvik att titta direkt in i LED-ficklampan eftersom detta kan skada ögonen.

ANVISNING
LED-ficklampan går inte att använda under laddning.

LED-ficklampan har tre driftlägen:

- Konstant ljus: LED-ficklampan lyser konstant.
- Stroboskopljus: LED-ficklampan blinkar i ett fast intervall.
- SOS-signal: LED-ficklampan blinkar och skickar en SOS-signal.

➤ För att använda LED-ficklampan och växla mellan olika driftlägen, se beskrivningen (bild 5, sida 5).

9.6 Ge starthjälp till fordon

VARNING! Risk för elchock och brand
- Anslut inte de två batteriklämmorna med varandra.
- Använd inga andra batteriklämmor än de som medföljer.
- Observera anslutnings- och bortkopplingssekvensen för batteriklämmorna ock korrekt polaritet.

AKTA! Risk för personskada
Stoppa inte in fingrarna eller händerna i batteriklämmorna.

OBSERVERA! Risk för skada

- Försök inte att ge starthjälp till ett djupurladdat eller defekt fordonsbatteri.
- Försök inte att ge starthjälp till ett fordon mer än 3 gånger efter varandra. Om inte fordonet startar efter 3 försök ska fordonet kontrolleras av en auktoriserad verkstad.

ANVISNING

- Starthjälpen kan ge starthjälp upp till 30 gånger, beroende på cylindervolym och fordonets motor.
- Starthjälpen kanske inte fungerar korrekt för fordon där batteriet ligger avsides (t.ex. batteriet är i kofferten eller på ett annat ställe). Se fordonets bruksanvisning.

Batteriklämmornas LED-signal	Beskrivning
Blinkar grönt och rött	Starthjälpen är redo för anslutning.
Lyser med fast rött sken och avger en pipande larmsignal	Batteriklämmorna har anslutits med omvänd polaritet.
Lyser med fast grönt sken i 30 sekunder och växlar sedan till fast rött sken	Koppla bort batteriklämmorna och anslut dem på nytt för att använda dem igen. LED-lampan lyser med fast grönt sken igen.
Lyser med fast rött sken och avger en låg, oavbruten ljudsignal	Batteriklämmorna har kontakt med varandra.

Observera följande instruktioner **innan** du ger starthjälp till ett fordon:

- Dra fast fordonets parkeringsbroms. Säkerställ att fordon med manuell växellåda har neutral växel ilagd och att handbromsen är aktiverad.
- Säkerställ att starthjälpen är laddad med minst 50 %. Om laddningsnivån är under 50 % kanske inte starthjälpen kan hjälpa till att starta fordonet.
- Säkerställ att kontakten (EC5) sitter fast ordentligt i uttaget på starthjälpen.
- Koppla bort alla digitala, mobila enheter innan du ansluter batteriklämmorna.

Observera följande instruktioner **efter** att du ger starthjälp till ett fordon:

- Koppla bort batteriklämmorna inom 30 sekunder i omvänd ordning (se kapitel "Koppla bort batteriklämmorna (bild 7, sida 9)" på sidan 137).
- Slå på elektriska förbrukare, t.ex. ventilationen för att testa elektroniken i fordonet.
- Låt motorn gå eller kör fordonet minst 30 minuter för att säkerställa att batteriet laddas upp ordentligt.

Ansluta batteriklämmorna (bild 6, sida 6)

1. Anslut den röda (**rd**) batteriklämman till den positiva polen på startbatteriet.
2. Anslut den svarta (**bk**) batteriklämman till jorden (chassit).

ANVISNING
- Om detta specificeras, observera informationen om lämpliga jordanslutningar i bruksanvisningen till ditt fordon.
- Lämpliga jordanslutningar är stabila omålade metalldelar i motorutrymmet, t.ex. motorblocket.
- Om du inte kan ansluta den svarta batteriklämmans jord (chassit) ska du ansluta den till minuspolen.

✓ Den röda och gröna LED-lampan för batteriklämmorna blinkar i 1 – 3 sekunder. Därefter lyser den gröna LED-lampan för batteriklämmorna konstant.

Koppla bort batteriklämmorna (bild 7, sida 7)

1. Koppla bort den svarta (**bk**) batteriklämman.
2. Koppla bort den röda (**rd**) batteriklämman.

9.7 Ladda via USB

ANVISNING
- Laddning av digitala, mobila enheter är inte möjlig när starthjälpen laddas.
- Två digitala, mobila enheter kan laddas samtidigt via de två USB-uttagen.

➤ För att ladda mobila, digitala enheter, använd USB-adapterkabeln som medföljer och följ beskrivningen (bild 8, sida 8).
✓ LCD-displayen visar återstående laddningsnivå på starthjälpen.

9.8 Driva 12 V-enheter

ANVISNING
Det är inte möjligt att driva 12 V-enheter när starthjälpen laddas.

➤ För att driva 12 V-enheter, anslut 12 V-enhetens kabel till 12 V-likströmsutgången på starthjälpen (bild 2 **4**, sida 4).
✓ LCD-displayen visar återstående laddningsnivå på starthjälpen.

9.9 Trådlös laddning

ANVISNING
Kontrollera att enheten stöder trådlös laddning.

➤ För att ladda enheter trådlöst, tryck på knappen ⏻ och lägg enheten på den trådlösa laddaren, se bild 9, sida 8.
➤ LCD-displayen visar återstående laddningsnivå på starthjälpen.

10 Rengöring och skötsel

VARNING! Risk för dödsfall på grund av elektricitet
Koppla alltid bort apparaten från strömförsörjningen före rengöring eller underhåll.

OBSERVERA! Risk för skada
- Rengör aldrig apparaten under rinnande vatten eller i diskvatten.
- Använd inga vassa eller hårda föremål, starka rengöringsmedel eller blekmedel vid rengöringen, eftersom det kan skada apparaten.

➤ Rengör apparaten då och då med en mjuk, fuktig trasa.
➤ Kontrollera regelbundet de spänningsförande kablarna avseende isoleringsfel, brott eller lösa anslutningar.
➤ Kontrollera regelbundet laddningsnivån på apparatens batteri. Ladda batteriet efter varje användning och mins varje 3 – 6 månader när det inte används.

11 Felsökning

Fel	Möjlig orsak	Lösning
Starthjälpen fungerar inte. Knappen ⏻ fungerar inte.	Starthjälpen är djupt urladdad.	➤ Ladda starthjälpen (se kapitel "Ladda starthjälpen" på sidan 135).
	Fel på isolering, brott eller lösa anslutningar på spänningsförande kablar.	➤ Kontrollera de spänningsförande kablarna avseende isoleringsfel, brott eller lösa anslutningar. ➤ Om du inte kan hitta något fel, kontakta en auktoriserad servicerepresentant.
	Underspänningsskyddet på starthjälpen är aktivt.	➤ Ladda starthjälpen (se kapitel "Ladda starthjälpen" på sidan 135) för att återaktivera den.
	Överspänningsskyddet på starthjälpen är aktivt.	➤ Koppla bort belastningen från USB- eller 12 V-likströmsutgången. Ladda starthjälpen (se kapitel "Ladda starthjälpen" på sidan 135) för att återaktivera den.
	Kortslutningsskyddet på starthjälpen är aktivt.	➤ Koppla bort belastningen från USB- eller 12 V-likströmsutgången. Ladda starthjälpen (se kapitel "Ladda starthjälpen" på sidan 135) för att återaktivera den.
	Batteriet är mycket sulfaterat.	➤ Byt batteri.
Fordonet får ingen starthjälp.	Starthjälpen är laddad mindre än 50 %.	➤ Ladda starthjälpen (se kapitel "Ladda starthjälpen" på sidan 135).
	Batteriklämmorna sitter löst eller är inte korrekt anslutna.	➤ Kontrollera anslutningar. Säkerställ att batteriklämmorna sitter fast ordentligt och är korrekt anslutna. Vid behov, gör om anslutningen.
	Batteripolerna är smutsiga eller oxiderade.	➤ Rengör batteripolerna och anslut starthjälpen igen.
Den röda LED-lampan för batteriklämmorna tänds.	Starthjälpens spänning är för låg.	➤ Ladda starthjälpen (se kapitel "Ladda starthjälpen" på sidan 135).
Den röda LED-lampan för batteriklämmorna tänds och en ljudsignal hörs.	Kortslutning på batteriklämmorna.	➤ Återanslut batteriklämmorna (se kapitel "Ge starthjälp till fordon" på sidan 135).
	Batteriklämmorna är felaktigt anslutna.	

Fel	Möjlig orsak	Lösning
Den gröna LED-lampan för batteriklämmorna tänds och den röda LED-lampan blinkar.	Batteriklämmorna har inte aktiverats inom 30 sekunder.	➤ Återanslut batteriklämmorna (se kapitel "Ge starthjälp till fordon" på sidan 135).
Den röda LED-lampan för batteriklämmorna blinkar. Starthjälpen fungerar inte.	Batteriklämmorna är inte anslutna.	➤ Anslut starthjälpen till startbatteriet (se kapitel "Ansluta batteriklämmorna (bild 6, sida 8)" på sidan 136).
	Högspänningsskyddet för batteriklämmorna är aktivt.	➤ Säkerställ att spänningen inte är för hög (> 16,7 V).
	Lågspänningsskyddet för batteriklämmorna är aktivt.	➤ Ladda starthjälpen (se kapitel "Ladda starthjälpen" på sidan 135).
	Kortslutningsskyddet för batteriklämmorna är aktivt.	➤ Återanslut batteriklämmorna (se kapitel "Ansluta batteriklämmorna (bild 6, sida 8)" på sidan 136).
	Skyddet mot omkastad polaritet för batteriklämmorna är aktivt.	
	Högtemperaturskyddet för batteriklämmorna är aktivt.	Batteriklämmorna stängs av automatiskt när drifttemperaturen är för hög (> 80 °C). ➤ Låt batteriklämmorna svalna.
Starthjälpen fungerar inte efter att den anslutits till startbatteriet.	Batteriklämmornas start pågår.	➤ Vänta 30 sekunder. ➤ Om det är nödvändigt, återanslut batteriklämmorna (se kapitel "Ansluta batteriklämmorna (bild 6, sida 8)" på sidan 136).
Den röda och gröna LED-lampan för batteriklämmorna blinkar.	Skyddet mot omkastad polaritet är aktivt.	Batteriklämmorna stänger av anslutningen till starthjälpen automatiskt. ➤ Säkerställ att batteriklämmorna ansluts korrekt (se kapitel "Ansluta batteriklämmorna (bild 6, sida 8)" på sidan 136).
	Batteriklämmorna är i standby-läge.	Blinkningarna slutar när batteriklämmorna tas i drift igen.

12 Garanti

Den lagstadgade garantitiden gäller. Kontakta din återförsäljare eller tillverkarens avdelningskontor i ditt land (se dometic.com/dealer) om produkten är defekt.

Vid reparations- och garantiärenden ska följande dokument skickas med när du returnerar produkten:

- En kopia på fakturan med inköpsdatum
- En reklamationsbeskrivning eller felbeskrivning

Observera att självständiga eller icke professionella reparationer kan påverka säkerheten och leda till att garantin blir ogiltig.

13 Avfallshantering

Återvinning av förpackningsmaterial

➤ Lämna om möjligt förpackningsmaterialet till återvinning.

Återvinning av produkter med icke-utbytbara batterier, laddningsbara batterier eller ljuskällor

➤ Om produkten innehåller icke-utbytbara batterier, laddningsbara batterier eller ljuskällor behöver du inte avlägsna dem före kassering.
➤ När produkten slutgiltigt tas ur bruk: Informera dig om gällande bestämmelser hos närmaste återvinningscentral eller hos återförsäljaren.
➤ Produkten kan kasseras utan avgift.

14 Tekniska data

	PJS1000
Batteripaket	
Batterityp	Litiumpolymerbatteri
Nominell spänning	14,8 V⎓
Batterikapacitet	59,2 Wh
USB-utgångar	
Laddspänning	5 V⎓ (9 Vg)
Märkström	2,1 A (2 A)
DC Output	
Laddspänning	12 V⎓ (16 Vg)
Märkström	≤ 8 A

	PJS 1000
Trådlös	
Frekvensområde	112 kHz–148 kHz
Uteffekt	10W
Trådlös laddstandard	Qi
Laddning ingång	
Spänningsområde laddning	5 – 9 V⎓ ± 10 %
Ingångsström:	max. 2 A
LED-ficklampa	
LED-lyskraft	1W
Lumen	110 lm
Allmänna tekniska data	
Startström	≤ 400 A (2 s)
Toppström	1000 A
Omgivningstemperatur för drift	–10 °C till +45 °C
Laddningstemperatur	0 °C till +45 °C
Förvaringstemperaturområde	–20 °C till +60 °C
Optimal lagringstemperatur	+20 °C
Luftfuktighet omgivning	≤ 85 %, icke-kondenserande
Mått (B x D x H)	192 x 88 x 41,5 mm
Vikt	600 g
Besiktning/certifiering	CE UK CA

Dometic Germany GmbH försäkrar härmed att radioutrustningen av typ PJS 1000 överensstämmer med direktivet 2014/53/EU.

Hela texten till EU-försäkran om överensstämmelse finns på internetadressen: https://documents.dometic.com.

Vennligst les disse instruksjonene nøye og følg alle anvisninger, retningslinjer og advarsler i denne produktveiledningen for å sikre at du installerer, bruker og vedlikeholder produktet ordentlig til enhver tid. Disse instruksjonene MÅ alltid følge med produktet.

Ved å bruke dette produktet bekrefter du at du har lest alle anvisninger, retningslinjer og advarsler grundig, og at du forstår og samtykker i å overholde vilkårene slik de er presentert her. Du godtar å bruke dette produktet kun til tiltenkt formål og bruksområder, og i samsvar med anvisningene, retningslinjene og advarslene slik de er presentert i denne produktveiledningen, så vel som i samsvar med alle gjeldende lovbestemmelser og forskrifter. Hvis anvisningene og advarslene som er presentert her, ikke blir lest og fulgt, kan det føre til personskader hos deg selv eller andre, skader på produktet eller skader på annen eiendom i nærheten. Denne produktveiledningen med sine anvisninger, retningslinjer og advarsler, samt relatert dokumentasjon, kan være underlagt endringer og oppdateringer. For oppdatert produktinformasjon, se documents.dometic.com.

Innhold

1 Symbolforklaring 143
2 Sikkerhetsinstruksjoner 144
3 Sikkerhetsregler ved håndtering av batterier 146
4 Leveringsomfang 147
5 Tilbehør 147
6 Forskriftsmessig bruk 147
7 Teknisk beskrivelse 148
8 Før første bruk 149
9 Betjening 149
10 Rengjøring og vedlikehold 152
11 Feilretting 153
12 Garanti 155
13 Avfallshåndtering 155
14 Tekniske spesifikasjoner 155

1 Symbolforklaring

FARE!
Sikkerhetsregel: Kjennetegner en farlig situasjon som, dersom den ikke unngås, vil føre til alvorlige personskader, eventuelt med døden til følge.

ADVARSEL!
Sikkerhetsregel: Kjennetegner en farlig situasjon som - dersom den ikke unngås - kan resultere i alvorlige personskader, eventuelt med døden til følge.

FORSIKTIG!
Sikkerhetsregel: Kjennetegner en farlig situasjon som - dersom den ikke unngås - kan resultere i mindre til moderate personskader.

PASS PÅ!
Kjennetegner en situasjon som - dersom den ikke unngås - kan resultere i materielle skader.

MERK
Ytterligere informasjon om betjening av produktet.

2 Sikkerhetsinstruksjoner

Følg også sikkerhetsregler og vilkår fra kjøretøyprodusent og autorisert verksted.

2.1 Grunnleggende sikkerhet

ADVARSEL! Manglende overholdelse av disse advarslene kan resultere i alvorlige personskader, eventuelt med døden til følge.

Fare for elektrisk støt

- Apparatet må ikke tas i bruk hvis det har synlige skader.
- Reparasjoner på starthjelpen må kun utføres av kvalifisert personell. Utilstrekkelige reparasjoner kan medføre betydelige farer.
- Ikke demonter apparatet.
- Ikke modifiser eller tilpass komponenter på noen måte.
- Bruk kun tilbehør og reservedeler som er anbefalt av produsenten.
- Ikke bruk apparatet under våte forhold eller senk det ned i væske. Må oppbevares på en tørr plass.
- Slå av apparatet, og koble det fra strømforsyningen:
  – Etter hver bruk
  – Før rengjøring og vedlikehold

Kvelningsfare

- Kabelen og styreenheten til puten kan innebære en risiko for å vikle seg fast, kveles, snuble eller tråkke på det, dersom det ikke er plassert korrekt. Sørg for at overflødige strips og strømkabler tas hånd om på en sikker måte.

Helsefare

- **Elektriske apparater er ikke leketøy.**
  Oppbevar og bruk apparatet utenfor barns rekkevidde.
- Barn skal være under tilsyn for å sikre at de ikke leker med apparatet.
- Rengjøring og vedlikehold skal ikke utføres av barn uten at de er under oppsyn.

PASS PÅ! Fare for skader

- Før apparatet tas i bruk må du sammenlikne spenningsspesifikasjonene på typeskiltet med den tilgjengelige strømtilførselen.
- Påse at andre gjenstander **ikke** kan forårsake kortslutning på kontaktene til apparatet.
- Pass på at negative og positive poler **aldri** kommer i kontakt med hverandre.
- Ikke bruk kablene som håndtak.

2.2 Sikkerhet ved bruk av apparatet

FARE! Manglende overholdelse av disse advarslene resulterer i alvorlige personskader, eventuelt med døden til følge.

Fare for elektrisk støt

- Ikke berør blanke ledninger med bare hender. Dette gjelder spesielt ved drift fra vekselstrømnettet.
- For å kunne skille apparatet raskt fra vekselspenningsnettet når det oppstår en fare, må stikkontakten være i nærheten av apparatet og lett tilgjengelig.

FORSIKTIG! Manglende overholdelse av disse forsiktighetsvarslene kan resultere i mindre til moderate personskader.

Eksplosjonsfare

- **Ikke** bruk apparatet under følgende forhold:
  - i saltholdige, fuktige eller våte omgivelser
  - I nærheten av aggressive damper
  - I nærheten av brennbare materialer
  - på steder det er fare for gass- eller støveksplosjon
- Ikke plasser starthjelpen i nærheten av varmekilder (varmeapparater, direkte sollys, gassovner, osv.).
- Ikke la apparatet være uten tilsyn under bruk.

Fare for elektrisk støt

- Før du starter apparatet må du kontrollere at strømforsyningskabelen og pluggen er tørre, og at pluggen er fri for rust eller smuss.
- Når du arbeider med elektriske anlegg, må du forsikre deg om at det er noen i nærheten som kan hjelpe deg i et nødstilfelle.
- Legg kablene slik at de ikke skades av skarpe kanter, dører eller panseret. **Ikke** legg kabler slik at de får skarpe bøyer. Kabler i klem kan føre til livsfarlige skader.
- Ikke løsne kabler mens apparatet fortsatt er i drift.
- Trekk aldri ut støpselet fra stikkontakten etter kabelen.

Brannfare

- Ikke mist, treff eller bruk sterk kraft på apparatet. Dette for å unngå skader på eksterne og interne deler.
- Ikke plasser starthjelpen i nærheten av brennbart materiale.

Fare for personskader

- Når apparatet settes opp, må du påse at alle kabler/ledninger er festet på en slik måte at de ikke utgjør noen form for fallfare.

PASS PÅ! Fare for skader

- Pass på at lufteåpningene på apparatet ikke tildekkes.
- Sikre god ventilasjon.
- Sett apparatet på et tørt sted som er beskyttet mot vannsprut.

- Kveil opp kabelen løst ved oppbevaring, tett pakking kan ødelegge kabelen og indre deler.

3 Sikkerhetsregler ved håndtering av batterier

ADVARSEL! Manglende overholdelse av disse advarslene kan resultere i alvorlige personskader, eventuelt med døden til følge.

Fare for personskader

- Batterier inneholder aggressive og etsende syrer. Unngå at batterivæske kommer i kontakt med kroppen. Hvis huden kommer i kontakt med batterivæske, må den delen av kroppen vaskes grundig med vann.
  Hvis du blir skadet av syre, kontakt lege umiddelbart.

FORSIKTIG! Manglende overholdelse av disse forsiktighetsvarslene kan resultere i mindre til moderate personskader.

Fare for personskader

- Når du arbeider med batterier, ikke bruk metallobjekter som klokker eller ringer. Blysyrebatterier kan forårsake kortslutningsstrømmer som kan føre til alvorlige forbrenninger.
- Bruk vernebriller og verneklær når du arbeider med batterier. Unngå å berøre øynene når du arbeider på batterier.

Helsefare

- Ikke åpne eller skad batteriene eller la dem slippe ut i naturen, da de inneholder giftig tungmetall som er miljøskadelig.

Eksplosjonsfare

- Forsøk aldri å lade et batteri som er frossent eller defekt, eller gi det starthjelp med startkabler.
  Plasser i dette tilfellet batteriet i et frostfritt område og vent til batteriet har tilpasset seg til omgivelsestemperatur.
- Ikke røyk, bruk åpen flamme eller forårsak gnister i nærheten av motoren eller et batteri.

PASS PÅ! Fare for skader

- Bruk kun oppladbare batterier.
- Unngå at metalldeler faller ned på batteriet. Det kan føre til gnister eller kortslutte batteriet og andre elektriske deler.
- Påse at polariteten er korrekt ved tilkobling av batteriet.
- Følg instruksjonene fra batteriprodusenten og de fra produsenten av systemet eller kjøretøyet som batteriet brukes i.
- Lagre kun fulladede batterier. Lagrede batterier må lades opp igjen jevnlig.
- Følg den optimale oppbevaringstemperaturen som spesifisert, da lagring over lengre tid ved høye og lave temperaturer kan redusere levetiden og ytelsen til batteriet.
- Unngå dyputlading av batteriene. Dyputladede batterier må lades opp umiddelbart for å unngå sulfatering.

4 Leveringsomfang

Nr. i fig. 1, side 3	Beskrivelse	Antall
1	Starthjelp	1
2	Bæreveske	1
3	Startkabelsett (160 mm) med batteriklemmer og plugg (EC5) med kortslutningsbeskyttelse	1
4	USB-adapterkabel	1
5	Billader	1
6	Strømnettlader	1
–	Kort bruksanvisning	1
–	Bruksanvisning (bare digital)	1

5 Tilbehør

Betegnelse	Art.nr.
Startkabelsett (300 mm) med batteriklemmer og plugg (EC5) med kortslutningsbeskyttelse	9620006682

6 Forskriftsmessig bruk

Starthjelpen er ment til bruk for kobling av kjøretøyer med 12 V-batterier og bensinmotorer på opptil 6 liter eller dieselmotorer på 4 liter (for eksempel personbiler, lastebiler, motorsykler, båter, gressklippere osv.), og for lading og betjening av digitale mobile enheter (f.eks. mobiltelefoner, nettbrett, bærbare PC-er, kameraer osv.).

Starthjelpen er beregnet for midlertidig bruk utendørs eller i garasjer, og forsiktighet bør utvises når du bruker denne enheten under våte forhold.

Andre funksjoner som å lade enheter via porter er egnet for bruk i hjemmet, husholdningsverksteder eller garasjer.

Starthjelpen er **ikke** egnet for:

- Parallell tilkobling med andre starthjelper
- Serviceverksteder eller bruk i næringsdrift

Dette produktet er kun egnet for det tiltenkte formålet og bruksområdet i samsvar med disse instruksjonene.

Denne veiledningen gir informasjon som er nødvendig for korrekt installasjon og/eller bruk av produktet. Feilaktig installasjon og/eller ukorrekt bruk eller vedlikehold vil resultere i en utilfredsstillende ytelse og mulig svikt.

Produsenten fraskriver seg ethvert ansvar for personskader eller materielle skader på produktet som følge av:

- Ukorrekt montering eller tilkobling, inkludert for høy spenning
- Ukorrekt vedlikehold eller bruk av andre reservedeler enn originale reservedeler levert av produsenten
- Modifisering av produktet uten at det er gitt uttrykkelig godkjenning av produsenten
- Bruk til andre formål enn beskrevet i denne veiledningen

Dometic forbeholder seg rettigheten til å endre produktet ytre og produktspesifikasjoner.

7 Teknisk beskrivelse

7.1 Generell beskrivelse

Starthjelpen gjør at kjøretøy kan startes uten ytterligere hjelp fra tredjeparter hvis det kreves maksimal toppstrømverdi på 1000 A for å starte kjøretøyet.

Starthjelpen er utstyrt med et litiumpolymerbatteri og en integrert LED-lommelykt med kontinuerlig lys, strobelys og SOS-signal for nødstilfeller.

Med de to medfølgende ladekablene kan apparatet lades via vekselstrømforsyningen eller mobilt via en 12 V-kjøretøykontakt.

Digitale mobile enheter kan enten lades trådløst eller via en av de to USB-utgangene. I tillegg kan apparatet brukes til å betjene 12 V-enheter via 12 V likestrøm-utgangen.

Starthjelpen har følgende beskyttelsesmekanismer:

- Beskyttelse mot for høy eller lav temperatur
- Beskyttelse mot overstrøm
- Beskyttelse mot underspenning og overspenning
- Beskyttelse mot kortslutning
- Beskyttelse for det interne batteriet mot overopplading og dyputlading

7.2 Apparatbeskrivelse

Posisjon i fig. 2, side 4	Betegnelse	Posisjon i fig. 2, side 4	Betegnelse
1	⏻ Knapp	6	LED-lommelykt
2	LCD-display	7	USB 1-utgang
3	Trådløs ladeplate	8	USB 2-utgang
4	12 V likestrøm-utgang	9	Starthjelp-utgang (EC5)
5	Ladeinngang		

7.3 LCD-displayelementer

Posisjon i fig. 3, side 4	Beskrivelse
1	Indikerer nåværende ladestatus i prosent mellom 0 % (utladet) og 100 % (fulladet)
2	INN: Indikerer at starthjelpen er under opplading. **Merk:** Indikatoren blinker til starthjelpen er 100 % oppladet.
3	UT: Indikerer at en enhet er under opplading eller at et kjøretøy får starthjelp.
4	Indikerer målt spenning og strøm på den tilkoblede digitale mobile enheten (USB 1).
5	Indikerer målt spenning og strøm på den tilkoblede digitale mobile enheten (USB 2).
6	16 V: Indikerer at en 12 V-enhet er tilkoblet (12 V likestrømsutgang).

8 Før første bruk

➤ Lad starthjelpen før første bruk eller etter langvarig lagring til den er fulladet (se kapittel «Lade starthjelpen» på side 149).

9 Betjening

9.1 Slå på starthjelpen

➤ Trykk på ⏻-knappen for å slå på starthjelpen.
✓ LCD-displayet slås på.
✓ Apparatet er klart til bruk.

9.2 Slå på LCD-displayet

MERK
LCD-displayet bytter automatisk til strømsparingsmodus etter 20 sekunder hvis ingen innstillinger angis.

➤ Når LCD-displayet er i strømsparingsmodus, trykker du kort på ⏻-knappen.
✓ LCD-displayet slås på.

9.3 Slå av starthjelpen

MERK
- Starthjelpen slås av automatisk etter 20 sekunder hvis ingen komponenter eller ladekilder registreres.
- Starthjelpen kan ikke slås av når en komponent eller ladekilde er tilkoblet.

1. Hvis komponenter eller ladekilder er tilkoblet, må disse kobles fra.
2. Trykk og hold ⏻-knappen inne i minst 5 sekunder.

✓ LCD-displayet slås av.
✓ Apparatet er slått av.

9.4 Lade starthjelpen

MERK
Når apparatet er utladet, tar en full opplading 3 – 5 timer med begge lademetoder.

Starthjelpen kan lades på to måter:
- Ved hjelp av billaderen (fig. 4 A, side 5).
- Ved hjelp av strømnettladeren (fig. 4 B, side 5).

➤ Plasser starthjelpen på et fast underlag.
➤ For å lade starthjelpen følger du prosessen som vist (fig. 4, side 5).

Ladingen stopper automatisk når starthjelpen er fulladet:
✓ LCD-displayet viser ladestatusen som 100 %.
✓ «INN»-indikatoren slutter å blinke og vises permanent.

Sjekke ladestatusen

➤ Trykk på ⏻-knappen for å slå på starthjelpen.
✓ LCD-displayet viser ladestatusen (fig. 3 B, side 4) mellom 0 % (utladet) og 100 % (fulladet).

9.5 Bruke LED-lommelykten

FORSIKTIG! Fare for personskader
Unngå å se direkte inn i LED-lommelykten, da dette kan skade øynene.

MERK
Betjening av LED-lommelykten er ikke tilgjengelig under lading.

LED-lommelykten tilbyr tre driftsmoduser:

- Kontinuerlig lys: LED-lommelykten lyser kontinuerlig.
- Strobelys: LED-lommelykten blinker med faste intervaller.
- SOS-signal: LED-lommelykten blinker i mønsteret for SOS-signal.

➤ For å bruke LED-lommelykten og bytte mellom de ulike driftsmodusene går du frem som vist (fig. 5, side 5).

9.6 Gi starthjelp til kjøretøy

ADVARSEL! Fare for elektrisk støt og brannfare

- Ikke koble de to batteriklemmene sammen.
- Ikke bruk andre batteriklemmer enn de som medfølger.
- Følg den påkrevde sekvensen for tilkobling og frakobling av batteriklemmene, og bruk riktig polaritet.

FORSIKTIG! Fare for personskader
Ikke stikk fingre eller hender inn i batteriklemmene.

PASS PÅ! Fare for skader

- Ikke gi starthjelp til et kjøretøybatteri som er dyputladet eller defekt.
- Ikke prøv å gi starthjelp til kjøretøyet mer enn tre ganger på rad. Hvis kjøretøyet ikke starter etter tre forsøk, bør kjøretøyet kontrolleres av et autorisert verksted.

MERK

- Starthjelpen kan brukes opptil 30 ganger, avhengig av forskyvningen og motoren i kjøretøyet.
- Det kan være at starthjelp ikke fungerer riktig på kjøretøy som krever andre batteristartplasseringer (f.eks. at batteriet er i bagasjerommet eller et annet sted). Se bruksanvisningen for kjøretøyet.

LED-signal for batteriklemmer	Beskrivelse
Blinker grønt og rødt	Starthjelpen er klar for tilkobling.
Lyser kontinuerlig rødt, med pipende alarmtone	Batteriklemmene er koblet til med omvendt polaritet.
Lyser kontinuerlig grønt i 30 sekunder, og endres deretter til å lyse kontinuerlig rødt	Koble fra batteriklemmene og koble dem til igjen for å bruke dem på nytt. LED-lampen lyser kontinuerlig grønt igjen.
Lyser kontinuerlig rødt, med lav, jevn tone	Batteriklemmene er i kontakt med hverandre.

Følg følgende instruksjoner **før** du gir starthjelp til kjøretøy:

- Sett kjøretøyet i parkeringsposisjonen. Sørg for at kjøretøy med manuelt gir er i nøytral stilling og at håndbremsen er aktivert.
- Sørg for at starthjelpen er oppladet til minst 50 %. Hvis ladestatusen er under 50 %, er det ikke sikkert at starthjelpen kan starte et kjøretøy.
- Sørg for at pluggen (EC5) er god plassert i startutgangen på starthjelpen.
- Koble fra alle digitale mobile enheter før du kobler til batteriklemmene.

Følg følgende instruksjoner **etter** at du har gitt starthjelp til kjøretøy:

- Koble fra batteriklemmene innen 30 sekunder i omvendt rekkefølge (se kapittel «Koble fra batteriklemmene (fig. 7, side 9)» på side 151).
- Slå på elektriske forbrukere, f.eks. ventilasjonen, for å beskytte innebygd elektronikk.
- Hold motoren gående eller kjør kjøretøyet i minst 30 minutter for å sikre at batteriet kan lades opp igjen tilstrekkelig.

Koble til batteriklemmen (fig. 6, side 6)

1. Koble den røde (**rd**) batteriklemmen til plusspolen på startbatteriet.
2. Koble den sorte (**bk**) batteriklemmen til jord (chassiset).

MERK

- Følg informasjonen for egnede jordingspunkter i bruksanvisningen for kjøretøyet hvis det er spesifisert.
- Egnede jordingspunkter er stabile ikke-belagte metalldeler i motorrommet, f.eks. motorblokken.
- Hvis du ikke kan koble den svarte batteriklemmen til jord (chassiset), må du koble den til den negative batteriterminalen.

✓ Den røde og grønne LED-lampen på batteriklemmene blinker i 1 – 3 sekunder. Etterpå lyser den grønne LED-lampen på batteriklemmene opp kontinuerlig.

Koble fra batteriklemmene (fig. 7, side 7)

1. Koble fra den sorte (**bk**) batteriklemmen.
2. Koble fra den røde (**rd**) batteriklemmen.

9.7 Lading via USB

MERK
- Lading av digitale mobile enheter er ikke mulig når starthjelpen er under lading.
- To digitale mobile enheter kan lades samtidig ved å bruke begge USB-utgangene.

➤ For å lade digitale mobile enheter må du bruke den medfølgende USB-adapterkabelen og gå frem som vist (fig. **8**, side 8).
✓ LCD-displayet viser den gjenværende ladestatusen til starthjelpen.

9.8 Betjening av 12 V-enheter

MERK
Betjening av 12 V-enheter er ikke mulig når starthjelpen er under lading.

➤ For å betjene 12 V-enheter må du koble strømkabelen til 12 V-enheten til 12 V likestrøm-utgangen på starthjelpen (fig. **2** **4**, side 4).
✓ LCD-displayet viser den gjenværende ladestatusen til starthjelpen.

9.9 Trådløs lading

MERK
Sørg for at enheten støtter trådløs lading.

➤ For å lade enheter trådløst må du trykke på ⏻-knappen og legge enheten på den trådløse ladeplaten. Se fig. **9**, side 8.
➤ LCD-displayet viser den gjenværende ladestatusen til starthjelpen.

10 Rengjøring og vedlikehold

ADVARSEL! Fare for elektrisk støt
Koble apparatet fra strømforsyningen før hver gang rengjøring og vedlikehold utføres.

PASS PÅ! Fare for skader
- Apparatet må aldri rengjøres under rennende vann eller spyles.
- Bruk ikke skarpe eller harde gjenstander, skurende vaskemidler eller blekemidler under rengjøring, da disse kan skade apparatet.

➤ Rengjør apparatet regelmessig med en myk, fuktig klut.
➤ Sjekk strømførende kabler eller ledninger regelmessig for feil på isoleringen, brudd eller vakkelkontakter.
➤ Sjekk ladestatusen til batteriet på apparatet jevnlig. Lad batteriet etter hver bruk og minst hver 3. – 6. måned, selv når det ikke er i bruk.

11 Feilretting

Problem	Mulig årsak	Løsningsforslag
Starthjelpen fungerer ikke. ⏻-knappen fungerer ikke.	Starthjelpen er dyputladet.	➤ Lad starthjelpen (se kapittel «Lade starthjelpen» på side 149).
	Isoleringsfeil, brudd eller vakkelkontakter på strømførende kabler.	➤ Sjekk strømførende kabler for feil på isoleringen, brudd eller vakkelkontakter. ➤ Hvis du ikke kan finne noen feil, tar du kontakt med et autorisert serviceverksted.
	Underspenningsvernet til starthjelpen er aktiv.	➤ Lad starthjelpen (se kapittel «Lade starthjelpen» på side 149) for å reaktivere den.
	Overspenningsvernet til starthjelpen er aktiv.	➤ Fjern komponentene fra USB- eller 12 V likestrømutgangen. Lad starthjelpen (se kapittel «Lade starthjelpen» på side 149) for å reaktivere den.
	Kortslutningsvernet til starthjelpen er aktiv.	➤ Fjern komponentene fra USB- eller 12 V likestrømutgangen. Lad starthjelpen (se kapittel «Lade starthjelpen» på side 149) for å reaktivere den.
	Batteriet er betydelig sulfatert.	➤ Skift ut batteriet.
Kjøretøyet starter ikke med starthjelp.	Starthjelpen er mindre enn 50 % oppladet.	➤ Lad starthjelpen (se kapittel «Lade starthjelpen» på side 149).
	Batteriklemmene er løse eller ikke riktig tilkoblet.	➤ Kontroller forbindelsene. Sørg for at batteriklemmene er ordentlig festet og riktig tilkoblet. Koble til på nytt om nødvendig.
	Batteripolene er skitne eller korroderte.	➤ Rengjør batteripolene og koble til starthjelpen på nytt.
Den røde LED-lampen på batteriklemmene lyser.	Spenningen til starthjelpen er for lav.	➤ Lad starthjelpen (se kapittel «Lade starthjelpen» på side 149).
Den røde LED-lampen på batteriklemmene lyser og man kan høre en summende lyd.	Batteriklemmene har kortsluttet.	➤ Koble til batteriklemmene på nytt (se kapittel «Gi starthjelp til kjøretøy» på side 150).
	Batteriklemmene er koblet til på feil måte.	

Problem	Mulig årsak	Løsningsforslag
Den grønne LED-lampen på batteriklemmene lyser og den røde LED-lampen blinker.	Batteriklemmene ble ikke aktivert innen 30 sekunder.	➤ Koble til batteriklemmene på nytt (se kapittel «Gi starthjelp til kjøretøy» på side 150).
Den røde LED-lampen på batteriklemmene blinker. Starthjelpen fungerer ikke.	Batteriklemmene er ikke koblet til.	➤ Koble starthjelpen til startbatteriet (se kapittel «Koble til batteriklemmen (fig. 6, side 8)» på side 151).
	Overspenningsvernet til batteriklemmene er aktiv.	➤ Sørg for at spenningen ikke er for høy (> 16,7 V).
	Underspenningsvernet til batteriklemmene er aktiv.	➤ Lad starthjelpen (se kapittel «Lade starthjelpen» på side 149).
	Kortslutningsvernet til batteriklemmene er aktiv.	➤ Koble til batteriklemmene på nytt (se kapittel «Koble til batteriklemmen (fig. 6, side 8)» på side 151).
	Beskyttelse mot feil polaritet på batteriklemmene er aktiv.	
	Beskyttelse mot for høy temperatur på batteriklemmene er aktiv.	Batteriklemmene slås av automatisk når driftstemperaturen er for høy (> 80 °C). ➤ La batteriklemmene kjøles ned.
Starthjelpen fungerer ikke etter den kobles til startbatteriet.	Starttilkoblingen på batteriklemmene pågår.	➤ Vent i 30 sekunder. ➤ Koble til batteriklemmene på nytt hvis det er nødvendig (se kapittel «Koble til batteriklemmen (fig. 6, side 8)» på side 151).
Den røde og grønne LED-lampen på batteriklemmene blinker.	Beskyttelse mot feillading er aktiv.	Batteriklemmene slår av tilkoblingen til starthjelpen automatisk. ➤ Sørg for at batteriklemmene er riktig tilkoblet (se kapittel «Koble til batteriklemmen (fig. 6, side 8)» på side 151).
	Batteriklemmene er i standbymodus.	Blinkingen stopper når batteriklemmene er tilbake i drift.

12 Garanti

Lovmessig garantitid gjelder. Hvis produktet er defekt, ta kontakt med forhandleren eller produsentens filial i landet (se dometic.com/dealer).

Ved henvendelser vedrørende reparasjon eller garanti, må du sende med følgende dokumentasjon:

- Kopi av kvitteringen med kjøpsdato
- Årsak til reklamasjonen eller beskrivelse av feilen

Vær oppmerksom på at reparasjoner som utføres selv, eller som ikke utføres på en profesjonell måte, kan gå ut over sikkerheten og føre til at garantien blir ugyldig.

13 Avfallshåndtering

Resirkulering av emballasje

➤ Lever emballasje til resirkulering så langt det er mulig.

Resirkulering av produkter med ikke-erstattbare batterier, oppladbare batterier eller lyskilder

➤ Hvis produkter inneholder ikke-erstattbare batterier, oppladbare batterier eller lyskilder, trenger du ikke fjerne dem før avhending.

➤ Hvis du ønsker å avfallsbehandle produktet, må du rådføre deg med nærmeste gjenvinningsstasjon eller din faghandler om hvordan du kan gjøre dette i overensstemmelse med gjeldende deponeringsforskrifter.

➤ Produktet kan avhendes gratis.

14 Tekniske spesifikasjoner

	PJS 1000
Batteripakke	
Batteritype	Litiumpolymerbatteri
Merkespenning	14,8 V⎓
Batterikapasitet	59,2 Wh
USB-utganger	
Ladespenning	5 V⎓ (9 Vg)
Merkestrøm	2,1 A (2 A)
DC-utgang	
Ladespenning	12 V⎓ (16 Vg)
Merkestrøm	≤ 8 A

	PJS 1000
Trådløs	
Frekvensområde	112 kHz–148 kHz
Utgangseffekt	10 W
Trådløs ladestandard	Qi
Ladeinngang	
Ladespenningsområde	5 – 9 V⎓ ± 10 %
Inngangsstrøm	maks. 2 A
LED-lommelykt	
LED-lyseffekt	1 W
Lumen	110 lm
Generelle tekniske spesifikasjoner	
Startstrøm	≤ 400 A (2 s)
Toppstrømverdi	1000 A
Omgivelsestemperatur for drift	–10 °C til +45 °C
Ladetemperatur	0 °C til +45 °C
Temperaturområde for lagring	–20 °C til +60 °C
Optimal lagringstemperatur	+20 °C
Relativ luftfuktighet	≤ 85 %, ikke-kondenserende
Mål (B x D x H)	192 x 88 x 41,5 mm
Vekt	600 g
Inspeksjon/sertifisering	CE UK CA

Med dette erklærer Dometic Germany GmbH at radioutstyret av typen PJS 1000 er i samsvar med direktivet 2014/53/EU.

Hele teksten for EU-samsvarserklæringen er tilgjengelig på følgende internettadresse: https://documents.dometic.com.

Lue nämä ohjeet huolellisesti ja noudata kaikkia tämän tuotteen käyttöohjeissa annettuja ohjeita, määräyksiä ja varoituksia. Näin varmistat, että tuotteen asennus, käyttö ja huolto sujuu aina oikein. Näiden ohjeiden TÄYTYY jäädä tuotteen yhteyteen.

Käyttämällä tuotetta vahvistat lukeneesi kaikki ohjeet, määräykset ja varoitukset huolellisesti ja että ymmärrät ja hyväksyt tässä annetut ehdot. Sitoudut käyttämään tuotetta ainoastaan sen käyttötarkoitukseen ja ilmoitetuissa käyttökohteissa ja noudattaen tässä tuotteen käyttöohjeessa annettuja ohjeita, määräyksiä ja varoituksia sekä voimassa olevia lakeja ja määräyksiä. Tässä annettujen ohjeiden ja varoitusten lukematta ja noudattamatta jättäminen voi johtaa omaan tai muiden loukkaantumiseen, tuotteen vaurioitumiseen tai muun ympärillä olevan omaisuuden vaurioitumiseen. Tähän tuotteen käyttöohjeeseen, ohjeisiin, määräyksiin ja varoituksiin sekä oheisdokumentteihin voidaan tehdä muutoksia ja niitä voidaan päivittää. Katso ajantasaiset tuotetiedot osoitteesta documents.dometic.com.

Sisältö

1 Symbolien selitykset 157
2 Turvallisuusohjeet 158
3 Turvatoimet akkuja käsiteltäessä 160
4 Toimituskokonaisuus 161
5 Lisävarusteet 161
6 Käyttötarkoitus 161
7 Tekninen kuvaus 162
8 Ennen ensimmäistä käyttökertaa 163
9 Käyttö 163
10 Puhdistus ja hoito 167
11 Vianetsintä 168
12 Takuu 170
13 Hävittäminen 170
14 Tekniset tiedot 170

1 Symbolien selitykset

VAARA!
Turvallisuusohjeet: Viittaa vaaralliseen tilanteeseen, joka johtaa kuolemaan tai vakavaan loukkaantumiseen, jos sitä ei vältetä.

VAROITUS!
Turvallisuusohjeet: viittaavat vaaralliseen tilanteeseen, joka voi johtaa kuolemaan tai vakavaan loukkaantumiseen, jos ohjeita ei noudateta.

HUOMIO!
Turvallisuusohjeet: viittaavat vaaralliseen tilanteeseen, joka voi johtaa lievään tai kohtalaiseen loukkaantumiseen, jos ohjeita ei noudateta.

HUOMAUTUS!
viittaavat tilanteeseen, joka voi johtaa esinevahinkoon, jos ohjeita ei noudateta.

OHJE
Tuotteen käyttöä koskevia lisätietoja.

2 Turvallisuusohjeet

Noudata myös ajoneuvovalmistajan ja valtuutettujen huoltoliikkeiden antamia turvallisuusohjeita ja vaatimuksia.

2.1 Perusturvallisuus

VAROITUS! Näiden varoitusten noudattamatta jättäminen voi johtaa kuolemaan tai vakavaan vammaan.

Sähköiskun vaara

- Laitetta ei saa ottaa käyttöön, jos laitteessa on näkyviä vaurioita.
- Ainoastaan pätevä henkilöstö saa korjata apukäynnistintä. Väärin tehdyistä korjauksista voi aiheutua vakavia vaaroja.
- Älä pura laitetta osiin.
- Älä tee mihinkään osaan minkäänlaisia muutoksia.
- Käytä ainoastaan valmistajan suosittelemia lisävarusteita ja varaosia.
- Älä käytä tätä laitetta märissä olosuhteissa äläkä upota sitä mihinkään nesteeseen. Säilytä sitä kuivassa paikassa.
- Kytke laite pois päältä ja irrota se virransyötöstä:
  - Aina käytön jälkeen
  - Aina ennen puhdistusta tai huoltoa

Tukehtumisvaara

- Laitteen johto ja ohjausyksikkö voivat lisätä kietoutumis-, kuristumis-, kompastumis- tai päälleastumisvaaraa, mikäli niitä ei asetella asianmukaisesti. Varmista, että ylipitkät hihnat ja johdot asetellaan turvallisesti.

Terveysvaara

- **Sähkölaitteet eivät ole leikkikaluja.**
  Säilytä ja käytä laitetta hyvin pienten lasten ulottumattomissa.
- Lapsia tulee valvoa sen varmistamiseksi, etteivät he leiki laitteella.
- Lapset eivät saa ilman valvontaa puhdistaa laitetta eivätkä ryhtyä käyttäjälle sallittuihin kunnossapitotöihin.

HUOMAUTUS! Vahingonvaara

- Vertaa tyyppietiketin jännitetietoja käytettävissä olevaan energiansyöttöön ennen käyttöön ottamista.
- Huolehdi siitä, että muut esineet **eivät voi** aiheuttaa laitteen koskettimiin oikosulkuja.
- Huolehdi siitä, että plus- ja miinusnavat **eivät koskaan** kosketa toisiaan.

- Älä käytä johtoja kantokahvana.

2.2 Laitteen käyttöturvallisuus

VAARA! Näiden varoitusten noudattamatta jättäminen johtaa kuolemaan tai vakavaan vammaan.

Sähköiskun vaara

- Älä kosketa avojohtimia koskaan paljain käsin. Tämä koskee ennen kaikkea laitteen käyttöä vaihtovirtaverkosta saatavalla sähköllä.
- Jotta laite voidaan irrottaa nopeasti vaihtovirtaverkosta, pistorasian täytyy olla lähellä laitetta ja siihen täytyy päästä helposti käsiksi.

HUOMIO! Näiden varoitusten noudattamatta jättäminen voi johtaa vähäiseen tai kohtalaiseen vammaan.

Räjähdysvaara

- **Älä** käytä laitetta seuraavissa olosuhteissa:
  - suolapitoisessa, kosteassa tai märässä ympäristössä
  - syövyttävien höyryjen lähellä
  - palavien materiaalien lähellä
  - alueilla, joilla on olemassa kaasu- tai pölyräjähdyksen vaara
- Älä altista apukäynnistintä lämpölähteille (lämmitys, suora auringonpaiste, kaasuuunit jne.).
- Älä jätä laitetta ilman valvontaa sen ollessa käytössä.

Sähköiskun vaara

- Ennen laitteen käynnistämistä on varmistettava, että virtajohto ja pistoke ovat kuivat ja että pistokkeessa ei ole ruostetta eikä likaa.
- Kun työskentelet sähköjärjestelmän parissa, varmista, että joku on lähellä hätätilanteen yllättäessä.
- Vedä johdot siten, että terävät reunat kuten ovet tai konepelti eivät voi vahingoittaa niitä. Johtoja **ei saa** vetää niin, että muodostuu teräviä taitteita. Rusentuneet johdot voivat johtaa hengenvaarallisiin vammoihin.
- Älä irrota mitään johtoja, kun laite on vielä toiminnassa.
- Älä koskaan irrota pistoketta pistorasiasta johdosta vetämällä.

Palovaara

- Älä pudota tai iske laitetta äläkä käsittele sitä kovakouraisesti, jotta se ei vaurioidu ulkoa eikä sisältä.
- Älä sijoita apukäynnistintä syttyvien materiaalien lähettyville.

Loukkaantumisvaara

- Kun sijoitat laitetta, varmista, että kaikki johdot on kiinnitetty sopivalla tavalla kaikenlaisten kompastumisvaarojen välttämiseksi.

HUOMAUTUS! Vahingonvaara

- Varmista, että laitteen ilmanotto- ja ilmanpoistoaukkoja ei ole peitetty.
- Varmista hyvä ilmanvaihto.
- Sijoita laite kuivaan ja roiskevedeltä suojattuun paikkaan.
- Kierrä johto löysälle rullalle säilytystä varten; kiertäminen tiukalle rullalle voi vaurioittaa johtoa ja sisäosia.

3 Turvatoimet akkuja käsiteltäessä

VAROITUS! Näiden varoitusten noudattamatta jättäminen voi johtaa kuolemaan tai vakavaan vammaan.

Loukkaantumisvaara

- Akut sisältävät vahvoja, syövyttäviä happoja. Vältä ihokosketusta akkunesteiden kanssa. Jos akkunestettä on päässyt iholle, huuhtele kyseinen alue huolellisesti vedellä.
  Jos happo on aiheuttanut sinulle vamman, hakeudu välittömästi lääkäriin.

HUOMIO! Näiden varoitusten noudattamatta jättäminen voi johtaa vähäiseen tai kohtalaiseen vammaan.

Loukkaantumisvaara

- Älä käytä mitään metallisia esineitä kuten kelloa tai sormuksia, kun käsittelet akkuja. Lyijyakut voivat aiheuttaa oikosulkuvirtoja, jotka voivat johtaa palovammaan.
- Käytä suojalaseja ja suojavaatetusta, kun työskentelet akkujen parissa. Älä kosketa silmiäsi, kun työskentelet akkujen parissa.

Terveysvaara

- Älä avaa tai vahingoita akkuja äläkä päästä niitä ympäristöön, koska ne sisältävät myrkyllisiä ja ympäristölle haitallisia raskasmetalleja.

Räjähdysvaara

- Älä koskaan yritä antaa apukäynnistystä tai ladata akkua, jos akku on jäätynyt tai viallinen.
  Sijoita jäätynyt akku tilaan, jossa ei ole pakkasta. Odota tämän jälkeen, että akku on mukautunut ympäristön lämpötilaan.
- Älä tupakoi, sytytä avoliekkiä äläkä aiheuta kipinöitä moottorin tai akun lähistöllä.

HUOMAUTUS! Vahingonvaara

- Käytä ainoastaan uudelleen ladattavia akkuja.
- Estä metalliosien putoaminen akun päälle. Metalliosat voivat aiheuttaa kipinöintiä tai akun ja muiden sähköosien oikosulun.
- Varmista oikea napaisuus, kun liität akkua.
- Noudata akun valmistajan ohjeita sekä sen järjestelmän tai ajoneuvon valmistajan ohjeita, jossa akkua käytetään.
- Akkua saa säilyttää varastossa vain täysin ladattuna. Lataa akkua säännöllisesti varastossa säilytyksen aikana.

- Huomaa optimaalinen varastointilämpötila; pitkäaikainen varastointi liian kuumassa tai kylmässä voi lyhentää akun käyttöikää ja heikentää sen suorituskykyä.
- Älä päästä akkua syväpurkautumaan. Jos lyijyakku on syväpurkautunut, lataa sitä välittömästi, jotta se ei sulfatoidu.

4 Toimituskokonaisuus

Kohta – kuva 1, sivulla 3	Kuvaus	Määrä
1	Apukäynnistin	1
2	Kantolaukku	1
3	Apukäynnistyskaapelisarja (160 mm), jossa akkupuristimet ja oikosulkusuojalla varustettu pistoke (EC5)	1
4	USB-adapterijohto	1
5	Autolaturi	1
6	Verkkovirtalaturi	1
–	Pikakäyttöohje	1
–	Käyttöohje (vain digitaalinen)	1

5 Lisävarusteet

Kuvaus	Tuotenro
Apukäynnistyskaapelisarja (300 mm), jossa akkupuristimet ja oikosulkusuojalla varustettu pistoke (EC5)	9620006682

6 Käyttötarkoitus

Apukäynnistin on tarkoitettu sellaisten ajoneuvojen silloitukseen, joissa on 12 V:n akku ja enintään 6 litran bensiinimoottori tai 4 litran dieselmoottori (esim. autot, kuorma-autot, moottoripyörät, veneet, ruohonleikkurit) ja digitaalisten mobiililaitteiden (kuten matkapuhelimet, tablettitietokoneet, kannettavat tietokoneet, kamerat) lataamiseen ja käyttöön.

Apukäynnistin on tarkoitettu väliaikaiseen käyttöön ulkotiloissa tai autotalleissa, ja sen käytössä märissä olosuhteissa on noudatettava erityistä varovaisuutta.

Muut toiminnot, kuten laitteiden lataaminen latausporttien kautta, soveltuvat käytettäväksi kotioloissa, kotiverstaissa ja autotalleissa.

Apukäynnistin **ei** sovi seuraaviin:

- Rinnankytkentä muiden apukäynnistimien kanssa
- Huoltokorjaamot ja kaupallinen käyttö

Tämä tuote soveltuu ainoastaan näissä ohjeissa ilmoitettuun käyttötarkoitukseen ja käyttökohteeseen.

Näistä ohjeista saat tuotteen asianmukaiseen asennukseen ja/tai käyttöön tarvittavat tiedot. Väärin tehdyn asennuksen ja/tai väärän käyttötavan tai vääränlaisen huollon seurauksena laite ei toimi tyydyttävästi, ja se saattaa mennä epäkuntoon.

Valmistaja ei ota vastuuta tapaturmista tai tuotevaurioista, jotka johtuvat seuraavista:

- Väärin tehty asennus tai liitäntä, ylijännite mukaan lukien
- Väärin tehty huolto tai muiden kuin valmistajalta saatavien alkuperäisten varaosien käyttö
- Tuotteeseen ilman valmistajan nimenomaista lupaa tehdyt muutokset
- Käyttö muuhun kuin tässä ohjeessa ilmoitettuun tarkoitukseen

Dometic pidättää itsellään oikeuden muutoksiin tuotteen ulkonäössä ja spesifikaatioissa.

7 Tekninen kuvaus

7.1 Yleiskuvaus

Apukäynnistimellä voidaan käynnistää ajoneuvo ilman ulkopuolisten apua, jos ajoneuvon käynnistämiseen vaadittava huippuvirta on enintään 1000 A.

Apukäynnistimessä on litiumpolymeeriakku ja integroitu LED-valaisin, jossa on toimintoina jatkuva valo, strobovalo ja SOS-merkki hätätilanteita varten.

Toimitukseen sisältyy kaksi latausjohtoa, joilla laitetta voidaan ladata tasavirtaverkosta tai ajoneuvon 12 V:n pistorasiasta.

Digitaalisia mobiililaitteita voidaan ladata joko langattomasti tai jommastakummasta USB-lähdöstä. Lisäksi laitteella voidaan käyttää 12 V:n laitteita 12 V:n tasavirtalähdöstä.

Apukäynnistimessä on seuraavat suojamekanismit:

- Korkean ja alhaisen lämpötilan suoja
- Ylivirtasuoja
- Ali- ja ylijännitesuoja
- Oikosulkusuoja
- Sisäisen akun ylilataus- ja syväpurkaussuoja

7.2 Laitekuvaus

Kohta, kuva 2, sivulla 4	Kuvaus	Kohta, kuva 2, sivulla 4	Kuvaus
1	⏻ Painike	6	LED-vilkkuvalo
2	Nestekidenäyttö	7	USB 1 -lähtö
3	Langattoman latauksen alusta	8	USB 2 -lähtö
4	12 V:n tasavirtalähtö	9	Apukäynnistyslähtö (EC5)
5	Lataustulo		

7.3 Nestekidenäytön elementit

Kohta, kuva 3, sivulla 4	Kuvaus
1	Ilmaisee varaustilan prosenteissa alueella 0 % (tyhjä) – 100 % (täynnä)
2	IN: Ilmaisee, että apukäynnistin latautuu. **Huomaa:** Näyttö vilkkuu, kunnes apukäynnistimen varaustila on 100 %.
3	OUT: Ilmaisee, että laitetta ladataan tai että ajoneuvolle annetaan käynnistysapua.
4	Ilmaisee liitetyn digitaalisen mobiililaitteen mitatun jännitteen ja virran (USB 1)
5	Ilmaisee liitetyn digitaalisen mobiililaitteen mitatun jännitteen ja virran (USB 2)
6	16 V: Ilmaisee, että 12 V:n laite on liitetty (12 V:n tasavirtalähtö).

8 Ennen ensimmäistä käyttökertaa

➤ Lataa apukäynnistin täyteen ennen ensimmäistä käyttökertaa ja pitkän varastoinnin jälkeen (ks. kap. "Apukäynnistimen lataaminen" sivulla 164).

9 Käyttö

9.1 Apukäynnistimen kytkeminen päälle

➤ Kytke apukäynnistin päälle painamalla painiketta ⏻.
✓ Nestekidenäyttö kytkeytyy päälle.
✓ Laite on valmiina käyttöön.

9.2 Nestekidenäytön kytkeminen päälle

OHJE
Nestekidenäyttö kytkeytyy 20 sekunnin kuluttua automaattisesti energiansäästötilaan, jos mitään asetuksia ei tehdä.

➤ Kun nestekidenäyttö on energiansäästötilassa, paina painiketta ⏻ lyhyesti.
✓ Nestekidenäyttö kytkeytyy päälle.

9.3 Apukäynnistimen kytkeminen pois

OHJE
- Apukäynnistin kytkeytyy 20 sekunnin kuluttua automaattisesti pois päältä, jos siihen ei liitetä sähkölaitetta eikä latauslähdettä.
- Apukäynnistintä ei voi kytkeä pois päältä, kun sähkölaite tai latauslähde on liitettynä.

1. Jos sähkölaite tai latauslähde on liitettynä, irrota se.
2. Paina painiketta ⏻ vähintään viiden sekunnin ajan.

✓ Nestekidenäyttö kytkeytyy pois päältä.
✓ Laite on kytketty pois päältä.

9.4 Apukäynnistimen lataaminen

OHJE
Kun laitteen akku on tyhjä, sen latautuminen täyteen kestää 3 – 5 tuntia kummallakin lataustavalla.

Apukäynnistimen voi ladata kahdella tavalla:

- Autolaturilla (kuva 4 A, sivulla 5).
- Verkkovirtalaturilla (kuva 4 B, sivulla 5).

➤ Aseta apukäynnistin tukevalle alustalle.
➤ Lataa apukäynnistin kuvien osoittamalla tavalla (kuva 4, sivulla 5).

Lataus päättyy automaattisesti, kun apukäynnistin on ladattu täyteen:
✓ Nestekidenäytössä näkyvä varaustila on 100 %.
✓ Kohta "IN" lakkaa vilkkumasta ja näkyy jatkuvasti.

Varaustilan tarkastus

➤ Kytke apukäynnistin päälle painamalla painiketta ⏻.
✓ Nestekidenäyttö näyttää varaustilan (kuva 3 B, sivulla 4) alueella 0 % (tyhjä) – 100 % (täynnä).

9.5 LED-vilkkuvalon käyttö

HUOMIO! Loukkaantumisvaara
Älä katso suoraan LED-vilkkuvaloon, koska se voi vahingoittaa näköäsi.

OHJE
LED-vilkkuvaloa ei voi käyttää latauksen aikana.

LED-vilkkuvalossa on kolme käyttötapaa:

- Jatkuva valo: LED-vilkkuvalo palaa jatkuvasti.
- Strobovalo: LED-vilkkuvalo vilkkuu tasaiseen tahtiin.
- SOS-merkki: LED-vilkkuvalo vilkkuu antaen SOS-merkin.

➤ LED-vilkkuvaloa käytetään ja eri käyttötavat valitaan kuvien osoittamalla tavalla (kuva 5, sivulla 5).

9.6 Ajoneuvon käynnistäminen apukäynnistimellä

VAROITUS! Hengenvaarallisen sähköiskun vaara ja palovaara
- Älä yhdistä akkupuristimia toisiinsa.
- Älä käytä muita kuin toimitukseen sisältyviä akkupuristimia.
- Noudata akkupuristimien kiinnitys- ja irrotusjärjestystä ja huomaa oikea napaisuus.

HUOMIO! Loukkaantumisvaara
Älä työnnä sormia tai käsiä akkupuristimen leukojen väliin.

HUOMAUTUS! Vahingonvaara

- Älä anna käynnistysapua, jos ajoneuvon akku on syväpurkautunut tai viallinen.
- Älä yritä käynnistää ajoneuvoa apukäynnistimellä enempää kuin 3 kertaa peräkkäin. Jos ajoneuvo ei käynnisty kolmannellakaan yrityksellä, auto täytyy tarkastuttaa valtuutetussa korjaamossa.

OHJE

- Apukäynnistimellä voidaan antaa käynnistysapua enintään 30 kertaa, määrään vaikuttavat iskutilavuus ja ajoneuvon moottori.
- Käynnistysavun antaminen ei välttämättä toimi kunnolla, jos ajoneuvon akun silloitus on tehtävä toisesta kohtaa (esim. jos akku on auton perässä tai jossain muussa paikassa). Katso ohjeet ajoneuvosi käyttöohjeista.

Akkupuristimien LED-signaali	Kuvaus
Vilkkuu vihreänä ja punaisena	Apukäynnistin on valmis kytkettäväksi.
Palaa jatkuvasti punaisena ja kuuluu hälytysäänimerkki	Akkupuristimet on liitetty vääriin napoihin.
Palaa jatkuvasti vihreänä 30 sekuntia, minkä jälkeen palaa jatkuvasti punaisena	Irrota akkupuristimet ja kytke ne uudelleen käyttöä varten. Merkkivalo palaa jälleen vihreänä.
Palaa jatkuvasti punaisena ja kuuluu matala jatkuva äänimerkki	Akkupuristimet koskettavat toisiaan.

Tee seuraavat toimet **ennen** kuin annat ajoneuvolle käynnistysapua:

- Pysäköi ajoneuvo. Jos ajoneuvossa on käsivaihteisto, siirrä vaihde vapaalle ja kytke käsijarru.
- Varmista, että apukäynnistimen varaustila on vähintään 50 %. Jos varaustila on alle 50 %, apukäynnistin ei pysty antamaan ajoneuvolle käynnistysapua.
- Varmista, että pistoke (EC5) on liitetty tukevasti apukäynnistimen apukäynnistyslähtöön.
- Irrota kaikki digitaaliset mobiililaitteet, ennen kuin kiinnität akkupuristimia.

Tee seuraavat toimet **sen jälkeen,** kun olet antanut ajoneuvolle käynnistysapua:

- Irrota akkupuristimet 30 sekunnin kuluessa päinvastaisessa järjestyksessä (katso kap. "Akkupuristimien irrottaminen (kuva 7, sivulla 9)" sivulla 166).
- Kytke sähkölaitteet kuten tuuletus päälle ajoneuvon sähköjärjestelmän suojaamiseksi.
- Pidä moottori käynnissä tai aja ajoneuvolla ainakin 30 minuuttia, jotta akku latautuu riittävästi.

Akkupuristimien kiinnittäminen (kuva 6, sivulla 6)

1. Kiinnitä punainen (**rd**) akkupuristin käynnistysakun plusnapaan.
2. Kiinnitä musta (**bk**) akkupuristin maadoitukseen (ajoneuvon alustaan).

OHJE
- Jos ajoneuvon käyttöohjeessa on mainittu sopivat maadoituspisteet, käytä niitä.
- Sopivia maadoituspisteitä ovat moottoritilan maalaamattomat, tukevat metalliosat kuten moottorilohko.
- Jos et voi maadoittaa kytkemällä mustaa akkupuristinta runkoon, kytke se akun miinusnapaan.

✓ Akkupuristimien punainen ja vihreä LED-valo vilkkuu 1 – 3 sekuntia. Tämän jälkeen akkupuristimen vihreä LED palaa jatkuvasti.

Akkupuristimien irrottaminen (kuva 7, sivulla 7)

1. Irrota musta (**bk**) akkupuristin.
2. Irrota punainen (**rd**) akkupuristin.

9.7 Lataaminen USB-liitännästä

OHJE
- Digitaalisia mobiililaitteita ei voi ladata, kun apukäynnistin latautuu.
- Käyttämällä molempia USB-lähtöjä voidaan ladata kahta digitaalista mobiililaitetta samanaikaisesti.

➤ Käytä digitaalisten mobiililaitteiden lataamiseen toimitukseen sisältyvää USB-adapterijohtoa ja toimi kuvien osoittamalla tavalla (kuva 8, sivulla 8).
✓ Nestekidenäytöstä näet apukäynnistimen jäljellä olevan varauksen.

9.8 12 V:n laitteiden käyttäminen

OHJE
12 V:n laitteita ei voi käyttää, kun apukäynnistin latautuu.

➤ Jotta voit käyttää 12 V:n laitetta, liitä 12 V:n laitteen johto apukäynnistimen 12 V:n tasavirtalähtöön (kuva 2 4, sivulla 4).
✓ Nestekidenäytöstä näet apukäynnistimen jäljellä olevan varauksen.

9.9 Langaton lataaminen

OHJE
Varmista, että laitetta voi ladata langattomasti.

➤ Jotta voit ladata laitetta langattomasti, paina ⏻-painiketta ja aseta laite langattoman latauksen alustalle, ks. kuva 9, sivulla 8.
➤ Nestekidenäytöstä näet apukäynnistimen jäljellä olevan varauksen.

10 Puhdistus ja hoito

VAROITUS! Sähköiskun vaara
Irrota laite virransyötöstä aina ennen puhdistus- ja huoltotoimia.

HUOMAUTUS! Vahingonvaara
- Älä puhdista laitetta koskaan juoksevan veden alla tai tiskivedessä.
- Älä käytä puhdistukseen teräviä tai kovia esineitä äläkä hankaus- tai valkaisuaineita, koska ne voivat vahingoittaa laitetta.

➤ Puhdista laite ajoittain pehmeällä kostealla liinalla.
➤ Tarkasta jännitteenalaiset johdot ja johtimet säännöllisesti eristevikojen, katkosten ja liitäntöjen löystymisen varalta.
➤ Tarkasta laitteen akun varaustila säännöllisesti. Lataa akkua aina käytön jälkeen ja käyttämättömänäkin vähintään 3 – 6 kuukauden välein

11 Vianetsintä

Häiriö	Mahdollinen syy	Ratkaisuehdotus
Apukäynnistin ei toimi. ⏻-painike ei toimi.	Apukäynnistin on syväpurkautunut.	➤ Lataa apukäynnistintä (ks. kap. "Apukäynnistimen lataaminen" sivulla 164).
	Jännitteenalaisen johdon eriste on vaurioitunut, johto on murtunut tai pistoke ei ole tiukasti paikallaan.	➤ Tarkasta, onko jännitteenalaisen johdon eristeessä vikaa, onko johto murtunut ja onko pistoke tiukasti paikallaan. ➤ Jos et löydä vikaa, ota yhteyttä valtuutettuun huoltopalveluun.
	Apukäynnistimen alijännitesuoja on aktivoituna.	➤ Aktivoi apukäynnistin uudelleen lataamalla sitä (ks. kap. "Apukäynnistimen lataaminen" sivulla 164).
	Apukäynnistimen ylivirtasuoja on aktivoituna.	➤ Irrota sähkölaite USB- tai 12 V:n tasavirtalähdöstä. Aktivoi apukäynnistin uudelleen lataamalla sitä (ks. kap. "Apukäynnistimen lataaminen" sivulla 164).
	Apukäynnistimen oikosulkusuoja on aktivoituna.	➤ Irrota sähkölaite USB- tai 12 V:n tasavirtalähdöstä. Aktivoi apukäynnistin uudelleen lataamalla sitä (ks. kap. "Apukäynnistimen lataaminen" sivulla 164).
	Akku on pahasti sulfatoitunut.	➤ Vaihda akku uuteen.
Ajoneuvo ei käynnisty käynnistysavulla.	Apukäynnistimen varaustila on alle 50 %.	➤ Lataa apukäynnistintä (ks. kap. "Apukäynnistimen lataaminen" sivulla 164).
	Akkupuristimet ovat löysällä tai niitä ei ole kiinnitetty oikein.	➤ Tarkasta liitännät. Varmista, että akkupuristimet ovat tiukasti kiinni ja että ne on kiinnitetty oikein. Kiinnitä ne tarvittaessa uudelleen.
	Akkunavat ovat likaiset tai ruostuneet.	➤ Puhdista akkunavat ja kiinnitä apukäynnistin uudelleen.
Akkupuristimien punainen LED-valo syttyy.	Apukäynnistimen jännite on liian pieni.	➤ Lataa apukäynnistintä (ks. kap. "Apukäynnistimen lataaminen" sivulla 164).
Akkupuristimien punainen LED-valo syttyy, ja laite antaa surisevan äänimerkin.	Akkupuristimissa on oikosulku.	➤ Liitä akkupuristimet uudelleen (ks. kap. "Ajoneuvon käynnistäminen apukäynnistimellä" sivulla 164).
	Akkupuristimet on liitetty väärin.	

Häiriö	Mahdollinen syy	Ratkaisuehdotus
Akkupuristimien vihreä LED-valo syttyy ja punainen LED-valo vilkkuu.	Akkupuristimet eivät ole aktivoituneet 30 sekunnin kuluessa.	➤ Liitä akkupuristimet uudelleen (ks. kap. "Ajoneuvon käynnistäminen apukäynnistimellä" sivulla 164).
Akkupuristimien punainen LED-valo vilkkuu. Apukäynnistin ei toimi.	Akkupuristimia ei ole liitetty.	➤ Liitä apukäynnistin käynnistysakkuun (ks. kap. "Akkupuristimien kiinnittäminen (kuva 6, sivulla 8)" sivulla 165).
	Akkupuristimien ylijännitesuoja on aktivoituna.	➤ Varmista, että jännite ei ole liian suuri (> 16,7 V).
	Akkupuristimien alijännitesuoja on aktivoituna.	➤ Lataa apukäynnistintä (ks. kap. "Apukäynnistimen lataaminen" sivulla 164).
	Akkupuristimien oikosulkusuoja on aktivoituna.	➤ Liitä akkupuristimet uudelleen (ks. kap. "Akkupuristimien kiinnittäminen (kuva 6, sivulla 8)" sivulla 165).
	Akkupuristimien vääränapaisuussuoja on aktivoituna.	
	Akkupuristimien ylikuumenemissuoja on aktivoituna.	Akkupuristimet kytkeytyvät automaattisesti pois, jos käyttölämpötila on liian korkea (> 80 °C). ➤ Anna akkupuristimien jäähtyä.
Apukäynnistin ei toimi, kun se on liitetty käynnistysakkuun.	Akkupuristimien käynnistys on meneillään.	➤ Odota 30 sekuntia. ➤ Liitä akkupuristimet tarvittaessa uudelleen (ks. kap. "Akkupuristimien kiinnittäminen (kuva 6, sivulla 8)" sivulla 165).
Akkupuristimien punainen ja vihreä LED-valo vilkkuu.	Takavirtasuoja on aktivoituna.	Akkupuristimet katkaisevat yhteyden apukäynnistimeen automaattisesti. ➤ Varmista, että akkupuristimet on liitetty oikein (ks. kap. "Akkupuristimien kiinnittäminen (kuva 6, sivulla 8)" sivulla 165).
	Akkupuristimet ovat valmiustilassa.	Valo lakkaa vilkkumasta, kun akkupuristimet alkavat taas toimia.

12 Takuu

Tuotetta koskee lakisääteinen tuotevastuuaika. Jos tuote on viallinen, ota yhteyttä jälleenmyyjään tai valmistajan toimipisteeseen omassa maassasi (ks. dometic.com/dealer).

Jos lähetät tuotteen korjattavaksi, liitä korjaus- ja takuukäsittelyä varten mukaan seuraavat asiakirjat:

- Kopio kuitista, jossa näkyy ostopäivä
- Valitusperuste tai vikakuvaus

Huomaa, että itse tai väärin tehty korjaus voi vaarantaa turvallisuuden ja johtaa takuun raukeamiseen.

13 Hävittäminen

Pakkausmateriaalin kierrätys

➤ Vie pakkausmateriaalit mahdollisuuksien mukaan niille tarkoitettuihin kierrätysjäteastioihin.

Kiinteästi asennettuja akkuja, ladattavia akkuparistoja ja valonlähteitä sisältävien tuotteiden kierrätys

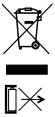

➤ Jos tuotteessa on kiinteästi asennettuja akkuja, ladattavia akkuparistoja tai valonlähteitä, niitä ei tarvitse poistaa ennen tuotteen hävittämistä.
➤ Jos haluat poistaa tuotteen lopullisesti käytöstä, tiedustele yksityiskohtaisia hävittämistä koskevia ohjeita ja määräyksiä lähimmästä kierrätyskeskuksesta tai erikoisliikkeestä.
➤ Tuotteen voi hävittää veloituksetta.

14 Tekniset tiedot

	PJS 1000
Paristopaketti	
Akun tyyppi	Litiumpolymeeriakku
Nimellisjännite	14,8 V⎓
Akkukapasiteetti	59,2 Wh
USB-lähdöt	
Latausjännite	5 V⎓ (9 Vg)
Nimellisvirta	2,1 A (2 A)
DC Output	
Latausjännite	12 V⎓ (16 Vg)
Nimellisvirta	≤ 8 A

	PJS 1000
Langaton	
Taajuusalue	112 kHz–148 kHz
Lähtöteho	10 W
Langattoman lataamisen standardi	Qi
Lataustulo	
Latausjännitealue	5 – 9 V⎓ ± 10 %
Tulovirta	maks. 2 A
LED-vilkkuvalo	
LED-vilkkuvalon tehotiedot	1 W
Valovirta	110 lm
Yleiset tekniset tiedot	
Käynnistysvirta	≤ 400 A (2 s)
Huippuvirta	1000 A
Ympäristön lämpötila, käyttö	-10 °C … +45 °C
Latauslämpötila	0 °C … +45 °C
Säilytyslämpötila-alue	-20 °C … +60 °C
Optimaalinen varastointilämpötila	+20 °C
Ympäristön ilmankosteus	≤ 85 % ei-tiivistyvä
Mitat (L x S x K)	192 x 88 x 41,5 mm
Paino	600 g
Tarkastus/sertifikaatti	CE UK CA

Dometic Germany GmbH vakuuttaa, että radiolaite tyyppi PJS 1000 on direktiivin 2014/53/EU mukainen.

EU-vaatimustenmukaisuusvakuutuksen teksti on luettavissa kokonaisuudessaan seuraavassa Internet-osoitteessa: https://documents.dometic.com.

Prosimy o uważne przeczytanie niniejszej instrukcji i przestrzeganie wszystkich zawartych w niej instrukcji postępowania, wskazówek i ostrzeżeń. Pozwoli to zapewnić, że produkt będzie zawsze prawidłowo instalowany, wykorzystywany i konserwowany. Niniejsza instrukcja MUSI przez cały czas pozostawać przy produkcie.

Korzystając z produktu, użytkownik potwierdza uważne przeczytanie wszelkich instrukcji, wskazówek i ostrzeżeń, ich zrozumienie oraz zobowiązuje się przestrzegać zawartych w nich warunków. Użytkownik zobowiązuje się wykorzystywać niniejszy produkt wyłącznie zgodnie z jego przeznaczeniem i zamierzonym zastosowaniem oraz z instrukcjami, wskazówkami i ostrzeżeniami wyszczególnionymi w niniejszej instrukcji produktu, jak również ze wszystkimi mającymi zastosowanie przepisami i regulacjami prawnymi. Nieprzestrzeganie zawartych tu instrukcji i ostrzeżeń może skutkować obrażeniami u użytkownika oraz osób trzecich, uszkodzeniem produktu lub też uszkodzeniem mienia w sąsiedztwie produktu. Zastrzega się możliwość wprowadzania zmian i aktualizacji niniejszej instrukcji produktu, wraz z instrukcjami, wskazówkami i ostrzeżeniami oraz powiązaną dokumentacją. Aktualne informacje dotyczące produktu można zawsze znaleźć na stronie documents.dometic.com.

Spis treści

1 Objaśnienie symboli 172
2 Wskazówki bezpieczeństwa 173
3 Bezpieczeństwo użytkowania akumulatorów 175
4 W zestawie 176
5 Akcesoria 176
6 Użytkowanie zgodne z przeznaczeniem 177
7 Opis techniczny 177
8 Przed pierwszym użyciem 178
9 Eksploatacja 178
10 Czyszczenie i konserwacja 182
11 Usuwanie usterek 183
12 Gwarancja 185
13 Utylizacja 185
14 Dane techniczne 185

1 Objaśnienie symboli

NIEBEZPIECZEŃSTWO!
Wskazówka bezpieczeństwa: Wskazuje niebezpieczną sytuację, która – jeśli się jej nie uniknie – prowadzi do śmierci lub poważnych obrażeń.

OSTRZEŻENIE!
Wskazówka bezpieczeństwa: Wskazuje niebezpieczną sytuację, która – jeśli się jej nie uniknie – może prowadzić do śmierci lub poważnych obrażeń.

OSTROŻNIE!
Wskazówka bezpieczeństwa: Wskazuje niebezpieczną sytuację, która – jeśli się jej nie uniknie – może prowadzić do lekkich lub umiarkowanych obrażeń.

UWAGA!
Wskazuje sytuację, która – jeśli się jej nie uniknie – może prowadzić do powstania szkód materialnych.

WSKAZÓWKA
Dodatkowe informacje dotyczące obsługi produktu.

2 Wskazówki bezpieczeństwa

Należy stosować się również do wskazówek bezpieczeństwa i zaleceń wydanych przez producenta pojazdu i autoryzowane warsztaty.

2.1 Podstawowe zasady bezpieczeństwa

OSTRZEŻENIE! Nieprzestrzeganie tych ostrzeżeń może prowadzić do śmierci lub ciężkich obrażeń.

Ryzyko porażenia prądem

- Nie używać urządzenia, jeśli ma ono widoczne uszkodzenia.
- Napraw urządzenia rozruchowego może dokonywać tylko wykwalifikowany personel. Nieodpowiednio wykonane naprawy mogą być przyczyną znacznych zagrożeń.
- Nie rozkładać urządzenia na części.
- Nie dokonywać jakichkolwiek modyfikacji ani nie dostosowywać żadnych elementów.
- Używać wyłącznie akcesoriów i części zamiennych zalecanych przez producenta.
- Nie używać urządzenia w wilgotnych warunkach ani nie zanurzać go w jakiejkolwiek cieczy. Przechowywać w suchym miejscu.
- Urządzenie należy wyłączać i odłączać od zasilania elektrycznego:
  - po każdym użyciu
  - za każdym razem przed czyszczeniem i konserwacją

Ryzyko uduszenia

- Kabel i jednostka sterująca urządzenia mogą stwarzać ryzyko zaplątania się, uduszenia, potknięcia się lub nadepnięcia, jeśli nie są one prawidłowo ułożone. Należy zadbać o bezpieczne ułożenie nadmiaru mocowań i przewodów.

Zagrożenie zdrowia

- **Urządzenia elektryczne nie są zabawkami.**
  Urządzenie powinno zawsze znajdować się i być użytkowane poza zasięgiem bardzo małych dzieci.
- Należy dopilnować, aby dzieci nie bawiły się urządzeniem.
- Dzieci nie mogą czyścić i konserwować urządzenia bez nadzoru.

UWAGA! Ryzyko uszkodzenia

- Przed uruchomieniem należy porównać dane dotyczące napięcia na tabliczce znamionowej z dostępnym źródłem zasilania.

- Należy zwrócić uwagę na to, aby inne przedmioty **nie mogły** spowodować zwarcia przy stykach urządzenia.
- **Nigdy** nie dopuszczać do zetknięcia się ze sobą ujemnego i dodatniego bieguna.
- Nie używać przewodów jako uchwytów.

2.2 Bezpieczeństwo podczas eksploatacji urządzenia

NIEBEZPIECZEŃSTWO! Nieprzestrzeganie tych ostrzeżeń prowadzi do śmierci lub ciężkich obrażeń.

Ryzyko porażenia prądem

- Nigdy nie chwytać gołymi rękami nieosłoniętych przewodów. Dotyczy to przede wszystkim zasilania urządzenia z sieci prądu przemiennego.
- Aby w razie niebezpieczeństwa można było szybko odłączyć urządzenie od sieci, gniazdo prądu przemiennego musi znajdować się w pobliżu urządzenia i być łatwo dostępne.

OSTROŻNIE! Nieprzestrzeganie tych uwag może prowadzić do lekkich lub umiarkowanych obrażeń.

Ryzyko wybuchu

- **Nie** użytkować urządzenia w następujących warunkach:
  - w słonym, wilgotnym lub mokrym otoczeniu,
  - w sąsiedztwie żrących oparów,
  - w pobliżu materiałów palnych,
  - w obszarach, w których występuje ryzyko wybuchu gazu lub pyłu.
- Nie umieszczać urządzenia rozruchowego w pobliżu źródeł ciepła (ogrzewania, bezpośredniego promieniowania słonecznego, kuchenek gazowych itp.).
- Nie pozostawiać pracującego urządzenia bez nadzoru.

Ryzyko porażenia prądem

- Przed uruchomieniem urządzenia upewnić się, że przewód zasilający i wtyk są suche, a wtyk jest wolny od rdzy i zanieczyszczeń.
- Przed przystąpieniem do prac przy układach elektrycznych należy upewnić się, że w pobliżu znajduje się osoba, która może w nagłym wypadku udzielić pomocy.
- Przewody należy układać tak, by uniknąć ich uszkodzenia przez ostre krawędzie, drzwi lub maskę. Podczas prowadzenia przewodów **nie** należy ich mocno zaginać. Zmiażdżone kable mogą spowodować obrażenia zagrażające życiu.
- Nie należy odłączać żadnych przewodów w trakcie pracy urządzenia.
- Wtyczki nie wolno nigdy wyciągać z gniazda, ciągnąc za kabel.

Ryzyko pożaru

- Nie upuszczać ani nie uderzać urządzenia a także nie wywierać na nie nadmiernej siły, ponieważ mogłoby to doprowadzić do uszkodzenia jego zewnętrznych i wewnętrznych części.
- Nie umieszczać urządzenia rozruchowego w pobliżu łatwopalnych materiałów.

Ryzyko obrażeń

- Podczas ustawiania urządzenia zwracać uwagę na odpowiednie zabezpieczenie wszystkich kabli, aby uniknąć ryzyka potknięcia się.

UWAGA! Ryzyko uszkodzenia

- Należy uważać, aby nie zasłaniać wlotów i wylotów powietrza urządzenia.
- Zapewnić dobrą wentylację.
- Urządzenie należy umieścić w suchym miejscu, zabezpieczonym przed bryzgami wody.
- Podczas przechowywania należy luźno zawiązać przewód. Ciasne zawijanie może spowodować uszkodzenie przewodu i wewnętrznych części.

3 Bezpieczeństwo użytkowania akumulatorów

OSTRZEŻENIE! Nieprzestrzeganie tych ostrzeżeń może prowadzić do śmierci lub ciężkich obrażeń.

Ryzyko obrażeń

- Akumulatory zawierają agresywne oraz żrące kwasy. Należy unikać wszelkiego kontaktu ciała z cieczą znajdującą się w akumulatorze. W przypadku dojścia do kontaktu cieczy znajdującej się w akumulatorze ze skórą, daną część ciała należy dokładnie umyć wodą.
  W razie obrażeń ciała spowodowanych kwasem należy bezzwłocznie udać się do lekarza.

OSTROŻNIE! Nieprzestrzeganie tych uwag może prowadzić do lekkich lub umiarkowanych obrażeń.

Ryzyko obrażeń

- Przy kontakcie z akumulatorami nie należy nosić na sobie żadnych przedmiotów metalowych, na przykład zegarków lub pierścionków.
  Akumulatory ołowiowo-kwasowe mogą powodować zwarcia, których skutkiem mogą być ciężkie obrażenia.
- W przypadku pracy z akumulatorami należy nosić okulary oraz odzież ochronną. Podczas pracy z akumulatorami nie wolno dotykać oczu.

Zagrożenie zdrowia

- Nie otwierać i nie uszkadzać akumulatorów ani nie dopuszczać do ich dostania się do środowiska, ponieważ zawierają one toksyczne i szkodliwe dla środowiska metale ciężkie.

Ryzyko wybuchu

- Nigdy nie podejmować prób rozruchu awaryjnego lub ładowania przy zamarzniętym lub uszkodzonym akumulatorze.
  W takim przypadku należy umieścić akumulator w miejscu zabezpieczonym przed mrozem i poczekać, aż dostosuje on swoją temperaturę do temperatury otoczenia.
- Nie palić, nie używać otwartego ognia ani nie powodować powstawania iskier w pobliżu silnika lub akumulatora.

UWAGA! Ryzyko uszkodzenia

- Należy używać akumulatorów wielokrotnego użytku.
- Należy uważać, aby na akumulator nie mogły spaść żadne metalowe przedmioty. Mogłoby to spowodować iskrzenie oraz zwarcie akumulatora i innych części elektrycznych.
- Przy podłączaniu akumulatora należy zwrócić uwagę na prawidłowe przyłączenie biegunów.
- Należy stosować się do instrukcji obsługi producenta akumulatora oraz producenta urządzenia bądź pojazdu, w którym dany akumulator ma zostać użyty.
- Akumulatory przechowywać tylko w stanie całkowicie naładowanym. Regularnie doładowywać przechowywane akumulatory.
- Przestrzegać zalecanej optymalnej temperatury przechowywania, ponieważ długotrwałe przechowywanie w zbyt wysokiej lub zbyt niskiej temperaturze może skrócić żywotność i obniżyć wydajność akumulatora.
- Unikać głębokiego rozładowywania akumulatorów. Jak najszybciej ładować głęboko rozładowane akumulatory ołowiowe w celu uniknięcia ich zasiarczenia.

4 W zestawie

Poz. na rys. 1, strona 3	Opis	Ilość
1	Urządzenie rozruchowe	1
2	Torba transportowa	1
3	Zestaw kabli rozruchowych (160 mm) z zaciskami do akumulatora i wtykiem (EC5) z zabezpieczeniem przeciwzwarciowym	1
4	Kablowy adapter USB	1
5	Ładowarka samochodowa	1
6	Ładowarka sieciowa	1
–	Krótka instrukcja obsługi	1
–	Instrukcja obsługi (wyłącznie cyfrowa)	1

5 Akcesoria

Oznaczenie	Nr katalogowy
Zestaw kabli rozruchowych (300 mm) z zaciskami do akumulatora i wtykiem (EC5) z zabezpieczeniem przeciwzwarciowym	9620006682

6 Użytkowanie zgodne z przeznaczeniem

Urządzenie rozruchowe przeznaczone jest do rozruchu awaryjnego pojazdów z akumulatorami na 12 V i silnikami benzynowymi do 6 litrów lub wysokoprężnymi do 4 litrów (np. samochodów osobowych, ciężarowych, motocykli, łodzi, kosiarek itd.) oraz do ładowania i zasilania cyfrowych urządzeń przenośnych (np. telefonów komórkowych, tabletów, laptopów, aparatów fotograficznych itd.).

Urządzenie rozruchowe przeznaczone jest do krótkotrwałego zastosowania na wolnym powietrzu lub w garażach. Podczas wykorzystywania urządzenia w wilgotnym otoczeniu należy zachować należytą ostrożność.

Inne funkcje, takie jak ładowanie urządzeń za pomocą portów, można wykorzystywać w domu, domowym warsztacie albo w garażu.

Urządzenie rozruchowe **nie** nadaje się do:

- Równoległego łączenia z innymi urządzeniami rozruchowymi
- Zastosowania w warsztatach serwisowych lub komercyjnego

Niniejszy produkt jest przystosowany wyłącznie do wykorzystywania zgodnie z jego przeznaczeniem oraz zamierzonym zastosowaniem według niniejszej instrukcji.

Niniejsza instrukcja zawiera informacje, które są niezbędne do prawidłowego montażu i/lub obsługi produktu. Nieprawidłowy montaż i/lub niewłaściwa obsługa lub konserwacja powodują niezadowalające działanie i mogą prowadzić do uszkodzeń.

Producent nie ponosi żadnej odpowiedzialności za ewentualne obrażenia lub uszkodzenia produktu wynikłe z następujących przyczyn:

- Nieprawidłowy montaż lub podłączenie, w tym zbyt wysokie napięcie
- Niewłaściwa konserwacja lub użycie innych części zamiennych niż oryginalne części zamienne dostarczone przez producenta
- Wprowadzanie zmian w produkcie bez wyraźnej zgody producenta
- Użytkowanie w celach innych niż opisane w niniejszej instrukcji obsługi

Firma Dometic zastrzega sobie prawo do zmiany wyglądu i specyfikacji produktu.

7 Opis techniczny

7.1 Opis ogólny

Urządzenie rozruchowe umożliwia rozruch pojazdów bez dodatkowej pomocy, o ile maksymalny prąd szczytowy wymagany do rozruchu pojazdu nie przekracza 1000 A.

Urządzenie rozruchowe wyposażone jest w akumulator litowo-polimerowy i zintegrowaną latarkę LED z funkcjami światła ciągłego, stroboskopowego oraz awaryjnego sygnału SOS.

Dostarczane w zestawie dwa kable do ładowania umożliwiają ładowanie urządzenia z sieci prądu przemiennego lub z gniazda 12 V pojazdu.

Cyfrowe urządzenia przenośne można ładować bezprzewodowo lub za pośrednictwem jednego z wyjść USB. Oprócz tego urządzenie można wykorzystywać do zasilania urządzeń napięciem 12 V za pośrednictwem wyjścia 12 V DC.

Urządzenie rozruchowe wyposażone jest w następujące zabezpieczenia:

- Zabezpieczenie przed zbyt wysoką i zbyt niską temperaturą
- Zabezpieczenia nadprądowe
- Zabezpieczenie przed zbyt niskim i zbyt wysokim napięciem
- Zabezpieczenie przed zwarciem
- Zabezpieczenie przed przeładowaniem oraz głębokim rozładowaniem wewnętrznego akumulatora

7.2 Opis urządzenia

Pozycja na rys. 2, strona 4	Oznaczenie	Pozycja na rys. 2, strona 4	Oznaczenie
1	⏻ Przycisk	6	Latarka LED
2	Wyświetlacz LCD	7	Wyjście USB 1
3	Ładowarka bezprzewodowa	8	Wyjście USB 2
4	Wyjście 12 V DC	9	Wyjście do rozruchu awaryjnego (EC5)
5	Wejście do ładowania		

7.3 Elementy wyświetlacza LCD

Pozycja na rys. 3, strona 4	Opis
1	Wskazuje aktualny poziom naładowania w postaci wartości procentowej pomiędzy 0% (urządzenie rozładowane) a 100% (urządzenie całkowicie naładowane)
2	IN: Wskazuje, że urządzenie rozruchowe jest ładowane. **Uwaga:** Wskazanie miga do momentu naładowania urządzenia rozruchowego do poziomu 100%.
3	OUT: Wskazuje, że ładowane jest urządzenie zewnętrzne lub odbywa się rozruch awaryjny pojazdu.
4	Wskazuje zmierzone napięcie oraz natężenie prądu podłączonego cyfrowego urządzenia przenośnego (USB 1).
5	Wskazuje zmierzone napięcie oraz natężenie prądu podłączonego cyfrowego urządzenia przenośnego (USB 2).
6	16 V: Wskazuje, że podłączone jest urządzenie na 12 V (wyjście 12 V DC).

8 Przed pierwszym użyciem

➤ Urządzenie rozruchowe należy całkowicie naładować przed jego pierwszym wykorzystaniem lub po jego długim przechowywaniu (patrz rozdz. „Ładowanie urządzenia rozruchowego" na stronie 179).

9 Eksploatacja

9.1 Włączanie urządzenia rozruchowego

➤ Nacisnąć przycisk ⏻ w celu włączenia urządzenia rozruchowego.
✓ Wyświetlacz LCD włączy się.
✓ Urządzenie jest gotowe do użytku.

9.2 Włączanie wyświetlacza LCD

WSKAZÓWKA
Wyświetlacz LCD automatycznie przełącza się na tryb energooszczędny po 20 sekundach, jeżeli nie zostanie dokonane żadne ustawienie.

➤ Gdy wyświetlacz LCD jest w trybie energooszczędnym, na krótko nacisnąć przycisk ⏻.
✓ Wyświetlacz LCD włączy się.

9.3 Wyłączanie urządzenia rozruchowego

WSKAZÓWKA
- Urządzenie rozruchowe automatycznie wyłącza się po 20 sekundach, jeżeli nie są podłączone żadne odbiorniki energii ani źródła ładowania.
- Urządzenia rozruchowego nie można wyłączyć, gdy podłączone są odbiornik lub źródło ładowania.

1. Jeżeli przyłączone są odbiorniki lub źródło ładowania, odłączyć je.
2. Wcisnąć i przytrzymać przycisk ⏻ przez minimum 5 sekund.

✓ Wyświetlacz LCD wyłączy się.
✓ Urządzenie jest wyłączone.

9.4 Ładowanie urządzenia rozruchowego

WSKAZÓWKA
Jeżeli urządzenie jest rozładowane, jego pełne naładowanie zajmuje 3 – 5 godzin, niezależnie od metody ładowania.

Urządzenie rozruchowe można ładować dwoma metodami:
- Za pomocą ładowarki samochodowej (rys. 4 A, strona 5).
- Za pomocą ładowarki sieciowej (rys. 4 B, strona 5).

➤ Ustawić urządzenie rozruchowe na stabilnym podłożu.
➤ W celu naładowania urządzenia rozruchowego postępować w zilustrowany sposób (rys. 4, strona 5).

Ładowanie zatrzymuje się automatycznie po całkowitym naładowaniu urządzenia rozruchowego:
✓ Wyświetlacz LCD wskazuje poziom naładowania 100%.
✓ Wskazanie „IN" przestaje migać i jest stale widoczne.

Sprawdzanie poziomu naładowania

➤ Nacisnąć przycisk ⏻ w celu włączenia urządzenia rozruchowego.
✓ Wyświetlacz LCD wskaże poziom naładowania (rys. 3 B, strona 4) pomiędzy 0% (urządzenie rozładowane) a 100% (urządzenie całkowicie naładowane).

9.5 Korzystanie z latarki LED

OSTROŻNIE! Ryzyko obrażeń
Unikać patrzenia bezpośrednio w latarkę LED, ponieważ może spowodować to uszkodzenie wzroku.

WSKAZÓWKA
Z latarki LED nie można korzystać w trakcie ładowania.

Latarka LED ma trzy tryby pracy:

- Światło ciągłe: Latarka LED świeci się ciągle.
- Światło stroboskopowe: Latarka LED miga ze stałą częstotliwością.
- Sygnał SOS: Latarka LED miga, nadając sygnał SOS.

➤ W celu korzystania z latarki LED oraz przełączania pomiędzy poszczególnymi trybami pracy postępować w ilustrowany sposób (rys. **5**, strona 5).

9.6 Rozruch awaryjny pojazdów

OSTRZEŻENIE! Ryzyko porażenia prądem i pożaru

- Nie łączyć ze sobą dwóch zacisków akumulatora.
- Nie używać innych zacisków akumulatora niż te, które zostały dołączone w zestawie.
- Przestrzegać wymaganej kolejności przyłączania i odłączania zacisków akumulatora oraz prawidłowej biegunowości.

OSTROŻNIE! Ryzyko obrażeń
Nie wkładać palców ani dłoni do zacisków akumulatora.

UWAGA! Ryzyko uszkodzenia

- Nie dokonywać rozruchu awaryjnego przy głęboko rozładowanym lub uszkodzonym akumulatorze.
- Nigdy nie podejmować prób rozruchu awaryjnego pojazdu więcej niż 3 razy z rzędu. Jeżeli pojazd nie uruchomi się po 3 próbach, powinien on zostać sprawdzony przez autoryzowany warsztat.

WSKAZÓWKA

- Urządzenie rozruchowe umożliwia rozruch awaryjny do 30 razy, zależnie od pojemności skokowej oraz silnika pojazdu.
- Rozruch awaryjny może nie działać w przypadku pojazdów wymagających przyłączania zacisków akumulatora w dużym oddaleniu (np. jeżeli akumulator znajduje się w bagażniku lub w innej lokalizacji). Sposób postępowania opisany jest w instrukcji obsługi pojazdu.

Kontrolka LED zacisków akumulatora	Opis
Miga na zielono i czerwono	Urządzenie rozruchowe jest gotowe do podłączenia.
Stale świeci się na czerwono; krótki, wysoki sygnał alarmowy	Zaciski akumulatora są podłączone z odwrotną biegunowością.
Stale świeci się na zielono przez 30 sekund, a następnie stale świeci się na czerwono	Odłączyć zaciski akumulatora i ponownie przyłączyć je w celu dalszego zastosowania. Kontrolka LED znów będzie stale świecić się na zielono.
Stale świeci się na czerwono; niski, ciągły sygnał alarmowy	Zaciski akumulatora stykają się ze sobą.

Wykonać poniższe czynności **przed** rozruchem awaryjnym pojazdu:

- Zaparkować pojazd. Upewnić się, że w pojazdach z manualną skrzynią biegów ustawiony jest bieg jałowy i że zaciągnięty jest hamulec ręczny.
- Upewnić się, że urządzenie rozruchowe jest naładowane do poziomu co najmniej 50%. Przy poziomie naładowania poniżej 50% urządzenie rozruchowe może nie być zdolne do rozruchu awaryjnego pojazdu.
- Upewnić się, że wtyk (EC5) jest mocno wetknięty w wyjście rozruchu awaryjnego urządzenia rozruchowego.
- Przed przyłączeniem zacisków akumulatora odłączyć wszystkie cyfrowe urządzenia przenośne.

Wykonać poniższe czynności **po** rozruchu awaryjnym pojazdu:

- W ciągu 30 sekund odłączyć zaciski akumulatora w odwrotnej kolejności (patrz rozdz. „Odłączanie zacisków akumulatora (rys. 7, strona 9)" na stronie 181).
- Włączyć odbiorniki energii elektrycznej, np. wentylację, aby zapewnić ochronę elektroniki pokładowej.
- Pozostawić pracujący silnik lub prowadzić pojazd przez co najmniej 30 minut, aby zapewnić wystarczające naładowanie akumulatora.

Podłączanie zacisków akumulatora (rys. 6, strona 6)

1. Podłączyć czerwony (**rd**) zacisk akumulatora do dodatniego bieguna akumulatora rozruchowego.
2. Podłączyć czarny (**bk**) zacisk akumulatora do masy (podwozia).

WSKAZÓWKA

- Jeżeli w instrukcji obsługi pojazdu podane są odpowiednie punkty masowe, zastosować jeden z nich.
- Odpowiednimi punktami masowymi są stabilne, niepolakierowane metalowe części w komorze silnika, np. blok silnika.
- Jeżeli czarnego zacisku akumulatora nie można podłączyć do masy (podwozia), podłączyć go do ujemnego bieguna akumulatora.

✓ Czerwona i zielona kontrolka zacisków akumulatora migają przez 1 – 3 sekund. Następnie zielona kontrolka zacisku akumulatora świeci się światłem ciągłym.

Odłączanie zacisków akumulatora (rys. 7, strona 7)

1. Odłączyć czarny (**bk**) zacisk akumulatora.
2. Odłączyć czerwony (**rd**) zacisk akumulatora.

9.7 Ładowanie przez USB

WSKAZÓWKA
- Podczas ładowania urządzenia rozruchowego nie można ładować cyfrowych urządzeń przenośnych.
- Jednocześnie ładować można dwa cyfrowe urządzenia przenośne, wykorzystując obydwa wyjścia USB.

➤ W celu ładowania cyfrowych urządzeń przenośnych należy zastosować kablowy adapter USB dołączony w zestawie i postępować zgodnie z ilustracją (rys. **8**, strona 8).
✓ Wyświetlacz LCD wskazuje pozostający poziom naładowania urządzenia rozruchowego.

9.8 Zasilanie urządzeń na 12 V

WSKAZÓWKA
Podczas ładowania urządzenia rozruchowego nie można zasilać urządzeń na 12 V.

➤ W celu zasilania urządzeń na 12 V podłączyć kabel zasilający urządzenia na 12 V do wyjścia 12 V DC urządzenia rozruchowego (rys. **2** **4**, strona 4).
✓ Wyświetlacz LCD wskazuje pozostający poziom naładowania urządzenia rozruchowego.

9.9 Ładowanie bezprzewodowe

WSKAZÓWKA
Upewnić się, że przeznaczone do ładowania urządzenie jest przystosowane do ładowania bezprzewodowego.

➤ W celu bezprzewodowego ładowania urządzenia nacisnąć przycisk ⏻ i umieścić urządzenie na ładowarce bezprzewodowej, patrz rys. **9**, strona 8.
➤ Wyświetlacz LCD wskazuje pozostający poziom naładowania urządzenia rozruchowego.

10 Czyszczenie i konserwacja

OSTRZEŻENIE! Ryzyko porażenia prądem
Za każdym razem przed czyszczeniem i konserwacją odłączać urządzenie od zasilania.

UWAGA! Ryzyko uszkodzenia
- Urządzenia nie wolno nigdy czyścić pod bieżącą wodą ani zamaczać w wodzie.
- Do czyszczenia nie używać ostrych ani twardych przedmiotów, ściernych środków czyszczących ani wybielacza, gdyż mogą one uszkodzić urządzenie.

➤ Od czasu do czasu czyścić urządzenie miękką, wilgotną ściereczką.
➤ Regularnie sprawdzać kable i przewody elektryczne pod kątem uszkodzeń izolacji, przerwania oraz poluzowanych przyłączy.
➤ Regularnie kontrolować poziom naładowania akumulatora urządzenia. Ładować akumulator po każdym zastosowaniu oraz co najmniej co 3 – 6 miesięcy, nawet jeżeli nie jest on używany.

11 Usuwanie usterek

Usterka	Możliwa przyczyna	Proponowane rozwiązanie
Urządzenie rozruchowe nie działa. Przycisk ⏻ nie działa.	Urządzenie rozruchowe jest głęboko rozładowane.	➤ Naładować urządzenie rozruchowe (patrz rozdz. „Ładowanie urządzenia rozruchowego" na stronie 179).
	Uszkodzenia izolacji, przerwania lub poluzowane przyłącza przewodów zasilających.	➤ Sprawdzić przewody zasilające pod kątem uszkodzeń izolacji, przerwania oraz poluzowanych przyłączy. ➤ Jeśli nie można znaleźć usterki, skontaktować się z autoryzowanym centrum serwisowym.
	Zadziałało zabezpieczenie urządzenia rozruchowego przed zbyt niskim napięciem.	➤ Naładować urządzenie rozruchowe (patrz rozdz. „Ładowanie urządzenia rozruchowego" na stronie 179) w celu jego reaktywowania.
	Zadziałało zabezpieczenie nadprądowe urządzenia rozruchowego.	➤ Odłączyć odbiorniki energii od wyjść USB i 12 V DC. Naładować urządzenie rozruchowe (patrz rozdz. „Ładowanie urządzenia rozruchowego" na stronie 179) w celu jego reaktywowania.
	Zadziałało zabezpieczenie przeciwzwarciowe urządzenia rozruchowego.	➤ Odłączyć odbiorniki energii od wyjść USB i 12 V DC. Naładować urządzenie rozruchowe (patrz rozdz. „Ładowanie urządzenia rozruchowego" na stronie 179) w celu jego reaktywowania.
	Akumulator jest w znacznym stopniu zasiarczony.	➤ Wymienić akumulator.
Rozruch awaryjny pojazdu nie udaje się.	Poziom naładowania urządzenia rozruchowego wynosi mniej niż 50%.	➤ Naładować urządzenie rozruchowe (patrz rozdz. „Ładowanie urządzenia rozruchowego" na stronie 179).
	Zaciski akumulatora są luźno lub nieprawidłowo przyłączone.	➤ Sprawdzić połączenia. Upewnić się, że zaciski akumulatora są mocno osadzone i prawidłowo przyłączone. W razie potrzeby ponownie przyłączyć.
	Zaciski akumulatora są zanieczyszczone lub skorodowane.	➤ Wyczyścić zaciski akumulatora i ponownie przyłączyć urządzenie rozruchowe.
Świeci się czerwona kontrolka zacisków akumulatora.	Za niskie napięcie urządzenia rozruchowego.	➤ Naładować urządzenie rozruchowe (patrz rozdz. „Ładowanie urządzenia rozruchowego" na stronie 179).
Świeci się czerwona kontrolka zacisków akumulatora i słychać brzęczenie.	Zaciski akumulatora są zwarte.	➤ Ponownie przyłączyć zaciski akumulatora (patrz rozdz. „Rozruch awaryjny pojazdów" na stronie 180).
	Zaciski akumulatora są nieprawidłowo przyłączone.	

Usterka	Możliwa przyczyna	Proponowane rozwiązanie
Świeci się zielona kontrolka zacisków akumulatora, a czerwona kontrolka miga.	Zaciski akumulatora nie aktywowały się w ciągu 30 sekund.	➤ Ponownie przyłączyć zaciski akumulatora (patrz rozdz. „Rozruch awaryjny pojazdów" na stronie 180).
Miga czerwona kontrolka zacisków akumulatora. Urządzenie rozruchowe nie działa.	Zaciski akumulatora nie są przyłączone.	➤ Podłączyć urządzenie rozruchowe do akumulatora rozruchowego (patrz rozdz. „Podłączanie zacisków akumulatora (rys. 6, strona 8)" na stronie 181).
	Zadziałało zabezpieczenie zacisków akumulatora przed zbyt wysokim napięciem.	➤ Upewnić się, czy napięcie nie jest zbyt wysokie (> 16,7 V).
	Zadziałało zabezpieczenie zacisków akumulatora przed zbyt niskim napięciem.	➤ Naładować urządzenie rozruchowe (patrz rozdz. „Ładowanie urządzenia rozruchowego" na stronie 179).
	Zadziałało zabezpieczenie zacisków akumulatora przed zwarciem.	➤ Ponownie przyłączyć zaciski akumulatora (patrz rozdz. „Podłączanie zacisków akumulatora (rys. 6, strona 8)" na stronie 181).
	Zadziałało zabezpieczenie zacisków akumulatora przed odwrotnym podłączeniem biegunów.	
	Zadziałało zabezpieczenie zacisków akumulatora przed zbyt wysoką temperaturą.	Zaciski akumulatora wyłączają się automatycznie, jeśli osiągną one zbyt wysoką temperaturę (> 80°C). ➤ Pozostawić zaciski akumulatora do ostygnięcia.
Urządzenie rozruchowe nie działa po jego podłączeniu do akumulatora rozruchowego.	Trwa uruchamianie zacisków akumulatora.	➤ Odczekać 30 sekund. ➤ W razie potrzeby ponownie przyłączyć zaciski akumulatora (patrz rozdz. „Podłączanie zacisków akumulatora (rys. 6, strona 8)" na stronie 181).
Migają czerwona i zielona kontrolka zacisków akumulatora.	Zadziałało zabezpieczenie przed prądem wstecznym.	Zaciski akumulatora automatycznie rozłączają połączenie z urządzeniem rozruchowym. ➤ Upewnić się, że zaciski akumulatora są przyłączone prawidłowo (patrz rozdz. „Podłączanie zacisków akumulatora (rys. 6, strona 8)" na stronie 181).
	Zaciski akumulatora są w trybie czuwania.	Kontrolki przestają migać po ponownym włączeniu zacisków akumulatora.

12 Gwarancja

Obowiązuje ustawowy okres gwarancji. W przypadku stwierdzenia uszkodzenia produktu należy skontaktować się z jego sprzedawcą lub z oddziałem producenta w danym kraju (patrz dometic.com/dealer).

W celu naprawy lub realizacji gwarancji konieczne jest przesłanie wraz z produktem następujących dokumentów:

- Kopii rachunku z datą zakupu
- Informacji o przyczynie reklamacji lub opisu wady

Uwaga: Samodzielne lub nieprofesjonalne wykonywanie napraw może powodować zagrożenia oraz doprowadzić do utraty gwarancji.

13 Utylizacja

Recykling materiałów opakowaniowych

➤ Opakowanie należy wyrzucić do odpowiedniego pojemnika na odpady do recyklingu.

Recykling produktów z niewymiennymi bateriami, akumulatorami lub źródłami światła

➤ Jeśli produkt zawiera niewymienne baterie, akumulatory lub źródła światła, nie trzeba ich usuwać przed utylizacją.

➤ Jeśli produkt nie będzie już dalej wykorzystywany, należy dowiedzieć się w najbliższym zakładzie recyklingu lub od specjalistycznego przedstawiciela producenta, w jaki sposób można zutylizować produkt zgodnie z obowiązującymi przepisami.

➤ Produkt można zutylizować nieodpłatnie.

14 Dane techniczne

	PJS1000
Zestaw akumulatorowy	
typ akumulatora	Akumulator litowo-polimerowy
Napięcie znamionowe	14,8 V⎓
Pojemność akumulatora	59,2 Wh
Wyjścia USB	
Napięcie ładowania	5 V⎓ (9 Vg)
Prąd znamionowy	2,1 A (2 A)
DC Output	
Napięcie ładowania	12 V⎓ (16 Vg)
Prąd znamionowy	≤ 8 A

	PJS 1000
Ładowanie bezprzewodowe	
Zakres częstotliwości	112 kHz–148 kHz
Moc wyjściowa	10 W
Standard ładowania bezprzewodowego	Qi
Wejście do ładowania	
Zakres napięcia ładowania	5 – 9 V⎓ ± 10%
Prąd wejściowy	maks. 2 A
Latarka LED	
Moc oświetlenia LED	1 W
Strumień świetlny w lumenach	110 lm
Ogólne dane techniczne	
Prąd rozruchowy	≤ 400 A (2 s)
Prąd szczytowy	1000 A
Temperatura otoczenia przy pracy	–10°C do +45°C
Temperatura ładowania	0°C do +45°C
Zakres temperatury przechowywania	–20°C do +60°C
Optymalna temperatura przechowywania	+20°C
Wilgotność powietrza	≤ 85%, bez kondensacji
Wymiary (szer. x gł. x wys.)	192 x 88 x 41,5 mm
Masa	600 g
Kontrole/certyfikaty	CE UK CA

Firma Dometic Germany GmbH niniejszym oświadcza, że urządzenie radiowe typu PJS 1000 jest zgodne z dyrektywą 2014/53/UE.

Pełny tekst deklaracji zgodności UE dostępny jest w internecie pod adresem: https://documents.dometic.com.

Dôkladne si prečítajte tento návod a dodržiavajte všetky pokyny, usmernenia a varovania uvedené v tomto návode k výrobku, aby sa zaručilo, že výrobok sa vždy bude správne inštalovať, používať a udržiavať. Tento návod MUSÍ zostať priložený k výrobku.

Používaním tohto výrobku týmto potvrdzujete, že ste si dôkladne prečítali všetky pokyny, usmernenia a varovania a že rozumiete a súhlasíte s dodržiavaním všetkých uvedených podmienok. Súhlasíte, že tento výrobok budete používať len v súlade so zamýšľaným použitím a v súlade s pokynmi, usmerneniami a varovania uvedenými v tomto návode k výrobku, ako aj v súlade so všetkými platnými zákonmi a nariadeniami. V prípade, že si neprečítate a nebudete sa riadiť pokynmi a varovaniami uvedenými v tomto návode, môže mať za následok vaše poranenie alebo poranenie iných osôb, poškodenie vášho výrobku alebo poškodenie majetku v jeho blízkosti. Tento návod k výrobku vrátane pokynov, usmernení a varovaní, a súvisiaca dokumentácia môže podliehať zmenám a aktualizáciám. Najaktuálnejšie informácie o výrobku nájdete na adrese documents.dometic.com.

Obsah

1 Vysvetlenie symbolov 187
2 Bezpečnostné pokyny 188
3 Bezpečnosť pri manipulácii s batériami 190
4 Rozsah dodávky 191
5 Príslušenstvo 191
6 Používanie v súlade s určením 191
7 Technický opis 192
8 Pred prvým použitím 193
9 Obsluha 193
10 Čistenie a údržba 197
11 Odstraňovanie porúch 198
12 Záruka 199
13 Likvidácia 200
14 Technické údaje 200

1 Vysvetlenie symbolov

NEBZPEČENSTVO!
Bezpečnostný pokyn: Označuje nebezpečnú situáciu, ktorej následnom je smrť alebo vážne zranenie, ak sa jej nezabráni.

VÝSTRAHA!
Bezpečnostný pokyn: Označuje nebezpečnú situáciu, ktorej následnom môže byť smrť alebo vážne zranenie, ak sa jej nezabráni.

UPOZORNENIE!
Bezpečnostný pokyn: Označuje nebezpečnú situáciu, ktorej následnom môže byť malé alebo stredne ťažké zranenie, ak sa jej nezabráni.

POZOR!
Označuje situáciu, ktorej následnom môže byť poškodenie majetku, ak sa jej nezabráni.

POZNÁMKA
Doplňujúce informácie týkajúce sa obsluhy produktu.

2 Bezpečnostné pokyny

Rešpektujte tiež bezpečnostné pokyny a nariadenia vydané výrobcom vozidla a autorizovanými servismi.

2.1 Základy bezpečnosti

VÝSTRAHA! Nedodržanie týchto varovaní môže mať za následok smrť alebo vážne poranenie.

Nebezpečenstvo úrazu elektrickým prúdom

- Keď zariadenie vykazuje viditeľné poškodenia, nesmiete ho uvádzať do prevádzky.
- Skokový štartér smie opravovať len kvalifikovaný personál. Nesprávne opravy môžu zapríčiniť vážne riziká.
- Zariadenie nerozoberajte.
- Žiadnym spôsobom neupravujte ani neprispôsobujte žiadne komponenty.
- Používajte výlučne príslušenstvo a náhradné diely odporúčané výrobcom.
- Zariadenie nepoužívajte vo vlhkých podmienkach ani ho neponárajte do žiadnych kvapalín. Skladujte ho na suchom mieste.
- Zariadenie vypnite a odpojte od zdroja napájania:
  - Po každom použití
  - Pred každým čistením a údržbou

Nebezpečenstvo udusenia

- Ak kábel a ovládacia jednotka zariadenia nie sú správne uložené, hrozí zvýšené riziko zamotania sa, uškrtenia, zakopnutia alebo pošliapania. Postarajte sa, aby nadbytočné káblové viazače a elektrické káble boli bezpečne uložené.

Nebezpečenstvo ohrozenia zdravia

- **Elektrické zariadenia nie sú detské hračky.**
  Zariadenie vždy uchovávajte a používajte mimo dosahu veľmi malých detí.
- Dohliadnite na to, aby sa deti nehrali so zariadením.
- Čistenie a bežnú údržbu nesmú vykonávať deti bez dozoru.

POZOR! Nebezpečenstvo poškodenia

- Pred uvedením do prevádzky porovnajte, či sa údaje o napätí na typovom štítku zhodujú s existujúcim zdrojom napätia.
- Zabezpečte, aby ostatné objekty **nemohli** spôsobiť skrat na kontaktoch zariadenia.
- Zabezpečte, aby sa červená a čierna svorka **nikdy** vzájomne nedotkli.

- Nepoužívajte káble ako rukoväť.

2.2 Bezpečnosť pri prevádzke zariadenia

NEBZPEČENSTVO! Nedodržanie týchto varovaní bude mať za následok smrť alebo vážne poranenie.

Nebezpečenstvo úrazu elektrickým prúdom

- Nikdy sa nedotýkajte holými rukami obnažených vodičov. To platí predovšetkým pri prevádzke zariadenia prostredníctvom siete striedavého prúdu.
- Aby sa zariadenie v prípade nebezpečenstva dalo rýchlo odpojiť od elektrickej siete striedavého prúdu, musí sa elektrická zásuvka nachádzať v blízkosti zariadenia a musí byť ľahko prístupná.

UPOZORNENIE! Nedodržanie týchto upozornení môže mať za následok drobné alebo stredne ťažké poranenie.

Nebezpečenstvo výbuchu

- Zariadenie **neprevádzkujte** v nasledujúcich podmienkach:
  - v slanom, vlhkom alebo mokrom prostredí
  - v blízkosti agresívnych výparov
  - v prostredí so horľavými materiálmi
  - v priestoroch, v ktorých hrozí nebezpečenstvo výbuchu plynu alebo prachu
- Skokový štartér neumiestňujte do blízkosti zdrojov tepla (ohrievače, priame slnečné žiarenie, plynové rúry atď.).
- Zariadenie nenechávajte bez dozoru, keď sa používa.

Nebezpečenstvo úrazu elektrickým prúdom

- Pred spustením zariadenia sa uistite, že napájací kábel a zástrčka sú suché a na zástrčke nie sú viditeľné známky korózie alebo nečistoty.
- Keď pracujete na elektrických zariadeniach, zabezpečte, aby vo vašej blízkosti bola osoba, ktorá vám v prípade núdze môže pomôcť.
- Káble uložte tak, aby sa nepoškodili ostrými hranami a okrajmi, dverami alebo kapotou motora. Káble **neukladajte** ostro zalomené. Privreté káble môžu byť príčinou životu nebezpečných poranení.
- Neodpájajte žiadne káble, pokiaľ je zariadenie ešte v prevádzke.
- Konektor nikdy nevyťahujte zo zásuvky za kábel.

Nebezpečenstvo požiaru

- Zariadenie nehádžte, neudierajte oň alebo ním ani naň nevyvíjajte nadmernú silu, aby ste predišli poškodeniu externých a interných častí.
- Neumiestňujte skokový štartér v blízkosti horľavých materiálov.

Nebezpečenstvo poranenia

- Pri umiestňovaní zariadenia sa ubezpečte, že všetky káble sú dostatočne zabezpečené, aby sa predišlo akémukoľvek nebezpečenstvu zakopnutia.

POZOR! Nebezpečenstvo poškodenia

- Zabezpečte, aby vstupy a výstupy vzduchu zariadenia neboli zakryté.
- Zabezpečte dobré vetranie.
- Zariadenie umiestnite na suchom mieste, ktoré je chránené pred striekajúcou vodou.
- Pri skladovaní kábel voľne stočte, pevné stiahnutie môže poškodiť kábel a vnútorné časti.

3 Bezpečnosť pri manipulácii s batériami

VÝSTRAHA! Nedodržanie týchto varovaní môže mať za následok smrť alebo vážne poranenie.

Nebezpečenstvo poranenia

- Batérie môžu obsahovať agresívne alebo žieravé kyseliny. Zabráňte akémukoľvek kontaktu tela s kvapalinou batérií. Ak sa vaša pokožka dostane do kontaktu s kyselinou batérie, zasiahnutú časť tela dôkladne umyte vodou.
  Pri zraneniach spôsobených kyselinou bezpodmienečne vyhľadajte lekára.

UPOZORNENIE! Nedodržanie týchto upozornení môže mať za následok drobné alebo stredne ťažké poranenie.

Nebezpečenstvo poranenia

- Počas práce s batériami nenoste žiadne kovové predmety, ako hodinky alebo prstene.
  Olovené akumulátory môžu vytvárať skratové prúdy, ktoré môžu viesť k ťažkým popáleninám.
- Pri práci s batériami noste ochranné okuliare a ochranný odev. Počas práce s batériami sa nedotýkajte očí.

Nebezpečenstvo ohrozenia zdravia

- Batérie neotvárajte ani ich nepoškodzujte a tiež nedovoľte, aby sa dostali do životného prostredia, pretože obsahujú toxické a ekologicky škodlivé ťažké kovy.

Nebezpečenstvo výbuchu

- Nikdy sa nepokúšajte skokovo štartovať nabíjať zamrznuté alebo poškodené batérie. Postavte batériu v tomto prípade na nemrznúce miesto a počkajte, kým sa batéria prispôsobí teplote okolia.
- Nefajčite, nepoužívajte otvorený plameňa ani nevytvárajte iskry v blízkosti motora alebo batérie.

POZOR! Nebezpečenstvo poškodenia

- Používajte výlučne dobíjateľné batérie.
- Zabráňte dopadu kovových častí na batériu. Môže to vytvoriť iskry alebo spôsobiť skrat batérie alebo iných elektrických častí.
- Pri pripájaní batérie dbajte na správnu polaritu.
- Dodržiavajte pokyny v návodoch od výrobcov batérií a od výrobcu zariadenia alebo vozidla, v ktorom sa batéria bude používať.
- Skladujte iba plne nabité batérie. Uskladnené batérie pravidelne dobíjajte.

- Dodržte špecifikovanú optimálnu teplotu skladovania, pretože dlhodobé skladovanie pri vysokých a nízkych teplotách môže skrátiť životnosť a znížiť výkonnosť batérie.
- Zabráňte hlbokému vybitiu batérií. Hlboko vybité olovené batérie okamžite znovu nabite, aby ste predišli sulfatácii.

4 Rozsah dodávky

Č. na obr. 1, strane 3	Opis	Počet
1	Skokový štartér	1
2	Prenosná taška	1
3	Súprava kábla pre skokové štartovanie (160 mm) s batériovými svorkami a konektorom (EC5) s ochranou proti	1
4	Kábel USB adaptéra	1
5	Autonabíjačka	1
6	Sieťová nabíjačka	1
–	Krátky návod na obsluhu	1
–	Návod na obsluhu (iba digitálny)	1

5 Príslušenstvo

Označenie	Č. výr.
Súprava kábla pre skokové štartovanie (300 mm) s batériovými svorkami a konektorom (EC5) s ochranou proti skratu	9620006682

6 Používanie v súlade s určením

Skokový štartér je určený na použitie prepojenie vozidiel s 12 V batériami a benzínovými motorom s objemom do 6 litrov alebo naftovými motormi s objemom do 4 litrov (napr. automobily, nákladné vozidlá, motocykle, lode, kosačky na trávu a pod.) a pre nabíjanie a prevádzku mobilných digitálnych zariadení (napr. mobilné telefóny, tablety, notebooky, kamery a pod.).

Skokový štartér je určený na dočasné používanie v interiéroch alebo v garážach a pri používaní tohto zariadenia v mokrých podmienkach treba byť primerane opatrný.

Iné funkcie, ako napríklad nabíjanie zariadení cez porty, sú vhodné na použitie doma, v domácich dielňach alebo v garážach.

Skokový štartér **nie je** vhodný na:

- Paralelné spojenie s inými skokovými štartérmi
- Servisné dielne alebo profesionálne použitie

Tento výrobok je vhodný iba na zamýšľané použitie a použitie v súlade s týmto návodom.

Tento návod obsahuje informácie, ktoré sú nevyhnutné pre správnu inštaláciu a/alebo obsluhu výrobku. Chybná inštalácia a/alebo nesprávna obsluha či údržba bude mať za následok neuspokojivý výkon a možnú poruchu.

Výrobca nenesie žiadnu zodpovednosť za akékoľvek poranenia či škody na výrobku spôsobené:

- nesprávnou montážou alebo pripojením vrátane nadmerného napätia

- nesprávnou údržbou alebo použitím iných ako originálnych náhradných dielov poskytnutých výrobcom
- zmeny produktu bez výslovného povolenia výrobcu
- použitie na iné účely než na účely opísané v návode

Firma Dometic si vyhradzuje právo na zmenu vzhľadu a technických parametrov výrobku.

7 Technický opis

7.1 Všeobecný opis

Skokový štartér umožňuje štartovanie vozidiel bez pomoci poskytovateľa asistenčných služieb, ak je na štartovanie vozidla potrebný maximálny špičkový prúd 1000 A.

Skokový štartér je vybavený s lítium-polymérovou batériou a integrovanou LED baterkou s nepretržitým svetlom, stroboskopickým svetlom a SOS signálom pre núdzové situácie.

Dodáva s dvomi nabíjacími káblami a zariadenie sa môže nabíjať z elektrickej siete so striedavými prúdom alebo mobilne cez 12 V zásuvku vozidla.

Mobilné digitálne zariadenia je možné nabíjať buď bezdrôtovo alebo z jedného z dvoch USB výstupov. Okrem toho je zariadenie možné použiť na prevádzku 12 V zariadení cez 12 V výstup pre jednosmerný prúd.

Skokový štartér disponuje nasledujúcimi ochrannými mechanizmami:

- Ochrana pred vysokou a nízkou teplotou
- Ochrana proti nadprúdu
- Ochrana proti podpätiu a prepätiu
- Ochrana proti skratu
- Ochrana internej batérie pred prebitím a hlbokým vybitím

7.2 Opis zariadenia

Položka na obr. 2, strane 4	Označenie	Položka na obr. 2, strane 4	Označenie
1	⏻ Tlačidlo	6	LED baterka
2	LCD displej	7	Výstup USB 1
3	Bezdrôtová nabíjacia podložka	8	Výstup USB 2
4	12 V výstup pre jednosmerný prúd	9	Výstup pre skokové štartovanie (EC5)
5	Nabíjací vstup		

7.3 Prvky LCD displeja

Položka na obr. 3, strane 4	Opis
1	Ukazuje aktuálny stav nabitia v percentách od 0 % (vybitý) do 100 % (plne nabitý)
2	IN: Ukazuje, že skokový štartér sa nabíja. **Poznámka:** Indikátor bliká, kým skokový štartér nie je nabitý na 100 %.
3	OUT: Ukazuje, že zariadenie sa nabíja alebo vozidlo je skokovo štartované.
4	Ukazuje namerané napätie a prúd pripojené mobilného digitálneho zariadenia (USB 1).
5	Ukazuje namerané napätie a prúd pripojené mobilného digitálneho zariadenia (USB 2).
6	16 V: Ukazuje, že je pripojené 12 V zariadenie (12 V výstup pre jednosmerný prúd).

8 Pred prvým použitím

➤ Skokový štartér nabite pred prvým použitím alebo po dlhom skladovaní, kým nebude plne nabitý (pozri kap. „Nabíjanie skokového štartéra“ na strane 194).

9 Obsluha

9.1 Zapnutie skokového štartéra

➤ Pre zapnutie alebo vypnutie skokového štartéra stlačte tlačidlo ⏻.
✓ LCD displej sa zapne.
✓ Zariadenie je pripravené na použitie.

9.2 Zapnutie LCD displeja

POZNÁMKA
LCD displej sa automaticky prepne do režimu úspory energie po 20 sekundách, ak sa nevykonajú žiadne nastavenia.

➤ Keď je LCD displje v režime úspory energie, krátko stlačte tlačidlo ⏻.
✓ LCD displej sa zapne.

9.3 Vypnutie skokového štartéra

POZNÁMKA
- Skokový štartér sa automaticky vypne po 20 sekundách, ak nie je pripojená žiadna záťaž alebo nie je pripojený zdroj nabíjania.
- Skokový štartér nie je možné vypnúť, keď je pripojená záťaž alebo zdroj nabíjania.

1. Ak sú pripojené, odpojte záťaže alebo zdroj nabíjania.
2. Stlačte tlačidlo ⏻ a podržte ho aspoň 5 sekundy.

✓ LCD displej sa vypne.
✓ Zariadenie je vypnuté.

9.4 Nabíjanie skokového štartéra

POZNÁMKA
Keď je zariadenie vybité, úplné nabitie trvá 3 – 5 hodín s každou nabíjacou metódou.

Skokový štartér sa môže nabíjať dvomi spôsobmi:

- S použitím autonabíjačky (obr. 4 A, strane 5).
- S použitím sieťovej nabíjačky (obr. 4 B, strane 5).

➤ Skokový štartér umiestnite na pevný podklad.
➤ Pre nabitie skokového štartéra postupujte podľa obrázkov (obr. 4, strane 5).

Nabíjanie sa automaticky zastaví, keď je skokový štartér plne nabitý:
✓ LCD displej zobrazuje stav nabitia ako 100 %.
✓ Indikátor „IN“ prestane blikať a je nepretržite zobrazený.

Kontrola stavu nabitia

➤ Pre zapnutie alebo vypnutie skokového štartéra stlačte tlačidlo ⏻.
✓ LCD displej zobrazuje stav nabitia (obr. 3 B, strane 4) medzi 0 % (vybitý) a 100 % (plne nabitý).

9.5 Použitie LED baterky

UPOZORNENIE! Nebezpečenstvo poranenia
Nepozerajte sa priamo do LED baterky, pretože si môžete poraniť oči.

POZNÁMKA
LED baterku nie je možné používať počas nabíjania.

LED baterka ponúka tri prevádzkové režimy:

- Nepretržité svetlo: LED baterka nepretržite svieti.
- Stroboskopické svetlo: LED baterka bliká v konštantnom intervale.
- SOS signál: LED baterka bliká vzor SOS signálu.

➤ Pre použitie LED baterky a prepínanie medzi rôznymi prevádzkovými režimami postupujte podľa obrázkov (obr. 5, strane 5).

9.6 Skokové štartovanie vozidiel

VÝSTRAHA! Nebezpečenstvo úrazu elektrickým prúdom a nebezpečenstvo požiaru

- Nikdy nespájajte dve batériové svorky.
- Nepoužívajte iné batériové svorky, okrem dodaných.
- Dodržte oba požadované postupy pripojenia a odpojenia batériových svoriek a správnej polarity.

UPOZORNENIE! Nebezpečenstvo poranenia
Nedávajte prsty alebo ruky do batériových svoriek.

POZOR! Nebezpečenstvo poškodenia
- Skokovo neštartujte hlboko vybitú alebo poškodenú batériu vozidla.
- Nepokúšajte sa štartovať vozidlo viac ako 3-krát po sebe. Ak vozidlo nenaštartuje po 3 pokusoch, vozidlo je potrebné skontrolovať v autorizovanej dielni.

POZNÁMKA
- Skokový štartér dokáže vykonať až 30 štartov, v závislosti od zdvihového objemu a motora vozidla.
- Skokové štartovanie nemusí správne fungovať pri vozidlách, kde sa batérie musí premostiť na inom mieste (napr. batéria je v kufri vozidla alebo na inom mieste). Pozrite si návod na obsluhu vášho vozidla.

LED signál svoriek batérie	Opis
Blikajúce zelené a červené svetlo	Skokový štartér je pripravený na pripojenie.
Nepretržité červené svetlo, s pípajúcim poplašným zvukom	Batériové svorky sú pripojené s opačnou polaritou.
Nepretržité zelené svetlo na 30 sekúnd, potom sa zmení na nepretržité červené svetlo	Odpojenie batériových svoriek a opätovné pripojenie pre opakované použitie. Bude znova svietiť nepretržitá zelená LED.
Nepretržité červené svetlo, so slabým konštantným zvukom	batériové svorky sú vo vzájomnom kontakte.

Pred skokovým štartovaním vozidiel dodržte nasledujúce pokyny:
- Dajte vozidlo do parkovacej polohy. Ubezpečte sa, že vozidlá s manuálnou prevodovkou sú na neutrále a ručná brzda je zatiahnutá.
- Ubezpečte sa, že skokový štartér je nabitý najmenej na 50 %. Ak je stav nabitia menej ako 50 %, skokový štartér nemusí byť schopný naštartovať vozidlo.
- Ubezpečte sa, že konektor (EC5) je pevne vložený vo výstupe skokového štartovania na skokovom štartéri.
- Pred pripojením batériových svoriek odpojte všetky mobilné digitálne zariadenia.

Po skokovom naštartovaní vozidiel dodržte nasledujúce pokyny:
- Odpojte batériové svorky do 30 sekúnd v opačnom poradí (pozri kap. „Odpojenie batériových svoriek (obr. 7, strane 9)“ na strane 196).
- Zapnite elektrické spotrebiče, napr. vetranie pre ochranu palubnej elektroniky.
- Nechajte motor bežať alebo jazdite s vozidlom najmenej 30 minút, aby bolo zaručené, že batéria sa môže dostatočne znovu nabiť.

Pripojenie batériových svoriek (obr. 6, strane 6)

1. Pripojte červenú (**rd**) batériovú svorku ku kladnému pólu štartovacej batérie.
2. Pripojte čiernu (**bk**) batériovú svorku ku kostre (karoséria).

POZNÁMKA
- Držte sa údajov o vhodných uzemňovacích bodoch v návode na obsluhu vášho vozidla, ak sú špecifikované.
- Vhodné uzemňovacie body sú stabilné, nelakové kovové časti v motorovom priestore, napr. blok motora.
- Ak nemôžete pripojiť čiernu zemniaci batériovú svorku (podvozok), pripojte ju k zápornému pólu batérie.

✓ Červená a zelená LED batériových svoriek blikajú 1 – 3 sekundy. Potom sa zelená LED batériovej svorky rozsvieti natrvalo.

Odpojenie batériových svoriek (obr. 7, strane 7)

1. Odpojte čiernu (**bk**) batériovú svorku.
2. Odpojte červenú (**rd**) batériovú svorku.

9.7 Nabíjanie cez USB

POZNÁMKA
- Nabíjanie mobilných digitálnych zariadení nie je možné, kým sa nabíja skokový štartér.
- Súčasne je možné nabíjať dve mobilné digitálne zariadenia s použitím oboch USB výstupov.

➤ Pre nabíjanie mobilných digitálnych zariadení použite dodaný kábel USB adaptéra a postupujte podľa obrázkov (obr. 8, strane 8).
✓ LCD displej zobrazuje zostávajúci stav nabitia skokového štartéra.

9.8 Prevádzka 12 V zariadení

POZNÁMKA
Prevádzka 12 V zariadení nie je možná, kým sa nabíja skokový štartér.

➤ Pre prevádzku 12 V zariadení pripojte elektrický kábel 12 V zariadenia k 12 V výstupu pre jednosmerný prúd skokového štartéra (obr. 2 **4**, strane 4).
✓ LCD displej zobrazuje zostávajúci stav nabitia skokového štartéra.

9.9 Bezdrôtové nabíjanie

POZNÁMKA
Ubezpečte sa, že zariadenie podporuje bezdrôtové nabíjanie.

➤ Pre bezdrôtové nabíjanie zariadení stlačte tlačidlo ⏻ a umiestnite zariadenie na bezdrôtovú nabíjaciu podložku, pozri obr. 9, strane 8.
➤ LCD displej zobrazuje zostávajúci stav nabitia skokového štartéra.

10 Čistenie a údržba

VÝSTRAHA! Nebezpečenstvo úrazu elektrickým prúdom
Pred každým čistením a údržbou odpojte zariadenie od zdroja napájania.

POZOR! Nebezpečenstvo poškodenia
- Zariadenie nikdy nečistite pod tečúcou vodou alebo dokonca vo vode.
- Na čistenie nepoužívajte ostré alebo tvrdé predmety, abrazívne čistiace prostriedky alebo bielidlo, pretože by mohli poškodiť zariadenie.

➤ Kameru príležitostne vyčisťte mäkkou, navlhčenou utierkou.
➤ Pravidelne kontrolujte živé káble alebo vedenia na porušenú izoláciu, zlomenia alebo uvoľnené spoje.
➤ Pravidelne kontrolujte stav nabitia batérie zariadenia. Batériu nabíjajte po každom použití a najmenej každé 3 – 6 mesiacov, aj vtedy, keď sa nepoužíva.

11 Odstraňovanie porúch

Porucha	Možná príčina	Návrh riešenia
Skokový štartér nefunguje. Tlačidlo ⏻ nefunguje.	Skokový štartér je hlboko vybitý.	➤ Nabite skokový štartér (pozri kap. „Nabíjanie skokového štartéra“ na strane 194).
	Porušená izolácia, zlomy alebo uvoľnené spoje na živých kábloch.	➤ Skontrolujte živé káble na porušenú izoláciu, zlomenia alebo uvoľnené spoje. ➤ Ak neviete nájsť chybu, obráťte sa na autorizovaného servisného technika.
	Ochrana proti nízkemu napätiu skokového štartéra je aktívna.	➤ Nabite skokový štartér (pozri kap. „Nabíjanie skokového štartéra“ na strane 194) pre jej reaktiváciu.
	Ochrana proti nadprúdu skokového štartéra je aktívna.	➤ Odpojte záťaž od USB alebo 12 V výstupu pre jednosmerný prúd. Nabite skokový štartér (pozri kap. „Nabíjanie skokového štartéra“ na strane 194) pre jej reaktiváciu.
	Ochrana proti skratu skokového štartéra je aktívna.	➤ Odpojte záťaž od USB alebo 12 V výstupu pre jednosmerný prúd. Nabite skokový štartér (pozri kap. „Nabíjanie skokového štartéra“ na strane 194) pre jej reaktiváciu.
	Batéria je výrazne poškodená sulfatáciou.	➤ Vymeňte batériu za novú.
Skokový štartér nenaštartuje vozidlo.	Skokový štartér je nabitý na menej ako 50 %.	➤ Nabite skokový štartér (pozri kap. „Nabíjanie skokového štartéra“ na strane 194).
	Batériové svorky sú uvoľnené alebo nesprávne pripojené.	➤ Skontrolujte spojenia. Ubezpečte sa, že batériové svorky sú pevne zaistené a správne pripojené. V prípade potreby ich opätovne pripojte.
	Svorky batérie sú znečistené alebo zhrdzavené.	➤ Očisťte svorky batérie a znovu pripojte skokový štartér.
Červená LED batériových svoriek sa rozsvieti.	Napätie skokového štartéra je príliš nízke.	➤ Nabite skokový štartér (pozri kap. „Nabíjanie skokového štartéra“ na strane 194).
Červená LED batériových svoriek sa rozsvieti a zaznie bzučanie.	Batériové svorky sú skratované.	➤ Znovu pripojte batériové svorky (pozri kap. „Skokové štartovanie vozidiel“ na strane 194).
	Batériové svorky sú nesprávne pripojené.	

Porucha	Možná príčina	Návrh riešenia
Zelená LED batériových svoriek sa rozsvieti a bliká červená LED.	Batériové svorky sa neaktivovali do 30 sekúnd.	➤ Znovu pripojte batériové svorky (pozri kap. „Skokové štartovanie vozidiel“ na strane 194).
Červená LED batériových svoriek bliká. Skokový štartér nefunguje.	Batériové svorky nie sú pripojené.	➤ Pripojte skokový štartér k štartovacej batérii (pozri kap. „Pripojenie batériových svoriek (obr. 6, strane 8)“ na strane 195).
	Ochrana proti prepätiu batériových svoriek je aktívna.	➤ Ubezpečte sa, že napätie nie je príliš vysoké (> 16,7 V).
	Ochrana proti podpätiu batériových svoriek je aktívna.	➤ Nabite skokový štartér (pozri kap. „Nabíjanie skokového štartéra“ na strane 194).
	Ochrana proti skratu batériových svoriek je aktívna.	➤ Znovu pripojte batériové svorky (pozri kap. „Pripojenie batériových svoriek (obr. 6, strane 8)“ na strane 195).
	Ochrana proti prepólovaniu batériových svoriek je aktívna.	
	Ochrana proti vysokej teplote batériových svoriek je aktívna.	Batériové svorky sa automaticky vypnú, keď je prevádzková teplota príliš vysoká (> 80 °C). ➤ Nechajte batériové svorky vychladnúť.
Skokový štartér nefunguje po pripojení k štartovacej batérii.	Štart batériových svoriek prebieha.	➤ Počkajte 30 sekúnd. ➤ Ak je to nutné, znovu pripojte batériové svorky (pozri kap. „Pripojenie batériových svoriek (obr. 6, strane 8)“ na strane 195).
Červená a zelená LED batériových svoriek blikajú.	Ochrana proti reverznému nabíjaniu je aktívna.	Batériové svorky automaticky vypnú spojenie so skokovým štartérom. ➤ Ubezpečte sa, že batériové svorky sú správne pripojené (pozri kap. „Pripojenie batériových svoriek (obr. 6, strane 8)“ na strane 195).
	Batériové svorky sú v pohotovostnom režime.	Blikanie prestane, keď sú batériové svorky znovu v prevádzke.

12 Záruka

Platí zákonom stanovená záručná lehota. Ak je výrobok poškodený, obráťte sa na svojho predajcu alebo pobočku výrobcu vo svojej krajine (pozri dometic.com/dealer).

Ak žiadate o vybavenie opravy alebo nárokov vyplývajúcich zo záruky, k zaslanému produktu musíte priložiť nasledujúce dokumenty:

- Kópiu faktúry s dátumom kúpy,
- Dôvod reklamácie alebo opis chyby.

Upozorňujeme Vás, že samooprava alebo neodborná oprava môže mať za následok ohrozenie bezpečnosti a zánik záruky.

13 Likvidácia

Recyklácia obalového materiálu

➤ Obalový materiál dávajte podľa možnosti do príslušného recyklovateľného odpadu.

Recyklácia výrobkov s integrovanými batériami, nabíjateľnými batériami alebo svetelnými zdrojmi

➤ Ak výrobok obsahuje integrované batérie, nabíjateľné batérie alebo svetelné zdroje, nemusíte ich pred likvidáciou vyberať.

➤ Keď výrobok chcete definitívne vyradiť z prevádzky, informujte sa v najbližšom recyklačnom stredisku alebo u svojho špecializovaného predajcu o príslušných predpisoch týkajúcich sa likvidácie.

➤ Výrobok je možné bezplatne zlikvidovať.

14 Technické údaje

	PJS 1000
Akumulátorová jednotka	
Typ batérie	Lítium-polymérová batéria
Menovité napätie	14,8 V⎓
Kapacita batérie	59,2 Wh
USB výstupy	
Nabíjacie napätie	5 V⎓ (9 Vg)
Menovitý prúd	2,1 A (2 A)
DC Output	
Nabíjacie napätie	12 V⎓ (16 Vg)
Menovitý prúd	≤ 8 A
Bezdrôtové	
Frekvenčný rozsah	112 kHz – 148 kHz
Výstupný výkon	10 W
Bezdrôtové nabíjanie, štandardné	Qi
Nabíjací vstup	
Rozsah nabíjacieho napätia	5 – 9 V⎓ ± 10 %
Vstupný prúd	max. 2 A

	PJS 1000
LED baterka	
Výkon LED svetla	1 W
Lumeny	110 lm
Všeobecné technické údaje	
Štartovací prúd	≤ 400 A (2 s)
Špičkový prúd	1000 A
Teplota okolia pri prevádzke	–10 °C až +45 °C
Teplota pri nabíjaní	0 °C až +45 °C
Teplotný rozsah pri uskladnení	–20 °C až +60 °C
Optimálna teplota pri skladovaní	+20 °C
Vlhkosť vzduchu	≤ 85 %, nekondenzujúca
Rozmery (Š × H × V)	192 × 88 × 41,5 mm
Hmotnosť	600 g
Skúška/certifikát	CE UK CA

Firma Dometic Germany GmbH týmto vyhlasuje, že rádiové zariadenie typu PJS 1000 vyhovuje smernici 2014/53/EÚ.

Úplné znenie vyhlásenia EÚ o zhode je k dispozícii na tejto internetovej adrese https://.documents.dometic.com.

Pečlivě si prosím přečtěte a dodržujte všechny pokyny, směrnice a varování obsažené v tomto návodu k výrobku, abyste měli jistotu, že výrobek budete vždy správně instalovat, používat a udržovat. Tyto pokyny MUSÍ být uchovávány v blízkosti výrobku.

Používáním výrobku tímto potvrzujete, že jste si pečlivě přečetli všechny pokyny, směrnice a varování a že rozumíte podmínkám uvedeným v tomto dokumentu a souhlasíte s nimi. Souhlasíte s používáním tohoto výrobku pouze k určenému účelu a použití a v souladu s pokyny, směrnicemi a varováními uvedenými v tomto návodu k výrobku a v souladu se všemi příslušnými zákony a předpisy. Pokud si nepřečtete a nebudete dodržovat zde uvedené pokyny a varování, může to vést ke zranění vás i ostatních, poškození vašeho výrobku nebo poškození jiného majetku v okolí. Tento návod k výrobku, včetně pokynů, směrnic a varování a související dokumentace může být předmětem změn a aktualizací. Aktuální informace o výrobku naleznete na documents.dometic.com.

Obsah

1 Vysvětlení symbolů 202
2 Bezpečnostní pokyny 203
3 Bezpečnost při manipulaci s bateriemi 205
4 Obsah dodávky 206
5 Příslušenství 206
6 Použití v souladu s účelem 206
7 Technický popis 207
8 Před prvním použitím 208
9 Obsluha 208
10 Čištění a péče 212
11 Odstraňování poruch a závad 213
12 Záruka 215
13 Likvidace 215
14 Technické údaje 215

1 Vysvětlení symbolů

NEBEZPEČÍ!
Bezpečnostní pokyn: Označuje nebezpečnou situaci, která, pokud se jí nezabrání, bude mít za následek smrt nebo vážné zranění.

VÝSTRAHA!
Bezpečnostní pokyn: Označuje nebezpečnou situaci, která, pokud se jí nezabrání, může mít za následek smrt nebo vážné zranění.

UPOZORNĚNÍ!
Bezpečnostní pokyn: Označuje nebezpečnou situaci, která, pokud se jí nezabrání, může mít za následek lehké nebo středně těžké zranění.

POZOR!
Označuje nebezpečnou situaci, která, pokud se jí nezabrání, může mít za následek majetkové škody.

POZNÁMKA
Doplňující informace týkající se obsluhy výrobku.

2 Bezpečnostní pokyny

Dodržujte také bezpečnostní pokyny a předpisy vydané výrobcem vozidla a autorizovanými servisy.

2.1 Základní bezpečnost

VÝSTRAHA! Nedodržení těchto varování by mohlo mít za následek smrt nebo vážné zranění.

Nebezpečí usmrcení elektrickým proudem

- V případě, že je přístroj viditelně poškozen, nesmíte ho používat.
- Opravy startovacího zdroje smějí provádět pouze odborníci. Nesprávné opravy mohou způsobit značné nebezpečí.
- Přístroj nerozebírejte.
- Nijak neupravujte ani nepřizpůsobujte žádnou ze součástí.
- Používejte pouze výrobcem doporučené příslušenství a náhradní díly.
- Přístroj nepoužívejte ve vlhkém prostředí ani jej neponořujte do žádné kapaliny. Uchovávejte na suchém místě.
- Vypněte přístroj a odpojte jej od elektrického napájení:
  - Po každém použití
  - Před každým čištěním a údržbou

Riziko udušení

- Kabel a ovládací jednotka zařízení mohou být při nesprávném uspořádání příčinou nebezpečí zamotání, uškrcení, zakopnutí nebo zašlápnutí. Zajistěte bezpečné uspořádání doplňkových upínacích prvků a napájecích kabelů.

Nebezpečí ohrožení zdraví

- **Elektrické přístroje nejsou hračky pro děti!**
  Výrobek vždy ukládejte a používejte mimo dosah velmi malých dětí.
- Děti musejí být pod dohledem tak, aby si se zařízením nehrály.
- Čištění a běžnou údržbu nesmějí provádět děti bez dozoru.

POZOR! Nebezpečí poškození

- Před uvedením do provozu porovnejte údaj o napětí na typovém štítku se stávajícím zdrojem napájení.
- Zajistěte, aby jiné předměty **nezpůsobily** zkrat na kontaktech přístroje.
- Dávejte pozor, aby **nikdy** nedošlo ke vzájemnému kontaktu záporného a kladného pólu.
- Nepoužívejte kabel jako rukojeť.

2.2 Bezpečnost za provozu přístroje

NEBEZPEČÍ! Nedodržení těchto varování bude mít za následek smrt nebo vážné zranění.

Nebezpečí usmrcení elektrickým proudem

- Nikdy se nedotýkejte odizolovaných vodičů. To platí především pro provoz přístroje při napájení střídavým proudem.
- K tomu, abyste mohli přístroj v případě nebezpečí rychle odpojit od napájecího zdroje střídavého proudu, se musí příslušná zásuvka nacházet v blízkosti přístroje a být snadno dostupná.

UPOZORNĚNÍ! Nedodržení těchto upozornění by mohlo mít za následek lehké nebo střední zranění.

Nebezpečí výbuchu

- Přístroj **nepoužívejte** za těchto podmínek:
  - slané, vlhké nebo mokré prostředí,
  - blízkost agresivních výparů,
  - blízkost hořlavých materiálů,
  - prostředí s nebezpečím výbuchu plynu nebo prachu.
- Startovací zdroj neumisťujte do blízkosti zdrojů tepla (topných těles, přímého slunečního záření, plynových sporáků apod.).
- Když se přístroj používá, nenechávejte jej bez dozoru.

Nebezpečí usmrcení elektrickým proudem

- Před spuštěním přístroje se ujistěte, že jsou napájecí kabel a zástrčka suché a že zástrčka není rezavá nebo znečištěná.
- Při práci na elektrických zařízeních zajistěte, aby byla na blízku další osoba, která vám může v případě nouze pomoci.
- Instalujte kabely tak, aby nemohly být poškozeny ostrými hranami, dveřmi nebo kapotou. **Neveďte** žádný kabel tak, aby byl silně zalomený. Přivřené kabely mohou mít za následek životu nebezpečné úrazy.
- Neodpojujte žádné kabely, dokud je přístroj ještě v provozu.
- Nikdy nevytahujte zástrčku ze zásuvky tahem za kabel.

Nebezpečí požáru

- Aby nedošlo k poškození vnějších ani vnitřních částí, chraňte přístroj před upuštěním, nárazy nebo působení nadměrných sil.
- Startovací zdroj neumisťuje do blízkosti hořlavých materiálů.

Riziko zranění

- Při umisťování přístroje se ujistěte, že všechny kabely jsou řádně zajištěny, aby se předešlo jakémukoli nebezpečí zakopnutí.

POZOR! Nebezpečí poškození

- Dbejte na to, aby nedošlo k zakrytí vstupů a výstupů vzduchu přístroje.
- Zajistěte dobrou ventilaci.

- Umístěte přístroj na suchém místě chráněném před stříkající vodou.
- Při skladování kabel volně omotejte, těsné omotání může poškodit kabel a vnitřní části.

3 Bezpečnost při manipulaci s bateriemi

VÝSTRAHA! Nedodržení těchto varování by mohlo mít za následek smrt nebo vážné zranění.

Riziko zranění

- Baterie mohou obsahovat agresivní a leptavé kyseliny. Zabraňte jakémukoliv tělesnému kontaktu s kapalinou z baterie. Potřísníte-li si kůži kapalinou z baterie, příslušnou část těla si důkladně omyjte vodou.
  Při úrazu způsobeném kyselinou ihned vyhledejte lékaře.

UPOZORNĚNÍ! Nedodržení těchto upozornění by mohlo mít za následek lehké nebo střední zranění.

Riziko zranění

- Při práci s bateriemi na sobě nesmíte mít žádné kovové předměty, jako jsou hodinky nebo prsteny.
  Olověné baterie mohou generovat zkratové proudy, které mohou způsobit závažné popáleniny.
- Při práci s bateriemi používejte ochranné brýle a ochranný oděv. Když pracujete s bateriemi, nesahejte si do očí.

Nebezpečí ohrožení zdraví

- Baterie neotvírejte, nepoškozujte a nedovolte, aby kontaminovaly životní prostředí, protože obsahují toxické a pro životní prostředí škodlivé těžké kovy.

Nebezpečí výbuchu

- Startovací zdroj nikdy nepřipojujte ke zmrzlé nebo defektní baterii.
  V tomto případě umístěte baterii na místo chráněné před mrazem a vyčkejte, dokud se baterie nepřizpůsobí okolní teplotě.
- V blízkosti motoru nebo baterie nekuřte, nepoužívejte otevřený oheň ani nezpůsobujte jiskření.

POZOR! Nebezpečí poškození

- Používejte výhradně dobíjecí baterie.
- Zabraňte pádu kovových součástí na baterii. Mohlo by dojít k jiskření nebo ke zkratování baterie a jiných elektrických součástí.
- Při připojování baterie dbejte na správnou polaritu.
- Dodržujte návody výrobce baterie a výrobce zařízení, nebo výrobce vozidla, ve kterém jsou baterie používány.
- Skladujte jen plně nabité baterie. Uložené baterie pravidelně dobíjejte.
- Dodržujte uvedenou optimální skladovací teplotu, protože dlouhodobé skladování při vysokých i nízkých teplotách může negativně ovlivnit životnost a provozuschopnost baterie.

- Vyvarujte se hlubokého vybíjení baterií. Hluboce vybité olověné akumulátory ihned nabijte, aby nedošlo k jejich sulfataci.

4 Obsah dodávky

Č. na obr. 1, strana 3	Popis	Množství
1	Startovací zdroj	1
2	Přepravní taška	1
3	Sada startovacích kabelů (160 mm) s bateriovými svorkami a zástrčkou (EC5) s ochranou proti zkratu	1
4	USB adaptérový kabel	1
5	Nabíječka do zásuvky vozidla	1
6	Nabíječka do síťové zásuvky	1
–	Stručný návod k obsluze	1
–	Návod k obsluze (pouze v digitální podobě)	1

5 Příslušenství

Označení	Č. výr.
Sada startovacích kabelů (300 mm) s bateriovými svorkami a zástrčkou (EC5) s ochranou proti zkratu	9620006682

6 Použití v souladu s účelem

Tento startovací zdroj má sloužit jako pomocný zdroj ke startování vozidel s 12V akumulátory a benzinovými motory o objemu do 6 litrů nebo dieselovými motory o objemu do 4 litrů (např. v osobních či nákladních vozidlech, motocyklech, lodích, sekačkách na trávu atd.) a k nabíjení nebo provoznímu napájení digitálních mobilních zařízení (např. mobilních telefonů, tabletů, notebooků, fotoaparátů atd.).

Startovací zdroj je určen k dočasnému použití venku nebo v garážích a při jeho používání ve vlhkém prostředí je třeba dbát přiměřené opatrnosti.

Další funkce, jako je nabíjení jiných zařízení pomocí portů, se hodí používat doma, v domácích dílnách nebo garážích.

Startovací zdroj **není** vhodný pro:

- paralelní zapojení s jinými startovacími zdroji,
- servisní dílny nebo komerční využití.

Tento výrobek je vhodný pouze k určenému účelu a použití v souladu s tímto návodem.

Tento návod poskytuje informace, které jsou nezbytné pro řádnou instalaci a/nebo provoz výrobku. Nedostatečná instalace a/nebo nesprávný provoz či údržba povedou k neuspokojivému výkonu a možné závadě.

Výrobce nepřejímá žádnou odpovědnost za jakékoli zranění nebo poškození výrobku vyplývající z následujícího:

- Nesprávné sestavení nebo připojení včetně nadměrného napětí
- Nesprávná údržba nebo použití jiných náhradních dílů než původních dílů dodaných výrobcem
- Změna výrobku bez výslovného souhlasu výrobce

- Použití k jiným účelům, než jsou popsány v tomto návodu

Společnost Dometic si vyhrazuje právo změnit vzhled a specifikace výrobku.

7 Technický popis

7.1 Obecný popis

Startovací zdroj umožňuje startovat vozidla bez pomoci třetích stran, pokud je k nastartování vozidla zapotřebí maximální špičkový proud 1000 A.

Startovací zdroj je vybaven lithium-polymerovou baterií a integrovanou LED svítilnou s trvalým světlem, stroboskopem a SOS signálem pro nouzové situace.

Pomocí dvou dodávaných nabíjecích kabelů lze přístroj nabíjet prostřednictvím síťového zdroje střídavého proudu nebo přes 12V zásuvku vozidla.

Digitální mobilní zařízení lze nabíjet buď bezdrátově, nebo jedním ze dvou USB výstupů. Kromě toho lze přístroj použít k provoznímu napájení 12V zařízení prostřednictvím 12V stejnosměrného výstupu.

Startovací zdroj disponuje následujícími ochrannými funkcemi:

- ochranou proti vysokým a nízkým teplotám,
- nadproudovou ochranou,
- ochranou proti příliš nízkému i nadměrnému napětí,
- ochranou proti zkratu,
- ochranou interní baterie proti přebití a hlubokému vybití.

7.2 Popis přístroje

Položka na obr. 2, strana 4	Označení	Položka na obr. 2, strana 4	Označení
1	⏻ Tlačítko	6	LED svítilna
2	LCD displej	7	USB výstup 1
3	Podložka pro bezdrátové nabíjení	8	USB výstup 2
4	Výstup 12 V DC	9	Výstup pro startování (EC5)
5	Nabíjecí vstup		

7.3 Prvky LCD displeje

Položka na obr. 3, strana 4	Popis
1	Ukazuje aktuální stav nabití v procentech mezi 0 % (vybitý) a 100 % (plně nabitý).
2	IN (vstup): Indikuje probíhající nabíjení startovacího zdroje. **Poznámka:** Indikátor bliká, dokud není startovací zdroj nabitý na 100 %.
3	OUT (výstup): Indikuje probíhající nabíjení nějakého zařízení nebo využívání přístroje k nastartování vozidla.
4	Ukazuje naměřené hodnoty napětí a proudu připojeného digitálního mobilního zařízení (USB 1).
5	Ukazuje naměřené hodnoty napětí a proudu připojeného digitálního mobilního zařízení (USB 2).
6	16 V: Indikuje připojení 12V zařízení (k 12V DC výstupu).

8 Před prvním použitím

➤ Před prvním použitím nebo po delším skladování startovací zdroj plně nabijte (viz kap. „Nabití startovacího zdroje“ na stranì 209).

9 Obsluha

9.1 Zapnutí startovacího zdroje

➤ Startovací zdroj zapněte stisknutím tlačítka ⏻.
✓ Zapne se LCD displej.
✓ Přístroj je připraven k provozu.

9.2 Zapnutí LCD displeje

POZNÁMKA
Pokud neprovedete žádné nastavení, přepne se LCD displej po 20 sekundách automaticky do úsporného režimu.

➤ Když se LCD displej nachází v úsporném režimu, stiskněte krátce tlačítko ⏻.
✓ Zapne se LCD displej.

9.3 Vypnutí startovacího zdroje

POZNÁMKA
- Není-li připojena žádná zátěž ani žádný zdroj nabíjení, startovací zdroj se po 20 sekundách automaticky vypne.
- Startovací zdroj nelze vypnout, pokud je připojena zátěž nebo nabíjecí zdroj.

1. V takovém případě odpojte připojenou zátěž nebo připojený nabíjecí zdroj.
2. Stiskněte a podržte stisknuté tlačítko ⏻ alespoň na 5 sekund.

✓ LCD displej se vypne.
✓ Přístroj je vypnutý.

9.4 Nabití startovacího zdroje

POZNÁMKA
Když je přístroj vybitý, potrvá jeho plné nabití 3 až 5 hodin, a to při obou způsobech nabíjení.

Startovací zdroj lze nabít dvěma způsoby:
- Pomocí nabíječky do zásuvky vozidla (obr. **4** A, strana 5).
- Pomocí nabíječky do síťové zásuvky (obr. **4** B, strana 5).

➤ Startovací zdroj postavte na pevnou podložku.
➤ Při nabíjení startovacího zdroje postupujte dle vyobrazení (obr. **4**, strana 5).

Po úplném dobití startovacího zdroje se proces nabíjení automaticky ukončí:
✓ Na LCD displeji se zobrazí 100 % stav nabití.
✓ Indikátor „IN“ (vstup) přestane blikat a zůstane trvale zobrazen.

Kontrola stavu nabití

➤ Startovací zdroj zapněte stisknutím tlačítka ⏻.
✓ Na LCD displeji se zobrazuje stav nabití (obr. **3** B, strana 4) mezi 0 % (vybito) a 100 % (plně nabito).

9.5 Použití LED svítilny

UPOZORNĚNÍ! Riziko zranění
Nedívejte se přímo do LED svítilny, protože by mohlo dojít k poškození vašeho zraku.

POZNÁMKA
Během nabíjení nelze LED svítilnu používat.

LED svítilna umožňuje tři provozní režimy:
- Nepřetržité svícení: LED svítilna trvale svítí.
- Stroboskop: LED svítilna bliká v konstantním intervalu.
- Signál SOS: LED svítilna signalizuje blikáním sekvenci SOS.

➤ Při používání svítilny a přepínání mezi jednotlivými provozními režimy postupujte dle vyobrazení (obr. **5**, strana 5).

9.6 Nastartování vozidla pomocí startovacího zdroje

VÝSTRAHA! Nebezpečí usmrcení elektrickým proudem a nebezpečí požáru
- Nespojujte obě bateriové svorky dohromady.
- Nepoužívejte jiné bateriové svorky než ty, které jsou součástí dodávky.
- Dodržte požadované pořadí připojování i odpojování bateriových svorek a dbejte na správnou polaritu.

UPOZORNĚNÍ! Riziko zranění
Do bateriových svorek nestrkejte prsty ani ruce.

POZOR! Nebezpečí poškození
- Startovací zdroj nepřipojujte k hluboce vybité nebo vadné baterii vozidla.
- Nepokoušejte se pomocí startovacího zdroje o nastartování vozidla více než třikrát za sebou. Nenastartuje-li vozidlo ani po 3 pokusech, měli byste jej nechat zkontrolovat v autorizovaném servisu.

POZNÁMKA
- Startovací zdroj dokáže vozidlo nastartovat až 30krát, a to v závislosti na objemu a typu jeho motoru.
- U vozidel s nutností připojit startovací zdroj na dálku (např. s baterií v kufru nebo na jiném místě), nemusí startování pomocí tohoto zdroje fungovat správně. Informujte se v návodu k obsluze svého vozidla.

Signalizace LED bateriových svorek	Popis
Blikající zelená a červená	Startovací zdroj je připraven k připojení.
Nepřetržitě svítící červená, s pípáním alarmu	Opačná polarita připojení bateriových svorek.
Po dobu 30 sekund svítí nepřetržitě zelená, která se pak změní na trvale svítící červenou.	Odpojte bateriové svorky a znovu je připojte pro opětovné použití. Kontrolka LED se opět trvale rozsvítí zeleně.
Nepřetržitě svítící červená, s nízkým konstantním tónem	Bateriové svorky baterie se spolu dotýkají.

Ještě **před** startováním vozidel pomocí tohoto startovacího zdroje:
- Zaparkujte vozidlo. U vozidla s manuální převodovkou vyřaďte na neutrál a aktivujte ruční brzdu.
- Ujistěte se, že je startovací zdroj nabitý na alespoň 50 %. Startovací zdroj nabitý na méně než 50 % by už vozidlo nemusel nastartovat.
- Ujistěte se, že je zástrčka (EC5) pevně zasunuta do startovacího výstupu přístroje.
- Před připojením bateriových svorek odpojte všechna mobilní zařízení.

Po startování vozidel pomocí tohoto startovacího zdroje:

- Do 30 sekund odpojte bateriové svorky v opačném pořadí (viz kap. „Odpojení bateriových svorek (obr. 7, strana 9)“ na straně 211.)
- Zapněte elektrické spotřebiče, např. ventilaci, abyste ochránili palubní elektroniku.
- Nechte motor běžet nebo s vozidlem jeďte alespoň po dobu 30 minut, aby se mohla baterie dostatečně dobít.

Připojení bateriových svorek (obr. 6 , strana 6)

1. Připojte červenou (**rd**) bateriovou svorku ke kladnému pólu autobaterie.
2. Připojte černou (**bk**) bateriovou svorku k ukostření (šasi vozidla).

POZNÁMKA

- Řiďte se pokyny ohledně vhodných ukostřovacích bodů v návodu k obsluze vozidla, jsou-li uvedeny.
- Vhodnými ukostřovacími body jsou pevné nelakované kovové části v motorovém prostoru, např. blok motoru.
- Pokud nemůžete černou bateriovou svorku připojit k uzemnění (šasi vozidla), připojte ji k zápornému pólu baterie.

✓ Červená a zelená LED dioda bateriových svorek bliká 1 – 3 sekundy. Poté se trvale rozsvítí zelená LED bateriových svorek.

Odpojení bateriových svorek (obr. 7 , strana 7)

1. Odpojte černou (**bk**) bateriovou svorku.
2. Odpojte červenou (**rd**) bateriovou svorku.

9.7 Nabíjení přes USB

POZNÁMKA

- Během nabíjení startovacího zdroje nelze nabíjet mobilní zařízení.
- Pomocí dvojice USB výstupů lze nabíjet dvě mobilní zařízení najednou.

➤ K nabíjení mobilních zařízení používejte dodaný USB adaptérový kabel a postupujte při tom dle vyobrazení (obr. 8 , strana 8).

✓ Na LCD displeji se bude zobrazovat zbývající stav nabití startovacího zdroje.

9.8 Napájení 12V zařízení

POZNÁMKA

Během nabíjení startovacího zdroje nelze provozovat napájená 12V zařízení.

➤ Chcete-li přístroj použít k provoznímu napájení 12V zařízení, zapojte napájecí kabel 12V zařízení do 12V DC výstupu startovacího zdroje (obr. 2 **4**, strana 4).

✓ Na LCD displeji se bude zobrazovat zbývající stav nabití startovacího zdroje.

9.9 Bezdrátové nabíjení

POZNÁMKA
Ujistěte se, že vaše zařízení podporuje bezdrátové nabíjení.

➤ Chcete-li zařízení bezdrátově nabít, stiskněte tlačítko ⏻ a své zařízení položte na podložku pro bezdrátové nabíjení, viz obr. **9**, strana 8.
➤ Na LCD displeji se bude zobrazovat zbývající stav nabití startovacího zdroje.

10 Čištění a péče

VÝSTRAHA! Nebezpečí usmrcení elektrickým proudem
Před každým čištěním a prováděním údržby odpojte přístroj od elektrického napájení.

POZOR! Nebezpečí poškození
- Nikdy nečistěte přístroj pod tekoucí vodou nebo ve vodní lázni.
- K čištění nepoužívejte žádné ostré nebo tvrdé předměty, čisticí písky nebo bělidlo, protože mohou přístroj poškodit.

➤ Příležitostně přístroj vyčistěte měkkou zvlhčenou utěrkou.
➤ Pravidelně kontrolujte kabely nebo vodiče pod napětím, zda na nich není patrné poškození izolace, nejsou nalomené nebo se neuvolnilo jejich připojení.
➤ Pravidelně kontrolujte stav nabití baterie v přístroji. Baterii nabíjejte po každém použití a nejméně jednou za 3 až 6 měsíců, i když ji nepoužíváte.

11 Odstraňování poruch a závad

Porucha	Možná příčina	Návrh řešení
Startovací zdroj nefunguje. Nefunguje tlačítko ⏻.	Startovací zdroj je hluboce vybitý.	➤ Proveďte nabití startovacího zdroje (viz kap. „Nabití startovacího zdroje“ na stranì 209).
	Vadná izolace, přerušené nebo uvolněné připojení kabelů pod napětím.	➤ Pravidelně kontrolujte kabely pod napětím, zda na nich není patrné poškození izolace, zda nejsou nalomené nebo se neuvolnilo jejich připojení. ➤ Pokud nemůžete chybu najít, obraťte se na autorizovaného servisního zástupce.
	Je aktivní podpěťová ochrana startovacího zdroje.	➤ Startovací zdroj znovu aktivujte jeho nabitím (viz kap. „Nabití startovacího zdroje“ na stranì 209).
	Je aktivní nadproudová ochrana startovacího zdroje.	➤ Odpojte zatížení z USB výstupu nebo z 12V DC výstupu. Startovací zdroj znovu aktivujte jeho nabitím (viz kap. „Nabití startovacího zdroje“ na stranì 209).
	Je aktivní ochrana startovacího zdroje proti zkratu.	➤ Odpojte zatížení z USB výstupu nebo z 12V DC výstupu. Startovací zdroj znovu aktivujte jeho nabitím (viz kap. „Nabití startovacího zdroje“ na stranì 209).
	Baterie je značně sulfatovaná.	➤ Vyměňte baterii.
Vozidlo se pomocí startovacího zdroje nepodařilo nastartovat.	Startovací zdroj je nabitý na méně než 50 %.	➤ Proveďte nabití startovacího zdroje (viz kap. „Nabití startovacího zdroje“ na stranì 209).
	Bateriové svorky jsou uvolněné nebo nejsou správně připojené.	➤ Zkontrolujte spoje. Ujistěte se, že bateriové svorky jsou pevně připnuté a správně připojené. V případě potřeby je znovu připojte.
	Póly baterie jsou znečištěné nebo zkorodované.	➤ Očistěte póly baterie a znovu připojte startovací zdroj.
Svítí červená LED bateriových svorek.	Napětí startovacího zdroje je příliš nízké.	➤ Proveďte nabití startovacího zdroje (viz kap. „Nabití startovacího zdroje“ na stranì 209).
Svítí červená LED bateriových svorek a je slyšet bzučení.	Svorky baterie jsou vyzkratované.	➤ Znovu připojte svorky baterie (viz kap. „Nastartování vozidla pomocí startovacího zdroje“ na stranì 210).
	Svorky baterie jsou nesprávně připojeny.	

Porucha	Možná příčina	Návrh řešení
Svítí zelená LED bateriových svorek a bliká červená LED.	Svorky baterie nebyly aktivovány do 30 sekund.	➤ Znovu připojte svorky baterie (viz kap. „Nastartování vozidla pomocí startovacího zdroje“ na straně 210).
Bliká červená LED bateriových svorek. Startovací zdroj není v provozu.	Svorky baterie nejsou připojeny.	➤ Připojte startovací zdroj ke startovací baterii (viz kap. „Připojení bateriových svorek (obr. 6, strana 8)“ na straně 211).
	Je aktivní přepěťová ochrana bateriových svorek.	➤ Ujistěte se, že napětí není příliš vysoké (> 16,7 V).
	Je aktivní podpěťová ochrana bateriových svorek.	➤ Proveďte nabití startovacího zdroje (viz kap. „Nabití startovacího zdroje“ na straně 209).
	Je aktivní ochrana svorek baterie proti zkratu.	➤ Znovu připojte svorky baterie (viz kap. „Připojení bateriových svorek (obr. 6, strana 8)“ na straně 211).
	Je aktivní ochrana bateriových svorek proti přepólování.	
	Je aktivní přepěťová ochrana proti nadměrné teplotě svorek.	Při příliš vysoké provozní teplotě (> 80 °C) se bateriové svorky automaticky vypnou. ➤ Nechte bateriové svorky vychladnout.
Startovací zdroj po připojení ke startovací baterii nefunguje.	Probíhá spouštění bateriových svorek.	➤ Počkejte 30 sekund. ➤ V případě potřeby znovu připojte svorky baterie (viz kap. „Připojení bateriových svorek (obr. 6, strana 8)“ na straně 211).
Bliká červená a zelená LED bateriových svorek.	Je aktivní ochrana proti reverznímu nabíjení.	Bateriové svorky automaticky vypnou připojení ke startovacímu zdroji. ➤ Zkontrolujte, zda jsou svorky baterie správně připojeny (viz kap. „Připojení bateriových svorek (obr. 6, strana 8)“ na straně 211).
	Svorky baterie se nacházejí v pohotovostním režimu.	Blikání přestane po opětovném uvedení bateriových svorek do provozu.

12 Záruka

Na výrobek je poskytována záruka v souladu s platnými zákony. Pokud je výrobek vadný, obraťte se na svého prodejce nebo na pobočku výrobce ve vaší zemi (viz dometic.com/dealer).

K vyřízení opravy a záruky nezapomeňte spolu s výrobkem odeslat následující dokumenty:

- Kopii účtenky s datem zakoupení,
- Uvedení důvodu reklamace nebo popis vady.

Upozorňujeme, že oprava svépomocí nebo neodborná oprava může ohrozit bezpečnost a vést ke ztrátě záruky.

13 Likvidace

Recyklace obalového materiálu

➤ Obalový materiál likvidujte v odpadu určeném k recyklaci.

Recyklace výrobků s nevyměnitelnými bateriemi, dobíjecími bateriemi nebo světelnými zdroji

➤ Pokud výrobek obsahuje nevyměnitelné baterie, dobíjecí baterie nebo světelné zdroje, nemusíte je před likvidací odstraňovat.

➤ Pokud budete chtít výrobek definitivně zlikvidovat, informace o příslušném postupu v souladu s platnými předpisy pro likvidaci vám sdělí místní recyklační středisko nebo specializovaný prodejce.

➤ Výrobek lze bezplatně zlikvidovat.

14 Technické údaje

	PJS 1000
Akumulátor	
Typ baterie	Lithium-polymerová baterie
Jmenovité napětí	14,8 V⎓
Kapacita baterie	59,2 Wh
Vývody USB	
Nabíjecí napětí	5 V⎓ (9 Vg)
Jmenovitý proud	2,1 A (2 A)
Výstup DC	
Nabíjecí napětí	12 V⎓ (16 Vg)
Jmenovitý proud	≤ 8 A

	PJS 1000
Bezdrátové nabíjení	
Frekvenční rozsah	112 kHz – 148 kHz
Výstupní výkon	10 W
Standard bezdrátového nabíjení	Qi
Nabíjecí vstup	
Rozsah nabíjecího napětí	5 – 9 V⎓ ± 10 %
Vstupní proud	max. 2 A
LED svítilna	
Výkon LED osvětlení	1 W
Světelný tok	110 lm
Všeobecné technické údaje	
Startovací proud	≤ 400 A (2 s)
Špičkový proud	1000 A
Okolní teplota za provozu	-10 °C až +45 °C
Teplota při nabíjení	0 °C až +45 °C
Teplotní rozsah pro skladování	-20 °C až +60 °C
Optimální teplota pro skladování	+20 °C
Okolní vlhkost	≤ 85 % nekondenzující
Rozměry (Š × H × V)	192 x 88 x 41,5 mm
Hmotnost	600 g
Zkouška/certifikát	CE UK CA

Společnost Dometic Germany GmbH tímto prohlašuje, že rádiové zařízení typu PJS 1000 odpovídá požadavkům směrnice 2014/53/EU.

Plné znění prohlášení o shodě EU je dostupné na následující internetové adrese: https://documents.dometic.com.

A termék mindenkori szakszerű telepítése, használata és karbantartása érdekében kérjük figyelmesen olvassa el az ebben a termék kézikönyvben található utasításokat, irányelveket és figyelmeztetéseket, valamint mindig tartsa be ezeket. Ezt az útmutatót a termék közelében KELL tartani.

A termék használatba vételével Ön kijelenti hogy figyelmesen elolvasta az összes utasítást, irányelvet és figyelmeztetést, valamint megértette és elfogadja az itt leírt szerződési feltételeket. Ön elfogadja, hogy kizárólag a rendeltetésének megfelelő célra és a jelen termék kézikönyvben leírt útmutatásoknak, irányelveknek és figyelmeztetéseknek, valamint a hatályos törvényeknek és szabályozásoknak megfelelően használja ezt a terméket. Az itt leírt utasítások és figyelmeztetések elolvasásának és betartásának elmulasztása saját és mások sérüléséhez, a termék vagy a közelben található más anyagi javak károsodásához vezethet. Ez a termék kézikönyv és a benne található utasítások, irányelvek és figyelmeztetések, valamint a kapcsolódó dokumentációk módosulhatnak és frissülhetnek. Naprakész termékinformációk érdekében kérjük látogasson el a következő honlapra: documents.dometic.com.

Tartalom

1 Szimbólumok magyarázata 217
2 Biztonsági útmutatások 218
3 Biztonság az akkumulátorok kezelésénél 220
4 A csomag tartalma 221
5 Tartozékok 221
6 Rendeltetésszerű használat 222
7 Műszaki leírás 222
8 Az első használat előtt 223
9 Üzemeltetés 223
10 Tisztítás és karbantartás 227
11 Hibakeresés 228
12 Szavatosság 230
13 Ártalmatlanítás 230
14 Műszaki adatok 230

1 Szimbólumok magyarázata

VESZÉLY!
Biztonsági útmutatás: Veszélyes helyzetet jelöl, amely súlyos sérülést vagy halált okoz, ha nem kerülik el.

FIGYELMEZTETÉS!
Biztonsági útmutatás: Veszélyes helyzetet jelöl, amely súlyos sérülést vagy halált okozhat, ha nem kerülik el.

VIGYÁZAT!
Biztonsági útmutatás: Veszélyes helyzetet jelöl, amely könnyű vagy mérsékelt sérülést okozhat, ha nem kerülik el.

FIGYELEM!
Olyan helyzetet jelöl, amely vagyoni kárt okozhat, ha nem kerülik el.

MEGJEGYZÉS
A termék kezelésére vonatkozó kiegészítő információk.

2 Biztonsági útmutatások

Vegye figyelembe a járműgyártó és a hivatalos szakműhely biztonsági útmutatásait és előírásait.

2.1 Alapvető biztonság

FIGYELMEZTETÉS! Ezeknek a figyelmeztetéseknek a figyelmen kívül hagyása súlyos, vagy halálos sérüléshez vezethet.

Áramütés miatti veszély

- Ha a készüléken látható sérülések vannak, akkor a készüléket nem szabad üzembe helyezni.
- A segédindítón csak szakember végezhet javításokat. A helytelen javítások jelentős veszélyeket okozhatnak.
- Ne szerelje szét a készüléket.
- Semmilyen módon nem módosítsa, vagy ne változtassa meg egyik komponenst sem.
- Kizárólag a gyártó által engedélyezett tartozékokat és cserealkatrészeket használja.
- Ne használja a készüléket nedves körülmények között, és ne merítse bele semmilyen folyadékba. Száraz helyen tárolja.
- Kapcsolja ki a készüléket és válassza le a tápellátásról:
  – Minden használat után
  – Minden tisztítás és ápolás előtt

Fulladásveszély

- A készülék kábele és vezérlőegysége a nem megfelelő elrendezés esetén beakadás, fojtás, elbotlás vagy elbotlás veszélyét okozhatja. Gondoskodjon róla, hogy a felesleges kötegelők és tápkábelek elrendezése biztonságos legyen.

Egészségkárosodás veszélye

- **Az elektromos berendezések nem játékszerek.**
  Úgy tárolja és használja a készüléket, hogy a kisgyermekek ne férhessenek hozzá.
- A gyermekeket felügyelni kell annak érdekében, hogy ne játsszanak a készülékkel.
- A tisztítást és a felhasználói karbantartást felügyelet nélküli gyermekek nem végezhetik.

FIGYELEM! Károsodás veszélye

- Üzembe helyezés előtt hasonlítsa össze a feszültségadatokat az adattáblán a meglévő energiaellátással.
- Ügyeljen arra, hogy más tárgyak **ne** okozhassanak rövidzárlatot a készülék érintkezőinél.

- Ügyeljen arra, hogy a negatív és pozitív pólusok **soha** ne érintkezzenek egymással.
- Ne használja a kábeleket fogantyúként.

2.2 Biztonság a készülék üzemeltetése során

VESZÉLY! Ezeknek a figyelmeztetéseknek a figyelmen kívül hagyása súlyos vagy halálos sérüléshez vezet.

Áramütés miatti veszély

- Soha ne fogjon meg puszta kézzel csupasz vezetékeket. Ez mindenekelőtt a váltakozó áramú hálózatról történő üzemeltetés során érvényes.
- Annak érdekében, hogy a készüléket veszély esetén gyorsan el lehessen választani a váltakozó áramú hálózatról, a dugaszolóaljzatnak a készülék közelében és könnyen hozzáférhetőnek kell lennie.

VIGYÁZAT! Ezeknek a felhívásoknak a figyelmen kívül hagyása könnyű vagy mérsékelt sérüléshez vezethet.

Robbanásveszély

- Az alábbi körülmények között **ne** üzemeltesse a készüléket:
  - sótartalmú, nedves vagy vizes környezetben
  - korrozív hatású gőzök közelében
  - éghető anyagok közelében
  - Olyan területeken, ahol gáz-, vagy porrobbanás történhet.
- Ne helyezze a segédindítót hőforrások közelébe (fűtés, közvetlen napsugárzás, gázsütő, stb.).
- Használat közben soha ne hagyja felügyelet nélkül a készüléket.

Áramütés miatti veszély

- A készülék beindítása előtt győződjön meg arról, hogy a kábel és a dugasz száraz, nem rozsdás és nincsenek rajta szennyeződések.
- Ha elektromos rendszereken dolgozik, biztosítsa, hogy legyen valaki a közelben, aki vészhelyzetben segítséget nyújthat.
- A vezetékeket úgy vezesse, hogy azokat éles peremek, ajtók vagy motorháztetők ne sérthessék meg. **Ne** vezesse a kábelt élesen megtörve. Becsípődött kábelek életveszélyes sérüléseket okozhatnak.
- Ne oldjon le kábeleket, ha a készülék még üzemel.
- Soha ne húzza ki a csatlakozódugót a kábelnél fogva az aljzatból.

Tűzveszély

- A külső és belső alkatrészek sérülésének elkerülése érdekében ne ejtse le, ne üsse meg, és ne fejtsen ki túlzott erőt a készülékre.
- Ne helyezze a segédindítót gyúlékony anyagok közelébe.

Sérülés kockázata

- A készülék pozícionálásakor az elbotlásveszély minden formájának elkerülése érdekében gondoskodjon a kábelek megfelelő rögzítéséről.

FIGYELEM! Károsodás veszélye

- Ügyeljen arra, hogy a készülék levegőbevezető és kivezető nyílásai ne legyenek elfedve.
- Gondoskodjon a megfelelő szellőzésről.
- A készüléket száraz és fröccsenő víz ellen védett helyen állítsa fel.
- Tároláskor lazán tekerje fel a kábelt, a szoros feltekerés károsíthatja a kábelt és a belső alkatrészeket.

3 Biztonság az akkumulátorok kezelésénél

FIGYELMEZTETÉS! Ezeknek a figyelmeztetéseknek a figyelmen kívül hagyása súlyos, vagy halálos sérüléshez vezethet.

Sérülés kockázata

- Az akkumulátorok agresszív és maró savakat tartalmaznak. Kerülje az akkumulátorfolyadékkal történő bármilyen testi kontaktust. Az akkumulátorfolyadék bőrre kerülése esetén bő vízzel alaposan mossa le a bőrt.
  Savak által okozott sérülések esetén feltétlenül menjen orvoshoz.

VIGYÁZAT! Ezeknek a felhívásoknak a figyelmen kívül hagyása könnyű vagy mérsékelt sérüléshez vezethet.

Sérülés kockázata

- Az akkumulátorokkal végzendő munkák során ne viseljen fém tárgyakat, például órát vagy gyűrűt.
  Az ólomsavas akkumulátorok súlyos égést okozó rövidzárlati áramokat generálhatnak.
- Akkumulátoroknál végzendő munkák során használjon védőszemüveget és viseljen védőruházatot. Akkumulátoroknál végzett munkák során ne érintse meg a szemét.

Egészségkárosodás veszélye

- Ne nyissa fel vagy rongálja meg az akkumulátorokat, és ne engedje, hogy azok a környezetbe kerüljenek, mivel mérgező és környezetkárosító nehézfémeket tartalmaznak.

Robbanásveszély

- Ne próbálkozzon fagyott, vagy meghibásodott akkumulátor segédindításával.
  Ilyen esetben az akkumulátort fagymentes helyen helyezze el, és várjon addig, amíg az akkumulátor át nem vette a környezeti hőmérsékletet.
- Ne dohányozzon, ne használjon nyílt lángot, és ne okozzon szikrát a motor vagy az akkumulátor közelében.

FIGYELEM! Károsodás veszélye

- Kizárólag újratölthető akkumulátorokat használjon.
- Akadályozza meg, hogy az akkumulátorra fémes alkatrészek eshessenek. Ez szikrát generálhat, vagy az akkumulátort és más elektromos alkatrészeket rövidre zárhat.
- A csatlakoztatásnál vegye figyelembe a megfelelő polaritást:

- Kövesse az akkumulátorgyártó és az akkumulátort használó berendezés vagy jármű gyártójának útmutatásait.
- Csak teljesen feltöltött akkumulátorokat tároljon. Rendszeresen töltse fel a tárolt akkumulátorokat.
- Tartsa be a megadott optimális tárolási hőmérsékletet, mivel a magas és alacsony hőmérsékleten végzett hosszú távú tárolás ronthatja az akkumulátor élettartamát és teljesítményét.
- Kerülje az akkumulátorok mélylemerülését. A mélylemerült ólomakkumulátorokat a szulfátosodás elkerülése érdekében azonnal töltse fel.

4 A csomag tartalma

Szám itt: 1. ábra, 3. oldal	Leírás	Mennyiség
1	Segédindító	1
2	Hordozótáska	1
3	Segédindító kábelkészlet (160 mm) akkumulátor csipeszekkel és rövidzárlat elleni védelemmel ellátott dugasszal (EC5)	1
4	USB adapterkábel	1
5	Autótöltő	1
6	Hálózati töltő	1
–	Rövid üzemeltetési útmutató	1
–	Használati utasítás (csak digitálisan)	1

5 Tartozékok

Megnevezés	Cikksz.
Segédindító kábelkészlet (300 mm) akkumulátor csipeszekkel és rövidzárlat elleni védelemmel ellátott dugasszal (EC5)	9620006682

6 Rendeltetésszerű használat

A segédindító 12 V-os akkumulátorral és legfeljebb 6 literes benzinmotorral vagy 4 literes dízelmotorral rendelkező járművek (pl. személygépkocsik, teherautók, motorkerékpárok, csónakok, fűnyírók stb.) áthidalására, valamint digitális mobileszközök (pl. mobiltelefonok, táblagépek, laptopok, fényképezőgépek stb.) töltésére vagy üzemeltetésére alkalmas.

A segédindító ideiglenes kültéri vagy garázsban történő használatra alkalmas, és a készülék nedves körülmények között történő használatakor kellő óvatossággal kell eljárni.

Az egyéb funkciók, mint például készülékek töltése portokon keresztül, otthoni, háztartási műhelyekben vagy garázsokban történő használatra alkalmasak.

A segédindító a következő célokra **nem** alkalmas:

- Párhuzamos csatlakoztatás más segédindítókkal
- Szervizműhelyek vagy kereskedelmi felhasználás

Ez a termék az itt leírt utasításoknak megfelelő rendeltetésszerű használatra alkalmas.

Ez a kézikönyv olyan információkat nyújt, amelyek a termék szakszerű telepítéséhez és/vagy üzemeltetéséhez szükségesek. A hibás telepítés és/vagy a szakszerűtlen üzemeltetés vagy karbantartás elégtelen teljesítményhez és potenciálisan meghibásodáshoz vezethet.

A gyártó nem vállal felelősséget a termék olyan károsodásáért, vagy sérülésekért, amelyek a következőkre vezethetők vissza:

- Hibás összeszerelés vagy csatlakoztatás, ideértve a túlfeszültséget is
- Helytelen karbantartás, vagy a gyártó által szállított eredeti cserealkatrészektől eltérő cserealkatrészek használata
- A termék kifejezett gyártói engedély nélküli módosítása
- Az útmutatóban leírt céloktól eltérő felhasználás

A Dometic fenntartja a termék megjelenésének és specifikációjának módosítására vonatkozó jogát.

7 Műszaki leírás

7.1 Általános leírás

A segédindító lehetővé teszi harmadik fél további segítsége nélkül a járművek indítását, ha a jármű indításához maximum 1000 A csúcsáram szükséges.

A segédindító lítium-polimer akkumulátorral és beépített LED zseblámpával van felszerelve, amely folyamatos világítás, stroboszkóp világítás és vészhelyzetekre SOS-jelzés funkcióval rendelkezik.

A mellékelt két töltőkábellel a készüléket váltakozó áramú hálózatról vagy mobil 12 V járműcsatlakozón keresztül lehet tölteni.

A digitális mobileszközök vezeték nélkül vagy a két USB-kimenet egyikén keresztül tölthetők. Ezen kívül a készülék 12 V-os egyenáramú kimenetéről 12 V-os eszközök is üzemeltethetők.

A segédindító a következő védelmi mechanizmusokkal rendelkezik:

- Magas és alacsony hőmérséklet elleni védelem
- Túláram elleni védelem
- Alacsony és túlfeszültség elleni védelem
- Rövidzárlat elleni védelem
- A belső akkumulátor túltöltés és mélylemerülés elleni védelme

7.2 A készülék leírása

Tétel itt: 2. ábra, 4. oldal	Megnevezés	Tétel itt: 2. ábra, 4. oldal	Megnevezés
1	⏻ gomb	6	LED zseblámpa
2	LCD kijelző	7	USB 1 kimenet
3	Vezeték nélküli töltőfelület	8	USB 2 kimenet
4	12 V egyenáramú kimenet	9	Segédindító kimenet (EC5)
5	Töltő bemenet		

7.3 LCD kijelző elemek

Tétel itt: 3. ábra, 4. oldal	Leírás
1	Az aktuális töltöttségi állapotot mutatja százalékban 0 % (lemerült) és 100 % (teljesen feltöltve) között.
2	IN: Jelzi, hogy a segédindító töltése folyamatban van. **Megjegyzés:** A kijelző addig villog, amíg a segédindító 100 %-ban fel nem töltődik.
3	OUT: Jelzi, hogy egy készülék töltése, vagy egy jármű segédindítása folyamatban van.
4	Jelzi a csatlakoztatott digitális mobileszköz (USB 1) mért feszültségét és áramerősségét.
5	Jelzi a csatlakoztatott digitális mobileszköz (USB 2) mért feszültségét és áramerősségét.
6	16 V: Jelzi, hogy egy 12 V-os eszköz csatlakoztatva van (12 V egyenáramú kimenet).

8 Az első használat előtt

➤ Első használat előtt vagy hosszabb tárolás után addig töltse a segédindítót, amíg teljesen fel nem töltődik (lásd: „A segédindító töltése” fej., 224. oldal).

9 Üzemeltetés

9.1 A segédindító bekapcsolása

➤ A segédindító bekapcsolásához nyomja meg a ⏻ gombot.
✓ Az LCD kijelző bekapcsol.
✓ A készülék készen áll a használatra.

9.2 Az LCD kijelző bekapcsolása

MEGJEGYZÉS
Ha nem történik beállítás, az LCD kijelző 20 másodperc után automatikusan energiatakarékos üzemmódba kapcsol.

➤ Amikor az LCD kijelző energiatakarékos üzemmódban van, nyomja meg röviden a ⏻ gombot.
✓ Az LCD kijelző bekapcsol.

9.3 A segédindító kikapcsolása

MEGJEGYZÉS
- Ha nincs csatlakoztatott fogyasztó és nincs töltőforrás, akkor a segédindító 20 másodperc után automatikusan kikapcsol.
- A segédindító nem kapcsolható ki, ha fogyasztó vagy töltőforrás van csatlakoztatva.

1. Ha csatlakoztatva van, válassza le a fogyasztót vagy a töltőforrást.
2. Nyomja meg és legalább 5 másodpercig tartsa lenyomva a ⏻ gombot.

✓ Az LCD kijelző kikapcsol.
✓ A készülék ki van kapcsolva.

9.4 A segédindító töltése

MEGJEGYZÉS
Ha a készülék lemerült, a teljes feltöltés bármelyik töltési módszerrel 3 – 5 órát vesz igénybe.

A segédindító kétféle módszerrel tölthető fel:
- Az autós töltő használatával (**4**. ábra A, 5. oldal).
- A hálózati töltő használatával (**4**. ábra B, 5. oldal).

➤ A segédindítót stabil aljzatra állítsa.
➤ A segédindító töltését a következők szerint végezze (**4**. ábra, 5. oldal).

Amikor a segédindító teljesen feltöltődött, a töltés automatikusan leáll.
✓ Az LCD kijelzőn 100 % töltöttségi állapot látható.
✓ Az „IN" jelzés villogása megszűnik, és állandóan látható.

A töltöttségi állapot ellenőrzése

➤ A segédindító bekapcsolásához nyomja meg a ⏻ gombot.
✓ Az LCD kijelzőn a töltöttségi állapot (**3**. ábra B, 4. oldal) 0 % (lemerült) és 100 % (teljesen feltöltve) között jelenik meg.

9.5 A LED zseblámpa használata

VIGYÁZAT! Sérülés kockázata
Kerülje a közvetlen belenézést a LED zseblámpába, mert ez károsíthatja a szemét.

MEGJEGYZÉS
A LED zseblámpa töltés közben nem használható.

A LED zseblámpa három üzemmóddal rendelkezik:

- Folyamatosan fény: A LED zseblámpa folyamatosan világít.
- Stroboszkóp fény: A LED zseblámpa állandó időközönként felvillan.
- SOS jelzés: A LED zseblámpa az SOS jelzési mintával villog.

➤ A LED zseblámpa használatához és a különböző üzemmódok közötti váltáshoz az ábrán (**5**. ábra, 5. oldal) látható módon járjon el.

9.6 Járművek segédindítása

FIGYELMEZTETÉS! Áramütés veszélye és tűzveszély
- Ne csatlakoztassa egyszerre a két akkumulátor csipeszt.
- Ne használjon a mellékelttől eltérő akkumulátor csipeszeket.
- Tartsa be az akkumulátor csipeszek előírt csatlakoztatási és leválasztási sorrendjét, valamint a helyes polaritást.

VIGYÁZAT! Sérülés kockázata
Ujját és kezét ne helyezze az akkumulátor csipeszekbe.

FIGYELEM! Károsodás veszélye
- Ne indítson mélylemerült vagy meghibásodott járműakkumulátort.
- Ne próbálja meg egymás után 3-nál többször elindítani a járművet. Ha a jármű 3 próbálkozás után sem indul be, akkor a járművet szakszervizben kell átvizsgáltatni.

MEGJEGYZÉS
- A lökettérfogattól és a jármű motorjától függően a segédindító akár 30 alkalommal is képes segédindítást végezni.
- Olyan járműveknél, amelyeknél az akkumulátor áthidalási helye távolabb található (pl. az akkumulátor a csomagtartóban vagy más helyen van), előfordulhat, hogy a segédindítás nem működik megfelelően. Vegye figyelembe járműve használati utasítását.

Akkumulátor csipeszek LED jelzése	Leírás
Zöld és piros színűen villog	A segédindító készen áll a csatlakoztatásra.
Folyamatosan világító piros, sípoló riasztási hanggal	Az akkumulátor csipeszek fordított polaritással vannak csatlakoztatva.
Folyamatosan világító zöld 30 másodpercig, majd folyamatosan világító pirosra változik	Válassza le az akkumulátor csipeszeket, és csatlakoztassa újra azokat az újbóli használathoz. A LED ismét folyamatosan zöld színűen világít.
Folyamatosan pirosan világít, halk, állandó hangjelzéssel	Az akkumulátor csipeszek érintkeznek egymással.

A járművek segédindítása **előtt** végezze el a következő utasításokat:

- Állítsa a járművét parkolási helyzetbe. Biztosítsa, hogy a kézi sebességváltóval rendelkező jármű üres fokozatban legyen, és a kézifék be legyen húzva.
- Biztosítsa, hogy a segédindító legalább 50 %-ban fel legyen töltve. Ha a töltöttségi állapot 50 % alatt van, előfordulhat, hogy a segédindító nem tudja beindítani a járművet.
- Biztosítsa, hogy a dugasz (EC5) stabilan helyezkedjen el a segédindító segédindítási kimenetén.
- Mielőtt csatlakoztatná az akkumulátor csipeszeket, kapcsoljon ki minden digitális mobileszközt.

A járművek segédindítása **után** végezze el a következő utasításokat:

- Válassza le az akkumulátor csipeszeket 30 másodpercen belül fordított sorrendben (lásd: „Akkumulátor csipeszek leválasztása (7. ábra, 9. oldal)" fej., 226. oldal).
- A fedélzeti elektronika védelme érdekében kapcsolja be az elektromos fogyasztókat, pl. a szellőzést.
- Az akkumulátor megfelelő feltöltése érdekében hagyja járni a motort, vagy vezesse a járművet legalább 30 percig.

Az akkumulátor csipeszek csatlakoztatása (6. ábra, 6. oldal)

1. Csatlakoztassa a piros (**rd**) akkumulátor csipeszt az indítóakkumulátor pozitív pólusához.
2. Csatlakoztassa a fekete (**bk**) akkumulátor csipeszt a földeléshez (alváz).

MEGJEGYZÉS

- Ha van ilyen, tartsa be a járművének használati utasításában a megfelelő földelési pontokra vonatkozó információkat.
- A megfelelő földelési pontok a motortérben lévő stabil, festetlen fémrészek, pl. a motorblokk.
- Ha nem tudja csatlakoztatni a fekete akkumulátor csipesz földelését (alváz), csatlakoztassa azt az akkumulátor negatív pólusához.

✓ Az akkumulátor csipeszek piros és zöld LED-je 1-3 másodpercig villog. Ezt követően az akkumulátor csipesz zöld LED-je folyamatosan világít.

Akkumulátor csipeszek leválasztása (7. ábra, 7. oldal)

1. Válassza le a fekete (**bk**) akkumulátor csipeszt.
2. Válassza le a piros (**rd**) akkumulátor csipeszt.

9.7 Töltés USB-n keresztül

MEGJEGYZÉS
- A digitális mobilkészülékek töltése nem lehetséges a segédindító töltése közben.
- Két digitális mobilkészüléket lehet egyszerre tölteni mindkét USB-kimenet használatával.

➤ A digitális mobileszközök töltéséhez használja a mellékelt USB adapter kábelt és az ábrán (**8**. ábra, 8. oldal) látható módon járjon el.
✓ Az LCD kijelzőn megjelenik a segédindító hátralévő töltöttsége.

9.8 12 V-os eszközök üzemeltetése

MEGJEGYZÉS
A 12 V-os eszközök üzemeltetése nem lehetséges a segédindító töltése közben.

➤ 12 V-os eszközök üzemeltetéséhez csatlakoztassa a 12 V-os eszközök tápkábelét a segédindító 12 V-os egyenáramú kimenetéhez (**2**. ábra **4**, 4. oldal).
✓ Az LCD kijelzőn megjelenik a segédindító hátralévő töltöttsége.

9.9 Vezeték nélküli töltés

MEGJEGYZÉS
Győződjön meg róla, hogy a készülék támogatja a vezeték nélküli töltést.

➤ A vezeték nélküli töltéshez nyomja meg a ⏻ gombot, és helyezze a készüléket a vezeték nélküli töltőfelületre, lásd: **9**. ábra, 8. oldal.
➤ Az LCD kijelzőn megjelenik a segédindító hátralévő töltöttsége.

10 Tisztítás és karbantartás

FIGYELMEZTETÉS! Áramütés miatti veszély
Minden tisztítás és karbantartás előtt húzza ki a készüléket az aljzatból

FIGYELEM! Károsodás veszélye
- Soha ne tisztítsa a készüléket csapvíz alatt vagy mosogatóvízben.
- A tisztításhoz ne használjon éles vagy kemény tárgyakat, dörzsölő hatású tisztítószereket, vagy fehérítőt mert ezek károsíthatják a készüléket.

➤ Alkalmanként tisztítsa meg a készüléket nedves, puha kendővel.
➤ Rendszeresen ellenőrizze a feszültség alatt álló kábelek vagy vezetékek szigetelési hibáit, töréseit vagy kilazult csatlakozásait.
➤ Rendszeresen ellenőrizze a készülék akkumulátorának töltöttségi állapotát. Minden használat után, de legalább 3 – 6 havonta töltse fel az akkumulátort, még akkor is, ha nem használja.

11 Hibakeresés

Hiba	Lehetséges ok	Megoldási javaslat
A segédindító nem működik. A ⏻ gomb nem működik.	A segédindító mélylemerülés állapotban van.	➤ Töltse fel a segédindítót (lásd: „A segédindító töltése" fej., 224. oldal).
	Szigetelési hibák, szakadások vagy kilazult csatlakozások a feszültség alatt lévő kábeleken.	➤ Ellenőrizze a feszültség alatt álló kábelek szigetelési hibáit, töréseit vagy kilazult csatlakozásait. ➤ Ha nem találja a hibát, forduljon egy hivatalos szervizhez.
	A segédindító alacsony feszültség elleni védelme aktív.	➤ Az újraindításhoz töltse fel a segédindítót (lásd: „A segédindító töltése" fej., 224. oldal).
	A segédindító túláramvédelme aktív.	➤ Távolítsa el a fogyasztót az USB- vagy a 12 V egyenáramú kimenetről. Az újraindításhoz töltse fel a segédindítót (lásd: „A segédindító töltése" fej., 224. oldal).
	A segédindító rövidzárlat elleni védelme aktív.	➤ Távolítsa el a fogyasztót az USB- vagy a 12 V egyenáramú kimenetről. Az újraindításhoz töltse fel a segédindítót (lásd: „A segédindító töltése" fej., 224. oldal).
	Az akkumulátor jelentősen elszulfátosodott.	➤ Cseréje ki az akkumulátort.
A jármű nem indítható segédindítással.	A segédindító töltöttsége kisebb mint 50 %.	➤ Töltse fel a segédindítót (lásd: „A segédindító töltése" fej., 224. oldal).
	Az akkumulátor csipeszek kilazultak vagy nem megfelelően vannak csatlakoztatva.	➤ Ellenőrizze az összeköttetést. Biztosítsa, hogy az akkumulátor csipeszek stabilan legyenek rögzítve és megfelelően legyenek csatlakoztatva. Szükség esetén csatlakoztassa újra.
	Az akkumulátor pólusai elszennyeződtek vagy korrodáltak.	➤ Tisztítsa meg az akkumulátor pólusait, és csatlakoztassa újra a segédindítót.
Világítani kezd az áramellátás kapcsolón található piros LED.	A segédindító feszültsége túl alacsony.	➤ Töltse fel a segédindítót (lásd: „A segédindító töltése" fej., 224. oldal).
Az akkumulátor csipeszek piros LED-je világítani kezd, és megszólal egy hangjelzés.	Az akkumulátor csipeszek rövidzárlatosak.	➤ Csatlakoztassa újra az akkumulátor csipeszeket (lásd: „Járművek segédindítása" fej., 225. oldal).
	Az akkumulátor csipeszek nem megfelelően vannak csatlakoztatva.	

Hiba	Lehetséges ok	Megoldási javaslat
Az akkumulátor csipeszek zöld LED-je világítani kezd, és a piros LED villog.	Az akkumulátor csipeszek 30 másodpercen belül nem aktiválódtak.	➤ Csatlakoztassa újra az akkumulátor csipeszeket (lásd: „Járművek segédindítása” fej., 225. oldal).
Az akkumulátor csipesz piros LED-je villog. A segédindító nem működik.	Az akkumulátor csipeszek nincsenek csatlakoztatva.	➤ Csatlakoztassa a segédindítót az indítóakkumulátorhoz (lásd: „Az akkumulátor csipeszek csatlakoztatása (6. ábra, 8. oldal)” fej., 226. oldal).
	Az akkumulátor csipeszek nagyfeszültségű védelme aktív.	➤ Győződjön meg róla, hogy a feszültség nem túl magas (> 16,7 V).
	Az akkumulátor csipeszek alacsony feszültség elleni védelme aktív.	➤ Töltse fel a segédindítót (lásd: „A segédindító töltése” fej., 224. oldal).
	Az akkumulátor csipeszek rövidzárlat elleni védelme aktív.	➤ Csatlakoztassa újra az akkumulátor csipeszeket (lásd: „Az akkumulátor csipeszek csatlakoztatása (6. ábra, 8. oldal)” fej., 226. oldal).
	Az akkumulátor csipeszek fordított polaritásvédelme aktív.	
	Az akkumulátor csipeszek magas hőmérséklet elleni védelme aktív.	Az akkumulátor csipeszek automatikusan kikapcsolnak, ha az üzemi hőmérséklet túl magas (> 80 °C). ➤ Hagyja lehűlni az akkumulátor csipeszeket.
A segédindító nem működik, miután csatlakoztatták az indítóakkumulátorhoz.	Az akkumulátor csipesz indítása folyamatban van.	➤ Várjon 30 másodpercet. ➤ Szükség esetén csatlakoztassa újra az akkumulátor csipeszeket (lásd: „Az akkumulátor csipeszek csatlakoztatása (6. ábra, 8. oldal)” fej., 226. oldal).
Az akkumulátor csipeszek piros és zöld LED-je villog.	A fordított töltésvédelem aktív.	Az akkumulátor csipeszek automatikusan kikapcsolják a segédindító csatlakozását. ➤ Győződjön meg arról, hogy az akkumulátor csipeszek helyesen vannak-e csatlakoztatva (lásd: „Az akkumulátor csipeszek csatlakoztatása (6. ábra, 8. oldal)” fej., 226. oldal).
	Az akkumulátor csipeszek készenléti üzemmódban vannak.	Amikor az akkumulátor csipeszeket újra üzembe helyezi, a villogás megszűnik.

12 Szavatosság

A termékre a törvény szerinti szavatossági időszak érvényes. Amennyiben a termék meghibásodott, lépjen kapcsolatba a kiskereskedővel, vagy a gyártó helyi képviseletével (lásd: dometic.com/dealer).

A javításhoz, illetve a garancia intézéséhez a következő dokumentumokat kell mellékelnie a termék beküldésekor:

- A számla vásárlási dátummal rendelkező másolatát
- A reklamáció okát vagy a hibát tartalmazó leírást

Vegye figyelembe, hogy az önkezű javítás vagy a nem szakszerű javítás biztonsági következményekkel járhat, és érvénytelenítheti a szavatosságot.

13 Ártalmatlanítás

Csomagolóanyagok újrahasznosítása

➤ A csomagolóanyagot lehetőleg a megfelelő újrahasznosítható hulladékokhoz tegye.

Nem cserélhető elemeket, akkumulátorokat vagy fényforrásokat tartalmazó termékek újrahasznosítása

➤ Ha a termék nem cserélhető elemeket, akkumulátorokat vagy fényforrásokat tartalmaz, azokat nem kell eltávolítani az ártalmatlanítás előtt.
➤ A termék végleges üzemen kívül helyezése esetén tájékozódjon a legközelebbi újrahasznosító központban vagy szakkereskedőjénél a vonatkozó ártalmatlanítási előírásokról.
➤ A termék ingyenesen ártalmatlanítható.

14 Műszaki adatok

	PJS 1000
Akkumulátor	
Akkumulátortípus	Lítium polimer akkumulátor
Névleges feszültség	14,8 V⎓
Akkumulátorkapacitás	59,2 Wh
USB kimenetek	
Töltőfeszültség	5 V⎓ (9 Vg)
Névleges áram	2,1 A (2 A)
DC-kimenet	
Töltőfeszültség	12 V⎓ (16 Vg)
Névleges áram	≤ 8 A

	PJS 1000
Vezeték nélküli hálózat	
Frekvenciatartomány	112 kHz – 148 kHz
Kimeneti teljesítmény	10 W
Vezeték nélküli töltési szabvány	Qi
Töltő bemenet	
Töltési feszültség tartomány	5 – 9 V⎓ ± 10 %
Bemeneti áramerősség	max. 2 A
LED zseblámpa	
LED lámpa teljesítménye	1 W
Lumen	110 lm
Általános műszaki adatok	
Indítási áram	≤ 400 A (2 s)
Csúcsáram	1000 A
Környezeti hőmérséklet, üzem	–10 °C és +45 °C
Töltési hőmérséklet	0 °C és +45 °C
Tárolási hőmérséklet-tartomány	–20 °C és +60 °C
Optimális tárolási hőmérséklet	+20 °C
Környezeti páratartalom	≤ 85 %, nem kondenzálódó
Méretek (szélesség x mélység x magasság)	192 x 88 x 41,5 mm
Súly	600 g
Vizsgálat/tanúsítvány	CE UK CA

A Dometic Germany GmbH kijelenti, hogy a PJS 1000 típusú rádióberendezés megfelel a 2014/53/EU irányelvnek.

Az EU Megfelelőségi nyilatkozat teljes szövege a következő honlapon érhető el: https://documents.dometic.com.

يُرجى قراءة هذه التعليمات، والإرشادات، والتحذيرات الواردة في دليل المنتج المشار إليه واتباعها بعناية للتأكد من تركيب المنتج، واستخدامه، وصيانته بشكلٍ صحيح في جميع الأوقات. يجب أن تُحفظ هذه التعليمات مع هذا المنتج.

باستخدام هذا المنتج، فإنك تؤكد بمقتضى ذلك أنك قد قرأت إخلاء المسؤولية المشار إليها، وكافة التعليمات، والإرشادات، والتحذيرات بعناية وأنك تفهم الشروط والأحكام وتوافق على الالتزام بها على النحو المنصوص عليه هنا. كما توافق على استخدام هذا المنتج فقط للغرض والاستعمال المقصود وفقًا للتعليمات، والإرشادات، والتحذيرات على النحو المنصوص عليه في دليل المنتج المشار إليه وكذلك وفقًا لجميع القوانين واللوائح المعمول بها. قد يؤدي عدم قراءة التعليمات والتحذيرات المنصوص عليها في هذه الوثيقة واتباعها إلى حدوث إصابة لك وللآخرين أو تلف منتجك أو تلف الممتلكات الأخرى الموجودة بالقرب منه. قد يخضع دليل المنتج المشار إليه، بما فيه من تعليمات وإرشادات وتحذيرات، والوثائق ذات الصلة للتغيير والتحديث. للحصول على أحدث معلومات عن المنتج، يُرجى زيارة documents.dometic.com

المحتويات

1 شرح الرموز 232
2 إرشادات السلامة 233
3 احتياطات السلامة عند التعامل مع البطاريات 234
4 محتويات التسليم 235
5 الملحقات 236
6 الاستخدام المقصود 236
7 الوصف التقني 236
8 قبل الاستخدام الأول 237
9 الاستخدام 237
10 التنظيف والعناية 241
11 استكشاف الأخطاء وإصلاحها 241
12 الضمان 242
13 التخلص من الجهاز 243
14 البيانات التقنية 243

1 شرح الرموز

خطر!
إرشادات السلامة: تشير إلى وجود وضع خطير إذا لم يتم تجنبه، سيؤدي إلى الوفاة أو حدوث إصابة خطيرة.

تحذير!
إرشادات السلامة: تشير إلى وجود وضع خطير إذا لم يتم تجنبه، يمكن أن يؤدي إلى الوفاة أو حدوث إصابة خطيرة.

احتراس!
إرشادات السلامة: تشير إلى وجود وضع خطير إذا لم يتم تجنبه، يمكن أن يؤدي إلى حدوث إصابات بسيطة أو متوسطة.

تنبيه!
تشير إلى وجود وضع إذا لم يتم تجنبه، يمكن أن يؤدي إلى حدوث تلف الممتلكات.

ملحوظة
معلومات تكميلية لتشغيل المنتَج.

2 إرشادات السلامة

يجب مراعاة إرشادات وشروط السلامة الصادرة عن الشركة المصنعة للمركبة وورش العمل المعتمدة.

2.1 السلامة العامة

تحذير!عدم الالتزام بهذه التحذيرات قد يسفر عنه الوفاة أو التعرض لإصابات خطيرة.

خطر التعرض إلى الصعق الكهربائي

- لا تقم بتشغيل الجهاز في حالة وجود آثار تلف واضحة به.
- لا يجوز إصلاح جهاز بدء التشغيل إلا بواسطة فني مؤهل. يمكن أن تؤدي الإصلاحات غير السليمة إلى حدوث مخاطر بالغة.
- لا تفكك الجهاز.
- لا تقم بتعديل أو تكييف أي من المكونات بأي شكل من الأشكال.
- استخدم الملحقات وقطع الغيار الموصى بها من الشركة المصنعة فقط.
- لا تستخدم الجهاز في ظروف رطبة أو غمره في أي سائل. التخزين في مكان جاف.
- أوقف تشغيل الجهاز وافصله عن مصدر الطاقة:
  - بعد كل استخدام
  - قبل كل تنظيف وصيانة

خطر الاختناق

- قد يؤدي الكابل ووحدة التحكم بالجهاز إلى مخاطر التشابك أو الاختناق أو التعثر أو الدعس إذا لم يتم ترتيبها بشكل صحيح. تأكد من أن الروابط الزائدة وكابلات الطاقة منسقة بشكل آمن.

المخاطر الصحية

- **الأجهزة الكهربائية ليست ألعابًا للأطفال.**
  احتفظ بالجهاز واستخدمه دائمًا بعيدًا عن متناول الأطفال الصغار.
- يجب الإشراف على الأطفال للتأكد من عدم لعبهم بالجهاز.
- لا يُسمح للأطفال القيام بأعمال التنظيف والصيانة دون إشراف.

تنبيه!خطر التلف

- قبل بدء التشغيل، تحقق من أن مواصفات الجهد الكهربائي الموجودة على لوحة البيانات تتطابق مع مواصفات مصدر الطاقة.
- تأكد من أن الأجسام الأخرى **لا يمكن** أن تسبب عطل في وصلات الجهاز.
- عليك ضمان **عدم** تلامس القطبين السالب والموجب على الإطلاق.
- لا تستخدم الكابلات على أنها مقبض.

2.2 السلامة عند تشغيل الجهاز

خطر!إن عدم الالتزام بهذه التحذيرات سيؤدي إلى الوفاة أو حدوث إصابات خطيرة.

خطر التعرض إلى الصعق الكهربائي

- لا تلمس الكابلات المكشوفة بيدين عاريتين. ينطبق هذا بشكل خاص عند تشغيل الجهاز من مصدر طاقة تيار متردد.

- من أجل فصل الجهاز من مصدر طاقة التيار المتردد بسرعة، يجب أن يكون المقبس قريبًا من الجهاز ويمكن الوصول إليه بسهولة.

احتراس!إن عدم الالتزام بهذه التنبيهات يمكن أن يؤدي إلى حدوث إصابات بسيطة أو متوسطة.

خطر الانفجار

- عدم تشغيل الجهاز في الظروف التالية:
  - في بيئات بها نسبة عالية من الملح أو البلل أو الرطوبة
  - بالقرب من أبخرة مسببة للتآكل
  - بالقرب من مواد قابلة للاشتعال
  - في المناطق التي يوجد فيها خطر انفجار الغاز أو الغبار
- عدم وضع جهاز بدء التشغيل بالقرب من مصادر الحرارة (السخانات، أشعة الشمس المباشرة، أفران الغاز وإلخ).
- عدم ترك الجهاز دون مراقبة عند استخدامه.

خطر التعرض إلى الصعق الكهربائي

- قبل بدء تشغيل الجهاز، عليك التأكد من جفاف كابل الطاقة والقابس: كما يجب أن يكون القابس خالٍ من الصدأ والاتساخات.
- عند القيام بأعمال على الأنظمة الكهربائية، تأكد من وجود شخص قريب منك يمكنه المساعدة في حالات الطوارئ.
- يجب تمديد الكابلات بشكل ألا تتعرض للتلف عن طريق الحواف الحادة أو الأبواب أو الغطاء. **لا** تمد أي كابل بشكل يكون ملتويًا بشدة. يمكن أن تؤدي الكابلات التالفة إلى حدوث إصابات خطيرة.
- لا تفصل أي كابلات عندما يكون الجهاز قيد الاستخدام.
- تجنب مطلقًا فصل القابس من المقبس عن طريق شده من كابل الطاقة.

خطر حريق

- لا تعرّض الجهاز للسقوط أو للصدمات أو استخدام قوة مفرطة عليه، وذلك لتجنب تلف الأجزاء الخارجية والداخلية.
- عدم وضع جهاز بدء التشغيل بالقرب من مواد قابلة للاشتعال.

خطر حدوث إصابات

- عند وضع الجهاز، تأكد من أن جميع الكابلات مؤمنة بشكل مناسب، من أجل تجنب أي خطر للتعثّر.

تنبيه!خطر التلف

- تأكد من عدم تغطية مداخل ومخارج الهواء بالجهاز.
- تأكد من وجود تهوية جيدة.
- قم بتركيب الجهاز في مكان جاف، حيثما يكون محميًا من رذاذ المياه.
- قم بلف الكابل بشكل غير محكم عند التخزين، فقد يؤدي اللف المحكم إلى تلف الكابل والأجزاء الداخلية.

3 احتياطات السلامة عند التعامل مع البطاريات

تحذير!عدم الالتزام بهذه التحذيرات قد يسفر عنه الوفاة أو التعرض لإصابات خطيرة.

خطر حدوث إصابات

- قد تحتوي البطاريات على أحماض كاوية وعدائية. تجنب ملامسة سوائل البطارية لجسمك. إذا لامس جلدك سائل البطارية، اغسل المنطقة من جسمك جيدًا بالماء.
  وفي حالة حدوث أي إصابات نتيجة لملامسة الأحماض، اتصل بالطبيب فورًا.

احتراس!إن عدم الالتزام بهذه التنبيهات يمكن أن يؤدي إلى حدوث إصابات بسيطة أو متوسطة.

خطر حدوث إصابات

- عند التعامل مع البطاريات، تجنب ارتداء أي أجسام معدنية مثل الساعات أو الخواتم.
قد تتسبب بطاريات الرصاص الحمضية في حدوث ماس كهربائي، مما قد يؤدي إلى حدوث إصابات بالغة.
- احرص على ارتداء نظارات وملابس واقية عند التعامل مع البطاريات. لا تلمس عينيك في أثناء العمل على البطاريات.

المخاطر الصحية

- لا تفتح البطاريات أو تتلفها أو تسمح بدخولها إلى البيئة، لأنها تحتوي على معادن ثقيلة سامة وضارة بالبيئة.

خطر الانفجار

- لا تحاول أبدًا بدء تشغيل أو شحن بطارية مجمدة أو تالفة.
ضع البطارية في منطقة خالية من الصقيع وانتظر حتى تتكيّف البطارية مع درجة الحرارة المحيطة.
- لا تدخن أو تستخدم لهبًا مكشوفًا أو تتسبب بتوليد شرر بالقرب من المحرك أو البطارية.

تنبيه!خطر التلف

- لا تستخدم إلا البطاريات التي يمكن إعادة شحنها.
- تجنب سقوط أي أجسام معدنية على البطارية. لأن هذا الأمر يمكن أن يتسبب في توليد شرارات أو حدوث ماس كهربائي بالبطارية وبغيرها من الأجزاء الكهربائية.
- تأكد من صحة القطبية عند توصيل البطارية.
- اتبع تعليمات الشركة المُصنعة للبطاريات وكذلك تعليمات الشركة المُصنعة للنظام أو المركبة التي تُستخدم فيها البطارية.
- خزّن البطاريات المشحونة بالكامل فقط. أعِد شحن البطاريات المخزنة بشكل منتظم.
- عليك مراعاة درجة حرارة التخزين المثلى المحددة، لأن التخزين طويل الأجل في درجات حرارة عالية ومنخفضة، يمكن أن يضعف عمر الخدمة وأداء البطارية.
- تجنب التفريغ العميق للبطاريات. أعِد شحن بطاريات الرصاص المفرغة بعمق على الفور لتجنب الكبريتات.

4 محتويات التسليم

الأرقام في شكل 1، صفحة 3	الوصف	الكمية
1	بدء التشغيل	1
2	حقيبة حمل	1
3	مجموعة كابلات بدء التشغيل (160 مم) مع مشابك بطارية وقابس (EC5) مع حماية من الماس الكهربائي	1
4	كابل مهايئ USB	1
5	شاحن السيارة	1
6	شاحن رئيسي	1
–	دليل التشغيل المختصر	1
–	دليل التشغيل (رقمي فقط)	1

5 الملحقات

المسمى	الرقم المرجعي
مجموعة كابلات بدء التشغيل (300 مم) مع مشابك بطارية وقابس (EC5) مع حماية من الماس الكهربائي	9620006682

6 الاستخدام المقصود

تم تصميم جهاز بدء التشغيل لاستخدامه في توصيل المركبات التي تعمل ببطاريات 12 فولت وبمحركات بنزين حتى سعة 6 لتر أو محركات ديزل سعة 4 لترات (مثل السيارات، الشاحنات، الدرجات النارية، القوارب، جرارات العشب والخ) وكذلك لشحن أو تشغيل الأجهزة المحمولة الرقمية (مثل الهواتف المحمولة، الأجهزة اللوحية ، أجهزة الكمبيوتر المحمولة، الكاميرات والخ).

تم تصميم جهاز بدء التشغيل للاستخدام المؤقت في الخارج أو في المرآب ويجب توخي الحذر عند استخدام هذا الجهاز في الأجواء الرطبة.

وظائف أخرى مثل أجهزة الشحن عن طريق المنافذ المناسبة للاستخدام في المنزل أو ورش العمل المنزلية أو المرائب.

إن جهاز بدء التشغيل **غير** مناسب لـ:

- اتصال متوازي مع أجهزة بدء تشغيل أخرى
- ورش الخدمة أو الاستخدام التجاري

هذا المنتج مناسب للغرض المقصود والاستخدام وفقا للتعليمات هذه فقط.

يوفر دليل التشغيل هذا المعلومات الضرورية للتركيب و/أو التشغيل الصحيح للمنتج. سيؤدي سوء التركيب و/أو التشغيل الخاطئ والصيانة غير الصحيحة إلى أداء غير مرضي وعطل محتمل.

لا تتحمل الشركة المصنعة أي مسؤولية عن أي ضرر أو تلف بالمنتج ناتج عن:

- عملية التجميع أو التوصيل غير الصحيحة بما في ذلك الجهد الزائد
- صيانة غير صحيحة أو استخدام قطع غيار غير أصلية وغير مقدمة من الشركة المصنعة
- إجراء تعديلات على المنتَج دون حصول على إذن صريح من الشركة المصنعة
- الاستخدام في أغراض أخرى خلاف الأغراض الموضحة في هذا الدليل

تحتفظ شركة Dometic بالحق في تغيير شكل المنتج ومواصفاته.

7 الوصف التقني

7.1 الوصف العام

يتيح جهاز بدء التشغيل للمركبات البدء بالتشغيل من دون المزيد من المساعدة من أطراف ثالثة، إذا كان الحد الأقصى المطلوب للتيار 1000 أمبير لبدء تشغيل المركبة.

إن جهاز بدء التشغيل مزود ببطارية ليثيوم بولمير وضوء LED مُدمج مع ضوء مستمر وضوء متوهج وإشارة SOS لحالات الطوارئ.

يمكن باستخدام كابلي الشحن المرفقيين شحن الجهاز عن طريق مصدر طاقة التيار المتردد أو المحمول عن طريق مقبس السيارة بجهد 12 فولت.

يمكن شحن الأجهزة المحمولة الرقمية إما لاسلكيًا أو عن طريق أحد منفذي USB. بالإضافة إلى ذلك، يمكن استخدام الجهاز لتشغيل أجهزة 12 فولت عن طريق مخرج 12 فولت تيار مستمر.

يحتوي جهاز بدء التشغيل على آليات الحماية التالية:

- حماية من درجات الحرارة العالية والمنخفضة
- حماية من التيار الزائد
- حماية من الجهد المنخفض والجهد الزائد
- حماية ضد الماس الكهربائي
- حماية من الشحن الزائد والتفريغ العميق للبطارية الداخلية

7.2 وصف الجهاز

العنصر في شكل 2، صفحة 4	المسمى	العنصر في شكل 2، صفحة 4	المسمى
1	⏻ زر	6	ضوء LED
2	مؤشر LCD	7	مخرج USB 1
3	لوحة شحن لاسلكية	8	مخرج USB 2
4	مخرج 12 فولت تيار مستمر	9	مخرج جهاز بدء التشغيل (EC5)
5	مدخل الشحن		

7.3 عناصر شاشة LCD

العنصر في شكل 3، صفحة 4	الوصف
1	يشير إلى حالة الشحن الحالية بنسبة مئوية بين 0% (فارغ) و 100% (مشحون بالكامل)
2	IN: يشير إلى أنه يتم شحن جهاز بدء التشغيل. **ملاحظة:** يومض المؤشر حتى يتم شحن جهاز بدء التشغيل بنسبة 100%.
3	OUT: يشير إلى أن الجهاز قيد الشحن أو أن المركبة تعمل بجهاز بدء التشغيل.
4	يشير إلى الجهد والتيار المقاسين للجهاز المحمول الرقمي المتصل (USB 1).
5	يشير إلى الجهد والتيار المقاسين للجهاز المحمول الرقمي المتصل (USB 2).
6	16 فولت: يشير إلى أن جهاز 12 فولت متصل (خرج 12 فولت تيار مستمر).

8 قبل الاستخدام الأول

➤ اشحن جهاز بدء التشغيل قبل الاستخدام الأول أو بعد التخزين لمدة طويلة حتى يتم شحنه بالكامل (انظر فصل „شحن جهاز بدء التشغيل“ صفحة 238).

9 الاستخدام

9.1 تشغيل جهاز بدء التشغيل

➤ اضغط على الزر ⏻ لتشغيل جهاز بدء التشغيل.
✓ يتم تشغيل شاشة LCD.
✓ الجهاز جاهز للاستخدام.

9.2 تحويل شاشة LCD على وضع التشغيل

ملحوظة
تتحول شاشة LCD أوتوماتيكيًا إلى وضع توفير الطاقة بعد 20 ثانية إذا لم يتم إجراء أي إعدادات.

➤ عندما تكون شاشة LCD في وضع توفير الطاقة، اضغط على الزر ⏻ لمدة وجيزة.
✓ يتم تشغيل شاشة LCD.

9.3 تحويل جهاز بدء التشغيل على وضع الإيقاف

ملحوظة
- يتم إيقاف جهاز بدء التشغيل أوتوماتيكيًا بعد 20 ثانية، إذا لم يتم توصيل أي مصدر للتحميل أو الشحن.
- لا يمكن إيقاف جهاز بدء التشغيل عند وجود توصيل للتحميل أو مصدر للشحن.

1. عند التوصيل، افصل التحميل أو مصدر الشحن.
2. اضغط على الزر ⏻ واستمر بالضغط لمدة 5 ثوانٍ على الأقل.

✓ يتم إيقاف تشغيل شاشة LCD.
✓ الجهاز مغلق.

9.4 شحن جهاز بدء التشغيل

ملحوظة
عندما يتم تفريغ الجهاز، سوف يستغرق الشحن الكامل من 3 - 5 ساعات بأي طريقة شحن.

يمكن شحن جهاز بدء التشغيل بطريقتين:
- استخدام شاحن السيارة (شكل **4** A, صفحة 5).
- استخدام شاحن التيار الكهربائي (شكل **4** B, صفحة 5).

➤ ضع جهاز بدء التشغيل على قاعدة صلبة.
➤ لشحن جهاز بدء التشغيل، اتبع كما هو موضح (شكل **4**، صفحة 5).

يتوقف الشحن أوتوماتيكيًا عندما يتم شحن جهاز بدء التشغيل بالكامل:
✓ تعرض شاشة LCD حالة الشحن بنسبة 100 %.
✓ يتوقف المؤشر „IN" عن الوميض ويتم عرضه بشكل مستمر.

التحقق من حالة الشحن

➤ اضغط على الزر ⏻ لتشغيل جهاز بدء التشغيل.
✓ تعرض شاشة LCD حالة الشحن (شكل **3** B, صفحة 4) بين 0 % (فارغة) و 100 % (مشحونة بالكامل).

9.5 استخدام ضوء LED

احتراس|خطر حدوث إصابات
تجنب النظر مباشرة إلى ضوء LED، لان هذا قديضر عينيك.

ملحوظة
لا يتوفر تشغيل ضوء LED في أثناء عملية الشحن.

يوفر ضوء LED ثلاثة أوضاع تشغيل:
- ضوء مستمر: يضيء ضوء LED بشكل مستمر.
- ضوء متقطع: يومض ضوء LED بفاصل زمني ثابت.
- إشارة SOS: يومض ضوء LED بنمط إشارة SOS.

➤ لاستخدام ضوء LED والتبديل بين أوضاع التشغيل المختلفة، اتبع كما هو موضح (شكل **5**، صفحة 5).

9.6 جهاز بدء التشغيل للمركبات

تحذير|خطر الصعق الكهربائي وخطر الحريق
- لا تقم بتوصيل مشابك البطارية معًا.
- لا تستخدم أي مشابك بطارية أخرى.غير تلك المرفقة.
- انتبه إلى كل من تسلسل التوصيل والفصل المطلوب لمشابك البطارية وكذلك القطبية الصحيحة.

احتراس|خطر حدوث إصابات
لا تضع أي أصابع أو أيدي داخل مشابك البطارية.

تنبيه|خطر التلف
- لا تقم بتشغيل بطارية المركبة الفارغة تماما أو التالفة.
- لا تحاول تشغيل المركبة بجهاز بدء التشغيل أكثر من 3 مرات متتالية. إذا لم تبدأ المركبة بعد 3 محاولات بالعمل، يجب فحص المركبة من قِبل ورش العمل المعتمدة.

ملحوظة
- يمكن أن يعطي جهاز بدء التشغيل ما يصل حتى 30 مرة حسب محرك المركبة وسعته.
- قد لا يعمل جهاز بدء التشغيل بشكل صحيح مع المركبات التي تكون مواقع توصيل بطارية بعيدة (على سبيل المثال البطارية في صندوق السيارة أو في مكان آخر). راجع دليل تشغيل مركبتك.

إشارة LED لمشابك البطارية	الوصف
يومض باللون الأخضر والأحمر	جهاز بدء التشغيل جاهز للتوصيل.
يضيء باستمرار باللون الأحمر مع نغمة تنبيه للانذار	يتم توصيل مشابك البطارية في قطبية عكسية.
يضيء باللون الأخضر لمدة 30 ثانية بشكل مستمر، ثم يتحول إلى اللون الأحمر المضاء باستمرار	افصل مشابك البطارية وأعد توصيلها لإعادة استخدامها. سيضيء ضوء LED باللون الأخضر مرة أخرى.
يضيء باستمرار باللون الأحمر مع نغمة ثابتة منخفضة	مشابك البطارية متصلة ببعضها البعض.

اتبع التعليمات التالية **قبل** استخدام جهاز بدء التشغيل على المركبات:
- ضع المركبة في وضع الوقوف. تأكد من أن المركبات المزودة بناقل حركة يدوي موجودة في وضع الحياد وفرملة اليد معشقة.
- تأكد من أن جهاز بدء التشغيل مشحون بنسبة 50% على الأقل. إذا كانت حالة الشحن أقل من 50%، فقد لا يتمكن جهاز التشغيل من بدء تشغيل المركبة.
- تأكد من أن القابس (EC5) مثبت بإحكام في مخرج جهاز بدء التشغيل.
- افصل جميع الأجهزة المحمولة الرقمية قبل توصيل مشابك البطارية.

اتبع التعليمات التالية **بعد** تشغيل جهاز بدء التشغيل على المركبات:
- افصل مشابك البطارية في غضون 30 ثانية بترتيب عكسي (انظر فصل „فصل مشابك البطارية (شكل 7، صفحة 9)“ صفحة 240).
- قم بتشغيل الأجهزة المستهلكة للكهرباء، على سبيل المثال، التهوية لحماية الأجهزة الإلكترونية الموجودة على متن المركبة.
- استمر في تشغيل المحرك أو قيادة السيارة لمدة 30 دقيقة على الأقل لضمان إعادة شحن البطارية بشكل كافٍ.

توصيل مشابك البطارية (شكل 6، صفحة 6)

1. قم بتوصيل مشبك البطارية الأحمر (**rd**) بالطرف الموجب لبطارية بدء التشغيل.
2. قم بتوصيل مشبك البطارية الأسود (**bk**) بالأرض (الهيكل).

ملحوظة
- إذا تم تحديد ذلك، فاحرص على مراعاة المعلومات الخاصة بنقاط التأريض المناسبة في دليل التشغيل الخاصة بالمركبة.
- نقاط التأريض المناسبة هي أجزاء معدنية ثابتة غير مطلية في حيز المحرك، على سبيل المثال كتلة المحرك.
- إذا لم تتمكن من توصيل مشبك البطارية الأسود المؤرض (الهيكل)، فقم بتوصيله بطرف البطارية السالب.

✓ تومض لمبة LED الحمراء والخضراء الخاصة بمشابك البطارية لمدة 1 – 3 ثانية. بعد ذلك، تضيء لمبة LED الخضراء الخاصة بمشبك البطارية بشكل مستمر.

فصل مشابك البطارية (شكل 7، صفحة 7)

1. افصل مشبك البطارية الأسود (**bk**).
2. افصل مشبك البطارية الأسود (**rd**).

9.7 الشحن عن طريق منفذ USB

ملحوظة
- لا يمكن شحن الأجهزة المحمولة الرقيمة في أثناء عملية شحن جهاز بدء التشغيل.
- يمكن شحن جهازين محمولين رقميين في الوقت نفسه باستخدام مخرجي USB.

➤ لشحن الأجهزة المحمولة الرقمية، استخدم كابل مهايئ USB واتبع كما هو موضح (شكل 8، صفحة 8).
✓ تعرض شاشة LCD حالة الشحن المتبقية لجهاز بدء التشغيل.

9.8 تشغيل أجهزة 12 فولت

ملحوظة
لا يمكن تشغيل أجهزة 12 فولت .أثناء شحن جهاز بدء التشغيل.

➤ لتشغيل أجهزة 12 فولت، قم بتوصيل كابل الطاقة الخاص بجهاز 12 فولت بمخرج تيار مستمر 12 فولت لجهاز بدء التشغيل (شكل 2، 4، صفحة 4).
✓ تعرض شاشة LCD حالة الشحن المتبقية لجهاز بدء التشغيل.

9.9 الشحن اللاسلكي

ملحوظة
تأكد من أن الجهاز يدعم الشحن اللاسلكي.

➤ لشحن الأجهزة لاسلكيا، اضغط على الزر ⏻ وضع الجهاز على لوحة الشحن اللاسلكي، انظر شكل 9، صفحة 8.
➤ تعرض شاشة LCD حالة الشحن المتبقية لجهاز بدء التشغيل.

10 التنظيف والعناية

تحذير! خطر التعرض إلى الصعق الكهربائي
افصل الجهاز عن مصدر الطاقة قبل كل عملية تنظيف وصيانة.

تنبيه!خطر التلف
- تجنب مطلقًا تنظيف الجهاز تحت الماء الجاري أو في مياه التنظيف.
- لا تستخدم أي أجسام حادة أو صلبة أو مواد تنظيف كاشطة أو مبيضة أثناء التنظيف؛ لأنها قد تلحق أضرار بالجهاز.

➤ نظّف الجهاز من حين لآخر بقطعة قماش ناعمة ورطبة.
➤ تحقق بانتظام من الكابلات أو الخطوط بشكل منتظم بحثًا عن عيوب العزل أو الانقطاعات أو التوصيلات المفككة.
➤ تحقق بانتظام من حالة شحن بطارية الجهاز. اشحن البطارية بعد كل استخدام وعلى الأقل كل 3 - 6 أشهر حتى في حالة عدم الاستخدام.

11 استكشاف الأخطاء وإصلاحها

المشكلة	السبب المحتمل	الحل المقترح
جهاز بدء التشغيل لا يعمل. الزر ⏻ لا يعمل.	تم تفريغ جهاز بدء التشغيل بعمق.	➤ اشحن جهاز بدء التشغيل (انظر فصل „شحن جهاز بدء التشغيل“ صفحة 238).
	أعطال العزل، الانقطاعات أو التوصيلات المفككة في الكابلات الموصلة للتيار.	➤ تحقق من أعطال العزل والانقطاعات اوالتوصيلات المفككة للكابلات الموصلة للتيار. ➤ إذا لم تتمكن من العثور على خطأ، فاتصل بوكيل الخدمة المعتمد.
	حماية الجهد المنخفض لجهاز بدء التشغيل نشطة.	➤ اشحن جهاز بدء التشغيل (انظر فصل „شحن جهاز بدء التشغيل“ صفحة 238) لإعادة تنشيطه.
	حماية من التيار الزائد لجهاز بدء التشغيل نشطة.	➤ قم بإزالة الحمل من مخرج USB أو 12 فولت تيار مستمر. اشحن جهاز بدء التشغيل (انظر فصل „شحن جهاز بدء التشغيل“ صفحة 238) لإعادة تنشيطه.
	حماية الماس الكهربائي لجهاز بدء التشغيل نشطة.	➤ قم بإزالة الحمل من مخرج USB أو 12 فولت تيار مستمر. اشحن جهاز بدء التشغيل (انظر فصل „شحن جهاز بدء التشغيل“ صفحة 238) لإعادة تنشيطه.
	البطارية مكبرتة بشكل كبير.	➤ استبدل البطارية.
المركبة لا تعمل مع بدء التشغيل.	يكون جهاز بدء التشغيل مشحونًا بنسبة أقل من 50%.	➤ اشحن جهاز بدء التشغيل (انظر فصل „شحن جهاز بدء التشغيل“ صفحة 238).
	مشابك البطارية مفككة أو غير متصلة بشكل صحيح.	➤ تحقق من الوصلات. تأكد من أن مشابك البطارية مؤمنة بإحكام ومتصلة بشكل صحيح. أعِد الاتصال إذا لزم الأمر.
	أطراف البطارية متسخة أو متآكلة.	➤ قم بتنظيف أطراف البطارية وأعد توصيل جهاز بدء التشغيل.
تضيء لمبة LED الحمراء الخاصة بمشابك البطارية.	جهد جهاز بدء التشغيل منخفض جدا.	➤ اشحن جهاز بدء التشغيل (انظر فصل „شحن جهاز بدء التشغيل“ صفحة 238).
تضيء لمبة LED الحمراء الخاصة بمشابك البطارية ويصدر صوت طنين.	مشابك البطارية قصيرة الدائرة.	➤ أعد توصيل مشابك البطارية (انظر فصل „جهاز بدء التشغيل للمركبات“ صفحة 239).
	مشابك البطارية غير متصلة بشكل صحيح.	

المشكلة	السبب المحتمل	الحل المقترح
تضيء لمبة LED الخضراء الخاصة بمشابك البطارية وتومض لمبة LED الحمراء.	لم يتم تنشيط مشابك البطارية خلال 30 ثانية.	➤ أعد توصيل مشابك البطارية (انظر فصل „جهاز بدء التشغيل للمركبات“ صفحة 239).
تومض لمبة LED الحمراء الخاصة بمشابك البطارية. جهاز بدء التشغيل لا يشتغل.	مشابك البطارية غير متصلة.	➤ قم بتوصيل جهاز بدء التشغيل مع بطارية التشغيل (انظر فصل „توصيل مشابك البطارية (شكل 6، صفحة 8)“ صفحة 239).
	حماية الجهد العالي لمشابك البطارية نشطة.	➤ تأكد من أن الجهد ليس مرتفعا جدا (< 16.7 مولت).
	حماية الجهد المنخفض لمشابك البطارية نشطة.	➤ اشحن جهاز بدء التشغيل (انظر فصل „شحن جهاز بدء التشغيل“ صفحة 238).
	حماية من الماس الكهربائي لمشابك البطارية نشطة.	➤ أعد توصيل مشابك البطارية (انظر فصل „توصيل مشابك البطارية (شكل 6، صفحة 8)“ صفحة 239).
	حماية القطبية العكسية لمشابك البطارية نشطة.	
	حماية درجة الحرارة لمشابك البطارية نشطة.	يتم إيقاف تشغيل مشابك البطارية أوتوماتيكيا عند التشغيل بدرجة حرارة مرتفعة للغاية (> 80°مئوية). ➤ اترك مشابك البطارية حتى تبرد.
لا يعمل جهاز بدء تشغيل بعد توصيله مع بطارية ابدء لتشغيل.	جاري بدء تشغيل مشابك البطارية.	➤ انتظر 30 ثانية. ➤ إذا لزم الأمر، أعد توصيل مشابك البطارية (انظر فصل „توصيل مشابك البطارية (شكل 6، صفحة 8)“ صفحة 239).
تومض لمبة LED الحمراء والخضراء الخاصة بمشابك البطارية.	حماية الشحن العكسي نشطة.	تقوم مشابك البطارية بإيقاف الاتصال بجهاز بدء التشغيل أوتوماتيكيا. ➤ تأكد من أن مشابك البطارية موصلة بشكل صحيح (انظر فصل „توصيل مشابك البطارية (شكل 6، صفحة 8)“ صفحة 239).
	مشابك البطارية في وضع الاستعداد.	يتوقف الوميض عند إعادة تشغيل مشابك البطارية.

12 الضمان

يتم تطبيق فترة الضمان القانونية. إذا كان المنتج معيباً، يرجى الاتصال ببائع التجزئة أو فرع الشركة المصنعة في بلدك (انظر dometic.com/dealer).

لتنفيذ إجراءات الإصلاح والضمان، يجب إرفاق المستندات التالية مع المنتج:

- نسخة من الفاتورة مع تاريخ الشراء
- سبب الشكوى أو وصف للعطل

عليك الحذر من أن الإصلاح الذاتي أو غير الاحترافي قد يؤدي إلى عواقب تتعلق بالسلامة وإلغاء الضمان.

13 التخلص من الجهاز

إعادة تدوير مواد التغليف

➤ ضع مواد التغليف في الصناديق المناسبة الخاصة بالنفايات القابلة لإعادة التدوير قدر الإمكان.

إعادة تدوير المنتجات المزودة ببطاريات غير قابلة للاستبدال أو ببطاريات قابلة لإعادة الشحن أو بمصادر الإضاءة

➤ إذا كان المنتج يحتوي على أي بطاريات غير قابلة للاستبدال أو بطاريات قابلة لإعادة الشحن أو على مصادر الإضاءة، فلا داعي لإزالتها قبل التخلص منها.

➤ إذا كنت ترغب في التخلص من المنتج نهائيا، فاطلب من مركز إعادة التدوير المحلي أو التاجر المتخصص الحصول على تفاصيل حول كيفية القيام بذلك وفقا للوائح التخلص المعمول بها.

➤ يمكن التخلص من المنتج مجانا.

14 البيانات التقنية

	PJS 1000
علبة البطارية	
نوع البطارية	بطارية ليثيوم بوليمر
الجهد الاسمي	14.8 فولت⎓
سعة البطارية	59.2 واط
مخارج USB	
جهد الشحن	5 فولت⎓ (9 فولتg)
التيار المقدر	2.1 أمبير (2 أمبير)
خرج تيار مستمر	
جهد الشحن	12 فولت⎓ (16 فولتg)
التيار المقدر	≤ 8 أمبير
لاسلكي	
نطاق التردد	112 كيلو هرتز – 148 كيلو هرتز
ناتج الطاقة	10 واط
شحن لاسلكي قياسي	Qi
مدخل الشحن	
نطاق جهد الشحن	5 – 9 فولت⎓ ± 10 %
دخل التيار	حد أقصى 2 أمبير

	PJS 1000
ضوء LED	
قوة ضوء LED	1 واط
لومن	110 لم
البيانات الفنية العامة	
تيار بدء التشغيل	≤ 400 أمبير (2 ثانية)
ذروة التيار	1000 أمبير
درجة الحرارة المحيطة للتشغيل	–10 °C إلى +45 °C
درجة حرارة الشحن	0 °C إلى +45 °C
نطاق درجة حرارة التخزين	–20 °C إلى +60 °C
درجة حرارة التخزين المثلى	+20 °C
الرطوبة المحيطة	≤ 85 %، بدون تكثف
الأبعاد (العرض x العمق x الارتفاع)	192 x 35 x 1.6 مم
الوزن	600 غ
الفحص/توثيق	UK CA CE

وفقاً لهذا، تعلن شركة Dometic Germany ش.ذ.م.م. بأن أجهزة الإرسال من نوع PJS 1000 تتوافق مع التوجيه الأوروبي EU/2014/53.

يوجد النص الكامل لإعلان المطابقة للاتحاد الأوروبي على عنوان الانترنت https://documents.dometic.com.

DOMETIC

dometic.com

YOUR LOCAL DEALER

dometic.com/dealer

YOUR LOCAL SUPPORT

dometic.com/contact

YOUR LOCAL SALES OFFICE

dometic.com/sales-offices

4445103806 2023-07-13

A complete list of Dometic companies, which comprise the Dometic Group, can be found in the public filings of:
DOMETIC GROUP AB • Hemvärnsgatan 15 • SE-17154 Solna • Sweden