DOMETIC

REFRIGERATION
MC SERIES

MC 302, MC 502

ES **Nevera para leche materna**
Instrucciones de montaje y de uso 9

PT **Geleira para leite materno**
Instruções de montagem e manual de instruções 26

IT **Frigorifero per latte materno**
Istruzioni di montaggio e d'uso 44

HU **Anyatejhűtő**
Szerelési és használati útmutató 61

© 2021 Dometic Group. The visual appearance of the contents of this manual is protected by copyright and design law. The underlying technical design and the products contained herein may be protected by design, patent or be patent pending. The trademarks mentioned in this manual belong to Dometic Sweden AB. All rights are reserved.

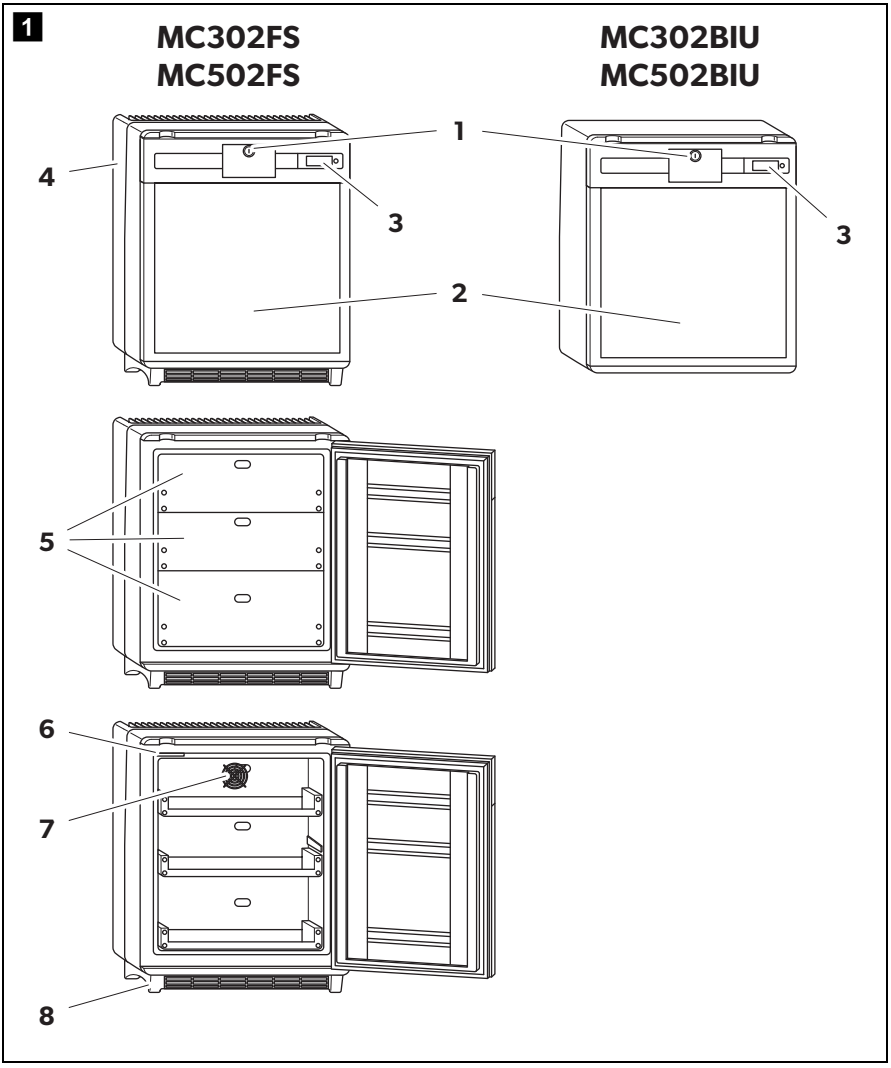
1
MC302FS
MC502FS
MC302BIU
MC502BIU
1
2
3
4
5
6
7
8

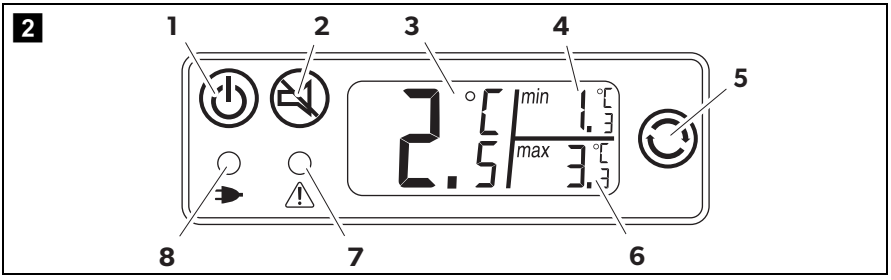
2
1
2
3
4
5
6
7
8
min
max

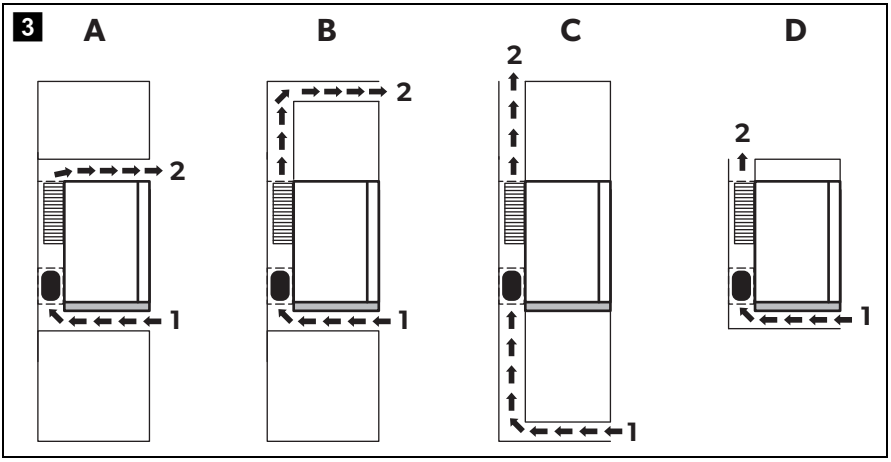
3
A
B
C
D
2
1
2
1
2
1
2
1

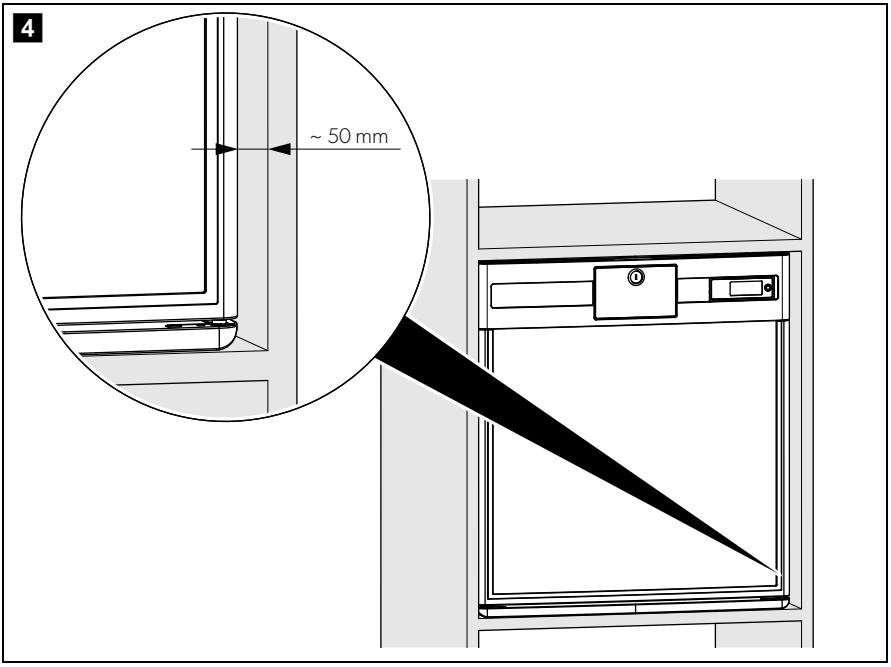
4
~ 50 mm

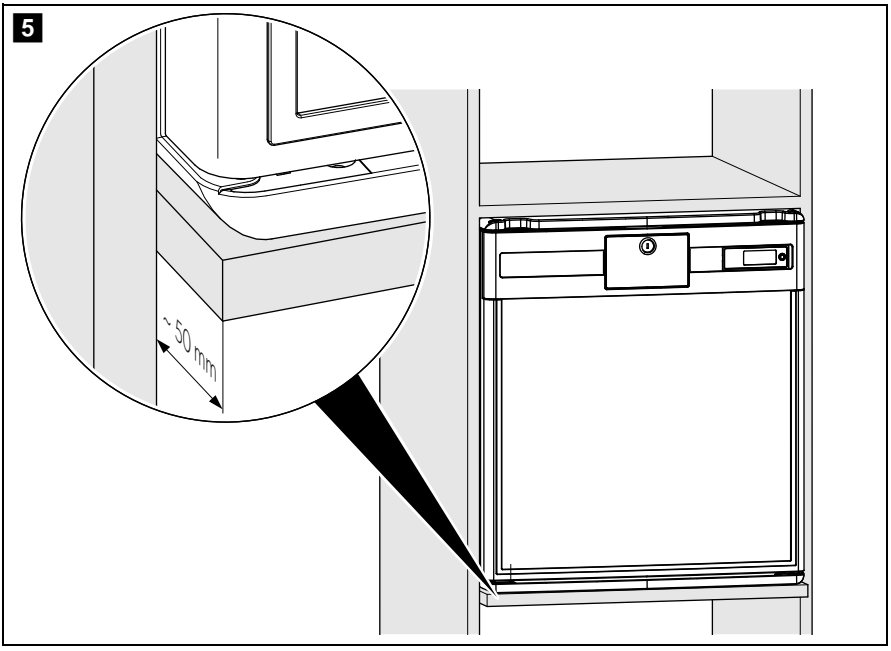
5
~ 50 mm

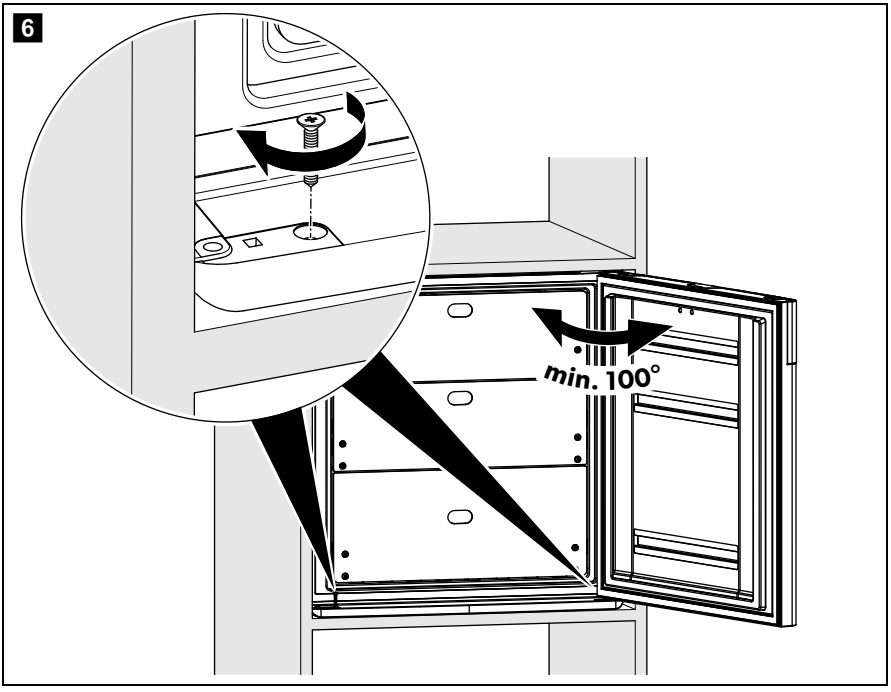
6
min. 100°

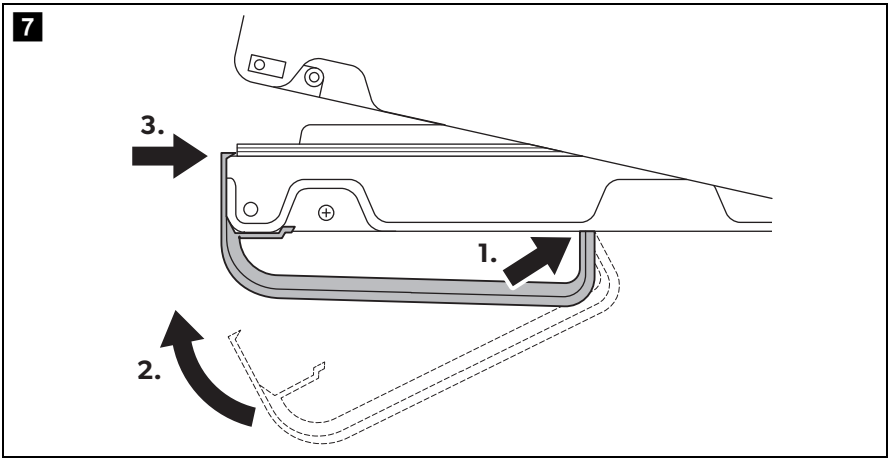
7
3.
1.
2.

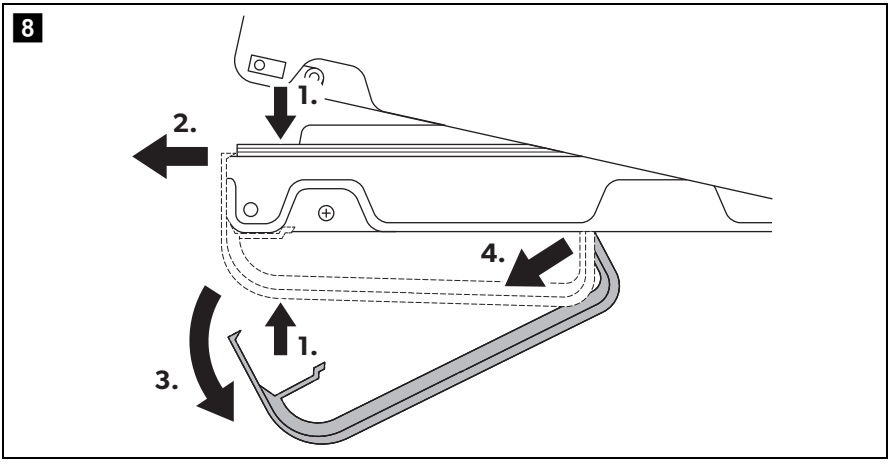
8
1.
2.
4.
1.
3.

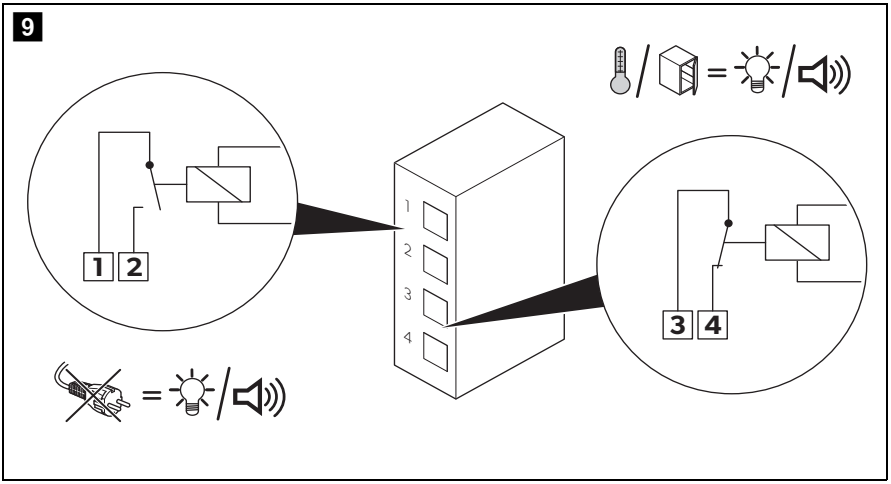
9
1
2
3
4
1
2
3
4

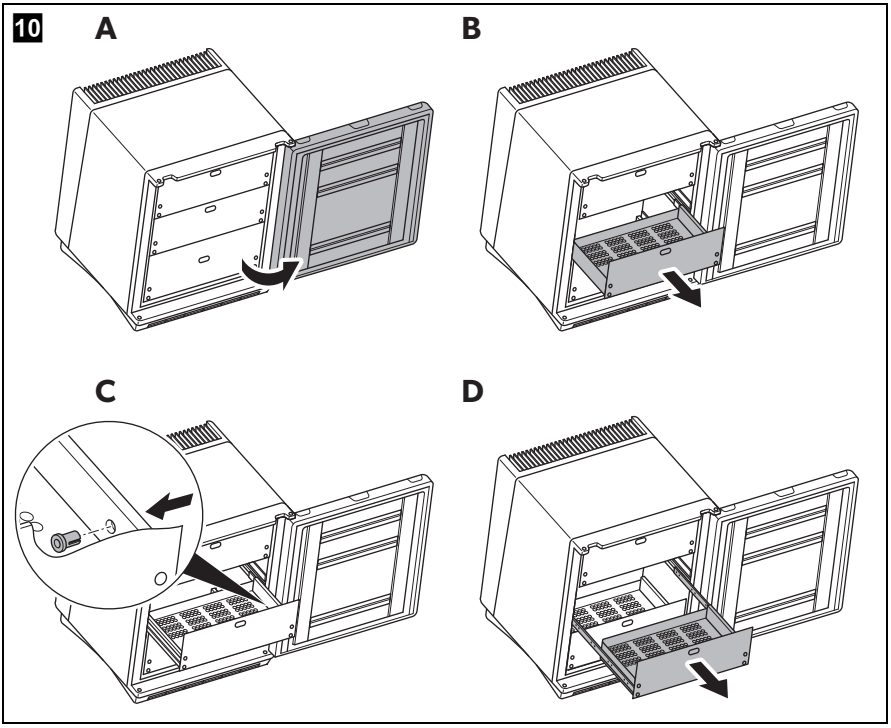
10
A
B
C
D

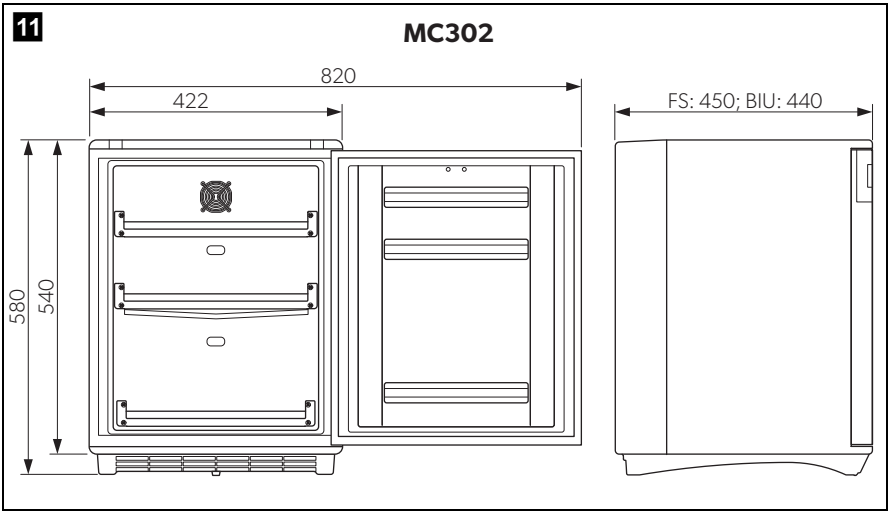
11
MC302
820
422
FS: 450; BIU: 440
580
540

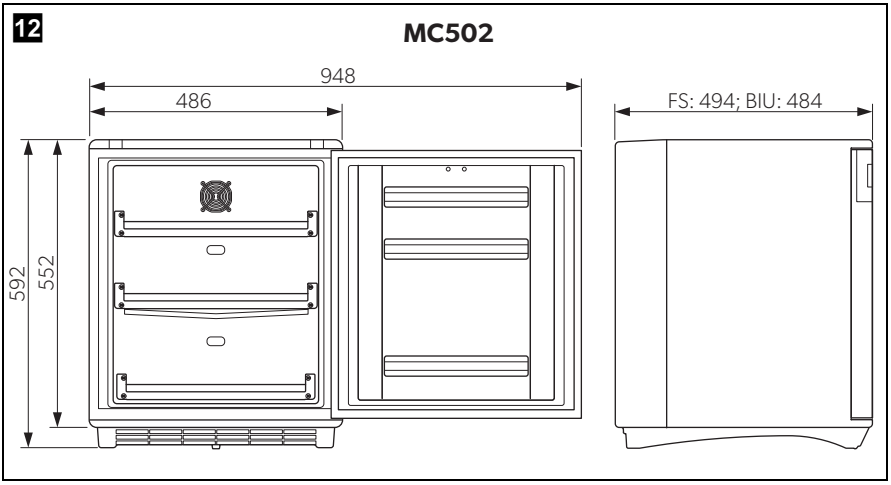
12
MC502
948
486
FS: 494; BIU: 484
592
552

Lea atentamente estas instrucciones y siga las indicaciones, directrices y advertencias incluidas en este manual para asegurarse de que instala, utiliza y mantiene correctamente el producto en todo momento. Estas instrucciones DEBEN permanecer con este producto.

Al utilizar el producto, usted confirma que ha leído cuidadosamente todas las instrucciones, directrices y advertencias, y que entiende y acepta cumplir los términos y condiciones aquí establecidos. Usted se compromete a utilizar este producto solo para el propósito y la aplicación previstos y de acuerdo con las instrucciones, directrices y advertencias establecidas en este manual del producto, así como de acuerdo con todas las leyes y reglamentos aplicables. La no lectura y observación de las instrucciones y advertencias aquí expuestas puede causarle lesiones a usted o a terceros, daños en el producto o daños en otras propiedades cercanas. Este manual del producto, incluyendo las instrucciones, directrices y advertencias, y la documentación relacionada, pueden estar sujetos a cambios y actualizaciones. Para obtener información actualizada sobre el producto, visite la página dometic.com.

Índice

1 Explicación de los símbolos 9
2 Indicaciones de seguridad 10
3 Volumen de entrega 12
4 Uso previsto 13
5 Descripción técnica 14
6 Instalación y conexión de la nevera 16
7 Funcionamiento 18
8 Limpieza y mantenimiento 22
9 Resolución de problemas 23
10 Garantía 24
11 Gestión de residuos 24
12 Datos técnicos 25

1 Explicación de los símbolos

¡PELIGRO!
Aviso de seguridad sobre una situación de peligro que, si no se evita, es causa de muerte o heridas graves.

¡ADVERTENCIA!
Aviso de seguridad sobre una situación de peligro que, si no se evita, puede causar la muerte o heridas graves.

¡ATENCIÓN!
Aviso de seguridad sobre una situación de peligro que, si no se evita, puede causar heridas leves o de consideración.

¡AVISO!
Aviso sobre una situación que, si no se evita, puede causar daños materiales.

NOTA
Información complementaria para el manejo del producto.

2 Indicaciones de seguridad

2.1 Seguridad general

¡ADVERTENCIA! El incumplimiento de estas advertencias podría acarrear la muerte o lesiones graves.

Riesgo de electrocución

- Asegúrese de que la nevera la instale un técnico cualificado de acuerdo con el manual de instalación de Dometic.
- No ponga la nevera en funcionamiento si presenta desperfectos visibles.
- Si el cable de conexión de esta nevera está dañado, debe ser reemplazado por el fabricante, un técnico de mantenimiento o una persona con cualificación similar para evitar posibles peligros.
- Solo personal especializado está autorizado a realizar reparaciones en la nevera. Las reparaciones que se realicen incorrectamente pueden dar lugar a situaciones de considerable peligro.

Peligro de incendio

- El refrigerante del circuito de refrigeración es muy inflamable.
  En caso de daños en el circuito de refrigeración:
  - Apague la nevera.
  - Evite el fuego abierto y las chispas.
  - Ventile bien la habitación.

Peligro de explosión

- No guarde en la nevera sustancias con peligro de explosión como, p. ej., atomizadores con gases combustibles.

Riesgo para la salud

- Esta nevera puede ser utilizada por menores a partir de 8 años y personas con capacidad física, sensorial o mental reducida, o con falta de experiencia y conocimientos, siempre que lo hagan bajo supervisión o hayan recibido instrucciones relativas al uso de la misma de manera segura y entendiendo los riesgos asociados.
- No deje que los niños jueguen con la nevera.
- Los menores no deberán limpiar ni realizar el mantenimiento de usuario sin la debida supervisión.
- Los menores de 3 a 8 años pueden introducir y extraer productos de la nevera.

¡ATENCIÓN! El incumplimiento de estas precauciones podría acarrear lesiones moderadas o leves.

Riesgo de aplastamiento

- No introduzca la mano en el tope de la tapa.

¡AVISO! Peligro de daños

- Compare el valor de tensión indicado en la placa de características con el suministro de energía existente.
- Esta nevera no es apta para almacenar sustancias corrosivas o que contengan disolventes.
- Mantenga siempre limpias las aberturas de desagüe.
- No abra nunca el circuito de refrigeración.
- Traslade la nevera siempre en posición vertical.

2.2 Seguridad durante el funcionamiento de la nevera

¡PELIGRO! El incumplimiento de estas advertencias puede acarrear la muerte o lesiones graves.

Riesgo de electrocución

- No toque los cables sin aislamiento directamente con las manos.

¡ATENCIÓN! El incumplimiento de estas precauciones podría acarrear lesiones moderadas o leves.

Riesgo de electrocución

- Antes de poner la nevera en funcionamiento, asegúrese de que el cable de alimentación y la clavija de enchufe estén secos.

Riesgo para la salud

- La leche materna debe almacenarse únicamente en recipientes adecuados.
- Mantener la puerta abierta durante largos períodos de tiempo puede producir un incremento considerable de la temperatura en los compartimentos de la nevera.
- Limpie periódicamente las superficies que puedan entrar en contacto con sistemas de desagüe accesibles.
- Si deja la nevera vacía durante un período prolongado:
  - Apague la nevera.
  - Descongele la nevera.
  - Limpie y seque la nevera.
  - Deje la puerta abierta para evitar que se genere moho dentro de la nevera.

¡AVISO! Peligro de daños

- No utilice ningún aparato eléctrico dentro de la nevera, a no ser que el aparato en cuestión haya sido recomendado para ello por el fabricante del mismo.
- No coloque el aparato cerca de llamas abiertas ni de otras fuentes de calor (calefacción, radiación directa del sol, estufas de gas, etc.).
- Asegúrese de que los orificios de ventilación no estén obstruidos.
- No sumerja nunca la nevera en agua.
- Proteja la nevera y los cables del calor y la humedad.

3 Volumen de entrega

Cantidad	Descripción
1	Nevera
1	Tirador
1	Instrucciones de montaje y uso

4 Uso previsto

Este enfriador de leche materna (también denominado refrigerador) está diseñado para almacenar leche materna a temperaturas de entre +1 °C y +4 °C en edificios cerrados, como por ejemplo:

- Hospitales y centros de salud
- Asilos de ancianos

El refrigerador no es adecuado para ser instalado en caravanas o autocaravanas.

El refrigerador está diseñado para ser empotrado en un mueble o como aparato de refrigeración independiente. Consulte las instrucciones de instalación.

El refrigerador está diseñado exclusivamente para enfriar y almacenar leche materna.

- No es adecuado para enfriar y almacenar alimentos de ningún tipo, como bebidas, comidas o alimentos frescos, excepto la leche materna.
- No es adecuado para congelar leche materna.

Este refrigerador solo es apto para el uso previsto y la aplicación de acuerdo con estas instrucciones.

Este manual proporciona la información necesaria para la correcta instalación y/o funcionamiento del refrigerador. Una instalación deficiente y/o un uso y mantenimiento inadecuados conllevan un rendimiento insatisfactorio y posibles fallos.

El fabricante no se hace responsable de ninguna lesión o daño en el producto ocasionados por:

- Un montaje o conexión incorrectos, incluido un exceso de tensión
- Un mantenimiento incorrecto o el uso de piezas de repuesto distintas de las originales proporcionadas por el fabricante
- Modificaciones realizadas en el producto sin el expreso consentimiento del fabricante
- Uso con una finalidad distinta de la descrita en las instrucciones

Dometic se reserva el derecho de cambiar la apariencia y las especificaciones del producto.

5 Descripción técnica

5.1 Descripción de la función

Todos los materiales utilizados en ella son apropiados para la conservación de leche materna.

El circuito de refrigeración no requiere mantenimiento.

La nevera está disponible en versión autónoma (FS) y en versión empotrable (BIU).

La versión autónoma está prevista para un uso independiente. La cubierta del grupo refrigerador protege las partes calientes de los grupos refrigeradores. El bastidor con patas y aberturas de ventilación garantiza una ventilación suficiente. Si se retira el bastidor con patas y la cubierta del grupo refrigerador, la nevera puede utilizarse como versión empotrable.

La versión empotrable está prevista para montarse en muebles. No tiene un bastidor con patas ni una cubierta para el grupo refrigerador.

Con una temperatura ambiente de +10 °C +35 °C, la nevera puede funcionar y mantener una temperatura interior de entre +1 °C y +4 °C.

El termómetro digital muestra y guarda las temperaturas interiores máximas y mínimas desde que se reinició por última vez, con lo cual es posible comprobar si la leche materna se ha conservado a la temperatura adecuada.

5.2 Elementos de mando

Núm. en fig. 1, página 3	Explicación
1	Pestillo
2	Puerta
3	Termómetro digital (véase fig. 2, página 3)
4	Cubierta del grupo refrigerador
5	Cajones
6	Iluminación interior
7	Ventilador
8	Bastidor con patas

Leyenda de la fig. **2**, página 3

Núm.	Explicación
1	Botón de encendido/apagado ⏻
2	Botón de silencio 🔇
3	Temperatura interior actual
4	Temperatura interior mínima
5	Botón RESET ⟲
6	Temperatura interior máxima
7	LED (rojo) para las alarmas
8	LED (verde) para presencia de energía

5.3 Termostato de seguridad

La nevera está provista de un termostato de seguridad. Este termostato apaga el compresor cuando la temperatura interior desciende por debajo de +1 °C, evitando así que la leche materna resulte dañada por congelación.

5.4 Pila recargable

En caso de que se interrumpa el suministro de energía, las funciones de monitorización de la electrónica se mantienen mediante una pila recargable integrada durante al menos 12 horas.

La pila se carga automáticamente si la nevera se conecta a la red eléctrica y se enciende.

En la primera puesta en marcha de la nevera puede aparecer el mensaje de error "E3". El mensaje desaparecerá en cuanto la pila se cargue.

Si la capacidad de la pila ya no es suficiente para asumir las funciones de monitorización, en la pantalla aparecerá el mensaje de error "E3".

¡AVISO!
Como precaución, la pila debe ser reemplazada cada 2 años. Esta sustitución debe ser realizada por personal cualificado.

5.5 Ventilación interna

La nevera está equipada con una ventilación interna.

El ventilador funciona cuando la puerta está cerrada.

¡AVISO!
El flujo de aire hacia el ventilador nunca debe ser obstaculizado bloqueando o cubriendo las ranuras de ventilación.

Para evitar que el aire exterior caliente sea aspirado innecesariamente, el ventilador se apaga automáticamente cuando se abre la puerta.

5.6 Función de alarma externa

Hay dos terminales con dos contactos flotantes en la parte posterior de la nevera que pueden utilizarse para activar una alarma externa adicional (acústica o visual).

6 Instalación y conexión de la nevera

6.1 Desembalaje de la nevera

1. Compruebe que el embalaje no esté dañado.
2. Retire el embalaje de cartón.
3. Compruebe que la nevera no esté dañada.

   Si encuentras daños en el embalaje o en la nevera como consecuencia del transporte, comuníquelo inmediatamente a la empresa de transporte.

6.2 Instalación de la versión autónoma

Durante el montaje, tenga en cuenta las siguientes indicaciones:

1. Instale la nevera de manera que se pueda evacuar fácilmente el aire caliente generado, ya sea hacia arriba o hacia los lados.
2. Coloque la nevera en el lugar elegido.
3. Deje reposar la nevera al menos cuatro horas antes de conectarla a la corriente para que así el refrigerante pueda volver al compresor.

6.3 Instalación de la versión empotrable

¡ATENCIÓN!
Asegúrese de que el estante resiste el peso total de la nevera y del contenido que desea almacenar.

Durante el montaje, tenga en cuenta las siguientes indicaciones:

- Instale la nevera de manera que se pueda evacuar fácilmente el aire caliente generado (ya sea hacia arriba o hacia el frente, véase fig. 3, página 4).

  Leyenda de la fig. 3, página 4

Núm.	Explicación
1	Aire de entrada frío
2	Aire de salida caliente

- Asegúrese de que la puerta de la nevera se pueda abrir en un ángulo de, por lo menos, 100°. De lo contrario, no será posible utilizar los cajones.

1. Compruebe las dimensiones de la nevera (fig. 11, página 8 o fig. 12, página 8).
2. Coloque la nevera según fig. 4, página 4 o fig. 5, página 5.
3. Monte la nevera a los muebles con dos tornillos a través de los orificios previstos en la parte inferior (fig. 6, página 5).
4. Deje reposar la nevera al menos cuatro horas antes de conectarla a la corriente para que así el refrigerante pueda volver al compresor.

6.4 Conexión eléctrica de la nevera

¡AVISO!

- Conecte la nevera a un circuito separado para evitar un mal funcionamiento debido a problemas con otros equipos eléctricos. Nunca conecte la nevera a una sola toma de corriente con otros equipos eléctricos por medio de una toma múltiple.
- **Solo UK:** La nevera se suministra con un enchufe equipado con un fusible de 3 A. En caso de que haya que cambiar este fusible, se debe utilizar un fusible de 3 A aprobado por ASTA (BS 1362).

1. Conecte el enchufe del cable de conexión a la red de corriente alterna.

✓ El LED verde de alimentación eléctrica se ilumina (fig. 2 2, página 3).

2. Pulse el botón ⏻.

✓ La pantalla se enciende.

Durante los primeros dos segundos, la pantalla no mostrará los valores de temperatura, sino que mostrará "--.-". A continuación se mostrará la temperatura leída por el sensor.

6.5 Montaje y desmontaje del tirador de la puerta

1. Monte el tirador tal y como se muestra (fig. 7, página 6).
2. Retire el tirador tal y como se muestra (fig. 8, página 6).

6.6 Instalación de una alarma externa

Utilice los contactos flotantes de la parte trasera de la nevera de la siguiente manera:

- Los contactos superiores corresponden a la alarma de fallo de alimentación (fig. 9 1 y 2, página 7).
- Los contactos inferiores corresponden a la alarma de temperatura (fig. 9 3 y 4, página 7).

En los contactos se puede conectar una tensión entre 12 V y 250 V. La carga máxima no debe exceder los 8 A. La potencia nominal mínima es de 100 mA/5 V.

NOTA
La señal de alarma externa solo se puede desactivar eliminando la causa de la alarma.

7 Funcionamiento

7.1 Antes del primer uso

Por razones de higiene, limpie la nevera por dentro y por fuera con un paño húmedo antes del primer uso (véase también capítulo "Limpieza y mantenimiento" en la página 22).

7.2 Ahorro de energía

- Abra el enfriador de leche materna únicamente el tiempo y las veces que sea necesario.

- Para un consumo de energía óptimo, coloque los estantes y cajones en la misma posición que ocupan en el momento de la entrega.
- Compruebe periódicamente que la junta de la puerta encaja correctamente.
- Elimine regularmente el polvo y la suciedad del condensador.

7.3 Encendido

¡ATENCIÓN!
No almacene leche materna hasta que el código de error E6 haya desaparecido y se haya alcanzado el rango de temperatura de funcionamiento.

➤ En la primera puesta en marcha de la nevera o después de apagarla durante mucho tiempo, la pantalla del termómetro digital (fig. **2**, página 3) muestra la temperatura ambiente actual alternando con el mensaje de error „E6“.

- El LED de la alarma se encenderá pero no sonará ninguna alarma audible.
- La temperatura real se mostrará cuando en el interior se haya alcanzado el rango de temperatura de funcionamiento (1 °C a 4 °C).

1. Restablezca el termómetro para evitar un valor de temperatura máxima incorrecto.
2. Pulse el botón durante 5 segundos.

7.4 Uso de la nevera

¡ATENCIÓN!
Deje espacio libre entre los productos refrigerados en la nevera para asegurar una refrigeración eficiente y homogénea. Si los cajones están demasiado llenos, puede que los valores de temperatura no sean idóneos en todas las zonas.

¡AVISO! Peligro de daños
Coloque los objetos más pesados como botellas o latas únicamente en la parte de abajo de la nevera.

7.5 Iluminación de fondo de la pantalla en el modo a pilas

La pantalla del termómetro tiene una luz de fondo azul que facilita la lectura de los valores de temperatura. La luz de fondo de la pantalla funciona continuamente mientras la nevera está conectada a la red eléctrica.

En el modo a pilas, la luz de fondo de la pantalla se apaga a los 2 minutos.

➤ Para activar la luz de fondo de la pantalla durante 3 segundos, pulse brevemente el botón ⟲.

7.6 Valores de temperatura

NOTA
Los valores de temperatura se muestran en °C. Esto no puede modificarse.

El termómetro almacena los valores de la temperatura interior mínima y máxima desde la última vez que se restableció.

Para restablecer estos valores:

➤ Pulse el botón ⟲ durante 5 segundos.

7.7 Ajuste de la temperatura

La nevera dispone de una función de regulación automática de la temperatura. La temperatura no puede ajustarse.

7.8 Alarmas

¡AVISO!
- Si no sabe cómo resolver el problema que ha desencadenado la alarma, guarde los bienes refrigerados en otro lugar lo antes posible.
- En caso de corte de suministro eléctrico y a una temperatura ambiente de 25 °C, la temperatura interior subirá de 2 °C a 10 °C en 2 horas (tiempo máximo de efectividad).

Hay cinco casos especiales en los que se producen alarmas:

Evento de alarma	Número de pitidos	Duración de los pitidos
Temperatura fuera de rango	1 pitido / 5 seg.	1 seg.
Corte de energía	1 pitido / 3 seg.	0,5 seg.
Ventilador interno bloqueado	n.a.	pitido permanente

Evento de alarma	Número de pitidos	Duración de los pitidos
Puerta abierta durante más de 20 seg.	1 pitido / 2 seg.	1 seg.
Problema de conexión entre la pantalla y el controlador		
Puerta abierta durante más de 60 seg.	2 pitidos / 2 seg.	0,5 seg.

La alarma puede silenciarse y activarse de nuevo:

➤ Pulse el botón 🔇.

NOTA
- Si se activa otra alarma, la señal de alarma se activa de nuevo automáticamente.
- Una vez transcurridos todos los eventos de alarma, una señal de alarma silenciada debe restablecerse manualmente para que vuelva a sonar.

7.9 Descongelar la nevera

NOTA
Si la temperatura ambiente es muy alta, puede ocurrir que la nevera funcione constantemente, lo cual provocaría una formación excesiva de escarcha en la pared trasera del compartimento de refrigeración.

La humedad del aire puede hacer que se forme escarcha en el interior de la nevera o en el vaporizador.

Si la nevera ha estado enfriando durante un largo periodo de tiempo, podría depositarse una fina capa de escarcha o algunas gotas de agua en su interior. Esto es normal, puesto que la humedad del aire se condensa en gotas de agua cuando la temperatura de la nevera desciende. Esto **no** significa que la nevera esté estropeada.

El condensado sale a través de un conducto de desagüe hacia un depósito de agua situado detrás de la nevera en la parte superior del compresor, donde se evapora.

Se recomienda descongelar la nevera cada tres semanas.

Siga los siguientes pasos:

1. Para apagar la nevera, pulse el botón ⏻ durante 5 segundos.

2. Desconecte la nevera de la red eléctrica.
3. Retire los cajones (véase capítulo “Retirar los cajones” en la página 22).
4. Deje abierta la puerta.
5. Una vez descongelada la nevera, limpie el interior con un paño limpio y húmedo.
6. Monte los cajones.

7.10 Desconexión y parada de la nevera

Si no va a usar la nevera durante un largo período de tiempo, proceda como se indica a continuación:

1. Para apagar la nevera, pulse el botón ⏻ durante 5 segundos.
2. Desconecte la nevera de la red eléctrica.
3. Limpie la nevera (véase capítulo “Limpieza y mantenimiento” en la página 22).
4. Deje abierta la puerta de la nevera.
   De esta forma evitará la formación de olores.

7.11 Retirar los cajones

Puede retirar los cajones, por ejemplo, para limpiar.

Proceda de la siguiente manera (fig. **10**, página 7):

1. Abra la puerta (**A**).
2. Abra el cajón (**B**).
3. Empuje los pasadores de fijación desde el exterior hacia el interior (**C**).
4. Extraiga el cajón (**D**).
5. Vuelva a montar los cajones procediendo en orden inverso.

8 Limpieza y mantenimiento

¡ADVERTENCIA! Peligro de muerte por descarga eléctrica
Desconecte la nevera de la red antes de proceder a la limpieza o al mantenimiento del mismo.

¡AVISO! Peligro de ocasionar daños materiales

- No emplee productos de limpieza corrosivos ni objetos duros o puntiagudos que puedan arañar o deteriorar la nevera.
- Nunca utilice herramientas duras ni puntiagudas para retirar capas de hielo o despegar productos que se hayan adherido al congelarse.
- No utilice herramientas mecánicas ni de otra clase para acelerar el deshielo.

➤ Limpie la nevera de forma regular y cuando se ensucie con un paño húmedo.

➤ Preste atención a que no gotee agua en las juntas, pues ello podría dañar el sistema electrónico.

➤ Tras la limpieza, seque la nevera con un paño.

➤ Compruebe regularmente la salida de agua de deshielo.

Limpie la salida de agua de deshielo, si es necesario. Si se atasca, el agua de deshielo se acumula en la parte inferior de la nevera.

➤ Limpie regularmente las juntas de la puerta.

Versión autónoma: limpie periódicamente la rejilla del condensador y del compresor en la parte posterior de la nevera usando una aspiradora.

9 Resolución de problemas

Agua dentro o debajo de la nevera

Fallo	Posible causa	Solución
Entra agua en el interior de la nevera.	El conducto de desagüe está obstruido.	Limpie el desagüe.
	Los recipientes o bolsas de leche materna impiden que el agua fluya al colector.	Asegúrese de que los recipientes o bolsas de leche materna no estén en contacto con la pared trasera.
Llega agua al suelo de la nevera.	El depósito de agua está demasiado lleno.	Limpie el depósito de agua.

Mensajes de error en pantalla

Código de error	Explicación
E0	Fallo de pantalla/control de comunicación
E1	NTC1 cortocircuitado o conexión abierta
E2	NTC2 cortocircuitado o conexión abierta
E3	Pila no conectada o en mal estado
E4	El ventilador no funciona.
E5	Puerta abierta durante más de 60 segundos
E6	Temperatura fuera del rango (menor que 1 °C o mayor que 4 °C)
E7	No hay conexión al suministro de red
E8	La diferencia entre los valores de NTC1 y NTC2 es demasiado grande

10 Garantía

Rige el plazo de garantía legal. Si el producto presenta algún defecto, diríjase a la sucursal del fabricante de su país (véase dometic.com/dealer) o a su establecimiento especializado.

Para la tramitación de la reparación y de la garantía debe enviar también los siguientes documentos:

- una copia de la factura con fecha de compra,
- el motivo de la reclamación o una descripción de la avería.

11 Gestión de residuos

¡AVISO!
En la nevera se usa un gas aislante (véase la placa de características). Infórmese en las autoridades locales competentes o en la empresa local de gestión de residuos y asegúrese de que la nevera y todos los materiales se eliminan de forma adecuada.

➤ Deseche el material de embalaje en el contenedor de reciclaje correspondiente.

Cuando vaya a desechar definitivamente el producto, infórmese en el centro de reciclaje más cercano o en un comercio especializado sobre las normas pertinentes de eliminación de materiales.

12 Datos técnicos

	MC 302	**MC 502**
Volumen total:	33 l	49 l
Tensión de conexión:	220 – 240 V~	
Consumo de energía:	0,381 kWh/24 h	0,423 kWh/24 h
Consumo de corriente:	0.54 A	
Potencia de refrigeración:	De +1 °C a +4 °C	
Clase climática:	SN	
Uso previsto a temperatura ambiente:	De +10 °C a +32 °C	
Tiempo máximo de efectividad (de 2 °C a 10 °C) a 25 °C:	2 horas	
Refrigerante:	R134a	
Cantidad de refrigerante:	38 g	
Equivalente de CO_2:	0,054 t	
Índice GWP (Global warming potential):	1430	
Dimensiones:	Véase fig. 11, página 8	Véase fig. 12, página 8
Peso:	20 kg aprox.	22 kg aprox.
Inspección/certificados:	CE UK CA	

Contiene gases de efecto invernadero fluorados

Aparato sellado herméticamente

Leia atentamente as presentes instruções e siga todas as instruções, orientações e avisos incluídos neste manual, de modo a garantir a correta instalação, utilização e manutenção do produto. É OBRIGATÓRIO manter estas instruções junto com o produto.

Ao utilizar o produto, está a confirmar que leu atentamente todas as instruções, orientações e avisos, e que compreende e aceita cumprir os termos e condições estabelecidos no presente manual. Aceita utilizar este produto exclusivamente para o fim e a aplicação a que se destina e de acordo com as instruções, orientações e avisos estabelecidos neste manual, assim como de acordo com todas as leis e regulamentos aplicáveis. Caso não leia nem siga as instruções e os avisos aqui estabelecidos, poderá sofrer ferimentos pessoais ou causar ferimentos a terceiros e o produto ou outros materiais nas proximidades poderão ficar danificados. Este manual do produto, incluindo as instruções, orientações e avisos, bem como a documentação relacionada, podem estar sujeitos a alterações e atualizações. Para consultar as informações atualizadas do produto, visite dometic.com.

Índice

1 Explicação dos símbolos 26
2 Indicações de segurança 27
3 Material fornecido 29
4 Utilização adequada 30
5 Descrição técnica 31
6 Montar e conectar o frigorífico 33
7 Operação 36
8 Limpeza e manutenção 40
9 Resolução de falhas 41
10 Garantia 42
11 Eliminação 42
12 Dados técnicos 43

1 Explicação dos símbolos

PERIGO!
Indicação de segurança sobre uma situação de perigo que leva à morte ou a ferimentos graves se não for evitada.

AVISO!
Indicação de segurança sobre uma situação de perigo que pode levar à morte ou a ferimentos graves se não for evitada.

PRECAUÇÃO!
Indicação de segurança sobre uma situação de perigo que pode levar a ferimentos ligeiros ou moderados se não for evitada.

NOTA!
Indicação sobre uma situação que leva a danos materiais se não for evitada.

OBSERVAÇÃO
Informações complementares sobre a operação do produto.

2 Indicações de segurança

2.1 Princípios básicos de segurança

AVISO! O incumprimento destes avisos poderá resultar em morte ou ferimentos graves.

Risco de eletrocussão

- Certifique-se de que o frigorífico foi instalado de acordo com as instruções de montagem Dometic por um técnico qualificado.
- Não coloque o frigorífico em funcionamento se este apresentar danos visíveis.
- Se o cabo de alimentação do frigorífico estiver danificado, terá de ser substituído pelo fabricante, pelo agente de assistência técnica ou por uma pessoa com qualificações equivalentes, a fim de evitar perigos.
- As reparações neste frigorífico só podem ser realizadas por técnicos especializados. Reparações inadequadas podem originar perigos graves.

Perigo de incêndio

- O agente de refrigeração no circuito de refrigeração é altamente inflamável.
  Em caso de danos no circuito de refrigeração:
  – Desligue o frigorífico.
  – Evite chamas abertas e faíscas.
  – Ventile bem o espaço.

Perigo de explosão

- Não guarde substâncias com risco de explosão, como por ex. latas de spray com gás inflamável, no frigorífico.

Risco para a saúde

- Este frigorífico pode ser utilizado por crianças a partir dos 8 anos e pessoas com capacidades físicas, sensoriais ou mentais reduzidas ou sem experiência e conhecimento se forem supervisionadas ou receberem instruções sobre a utilização do frigorífico de forma segura e compreenderem os perigos implicados.
- As crianças não podem brincar com o frigorífico.
- A limpeza e a manutenção não podem ser efetuadas por crianças sem supervisão.
- Crianças com idades entre os 3 e os 8 anos podem encher e esvaziar o frigorífico.

PRECAUÇÃO! O incumprimento destas advertências poderá resultar em ferimentos ligeiros ou moderados.

Risco de esmagamento

- Não mexa no encosto da tampa com os dedos.

NOTA! Risco de danos

- Verifique se a indicação de tensão na chapa de características corresponde à da fonte de alimentação existente.
- O frigorífico não se destina ao armazenamento de substâncias corrosivas ou que contenham solventes.
- Mantenha a abertura de escoamento sempre limpa.
- Não abra, em caso algum, o circuito de refrigeração.
- Transporte o frigorífico apenas na posição vertical.

2.2 Segurança durante a utilização do aparelho de refrigeração

PERIGO! O incumprimento destes avisos resultará em morte ou ferimentos graves.

Risco de eletrocussão

- Nunca toque em cabos não blindados com as mãos desprotegidas.

PRECAUÇÃO! O incumprimento destas advertências poderá resultar em ferimentos ligeiros ou moderados.

Risco de eletrocussão

- Antes de colocar o frigorífico em funcionamento, certifique-se de que a conexão e a ficha estão secas.

Risco para a saúde

- O leite materno só pode ser armazenado em recipientes adequados.
- Abrir a porta durante longos períodos pode provocar um aumento significativo da temperatura nos compartimentos do frigorífico.
- Limpe regularmente as superfícies que entram em contacto com os sistemas de drenagem acessíveis.
- Se o frigorífico ficar vazio durante longos períodos:
  - Desligue o frigorífico.
  - Descongele o frigorífico.
  - Limpe e seque o frigorífico.
  - Deixe a porta aberta para impedir o crescimento de bolor no interior do frigorífico.

NOTA! Risco de danos

- Não utilize aparelhos elétricos dentro do frigorífico, exceto se estes aparelhos elétricos tiverem sido recomendados para isso pelo fabricante.
- Não coloque o aparelho na proximidade de chamas vivas ou outras fontes de calor (aquecimento, radiação solar intensa, fogões a gás, etc.).
- Certifique-se de que as aberturas de ventilação não estão tapadas.
- Nunca mergulhe o frigorífico em água.
- Proteja o frigorífico e o cabo do calor e da humidade.

3 Material fornecido

Quantidade	Descrição
1	Frigorífico
1	Pega
1	Manual de montagem e operação

4 Utilização adequada

A geleira para leite materno (também designada “frigorífico”) está concebida para armazenar leite materno e mantê-lo a uma temperatura entre +1 °C e +4 °C em edifícios fechados, tais como:

- Hospitais e centros de saúde
- Em casas de saúde

O frigorífico não é adequado para ser montado em caravanas ou autocaravanas.

O frigorífico está concebido para ser utilizado como aparelho encastrado ou como aparelho de refrigeração independente. Consulte as instruções de montagem.

O frigorífico está concebido exclusivamente para refrigerar e armazenar leite materno.

- Não é adequado para refrigerar e armazenar alimentos como bebidas, comida e alimentos frescos, exceto leite materno.
- Não é adequado para congelar leite materno.

Este frigorífico destina-se exclusivamente à aplicação e aos fins pretendidos com base nestas instruções.

Este manual fornece informações necessárias para proceder a uma instalação e/ou a uma operação adequadas do frigorífico. Uma instalação e/ou uma operação ou manutenção incorretas causarão um desempenho insatisfatório e uma possível avaria.

O fabricante não aceita qualquer responsabilidade por danos ou prejuízos no produto resultantes de:

- Montagem ou ligação incorreta, incluindo sobretensões
- Manutenção incorreta ou utilização de peças sobressalentes não originais fornecidas pelo fabricante
- Alterações ao produto sem autorização expressa do fabricante
- Utilização para outras finalidades que não as descritas no presente manual

A Dometic reserva-se o direito de alterar o design e as especificações do produto.

5 Descrição técnica

5.1 Descrição do funcionamento

Todos os materiais utilizados no frigorífico são adequados para a utilização com leite materno.

O circuito de refrigeração não necessita de manutenção.

O frigorífico está disponível numa versão independente (FS) e numa versão de encastrar (BIU).

A versão independente destina-se à utilização independente. A cobertura da unidade de refrigeração protege os componentes quentes das unidades de refrigeração. A base com pés e aberturas de ventilação garante ventilação suficiente. É possível utilizar o frigorífico como versão de encastrar, bastando, para o efeito, remover a base com pés e a cobertura da unidade de refrigeração.

A versão de encastrar destina-se a ser montada no mobiliário, não incluindo uma base com pés nem uma cobertura da unidade de refrigeração.

Durante o funcionamento a uma temperatura ambiente entre +10 °C e +35 °C, o frigorífico pode manter uma temperatura interior de +1 °C a +4 °C.

O termómetro digital exibe e guarda as temperaturas interiores mínima e máxima desde a última reinicialização, para que o utilizador possa controlar se o leite materno foi armazenado com as temperaturas adequadas.

5.2 Elementos de comando

N.º na fig. 1, página 3	Explicação
1	Bloqueio da porta
2	Porta
3	Termómetro digital (ver fig. 2, página 3)
4	Cobertura da unidade de refrigeração
5	Gavetas
6	Iluminação interior

N.º na fig. 1, página 3	Explicação
7	Ventilador
8	Base com pés

Legenda da fig. 2, página 3

N.º	Explicação
1	Botão "Power" ⏻
2	Botão "Mute"
3	Temperatura interior atual
4	Temperatura interior mínima
5	Botão "Reset"
6	Temperatura interior máxima
7	LED (vermelho) de alarmes
8	LED (verde) de presença de potência

5.3 Termostato de segurança

O frigorífico está equipado com um termostato de segurança. Este termostato desliga o compressor assim que a temperatura interior desce abaixo de +1 °C, evitando, deste modo, que o leite materno perca qualidades devido ao congelamento.

5.4 Bateria recarregável

Caso o fornecimento de energia seja interrompido, as funções de monitorização do sistema eletrónico mantêm-se por, pelo menos, 12 horas, graças a uma bateria recarregável integrada.

A bateria é automaticamente carregada quando o frigorífico é conectado à rede elétrica e ligado.

Quando o frigorífico for ligado pela primeira vez, poderá aparecer a mensagem de erro "E3". A mensagem desaparecerá assim que a bateria estiver recarregada.

Se a capacidade da bateria não for suficiente para assumir as funções de monitorização, a mensagem de erro "E3" surge no monitor.

NOTA!
Como precaução, a bateria deverá ser substituída de 2 em 2 anos. Esta substituição deve ser realizada por pessoal qualificado.

5.5 Ventilação interna

O frigorífico está equipado com ventilação interna.

O ventilador funciona com a porta fechada.

NOTA!
O fluxo de ar para o ventilador nunca deve ser interrompido bloqueando ou cobrindo as aberturas de ventilação.

Para evitar que o ar quente exterior seja indevidamente aspirado, o ventilador desliga-se automaticamente quando a porta é aberta.

5.6 Função de alarme externo

Na traseira do frigorífico encontram-se dois terminais com dois contactos sem potencial que podem ser utilizados para fazer disparar um alarme externo adicional (sonoro ou visual).

6 Montar e conectar o frigorífico

6.1 Desembalar o frigorífico

1. Verifique se a embalagem está intacta.
2. Retire a embalagem de papelão.
3. Verifique se o frigorífico está intacto.

   Se detetar danos na embalagem ou no frigorífico que resultem do transporte, informe imediatamente a transportadora.

6.2 Instalar a versão independente

Na montagem, preste atenção às seguintes indicações:

1. Monte o frigorífico de forma que o ar quente produzido possa sair adequadamente do aparelho, para cima ou para os lados.
2. Coloque o frigorífico no local escolhido.

3. Deixe o frigorífico ficar em posição vertical durante, no mínimo, quatro horas antes de o ligar à corrente elétrica, para que o agente de refrigeração possa retornar para o compressor.

6.3 Instalar a versão de encastrar

PRECAUÇÃO!
Certifique-se de que a prateleira é capaz de suportar o peso total do frigorífico e dos produtos armazenados.

Na montagem, preste atenção às seguintes indicações:

- Monte o frigorífico de forma que o ar quente produzido possa sair adequadamente do aparelho (para cima ou para os lados, ver fig. 3, página 4).

  Legenda da fig. 3, página 4

N.º	Explicação
1	Entrada de ar frio
2	Saída de ar quente

- Certifique-se de que a porta do frigorífico pode ser aberta em, pelo menos, 100°. Caso contrário, não é possível utilizar as gavetas.

1. Verifique as dimensões do frigorífico (fig. 11, página 8 ou fig. 12, página 8).
2. Posicione o frigorífico de acordo com fig. 4, página 4 ou fig. 5, página 5.
3. Monte o frigorífico no móvel aparafusando dois parafusos através dos encaixes na parte de baixo (fig. 6, página 5).
4. Deixe o frigorífico ficar em posição vertical durante, no mínimo, quatro horas antes de o ligar à corrente elétrica, para que o agente de refrigeração possa retornar para o compressor.

6.4 Efetuar a ligação elétrica do frigorífico

NOTA!

- Conecte o frigorífico a um circuito separado para evitar avarias provocadas por problemas com outros equipamentos elétricos. Nunca conecte o frigorífico a uma tomada única utilizando uma tomada múltipla junto com outros equipamentos elétricos.
- **Apenas UK:** O frigorífico é fornecido com uma ficha equipada com um fusível 3 A. Neste caso, o fusível tem de ser substituído e é necessário utilizar um fusível 3 A aprovado pela ASTA (BS 1362).

1. Conecte a ficha do cabo de conexão à rede de corrente alternada.

✓ O LED verde de potência acende (fig. **2** 2, página 3).

2. Prima o botão ⏻.

✓ O monitor acende-se.

Nos primeiros dois segundos, o monitor não exibirá os valores de temperatura, mas sim "--.-". Em seguida é exibida a temperatura lida pelo sensor.

6.5 Montar e remover o puxador da porta

1. Monte o puxador conforme ilustrado (fig. **7**, página 6).
2. Remova o puxador conforme ilustrado (fig. **8**, página 6).

6.6 Instalar um alarme externo

Utilize os contactos sem potencial na traseira do frigorífico da seguinte forma:

- Os contactos superiores correspondem ao alarme de falha de energia (fig. **9** 1 e 2, página 7).
- Os contactos inferiores correspondem ao alarme de temperatura (fig. **9** 3 e 4, página 7).

É possível conectar uma alimentação de tensão entre 12 V e 250 V nos contactos. A carga máxima não deve exceder 8 A. A potência nominal mínima é de 100 mA/5 V.

OBSERVAÇÃO
O sinal de alarme externo só pode ser desligado eliminando a causa do alarme.

7 Operação

7.1 Antes da primeira utilização

Antes da primeira utilização, limpe o interior e o exterior do frigorífico com um pano húmido, por razões de higiene (ver também capítulo "Limpeza e manutenção" na página 40).

7.2 Poupar energia

- Abra a geleira para leite materno apenas as vezes que forem necessárias e apenas durante o tempo estritamente necessário.
- Para um consumo de energia otimizado, posicione as prateleiras e as gavetas na posição original de entrega.
- Verifique regularmente se a vedação da porta ainda está corretamente encaixada.
- Limpe o pó e a sujidade do condensador regularmente.

7.3 Ligar

PRECAUÇÃO!
Não guarde leite materno antes de o código de erro E6 desaparecer e o intervalo de temperatura operacional ter sido atingido.

- Aquando do primeiro arranque do frigorífico ou após este estar desligado durante um longo período de tempo, o monitor do termómetro digital (fig. **2**, página 3) exibe, alternadamente, a temperatura ambiente atual e a mensagem de erro „E6".
- O LED de alarme acenderá mas não será emitido nenhum alarme sonoro.
- Assim que a temperatura interior alcança o intervalo de temperatura operacional (1 °C a 4 °C), o dispositivo mostra a temperatura atual.

1. Reinicie o termómetro para evitar a exibição de um valor de temperatura máxima errado.
2. Prima o botão durante 5 segundos.

7.4 Utilizar o frigorífico

PRECAUÇÃO!
Deixe sempre algum espaço livre entre os produtos refrigerados armazenados no frigorífico, para garantir uma refrigeração eficiente e uniforme. Se as gavetas estiverem demasiado cheias, poderão registar-se temperaturas inadequadas.

NOTA! Risco de danos
Guarde os objetos pesados como, por exemplo, garrafas ou latas apenas na parte de baixo do frigorífico.

7.5 Retroiluminação do monitor em modo bateria

O monitor do termómetro integra uma retroiluminação azul para facilitar a leitura dos valores da temperatura. A retroiluminação do monitor funciona continuamente enquanto o frigorífico está ligado à rede elétrica.

No modo bateria, a retroiluminação do monitor desligar-se-á após 2 minutos.

➤ Para ativar a retroiluminação do monitor durante 3 segundos, prima brevemente o botão ⟲.

7.6 Valores de temperatura

OBSERVAÇÃO
Os valores de temperatura são exibidos em °C. Não é possível alterar esta definição.

O termómetro guarda os valores da temperatura interior mínima e máxima medidos desde a última reinicialização.

Para repor estes valores:

➤ Prima o botão ⟲ durante 5 segundos.

7.7 Definir a temperatura

O frigorífico está equipado com uma função de regulação da temperatura automática. Não é possível definir a temperatura.

7.8 Alarmes

NOTA!
- Caso não seja possível eliminar o problema que acionou o alarme, armazene os produtos refrigerados noutro local logo que possível.
- Em caso de falha de energia, a temperatura interior subirá em 2 horas (tempo de espera) de 2 °C para 10 °C, a uma temperatura ambiente de 25 °C.

Os alarmes são acionados nos seguintes casos especiais:

Causa do alarme	Número de sinais sonoros	Duração dos sinais sonoros
Temperatura fora do intervalo	1 sinal sonoro/5 segundos	1 segundo
Falha de energia	1 sinal sonoro/3 segundos	0,5 segundos
Ventilador interior bloqueado	n.a.	Sinal sonoro permanente
Porta aberta durante > 20 segundos	1 sinal sonoro/2 segundos	1 segundo
Problema de conexão entre o monitor e o comando		
Porta aberta durante > 60 segundos	2 sinais sonoros/2 segundos	0,5 segundos

É possível ativar e desativar o som do alarme da seguinte forma:

➤ Prima o botão 🔇.

OBSERVAÇÃO
- Se disparar outro alarme, o som do sinal de alarme é automaticamente desativado.
- Depois de resolver todas as causas de alarme, é necessário ativar manualmente o som do alarme silenciado.

7.9 Descongelar o frigorífico

OBSERVAÇÃO
Em caso de temperatura ambiente muito elevada pode acontecer que o frigorífico trabalhe de forma ininterrupta, o que conduz a uma formação excessiva de gelo na parte posterior do compartimento de refrigeração.

A humidade pode causar a formação de gelo no interior do frigorífico ou no evaporador.

Pode haver formação de uma ligeira camada de gelo ou pingos de água no interior do frigorífico se este tiver refrigerado durante algum tempo. Isso é normal, porque a humidade presente no ar condensa e transforma-se em pingos de água quando a temperatura no frigorífico desce. O frigorífico **não** está avariado.

O condensado escoa através de um canal de escoamento de água para um reservatório de água localizado na traseira do frigorífico, por cima do compressor, onde o condensado evapora.

É recomendável descongelar o frigorífico de três em três semanas.

Proceda da seguinte forma:

1. Desligar o frigorífico: prima o botão ⏻ durante mais de 5 segundos.
2. Desligue o frigorífico da rede elétrica.
3. Retire as gavetas (ver capítulo "Retirar as gavetas" na página 39).
4. Deixe a porta aberta.
5. Após descongelar, limpe o interior do aparelho com um pano limpo e húmido.
6. Monte as gavetas.

7.10 Desligar o frigorífico e colocá-lo fora de serviço

Proceda do seguinte modo se pretender manter o frigorífico fora de serviço durante um longo período de tempo:

1. Desligar o frigorífico: prima o botão ⏻ durante mais de 5 segundos.
2. Desligue o frigorífico da rede elétrica.
3. Limpe o frigorífico (ver capítulo "Limpeza e manutenção" na página 40).
4. Deixe a porta ligeiramente aberta.
   Evita-se, assim, a formação de cheiros.

7.11 Retirar as gavetas

É possível retirar as gavetas para limpar, por exemplo.

Proceda da seguinte forma (fig. **10**, página 7):

1. Abra a porta (**A**).
2. Puxe a gaveta para fora (**B**).
3. Empurre os pinos de fixação do exterior para o interior (**C**).

4. Retire a gaveta (**D**).
5. Monte as gavetas pela ordem inversa.

8 Limpeza e manutenção

AVISO! Perigo de morte devido a choque elétrico
Antes de cada limpeza e conservação, desligue o frigorífico da rede.

NOTA! Perigo de danos
- Não utilize produtos de limpeza abrasivos ou objetos duros para a limpeza, uma vez que podem danificar o frigorífico.
- Nunca utilize ferramentas duras ou pontiagudas para retirar as camadas de gelo ou para libertar objetos congelados.
- Não utilize quaisquer ferramentas de apoio mecânicas ou outras, para acelerar o processo de descongelamento.

➤ Limpe o frigorífico com regularidade e logo que esteja sujo com um pano húmido.

➤ Tenha atenção para que não pingue nenhuma água nas vedações. Isto pode danificar o sistema eletrónico.

➤ Após a lavagem, seque o frigorífico com um pano.

➤ Verifique regularmente o escoamento da água de descongelação.

Se necessário, limpe o escoamento da água. Se estiver entupido, a água de descongelação fica acumulada no fundo do frigorífico.

➤ Limpe regularmente as vedações da porta.

Versão independente: Com uma escova, limpe regularmente a grelha do condensador e o compressor na parte posterior do frigorífico com um aspirador.

9 Resolução de falhas

Água dentro ou por baixo do frigorífico

Falha	Possível causa	Resolução
Escoa água no espaço interior do frigorífico.	O canal de escoamento de condensado está entupido.	Limpe o escoamento.
	Os recipientes ou sacos com leite materno não permitem que a água escorra para o coletor.	Certifique-se de que os recipientes ou sacos com leite materno não tocam na parede traseira.
Escoa água para o chão.	Encontra-se demasiada água no reservatório de água.	Limpe o reservatório de água.

Mensagens de erro do monitor

Código de erro	Explicação
E0	Falha na comunicação entre o monitor e o comando
E1	NTC1 com curto-circuito ou ligação aberta
E2	NTC2 com curto-circuito ou ligação aberta
E3	Bateria não ligada ou NOK
E4	Ventilador não funciona
E5	Porta aberta durante mais de 60 segundos
E6	Temperatura fora do intervalo (inferior a 1 °C ou superior a 4 °C)
E7	Rede elétrica não ligada
E8	Diferença demasiado elevada entre os valores NTC1 e NTC2

10 Garantia

É válido o prazo de garantia legal. Se o produto estiver com defeito, por favor, dirija-se à representação do fabricante no seu país (ver dometic.com/dealer) ou ao seu revendedor.

Para fins de reparação ou de garantia, terá de enviar os seguintes documentos em conjunto:

- uma cópia da factura com a data de aquisição,
- um motivo de reclamação ou uma descrição da falha.

11 Eliminação

NOTA!
O frigorífico contém um isolante gasoso no seu interior (ver placa de características). Informe-se junto das entidades locais responsáveis ou junto da sua empresa de eliminação local acerca da forma correta de eliminação ou certifique-se de que o frigorífico e todas as substâncias são entregues num posto de recolha autorizado.

➤ Sempre que possível, coloque o material de embalagem no respectivo contentor de reciclagem.

Para colocar o aparelho definitivamente fora de funcionamento, por favor, informe-se junto do centro de reciclagem mais próximo ou revendedor sobre as disposições de eliminação aplicáveis.

12 Dados técnicos

	MC 302	**MC 502**
Volume total:	33 l	49 l
Tensão de conexão:	220 – 240 V~	
Consumo de energia:	0,381 kWh/24 h	0,423 kWh/24 h
Consumo de corrente:	0,54 A	
Potência de refrigeração:	+1 °C a +4 °C	
Classe de climatização:	SN	
Temperatura ambiente com a utilização prevista:	+10 °C a +32 °C	
Tempo de espera (2 a 10 °C) a 25 °C:	2 horas	
Agente de refrigeração:	R134a	
Quantidade de agente de refrigeração:	38 g	
Equivalente a CO_2:	0,054 t	
Potencial de aquecimento global (PAG):	1430	
Dimensões:	ver fig. 11, página 8	ver fig. 12, página 8
Peso:	Aprox. 20 kg	Aprox. 22 kg
Inspeção/certificação:	CE UK CA	

Contém gases fluorados com efeito de estufa

Equipamento hermeticamente fechado

Si prega di leggere attentamente e di seguire tutte le istruzioni, le linee guida e le avvertenze incluse in questo manuale del prodotto, al fine di garantire che il prodotto venga sempre installato, utilizzato e mantenuto nel modo corretto. Queste istruzioni DEVONO essere conservate insieme al prodotto.

Utilizzando il prodotto, l'utente conferma di aver letto attentamente tutte le istruzioni, le linee guida e le avvertenze e di aver compreso e accettato di rispettare i termini e le condizioni qui espressamente indicati. L'utente accetta di utilizzare questo prodotto solo per lo scopo e l'applicazione previsti e in conformità con le istruzioni, le linee guida e le avvertenze indicate nel presente manuale del prodotto, nonché in conformità con tutte le leggi e i regolamenti applicabili. La mancata lettura e osservanza delle istruzioni e delle avvertenze qui espressamente indicate può causare lesioni personali e a terzi, danni al prodotto o ad altre proprietà nelle vicinanze. Il presente manuale del prodotto, comprese le istruzioni, le linee guida e le avvertenze e la relativa documentazione possono essere soggetti a modifiche e aggiornamenti. Per informazioni aggiornate sul prodotto, si prega di visitare il sito dometic.com.

Indice

1 Spiegazione dei simboli 44
2 Istruzioni per la sicurezza 45
3 Dotazione 47
4 Conformità d'uso 47
5 Descrizione delle caratteristiche tecniche 48
6 Installazione e collegamento del frigorifero 51
7 Funzionamento 53
8 Pulizia e cura 57
9 Eliminazione dei guasti 58
10 Garanzia 59
11 Smaltimento 59
12 Specifiche tecniche 60

1 Spiegazione dei simboli

PERICOLO!
Indicazione di sicurezza che segnala una situazione di pericolo che se non evitata provoca morte o gravi lesioni.

AVVERTENZA!
Indicazione di sicurezza che segnala una situazione di pericolo che se non evitata può provocare morte o gravi lesioni.

ATTENZIONE!
Indicazione di sicurezza che segnala una situazione di pericolo che se non evitata può provocare lesioni lievi o di gravità media.

AVVISO!
Indicazione di una situazione che se non evitata può provocare danni materiali.

NOTA
Informazioni integranti relative all'impiego del prodotto.

2 Istruzioni per la sicurezza

2.1 Sicurezza generale

AVVERTENZA! La mancata osservanza di queste avvertenze potrebbe causare la morte o lesioni gravi.

Pericolo di scosse elettriche

- Assicurarsi che il frigorifero sia stato installato da un tecnico qualificato secondo quanto descritto nel manuale di installazione Dometic.
- Se il frigorifero presenta danni visibili, non metterlo in funzione.
- Per evitare possibili pericoli legati alla sicurezza, se il cavo di alimentazione del frigorifero è danneggiato deve essere sostituito dal produttore, da un addetto all'assistenza oppure da personale ugualmente qualificato.
- Il frigorifero può essere riparato solo da personale specializzato. Le riparazioni effettuate in modo scorretto possono causare gravi pericoli.

Pericolo di incendio

- Il refrigerante nel circuito di raffreddamento è altamente infiammabile. In caso di danneggiamento del circuito di raffreddamento:
  - Disattivare il frigorifero.
  - Evitare fiamme libere e scintille.
  - Aerare bene l'ambiente.

Pericolo di esplosione

- Nel frigorifero non conservare sostanze che possono esplodere, come ad es. bombolette spray con gas propellente infiammabile.

Pericolo per la salute

- Questo frigorifero può essere utilizzato da bambini di età superiore a 8 anni, da persone con ridotte capacità fisiche, sensoriali o mentali o da persone inesperte o prive di conoscenze specifiche solo se sorvegliate o preventivamente istruite sull'impiego del frigorifero in sicurezza e se informate dei pericoli legati al prodotto stesso.
- I bambini non devono giocare con il frigorifero.
- La pulizia e la manutenzione non devono essere eseguite da bambini senza la presenza di un adulto.
- I bambini dai 3 agli 8 anni possono riempire e svuotare il frigorifero.

ATTENZIONE! La mancata osservanza di queste precauzioni potrebbe causare lesioni lievi o moderate.

Pericolo di schiacciamento

- Non mettere le dita nella cerniera.

AVVISO! Rischio di danni

- Confrontare i dati della tensione riportati sulla targhetta con quelli delle prese e degli attacchi disponibili.
- Il frigorifero non è adatto per la conservazione di sostanze corrosive o solventi.
- Mantenere l'apertura di scarico sempre pulita.
- Non aprire in nessun caso il circuito di raffreddamento.
- Trasportare il frigorifero solo in posizione verticale.

2.2 Sicurezza durante il funzionamento del frigorifero

PERICOLO! La mancata osservanza di queste avvertenze può causare la morte o lesioni gravi.

Pericolo di scosse elettriche

- Non toccare mai i cavi esposti a mani nude.

ATTENZIONE! La mancata osservanza di queste precauzioni potrebbe causare lesioni lievi o moderate.

Pericolo di scosse elettriche

- Prima della messa in funzione del frigorifero, assicurarsi che la rete di alimentazione e la spina siano asciutte.

Pericolo per la salute

- Il latte materno può essere conservato solo in contenitori idonei.

- L'apertura prolungata della porta può causare un significativo aumento della temperatura nei vani del frigorifero.
- Pulire regolarmente le superfici che vengono a contatto con sistemi di scarico accessibili.
- Se il frigorifero viene lasciato vuoto per lunghi periodi:
  - Disattivare il frigorifero.
  - Sbrinare il frigorifero.
  - Pulire e asciugare il frigorifero.
  - Lasciare la porta aperta per evitare lo sviluppo di muffe all'interno del frigorifero.

AVVISO! Rischio di danni

- Non utilizzare apparecchi elettrici all'interno del frigorifero, ad eccezione di quelli consigliati dal produttore.
- Non collocare l'apparecchio nelle vicinanze di fiamme libere o altre fonti di calore (riscaldamento, intensa esposizione ai raggi solari, forni a gas ecc.).
- Assicurarsi che le aperture di aerazione non siano ostruite.
- Non immergere mai il frigorifero in acqua.
- Proteggere il frigorifero e il cavo dal caldo e dall'umidità.

3 Dotazione

Quantità	Descrizione
1	Frigorifero
1	Maniglia
1	Istruzioni di montaggio e d'uso

4 Conformità d'uso

Il frigorifero per latte materno (detto anche frigorifero) è progettato per conservare il latte materno, che deve essere mantenuto tra +1 °C e +4 °C, in edifici chiusi, ad esempio:

- ospedali e centri sanitari
- case di cura.

Il frigorifero non è adatto per l'installazione in camper o caravan.

Il frigorifero è destinato ad essere utilizzato come apparecchio da incasso oppure come apparecchio refrigerante autonomo. Fare riferimento alle istruzioni per l'installazione.

Il frigorifero è concepito esclusivamente per il raffreddamento e la conservazione del latte materno.

- Non è adatto al raffreddamento e alla conservazione di prodotti alimentari come bevande, alimenti e cibi freschi, ad eccezione del latte materno.
- Non è adatto per congelare il latte materno.

Questo frigorifero è adatto solo per l'uso e l'applicazione previsti in conformità alle presenti istruzioni.

Questo manuale fornisce le informazioni necessarie per la corretta installazione e/o il corretto utilizzo del frigorifero. Un'installazione errata e/o un utilizzo o una manutenzione impropri comporteranno prestazioni insoddisfacenti e un possibile guasto.

Il produttore non si assume alcuna responsabilità per eventuali lesioni o danni al prodotto che derivino da:

- montaggio o collegamento non corretti, compresa la sovratensione
- manutenzione non corretta o uso di ricambi diversi da quelli originali forniti dal produttore
- modifiche al prodotto senza esplicita autorizzazione del produttore
- impiego per fini diversi rispetto a quelli descritti nel presente manuale

Dometic si riserva il diritto di modificare l'aspetto e le specifiche del prodotto.

5 Descrizione delle caratteristiche tecniche

5.1 Descrizione del funzionamento

Tutti i materiali utilizzati per la costruzione del frigorifero sono adatti per l'uso con il latte materno.

Il circuito di raffreddamento non necessita di manutenzione.

Il frigorifero è disponibile nella versione a posizionamento libero (FS) e nella versione a incasso (BIU).

La versione a posizionamento libero è destinata a tale uso. Il coperchio dell'unità di raffreddamento protegge le parti calde delle unità di raffreddamento. Il telaio del piede con aperture di ventilazione garantisce una ventilazione sufficiente. Rimuovendo il telaio del piede e il coperchio dell'unità di raffreddamento, il frigorifero può essere utilizzato come versione a incasso.

La versione a incasso è destinata al montaggio in mobili. Non ha il telaio del piede o il coperchio dell'unità di raffreddamento.

Durante il funzionamento a una temperatura ambiente compresa tra +10 °C e +35 °C, il frigorifero è in grado di mantenere una temperatura interna compresa tra +1 °C e +4 °C.

Il termometro digitale visualizza e conserva le temperature interne minime e massime dall'ultimo reset al fine di poter verificare se il latte materno è stato conservato alle temperature corrette.

5.2 Elementi di comando

N. nella fig. 1, pagina 3	Spiegazione
1	Bloccaggio porta
2	Sportello
3	Termometro digitale (vedi fig. 2, pagina 3)
4	Coperchio dell'unità di raffreddamento
5	Cassetti
6	Luce interna
7	Ventola
8	Telaio del piede

Legenda a fig. 2, pagina 3

Pos.	Spiegazione
1	Pulsante di accensione ⏻
2	Pulsante Mute 🔇
3	Temperatura interna attuale

Pos.	Spiegazione
4	Temperatura interna minima
5	Tasto reset
6	Temperatura interna massima
7	LED (rosso) per gli allarmi
8	LED (verde) per la presenza di corrente

5.3 Termostato di sicurezza

Il frigorifero è provvisto di termostato di sicurezza. Il termostato disinserisce il compressore non appena la temperatura interna scende al di sotto di +1 °C, per evitare il danneggiamento del latte materno per effetto del suo congelamento.

5.4 Batteria ricaricabile

In caso di interruzione dell'alimentazione, le funzioni di monitoraggio dell'elettronica vengono mantenute da una batteria ricaricabile integrata per almeno 12 ore.

La batteria si carica automaticamente se il frigorifero è collegato alla rete elettrica ed è acceso.

Alla prima messa in funzione del frigorifero può apparire il messaggio di errore "E3". Il messaggio scompare non appena la batteria è carica.

Se la capacità della batteria non è più sufficiente per assumere le funzioni di monitoraggio, sul display appare il messaggio di errore "E3".

AVVISO!
In via precauzionale, la batteria dovrebbe essere sostituita ogni 2 anni. Questa sostituzione deve essere effettuata da personale qualificato.

5.5 Ventilazione interna

Il frigorifero è dotato di una ventilazione interna.

Il ventilatore è in funzione quando la porta è chiusa.

AVVISO!
Il flusso d'aria verso il ventilatore non deve mai essere impedito bloccando o coprendo le fessure di ventilazione.

Per evitare che l'aria esterna calda venga inutilmente aspirata, il ventilatore si spegne automaticamente all'apertura della porta.

5.6 Funzione di allarme esterno

Sul retro del frigorifero sono presenti due morsetti con due contatti flottanti che possono essere utilizzati per attivare un allarme esterno aggiuntivo (acustico o visivo).

6 Installazione e collegamento del frigorifero

6.1 Disimballaggio del frigorifero

1. Controllare che l'imballaggio non sia danneggiato.
2. Rimuovere l'imballaggio di cartone.
3. Controllare che il frigorifero non sia danneggiato.

   Se trovate danni sull'imballaggio o sul frigorifero dovuti al trasporto, segnalatelo immediatamente alla ditta di trasporti.

6.2 Installazione della versione a posizionamento libero

Durante il montaggio osservare le seguenti indicazioni:

1. Installare il frigorifero in modo tale da permettere all'aria riscaldata di uscire senza difficoltà o verso l'alto o lateralmente.
2. Posizionare il frigorifero nel luogo prescelto.
3. Lasciare il frigorifero in posizione verticale per circa quattro ore prima di allacciarlo alla corrente elettrica, affinché il refrigerante possa defluire di nuovo nel compressore.

6.3 Installazione della versione a incasso

ATTENZIONE!
Assicurarsi che il ripiano sia adeguato a sostenere il peso totale del frigorifero e del contenuto da conservare.

Durante il montaggio osservare le seguenti indicazioni:

- Installare il frigorifero in modo da permettere all'aria riscaldata di uscire senza difficoltà (o verso l'alto o anteriormente, vedi fig. 3, pagina 4).

  Legenda a fig. 3, pagina 4

Pos.	Spiegazione
1	Aria fredda di alimentazione
2	Aria calda di scarico

- Assicurarsi che la porta del frigorifero si apra di almeno 100°. Altrimenti non è possibile l'utilizzo dei cassetti.

1. Controllare le dimensioni del frigorifero (fig. 11, pagina 8 o fig. 12, pagina 8).
2. Posizionare il frigorifero secondo fig. 4, pagina 4 o fig. 5, pagina 5.
3. Montare il frigorifero sui mobili con due viti attraverso i raccordi in basso (fig. 6, pagina 5fig. 6, pagina 5).
4. Lasciare il frigorifero in posizione verticale per circa quattro ore prima di allacciarlo alla corrente elettrica, affinché il refrigerante possa defluire di nuovo nel compressore.

6.4 Allacciamento elettrico del frigorifero

AVVISO!

- Collegare il frigorifero a un circuito separato per evitare malfunzionamenti dovuti a problemi con altre apparecchiature elettriche. Non collegare mai il frigorifero a una sola presa con altre apparecchiature elettriche tramite una presa multipla.
- **Solo UK:** Il frigorifero viene fornito con una spina con fusibile da 3 A. Nel caso in cui questo fusibile debba essere sostituito, è necessario utilizzare un fusibile approvato ASTA da 3 A (BS 1362).

1. Collegare la presa del cavo di collegamento alla rete di alimentazione alternata.

✓ Il LED verde dell'alimentazione (fig. 2 2, pagina 3) si accende.

2. Premere il pulsante ⏻.

✓ Il display si accende.

Per i primi due secondi il display non mostrerà i valori della temperatura; mostra "--.-". Poi viene mostrata la temperatura letta dal sensore.

6.5 Montaggio e rimozione della maniglia della porta

1. Montare la maniglia come mostrato (fig. 7, pagina 6).
2. Rimuovere la maniglia come mostrato (fig. 8, pagina 6).

6.6 Installazione di un allarme esterno

Utilizzare i contatti flottanti sul retro del frigorifero come segue:

- I contatti superiori corrispondono all'allarme di mancanza di corrente (fig. 9 1 e 2, pagina 7).
- I contatti inferiori corrispondono all'allarme di temperatura (fig. 9 3 e 4, pagina 7).

Ai contatti può essere collegata una tensione compresa tra 12 V e 250 V. Il carico massimo non deve superare gli 8 A. La potenza minima è di 100 mA/5 V.

NOTA
Il segnale di allarme esterno può essere disattivato solo eliminando la causa dell'allarme.

7 Funzionamento

7.1 Prima del primo uso

Prima dell'utilizzo iniziale, pulire il frigorifero all'interno e all'esterno con un panno umido per motivi igienici (vedere anche capitolo "Pulizia e cura" a pagina 57).

7.2 Risparmio energetico

- Aprire il frigorifero portatile per il latte materno solo se necessario e per il tempo necessario.
- Per un consumo energetico ottimale, posizionare i ripiani e i cassetti in base alla loro posizione al momento della consegna.
- Controllare regolarmente che la guarnizione della porta aderisca bene.
- Ad intervalli regolari, eliminare dal condensatore polvere ed eventuali impurità.

7.3 Accensione

ATTENZIONE!
Non conservare il latte materno prima della scomparsa del codice di errore E6 e prima del raggiungimento del campo di temperature di esercizio.

➤ Alla prima accensione del frigorifero o dopo averlo spento per lungo periodo, il display del termometro digitale (fig. **2**, pagina 3) mostra la temperatura ambiente attuale alternando il messaggio di errore „E6".

- Il LED dell'allarme si accende, ma non viene emesso alcun allarme udibile.
- Non appena la temperatura interna raggiunge il campo di temperature di esercizio (1 °C - 4 °C) viene visualizzata la temperatura attuale.

1. Resettare il termometro per evitare un valore di temperatura massima errato.
2. Premere il pulsante ⟲ per 5 secondi.

7.4 Impiego del frigorifero

ATTENZIONE!
Distanziare sempre i prodotti refrigerati nel frigorifero al fine di garantire un raffreddamento efficiente e uniforme. Se i cassetti sono riempiti eccessivamente, è possibile che si registrino valori di temperatura non accettabili.

AVVISO! Rischio di danni
Posizionare oggetti pesanti come ad es. bottiglie o lattine solo sul fondo del frigorifero.

7.5 Retroilluminazione del display in modalità batteria

Il termometro ha una retroilluminazione blu che rende più facile la lettura dei valori di temperatura. La retroilluminazione del display funziona in modo continuo mentre il frigorifero è collegato alla rete elettrica.

In modalità batteria la retroilluminazione del display si spegne dopo 2 minuti.

➤ Per attivare la retroilluminazione del display per 3 secondi, premere brevemente il pulsante ⟲.

7.6 Valori di temperatura

NOTA
I valori di temperatura sono indicati in °C. Questo non può essere modificato.

Il termometro memorizza i valori della temperatura interna minima e massima dall'ultimo reset.

Per resettare questi valori:

➤ Premere il pulsante ⟲ per 5 secondi.

7.7 Regolazione della temperatura

Il frigorifero è dotato di una funzione di regolazione della temperatura automatica. La temperatura non può essere impostata.

7.8 Allarmi

AVVISO!
- Se non si è in grado di eliminare il problema che fa scattare l'allarme, spostare i prodotti refrigerati il prima possibile.
- In caso di mancanza di corrente, la temperatura interna aumenterà entro 2 ore (tempo di tenuta) passando da 2 °C a 10 °C a una temperatura ambiente di 25 °C.

Ci sono cinque casi speciali in cui si verificano allarmi:

Evento di allarme	Numero di segnali acustici	Durata dei segnali acustici
Temperatura fuori dall'intervallo	1 segnale acustico / 5 s	1 s
Interruzione di corrente	1 segnale acustico / 3 s	0,5 s
Il ventilatore interno è bloccato	n.d.	segnale acustico permanente
Porta aperta per > 20 s	1 segnale acustico / 2 s	1 s
Problema di collegamento tra display e controller		
Porta aperta per > 60 s	2 segnali acustici / 2 s	0,5 s

L'audio dell'allarme può essere attivato e disattivato:

➤ Premere il tasto 🔇.

NOTA
- Se viene attivato un altro allarme, l'audio del segnale di allarme viene automaticamente disattivato.
- Dopo che tutti gli eventi di allarme sono finiti, un segnale di allarme silenziato deve essere resettato manualmente su unmuted.

7.9 Sbrinamento del frigorifero

NOTA
In caso di temperature ambiente estremamente alte, può succedere che il frigorifero funzioni in maniera ininterrotta; ciò causa una eccessiva formazione di brina sulla parete posteriore del vano frigorifero.

L'umidità dell'aria può causare la formazione di brina all'interno del frigorifero o sul vaporizzatore.

È possibile che si crei un leggero stato di brina o di gocce d'acqua all'interno del frigorifero, se questo ha raffreddato per un lungo periodo di tempo. Questo è normale poiché l'umidità dell'aria si condensa in gocce d'acqua se la temperatura all'interno del frigorifero si abbassa. Pertanto, il frigorifero **non** è difettoso.

La condensa fuoriesce attraverso un condotto di scarico dell'acqua in un contenitore d'acqua posto sul retro del frigorifero nella parte superiore del compressore, dove evapora.

Si raccomanda di sbrinare il frigorifero ogni tre settimane.

Procedere come segue:

1. Per spegnere il frigorifero: premere il pulsante ⏻ per più di 5 secondi.
2. Scollegare il frigorifero dalla rete elettrica.
3. Rimuovere i cassetti (vedi capitolo "Rimozione dei cassetti" a pagina 57).
4. Lasciare la porta aperta.
5. Dopo lo sbrinamento, pulire l'interno dell'armadio con un panno pulito e umido.
6. Montare i cassetti.

7.10 Come spegnere il frigorifero e lasciarlo spento per un periodo prolungato

Nel caso in cui il frigorifero non venga utilizzato per un lungo periodo di tempo, procedere come segue:

1. Per spegnere il frigorifero: premere il pulsante ⏻ per più di 5 secondi.
2. Scollegare il frigorifero dalla rete elettrica.
3. Pulire il frigorifero (vedi capitolo "Pulizia e cura" a pagina 57).
4. Lasciare la porta leggermente aperta.
   In questo modo si impedisce la formazione di odori.

7.11 Rimozione dei cassetti

È possibile rimuovere i cassetti, ad esempio per la pulizia.

Procedere come segue (fig. **10**, pagina 7):

1. Aprire la porta (**A**).
2. Estrarre il cassetto (**B**).
3. Spingere i perni di fissaggio dall'esterno verso l'interno **(C**).
4. Rimuovere il cassetto **(D**).
5. Montare i cassetti nell'ordine inverso.

8 Pulizia e cura

AVVERTENZA! Pericolo di morte a causa di scossa elettrica
Staccare il frigorifero dalla rete ogni volta che si effettua la pulizia e la cura.

AVVISO! Pericolo di danni
- Per la pulizia non impiegare detergenti corrosivi oppure oggetti ruvidi, perché potrebbero danneggiare il frigorifero.
- Non impiegare mai utensili duri o acuminati per rimuovere gli strati di ghiaccio o per liberare oggetti congelati.
- Non utilizzare alcun ausilio meccanico o di qualsiasi altro tipo per accelerare il processo di sbrinamento.

➤ Con un panno umido pulire il frigorifero regolarmente e non appena sono visibili tracce di sporco.

- ➤ Assicurarsi che non goccioli acqua nelle guarnizioni. Questo può danneggiare il sistema elettronico.
- ➤ Dopo aver pulito il frigorifero asciugarlo con un panno.
- ➤ Controllare il deflusso della condensa con regolarità.

  Se necessario pulire il deflusso della condensa. Quando è intasato, la condensa si raccoglie sul pavimento sotto al frigorifero.
- ➤ Pulire le guarnizioni della porta regolarmente.

Versione a posizionamento libero: Pulire regolarmente la griglia del condensatore e il compressore sulla parte posteriore del frigorifero con un aspirapolvere.

9 Eliminazione dei guasti

Acqua all'interno o sotto al frigorifero

Guasto	Possibile causa	Soluzione
L'acqua scorre nell'abitacolo del frigorifero.	Il tubo di drenaggio della condensa è intasato.	Pulire lo scarico.
	I contenitori o i sacchetti di latte materno impediscono all'acqua di scorrere verso il collettore.	Assicurarsi che i contenitori o i sacchetti di latte materno non entrino in contatto con la parete posteriore.
L'acqua si spande sul pavimento.	C'è troppa acqua nel contenitore dell'acqua.	Pulire il contenitore dell'acqua.

Visualizzazione dei messaggi di errore

Codice di errore	Spiegazione
E0	Errore di comunicazione display/comando
E1	NTC1 in cortocircuito o collegamento aperto
E2	NTC2 in cortocircuito o collegamento aperto
E3	Batteria non collegata o non regolare
E4	Ventola non in funzione
E5	Porta aperta per oltre 60 secondi

Codice di errore	Spiegazione
E6	Temperatura al di fuori del campo (inferiore a 1 °C o superiore a 4 °C)
E7	Rete di alimentazione non collegata
E8	Differenza eccessiva tra i valori NTC1 e NTC2

10 Garanzia

Vale il termine di garanzia previsto dalla legge. Qualora il prodotto risultasse difettoso, La preghiamo di rivolgersi alla filiale del produttore del suo Paese (vedi dometic.com/dealer), oppure al rivenditore specializzato di riferimento.

Per la riparazione e per il disbrigo delle condizioni di garanzia è necessario inviare la seguente documentazione:

- una copia della fattura con la data di acquisto del prodotto,
- un motivo su cui fondare il reclamo, oppure una descrizione del guasto.

11 Smaltimento

AVVISO!
Nel frigorifero viene utilizzato un gas isolante (vedi targhetta). Informarsi presso l'autorità amministrativa comunale competente o presso l'azienda di smaltimento locale sullo smaltimento corretto e assicurarsi che il frigorifero e tutti i materiali vengano smaltiti in modo corretto.

➤ Raccogliere il materiale di imballaggio possibilmente negli appositi contenitori di riciclaggio.

Quando il prodotto viene messo fuori servizio definitivamente, informarsi al centro di riciclaggio più vicino, oppure presso il proprio rivenditore specializzato, sulle prescrizioni adeguate concernenti lo smaltimento.

12 Specifiche tecniche

	MC 302	**MC 502**
Volume totale:	33 l	49 l
Tensione di allacciamento:	220 – 240 V~	
Consumo energetico:	0,381 kWh/24 h	0,423 kWh/24 h
Potenza assorbita:	0,54 A	
Capacità di raffreddamento:	+1 °C – +4 °C	
Classe climatica:	SN	
Uso a temperatura ambiente previsto:	+10 °C - +32 °C	
Tempo di tenuta (tra 2 °C e 10 °C) a 25 °C:	2 ore	
Refrigerante:	R134a	
Quantità di refrigerante:	38 g	
CO_2 equivalente:	0,054 t	
Potenziale di riscaldamento globale (GWP):	1430	
Dimensioni:	vedi fig. 11, pagina 8	vedi fig. 12, pagina 8
Peso:	ca. 20 kg	ca. 22 kg
Ispezione/certificazione:	CE UK CA	

Contiene gas fluorurati a effetto serra

Apparecchiature ermeticamente sigillate

A termék mindenkori szakszerű telepítése, használata és karbantartása érdekében kérjük figyelmesen olvassa el az ebben a termék kézikönyvben található utasításokat, irányelveket és figyelmeztetéseket, valamint mindig tartsa be ezeket. Ezt az útmutatót a termék közelében KELL tartani.

A termék használatba vételével Ön kijelenti hogy figyelmesen elolvasta az összes utasítást, irányelvet és figyelmeztetést, valamint megértette és elfogadja az itt leírt szerződési feltételeket. Ön elfogadja, hogy kizárólag a rendeltetésének megfelelő célra és a jelen termék kézikönyvben leírt útmutatásoknak, irányelveknek és figyelmeztetéseknek, valamint a hatályos törvényeknek és szabályozásoknak megfelelően használja ezt a terméket. Az itt leírt utasítások és figyelmeztetések elolvasásának és betartásának elmulasztása saját és mások sérüléséhez, a termék vagy a közelben található más anyagi javak károsodásához vezethet. Ez a termék kézikönyv és a benne található utastások, irányelvek és figyelmeztetések, valamint a kapcsolódó dokumentációk módosulhatnak és frissülhetnek. Naprakész termékinformációk érdekében kérjük látogasson el a következő honlapra:dometic.com.

Tartalomjegyzék

1 Szimbólumok magyarázata 61
2 Biztonsági útmutatások 62
3 A csomag tartalma 64
4 Rendeltetésszerű használat 64
5 Műszaki leírás 65
6 A hűtőszekrény elhelyezése és csatlakoztatása 68
7 Üzemeltetés 70
8 Tisztítás és karbantartás 74
9 Hibaelhárítás 75
10 Szavatosság 76
11 Ártalmatlanítás 76
12 Műszaki adatok 77

1 Szimbólumok magyarázata

VESZÉLY!
Biztonsági megjegyzés olyan veszélyes helyzetre vonatkozóan, amely halált vagy súlyos sérülést okoz, ha nem kerülik el.

FIGYELMEZTETÉS!
Biztonsági megjegyzés olyan veszélyes helyzetre vonatkozóan, amely halált vagy súlyos sérülést okozhat, ha nem kerülik el.

VIGYÁZAT!
Biztonsági megjegyzés olyan veszélyes helyzetre vonatkozóan, amely könnyű vagy közepesen súlyos sérülést okozhat, ha nem kerülik el.

FIGYELEM!
Felhívás olyan helyzetre, amely dologi kárt okozhat, ha nem kerülik el.

MEGJEGYZÉS
A termék kezelésére vonatkozó kiegészítő információk.

2 Biztonsági útmutatások

2.1 Alapvető biztonság

FIGYELMEZTETÉS! Ezeknek a figyelmeztetéseknek a figyelmen kívül hagyása súlyos sérüléshez vagy halálhoz vezethet.

Áramütés miatti veszély

- Gondoskodjon róla, hogy a hűtőkészüléket egy szakképzett technikus szerelje be a Dometic telepítési kézikönyv alapján.
- Ne használja a hűtőszekrényt, ha az szemmel láthatóan megsérült.
- Ha a hűtőkészülék csatlakozókábele megsérült, akkor a veszélyek elkerülése érdekében a gyártóval, a szervizzel vagy egy hasonlóan képzett szakemberrel kell kicseréltetni ezt.
- Ezen a hűtőszekrényen csak szakember végezhet javításokat. A szakszerűtlen javítások jelentős veszélyeket okozhatnak.

Tűzveszély

- A hűtőkörben található hűtőközeg gyúlékony.
  A hűtőkör sérülése esetén:
  – Kapcsolja ki a hűtőszekrényt.
  – Kerülje a nyílt lángot és a gyújtószikrákat.
  – Szellőztesse ki jól a helyiséget.

Robbanásveszély

- Ne tároljon a hűtőszekrényben robbanásveszélyes anyagokat, például gyúlékony hajtógázt tartalmazó spray-palackokat.

Egészségkárosodás veszélye

- A hűtőkészüléket 8 év feletti gyermekek, valamint korlátozott fizikai, érzékelési és mentális képességű, illetve megfelelő tapasztalattal és tudással nem rendelkező személyek csak felügyelet mellett, illetve a hűtőkészülék biztonságos használatát és az abból eredő veszélyeket megértve használhatják.
- A hűtőkészülékkel gyermekek nem játszhatnak.
- A tisztítást és a felhasználói karbantartást felügyelet nélküli gyermekek nem végezhetik.
- A hűtőkészülék ki- és berakodása 3 és 8 év közötti gyermekek számára engedélyezett.

VIGYÁZAT! Ezeknek a felhívásoknak a figyelmen kívül hagyása könnyű vagy mérsékelt sérüléshez vezethet.

Zúzódásveszély

- Ne nyúljon a zsanérok közé.

FIGYELEM! Károsodás veszélye

- Hasonlítsa össze a típustáblán szereplő feszültségadatokat a rendelkezésre álló energiaellátással.
- A hűtőszekrény nem alkalmas maró hatású vagy oldószert tartalmazó anyagok tárolására.
- Mindig tartsa tisztán a lefolyónyílást.
- Semmilyen esetben ne nyissa ki a hűtőkört.
- Csak függőleges helyzetben mozgassa a hűtőkészüléket.

2.2 Biztonság a hűtőkészülék üzemeltetése során

VESZÉLY! Ezeknek a figyelmeztetéseknek a figyelmen kívül hagyása súlyos vagy halálos sérüléshez vezet.

Áramütés miatti veszély

- Soha ne fogjon meg puszta kézzel csupasz vezetékeket.

VIGYÁZAT! Ezeknek a felhívásoknak a figyelmen kívül hagyása könnyű vagy mérsékelt sérüléshez vezethet.

Áramütés miatti veszély

- A hűtőkészülék üzembe helyezése előtt ügyeljen arra, hogy a vezeték és a dugasz száraz legyen.

Egészségkárosodás veszélye

- Az anyatejet csak megfelelő tárolóedényekben szabad tárolni.
- Ha hosszabb időszakokra kinyitja az ajtót, azzal jelentősen megnövekedhet a hőmérséklet a hűtőszekrény rekeszeiben.
- Tisztítsa meg rendszeresen a hozzáférhető lefolyórendszerekkel érintkező felületeket.
- Ha hosszú időre üresen hagyja a hűtőkészüléket:
  - Kapcsolja ki a hűtőszekrényt.
  - Olvassza le a hűtőszekrényt.
  - Tisztítsa meg és szárítsa meg a hűtőkészüléket.
  - A hűtőkészülék belsejében történő penészképződés elkerülése érdekében hagyja nyitva az ajtót.

FIGYELEM! Károsodás veszélye

- Ne használjon elektromos készülékeket a hűtőszekrény belsejében, kivéve, ha ezeket az elektromos készülékeket a gyártó erre a célra javasolja.
- Ne helyezze a készüléket nyílt láng vagy más hőforrás közelébe (fűtés, erős napsugárzás, gázkályha stb.).
- Győződjön meg arról, hogy a szellőzőnyílások nincsenek lefedve.
- Soha ne merítse vízbe a hűtőkészüléket.
- Védje a hűtőkészüléket és a kábeleket a hőtől és a nedvességtől.

3 A csomag tartalma

Mennyiség	Leírás
1	Hűtőszekrény
1	Hordozófogantyú
1	Szerelési és kezelési útmutató

4 Rendeltetésszerű használat

Az anyatejhűtő (másnéven: hűtő) anyatej +1 °C és +4 °C közötti hőmérsékleten történő tárolására készült és olyan zárt épületekben használható, mint például:

- Kórházak és egészségügyi központok
- Ellátó otthonok

A hűtő lakóautókban vagy lakókocsikban való használatra nem alkalmas.

A hűtő vagy beépített, vagy szabadon álló készülékként használható. Tájékozódjon a telepítési útmutatásokból.

A hűtő kizárólag anyatej hűtésére és tárolására alkalmas.

- Nem alkalmas olyan élelmiszerek hűtésére és tárolására, mint például italok, ételek és friss élelmiszer, kivéve az anyatejet.
- Anyatej fagyasztására nem alkalmas.

Ez a hűtő az itt leírt utasításoknak megfelelő rendeltetésszerű használatra alkalmas.

Ez a kézikönyv olyan információkat nyújt, amelyek a hűtő szakszerű telepítéséhez és/vagy üzemeltetéséhez szükségesek. A hibás telepítés és/vagy a szakszerűtlen üzemeltetés vagy karbantartás elégtelen teljesítményhez és potenciálisan meghibásodáshoz vezethet.

A gyártó nem vállal felelősséget a termék olyan károsodásáért, vagy sérülésekért, amelyek a következőkre vezethetők vissza:

- Hibás összeszerelés vagy csatlakoztatás, ideértve a túlfeszültséget is
- Helytelen karbantartás, vagy a gyártó által szállított eredeti cserealkatrészektől eltérő cserealkatrészek használata
- a termék kifejezett gyártói engedély nélküli módosítása
- Az útmutatóban leírt céloktól eltérő felhasználás

A Dometic fenntartja a termék megjelenésének és specifikációjának módosítására vonatkozó jogát.

5 Műszaki leírás

5.1 A funkció leírása

A hűtőkészülékben felhasznált összes anyag az anyatejre nézve veszélytelen.

A hűtőkör karbantartásmentes.

A hűtőszekrény szabadon álló (FS) és beépített változatban (BIU) kapható.

A szabadon álló változat szabadon álló használatra alkalmas. A hűtőegység borítás védi a hűtőegységek meleg alkatrészeit. A szellőzőnyílásokkal rendelkező lábazati váz gondoskodik a megfelelő szellőzésről. A lábazati váz és a hűtőegység borítás eltávolításával a hűtőkészülék beépített változatként használható.

A beépített változat bútorba történő beépítésre való. Nem rendelkezik lábazati vázzal vagy hűtőegység borítással.

+10 °C és +35 °C közötti környezeti hőmérsékleten üzemeltetve a hűtőszekrény képes +1 °C és +4 °C közötti belső hőmérsékletet fenntartani.

A digitális hőmérő kijelzi és tárolja a legutóbbi visszaállítás óra mért minimális és maximális belső hőmérsékletet, így Ön ellenőrizheti, hogy az anyatej tárolása a megfelelő hőmérsékleten történt-e.

5.2 Kezelőelemek

Szám itt: 1. ábra, 3. oldal	Magyarázat
1	Ajtóreteszelés
2	Ajtó
3	Digitális hőmérő (lásd: 2. ábra, 3. oldal)
4	Hűtőegység borítás
5	Fiókok
6	Belső világítás
7	Ventilátor
8	Lábazati váz

Gomb ehhez: **2**. ábra, 3. oldal

Sz.	Magyarázat
1	Be-/kikapcsoló gomb ⏻
2	Némítás gomb 🔇
3	Aktuális belső hőmérséklet
4	Minimális belső hőmérséklet
5	Visszaállítás gomb ⟲
6	Maximális belső hőmérséklet
7	LED (piros) riasztásokhoz
8	LED (zöld) áramellátás meglétéhez

5.3 Biztonsági termosztát

A hűtőkészülék rendelkezik egy biztonsági termosztáttal. Amint a belső hőmérséklet +1 °C alá csökken, ez a termosztát kikapcsolja a kompresszort, ezáltal megakadályozza hogy az anyatejet a megfagyás károsítsa.

5.4 Újratölthető akkumulátor

Az áramellátás megszakadása esetén az elektronika felügyeleti funkcióit egy beépített újratölthető akkumulátor biztosítja legalább 12 órán keresztül.

Az akkumulátor töltése automatikus ha a hűtőkészülék csatlakoztatva van az áramellátáshoz és be van kapcsolva.

A hűtőkészülék első elindításakor megjelenhet az „E3" hibaüzenet. Amint megtörtént az akkumulátor felöltése, az üzenet eltűnik.

Ha az akkumulátor kapacitása már nem elegendő a felügyeleti funkció biztosításához, akkor megjelenik az „E3" hibaüzenet a kijelzőn.

FIGYELEM!
Elővigyázatosságból 2 évente cserélje ki az akkumulátort. Ezt a cserét szakképzett személyzettel végeztesse el.

5.5 Belső szellőzés

A hűtőkészülék el van látva egy belső szellőzőrendszerrel.

A ventilátor üzemel ha az ajtó be van zárva.

FIGYELEM!
A ventilátor levegőáramlását tilos a szellőzőnyílások eltorlaszolása vagy lefedése által korlátozni.

A külső meleg levegő felesleges beszívásának megakadályozása érdekében az ajtó nyitásakor a ventilátor automatikusan kikapcsol.

5.6 Külső riasztási funkció

A hűtőkészülék hátoldalán két úszó érintkezővel ellátott két kapocs található amelyek kiegészítő külső riasztás (akusztikus vagy vizuális) aktiválására használhatók.

6 A hűtőszekrény elhelyezése és csatlakoztatása

6.1 A hűtőszekrény kicsomagolása

1. Ellenőrizze, hogy nem sérült-e meg a csomagolás.
2. Távolítsa el a karton csomagolást.
3. Ellenőrizze, hogy nem sérült-e meg a hűtőszekrény.

   Ha szállítási sérülést talál a csomagoláson, vagy a hűtőszekrényen, azonnal jelentse ezt a szállító vállalatnak.

6.2 Szabadon álló verzió telepítése

Beépítéskor vegye figyelembe az alábbi megjegyzéseket:

1. A hűtőszekrényt úgy állítsa fel, hogy a felmelegedett levegő megfelelően távozni tudjon felfelé vagy oldalirányban.
2. Helyezze a hűtőszekrényt a kiválasztott helyre.
3. Hagyja állni legalább négy órán át a hűtőszekrényt mielőtt elektromosan csatlakoztatja, hogy a hűtőközeg visszafolyhasson a kompresszorba.

6.3 Beépíthető változat telepítése

VIGYÁZAT!
Ellenőrizze, hogy a polc teherbírása megfelelő-e a hűtőszekrény és a benne lévő tartalom összesített súlyához.

Beépítéskor vegye figyelembe az alábbi megjegyzéseket:

- A hűtőszekrényt úgy állítsa fel, hogy a felmelegedett levegő megfelelően távozni tudjon (felfelé vagy oldalirányban, lásd: **3**. ábra, 4. oldal).

  Gomb ehhez: **3**. ábra, 4. oldal

Sz.	Magyarázat
1	Hideglevegő-beáramlás
2	Meleglevegő-kiáramlás

- Biztosítsa, hogy a hűtőszekrény ajtaját legalább 100° szögben ki lehessen nyitni. Ellenkező esetben nem lehetséges a fiókok használata.

1. Ellenőrizze a hűtőszekrény méreteit (**11**. ábra, 8. oldal vagy **12**. ábra, 8. oldal).
2. A **4**. ábra, 4. oldal vagy a **5**. ábra, 5. oldal helyeken bemutatott módon helyezze el a hűtőszekrényt.
3. A készülék alján lévő szerelvényeken keresztül átvezetett két csavarral szerelje fel a hűtőszekrényt a bútorra (**6**. ábra, 5. oldal).
4. Hagyja állni legalább négy órán át a hűtőszekrényt mielőtt elektromosan csatlakoztatja, hogy a hűtőközeg visszafolyhasson a kompresszorba.

6.4 A hűtőszekrény elektromos csatlakoztatása

FIGYELEM!

- Az egyéb elektromos berendezések problémái által okozott üzemzavarok elkerülése érdekében egy külön áramkörre csatlakoztassa a hűtőszekrényt. A hűtőszekrényt tilos olyan egyszeres aljzathoz csatlakoztatni, amelyhez elosztóval több egyéb elektromos berendezés is csatlakoztatva van.
- **Csak UK:** A hűtőszekrény dugaszában egy beépített 3 A-es biztosíték található. Ha ki kell cserélni a biztosítékot, használjon 3 A-es ASTA engedéllyel rendelkező (BS 1362) biztosítékot.

1. A csatlakozókábel dugaszát csatlakoztassa a váltakozó áramú hálózathoz.

✓ Világítani kezd a zöld áramellátás LED (**2**. ábra 2, 3. oldal).

2. Nyomja meg a ⏻ gombot.

✓ Bekapcsol a kijelző.

Az első két másodpercben a kijelzőn nem jelennek meg a hőmérséklet értékek; ez látható rajta: „--.-". Megjelenik az érzékelő által mért hőmérséklet érték.

6.5 Az ajtókilincs felszerelése és eltávolítása

1. Az ábrán látható módon szerelje fel az ajtókilincset (**7**. ábra, 6. oldal).
2. Az ábrán látható módon szerelje le az ajtókilincset (**8**. ábra, 6. oldal).

6.6 A külső riasztás telepítése

A következő módon használja a hűtőszerkény hátoldalán található két úszó érintkezőt:

- A felső érintkezők az áramellátási hiba riasztásnak felelnek meg (**9**. ábra 1 és 2, 7. oldal).
- Az alsó érintkezők a hőmérséklet riasztásnak felelnek meg (**9**. ábra 3 és 4, 7. oldal).

A csatlakozókhoz 12 V és 250 V közötti feszültség csatlakoztatható. A maximális terhelés nem haladhatja meg a 8 A-t. A minimális névleges teljesítmény 100 mA/5 V.

MEGJEGYZÉS
A külső riasztás jel csak a riasztás okának elhárításával kapcsolható ki.

7 Üzemeltetés

7.1 Az első használat előtt

Az első használat előtt higiéniai okok miatt tisztítsa meg a hűtőszekrény belső és külső részét (lásd itt is: „Tisztítás és karbantartás" fej., 75. oldal).

7.2 Energiatakarékosság

- Az anyatejhűtő ajtaját csak olyan gyakran és annyi ideig nyissa ki ahányszor és ameddig ez feltétlenül szükséges.
- Az optimális energiafogyasztás érdekében a polcokat és a fiókokat a kiszállítási helyzetükbe pozícionálja.
- Rendszeresen ellenőrizze, hogy az ajtó megfelelően illeszkedik-e.
- Rendszeres időközönként tisztítsa meg a kondenzátort a portól és szennyeződésektől.

7.3 Bekapcsolás

VIGYÁZAT!
Ne tároljon anyatejet a készülékben, mielőtt el nem tűnt az E6 hibakód és a készülék el nem érte az üzemi hőmérsékletét.

➤ A hűtőszekrény első indítása, vagy hosszabb leállítást követő bekapcsolása után a digitális hőmérő kijelzője (**2**. ábra, 3. oldal) váltakozva jelzi az aktuális környezeti hőmérsékletet és az „E6" hibát.

- A riasztás LED világít de nincs riasztási hangjelzés.
- Amint a belső hőmérséklet eléri az üzemi hőmérsékletet (1 °C és 4 °C között), a kijelzőn az aktuális hőmérséklet jelenik meg.

1. A hibás maximális hőmérséklet jelzésének elkerülése érdekében állítsa vissza a hőmérőt.
2. 5 másodpercig tartsa lenyomva a ⟲ gombot.

7.4 A hűtőszekrény használata

VIGYÁZAT!
A hatékony és egyenletes hűtés érdekében a hűtőszekrényben mindig hagyjon némi helyet hűtött áruk között. Ha a fiókok nincsenek eléggé feltöltve, akkor ott nem megfelelő hőmérsékleti értékek fordulhatnak elő.

FIGYELEM! Károsodás veszélye
A nehéz tárgyakat, pl. palackokat, vagy dobozokat kizárólag a hűtőszekrény alsó részében tárolja.

7.5 Kijelző háttérvilágítás akkumulátor módban

A hőmérő kijelző kék háttérvilágítással rendelkezik, amely könnyebben leolvashatóvá teszi a hőmérsékleti értékeket. Amíg a hűtőszekrény csatlakoztatva van az elektromos hálózathoz, a kijelző háttérvilágítása folyamatosan üzemel.

Akkumulátor módban a kijelző háttérvilágítása 2 perc után kikapcsol.

➤ A kijelző háttérvilágításának 3 másodpercig történő bekapcsolásához röviden nyomja le a ⟲ gombot.

7.6 Hőmérséklet értékek

MEGJEGYZÉS
A hőmérséklet értékek °C-ban jelennek meg. Ez nem módosítható.

A hőmérő elmenti a legutóbbi visszaállítás óra mért minimális és maximális belső hőmérsékleti értékeket.

Az értékek visszaállításához:

➤ 5 másodpercig tartsa lenyomva a ⟲ gombot.

7.7 A hőmérséklet beállítása

A hűtőkészülék automatikus hőmérséklet-szabályozó funkcióval van ellátva.
A hőmérséklet nem állítható be.

7.8 Riasztások

FIGYELEM!
- Ha nem tudja elhárítani a riasztás okát, akkor amint lehetséges tárolja máshol a hűtött árukat.
- Áramszünet esetén 25 °C környezeti hőmérséklet mellett a belső hőmérséklet 2 órán belül (hőmérséklet tartási idő) felmegy 2 °C-ról 10 °C-ra.

A riasztások öt speciális kategóriába sorolhatók:

Riasztás esemény	Sípoló hangok száma	Sípoló hangok időtartama
Hőmérséklet kívül esik a tartományon	1 sípolás / 5 másodperc	1 másodperc
Áramszünet	1 sípolás / 3 másodperc	0,5 másodperc
Blokkolva van a belső ventilátor	nincs megadva	folyamatos sípolás
Ajtó nyitva > 20 másodperc	1 sípolás / 2 másodperc	1 másodperc
Csatlakoztatási probléma a kijelző és a vezérlés között		
Ajtó nyitva > 60 másodperc	2 sípolás / 2 másodperc	0,5 másodperc

A riasztás némítható és a némítás feloldható:

➤ Nyomja meg a 🔇 gombot.

MEGJEGYZÉS
- Ha egy másik riasztás aktiválódik, akkor a riasztás jel némítása automatikusan feloldásra kerül.
- Miután az összes riasztási esemény elmúlt, az elnémított riasztási jel némítását manuálisan kell feloldani.

7.9 A hűtőszekrény leolvasztása

MEGJEGYZÉS
Rendkívül magas környezeti hőmérséklet esetén előfordulhat, hogy a hűtőszekrény szünet nélkül üzemel, ami fokozott jegesedéshez vezet a hűtőrekesz hátfalán.

A levegő nedvességtartalma jegesedést okozhat a hűtőszekrény belső terében vagy az elpárologtatón.

Ha a hűtőkészülék már hosszabb ideig hűtött, kisebb jégréteg vagy néhány vízcsepp képződhet a belsejében. Ez normális jelenség, mivel a levegőben lévő nedvesség vízcseppekké alakul, amikor a hűtőkészülékben a hőmérséklet lecsökken.
A hűtőszekrény **megfelelően** működik.

A lecsapódott folyadék a levezetőcsövön keresztül a lefolyik a hűtőszekrény hátoldalán, a kompresszor tetején elhelyezett víztartályba, ahonnan elpárolog.

Azt javasoljuk, hogy három hetente olvassza le a hűtőszekrényt.

A következő módon járjon el:

1. A hűtőszekrény kikapcsolása: tartsa lenyomva 5 másodpercnél hosszabb ideig a ⏻ gombot.
2. Válassza le a hűtőkészüléket a hálózatról.
3. Távolítsa el a fiókokat (lásd: „Fiókok eltávolítása" fej., 74. oldal).
4. Hagyja nyitva az ajtót.
5. A leolvasztást követően törölje ki a szekrény belsejét egy tiszta, nedves kendővel.
6. Helyezze vissza a fiókokat.

7.10 A hűtőszekrény kikapcsolása és üzemen kívül helyezése

Ha a hűtőszekrényt hosszabb időre üzemen kívül szeretné helyezni, a következő módon járjon el:

1. A hűtőszekrény kikapcsolása: tartsa lenyomva 5 másodpercnél hosszabb ideig a ⏻ gombot.
2. Válassza le a hűtőkészüléket a hálózatról.
3. Tisztítsa meg a hűtőszekrényt (lásd: „Tisztítás és karbantartás" fej., 75. oldal).
4. Hagyja nyitva résnyire az ajtót.
   Ez megakadályozhatja szagok képződését.

7.11 Fiókok eltávolítása

Pl. tisztítás céljából eltávolíthatja a fiókokat.

Ehhez a következő módon járjon el (**10**. ábra, 7. oldal):

1. Nyissa ki az ajtót (**A**).
2. Húzza ki a fiókot (**B**).
3. Nyomja kívülről befelé a rögzítőcsapokat (**C**).
4. Távolítsa el a fiókot (**D**).
5. A lépések fordított sorrendben történő végrehajtásával szerelje be a fiókokat.

8 Tisztítás és karbantartás

FIGYELMEZTETÉS! Áramütés miatti életveszély
A hűtőszekrényt minden tisztítás és karbantartás előtt válassza le a hálózatról.

FIGYELEM! Károsodás veszélye
- Ne használjon a tisztításhoz éles tisztítóeszközöket vagy kemény tárgyakat, mert azok a hűtőszekrényt megsérthetik.
- A jégrétegek eltávolítására vagy odafagyott tárgyak leválasztására soha ne használjon kemény vagy hegyes szerszámokat.
- A leolvasztási folyamat gyorsításához ne használjon mechanikus vagy egyéb segédeszközöket.

➤ A hűtőszekrényt rendszeresen és szennyeződés esetén haladéktalanul tisztítsa meg nedves ruhával.

➤ Ügyeljen arra, hogy ne csöppenjen víz a tömítésekbe. Ez az elektronikát károsíthatja.

➤ A hűtőszekrényt tisztítás után ruhával törölje szárazra.

➤ Ellenőrizze rendszeresen a leolvasztásból származó víz elvezetőjét.

Szükség esetén tisztítsa meg a leolvasztásból származó víz elvezetőjét. Ha eldugult a lefolyó, a leolvasztásból származó víz a hűtőszekrény alján gyűlik össze.

➤ Rendszeresen tisztítsa meg az ajtószigeteléseket.

Szabadon álló változat: Porszívóval rendszeresen tisztítsa meg a kondenzátor rácsát és a kompresszort a hűtőszekrény hátoldalán.

9 Hibaelhárítás

Víz a hűtőszekrényben vagy alatta

Hiba	Lehetséges ok	Megoldás
A víz a hűtőszekrény belsejébe folyik.	Eldugult a kondenzátum elvezető cső.	Tisztítsa ki az elvezetőcsövet.
	Az anyatejet tároló edények, vagy tasakok megakadályozzák a víz lefolyását a gyűjtőcsőbe.	Gondoskodjon róla, hogy az anyatejet tároló edények, vagy tasakok ne érjenek hozzá a hátsó falhoz.
A víz alulra folyik.	Túl sok víz van a víztartályban.	Tisztítsa ki a víztartályt.

Kijelző hibaüzenetek

Hibakód	Magyarázat
E0	Kijelző/vezérlés kommunikáció hiba
E1	NTC1 rövidzárlat, vagy nyitott csatlakozó
E2	NTC2 rövidzárlat, vagy nyitott csatlakozó
E3	Az akkumulátor nincs csatlakoztatva, vagy meghibásodott
E4	A ventilátor nem működik
E5	Az ajtó 60 másodpercnél hosszabb ideje van nyitva
E6	A hőmérséklet kívül esik a tartományon (1 °C-nál alacsonyabb, vagy 4 °C-nál magasabb)
E7	Nincs csatlakoztatva az áramellátás
E8	Túl nagy a különbség az NTC1 és az NTC2 értékek között

10 Szavatosság

A termékre a törvény szerinti szavatossági időszak érvényes. A termék meghibásodása esetén forduljon a gyártói lerakathoz (lásd dometic.com/dealer), il-letve az illetékes szakkereskedőhöz.

A javításhoz, illetve a szavatossági adminisztrációhoz a következő dokumentumokat kell mellékelnie:

- a számla vásárlási dátummal rendelkező másolatát,
- a reklamáció okát vagy a hibát tartalmazó leírást.

11 Ártalmatlanítás

FIGYELEM!
A hűtőszekrényben szigetelőgázt alkalmaznak (lásd a típustáblát). Érdeklődjön az illetékes kommunális közigazgatási hivatalnál vagy a helyi hulladékfeldolgozó üzemnél a megfelelő ártalmatlanítással kapcsolatban és gondoskodjon a hűtőszekrény és valamennyi anyag megfelelő ártalmatlanításáról.

➤ A csomagolóanyagot lehetőleg a megfelelő újrahasznosítható hulladék közé tegye.

Ha a terméket véglegesen kivonja a forgalomból, kérjük, tájékozódjon a legközelebbi hulladékártalmatlanító központnál vagy a szakkereskedőjénél az idevonatkozó ártalmatlanítási előírásokkal kapcsolatosan.

12 Műszaki adatok

	MC302	**MC502**
Teljes térfogat:	33 l	49 l
Csatlakozási feszültség:	220 – 240 V~	
Energiafogyasztás:	0,381 kWh/24 h	0,423 kWh/24 h
Teljesítményfelvétel:	0,54 A	
Hűtési teljesítmény:	+1 °C és +4 °C között	
Klímaosztály:	SN	
Megcélzott használati környezeti hőmérséklet:	+10 °C és +32 °C között	
Hőmérséklet tartási idő (2 °C és 10 °C között) 25 °C esetén:	2 óra	
Hűtőközeg:	R134a	
Hűtőközeg mennyisége:	38 g	
CO_2 egyenérték:	0,054 t	
Üvegház-potenciál (GWP):	1430	
Méretek:	lásd: 11. ábra, 8. oldal	lásd: 12. ábra, 8. oldal
Súly:	körülbelül 20 kg	körülbelül 22 kg
Vizsgálat/tanúsítvány:	CE UK CA	

Fluorozott üvegházgázokat tartalmaz

Hermetikusan zárt berendezés

Mobile living made easy.

DOMETIC

dometic.com

YOUR LOCAL DEALER

dometic.com/dealer

YOUR LOCAL SUPPORT

dometic.com/contact

YOUR LOCAL SALES OFFICE

dometic.com/sales-offices

4445102582 207.5933.61 2021-02-24

A complete list of Dometic companies, which comprise the Dometic Group, can be found in the public filings of:
DOMETIC GROUP AB Hemvärnsgatan 15 SE-17154 Solna Sweden