DOMETIC

# COOKING
# HOBS AND COMBINATIONS

HBH1003
HBH1003I

HBH2007
HBH2007I
HBH2007R
HBH2007RI

HBH2008
HBH2008I
HBH2008R
HBH2008RI


IT **Piani cottura e monoblocchi**
Installazione, Uso, Manutenzione.....12

EN **Hobs and monobloc combinations**
Installation, Use, and Maintenance..... 28

FR **Plans de cuisson et combinés**
Installation, Usage, Entretien ..... 44

DE **Kochfelder und Kombinationen**
Installation, Gebrauch, Wartung ..... 60

ES **Placas de cocción y monobloques**
Instalación, Uso y Mantenimiento..... 76

PT **Superfícies de cozedura e monoblocos**
Instalação, Utilização, Manutenção ..... 92

NL **Kookplaten en combinaties**
Installatie, Gebruik, Onderhoud .....108

DA **Kogeplader og komfur/vask-kombinationer**
Installation, Brug, Vedligeholdelse .....124

FI **Keittotasot ja keittotaso-/pesuallasyhdistelmät**
Asennus, käyttö, huolto .....140

SV **Spishällar och kombinationshällar**
Installation, Användning, Underhåll.....156

NO **Koketopper og koketopp/oppvaskkum-kombinasjoner**
Installasjon, Bruk, Vedlikehold .....172

SL **Kuhalne plošče in štedilniki**
Instalacija, Uporaba, Vzdrževanje.....188

© 2021 Dometic Group. The visual appearance of the contents of this manual is protected by copyright and design law. The underlying technical design and the products contained herein may be protected by design, patent or be patent pending. The trademarks mentioned in this manual belong to Dometic Sweden AB. All rights are reserved.

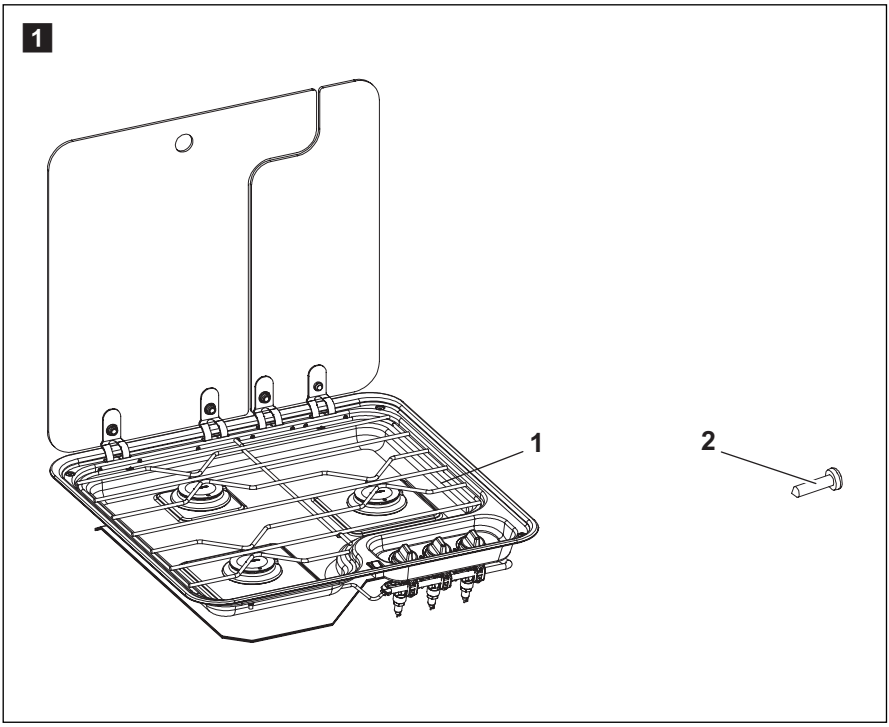
1
1
2

2

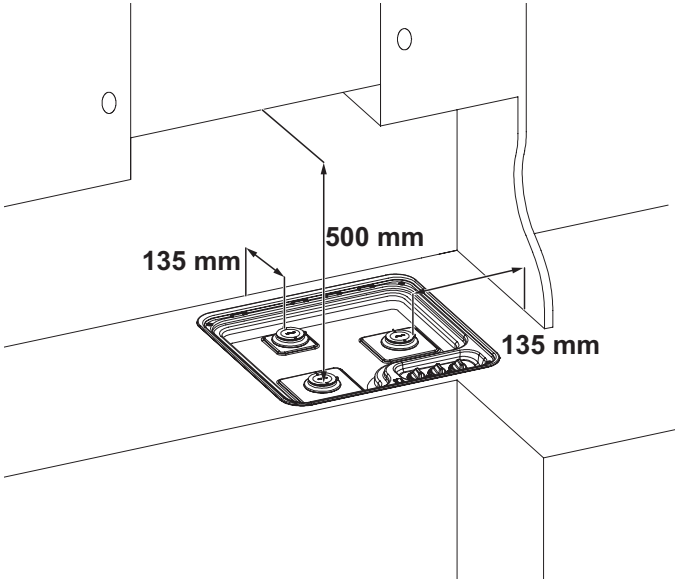


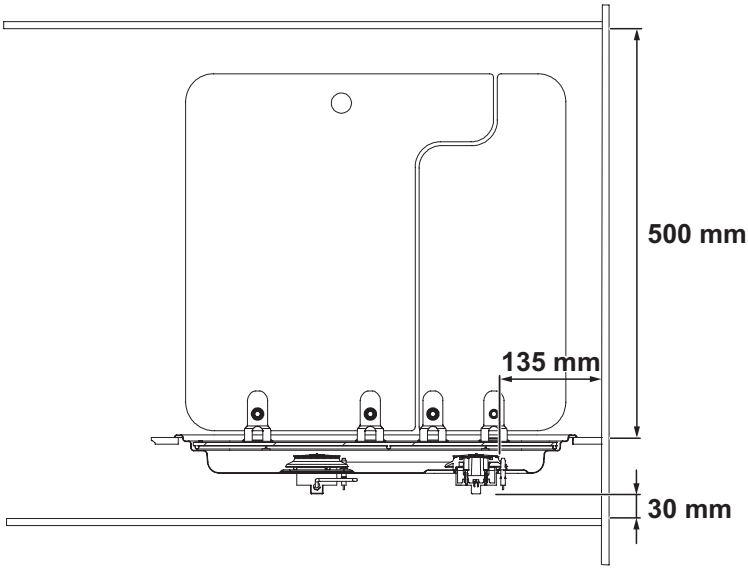

**3**

| MOD. | X mm | Y mm |
|---|---|---|
| HBH1003 | 506 | 490 |
| HBH1003I | 506 | 490 |

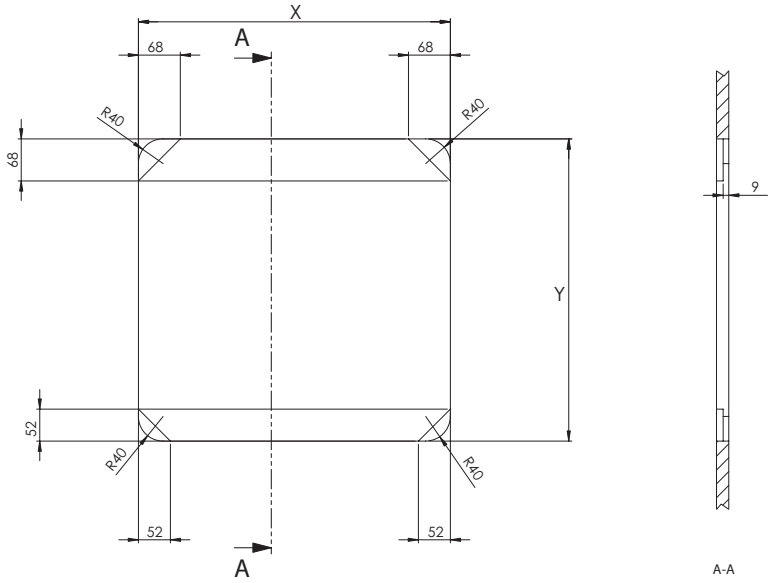

| MOD. | X mm | Y mm |
|---|---|---|
| HBH2007 | 689 | 341 |
| HBH2007I | 689 | 341 |
| HBH2007R | 689 | 341 |
| HBH2007RI | 689 | 341 |

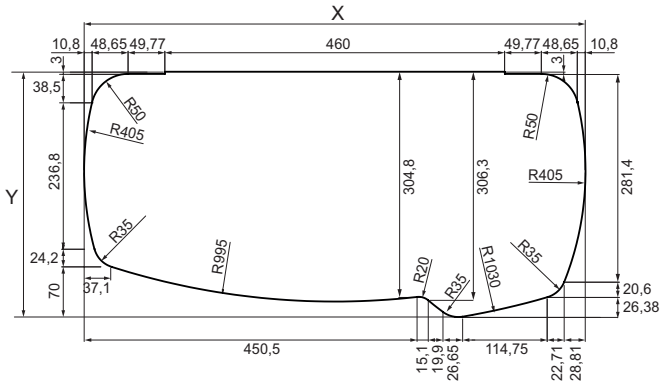


| MOD. | X mm | Y mm |
|---|---|---|
| HBH2008 | 689 | 341 |
| HBH2008I | 689 | 341 |
| HBH2008R | 689 | 341 |
| HBH2008RI | 689 | 341 |

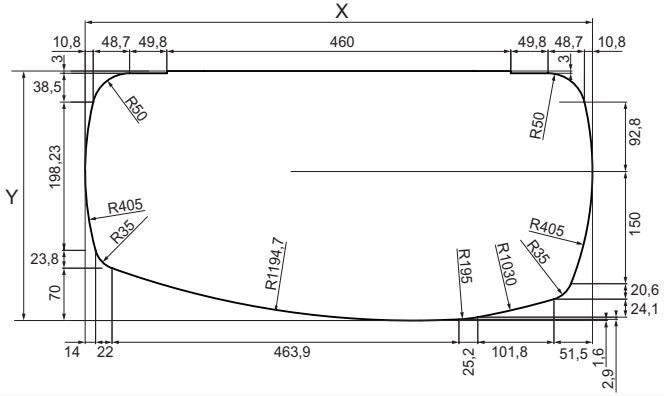

**4**

**MOD:**

HBH1003

HBH1003I

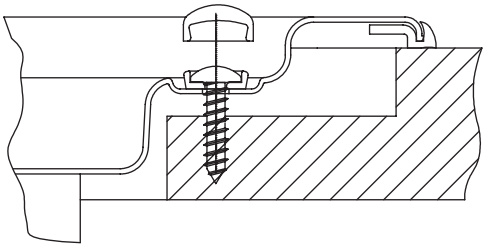

**MOD:**

HBH2007

HBH2007I

HBH2007R

HBH2007RI

HBH2008

HBH2008I

HBH2008R

HBH2008RI

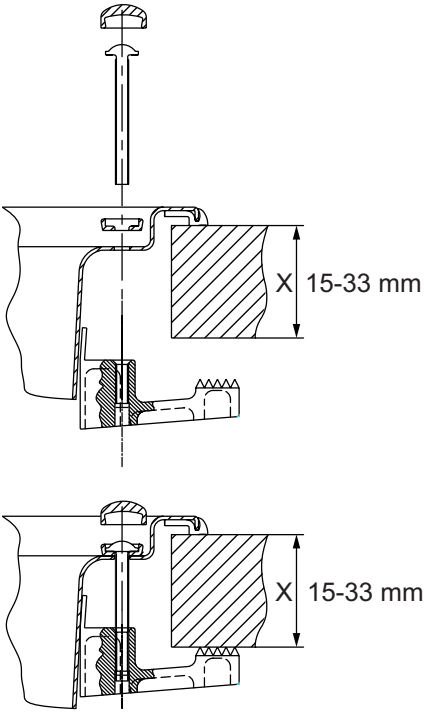

**5**

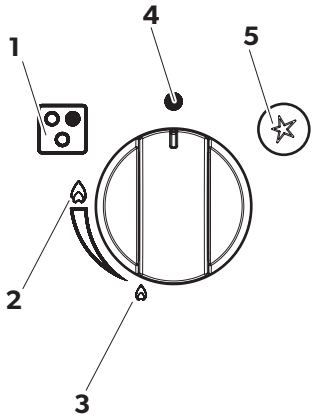

**6**

**MOD:**
HBH1003
HBH1003I

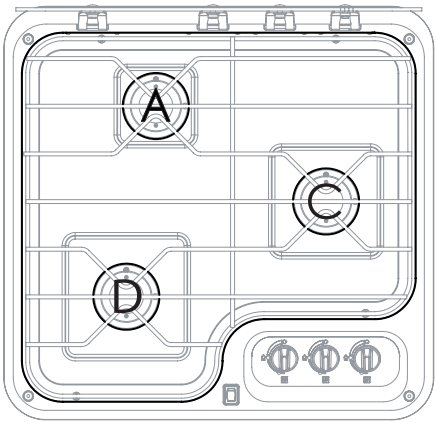


**MOD:**
HBH2007
HBH2007I
HBH2007R
HBH2007RI

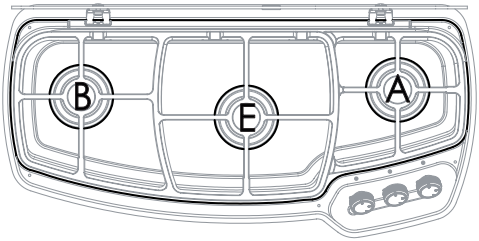


**MOD:**
HBH2008
HBH2008I
HBH2008R
HBH2008RI

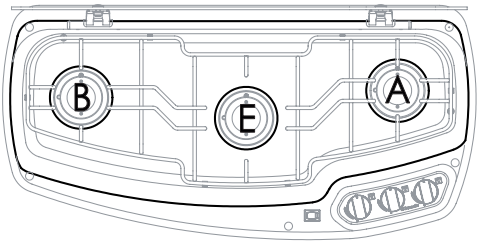

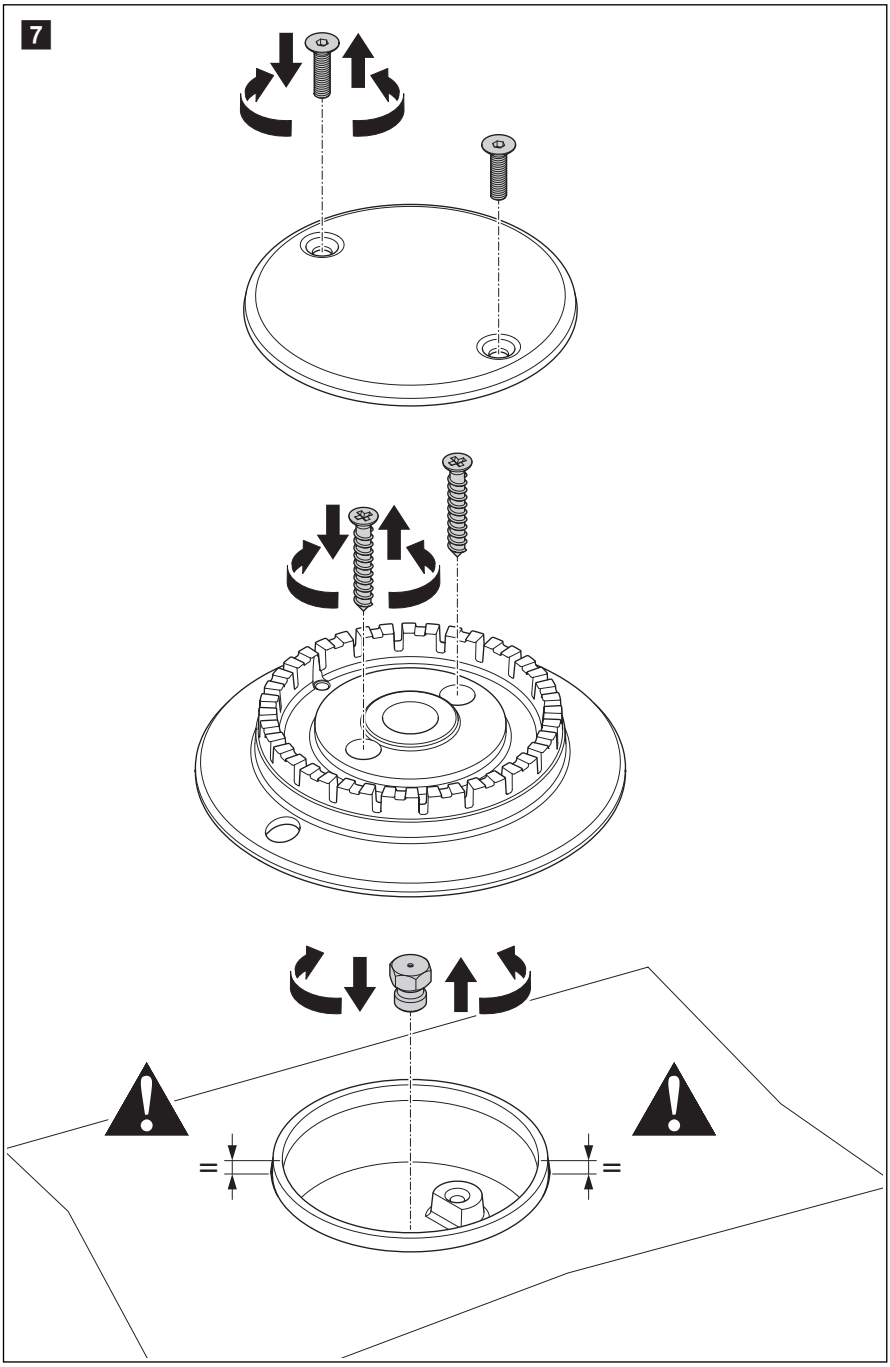
7

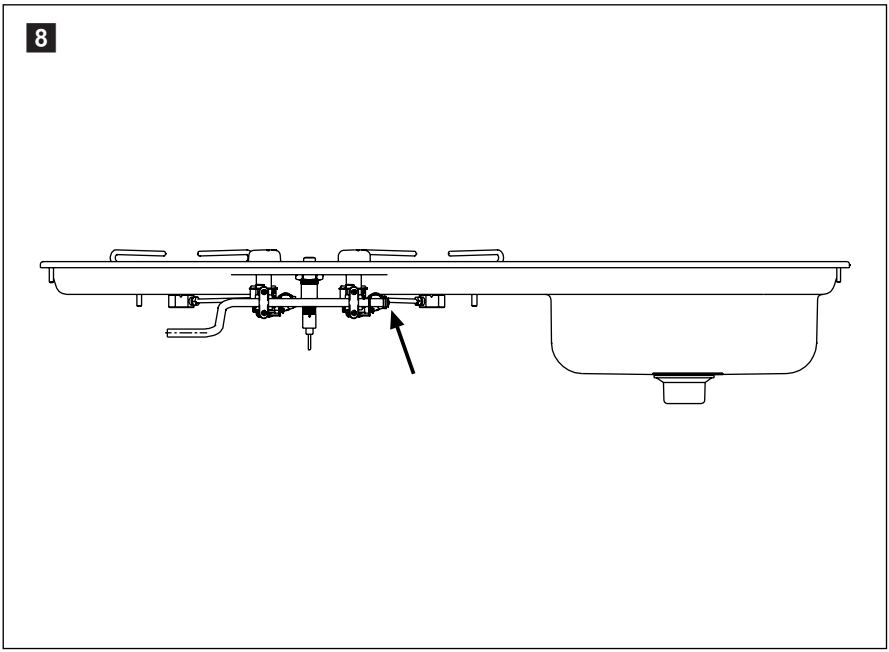
8

Si prega di leggere attentamente e di seguire tutte le istruzioni, le linee guida e le avvertenze incluse in questo manuale del prodotto, al fine di garantire che il prodotto venga sempre installato, utilizzato e mantenuto nel modo corretto. Queste istruzioni DEVONO essere conservate insieme al prodotto.

Utilizzando il prodotto, l'utente conferma di aver letto attentamente tutte le istruzioni, le linee guida e le avvertenze e di aver compreso e accettato di rispettare i termini e le condizioni qui espressamente indicati. L'utente accetta di utilizzare questo prodotto solo per lo scopo e l'applicazione previsti e in conformità con le istruzioni, le linee guida e le avvertenze indicate nel presente manuale del prodotto, nonché in conformità con tutte le leggi e i regolamenti applicabili. La mancata lettura e osservanza delle istruzioni e delle avvertenze qui espressamente indicate può causare lesioni personali e a terzi, danni al prodotto o ad altre proprietà nelle vicinanze. Il presente manuale del prodotto, comprese le istruzioni, le linee guida e le avvertenze e la relativa documentazione possono essere soggetti a modifiche e aggiornamenti. Per informazioni aggiornate sul prodotto, si prega di visitare il sito www.dometic.com.

# Indice


**1 Spiegazione dei simboli . . . . . 13**

**2 Indicazioni generali di sicurezza . . . . . 13**

**3 Dotazione . . . . . 14**

**4 Uso previsto . . . . . 14**

**5 Installazione . . . . . 15**

5.1 Foro incasso . . . . . 15

5.2 Collegamento gas . . . . . 16

5.3 Collegamento elettrico . . . . . 18

5.4 Fissaggio . . . . . 18

**6 Descrizione tecnica . . . . . 19**

6.1 Pannello di controllo . . . . . 19

6.2 Bruciatori . . . . . 20

**7 Uso . . . . . 21**

7.1 Precauzioni aggiuntive . . . . . 21

7.2 Piano cottura . . . . . 22

7.3 Controllo visivo della fiamma . . . . . 24

7.4 Bombola gas . . . . . 24

**8 Pulizia e manutenzione . . . . . 26**

8.1 Pulizia dell'apparecchio . . . . . 26

8.2 Sostituzione degli iniettori . . . . . 26

**9 Presa di pressione (se presente) . . . . . 27**

**10 Garanzia . . . . . 27**

# 1 Spiegazione dei simboli

**ATTENZIONE!**

Avviso di sicurezza: la mancata osservanza di questo avviso può causare ferite gravi anche mortali.

**IMPORTANTE!**

La mancata osservanza di questa nota può causare danni materiali e compromettere il funzionamento del prodotto.

**NOTA**

Informazioni integranti relative all'impiego del prodotto.

➤ **Modalità di intervento:** questo simbolo indica all'utente che è necessario un intervento. Le modalità di intervento necessarie saranno descritte passo dopo passo.

**Fig. 1 5, pagina 3:** questi dati si riferiscono ad un elemento in una figura, in questo caso alla "posizione 5 nella figura 1 a pagina 3".

# 2 Indicazioni generali di sicurezza

Il fabbricante non si assume nessuna responsabilità per danni nei seguenti casi:

- danni al prodotto dovuti all'uso improprio
- modifiche al prodotto senza esplicita autorizzazione del fabbricante
- utilizzo del prodotto per altri fini rispetto a quelli descritti nel manuale di istruzioni
- installazione e/o connessioni non conformi

- Questa avvertenza è collocata sull'apparecchio.
- Questo apparecchio deve essere installato secondo le regolamentazioni in vigore e utilizzato solamente in un ambiente ben ventilato.
- Consultare le istruzioni prima d'installare e d'utilizzare questo apparecchio.
- L'apparecchio deve essere installato da tecnici specializzati.

# 3 Dotazione

| Riferimento Fig. 1, pagina 3 | Quantità | Denominazione |
|---|---|---|
| 1 | 1 | Piano cottura |
| 2 | 1 | Sacchetto viti di fissaggio (a seconda del modello) |
| | 1 | Manuale di istruzioni |

# 4 Uso previsto

**ATTENZIONE!**

Questo apparecchio può essere utilizzato soltanto per la cottura di cibi. Qualsiasi altro uso è considerato scorretto e perciò pericoloso. Il costruttore non è responsabile per danni a cose e persone causati dall'uso improprio, incorretto o irresponsabile.

Questo prodotto è adatto solo per l'uso e l'applicazione previsti in conformità con le presenti istruzioni.

Questo manuale fornisce le informazioni necessarie per la corretta installazione e/o il funzionamento del prodotto. Una cattiva installazione e/o un funzionamento o una manutenzione impropria comporteranno prestazioni insoddisfacenti e un possibile guasto.

Il produttore non si assume alcuna responsabilità per eventuali lesioni o danni al prodotto che derivino da:

- montaggio o collegamento non corretti, compresa la sovratensione
- manutenzione o uso non corretti di ricambi diversi da quelli originali forniti dal produttore
- modifiche al prodotto senza esplicita autorizzazione del produttore
- impiego per fini diversi rispetto a quelli descritti nel presente manuale

Dometic si riserva il diritto di modificare l'aspetto e le specifiche del prodotto.

# 5 Installazione

**ATTENZIONE!**

Prima dell'installazione, verificare che le condizioni locali di distribuzione (natura e pressione del gas) e lo stato di regolazione dell'apparecchio siano compatibili.

Le condizioni di regolazione di questo apparecchio sono riportate sull'etichetta (o sulla targa dati).

Questo apparecchio non è collegato ad un dispositivo di evacuazione dei prodotti della combustione. Esso deve essere installato e raccordato conformemente alle regole di installazione in vigore. Deve essere dedicata un'attenzione particolare alle disposizioni applicabili in materia di ventilazione.

## 5.1 Foro incasso

**ATTENZIONE!**

L'apparecchio deve essere tenuto lontano da materiali infiammabili.

Questo apparecchio appartiene alla CLASSE 3: APPARECCHIO DA INCASSO IN UNA CUCINA O IN UN PIANO DI LAVORO.

**Distanze minime da rispettare dalle pareti (Fig. 2, pagina 4)**

| Distanza | Posizione |
|---|---|
| 135 mm | Dal bordo esterno della testa del bruciatore più vicino ad una delle pareti laterali e/o di fondo. |
| 500 mm | Tra la parte superiore dei bruciatori e i mobili o gli scaffali presenti sopra il piano cottura. |
| 30 mm | Tra la parte inferiore del bruciatore e il piano sottostante. |

**Dimensioni foro d'incasso**

- A seconda del modello, effettuare un foro nel mobile come indicato nelle Fig. 3, pagina 5.
- Il mobile deve essere costruito in squadra con il piano di lavoro orizzontale e la facciata del mobile.
- Il foro di incasso del mobile deve essere in squadra. Nel caso di aperture per aerazione del mobile evitare che materiali combustibili possano accedere alle stesse.

## 5.2 Collegamento gas

**ATTENZIONE!**

Controllare questi dati prima di allacciare l'apparecchio alla bombola. I riduttori di pressione da utilizzare fra la bombola e l'apparecchio devono essere conformi alle categorie indicate nella tabella sottostante.

Questo apparecchio può funzionare con i gas e le relative pressioni descritte nella tabella seguente. La categoria (o le categorie) secondo cui è stato regolato l'apparecchio è indicata chiaramente sull'etichetta identificativa incollata sull'apparecchio.

| CATEGORIA E PAESI DI DESTINAZIONE | PRESSIONE GAS |
|---|---|
| I3B/P(30)<br>AT BE DE DK FI GB NL NO PT SE SI | 30 mbar Butano (G30)<br>30 mbar Propano (G31) |
| I3+ (28-30/37)<br>BE CH ES FR GB IE IT PT SI | 28-30 mbar Butano (G30)<br>37 mbar Propano (G31) |

| MODELLO | PORTATA TERMICA NOMINALE COMPLESSIVA | VOLUME D'ARIA NECESSARIA ALLA COMBUSTIONE |
|---|---|---|
| | kW - gr/h | $m^3/h$ |
| **HBH1003** | 4,5 - 327 | 9 |
| **HBH1003I** | 4,5 - 327 | 9 |
| **HBH2007** | 4,4 - 320 | 8,8 |
| **HBH2007I** | 4,4 - 320 | 8,8 |
| **HBH2007R** | 4,4 - 320 | 8,8 |
| **HBH2007RI** | 4,4 - 320 | 8,8 |
| **HBH2008** | 4,4 - 320 | 8,8 |
| **HBH2008I** | 4,4 - 320 | 8,8 |
| **HBH2008R** | 4,4 - 320 | 8,8 |
| **HBH2008RI** | 4,4 - 320 | 8,8 |

**ATTENZIONE!**

Durante le operazioni di installazione e collegamento, il tubo conduttore di gas dell'apparecchio non deve essere soggetto a torsione, trazione o altre sollecitazioni.

Il collegamento della conduttura del gas nell'apparecchio deve essere effettuato mediante tubo metallico rigido e raccordi a tenuta.

È possibile utilizzare un tubo flessibile, ma deve essere:

- Sempre ispezionabile.
- Protetto da possibili contatti con parti riscaldabili (come la parte sottostante dei bruciatori).
- Protetto da qualsiasi sollecitazione (torsione, trazione, schiacciamento, ...).
- Protetto dalle parti mobili dell'incasso (es. un cassetto).
- Di lunghezza massima di 1,5 m.
- Sostituito prima della sua data di scadenza.

Una volta effettuato l'allacciamento verificare la tenuta del circuito gas usando un fluido non corrosivo per la ricerca di eventuali perdite. Non usare una soluzione di acqua e sapone. **NON UTILIZZARE FIAMME LIBERE.**

## 5.3 Collegamento elettrico

**BASSA TENSIONE 12 V ⎓**

**ATTENZIONE!**

Questo apparecchio deve essere collegato ad un generatore di 12 V ⎓. Se viene utilizzato un cavo 2 x 0,5 $mm^2$ non deve avere una lunghezza superiore a 2 m. Osservare la corretta polarità nell'allacciamento!

**ATTENZIONE!**

Non collegare assolutamente l'apparecchio alla tensione di rete (230 V~), ciò provocherebbe la definitiva distruzione dei componenti ed un pericolo per l'utente.

Per l'allacciamento dell'apparecchio usare un doppio cavetto e connetterlo alla morsettiera identificata con "+12 V ⎓ –", posta nella parte posteriore dell'apparecchio. Il terminale rosso è il polo positivo, mentre il terminale nero è il polo negativo.

## 5.4 Fissaggio

➤ A seconda del modello, l'apparecchio deve essere fissato al mobile tramite delle viti come descritto in Fig. **4**, pagina 7.

# 6 Descrizione tecnica

## 6.1 Pannello di controllo

Nella tabella seguente vengono riportati tutti i pulsanti e i simboli presenti sull'apparecchio.

**NOTA**

Pulsanti e simboli potrebbero variare a seconda del modello dell'apparecchio.

| Riferimento Fig. 5, pagina 8 | Simbolo | Descrizione |
|---|---|---|
| 1 | | Indica la manopola di comando di un bruciatore del piano cottura. |
| 2 | | Regolazione della fiamma al massimo. |
| 3 | | Regolazione della la fiamma al minimo. |
| 4 | | Gas chiuso. |
| 5 | | Pulsante che aziona l'accensione elettronica. |

## 6.2 Bruciatori

| MODELLO<br>Riferimento<br>Fig. 6, pagina 9 | A | | | B | | | C | | |
|---|---|---|---|---|---|---|---|---|---|
| | nr. | kW | gr/h | nr. | kW | gr/h | nr. | kW | gr/h |
| **HBH1003** | 1 | 1,1 | 80 | - | - | - | 1 | 1,6 | 116,8 |
| **HBH1003I** | 1 | 1,1 | 80 | - | - | - | 1 | 1,6 | 116,8 |
| **HBH2007** | 1 | 1,1 | 80 | 1 | 1,3 | 95 | - | - | - |
| **HBH2007I** | 1 | 1,1 | 80 | 1 | 1,3 | 95 | - | - | - |
| **HBH2007R** | 1 | 1,1 | 80 | 1 | 1,3 | 95 | - | - | - |
| **HBH2007RI** | 1 | 1,1 | 80 | 1 | 1,3 | 95 | - | - | - |
| **HBH2008** | 1 | 1,1 | 80 | 1 | 1,3 | 95 | - | - | - |
| **HBH2008I** | 1 | 1,1 | 80 | 1 | 1,3 | 95 | - | - | - |
| **HBH2008R** | 1 | 1,1 | 80 | 1 | 1,3 | 95 | - | - | - |
| **HBH2008RI** | 1 | 1,1 | 80 | 1 | 1,3 | 95 | - | - | - |

| MODELLO<br>Riferimento<br>Fig. 6, pagina 9 | D | | | E | | |
|---|---|---|---|---|---|---|
| | nr. | kW | gr/h | nr. | kW | gr/h |
| **HBH1003** | 1 | 1,8 | 131 | - | - | - |
| **HBH1003I** | 1 | 1,8 | 131 | - | - | - |
| **HBH2007** | - | - | - | 1 | 2,0 | 146 |
| **HBH2007I** | - | - | - | 1 | 2,0 | 146 |
| **HBH2007R** | - | - | - | 1 | 2,0 | 146 |
| **HBH2007RI** | - | - | - | 1 | 2,0 | 146 |
| **HBH2008** | - | - | - | 1 | 2,0 | 146 |
| **HBH2008I** | - | - | - | 1 | 2,0 | 146 |
| **HBH2008R** | - | - | - | 1 | 2,0 | 146 |
| **HBH2008RI** | - | - | - | 1 | 2,0 | 146 |

# 7 Uso

## 7.1 Precauzioni aggiuntive

**ATTENZIONE!**

Questo apparecchio deve essere utilizzato solamente da persone adulte responsabili. Durante ed immediatamente dopo l'utilizzo le parti accessibili possono essere calde; non toccarle e tenere lontano i bambini. Terminata la cottura assicurarsi di riportare la/le manopola/le in posizione di chiuso. Dopo l'uso chiudere il rubinetto principale della conduttura del gas.

**ATTENZIONE!**

L'utilizzo di un apparecchio di cottura a gas porta alla produzione di calore e di umidità nel locale in cui è installato. Fare in modo di garantire una buona aerazione della cucina: mantenere aperte le aperture di aerazione naturale o installare un dispositivo di aerazione meccanico (cappa di aspirazione meccanica).

Un utilizzo intenso e prolungato dell'apparecchio può rendere necessaria un'aerazione supplementare, per esempio l'apertura di una finestra o un'aerazione più efficace, per esempio aumentando la potenza dell'eventuale aspirazione meccanica.

**ATTENZIONE!**

Una ventilazione inadeguata può creare un pericolo per l'utilizzatore e rischio di lesioni.

Questa avvertenza è collocata in modo ben visibile sul coperchio in vetro del piano cottura. I coperchi di vetro possono frantumarsi se riscaldati. Aprire sempre il coperchio prima di accendere qualsiasi bruciatore (piano cottura, forno e grill) e spegnere tutti i bruciatori (piano cottura, forno e grill) e lasciarli raffreddare prima di chiudere il coperchio.

**ATTENZIONE!**

Questa avvertenza riguarda quei modelli con vasca e piano cottura incorporati e con coperchio in vetro diviso tra zona piano cottura e zona vasca. Questa avvertenza è collocata in modo ben visibile sul coperchio in vetro della vasca. Durante l'utilizzo del piano cottura, con coperchio lato vasca chiuso, è obbligatorio rispettare una distanza minima di 10 mm tra la pentola e il coperchio lato vasca .

## 7.2 Piano cottura

### Scelta del bruciatore

**ATTENZIONE!**

La fiamma non deve fuoriuscire dal fondo della pentola. Posizionare la pentola centralmente sul bruciatore, così che sia stabile sulla griglia di appoggio.

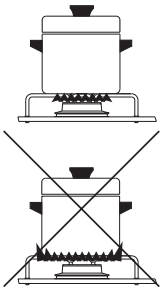

| BRUCIATORE<br>Riferimento<br>Fig. 6, pagina 9 | DIAMETRO PENTOLE |
|---|---|
| A - B | da 90 mm a 150 mm |
| C | da 100 mm a 180 mm |
| D - E | da 160 mm a 220 mm |

### Accensione elettronica del piano cottura

**ATTENZIONE!**

L'accensione deve essere effettuata senza alcuna pentola o altro oggetto sopra i bruciatori.

- Per generare la fiamma premere a fondo la manopola di comando (Fig. 5 6, pagina 8) e ruotarla in posizione fiamma grande (Fig. 5 2, pagina 8).
- Contemporaneamente schiacciare il pulsante accensione elettronica (Fig. 5 5, pagina 8).
- Una volta generata la fiamma, tenere premuta la manopola per qualche secondo in modo che la fiamma resti accesa.

**ATTENZIONE!**

Se il bruciatore non si accende:

- ruotare la manopola nella posizione fiamma piccola (Fig. 5 3, pagina 8);
- procedere con l'accensione manuale;
- controllare che ci sia gas nella bombola.

Se l'apparecchio non funziona assolutamente chiudere il rubinetto di arrivo del gas e contattare il rivenditore.

## Accensione manuale del piano cottura

L'accensione manuale viene utilizzata in assenza di accensione elettronica o in caso di guasto della stessa.

**ATTENZIONE!**

L'accensione deve essere effettuata senza alcuna pentola o altro oggetto sopra i bruciatori.

➤ Per generare la fiamma premere a fondo la manopola di comando (Fig. 5 6, pagina 8) e ruotarla in posizione fiamma grande (Fig. 5 2, pagina 8).

➤ Contemporaneamente accendere il bruciatore con un fiammifero o accendigas.

➤ Una volta generata la fiamma, tenere premuta la manopola per qualche secondo in modo che la fiamma resti accesa.

**ATTENZIONE!**

Se il bruciatore non si accende:

- controllare che ci sia gas nella bombola.

Se l'apparecchio non funziona assolutamente chiudere il rubinetto di arrivo del gas e contattare il rivenditore.

## Regolazione della fiamma del piano cottura

➤ Per regolare la fiamma ruotare la manopola nella posizione desiderata (Fig. 5 6, pagina 8).

## 7.3 Controllo visivo della fiamma

A seconda del tipo di gas utilizzato, l'aspetto della fiamma é il seguente:

- **Propano (G31)**: fiamma con il dardo interno blu ed il contorno nitido.
- **Butano (G30)**: fiamma con lievi punte gialle all'accensione del bruciatore le quali si intensificano man mano che il bruciatore si riscalda.

## 7.4 Bombola gas

**ATTENZIONE!**

L'impiego di gas e/o di una pressione diversa da quanto prescritto dal costruttore può determinare condizioni anomale di funzionamento dell'apparecchio pertanto il costruttore declina ogni responsabilità derivante dall'uso scorretto dell'apparecchio.

Le bombole di gas che possono essere usate sono le più comuni nel paese in cui viene utilizzato l'apparecchio. Il gas da usare é indicato chiaramente all'esterno dell'imballo e sull'etichetta indelebile incollata sul retro dell'apparecchio. In ogni caso osservare le seguenti indicazioni: Le bombole di gas devono essere disposte nell'apposito vano in posizione verticale dotate di valvola e riduttore di pressione e l'accesso non deve essere ostacolato. La sostituzione delle bombole deve poter essere eseguita senza impedimento e con facilità.

### Sostituzione della bombola del gas

- ➤ Chiudere i rubinetti dell'apparecchio.
- ➤ Accertarsi che nelle vicinanze non vi sia nessuna fiamma o fuoco.
- ➤ Chiudere la valvola della bombola gas da sostituire.
- ➤ Svitare il riduttore della bombola esaurita, toglierla dall'apposito vano.
- ➤ Procedere in senso inverso per la sostituzione.
- ➤ Verificare eventuali perdite di gas usando un fluido non corrosivo.

**ATTENZIONE!**

- Non usare una soluzione di acqua e sapone.
- Non utilizzare fiamme libere.

- Accendere i bruciatori e verificare il corretto funzionamento, in caso negativo rivolgersi ad un tecnico autorizzato.

**CHIUDERE L'ALIMENTAZIONE DEL GAS ALLA BOMBOLA DOPO L'USO.**

**FUGHE DI GAS**

Consigliamo di utilizzare un rivelatore elettronico omologato di fughe di gas.

Se si avverte odore di gas:

- Aprire le finestre, ed immediatamente far uscire tutte le persone dal camper, caravan ecc.
- Non toccare interruttori elettrici, accendere fiammiferi o fare qualsiasi cosa che potrebbe infiammare il gas.
- Spegnere ogni fiamma libera.
- Chiudere la valvola della bombola o serbatoio del gas, non aprire la valvola finché la perdita di gas non è stata individuata ed eliminata.
- Contattare un tecnico autorizzato.

# 8 Pulizia e manutenzione

## 8.1 Pulizia dell'apparecchio

**ATTENZIONE!**

Prima di iniziare la pulizia, spegnere l'apparecchio, scollegarlo dalla rete elettrica ed attendere che si sia raffreddato.

**IMPORTANTE!**

Le superfici calde in contatto con acqua fredda o uno straccio umido possono danneggiarsi.

Non usare prodotti abrasivi, corrosivi, a base di cloro, paglietta o lana d'acciaio.

Non lasciare sostanze acide o alcaline (aceto, sale, succo di limone ecc.) sulle superfici dell'apparecchio.

Per le superfici in acciaio inossidabile e parti smaltate: lavare con acqua e sapone o detersivo neutro, risciacquare ed asciugare. Utilizzare spugne e stracci puliti.

## 8.2 Sostituzione degli iniettori

**ATTENZIONE!**

Le attività devono essere fatte da personale autorizzato. Dopo tale operazione si declina ogni responsabilità derivante dall'intervento stesso.

➤ Riferimento Fig. 7, pagina 10.

| **BRUCIATORE**<br>**Riferimento Fig. 7, pagina 10** | **Ø INIETTORE (mm)** | **N° STAMPIGLIATO** |
|---|---|---|
| A | 0,54 | 54 |
| B | 0,57 | 57 |
| C | 0,65 | 65 |
| D | 0,69 | 69 |
| E | 0,73 | 73 |

# 9 Presa di pressione (se presente)

La presa di pressione si trova sotto il piano cottura (Fig. 8, pagina 11).

L'operazione di rimozione e fissaggio della presa di pressione deve essere effettuata da un tecnico specializzato. I valori di pressione dipendono dalla categoria del gas con cui è stato alimentato l'apparecchio. Consultare il capitolo GAS del presente manuale.

# 10 Garanzia

Vale il termine di garanzia previsto dalla legge. Qualora il prodotto risultasse difettoso, La preghiamo di rivolgersi alla filiale del fabbricante del suo Paese (l'indirizzo si trova sul retro del manuale di istruzioni), oppure al rivenditore specializzato di riferimento.

Per la riparazione e per il disbrigo delle condizioni di garanzia è necessario inviare la seguente documentazione:

- una copia della fattura con la data di acquisto del prodotto;
- un motivo su cui fondare il reclamo, oppure una descrizione del guasto.

Please read these instructions carefully and follow all instructions, guidelines, and warnings included in this product manual in order to ensure that you install, use, and maintain the product properly at all times. These instructions MUST stay with this product.

By using the product, you hereby confirm that you have read all instructions, guidelines, and warnings carefully and that you understand and agree to abide by the terms and conditions as set forth herein. You agree to use this product only for the intended purpose and application and in accordance with the instructions, guidelines, and warnings as set forth in this product manual as well as in accordance with all applicable laws and regulations. A failure to read and follow the instructions and warnings set forth herein may result in an injury to yourself and others, damage to your product or damage to other property in the vicinity. This product manual, including the instructions, guidelines, and warnings, and related documentation, may be subject to changes and updates. For up-to-date product information, please visit www.dometic.com.

# Table of contents


**1 Explanation of symbols . . . . . 29**

**2 General safety instructions . . . . . 29**

**3 Contents of supply . . . . . 30**

**4 Intended use . . . . . 30**

**5 Installation . . . . . 31**

5.1 Installation hole . . . . . 31

5.2 Gas connection . . . . . 32

5.3 Electrical connections . . . . . 34

5.4 Fixing . . . . . 34

**6 Technical description . . . . . 35**

6.1 Control panel . . . . . 35

6.2 Burners . . . . . 36

**7 Use . . . . . 37**

7.1 Additional safety warnings . . . . . 37

7.2 Hob . . . . . 38

7.3 Visual inspection of the flame . . . . . 40

7.4 Gas cylinders . . . . . 40

**8 Cleaning and maintenance . . . . . 42**

8.1 Cleaning the appliance . . . . . 42

8.2 Replacing injectors . . . . . 42

**9 Test pressure point (if fitted) . . . . . 43**

**10 Warranty . . . . . 43**

# 1 Explanation of symbols

**CAUTION!**

Security warning: Ignoring this warning could cause serious injury or death.

**IMPORTANT!**

Failure to observe this note can cause material damages and affect the operation of the product.

**NOTE**

Additional information relative to the use of the product.

➤ **Action:** this symbol indicates that action is required on your part. The required action is described step-by-step.

**Fig. 1 5, page 3:** this information refers to an element in a figure; in this case, the figure is found in "position 5 in figure 1 on page 3".

# 2 General safety instructions

The manufacturer does not assume any liability for damages in the following cases:

- damage to the product resulting from improper use
- changes to the product without express permission from the manufacturer
- use for purposes other than those described in the operating manual
- non-compliant installation and/or connections

- This warning is located on the appliance.
- This appliance must be installed according to the regulations in force and used only in a well ventilated area.
- Refer to the instructions before installing and using this appliance.
- The appliance must be installed by specialised technicians.

# 3 Contents of supply

| Reference<br>Fig. 1, page 3 | Quantity | Name |
|---|---|---|
| 1 | 1 | Hob |
| 2 | 1 | Fixing screw bag (depending on model) |
| | 1 | Instructions manual |

# 4 Intended use

**CAUTION!**

This appliance can only be used to cook food. Any other use is deemed incorrect and therefore hazardous. The manufacturer declines liability for damage to property and injury to persons caused by improper, incorrect or irresponsible use.

This product is only suitable for the intended purpose and application in accordance with these instructions.

This manual provides information that is necessary for proper installation and/or operation of the product. Poor installation and/or improper operating or maintenance will result in unsatisfactory performance and a possible failure.

The manufacturer accepts no liability for any injury or damage to the product resulting from:

- Incorrect assembly or connection, including excess voltage
- Incorrect maintenance or use of spare parts other than original spare parts provided by the manufacturer
- Alterations to the product without express permission from the manufacturer
- Use for purposes other than those described in this manual

Dometic reserves the right to change product appearance and product specifications.

# 5 Installation

**CAUTION!**

Before installation, check that the local distribution conditions (gas type and pressure) and the settings of the appliance compatible.

The adjustment conditions for this appliance are provided on the label (or on the data plate).

This appliance is not connected to a combustion product evacuation system. It must be installed and connected in accordance with the installation rules in force. Special attention must be given to relevant ventilation governing provisions.

## 5.1 Installation hole

**CAUTION!**

The appliance should be kept away from flammable materials.

This appliance belongs to CLASS 3: APPLIANCE TO BE BUILT INTO A KITCHEN UNIT OR WORKTOP.

**Minimum distances to observe from the walls (Fig. 2, page 4)**

| Distance | Position |
|---|---|
| 135 mm | From the outer edge of the burner head closest to one of the side walls and/or bottom. |
| 500 mm | Between the top of the burners and the furniture or shelves present above the hob. |
| 30 mm | The distance between the bottom of the burner and the underside. |

**Built in hole dimensions**

- Depending on the model, make a hole in the cabinet as shown in Fig. 3 , page 5.
- The cabinet must be parallel to and flush with the horizontal worktop.
- The cabinet built-in hole must be parallel. If the cabinet has aeration openings, prevent combustible materials from accessing these openings.

## 5.2 Gas connection

**CAUTION!**

Check this data before connecting the appliance to the gas cylinder. Pressure reducing valves to be used between the gas cylinder and the appliance must conform to the categories listed in the table below.

This appliance can be operated with the gases and related pressures described in the following table. The identification label glued to the appliance clearly shows the category (or categories) according to which the appliance has been adjusted.

| CATEGORY AND COUNTRIES OF DESTINATION | GAS PRESSURE |
|---|---|
| I3B/P(30)<br>AT BE DE DK FI GB NL NO PT SE SI | 30 mbar Butane (G30)<br>30 mbar Propane (G31) |
| I3+ (28-30/37)<br>BE CH ES FR GB IE IT PT SI | 28-30 mbar Butane (G30)<br>37 mbar Propane (G31) |

| MODEL | NOMINAL AND COMPLETE HEAT OUTPUT | VOLUME OF AIR REQUIRED FOR COMBUSTION |
|---|---|---|
| | kW - gr/h | $m^3/h$ |
| **HBH1003** | 4.5 - 327 | 9 |
| **HBH1003I** | 4.5 - 327 | 9 |
| **HBH2007** | 4.4 - 320 | 8.8 |
| **HBH2007I** | 4.4 - 320 | 8.8 |
| **HBH2007R** | 4.4 - 320 | 8.8 |
| **HBH2007RI** | 4.4 - 320 | 8.8 |
| **HBH2008** | 4.4 - 320 | 8.8 |
| **HBH2008I** | 4.4 - 320 | 8.8 |
| **HBH2008R** | 4.4 - 320 | 8.8 |
| **HBH2008RI** | 4.4 - 320 | 8.8 |

**CAUTION!**

During installation and connection, the gas conductor of the appliance must not be subject to twisting, pulling or other stresses.

The gas pipeline connection to the appliance must be done using a rigid metal pipe and sealing connections.

It is possible to use a hose, but it must:

- Allow for inspection at all times.
- Be protected from possible contact with heatable parts (such as the underside of the burners).
- Be protected from any stress (torsion, tensile, compression, etc.).
- Be protected from the moving parts of the cabinet (e.g. a drawer).
- Have a maximum length of 1.5 m.
- Be replaced before its expiration date.

Once connected, check the gas circuit seal by using a non-corrosive fluid to detect any leaks. Do not use a soap and water solution. **DO NOT USE AN OPEN FLAME.**

## 5.3 Electrical connections

**LOW VOLTAGE 12 V ⎓**

**CAUTION!**

This appliance must be connected to a 12 V ⎓ power pack. If a 2 x 0,5 $mm^2$ cable is used for the connection, its length must not exceed 2 meters. When wiring the appliance respect correct polarity!

**CAUTION!**

Never connect the appliance to the main voltage (230 V~); this would result in the ultimate destruction of the parts and a hazard to the user.

To connect the appliance, use a double cable and connect it to the terminal board identified with "+12 V ⎓ –", found on the back side of the appliance. The red terminal is the positive pole, while the black terminal is the negative pole.

## 5.4 Fixing

➤ Depending on the model, the appliance must be fixed to the cabinet using the screws as described in Fig. **4**, page 7.

# 6 Technical description

## 6.1 Control panel

The following table shows all the buttons and symbols on the appliance.

**NOTE**
Buttons and symbols may vary depending on the model.

| Reference Fig. 5, page 8 | Symbol | Description |
|---|---|---|
| 1 | | Indicates the control knob of a hob burner. |
| 2 | | Maximum adjustment of the flame. |
| 3 | | Minimum adjustment of the flame. |
| 4 | | Gas turned off. |
| 5 | | Button to actuate electronic ignition. |

## 6.2 Burners

| MODEL<br>Reference<br>Fig. 6, page 9 | A | | | B | | | C | | |
|---|---|---|---|---|---|---|---|---|---|
| | No. | kW | gr/h | No. | kW | gr/h | No. | kW | gr/h |
| **HBH1003** | 1 | 1.1 | 80 | - | - | - | 1 | 1.6 | 116.8 |
| **HBH1003I** | 1 | 1.1 | 80 | - | - | - | 1 | 1.6 | 116.8 |
| **HBH2007** | 1 | 1.1 | 80 | 1 | 1.3 | 95 | - | - | - |
| **HBH2007I** | 1 | 1.1 | 80 | 1 | 1.3 | 95 | - | - | - |
| **HBH2007R** | 1 | 1.1 | 80 | 1 | 1.3 | 95 | - | - | - |
| **HBH2007RI** | 1 | 1.1 | 80 | 1 | 1.3 | 95 | - | - | - |
| **HBH2008** | 1 | 1.1 | 80 | 1 | 1.3 | 95 | - | - | - |
| **HBH2008I** | 1 | 1.1 | 80 | 1 | 1.3 | 95 | - | - | - |
| **HBH2008R** | 1 | 1.1 | 80 | 1 | 1.3 | 95 | - | - | - |
| **HBH2008RI** | 1 | 1.1 | 80 | 1 | 1.3 | 95 | - | - | - |

| MODEL<br>Reference<br>Fig. 6, page 9 | D | | | E | | |
|---|---|---|---|---|---|---|
| | No. | kW | gr/h | No. | kW | gr/h |
| **HBH1003** | 1 | 1.8 | 131 | - | - | - |
| **HBH1003I** | 1 | 1.8 | 131 | - | - | - |
| **HBH2007** | - | - | - | 1 | 2.0 | 146 |
| **HBH2007I** | - | - | - | 1 | 2.0 | 146 |
| **HBH2007R** | - | - | - | 1 | 2.0 | 146 |
| **HBH2007RI** | - | - | - | 1 | 2.0 | 146 |
| **HBH2008** | - | - | - | 1 | 2.0 | 146 |
| **HBH2008I** | - | - | - | 1 | 2.0 | 146 |
| **HBH2008R** | - | - | - | 1 | 2.0 | 146 |
| **HBH2008RI** | - | - | - | 1 | 2.0 | 146 |

# 7 Use

## 7.1 Additional safety warnings

**CAUTION!**

This appliance must only be used by responsible adults. The accessible parts may be hot during and immediately after use; do not touch them and keep children away. After cooking, return the knob(s) to the closed position(s). After use, close the main gas line tap.

**CAUTION!**

The use of a gas cooking appliance leads to the generation of heat and moisture in the room in which it is installed. Make sure to provide good ventilation in the kitchen: keep natural ventilation openings open or install a mechanical ventilation device (mechanical extractor hood).

Intense and prolonged use of the appliance may require supplementary aeration such as the opening of a window or more effective ventilation such as an increase in the power of the possible mechanical extractor hood.

**CAUTION!**

Inadequate ventilation creates hazard to the user and risk for injury.

This warning is clearly shown on the glass cover of the hob. The glass covers may break if heated. Ignition of any of the burners (hob, oven and grill) must always be done with the cover raised, and always turn off all the burners (hob, oven and grill) and leave them to cool down before closing the cover.

**CAUTION!**

This warning refers to models with incorporated sink unit and hob and with glass lid divided between sink and hob. This warning is affixed in a visible position on the sink unit glass lid. When using the hob with the glass lid on the sink unit closed, always keep pans on hob at a distance of 10 mm minimum from sink unit glass lid.

## 7.2 Hob

### Selecting the burner

**CAUTION!**

The flame must not spread over the edges of the cookware. Place the cookware centrally on the burner, so that it is stable on the support grid.

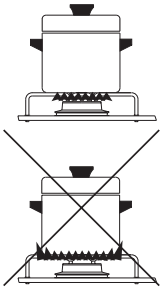

| BURNER<br>Reference<br>Fig. 6, page 9 | COOKWARE DIAMETER |
|---|---|
| A - B | from 90 mm to 150 mm |
| C | from 100 mm to 180 mm |
| D - E | from 160 mm to 220 mm |

### Electronic ignition of the hob

**CAUTION!**

Ignition must be done without any cookware or other object on the burners.

- To generate the flame, fully press down the control knob (Fig. 5 6, page 8) and turn it to the large flame position (Fig. 5 2, page 8).
- Simultaneously push down the electronic ignition button (Fig. 5 5, page 8).
- Once the flame has been generated, press the knob down for a few seconds so that the flame remains lit.

**CAUTION!**

If the burner does not turn on:

- turn the knob to the small flame position (Fig. 5 3, page 8);
- proceed with manual ignition;
- check that there is gas in the cylinder.

If the device does not work, close the gas inlet tap and contact your dealer.

### Manual ignition of the hob

If the electronic ignition does not work, the manual ignition is used as a substitute.

**CAUTION!**

Ignition must be done without any cookware or other object on the burners.

➤ To generate the flame, fully press down the control knob (Fig. 5 6, page 8) and turn it to the large flame position (Fig. 5 2, page 8).

➤ Simultaneously ignite the burner with a match or gas lighter.

➤ Once the flame has been generated, press the knob down for a few seconds so that the flame remains lit.

**CAUTION!**

If the burner does not turn on:

- check that there is gas in the cylinder.

If the device does not work, close the gas inlet tap and contact your dealer.

### Regulating the hob flame

➤ To adjust the flame, turn the knob to the desired position (Fig. 5 6, page 8).

## 7.3 Visual inspection of the flame

Depending on the type of gas used, the flame appears as follows:

- **Propane (G31)**: flame with blue internal pin point and clear outline.
- **Butane (G30)**: flame with slight yellow tips when igniting the burner; these tips intensify as the burner heats.

## 7.4 Gas cylinders

**CAUTION!**

The use of gas and/or a pressure different from those indicated by the manufacturer could cause irregular and incorrect operation of the appliance. The manufacturer declines all liability for the incorrect or improper use of the appliance.

The gas cylinders to be used are the most common in the country where the appliance is used. The gas to be used is clearly indicated on the outside of the packaging and on the indelible label attached on the back of the appliance. In any case, observe the following: Gas cylinders with valve and pressure reducer must be placed in an upright position and in the appropriate compartment, and access should not be impeded. Replacement of the cylinders must be performed without impediment and with ease.

### Replacing the gas cylinder

- ➤ Close the taps of the appliance.
- ➤ Make sure no flames or fire are nearby.
- ➤ Close the valve of the cylinder to be replaced.
- ➤ Unscrew the pressure reducer of the empty cylinder, take it out of the compartment.
- ➤ Proceed in reverse order for replacement.
- ➤ Check for gas leaks with the use of a non-corrosive fluid.

**CAUTION!**

- Do not use a soap and water solution.
- Do not use an open flame.

- Turn on the burners and check for proper operation, otherwise contact an authorised technician.

**CLOSE THE CYLINDER GAS SUPPLY AFTER USE.**

**GAS LEAKS**

We recommend using a certified electronic gas leak detector.

If you smell gas:

- Open the windows and immediately get all people out of the camper, caravan etc.
- Never touch electrical switches, light matches or do anything that could ignite the gas.
- Extinguish any open flame.
- Close the cylinder valve or gas tank, and do not open the valve until the gas leak has been detected and eliminated.
- Contact an authorised technician.

# 8 Cleaning and maintenance

## 8.1 Cleaning the appliance

**CAUTION!**

Before cleaning, switch off the appliance, disconnect it from the mains power supply and wait for it to cool down.

**IMPORTANT!**

Hot surfaces could be damaged if they come into contact with cold water or a damp cloth.

Do not use abrasive, corrosive, chlorine-based products, scourers or steel wool.

Do not leave acid or alkaline substances (vinegar, salt, lemon juice, etc.) on appliance surfaces.

For stainless steel surfaces and enamelled parts: wash with soap and water or mild detergent, rinse and dry. Use clean sponges and cloths.

## 8.2 Replacing injectors

**CAUTION!**

The activities must be done by authorised personnel. After this operation, we decline all liability resulting from the intervention.

➤ Reference Fig. 7, page 10.

| BURNER<br>Reference Fig. 6, page 9 | Ø INJECTOR (mm) | NUMBER PRINTED ON INJECTOR |
|---|---|---|
| A | 0.54 | 54 |
| B | 0.57 | 57 |
| C | 0.65 | 65 |
| D | 0.69 | 69 |
| E | 0.73 | 73 |

# 9 Test pressure point (if fitted)

The test pressure point (pressure check valve) is fitted under the hob (Fig. **8**, page 11).

Removing and mounting this test pressure point (pressure check valve) must be performed by a qualified gas service engineer. Gas pressure is related to the type of gas used to supply the appliance. Refer to chapter GAS in this manual.

# 10 Warranty

The statutory warranty period applies. If the product is defective, please contact the local manufacturer in your country (the address is on the back of the instruction manual) or your reference specialised dealer.

For repair and warranty processing, the following documents must be included when sending the appliance:

- a copy of the receipt showing the date of purchase;
- a reason for the claim or a description of the fault.

Veuillez lire et suivre attentivement l'ensemble des instructions, directives et avertissements figurant dans ce manuel afin de vous assurer que vous installez, utilisez et entretenez le produit correctement à tout moment. Ces instructions DOIVENT rester avec ce produit.

En utilisant le produit, vous confirmez par la présente que vous avez lu attentivement l'ensemble des instructions, directives et avertissements et que vous comprenez et acceptez de respecter les modalités et conditions énoncées dans le présent document. Vous acceptez d'utiliser ce produit uniquement pour l'usage et l'application prévus et conformément aux instructions, directives et avertissements figurant dans le manuel du produit, ainsi qu'à toutes les lois et réglementations applicables. Si vous ne lisez et ne respectez pas les instructions et les avertissements figurant dans ce manuel, vous risquez de vous blesser ou de blesser d'autres personnes, d'endommager votre produit ou d'endommager d'autres biens à proximité. Le présent manuel produit, y compris les instructions, directives et avertissements, ainsi que la documentation associée peuvent faire l'objet de modifications et de mises à jour. Pour obtenir des informations actualisées sur le produit, rendez-vous sur www.dometic.com.

# Table des matières


**1 Explication des symboles . . . . . 45**

**2 Instructions générales de sécurité . . . . . 45**

**3 Fourniture . . . . . 46**

**4 Usage prévu . . . . . 46**

**5 Installation . . . . . 47**

5.1 Trou pour l'encastrement . . . . . 47

5.2 Raccordement au gaz . . . . . 48

5.3 Branchement électrique . . . . . 50

5.4 Fixation . . . . . 50

**6 Description technique . . . . . 51**

6.1 Tableau de commande . . . . . 51

6.2 Brûleurs . . . . . 52

**7 Utilisation . . . . . 53**

7.1 Précautions supplémentaires . . . . . 53

7.2 Plan de cuisson . . . . . 54

7.3 Contrôle visuel de la flamme . . . . . 56

7.4 Bouteille de gaz . . . . . 56

**8 Nettoyage et entretien . . . . . 58**

8.1 Nettoyage de l'appareil . . . . . 58

8.2 Substitution des injecteurs . . . . . 58

**9 Prise de pression (si installée) . . . . . 59**

**10 Garantie . . . . . 59**

# 1 Explication des symboles

**ATTENTION !**

Consigne de sécurité : le non-respect de ces consignes peut entraîner des blessures graves ou mortelles.

**IMPORTANT !**

Le non-respect des consignes peut entraîner des dommages matériels et compromettre le fonctionnement de l'appareil.

**REMARQUE**

Informations complémentaires concernant l'utilisation du produit.

➤ **Mode d'intervention :** ce symbole indique à l'utilisateur qu'une intervention est requise. Les modes d'intervention nécessaires sont décrits étape par étape.

**Fig. 1 5, page 3 :** ces informations renvoient à un élément d'une figure, dans le cas présent au « repère 5 de la figure 1 à la page 3 ».

# 2 Instructions générales de sécurité

Le fabricant décline toute responsabilité pour des dommages dans les cas suivants :

- dommages au produit causés par une utilisation inadéquate
- modifications au produit sans l'autorisation expresse du fabricant
- utilisation du produit à des fins autres que celles décrites dans la notice de mode d'emploi
- installation et/ou connexions non conformes

- Cet avertissement se trouve sur l'appareil.
- Cet appareil doit être installé conformément aux réglementations en vigueur et utilisé uniquement dans un milieu bien aéré.
- Consulter les instructions avant d'installer et d'utiliser cet appareil.
- L'installation de l'appareil doit être confiée à des techniciens spécialisés.

# 3 Fourniture

| Repère<br>Fig. 1, page 3 | Quantité | Dénomination |
|---|---|---|
| 1 | 1 | Plan de cuisson |
| 2 | 1 | Sachet vis de fixation (selon le modèle) |
| | 1 | Manuel d'utilisation |

# 4 Usage prévu

**ATTENTION !**

Cet appareil ne doit être utilisé que pour la cuisson des aliments. Toute autre utilisation est considérée comme inadéquate et de ce fait dangereuse. Le fabricant ne saurait être tenu pour responsable des lésions ou dommages causés aux personnes et aux choses suite à une utilisation inadéquate, erronée ou irresponsable.

Ce produit convient uniquement à l'usage et à l'application prévus, conformément au présent manuel d'instructions.

Ce manuel fournit les informations nécessaires à l'installation et/ou à l'utilisation correcte du produit. Une installation, une utilisation ou un entretien inappropriés entraînera des performances insatisfaisantes et une éventuelle défaillance.

Le fabricant décline toute responsabilité en cas de blessure ou de dommage résultant :

- d'un montage ou d'un raccordement incorrect, y compris d'une surtension
- d'un entretien inadapté ou de l'utilisation de pièces de rechange autres que les pièces de rechange d'origine fournies par le fabricant
- des modifications apportées au produit sans autorisation explicite du fabricant ;
- des usages différents de ceux décrits dans le manuel.

Dometic se réserve le droit de modifier l'apparence et les spécifications produit.

# 5 Installation

**ATTENTION !**

Avant d'installer l'appareil, vérifier que les conditions locales de distribution (nature et pression du gaz) et les conditions de réglage de l'appareil soient compatibles.

Les conditions de réglage de cet appareil sont indiquées sur l'étiquette (ou sur la plaquette des données).

Cet appareil n'est pas raccordé à un dispositif d'évacuation des produits de la combustion. Il doit être installé et raccordé conformément aux règles d'installation en vigueur. Il faut faire particulièrement attention aux dispositions applicables en matière de ventilation.

## 5.1 Trou pour l'encastrement

**ATTENTION !**

L'appareil ne doit pas être installé près de matériaux inflammables.

Cet appareil appartient à la CLASSE 3 : APPAREIL À ENCASTRER DANS UNE CUISINE OU UN PLAN DE TRAVAIL.

**Distances minimum à respecter par rapport aux murs (Fig. 2, page 4)**

| Distance | Position |
|---|---|
| 135 mm | Depuis le bord extérieur de la tété du brûleur qui se trouve le plus près des parois latérales et/ou arrière. |
| 500 mm | Entre la partie supérieure des brûleurs et les meubles ou les étagères qui sont accrochées au-dessus du plan de cuisson. |
| 30 mm | Entre la partie inférieure du bruleur et le plan qui se trouve en-dessous. |

**Dimensions du four à encastrement**

- Selon le modèle, effectuer un orifice dans le meuble comme indiqué dans les Fig. 3, page 5.
- Le meuble doit être construit en équerre avec le plan de travail horizontal et la façade du meuble.
- L'ouverture pour l'encastrement du meuble doit être en équerre. En cas d'ouverture pour l'aération du meuble, éviter que des matériaux combustibles puissent y avoir accès.

## 5.2 Raccordement au gaz

**ATTENTION !**

Contrôler ces données avant de raccorder l'appareil à la bouteille de gaz. Les réducteurs de pression à utiliser entre la bouteille et l'appareil doivent être conformes aux catégories indiquées dans le tableau ci-dessous.

Cet appareil peut fonctionner avec les gaz et les pressions d'alimentation correspondantes décrits dans le tableau ci-dessous. La catégorie (ou les catégories) selon lesquelles l'appareil a été réglé, est indiquée clairement sur l'emballage et sur l'étiquette d'identification collée sur l'appareil.

| CATÉGORIE ET PAYS DE DESTINATION | PRESSION GAZ |
|---|---|
| I3B/P(30)<br>AT BE DE DK FI GB NL NO PT SE SI | 30 mbar Butane (G30)<br>30 mbar Propane (G31) |
| I3+ (28-30/37)<br>BE CH ES FR GB IE IT PT SI | 28-30 mbar Butane (G30)<br>37 mbar Propane (G31) |

| MODÈLE | CAPACITÉ THÉRMIQUE NOMINALE TOTALE | VOLUME D'AIR NÉCESSAIRE À LA COMBUSTION |
|---|---|---|
| | kW - gr/h | $m^3/h$ |
| **HBH1003** | 4,5 - 327 | 9 |
| **HBH1003I** | 4,5 - 327 | 9 |
| **HBH2007** | 4,4 - 320 | 8,8 |
| **HBH2007I** | 4,4 - 320 | 8,8 |
| **HBH2007R** | 4,4 - 320 | 8,8 |
| **HBH2007RI** | 4,4 - 320 | 8,8 |
| **HBH2008** | 4,4 - 320 | 8,8 |
| **HBH2008I** | 4,4 - 320 | 8,8 |
| **HBH2008R** | 4,4 - 320 | 8,8 |
| **HBH2008RI** | 4,4 - 320 | 8,8 |

**ATTENTION !**

Pendant les opérations d'installation et de branchement, le tuyau d'entrée du gaz de l'appareil ne doit pas être sujet à des torsions, des tractions ou d'autres contraintes.

Le raccordement de la conduite de gaz à l'appareil doit être effectué à l'aide d'un tuyau métallique rigide et des raccords étanches.

Il est possible d'utiliser un tuyau flexible mais il doit être :

- Installé de façon à pouvoir être contrôlé à tout moment.
- Protégé contre tout contact possible avec des éléments réchauffés (comme la partie qui se trouve sous les brûleurs).
- Protégé contre toute contrainte (torsion, traction, écrasement,…).
- Protégé contre les parties mobiles de l'encastrement (p. ex. un tiroir).
- D'une longueur maximum de 1,5 m.
- Remplacé avant sa date de fin de validité.

Après avoir effectué le raccordement, vérifier l'étanchéité du circuit en utilisant un fluide non corrosif pour la recherche des fuites éventuelles. Ne pas utiliser de solution savonneuse. **NE PAS UTILISER DE FLAMMES LIBRES.**

## 5.3 Branchement électrique

**BASSE TENSION 12 V ⎓**

**ATTENTION !**

Cet appareil peut être uniquement branché à un générateur de 12 V ⎓. Si un câble 2 x 0,5 mm$^2$ est utilisé, sa longueur doit être inférieure à 2 m. Respecter les polarités pendant le branchement !

**ATTENTION !**

Ne jamais brancher l'appareil à la tension de réseau (230 v~), ceci provoquerait la destruction définitive des éléments et mettrait en danger l'utilisateur.

Pour brancher l'appareil, utiliser un câble double et le brancher à la boîte à bornes marquée "+ 12 V ⎓ –", qui se trouve sur la partie arrière de l'appareil. La borne rouge est le pôle positif et la borne noire est le pôle négatif.

## 5.4 Fixation

➤ Selon le modèle, l'appareil doit être fixé au meuble à l'aide des vis en dotation comme décrit dans la Fig. **4**, page 7.

# 6 Description technique

## 6.1 Tableau de commande

Le tableau ci-dessous indique tous les boutons et les symboles existants dans l'appareil.

**REMARQUE**

Les boutons et les symboles peuvent varier selon le modèle de l'appareil.

| Repère Fig. 5, page 8 | Symbole | Description |
|---|---|---|
| 1 | | Indiquant le bouton de commande d'un brûleur du plan de cuisson. |
| 2 | | Réglage maximum de la flamme. |
| 3 | | Réglage minimum de la flamme. |
| 4 | | Gaz fermé. |
| 5 | | Bouton d'allumage électronique. |

## 6.2 Brûleurs

| MODÈLE<br>Repère<br>Fig. 6, page 9 | A | | | B | | | C | | |
|---|---|---|---|---|---|---|---|---|---|
| | n° | kW | gr/h | n° | kW | gr/h | n° | kW | gr/h |
| **HBH1003** | 1 | 1,1 | 80 | - | - | - | 1 | 1,6 | 116,8 |
| **HBH1003I** | 1 | 1,1 | 80 | - | - | - | 1 | 1,6 | 116,8 |
| **HBH2007** | 1 | 1,1 | 80 | 1 | 1,3 | 95 | - | - | - |
| **HBH2007I** | 1 | 1,1 | 80 | 1 | 1,3 | 95 | - | - | - |
| **HBH2007R** | 1 | 1,1 | 80 | 1 | 1,3 | 95 | - | - | - |
| **HBH2007RI** | 1 | 1,1 | 80 | 1 | 1,3 | 95 | - | - | - |
| **HBH2008** | 1 | 1,1 | 80 | 1 | 1,3 | 95 | - | - | - |
| **HBH2008I** | 1 | 1,1 | 80 | 1 | 1,3 | 95 | - | - | - |
| **HBH2008R** | 1 | 1,1 | 80 | 1 | 1,3 | 95 | - | - | - |
| **HBH2008RI** | 1 | 1,1 | 80 | 1 | 1,3 | 95 | - | - | - |

| MODÈLE<br>Repère<br>Fig. 6, page 9 | D | | | E | | |
|---|---|---|---|---|---|---|
| | n° | kW | gr/h | n° | kW | gr/h |
| **HBH1003** | 1 | 1,8 | 131 | - | - | - |
| **HBH1003I** | 1 | 1,8 | 131 | - | - | - |
| **HBH2007** | - | - | - | 1 | 2,0 | 146 |
| **HBH2007I** | - | - | - | 1 | 2,0 | 146 |
| **HBH2007R** | - | - | - | 1 | 2,0 | 146 |
| **HBH2007RI** | - | - | - | 1 | 2,0 | 146 |
| **HBH2008** | - | - | - | 1 | 2,0 | 146 |
| **HBH2008I** | - | - | - | 1 | 2,0 | 146 |
| **HBH2008R** | - | - | - | 1 | 2,0 | 146 |
| **HBH2008RI** | - | - | - | 1 | 2,0 | 146 |

# 7 Utilisation

## 7.1 Précautions supplémentaires

**ATTENTION !**

Cet appareil doit être utilisé uniquement par des adultes responsables. Pendant et tout de suite après l'utilisation, les parties accessibles sont chaudes ; ne pas les toucher et veiller à ce que les enfants ne s'en approchent pas. Une fois terminée la cuisson, remettre le(s) bouton(s) sur position éteint. Après l'usage, fermer le robinet principal du tuyau de gaz.

**ATTENTION !**

L'utilisation d'un appareil au gaz produit de la chaleur, de l'humidité dans le local où il est installé. Il faudra donc garantir une bonne aération de la cuisine : maintenir les ouvertures d'aération naturelle ouvertes ou installer un dispositif d'aération mécanique (hotte d'aspiration mécanique).

Une utilisation intense et prolongée de l'appareil peut rendre nécessaire une aération supplémentaire, par exemple l'ouverture d'une fenêtre ou l'introduction d'une aération plus efficace, par exemple en augmentant la puissance de l'éventuelle aspiration mécanique.

**ATTENTION !**

Une ventilation inadéquate est dangereuse pour l'utilisateur et entraîne des risques de blessures.

Cet avertissement est placé de façon bien visible sur le couvercle en verre du plan de cuisson. Les couvercles en verre peuvent se briser s'il sont chauffés. Il faut toujours ouvrir le couvercle avant d'allumer n'importe quel brûleur (plan de cuisson, four et gril) et éteindre tous les brûleurs (plan de cuisson, four et gril) et les laisser refroidir avant de fermer le couvercle.

**ATTENTION !**

Cet avertissement concerne les modèles avec évier et plan de cuisson incorpore et avec le couvercle en verre sur le plan de cuisson et sur la zone évier. Cet avertissement est appliqué de façon bien visible sur le couvercle en verre de l'évier. Pendant l'usage du plan de cuisson, quand le couvercle du coté de l'évier est fermé, il est obligatoire de maintenir une distance minimum de 10 mm entre la casserole et le couvercle de l'évier.

## 7.2 Plan de cuisson

### Choix du brûleur

**ATTENTION !**

La flamme ne doit pas dépasser le fond de la casserole. Placer la casserole au centre du brûleur, de façon stable sur le support.

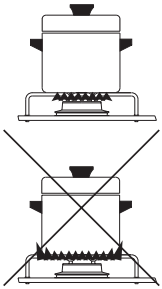

| BRÛLEUR<br>Repère<br>Fig. 6, page 9 | DIAMÈTRE CASSEROLES |
|---|---|
| A - B | de 90 mm à 150 mm |
| C | de 100 mm à 180 mm |
| D - E | de 160 mm à 220 mm |

### Allumage électronique du plan de cuisson

**ATTENTION !**

L'allumage doit être effectué sans aucune casserole ou autre objet sur les brûleurs.

- Pour produire la flamme, appuyer à fond sur le bouton de commande (Fig. 5 6, page 8) et le tourner sur la position grande flamme (Fig. 5 2, page 8).
- Appuyer simultanément sur le bouton d'allumage électronique (Fig. 5 5, page 8).
- Quand on a produit la flamme, maintenir la pression sur le bouton pendant quelques secondes de sorte que la flamme reste allumée.

**ATTENTION !**

Si le brûleur ne s'allume pas :

- tourner le bouton sur la position petite flamme (Fig. 5 3, page 8) ;
- procéder à l'allumage manuel ;
- contrôler qu'il y ait du gaz dans la bouteille.

Si l'appareil ne fonctionne absolument pas, fermer le robinet d'entrée du gaz et contacter votre revendeur.

### Allumage manuel du plan de cuisson

L'allumage manuel s'utilise en absence d'allumage électronique ou en cas de panne de celui-ci.

**ATTENTION !**

L'allumage doit être effectué sans aucune casserole ou autre objet sur les brûleurs.

➤ Pour produire la flamme, appuyer à fond sur le bouton de commande (Fig. 5 6, page 8) et le tourner sur la position grande flamme (Fig. 5 2, page 8).

➤ Allumer simultanément le brûleur avec une allumette ou un allume-gaz.

➤ Quand on a produit la flamme, maintenir la pression sur le bouton pendant quelques secondes de sorte que la flamme reste allumée.

**ATTENTION !**

Si le brûleur ne s'allume pas :

- contrôler qu'il y ait du gaz dans la bouteille.

Si l'appareil ne fonctionne absolument pas, fermer le robinet d'entrée du gaz et contacter votre revendeur.

### Réglage de la flamme du plan de cuisson

➤ Pour régler la flamme, tourner le bouton sur la position désirée (Fig. 5 6, page 8).

## 7.3 Contrôle visuel de la flamme

En fonction du type de gaz utilisé, l'aspect de la flamme est le suivant :

- **Propane (G31)** : le dard intérieur de la flamme doit être bleu et le contour net.
- **Butane (G30)** : à l'allumage du brûleur la flamme a de légères pointes jaunes qui s'intensifient au fur et à mesure que le brûleur se réchauffe.

## 7.4 Bouteille de gaz

**ATTENTION !**

L'utilisation de gaz et/ou d'une pression autre que ceux prescrits par le fabricant peut provoquer des dysfonctionnements de l'appareil et par conséquent le fabricant sera libéré de toute responsabilité par suite de l'utilisation inappropriée de l'appareil.

Les bouteilles de gaz qui peuvent être utilisées sont les plus communes dans le pays où est installé l'appareil. Le gaz à utiliser est indiqué clairement à l'extérieur de l'emballage et sur l'étiquette indélébile collée à l'arrière de l'appareil. Dans tous les cas, respecter les indications suivantes : Les bouteilles de gaz doivent être placées dans le compartiment en position verticale munies de soupape et de réducteur de pression et l'accès ne doit pas être gêné. La substitution de la bouteille doit pouvoir être effectuée sans obstacle et avec facilité.

### Substitution de la bouteille de gaz

- ➤ Fermer les robinets de l'appareil.
- ➤ S'assurer qu'il n'y a pas de flamme ou de feu aux alentours.
- ➤ Fermer la soupape de la bouteille de gaz à remplacer.
- ➤ Dévisser les réducteurs de la bouteille vide, l'enlever du compartiment spécifique.
- ➤ Procéder dans le sens inverse pour la substitution.
- ➤ Vérifier les éventuelles fuites de gaz en utilisant un fluide non corrosif.

**ATTENTION !**

- Ne pas utiliser de solution savonneuse.
- Ne pas utiliser de flammes libres.

- Allumer les brûleurs et vérifier leur fonctionnement correct, en cas négatif s'adresser à un technicien autorisé.

**FERMER LA VANNE D'ALIMENTATION DU GAZ SUR LA BOUTEILLE APRÈS L'USAGE.**

**FUITES DE GAZ**

On conseille d'utiliser un détecteur électronique homologué pour les fuites de gaz.

Si on sent une odeur de gaz :

- Ouvrir les fenêtres, et faire immédiatement sortir toutes les personnes du camping car, de la caravane, etc.
- Ne pas toucher les interrupteurs électriques, allumer des allumettes ou faire n'importe quelle opération qui pourrait enflammer le gaz.
- Éteindre toutes les flammes libres.
- Fermer la soupape de la bouteille ou du réservoir de gaz, ne pas ouvrir la soupape tant que la fuite de gaz n'a pas été localisée et éliminée.
- Contacter un technicien autorisé.

# 8 Nettoyage et entretien

## 8.1 Nettoyage de l'appareil

**ATTENTION !**

Avant de commencer l'opération de nettoyage, arrêter l'appareil, le débrancher du secteur et attendre qu'il soit froid.

**IMPORTANT !**

Les surfaces chaudes qui entrent en contact avec de l'eau froide ou un chiffon humide peuvent s'endommager.

Ne pas utiliser de produits abrasifs, corrosifs, à base de chlore, la paille de fer ou la laine d'acier.

Ne pas laisser de substances acides ou alcalines (vinaigre, sel, jus de citron, etc.) sur les surfaces de l'appareil.

Les surfaces en acier inoxydable et les parties émaillées doivent être lavées avec de l'eau et du savon ou un détergent neutre, rincées et essuyées. Utiliser des éponges et des chiffons propres.

## 8.2 Substitution des injecteurs

**ATTENTION !**

Les interventions doivent être effectuées par du personnel autorisé. Après ces opérations on décline toute responsabilité dérivant de l'intervention même.

➤ Repère Fig. 7, page 10.

| BRÛLEUR<br>Repère<br>Fig. 6, page 9 | Ø INJECTEUR (mm) | N° ESTAMPILLÉ |
|---|---|---|
| A | 0,54 | 54 |
| B | 0,57 | 57 |
| C | 0,65 | 65 |
| D | 0,69 | 69 |
| E | 0,73 | 73 |

# 9 Prise de pression (si installée)

Le dispositif pour tester la pression se trouve sous le plan de cuisson (Fig. **8**, page 11).

Le démontage et le montage du dispositif pour tester la pression doit être effectué par un technicien spécialisé. Les valeurs de pression dépendent du type du gaz avec lequel on alimente l'appareil. Consulter le chapitre GAZ du présent manuel.

# 10 Garantie

Le délai légal de garantie s'applique. Si le produit s'avérait défectueux, veuillez vous adresser à la filiale du fabricant située dans votre pays (voir adresses au verso du présent manuel) ou à votre revendeur spécialisé.

Pour la réparation et le traitement en garantie, veuillez fournir les documents suivants :

- une copie de la facture indiquant la date d'achat ;
- la raison justifiant la réclamation ou la description de la panne.

Lesen und befolgen Sie bitte alle Anweisungen, Richtlinien und Warnhinweise in diesem Produkthandbuch sorgfältig, um sicherzustellen, dass Sie das Produkt ordnungsgemäß installieren und stets ordnungsgemäß betreiben und warten. Diese Anleitung MUSS bei dem Produkt verbleiben.

Durch die Verwendung des Produktes bestätigen Sie hiermit, dass Sie alle Anweisungen, Richtlinien und Warnhinweise sorgfältig gelesen haben und dass Sie die hierin dargelegten Bestimmungen verstanden haben und ihnen zustimmen. Sie erklären sich damit einverstanden, dieses Produkt nur für den angegebenen Verwendungszweck und gemäß den Anweisungen, Richtlinien und Warnhinweisen dieses Produkthandbuchs sowie gemäß allen geltenden Gesetzen und Vorschriften zu verwenden. Eine Nichtbeachtung der hierin enthaltenen Anweisungen und Warnhinweise kann zu einer Verletzung Ihrer selbst und anderer Personen, zu Schäden an Ihrem Produkt oder zu Schäden an anderem Eigentum in der Umgebung führen. Dieses Produkthandbuch, einschließlich der Anweisungen, Richtlinien und Warnhinweise, sowie die zugehörige Dokumentation können Änderungen und Aktualisierungen unterliegen. Aktuelle Produktinformationen finden Sie unter www.dometic.com.

# Inhalt


**1 Erklärung der Symbole . . . . . 61**

**2 Allgemeine Sicherheitshinweise . . . . . 61**

**3 Lieferumfang . . . . . 62**

**4 Bestimmungsgemäße Verwendung . . . . . 62**

**5 Installation . . . . . 63**

5.1 Ausschnitt für den Einbau . . . . . 63

5.2 Gasanschluss . . . . . 64

5.3 Elektrischer Anschluss . . . . . 66

5.4 Befestigung . . . . . 66

**6 Technische Beschreibung . . . . . 67**

6.1 Bedienfeld . . . . . 67

6.2 Brenner . . . . . 68

**7 Gebrauch . . . . . 69**

7.1 Zusätzliche Vorsichtsmaßnahmen . . . . . 69

7.2 Kochfeld . . . . . 70

7.3 Sichtkontrolle der Flamme . . . . . 72

7.4 Gasflasche . . . . . 72

**8 Reinigung und Wartung . . . . . 74**

8.1 Reinigung des Geräts . . . . . 74

8.2 Düsen wechseln . . . . . 74

**9 Gasanschluss (falls vorhanden) . . . . . 75**

**10 Garantie . . . . . 75**

# 1 Erklärung der Symbole

**ACHTUNG!**

Sicherheitshinweis: Bei Nichtbeachtung dieses Hinweises können schwere, sogar lebensgefährliche Verletzungen verursacht werden.

**WICHTIG!**

Bei Nichtbeachtung dieses Hinweises können Sachschäden verursacht und die Funktionstüchtigkeit des Produkts beeinträchtigt werden.

**HINWEIS**

Ergänzende Informationen für die Verwendung des Produkts.

➤ **Art der Maßnahme:** Dieses Symbol zeigt dem Benutzer an, dass eine Maßnahme erforderlich ist. Die erforderlichen Handlungen werden Schritt für Schritt beschrieben.

**Abb. 1 5, Seite 3:** Diese Angabe weist auf ein in einer Abbildung dargestelltes Element hin, in diesem Fall auf die "Position 5 in der Abbildung 1 auf Seite 3".

# 2 Allgemeine Sicherheitshinweise

Der Hersteller übernimmt in folgenden Fällen keine Haftung:

- für Schäden, die durch Missbrauch verursacht werden
- bei Veränderungen am Produkt ohne ausdrückliche Genehmigung des Herstellers
- bei Verwendung für andere als die in der Anleitung beschriebenen Zwecke
- bei nicht konformer Installation und/oder Anschluss

- Dieser Hinweis ist auf dem Gerät angebracht.
- Dieses Gerät ist entsprechend der gültigen Vorschriften zu installieren und darf nur in einem gut belüfteten Raum benutzt werden.
- Vor der Installation und dem Gebrauch dieses Geräts sind die Anleitungen genau zu lesen.
- Die Installation darf ausschließlich von spezialisierten Technikern vorgenommen werden.

# 3 Lieferumfang

| Verweis Abb. 1, Seite 3 | Menge | Bezeichnung |
|---|---|---|
| 1 | 1 | Kochfeld |
| 2 | 1 | Befestigungsschrauben (je nach Modell) |
| | 1 | Bedienungsanleitung |

# 4 Bestimmungsgemäße Verwendung

**ACHTUNG!**

Das Gerät darf nur zum Kochen von Speisen verwendet werden. Jede andere Verwendung ist weder korrekt, noch zulässig und somit gefährlich. Der Hersteller übernimmt keine Verantwortung für Personen- und Sachschäden, die durch den sachwidrigen, falschen oder verantwortungslosen Gebrauch des Geräts verursacht werden.

Dieses Produkt ist nur für den angegebenen Verwendungszweck und die Anwendung gemäß dieser Anleitung geeignet.

Dieses Handbuch enthält Informationen, die für die ordnungsgemäße Installation und den ordnungsgemäßen Betrieb des Produkts erforderlich sind. Installationsfehler und/oder ein nicht ordnungsgemäßer Betrieb oder nicht ordnungsgemäße Wartung haben eine unzureichende Leistung und u. U. einen Ausfall des Geräts zur Folge.

Der Hersteller übernimmt keine Haftung für Verletzungen oder Schäden am Produkt, die durch Folgendes entstehen:

- Unsachgemäße Montage oder falscher Anschluss, einschließlich Überspannung
- Unsachgemäße Wartung oder Verwendung von anderen als den vom Hersteller gelieferten Original-Ersatzteilen
- Veränderungen am Produkt ohne ausdrückliche Genehmigung des Herstellers
- Verwendung für andere als die in der Anleitung beschriebenen Zwecke

Dometic behält sich das Recht vor, das Erscheinungsbild des Produkts und dessen technische Daten zu ändern.

# 5 Installation

**ACHTUNG!**

Vor der Installation prüfen, ob die vor Ort vorhandene Versorgung (Gasart und -druck) mit der Regelung des Geräts kompatibel ist.

Die Regelungsbedingungen für dieses Gerät sind auf dem Etikett (oder Typenschild) angegeben.

Dieses Gerät ist nicht an eine Einrichtung für die Abfuhr der Verbrennungsgase angeschlossen. Es muss entsprechend den gültigen Installationsvorschriften installiert und angeschlossen werden. Dabei ist besonders auf die für die Belüftung gültigen Vorschriften zu achten.

## 5.1 Ausschnitt für den Einbau

**ACHTUNG!**

Das Gerät muss von entflammbaren Materialien fern gehalten werden.

Dieses Gerät gehört zur Geräteklasse 3: GERÄT FÜR DEN EINBAU IN EINE KÜCHE ODER IN EINE ARBEITSPLATTE.

**Einzuhaltende Mindestabstände von der Wand (Abb. 2, Seite 4)**

| Abstand | Position |
|---|---|
| 135 mm | vom Außenrand des Kopfes jenes Brenners, der einer der Seitenwände bzw. der hinteren Wand am nächsten liegt. |
| 500 mm | zwischen der Brenneroberfläche und den Möbeln oder Regalen oberhalb des Kochfelds. |
| 30 mm | Zwischen dem unteren Teil des Brenners und der darunter liegenden Ebene. |

**Maße Ausschnitt für den Einbau**

- Je nach Modell einen Ausschnitt im Möbel anbringen, wie in Abb. **3**, Seite 5, dargestellt.
- Das Möbel muss mit rechtem Winkel zwischen horizontaler Arbeitsplatte und Möbelfront gebaut sein.
- Auch der Ausschnitt im Möbel für den Einbau muss rechtwinklig ausgeführt sein. Es muss vermieden werden, dass brennbare Materialien durch im Möbel vorhandene Belüftungsöffnungen eintreten können.

## 5.2 Gasanschluss

**ACHTUNG!**

Diese Daten kontrollieren, bevor das Gerät an die Gasflasche angeschlossen wird. Die zwischen Gasflasche und Gerät zu verwendenden Druckminderer müssen den in der nachstehenden Tabelle angegebenen Kategorien entsprechen.

Dieses Gerät funktioniert mit den Gasen und Druckwerten laut der folgenden Tabelle. Die Kategorie (oder die Kategorien), nach der das Gerät eingestellt wurde, ist deutlich auf dem Aufkleber am Gerät angegeben.

| KATEGORIE UND BESTIMMUNGSLÄNDER | GASDRUCK |
|---|---|
| I3B/P(30)<br>AT BE DE DK FI GB NL NO PT SE SI | 30 mbar Butan (G30)<br>30 mbar Propan (G31) |
| I3+ (28-30/37)<br>BE CH ES FR GB IE IT PT SI | 28-30 mbar Butan (G30)<br>37 mbar Propan (G31) |

| MODELL | NENN-WÄRMELEISTUNG INSGESAMT | FÜR DIE VERBRENNNUNG ERFORDERLICHES LUFTVOLUMEN |
|---|---|---|
| | kW - gr/h | $m^3/h$ |
| **HBH1003** | 4,5 - 327 | 9 |
| **HBH1003I** | 4,5 - 327 | 9 |
| **HBH2007** | 4,4 - 320 | 8,8 |
| **HBH2007I** | 4,4 - 320 | 8,8 |
| **HBH2007R** | 4,4 - 320 | 8,8 |
| **HBH2007RI** | 4,4 - 320 | 8,8 |
| **HBH2008** | 4,4 - 320 | 8,8 |
| **HBH2008I** | 4,4 - 320 | 8,8 |
| **HBH2008R** | 4,4 - 320 | 8,8 |
| **HBH2008RI** | 4,4 - 320 | 8,8 |

**ACHTUNG!**

Während der Installations- und Anschlussarbeiten darf die Gasleitung des Geräts keiner Verdrehung, keinem Zug und keinen anderen Belastungen ausgesetzt werden.

Der Anschluss des Geräts an die Gasleitung muss mit einem starren Metallrohr und dichten Anschlüssen erfolgen.

Es kann auch eine flexible Leitung verwendet werden, die aber:

- immer kontrollierbar sein muss.
- vor dem Kontakt mit heißen Teilen (wie zum Beispiel der Bereich unterhalb der Brenner) geschützt sein muss.
- vor Belastungen jeder Art geschützt sein muss (Verdrehungen, Zug, Quetschungen,…).
- vor beweglichen Einbauteilen (z.B. Schubladen) geschützt sein muss.
- höchstens 1,5 m lang sein darf.
- vor dem Ablaufdatum gewechselt werden muss.

Nach erfolgtem Anschluss muss der Gaskreis mit einer nicht ätzenden Flüssigkeit auf Dichtheit geprüft werden. Kein Seifenwasser benutzen. **KEINE OFFENEN FLAMMEN VERWENDEN.**

## 5.3 Elektrischer Anschluss

**NIEDERSPANNUNG 12 V ⎓**

**ACHTUNG!**

Dieses Gerät darf nur an einen 12 V-Generator ⎓ angeschlossen werden. Bei Verwendung eines Kabels 2 x 0,5 $mm^2$ darf dieses nicht länger als 2 m sein. Beim Anschließen auf die Polung achten!

**ACHTUNG!**

Das Gerät darf keinesfalls an die Netzspannung (230 V~) angeschlossen werden, denn die Komponenten würden dadurch endgültig zerstört und der Benutzer gefährdet.

Für den Anschluss des Geräts ein doppeltes Kabel verwenden und an die Klemmleiste mit der Bezeichnung "+12 V ⎓ –" im hinteren Gerätebereich anschließen. Das rote Endstück ist der positive Pol, das schwarze Endstück der negative Pol.

## 5.4 Befestigung

➤ Je nach Modell muss das Gerät mit Schrauben so am Möbel befestigt werden, wie in der Abb. **4**, Seite 7 beschrieben.

# 6 Technische Beschreibung

## 6.1 Bedienfeld

In der folgenden Tabelle sind alle am Gerät vorhandenen Bedienelemente und Symbole angegeben.

**HINWEIS**

Je nach Gerätemodell können sich die Bedienelemente und Symbole ändern.

| Verweis Abb. 5, Seite 8 | Symbol | Beschreibung |
|---|---|---|
| 1 | | Drehschalter eines Brenners am Kochfeld. |
| 2 | | Regelung auf größte Flamme. |
| 3 | | Regelung auf kleinste Flamme. |
| 4 | | Gas geschlossen. |
| 5 | | Taste für die elektronische Zündung. |

## 6.2 Brenner

| MODELL<br>Verweis<br>Abb. 6, Seite 9 | A | | | B | | | C | | |
|---|---|---|---|---|---|---|---|---|---|
| | Stück | kW | gr/h | Stück | kW | gr/h | Stück | kW | gr/h |
| **HBH1003** | 1 | 1,1 | 80 | - | - | - | 1 | 1,6 | 116,8 |
| **HBH1003I** | 1 | 1,1 | 80 | - | - | - | 1 | 1,6 | 116,8 |
| **HBH2007** | 1 | 1,1 | 80 | 1 | 1,3 | 95 | - | - | - |
| **HBH2007I** | 1 | 1,1 | 80 | 1 | 1,3 | 95 | - | - | - |
| **HBH2007R** | 1 | 1,1 | 80 | 1 | 1,3 | 95 | - | - | - |
| **HBH2007RI** | 1 | 1,1 | 80 | 1 | 1,3 | 95 | - | - | - |
| **HBH2008** | 1 | 1,1 | 80 | 1 | 1,3 | 95 | - | - | - |
| **HBH2008I** | 1 | 1,1 | 80 | 1 | 1,3 | 95 | - | - | - |
| **HBH2008R** | 1 | 1,1 | 80 | 1 | 1,3 | 95 | - | - | - |
| **HBH2008RI** | 1 | 1,1 | 80 | 1 | 1,3 | 95 | - | - | - |

| MODELL<br>Verweis<br>Abb. 6, Seite 9 | D | | | E | | |
|---|---|---|---|---|---|---|
| | Stück | kW | gr/h | Stück | kW | gr/h |
| **HBH1003** | 1 | 1,8 | 131 | - | - | - |
| **HBH1003I** | 1 | 1,8 | 131 | - | - | - |
| **HBH2007** | - | - | - | 1 | 2,0 | 146 |
| **HBH2007I** | - | - | - | 1 | 2,0 | 146 |
| **HBH2007R** | - | - | - | 1 | 2,0 | 146 |
| **HBH2007RI** | - | - | - | 1 | 2,0 | 146 |
| **HBH2008** | - | - | - | 1 | 2,0 | 146 |
| **HBH2008I** | - | - | - | 1 | 2,0 | 146 |
| **HBH2008R** | - | - | - | 1 | 2,0 | 146 |
| **HBH2008RI** | - | - | - | 1 | 2,0 | 146 |

# 7 Gebrauch

## 7.1 Zusätzliche Vorsichtsmaßnahmen

**ACHTUNG!**

Dieses Gerät darf nur von verantwortungsvollen erwachsenen Personen verwendet werden. Während und sofort nach dem Gebrauch können einige zugängliche Elemente sehr heiß sein. Nicht berühren und Kinder vom Gerät fernhalten. Nach dem Kochen sicherstellen, dass der/die Drehschalter auf Aus gestellt sind. Den Haupthahn der Gasleitung nach dem Gebrauch schließen.

**ACHTUNG!**

Die Benutzung eines Gaskochgeräts erzeugt in dem Raum, wo es installiert ist, Wärme und Feuchtigkeit. Die gute Belüftung des Herds muss daher gewährleistet sein: die natürlichen Belüftungsöffnungen offen halten oder eine mechanisches Belüftung (mechanische Abzugshaube) installieren.

Bei intensivem, längerem Gebrauch des Geräts kann eine zusätzliche Belüftung erforderlich sein, z.B. durch Öffnen eines Fensters oder eine wirksamere Belüftung, z.B. durch Erhöhung der Leistung der mechanischen Belüftung (Abzugshaube).

**ACHTUNG!**

Eine ungenügende Belüftung kann eine Gefahr für den Benutzer und ein Verletzungsrisiko darstellen.

Dieser Hinweis ist gut sichtbar auf der Glasabdeckung des Kochfelds angebracht. Die Glasabdeckungen können zerspringen, wenn sie erhitzt werden. Die Abdeckung vor dem Einschalten eines Brenners (Kochfeld, Backofen und Grill) immer öffnen und alle Brenner (Kochfeld, Backofen und Grill) immer ausschalten und abkühlen lassen, bevor die Glasabdeckung geschlossen wird.

**ACHTUNG!**

Dieser Hinweis betrifft die Modelle mit eingebautem Becken und Kochfläche mit einer Glasabdeckung, die in die Bereiche der Kochfläche und den Bereich des Waschbeckens aufgeteilt sind. Dieser Hinweis ist gut sichtbar auf der Glasabdeckung der Kochfläche angebracht. Während der Nutzung der Kochfläche mit Beckenseitig geschlossener Abdeckung, muss ein Mindestabstand von 10 mm zwischen dem Topf und der Beckenseitigen Abdeckung bestehen.

## 7.2 Kochfeld

### Wahl des Brenners

**ACHTUNG!**

Die Flamme darf nicht die Seitenfläche der Gefäße berühren. Den Topf genau in die Mitte über dem Brenner stellen, damit er sicher auf dem Rost steht.

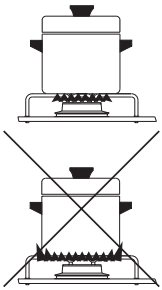

| BRENNER<br>Verweis<br>Abb. 6, Seite 9 | DURCHMESSER KOCHGEFÄSSE |
|---|---|
| A - B | 90 mm bis 150 mm |
| C | 100 mm bis 180 mm |
| D - E | 160 mm bis 220 mm |

### Elektronische Zündung am Kochfeld

**ACHTUNG!**

Beim Zünden darf kein Topf und kein sonstiger Gegenstand über dem Brenner stehen.

- Zum Zünden der Flamme den Drehschalter (Abb. 5 6, Seite 8) durchdrücken und auf große Flamme stellen (Abb. 5 2, Seite 8).
- Gleichzeitig die Taste für die elektronische Zündung betätigen (Abb. 5 5, Seite 8).
- Sobald die Flamme brennt, den Drehschalter einige Sekunden gedrückt halten, damit die Flamme eingeschaltet bleibt.

**ACHTUNG!**

Wenn sich der Brenner nicht einschaltet:

- den Drehschalter auf kleine Flamme stellen (Abb. 5 3, Seite 8);
- von Hand zünden;
- kontrollieren, ob die Gasflasche gefüllt ist.

Wenn das Gerät absolut nicht funktioniert, den Gashahn schließen und den Händler kontaktieren.

### Manuelle Zündung am Kochfeld

Die manuelle Zündung erfolgt, wenn keine elektronische Zündung vorhanden ist oder wenn diese nicht funktioniert.

**ACHTUNG!**

Beim Zünden darf kein Topf und kein sonstiger Gegenstand über dem Brenner stehen.

➤ Zum Zünden der Flamme den Drehschalter (Abb. 5 6, Seite 8) durchdrücken und auf große Flamme stellen (Abb. 5 2, Seite 8).

➤ Gleichzeitig den Brenner mit einem Streichholz oder einem Gaszünder anzünden.

➤ Sobald die Flamme brennt, den Drehschalter einige Sekunden gedrückt halten, damit die Flamme eingeschaltet bleibt.

**ACHTUNG!**

Wenn sich der Brenner nicht einschaltet:

- kontrollieren, ob die Gasflasche gefüllt ist.

Wenn das Gerät absolut nicht funktioniert, den Gashahn schließen und den Händler kontaktieren.

### Flammenregelung am Kochfeld

➤ Zum Regeln der Flamme den Drehschalter auf die gewünschte Position stellen (Abb. 5 6, Seite 8).

## 7.3 Sichtkontrolle der Flamme

Je nach der Art des verwendeten Gases kann die Flamme folgendermaßen aussehen:

- **Propan (G31)**: Flamme mit blauer innerer Flamme und klarer Kontur.
- **Butan (G30)**: Flamme mit leicht gelben Spitzen beim Einschalten des Brenners, die bei Erwärmung des Brenners intensiver werden.

## 7.4 Gasflasche

**ACHTUNG!**

Die Verwendung eines Gases und/oder Drucks, der nicht den Herstellerangaben entspricht, kann Betriebsstörungen des Geräts verursachen. Der Hersteller übernimmt daher keinerlei Verantwortung für die sachwidrige Verwendung des Geräts.

Es können handelsübliche Gasflaschen verwendet werden, wie sie im Land, in dem das Gerät benutzt wird, normalerweise erhältlich sind. Der anzuwendende Gastyp ist deutlich auf der Außenseite der Verpackung und am Aufkleber auf der Rückseite des Geräts angegeben. Auf jeden Fall sind folgende Hinweise zu beachten: Die Gasflaschen müssen in dem vorgesehenen Raum senkrecht aufgestellt werden, sie müssen mit Ventil und Druckminderer ausgestattet sein und der Zugang darf nicht behindert sein. Der Austausch der Flaschen muss ohne Hindernisse leicht durchführbar sein.

### Gasflasche wechseln

- ➤ Die Hähne des Geräts schließen.
- ➤ Sicherstellen, dass in der Nähe keine Flamme und kein Feuer vorhanden ist.
- ➤ Das Ventil der zu ersetzenden Gasflasche schließen.
- ➤ Den Druckminderer der leeren Flasche abschrauben und diese herausnehmen.
- ➤ Die neue Flasche in umgekehrter Reihenfolge anschließen.
- ➤ Die Dichtheit mit einer nicht ätzenden Flüssigkeit prüfen.

**ACHTUNG!**

- Kein Seifenwasser benutzen.
- Keine offenen Flammen verwenden.

- Die Brenner zünden und deren Funktionsweise prüfen. Bei Funktionsstörungen den technischen Kundendienst verständigen.

**NACH DEM GEBRAUCH DIE GASZUFUHR AN DER GASFLASCHE SCHLIESSEN.**

**AUSTRITT VON GAS**

Wir empfehlen die Verwendung eines zugelassenen elektronischen Gasmelders.

Bei Gasgeruch:

- Die Fenster öffnen; alle Personen müssen sofort das Wohnmobil, den Wohnwagen usw. verlassen.
- Keine Elektroschalter berühren, keine Streichhölzer zünden und nichts anderes machen, wodurch sich das Gas entzünden könnte.
- Jede offene Flamme löschen.
- Das Ventil der Gasflasche oder des Gastanks schließen und erst dann wieder öffnen, wenn die Leckstelle herausgefunden und beseitigt wurde.
- Einen befugten Techniker kontaktieren.

# 8 Reinigung und Wartung

## 8.1 Reinigung des Geräts

**ACHTUNG!**

Vor der Reinigung muss das Gerät ausgeschaltet und vom Stromnetz getrennt werden. Danach warten, bis es abgekühlt ist.

**WICHTIG!**

Heiße Flächen, die mit kaltem Wasser oder einem feuchten Tuch in Berührung kommen, können beschädigt werden.

Keine Scheuermittel oder chlorhaltige ätzende Mittel, Seifen- oder Stahlwollekissen verwenden.

Keine säurehaltigen oder alkalischen Stoffe (Essig, Salz, Zitronensaft usw.) auf den Geräteflächen zurücklassen.

Flächen aus Edelstahl oder Email mit Wasser und Seife oder mit einem neutralen Reinigungsmittel waschen, spülen und trocknen. Saubere Schwämme und Tücher verwenden.

## 8.2 Düsen wechseln

**ACHTUNG!**

Diese Arbeit muss von befugtem Personal ausgeführt werden. Der Hersteller kann für Maßnahmen dieser Art nicht verantwortlich gemacht werden.

➤ Verweis Abb. 7, Seite 10.

| BRENNER<br>Verweis Abb. 6, Seite 9 | Ø DÜSE (mm) | GEPRÄGTE NR. |
|---|---|---|
| A | 0,54 | 54 |
| B | 0,57 | 57 |
| C | 0,65 | 65 |
| D | 0,69 | 69 |
| E | 0,73 | 73 |

# 9 Gasanschluss (falls vorhanden)

Der Gasanschluss befindet sich unterhalb des Kochfeldes (Abb. 8, Seite 11).

Das Entfernen und Befestigen des Gasanschlusses muss von einem autorisierten Techniker vorgenommen werden. Die Druckwerte hängen von der Gaskategorie ab, mit dem das Gerät versorgt wird. Sehen Sie das Kapitel GAS des vorliegenden Handbuchs ein.

# 10 Garantie

Es gilt die gesetzliche Gewährleistungsfrist. Bei mangelhaftem Produkt bitten wir Sie, sich mit der Filiale des Herstellers in Ihrem Land in Verbindung zu setzen (die Adresse ist auf der Rückseite der Bedienungsanleitung angegeben) oder aber mit Ihrem Händler.

Zur Reparatur bzw. Gewährleistungsbearbeitung müssen folgende Unterlagen übermittelt werden:

- eine Kopie der Rechnung mit Kaufdatum;
- der Grund für die Beanstandung oder eine Beschreibung der Störung.

Lea atentamente estas instrucciones y siga las indicaciones, directrices y advertencias incluidas en este manual para asegurarse de que instala, utiliza y mantiene correctamente el producto en todo momento. Estas instrucciones DEBEN permanecer con este producto.

Al utilizar el producto, usted confirma que ha leído cuidadosamente todas las instrucciones, directrices y advertencias, y que entiende y acepta cumplir los términos y condiciones aquí establecidos. Usted se compromete a utilizar este producto solo para el propósito y la aplicación previstos y de acuerdo con las instrucciones, directrices y advertencias establecidas en este manual del producto, así como de acuerdo con todas las leyes y reglamentos aplicables. La no lectura y observación de las instrucciones y advertencias aquí expuestas puede causarle lesiones a usted o a terceros, daños en el producto o daños en otras propiedades cercanas. Este manual del producto, incluyendo las instrucciones, directrices y advertencias, y la documentación relacionada, pueden estar sujetos a cambios y actualizaciones. Para obtener información actualizada sobre el producto, visite la página www.dometic.com.

# Índice


**1 Aclaración de los símbolos . . . . . 77**

**2 Instrucciones generales de seguridad . . . . . 77**

**3 Equipo base . . . . . 78**

**4 Uso previsto . . . . . 78**

**5 Instalación . . . . . 79**

5.1 Hueco de encastre . . . . . 79

5.2 Conexión del gas . . . . . 80

5.3 Conexión eléctrica . . . . . 82

5.4 Fijación. . . . . 82

**6 Descripción técnica . . . . . 83**

6.1 Panel de control . . . . . 83

6.2 Quemadores . . . . . 84

**7 Uso . . . . . 85**

7.1 Precauciones adicionales . . . . . 85

7.2 Placa de cocina . . . . . 86

7.3 Control visual de la llama . . . . . 88

7.4 Bombona de gas . . . . . 88

**8 Limpieza y mantenimiento . . . . . 90**

8.1 Limpieza del artefacto . . . . . 90

8.2 Sustitución de los inyectores . . . . . 90

**9 Toma de presión (si está presente) . . . . . 91**

**10 Garantía . . . . . 91**

# 1 Aclaración de los símbolos

**¡ATENCIÓN!**
Aviso de seguridad: no observar este aviso puede causar lesiones graves también mortales.

**¡IMPORTANTE!**
No observar esta nota puede causar daños materiales y comprometer el funcionamiento del producto.

**NOTA**
Información integrante sobre el uso del producto.

➤ **Modalidades de intervención:** este símbolo indica al usuario que debe realizar una intervención. Todos los procedimientos necesarios se describen paso a paso.

**Fig. 1 5, página 3:** esta indicación hace referencia a un elemento de una figura, en este ejemplo a la "referencia 5 en la figura 1 de la página 3".

# 2 Instrucciones generales de seguridad

El fabricante declina toda responsabilidad ante los daños ocurridos en los siguientes casos:

- daños en el producto causados por un uso inapropiado
- modificaciones realizadas en el producto sin el expreso consentimiento del fabricante
- utilización del producto para fines distintos a los descritos en el manual de instrucciones
- instalación y/o conexiones no conformes

- Esta advertencia está colocada en el artefacto.
- Este artefacto debe ser instalado según las reglamentaciones en vigor y utilizado solamente en un ambiente bien ventilado.
- Consultar las instrucciones antes de instalar y utilizar este artefacto.
- El artefacto debe ser instalado por técnicos especializados.

# 3 Equipo base

| Referencia Fig. 1, página 3 | Cantidad | Denominación |
|---|---|---|
| 1 | 1 | Placa de cocina |
| 2 | 1 | Bolsa de tornillos de fijación (según el modelo) |
| | 1 | Manual de instrucciones |

# 4 Uso previsto

**¡ATENCIÓN!**

Este artefacto puede ser utilizado solamente para la cocción de alimentos. Cualquier otro uso se considera incorrecto y por lo tanto peligroso. El fabricante rechaza cualquier responsabilidad ante los daños ocasionados a cosas y personas por el uso inapropiado, incorrecto o irresponsable.

Este producto solo es apto para el uso previsto y la aplicación de acuerdo con estas instrucciones.

Este manual proporciona la información necesaria para la correcta instalación y/o funcionamiento del producto. Una instalación deficiente y/o un uso y mantenimiento inadecuados conllevan un rendimiento insatisfactorio y posibles fallos.

El fabricante no se hace responsable de ninguna lesión o daño en el producto ocasionados por:

- Un montaje o conexión incorrectos, incluido un exceso de tensión
- Un mantenimiento incorrecto o el uso de piezas de repuesto distintas de las originales proporcionadas por el fabricante
- Modificaciones realizadas en el producto sin el expreso consentimiento del fabricante
- Uso con una finalidad distinta de la descrita en las instrucciones

Dometic se reserva el derecho de cambiar la apariencia y las especificaciones del producto.

# 5 Instalación

**¡ATENCIÓN!**

Antes de realizar la instalación, controlar que las condiciones locales de distribución (naturaleza y presión del gas) y el estado de regulación del artefacto sean compatibles.

Las condiciones de regulación de este artefacto están indicadas en la etiqueta (o en la placa de características).

Este artefacto no está conectado a un dispositivo para eliminar los gases de combustión. El mismo debe ser instalado y conectado conforme a las reglas de instalación vigentes. Prestar especial atención a las disposiciones aplicables en materia de ventilación.

## 5.1 Hueco de encastre

**¡ATENCIÓN!**

El artefacto debe ser mantenido alejado de materiales inflamables.

Este artefacto pertenece a la CLASE 3: ARTEFACTO PARA EMPOTRAR EN UNA COCINA O EN UN PLANO DE TRABAJO.

**Distancias mínimas que hay que respetar desde las paredes (Fig. 2, página 4)**

| Distancia | Posición |
|---|---|
| 135 mm | Desde el borde externo de la cabeza del quemador más cercano a una de las paredes laterales y/o al fondo. |
| 500 mm | Entre la parte superior de los quemadores y los muebles o las repisas colgadas sobre la placa de cocina. |
| 30 mm | Entre la parte inferior del quemador y el plano de abajo. |

**Dimensiones del hueco de encastre**

- Según el modelo, hacer un hueco en el mueble como indicado en las Fig. **3**, página 5.
- El mueble debe ser construido en escuadra con el plano de trabajo horizontal y la fachada del mueble.
- El hueco de encastre del mueble debe estar en escuadra. En el caso de aberturas para la aireación del mueble, evitar que materiales combustibles puedan acceder a las mismas.

## 5.2 Conexión del gas

**¡ATENCIÓN!**

Controlar estos datos antes de conectar el artefacto a la bombona. Los reductores de presión que se deben utilizar entre la bombona y el artefacto deben ser conformes con las categorías indicadas en la siguiente tabla.

Este artefacto puede funcionar con los gases y las presiones correspondientes que se indican en la siguiente tabla. La categoría (o las categorías) según las cuales se ha regulado el artefacto está indicada claramente en la etiqueta de identificación que está pegada en el artefacto.

| CATEGORÍA Y PAÍSES DE DESTINACIÓN | PRESIÓN GAS |
|---|---|
| I3B/P(30)<br>AT BE DE DK FI GB NL NO PT SE SI | 30 mbar Butano (G30)<br>30 mbar Propano (G31) |
| I3+ (28-30/37)<br>BE CH ES FR GB IE IT PT SI | 28-30 mbar Butano (G30)<br>37 mbar Propano (G31) |

| MODELO | APORTACIÓN DE CALOR NOMINAL TOTAL | VOLUMEN DE AIRE NECESARIO PARA LA COMBUSTIÓN |
|---|---|---|
| | kW - g/h | $m^3/h$ |
| **HBH1003** | 4,5 - 327 | 9 |
| **HBH1003I** | 4,5 - 327 | 9 |
| **HBH2007** | 4,4 - 320 | 8,8 |
| **HBH2007I** | 4,4 - 320 | 8,8 |
| **HBH2007R** | 4,4 - 320 | 8,8 |
| **HBH2007RI** | 4,4 - 320 | 8,8 |
| **HBH2008** | 4,4 - 320 | 8,8 |
| **HBH2008I** | 4,4 - 320 | 8,8 |
| **HBH2008R** | 4,4 - 320 | 8,8 |
| **HBH2008RI** | 4,4 - 320 | 8,8 |

**¡ATENCIÓN!**

Durante las operaciones de instalación y conexión, el tubo conductor de gas del artefacto no debe sufrir torsiones, tracciones u otros esfuerzos.

La conexión del artefacto a la red de gas se hará con tubería metálica rígida y con empalmes herméticos.

Puede emplearse también un tubo flexible, si se tienen en cuenta las siguientes indicaciones:

- Que se pueda inspeccionar siempre.
- Que no esté en contacto con partes calientes ( como las partes que están debajo de los quemadores).
- Que esté protegido contra cualquier tensión (torsión, tracción, aplastamiento,...).
- Que esté protegido contra daños de las partes móviles empotradas (por ej. un cajón).
- Que tenga una longitud máxima de 1,5 m.
- Que sea sustituido antes de la fecha de vencimiento.

Una vez efectuada la conexión verificar la estanqueidad del circuito vertiendo sobre las uniones un fluido no corrosivo el cual evidenciará la eventual salida de gas formando burbujas. No usar una solución jabonosa. **NO UTILIZAR LLAMAS LIBRES.**

## 5.3 Conexión eléctrica

**BAJA TENSIÓN 12 V ⎓**

**¡ATENCIÓN!**

Este artefacto debe estar conectado solamente a un generador de 12 V ⎓. Si se utiliza un cable 2 x 0,5 mm$^2$, su longitud no debe ser superior a 2 m. ¡Observar la correcta polaridad en la conexión!

**¡ATENCIÓN!**

No conectar absolutamente el artefacto a la tensión de red (230 v~); esto produciría la destrucción definitiva de los componentes y un peligro para el usuario.

Para la conexión eléctrica del artefacto emplear un cable doble y conectarlo al grupo de bornes identificado con "+ 12 V ⎓ – " colocado en la parte posterior del artefacto. El terminal rojo es el polo positivo y el terminal negro el polo negativo.

## 5.4 Fijación

➤ Según el modelo, el artefacto debe ser fijado al mueble por medio de tornillos como se describe en la Fig. **4**, página 7.

# 6 Descripción técnica

## 6.1 Panel de control

En la tabla siguiente se encuentran todos los pulsadores y los símbolos presentes en el artefacto.

**NOTA**

Los pulsadores y los símbolos pueden variar según el modelo del artefacto.

| Referencia Fig. 5, página 8 | Símbolo | Descripción |
|---|---|---|
| 1 | | Enseña la perilla de mando de un quemador en la placa de cocina. |
| 2 | | Regulación de la llama al máximo. |
| 3 | | Regulación de la llama al mínimo. |
| 4 | | Gas cerrado. |
| 5 | | Pulsador que acciona el encendido electrónico. |

## 6.2 Quemadores

| MODELO<br>Referencia<br>Fig. 6, página 9 | A | | | B | | | C | | |
|---|---|---|---|---|---|---|---|---|---|
| | Núm. | kW | g/h | Núm. | kW | g/h | Núm. | kW | g/h |
| **HBH1003** | 1 | 1,1 | 80 | - | - | - | 1 | 1,6 | 116,8 |
| **HBH1003I** | 1 | 1,1 | 80 | - | - | - | 1 | 1,6 | 116,8 |
| **HBH2007** | 1 | 1,1 | 80 | 1 | 1,3 | 95 | - | - | - |
| **HBH2007I** | 1 | 1,1 | 80 | 1 | 1,3 | 95 | - | - | - |
| **HBH2007R** | 1 | 1,1 | 80 | 1 | 1,3 | 95 | - | - | - |
| **HBH2007RI** | 1 | 1,1 | 80 | 1 | 1,3 | 95 | - | - | - |
| **HBH2008** | 1 | 1,1 | 80 | 1 | 1,3 | 95 | - | - | - |
| **HBH2008I** | 1 | 1,1 | 80 | 1 | 1,3 | 95 | - | - | - |
| **HBH2008R** | 1 | 1,1 | 80 | 1 | 1,3 | 95 | - | - | - |
| **HBH2008RI** | 1 | 1,1 | 80 | 1 | 1,3 | 95 | - | - | - |

| MODELO<br>Referencia<br>Fig. 6, página 9 | D | | | E | | |
|---|---|---|---|---|---|---|
| | Núm. | kW | g/h | Núm. | kW | g/h |
| **HBH1003** | 1 | 1,8 | 131 | - | - | - |
| **HBH1003I** | 1 | 1,8 | 131 | - | - | - |
| **HBH2007** | - | - | - | 1 | 2,0 | 146 |
| **HBH2007I** | - | - | - | 1 | 2,0 | 146 |
| **HBH2007R** | - | - | - | 1 | 2,0 | 146 |
| **HBH2007RI** | - | - | - | 1 | 2,0 | 146 |
| **HBH2008** | - | - | - | 1 | 2,0 | 146 |
| **HBH2008I** | - | - | - | 1 | 2,0 | 146 |
| **HBH2008R** | - | - | - | 1 | 2,0 | 146 |
| **HBH2008RI** | - | - | - | 1 | 2,0 | 146 |

# 7 Uso

## 7.1 Precauciones adicionales

**¡ATENCIÓN!**

Este artefacto debe ser utilizado exclusivamente por personas adultas responsables. Durante e inmediatamente después del uso las piezas accesibles pueden estar calientes; no tocarlas y mantener lejos los niños. Cuando se haya terminado de cocinar, asegurarse de situar la/las perilla/as en la posición de cerrado. Después del uso cerrar el grifo principal de la cañería del gas.

**¡ATENCIÓN!**

La utilización de un artefacto para cocción a gas produce calor y humedad en el local en el cual ha sido instalado. Garantizar una buena ventilación de la cocina: mantener abiertos los espacios naturales para la ventilación o instalar un dispositivo mecánico de ventilación (campana extractora mecánica).

Si se utiliza el artefacto intensamente y por tiempos prolongados, es necesaria una ventilación suplementaria, por ejemplo abrir una ventana o aumentar la potencia de la campana extractora mecánica.

**¡ATENCIÓN!**

Una ventilación inadecuada puede crear un peligro para el usuario y acarrear el riesgo de lesiones.

Esta advertencia está colocada de manera bien visible sobre la tapa de vidrio de la placa de cocina. Las tapas de vidrio se pueden hacer trizas si se calientan. Abrir siempre la tapa antes de encender cualquier quemador (placa de cocina, horno y grill) y apagar todos los quemadores (placa de cocina, horno y grill) y dejarlos enfriar antes de cerrar la tapa.

**¡ATENCIÓN!**

Esta advertencia se refiere a los modelos con fregadero y placa de cocina incorporados con tapa de vidrio divididos entre la zona de cocción y la zona del fregadero. Esta advertencia está colocada en manera bien visible sobre la tapa de vidrio del fregadero. Durante la utilización de la placa de cocina, si la tapa del fregadero está cerrada, mantener una distancia mínima de 10 mm entre la cacerola y la tapa del fregadero.

## 7.2 Placa de cocina

### Elección del quemador

**¡ATENCIÓN!**

La llama no debe sobresalir del fondo de la olla. Situar la olla en el centro del quemador, para darle mayor estabilidad sobre la rejilla de apoyo.

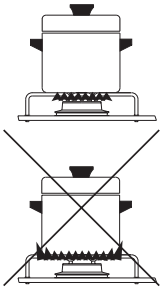

| QUEMADOR<br>Referencia<br>Fig. 6, página 9 | DIÁMETRO OLLAS |
|---|---|
| A - B | entre 90 mm y 150 mm |
| C | entre 100 mm y 180 mm |
| D - E | entre 160 mm y 220 mm |

### Encendido electrónico de la placa de cocina

**¡ATENCIÓN!**

Encender los quemadores sin ollas u otros objetos sobre ellos.

- Para generar la llama, presionar a fondo la perilla de mando (Fig. 5 6, página 8) y girarla hasta la posición llama grande (Fig. 5 2, página 8).
- Presionar simultáneamente el pulsador de encendido electrónico (Fig. 5 5, página 8).
- Una vez generada la llama, mantener presionada la perilla por algunos segundos para que la llama quede encendida.

**¡ATENCIÓN!**

Si el quemador no se enciende:

- girar la perilla en la posición llama pequeña (Fig. 5 3, página 8);
- proceder con el encendido manual;
- controlar que no falte gas en la bombona.

Si el artefacto no funciona, cerrar el grifo de llegada del gas y contactar con el vendedor.

### Encendido manual de la placa de cocina

El encendido manual se usa cuando el encendido electrónico no está presente o está averiado.

**¡ATENCIÓN!**

Encender los quemadores sin ollas u otros objetos sobre ellos.

➤ Para generar la llama, presionar a fondo la perilla de mando (Fig. 5 6, página 8) y girarla hasta la posición llama grande (Fig. 5 2, página 8).

➤ Simultáneamente encender el quemador con un fósforo o con el encendedor.

➤ Una vez generada la llama, mantener presionada la perilla por algunos segundos para que la llama quede encendida.

**¡ATENCIÓN!**

Si el quemador no se enciende:

- controlar que no falte gas en la bombona.

Si el artefacto no funciona, cerrar el grifo de llegada del gas y contactar con el vendedor.

### Regulación de la llama de la placa de cocina

➤ Para regular la llama, girar la perilla hasta la posición deseada (Fig. 5 6, página 8).

## 7.3 Control visual de la llama

Según el tipo de gas utilizado, el aspecto de la llama es el siguiente:

- **Propano (G31)**: llama con la parte interna azul y el contorno nítido.
- **Butano (G30)**: llama con leves puntas amarillas en el momento del encendido del quemador las cuales se intensifican a medida que el quemador se calienta.

## 7.4 Bombona de gas

**¡ATENCIÓN!**

El uso de gases y/o de una presión diferente a lo establecido por el fabricante puede causar condiciones anómalas de funcionamiento del artefacto y, por lo tanto, el fabricante rechaza cualquier responsabilidad resultante del uso incorrecto del artefacto.

Las bombonas de gas que pueden ser usadas son las más comunes en el país en el cual se utiliza el artefacto. El gas que se debe utilizar se indica claramente en el externo del embalaje o en la etiqueta indeleble pegada en la parte posterior del artefacto. Observar igualmente las siguientes indicaciones: las bombonas de gas deben estar colocadas en el correspondiente alojamiento en posición vertical dotadas de válvulas y reductor de presión y el acceso no debe ser obstaculizado. La sustitución de las bombonas debe poder ser realizada sin impedimentos y con facilidad.

### Sustitución de la bombona de gas

- ➤ Cerrar los grifos del artefacto.
- ➤ Asegurarse que no haya llamas o fuego en las cercanías.
- ➤ Cerrar la válvula de la bombona que se debe sustituir.
- ➤ Desenroscar el reductor de la bombona terminada y sacarla de su cavidad.
- ➤ Proceder en sentido inverso con la sustitución.
- ➤ Verificar eventuales pérdidas de gas usando un fluido no corrosivo.

**¡ATENCIÓN!**

- No usar una solución jabonosa.
- No utilizar llamas libres.

- Encender los quemadores y verificar el correcto funcionamiento, en caso negativo dirigirse a un técnico autorizado.

**CERRAR LA ALIMENTACIÓN DEL GAS DE LA BOMBONA DESPUÉS DEL USO.**

**FUGAS DE GAS**

Aconsejamos utilizar un detector electrónico homologado para las fugas de gas.

Si se advierte olor de gas:

- Abrir las ventanas, y hacer salir de inmediato a todas las personas de la casa rodante, la caravana, etc.
- No tocar interruptores eléctricos, encender llamas o fósforos o hacer algo que pueda inflamar el gas.
- Apagar todo tipo de llamas libres.
- Cerrar la válvula de la bombona o tanque del gas y no abrir la válvula hasta que se haya identificado y eliminado la pérdida de gas.
- Contactar con un técnico autorizado.

# 8 Limpieza y mantenimiento

## 8.1 Limpieza del artefacto

**¡ATENCIÓN!**

Antes de limpiar el artefacto, apagarlo, desconectarlo de la red eléctrica y esperar a que se enfríe.

**¡IMPORTANTE!**

Las superficies calientes, en contacto con el agua fría o un trapo húmedo pueden dañarse.

No usar productos abrasivos, corrosivos, a base de cloro, estropajo metálico o lana de acero.

No dejar sustancias ácidas o alcalinas (vinagre, sal, jugo de limón, etc.) sobre las superficies del artefacto.

Para las superficies de acero inoxidable y las partes esmaltadas: lavarlas con agua y jabón o detergente neutro, enjuagar y secar. Utilizar esponjas o trapos limpios.

## 8.2 Sustitución de los inyectores

**¡ATENCIÓN!**

Las operaciones deben ser realizadas por personal autorizado. Después de dicha operación se declina toda responsabilidad derivada de la misma intervención.

➤ Referencia Fig. 7, página 10.

| QUEMADOR<br>Referencia<br>Fig. 6, página 9 | Ø INYECTOR (mm) | N.° TROQUELADO |
|---|---|---|
| A | 0,54 | 54 |
| B | 0,57 | 57 |
| C | 0,65 | 65 |
| D | 0,69 | 69 |
| E | 0,73 | 73 |

# 9 Toma de presión (si está presente)

La toma de presión está colocada debajo de la placa de cocina (Fig. 8, página 11).

Las operaciones para sacar y anclar la toma de presión deben ser efectuadas por un técnico especializado. Los valores de la presión dependen de la categoría del gas con el cual está alimentado el aparejo. Consultar el capítulo GAS del presente manual.

# 10 Garantía

Rige el plazo de garantía legal. Si el producto presenta algún defecto, dirigirse a la sucursal del fabricante del propio país (ver direcciones en el dorso del manual de instrucciones) o al establecimiento especializado de referencia.

Para la tramitación de la reparación y de la garantía se deberán enviar los siguientes documentos:

- una copia de la factura con la fecha de compra del producto;
- el motivo de la reclamación o la descripción de la avería.

Leia atentamente as presentes instruções e siga todas as instruções, orientações e avisos incluídos neste manual, de modo a garantir a correta instalação, utilização e manutenção do produto. É OBRIGATÓRIO manter estas instruções junto com o produto.

Ao utilizar o produto, está a confirmar que leu atentamente todas as instruções, orientações e avisos, e que compreende e aceita cumprir os termos e condições estabelecidos no presente manual. Aceita utilizar este produto exclusivamente para o fim e a aplicação a que se destina e de acordo com as instruções, orientações e avisos estabelecidos neste manual, assim como de acordo com todas as leis e regulamentos aplicáveis. Caso não leia nem siga as instruções e os avisos aqui estabelecidos, poderá sofrer ferimentos pessoais ou causar ferimentos a terceiros e o produto ou outros materiais nas proximidades poderão ficar danificados. Este manual do produto, incluindo as instruções, orientações e avisos, bem como a documentação relacionada, podem estar sujeitos a alterações e atualizações. Para consultar as informações atualizadas do produto, visite www.dometic.com.

# Índice


**1 Explicação dos símbolos . . . . . 93**

**2 Indicações gerais de segurança . . . . . 93**

**3 Peças entregues . . . . . 94**

**4 Uso pretendido . . . . . 94**

**5 Instalação . . . . . 95**

5.1 Orifício de encaixe . . . . . 95

5.2 Ligação do gás . . . . . 96

5.3 Ligação eléctrica . . . . . 98

5.4 Fixação . . . . . 98

**6 Descrição técnica . . . . . 99**

6.1 Painel de controlo . . . . . 99

6.2 Queimadores . . . . . 100

**7 Utilização . . . . . 101**

7.1 Cuidados adicionais . . . . . 101

7.2 Superfície de cozedura . . . . . 102

7.3 Controlo visual da chama . . . . . 104

7.4 Botija de gás . . . . . 104

**8 Limpeza e manutenção . . . . . 106**

8.1 Limpeza do aparelho . . . . . 106

8.2 Substituição dos injectores . . . . . 106

**9 Potência de pressão (se disponível) . . . . . 107**

**10 Garantia . . . . . 107**

# 1 Explicação dos símbolos

**ATENÇÃO!**

Aviso de segurança: o não cumprimento deste aviso pode causar feridas graves ou a morte.

**IMPORTANTE!**

O não cumprimento desta nota pode causar danos materiais e comprometer o funcionamento do produto.

**NOTA**

Informações adicionais relativas à utilização do produto.

➤ **Modos de intervenção:** este símbolo indica ao utilizador que é necessária uma intervenção. Os modos de intervenção necessários serão descritos passo-a-passo.

**Fig. 1 5, página 3:** estes dados são relativos a um elemento de uma figura, neste caso à "posição 5 na figura 1 na página 3".

# 2 Indicações gerais de segurança

O fabricante não pode ser responsabilizado pelos danos nos casos seguintes:

- danos ao produto devidos a utilização imprópria
- alterações do produto sem explícita autorização do fabricante
- utilização do produto para fins diferentes dos descritos no manual de instruções
- instalação e/ou ligações não conformes

- Esta advertência está colocada no aparelho.
- Este aparelho deve ser instalado de acordo com os regulamentos em vigor e utilizado apenas num ambiente bem ventilado.
- Consultar as instruções antes de instalar e utilizar este aparelho.
- O aparelho deve ser instalado por técnicos especializados.

# 3 Peças entregues

| Referência Fig. 1, página 3 | Quantidade | Denominação |
|---|---|---|
| 1 | 1 | Superfície de cozedura |
| 2 | 1 | Saquinho com parafusos de fixação (de acordo com o modelo) |
| | 1 | Manual de instruções |

# 4 Uso pretendido

**ATENÇÃO!**

Este aparelho só pode ser utilizado para confecção de alimentos. Quaisquer outras utilizações são consideradas não correctas e por conseguinte perigosas. O fabricante não pode ser responsabilizado pelos danos a coisas e pessoas causados pela utilização imprópria, incorrecta ou irresponsável.

Este produto destina-se exclusivamente à aplicação e aos fins pretendidos com base nestas instruções.

Este manual fornece informações necessárias para proceder a uma instalação e/ou a uma operação adequadas do produto. Uma instalação e/ou uma operação ou manutenção incorretas causarão um desempenho insatisfatório e uma possível avaria.

O fabricante não aceita qualquer responsabilidade por danos ou prejuízos no produto resultantes de:

- Montagem ou ligação incorreta, incluindo sobretensões
- Manutenção incorreta ou utilização de peças sobressalentes não originais fornecidas pelo fabricante
- Alterações ao produto sem autorização expressa do fabricante
- Utilização para outras finalidades que não as descritas no presente manual

A Dometic reserva-se o direito de alterar o design e as especificações do produto.

# 5 Instalação

**ATENÇÃO!**

Antes da instalação,verificar se as condições locais de distribuição (natureza e pressão do gás) e o estado de regulação do aparelho são compatíveis.

As condições de regulação deste aparelho estão indicadas na etiqueta (ou na placa informativa).

Este aparelho não está ligado a um dispositivo de evacuação dos produtos da combustão. Este deve ser instalado e ligado em conformidade com as regras de instalação em vigor. Deve ser dada uma atenção especial às disposições aplicáveis em matéria de ventilação.

## 5.1 Orifício de encaixe

**ATENÇÃO!**

O aparelho deve ser mantido longe de materiais inflamáveis.

Este aparelho pertence à CLASSE 3: APARELHO DE ENCAIXE NUMA COZINHA OU NUMA SUPERFÍCIE DE TRABALHO.

**Distâncias mínimas das paredes a respeitar (Fig. 2, página 4)**

| Distância | Posição |
|---|---|
| 135 mm | Da extremidade exterior do bico do queimador mais próximo de umas das paredes e/ou do fundo. |
| 500 mm | Entre a parte superior dos queimadores e os móveis ou prateleiras colocadas sobre a superfície de cozedura. |
| 30 mm | Entre a parte inferior do queimador e a superfície situada por baixo. |

**Dimensões do orifício de encaixe**

- De acordo com o modelo, fazer um orifício no móvel como indicado nas Fig. 3, página 5.
- O móvel deve estar adequadamente construído em esquadria em relação à superfície de trabalho horizontal e à face do móvel.
- O orifício de encaixe do móvel deve estar feito com uma esquadria correcta. No caso de aberturas para arejamento do móvel, evitar que os materiais combustíveis possam aceder às mesmas.

## 5.2 Ligação do gás

**ATENÇÃO!**

Controlar estes dados antes de encaixar o aparelho na botija. As anilhas de adaptação de pressão a utilizar entre a botija e o aparelho devem estar em conformidade com as categorias indicadas na tabela abaixo.

Este aparelho pode funcionar com os tipos de gás seguintes e respectivas pressões de alimentação. A categoria (ou categorias) de acordo com a qual o aparelho foi regulado é indicada claramente na etiqueta identificativa colada no aparelho.

| CATEGORIA E PAÍSES DE DESTINO | PRESSÃO DO GÁS |
|---|---|
| I3B/P(30)<br>AT BE DE DK FI GB NL NO PT SE SI | 30 mbar Butano (G30)<br>30 mbar Propano (G31) |
| I3+ (28-30/37)<br>BE CH ES FR GB IE IT PT SI | 28-30 mbar Butano (G30)<br>37 mbar Propano (G31) |

| MODELO | POTÊNCIA TÉRMICA NOMINAL TOTAL | VOLUME DE AR NECESSÁRIO PARA A COMBUSTÃO |
|---|---|---|
| | kW - gr/h | $m^3/h$ |
| **HBH1003** | 4,5 - 327 | 9 |
| **HBH1003I** | 4,5 - 327 | 9 |
| **HBH2007** | 4,4 - 320 | 8,8 |
| **HBH2007I** | 4,4 - 320 | 8,8 |
| **HBH2007R** | 4,4 - 320 | 8,8 |
| **HBH2007RI** | 4,4 - 320 | 8,8 |
| **HBH2008** | 4,4 - 320 | 8,8 |
| **HBH2008I** | 4,4 - 320 | 8,8 |
| **HBH2008R** | 4,4 - 320 | 8,8 |
| **HBH2008RI** | 4,4 - 320 | 8,8 |

**ATENÇÃO!**

Durante as operações de instalação e de ligação, o tubo condutor de gás do aparelho não deve estar sujeito a torções, tracção ou outras tensões.

A ligação da conduta de gás ao aparelho deve ser efectuada através de um tubo metálico rígido e conexões para pressão.

É possível usar um tubo flexível, mas este deve ser:

- Sempre inspeccionável.
- Protegido de possíveis contactos com peças que aqueçam (como a peça por baixo dos queimadores).
- Protegido de qualquer solicitação (torção, tracção, esmagamento,…).
- Protegido das peças móveis do encaixe (ex. uma gaveta).
- Com um comprimento máximo de 1,5 m.
- Substituído antes da data de validade.

Uma vez efectuada a ligação, verificar se o circuito de gás não tem fugas usando um fluido não corrosivo para procurar eventuais perdas. Não utilizar uma solução de água e sabão. **NÃO UTILIZAR CHAMAS LIVRES.**

## 5.3 Ligação eléctrica

**BAIXA TENSÃO 12 V ⎓**

**ATENÇÃO!**

Este aparelho deve ser ligado a um gerador de 12 V ⎓. Se for utilizado um cabo 2 x 0,5 mm$^2$ não deve ter um comprimento superior a 2 m. Ao efectuar a ligação, deve-se respeitar a correta polaridade!

**ATENÇÃO!**

Nunca ligar o aparelho à tensão de rede (230 v~) porque provocaria a destruição definitiva dos componentes e seria um perigo para o utilizador.

Para efectuar a ligação do aparelho, usar um cabo duplo e ligá-lo ao bloco de terminais identificado com "+12 V ⎓ –" colocado na parte posterior do aparelho. O terminal vermelho é o pólo positivo e o negro, o pólo negativo.

## 5.4 Fixação

➤ De acordo com o modelo, este aparelho deve ser fixado ao móvel com a ajuda dos parafusos como descrito na Fig. **4**, página 7.

# 6 Descrição técnica

## 6.1 Painel de controlo

A tabela a seguir mostra todos os botões e os símbolos que se encontram no aparelho.

**NOTA**
Botões e símbolos podem variar dependendo do modelo do aparelho.

| Referência Fig. 5, página 8 | Símbolo | Descrição |
|---|---|---|
| 1 | | Indica o manípulo de comando de um queimador da superfície de cozedura. |
| 2 | | Regulação da chama ao máximo. |
| 3 | | Regulação da chama ao mínimo. |
| 4 | | Gás fechado. |
| 5 | | Botão que acciona o acendimento electrónico. |

## 6.2 Queimadores

| MODELO<br>Referência<br>Fig. 6, página 9 | A | | | B | | | C | | |
|---|---|---|---|---|---|---|---|---|---|
| | nº | kW | g/h | nº | kW | g/h | nº | kW | g/h |
| **HBH1003** | 1 | 1,1 | 80 | - | - | - | 1 | 1,6 | 116,8 |
| **HBH1003I** | 1 | 1,1 | 80 | - | - | - | 1 | 1,6 | 116,8 |
| **HBH2007** | 1 | 1,1 | 80 | 1 | 1,3 | 95 | - | - | - |
| **HBH2007I** | 1 | 1,1 | 80 | 1 | 1,3 | 95 | - | - | - |
| **HBH2007R** | 1 | 1,1 | 80 | 1 | 1,3 | 95 | - | - | - |
| **HBH2007RI** | 1 | 1,1 | 80 | 1 | 1,3 | 95 | - | - | - |
| **HBH2008** | 1 | 1,1 | 80 | 1 | 1,3 | 95 | - | - | - |
| **HBH2008I** | 1 | 1,1 | 80 | 1 | 1,3 | 95 | - | - | - |
| **HBH2008R** | 1 | 1,1 | 80 | 1 | 1,3 | 95 | - | - | - |
| **HBH2008RI** | 1 | 1,1 | 80 | 1 | 1,3 | 95 | - | - | - |

| MODELO<br>Referência<br>Fig. 6, página 9 | D | | | E | | |
|---|---|---|---|---|---|---|
| | nº | kW | g/h | nº | kW | g/h |
| **HBH1003** | 1 | 1,8 | 131 | - | - | - |
| **HBH1003I** | 1 | 1,8 | 131 | - | - | - |
| **HBH2007** | - | - | - | 1 | 2,0 | 146 |
| **HBH2007I** | - | - | - | 1 | 2,0 | 146 |
| **HBH2007R** | - | - | - | 1 | 2,0 | 146 |
| **HBH2007RI** | - | - | - | 1 | 2,0 | 146 |
| **HBH2008** | - | - | - | 1 | 2,0 | 146 |
| **HBH2008I** | - | - | - | 1 | 2,0 | 146 |
| **HBH2008R** | - | - | - | 1 | 2,0 | 146 |
| **HBH2008RI** | - | - | - | 1 | 2,0 | 146 |

# 7 Utilização

## 7.1 Cuidados adicionais

**ATENÇÃO!**

Este aparelho deve ser utilizado exclusivamente por pessoas adultas responsáveis. Durante e logo após a utilização, as partes a que se tem acesso podem estar quentes: não as toque e mantenha afastadas as crianças. Completado o cozimento, certifique-se ter colocado o/os botão/botões na posição de fechado. Depois da utilização, fechar a torneira principal da conduta de gás.

**ATENÇÃO!**

A utilização de um aparelho de cozedura a gás produz calor e humidade no local onde é instalado. Fazer de maneira a garantir um bom arejamento da cozinha: manter as aberturas de arejamento natural abertas ou instalar um dispositivo de arejamento mecânico (exaustor de aspiração mecânica).

Uma utilização intensa e prolongada do aparelho pode tornar necessário um arejamento suplementar. uma hipótese é a abertura de uma janela ou a criação de um arejamento mais eficaz, por exemplo, aumentando a potência de eventuais aspirações mecânicas.

**ATENÇÃO!**

Uma ventilação inadequada pode criar perigo para o utilizador e risco de lesões.

Este aviso é colocado de modo bem visível na tampa de vidro da superfície de cozedura. Se forem aquecidas as tampas de vidro podem se quebrar. Abrir sempre a tampa antes de acender qualquer queimador (superfície de cozedura, forno e grill) e desligar todos os queimadores (superfície de cozedura, forno e grill) e deixar arrefecer antes de fechar a tampa.

**ATENÇÃO!**

Esta advertência diz respeito aos modelos com recipiente e superfície de cozedura incorporados e com uma tampa de vidro dividida entre a zona da superfície da cobertura e a zona do recipiente. Esta advertência é colocada de modo bem visível na tampa de vidro do recipiente. Durante a utilização da superfície de cozedura, quando a tampa do recipiente ao lado está fechada, é obrigatório respeitar uma distância mínima de 10 mm entre a panela e a tampa do recipiente.

## 7.2 Superfície de cozedura

### Escolha do queimador

**ATENÇÃO!**

A chama não deve aparecer no fundo da panela. Colocar a panela centralmente no queimador, para que fique estável sobre a grelha de apoio.

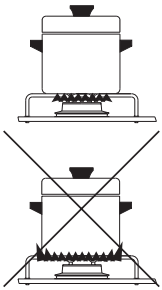

| QUEIMADOR<br>Referência<br>Fig. 6, página 9 | DIÂMETRO PANELAS |
|---|---|
| A - B | de 90 mm a 150 mm |
| C | de 100 mm a 180 mm |
| D - E | de 160 mm a 220 mm |

### Acendimento electrónico da superfície de cozedura

**ATENÇÃO!**

O acendimento deve ser efectuado sem qualquer panela ou outro objecto sobre os queimadores.

- Para produzir chama, premir a fundo o manípulo de comando (Fig. 5 6, página 8) e girá-lo para a posição de chama grande (Fig. 5 2, página 8).
- Ao mesmo tempo, carregar no botão de acendimento electrónico (Fig. 5 5, página 8).
- Uma vez produzida chama, manter o manípulo premido durante alguns segundos para que a chama permaneça acesa.

**ATENÇÃO!**

Se o queimador não se acender:

- rodar o manípulo para a posição de "chama pequena" (Fig. 5 3, página 8);
- proceder ao acendimento manual;
- verificar se há gás na botija.

Se o aparelho não funcionar de todo, fechar a torneira de chegada de gás e contactar o revendedor.

### Acendimento manual da superfície de cozedura

O acendimento manual é usado na ausência de acendimento electrónico ou no caso de avaria deste.

**ATENÇÃO!**

O acendimento deve ser efectuado sem qualquer panela ou outro objecto sobre os queimadores.

➤ Para produzir chama, premir a fundo o manípulo de comando (Fig. 5 6, página 8) e girá-lo para a posição de chama grande (Fig. 5 2, página 8).

➤ Ao mesmo tempo, acender o queimador com um fósforo ou isqueiro.

➤ Uma vez produzida chama, manter o manípulo premido durante alguns segundos para que a chama permaneça acesa.

**ATENÇÃO!**

Se o queimador não se acender:

- verificar se há gás na botija.

Se o aparelho não funcionar de todo, fechar a torneira de chegada de gás e contactar o revendedor.

### Regulação da chama da superfície de cozedura

➤ Para regular a chama, rodar o manípulo para a posição desejada (Fig. 5 6, página 8).

## 7.3 Controlo visual da chama

De acordo com o tipo de gás utilizado, o aspecto da chama é o seguinte:

- **Propano (G31)**: o interior da chama é azul e o contorno nítido.
- **Butano (G30)**: chama com ligeiras pontas amarelas no acendimento do queimador e que se intensificam lentamente quando este aquece.

## 7.4 Botija de gás

**ATENÇÃO!**

A utilização de gás e/ou de uma pressão diferente da prescrita pelo construtor pode determinar condições anormais de funcionamento do aparelho, portanto o construtor declina todas as responsabilidades derivadas da utilização incorrecta do aparelho.

As botijas de gás que podem ser usadas são as mais comuns no país onde o aparelho é utilizado. O gás a utilizar é indicado claramente no exterior da embalagem e na etiqueta indestrutível colada na parte posterior do aparelho. Em todas situações devem ser cumpridas as seguintes indicações: As botijas de gás devem ser colocadas no respectivo compartimento na posição vertical, equipadas com válvula e redutor de pressão e o acesso não deve ser impedido. Deve ser possível efectuar a substituição das botijas facilmente e sem obstáculos.

### Substituição da botija de gás

- ➤ Fechar as torneiras do aparelho.
- ➤ Certificar-se de que não há nenhuma chama ou fogo nas proximidades.
- ➤ Fechar a válvula da botija de gás a substituir.
- ➤ Desapertar a anilha de adaptação da botija vazia e retirá-la do vão apropriado.
- ➤ Proceder no sentido contrário para a substituição.
- ➤ Verificar eventuais perdas de gás usando um fluido não corrosivo.

**ATENÇÃO!**

- Não utilizar uma solução de água e sabão.
- Não utilizar chamas livres.

- Acender os queimadores e verificar se funcionam correctamente. Em caso negativo, consultar um técnico autorizado.

**FECHAR A ALIMENTAÇÃO DE GÁS NA BOTIJA DEPOIS DA UTILIZAÇÃO.**

**FUGAS DE GÁS**

Aconselhamos a utilização de um indicador electrónico de fugas de gás homologado.

Se sentir odor a gás:

- Abrir as janelas e, imediatamente, fazer sair todas as pessoas da autocaravana, rolote, etc.
- Não tocar em interruptores eléctricos, acender fósforos ou fazer qualquer coisa que possa incendiar o gás.
- Apagar todas as chamas vivas.
- Fechar a válvula da botija ou reservatório de gás, não abrir a válvula até que a perda de gás tenha sido detectada e eliminada.
- Contactar um técnico autorizado.

# 8 Limpeza e manutenção

## 8.1 Limpeza do aparelho

**ATENÇÃO!**

Antes de iniciar a limpeza, desligar o aparelho, desligar da rede eléctrica e aguardar que arrefeça.

**IMPORTANTE!**

As superfícies quentes em contacto com água fria ou com um pano húmido podem danificar-se.

Não usar produtos abrasivos, corrosivos, à base de cloro, palha-de-aço ou lã-de-aço.

Não deixar substâncias ácidas ou alcalinas (vinagre, sal, sumo de limão, etc.) nas superfícies do aparelho.

As superfícies em aço inoxidável e peças esmaltadas: lavar com água e sabão ou detergente neutro, enxaguar e secar. Utilizar esponjas e panos limpos.

## 8.2 Substituição dos injectores

**ATENÇÃO!**

As intervenções podem ser efectuadas por pessoal autorizado. Depois dessas operações, declinam-se todas as responsabilidades que derivem da própria intervenção.

➤ Referência Fig. **7**, página 10.

| **QUEIMADOR**<br>**Referência Fig. 6, página 9** | **Ø INJECTOR (mm)** | **N° ESTAMPADO** |
|---|---|---|
| A | 0,54 | 54 |
| B | 0,57 | 57 |
| C | 0,65 | 65 |
| D | 0,69 | 69 |
| E | 0,73 | 73 |

# 9 Potência de pressão (se disponível)

A potência de pressão encontra-se debaixo da superfície de cozedura (Fig. **8**, página 11).

A operação de remoção e fixação da potência de pressão deve ser efectuada por um técnico especializado. Os valores da pressão dependem da categoria do gás com que o aparelho foi alimentado. Consultar o capítulo GÁS deste manual.

# 10 Garantia

É válido o termo de garantia previsto pela lei. Caso o produto resulte defeituoso, rogamos que se dirija à filial do fabricante no seu País (o endereço encontra-se na parte posterior do manual de instruções) ou ao seu revendedor especializado de referência.

Para a reparação e para o tratamento das condições da garantia será necessário enviar os documentos seguintes:

- uma cópia da factura com a data de compra do produto;
- uma razão para fundamentar a queixa ou a descrição da avaria.

Lees alle instructies, richtlijnen en waarschuwingen in deze gebruiksaanwijzing en volg ze zorgvuldig op om ervoor te zorgen dat u het product te allen tijde op de juiste manier installeert, gebruikt en onderhoudt. Deze instructies MOETEN bij dit product bewaard worden.

Door het product te gebruiken, bevestigt u hierbij dat u alle instructies, richtlijnen en waarschuwingen zorgvuldig hebt gelezen en dat u de voorwaarden en condities zoals die hierin zijn beschreven begrijpt en accepteert. U gaat ermee akkoord dit product alleen te gebruiken voor het beoogde doel en de beoogde toepassing en in overeenstemming met de instructies, richtlijnen en waarschuwingen zoals beschreven in deze gebruiksaanwijzing en in overeenstemming met de geldende wet- en regelgeving. Het niet lezen en opvolgen van de hierin beschreven instructies en waarschuwingen kan leiden tot letsel voor uzelf en anderen, schade aan uw product of schade aan andere eigendommen in de omgeving. Deze gebruiksaanwijzing, met inbegrip van de instructies, richtlijnen en waarschuwingen, en de bijbehorende documentatie kan onderhevig zijn aan wijzigingen en updates. Actuele productinformatie vindt u op www.dometic.com.

# Inhoudsopgave


**1 Verklaring van de symbolen ..... 109**

**2 Algemene veiligheidsaanwijzingen ..... 109**

**3 Leveringsomvang ..... 110**

**4 Gebruiksbestemming ..... 110**

**5 Installatie ..... 111**

5.1 Inbouwopeningen ..... 111

5.2 Aansluiten op gas ..... 112

5.3 Aansluiten op elektriciteit ..... 114

5.4 Bevestiging ..... 114

**6 Technische beschrijving ..... 115**

6.1 Bedieningspaneel ..... 115

6.2 Branders ..... 116

**7 Gebruik ..... 117**

7.1 Extra waarschuwingen ..... 117

7.2 Kookplaat ..... 118

7.3 Visuele controle van de vlam ..... 120

7.4 Gasfles ..... 120

**8 Reinigen en onderhoud ..... 122**

8.1 Het apparaat reinigen ..... 122

8.2 De sproeiers vervangen ..... 122

**9 Gasinlaat (indien aanwezig) ..... 123**

**10 Garantie ..... 123**

# 1 Verklaring van de symbolen

**VOORZICHTIG!**

Veiligheidsvoorschrift: het niet naleven van dit voorschrift kan leiden tot ernstig of zelfs dodelijk letsel.

**BELANGRIJK!**

Het niet naleven van deze opmerking kan leiden tot materiële schade en de werking van het product in het gedrang brengen.

**OPMERKING**

Aanvullende informatie met betrekking tot het gebruik van het product.

➤ **Handeling:** dit symbool geeft aan dat u iets moet doen. De vereiste handelingen worden stap voor stap beschreven.

**Afb. 1 5, pagina 3**: deze aanduiding wijst op een element in een afbeelding, in dit voorbeeld op "positie 5 in afbeelding 1 op pagina 3".

# 2 Algemene veiligheidsaanwijzingen

De fabrikant kan in de volgende gevallen niet aansprakelijk worden gesteld voor schade:

- beschadiging van het product door oneigenlijk gebruik
- veranderingen aan het product zonder uitdrukkelijke toestemming van de fabrikant
- gebruik voor andere dan de in de gebruiksaanwijzing beschreven toepassingen
- niet conforme installatie en/of aansluitingen

- Deze waarschuwing is op het apparaat aangebracht.
- Dit apparaat moet volgens de geldende voorschriften worden geïnstalleerd en mag alleen in een goed geventileerde ruimte worden gebruikt.
- Lees de voorschriften voordat u het apparaat installeert en in gebruik neemt.
- Het apparaat dient door een gespecialiseerde monteur te worden geïnstalleerd.

# 3 Leveringsomvang

| Referentie Afb. 1, pagina 3 | Hoeveelheid | Benaming |
|---|---|---|
| 1 | 1 | Kookplaat |
| 2 | 1 | Zakje met bevestigingsschroeven (afhankelijk van het model) |
| | 1 | Gebruiksaanwijzing |

# 4 Gebruiksbestemming

**VOORZICHTIG!**

Dit toestel mag uitsluitend voor het koken van voedsel worden gebruikt. Elk ander gebruik is verkeerd en dus gevaarlijk. De fabrikant kan niet aansprakelijk worden gesteld voor schade aan voorwerpen en personen door oneigenlijk, onjuist en onverantwoord gebruik.

Dit product is alleen geschikt voor het beoogde gebruik en de toepassing in overeenstemming met deze gebruiksaanwijzing.

Deze handleiding geeft informatie die nodig is voor een goede installatie en/of bediening van het product. Een slechte installatie en/of verkeerde bediening of onderhoud leidt tot onbevredigende prestaties en mogelijke storingen.

De fabrikant aanvaardt geen aansprakelijkheid voor letsel of schade aan het product die het gevolg is van:

- Onjuiste montage of aansluiting, inclusief te hoge spanning
- Onjuist onderhoud of gebruik van andere dan door de fabrikant geleverde originele reserveonderdelen
- Wijzigingen van het product zonder uitdrukkelijke toestemming van de fabrikant
- Gebruik voor andere doeleinden dan beschreven in deze handleiding

Dometic behoudt zich het recht voor om het uiterlijk en de specificaties van het product te wijzigen.

# 5 Installatie

**VOORZICHTIG!**

Controleer voordat u het apparaat installeert of het apparaat goed is afgesteld voor de condities van de gastoevoer (gastype en -druk).

De afstellingen voor dit apparaat staan op het etiket (of op het typeplaatje).

Dit apparaat is niet aangesloten op een apparaat voor de afvoer van verbrandingsproducten. Dit moet worden geïnstalleerd en aangesloten volgens de geldende installatievoorschriften. Er dient bijzondere aandacht te worden besteed aan de toepasbare voorschriften inzake ventilatie van de ruimte.

## 5.1 Inbouwopeningen

**VOORZICHTIG!**

Het apparaat moet ver uit de buurt van ontvlambare materialen worden gehouden.

Dit apparaat behoort tot KLASSE 3: APPARATEN VOOR INBOUW IN EEN KEUKENMEUBEL OF EEN KEUKENWERKBLAD.

**Minimale in acht te nemen afstanden ten opzichte van de wanden (afb. 2, pagina 4)**

| Afstand | Stand |
|---|---|
| 135 mm | Tussen de buitenste rand van de dichtstbijzijnde branderkop en een van de zij- en/of achterwanden. |
| 500 mm | Tussen de bovenkant van de branders en de meubels of de hangkasten boven de kookplaat. |
| 30 mm | Tussen de onderkant van de brander en het blad eronder. |

**Afmetingen van de inbouwopeningen**

- Maak al naargelang het model een opening in het meubel zoals aangegeven op Afb. 3, pagina 5.
- Het ovenmeubel moet haaks staan op het horizontale werkblad en de voorkant van het meubel zelf.
- De inbouwopening in het meubel moet recht en vlak zijn. Als er ventilatieopeningen in het meubel zijn, moet u ervoor zorgen dat er geen brandbare materialen in deze openingen terecht kunnen komen.

## 5.2 Aansluiten op gas

**VOORZICHTIG!**

Controleer deze gegevens eerst voordat u het apparaat op de gasfles aansluit. De drukbegrenzers tussen de gasfles en het apparaat moeten geschikt zijn voor de gasklassen die zijn voorgeschreven in onderstaande tabel.

Dit apparaat werkt met de volgende gassoorten en daarvoor bedoelde gasdrukwaarden die zijn aangegeven in onderstaande tabel. De categorie (of categorieën) waarvoor het apparaat is afgesteld, is (zijn) duidelijk vermeld op het typeplaatje dat op het apparaat is geplakt.

| KLASSE EN LANDEN VAN BESTEMMING | GASDRUK |
|---|---|
| I3B/P(30)<br>AT BE DE DK FI GB NL NO PT SE SI | 30 mbar butaan (G30)<br>30 mbar propaan (G31) |
| I3+ (28-30/37)<br>BE CH ES FR GB IE IT PT SI | 28-30 mbar butaan (G30)<br>37 mbar propaan (G31) |

| MODEL | THERMISCH VERMOGEN TOTAAL EN NOMINAAL<br>kW - g/h | BENODIGDE LUCHT VOOR DE VERBRANDING<br>$m^3/h$ |
|---|---|---|
| **HBH1003** | 4,5 - 327 | 9 |
| **HBH1003I** | 4,5 - 327 | 9 |
| **HBH2007** | 4,4 - 320 | 8,8 |
| **HBH2007I** | 4,4 - 320 | 8,8 |
| **HBH2007R** | 4,4 - 320 | 8,8 |
| **HBH2007RI** | 4,4 - 320 | 8,8 |
| **HBH2008** | 4,4 - 320 | 8,8 |
| **HBH2008I** | 4,4 - 320 | 8,8 |
| **HBH2008R** | 4,4 - 320 | 8,8 |
| **HBH2008RI** | 4,4 - 320 | 8,8 |

**VOORZICHTIG!**

Tijdens het installeren en aansluiten mag u de gasslang van het apparaat niet dichtknijpen, u mag er niet aan trekken of blootstellen aan andere soorten belasting.

De aansluiting van de gasleiding op die van het apparaat zelf moet gebeuren met een stijve buis en lekvrije koppelingen.

Er mag een slang gebruikt worden maar deze moet als volgt zijn:

- Altijd bereikbaar zijn voor inspectie.
- Beschermd zijn tegen mogelijke aanraking met delen die heet worden (zoals het gedeelte onder de branders).
- Beschermd worden tegen elke vorm van belasting (torsie en trek- of duwbelasting enz.).
- Beschermd worden tegen bewegende delen van het inbouwmeubel (bijvoorbeeld laden).
- Maximaal 1,5 m lang zijn.
- Worden vervangen voor de uiterlijke vervaldatum.

Na het aansluiten controleert u met een niet bijtende vloeistof of de gasleiding lekvrij is. Gebruik hiervoor geen sop (water en zeep). **GEBRUIK GEEN OPEN VUUR.**

## 5.3 Aansluiten op elektriciteit

**LAAGSPANNING 12 V ⎓**

**VOORZICHTIG!**

Dit apparaat mag alleen op een stroomsysteem van 12 V ⎓ worden aangesloten. Als er een 2 x 0,5 $mm^2$ snoer wordt gebruikt mag dit niet langer zijn dan 2 m. Houd bij het aansluiten de juiste polariteit aan!

**VOORZICHTIG!**

Sluit het apparaat in geen geval aan op netspanning (230 V~). Dit leidt tot definitieve aantasting van alle onderdelen van het apparaat en is gevaarlijk voor de gebruiker.

Gebruik voor het aansluiten een tweedraadse kabel en maak de kabel vast op de klemmen met de aanduiding "+12 V ⎓ –" aan de achterkant van het apparaat. De rode draad is de positieve, de zwarte de negatieve pool.

## 5.4 Bevestiging

➤ Het apparaat moet al naargelang het model met schroeven aan het meubel bevestigd worden zoals beschreven in afb. **4**, pagina 7.

# 6 Technische beschrijving

## 6.1 Bedieningspaneel

In de volgende tabel worden alle knoppen en symbolen die op het apparaat aangebracht zijn beschreven.

**OPMERKING**

De knoppen en symbolen kunnen verschillen al naargelang het model van het apparaat.

| Referentie Afb. 5, pagina 8 | Symbool | Beschrijving |
|---|---|---|
| 1 | | Geeft de bedieningsknop van een brander op de kookplaat aan. |
| 2 | | De vlam op het maximum regelen. |
| 3 | | De vlam op het minimum regelen. |
| 4 | | Gas gesloten. |
| 5 | | Knop waarmee de elektronische ontsteking ingeschakeld wordt. |

## 6.2 Branders

| MODEL<br>Referentie<br>Afb. 6, pagina 9 | A | | | B | | | C | | |
|---|---|---|---|---|---|---|---|---|---|
| | nr. | kW | g/h | nr. | kW | g/h | nr. | kW | g/h |
| **HBH1003** | 1 | 1,1 | 80 | - | - | - | 1 | 1,6 | 116,8 |
| **HBH1003I** | 1 | 1,1 | 80 | - | - | - | 1 | 1,6 | 116,8 |
| **HBH2007** | 1 | 1,1 | 80 | 1 | 1,3 | 95 | - | - | - |
| **HBH2007I** | 1 | 1,1 | 80 | 1 | 1,3 | 95 | - | - | - |
| **HBH2007R** | 1 | 1,1 | 80 | 1 | 1,3 | 95 | - | - | - |
| **HBH2007RI** | 1 | 1,1 | 80 | 1 | 1,3 | 95 | - | - | - |
| **HBH2008** | 1 | 1,1 | 80 | 1 | 1,3 | 95 | - | - | - |
| **HBH2008I** | 1 | 1,1 | 80 | 1 | 1,3 | 95 | - | - | - |
| **HBH2008R** | 1 | 1,1 | 80 | 1 | 1,3 | 95 | - | - | - |
| **HBH2008RI** | 1 | 1,1 | 80 | 1 | 1,3 | 95 | - | - | - |

| MODEL<br>Referentie<br>Afb. 6, pagina 9 | D | | | E | | |
|---|---|---|---|---|---|---|
| | nr. | kW | g/h | nr. | kW | g/h |
| **HBH1003** | 1 | 1,8 | 131 | - | - | - |
| **HBH1003I** | 1 | 1,8 | 131 | - | - | - |
| **HBH2007** | - | - | - | 1 | 2,0 | 146 |
| **HBH2007I** | - | - | - | 1 | 2,0 | 146 |
| **HBH2007R** | - | - | - | 1 | 2,0 | 146 |
| **HBH2007RI** | - | - | - | 1 | 2,0 | 146 |
| **HBH2008** | - | - | - | 1 | 2,0 | 146 |
| **HBH2008I** | - | - | - | 1 | 2,0 | 146 |
| **HBH2008R** | - | - | - | 1 | 2,0 | 146 |
| **HBH2008RI** | - | - | - | 1 | 2,0 | 146 |

# 7 Gebruik

## 7.1 Extra waarschuwingen

**VOORZICHTIG!**

Dit apparaat mag uitsluitend door verantwoordelijke volwassen personen gebruikt worden. Tijdens het gebruik en meteen daarna kunnen de bereikbare delen heet zijn, raak ze niet aan en houd kinderen uit de buurt. Controleer of u na het koken de knop(pen) weer in de gesloten stand heeft gezet. Draai na gebruik ook de hoofdgaskraan op de gasleiding dicht.

**VOORZICHTIG!**

Het gebruik van een gaskooktoestel leidt tot het produceren van warmte en vochtigheid in de ruimte waarin het is geïnstalleerd. Zorg voor een goede ventilatie in de keuken: laat alle natuurlijke ventilatieopeningen open of installeer een ventilatiesysteem (zoals een afzuigkap met mechanische ventilatie).

Een intens en langdurig gebruik van dit apparaat kan extra ventilatie vereisen. In dat geval zet u een raam open of zorgt u voor een betere mechanische ventilatie door het vermogen van de afzuigkap bijvoorbeeld te verhogen.

**VOORZICHTIG!**

Onvoldoende ventilatie kan een gevaar vormen voor de gebruiker en het risico op verwondingen veroorzaken.

Deze waarschuwing is goed zichtbaar op het glazen deksel van de kookplaat aangebracht. Glazen deksels kunnen springen als ze heet worden. Open altijd eerst het deksel voordat u een brander aansteekt (kookplaat, oven of grill) en doof alle branders (kookplaat, oven en grill) en laat ze afkoelen voordat u het deksel weer dicht doet.

**VOORZICHTIG!**

Deze waarschuwing geldt voor de modellen met ingebouwde kuip en kookplaat en met een glazen deksel tussen de kookzone en de kuip. Deze waarschuwing zit goed zichtbaar op het glazen deksel op de kuip. Als u de kookplaat gebruikt en het deksel op de kuip gesloten laat, moet u verplicht een minimum afstand laten van 10 mm tussen de pan en het deksel op de kuip.

## 7.2 Kookplaat

### De brander kiezen

**VOORZICHTIG!**

De vlam mag niet aan de zijkanten van de bodem van de pan komen. Zet de pan in het midden op de brander zodat deze stevig op het rooster staat.

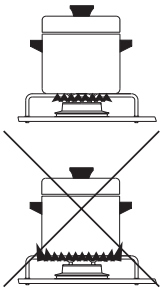

| BRANDER<br>Referentie<br>Afb. 6, pagina 9 | PANDIAMETER |
|---|---|
| A - B | van 90 mm tot 150 mm |
| C | van 100 mm tot 180 mm |
| D - E | van 160 mm tot 220 mm |

### De kookplaat elektronisch inschakelen

**VOORZICHTIG!**

Er mogen geen pannen of andere voorwerpen op de branders staan als u de kookplaat aanzet.

- Om de vlam aan te steken drukt u de bedieningsknop helemaal in (afb. 5 6, pagina 8) en draait u deze op de hoogste vlam (afb. 5 2, pagina 8).
- Tegelijkertijd drukt u de elektronische ontstekingsknop in (afb. 5 5, pagina 8).
- Als de vlam aan gaat, houdt u de knop enkele seconden lang ingedrukt zodat de vlam blijft branden.

**VOORZICHTIG!**

Als de brander niet aan gaat:

- draai de knop op de laagste vlam (afb. **5** 3, pagina 8);
- probeer de handmatige ontsteking;
- controleer of er nog gas in de gasfles zit.

Als het apparaat helemaal niet functioneert, draai dan in ieder geval de gaskraan dicht en neem contact op met de verkoper.

### De kookplaat handmatig inschakelen

U zet het apparaat met de hand aan als er geen elektronische ontsteker is of als die niet werkt.

**VOORZICHTIG!**

Er mogen geen pannen of andere voorwerpen op de branders staan als u de kookplaat aanzet.

➤ Om de vlam aan te steken drukt u de bedieningsknop helemaal in (afb. **5** 6, pagina 8) en draait u deze op de hoogste vlam (afb. **5** 2, pagina 8).

➤ Tegelijkertijd steek u de brander aan met een lucifer of een gasaansteker.

➤ Als de vlam aan gaat, houdt u de knop enkele seconden lang ingedrukt zodat de vlam blijft branden.

**VOORZICHTIG!**

Als de brander niet aan gaat:

- controleer of er nog gas in de gasfles zit.

Als het apparaat helemaal niet functioneert, draai dan in ieder geval de gaskraan dicht en neem contact op met de verkoper.

### De vlam op de kookplaat regelen

➤ Draai om de vlam te regelen de knop op de gewenste stand (afb. **5** 6, pagina 8).

## 7.3 Visuele controle van de vlam

Afhankelijk van het type gas waarmee het apparaat werkt, ziet de vlam er als volgt uit:

- **Propaan (G31)**: vlam met blauwe kern en scherp omlijnde contouren.
- **Butaan (G30)**: vlam met lichtgele punten tijdens het aansteken van de brander, waarna de gele punten intenser worden naarmate de brander heter wordt.

## 7.4 Gasfles

**VOORZICHTIG!**

Werken met een andere gassoort en/of een andere gasdruk dan die door de fabrikant zijn voorgeschreven, kan problemen in de werking van het apparaat veroorzaken waarvoor de fabrikant in geen geval aansprakelijk kan worden gesteld (oneigenlijk gebruik).

De gasflessen die gebruikt kunnen worden zijn de meest verkochte gasflessen in de landen waar het apparaat gebruikt wordt. Het type gas is duidelijk vermeld op de buitenkant van de verpakking en op het onuitwisbare serieplaatje op de achterkant van het apparaat. Leef in elk geval de volgende voorschriften na: de gasflessen moeten rechtop in de daarvoor bestemde ruimte staan en moeten uitgerust zijn met een drukventiel en een drukbegrenzer en de toegang tot de gasflessen mag nooit worden verhinderd. De gasfles moet probleemloos, vlot en zonder belemmeringen kunnen worden vervangen.

### De gasfles vervangen

- ➤ Draai alle kranen op het apparaat dicht.
- ➤ Controleer of er in de buurt geen vlammen of vuur zijn.
- ➤ Draai de kraan van de lege gasfles dicht.
- ➤ Draai de begrenzer van de lege fles los en haal deze eruit.
- ➤ Vervang de fles door bovenstaande handelingen in de omgekeerde volgorde uit te voeren.
- ➤ Controleer met een niet bijtende vloeistof of de gasleiding lekvrij is.

**VOORZICHTIG!**

- Gebruik hiervoor geen sop (water en zeep).
- Gebruik geen open vuur.

- Steek de branders aan en controleer of ze goed werken. Als dit niet het geval is, neem dan contact op met een erkende technicus.

**DRAAI NA GEBRUIK DE GASKRAAN OP DE GASFLES DICHT.**

**GASLEKKEN**

Wij adviseren om een goedgekeurde elektronische gaslekmelder te gebruiken.

Als u gas ruikt:

- Zet u de ramen open en laat u onmiddellijk alle mensen de ruimte (caravan, camper enzovoort) verlaten.
- Raak geen elektrische schakelaars aan, strijk geen lucifers af of wat dan ook dat het gas kan doen ontsteken.
- Doof alle vlammen.
- Draai de kraan op de gasfles of op de gastank dicht en open deze niet meer totdat u het gaslek hebt gevonden en opgelost.
- Neem contact op met een erkende technicus.

# 8 Reinigen en onderhoud

## 8.1 Het apparaat reinigen

**VOORZICHTIG!**

Zet het apparaat en de stroom uit en wacht totdat het is afgekoeld voordat u het begint te reinigen.

**BELANGRIJK!**

Hete oppervlakken die in aanraking komen met koud water of met een vochtige doek kunnen beschadigd worden.

Gebruik geen schuurmiddelen, bijtende middelen, producten op chloorbasis, schuurwol of staalwol.

Laat geen zure stoffen of alkalihoudende producten (zoals azijn, zout, citroensap enzovoort) op het apparaat zitten.

Oppervlakken van roestvrij staal en gelakte delen: wassen met water en zeep of een neutraal reinigingsmiddel; afspoelen en drogen. Gebruik schone sponzen en doeken.

## 8.2 De sproeiers vervangen

**VOORZICHTIG!**

Dit mag uitsluitend door deskundige technici worden gedaan. In geval van overtreding kan de fabrikant niet aansprakelijk worden gesteld voor de gevolgen daarvan.

➤ Referentie Afb. **7**, pagina 10.

| **BRANDER**<br>**Referentie Afb. 6, pagina 9** | **Ø SPROEIER (mm)** | **GEGRAVEERD NR.** |
|---|---|---|
| A | 0,54 | 54 |
| B | 0,57 | 57 |
| C | 0,65 | 65 |
| D | 0,69 | 69 |
| E | 0,73 | 73 |

# 9 Gasinlaat (indien aanwezig)

De drukinlaat zit onder de kookplaat (afb. 8, pagina 11).

De drukinlaat mag alleen worden verwijderd of bevestigd door een gespecialiseerde technicus. De drukwaarden hangen af van het gas waarop het apparaat werkt. Raadpleeg het hoofdstuk GAS in deze handleiding.

# 10 Garantie

De wettelijke garantieperiode is van toepassing. Als het product defect is, verzoeken wij u zich te wenden tot het filiaal van de fabrikant in uw land (u vindt het adres aan de achterkant van de gebruiksaanwijzing) of tot uw speciaalzaak.

Voor de afhandeling van de reparatie of garantie dient u de volgende documenten mee te sturen:

- een kopie van de factuur met datum van aankoop;
- de reden van de klacht of een beschrijving van de storing.

Læs og følg alle disse anvisninger, retningslinjer og advarsler i denne produktvejledning grundigt for at sikre, at du altid installerer, bruger og vedligeholder produktet korrekt. Disse anvisninger SKAL opbevares sammen med dette produkt.

Ved at benytte produktet bekræfter du hermed, at du har læst alle anvisninger, retningslinjer og advarsler grundigt, og at du forstår og er indforstået med de vilkår og betingelser, der er fastlagt heri. Du er indforstået med kun at bruge dette produkt til det beregnede formål og anvendelse i overensstemmelse med anvisningerne, retningslinjerne og advarslerne i denne produktvejledningen samt i overensstemmelse med alle de gældende love og forskrifter. Manglende læsning og ignorering af disse anvisninger og advarsler kan medføre kvæstelser på dig selv og andre, skade på dit produkt eller skade på anden ejendom i nærheden. Der tages forbehold for eventuelle ændringer og opdateringer af denne produktvejledning samt anvisningerne, retningslinjerne og advarslerne samt den tilhørende dokumentation. Se www.dometic.com for de nyeste produktinformationer

# Indholdsfortegnelse


**1 Forklaring af symbolerne . . . . . 125**

**2 Generelle sikkerhedshenvisninger . . . . . 125**

**3 Leveringsomfang . . . . . 126**

**4 Forudset brug . . . . . 126**

**5 Installation . . . . . 127**

5.1 Hul til indbygning . . . . . 127

5.2 Gastilslutning . . . . . 128

5.3 Elektrisk tilslutning . . . . . 130

5.4 Fastspænding . . . . . 130

**6 Teknisk beskrivelse . . . . . 131**

6.1 Betjeningspanel . . . . . 131

6.2 Brændere . . . . . 132

**7 Brug . . . . . 133**

7.1 Supplerende forskrifter . . . . . 133

7.2 Kogeplade . . . . . 134

7.3 Visuel kontrol af flammen . . . . . 136

7.4 Gasflaske . . . . . 136

**8 Rengøring og vedligeholdelse . . . . . 138**

8.1 Rengøring af apparatet . . . . . 138

8.2 Udskiftning af dyserne . . . . . 138

**9 Trykstik (hvis monteret) . . . . . 139**

**10 Garanti . . . . . 139**

# 1 Forklaring af symbolerne

**GIV AGT!**

Sikkerhedsmeddelelse: Tilsidesættelse af denne meddelelse kan medføre alvorlig tilskadekomst og endog dødsulykker.

**VIGTIGT!**

Tilsidesættelse af dette notat kan medføre materielle skader og påvirke produktets korrekte funktion.

**BEMÆRK**

Supplerende information om brug af produktet.

➤ **Handling:** Dette symbol viser dig, at du skal gøre noget. De påkrævede handlinger beskrives trin for trin.

**Fig. 1 5, side 3:** Denne information henviser til et element på en figur, i dette eksempel til "Position 5 på figur 1 på side 3".

# 2 Generelle sikkerhedshenvisninger

Fabrikanten påtager sig intet ansvar for skader i følgende tilfælde:

- Beskadigelser på produktet på grund af forkert brug
- Ændringer på produktet uden udtrykkelig tilladelse fra fabrikanten
- Anvendelse til andre formål end dem, der er beskrevet i vejledningen
- Ikke-konform installation og/eller tilslutninger

- Denne advarsel sidder på apparatet.
- Dette apparat bør installeres i henhold til de gældende forholdsregler og udelukkende bruges på et område med god ventilation.
- Læs instrukserne før apparatet installeres og bruges.
- Apparatet skal installeres af kvalificerede teknikere.

# 3 Leveringsomfang

| Reference<br>Fig. 1, side 3 | Antal | Varebetegnelse |
|---|---|---|
| 1 | 1 | Kogeplade |
| 2 | 1 | Pose med fæsteskruer<br>(afhængigt af modellen) |
| | 1 | Brugsanvisning |

# 4 Forudset brug

**GIV AGT!**

Dette apparat må kun anvendes til tilberedning af fødevarer. Enhver anden form for brug betragtes som forkert og dermed farlig. Producenten kan ikke gøres ansvarlig for materielle skader og kvæstelser, som skyldes forkert, forsømmelig eller uansvarlig brug.

Dette produkt er kun egnet til dets beregnede formål og anvendelse i overensstemmelse med disse anvisninger.

Denne vejledning giver dig oplysninger om, hvad der er nødvendigt med henblik på en korrekt montering og/eller drift af produktet. Dårlig montering og/eller ukorrekt drift eller vedligeholdelse medfører utilstrækkelig ydeevne og mulige fejl.

Producenten påtager sig intet ansvar for kvæstelser eller skader i forbindelse med produktet, der skyldes:

- Ukorrekt samling eller forbindelse inklusive for høj spænding
- Ukorrekt vedligeholdelse eller brug af uoriginale reservedele, der ikke stammer fra producenten
- Ændringer på produktet uden udtrykkelig tilladelse fra producenten
- Brug til andre formål end dem, der er beskrevet i vejledningen

Dometic forbeholder sig ret til at ændre produktets udseende og produktspecifikationer.

# 5 Installation

**GIV AGT!**

Kontrollér, inden installation, at de lokale forsyningsforhold (gastype og -tryk) og apparatets justeringsværdier stemmer overens.

Apparatets justeringsværdier er anført på etiketten (eller på dataskiltet).

Dette apparat er ikke tilsluttet en anordning til afledning af forbrændingsprodukter. En sådan anordning skal installeres og tilsluttes i henhold til de gældende installationsforskrifter. Der skal herudover tages særlig hensyn til forskrifterne omkring udluftning.

## 5.1 Hul til indbygning

**GIV AGT!**

Apparatet skal holdes på afstand af brændbare materialer.

Dette apparat tilhører KLASSE 3: APPARAT TIL INDBYGNING I ET KØKKENELEMENT ELLER I EN BORDPLADE.

**Minimumsafstande til væggene , som skal overholdes (Fig. 2 , side 4)**

| Afstand | Position |
|---|---|
| 135 mm | Fra den udvendige kant på hovedet af den brænder, som sidder tættes på en af side- og/eller bundvæggene. |
| 500 mm | Fra den øverste del af brænderne til skabene eller hylderne over kogepladen. |
| 30 mm | Fra den nederste del af brænderen og den nedenstående plade. |

**Indbygningshullets mål**

- Alt efter modellen skal hullet i møblet skæres som vist i Fig. **3**, side 5.
- Møblet skal være vinkelret med den vandrette bordplade og møblets forreste del.
- Møblets indbygningshul skal være vinkelret. I tilfælde af udluftningshuller i møblet, skal man undgå at forbrændingsmaterialer kan trænge ind i åbningerne.

## 5.2 Gastilslutning

**GIV AGT!**

Kontrollér disse data, før apparatet tilsluttes gasflasken. Trykreguleringen, som skal anvendes mellem gasflasken og apparatet, skal stemme overens med de anførte kategorier i nedenstående tabel.

Dette apparat er i stand til at fungere med de beskrevne gastyper og de tilhørende forsyningstryk i nedenstående tabel. Den kategori (eller de kategorier), som apparatet er justeret til, er klart angivet på identifikationsskiltet, der er klistret på apparatet.

| KATEGORI OG BRUGSLANDE | GASTRYK |
|---|---|
| I3B/P(30)<br>AT BE DE DK FI GB NL NO PT SE SI | 30 mbar Butan (G30)<br>30 mbar Propan (G31) |
| I3+ (28-30/37)<br>BE CH ES FR GB IE IT PT SI | 28-30 mbar Butan (G30)<br>37 mbar Propan (G31) |

| MODEL | SAMLET NOMINEL VARMEYDELSE | NØDVENDIG LUFTVOLUMEN TIL FORBRÆNDING |
|---|---|---|
| | kW - gr/h | $m^3/h$ |
| **HBH1003** | 4,5 - 327 | 9 |
| **HBH1003I** | 4,5 - 327 | 9 |
| **HBH2007** | 4,4 - 320 | 8,8 |
| **HBH2007I** | 4,4 - 320 | 8,8 |
| **HBH2007R** | 4,4 - 320 | 8,8 |
| **HBH2007RI** | 4,4 - 320 | 8,8 |
| **HBH2008** | 4,4 - 320 | 8,8 |
| **HBH2008I** | 4,4 - 320 | 8,8 |
| **HBH2008R** | 4,4 - 320 | 8,8 |
| **HBH2008RI** | 4,4 - 320 | 8,8 |

**GIV AGT!**

Under installations- og tilslutningshandlingerne må apparatets gasforsyningsrør ikke udsættes for vridning, træk eller andre belastninger.

Forbindelsen til apparatets gasforsyning skal udføres vha. et stift metalrør og af tætsluttende koblinger.

Det er muligt at anvende en slange, men denne skal være:

- Der skal altid være mulighed for at kunne inspicere forsyningsrøret.
- Det skal beskyttes mod mulig kontakt med dele, der kan blive varme (såsom brændernes bunddel).
- Det skal beskyttes mod alle eventuelle stød (vridning, træk, trykskade…).
- Det skal beskyttes mod indbygningens bevægelige dele (f.eks. skuffer).
- Det må højst være 1,5 m langt.
- Det bør udskiftes før udløbsdatoen.

Efter at have udført forbindelsen, kontroller, at kredsen er tæt ved brug af en ikke ætsende væske. Brug ikke opløsninger af vand og sæbe. **DER MÅ IKKE BRUGES ÅBNE FLAMMER.**

## 5.3 Elektrisk tilslutning

**LAVSPÆNDING 12 V ⎓**

**GIV AGT!**

Dette apparat skal tilsluttes en generator på 12 V ⎓. Hvis der anvendes et kabel på 2 x 0,5 $mm^2$ må dette højst have en længde på 2 m. Overhold den korrekte polaritet under tilslutningen!

**GIV AGT!**

Apparatet må aldrig tilsluttes netspændingen (230 V~), da dette ville medføre en uoprettelig skade på komponenterne og udgøre en fare for brugeren.

Benyt en dobbeltledning og forbind den til klemkassen, mærket med "+12 V ⎓ –", der sidder bag på apparatet, til tilslutning af apparatet. Den røde klemme er den positive pol, mens den sorte klemme er den negative pol.

## 5.4 Fastspænding

➤ Alt efter model skal apparatet fastspændes til møblet ved hjælp af skruer, som beskrevet i Fig. **4**, side 7.

# 6 Teknisk beskrivelse

## 6.1 Betjeningspanel

I den nedenstående tabel gengives alle apparatets tilstedeværende trykknapper og symboler.

**BEMÆRK**
Trykknapperne og symbolerne kan variere i funktion af apparatets model.

| Reference Fig. 5, side 8 | Symbol | Beskrivelse |
|---|---|---|
| 1 | | Angiver betjeningsknoppen til kogepladens brænder. |
| 2 | | Regulering af maksimalt blus. |
| 3 | | Regulering af laveste blus. |
| 4 | | Lukket gas. |
| 5 | | Trykknap, som aktiverer den elektroniske tænding. |

## 6.2 Brændere

| MODEL<br>Reference<br>Fig. 6, side 9 | A | | | B | | | C | | |
|---|---|---|---|---|---|---|---|---|---|
| | nr. | kW | gr/h | nr. | kW | gr/h | nr. | kW | gr/h |
| **HBH1003** | 1 | 1,1 | 80 | - | - | - | 1 | 1,6 | 116,8 |
| **HBH1003I** | 1 | 1,1 | 80 | - | - | - | 1 | 1,6 | 116,8 |
| **HBH2007** | 1 | 1,1 | 80 | 1 | 1,3 | 95 | - | - | - |
| **HBH2007I** | 1 | 1,1 | 80 | 1 | 1,3 | 95 | - | - | - |
| **HBH2007R** | 1 | 1,1 | 80 | 1 | 1,3 | 95 | - | - | - |
| **HBH2007RI** | 1 | 1,1 | 80 | 1 | 1,3 | 95 | - | - | - |
| **HBH2008** | 1 | 1,1 | 80 | 1 | 1,3 | 95 | - | - | - |
| **HBH2008I** | 1 | 1,1 | 80 | 1 | 1,3 | 95 | - | - | - |
| **HBH2008R** | 1 | 1,1 | 80 | 1 | 1,3 | 95 | - | - | - |
| **HBH2008RI** | 1 | 1,1 | 80 | 1 | 1,3 | 95 | - | - | - |

| MODEL<br>Reference<br>Fig. 6, side 9 | D | | | E | | |
|---|---|---|---|---|---|---|
| | nr. | kW | gr/h | nr. | kW | gr/h |
| **HBH1003** | 1 | 1,8 | 131 | - | - | - |
| **HBH1003I** | 1 | 1,8 | 131 | - | - | - |
| **HBH2007** | - | - | - | 1 | 2,0 | 146 |
| **HBH2007I** | - | - | - | 1 | 2,0 | 146 |
| **HBH2007R** | - | - | - | 1 | 2,0 | 146 |
| **HBH2007RI** | - | - | - | 1 | 2,0 | 146 |
| **HBH2008** | - | - | - | 1 | 2,0 | 146 |
| **HBH2008I** | - | - | - | 1 | 2,0 | 146 |
| **HBH2008R** | - | - | - | 1 | 2,0 | 146 |
| **HBH2008RI** | - | - | - | 1 | 2,0 | 146 |

# 7 Brug

## 7.1 Supplerende forskrifter

**GIV AGT!**

Apparatet må kun benyttes af ansvarlige voksne. Under og umiddelbart efter brug kan de tilgængelige dele være meget varme. Rør ikke delene, og opbevar apparatet utilgængeligt for børn. Sørg efter tilberedningen for, at regulatoren/regulatorerne er drejet til den lukkede position. Luk for hovedgasledningen efter brug.

**GIV AGT!**

Brug af et gasapparat vil medføre varme- og fugtproduktion i installationslokalet. Sørg for at der er en god udluftning i køkkenet: Hold de naturlige ventilationsåbninger åbne eller installér en mekanisk ventilationsanordning (mekanisk emhætte).

En intens og langvarig brug af apparatet kan kræve en supplerende udluftning, for eksempel et åbent vindue eller en mere effektiv udluftning, for eksempel ved at øge den eventuelle mekaniske udsugnings effekt.

**GIV AGT!**

Utilstrækkelig udluftning kan være til fare for brugeren og udgøre en risiko for kvæstelser.

Denne advarsel er placeret på synlig vis på kogepladens glaslåg. Glaslågene kan splintres, hvis de varmes op. Åbn altid låget før der trændes for hen hvilken som helst brænder (kogeplade, ovn og grill) og sluk for alle brænderne (kogeplade, ovn og gril) og lad dem køle af, før låget lukkes.

**GIV AGT!**

Denne advarsel vedrører alle modellerne med indbygget kar og kogeplade, og med glaslåg, der er delt mellem kogeplade og kar. Denne advarsel er placeret på synlig vis på karrets glaslåg. Uncer brug af kogepladen, når låget på karret er lukket, er det påkrævet at overholde en afstand på mindst 10 mm fra gryden og låget på karret.

## 7.2 Kogeplade

### Valg af brænder

**GIV AGT!**

Flammen må ikke nå ud over bunden på gryden. Stil gryden midt på brænderen, så den hviler stabilt på støtteristen.

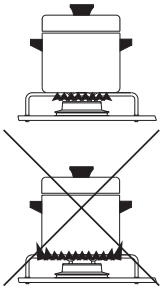

| BRÆNDER<br>Reference<br>Fig. 6, side 9 | GRYDEDIAMETER |
|---|---|
| A - B | fra 90 mm til 150 mm |
| C | fra 100 mm til 180 mm |
| D - E | fra 160 mm til 220 mm |

### Elektronisk tænding af kogepladen

**GIV AGT!**

Tændingen skal udføres uden gryder eller andre genstande på brænderne.

- Tryk betjeningsknoppen (Fig. 5 6, side 8) helt i bund og drej den over på symbolet med den store flamme (Fig. 5 2, side 8), for at tænde for flammen.
- Tryk samtidig på den elektroniske tændeknap (Fig. 5 5, side 8).
- Hold knoppen trykket i et par sekunder, når flammen er blevet tændt, så den ikke slukker igen.

**GIV AGT!**

Hvis brænderen ikke tænder:

- Drej knoppen over på symbolet med den lille flamme (Fig. 5 3, side 8);
- udfør tændingen manuelt;
- kontrollér, at der er gas i flasken.

Luk for gashanen og kontakt forhandleren, hvis apparatet overhovedet ikke virker.

### Manuel tænding af kogepladen

Den manuelle tænding bruges hvis apparatet ikke er udstyret med elektronisk tænding eller hvis den elektroniske tænding ikke virker.

**GIV AGT!**

Tændingen skal udføres uden gryder eller andre genstande på brænderne.

➤ Tryk betjeningsknoppen (Fig. 5 6, side 8) helt i bund og drej den over på symbolet med den store flamme (Fig. 5 2, side 8), for at tænde for flammen.

➤ Tænd samtidigt for brænderen med en tændstik eller med en gaslighter.

➤ Hold knoppen trykket i et par sekunder, når flammen er blevet tændt, så den ikke slukker igen.

**GIV AGT!**

Hvis brænderen ikke tænder:

- kontrollér, at der er gas i flasken.

Luk for gashanen og kontakt forhandleren, hvis apparatet overhovedet ikke virker.

### Justering af kogepladens flamme

➤ Drej knoppen over i den ønskede position (Fig. 5 6, side 8), for at regulere flammen.

## 7.3 Visuel kontrol af flammen

Flammens udseende er forskellig afhængigt af den gastype, der anvendes:

- **Propan (G31)**: Flammens indvendige pil er blå og omkredsen ses tydelig.
- **Butan (G30)**: Der er svage gule prikker i flammen når brænderen tændes, og de bliver stærkere efterhånden som brænderen opvarmes.

## 7.4 Gasflaske

**GIV AGT!**

Brug af en anden type gas og/eller et andet tryk, end det producenten foreskriver, kan medføre funktionsforstyrrelser på apparatet, og producenten fralægger sig ethvert ansvar i tilfælde af ukorrekt brug af apparatet.

Gasflaskerne, der kan anvendes er af den mest almindelige type i brug i det land, hvor apparatet er installeret. Gassen, der skal bruges er tydeligt angivet på emballagens udvendige side og på et uudsletteligt skilt, der sidder bag på apparatet. Følg under alle omstændigheder disse forholdsregler: gasflaskerne skal opbevares i det særlige rum, i lodret position, og skal være udstyret med ventil og reduktionsventil, og der skal være nem adgang til dem. Udskiftning af flaskerne skal kunne foretages uden hindringer og uden besvær.

### Udskiftning af gasflaskerne

- ➤ Luk for apparatets haner.
- ➤ Kontroller, at der ikke er flammer eller ild i nærheden.
- ➤ Luk for ventilen på gasflasken, der skal udskiftes.
- ➤ Løsn adapteren på den brugte gasflaske, og fjern selve flasken fra opbevaringsrummet.
- ➤ Følg den samme fremgangsmåde i den modsatte rækkefølge til udskiftning.
- ➤ Kontroller eventuelle gasudslip ved brug af en ikke ætsende væske.

**GIV AGT!**

- Brug ikke opløsninger af vand og sæbe.
- Anvend aldrig åben ild.

- Tænd for brænderne og kontroller, at de fungerer korrekt. Kontakt i modsat fald en autoriseret tekniker.

**LUK FOR GASFORSYNINGEN PÅ FLASKEN EFTER BRUG.**

**GASUDSLIP**

Det tilrådes at anvende en godkendt elektronisk detektor for gasudslip.

Hvis der er lugt af gas:

- Åbn for vinduerne, og få omgående alle personer ud fra, campingvognen, caravanen e.l.
- Rør ikke ved de elektriske kontakter, tænd ikke tændstikker og undgå alt det, der kan forårsage gastænding.
- Sluk alle åbne flammer.
- Luk for hanen på flasken eller gasbeholderen, og åbn ikke ventilen indtil gasudslippet er blevet fundet og afhjulpet.
- Rådspørg en autoriseret tekniker.

# 8 Rengøring og vedligeholdelse

## 8.1 Rengøring af apparatet

**GIV AGT!**

Sluk for apparatet, frakobl el-forsyningen og vent til det er kølet af, før det rengøres.

**VIGTIGT!**

Hvis de varme flader kommer i berøring med koldt vand eller en våd klud, kan tage skade.

Anvend aldrig skuremidler, ætsende eller klorholdige produkter og stålsvampe eller lignende.

Undgå at efterlade syrlige eller alkaliske stoffer (eddike, salt, citronsaft, osv.) på apparatets overflader.

Overfladerne af rustfrit stål og emaljerede dele skal vaskes med vand og sæbe, eller et mildt rensemiddel, skylles og tørres. Brug rene svampe og klude.

## 8.2 Udskiftning af dyserne

**GIV AGT!**

Handlingerne skal udføres af autoriseret personale. efter denne handling bortfalder ethvert ansvar for selve indgrebet.

➤ Reference Fig. 7, side 10.

| BRÆNDER<br>Reference<br>Fig. 6, side 9 | Ø DYSE (mm) | TRYKT NUMMER |
|---|---|---|
| A | 0,54 | 54 |
| B | 0,57 | 57 |
| C | 0,65 | 65 |
| D | 0,69 | 69 |
| E | 0,73 | 73 |

# 9 Trykstik (hvis monteret)

Trykstikket findes under kogepladen (Fig. **8**, side 11).

For at fjerne eller fastspænde trykstikket, henvendes der til en faglært tekniker. Trykværdierne afhænger af gastypen, som forsyner apparatet. Der henvises til kapitlet GAS I denne manual.

# 10 Garanti

Den lovbestemte garantiperiode gælder. Hvis der skulle forekomme defekt på produktet, bedes man rette henvendelse til fabrikantens lokale filial (adressen står på brugsvejledningens bagside), eller til den specialiserede forhandler.

Ved reparation eller påberåbelse af garantien skal man medsende følgende dokumentation:

- En kopi af regningen med købsdato;
- Reklamationens begrundelse eller en fejlbeskrivelse.

Lue nämä ohjeet huolellisesti ja noudata kaikkia tämän tuotteen käyttöohjeissa annettuja ohjeita, määräyksiä ja varoituksia. Näin varmistat, että tuotteen asennus, käyttö ja huolto sujuu aina oikein. Näiden ohjeiden TÄYTYY jäädä tuotteen yhteyteen.

Käyttämällä tuotetta vahvistat lukeneesi kaikki ohjeet, määräykset ja varoitukset huolellisesti ja että ymmärrät ja hyväksyt tässä annetut ehdot. Sitoudut käyttämään tuotetta ainoastaan sen käyttötarkoitukseen ja ilmoitetuissa käyttökohteissa ja noudattaen tässä tuotteen käyttöohjeessa annettuja ohjeita, määräyksiä ja varoituksia sekä voimassa olevia lakeja ja määräyksiä. Tässä annettujen ohjeiden ja varoitusten lukematta ja noudattamatta jättäminen voi johtaa omaan tai muiden loukkaantumiseen, tuotteen vaurioitumiseen tai muiden, ympärillä olevien esineiden vaurioitumiseen. Tähän tuotteen käyttöohjeeseen, ohjeisiin, määräyksiin ja varoituksiin sekä oheisdokumentteihin voidaan tehdä muutoksia ja niitä voidaan päivittää. Katso ajantasaiset tuotetiedot osoitteesta www.dometic.com.

# Sisällysluettelo


**1 Symbolien selitys . . . . . 141**

**2 Yleiset turvallisuusohjeet . . . . . 141**

**3 Toimituskokonaisuus . . . . . 142**

**4 Käyttötarkoitus . . . . . 142**

**5 Asennus . . . . . 143**

5.1 Upotusaukko . . . . . 143

5.2 Kaasuliitäntä . . . . . 144

5.3 Sähköliitäntä . . . . . 146

5.4 Kiinnitys . . . . . 146

**6 Tekninen kuvaus . . . . . 147**

6.1 Käyttöpaneeli . . . . . 147

6.2 Polttimet . . . . . 148

**7 Käyttö . . . . . 149**

7.1 Lisävarotoimia . . . . . 149

7.2 Liesitaso . . . . . 150

7.3 Liekin silmämääräinen tarkistus . . . . . 152

7.4 Kaasupullo . . . . . 152

**8 Puhdistus ja huolto . . . . . 154**

8.1 Laitteen puhdistus . . . . . 154

8.2 Suuttimien vaihto . . . . . 154

**9 Paneliitin (jos kuuluu varustuksiin) . . . . . 155**

**10 Takuu . . . . . 155**

# 1 Symbolien selitys

**VAROITUS!**

Turvallisuusvaroitus: tämän varoituksen noudattamatta jättämisestä saattaa olla seurauksena vakava loukkaantuminen tai kuolema.

**TÄRKEÄÄ!**

Tämän huomautuksen noudattamatta jättämisestä saattaa olla seurauksena materiaalivahinkoja ja laitteen toimintahäiriöitä.

**HUOMAA**

Laitteen käyttöön liittyviä lisätietoja.

➤ **Menettely:** tämä symboli osoittaa tarvetta toimenpiteeseen. Tarvittava menettely selostetaan askel askeleelta.

**Kuva 1 5, sivu 3:** tiedot viittaavat kuvassa olevaan osaan, tässä tapauksessa sivulla 3 olevan kuvan 1 kohtaan 5.

# 2 Yleiset turvallisuusohjeet

Valmistaja ei ota mitään vastuuta vaurioista seuraavissa tapauksissa:

- tuotteen virheellisestä käytöstä johtuvat vauriot
- tuotteeseen ilman valmistajan nimenomaista lupaa tehdyt muutokset
- tuotteen käyttö muuhun kuin käyttöohjeessa ilmoitettuun tarkoitukseen
- määräysten vastainen asennus ja/tai liitännät

- Tämä varoitus on kiinnitetty laitteeseen.
- Laite tulee asentaa voimassa olevien määräysten mukaisesti. Sitä tulee käyttää ainoastaan hyvin tuuletetussa tilassa.
- Tutustu ohjeisiin ennen laitteen asennusta ja käyttöä.
- Laitteen asennuksen saavat suorittaa ainoastaan ammattitaitoiset teknikot.

# 3 Toimituskokonaisuus

| Viite<br>Kuva 1, sivu 3 | Määrä | Nimike |
|---|---|---|
| 1 | 1 | Liesitaso |
| 2 | 1 | Kiinnitysruuvien pussi (mallista riippuen) |
| | 1 | Käyttöopas |

# 4 Käyttötarkoitus

**VAROITUS!**

Laitetta tulee käyttää ainoastaan ruoan valmistukseen. Kaikki muu käyttö on virheellistä ja siten vaarallista. Valmistaja ei ole vastuussa materiaali- tai henkilövahingoista, jotka johtuvat sopimattomasta, virheellisestä tai vastuuttomasta käytöstä.

Tämä tuote soveltuu ainoastaan näissä ohjeissa ilmoitettuun käyttötarkoitukseen ja käyttökohteeseen.

Näistä ohjeista saat tuotteen asianmukaiseen asennukseen ja/tai käyttöön tarvittavat tiedot. Väärin tehdyn asennuksen ja/tai väärän käyttötavan tai vääränlaisen huollon seurauksena laite ei toimi tyydyttävästi, ja se saattaa mennä epäkuntoon.

Valmistaja ei ota vastuuta tapaturmista tai tuotevaurioista, jotka johtuvat seuraavista:

- Väärin tehty kokoaminen tai sähköliitäntä, ylijännite mukaan lukien
- Väärin tehty huolto tai muiden kuin valmistajalta saatavien alkuperäisten varaosien käyttö
- tuotteeseen ilman valmistajan nimenomaista lupaa tehdyt muutokset
- käyttö muuhun kuin tässä ohjeessa ilmoitettuun tarkoitukseen

Dometic pidättää itsellään oikeuden muutoksiin tuotteen ulkonäössä ja spesifikaatioissa.

# 5 Asennus

**VAROITUS!**

Tarkista ennen asennusta, että paikallinen kaasunjakelu (kaasun tyyppi ja paine) ja laitteen säädöt vastaavat toisiaan.

Laitteen säätöluokat lukevat etiketissä (tai arvokilvessä).

Laitetta ei ole liitetty palamistuotteiden poistolaitteeseen. Se tulee asentaa ja liittää voimassa olevien asennussääntöjen mukaisesti. Ilmanvaihtoa koskevia määräyksiä tulee noudattaa huolellisesti.

## 5.1 Upotusaukko

**VAROITUS!**

Pidä laite etäällä syttyvistä materiaaleista.

Tämä laite kuuluu LUOKKAAN 3: KAAPISTOON TAI TYÖTASOON UPOTETTAVA LAITE.

**Noudatettavat minimietäisyydet seinistä (kuva 2, sivu 4)**

| Etäisyys | Asento |
|---|---|
| 135 mm | Lähimmän polttimen ulkoreunasta yhteen sivuseinistä ja/tai takaseinään. |
| 500 mm | Polttimien yläosan ja liesitason päälle kiinnitettyjen kaapistojen tai hyllyjen välillä. |
| 30 mm | Polttimen alaosan ja alla olevan työtason välillä. |

**Upotusaukon mitat**

- Tee kaapistoon Kuvan **3**, sivu 5 mukainen aukko (mallista riippuen).
- Kaapiston vaakasuoran työtason ja kaapiston pystysivun tulee olla suorassa kulmassa keskenään.
- Kaapiston upotusaukon tulee olla täysin suorakulmainen. Jos kaapistossa on ilmanvaihtoaukot, varo ettei niihin pääse palavia materiaaleja.

## 5.2 Kaasuliitäntä

**VAROITUS!**

Tarkista nämä tiedot ennen laitteen liittämistä kaasupulloon. Kaasupullon ja laitteen välissä käytettävien paineenalentimien tulee olla alla olevassa taulukossa annettujen luokkien mukaisia.

Laite voi toimia alla olevassa taulukossa ilmoitetuilla kaasuilla ja paineilla. Laitteen säätöluokka (tai luokat) lukee selkeästi laitteeseen kiinnitetyssä arvokilvessä.

| LUOKKA JA KÄYTTÖMAAT | KAASUNPAINE |
|---|---|
| I3B/P(30)<br>AT BE DE DK FI GB NL NO PT SE SI | 30 mbar butaani (G30)<br>30 mbar propaani (G31) |
| I3+ (28-30/37)<br>BE CH ES FR GB IE IT PT SI | 28-30 mbar butaani (G30)<br>37 mbar propaani (G31) |

| MALLI | NIMELLISLÄMPÖTEHO<br>kW - g/h | PALAMISEEN VAADITTU ILMAMÄÄRÄ<br>$m^3/h$ |
|---|---|---|
| **HBH1003** | 4,5 - 327 | 9 |
| **HBH1003I** | 4,5 - 327 | 9 |
| **HBH2007** | 4,4 - 320 | 8,8 |
| **HBH2007I** | 4,4 - 320 | 8,8 |
| **HBH2007R** | 4,4 - 320 | 8,8 |
| **HBH2007RI** | 4,4 - 320 | 8,8 |
| **HBH2008** | 4,4 - 320 | 8,8 |
| **HBH2008I** | 4,4 - 320 | 8,8 |
| **HBH2008R** | 4,4 - 320 | 8,8 |
| **HBH2008RI** | 4,4 - 320 | 8,8 |

**VAROITUS!**

Laitteen kaasuletkua ei saa kiertää, vetää tai kuormittaa millään tavoin asennuksen ja liitäntöjen aikana.

Kaasuputki tulee liittää laitteeseen metallisella putkella ja tiiviillä liittimillä.

Letkua voidaan käyttää, mutta sen tulee olla seuraavien määräysten mukainen:

- Aina tarkistettavissa
- Suojattu kosketukselta kuumeneviin osiin (kuten polttimien alla oleva osa)
- Suojattu kaikenlaiselta kuormitukselta (kiertyminen, veto, puristus ym.)
- Suojattu kaapiston liikkuvilta osilta (esim. laatikko)
- Enintään 1,5 m pitkä
- Vaihdettu ennen letkussa lukevaa eräpäivää

Kun olet suorittanut liitännän, tarkista kaasujärjestelmän tiiviys käyttämällä syövyttämätöntä nestettä, joka auttaa havaitsemaan vuodot. Älä käytä saippuavettä. **ÄLÄ KÄYTÄ AVOTULTA.**

## 5.3 Sähköliitäntä

**PIENJÄNNITE 12 V ⎓**

**VAROITUS!**

Tämän laitteen saa liittää ainoastaan 12 V:n ⎓ generaattoriin. Jos käytössä on 2 x 0,5 mm$^2$:n virtajohto, sen pituus ei saa olla yli 2 m. Varmista liitännän oikea napaisuus!

**VAROITUS!**

Älä missään tapauksessa liitä laitetta verkkovirtaan (230 V~), sillä seurauksena on osien täydellinen tuhoutuminen ja vaaratilanne käyttäjälle.

Käytä laitteen liitäntään parikaapelia. Liitä kaapeli laitteen takaosassa olevaan liitinalustaan, jossa on merkintä +12 V ⎓ –. Punainen on plus-napa ja musta miinus-napa.

## 5.4 Kiinnitys

➤ Mallista riippuen laite tulee kiinnittää keittiökaapistoon ruuveilla kuvan **4**, sivu 7 mukaisesti.

# 6 Tekninen kuvaus

## 6.1 Käyttöpaneeli

Seuraavassa taulukossa luetellaan kaikki laitteessa olevat kytkimet ja symbolit.

**HUOMAA**

Kytkimet ja symbolit saattavat vaihdella mallista riippuen.

| Viite<br>Kuva 5, sivu 8 | Symboli | Kuvaus |
|---|---|---|
| 1 | | Liesitason polttimen käyttökytkin |
| 2 | | Suurimman liekin säätö |
| 3 | | Pienimmän liekin säätö |
| 4 | | Kaasu suljettu |
| 5 | | Elektronisen sytytyksen painike |

## 6.2 Polttimet

| MALLI<br>Viite<br>Kuva 6, sivu 9 | A | | | B | | | C | | |
|---|---|---|---|---|---|---|---|---|---|
| | nro | kW | g/h | nro | kW | g/h | nro | kW | g/h |
| **HBH1003** | 1 | 1,1 | 80 | - | - | - | 1 | 1,6 | 116,8 |
| **HBH1003I** | 1 | 1,1 | 80 | - | - | - | 1 | 1,6 | 116,8 |
| **HBH2007** | 1 | 1,1 | 80 | 1 | 1,3 | 95 | - | - | - |
| **HBH2007I** | 1 | 1,1 | 80 | 1 | 1,3 | 95 | - | - | - |
| **HBH2007R** | 1 | 1,1 | 80 | 1 | 1,3 | 95 | - | - | - |
| **HBH2007RI** | 1 | 1,1 | 80 | 1 | 1,3 | 95 | - | - | - |
| **HBH2008** | 1 | 1,1 | 80 | 1 | 1,3 | 95 | - | - | - |
| **HBH2008I** | 1 | 1,1 | 80 | 1 | 1,3 | 95 | - | - | - |
| **HBH2008R** | 1 | 1,1 | 80 | 1 | 1,3 | 95 | - | - | - |
| **HBH2008RI** | 1 | 1,1 | 80 | 1 | 1,3 | 95 | - | - | - |

| MALLI<br>Viite<br>Kuva 6, sivu 9 | D | | | E | | |
|---|---|---|---|---|---|---|
| | nro | kW | g/h | nro | kW | g/h |
| **HBH1003** | 1 | 1,8 | 131 | - | - | - |
| **HBH1003I** | 1 | 1,8 | 131 | - | - | - |
| **HBH2007** | - | - | - | 1 | 2,0 | 146 |
| **HBH2007I** | - | - | - | 1 | 2,0 | 146 |
| **HBH2007R** | - | - | - | 1 | 2,0 | 146 |
| **HBH2007RI** | - | - | - | 1 | 2,0 | 146 |
| **HBH2008** | - | - | - | 1 | 2,0 | 146 |
| **HBH2008I** | - | - | - | 1 | 2,0 | 146 |
| **HBH2008R** | - | - | - | 1 | 2,0 | 146 |
| **HBH2008RI** | - | - | - | 1 | 2,0 | 146 |

# 7 Käyttö

## 7.1 Lisävarotoimia

**VAROITUS!**

Laite on tarkoitettu ainoastaan vastuullisten aikuisten käyttöön. Laitteen ulottuvilla olevat osat saattavat olla kuumia käytön aikana ja välittömästi sen jälkeen. Älä koske niitä ja pidä lapset etäällä laitteesta. Kun keittoaika päättyy, muista palauttaa kytkin/kytkimet suljettuun asentoon. Sulje kaasujärjestelmän päähana käytön jälkeen.

**VAROITUS!**

Kaasulieden käytössä kehittyy lämpöä ja kosteutta asennustilaan. Varmista, että keittiössä on hyvä ilmanvaihto: pidä luonnolliset ilmanvaihtoaukot esteettöminä tai asenna mekaaninen ilmanvaihtolaite (liesikupu).

Laitteen tehokas ja pitkään jatkuva käyttö saattaa vaatia lisäilmanvaihtoa, esim. ikkunan aukaisua tai tehokkaampaa ilmanvaihtoa esim. lisäämällä mahdollisen mekaanisen ilmanvaihtolaitteen tehoa.

**VAROITUS!**

Sopimaton tuuletus voi aiheuttaa vaaratilanteita käyttäjälle ja kohdistuneita vaurioita.

Tämä varoitus on kiinnitetty näkyvälle paikalle liesitason lasikanteen. Lasikansi saattaa särkyä kuumennettaessa. Avaa kansi aina ennen polttimen sytyttämistä (liesitaso, uuni tai grilli). Sammuta kaikki polttimet (liesitaso, uuni ja grilli) ja anna niiden jäähtyä ennen kuin suljet lasikannen.

**VAROITUS!**

Tämä varoitus koskee niitä malleja, joihin kuuluu allas ja keittoliesi kaksiosaisella lasikannella varustettuna, joka asettuu sekä keittolieden että altaan päälle. Tämä varoitus on kiinnitetty näkyvästi altaaseen kuuluvaan lasikanteen. Keittolieden käytön aikana kun altaan kansi on kiinni on kattilan ja altaan kannen välille jätettävä vähintään 10 mm rako.

## 7.2 Liesitaso

### Polttimen valinta

**VAROITUS!**

Liekin ei tule ulottua kattilan pohjan yli. Aseta kattila keskelle poltinta siten, että se on tukevasti ritilän päällä.

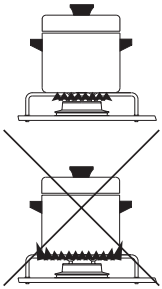

| POLTIN<br>Viite<br>Kuva 6, sivu 9 | KATTILAN HALKAISIJA |
|---|---|
| A - B | 90-150 mm |
| C | 100–180 mm |
| D - E | 160–220 mm |

### Liesitason elektroninen sytytys

**VAROITUS!**

Polttimen päällä ei saa olla kattiloita tai muita astioita sytytyksen aikana.

- Sytytä liekki painamalla käyttökytkin (kuva 5 6, sivu 8) pohjaan ja kääntämällä se suuren liekin kohdalle (kuva 5 2, sivu 8).
- Paina samanaikaisesti elektronista sytytyspainiketta (kuva 5 5, sivu 8).
- Kun liekki on syttynyt, pidä kytkintä painettuna muutaman sekunnin ajan, kunnes liekki jää palamaan.

**VAROITUS!**

Ellei poltin syty:

- käännä kytkin pienen liekin kohdalle (kuva 5 3, sivu 8);
- suorita käsinsytytys;
- tarkista, että kaasupullossa on kaasua.

Ellei laite toimi lainkaan, sulje kaasuhana ja ota yhteys jälleenmyyjään.

### Liesitason käsinsytytys

Käsinsytytystä käytetään, jos laitetta ei ole varustettu elektronisella sytytyksellä tai jos elektroninen sytytys on vioittunut.

**VAROITUS!**

Polttimen päällä ei saa olla kattiloita tai muita astioita sytytyksen aikana.

➤ Sytytä liekki painamalla käyttökytkin (kuva 5 6, sivu 8) pohjaan ja kääntämällä se suuren liekin kohdalle (kuva 5 2, sivu 8).

➤ Sytytä poltin samanaikaisesti tulitikulla tai kaasunsytyttimellä.

➤ Kun liekki on syttynyt, pidä kytkintä painettuna muutaman sekunnin ajan, kunnes liekki jää palamaan.

**VAROITUS!**

Ellei poltin syty:

- tarkista, että kaasupullossa on kaasua.

Ellei laite toimi lainkaan, sulje kaasuhana ja ota yhteys jälleenmyyjään.

### Liesitason liekin säätö

➤ Säädä liekkiä kääntämällä kytkin haluamaasi asentoon (kuva 5 6, sivu 8).

## 7.3 Liekin silmämääräinen tarkistus

Käytetystä kaasutyypistä riippuen liekin tulee olla seuraavanlainen:

- **Propaani (G31)**: liekin sisäkärjen tulee olla sininen ja liekin tarkkarajainen.
- **Butaani (G30)**: sytytettäessä poltin liekissä on hieman keltaiset päät, jotka voimistuvat polttimen kuumentuessa.

## 7.4 Kaasupullo

**VAROITUS!**

Valmistajan ohjeista poikkeavan kaasun ja/tai paineen käyttö saattaa aiheuttaa laitteen toimintahäiriöitä. Valmistaja vapautuu kaikesta vastuusta, jos laitetta käytetään virheellisesti.

Käytettävät kaasupullot ovat laitteen käyttömaassa yleisesti käytettyjä. Käytettävä kaasu lukee selkeästi pakkauksessa tai laitteen taakse kiinnitetyssä arvokilvessä. Noudata joka tapauksessa seuraavia ohjeita: Kaasupullot tulee asettaa niille tarkoitettuun tilaan pystyasentoon. Niissä tulee olla venttiili ja paineenalennin ja niihin tulee päästä esteettömästi käsiksi. Kaasupullon vaihdon tulee tapahtua esteettömästi ja helposti.

### Kaasupullon vaihto

➤ Sulje laitteen hanat.

➤ Varmista, ettei lähellä ole liekkejä tai avotulta.

➤ Sulje vaihdettavan kaasupullon venttiili.

➤ Ruuvaa auki tyhjän kaasupullon paineenalennin ja poista pullo tilasta.

➤ Suorita vaihto vastakkaisessa järjestyksessä.

➤ Tarkista syövyttämättömällä nesteellä, ettei kaasua vuoda.

**VAROITUS!**

- Älä käytä saippuavettä.
- Älä käytä avotulta.

- Sytytä polttimet ja tarkista, että ne toimivat asianmukaisesti. Ota tarvittaessa yhteys valtuutettuun teknikkoon.

**SULJE PULLON KAASU KÄYTÖN JÄLKEEN.**

**KAASUVUODOT**

Suosittelemme käyttämään tyyppihyväksyttyä elektronista kaasunilmaisinta.

Jos huomaat kaasunhajua:

- Avaa ikkunat ja käske ihmisiä poistumaan välittömästi matkailuautosta, -vaunusta tms.
- Älä koske sähkökatkaisimiin, sytytä tulitikkua tai tee mitään, minkä seurauksena kaasu voi syttyä tuleen.
- Sammuta kaikki avotulet.
- Sulje kaasupullon tai kaasusäiliön venttiili, äläkä avaa venttiiliä ennen kaasuvuodon löytymistä ja korjausta.
- Ota yhteys valtuutettuun teknikkoon.

# 8 Puhdistus ja huolto

## 8.1 Laitteen puhdistus

**VAROITUS!**

Sammuta laite, katkaise sen sähkö ja odota, että se jäähtyy ennen kuin puhdistusta.

**TÄRKEÄÄ!**

Kylmään veteen tai kosteaan pyyhkeeseen kosketuksiin joutuvat kuumat pinnat saattavat vaurioitua.

Älä käytä hankaavia, syövyttäviä tai klooripitoisia tuotteita, hankaustyynyä tai teräsvillaa.

Älä jätä happamia tai emäksisiä aineita (etikka, suola, sitruunamehu jne.) laitteen pinnoille.

Ruostumattomat teräspinnat ja emaloidut osat: pese saippuvedellä tai neutraalilla pesuaineella, huuhtele ja kuivaa. Käytä puhtaita sieniä ja pyyhkeitä.

## 8.2 Suuttimien vaihto

**VAROITUS!**

Ainoastaan valtuutettu henkilö saa suorittaa toimenpiteet. Valmistaja vapautuu kaikesta vastuusta toimenpiteen seurausten osalta.

➤ Viite Kuva 7, sivu 10.

| POLTIN<br>Viite Kuva 6, sivu 9 | Ø SUUTIN (mm) | PAINETTU NRO |
|---|---|---|
| A | 0,54 | 54 |
| B | 0,57 | 57 |
| C | 0,65 | 65 |
| D | 0,69 | 69 |
| E | 0,73 | 73 |

# 9 Paineliitin (jos kuuluu varustuksiin)

Paineliitin on sijoitettu keittotason alle (kuva 8, sivu 11).

Paineliittimen poiston ja asennuksen saa suorittaa ainoastaan ammattitaitoinen teknikko. Painearvot riippuvat laitteessa käytettävästä kaasuluokasta. Tutustu käyttöohjeessa olevaan KAASUA koskevaan lukuun.

# 10 Takuu

Laitetta koskee lakisääteinen takuuaika. Jos laite on viallinen, ota yhteys valmistajan toimipisteeseen (osoite löytyy käyttöoppaan takaa) tai jälleenmyyjään.

Toimita seuraavat asiakirjat korjausta ja takuukäsittelyä varten:

- kopio kuitista, jossa näkyy ostopäivä;
- valituksen perustelut tai vian kuvaus.

Läs och följ noggrant alla instruktioner, direktiv och varningar i den här produkthandboken för att säkerställa att du alltid installerar, använder och underhåller produkten på rätt sätt. Dessa instruktioner MÅSTE förvaras tillsammans med produkten.

Genom att använda produkten bekräftar du härmed att du noggrant har läst alla instruktioner, direktiv och varningar och att du förstår och är införstådd med att följa de villkor som anges häri. Du är införstådd med att endast använda denna produkt i avsett syfte och i enlighet med instruktionerna, direktiven och varningarna som anges i denna produkthandbok samt i enlighet med alla g llande lagar och bestämmelser. Om du inte läser och följer instruktionerna och varningarna som anges här kan det leda till personskador på dig eller andra, på produkten eller annan egendom i närheten. Denna produkthandbok, inklusive instruktionerna, direktiven och varningarna samt relaterad information, kan ändras och uppdateras. För uppdaterad produktinformation, besök www.dometic.com.

# Innehållsförteckning


**1 Förklaring av symboler . . . . . 157**

**2 Allmänna säkerhetsanvisningar . . . . . 157**

**3 Leveransinnehåll. . . . . 158**

**4 Avsedd användning . . . . . 158**

**5 Installation. . . . . 159**

5.1 Inbyggnadshålet . . . . . 159

5.2 Gasanslutning . . . . . 160

5.3 Elektrisk anslutning . . . . . 162

5.4 Fastsättning . . . . . 162

**6 Teknisk beskrivning . . . . . 163**

6.1 Kontrollpanel . . . . . 163

6.2 Brännare . . . . . 164

**7 Användning. . . . . 165**

7.1 Försiktighetsåtgärder . . . . . 165

7.2 Spishäll. . . . . 166

7.3 Visuell kontroll av lågan. . . . . 168

7.4 Gasbehållare . . . . . 168

**8 Rengöring och underhåll . . . . . 170**

8.1 Rengöring av apparaten . . . . . 170

8.2 Byte av injektorer. . . . . 170

**9 Tryckuttag (om förutsedd). . . . . 171**

**10 Garanti . . . . . 171**

# 1 Förklaring av symboler

**OBSERVERA!**

Observera: Beaktas bruksanvisningen ej kan det leda till allvarliga eller dödliga skador.

**VIKTIGT!**

Om bruksanvisningen inte beaktas kan det leda till materialskador och produktens funktion kan påverkas negativt.

**ANVISNING**

Kompletterande information om användning av produkten.

➤ **Tillvägagångssätt:** Denna symbol anger en arbetsinstruktion. Tillvägagångssättet beskrivs steg för steg.

**Bild 1 5, sid. 3:** anger en detalj på en bild, i detta exempel ”position 5 på bild 1 på sid. 3”.

# 2 Allmänna säkerhetsanvisningar

Tillverkaren åtar sig inget ansvar för skador i följande fall:

- Skador på produkten orsakade av felaktig användning.
- Ändringar av produkten som har utförts utan uttryckligt medgivande från tillverkaren.
- Användning av produkten för andra ändamål än de som beskrivs i bruksanvisningen.
- Installation och/eller anslutning som inte överensstämmer med anvisningarna

- Denna varningsskylt är placerad på apparaten.
- Apparaten ska installeras enligt gällande bestämmelser och får endast användas i en välventilerad lokal.
- Läs bruksanvisningen innan apparaten installeras och används.
- Apparaten ska installeras av behöriga tekniker.

# 3 Leveransinnehåll

| Referens<br>Bild 1, sid. 3 | Antal | Beskrivning |
|---|---|---|
| 1 | 1 | Spishäll |
| 2 | 1 | Påse med fästskruvar (enligt modell) |
| | 1 | Bruksanvisning |

# 4 Avsedd användning

**OBSERVERA!**

Apparaten får endast användas för tillagning av mat. All annan användning anses vara felaktig och därmed farlig. Tillverkaren ansvarar inte för sak- eller personskador som orsakas av olämplig, felaktig eller oansvarig användning.

Den här produkten lämpar sig endast för avsedd användning i enlighet med denna bruksanvisning.

Den här manualen informerar om vad som krävs för att installera och/eller använda produkten på rätt sätt. Felaktig installation och/eller användning eller felaktigt underhåll kommer leda till att produkten inte fungerar optimalt och riskerar gå sönder.

Tillverkaren åtar sig inget ansvar för personskador eller materiella skador på produkten som uppstår till följd av:

- Felaktig montering eller anslutning, inklusive för hög spänning
- Felaktigt underhåll eller användning av reservdelar som inte är originaldelar från tillverkaren
- Ändringar som utförts utan uttryckligt medgivande från tillverkaren
- Användning för andra ändamål än de som beskrivs i denna bruksanvisning

Dometic förbehåller sig rätten att ändra produktens utseende och specifikationer.

# 5 Installation

**OBSERVERA!**

Innan installationen ska du kontrollera att de lokala distributionsförhållandena (gastyp och -tryck) och tillståndet för apparatens justering är kompatibla.

Villkoren för justering av denna apparat står på etiketten (eller på typskylten).

Denna apparat är inte ansluten till en utsugningsanordning för förbränningsprodukter. Den måste installeras och anslutas i enlighet med de gällande installationsnormerna. Ägna särskild uppmärksamhet åt bestämmelserna som gäller ventilation.

## 5.1 Inbyggnadshålet

**OBSERVERA!**

Apparaten måste hållas på avstånd från brandfarligt material.

Denna apparat tillhör KLASS 3: APPARATER FÖR INBYGGNAD I ETT KÖK ELLER I EN KÖKSBÄNK.

**Minimiavstånd till väggarna som måste respekteras (bild 2, sid. 4)**

| Avstånd | Placering |
|---|---|
| 135 mm | Från brännarhuvudets yttre kant till en av sidoväggarna och/eller den bakre väggen. |
| 500 mm | Mellan brännarnas övre del och möblerna eller hyllorna som befinner sig ovanför spishällen. |
| 30 mm | Mellan brännarens underdel och den underliggande skivan. |

**Mått för inbyggnadshålet**

- Borra ett hål i möbeln som visas i Bild **3**, sid. 5, enligt modellen.
- Möbeln ska vara korrekt konstruerad och vara vinkelrät mot den vågräta köksbänken och möbelns framsida.
- Inbyggnadshålet ska vara vinkelrät. Om det finns ventilationsöppningar i möbeln, ska du undvika att brandfarligt material kommer in i dem.

## 5.2 Gasanslutning

**OBSERVERA!**

Kontrollera dessa data innan du ansluter apparaten till gasbehållaren. Tryckreducerarna som ska användas mellan gasbehållaren och apparaten måste överensstämma med kategorierna som anges i nedanstående tabell.

Denna apparat kan fungera med de gastyper och -tryck som anges i nedanstående tabell. Kategorin (eller kategorierna) enligt vilken apparaten har justerats är klart indikerad på identifikationsetiketten som sitter på apparaten.

| KATEGORI OCH DESTINATIONSLÄNDER | GASTRYCK |
|---|---|
| I3B/P(30)<br>AT BE DE DK FI GB NL NO PT SE SI | 30 mbar butangas (G30)<br>30 mbar propangas (G31) |
| I3+ (28-30/37)<br>BE CH ES FR GB IE IT PT SI | 28-30 mbar butangas (G30)<br>37 mbar propangas (G31) |

| MODELL | NOMINELL TOTAL VÄRMEEFFEKT<br>kW - gr/h | LUFTVOLYM SOM KRÄVS FÖR FÖRBRÄNNINGEN<br>$m^3/h$ |
|---|---|---|
| **HBH1003** | 4,5 - 327 | 9 |
| **HBH1003I** | 4,5 - 327 | 9 |
| **HBH2007** | 4,4 - 320 | 8,8 |
| **HBH2007I** | 4,4 - 320 | 8,8 |
| **HBH2007R** | 4,4 - 320 | 8,8 |
| **HBH2007RI** | 4,4 - 320 | 8,8 |
| **HBH2008** | 4,4 - 320 | 8,8 |
| **HBH2008I** | 4,4 - 320 | 8,8 |
| **HBH2008R** | 4,4 - 320 | 8,8 |
| **HBH2008RI** | 4,4 - 320 | 8,8 |

**OBSERVERA!**

Under installationen och anslutningen ska gasledningen inte utsättas för vridning, dragning eller andra påfrestningar.

Anslutningen av gasledningen till apparaten måste utföras med ett metallrör och täta fogar.

Det går att använda slangar men i så fall måste de vara:

- Möjliga att inspektera.
- Skyddade mot eventuell kontakt med delar som värms upp (som delen under brännarna).
- Skyddade mot påfrestningar av alla slag (vridning, dragning, klämning o.s.v.).
- Skyddade från de rörliga delarna i inbyggnadsmöbeln (t.ex. lådor).
- Maximalt 1,5 meter långa.
- Utbytta före sista förbrukningsdatumet.

Kontrollera efter anslutningen eventuella gasläckage från gaskretsen med en vätska som inte är korrosiv. Använd inte en lösning med vatten och tvål. **ANVÄND INTE ELDSLÅGOR.**

## 5.3 Elektrisk anslutning

**LÅGSPÄNNING 12 V ⎓**

**OBSERVERA!**

Denna apparat får endast anslutas till en 12 V ⎓ generator. Om det används en 2 x 0,5 mm² elkabel, får den inte vara längre än 2 m. Kontrollera att polariteten blir rätt vid anslutningen!

**OBSERVERA!**

Anslut absolut inte apparaten till nätspänningen (230 V~) eftersom det kan leda till att alla beståndsdelar förstörs definitivt och faror för användaren.

För anslutningen av apparaten, ska du använda en dubbel kabel och ansluta den till kabelfästet som är märkt med "+12 V ⎓ –" på apparatens baksida. Den röda terminalen är den positiva polen och den svarta terminalen är den negativa polen.

## 5.4 Fastsättning

➤ Apparaten ska fästas vid möbeln med skruvarna som beskrivs i bild **4**, sid. 7, enligt modellen.

# 6 Teknisk beskrivning

## 6.1 Kontrollpanel

Apparatens samtliga knappar och symboler anges i nedanstående tabell.

**ANVISNING**

Knappar och symboler kan variera mellan olika modeller av apparaten.

| Referens<br>Bild 5, sid. 8 | Symbol | Beskrivning |
|---|---|---|
| 1 | | Anger vredet till en brännare på spishällen. |
| 2 | | Justering av låga till max. |
| 3 | | Justering av låga till min. |
| 4 | | Gastillförsel stängd. |
| 5 | | Knapp för elektronisk tändning. |

## 6.2 Brännare

| MODELL<br>Referens<br>Bild 6, sid. 9 | A | | | B | | | C | | |
|---|---|---|---|---|---|---|---|---|---|
| | nr. | kW | gr/h | nr. | kW | gr/h | nr. | kW | gr/h |
| **HBH1003** | 1 | 1,1 | 80 | - | - | - | 1 | 1,6 | 116,8 |
| **HBH1003I** | 1 | 1,1 | 80 | - | - | - | 1 | 1,6 | 116,8 |
| **HBH2007** | 1 | 1,1 | 80 | 1 | 1,3 | 95 | - | - | - |
| **HBH2007I** | 1 | 1,1 | 80 | 1 | 1,3 | 95 | - | - | - |
| **HBH2007R** | 1 | 1,1 | 80 | 1 | 1,3 | 95 | - | - | - |
| **HBH2007RI** | 1 | 1,1 | 80 | 1 | 1,3 | 95 | - | - | - |
| **HBH2008** | 1 | 1,1 | 80 | 1 | 1,3 | 95 | - | - | - |
| **HBH2008I** | 1 | 1,1 | 80 | 1 | 1,3 | 95 | - | - | - |
| **HBH2008R** | 1 | 1,1 | 80 | 1 | 1,3 | 95 | - | - | - |
| **HBH2008RI** | 1 | 1,1 | 80 | 1 | 1,3 | 95 | - | - | - |

| MODELL<br>Referens<br>Bild 6, sid. 9 | D | | | E | | |
|---|---|---|---|---|---|---|
| | nr. | kW | gr/h | nr. | kW | gr/h |
| **HBH1003** | 1 | 1,8 | 131 | - | - | - |
| **HBH1003I** | 1 | 1,8 | 131 | - | - | - |
| **HBH2007** | - | - | - | 1 | 2,0 | 146 |
| **HBH2007I** | - | - | - | 1 | 2,0 | 146 |
| **HBH2007R** | - | - | - | 1 | 2,0 | 146 |
| **HBH2007RI** | - | - | - | 1 | 2,0 | 146 |
| **HBH2008** | - | - | - | 1 | 2,0 | 146 |
| **HBH2008I** | - | - | - | 1 | 2,0 | 146 |
| **HBH2008R** | - | - | - | 1 | 2,0 | 146 |
| **HBH2008RI** | - | - | - | 1 | 2,0 | 146 |

# 7 Användning

## 7.1 Försiktighetsåtgärder

**OBSERVERA!**

Apparaten får endast användas av ansvarsfulla vuxna. Under och direkt efter användningen kan åtkomliga delar vara varma. Rör inte vid dem och håll barn på behörigt avstånd. Se till att stänga vredet(vreden) efter avslutad tillagning. Efter användningen ska du stänga gasledningens huvudkran.

**OBSERVERA!**

Användningen av en gasspis leder till värmeutveckling och fuktbildning i installationslokalen. Se till att ventilationen är tillräcklig i köket. Låt alla naturliga ventilationsöppningar vara öppna eller installera en mekanisk ventilationsanordning (spisfläkt med mekanisk funktion).

En intensiv och långvarig användning av apparaten kan kräva ytterligare ventilation. Till exempel kan man behöva öppna ett fönster eller göra ventilationen mer effektiv, till exempel genom att öka effekten för en eventuell mekanisk utsugning.

**OBSERVERA!**

Otillräcklig ventilation kan utgöra en fara för användare och risk för skador.

Denna varning sitter väl synbar på spishällens glaslock. Glaslocken kan gå i bitar om de värms upp. Öppna därför alltid locket innan du tänder en brännare (spishäll, ugn och grill) och stäng av alla brännare (spishäll, ugn och grill) och låt dem kylas av innan du stänger locket.

**OBSERVERA!**

Denna varning gäller modeller med integrerad diskho och häll och med glaslock mellan hällen och diskhon. Denna varning sitter på väl synlig plats på glaslocket. Under hällens användning då locket är stängd, ska du respektera ett minimiavstånd på 10 mm mellan kastrullen och locket på diskhons sida.

## 7.2 Spishäll

### Val av brännare

**OBSERVERA!**

Lågan får aldrig komma ut under kastrullens botten. Placera kastrullen i mitten på brännaren, så att den står stabilt på stödgallret.

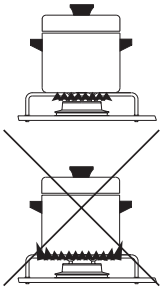

| BRÄNNARE<br>Referens<br>Bild 6, sid. 9 | KASTRULLENS DIAMETER |
|---|---|
| A - B | 90 - 150 mm |
| C | 100 - 180 mm |
| D - E | 160 - 220 mm |

### Elektronisk tändning av spishällen

**OBSERVERA!**

Tändningen ska utföras utan kastrull eller något annat föremål på brännarna.

- ➤ För att tända lågan ska du helt trycka in vredet (bild 5 6, sid. 8) och vrida det till läget för stor låga (bild 5 2, sid. 8).
- ➤ Samtidigt ska du trycka på knappen för elektronisk tändning (bild 5 5, sid. 8).
- ➤ Då lågan har tänts ska du hålla vredet nedtryckt i några sekunder så att lågan fortsätter att brinna.

**OBSERVERA!**

Om brännaren inte tänds:

- Vrid vredet till läget för liten låga (bild 5 3, sid. 8).
- Utför den manuella tändningen.
- Kontrollera att det finns gas i gasbehållaren.

Om apparaten absolut inte fungerar, ska du stänga gaskranen och kontakta din återförsäljare.

### Manuell tändning av spishällen

Den manuella tändningen används i frånvaro av elektronisk tändning eller om den är sönder.

**OBSERVERA!**

Tändningen ska utföras utan kastrull eller något annat föremål på brännarna.

➤ För att tända lågan ska du helt trycka in vredet (bild 5 6, sid. 8) och vrida det till läget för stor låga (bild 5 2, sid. 8).

➤ Samtidigt ska du tända brännaren med en tändsticka eller en gaständare.

➤ Då lågan har tänts ska du hålla vredet nedtryckt i några sekunder så att lågan fortsätter att brinna.

**OBSERVERA!**

Om brännaren inte tänds:

- Kontrollera att det finns gas i gasbehållaren.

Om apparaten absolut inte fungerar, ska du stänga gaskranen och kontakta din återförsäljare.

### Justering av spishällens låga

➤ För att justera lågan, vrid vredet till önskat läge (bild 5 6, sid. 8).

## 7.3 Visuell kontroll av lågan

Enligt använd typ av gas ser lågan ut på följande sätt:

- **Propan (G31)**: låga med blå kärna och klara konturer.
- **Butan (G30)**: låga med gula spetsar då brännaren tänds och som blir mer intensiva då brännaren värms.

## 7.4 Gasbehållare

**OBSERVERA!**

Användning av en annan gas och/eller ett annat tryck än den/det som föreskrivs av tillverkaren kan orsaka felfunktioner hos apparaten. Tillverkaren frånsäger sig allt ansvar vid felaktig användning av apparaten.

Gasbehållarna som kan användas är vanliga gasbehållare i landet där apparaten används. Gasen som ska användas indikeras tydligt utanpå emballaget och på etiketten som sitter bak på apparaten. Hur som helst ska du följa nedanstående indikationer: Gasbehållarna ska sättas i det speciella utrymmet i vertikalt läge och vara utrustade med ventil och tryckreducerare och vara lättillgängliga. Bytet av gasbehållarna ska kunna utföras utan problem och svårigheter.

### Byte av gasbehållare

- ➤ Stäng apparatens kranar.
- ➤ Försäkra dig om att det inte finns eldslågor eller öppen eld i närheten.
- ➤ Stäng ventilen på gasbehållaren som ska bytas ut.
- ➤ Skruva loss reduceraren på den tomma gasbehållaren, avlägsna den från utrymmet.
- ➤ Utför bytet i omvänd ordning.
- ➤ Kontrollera eventuella gasläckage med en vätska som inte är korrosiv.

**OBSERVERA!**

- Använd inte en lösning med vatten och tvål.
- Använd inte eldslågor.

- Tänd brännarna och kontrollera att de fungerar korrekt. Om de inte gör det ska du vända dig till en kvalificerad tekniker.

**STÄNG GASTILLFÖRSELN TILL GASBEHÅLLAREN EFTER ANVÄNDNINGEN.**

**GASLÄCKAGE**

Vi råder dig att använda en typgodkänd elektronisk gasläcksökare.

Om du känner lukt av gas:

- Öppna fönstren och låt omedelbart alla personer gå ut ur campingbilen, husvagnen o.s.v.
- Rör inte vid de elektriska strömbrytarna, tänd inga tändstickor och gör inget som kan antända gasen.
- Släck alla eldslågor.
- Stäng ventilen på gasbehållaren eller gastanken och öppna inte ventilen förrän gasläckaget har identifierats och åtgärdats.
- Kontakta en kvalificerad tekniker.

# 8 Rengöring och underhåll

## 8.1 Rengöring av apparaten

**OBSERVERA!**

Stäng av apparaten, koppla den från elnätet och vänta tills den kyls av innan du sätter igång med rengöringen.

**VIKTIGT!**

Varma ytor som kommer i kontakt med kallvatten eller en fuktig trasa kan skadas.

Använd inte produkter med slipmedel, frätande ämnen som klor, stålull o. dyl.

Låt inte sura eller alkaliska ämnen (vinäger, salt, citronsaft o.s.v.) torka in på apparatens ytor.

Apparatens ytor av rostfritt stål och de emaljerade delarna: Rengör noga med tvål och vatten eller ett neutralt rengöringsmedel. Skölj och torka. Använd rena svampar och trasor.

## 8.2 Byte av injektorer

**OBSERVERA!**

Ingreppen ska utföras av kvalificerad personal. Vi frånsäger oss ansvaret för problem som uppstår efter obehörigt ingrepp.

➤ Referens Bild 7, sid. 10.

| BRÄNNARE<br>Referens Bild 6, sid. 9 | Ø INJEKTOR (mm) | PRÄGLAT NUMMER |
|---|---|---|
| A | 0,54 | 54 |
| B | 0,57 | 57 |
| C | 0,65 | 65 |
| D | 0,69 | 69 |
| E | 0,73 | 73 |

# 9 Tryckuttag (om förutsedd)

Tryckuttaget befinner sig under hällen (bild **8**, siv. 11).

Avlägsnandet och fastsättningen av tryckuttaget ska utföras av en specialiserad tekniker. Tryckvärdena beror på den kategori gas som apparaten förses med. Konsultera kapitlet GAS i denna bruksanvisning.

# 10 Garanti

Den lagstadgade garantitiden gäller. Om produkten är defekt: Kontakta tillverkarens kontor i ditt land (adresser, se bruksanvisningens baksida) eller återförsäljare.

Vid reparations- resp. garantiärenden ska följande skickas med:

- En kopia på fakturan med inköpsdatumet.
- En reklamations- eller felbeskrivning.

Vennligst les disse instruksjonene nøye og følg alle instruksjoner, retningslinjer og advarsler som er inkludert i denne produktveiledningen for å sikre at du installerer, bruker og vedlikeholder produktet ordentlig til enhver tid. Disse instruksjonene MÅ følge med dette produktet.

Ved å bruke dette produktet bekrefter du at du har lest alle instruksjoner, retningslinjer og advarsler nøye, og at du forstår og aksepterer å overholde betingelsene og vilkårene slik de er presentert her. Du godtar å bruke dette produktet kun til tiltenkt formål og anvendelse, og i samsvar med instruksjonene, retningslinjene og advarslene slik de er presentert i denne produktveiledningen, så vel som i samsvar med alle gjeldende lovbestemmelser og forskrifter. Hvis instruksjonene og advarslene som er presentert her, ikke blir lest og fulgt, kan dette resultere i personskader hos deg selv eller andre, skade på produktet eller skade på annen eiendom i nærheten. Denne produktveiledningen, inkludert instruksjonene, retningslinjene og advarslene, samt relatert dokumentasjon, kan være underlagt endringer og oppdateringer. For oppdatert produktinformasjon, se www.dometic.com.

# Innholdsfortegnelse


**1 Forklaring til symbolene . . . . . 173**

**2 Generelle sikkerhetsinstrukser . . . . . 173**

**3 Standardutstyr . . . . . 174**

**4 Riktig bruk . . . . . 174**

**5 Installasjon . . . . . 175**

5.1 Innebyggingshull . . . . . 175

5.2 Gasstilkobling . . . . . 176

5.3 Elektrisk tilkobling . . . . . 178

5.4 Festing . . . . . 178

**6 Teknisk beskrivelse . . . . . 179**

6.1 Kontrollpanel . . . . . 179

6.2 Brennere . . . . . 180

**7 Bruk . . . . . 181**

7.1 Forholdsregler . . . . . 181

7.2 Platetopp . . . . . 182

7.3 Visuell kontroll av flammen . . . . . 184

7.4 Gassflaske . . . . . 184

**8 Rengjøring og vedlikehold . . . . . 186**

8.1 Rengjøring av apparatet . . . . . 186

8.2 Utskifting av injektorene . . . . . 186

**9 Trykkontakt (hvis finnes) . . . . . 187**

**10 Garanti . . . . . 187**

# 1 Forklaring til symbolene

**ADVARSEL!**

Sikkerhetsadvarsel: Manglende overhold av denne advarselen kan forårsake alvorlige og dødelige personskader.

**VIKTIG!**

Manglende overhold av denne merknaden kan forårsake materialskader og føre til feilfunksjon av produktet.

**MERK**

Tilleggsinformasjon om bruk av produktet.

➤ **Inngrep:** Dette symbolet angir at det kreves et inngrep. De nødvendige inngrepene beskrives trinnvis.

**Fig. 1 5, side 3:** Denne angivelsen henviser til et element på en figur, i dette eksemplet til «Posisjon 5 på figur 1 på side 3».

# 2 Generelle sikkerhetsinstrukser

Produsenten påtar seg ikke noe ansvar for skader i følgende tilfeller:

- skader på produktet på grunn av uegnet bruk,
- endringer på produktet uten skriftlig godkjenning av produsenten,
- bruk av produktet til andre formål enn de som er beskrevet i veiledningen,
- uoverensstemmende installasjon og/eller tilkoblinger,

- Denne advarselen er plassert på apparatet.
- Apparatet må installeres i henhold til gjeldende lover og kun brukes på et sted med egnet ventilasjon.
- Les instruksjonene før du installerer og bruker apparatet.
- Apparatet må installeres av autorisert personale.

# 3 Standardutstyr

| Referanse Fig. 1, side 3 | Antall | Benevnelse |
|---|---|---|
| 1 | 1 | Platetopp |
| 2 | 1 | Pose med festeskruer (alt avhengig av modellen) |
| | 1 | Håndbok |

# 4 Riktig bruk

**ADVARSEL!**

Apparatet skal kun brukes til matlaging. Enhver annen bruk betraktes som feil og dermed farlig. Produsenten er ikke ansvarlig for skader på gjenstander og personer som skyldes en uegnet, feil eller skjødesløs bruk.

Dette produktet er kun egnet for det tiltenkte formålet og anvendelsen i samsvar med disse instruksjonene.

Denne håndboken gir informasjon som er nødvendig for en ordentlig installasjon og/eller drift av produktet. Dårlig installasjon og/eller upassende drift eller vedlikehold vil resultere i en utilfredsstillende ytelse og en mulig svikt.

Produsenten påtar seg intet ansvar for personskader eller materielle skader på produktet som følge av:

- Ikke korrekt montering eller tilkobling, inkludert for høy spenning
- Ikke korrekt vedlikehold eller bruk av reservedeler foruten de originale reservedelene som leveres av produsenten
- Endringer på produktet uten at det er gitt uttrykkelig godkjenning av produsenten
- Bruk til andre formål enn det som er beskrevet i denne håndboken

Dometic forbeholder seg rettigheten til å endre produktet ytre og produktspesifikasjoner.

# 5 Installasjon

**ADVARSEL!**

Før installasjonen, kontroller at de lokale vilkårene for forsyning (gassens natur og trykk) og apparatets justering er kompatible.

Apparatets justeringsvilkår er oppgitt på etiketten (eller på merkeskiltet).

Apparatet er ikke koblet til en utsugingsanordning for forbrenningsproduktene. Den må installeres og tilkobles i samsvar med gjeldende installasjonsbestemmelser. Vær spesielt oppmerksom på gjeldende ventilasjonskrav.

## 5.1 Innebyggingshull

**ADVARSEL!**

Apparatet må stå langt unna brennbare materialer.

Dette apparatet tilhører KLASSE 3: APPARAT SOM SKAL INNEBYGGES I ET KJØKKENSKAP ELLER I EN ARBEIDSBENK.

**Min. avstander fra veggene (fig. 2, side 4)**

| Avstand | Posisjon |
|---|---|
| 135 mm | Fra ytterkanten på nærmeste brennerhode til en av sideveggene og/eller bunnveggen. |
| 500 mm | Mellom toppen av brennerne og kjøkkenskapene eller hyllene over platetoppen. |
| 30 mm | Mellom nedre del av flammen og flaten under. |

**Innebyggingshullets mål**

- Lag et hull i kjøkkenskapet som vist på Fig. **3**, side 5, avhengig av modellen.
- Kjøkkenskapet må være bygget rettvinklet med arbeidsbenken og kjøkkenskapets forside.
- Kjøkkenskapets innebyggingshull må være rettvinklet. Dersom kjøkkenskapet har ventilasjonshull må du passe på at brennbare materialer ikke kommer inni disse hullene.

## 5.2 Gasstilkobling

**ADVARSEL!**

Kontroller disse dataene før du kobler apparatet til gassflasken. Trykkregulatoren som skal brukes mellom gassflasken og apparatet må være i overensstemmelse med kategoriene som er angitt i tabellen nedenfor.

Apparatet kan fungere med følgende gasser og tilhørende forsyningstrykk oppgitt i tabellen nedenfor. Kategorien (eller kategoriene) som apparatet har blitt justert for er tydelig angitt på identifikasjonsetiketten som er limt på apparatet.

| KATEGORI OG BESTEMMELSESLAND | GASSTRYKK |
|---|---|
| I3B/P(30)<br>AT BE DE DK FI GB NL NO PT SE SI | 30 mbar Butan (G30)<br>30 mbar Propan (G31) |
| I3+ (28-30/37)<br>BE CH ES FR GB IE IT PT SI | 28-30 mbar Butan (G30)<br>37 mbar Propan (G31) |

| MODELL | TOTAL NOMINELL VARMEKAPASITET<br>kW - gr/h | LUFTVOLUM SOM KREVES TIL FORBRENNINGEN<br>$m^3/h$ |
|---|---|---|
| **HBH1003** | 4,5 - 327 | 9 |
| **HBH1003I** | 4,5 - 327 | 9 |
| **HBH2007** | 4,4 - 320 | 8,8 |
| **HBH2007I** | 4,4 - 320 | 8,8 |
| **HBH2007R** | 4,4 - 320 | 8,8 |
| **HBH2007RI** | 4,4 - 320 | 8,8 |
| **HBH2008** | 4,4 - 320 | 8,8 |
| **HBH2008I** | 4,4 - 320 | 8,8 |
| **HBH2008R** | 4,4 - 320 | 8,8 |
| **HBH2008RI** | 4,4 - 320 | 8,8 |

**ADVARSEL!**

I forbindelse med installasjonen og tilkoblingen må apparatets gassledning ikke vris, trekkes eller utsettes for andre belastninger.

Tilkoblingen til apparatets gassledning må utføres med et metallrør og tette koblingsstykker.

Det er også mulig å bruke en slange, men denne må:

- Hele tiden være mulig å inspisere.
- Beskyttes mot mulige kontakter med deler som blir varme (f.eks. delen under brennerne).
- Beskyttes mot overbelastninger (vridning, trekk, klemming, osv.).
- Beskyttes mot bevegelige deler i innebyggingshullet (f.eks. en skuff).
- Være maks. 1,5 m lang.
- Skiftes ut før forfallsdatoen.

Etter at du har utført tilkoblingen må du kontrollere at kretsen er tett med en væske som ikke er etsende. Ikke bruk en såpeløsning. **IKKE BRUK ÅPNE FLAMMER.**

## 5.3 Elektrisk tilkobling

**LAVSPENNING 12 V ⎓**

**ADVARSEL!**

Apparatet må kobles til en 12 V ⎓ dynamo. Hvis det brukes en kabel på 2 x 0,5 mm$^2$, må den ikke være lenger enn 2 m. Pass på at du tilkobler den rette polariteten!

**ADVARSEL!**

Apparatet må ikke kobles til nettspenningen (230 V~), fordi det ville ødelegge delene helt og være en fare for brukeren.

Den elektriske tilkoblingen må utføres med en dobbel ledning som skal kobles til klemmebrettet "+12 V ⎓ –", på baksiden av apparatet. Den røde ledningen er den positive polen, og den svarte ledningen er den negative polen.

## 5.4 Festing

➤ Apparatet må festes til kjøkkenskapet med skruene som vist på fig. **4**, side 7, avhengig av modell.

# 6 Teknisk beskrivelse

## 6.1 Kontrollpanel

I tabellen nedenfor forklares alle knappene og symbolene som finnes på apparatet.

**MERK**

Knappene og symbolene kan variere fra modell til modell.

| Referanse Fig. 5, side 8 | Symbol | Beskrivelse |
|---|---|---|
| 1 | | Angir bryteren til en brenner på platetoppen. |
| 2 | | Justering av flammen til maksimum. |
| 3 | | Justering av flammen til minimum. |
| 4 | | Gass stengt. |
| 5 | | Knapp for elektronisk tenning. |

## 6.2 Brennere

| MODELL<br>Referanse<br>Fig. 6, side 9 | A | | | B | | | C | | |
|---|---|---|---|---|---|---|---|---|---|
| | nr. | kW | gr/h | nr. | kW | gr/h | nr. | kW | gr/h |
| **HBH1003** | 1 | 1,1 | 80 | - | - | - | 1 | 1,6 | 116,8 |
| **HBH1003I** | 1 | 1,1 | 80 | - | - | - | 1 | 1,6 | 116,8 |
| **HBH2007** | 1 | 1,1 | 80 | 1 | 1,3 | 95 | - | - | - |
| **HBH2007I** | 1 | 1,1 | 80 | 1 | 1,3 | 95 | - | - | - |
| **HBH2007R** | 1 | 1,1 | 80 | 1 | 1,3 | 95 | - | - | - |
| **HBH2007RI** | 1 | 1,1 | 80 | 1 | 1,3 | 95 | - | - | - |
| **HBH2008** | 1 | 1,1 | 80 | 1 | 1,3 | 95 | - | - | - |
| **HBH2008I** | 1 | 1,1 | 80 | 1 | 1,3 | 95 | - | - | - |
| **HBH2008R** | 1 | 1,1 | 80 | 1 | 1,3 | 95 | - | - | - |
| **HBH2008RI** | 1 | 1,1 | 80 | 1 | 1,3 | 95 | - | - | - |

| MODELL<br>Referanse<br>Fig. 6, side 9 | D | | | E | | |
|---|---|---|---|---|---|---|
| | nr. | kW | gr/h | nr. | kW | gr/h |
| **HBH1003** | 1 | 1,8 | 131 | - | - | - |
| **HBH1003I** | 1 | 1,8 | 131 | - | - | - |
| **HBH2007** | - | - | - | 1 | 2,0 | 146 |
| **HBH2007I** | - | - | - | 1 | 2,0 | 146 |
| **HBH2007R** | - | - | - | 1 | 2,0 | 146 |
| **HBH2007RI** | - | - | - | 1 | 2,0 | 146 |
| **HBH2008** | - | - | - | 1 | 2,0 | 146 |
| **HBH2008I** | - | - | - | 1 | 2,0 | 146 |
| **HBH2008R** | - | - | - | 1 | 2,0 | 146 |
| **HBH2008RI** | - | - | - | 1 | 2,0 | 146 |

# 7 Bruk

## 7.1 Forholdsregler

**ADVARSEL!**

Apparatet må kun brukes av ansvarsfulle voksne. Under bruk og like etterpå kan de tilgjengelige delene være varme. Ikke ta på disse delene og hold barn på avstand. Når matlagingen er ferdig, må bryteren/bryterne dreies til lukket posisjon. Etter bruk må du stenge gasskranen.

**ADVARSEL!**

Bruk av en gasskomfyr fører til produksjon av varme og fuktighet i rommet hvor apparatet er installert. Sørg for egnet ventilasjon. Hold ventilasjonshullene åpne eller installer en mekanisk ventilasjonsanordning (mekanisk kjøkkenvifte).

Dersom du bruker apparatet med høy varme eller over lengre tid, kan det være nødvendig med ekstra ventilasjon, f.eks. du kan åpne et vindu eller oppnå en mer effektiv ventilasjon ved å eventuelt øke styrken på kjøkkenviften.

**ADVARSEL!**

Utilstrekkelig ventilasjon kan utgjøre en fare for brukeren og risiko for skader.

Denne advarselen er plassert godt synlig på platetoppens glasslokk. Glasslokket kan knuse dersom det blir varmt. Åpne glasslokket før du tenner en brenner (platetopp, stekeovn og grill), og slå av alle brennerne (platetopp, stekeovn og grill) og la dem kjøles ned før du lukker igjen glasslokket.

**ADVARSEL!**

Denne advarselen gjelder de modellene som har både innebygget vask og kokeplate, og med glasslokk mellom kokeområdet og vaskeområdet. Denne advarselen er plassert godt synlig på glasslokket til vasken. Ved bruk av kokeplaten, med lokket på vaqskesiden lukket, er det helt nødvendig å overholde en minsteavstand på 10 med mer mellom gryten og lokket på vaskesiden.

## 7.2 Platetopp

### Valg av brenner

**ADVARSEL!**

Flammen må ikke stikke ut fra grytebunnens sider. Plasser gryten midt på brenneren, slik at den står stabilt på risten.

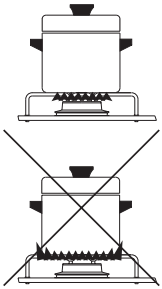

| BRENNER<br>Referanse<br>Fig. 6, side 9 | GRYTENES DIAMETER |
|---|---|
| A - B | 90-150 mm |
| C | 100-180 mm |
| D - E | 160-220 mm |

### Elektronisk tenning av platetoppen

**ADVARSEL!**

Tenningen må utføres uten at det står gryter eller andre gjenstander oppå brennerne.

- Trykk bryteren (fig. 5 6, side 8) helt inn, og drei den til posisjon for stor flamme (fig. 5 2, side 8) for å tenne flammen.
- Trykk samtidig inn knappen for elektronisk tenning (fig. 5 5, side 8).
- Når flammen er tent, må bryteren holdes trykket et par sekunder slik at flammen holdes tent.

**ADVARSEL!**

Hvis brenneren ikke tennes:

- Drei bryteren til posisjon for liten flamme (fig. 5 3, side 8).
- Fortsett med manuell tenning.
- Kontroller at det er gass i gassflasken.

Hvis apparatet ikke fungerer i det hele tatt, steng gasskranen og kontakt forhandleren.

### Manuell tenning av platetoppen

Bruk manuell tenning når apparatet ikke er utstyrt med elektronisk tenning, eller hvis denne er ødelagt.

**ADVARSEL!**

Tenningen må utføres uten at det står gryter eller andre gjenstander oppå brennerne.

➤ Trykk bryteren (fig. 5 6, side 8) helt inn, og drei den til posisjon for stor flamme (fig. 5 2, side 8) for å tenne flammen.

➤ Tenn samtidig brenneren med en fyrstikk eller gasstenner.

➤ Når flammen er tent, må bryteren holdes trykket et par sekunder slik at flammen holdes tent.

**ADVARSEL!**

Hvis brenneren ikke tennes:

- Kontroller at det er gass i gassflasken.

Hvis apparatet ikke fungerer i det hele tatt, steng gasskranen og kontakt forhandleren.

### Justering av flammen på platetoppen

➤ Drei bryteren til ønsket posisjon for å justere flammen (fig. 5 6, side 8).

## 7.3 Visuell kontroll av flammen

Alt etter hvilken gasstype som brukes må flammen se ut som beskrevet nedenfor:

- **Propan (G31)**: Midten på flammen må være blå, og konturen må være klar.
- **Butan (G30)**: Flammen må ha små gule spisser når brenneren tennes som blir sterkere etterhvert som brenneren varmes opp.

## 7.4 Gassflaske

**ADVARSEL!**

Bruk av annen gass og/eller annet trykk enn det som er foreskrevet av produsenten kan føre til driftsfeil i apparatet. Produsenten fraskriver seg derfor alt ansvar ved feil bruk av apparatet.

Gassflaskene som kan brukes er de som vanligvis markedsføres i landet hvor apparatet skal brukes. Gasstypen som skal brukes er klart oppført på utsiden av emballasjen og på identifikasjonsetiketten som er limt på baksiden av apparatet. Uansett må du overholde følgende anvisninger: Gassflasken må plasseres i det dertil bestemte rommet i vertikal stilling. Gassflasken må være utstyrt med ventil og trykkregulator og adgangen må ikke være hindret. Det må være mulig å skifte ut gassflasken uten forhindringer og på en lett måte.

### Utskifting av gassflasken

- ➤ Steng apparatets kraner.
- ➤ Kontroller at det ikke er flammer eller ild i nærheten.
- ➤ Steng ventilen til gassflasken som skal skiftes ut.
- ➤ Skru løs trykkregulatoren til den tomme gassflasken og ta gassflasken ut fra det dertil bestemte rommet.
- ➤ Gå frem i motsatt rekkefølge for å skifte ut gassflasken.
- ➤ Kontroller om det er gasslekkasjer med en væske som ikke er etsende.

**ADVARSEL!**

- Ikke bruk en såpeløsning.
- Ikke bruk åpne flammer.

- Tenn brennerne og kontroller at de fungerer korrekt. Dersom de ikke fungerer korrekt, må du ta kontakt med autorisert personale.

**STENG GASSKRANEN ETTER BRUK.**

**GASSLEKKASJER**

Vi anbefaler at du installerer en godkjent elektronisk lekkasjesøker.

Dersom du kjenner gasslukt må du gjøre følgende:

- Åpne vinduene og sørg for alle personene går ut fra campingvognen, campingbilen, osv.
- Ikke slå på strømbrytere, ikke tenn en fyrstikk eller hva som helst som kan antenne gassen.
- Slukk åpne flammer.
- Steng ventilen til gassflasken eller gasstanken. Du må ikke åpne ventilen før gasslekkasjen har blitt funnet og fjernet.
- Ta kontakt med autorisert personale.

# 8 Rengjøring og vedlikehold

## 8.1 Rengjøring av apparatet

**ADVARSEL!**

Slå av apparatet, koble det fra strømmen og vent til apparatet er avkjølt før du utfører rengjøring.

**VIKTIG!**

De varme overflatene kan skades dersom de kommer i kontakt med kaldt vann eller en fuktig klut.

Ikke bruk produkter som er slipende, etsende eller klorbaserte. Bruk heller ikke stålull og lignende.

Ikke la sure eller alkaliske stoffer (eddik, salt, sitronsaft, osv.) ligge igjen på apparatets overflater.

Overflater av rustfritt stål og emaljerte deler: Vask med såpevann eller et nøytralt rengjøringsmiddel. Skyll og tørk. Bruk rene svamper og kluter.

## 8.2 Utskifting av injektorene

**ADVARSEL!**

Arbeidet må utføres av autorisert personale. Produsenten fraskriver seg ethvert ansvar for skader som skyldes dette inngrepet.

➤ Referanse Fig. **7**, side 10.

| **BRENNER**<br>**Referanse Fig. 6, side 9** | **INJEKTORENS Ø (mm)** | **STEMPLET NR.** |
|---|---|---|
| A | 0,54 | 54 |
| B | 0,57 | 57 |
| C | 0,65 | 65 |
| D | 0,69 | 69 |
| E | 0,73 | 73 |

# 9 Trykkontakt (hvis finnes)

Trykkontakten befinner seg under kokeplatene (fig. 8 , side 11).

Fjerning og festing av trykkontakten må kun utføres av spesialisert tekniker. Trykkverdiene avhenger av hvilken type gasskategori apparatet bruker. Se avsnittet om GASS i denne bruksanvisningen.

# 10 Garanti

Lovmessig garantitid gjelder. Hvis produktet er defekt, må du kontakte produsentens filial i ditt land (adressen finner du på baksiden av håndboken) eller din faghandler.

Ved henvendelser vedrørende reparasjon eller garanti må du sende med følgende dokumentasjon:

- kopi av kvitteringen med kjøpsdato,
- årsak til reklamasjonen eller beskrivelse av feilen.

Pozorno preberite in upoštevajte vsa navodila, smernice in opozorila iz tega priročnika, da zagotovite pravilno vgradnjo, uporabo in vzdrževanje izdelka. Ta navodila je TREBA hraniti skupaj z izdelkom.

Z uporabo izdelka potrjujete, da ste pozorno prebrali vsa navodila, smernice in opozorila ter razumete in upoštevate vsa določila ter pogoje v tem dokumentu. Strinjate se, da boste izdelek uporabljali samo za predvideni namen uporabe in v skladu z navodili, smernicami in opozorili v tem priročniku ter v skladu z vsemi veljavnimi zakoni in predpisi. Če navodil in opozoril v nadaljevanju ne preberete in ne upoštevate, boste morda poškodovali izdelek ali povzročili materialno škodo v bližini. Pridržujemo si pravico do sprememb in posodobitev priročnika, vključno z navodili, smernicami in opozorili ter povezano dokumentacijo. Za najnovejše informacije o izdelku obiščite www.dometic.com.

# Kazalo


**1 Obrazložitev simbolov . . . . . 189**

**2 Splošni varnostni napotki . . . . . 189**

**3 Oprema . . . . . 190**

**4 Predvidena uporaba . . . . . 190**

**5 Namestitev . . . . . 191**

5.1 Vgradna odprtina . . . . . 191

5.2 Priključitev plina . . . . . 192

5.3 Električna priključitev. . . . . 194

5.4 Pritrditev . . . . . 194

**6 Tehnični opis . . . . . 195**

6.1 Komandna plošča . . . . . 195

6.2 Gorilniki . . . . . 196

**7 Uporaba . . . . . 197**

7.1 Dodatni previdnostni ukrepi . . . . . 197

7.2 Kuhalna površina . . . . . 198

7.3 Vizualni nadzor plamena. . . . . 200

7.4 Plinska jeklenka . . . . . 200

**8 Čiščenje in vzdrževanje. . . . . 202**

8.1 Čiščenje aparata . . . . . 202

8.2 Zamenjava šob. . . . . 202

**9 Tlačni priključek (če je vgrajen) . . . . . 203**

**10 Garancija . . . . . 203**

# 1 Obrazložitev simbolov

**POZOR!**

Varnostno opozorilo: neupoštevanje tega opozorila lahko ima resne posledice, tudi smrtne.

**POMEMBNO!**

Neupoštevanje te opombe lahko ima za posledico materialno škodo in poslabšanje delovanja izdelka.

**OPOMBA**

Dodatne informacije o uporabi izdelka.

➤ **Način poseganja:** ta simbol uporabnika obvešča, de je potreben poseg. Potrebni načini poseganja bodo postopoma opisani v nadaljevanju.

**Slika 1 5, stran 3:** ti podatki se nanašajo na element, ki je prikazan na sliki, v tem primeru na "postavko 5 na sliki 1 na strani 3".

# 2 Splošni varnostni napotki

Proizvajalec ne prevzema nobene odgovornosti za škodo v naslednjih primerih:

- škode na izdelku zaradi neprimerne uporabe
- spreminjanja izdelka brez izrecnega dovoljenja proizvajalca
- uporabe izdelka za druge namene, drugačne od opisanih v priročniku z navodili
- neustrezne namestitve in/ali priključitve

- To opozorilo je nameščeno na aparatu.
- Ta aparat je treba priključiti v skladu z veljavnimi predpisi in uporabljati zgolj v dobro zračenem prostoru.
- Pred priključitvijo in prvo uporabo naprave preberite navodila.
- Napravo morajo priključiti posebej usposobljeni delavci.

# 3 Oprema

| Sklic na Sliko 1, stran 3 | Količina | Naziv |
|---|---|---|
| 1 | 1 | Kuhalna površina |
| 2 | 1 | Vrečka s pritrdilnimi vijaki (odvisno od modela) |
| | 1 | Priročnik z navodili |

# 4 Predvidena uporaba

**POZOR!**

Aparat lahko uporabljate samo za pripravo jedi. Kakršna koli drugačna uporaba se smatra za napačno in zato nevarno. Proizvajalec ni odgovoren za materialno in osebno škodo, nastalo zaradi neprimerne, napačne ali neodgovorne uporabe aparata.

Ta izdelek je primeren samo za predvideni namen in uporabo v skladu s temi navodili.

V tem priročniku so navedene informacije, ki jih je treba upoštevati za pravilno vgradnjo in/ali delovanje izdelka. Aparat zaradi slabe vgradnje in/ali nepravilne uporabe oziroma vzdrževanja ne bo dobro deloval in se lahko pokvari.

Proizvajalec ne sprejema nobene odgovornosti za telesne poškodbe ali poškodbe izdelka, do katerih pride zaradi:

- napačne vgradnje ali priklopa oziroma neustrezne napetosti;
- neustreznih vzdrževalnih del ali uporabe neoriginalnih nadomestnih delov, ki jih ni dobavil proizvajalec;
- sprememb izdelka brez izrecnega dovoljenja proizvajalca;
- uporabe za namene, ki niso opisani v navodilih.

Družba Dometic si pridržuje pravico do spremembe videza in specifikacij izdelka.

# 5 Namestitev

**POZOR!**

Pred namestitvijo preverite, da so pogoji lokalnega omrežja (vrsta in tlak plina) ter nastavljeno stanje aparata združljivi.

Stanje nastavitev tega aparata je navedeno na etiketi (ali na tablici s podatki).

Ta aparat ni priključen na napravo za odvajanja produktov zgorevanja. Slednja mora biti montirana in priključena skladno z veljavnimi predpisi za montažo. Posebno pozornost je potrebno nameniti uporabi ukrepov za prezračevanje.

## 5.1 Vgradna odprtina

**POZOR!**

Aparat se mora nahajati stran od gorljivih snovi.

Ta aparat je razvrščen v RAZRED 3: APARAT ZA VGRADNJO V KUHINJSKO OMARICO ALI DELOVNO POVRŠINO.

**Najmanjše razdalje od sten (slika 2, stran 4)**

| Razdalja | Položaj |
|---|---|
| 135 mm | Od zunanjega roba najbližje glave gorilnika eni od stranskih in/ali spodnji steni. |
| 500 mm | Med zgornjim delom gorilnikov in omaricami ali policami nad kuhalno ploščo. |
| 30 mm | Med spodnjim delom gorilnika in površino pod njim. |

### Dimenzije vgradne odprtine

- Glede na model, v omarici pripravite odprtino, kot je prikazano na Sliki **3**, stran 5.
- Omarica mora biti izdelana pravokotno z vodoravno delovno površino in sprednjim delom pohištva.
- Vgradna odprtina v pohištvu mora biti pravokotna. V primeru, da ima pohištvo odprtine za zračenje, preprečite, da bi vanje vstopali gorljivi materiali.

## 5.2 Priključitev plina

**POZOR!**

Preverite te podatke, preden na aparat priključite jeklenko. Regulatorji tlaka, ki jih namestimo med jeklenko in aparatom morajo biti v skladu z razredi, navedenimi v spodnji tabeli.

Ta aparat lahko deluje z naslednjimi vrstami plina in ustreznimi tlaki, ki so navedeni v naslednji tabeli. Razred (ali razredi), po katerem je bil umerjen aparat, je naveden na identifikacijski etiketi, prilepljeni na aparat.

| RAZRED IN DRŽAVE, KJER JE V UPORABI | PLINSKI TLAK |
|---|---|
| I3B/P(30)<br>AT BE DE DK FI GB NL NO PT SE SI | 30 mbar Butan (G30)<br>30 mbar Propan (G31) |
| I3+ (28-30/37)<br>BE CH ES FR GB IE IT PT SI | 28-30 mbar Butan (G30)<br>37 mbar Propan (G31) |

| MODEL | SKUPNA NOMINALNA TOPLOTNA MOČ<br>kW - g/h | POTREBNA KOLIČINA ZRAKA ZA ZGOREVANJE<br>$m^3/h$ |
|---|---|---|
| **HBH1003** | 4,5 - 327 | 9 |
| **HBH1003I** | 4,5 - 327 | 9 |
| **HBH2007** | 4,4 - 320 | 8,8 |
| **HBH2007I** | 4,4 - 320 | 8,8 |
| **HBH2007R** | 4,4 - 320 | 8,8 |
| **HBH2007RI** | 4,4 - 320 | 8,8 |
| **HBH2008** | 4,4 - 320 | 8,8 |
| **HBH2008I** | 4,4 - 320 | 8,8 |
| **HBH2008R** | 4,4 - 320 | 8,8 |
| **HBH2008RI** | 4,4 - 320 | 8,8 |

**POZOR!**

Med montažo in priključitvijo se dovodne plinske cevi aparata ne sme zvijati, vleči ali drugače obremenjevati.

Povezava plinske napeljave v napravo mora biti izvedena s togo kovinsko cevjo in s tesnilnimi spojkami.

Možna je tudi uporaba gibke cevi, ki pa mora biti:

- Vedno dostopna za pregled.
- Zaščitena pred možnimi stiki z vročimi deli naprave (kot je del naprave pod gorilniki).
- Zaščitena pred vsakovrstnimi obremenitvami (zvijanjem, vlečenjem, stiskanjem, …).
- Zaščitena pred premičnim deli pohištva (npr. predali).
- Dolžine največ 1,5 m.
- Zamenjana pred datumom konca uporabnosti.

Ko je naprava priključena, preverite tesnjenje plinskega obtoka s tekočino za iskanje morebitnih uhajanj, ki ni jedka. Ne uporabljajte milne raztopine. **NE UPORABLJAJTE ODPRTIH PLAMENOV.**

## 5.3 Električna priključitev

**NIZKA NAPETOST 12 V ⎓**

**POZOR!**

To napravo lahko priključite na generator moči 12 V ⎓. Če uporabite kabel preseka 2 x 0,5 mm$^2$, ta ne sme biti daljši kot 2 m. Pazite na pravilno povezavo polov.

**POZOR!**

Naprave v nobenem primeru ne smete priključiti na omrežno napetost (230 V~), to bi povzročilo dokončno uničenje sestavnih delov in bi pomenilo nevarnost za uporabnika.

Za povezavo aparata uporabite dvožilni vodnik in ga povežite s spojnim blokom, označenem z "+12 V ⎓ – " na zadnji strani aparata. Rdeča sponka je pozitiven pol in črna sponka je negativi pol.

## 5.4 Pritrditev

➤ Glede na model, aparat mora biti pritrjen v omarico z vijaki, kot je prikazano na sliki **4**, stran 7.

# 6 Tehnični opis

## 6.1 Komandna plošča

V naslednji tabeli so navedeni vsi gumbi in simboli, ki se nahajajo na aparatu.

**OPOMBA**
Gumbi in simboli se lahko razlikujejo glede na model aparata.

| Sklic na Sliko 5, stran 8 | Simbol | Opis |
|---|---|---|
| 1 | | Prikazuje vrtljivi gumb za nastavitev gorilnika na kuhalni plošči. |
| 2 | | Nastavitev največjega plamena. |
| 3 | | Nastavitev najmanjšega plamena. |
| 4 | | Plin zaprt. |
| 5 | | Gumb za elektronsko vžiganje. |

## 6.2 Gorilniki

| MODEL<br>Sklic na Sliko 6, stran 9 | A | | | B | | | C | | |
|---|---|---|---|---|---|---|---|---|---|
| | št | kW | g/h | št | kW | g/h | št | kW | g/h |
| **HBH1003** | 1 | 1,1 | 80 | - | - | - | 1 | 1,6 | 116,8 |
| **HBH1003I** | 1 | 1,1 | 80 | - | - | - | 1 | 1,6 | 116,8 |
| **HBH2007** | 1 | 1,1 | 80 | 1 | 1,3 | 95 | - | - | - |
| **HBH2007I** | 1 | 1,1 | 80 | 1 | 1,3 | 95 | - | - | - |
| **HBH2007R** | 1 | 1,1 | 80 | 1 | 1,3 | 95 | - | - | - |
| **HBH2007RI** | 1 | 1,1 | 80 | 1 | 1,3 | 95 | - | - | - |
| **HBH2008** | 1 | 1,1 | 80 | 1 | 1,3 | 95 | - | - | - |
| **HBH2008I** | 1 | 1,1 | 80 | 1 | 1,3 | 95 | - | - | - |
| **HBH2008R** | 1 | 1,1 | 80 | 1 | 1,3 | 95 | - | - | - |
| **HBH2008RI** | 1 | 1,1 | 80 | 1 | 1,3 | 95 | - | - | - |

| MODEL<br>Sklic na Sliko 6, stran 9 | D | | | E | | |
|---|---|---|---|---|---|---|
| | nr. | kW | gr/h | nr. | kW | gr/h |
| **HBH1003** | 1 | 1,8 | 131 | - | - | - |
| **HBH1003I** | 1 | 1,8 | 131 | - | - | - |
| **HBH2007** | - | - | - | 1 | 2,0 | 146 |
| **HBH2007I** | - | - | - | 1 | 2,0 | 146 |
| **HBH2007R** | - | - | - | 1 | 2,0 | 146 |
| **HBH2007RI** | - | - | - | 1 | 2,0 | 146 |
| **HBH2008** | - | - | - | 1 | 2,0 | 146 |
| **HBH2008I** | - | - | - | 1 | 2,0 | 146 |
| **HBH2008R** | - | - | - | 1 | 2,0 | 146 |
| **HBH2008RI** | - | - | - | 1 | 2,0 | 146 |

# 7 Uporaba

## 7.1 Dodatni previdnostni ukrepi

**POZOR!**

Aparat lahko uporabljajo samo odrasle in odgovorne osebe. Med in takoj po uporabi, so lahko dostopni deli pečice vroči; ne dotikajte se jih in pazite, da niso v bližini otroci. Po končanem kuhanju se prepričajte, da ste vrtljivi/e gumb/e zopet postavili v zaprti položaj. Po uporabi zaprite glavno dovodno plinsko pipo.

**POZOR!**

Uporaba plinske kuhalne naprave v prostoru, kjer je nameščena, proizvaja toploto in vlažnost. Zagotovite dobro prezračevanje kuhinje: imejte odprte odprtine za naravno zračenje ali vgradite napravo za prisilno zračenje (napa s prisilnim odvajanjem zraka).

Intenzivna in dolgotrajna uporaba aparata lahko zahteva dodatno zračenje, na primer odpiranje okna ali bolj učinkovito zračenje, na primer tako, da povečamo moč delovanja nape za prisilno zračenje.

**POZOR!**

Neustrezno prezračevanje lahko pomeni tveganje za poškodovanje upravljavca.

To opozorilo se nahaja na vidnem mestu na steklenem pokrovu kuhalne plošče. Stekleni pokrovi se lahko zdrobijo, če se segrejejo. Preden prižgete katerikoli gorilnik (kuhalna površina, pečica in žar) vedno odprite pokrov in vsakič, preden ga zaprete, ugasnite vse gorilnike (kuhalna površina, pečica in žar) in počakajte, da se ohladijo.

**POZOR!**

To opozorilo velja za modele, ki imajo vdelano korito in kuhalno površino, z ločenim steklenim pokrovom za kuhalno površino in korito. To obvestilo se nahaja na vidnem mestu na steklenem pokrovu nad koritom. Med uporabo kuhalne površine, kadar je pokrov nad koritom zaprt, morate nujno upoštevati najmanjšo razdaljo 10 mm med posodo in pokrovom nad koritom.

## 7.2 Kuhalna površina

### Izbira gorilnika

**POZOR!**

Plamen ne sme uhajati izpod dna posode. Posodo postavite na sredino gorilnika, da stabilno stoji na rešetki.

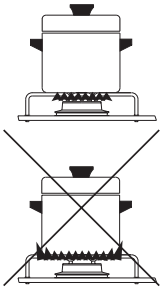

| GORILNIK<br>Sklic na Sliko 6, stran 9 | PREMER POSODE |
|---|---|
| A - B | od 90 mm do 150 mm |
| C | od 100 mm do 180 mm |
| D - E | od 160 mm do 220 mm |

### Elektronski vžig kuhalne plošče

**POZOR!**

Vžig gorilnika je treba opraviti brez nobene posode ali drugega predmeta nad njim.

- Za vžig plamena do dna pritisnite vrtljivi gumb za reguliranje (slika 5 6, stran 8) in ga obrnite v položaj velikega plamena (slika 5 2, stran 8).
- Istočasno pritisnite gumb za elektronsko prižiganje (slika 5 5, stran 8).
- Ko se plamen zagori, vrtljivi gumb držite nekaj sekund pritisnjen, da plamen ne ugasne.

**POZOR!**

Če plamen ne zagori:

- obrnite vrtljivi gumb v položaj malega plamena (slika 5 3, stran 8);
- gorilnik prižgite ročno;
- preverite, če je plin v jeklenki.

Če aparat nikakor ne deluje, zaprite dovodno plinsko pipo in se obrnite na prodajalca.

### Ročni vžig kuhalne plošče

Ročno prižiganje uporabimo, kadar naprava nima elektronskega prižiganja ali v primeru okvare le te.

**POZOR!**

Vžig gorilnika je treba opraviti brez nobene posode ali drugega predmeta nad njim.

➤ Za vžig plamena do dna pritisnite vrtljivi gumb za reguliranje (slika 5 6, stran 8) in ga obrnite v položaj velikega plamena (slika 5 2, stran 8).

➤ Istočasno prižgite gorilnik z vžigalico ali vžigalnikom za plin.

➤ Ko se plamen zagori, vrtljivi gumb držite nekaj sekund pritisnjen, da plamen ne ugasne.

**POZOR!**

Če plamen ne zagori:

- preverite, če je plin v jeklenki.

Če aparat nikakor ne deluje, zaprite dovodno plinsko pipo in se obrnite na prodajalca.

### Reguliranje plamena na kuhalni plošči

➤ Za reguliranje plamena obrnite vrtljivi gumb v želeni položaj (slika 5 6, stran 8).

## 7.3 Vizualni nadzor plamena

Odvisno od vrste plina ima plamen lahko naslednji videz:

- **Propan (G31)**: vrh plamena je znotraj moder in zunaj svetel.
- **Butan (G30)**: ob vžigu gorilnika ima plamen rahlo rumene konice, ki postanejo močnejše s postopnim segrevanjem gorilnika.

## 7.4 Plinska jeklenka

**POZOR!**

Uporaba drugačne vrste plina in/ali z drugačnim tlakom kot je predpisal proizvajalec, lahko povzroči nepravilne pogoje delovanja aparata. V takem primeru proizvajalec odklanja vsako odgovornost, ki bi izhajala iz napačne uporabe aparata.

Plinske jeklenke, ki jih lahko uporabite, so tiste, ki so najbolj pogoste v državi, v kateri uporabljate aparat. Plin, ki ga morate uporabiti je jasno naveden na zunanji strani embalaže in na neizbrisljivi etiketi na zadnji strani aparata. V vsakem primeru upoštevajte naslednja navodila: Plinska jeklenka mora biti nameščena v za to primeren prostor v pokončnem položaju in opremljena z ventilom in regulatorjem tlaka, dostop do nje pa ne sme biti oviran. Zamenjavo jeklenke mora biti moč opraviti z lahkoto in brez ovir.

### Zamenjava plinske jeklenke

- ➤ Zaprite pipe na napravi.
- ➤ Prepričajte se, da v bližini ni nobenih odprtih plamenov.
- ➤ Zaprite ventil plinske jeklenke, ki jo boste zamenjali.
- ➤ Odvijte regulator tlaka na prazni jeklenki in jeklenko vzemite iz prostora.
- ➤ Novo jeklenko vstavite v obratnem vrstnem redu.
- ➤ Preverite uhajanje plina s tekočino, ki ne povzroča rjavenja.

**POZOR!**

- Ne uporabljajte milne raztopine.
- Ne uporabljajte odprtih plamenov.

- Prižgite gorilnike in preverite, da pravilno delujejo, v nasprotnem primeru pa se obrnite na pooblaščenega serviserja.

**PO UPORABI ZAPRITE DOVOD PLINA IZ JEKLENKE.**

**UHAJANJE PLINA**

Svetujemo vam, da uporabljate elektronski detektor za prepoznavanje uhajanja plina.

Če zaznate vonj po plinu:

- Odprite okna, vse osebe pa naj nemudoma zapustijo prikolico, bivalni avto itd.
- Ne dotikajte se električnih stikal, ne prižigajte vžigalic in ne naredite ničesar, kar bi lahko povzročilo, da se plin vname.
- Ugasnite vsak prosto goreči plamen.
- Zaprite ventil jeklenke ali rezervoar plina, ne odpirajte ventila dokler ne poiščete in odstranite vzrok uhajanja plina.
- Obrnite se na pooblaščenega serviserja.

# 8 Čiščenje in vzdrževanje

## 8.1 Čiščenje aparata

**POZOR!**

Pred pričetkom čiščenja ugasnite napravo, izključite jo iz električnega omrežja in počakajte, da se ohladi.

**POMEMBNO!**

Vroče površine se v stiku s hladno vodo ali vlažno krpo lahko poškodujejo.

Ne uporabljajte grobih izdelkov in izdelkov, ki povzročajo rjavenje, izdelkov na osnovi klora, jeklene slame ali volne.

Ne puščajte kislih ali alkalnih snovi (kis, sol, limonin sok itd.) na površini aparata.

Površine iz nerjavnega jekla ali emajla: očistite z vodo in milom ali nevtralnim čistilom, splaknite in osušite. Uporabite gobo ali čisto krpo.

## 8.2 Zamenjava šob

**POZOR!**

To dejanje mora opraviti pooblaščena oseba. Po tovrstnem posegu se zavrača vsaka odgovornost, ki izhaja iz samega posega.

➤ Sklic na Sliko 7, stran 10.

| GORILNIK<br>Sklic na Sliko 6, stran 9 | Ø ŠOBE (mm) | ŠT. ODTISA |
|---|---|---|
| A | 0,54 | 54 |
| B | 0,57 | 57 |
| C | 0,65 | 65 |
| D | 0,69 | 69 |
| E | 0,73 | 73 |

# 9 Tlačni priključek (če je vgrajen)

Tlačni priključek se nahaja pod kuhalno površino (slika 8, stran 11).

Odstranjevanje in namestitev tlačnega priključka mora izvesti specializiran strokovnjak. Vrednosti tlaka so odvisne od vrste plina, ki je napajal aparat. Glej poglavje PLIN v tem priročniku.

# 10 Garancija

Veljajo zakonsko določeni pogoji garancije. Če bi se izdelek izkazal za pomanjkljivega, vas prosimo, da se obrnete na izpostavo proizvajalca v vaši državi (naslov se nahaja na zadnji strani priročnika z navodili) ali na specializiranega prodajalca.

Za popravila in uveljavljanje garancijskih pogojev morate predložiti naslednjo dokumentacijo:

- kopijo računa z datumom nakupa izdelka;
- razlog za reklamacijo ali opis okvare.

Mobile living made easy.

DOMETIC

**dometic.com**

**YOUR LOCAL DEALER**

**dometic.com/dealer**

**YOUR LOCAL SUPPORT**

**dometic.com/contact**

**YOUR LOCAL SALES OFFICE**

**dometic.com/sales-offices**

4445103292 14.01.2021

A complete list of Dometic companies, which comprise the Dometic Group, can be found in the public filings of:
**DOMETIC GROUP AB** Hemvärnsgatan 15 SE-17154 Solna Sweden