WAECO
AirCon Service

AirCon Service Center BMW 2000

Klima Servis Cihazı
Kullanma Kılavuzu

© 2020 Dometic Group. The visual appearance of the contents of this manual is protected by copyright and design law. The underlying technical design and the products contained herein may be protected by design, patent or be patent pending. The trademarks mentioned in this manual belong to Dometic Sweden AB. All rights are reserved.

İçindekiler

1 Bu kullanma kılavuzu hakkında 4
1.1 Destek Hattı 4
1.2 Bu kullanma kılavuzundaki sembollerin açıklanması 5
2 Güvenlik 6
2.1 Genel Güvenlik Uyarıları 6
2.2 Cihazı çalıştırırken güvenlik 6
2.3 Soğutucu akışkanın güvenli olarak kullanılması 8
2.4 Cihazın kullanılmasında işletmede alınacak önlemler 8
2.5 AirCon Service Center üzerindeki uyarı işaretleri 9
2.6 Emniyet tertibatları 9
3 Teslimat İçeriği 10
4 Aksesuar 11
5 Amacına Uygun Kullanım 11
6 AirCon Service Center'e genel bakış 12
6.1 Ön taraf 12
6.2 Arka Taraf 13
7 İlk Devreye Alma 14
7.1 Yerleştirme ve Çalıştırma 14
7.2 Stand-by menüsü 15
7.3 Dil Seçimi 15
7.4 Şirket Bilgilerinin Girilmesi 16
7.5 Tarih ve Saat Ayarı 16
7.6 Ön Ayarların Değiştirilmesi 17
7.7 Yağ ve UV Katkı Maddesi Haznelerinin Yerleştirilmesi 18
7.8 Haznelerin Hacimlerinin Girilmesi 19
7.9 Dahili Soğutucu Akışkan Haznesinin Doldurulması 20
8 Çalıştırma 22
8.1 Onarımlarda, acil durumlarda ve hatalı işlevlerde kapatılması 22
8.2 Kısa Seçim 22
8.3 Kullanıcı kodları 25
8.4 Kişisel veri tabanı oluşturulması 28
8.5 Soğutucu akışkan tüketiminin USB belleğe aktarılması 30
8.6 Soğutucu akışkan tüketiminin ekranda gösterilmesi 32
8.7 Gaz Servisi Yapılmadan Klima Sisteminin Test Edilmesi 34
8.8 Serbest Seçim 36
8.9 Klima Sisteminin Yıkanması 40

9 Servis Çalışmaları 43
9.1 Sızdırmazlık kontrolü 43
9.2 Yağ tartısının sıfır noktasının kontrolü 43
9.3 Kurutucu filtresinin değiştirilmesi 45
9.4 Filtrenin bakımı 46
9.5 Basınç Sensörünün Kalibrasyonu 47
9.6 Vakum Pompası Yağının Değiştirilmesi 49
9.7 Sayaç durumları 51
9.8 Uzun Servis Hortumlarında Dolum Miktarı Düzeltmesi 53
9.9 Yazıcı Kağıdının Değiştirilmesi 53
9.10 USB üzerinden yazılım güncelleme 54
9.11 Yoğuşmasız Gazların Manüel Boşaltılması 55
10 Temizlik ve Bakım 57
11 Atık Toplama 58
11.1 Geri Kazanılan Sıvıların Atılması 58
11.2 Ambalaj Malzemesinin Atılması 58
11.3 Eski Cihazın Atılması 58
12 Arıza, Ne Yapmalı? 59
13 Teknik Özellikler 62

1 Bu kullanma kılavuzu hakkında

Bu kullanma kılavuzunda Klima Servis Cihazı (AirConServiceCenter) BMW 2000 açıklanmaktadır.

Bu kullanma kılavuzu, araçlardaki klima sistemlerinin bakımını yapan ve bu konuda uzman olan elemanlar için hazırlanmıştır.

Bu kullanma kılavuzu, klima servis cihazının emniyetli ve etkin bir şekilde çalıştırılması için gerekli tüm uyarıları içermektedir. Cihazı ilk kez çalıştırmadan önce, bu kullanma kılavuzunu itina ile okuyunuz.

Güncel güvenlik veri föylerinde verilen ek bilgilere dikkat edin. Bunların bulunduğu yer:
dometic.com/sds

Bu kullanma kılavuzunu, gerektiğinde istenen bilgileri hızlı bir şekilde edinebilmek için AirConServiceCenter'ın eşya gözünde saklayın.

1.1 Destek Hattı

AirConServiceCenter hakkında, bu kılavuzda bulamadığınız daha fazla bilgi istiyorsanız, lütfen ile irtibat kurunuz:

Hotline (Tel.: +49 (0) 25 72 / 8 79-1 91)

1.2 Bu kullanma kılavuzundaki sembollerin açıklanması

UYARI!
Dikkat edilmediğinde can kaybı veya ağır yaralanmaya neden olabilen bir tehlikeli duruma işaret eden **güvenlik uyarısı**.

DİKKAT!
Dikkat edilmediğinde hafif veya ağır yaralanmalara neden olabilen bir tehlikeli duruma işaret eden **güvenlik uyarısı**.

İKAZ!
Dikkat edilmediğinde, maddi hasarlara neden olabilen bir durumla ilgili uyarı.

NOT
Ürünün kullanılması ile ilgili ek bilgiler.

Format	Anlamı	Örnek
Kalın harfli	Cihaz üzerindeki tanımlar	**ENTER** tuşuna basın.
«Kalın harfli»	Gösterge mesajları	**«Kisa Secim»**
• Metin • Metin	Rastgele bir sırada sayma	• Emniyet presostatý • Emniyet ventilleri
1. Metin 2. Metin 3. Metin	Gösterilen sırada yapılması gereken işlemler	1. Cihazı bağlayın. 2. Cihazı çalıştırın. 3. Seçme tuşuna basın.
✓ Metin	Yapılan bir işin sonucu	✓ Cihaz çalýþmaya hazýr.
Metin (**1**)	Genel Bakış (sayfa 12 ve sayfa 13) ile ilgili parça numaraları	İstenen verileri tuş takımı (**7**) ile girin.
Metin (**A**)	Çalışma adımındaki resimde verilen parçaların adları	Sol taraftaki filtre kartuşunu (**E**) sökün.

2 Güvenlik

Üretici aşağıdaki durumlarda oluşan hasarlar için sorumluluk kabul etmez:

- Mekanik etkilerin ve yanlış bağlantı geriliminin üründe oluşturduğu hasarlar
- Üreticisinden açıkça izin almadan cihazda yapılacak değişiklikler
- Bu kılavuzda tanımlanan amaçların dışında bir amaç için kullanıldığında

2.1 Genel Güvenlik Uyarıları

UYARI!

- Ulusal iş güvenliği talimatlarına dikkat edin.
- Bu kullanım kılavuzundaki genel güvenlik uyarılarına dikkat ediniz.
- AirCon Service Center sadece gerekli teknik eğitimi aldığını kanıtlayabilen ve AirCon Service Center, soğutma cihazları veya klima tertibatları ile soğutucu akışkanların etki şeklini ve temel prensiplerini bilen personel tarafından kullanılmalıdır.
- AirCon Service Center sadece Dometic tarafından yetkilendirilen personel tarafından onarılmalıdır.
- Bu cihazı sadece belirtilen kullanım amacı için kullanınız.

DİKKAT!

- AirCon Service Center'de herhangi bir değişiklik yapmayın.
- **İzin verilen sıcaklık sınırları geçilirse, patlayan parçalar yaralanma tehlikesi oluşturur**
  Aşırı bir basınç oluşmaması için, AirCon Service Center sadece içinde soğutucu alışkan **olmadan** taşınmalıdır.
- AirCon Service Center açık havada **depolanmamalıdır**.
- AirCon Service Center kullanılmadığı zaman servis hortumlarını servis çantasında saklayın.

2.2 Cihazı çalıştırırken güvenlik

UYARI!

- **Klima servis cihazı planlanmadan veya yanlışlıkla çalıştırılırsa, yaralanma tehlikesi vardır**
  Tüm bakım çalışmalarına başlamadan önce AirCon Service Center'ı kapatın ve şebeke kablosunu elektrik şebekesinden ayırın. Fişi prizden veya AirCon Service Center'den çıkartın.

- **Soğuk veya sıcak parçalarda yaralanma tehlikesi vardır**
  Koruyucu eldiven giyiniz.

DİKKAT!

- Hasar görmüş AirCon Service Center cihazını çalıştırmayın.
- AirCon Service Center cihazını her devreye alma öncesi veya doldurduktan sonra kontrol edin ve cihazda ve servis hortumlarında hasar olmadığından ve tüm valflerin kapalı olduğundan emin olun.
- Servis hortumlarını diğer insanlar için tökezleme tehlikesi oluşturmayacak şekilde serin.
- **Etrafa çarpan veya yere düşen yük ağır yaralanmalara neden olur**
  Tutamak cihazı kaldırmak için kullanılmamalıdır.
  AirCon Service Center'ı makaralar üzerinde kaydırın.
- Cihazı düz bir yere yerleştirin ve ön tekerleklerini frenleyin.
- AirCon Service Center'ı doldurmak için daima izin verilmiş ve emniyet ventili ile donatılmış soğutucu akışkan tüpü kullanın.
- AirCon Service Center'ı açıp kapatmak için daima ana şalteri kullanın. Açık olan cihazı daima gözetim altında bulundurun.
- **Dışarıya akan sıvılar yaralanma tehlikesi oluşturur**
  Zemine akan sıvılar insanların kayıp yaralanmalarına sebep olabilir.
  Dışarıya akan sıvıları derhal temizleyin veya uygun bir bağlayıcı madde ile toplayın.
  Bunları çevre sağlığına uygun olarak bertaraf edin.

İKAZ!

- Bu cihazı fazla nemli ortamlarda kullanmayın.
- Yağmurlu havalarda bu cihazı dış mekanlarda kullanmayın.
- Bu cihazı ısı kaynakları (örneğin ısıtma sistemleri) yakınlarına kullanmayın ve doğrudan güneş ışığına maruz bırakmayın.
- Soğutucu akışkan olarak sadece R-134a gazı kullanın. Bu soğutucu akışkan başka gazlarla karıştırılırsa, AirCon Service Center ve aracın klima sisteminde hasar oluşabilir.
- AirCon Service Center'ı kapatmadan önce seçilmiş olan programın tamamlanmasını bekleyin ve tüm vanaları kapatın. Aksi takdirde dışarıya soğutucu akışkan sızabilir.
- Menülerde değer değiştirdiğinizde, yeni değerleri daima araçtaki verilerle karşılaştırın.
- AirCon Service Center'ı kaymaya karşı emniyete almak için, bir yere bıraktığınızda ön tekerleklerdeki fren koluna basın.

2.3 Soğutucu akışkanın güvenli olarak kullanılması

DİKKAT!

- Kişisel koruyucu donanımlar (koruyucu gözlük ve eldiven) takın ve soğutucu gaza temas etmeyin. Soğutucu gaza temas edildiğinde, gaz vücuttan ısı çeker ve vücudun bu akışkana değdiği yer donabilir.
- Soğutucu akışkan buharları teneffüs edilmemelidir. Bu buharlar zehirli değildir, fakat nefes almak için gerekli oksijenin yerine geçerler.
- Bu cihazı sadece iyi havalandırılmış odalarda kullanın.
- Soğutucu akışkanı derinlerde **bulunan** mekanlarda (örneğin, montaj çukurları, drenaj şaftları) kullanmayın. Soğutucu akışkan oksijenden daha ağır olduğundan, solunum için gerekli olan oksijenin yerine geçer. Havalandırılmayan çukurlarda çalışırken oksijen yetersizliği oluşabilir.

İKAZ!

- Çalışırken, soğutucu akışkan doldururken veya boşaltırken ya da onarım ve servis çalışmalarında dışarıya soğutucu akışkan akmamasına ve çevreyi kirletmemesine dikkat edilmelidir.

  Bu sayede çevre korunmuş olur.

  Ayrıca cihazın yakınlarında soğutucu akışkan bulunması önlenir. AirCon Service Center'in çevresinde soğutucu akışkan olması araçta veya cihazda kaçak tespitini zorlaştırır, hatta imkansızlaştırır.
- Dışarıya sızan soğutucu akışkanın kanalizasyona ulaşmaması için önlem alınmalıdır.

NOT

- Soğutucu akışkan R-134a ve güvenlik önlemleri ile ilgili özel önlemeler ile insanların ve nesnelerin nasıl korunacağı soğutucu akışkan üreticisinin güvenlik bilgi föylerinden alınabilir.

2.4 Cihazın kullanılmasında işletmede alınacak önlemler

TRG 402 uyarınca, işletici her dolum tertibatı (AirCon Service Center) için bir işletme talimatı hazırlamalıdır. İşletmede çalışan elemanlar bu talimata göre eğitilmelidir.

Çalışanların yılda en az bir kez aşağıdaki konularda eğitilmelerinden işletici sorumludur:

- Basınçlı gazlarla çalışırken oluşabilecek özel tehlikeler
- Basınçlı gazlarla çalışırken uyulması gereken güvenlik talimatları
- Basınçlı gazlarla çalışırken uyulması gereken sağlık önlemleri

- Cihazın kullanılması ve üzerinde servis çalışmaları yapılması

Servis ve onarım çalışmaları ile sızdırmazlık kontrolü yapmakla görevlendirilen personelin soğutucu akışkanlar ve dolum tertibatları konusunda sertifikalı olmalarından cihazın işleticisi sorumludur.

Geçerli direktifler ve standartlarla ilgili sertifikalar ve bilgiler ustalar odasından, endüstri ve ticaret odalarından veya daha başka tanınmış eğitim merkezlerinden alınabilir.

Servis hortumlarının cihaz kullanılırken hasar görmeyeceği bir şekilde serilmesinden işletici sorumludur.

2.5 AirConServiceCenter üzerindeki uyarı işaretleri

Dikkat!
Bu kullanma kılavuzunu dikkate alın!

Cihazı sadece AC 230 V / 50 Hz bir prize bağlayın!

Cihazı yağmura karşı koruyun!

Soğutucu akışkanla çalışırken eldiven takın!

Soğutucu akışkanla çalışırken koruyucu gözlük takın!

2.6 Emniyet tertibatları

- Emniyet presostatı: Normal işletme basıncının üzerine çıkıldığında kompresörü kapatır.
- Emniyet ventilleri: Basınç, emniyet presostatına rağmen artmaya devam ettiğinde, boruların ve kapların patlamasını önlemek için ek bir emniyet donanımı.

3 Teslimat İçeriği

AirConServiceCenter ve birlikte verilen aksesuarlar sevkiyat öncesi itina ile kontrol edilmişlerdir.

AirConServiceCenter gönderilmeden önce sızdırmazlık kontrolünden geçirildi.

Teslim aldıktan sonra, aşağıda belirtilen parçaların tamam ve hasarsız olup olmadıklarını kontrol edin.

Eksik veya hasar görmüş parça varsa, derhal nakliye firmasına haber veriniz.

Adı
Soğutucu gaz tüpleri için valf adaptörü
500 ml temiz yağ ve UV kontrast maddesi tüpü için adaptör
Kapalı eski yağ haznesi
UV kontrast maddesi tüpü, 500 ml
Denso ND8 yağ, 500 ml
Koruyucu cihaz kapağı
Koruyucu gözlük / koruyucu eldiven
Yazıcı için yedek kağıt rulosu (termo kağıt) (VPE 4)
Kullanma Kılavuzu

4 Aksesuar

Aksesuar olarak temin edilebilir (teslimat kapsamına dahil değildir):

Adı	Parça No.
UV kontrast maddesi tüpü, 500 ml	83192232504
500 ml temiz yağ ve UV kontrast maddesi tüpü için adaptör	4440600026
Eski yağ haznesi, 500 ml	4440600131
Bakım için yedek filtre	4440400009
Koruyucu cihaz kapağı	4445900081
Tracer dolum tertibatı depolama tüpü, 475 ml	83192243934
Yazıcı için yedek kağıt rulosu (termo kağıt) (VPE 4)	81342147553
Yüksek basınç tarafı servis hortumu (SAE-Standart) 5 m	8885100026
Düşük basınç tarafı servis hortumu (SAE-Standart) 5 m	8885100025
Koruyucu gözlük	81342153238
Koruyucu eldiven	8885400065
Vakum pompası yağı, 1000 ml	83192232502
Denso ND8 yağ, 500 ml	81342147762

5 Amacına Uygun Kullanım

AirCon Service Center BMW 2000 (Ürün No: 81342147235) araç klima sistemlerinde bakım çalışmalarında kullanmak üzere tasarlanmıştır. Bu cihaz, ticari amaçla kullanmak için projelendirilmiştir.

AirCon Service Center, sadece klima sistemlerinin bakımı ile ilgili uzman bilgilerine sahip kişiler tarafından kullanılmalıdır.

AirCon Service Center ile sadece, soğutucu akışkan olarak R-134a kullanılan araç klimalarının bakımı yapılabilir.

6 AirCon Service Center'e genel bakış

6.1 Ön taraf

1 Alçak basınç manometresi

2 Kırmızı durum lambası «Doldurma»

3 Mavi durum lambası «Boşaltma»

4 Yeşil durum lambası «Gaz çekme»

5 Yüksek basınç manometresi

6 Gösterge

7 Tuş takımı

8 Ön kapak

9 Frenlenebilir ön tekerlekler

10 Düşük basınç bağlantısı (mavi) için servis hortumu

11 Yüksek basınç bağlantısı (kırmızı) için servis hortumu

12 Yüksek basınç bağlantısı (kırmızı) için servis kaplini

13 Düşük basınç bağlantısı (mavi) için servis kaplini

14 Yazıcı

15 USB bağlantısı

16 Gösterge ünitesi

6.2 Arka Taraf

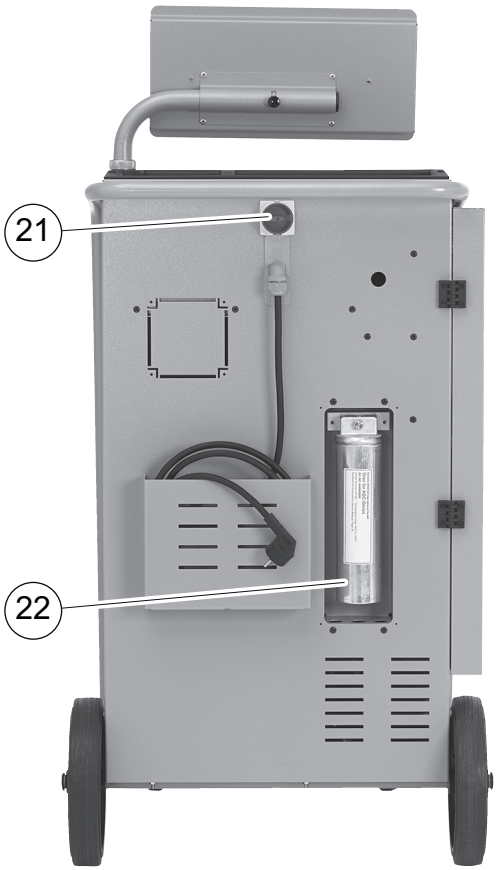

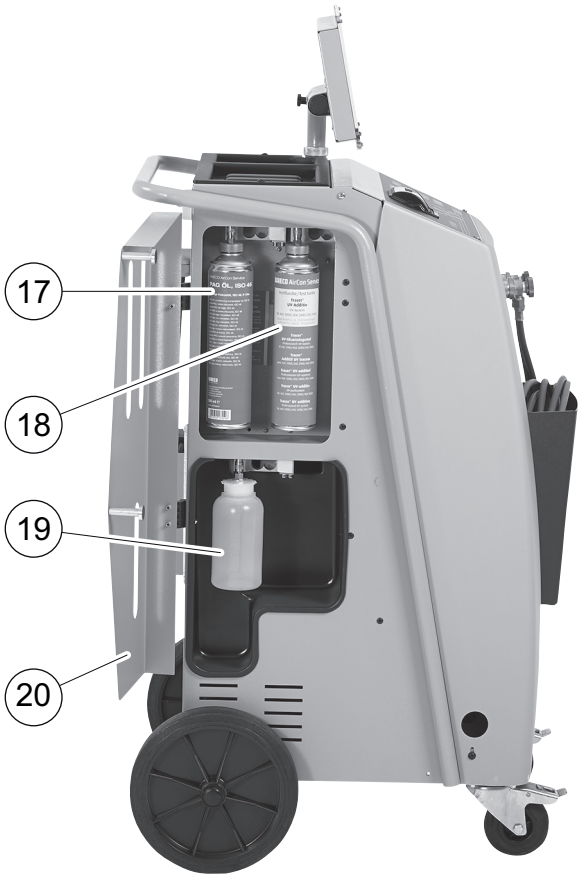

17 Taze yağ kutusu (500 ml)

18 UV katkı maddesi haznesi (500 ml)

19 Eski yağ haznesi

20 Kapak

21 Ana şalter

22 Kurutucu filtresi

7 İlk Devreye Alma

7.1 Yerleştirme ve Çalıştırma

1. AirConServiceCenter'ı çalışma yerine sürün ve ön tekerlekleri (**9**) tespit ederek frenleyin.

NOT
Ölçümlerin doğru yapılabilmesi için, cihaz kullanılırken düz ve sağlam bir zeminde dik olarak durmalıdır.

2. AirConServiceCenter'ı elektrik şebekesine bağlayın.
3. Açmak için, ana şalteri (**20**) I konumuna getirin.
   Ekranda (**6**) birkaç saniye için yazılımın versiyon numarası görünür:

```
Dometic WAECO
BMW2000          SW          BM2k0060
                 DB          lhd10026
                 SN            000020
```

«SW»: Yazılım versiyonu
«DB»: Bilgi Bankası
«SN»: Seri numarası

✓ Daha sonra da AirConServiceCenter yazılım testi başlar:

```
Yazilim test.
Bekleyin
```

✓ Başlama işlemi tamamlandığında AirConServiceCenter ekranında görünenler:

```
Gaz                    g.       4820
Temiz Yag              ml        375
UV katki               ml        313
11:56:35                     10/03/20
```

7.2 Stand-by menüsü

Stand-by menüsü, AirCon Service Center'daki miktarlar ve zaman ayarları ile ilgili bilgi verir.

Aşağıdaki bilgiler ekrana gelir:

- Soğutucu akışkan miktarı
- Taze yağ miktarı
- UV-katkı maddesi miktarı
- Saat
- Tarih

7.3 Dil Seçimi

1. ↑ veya ↓ ok tuşuna basıldığında, ana menüye geçilir.
2. Ana menüde ↑ veya ↓ ile **«Diger Menüler»**i seçin:

```
Kisa Secim          □
Serbest Secim       □
Diger Menüler       ■
ENTER-OK            ↕
```

3. Onaylamak için, **ENTER** tuşuna basın.
4. Ok tuşu ile ↓ **«Servis»**i seçin.
5. Onaylamak için, **ENTER** tuşuna basın.
6. Şifreyi **«5264»** girin.
7. Ok tuşları ↑ veya ↓ ile, istenen dili seçin.
8. Onaylamak için, **ENTER** tuşuna basın.
9. **STOP** tuşuna basın. Seçilen dil etkindir ve ekranda Stand-by menüsü gösterilir.

7.4 Şirket Bilgilerinin Girilmesi

Her Servis Raporu ile şirket verileri de basılır.

1. Ana menüde ↑ veya ↓ ile **«Diger Menüler»**i seçin:

```
Kisa Secim          □
Serbest Secim       □
Diger Menüler       ■
ENTER-OK            ↕
```

2. Onaylamak için, **ENTER** tuşuna basın.
3. Ok tuşu ile ↓ **«Servis»**i seçin.
4. Onaylamak için, **ENTER** tuşuna basın.
5. Şifreyi **«3282»** girin.
6. Şirket verileri ekranın (**6**) üçüncü satırında görünür.
   Her birinde 20 karakter bulunan beş satır girilebilir.
   Ekranda **«Firma»** mesajından sonra gösterilen şirket verisi satırı görünür (**«01»** – **«05»**).
   İstenen şirket verileri satırı ↑ veya ↓ ok tuşu ile seçilir.
7. Tuş takımı (**7**) ve ok tuşları ile istenen verileri girin:
   Büyük küçük harf arasında değiştirmek için Bilgi tuşuna Ⓐ/ⓐ basın.
   Bir karakteri silmek için kısaca **C** tuşuna basın.
   Gösterilen satırı silmek için **C** tuşuna biraz daha uzun bir süre basın.
8. Onaylamak için, **ENTER** tuşuna basın.
9. **STOP** tuşuna basın. Ayarlanan veriler artık aktiftir.
10. Stand-by menüsüne geçmek için, yeniden **STOP** tuşuna basın.

7.5 Tarih ve Saat Ayarı

Her servis raporu ile birlikte tarih ve saat da basılır.

1. Ana menüde ↑ veya ↓ ile **«Diger Menüler»**i seçin:

```
Kisa Secim          □
Serbest Secim       □
Diger Menüler       ■
ENTER-OK            ↕
```

2. Onaylamak için, **ENTER** tuşuna basın.
3. Ok tuşu ile ↓ **«Servis»**i seçin.
4. Onaylamak için, **ENTER** tuşuna basın.
5. Şifreyi **«8463»** girin.
6. Tuş takımı ve ok tuşları ile istenen verileri girin.
7. Onaylamak için, **ENTER** tuşuna basın.
8. Stand-by menüsüne geçmek için, **STOP** tuşuna basın.

7.6 Ön Ayarların Değiştirilmesi

AirCon Service Center, en önemli servis çalışmaları için önceden ayarlanmış değerlere sahiptir. Varsayılan bu değerler ilgili menü seçildiğinde otomatik olarak ekrana gelir.

Aşağıdaki varsayılan değerleri özel gereksinimlere uygun olarak değiştirebilirsiniz:

Parametre	Fabrika ayarı
Basınç Artışı için bekleme süresi, dak.	5
Vakum süresi dak.	20
Vakum Kontrol Süresi dak.	4
Temiz yağ ml. (ekstra miktar)	5
UV Katkı maddeleri ml.	7
Dolum miktarı g.	500
Çekilen miktar yazdırılsın mı?	Evet

1. Ana menüde ↑ veya ↓ ile **«Diger Menüler»**i seçin:

```
Kisa Secim          □
Serbest Secim       □
Diger Menüler       ■
ENTER-OK            ↕
```

2. Onaylamak için, **ENTER** tuşuna basın.
3. Ok tuşu ile ↓ **«Servis»**i seçin.
4. Onaylamak için, **ENTER** tuşuna basın.
5. Şifreyi **«7388»** girin.
6. Tuş takımı ve ok tuşları ile istenen verileri girin.
7. Onaylamak için, **ENTER** tuşuna basın.
8. Stand-by menüsüne geçmek için, **STOP** tuşuna basın.

7.7 Yağ ve UV Katkı Maddesi Haznelerinin Yerleştirilmesi

Stand-by menüsünde gerçek miktarlar gösterilir.

1. Sol taraftaki kapağı **(20)** açın ve hazneleri hızlı kilitlere takın:
   – Temiz yağ haznesi (**17**)
   – UV katkı maddesi haznesi (**18**) ve
   – eski yağ kabı (**19**)

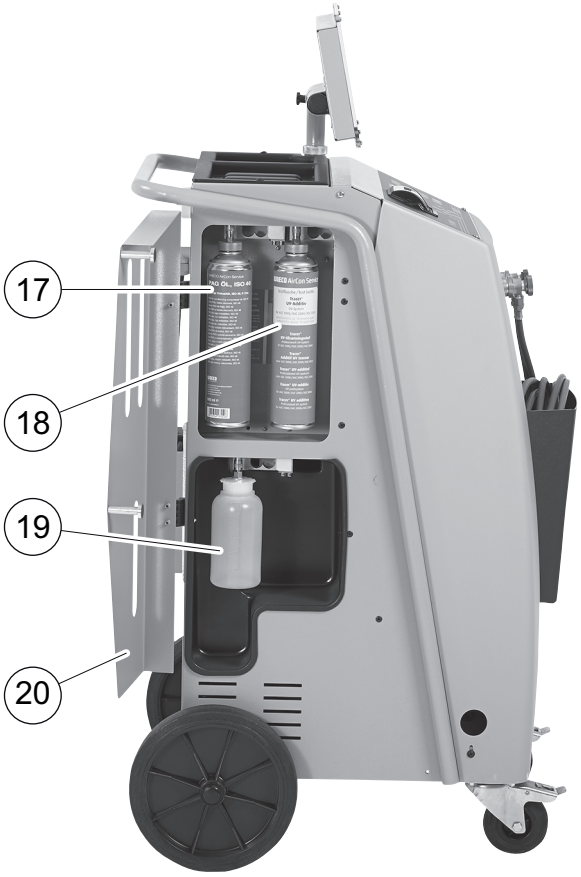

2. Kapağı (**20**) kapatın.
3. Temiz yağ ve UV kontrast maddesi haznelerinin hacimlerini girin (bkz. bölüm «Haznelerin Hacimlerinin Girilmesi» sayfa 19).

7.8 Haznelerin Hacimlerinin Girilmesi

Taze yağ ve UV kontrast maddesi için 150 ml (**A**), 250 ml (**B**) veya 500 ml'lik (**C**) hazneler (aksesuar) kullanılabilir. Kapların hacimleri AirCon Service Center'e kaydedilmelidir.

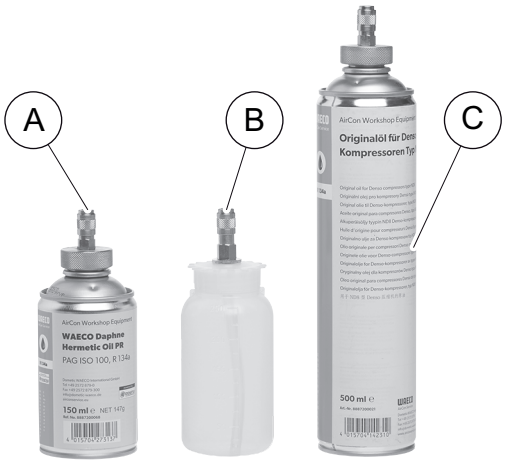

1. Ana menüde ↑ veya ↓ ok tuşları ile **«Diğer Menüler»**i seçin:

```
Kısa Seçim                  □
Serbest Seçim               □
Diğer Menüler               ■
ENTER-OK STOP-EXIT          ↕
```

2. Onaylamak için, **ENTER** tuşuna basın.
3. Ok tuşu ile ↓ **«Servis»**i seçin.

```
Refrigerant Test            □
Hybrid Service              □
Servis                      ■
ENTER-OK STOP-EXIT          ↕
```

4. Onaylamak için, **ENTER** tuşuna basın.
5. Şifreyi «**2688**» girin.
6. Ok tuşları ile istenen alanları etkinleştirin (siyah alanlar aktiftir).

```
Yağ Haznesi
150ml ■   250ml □   500ml   □
UV Haznesi
150ml □   250ml □   500ml   ■
```

7. Onaylamak için, **ENTER** tuşuna basın.
8. Stand-by menüsüne geçmek için, **STOP** tuşuna basın.

7.9 Dahili Soğutucu Akışkan Haznesinin Doldurulması

AirConServiceCenter ilk kez devreye alındığında, dahili gaz haznesine harici bir gaz tüpünden en az 5000 g soğutucu akışkan doldurulmalıdır.

NOT
Soğutucu akışkan tüpü üzerindeki uyarıları dikkate alınız!

Stand-by menüsünde gerçek miktarlar gösterilir.

Üç farklı tip gaz tüpü sunulmaktadır:

- Dikey borusuz gaz tüpleri
  Bu gaz tüplerinde **bir** bağlantı bulunur.
  AirConServiceCenter doldurulurken bu bağlantı alt tarafta bulunmalıdır (tüpü baş aşağıya çevirin).
- Dikey borulu gaz tüpleri
  Bu gaz tüplerinde **bir** bağlantı bulunur.
  AirConServiceCenter doldurulurken bu bağlantı üst tarafta bulunmalıdır (tüpü dik tutun).
- Dikey borulu gaz tüpleri:
  Bu gaz tüplerinde **iki** bağlantı bulunur. AirConServiceCenter doldurulurken **L** (= liquid / sıvı) yazılı bağlantı kullanılmalıdır.
  AirConServiceCenter doldurulurken bu bağlantı üst tarafta bulunmalıdır (tüpü dik tutun).

1. Ana menüde ↑ veya ↓ ile **«Diger Menüler»**i seçin:

```
Kisa Secim          □
Serbest Secim       □
Diger Menüler       ■
ENTER-OK            ↕
```

2. Onaylamak için, **ENTER** tuşuna basın.
3. ↑ veya ↓ ok tuşu ile **«Ic Tüpü Doldurun»**u seçin:

```
Ic Tüpü Doldurun    ■
A/C Yikama          □
Tartilari Sifirlama □
Servis              □
```

4. Onaylamak için, **ENTER** tuşuna basın.

5. Yapılması gereken diğer işlemler için, ekranda ve burada verilen yönergeleri takip edin:

```
YB Hortumunu Harici
Tüpe Baglayin ve
Valflerini Acin
ENTER-OK STOP-EXIT
```

Onaylamak için, **ENTER** tuşuna basın.

```
Istenilen Miktari
Girin !
                        g.      13620
ENTER-OK         STOP-EXIT
```

Ekranda doldurulabilecek maks. gaz miktarı görünür.

İstenen miktarı girin ve **ENTER** ile onaylayın.
Dahili gaz haznesi doldurulur.

Dolum işleminin tamamlandığı bir akustik sinyal ile onaylanır.
Valfları kapatın ve **ENTER** ile onaylayın.

6. Dahili hazneye doldurulan gaz miktarı ekranda gösterilir. Menüden çıkmak için **STOP** tuşuna basın.
Stand-by menüsüne geçmek için tekrar **STOP** tuşuna basın. Cihaz artık çalışmaya hazırdır.

8 Çalıştırma

İKAZ!
Klima servisi yapılırken, motor ve klima sistemi kapalı olmalıdır.

8.1 Onarımlarda, acil durumlarda ve hatalı işlevlerde kapatılması

1. Cihazın elektriğinin kesildiğinden emin olmak için, ana şalter üzerinden kapatın ve ayrıca şebeke fişini de çekin.
2. Cihazı onarımlarda veya hatalı işlevlerde kapatmak için, ana şalteri kullanın.

8.2 Kısa Seçim

NOT
«Kisa Secim» menüsü ile klima servisi otomatik olarak yapılır. Burada sadece araçtaki etikette belirtilen veya bilgi bankasında bulunan dolum miktarı girilmelidir.
«Kisa Secim» menüsünde otomatik olarak gerçekleştirilen işlemler:
- Gaz çekme
- Gaz geri dönüşümü (saflık derecesi SAE J 2099'a uygundur)
- Basınç yükselmesinin kontrolü
- Eski yağın boşaltılması
- Sistemin boşaltılması
- Sızdırmazlık kontrolü / Vakum kontrolü
- Gerekli miktarda temiz yağ doldurulması
- UV katkı maddesi doldurulması
- Gaz doldurulması

Her işlemin sonunda bir servis raporu basılır. Şayet bir işlem başarı ile tamamlandı ise, onu takip eden işleme başlanır.

1. AirConServiceCenter'ın servis hortumlarını önce aracın klima sistemine bağlayın ve servis kaplinlerini açın.
2. ↑ veya ↓ ok tuşuna basıldığında, ana menüye geçilir.
3. Ana menüde ↑ veya ↓ ok tuşları ile **«Kisa Secim»**i seçin:

```
Kisa Secim          ■
Serbest Secim       □
Diger Menüler       □
ENTER-OK            ↕
```

4. Onaylamak için, **ENTER** tuşuna basın.
5. Tuş takımı (**7**) ve ok tuşları ile araç verilerini girin.

6. Onaylamak için, **ENTER** tuşuna basın.

```
Dolum Miktari                    Evet
Etiketi Varmi ?                 Hayir

ENTER-OK STOP-EXIT
```

7. Gerekli soğutucu akışkanı dolum miktarı biliniyorsa veya araçtaki dolum miktarı etiketinde yazıyorsa ok tuşlarıyla **«Evet»** seçin ve onaylamak için **ENTER** tuşuna basın:

   10. adım ile devam edin.

   Bilinmiyorsa veya veri yoksa ok tuşlarıyla **«Hayir»** seçin.

```
Dolum Degeri                     Evet
Bilgi Bankasi                   Hayir
Tamammi ?
ENTER-OK STOP-EXIT
```

8. Dahili bilgi bankasını açmak için ok tuşlarıyla **«Evet»** seçin ve onaylamak için **ENTER** tuşuna basın.

İKAZ!
Emin olmadığınız durumlarda araçta bulunan dolum miktarı etiketindeki değeri kullanın.

```
Personal DB                      ■
ALFA ROMEO                       □
ASTON MARTIN                     □
AUDI                             □
```

```
AUDI A8 (4D_)
                          g.      775
1994-11.1997
                                  ↕
```

9. Ok tuşlarıyla istediğiniz aracı seçin ve onaylamak için **ENTER** tuşuna basın.

✓ Bilgi bankası modunda **«i»** tuşuna basıldığında, ekranda (**6**) yağ miktarları ve çeşitleri ile ilgili bilgiler görünür.

```
PAG ISO 46               ml.      250
WAECO CODE:
250cc                       8887200001
50cc                        8887200013
```

10. Dolum sırasında UV maddesi doldurulup doldurulmayacağını seçin.

```
DIKKAT !                         Evet
UV-Katkisiyla                   Hayir
Dolum ?
```

   Standart olarak 7 ml doldurulur. Bu değer değiştirilebilir (bkz. bölüm «Ön Ayarların Değiştirilmesi» sayfa 17).

   Onaylamak için **ENTER** tuşuna basın.

11. ↑ veya ↓ ok tuşu ile klima sisteminin iki bağlantısı (yüksek ve alçak basınç) ya da sadece bir bağlantısı (yüksek veya alçak basınç) olup olmadığı seçilir.

```
Klima Sistemi    AB/YB          ■
Klima            Sadece YB      □
Klima            Sadece AB      □
ENTER-OK STOP-EXIT              ↕
```

ENTER tuşu ile onaylayın.

```
Bittikten Sonra                 Evet
Klima Sistem Testi ?           Hayir
```

12. Klima sisteminin dolum yapıldıktan sonra deneme amacıyla çalıştırılıp çalıştırılmayacağını seçin.

    ENTER tuşu ile onaylayın.

✓ Tam otomatik klima servisi başlar.

✓ Klima servisi tamamlandıktan sonra, program sizden AirConServiceCenter'ın servis hortumlarını (**10**) ve (**11**), aracın klima sisteminden ayırmanızı ister.

13. Servis hortumları (**10**) ve (**11**) ayrıldıktan sonra onaylamak için, **ENTER** tuşuna basın.

    Şimdi servis hortumları boşaltılır. Cihaz, artık başka bir kullanıma hazırdır.

14. Araçtaki klima sisteminin valf kapaklarını bağlantılara vidalayın.

8.3 Kullanıcı kodları

Klima Servis Cihazına özel kullanıcı kodları vererek yetkisiz kişilerin erişim sağlamaları önlenebilir. Bu işlev etkinleştirildiğinde, cihaz çalıştırıldıktan sonra bir kullanıcı kodu girilmesi gerekir, aksi takdirde cihaz çalışmaz. Her biri farklı şifrelere sahip 10 kullanıcı kodu kaydedilebilir.

8.3.1 Kullanıcı kodları hazırlanması

1. Ana menüde ↑ veya ↓ ile **«Diger Menüler»**i seçin:

```
Kisa Secim          □
Serbest Secim       □
Diger Menüler       ■
ENTER-OK            ↕
```

2. Onaylamak için, **ENTER** tuşuna basın.
3. Ok tuşu ↓ ile **«Servis»**i seçin ve **ENTER** ile onaylayın:

```
A/C Yikama          □
Tartilari Sifirlama □
Servis              ■
ENTER-OK STOP-EXIT  ↕
```

4. Şifreyi **«9786»** ile girin ve **ENTER** ile onaylayarak yönetim menüsüne **ADM** geçin:

```
Servis

                    ----
```

5. Yönetici kodunu **«0000»** (fabrika ayarı) girin ve **ENTER** ile onaylayın:

```
Insert ADM Code

                    ----
```

NOT
Bir güvenlik gereği olarak her seferinde **«0000»** dan farklı yeni bir yönetici kodu seçilmelidir. Bu kod seçilirse, işlevin tamamı devre dışı bırakılır.
Yönetici kodu kullanılarak artık kullanıcılar kaydedilebilir.

6. Yeni yönetici kodu girilmesi:

```
ADM AREA
Insert new code

                    ----
```

7. Yeni yönetici kodunun onaylanması:

```
ADM AREA
Confirm new code
                                ----
```

8. Ok tuşları ↑ veya ↓ ile, ilgili kullanıcıyı seçin:

```
ADM AREA
User number                        1
```

9. Dört basamaklı bir kullanıcı kodu verin (buraya bir kod kaydedildiğinde, cihaz artık sadece bu kod ile açılabilir).

```
ADM AREA
User number                        1
Insert new code
                                ----
```

10. Yeni kullanıcı kodunun onaylanması:

```
ADM AREA
User number                        1
Confirm new code
                                ----
```

NOT
Sarı bilgi tuşu ile büyük ve küçük harfler arasında değiştirebilirsiniz.

11. İlgili kullanıcı numaralarını girin ve girişi **ENTER** ile onaylayın.

```
ADM AREA
User number                        1
Enter name
Max Mustermann
```

```
ADM AREA
User number                        1
Max Mustermann
```

NOT
Kullanıcı kaydedildi ve menü tekrar kullanıcı seçimine geçer. Şimdi artık başka bir kullanıcı kaydedebilir veya **STOP** ile menüden çıkabilirsiniz.

8.3.2 Kullanıcı kodu girilmesi

Klima Servis Cihazı çalıştırıldığında, cihaz bilgileri ekranda görünür. Kullanıcı kodları kaydedildi ise, şimdi bir kod girilerek cihaz etkinleştirilebilir.

1. İlgili kullanıcı kodunu girin.

```
Enter user code
                                    ----
```

Yanlış bir kod girildiğinde, ekranda aşağıdaki hata mesajı görünür.

```
Wrong code!
```

Şifre doğru girildiğinde cihaz etkinleşir ve çalışmaya hazırdır.
Ekranda kullanıcının adı görünür:

```
Max Mustermann
```

8.4 Kişisel veri tabanı oluşturulması

Bu veri tabanına ilgili dolum miktarları ile birlikte 100 adete kadar müşteri aracı kaydedebilirsiniz.

1. Ana menüde ↑ veya ↓ ok tuşları ile **«Kisa Secim»**i seçin:

```
Kisa Secim                    ■
Serbest Secim                 □
Diger Menüler                 □
ENTER-OK                      ↕
```

2. Onaylamak için, **ENTER** tuşuna basın.
3. Aracın plakasını girdikten sonra (bu örnekte boş bırakılabilir) **ENTER** ile onaylayın.

```
Arac Bilgileri
Plaka No.:
```

```
Dolum Miktari                 Evet
Etiketi Varmi ?              Hayir

ENTER-OK STOP-EXIT
```

4. Ok tuşlarıyla **«Hayir»** seçin ve onaylamak için **ENTER** tuşuna basın.

```
Dolum Degeri                  Evet
Bilgi Bankasi                Hayir
Tamammi ?
ENTER-OK STOP-EXIT
```

5. Ok tuşlarıyla **«Evet»** seçin ve onaylamak için **ENTER** tuşuna basın.
6. Ok tuşları ↑ ya da ↓ ile **«Bilgi Bankasi»** seçin ve **ENTER** ile onaylayın.

```
Gaz Miktari            g        500

Bilgi Bankasi                 ■
ENTER-OK STOP-EXIT            ↕
```

7. **«Personal DB»** seçin ve **ENTER** ile onaylayın.

```
Personal DB                   ■
ALFA ROMEO                    □
ASTON MARTIN                  □
AUDI                          □
```

8. Bu boş veri tabanında ↑ ya da ↓ ok tuşu ile ilgili kaydı seçin ve **ENTER** ile onaylayın.

```
                    0        ■

                    1        □
```

9. Kaydı değiştirmek için **«Bilgi»** tuşuna basın.

```
                                 0

                g     ---        0
i-DB set
```

10. Boş alanlara aracın bilgilerini (Model, Tip) girin ve **ENTER** ile onaylayın.

```
____________                     0
____________________
____________    g     ___        0
```

11. Soğutucu akışkan miktarını girin ve **ENTER** ile onaylayın.

```
AUDI                             0
A4 (8E)
2000 - 2004     g.             500
```

✓ Girilen bilgiler kaydedilir.

```
AUDI            0                ■
A4 (8E)
                1                □
```

Burada başka bir veri seti daha kaydedebilirsiniz (ok tuşları ile seçin ve açıklandığı gibi devam edin) veya **STOP** tuşu ile menüden çıkın.

8.5 Soğutucu akışkan tüketiminin USB belleğe aktarılması

Boşaltma ve doldurma işlemleri (tek proses veya tam otomatik) tamamlandığında, cihaz her zaman ilgili tüm bilgileri dahili bir belleğe kaydeder. Bu bilgilerden bir rapor hazırlanıp USB belleğe aktarılabilir.

NOT
USB bellek FAT32 dosya sistemi ile fortmatlanmış olmalıdır.

Her rapor iki farklı biçimde kaydedilir:

- HTML dosyası olarak (herhangi bir İnternet tarayıcı ile açılabilir)
- XLS dosyası olarak (Microsoft Excel ile açılır)

NOT
USB belleğe aşağıdaki koşullara uygun bir grafik kopyalandığında, rapora bir logo (ör. atölyenin logosu) eklenebilir:
- Dosya biçimi: JPEG biçiminde
- Dosya adı: logo.jpg (büyük harf küçük harf duyarlıdır)
- Görüntü boyu: 370 x 50 piksel

Rapordaki şirket adresi cihazdan alınır (bkz. bölüm «Şirket Bilgilerinin Girilmesi» sayfa 16).

8.5.1 Yıl değişimi sonu raporu

Yeni bir yıla girildiğinde cihaz bir önceki yılın verilerinin bir USB bellek üzerine kaydedilmesi gerektiğini bildirir. Yıllık veriler bir USB belleğe aktarıldığında cihazın dahili belleğindeki bu veriler silinir.

1. USB belleği USB girişine (**15**) takın.
2. Ekranda verilen yönergeleri takip edin.

8.5.2 Manüel rapor

Bir aylık veya yıllık raporu istediğinizde her zaman USB belleğe aktarabilirsiniz.

1. USB belleği USB girişine (**15**) takın.
2. Ana menüde ↑ veya ↓ ok tuşu ile **«Diger Menüler»** **s**eçeneğini seçin:

```
Kisa Secim          ■
Serbest Secim       □
Diger Menüler       □
ENTER-OK            ↕
```

3. Onaylamak için, **ENTER** tuşuna basın.
4. Ok tuşu ↓ ile **«Servis»** **s**eçeneğini seçin ve **ENTER** ile onaylayın:
5. Araç bilgilerini girin ve **ENTER** ile onaylayın.
   – **«4910»:** Aylık rapor
   – **«4918»:** Yıllık rapor

   Bir USB bellek takılı değilse veya takılı olan bellek tanınmazsa, ekranda **«Error 52»** **g**örünür.
6. ↑ veya ↓ ok tuşu ile istenen kaydı seçin ve **ENTER** ile onaylayın:
7. Ekranda verilen yönergeleri takip edin.
8. **STOP** ile bir önceki seçime geri dönün.

8.6 Soğutucu akışkan tüketiminin ekranda gösterilmesi

Doldurulan ve boşaltılan soğutucu akışkan miktarları cihaza kaydedilir. Bu miktarlar aylık veya yıllık genel bakış olarak derhal bastırılabilir.

1. Ana menüde ↑ veya ↓ ile **«Diger Menüler» i** seçin:

```
Kisa Secim                ■
Serbest Secim             □
Diger Menüler             □
ENTER-OK                  ↕
```

2. Onaylamak için, **ENTER** tuşuna basın.
3. Ok tuşu ↓ ile **«Servis» i** seçin ve **ENTER** ile onaylayın:

```
A/C Yikama                □
Tartilari Sifirlama       □
Servis                    ■
ENTER-OK STOP-EXIT        ↕
```

4. Şifreyi **«9051» g**irin ve **ENTER** ile onaylayın:

```
Servis

                     ----
```

5. ↑ ya da ↓ ok tuşu ile istenen yılı seçin ve **ENTER** ile onaylayın:

```
2020                      ■
```

Örnek

```
Klima Sisteminden
Toplam                    2020
g.                       18650
↵PRINT STOP-EXIT
```

«Klima Sisteminden» **k**limadan boşaltılan soğutucu akışkan miktarını gösterir. Burada 2020 yılında bu servis istasyonu ile 18 650 g soğutucu akışkan çekildi.

↓ ok tuşu ile önce ilgili yılda doldurulan toplam soğutucu akışkan miktarı gösterilir:

```
A/C Sistemine Dolan
Toplam                    2020
g.                        9000
↵PRINT STOP-EXIT
```

Ok tuşuna ↓ basıldığında ekranda aylık genel bakış görünür:

```
Klima Sisteminden
                        01/2020
g.                         2400
↵PRINT STOP-EXIT
```

Burada 2020 yılında toplam 2400 gr soğutucu akışkan boşaltıldı.

Aylık göstergede doldurulan ve boşaltılan miktarlar daima dönüşümlü olarak gösterilir.

Bu özet bilgiler **«Enter»** **t**uşuna basarak her zaman yazdırılabilir. Genel bakıştan çıkmak için **«STOP»** **t**uşuna basın.

8.7 Gaz Servisi Yapılmadan Klima Sisteminin Test Edilmesi

NOT
Klima sistemi testi sadece, bir alçak basınç ve bir yüksek basınç bağlantısı veya sadece bir alçak basınç bağlantısı ile donatılmış olan araçlarda yapılabilir.

Bir aracın klima sisteminde gazı boşaltmadan veya geri dönüştürmeden sadece bir fonksiyon testi yapılacak ise, bu testler tamamlandığında klima sisteminin servis hortumlarında mevcut olan gaz aracın klima sisteminden eksilir. Kaybolan bu miktarı dengelemek için bir **«A/C Sistem. Testi»** menü noktası eklendi.

NOT
Şimdiye kadar mevcut olan standart **«Kisa Secim»** ve **«Serbest Seçim»** proseslerinde klima servis hortumları için bir dolum miktarı öngörüldüğünden, servis sonrası klima sistemi fonksiyon testi normal şekilde gerçekleştirilebilir (klima servis hortumları cihaz tarafından boşaltılır).

1. AirConServiceCenter'ın ilgili bağlantılarını önce aracın klima sistemine bağlayın ve açın.
2. Aracın motorunu çalıştırın ve klima sistemini açın.
3. ↑ veya ↓ ok tuşuna basıldığında, ana menüye geçilir.
4. Ana menüde ↑ veya ↓ ile **«Diger Menüler»**i seçin:

```
Kisa Secim                  □
Serbest Secim               □
Diger Menüler               ■
ENTER-OK                    ↕
```

5. Onaylamak için, **ENTER** tuşuna basın.
6. Ok tuşları ↑ veya ↓ ile **«Klima sistemi testi»**ni seçin:

```
A/C Sistem. Testi           ■
Servis                      □

ENTER-OK STOP-EXIT
```

✓ Ekranda sizden klima sistemini kontrol etmeniz istenir:

```
Klima Sistemini
Kontrol Edin

STOP-EXIT
```

7. Klimadaki yüksek ve alçak basınç değerlerini üretici verilerine göre kontrol edin.

8. Klima sistemi testini tamamlamak için, **STOP** tuşuna basın.

```
YB-Hortumunu Klima
Sisteminden Ayirin

ENTER-OK
```

9. YB kaplinini kapatın ve klima sisteminden çıkartın.

NOT
YB kaplinini ayırmak için aracın motorunu kapattıysanız, motoru tekrar çalıştırın ve klima sistemini açın.

✓ Ekrana aşağıdaki mesajlar gelir.

```
Bekleyin !
Servis Hortumlari
Bosaltiliyor !
```

```
Program Sonu !


STOP-EXIT
```

10. Klima testini tamamlamak için, **STOP** tuşuna basın.

8.8 Serbest Seçim

NOT
«Serbest Seçim» menüsü ile klima servisi adım adım gerçekleştirilir. Kısa seçimde olan işlemlerin aynısı gerçekleştirilebilir veya istenen bazı işlemler atlanabilir. Ayrıca her işlem için gerekli değerler teker teker tuş takımı üzerinden girilebilir. Bu menüde ayrıca servis raporu için araç verileri de girilebilir.

«Serbest Seçim» menüsünde, aşağıdaki üç işlem, teker teker yürütülebilir:

- Klima sistemini boşaltma: Gaz çekme, gazın geri dönüşümü, basınç yükselmesinin kontrolü, eski yağın boşaltılması.
- Vakum oluşturma: Sistemin boşaltılması, sızdırmazlık kontrolü / vakum kontrolü.
- Klima sisteminin doldurulması: Taze yağ doldurma, UV katkı maddesi dolumu, soğutucu akışkan dolumu.

Her işlemin sonunda bir servis raporu basılır.

1. İlgili AirConServiceCenter bağlantılarını önce aracın klima sistemine bağlayın ve açın.
2. Ana menüde ↑ veya ↓ ok tuşları ile **«Serbest Seçim»** i seçin:

```
Kisa Secim          □
Serbest Secim       ■
Diger Menüler       □
ENTER-OK            ↕
```

3. Onaylamak için, **ENTER** tuşuna basın.
4. Araç bilgilerini girin ve **ENTER** ile onaylayın.

8.8.1 Gaz çekme işlemi

1. İstenen ayarları seçin ve **ENTER** ile onaylayın.

```
Bosaltilacak                    Evet
mi?                            Hayir

ENTER-OK STOP-EXIT               ↕
```

2. **«Bosaltilacak mi?»** seçildiğinde, bir sonraki menüde basınç yükselmesi için istenen süreyi (standart 5 dak) girin ve **ENTER** ile onaylayın, diğer durumlarda bölüm «Vakum işlemi» sayfa 37 devam edin.

```
Basinc Artisi Ýcin
Bekleme
                        dak.       5
ENTER-OK STOP-EXIT
```

NOT
Bekleme süresi girildiğinde, sistemde kalan artık gaz buharlaşabilir ve daha sonra da çekilebilir. Buharlaşan atık gaz basıncın yükselmesine sebep olur.

8.8.2 Vakum işlemi

1. İstenen ayarları seçin ve **ENTER** ile onaylayın.

```
Vakum mi ?                      Evet
                               Hayir

ENTER-OK STOP-EXIT               ↕
```

2. **«Vakum mi?»** seçildiğinde, istenen vakum süresini girin (standart 20 dak), diğer durumda bölüm «Doldurma işlevi» sayfa 38 ile devam edin.
3. ↓ ok tuşu ile istenen vakum kontrol süresini girin.
4. Her iki ayarı da **ENTER** ile onaylayın.

```
Vakum                   dak.    20
Vakum Kontrol
Süresi                  dak.     4
ENTER-OK STOP-EXIT               ↕
```

NOT
Klima sistemi vakum pompası tarafından derin boşaltılır. Bu işlem mevcut olabilecek yabancı gazları veya nemi almak ve klima sistemini dolum işlemine hazırlamak için kullanılır.

8.8.3 Doldurma işlevi

1. İstenen ayarları seçin ve **ENTER** ile onaylayın.

```
Doldurulacak                    Evet
mi?                            Hayir

ENTER-OK STOP-EXIT               ↕
```

2. **«Doldurulacak mi?»** evet ile onaylandığında, istenen değerleri girin, hayır seçiminde bölüm «Bağlantıları seçin» sayfa 39 ile devam edin.
3. Soğutucu akışkan yağı miktarını girin.
4. ↓ ok tuşuna basın.
5. Gaz katkı maddesi miktarını girin.
6. ↓ ok tuşuna basın.
7. Gaz miktarını girin.
8. Ayarları **ENTER** ile onaylayın.

```
Temiz Yag                ml.     5
UV katki                 ml.     7
Gaz                    g.      500
ENTER-OK STOP-EXIT               ↕
```

NOT

- Aynı proses akışında gaz çekme işlemi de gerçekleştirilirse, temiz yağ miktarı daha öce çekilen eski yağ miktarı ile toplanan ekstra yağ miktarı olarak sayılır. Bu değer 0 olarak ayarlandığında, çekilen yağ miktarı tam olarak yeniden doldurulur.
- Temiz yağ veya UV katkı maddesi doldurmak için, aynı işlem akışında bir vakum işlemi de gerçekleştirilmelidir. Vakum işlemi yapılmazsa, dolum menüsünde sadece gaz miktarı görünür.

8.8.4 Bağlantıları seçin

1. Parametreleri klima sisteminde bulunan bağlantılara göre seçin:
   – Klima sisteminde yüksek ve alçak basınç bağlantıları var: **AB / YB** seçin.
   – Klima sisteminde sadece yüksek basınç bağlantısı var: **YB** seçin.
   – Klima sisteminde sadece alçak basınç bağlantısı var: **AB** seçin.
2. **ENTER** tuşu ile onaylayın.

```
Klima Sistemi    AB/YB          ■
Klima            Sadece YB      □
Klima            Sadece AB      □
ENTER-OK STOP-EXIT              ↕
```

```
Bittikten Sonra                 Evet
Klima Sistem Testi ?           Hayir
```

3. Klima sisteminin dolum yapıldıktan sonra deneme amacıyla çalıştırılıp çalıştırılmayacağını seçin.

   ENTER tuşu ile onaylayın.
4. Ayarlar yapıldıktan sonra, **ENTER** ile işlemleri başlatın.

```
islemleri Baslatma ?


ENTER-OK STOP-EXIT
```

8.8.5 Klima servisi tamamlandıktan sonra

✓ Klima servisi tamamlandıktan sonra, program sizden AirCon Service Center'ın servis hortumlarını aracın klima sisteminden ayırmanızı ister.

1. Servis hortumları (**10**) ve (**11**) ayrıldıktan sonra onaylamak için, **ENTER** tuşuna basın.

✓ Şimdi servis hortumları boşaltılır. Cihaz, artık başka bir kullanıma hazırdır.

2. Klima sisteminin valf kapaklarını bağlantılara vidalayın.

8.9 Klima Sisteminin Yıkanması

NOT
Aracın klima sistemi **«A/C Yıkama»** menüsü ile klima sistemi taze soğutucu akışkanla yıkanır. Yıkama işlemi ile özellikle eski kompresör yağı alınır ve sistemde bulunan metalik atıkların büyük bir kısmı atılır. Yıkamaya başlamadan önce, aracın klima sisteminde bulunan gaz çekilmelidir. Daha sonra da burada yıkanması mümkün olmayan kompresör veya filtre gibi komponentler soğutma devresinden ayrılmalıdır. Bu işlemden sonra yıkanacak komponentler, özel adaptörlerle AirCon Service Center'ın servis kaplinlerine bağlanarak bir yıkama devresi oluşturulur.

1. İlgili AirCon Service Center bağlantılarını önce aracın klima sistemine bağlayın ve açın.
2. Ana menüde ↑ veya ↓ ok tuşları ile **«Serbest Secim»** i seçin:

```
Kisa Secim                  □
Serbest Secim               ■
Diger Menüler               □
ENTER-OK                    ↕
```

3. Onaylamak için, **ENTER** tuşuna basın.
4. Gerektiğinde tuş takımı (**7**) ile istenen verileri girin ve **ENTER** ile onaylayın.
   Veri girişi yapılmayacak ise, bir sonraki program adımına geçmek için **ENTER** tuşuna basın.
5. **«Bosaltilacak mı»** yı seçin (seçilen ayar yanıp söner) ve onaylamak için, **ENTER** tuşuna basın.
6. **«Basınç Artışı için Bekleme»** seçeneğinde, **1** dakika girin ve onaylamak için, **ENTER** tuşuna basın.
7. **«Vakum mı?»** sorusunu **Hayır** ile yanıtlayın (seçilen ayar yanıp söner) ve onaylamak için, **ENTER** tuşuna basın.
8. **«Doldurulacak mı»** sorusunu **Hayır** ile yanıtlayın (seçilen ayar yanıp söner) ve **ENTER** ile onaylayın.
9. **«İşlemleri Başlatma»**yı seçmek için, **ENTER** tuşuna basın.
10. Gaz çekme işlemi tamamlandıktan sonra, servis cihazını araçtan ayırın.
11. Yıkanması mümkün olmayan sistem komponentlerini soğutma devresinden ayırın. Bu komponentlere örnekler:
    – Kompresör
    – Boru filtresi
    – Sabit gaz kelebeği
    – Toplama haznesi
    – Filtre kurutucu
    – Genleşme valfı

12. Bu işlemden sonra yıkanacak olan araç klimasının parametreleri üretici bilgilerine bağlı olarak özel adaptörlerle AirCon Service Center'ın servis kaplinlerine (**12**) ve (**13**) bağlanarak bir yıkama devresi oluşturulur.
13. Ana menüde ↑ veya ↓ ile **«Diger Menüler»**i seçin:

```
Kisa Secim                  □
Serbest Secim               □
Diger Menüler               ■
ENTER-OK                    ↕
```

14. Onaylamak için, **ENTER** tuşuna basın.
15. Ok tuşları ↑ veya ↓ ile **«A/C Yıkama»**yı seçin:

```
A/C Yikama                  ■
Tartilari Sifirlama         □
Servis                      □
ENTER-OK STOP-EXIT          ↕
```

16. Gerektiğinde tuş takımı (**7**) ile istenen verileri girin ve **ENTER** ile onaylayın.
    Veri girişi yapılmayacak ise, bir sonraki program adımına geçmek için **ENTER** tuşuna basın.
17. ↑ veya ↓ ok tuşu ile tüm klima sisteminin mi yoksa komponentlerin mi yıkanacağını seçin:

```
Klima Sist.Yikama           ■
Komponentl.Yikama           □

ENTER-OK STOP-EXIT          ↕
```

18. Onaylamak için, **ENTER** tuşuna basın.
19. Yapılması gereken diğer işlemler için ekrandaki yönergeleri takip edin.

✓ Yıkama tamamlandıktan sonra, yeniden AirCon Service Center'in ana menüsü görünür.

20. Gerektiğinde yıkama devresindeki adaptörleri çıkartın ve tüm komponentleri tekrar soğutma devresine bağlayın.
    İlgili AirCon Service Center bağlantılarını aracın klima sistemine bağlayın ve açın.
21. Ana menüde ↑ veya ↓ ok tuşları ile **«Kisa Secim»**i seçin:

```
Kisa Secim                  □
Serbest Secim               ■
Diger Menüler               □
ENTER-OK                    ↕
```

22. Onaylamak için, **ENTER** tuşuna basın.
23. Gerektiğinde tuş takımı (**7**) ile istenen verileri girin ve **ENTER** ile onaylayın.
    Veri girişi yapılmayacak ise, bir sonraki program adımına geçmek için **ENTER** tuşuna basın.

24. **«Boşaltılacak mı»** sorusunu **Hayır** ile yanıtlayın (seçilen ayar yanıp söner) ve **ENTER** ile onaylayın.
25. **«Vakum mı?»** seçeneğini seçin (seçilen ayar yanıp söner) ve onaylamak için **ENTER** tuşuna basın.
26. Gerektiğinde tuş takımı (**7**) ile istenen verileri girin ve **ENTER** ile onaylayın.
    Veri girişi yapılmayacak ise, bir sonraki program adımına geçmek için **ENTER** tuşuna basın.
27. **«Klima Sistemi Doldurulacak mı»** seçeneğini seçin (seçilen ayar yanıp söner) ve **ENTER** ile onaylayın.
28. Soğutucu akışkan miktarını girin (kompresörün yağ dolum miktarına dikkat edin).
29. Yapılması gereken diğer işlemler için ekrandaki (**6**) yönergeleri takip edin:
    İstenen ayarı seçin (seçilen ayar yanıp söner) ve onaylamak için **ENTER** tuşuna basın.
30. **«İşlemleri Başlatma»**yı seçmek için, **ENTER** tuşuna basın.

✓ Doldurma işlemi tamamlandıktan sonra, program sizden AirCon Service Center'ın servis hortumlarını aracın klima sisteminden ayırmanızı ister.

31. Servis hortumları (**10**) ve (**11**) ayrıldıktan sonra onaylamak için, **ENTER** tuşuna basın.
    Şimdi servis hortumları boşaltılır. Cihaz, artık başka bir kullanıma hazırdır.
32. Araçtaki klima sisteminin valf kapaklarını bağlantılara vidalayın.

9 Servis Çalışmaları

9.1 Sızdırmazlık kontrolü

AirConServiceCenter yılda en az bir defa geçerli yasal taleplere uygun olarak sızdırmazlık kontrolünden geçirilmelidir. edilmelidir. Bunun için elektronik bir kaçak arama cihazı kullanılmalıdır.

9.2 Yağ tartısının sıfır noktasının kontrolü

NOT
Yağ miktarının ve UV katkı maddesinin tam olarak ölçülebilmesi için, tartıların sıfır noktaları düzenli olarak kontrol edilip, gereğinde yeniden ayarlanmalıdır.
Yeniden ayarlanmasını gerektiren koşullar:
- Haznedeki miktar nominal değerden 10 ml'den daha fazla ise
- AirConServiceCenter sarsıldığında (örn. tümsekli yolda taşındığında)
- her dört-altı haftada bir

1. Ana menüde ↑ veya ↓ ile **«Diger Menüler»**i seçin:

```
Kisa Secim                  □
Serbest Secim               □
Diger Menüler               ■
ENTER-OK                    ↕
```

2. Onaylamak için, **ENTER** tuşuna basın.
3. ↑ veya ↓ ok tuşu ile **«Tartıları sıfırlama»**yı seçin:

```
Ic Tüpü Doldurun            □
A/C Yikama                  □
Tartilari Sifirlama         ■
Servis                      □
```

4. Ekranda hazneyi tartıdan almanızı isteyen bir talep görünür:

```
Hazneleri
Tartidan Alin !

ENTER-OK STOP-EXIT
```

5. Yağ ve UV katkı maddesi tartılarının sıfır noktalarını kontrol etmek için, sol taraftaki kapağı (**20**) açın ve hazneleri hızlı kilitlerinden çıkartın:
   – Temiz yağ haznesi (**17**)
   – UV katkı maddesi haznesi (**18**) ve
   – Eski yağ kabı (**19**)

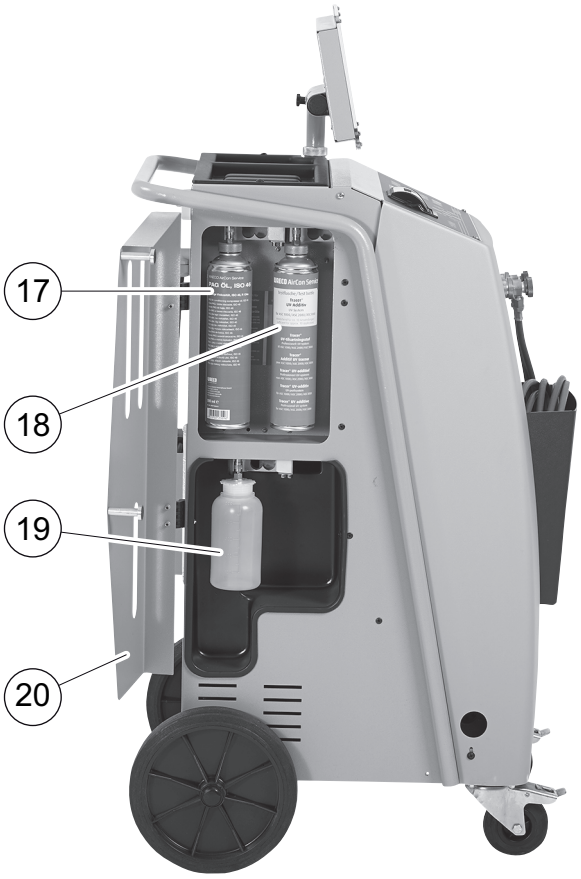

Tartı boşaldığında **ENTER** tuşuna basın. Ekranda hazneyi tartıdan almanızı isteyen bir talep yanıp söner.

✓ Sıfır noktası başarı ile ayarlandıktan sonra, ekrana tekrar tartı seçme menüsü gelir.

6. Hazneleri tekrar çalışma konumuna getirin:

   Yağları (**17**) ve (**19)** ile UV katkı maddesi (**18**) haznelerini tekrar hızlı kilitlere bağlayın ve kapağı (**20**) kapatın.

7. Stand-by menüsüne geçmek için, iki defa **STOP** tuşuna basın.

9.3 Kurutucu filtresinin değiştirilmesi

1. Ana menüde ↑ veya ↓ ok tuşları ile **«Kisa Secim»**i seçin:

Kisa Secim	□
Serbest Secim	■
Diger Menüler	□
ENTER-OK	□

2. Onaylamak için, **ENTER** tuşuna basın.
3. **«Arac Bilgileri»** vb. sorgulamasını atlayın.
4. **«Boşaltılacak mı»** menü noktasını seçin.
5. **«Basınç Artışı İçin Bekleme»** için **«1»** değerini girin.
   Onaylamak için **ENTER** tuşuna basın.
6. **«Vakum mı?»** sorusunu **«Hayır»** ile yanıtlayın.
   Onaylamak için **ENTER** tuşuna basın.
7. **«Doldurulacak mı?»** sorusunu **«Hayır»** ile yanıtlayın.
   Onaylamak için **ENTER** tuşuna basın.
8. **«İslemleri Baslatma»**yı seçin.
   Onaylamak için **ENTER** tuşuna basın.

   Servis hortumları boşaltılır ve AirConServiceCenter ana menüye geçer. Kompresör dahili olarak hafif bir vakum oluşturduğundan, filtre değiştirilirken gaz kaybı çok az olur.
9. Netzstecker ziehen.
10. Vidayı (**D**) braketinden sökün ve kurutucu filtresini düz olarak dışarıya çekin.

11. O-Ring'leri (**E**) değiştirin.

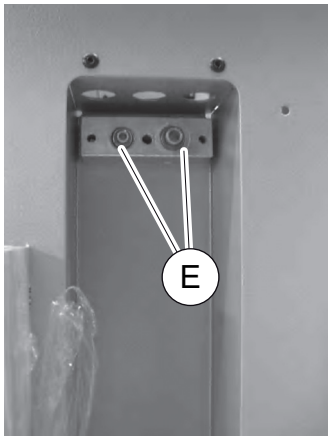

12. Yeni kurutucuyu yerleştirin ve vidayı maks. 15 Nm ile sıkın.

9.4 Filtrenin bakımı

NOT
Servis çalışmaları tamamlandıktan sonra, ilgili servis mesajlarını silin (sayacı sıfırlayın). Bunun için **«Diğer Menüler»** – **«Servis»** menüsüne geçin ve kod olarak **«7782»**'yi girin. ↑ ya da ↓ ok tuşu ile istenen kaydı seçin ve **ENTER** ile onaylayın: Ekrandaki yönergeleri takip edin ve **ENTER** tuşuna 3 saniye basın. **STOP** ile bir önceki seçime geçin.
Filtre değiştirildiğinde **«Klima Sisteminden»** sayacı sıfırlanmalıdır.
Filtreyi değiştirdikten sonra onaylanmış bir test cihazı ile sızdırmazlık kontrolü yapın (bk. bölüm «Sızdırmazlık kontrolü» sayfa 43).

```
Klima sisteminden
                          07/03/20
g.                            4155
STOP-EXIT
```

«Klima sisteminden» ile en son sıfırlamadan sonra (tarihine bakınız) **«Kisa Secim»** veya **«Serbest Secim»** menü noktaları üzerinden kaç gram gaz alındığı belirtilir.

```
Harici Tüpten
                          07/03/20
g.                            3395
STOP-EXIT
```

«Harici Tüpten» ile en son sıfırlamadan (tarihine bakınız) sonra **«İc Tüpü Doldurun»** menü noktası üzerinden cihaza kaç gram gaz doldurul-duğu belirtilir.

```
A/C Sistemine Dolan
                          07/03/20
g.                            1200
STOP-EXIT
```

«A/C sistemine dolan» ile en son sıfırlamadan sonra (tarihine bakınız) **«Kisa Secim»** veya **«Serbest Secim»** menü noktaları üzerinden klima sistemlerine kaç gram gaz eklendiği belirtilir.

```
Vakum Süresi
                          07/03/20
dak.                            79
STOP-EXIT
```

«Vakum süresi» ile vakum pompasının en on sıfırlamadan sonra (tarihe bakınız) ne kadar çalıştığı belirtilir.

```
Servis halledildi:
                          08/03/20
Miktar                           4
STOP-EXIT
```

«Servis halledildi» ile en son sıfırlamadan sonra (tarihe bakınız) klima servis cihazı ile yapılan servis miktarı belirtilir.

9.5 Basınç Sensörünün Kalibrasyonu

NOT
Basıncın doğru olarak ölçülebilmesi için basınç sensörünün kalibrasyon ayarı doğru olmalıdır.
Aşağıdaki durumlarda ayar gereklidir:
- her dört haftada bir,
- AirCon Service Center aşırı sarsıntıya maruz kaldığında,
- Vakum pompası yağı değiştirildikten sonra,
- Ekranda anlamsız basınç değerleri görünüyorsa.

1. Ana menüde ↑ veya ↓ ile **«Diger Menüler»**i seçin:

```
Kisa Secim                  □
Serbest Secim               □
Diger Menüler               ■
ENTER-OK                    ↕
```

2. Onaylamak için, **ENTER** tuşuna basın.
3. ↑ veya ↓ ok tuşu ile **«Servis»**i seçin:

```
Ic Tüpü Doldurun            □
A/C Yikama                  □
Tartilari Sifirlama         □
Servis                      ■
```

4. Onaylamak için, **ENTER** tuşuna basın.
5. Şifreyi **«2224»** girin.

6. **«Basınç Sensörü»**nü **ENTER** ile onaylayın.
7. Yapılması gereken diğer işlemler için, ekrandaki yönergeleri takip edin:
   – Servis hortumlarındaki (**10**) ve (**11**) servis kaplinlerini (**12**) ve (**13**) sökün.
   – Tuş takımı (**7**) ile yerel atmosferik basıncı girin ve **ENTER** ile onaylayın.

NOT
Bölgenizdeki atmosfer basıncını, örneğin adresinde **«hava basıncı»** altında öğrenebilirsiniz.

8. Ayar başarı ile tamamlandığında, **ENTER** tuşuna basarak menüden çıkın.
9. Stand-by menüsüne geçmek için, iki defa **STOP** tuşuna basın.
10. Servis hortumlarındaki (**10**) ve (**11**) servis kaplinlerini (**12**) ve (**13**) tekrar takıp elle sıkın – servis kaplinlerinin ve hortumlarının mavi ve kırmızı işaretlerine dikkat edin!

9.6 Vakum Pompası Yağının Değiştirilmesi

UYARI! Elektrik çarpması sonucu ölüm tehlikesi
Yalıtılmamış parçalara dokunulması ağır yaralanmalara neden olabilir. Muhafazasını açmadan önce AirCon Service Center cihazını kapatın ve şebeke fişini çekin.
AirCon Service Center sadece Dometic tarafından yetkilendirilen personel tarafından onarılmalıdır.

1. Yağ değiştirmeden önce vakum pompasını yaklaşık 10 dakika çalıştırın (menü seçimi üzerinden manüel olarak).
2. Ön kapağı sökün:
   Operatör panelinin (**D**) vidalarını sökün ve tuş takımını yukarıya katlayın. Ön kapağın altındaki vidaları (**E**) sökün ve ön kapağı çıkartın.

3. AirConServiceCenter'in altına en az ½ litre kapasiteli bir kap yerleştirin. Vakum pompasındaki yağ, cihazın altında bulunan açıklıktan (**I**) tahliye olur.

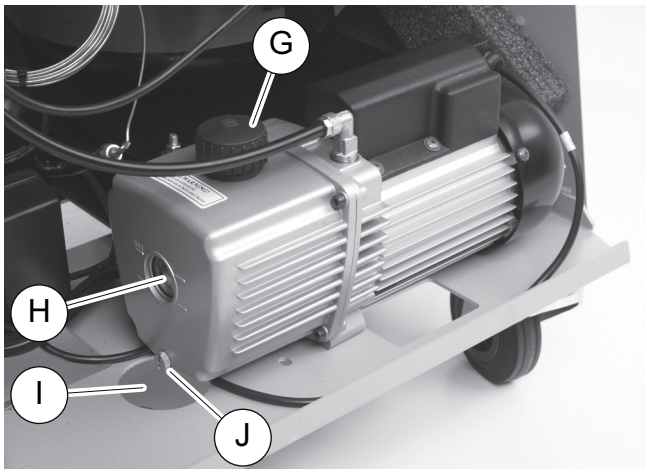

4. Yağ dolum vidasını (**G**) sökün.
5. Yağı boşaltmak için, yağ tahliye vidasını (**J**) sökün.
6. Pompa gövdesindeki yağ tamamen boşaldıktan sonra, yağ tahliye vidasını (**J**) tekrar takın.
7. Gözetleme camının (**H**) ortasına kadar taze vakum pompası yağı doldurun ve yağ doldurma vidasını (**G**) tekrar sıkın.
8. Ön kapağı ve operatör panelini monte edin ve şebeke fişini takın.

NOT
Servis çalışmaları tamamlandıktan sonra, ilgili servis mesajlarını silin (sayacı sıfırlayın). Bunun için **«Diger Menüler»** – **«Servis»** menüsüne geçin ve kod olarak **«7782»**'yi girin. ↑ ya da ↓ ok tuşu ile istenen kaydı seçin ve **ENTER** ile onaylayın: Ekrandaki yönergeleri takip edin ve **ENTER** tuşuna 3 saniye basın. **STOP** ile bir önceki seçime geçin. Vakum pompasının yağı değiştirildiğinde, **«Vakum Süresi»** sayacı sıfırlanmalıdır.

```
Klima sisteminden
                          07/03/20
g.                            1455
STOP-EXIT
```

«Klima Sisteminden» ile en son sıfırlamadan sonra (tarihine bakınız) **«Kisa Secim»** veya **«Serbest Secim»** menü noktaları üzerinden kaç gram gaz alındığı belirtilir.

```
Harici Tüpten
                          07/03/20
g.                            3395
STOP-EXIT
```

«Harici Tüpten» ile en son sıfırlamadan (tarihine bakınız) sonra **«İc Tüpü Doldurun»** menü noktası üzerinden cihaza kaç gram gaz doldurulduğu belirtilir.

```
A/C Sistemine Dolan
                          07/03/20
g.                            1200
STOP-EXIT
```

«A/C Sistemine Dolan» ile en son sıfırlamadan sonra (tarihine bakınız) **«Kisa Secim»** veya **«Serbest Secim»** menü noktaları üzerinden klima sistemlerine kaç gram gaz doldurulduğu belirtilir.

```
Vakum Süresi
                          07/03/20
dak.                            79
STOP-EXIT
```

«Vakum süresi» ile vakum pompasının en on sıfırlamadan sonra (tarihe bakınız) ne kadar çalıştığı belirtilir.

```
Servis halledildi:
                          07/03/20
Miktar                           4
STOP-EXIT
```

«Servis halledildi» ile en son sıfırlamadan sonra (tarihe bakınız) klima servis cihazı ile yapılan servis miktarı belirtilir.

9.7 Sayaç durumları

NOT
Cihazda çeşitli sayaç durumları kayıtlıdır. Toplam değerlere – cihaz üretildiğinden beri sürekli – bakmak için **«Diger Menüler»** – **«Servis»** menüsüne gidin ve **«7783»** kodunu girin. ↑ veya ↓ ok tuşu ile, istenen kaydı seçin.
Sayaç durumları sıfırlanamaz. Sıfırlanabilen sayaç durumlarına geçmek için, **«Servis»** altında **«7782»** kodunu girin. Ayrıca da bakın bölüm «Vakum Pompası Yağının Değiştirilmesi» sayfa 49 veya bölüm «Kurutucu filtresinin değiştirilmesi» sayfa 45.

```
Klima sisteminden
Toplam                    07/03/20
g.                            4155
STOP-EXIT
```

«Klima sisteminden» ile en cihazın üretildiği tarihten itibaren (tarihine bakınız) **«Kisa Secim»** veya **«Serbest Secim»** menü noktaları üzerinden kaç gram gaz alındığı belirtilir.

```
Harici Tüpten
Toplam                    07/03/20
g.                            3395
STOP-EXIT
```

«Harici Tüpten» ile **«İc Tüpü Doldurun»** menü noktası üzerinden cihaza kaç gram gaz doldurulduğu belirtilir.

```
A/C Sistemine Dolan
Toplam                    07/03/20
g.                            1200
STOP-EXIT
```

«A/C sistemine dolan» ile **«Kisa Secim»** veya **«Serbest Secim»** menü noktaları üzerinden klima sistemlerine kaç gram gaz doldurulduğu belirtilir.

```
Vakum Süresi
Toplam                    07/03/20
dak.                            79
STOP-EXIT
```

«Vakum Süresi» vakum pompasının toplam çalışma süresi belirtilir.

```
Servis halledildi:
Toplam                    08/03/20
Miktar                           4
STOP-EXIT
```

«Servis halledildi» ile klima servis cihazı ile yapılan servis miktarı belirtilir.

9.8 Uzun Servis Hortumlarında Dolum Miktarı Düzeltmesi

NOT

- Cihaza uzun ve kısa servis hortumları kullanıldığında, dolum miktarları yeni hortumlara göre ayarlanmalıdır.
- Yüksek ve düşük basınç taraflarının servis hortumlarının uzunlukları aynı olmalıdır. Aksi takdirde dolum miktarları doğru olarak ölçülemez.

1. Ana menüde ↑ veya ↓ ile **«Diger Menüler»**i seçin:

```
Kisa Secim          □
Serbest Secim       □
Diger Menüler       ■
ENTER-OK            ↕
```

2. Onaylamak için, **ENTER** tuşuna basın.
3. ↑ veya ↓ ok tuşu ile **«Servis»**i seçin:

```
Ic Tüpü Doldurun    □
A/C Yikama          □
Tartilari Sifirlama □
Servis              ■
```

4. Onaylamak için, **ENTER** tuşuna basın.
5. Şifreyi **«7732»** girin.
6. Hortum uzunluğunu santimetre olarak girin.
7. Onaylamak için, **ENTER** tuşuna basın.

9.9 Yazıcı Kağıdının Değiştirilmesi

1. Yazıcının (**14**) kağıt rulosunu değiştirmek için kapağı (**K**) açın.

2. Yeni kağıt rulosunu yerleştirin ve kapağı (**K**) kapatın.

9.10 USB üzerinden yazılım güncelleme

Yazılım USB bellek üzerinden güncelleştirilir.

NOT
USB bellek FAT32 dosya sistemi ile fortmatlanmış olmalıdır.

Yazılım güncelleştirmede cihazın dahili belleğine kaydedilen veriler:

- AirConServiceCenter üzerindeki güncel yazılım
- Piyasadaki tüm araç tiplerinin verilerini ve ilgili klima sistemi dolumlarını içeren güncel bilgi bankası

Yazılım ve bilgi bankası birbirlerinden bağımsız olarak güncelleştirilebilir.

1. Güncel yazılımı USB belleğe kopyalayın.
2. USB belleği USB girişine (**15**) takın ve cihazı çalıştırın.

✓ Cihaz USB bellek üzerinde yeni bir versiyon arar. USB üzerinde güncel bir yazılım varsa, ekranda gösterilen menü:

```
New firmware release
found
ENTER-upgrade STOP-EXIT
BM2k0060
```

USB üzerinde bilgi bankası varsa, ekranda gösterilen menü:

```
New database release
found
ENTER-upgrade STOP-EXIT
lhd10029
```

Güncel versiyon en alt satırda, siyah bir fon üzerinde gösterilir.

3. Yazılımı veya bilgi bankasını güncelleştirmek için **ENTER** üzerine basın.

✓ Cihaz güncelleştirme adımlarını gösterir:

```
Wait...
Erase flash... Erased!
Writing                1       63488
                       %7     762751
```

Güncelleştirme tamamlandığında, cihazda fabrika ayarları ayarlanır:

```
Wait!
loading default
parameters
```

Cihaz daha sonra yeniden başlar ve stand-by menü görüntülenir.

4. USB belleği çıkartın.

✓ Cihaz çalışmaya hazırdır artık.

9.11 Yoğuşmasız Gazların Manüel Boşaltılması

İKAZ!
Yoğuşamasız gazlar bir günün ilk çalıştırmasında manüel olarak boşaltılmalıdır. Cihaz işletmeye alındığında dahili basınçlar ve sıcaklıklar değişir. Böylece bu bölümde tanımlanan işlem tam olarak yerine getirilir.

1. Doğru değerlerin gösterilmesi için basınç sensörünü kalibre edin (bk. bölüm «Basınç Sensörünün Kalibrasyonu» sayfa 47).

✓ Çalıştırıldıktan sonra cihaz dahili tank basıncını ölçer ve ekranda gösterir:

```
Bekleyin!
Iç tank basıncı
                       mb.    7600
```

Gösterilen basıncı cihaz manometresinin ölçeğine aktarırsanız, ilgili sıcaklığı okuyabilirsiniz.

Örnek

Manometre 7,6 bar (7600 mbar) gösteriyor. İlgili sıcaklık yaklaşık 34 °C kadardır.

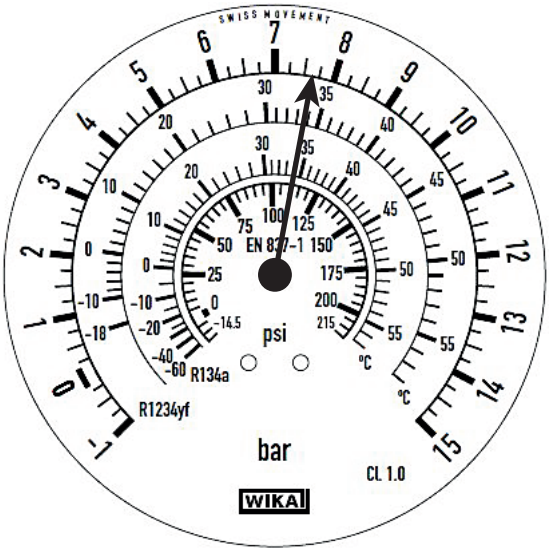

Gerçek ortam sıcaklığı sadece 20 °C ise, ölçekteki basınç sadece yaklaşık 4,7 bar olmalıdır. Ölçülen basınç normal basınçtan yaklaşık 2 bar farklı.

Bunun nedeni normal olarak tanka yoğuşmasız gazların (ör. Hava) girmesidir. Bu durum, örneğin, sızıntı yapan bir klima cihazının servisi yapılırken oluşabilir.

Tank basıncı normal basınçtan en az 1 bar daha fazla ise, cihazın sorunsuz olarak işletilebilmesi için yoğuşmasız gazlar manüel olarak tahliye edilmelidir.

DİKKAT! Yaralanma tehlikesi
Koruyucu eldiven giyin ve koruyucu gözlük takın.
10 bar üzerindeki işletme basınçlarında kulaklık takın.
İyi bir havalandırma sağlayın.
Dışarıya çıkan gazları teneffüs etmeyin.
Cihazı tutuşma kaynaklarından uzak tutun.

1. Ön kapağı sökün:
   Operatör panelinin (**D**) vidalarını sökün ve tuş takımını yukarıya katlayın. Ön kapağın altındaki vidaları (**E**) sökün ve ön kapağı çıkartın.

2. NKG valfı yukarıya büyük soğutucu akışkan tankının üstüne yerleştirin.

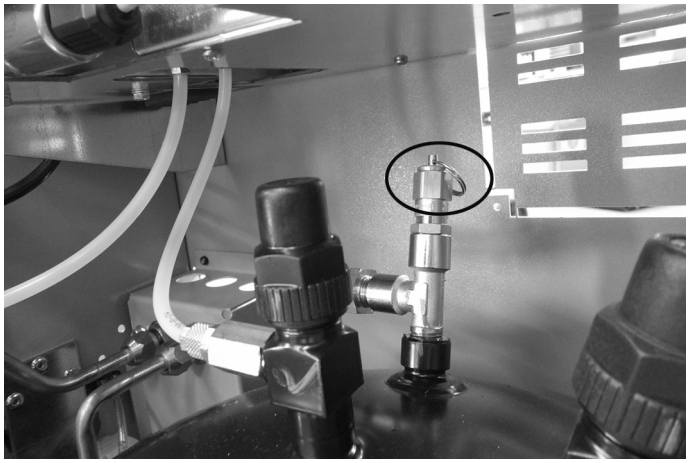

3. Halkayı yaklaşık 10 saniye çekin.
4. Ön kapağı monte edin.
5. Cihazı tekrar işletmeye alın.
6. Gerektiğinde, bu işlemi bir gün sonra tekrarlayın.

10 Temizlik ve Bakım

- Gerektiğinde cihazı nemli bir bez ile temizleyin. Bir miktar bulaşık deterjanı da kullanabilirsiniz. Solvent veya aşındırıcı madde içeren temizlik maddeleri kullanılmamalıdır.
- Düzenli aralıklarla, servis hortumlarına (**10**) ve (**11**) ve servis kaplinlerinde (**12**) ve (**13**) hasar olup olmadığını kontrol ediniz. Hasar görmüş AirCon Service Center cihazını çalıştırmayın.

11 Atık Toplama

İKAZ! Çevrenizi koruyunuz!
Tüm işletme sıvıları ve bileşenler sadece uzman personel tarafından ve ulusal düzenlemelere uygun olarak bertaraf edilmelidir.

11.1 Geri Kazanılan Sıvıların Atılması

- Eski yağ, özel çöp sınıfına girer.
- Eski yağlar kesinlikle diğer sıvılara karıştırılmamalıdır.
- Eski yağları bertaraf edene kadar uygun kaplarda saklayın.

11.2 Ambalaj Malzemesinin Atılması

- Karton ambalaj malzemesini eski kağıt toplama yerlerine verin.
- Plastik ambalajlar sarı çöp bidonlarına atılmalıdır.

11.3 Eski Cihazın Atılması

- AirCon Service Center artık tamamen devre dışı bırakılacak ise, önce cihazdaki tüm sıvıları boşaltın ve ulusal düzenlemelere uygun olarak bertaraf edin.

- Eski cihazı uzman personel tarafından ulusal düzenlemelere uygun olarak bertaraf edin veya müşteri hizmetlerine başvurun.

12 Arıza, Ne Yapmalı?

Arıza	Nedeni	Giderilmesi
Ekrandaki mesaj **«Dikkat! İç Tüpte Fazla Basınç Var»**	Geri dönüşüm işlemindeki normal mesaj.	Devam etmek için **ENTER** tuşuna üç saniye basın. Bu mesaj tekrar görünürse, yetkili servise haber verin.
Ekrandaki mesaj **«Dikkat! Ic Tüp dolu!»**	Dahili soğutucu akışkan haznesi aşırı dolduğundan, çekilecek gaz miktarını alamıyor.	Dahili soğutucu akışkan haznesini kurallara uygun olarak boşaltın.
Ekrandaki mesaj **«Dikkat! A/C Sisteminde Hala Basinc Var Gaz Cekme Basladi!»**	Vakum işlemi başlangıcındaki normal mesaj. Klima sisteminde halen basınç mevcut.	Giderilmesi gerekmez. İşlem otomatik olarak devam eder.
Ekrandaki mesaj **«Dikkat! A/C Sisteminde Basınç Var»**	Vakum işlemi esnasında verilen bir mesaj. Klima sisteminde basınç mevcut.	Giderilmesi gerekmez. İşlem otomatik olarak devam eder.
Ekrandaki mesaj **«Vakum Tamamlanmadi! Devam Edilecek mi?»**	Vakum işlemi esnasında klima sisteminin basıncı 8 dakika sonra halen 50 mbar'ın üzerinde ise, bu mesaj görünür.	Klima sisteminde ve AirCon Service Center cihazının klima sistemindeki bağlantılarında sızıntı kontrolü yapın.
Ekrandaki mesaj **«A/C'de Kacak Var! Devam mi?»**	Vakum işlemi sonunda bu mesaj görünür. Klima sisteminde kontrol süresi içerisinde 120 mbar'ın üzerinde vakum kaybı oluştu.	Klima sisteminde ve AirCon Service Center cihazının klima sistemindeki bağlantılarında sızıntı kontrolü yapın.
Ekrandaki mesaj **«Eski Yağ Haznesini Boşaltın!»**	Eski yağ haznesinde 150 ml üzerinde yağ varsa, çekme veya geri dönüşüm işleminde verilen mesaj.	Eski yağ haznesinin içeriğini çevre sağlığına uygun olarak bertaraf edin.
Ekrandaki mesaj **«Dikkat! Yag/UV Dolumu Icin Yeterli Vakum Yok!»**	Doldurma işlemi esnasında, klima sistemindeki vakum işlemi tamamlamak için yeterli değilse, bu mesaj verilir.	Klima sisteminde ve AirCon Service Center cihazının klima sistemindeki bağlantılarında sızıntı kontrolü yapın.
Ekrandaki mesaj **«Dolum Miktarı Büyük! Ic Tüpe Gaz Ilave Edin!»**	Dahili haznedeki soğutucu akışkan miktarı işlemi tamamlamak için yeterli değilse, işlem veri girişinde bu mesaj görünür.	Dahili gaz haznesini doldurun.

Arıza	Nedeni	Giderilmesi
Ekrandaki mesaj **«UV Katkı Haznesini Doldurun!»**	UV katkı maddesi haznesindeki soğutucu akışkan miktarı işlemi tamamlamak için yeterli değilse, işlem veri girişinde bu mesaj görünür.	UV katkı maddesi haznesini doldurun.
Ekrandaki mesaj **«Temiz Yag Haznesini Doldurun!»**	Temiz yağ haznesindeki yağ miktarı işlemi tamamlamak için yeterli değilse, işlem veri girişinde bu mesaj görünür.	Taze yağ kabına uygun yağ cinsinden yağ doldurun.
Ekrandaki mesaj **«Harici Tüp boş veya valflar kapalı. Kontrol edin!»**	Dahili soğutucu akışkan haznesini doldurmaya başlarken veya dolum esnasında, ayarlanmış olan akışkan miktarına erişilemezse bu mesaj verilir.	Harici soğutucu akışkan kabında yeterli akışkan olup olmadığını veya bu kabın valflarının açık olup olmadığını kontrol edin.
Ekrandaki mesaj **«Ic Filtreyi Degistirin! Devam?»**	Bu mesaj, AirCon Service Center çalıştırıldığında görünür.	Mümkün olduğu kadar çabuk dahili filtreyi değiştirin (bkz. bölüm «Kurutucu filtresinin değiştirilmesi» sayfa 45). Atlamak için **ENTER** tuşuna basın.
Ekrandaki mesaj **«Vakumpompa Yağını Değiştirin! Devam?»**	Bu mesaj, AirCon Service Center çalıştırıldığında görünür.	Vakum pompasının yağını mümkün olduğu kadar çabuk değiştirin (bkz. bölüm «Vakum Pompası Yağının Değiştirilmesi» sayfa 49). Atlamak için **ENTER** tuşuna basın.
Ekrandaki mesaj **«Yazıcıda Fonksiyon Hatası! Devam?»**	Bu mesaj, yazıcıda bir arızaya işaret eder.	Yazıcıda kağıt olup olmadığını kontrol edin. Yazıcının açık olup olmadığını kontrol edin (sarı LED sürekli yanmalıdır) Kapağın tam olarak kapanıp kapanmadığını kontrol edin.
Ekrandaki mesaj **«Error 01»**	Basınç artış testinden önce, basınç yeterli miktarda azaltılamadı.	Klima tertibatında ve bağlantılarda kaçak, daralma ve buzlanma kontrolü yapın. Basınç sensörü ayarını kontrol edin.
Ekrandaki mesaj **«Error 02»**	Basınç artış testinde yine basınç artışı, basınç yeterli miktarda azaltılamadı.	Klima tertibatında ve bağlantılarda kaçak, daralma ve buzlanma kontrolü yapın. Basınç sensörü ayarını kontrol edin.

Arıza	Nedeni	Giderilmesi
Ekrandaki mesaj **«Error 03»**	Soğutucu akışkan tartısından değer gelmiyor.	Tartının çalışmasını kontrol edin.
Ekrandaki mesaj **«Error 04»**	Yıkama işlemi esnasında basınç düşürülemiyor.	Klima tertibatında ve bağlantılarda kaçak, daralma ve buzlanma kontrolü yapın. Basınç sensörü ayarını kontrol edin.
Ekrandaki mesaj **«Error 09»**	Yıkama işlemi esnasında, klima servis cihazının ND (alçak basınç) bağlantısında basınç tespit edilemedi.	Alçak basınç hortumunu yıkama kabına bağlayın ve valfı açın.
Ekrandaki mesaj **«Error 10»**	Yazılım testleri esnasında dahili basınç kompresör tarafından yeterli derecede azaltılamadı.	Manometrelerde basınç mı kaldı? Basınç sensörü ayarını kontrol edin. Dahili tüp basıncını kontrol edin. Kompresörün ve ilgili manyetik valfların çalışmalarını kontrol edin.
Ekrandaki mesaj **«Error 11»**	Yazılım testleri esnasında eski yağ boşaltılamadı.	Destilatörde yağ kalmış veya son işlemdeki eski yağ tahliyesi tamamlanmadı mı? Eski yağ tüpünü doğru yerleştirin. Eski yağ kabında havalandırma delikleri var mı/tıkalı mı?
Ekrandaki mesaj **«Error 12»**	Yazılım testleri esnasında iç depodan soğutucu akışkan çekilemedi.	Basınç sensörü ayarını kontrol edin. İç deponun tüp valfının açık olup olmadığını kontrol edin. RE valfını kontrol edin. Ortam sıcaklığı 10 °C'nin üzerinde mi?
Ekrandaki mesaj **«Error 52»**	USB bellek bulunamadı/algılanmadı	USB bellek takın. USB belleğin FAT32 dosya sistemi ile formatlanmış olmasına dikkat edin.
Ekrandaki mesaj **«Error 60»**	Hibrit servisi yapılırken (servis hortumlarının hibrit yağ ile yıkanması) vakum oluşturulamadı.	Servis hortumları hibrit yıkama kabına bağlı mı? Hibrit yıkama kabı doğru yönde monte edildi mi? Bağlantılarda sızdırmazlık kontrolü yapın.

Arıza	Nedeni	Giderilmesi
Ekrandaki mesaj **«Error 61»**	Hibrit servisinde basınç artışı.	Servis hortumları hibrit yıkama kabına bağlı mı? Hibrit yıkama kabı doğru yönde monte edildi mi? Servis kaplinleri açık mı?

13 Teknik Özellikler

	AirCon Service Center BMW 2000
Ürün numarası:	81342147235
Boyutlar (Genişlik x Yükseklik x Derinlik):	560 mm x 1300 mm x 650 mm
Ağırlık:	100 kg
Güç kaynağı:	230 V/240 V – 50 Hz/60 Hz
Gaz çekme miktarı:	30 kg / saat
Vakum pompasının gücü:	5 araç / saat
Hermetik kompresörün gücü:	0,32 kW
Kuru filtrenin kapasitesi:	150 kg
Dolum silindiri deposunun faydalı hacmi:	24,0 l/21,0 kg
Gürültü emisyonu*:	62 db(A)
Soğutucu akışkan için elektronik tartının hassasiyeti:	± 10 g
Eski / Temiz yağ için elektronik tartının hassasiyeti:	± 1 g
UV katkı maddesi için elektronik tartının hassasiyeti:	± 1 g
İzin verilen maksimum basınç:	–1 bar ile +20 bar arası
Kullanılabilen soğutucu akışkan:	R-134a
Kullanılabilen yağ:	her binek arabası alanında kullanılan soğuk makine yağı
İzin verilen maksimum işletme sıcaklığı:	+5 °C ile +40 °C arasında
Yatak sıcaklık aralığı:	–25 °C ile +50 °C arasında

* DIN EN ISO 3746 uyarınca, bir klima servis istasyonunun çalışma yeri emisyon değeri LpA farklı işletme durumlarında tespit edilir. Hem ortalama dB(A) değerleri hem de maksimum dB(C)-Peak değerleri izin verilen maksimum yoğunluk değerlerinin oldukça altında.
Ölçüm değerleri: 62 dB(A), 74 dB(C)

13.1 Akış Diyagramı

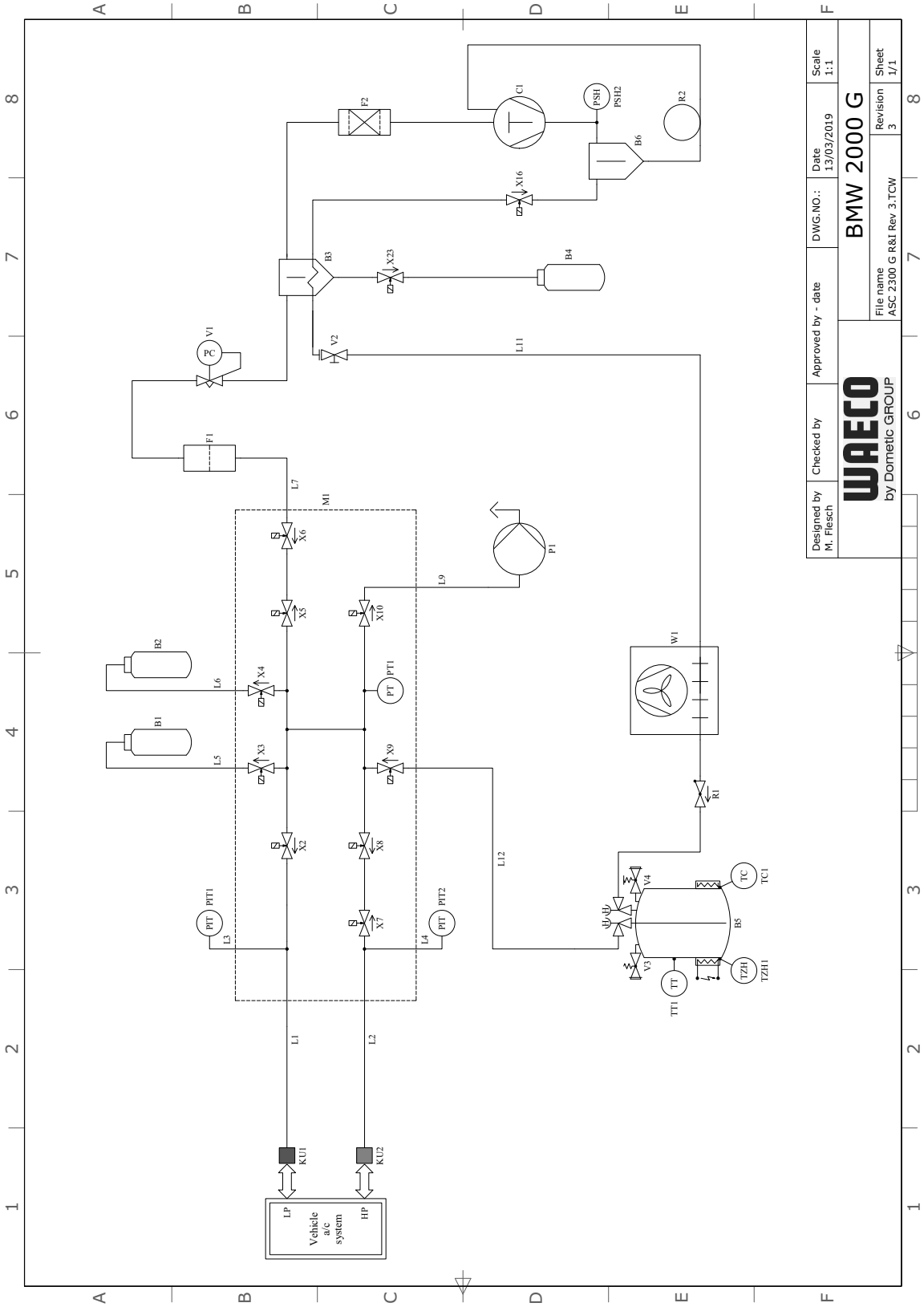

Açıklama

Poz.	Tanımı
B1	UV kabı
B2	Taze yağ kabı
B3	Yağ ayırıcı / Eşanjör
B4	Eski yağ kabı
B5	Soğutucu akışkan tankı
B6	Yağ ayırıcı kompresör
C1	Kompresör
F1	Kaba filtre
F2	Kurutucu filtresi
KU1	DB servis kavraması
KU2	YB servis kavraması
L1	DB servis hortumu
L11	Kondansatör hortumu, sarı
L12	Soğutucu akışkan besleme hattı
L2	YB servis hortumu
L3	DB manometre hortumu
L4	YB manometre hortumu
L5	UV maddesi besleme hattı
L6	Taze yağ besleme hattı
L7	Recycling ünitesi besleme hattı
L9	Vakum pompası besleme hattı
M1	Valf grubu
P1	Vakum pompası
P2	Sıvı pompası
PIT1	DB manometre
PIT2	YB manometre
PSH2	Yüksek basınç şalteri
PT1	Basınç sensörü
R1	Soğutucu akışkan tankı çek valfı
R2	Kapiler boru
R3	Sıvı pompası çek valfı
TT1	Sıcaklık duyar elemanı
TZH1	Sıcaklık sigortası
TC1	Klixon
V1	Genleşme valfı

Poz.	Tanımı
V2	Manüel kapatma valfı, sarı hortum
V3	Yüksek basınç güvenlik valfı
V4	NKG tahliye valfı
W1	Kondansatör
X10	Solenoid valf VC
X16	Solenoid valf CY
X2	Solenoid valf LP
X23	Solenoid valf DO
X3	Solenoid valf UV
X4	Yağ solenoid valfı
X5	Solenoid valf Z2
X6	Solenoid valf Z2
X7	Solenoid valf HD
X8	Solenoid valf HD
X9	Solenoid valf RE

13.2 Elektrik Bağlantı Şeması

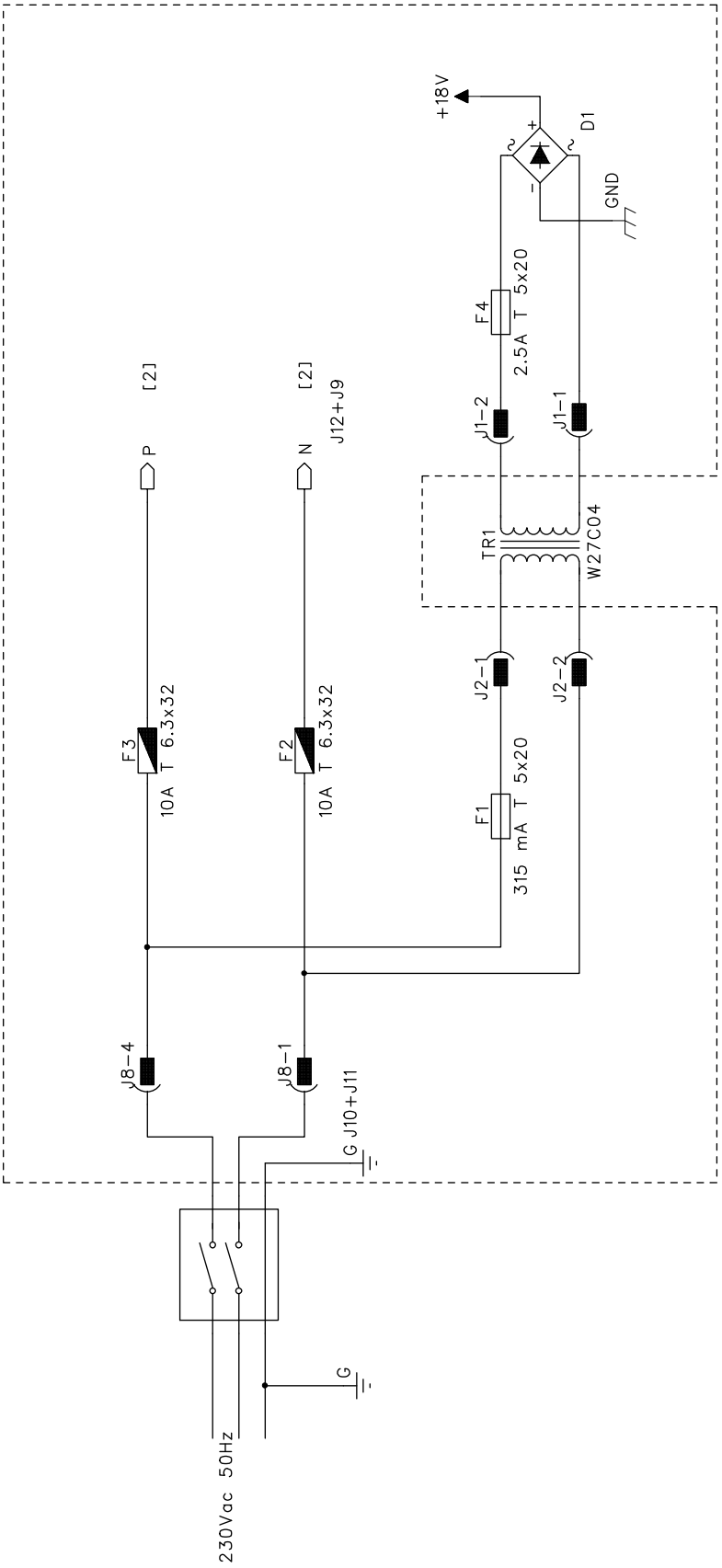

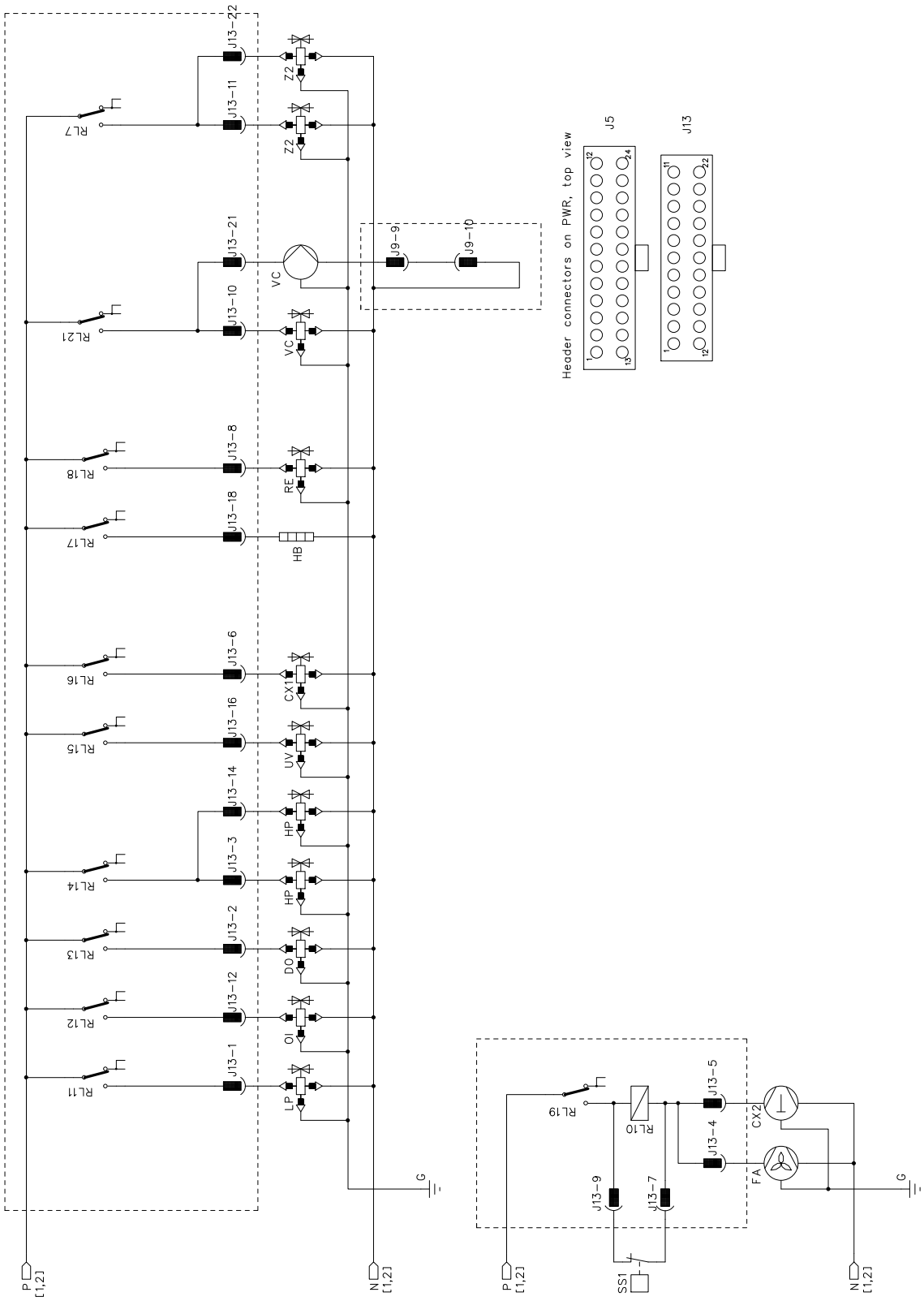
J13-22
J13-11
J13-21
J13-10
J13-8
J13-18
J13-6
J13-16
J13-14
J13-3
J13-2
J13-12
J13-1
RL7
RL21
RL18
RL17
RL16
RL15
RL14
RL13
RL12
RL11
Z2
Z2
VC
VC
RE
HB
CX1
UV
HP
HP
DO
OI
LP
J9-9
J9-10
G
P [1,2]
N [1,2]
Header connectors on PWR, top view
J5
J13
RL19
RL10
J13-5
J13-4
J13-9
J13-7
CX2
FA
SS1
G
P [1,2]
N [1,2]

WAECO
AirCon Service

GERMANY
Dometic Germany GmbH
Hollefeldstraße 63
48282 Emsdetten
☏ +49 (0) 2572 879-0
🖷 +49 (0) 2572 879-300
Mail: info@dometic-waeco.de
Internet: www.dometic-waeco.de

AUSTRALIA
Dometic Australia Pty. Ltd.
1 John Duncan Court
Varsity Lakes QLD 4227
☏ +61 7 55076000
🖷 +61 7 5507 6001
Mail: sales@dometic-waeco.com.au

AUSTRIA
Dometic Austria GmbH
Neudorferstrasse 108
2353 Guntramsdorf
☏ +43 2236 908070
🖷 +43 2236 90807060
Mail: info@dometic.at

BELGIUM
Dometic Branch Office Belgium
Lourdesstraat 84 B
B-8940 Geluwe
☏ +32 2 3598040
🖷 +32 2 3598050
Mail: info@dometic.be

CHINA
Dometic Waeco Trading – Shanghai Branch
A707–709, SOHO Zhongshan Plaza,
1055 Zhongshan Road,
Shanghai, China
☏ +86 21 6032 5088
🖷 +86 21 6032 8691
Mail: info.cn@dometic.com

DENMARK
Dometic Denmark A/S
Nordensvej 15, Taulov
7000 Fredericia
☏ +45 75585966
🖷 +45 75586307
Mail: info@dometic.dk

FINLAND
Dometic Finland OY
Valimotie 15
00380 Helsinki
☏ +358 20 7413220
Mail: myynti@dometic.fi

FRANCE
Dometic France SAS
ZA du Pré de la Dame Jeanne
B.P. 5
60128 Plailly
☏ +33 3 44633501
🖷 +33 3 44633518
Commercial : info@dometic.fr
SAV/Technique :
service@dometic.fr

HONG KONG
Dometic Group Asia Pacific
Suites 2207-11 · 22/F, Tower 1
The Gateway · 25 Canton Road,
Tsim Sha Tsui · Kowloon
☏ +852 2 4611386
🖷 +852 2 4665553
Mail: info@waeco.com.hk

HUNGARY
Dometic Zrt. – Értékesítési iroda
1147 Budapest
Kerékgyártó u. 5.
☏ +36 1 468 4400
🖷 +36 1 468 4401
Mail: budapest@dometic.hu

ITALY
Dometic Italy S.r.l.
Via Virgilio, 3
47122 Forlì (FC)
☏ +39 0543 754901
🖷 +39 0543 754983
Mail: vendite@dometic.it

JAPAN
Dometic KK
Maekawa-Shibaura, Bldg. 2
2-13-9 Shibaura Minato-ku
Tokyo 108-0023
☏ +81 3 5445 3333
🖷 +81 3 5445 3339
Mail: info@dometic.jp

MEXICO
Dometic Mx, S. de R. L. de C. V.
Circuito Médicos No. 6 Local 1
Colonia Ciudad Satélite
CP 53100 Naucalpan de Juárez
☏ +52 55 5374 4108
☏ +52 55 5374 4106
🖷 +52 55 5393 4683
Mail: info@dometic.com.mx

NETHERLANDS & LUXEMBOURG
Dometic Benelux B.V.
Ecustraat 3
4879 NP Etten-Leur
☏ +31 76 5029000
🖷 +31 76 5029090
Mail: info@dometic.nl

NEW ZEALAND
Dometic New Zealand Ltd.
Unite E, The Gate
373 Neilson Street
Penrose 1061, Auckland
☏ +64 9 622 1490
🖷 +64 9 622 1573
Mail:
customerservices@dometic.co.nz

NORWAY
Dometic Norway AS
Eleveien 30B
3262 Larvik
☏ +47 33428450
🖷 +47 33428459
Mail: firmapost@dometic.no

POLAND
Dometic Poland Sp. z o.o.
Ul. Puławska 435A
02-801 Warszawa
☏ +48 22 414 32 00
🖷 +48 22 414 32 01
Mail: info@dometic.pl

PORTUGAL
Dometic Spain, S.L.
Branch Office em Portugal
Rot. de São Gonçalo nº 1 – Esc. 12
2775-399 Carcavelos
☏ +351 219 244 173
🖷 +351 219 243 206
Mail: info@dometic.pt

RUSSIA
Dometic RUS LLC
Komsomolskaya square 6-1
107140 Moscow
☏ +7 495 780 79 39
🖷 +7 495 916 56 53
Mail: info@dometic.ru

SINGAPORE
Dometic Pte Ltd
18 Boon Lay Way 06-141
Trade Hub 21
Singapore 609966
☏ +65 6795 3177
🖷 +65 6862 6620
Mail: dometic.sg@dometic.com

SLOVAKIA & CZECH REPUBLIC
Dometic Slovakia s.r.o.
Sales Office Bratislava
Nádražná 34/A
900 28 Ivánka pri Dunaji
☏ +421 2 45 529 680
🖷 +421 2 45 529 680
Mail: bratislava@dometic.com

SOUTH AFRICA
Dometic (Pty) Ltd. Regional Office
Aramex Warehouse
2 Avalon Road
West Lake View 1645, Ext 11,
South Africa
Modderfontein
Johannesburg
☏ +27 87 3530380
Mail: info@dometic.co.za

SPAIN
Dometic Spain S.L.
Avda. Sierra del Guadarrama 16
28691 Villanueva de la Cañada
Madrid
☏ +34 918 336 089
🖷 +34 900 100 245
Mail: info@dometic.es

SWEDEN
Dometic Scandinavia AB
Gustaf Melins gata 7
42131 Västra Frölunda (Göteborg)
☏ +46 31 7341100
🖷 +46 31 7341101
Mail: info@dometic.se

SWITZERLAND
Dometic Switzerland AG
Riedackerstrasse 7a
CH-8153 Rümlang (Zürich)
☏ +41 44 8187171
🖷 +41 44 8187191
Mail: info@dometic.ch

UNITED ARAB EMIRATES
Dometic Middle East FZCO
P. O. Box 17860
S-D 6, Jebel Ali Freezone
Dubai
☏ +971 4 883 3858
🖷 +971 4 883 3868
Mail: info@dometic.ae

UNITED KINGDOM
Dometic UK Ltd.
Dometic House · The Brewery
Blandford St. Mary
Dorset DT11 9LS
☏ +44 344 626 0133
🖷 +44 344 626 0143
Mail: automotive@dometic.co.uk

4445101280TR 07/2020