WAECO
AirCon Service

AirCon Service Center ASC 5100G

Naprava za servisiranje klimatskih naprav
Navodilo za uporabo

© 2020 Dometic Group. The visual appearance of the contents of this manual is protected by copyright and design law. The underlying technical design and the products contained herein may be protected by design, patent or be patent pending. The trademarks mentioned in this manual belong to Dometic Sweden AB. All rights are reserved.

Vsebina

1 K tem navodilom za uporabo 5
1.1 Dežurni telefon. 5
1.2 Pojasnitev simbolov 6
2 Varnost 7
2.1 Splošna varnostna navodila. 7
2.2 Varnost pri obratovanju naprave 8
2.3 Varnost pri rokovanju s hladilnim sredstvom 9
2.4 Obratovalni ukrepi pri uporabi naprave 10
2.5 Varnostna opozorila na napravi AirCon Service Center 11
2.6 Varnostne priprave 11
3 Obseg dobave. 12
4 Pribor. 12
5 Uporaba skladna z določili 13
6 Pregled naprave AirCon Service Center 14
6.1 Sprednja stran 14
6.2 Zadnja stran in pogled s strani. 15
7 Prvi zagon 16
7.1 Postavitev in vklop 16
7.2 Meni Stand-by (pripravljenost). 17
7.3 Izbira jezika 17
7.4 Vnos podatkov o podjetju 18
7.5 Vnos datuma in urnega časa 19
7.6 Spreminjanje vpisanih vrednosti 20
7.7 Uporaba posode za olja. 21
7.8 Polnjenje interne posode za hladilno sredstvo 22
8 Obratovanje 24
8.1 Izklop pred popravili, v nujnih primerih in ob nepravilnem delovanju. . . 24
8.2 Hitri program 24
8.3 Kode uporabnikov 27
8.4 Namestitev osebne banke podatkov 30
8.5 Prenos porabe hladilnega sredstva na USB ključ 32
8.6 Prikaz porabe hladilnega sredstva na zaslonu 33
8.7 Testiranje klimatske naprave brez menjave hladilnega sredstva 35
8.8 Prosta izbira. 37

9 Servisna dela. 41
9.1 Preverjanje tesnjenja 41
9.2 Menjava filtra sušilnika 41
9.3 Servisiranje filtra 43
9.4 Kalibriranje senzorja tlaka 44
9.5 Menjava olja v vakuumski črpalki 46
9.6 Stanja števca 49
9.7 Izvedba nadgradnje programske opreme preko USB 50
10 Čiščenje in nega 51
11 Odstranjevanje 52
11.1 Odstranitev odpadnih tekočin 52
11.2 Odstranitev embalažnega materiala 52
11.3 Odstranitev odpadne naprave 52
12 Kaj storiti, če? 53
13 Tehnični podatki 55

1 K tem navodilom za uporabo

To navodilo za uporabo opisuje napravo za servisiranje klimatskih naprav (AirCon Service Center) ASC 5100G.

To navodilo za uporabo je namenjeno osebam, ki izvajajo servisiranje na klimatskih napravah na vozilih in imajo ustrezno znanje s tega področja.

Navodilo za uporabo vsebuje vse potrebne napotke za varno in efektivno uporabo naprave za servisiranje klimatskih naprav. Pred prvo uporabo te naprave najprej skrbno preberite to navodilo za uporabo.

Upoštevajte tudi podatke v aktualnih varnostnih podatkovnih listih. Ti so na voljo na naslednjem naslovu:
dometic.com/sds

Navodilo za uporabo shranite v predalu naprave AirCon Service Center, na ta način so vam vedno dostopne vse potrebne informacije.

1.1 Dežurni telefon

Če potrebujete dodatne informacije o napravi AirCon Service Center, ki jih ne morete najti v teh navodilih za uporabo, prosimo stopite v stik z

dežurnim službo +49 (0) 2572 879-0

1.2 Pojasnitev simbolov

OPOZORILO!
Varnostni napotek opozarja na nevarno situacijo, ki lahko povzroči smrt ali hude poškodbe, če ni preprečena.

POZOR!
Varnostni napotek opozarja na nevarno situacijo, ki lahko povzroči lažjo ali srednje hudo poškodbo, če ni preprečena.

OBVESTILO!
Napotek na situacijo, ki lahko povzroči materialno škodo, če ni preprečena.

NASVET
Dopolnilne informacije za upravljanje izdelka.

Format	Pomen	Primer
Debelo tiskano	Oznake, ki se nahajajo na napravi	Pritisk na tipko **ENTER**.
„Debelo tiskano“	Javljanje na zaslonu	**„Hitri program“**
• Tekst • Tekst	Štetje v poljubnem vrstnem redu	• Varnostni nadzornik tlaka • Nadtlačni ventili
1. Tekst 2. Tekst 3. Tekst	Postopki, ki se morajo izvesti v predstavljenem vrstnem redu	1. Priključitev naprave. 2. Vklop naprave. 3. Pritisk na izbirno tipko.
✓ Tekst	Izid rokovanja	✓ Naprava je pripravljena za obratovanje.
Tekst (**1**)	Številke delov, ki se nanašajo na pregled (stran 14 instran 15)	Vpis želenih podatkov s tipkovnico (**2**)
Tekst (**A**)	Oznake delov, ki se nanašajo na prikazane slike v delovnem koraku	Odstranitev filtrirnih vložkov (**E**) na levi strani.

2 Varnost

Proizvajalec ne prevzame odgovornosti za škode v naslednjih primerih:

- poškodbe izdelka zaradi mehanskih vplivov in nepravilna priključna napetost
- spremembe na proizvodu brez izrecnega dovoljenja proizvajalca
- uporaba v druge namene, kot so opisani v navodilih

2.1 Splošna varnostna navodila

OPOZORILO!

- Upoštevajte nacionalne predpise za varstvo pri delu.
- Upoštevajte varnostna navodila v teh navodilih za uporabo.
- Napravo AirCon Service Center sme uporabljati izključno osebje, ki ima ustrezno tehnično izobrazbo in pozna način delovanja ter temeljna načela naprave AirCon Service Center, hladilnih in klimatskih naprav kot hladilnih sredstev.
- Napravo AirCon Service Center sme popravljati samo osebje, ki ga je pooblastilo podjetje Dometic.
- Napravo uporabljajte samo v namene, za katere je bila izdelana.

POZOR!

- Ne izvajajte sprememb ali predelav na napravi AirCon Service Center.
- Vzdrževalnih del na klimatski napravi vozila **ne** izvajajte, ko je motor obratovalno topel.

  Pri vzdrževalnih delih na klimatski napravi vozila mora biti temperatura na površini sestavnih delov ali delov v bližini nižja od 405 °C.
- **Nevarnost poškodb zaradi sestavnih delov, ki počijo, če presežete dopustne temperaturne meje**
  Napravo AirCon Service Center transportirajte le **brez** hladilnega sredstva, s čemer se izognete nadtlaku.
- Naprave AirCon Service Center **ne smete** skladiščiti na prostem.
- Ko naprave AirCon Service Center ne uporabljate, shranite servisne cevi v žep na hrbtni strani.

2.2 Varnost pri obratovanju naprave

OPOZORILO!

- Naprave AirCon Service Center ne uporabljajte v okolici, kjer obstoji nevarnost eksplozije (npr. v prostoru, kjer se polni akumulatorje ali v lakirni kabini), glejte Uredbo o obratovalni varnosti BGR 157/ TRG 250, 280, 316.
- Ne polnite napeljav za hladilno sredstvo v napravi AirCon Service Center ali klimatske naprave v vozilu s stisnjenim zrakom. Mešanica stisnjenega zraka in hladilnega sredstva je lahko vnetljiva ali eksplozivna.
- **Nevarnost poškodb zaradi nenačrtnega ali nenamernega vklopa naprave za servisiranje klimatskih naprav**
  Pred začetkom vseh vzdrževalnih del izklopite napravo AirCon Service Center in omrežni kabel ločite iz omrežja. Snemite vtič na vtičnici ali na napravi AirCon Service Center.
- **Nevarnost opeklin zaradi hladnih oz. vročih sestavnih delov**
  Nosite zaščitne rokavice.

POZOR!

- Naprave AirCon Service Center ne uporabljajte, če je poškodovana.
- Pred vsakim zagonom ali polnjenjem naprave AirCon Service Center preverite, da naprava ni poškodovana in niso poškodovane servisne cevi in če so zaprti vsi ventili.
- Servisne cevi položite tako, da ne predstavljajo nevarnosti spotikanja za druge osebe.
- **Težke poškodbe zaradi prevrnitve ali padca bremena**
  Ročaj ne služi za dviganje naprave. Napravo AirCon Service Center premikajte le na kolesih.
- Napravo vedno postavite na ravna tla in fiksirajte sprednja kolesa.
- Za polnjenje naprave AirCon Service Center uporabljajte samo dovoljene jeklenke s hladilnim sredstvom, opremljene z varnostnim ventilom.
- Za vklop oz. izklop naprave AirCon Service Center uporabljajte izključno samo glavno stikalo. Naprava ne sme nikoli obratovati brez nadzora.
- **Nevarnost poškodb zaradi iztekajočih tekočin**
  Zaradi tekočin, ki so iztekle po tleh, lahko osebam spodrsne in se poškodujejo.
  Tekočine, ki so iztekle ali kapljale po tleh, takoj pobrišite ali jih absorbirajte s primernimi vezivi.
  Odstranite jih skladno z varovanjem okolja.

OBVESTILO!

- Naprave ne uporabljajte v vlažnem okolju.
- Naprave ne uporabljajte na prostem, ko dežuje.
- Naprave ne uporabljajte v bližini toplotnih virov (npr. gretje) ali na direktni sončni svetlobi.
- Uporabljajte izključno samo hladilno sredstvo R-1234yf. Če se meša hladilno sredstvo z drugimi vrstami hladilnih sredstev, lahko nastanejo poškodbe na napravi AirCon Service Center oz. na klimatski napravi vozila.
- Pred izklopom naprave AirCon Service Center se prepričajte, da je izbrani program končan in da so vsi ventili zaprti. V nasprotnem primeru lahko pride do iztekanja hladilnega sredstva.
- Če v menijih spreminjate vrednosti, te vedno uskladite s podatki na vozilu.
- Ko napravo AirCon Service Center ustavite, jo zavarujete pred premikom tako, da aktivirate zavorni ročici za prednjih kolesih.

2.3 Varnost pri rokovanju s hladilnim sredstvom

OPOZORILO!

- Vzdrževalnih del na klimatski napravi vozila **ne** izvajajte, ko je motor obratovalno topel.

  Pri vzdrževalnih delih na klimatski napravi vozila mora biti temperatura na površini sestavnih delov ali delov v bližini nižja od 405 °C.

POZOR!

- Uporabljajte osebno zaščitno opremo (zaščitna očala in zaščitne rokavice), izogibajte se telesnih kontaktov s hladilnim sredstvom. Telesni kontakt s hladilnim sredstvom odvzame telesu toploto, tako da lahko na prizadetih mestih nastanejo ozebline.
- Ne vdihujte hlapov hladilnega sredstva. Hlapi hladilnega sredstva sicer niso strupeni, vendar pri vdihavanju izpodrivajo za dihanje nujno potreben kisik.
- Napravo uporabljajte samo v dobro prezračenih prostorih.
- Hladilnega sredstva **ne** smete uporabljati v globlje ležečih prostorih (npr. v montažnih jamah, ponikalnih jaških). Hladilno sredstvo je težje od kisika in zato izpodriva za dihanje nujno potreben kisik. Pri delih v neprezračenih montažnih jamah lahko pride do pomanjkanja kisika.

OBVESTILO!

- Pazite na to, da med obratovanjem, polnjenjem ali praznjenjem hladilnega sredstva kot tudi med popravili in servisiranjem hladilno sredstvi ne izteka in zato ne more priti v okolje.

S tem varujete okolje.

Poleg tega se s tem tudi prepreči, da bi bilo zaradi hladilnega sredstva v okolici naprave AirConServiceCenter iskanje netesnih mest na vozilu ali napravi oteženo ali nemogoče.

- Storite vse potrebno, da iztekajoče hladilno sredstvo ne pride v kanalizacijo.

NASVET

- Posebne informacije o hladilnem sredstvu R-1234yf in o varnostnih ukrepih ter o zaščiti oseb in predmetov vključno z zaščito pred požarom dobite v varnostnih navodilih proizvajalca hladilnega sredstva.

2.4 Obratovalni ukrepi pri uporabi naprave

Upravitelj mora v skladu s smernico TRG 402 za vsako polnilno napravo (AirConServiceCenter) izdelati priročnik za obratovanje. Zaposlene je treba na podlagi tega priročnika za obratovanje poučiti o ravnanju z napravo.

Upravitelj mora poskrbeti, da bodo zaposleni vsaj enkrat letno poučeni o naslednjih točkah:

- posebnih nevarnostih pri ravnanju s plini pod tlakom,
- varnostnih predpisih pri ravnanju s plini pod tlakom,
- zdravstvenih ukrepih pri ravnanju s plini pod tlakom,
- upravljanju naprave in izvajanju servisnih del na napravi.

Upravitelj naprave mora zagotoviti, da ima osebje, ki je pooblaščeno za izvajanje servisnih del in popravil ter preverjanje tesnjenja, certifikat za ravnanje s hladilnimi sredstvi in polnilnimi napravami.

Certifikat ter znanje o veljavnih predpisih in standardih je mogoče pridobiti na izobraževanju, npr. pri obrtni zbornici, industrijski in trgovinski zbornici ali drugi priznani izobraževalni ustanovi.

Uporabnik mora skrbeti za to, da so vse servisne cevi položene tako, da se pri uporabi naprave ne morejo poškodovati.

2.5 Varnostna opozorila na napravi AirCon Service Center

Napravo priključite le na vtičnico z izmeničnim tokom 230 V / 50 Hz !

Napravo zaščitite pred dežjem!

Pri delu s hladilnim sredstvom uporabljajte zaščitne rokavice!

Pri delu s hladilnim sredstvom uporabljajte zaščitna očala!

Opozorilo pred vnetljivimi snovmi

2.6 Varnostne priprave

- Varnostni nadzornik tlaka: izklopi kompresor v primeru preseženega normalnega obratovalnega tlaka.
- Varnostni ventil Dodatna varnostna naprava, ki prepreči pok cevi ali posode, v primeru, če se tlak nedovoljeno povečuje kljub varovalniku nadzornika tlaka.
- Nadzor ventilatorja: Neprestano preverja, če zadnji ventilator dovaja zadosti zraka.

3 Obseg dobave

Naprava AirCon Service Center in priložena oprema je bila pred odpremo temeljito pregledana.

Pred dostavo smo preverili tesnjenje naprave AirCon Service Center.

Preverite pošiljko, če so prisotni vsi potrebni deli in če so vsi deli nepoškodovani.

V primeru poškodovanih ali manjkajočih delov takoj obvestite podjetje, ki je bilo odgovorno za transport.

Poimenovanje	Št. izdelka
Adapter za 500 ml posodo za sveže olje	4440600026
Posoda za olje, 250 ml	4440600034
Adapter za jeklene s hladilni sredstvom (velik priključek)	4440600148
Testna posoda profesionalne posode za olje (olje Daphne Hermetic), 100 ml	
Posoda za staro olje, 250 ml	4440600249
Zaščitna očala / zaščitne rokavice	4445900107
Navodilo za uporabo	

OBVESTILO!
Za varno obratovanje naprave in za kalibriranje potrebujete hladilno sredstvo R-1234yf (**ne** sodi v obseg dobave).
Trenutno dobavljamo jeklenke hladilnega sredstva z različnimi priključnimi navoji in adapterji **ne** sodi v obseg dobave.

4 Pribor

Na voljo kot pribor (ne sodi v obseg dobave):

Poimenovanje	Št. izdelka
Nadomestni filter	4440400009
Pokrov za zaščito naprave	4445900081
Zaščitna očala	8885400066
Zaščitne rokavice	8885400065
Olje za vakuumsko črpalko, 1000 ml	8887200018

5 Uporaba skladna z določili

Naprava AirCon Service Center ASC 5100G (št. izdelka: 9103301878) je namenjena za vzdrževalna dela na klimatskih napravah na vozilih. Naprava je konstruirana za komercialno uporabo.

Upravljanje naprave AirCon Service Center je dovoljeno samo osebam, ki imajo ustrezno znanje za servisiranje klimatskih naprav.

Z napravo AirCon Service Center smete vzdrževati izključno klimatske naprave v vozilih, ki so polnjenje s hladilnim sredstvom **R-1234yf**. Druga hladilna sredstva **niso** dovoljena.

Naprava AirCon Service Center je primerna le za atestirana obratovalna sredstva.

6 Pregled naprave AirCon Service Center

6.1 Sprednja stran

1 Zaslon

2 Tipkovnica

3 Nizkotlačni manometer

4 Visokotlačni manometer

5 Sprednji pokrov

6 Fiksirna sprednja kolesa

7 Servisna cev, nizko-tlačni priključek (modra)

8 Servisna cev visoko-tlačni priključek (rdeča)

9 USB priključek

6.2 Zadnja stran in pogled s strani

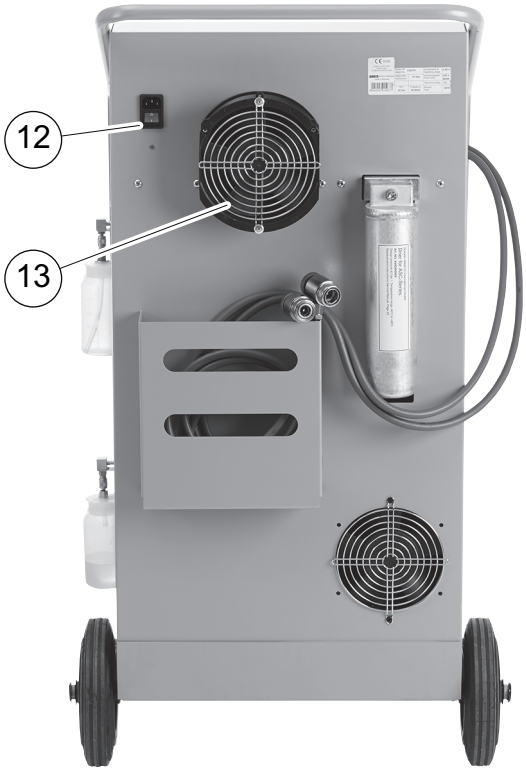

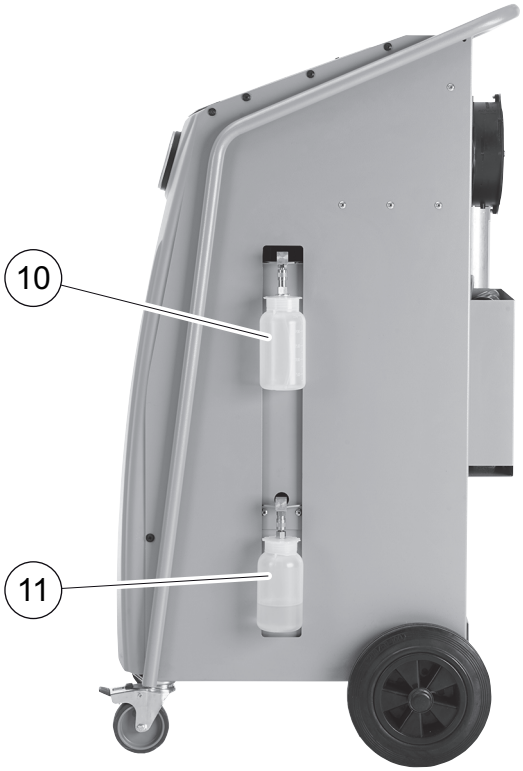

10 Posoda za sveže olje

11 Posoda za staro olje

12 Glavno stikalo

13 Ventilator

7 Prvi zagon

7.1 Postavitev in vklop

1. Zapeljite napravo AirCon Service Center na delovno mesto.
2. Fiksirajte sprednja kolesa (**6**).

NASVET
Naprava mora med uporabo stati na vodoravni trdni podlagi, le na ta način bodo meritve kvalitetno izvedene.

3. Priključite napravo AirCon Service Center na električno omrežje.
4. Za vklop postavite glavno stikalo (**12**) na I.
   Zakasnitev vklopa poteka 35 sekund, ohišje se prezrači. Na zaslonu (**1**) se bo za nekaj sekund prikazala številka izvedbe programa programske opreme:

```
WAECO INTERNATIONAL
ASC5100G          SW          5ELU0076
                  DB          lhd10026
SNxxxxxx          LF          12340061
```

„SW“: Stanje programske opreme
„DB“: Banka podatkov
„SN“: Serijska številka
„LF“: Jezikovna datoteka

✓ Ob zaključku postopka zagona prikaže naprava AirCon Service Center naslednje:

```
Hladivo                g        XXXX


11:56:35                     10/03/17
```

NASVET
Kode napak , ki se prikažejo ob prvem zagonu, (glejte stran 54), ignorirajte in jih preidite **z ENTER**.

7.2 Meni Stand-by (pripravljenost)

Stand-by meni obvešča o aktualnih količinah na zalogi kakor tudi o časovnih regulacijah naprave AirCon Service Center.

Prikaže se:

- preostala količina hladilnega sredstva
- urni čas
- datum

7.3 Izbira jezika

1. Pritisnite tipko s puščico ↑ ali ↓, da prispete v osnovni meni.
2. V osnovnem meniju izbirate s tipko s puščico ↑ ali ↓ **„Drugi meniji“**:

```
Hitri program   □
Prosta izbira   □
Drugi meniji    ■
ENTER-OK        ↕
```

3. Za potrditev pritisnite **ENTER**.
4. S tipko s puščico izberite ↓ **„Servis“**.
5. Za potrditev pritisnite **ENTER**.
6. Vpišite geslo **„5264“**.
7. S tipkama puščico ↑ ali ↓ izberite želeni jezik.
8. Za potrditev pritisnite **ENTER**.
9. Pritisnite tipko **STOP**. Izbran jezik je aktiven in prikaže se Stand-by meni.

7.4 Vnos podatkov o podjetju

Podatki o podjetju so prikazani v servisnem zapisniku.

1. V osnovnem meniju izbirate s tipko s puščico ↑ ali ↓ **„Drugi meniji“**:

```
Hitri program      □
Prosta izbira      □
Drugi meniji       ■
ENTER-OK           ↕
```

2. Za potrditev pritisnite **ENTER**.
3. S tipko s puščico izberite ↓ **„Servis“**.
4. Za potrditev pritisnite **ENTER**.
5. Vpišite geslo **„3282“**.
6. Podatki podjetja se bodo prikazali v tretji vrstici na zaslonu (**1**).

   Možno je vpisati pet vrstic s po 20 znaki.

   Na zaslonu se prikaže število prikazanih podatkov o podjetju – vrstica za sporočilom **„Vnos podatkov o podjetju“** (**„01“** do **„05“**).

   S tipko s puščico ↑ ali ↓ izberete želeno vrstico s podatki o podjetju.
7. S tipkovnico (**2**) in tipkami s puščico vnesete želene podatke:

   Za preklop med velikimi in malimi črkami, pritisnite tipko Info (A a) .

   Za brisanje posameznih znakov kratko pritisnite tipko **C**.

   Za brisanje prikazane vrstice za dalj časa pritisnite tipko **C**.
8. Za potrditev pritisnite **ENTER**.
9. Pritisnite tipko **STOP**. Nastavljeni podatki s tem postanejo aktivni.
10. Za povrnitev v Stand-by meni, ponovno pritisnite tipko **STOP**.

7.5 Vnos datuma in urnega časa

Za pisanje zapisnika o servisnih postopkih sta potrebna datum in urni čas.

1. V osnovnem meniju izbirate s tipko s puščico ↑ ali ↓ **„Drugi meniji“**:

```
Hitri program      □
Prosta izbira      □
Drugi meniji       ■
ENTER-OK           ↕
```

2. Za potrditev pritisnite **ENTER**.
3. S tipko s puščico izberite ↓ **„Servis“**.
4. Za potrditev pritisnite **ENTER**.
5. Vpišite geslo **„8463“**.
6. S tipkovnico in tipkami s puščico vpišite želene podatke.
7. Za potrditev pritisnite **ENTER**.
8. Za povrnitev v Stand-by meni, pritisnite tipko **STOP**.

7.6 Spreminjanje vpisanih vrednosti

Naprava AirCon Service Center ima vpisane prednastavljene vrednosti za pomembna servisna dela. Ti vpisani podatki se pojavijo samodejno s priklicem ustreznega menija.

Naslednje vpisane vrednosti lahko prilagodite potrebam vašega dela:

Parameter	Vpisana vrednost
Čas testiranja dviga tlaka min.	5
Vakuum min.	20
Kontrolni Cas evakuiranja min.	4
PAG olje ml. (posebna količina)	0
Polnjenje g.	500
Prikazati logo?	Da

1. V osnovnem meniju izbirate s tipko s puščico ↑ ali ↓ **„Drugi meniji“**:

```
Hitri program   □
Prosta izbira   □
Drugi meniji    ■
ENTER-OK        ↕
```

2. Za potrditev pritisnite **ENTER**.
3. S tipko s puščico izberite ↓ **„Servis“**.
4. Za potrditev pritisnite **ENTER**.
5. Vpišite geslo **„7388“**.
6. S tipkovnico in tipkami s puščico vpišite želene podatke.
7. Za potrditev pritisnite **ENTER**.
8. Za povrnitev v Stand-by meni, pritisnite tipko **STOP**.

7.7 Uporaba posode za olja

NASVET
Uporabljajte izključno olja, ki so dovoljena za R-1234yf. Upoštevajte napotke proizvajalca vozila.

1. Namestite posode na hitre zapore:
   – posoda za sveže olje (**10**)
   – posoda za staro olje (**11**)

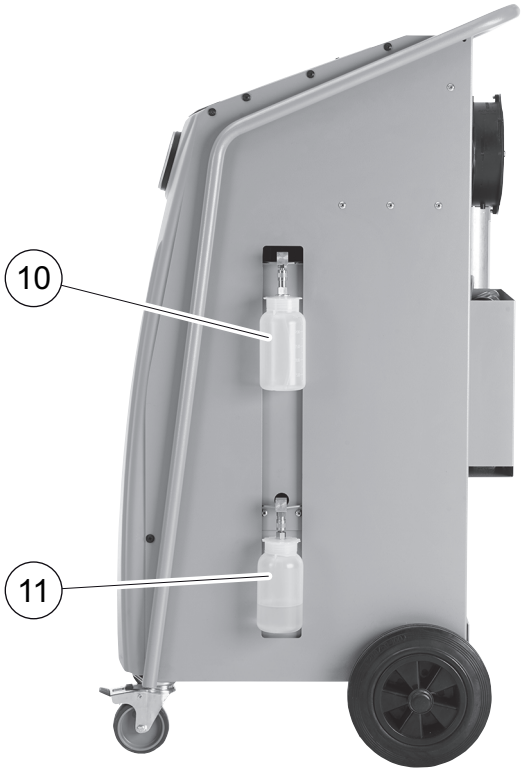

7.8 Polnjenje interne posode za hladilno sredstvo

Preden napravo AirConServiceCenter prvič vklopite v obratovanje, je potrebno iz eksterne jeklenke hladilnega sredstva napolniti interno posodo za hladilno sredstvo v količini minimalno 2000 g.

Naprava prikaže sporočilo o napaki 12.

Za potrditev pritisnite **STOP**.

NASVET
Upoštevajte tudi napotke na jeklenki hladilnega sredstva.
Jeklenke hladilnega sredstva s hladilnim sredstvom R-1234yf imajo levi navoj.

Trenutne količine, ki so na voljo, so prikazane v meniju Stand-by.

Na voljo so tri različne vrste jeklenk s hladilnim sredstvom:

- Jeklenke s hladilnim sredstvom brez dvižne cevi
  Te jeklenke s hladilnim sredstvom imajo priključek.
  Pri polnjenju naprave AirConServiceCenter mora biti ta priključek na spodnji strani (jeklenko postavite na glavo).
- Jeklenka s hladilnim sredstvom z dvižno cevjo
  Te jeklenke s hladilnim sredstvom imajo priključek.
  Pri polnjenju naprave AirConServiceCenter mora biti ta priključek na zgornji strani (jeklenko postavite pravilno pokončno).
- Jeklenka s hladilnim sredstvom z dvižno cevjo:
  Te jeklenke s hladilnim sredstvom imajo **dva** priključka. Za polnjenje naprave AirConServiceCenter se uporablja **z L** (= liquid / tekoče) označeni priključek.
  Pri polnjenju naprave AirConServiceCenter mora biti ta priključek na zgornji strani (jeklenko postavite pravilno pokončno).

1. V osnovnem meniju izbirate s tipko s puščico ↑ ali ↓ **„Drugi meniji“**:

```
Hitri program      □
Prosta izbira      □
Drugi meniji       ■
ENTER-OK           ↕
```

2. Za potrditev pritisnite **ENTER**.
3. S tipkami s puščico ↑ ali ↓ izberite **„Polnj. rezervoarja“**:

```
Polnj. rezervoarja ■
Hybrid Service     □
Test AC naprave    □
ENTER-OK STOP-IZHOD ↕
```

4. Za potrditev pritisnite **ENTER**.

5. Pri nadaljnjih postopkih upoštevajte navodila na zaslonu in sledite:

```
LP cev povezite z
zun. rezervoarjem
in odprite ventile!
ENTER-OK STOP-IZHOD
```

Za potrditev pritisnite **ENTER**.

```
Vnesite količino

                          g.    3620
ENTER-OK         STOP-IZHOD
```

Na zaslonu se prikaže maks. količina hladilnega sredstva, ki se polni.

Vnesite želeno količino in potrdite **z ENTER**.
Interna posoda za hladilno sredstvo se napolni.

Konec postopka polnjenja potrdi zvočni signal.
Zaprite ventile in potrdite **z ENTER**.

6. Po polnjenju se bo prikazala količina hladilnega sredstva v interni posodi. Meni zapustite s pritiskom na tipko **STOP**.
Za povrnitev v Stand-by meni, ponovno pritisnite tipko **STOP**.
Naprava je sedaj pripravljena za obratovanje.

8 Obratovanje

OBVESTILO!
Med izvajanjem servisa klimatske naprave morata biti ugasnjena klimatska naprava in motor.

8.1 Izklop pred popravili, v nujnih primerih in ob nepravilnem delovanju

1. Da bi v primeru popravila zagotovili, da bo naprava odklopljena od napetosti, jo izklopite z glavnim stikalom in izvlecite tudi omrežni vtič.
2. Da bi napravo izklopili v nujnih primerih ali ob nepravilnem delovanju, izklopite napravo z glavnim stikalom.

8.2 Hitri program

NASVET
Z menijem **„Hitri program“** se bo izvedel popolnoma samodejni servis klimatske naprave. Potrebno je vnesti samo količino polnjenja, ki je napisana na nalepki količine polnjenja v vozilu.
V meniju **„Hitri program“** se bodo samodejno in zaporedno izvajale operacije:
- Črpanje hladilnega sredstva
- Reciklaža hladilnega sredstva (čistoča ustreza SAE J 2099)
- Preizkus povečanja tlaka
- Izpuščanje starega olja
- Praznjenje naprave
- Preizkus tesnosti / testiranje vakuuma
- Polnjenje s svežim oljem v potrebni količini
- Polnjenje hladilnega sredstva

Samo če je bil posamezen postopek uspešno zaključen, se nato začne naslednji postopek.

1. Servisne cevi naprave AirCon Service Center najprej povežite s klimatsko napravo vozila.
2. Pritisnite tipko s puščico ↑ ali ↓, da prispete v osnovni meni.
3. V osnovnem meniju izbirate s tipko s puščico ↑ ali ↓ **„Hitri program“**:

```
Hitri program      ■
Prosta izbira      □
Drugi meniji       □
ENTER-OK           ↕
```

4. Za potrditev pritisnite **ENTER**.
5. S tipkovnico (**2**) in tipkami s puščicami vpišite podatke vozila.

6. Za potrditev pritisnite **ENTER**.
7. Vpišite količino polnjenja hladilnega sredstva. Ustrezna vrednost je podana na nalepki količine polnjenja v vozilu in jo vnesite s tipkovnico (**2**) in tipkami s puščico ter pritisnite **ENTER**.

8. S tipkama s puščico ↑ ali ↓ izberete, če ima klimatska naprava dva priključka (za visok in nizek tlak) ali samo enega (visok ali nizek tlak).

```
A/C z            NT/VT          ■
A/C              samo z VT      □
A/C              samo z NT      □
ENTER-OK STOP-IZHOD             ↕
```

   Potrdite **z ENTER**.

✓ Avtomatsko servisiranje klimatske naprave se začne.

✓ Po končanem servisu klimatske naprave, se bo pojavila zahteva za odstranitev servisnih cevi (**7**) in (**8**) naprave AirConServiceCenter s klimatske naprave v vozilu.

9. Odstranite servisni cevi (**7**) in(**8**) in za potrditev pritisnite tipko **ENTER**.

   Servisne cevi se bodo zdaj izpraznile. Naprava je pripravljena za nadaljnjo uporabo.

10. Privijte pokrove ventilov na priključke klimatske naprave vozila.

8.3 Kode uporabnikov

Obstoji možnost, da pred nepooblaščenim dostopom z osebnimi kodami uporabnikov zavarujete klimatsko servisno postajo. Ko je funkcija aktivirana, se po vklopu poišče kodo uporabnika, brez katere ne morete več zagnati postaje. Namestite lahko do 10 različnih uporabnikov z individualnimi kodami.

8.3.1 Namestitev kod uporabnikov

1. V osnovnem meniju izbirate s tipko s puščico ↑ ali ↓ **„Drugi meniji“:**

```
Hitri program      □
Prosta izbira      □
Drugi meniji       ■
ENTER-OK           ↕
```

2. Za potrditev pritisnite **ENTER**.
3. S tipko s puščico izberite ↓ **„Servis“** in potrdite **z ENTER**:

```
Ciscenje A/C       □
Reset tehtnice     □
Servis             ■
ENTER-OK STOP-IZHOD ↕
```

4. Vnesite geslo **„9786“** in potrdite **z ENTER**, da prispete v administratorski meni **„ADM“**:

```
Servis

                   ----
```

5. Vnesite administratorsko kodo **„0000“** (tovarniška nastavitev) in potrdite **z ENTER**:

```
Insert ADM CODE

                   ----
```

NASVET
Iz varnostnih razlogov morate vsakokrat izbrati novo administratorsko kodo, ki ne sme biti **„0000“** saj bi se celotna funkcija sicer ponovno deaktivirala.
S pomočjo administratorske kode lahko namestite uporabnike.

6. Vnos nove administratorske kode:

```
ADM AREA
Insert new code

                   ----
```

7. Potrditev nove administratorske kode:

```
ADM AREA
Confirm new code

                                ----
```

8. S tipkami s puščico ↑ ali ↓ izberite vsakokratnega uporabnika:

```
ADM AREA
User number                        1
```

9. Namestite štirimestno individualno kodo uporabnika (če tukaj vnesete neko kodo, lahko napravo zaženete le še s to kodo).

```
ADM AREA
User number                        1
Insert new code
                                ----
```

10. Confirm new code uporabnika:

```
ADM AREA
User number                        1
Confirm new code
                                ----
```

NASVET
Z rumeno informacijsko tipko lahko preklapljate med pisavo z velikimi in malimi črkami.

11. Vnesite pripadajoče ime uporabnika in vnos potrdite **z ENTER**:

```
ADM AREA
User number                        1
Uporabniško ime
Max Mustermann
```

```
ADM AREA
User number                        1
Max Mustermann
```

NASVET
Namestili ste uporabnika in meni se ponovno zamenja v izbiro uporabnikov. Sedaj lahko namestite novega uporabnika ali meni zapustite **s STOP**.

8.3.2 Vnos kode uporabnika

Pri vklopu klimatske servisne postaje se podatki o napravi prikažejo na zaslonu. Če so kode uporabnikov nameščene, morate sedaj vnesti to kodo, da lahko postajo sprostite.

1. Vnesite vsakokratno kodo uporabnika.

```
ENTER USER CODE

                                    ----
```

Če vnesete napačno kodo uporabnika, se prikaže naslednje sporočilo o napaki.

```
WRONG CODE
```

Po uspešnem vnosu se postaja prosto vklopi in odpelje navzgor. Prikaže se ime uporabnika:

```
Max Mustermann
```

8.4 Namestitev osebne banke podatkov

V to banko podatkov lahko namestite do 100 vozil specifičnih za stranke s pripadajočimi količinami polnjenja.

1. V osnovnem meniju izbirate s tipko s puščico ↑ ali ↓ **„Hitri program“**:

```
Hitri program                ■
Prosta izbira                □
Drugi meniji                 □
ENTER-OK                     ↕
```

2. Za potrditev pritisnite **ENTER**.
3. Ko ste vnesli oznako vozila (v tem primeru jo lahko tudi izpustite), potrdite **z ENTER**.

```
Podatki avta
Reg. st.:
```

4. S tipkami s puščico izberite ↑ ali ↓ **„Baza podatkov“** in potrdite z **ENTER**.

```
Polnjenje              g       500

Baza podatkov                ■
ENTER-OK STOP-IZHOD          ↕
```

5. Izberite**„Personal DB“** in potrdite **z ENTER**.

```
Personal DB                  ■
ALFA ROMEO                   □
ASTON MARTIN                 □
AUDI                         □
```

6. V to tukaj prazno banko podatkov izberite s tipkami s puščico ↑ ali ↓ vsakokraten vnos in potrdite **z ENTER**.

```
                       0     ■

                       1     □
```

7. Za spremembo vnosov pritisnite rumeno tipko **„Info“**.

```
                                0

                 g     ---      0
i-DB set
```

8. V prazna polja vnesite podatke o vozilu (model, tip) in potrdite z **ENTER**.

```
____________                    0
___________________
____________     g     ___      0
```

9. Vnesite količino polnjenja hladilnega sredstva in potrdite **z ENTER**.

```
AUDI                                0
A4 (8E)
2000 - 2004      g      500
```

✓ Vnos je nameščen.

```
AUDI             0                ■
A4 (8E)
                 1                □
```

Sedaj lahko namestite nov vnos (izbirate s tipkama s puščico, nato kot je opisano) ali s tipko **„STOP“** zapustite meni.

Osebni vnosi se shranijo na platini, ne na kartici Flash-Memory! Vnosi se torej ohranijo tudi pri nadgradnji programske opreme.

Vnosi se kronološki shranijo (ne alfanumerično).

8.5 Prenos porabe hladilnega sredstva na USB ključ

Vsakokrat, ko se konča postopek črpanja ali polnjenja (posamičen proces ali avtomatski), postaja shrani vse pripadajoče podatke v internem pomnilniku. Iz teh podatkov se lahko generira poročilo in prenese na USB ključ.

NASVET
USB ključ mora biti formatiran s podatkovnim sistemom FAT32.

Vsako poročilo se shrani v dveh formatih:

- kot HTML datoteka (za odpiranje s poljubnim internet brskalnikom)
- kot XLS datoteka (za odpiranje z Microsoft Excel)

NASVET
Poročilo lahko vsebuje lasten logo (npr. logo delavnice), če je na USB ključ kopirana grafika, ki izpolnjuje naslednje pogoje:
- Format datoteke: JPEG format
- Ime datoteke: logo.jpg (upoštevajte pisanje z veliko in malo začetnico)
- Velikost slike: 370 x 50 pixel

Naslov podjetja v poročilu se prevzame iz postaje (glejte pogl. „Vnos podatkov o podjetju“ na strani 18).

8.5.1 Poročilo po novem letu

Po novem letu postaja sporoči, da se naj shranjeni podatki iz preteklega leta prenesejo na USB ključ. Če letne podatke prenesete na USB ključ, se po tem ti zbrišejo iz internega pomnilnika postaje.

1. USB ključ vstavite v USB priključek (**9**).
2. Sledite navodilom na zaslonu.

8.5.2 Ročno poročilo

Mesečno ali letno poročilo lahko kadarkoli ročno prenesete na USB ključ.

1. USB ključ vstavite v USB priključek (**9**).
2. V osnovnem meniju izberite s tipkama s puščico ↑ ali ↓ **„Nadaljnji meniji“**:

```
Hitri program      ■
Prosta izbira      □
Drugi meniji       □
ENTER-OK           ↕
```

3. Za potrditev pritisnite **ENTER** .
4. S tipko s puščico izberite ↓ **„Service“** in potrdite **z ENTER**:
5. Vnesite geslo in potrdite **z ENTER**.
   – **„4910“:** Mesečno poročilo
   – **„4918“:** Letno poročilo

   Če USB ključ ni vstavljen ali ni prepoznan, se prikaže **„Error 52“**.
6. S tipkama s puščico ↑ ali ↓ izberite želen vnos in potrdite **z ENTER**.
7. Sledite navodilom na zaslonu.
8. S **STOP** se vrnete nazaj k prejšnji izbiri.

8.6 Prikaz porabe hladilnega sredstva na zaslonu

Postaja shrani podatke o polnilnih in izčrpanih količinah polnilnega sredstva.

1. V osnovnem meniju izbirate s tipko s puščico ↑ ali ↓ **„Drugi meniji“**:

```
Hitri program      ■
Prosta izbira      □
Drugi meniji       □
ENTER-OK           ↕
```

2. Za potrditev pritisnite **ENTER**.
3. S tipko s puščico izberite ↓ **„Servis“** in potrdite **z ENTER**:

```
Ciscenje A/C       □
Reset tehtnice     □
Servis             ■
ENTER-OK STOP-IZHOD ↕
```

4. Vnesite geslo **„9051“** in potrdite **z ENTER**:

```
Servis

                   ----
```

5. S tipkami s puščicami ↑ ali ↓ izberite želeno leto in potrdite z **ENTER**:

```
2017                          ■
```

Primer

```
R1234 iz A/C
Skupaj                        2017
g                            18650
STOP-IZHOD
```

„R1234 iz A/C“ prikaže količino izčrpanega hladilnega sredstva. Tukaj je bilo v letu 2017 s postajo izčrpanih skupaj 18 650 g hladilnega sredstva.

S tipko s puščico ↓ se kot naslednje prikaže skupna količina napolnjenega hladilnega sredstva v ustreznem letu:

```
R134 napolnj. v A/C
Skupaj                        2017
g                             9000
STOP-IZHOD
```

S pritiskom na tipko s puščico ↓ se na zaslonu prikaže mesečni pregled:

```
R1234 iz A/C
                            01/2017
g                             2400
STOP-IZHOD
```

Tukaj je bilo v januarju 2017 izčrpano skupaj 2 400 g hladilnega sredstva.

V mesečnem pregledu je vedno izmenično prikazana polnilna in izčrpana količina.

Pregled lahko ob vsakem času natiskate z aktiviranjem tipke **„ENTER“**. S tipko **„STOP“** končate pregled.

8.7 Testiranje klimatske naprave brez menjave hladilnega sredstva

NASVET
Test klimatske naprave se lahko izvede samo pri vozilih, ki so opremljena s priključkoma za nizek tlak in visoki tlak oz. samo s priključkom za nizek tlak.

Če se na klimatski napravi vozila izvede samo funkcijski test (in pri tem ne boste izčrpali in nadomestili hladilno sredstvo), bo po zaključku testiranja preostalo sredstvo v servisnih ceveh klimatske naprave manjkalo v klimatski napravi vozila. Uvedena je meni točka **„Test AC naprave“** za izravnavo te izgubljene količine.

NASVET
Pri dosedanjih procesih standardnih funkcij **„Hitri program“** ali **„Prosta izbira“** je že vgrajena kompenzacija količine polnjenja v servisnih ceveh tako, da tu lahko izvajate zaključni test klimatske naprave na običajni način (naprava bo izpraznila servisne cevi).

1. Ustrezne priključke naprave AirCon Service Center najprej povežite s klimatsko napravo vozila in potem jih odprite.
2. Vžgite motor vozila in vklopite klimatsko napravo.
3. Pritisnite tipko s puščico ↑ ali ↓, da prispete v osnovni meni.
4. V osnovnem meniju izbirate s tipko s puščico ↑ ali ↓ **„Drugi meniji“**:

```
Hitri program      □
Prosta izbira      □
Drugi meniji       ■
ENTER-OK           ↕
```

5. Za potrditev pritisnite **ENTER**.
6. S tipkama s puščico ↑ ali ↓ izberite **„Test AC naprave“**:

```
Test AC naprave    ■
Servis             □

ENTER-OK STOP-IZHOD
```

✓ Pojavi se zahteva za preverjanje klimatske naprave:

```
Preverite delovanje
A/C sistema!

STOP-IZHOD
```

7. Preverite visoki in nizki tlak klimatske naprave, po navedbah proizvajalca.

8. Za končanje testa klimatske naprave pritisnite **STOP**.

```
Odklopite VT cev
od AC naprave!

ENTER-OK
```

9. Zaprite HD-hitri priključek in ga odstranite s klimatske naprave.

NASVET
Če ste za odklop HD-hitrega priključka ustavili motor vozila, potem ga zdaj ponovno vžgite in ponovno vklopite klimatsko napravo.

✓ Prikaže se naslednje javljanje na zaslonu.

```
Počakajte!
Praznjenje
servisnih cevi
```

```
Proces koncan!


STOP-IZHOD
```

10. Da končate test klimatske naprave, pritisnite tipko **STOP**.

8.8 Prosta izbira

NASVET
Z menijem **„Prosta izbira“** se bo servis klimatske naprave izvajal korak za korakom. Lahko izvedete podobne postopke kot pri hitrem zagonu, vendar lahko tudi izpustite posamezne korake. Poleg tega lahko k vsakemu postopku s tipkovnico, individualno prilagodite konkretne vrednosti. Nadalje lahko v tem meniju vpišete podatke vozila za servisni zapisnik.

V meniju **„Prosta izbira“** lahko posamezno izberete naslednje štiri postopke:

- Izpraznitev klimatske naprave: črpanje, recikliranje hladilnega sredstva, preizkus povečanja tlaka, izpust starega olja.
- Proizvajanje vakuuma: izpraznitev naprave, preizkus tesnosti / testiranje vakuuma.
- Polnjenje klimatske naprave: Polnjenje svežega olja, polnjenje hladilnega sredstva.
- Izbira priključkov: Klimatska naprava ima visokotlačni in nizkotlačni priključek, samo visokotlačni ali samo nizkotlačni priključek.

Na koncu vsakega izvedenega postopka se natisne servisni zapisnik.

1. Ustrezne priključke naprave AirCon Service Center najprej povežite s klimatsko napravo vozila in potem jih odprite.
2. V osnovnem meniju izbirate s tipkama s puščico ↑ ali ↓ **„Prosta izbira“**:

Hitri program	☐
Prosta izbira	■
Drugi meniji	☐
ENTER-OK	↕

3. Za potrditev pritisnite **ENTER**.
4. Vnesite podatke o vozilu in potrdite **z ENTER**.

8.8.1 Postopek črpanja

1. Izberite želene nastavitve in potrdite **z ENTER**.

```
Odsesovanje A/C                Da
sistema?                       Ne

ENTER-OK STOP-IZHOD             ↕
```

2. Če ste izbrali **„Odsesovanje A/C sistema?“** vnesite v naslednjem meniju želen čakalni čas za povečanje tlaka (standard 1 min) in potrdite **z ENTER**, sicer naprej pri pogl. „Postopek vakuuma“ na strani 38.

```
Cas testiranja
dviga tlaka
                        min.      1
ENTER-OK STOP-IZHOD
```

NASVET
S čakalnim časom zagotovite, da morebitni ostanki hladilnega sredstva izparijo in se nato izčrpajo. Ostanki hladilnega sredstva, ki izparevajo, sprožijo povečanje tlaka.

8.8.2 Postopek vakuuma

1. Izberite želene nastavitve in potrdite **z ENTER**.

```
Evakuiranje?                   Da
                               Ne

ENTER-OK STOP-IZHOD             ↕
```

2. Če ste izbrali **„Evakuiranje?“**, vnesite želen Cas evakuiranja (standard 20 min), sicer naprej s pogl. „Postopek polnjenja“ na strani 39.
3. S tipko s puščico ↓ vnesite želen kontrolni Cas evakuiranja.
4. Obe nastavitvi potrdite **z ENTER**.

```
Evakuiranja            min.      20
Testiranja
                       min.       4
ENTER-OK STOP-IZHOD             ↕
```

NASVET
Vakuumska črpalka globoko izprazni klimatsko napravo. To služi za to, da se odstrani morebitne tuje pline ali vlago in klimatsko napravo pripravi na postopek polnjenja.

8.8.3 Postopek polnjenja

1. Izberite želene nastavitve in potrdite **z ENTER**.

```
Polnjenje A/C?                    Da
                                  Ne

ENTER-OK STOP-IZHOD                ↕
```

2. Če ste izbrali **„Polnjenje A/C“** vnesite želene vrednosti, sicer naprej z pogl. „Izbira priključkov“ na strani 40.
3. Vnesite količino hladilnega olja, ki ste jo pred tem izčrpali ali količino, ki jo potrebujete.
4. Pritisnite tipko s puščico ↓.
5. Vnesite količino hladilnega sredstva.
6. Vse nastavitve potrdite **z ENTER**.

```
PAG olje                 ml.       0
UV barvilo               ml.       0
Hladivo                g         500
ENTER-OK STOP-IZHOD                ↕
```

NASVET

- Če v istem postopku poteka tudi postopek črpanja, se šteje količina svežega olja kot posebna količina polnjenja, ki se doda k pred tem izčrpani količini starega olja. Če se to vrednost postavi na 0, se ponovno napolni eksaktna količina olja, ki je bila izčrpana.
- Za polnjenje svežega olja, se mora v istem poteku postopka opraviti postopek vakuuma. Če postopek vakuuma ni bil izbran, je v meniju za polnjenje na voljo samo hladilno sredstvo.

8.8.4 Izbira priključkov

1. Parametre izberite skladno s priključki klimatske naprave, ki so na voljo:
   – Klimatska naprava ima visokotlačni in nizkotlačni priključek: Izberite **ND / HD**.
   – Klimatska naprava ima samo visokotlačni priključek: Izberite **HD**.
   – Klimatska naprava ima samo nizkotlačni priključek: Izberite **ND**.
2. Potrdite **z ENTER**.

```
A/C z                    NT/VT   ■
A/C                 samo z VT    □
A/C                 samo z NT    □
ENTER-OK STOP-IZHOD              ↕
```

3. Ko ste opravili vse nastavitve, postopke zaženite **z ENTER**.

```
Postopek zagnati?


ENTER-OK STOP-IZHOD
```

8.8.5 Po končanem servisiranju klimatske naprave

✓ Po končanem servisu klimatske naprave se bo pojavila zahteva za odstranitev servisnih cevi naprave AirCon Service Center s klimatske naprave v vozilu.

1. Odstranite servisni cevi (**7**) in (**8**) in za potrditev pritisnite tipko **ENTER**.

✓ Servisne cevi se bodo zdaj izpraznile. Naprava je pripravljena za nadaljnjo uporabo.

2. Privijte pokrove ventilov na priključke klimatske naprave.

9 Servisna dela

9.1 Preverjanje tesnjenja

V skladu z veljavnimi zakonskimi predpisi enkrat letno preverite tesnjenje naprave AirCon Service Center. Pri tem uporabite elektronsko napravo za preverjanje tesnjenja.

9.2 Menjava filtra sušilnika

1. V osnovnem meniju izbirate s tipkama s puščico ↑ ali ↓ **„Prosta izbira“**:

Hitri program	☐
Prosta izbira	■
Drugi meniji	☐
ENTER-OK	☐

2. Za potrditev pritisnite **ENTER**.
3. Preskočite vprašanje po **„Podatki avta“** itd.
4. Izberite **„Odsesovanje A/C sistema?“**.
5. **„Cas testiranja dviga tlaka**“ postavite na **„1“**.
   Za potrditev pritisnite **ENTER**.
6. **„Evakuiranje?“** izberite **z „Ne“**.
   Za potrditev pritisnite **ENTER**.
7. **„Polnjenje A/C?“** izberite **z „Ne“**.
   Za potrditev pritisnite **ENTER**.
8. Izberite **„Zagon procesa?“**.
   Za potrditev pritisnite **ENTER**.

   Servisne cevi se bodo izpraznile in aktiviral se bo osnovni meni na napravi AirCon Service Center. Kompresor je interno proizvedel rahel podtlak, tako da se lahko menja filter z minimalno izgubo hladilnega sredstva.
9. Napravo izklopite.
10. Izvlecite omrežni vtič.

POZOR!
Naslednje korake sme izvesti le strokovno osebje.
Nosite zaščitne rokavice in zaščitna očala.

11. Vijak (**D**) izvijte iz držala in filter sušilnika ravno izvlecite.

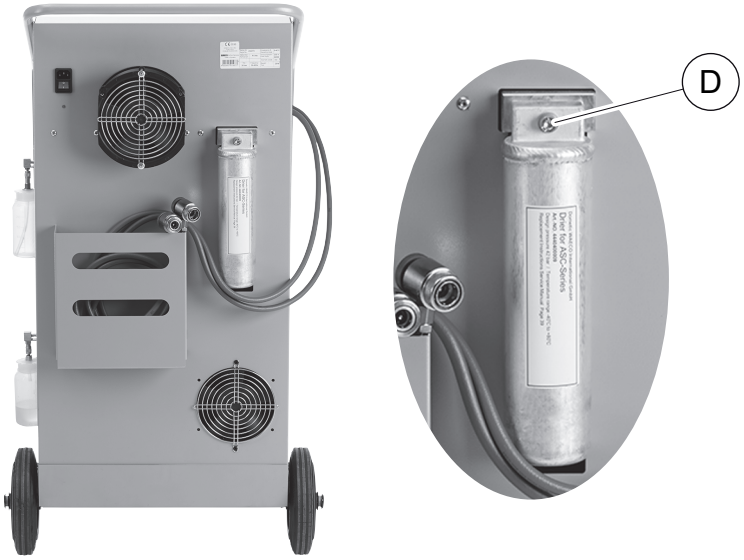

12. Zamenjajte obročna tesnila (**E**). Preden vstavite nova obročna tesnila, jih navlažite s hladilnim oljem.

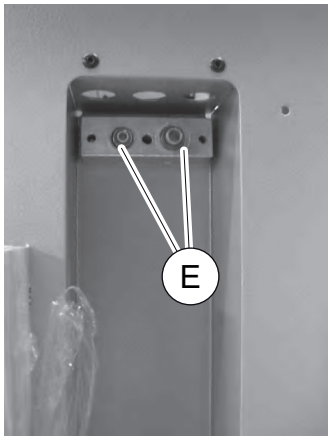

13. Vstavite nov sušilnik in vijak privijte s 15 Nm.
14. Vstavite omrežni vtič.
15. Vklopite napravo.

9.3 Servisiranje filtra

NASVET
Po izvršitvi servisnih del morate izbrisati vsakokratna servisna sporočila (resetiranje števca). V ta namen zamenjajte v meni **„Drugi meniji“** – **„Servis“** in tukaj vnesite kodo **„7782“**. S tipkama s puščico ↑ ali ↓ izberite želen vnos in potrdite **z ENTER**. Sledite navodilom na zaslonu in tipko **ENTER** držite pritisnjeno 3 sekunde. **S STOP** se vrnete nazaj k prejšnji izbiri.
Pri menjavi filtra morate števec **„R1234 iz A/C“** postaviti nazaj.
Ko zamenjate filter, preverite tesnjenje (glejte pogl. „Preverjanje tesnjenja“ na strani 41).

```
R1234 iz A/C
                          07/03/17
g                             4155
STOP-IZHOD
```

„R1234 iz A/C“ navaja, koliko gramov hladilnega sredstva je bilo izčrpanih iz klimatskih naprav od zadnje povrnitve (glejte datum) preko točke v meniju **„Hitri program“** ali tudi **„Prosta izbira“**.

```
R1234 iz zun. rez.
                          07/03/17
g                             3395
STOP-IZHOD
```

„R1234 iz zun. rez.“ navaja, koliko gramov hladilnega sredstva je bilo napolnjenih v napravo od zadnje povrnitve (glejte datum) preko točke v meniju **„Int. polnjenje jeklenk“**.

```
R134 napolnj. v A/C
                          07/03/17
g                             1200
STOP-IZHOD
```

„R134 napolnj. v A/C“ navaja, koliko gramov hladilnega sredstva je bilo napolnjenih v klimatske naprave od zadnje povrnitve (glejte datum) preko točke v meniju **„Hitri program“** ali tudi **„Prosta izbira“**.

```
Cas evakuiranja
                          07/03/17
min.                            79
STOP-IZHOD
```

„Cas evakuiranja“ navaja, kako dolgo je obratovala vakuumska črpalka od zadnje povrnitve (glejte datum).

```
Servis ukonceny.
                          08/03/17
Celkom:                          4
STOP-IZHOD
```

„Servis opravljen“ prikaže količino servisnih del, ki so bila opravljena od zadnje povrnitve (glejte datum) z napravo za servisiranje klimatskih naprav.

9.4 Kalibriranje senzorja tlaka

NASVET
Za pravilno merjenje tlaka je pomembno, da je pravilno kalibriran senzor tlaka.
Kalibriranje se priporoča:
- vsake štiri tedne,
- po pretresu naprave AirCon Service Center,
- po vsaki menjavi olja v vakuumski črpalki,
- če se na zaslonu prikažejo nerealne vrednosti tlaka.

1. V osnovnem meniju izbirate s tipko s puščico ↑ ali ↓ **„Drugi meniji“**:

```
Hitri program      □
Prosta izbira      □
Drugi meniji       ■
ENTER-OK           ↕
```

2. Iz naprave izpustite tlak (kot je opisano pri pogl. „Menjava filtra sušilnika“ na strani 41).
3. Za potrditev pritisnite **ENTER**.
4. S tipkami s puščico ↑ ali ↓ izberite **„Servis“**:

```
Servis             ■


ENTER-OK STOP-IZHOD ↕
```

5. Za potrditev pritisnite **ENTER**.
6. Vpišite geslo **„2224“**.
7. **„Senzor tlaka“** potrdite **z ENTER**.

✓ Naprava izprazni servisne cevi.

```
Odklopite NT in VT
prikljucka!
```

8. Servisna priključka odvijte s servisnih cevi (**7**) in (**8**).
9. Za potrditev pritisnite **ENTER**.

✓ Naprava se izenači s tlakom v okolici.

10. Servisna priključka ponovno z roko privijte na servisne cevi (**7**) in (**8**) – pri tem bodite pozorni na modre in rdeče oznake na servisnih priključkih in servisnih ceveh!
11. S tipkovnico (**2**) vpišite lokalni atmosferski tlak in za potrditev pritisnite tipko **ENTER**.

NASVET
Aktualni atmosferski tlak za vašo regijo lahko na primer najdete na internetu na naslovu http://www.meteo24.de/wetter/ pod „Luftdruck“ („Zračni tlak“).

12. Če je bilo kalibriranje uspešno izvedeno, potem pritisnite tipko **ENTER** in s tem zapustite meni.
13. Za povrnitev v Stand-by meni, dvakrat pritisnite tipko **STOP**.
14. Za praznjenje servisnih cevi izvedite kratko vakuumsko fazo (glejte pogl. „Prosta izbira“ na strani 37).

9.5 Menjava olja v vakuumski črpalki

OPOZORILO! Življenjska nevarnost zaradi električnega udara
Zaradi dotikanja neizoliranih delov obstaja nevarnost hudih telesnih poškodb.
Preden odprete ohišje, izklopite napravo AirCon Service Center in izvlecite omrežni vtič.
Napravo AirCon Service Center sme popravljati samo osebje, ki ga je pooblastilo podjetje Dometic.

1. Pred menjavo olja pustite vakuumsko črpalko delovati približno 10 minut (ročna izbira v meniju).

POZOR!
Naslednje korake sme izvesti le strokovno osebje.

2. Odstranitev sprednjega pokrova:
   Odvijte vijake (**D**) upravljalne plošče in jo zasukajte navzgor. Potem odvijte vijake (**E**) na spodnji strani sprednjega pokrova in ga odstranite.

3. Pod napravo AirCon Service Center postavite posodo, ki ima prostornino minimalno ½ l. Olje vakuumske črpalke se izpusti na odprtini (**I**), na spodnji strani naprave.

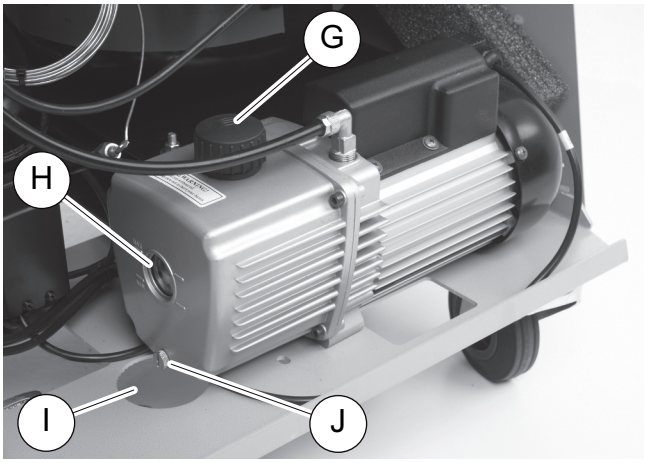

4. Odvijte polnilni vijak za olje (**G**).
5. Za izpustitev olja do konca odvijte izpustni vijak (**J**).
6. Ko vse olje izteče iz ohišja črpalke, potem ponovno privijte izpustni vijak (**J**).
7. Sveže olje nalijte do sredine kontrolnega okenca (**H**) in ponovno privijte polnilni vijak (**G**).
8. Namestite sprednje ohišje in upravljalno ploščo ter vstavite vtikač v vtičnico.

NASVET
Po izvršitvi servisnih del morate izbrisati vsakokratna servisna sporočila (resetiranje števca). V ta namen zamenjajte v meni **„Drugi meniji“** – **„Servis“** in tukaj vnesite kodo **„7782“**. S tipkama s puščico ↑ ali ↓ izberite želen vnos in potrdite **z ENTER**. Sledite navodilom na zaslonu in tipko **ENTER** držite pritisnjeno 3 sekunde. **S STOP** se vrnete nazaj k prejšnji izbiri.
Pri menjavi olja v vakuumski črpalki se mora števec **„Cas evakuiranja“** postaviti nazaj.

```
R1234 iz A/C
Skupaj                    07/03/17
g                             4155
STOP-IZHOD
```

„R1234 iz A/C“ navaja, koliko gramov hladilnega sredstva je bilo izčrpanih iz klimatskih naprav od izdelave naprave (glejte datum) preko točke v meniju **„Hitri program“** ali tudi **„Prosta izbira“**.

```
R1234 iz zun. rez.
Skupaj                    07/03/17
g                             3395
STOP-IZHOD
```

„R1234 iz zun. rez.“ navaja, koliko gramov hladilnega sredstva je bilo napolnjenih v napravo preko točke v meniju **„Polnjenje int. jeklenk“**.

```
R134 napolnj. v A/C
Skupaj                    07/03/17
g                             1200
STOP-IZHOD
```

„R134 napolnj. v A/C“ navaja, koliko gramov hladilnega sredstva je bilo napolnjenih v klimatske naprave preko točke v meniju **„Hitri program“** ali tudi **„Prosta izbira“**.

```
Cas evakuiranja
Skupaj                    07/03/17
min.                            79
STOP-IZHOD
```

„Cas evakuiranja“ navaja skupen čas obratovanja vakuumske črpalke.

```
Servis ukonceny.
                          08/03/17
Celkom:                          4
STOP-IZHOD
```

„Servis opravljen“ prikaže količino servisnih del, ki so bila opravljena z napravo za servisiranje klimatskih naprav.

9.6 Stanja števca

NASVET
Naprava shrani različna stanja števca. Za stalen priklic celotnih vrednosti, odkar je bila naprava proizvedena – pojdite v meni **„Nadaljnji meniji“** – **„servis“** in tukaj vnesite kodo **„7783“**. S tipkama s puščico ↑ ali ↓ izberite želen vnos.
Teh stanj števca ne morete povrniti. Da bi prispeli k stanjem števca, ki se lahko povrnejo, vnesite pod **„Servis“** kodo **„7782“** Glejte tudi pogl. „Menjava olja v vakuumski črpalki“ na strani 46 ali pogl. „Menjava filtra sušilnika“ na strani 41.

```
R1234 iz A/C
                          07/03/17
g                             1455
STOP-IZHOD
```

„R1234 iz A/C“ navaja, koliko gramov hladilnega sredstva je bilo izčrpanih iz klimatskih naprav od zadnje povrnitve (glejte datum) preko točke v meniju **„Hitri program“** ali tudi **„Prosta izbira“**.

```
R1234 iz zun. rez.
                          07/03/17
g                             3395
STOP-IZHOD
```

„R1234 iz zun. rez.“ navaja, koliko gramov hladilnega sredstva je bilo napolnjenih v napravo od zadnje povrnitve (glejte datum) preko točke v meniju **„Polnjenje int. jeklenk“**.

```
R134 napolnj. v A/C
                          07/03/17
g                             1200
STOP-IZHOD
```

„R134 napolnj. v A/C“ navaja, koliko gramov hladilnega sredstva je bilo napolnjenih v klimatske naprave od zadnje povrnitve (glejte datum) preko točke v meniju **„Hitri program“ ali tudi „Prosta izbira“**.

```
Cas evakuiranja
                          07/03/17
min.                            79
STOP-IZHOD
```

„Cas evakuiranja“ navaja, kako dolgo je obratovala vakuumska črpalka od zadnje povrnitve (glejte datum).

```
Servis ukonceny.
                          07/03/17
Celkom:                          4
STOP-IZHOD
```

„Servis opravljen“ prikaže količino servisnih del, ki so bila opravljena od zadnje povrnitve (glejte datum) z napravo za servisiranje klimatskih naprav.

9.7 Izvedba nadgradnje programske opreme preko USB

Nadgradnjo programske opreme opravite preko USB ključa.

NASVET
USB ključ mora biti formatiran s podatkovnim sistemom FAT32.

Pri nadgradnji programske opreme se v internem pomnilniku postaje shranijo naslednji podatki:

- aktualna programska oprema naprave AirCon Service Center
- aktualna podatkovna baza z vsemi tipi vozil in ustreznimi količinami polnjenja za klimatske naprave

Programsko opremo in podatkovno bazo lahko posodobite neodvisno drugo od druge.

1. Kopiranje aktualne programske opreme na USB ključ.
2. USB ključ vstavite v USB priključek (**9**).

3. Vklopite napravo.

✓ Postaja poišče na USB ključu novejšo verzijo. Če je programska oprema na USB ključu novejša, se prikaže naslednji meni:

```
New firmware release
found
ENTER-upgrade STOP-EXIT
5ELU0067
```

Če je podatkovna baza na USB ključu novejša, se prikaže naslednji meni:

```
New database release
found
ENTER-upgrade STOP-EXIT
ldyf1701
```

Aktualna verzija se prikaže v spodnji vrstici v črni barvi.

4. Za posodobitev programske opreme ali podatkovne baze pritisnite ENTER.

✓ Postaja prikazuje napredovanje posodobitve:

```
Wait...
Erase flash... Erased!
Writing                1       63488
                       7%     762751
```

Po posodobitvi postaja nastavi tovarniške nastavitve:

```
Wait!
loading default
parameters
```

Nato se postaja na novo zažene in prikaže se meni Stand-by (pripravljenost).

5. Izvlecite USB ključ

✓ Postaja je pripravljena na delovanje.

10 Čiščenje in nega

OPOZORILO! Nevarnost poškodb zaradi nenačrtnega ali nenamernega vklopa naprave za servisiranje klimatskih naprav
Pred začetkom vseh vzdrževalnih del izklopite napravo AirCon ServiceCenter in omrežni kabel ločite iz omrežja.
Snemite vtič na vtičnici ali na napravi AirCon ServiceCenter.

1. Po potrebi očistite ohišje z vlažno krpo. Lahko uporabite nekaj čistilnega sredstva za pomivanje posode. Ne uporabljajte grobih čistil in čistil, ki vsebujejo topila.
2. Redno preverjajte servisne cevi (**7**) in (**8**). Naprave AirCon ServiceCenter ne uporabljajte, če je poškodovana.
3. Vsakega pol leta preverite tesnost z elektronsko napravo.

11 Odstranjevanje

OBVESTILO! Varujte okolje!
Vse obratovalne tekočine in komponente sme v skladu z nacionalnimi predpisi odstraniti samo strokovno osebje.

11.1 Odstranitev odpadnih tekočin

- Staro olje spada med posebne odpadke.
- Ne mešajte starega olja z drugimi tekočinami.
- Staro olje do odstranitve shranjujte v primerni posodi.

11.2 Odstranitev embalažnega materiala

- Embalažni material iz kartona odstranite v stari papir.
- Plastično embalažo odstranite v rumeni zaboj.

11.3 Odstranitev odpadne naprave

- Ko boste napravo AirCon Service Center dokončno odstranili iz obratovanja, najprej iz naprave izpraznite vse tekočine in jih odstranite v skladu z nacionalnimi predpisi.

- Odpadno napravo mora strokovno osebje odstraniti v skladu z nacionalnimi predpisi ali pa morate stopiti v stik s servisno službo.

12 Kaj storiti, če?

Motnja	Vzrok	Pomoč
Na zaslonu se pojavi: **„Pozor! Maks. tlak v interni jeklenki“**	Običajno javljanje med procesom recikliranja.	Za nadaljevanje pritisnite in pridržite za 3 sekunde tipko **ENTER**. V primeru, če se javljanje ponovi, potem obvestite servis.
Na zaslonu se pojavi: **„Pozor! Notranji rezervoar poln!“**	Interna posoda za hladilno sredstvo je prepolna, ni bilo možno sprejeti vsesane količine.	Strokovno izpraznite vsebino interne posode za hladilno sredstvo.
Na zaslonu se pojavi: **„Pozor! Še Preostali tlak v A/C sistemu Zagon odsesovanja!“**	Običajno javljanje v začetku procesa vakuumiranja. Še vedno je tlak v klimatski napravi.	Ni potrebna pomoč. Postopek se samodejno nadaljuje.
Na zaslonu se pojavi: **„Pozor! Tlak v A/C sistemu“**	Javljanje med procesom vakuumiranja. Tlak je v klimatski napravi.	Ni potrebna pomoč. Postopek se samodejno nadaljuje.
Na zaslonu se pojavi: **„Ni zadosti vakuuma! Nadaljevanje?“**	Javljanje med postopkom vakuuma, če tlak v klimatski napravi po 8 minutah znaša več kot 50 mbar.	Preverite klimatsko napravo glede puščanja oz. preverite priključke na napravi AirCon Service Center do klimatske naprave.
Na zaslonu se pojavi: **„Netesnost A/C! Nadaljevanje?“**	Javljanje na kocu procesa vakuumiranja. Klimatska naprava ima izgubo vakuuma v času nadzora več kot 120 mbar.	Preverite klimatsko napravo glede puščanja oz. preverite priključke na napravi AirCon Service Center do klimatske naprave.
Na zaslonu se pojavi: **„Pozor! Nezadosten vakuum za polnjenje!“**	Javljanje med procesom polnjenja, če vakuum v klimatski napravi ne zadostuje za zaključitev procesa.	Preverite klimatsko napravo glede puščanja oz. preverite priključke na napravi AirCon Service Center do klimatske naprave.
Na zaslonu se pojavi: **„Količina polnjenja je prevelika! Napolnite interno jeklenko!“**	Javljanje med postopkom procesa, v primeru, če količina hladilnega sredstva interne jeklenke ne zadostuje za dokončanje procesa.	Polnjenje interne posode za hladilno sredstvo.
Na zaslonu se pojavi: **„Napolnite rezervoar svežega olja!“**	Javljanje med postopkom procesa, v primeru, če količina svežega olja v interni posodi ne zadostuje za dokončanje procesa.	Napolnite posodo za sveže olje z ustrezno vrsto olja.

Motnja	Vzrok	Pomoč
Na zaslonu se pojavi: **„Maks. čas polnjenja je presežen! Nadaljevanje?“**	Javljanje med postopkom polnjenja, v primeru, če nastavljene količine hladilnega sredstva ni možno napolniti.	Preverite priključke naprave AirCon Service Center glede pretočnosti.
Na zaslonu se pojavi: **„Zun. rezervoar prazna ali zaprti ventili. Preverite!“**	Javljanje med začetkom ali med polnjenjem interne posode za hladilno sredstvo, v primeru, ko ni možno doseči nastavljene vrednosti količine hladilnega sredstva.	Preverite, če ima eksterna posoda hladilnega sredstva še zadosti hladilnega sredstva oz. preverite, če je odprt ventil na eksterni posodi hladilnega sredstva.
Na zaslonu se pojavi: **„Zamenjajte notranji filter! Nadaljevanje?“**	Javljanje pri vklopu naprave AirCon Service Center.	Čim prej zamenjajte interni filter (glejte pogl. „Menjava filtra sušilnika“ na strani 41). Za prehod pritisnite in držite tipko **ENTER** 3 sekunde.
Na zaslonu se pojavi: **„Zamenjajte olja vakuumske črpalke! Nadaljevanje?“**	Javljanje pri vklopu naprave AirCon Service Center.	Čim prej zamenjajte olje vakuumske črpalke (glejte- pogl. „Menjava olja v vakuumski črpalki“ na strani 46). Za prehod pritisnite in držite tipko **ENTER** 3 sekunde.
Na zaslonu se pojavi: **„Error 01“**	Hladilno sredstvo je bilo polnjeno pred končanjem postopka črpanja.	Ponovite postopek črpanja; pri tem ne prekinjajte postopka črpanja.
Na zaslonu se pojavi: **„Error 02“**	Klimatska naprava je netesna. V klimatski napravi se še vedno nahaja hladilno sredstvo.	Odpravite netesnost.
Na zaslonu se prikaže **„Error 52“**	Noben USB-ključ ni bil najden/zaznan	Vstavite USB-ključ. USB-ključ mora biti formatiran s podatkovnim sistemom FAT32.

13 Tehnični podatki

	Naprava AirCon Service Center ASC 5100G
Št. izdelka:	9103301878
Dimenzije (širina x višina x globina):	600 mm x 1040 mm x 650 mm
Teža:	90 kg
Oskrba s električnim tokom:	230 V/240 V – 50 Hz/60 Hz
Količina izčrpanega hladilnega sredstva:	30 kg / h
Moč vakuumske črpalke:	5 vozil / h
Kvota recikliranega hladilnega sredstva:	95 %
Moč hermetičnega kompresorja:	0,32 kW
Moč suhega filtra:	150 kg
Življenjska doba olja vakuumske črpalke:	60 h
Polnilni cilinder-zbiralnik uporabna količina:	9 kg
Emisija hrupa*:	55,5 dB (**A**)
Natančnost elektronske tehtnice za hladilno sredstvo:	± 10 g
Natančnost elektronske tehtnice za sveže/staro olje:	± 1 g
Največji dopustni tlak:	–1 bar do +20 bar
Uporabno hladilno sredstvo:	R-1234yf
Uporabno olje:	vsako olje za hladilne stroje, ki se uporablja na področju motornih vozil
Največja dopustna obratovalna temperatura:	+5 °C do +40 °C
Območje temperature skladiščenja:	–25 °C do +50 °C

* V skladu s standardom EN ISO 3746 je bila vrednost emisij na delovnem mestu servisne postaje za klimatske naprave LpA ugotovljena v različnih obratovalnih stanjih. Tako povprečne vrednosti dB(A) kot tudi največje vršne vrednosti dB(C) so daleč pod največjimi dopustnimi eksplozijskimi vrednostmi.

Izmerjene vrednosti: 62 dB(A), 74 dB(C)

13.1 Diagram pretoka

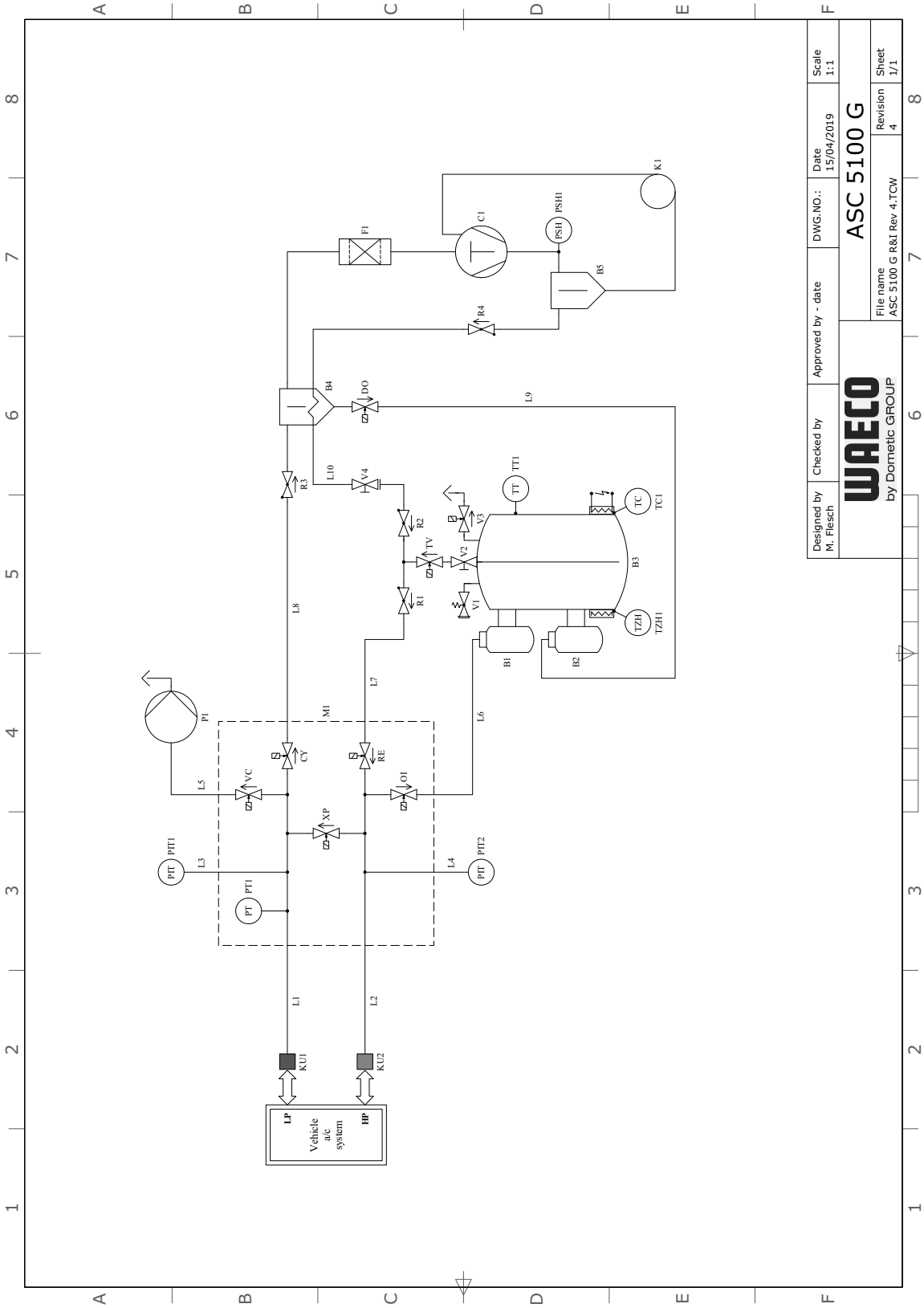

Legenda

Poz.	Opis
L1	Servisna cev za nizkotlačno stran
L10	Servisna cev za rezervoar hladilnega sredstva
L2	Servisna cev za visokotlačno stran
L3	Cev manometra za nizkotlačno stran
L4	Cev manometra za visokotlačno stran
L5	Dovod vakuumske črpalke
L6	Dovod svežega olja
L7	Dovod hladilnega sredstva
L8	Dovod reciklirne enote
L9	Dovod odpadnega olja
M1	Ventilni blok
OI	Magnetni ventil olja
P1	Vakuumska črpalka
PIT1	Manometer za nizkotlačno stran
PIT2	Manometer za visokotlačno stran
PSH1	Visokotlačno stikalo
PT1	Senzor tlaka
R1	Protipovratni ventil RE
R2	Protipovratni ventil TV
R3	Protipovratni ventil CY
R4	Protipovratni ventil izločevalnika olja
RE	Magnetni ventil hladilnega sredstva
TC1	Klixon
TT1	Senzor temperature
TV	Magnetni ventil ventila rezervoarja
TZH1	Temperaturno varovalo
V1	Visokotlačni varnostni ventil
V2	Ročni zapiralni ventil rezervoarja
V3	Izpustni ventil NKG
V4	Ročni zapiralni ventil, rumena cev
VC	Magnetni ventil vakuumske črpalke
XP	Magnetni ventil XP

13.2 Električni vezalni načrt

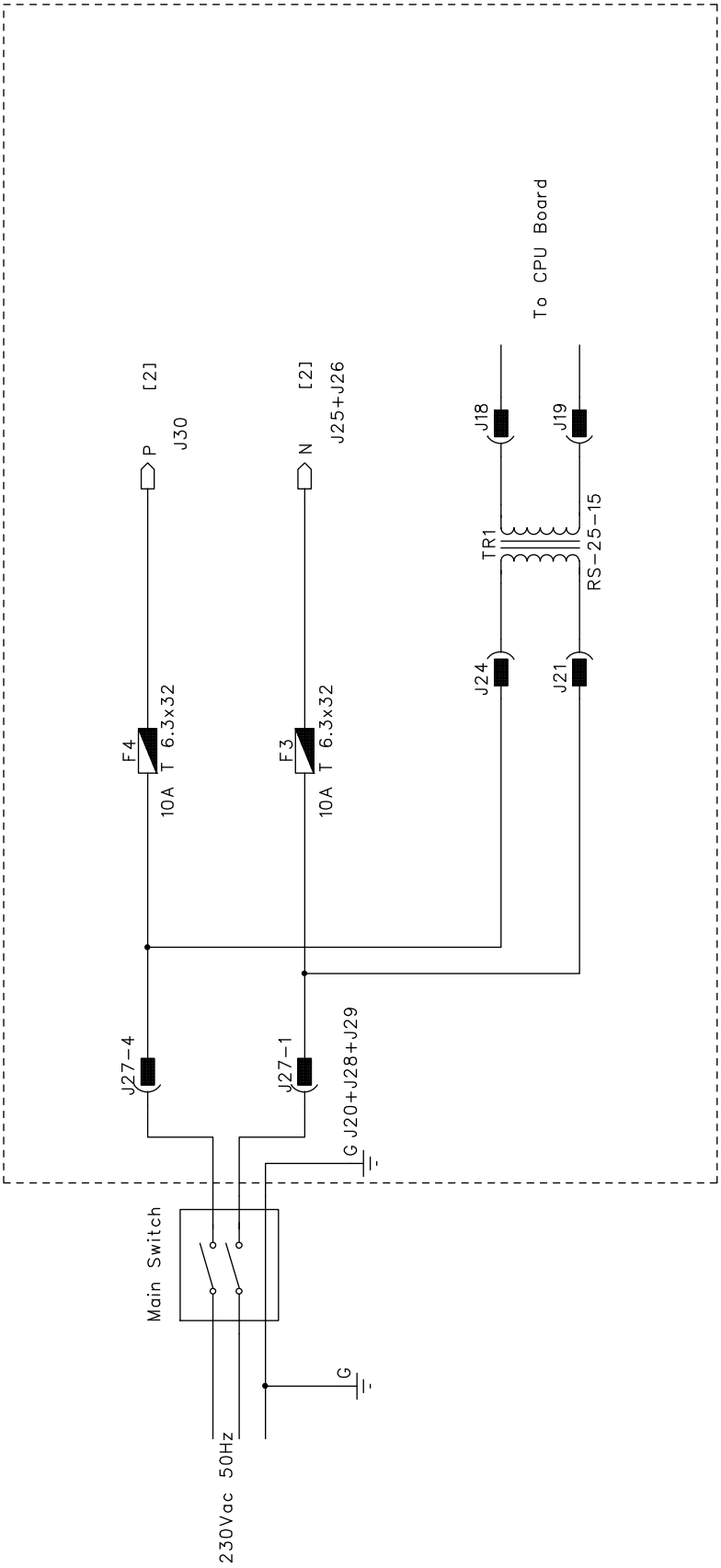

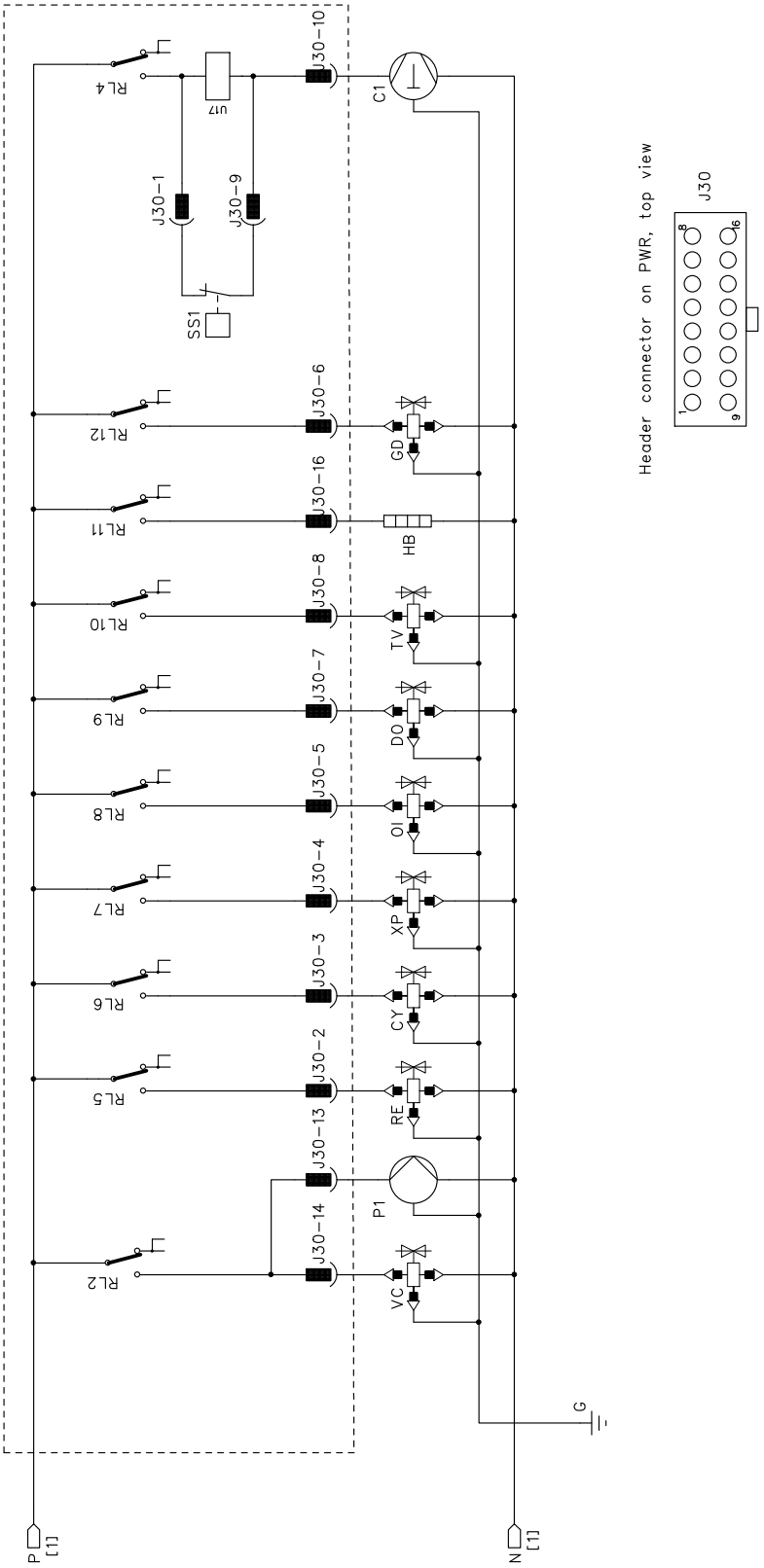
P
[1]
N
[1]
G
RL2
RL5
RL6
RL7
RL8
RL9
RL10
RL11
RL12
RL4
J30-14
J30-13
J30-2
J30-3
J30-4
J30-5
J30-7
J30-8
J30-16
J30-6
J30-1
J30-9
J30-10
SS1
U7
C1
P1
VC
RE
CY
XP
OI
DO
TV
HB
GD
Header connector on PWR, top view
J30
1
9
8
16

WAECO
AirCon Service

GERMANY
Dometic Germany GmbH
Hollefeldstraße 63
48282 Emsdetten
☏ +49 (0) 2572 879-0
🖷 +49 (0) 2572 879-300
Mail: info@dometic-waeco.de
Internet: www.dometic-waeco.de

AUSTRALIA
Dometic Australia Pty. Ltd.
1 John Duncan Court
Varsity Lakes QLD 4227
☏ +61 7 55076000
🖷 +61 7 5507 6001
Mail: sales@dometic-waeco.com.au

AUSTRIA
Dometic Austria GmbH
Neudorferstrasse 108
2353 Guntramsdorf
☏ +43 2236 908070
🖷 +43 2236 90807060
Mail: info@dometic.at

BELGIUM
Dometic Branch Office Belgium
Lourdesstraat 84 B
B-8940 Geluwe
☏ +32 2 3598040
🖷 +32 2 3598050
Mail: info@dometic.be

CHINA
Dometic Waeco Trading – Shanghai Branch
A707–709, SOHO Zhongshan Plaza,
1055 Zhongshan Road,
Shanghai, China
☏ +86 21 6032 5088
🖷 +86 21 6032 8691
Mail: info.cn@dometic.com

DENMARK
Dometic Denmark A/S
Nordensvej 15, Taulov
7000 Fredericia
☏ +45 75585966
🖷 +45 75586307
Mail: info@dometic.dk

FINLAND
Dometic Finland OY
Valimotie 15
00380 Helsinki
☏ +358 20 7413220
Mail: myynti@dometic.fi

FRANCE
Dometic France SAS
ZA du Pré de la Dame Jeanne
B.P. 5
60128 Plailly
☏ +33 3 44633501
🖷 +33 3 44633518
Commercial : info@dometic.fr
SAV/Technique :
service@dometic.fr

HONG KONG
Dometic Group Asia Pacific
Suites 2207-11 · 22/F, Tower 1
The Gateway · 25 Canton Road,
Tsim Sha Tsui · Kowloon
☏ +852 2 4611386
🖷 +852 2 4665553
Mail: info@waeco.com.hk

HUNGARY
Dometic Zrt. – Értékesítési iroda
1147 Budapest
Kerékgyártó u. 5.
☏ +36 1 468 4400
🖷 +36 1 468 4401
Mail: budapest@dometic.hu

ITALY
Dometic Italy S.r.l.
Via Virgilio, 3
47122 Forlì (FC)
☏ +39 0543 754901
🖷 +39 0543 754983
Mail: vendite@dometic.it

JAPAN
Dometic KK
Maekawa-Shibaura, Bldg. 2
2-13-9 Shibaura Minato-ku
Tokyo 108-0023
☏ +81 3 5445 3333
🖷 +81 3 5445 3339
Mail: info@dometic.jp

MEXICO
Dometic Mx, S. de R. L. de C. V.
Circuito Médicos No. 6 Local 1
Colonia Ciudad Satélite
CP 53100 Naucalpan de Juárez
☏ +52 55 5374 4108
☏ +52 55 5374 4106
🖷 +52 55 5393 4683
Mail: info@dometic.com.mx

NETHERLANDS & LUXEMBOURG
Dometic Benelux B.V.
Ecustraat 3
4879 NP Etten-Leur
☏ +31 76 5029000
🖷 +31 76 5029090
Mail: info@dometic.nl

NEW ZEALAND
Dometic New Zealand Ltd.
Unite E, The Gate
373 Neilson Street
Penrose 1061, Auckland
☏ +64 9 622 1490
🖷 +64 9 622 1573
Mail:
customerservices@dometic.co.nz

NORWAY
Dometic Norway AS
Eleveien 30B
3262 Larvik
☏ +47 33428450
🖷 +47 33428459
Mail: firmapost@dometic.no

POLAND
Dometic Poland Sp. z o.o.
Ul. Puławska 435A
02-801 Warszawa
☏ +48 22 414 32 00
🖷 +48 22 414 32 01
Mail: info@dometic.pl

PORTUGAL
Dometic Spain, S.L.
Branch Office em Portugal
Rot. de São Gonçalo nº 1 – Esc. 12
2775-399 Carcavelos
☏ +351 219 244 173
🖷 +351 219 243 206
Mail: info@dometic.pt

RUSSIA
Dometic RUS LLC
Komsomolskaya square 6-1
107140 Moscow
☏ +7 495 780 79 39
🖷 +7 495 916 56 53
Mail: info@dometic.ru

SINGAPORE
Dometic Pte Ltd
18 Boon Lay Way 06-141
Trade Hub 21
Singapore 609966
☏ +65 6795 3177
🖷 +65 6862 6620
Mail: dometic.sg@dometic.com

SLOVAKIA & CZECH REPUBLIC
Dometic Slovakia s.r.o.
Sales Office Bratislava
Nádražná 34/A
900 28 Ivánka pri Dunaji
☏ +421 2 45 529 680
🖷 +421 2 45 529 680
Mail: bratislava@dometic.com

SOUTH AFRICA
Dometic (Pty) Ltd. Regional Office
Aramex Warehouse
2 Avalon Road
West Lake View 1645, Ext 11,
South Africa
Modderfontein
Johannesburg
☏ +27 87 3530380
Mail: info@dometic.co.za

SPAIN
Dometic Spain S.L.
Avda. Sierra del Guadarrama 16
28691 Villanueva de la Cañada
Madrid
☏ +34 918 336 089
🖷 +34 900 100 245
Mail: info@dometic.es

SWEDEN
Dometic Scandinavia AB
Gustaf Melins gata 7
42131 Västra Frölunda (Göteborg)
☏ +46 31 7341100
🖷 +46 31 7341101
Mail: info@dometic.se

SWITZERLAND
Dometic Switzerland AG
Riedackerstrasse 7a
CH-8153 Rümlang (Zürich)
☏ +41 44 8187171
🖷 +41 44 8187191
Mail: info@dometic.ch

UNITED ARAB EMIRATES
Dometic Middle East FZCO
P. O. Box 17860
S-D 6, Jebel Ali Freezone
Dubai
☏ +971 4 883 3858
🖷 +971 4 883 3868
Mail: info@dometic.ae

UNITED KINGDOM
Dometic UK Ltd.
Dometic House · The Brewery
Blandford St. Mary
Dorset DT11 9LS
☏ +44 344 626 0133
🖷 +44 344 626 0143
Mail: automotive@dometic.co.uk

4445102319SL 01/2020