WAECO
AirCon Service

AirCon Service Center ASC 2500G/ASC 3500G

Naprava za servisiranje klimatskih naprav

Navodilo za uporabo

Vsebina

1 K navodilu za uporabo 4
1.1 Hitra linija 5
1.2 Pojasnitev simbolov v navodilu za uporabo 5
2 Varnost 6
2.1 Splošna varnostna opozorila 6
2.2 Opozorila na napravi AirCon Service Center 7
2.3 Varnostne naprave 7
3 Vsebina dostavljenega paketa 8
4 Pribor 9
5 Uporaba v skladu z določili 9
6 Pregled naprave AirCon Service Center 10
6.1 Sprednja stran 10
6.2 Zadnja stran 11
7 Prvi zagon 12
7.1 Postavitev in vklop 12
7.2 Stand-by meni 13
7.3 Izbira jezika 13
7.4 Vpis podatkov podjetja 14
7.5 Vpis datuma in ure 15
7.6 Spreminjanje vpisanih vrednosti 16
7.7 Vstavljanje posod za olje in UV barvilo 17
7.8 Vpis velikosti posode 18
7.9 Polnjenje interne posode za hladilno sredstvo 19
8 Obratovanje 21
8.1 Hitri program 21
8.2 Kode uporabnikov 23
8.3 Namestitev osebne banke podatkov 26
8.4 Prenos porabe hladilnega sredstva na USB ključ 28
8.5 Prikaz porabe hladilnega sredstva na zaslonu 29
8.6 Test klimatske naprave brez menjave hladilnega sredstva 31
8.7 Prosta izbira 33
8.8 Čiščenje klimatske naprave 37

9 Servisna dela. 40
9.1 Preizkus ničelne točke oljne tehtnice 40
9.2 Menjava sušilnika filtra 42
9.3 Vzdrževanje filtra 43
9.4 Kalibriranje tlačnega senzorja 45
9.5 Menjava olja vakuumske črpalke 46
9.6 Stanja števca 48
9.7 Korekcije polnjenja pri daljših servisnih ceveh 49
9.8 Zamenjava papirja v tiskalniku 50
9.9 Izvedba nadgradnje programske opreme preko USB 50
9.10 Menjava posode za staro olje. 52
9.11 Čiščenje in nega. 53
10 Odstranjevanje 54
10.1 Odstranjevanje odpadnih tekočin 54
10.2 Odstranitev embalažnega materiala. 54
10.3 Odstranitev stare naprave 54
11 Kaj storiti, če? 55
12 Tehnični podatki 59

1 K navodilu za uporabo

To navodilo za uporabo opisuje napravo za servisiranje klimatskih naprav (AirCon Service Center) ASC 2500G kakor tudi ASC 3500G.

To navodilo za uporabo je namenjeno osebam, ki izvajajo servisiranje na klimatskih napravah na vozilih in imajo ustrezno znanje iz tega področja.

Navodilo za uporabo vsebuje vse potrebne napotke za varno in efektivno uporabo naprave za servisiranje klimatskih naprav. Preden prvič uporabite to napravo, najprej temeljito preučite navodilo za uporabo.

Iz tega sledeče upoštevajte tudi:

- Priročnik za učenje Dometic WAECO „Klimatiziranje vozil – tehnične osnove“
- Informativna brošura Dometic WAECO „Klimatiziranje vozil – zakonske osnove“
- Napotki proizvajalca hladilnega sredstva
- Eventualne v navodilu vsebovane, specialne napotke za servisiranje klimatskih naprav za vozila

Navodilo za uporabo shranite v predalu naprave AirCon Service Center, na ta način so vam vedno dostopne vse potrebne informacije.

1.1 Hitra linija

Če potrebujete dodatne informacije o napravi AirCon Service Center, ki jih ne morete najti v teh navodilih za uporabo, prosimo stopite v stik s hitro linijo (tel.: +49 (0) 25 72 / 8 79-1 91)

1.2 Pojasnitev simbolov v navodilu za uporabo

OPOZORILO!
Varnostni napotek: Neupoštevanje lahko povzroči smrt ali težko poškodbo.

OBVESTILO!
Neupoštevanje lahko povzroči materialno škodo in vpliva na delovanje izdelka.

NASVET
Dopolnilne informacije za upravljanje naprave.

Format	Pomen	Primer
Debelo tiskano	Oznake, ki se nahajajo na napravi	Pritisnite tipko **ENTER**.
„Debelo tiskano“	Sporočila na zaslonu	**„Hitri program“**
• Tekst • Tekst	Štetje v poljubnem vrstnem redu	• Varnostni nadzornik tlaka • Nadtlaèni ventili
1. Tekst 2. Tekst 3. Tekst	Postopki, ki se morajo izvesti v prikazanem vrstnem redu	1. Priključitev naprave. 2. Vklop naprave. 3. Pritisk na izbirno tipko.
✓ Tekst	Izid rokovanja	✓ Naprava je pripravljena za obratovanje.
Tekst (**1**)	Številke delov, ki se nanašajo na preglednico (stran 10 in stran 11)	Preko tipkovnice (**8**) vnesite želene podatke.
Tekst (**A**)	Oznake delov, ki se nanašajo na prikazane slike v delovnem koraku	Odstranitev filtrnega vložka (**E**) na levi strani.

2 Varnost

Proizvajalec ne prevzema garancije za škodo, ki bi nastala na podlagi naslednjih točk:

- Poškodbe na napravi zaradi mehanskih vplivov in prenapetosti
- Spremembe na proizvodu brez izrecnega dovoljenja proizvajalca
- Uporaba v druge namene kot so opisani v navodilu

2.1 Splošna varnostna opozorila

Preden prvič uporabite napravo AirCon Service Center, najprej temeljito preučite navodilo za uporabo.

Napravo uporabljajte samo v namene za katere je bila izdelana.

Uporabljajte izključno samo hladilno sredstvo R-134a. Če se meša hladilno sredstvo z drugimi vrstami hladilnih sredstev, lahko nastanejo poškodbe na napravi AirCon Service Center oz. na klimatski napravi vozila.

Uporabljajte izključno samo WAECO UV-barvila. Z uporabo drugih UV-barvil, lahko nastanejo poškodbe na napravi AirCon Service Center.

Uporabljajte osebno zaščitno opremo (zaščitna očala in zaščitne-rokavice), izogibajte se telesnim kontaktom s hladilnim sredstvom. Telesni kontakt s hladilnim sredstvom odvzema toploto telesu, tako da lahko na dotičnih delih nastanejo ozebline.

Ne vdihujte hlapov hladilnega sredstva. Hlapi hladilnega sredstva sicer niso strupeni, vendar pri vdihavanju izpodrivajo za življenje nujno potrebni kisik.

Ne izvajajte sprememb na napravi AirCon Service Center.

Pred vsako uporabo ali polnjenjem naprave AirCon Service Center preverite, da niso poškodovane vzdrževalne cevi in če so zaprti vsi ventili.

Nikoli ne uporabljajte poškodovane naprave AirCon Service Center.

Za polnjenje naprave AirCon Service Center uporabljajte samo dovoljene jeklenke s hladilnim sredstvom, opremljene z varnostnim ventilom.

Preden odstranite priključek, izpraznite vzdrževalno cev.

Naprave AirCon Service Center ne uporabljajte v eksplozivno nevarnih območjih (npr. ne uporabljajte v prostorih za polnjenje akumulatorjev ali v lakirnicah).

Za vklop naprave AirCon Service Center uporabljajte izključno samo stikalo za vklop oz. izklop. Naprava ne sme nikoli delovati brez nadzora.

Pred izklopom naprave AirCon Service Center se prepričajte, da je izbrani program končan in da so vsi ventili zaprti. V nasprotnem primeru lahko pride do iztekanja hladilnega sredstva.

Ne polnite napeljav za hladilno sredstvo v napravi AirCon Service Center ali klimatske naprave v vozilu s stisnjenim zrakom. Mešanica stisnjenega zraka in hladilnega sredstva je lahko vnetljiva ali eksplozivna.

2.2 Opozorila na napravi AirCon Service Center

Pozor!

Upoštevajte navodilo za uporabo!

Napravo priključite na vtičnico z izmeničnim tokom 230 V / 50 Hz!

Zaščitite napravo pred dežjem!

Pri delu s hladilnim sredstvom uporabljajte zaščitne rokavice!

Pri delu s hladilnim sredstvom uporabljajte zaščitna očala!

2.3 Varnostne naprave

- Varnostni nadzornik tlaka: Izklopi kompresor v primeru preseženega normalnega obratovalnega tlaka.
- Nadtlačni ventil: Dodatna varnostna naprava, ki prepreči pok cevi ali posode, v primeru, če se tlak nedovoljeno povečuje kljub varnostnemu nadzorniku tlaka.

3 Vsebina dostavljenega paketa

Naprava AirCon Service Center in priložena oprema je bila pred pošiljanjem temeljito pregledana.

Preverite pošiljko, če so prisotni vsi potrebni deli in če so vsi deli nepoškodovani.

V primeru poškodovanih ali manjkajočih delov takoj obvestite podjetje, ki je bilo odgovorno za transport.

ASC 2500G (Art.-Nr. 9103301871)

Naziv
Adapter za ventil jeklenke za hladilno sredstvo
Adapter za 500 ml posodo za sveže olje in posodo za UV kontrastno sredstvo
Zaprta patentirana posoda za staro olje
Posoda za testiranje kontrastnega sredstva (za pribl. 10 uporab)
Profesionalna posoda za olje, viskoznost 100
Profesionalna posoda za olje, viskoznost 46
Zaščitni pokrov naprave
Zaščitna očala / zaščitne rokavice
Navodilo za uporabo

ASC 3500G (Art.-Nr. 9103301879)

Naziv
Adapter za ventil na jeklenki za WAECO jeklenke za hladilno sredstvo
Adapter za posodo 500 ml sveže olje in UV-posodo kontrastnega sredstva
Zaprta posoda za odpadno olje (500 ml)
Posoda za klimatske naprave – olje v kompresorju
Posoda za UV – kontrastno sredstvo
Čista posoda za drugo vrsto olja
Ester SE 55 olje (500 ml)
Pokrov za zaščito naprave
Zaščitna očala / zaščitne rokavice
Navodilo za uporabo

4 Pribor

Na voljo kot pribor (ni v obsegu dobave):

Naziv	Št. izdelka
PAG posoda za sveže olje ISO 46, 500 ml	8887200013
PAG posoda za sveže olje ISO 100, 500 ml	8887200014
Posoda za UV kontrastno sredstvo, 500 ml	TP-3820-500
Adapter za 500 ml posodo za sveže olje in posodo za UV kontrastno sredstvo	4440600026
Posoda za druge vrste olj	4440600034
Posoda za staro olje, 500 ml	4440600131
Nadomestni filter za vzdrževanje	4440400009
Polnilni cilinder 4,4 kg kot zbiralnik za hladilno sredstvo	8885200003
Zaščitni pokrov naprave	4445900081
Posoda za zalogo za Tracer napravo za polnjenje, 236 ml	TP-3820-0008
Posoda za zalogo za Tracer napravo za polnjenje, 475 ml	TP-3820-0016
Nadomestni kolut papirja za tiskalnik (termo papir) (VPE 4)	4445900088
Servisna cev za visokotlačno stran (SAE-standard) 5 m	8885100026
Servisna cev za nizkotlačno stran (SAE-standard) 5 m	8885100025
Zaščitna očala	8885400066
Zaščitne rokavice	8885400065
Olje vakuumske črpalke, 1000 ml	8887200018
Denso ND8 Öl, 500 ml	8887200021

5 Uporaba v skladu z določili

Naprava AirCon Service Center je namenjena za vzdrževalna dela na klimatskih napravah na vozilih. Naprava je predvidena za komercialno uporabo.

Rokovanje z napravo AirCon Service Centers je dovoljeno samo osebam, ki imajo ustrezno znanje za servisiranje klimatskih naprav.

Z napravo AirCon Service Center smete vzdrževati izključno samo klimatske naprave v vozilih, ki so polnjenje s hladilnim sredstvom R-134a.

6 Pregled naprave AirCon Service Center

6.1 Sprednja stran

1 Nizkotlačni manometer

2 Statusna lučka, rdeča „Polnjenje“

3 Statusna lučka, modra „Evakuiranje“

4 Statusna lučka, rumena "ECO globoko izpraznjenje"

5 Statusna lučka, zelena „Sesanje“

6 Visokotlačni manometer

7 Zaslon

8 Tipkovnica

9 Sprednji pokrov

10 Prestavljiva sprednja kolesa

11 Vzdrževalna cev, nizkotlačni priključek (modra)

12 Vzdrževalna cev, visokotlačni priključek (rdeča)

13 Servisni priključek za visokotlačni priključek (rdeč)

14 Servisni priključek za nizkotlačni priključek (moder)

15 Tiskalnik

16 USB priključek

17 Prikazna enota

6.2 Zadnja stran

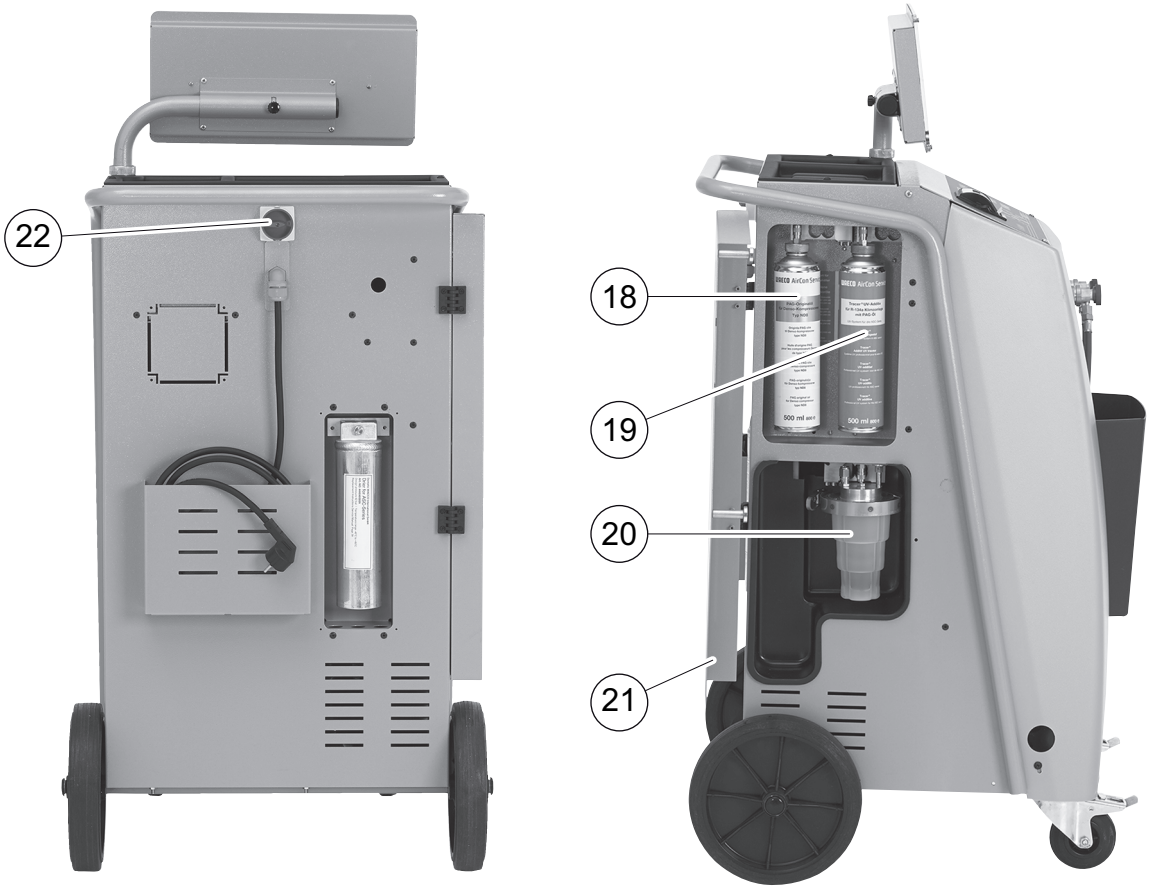

18 Posoda za sveže olje (500 ml)

19 Posoda za UV-barvilo (500 ml)

20 Patentirana posoda za staro olje

21 Pokrov

22 Glavno stikalo

7 Prvi zagon

7.1 Postavitev in vklop

1. Zapeljite napravo AirCon Service Center do delovnega mesta in blokirajte sprednja kolesa (**10**).

NASVET
Naprava mora med uporabo stati na vodoravni, trdni podlagi, le na ta način bodo meritve kvalitetno izvedene.

2. Priključite napravo AirCon Service Center na električno omrežje.
3. Za vklop premaknite glavno stikalo (**22**) na I.
   Na zaslonu (**7**) se bo za nekaj sekund prikazala številka izvedbe programa – software:

```
Dometic WAECO
ASC2500G          SW          25000122
LE                DB          lhd10028
                  SN            000020
```

„SW“: Izvedba software
„DB“: Banka podatkov
„SN“: Serijska številka

✓ Nato se bo izvedel test programa – software naprave AirCon Service Centers:

```
Test programa
Poèakajte
```

✓ Ob zaključku postopka zagona prikaže naprava AirCon Service Center naslednje:

```
Hladivo                g        4820
PAG olje               ml        375
UV barvilo             ml        313
11:56:35                     10/03/17
```

7.2 Stand-by meni

Stand-by meni obvešča o aktualnih količinah na zalogi kakor tudi o časovnih regulacijah naprave AirCon Service Center.

Prikaže se:

- Preostala količina hladilnega sredstva
- Preostala količina svežega olja
- Preostala količina UV-barvil
- Ura
- Datum

7.3 Izbira jezika

1. Pritisnite tipki s puščico ↑ ali ↓, da pridete v osnovni meni.
2. V osnovnem meniju izbirate s tipkama s puščico ↑ ali ↓ **„Drugi meniji“** :

```
Hitri program      □
Prosta izbira      □
Drugi meniji       ■
ENTER-OK           ↕
```

3. Za potrditev pritisnite **ENTER**.
4. S tipko s puščico izberite ↓ **„Servis“**.
5. Za potrditev pritisnite **ENTER**.
6. Vpišite geslo **„5264“**.
7. S tipkama s puščicami ↑ ali ↓ izberite želeni jezik.
8. Za potrditev pritisnite **ENTER**.
9. Pritisnite tipko **STOP**. Izbran jezik je aktiven in prikaže se Stand-by meni.

7.4 Vpis podatkov podjetja

Podatki podjetja se bodo tiskali na vsakem izdelanem servisnem protokolu.

1. V osnovnem meniju izbirate s tipkama s puščico ↑ ali ↓ **„Drugi meniji“** :

```
Hitri program      □
Prosta izbira      □
Drugi meniji       ■
ENTER-OK           ↕
```

2. Za potrditev pritisnite **ENTER**.
3. S tipko s puščico izberite ↓ **„Servis“**.
4. Za potrditev pritisnite **ENTER**.
5. Vpišite geslo **„3282“**.
6. Podatki podjetja se bodo prikazali v tretji vrstici na zaslonu (**7**).

   Možno je vpisati pet vrstic s po 20 znaki.

   Na zaslonu se pojavi število prikazanih vrstic podatkov o podjetju, za prikazom **„Vnos podatkov o podjetju“** (**„01“** do **„05“**).

   S tipkama s puščicami ↑ ali ↓ se izbere želena vrstica za vpis podatkov o podjetju.
7. S tipkovnico (**8**) in tipkami s puščico vpišite želene podatke:

   Za preklop med velikimi in malimi črkami, pritisnite tipko Info (A a) .

   Za brisanje posameznih znakov kratko pritisnite tipko **C**.

   Za brisanje prikazane vrstice za dalj časa pritisnite tipko **C**.
8. Za potrditev pritisnite **ENTER**.
9. Pritisnite tipko **STOP**. Nastavljeni podatki s tem postanejo aktivni.
10. Za povrnitev v Stand-by meni, ponovno pritisnite tipko **STOP**.

7.5 Vpis datuma in ure

Datum in ura in podatki podjetja se bodo skupaj tiskali na vsakem izdelanem servisnem protokolu.

1. V osnovnem meniju izbirate s tipkama s puščico ↑ ali ↓ **„Drugi meniji“**:

```
Hitri program      □
Prosta izbira      □
Drugi meniji       ■
ENTER-OK           ↕
```

2. Za potrditev pritisnite **ENTER**.
3. S tipko s puščico izberite ↓ **„Servis“**.
4. Za potrditev pritisnite **ENTER**.
5. Vpišite geslo **„8463“**.
6. S tipkovnico in tipkami s puščico vpišite želene podatke.
7. Za potrditev pritisnite **ENTER**.
8. Za povrnitev v Stand-by meni, pritisnite tipko **STOP**.

7.6 Spreminjanje vpisanih vrednosti

Naprava AirCon Service Center ima vpisane prednastavljene vrednosti za pomembna servisna dela. Ti vpisani podatki se pojavijo samodejno, s priklicem ustreznega menija.

Sledeče vpisane vrednosti lahko prilagodite na potrebe vašega dela:

Parameter	Tovarniška določitev
Cas testiranja dviga tlaka min.	1
Evakuiranja min.	20
Testiranja vakuuma min.	4
PAG olje ml. (posebna količina)	0
UV barvilo ml.	7
Polnjenje g.	500
Tisk kolicine odsesanja?	Da

1. V osnovnem meniju izbirate s tipkama s puščico ↑ ali ↓ **„Drugi meniji“**:

```
Hitri program      □
Prosta izbira      □
Drugi meniji       ■
ENTER-OK           ↕
```

2. Za potrditev pritisnite **ENTER**.
3. S tipko s puščico izberite ↓ **„Servis“**.
4. Za potrditev pritisnite **ENTER**.
5. Vpišite geslo **„7388“**.
6. S tipkovnico in tipkami s puščico vpišite želene podatke.
7. Za potrditev pritisnite **ENTER**.
8. Za povrnitev v Stand-by meni, pritisnite tipko **STOP**.

7.7 Vstavljanje posod za olje in UV barvilo

Aktualne količine na zalogi so prikazane v Stand-by meniju.

1. Odprite pokrov (**21**) na levi strani in namestite posode na hitre priključke:
   – posoda za sveže olje (**18**)
   – posoda za UV barvilo (**19**) in
   – posoda za staro olje (**20**)

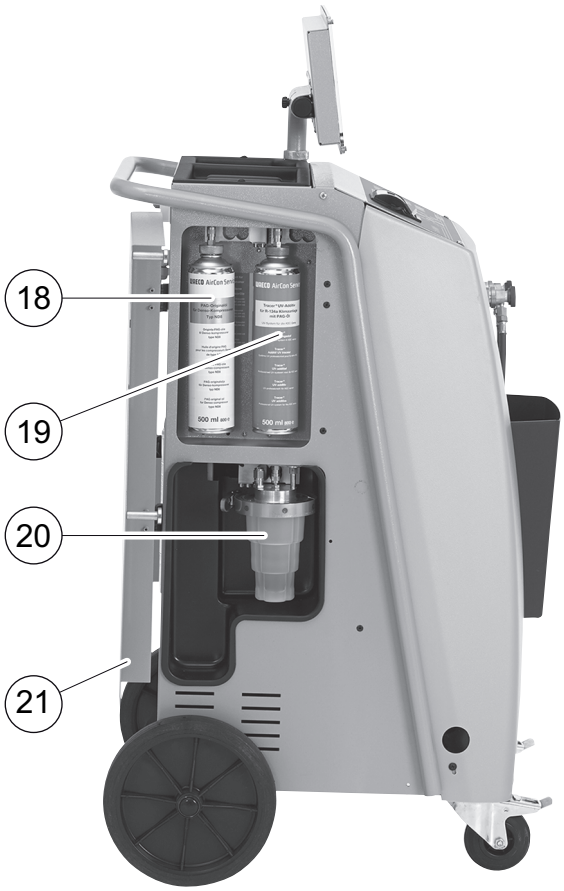

2. Zaprite pokrov (**21**).
3. Vpišite velikost posode za sveže olje in UV kontrastno sredstvo (glejte pogl. „Vpis velikosti posode“ na strani 18).

7.8 Vpis velikosti posode

Za sveže olje in UV kontrastno sredstvo lahko uporabite posode s 500 ml (**B**) ali 250 ml (**C**) (pribor). Ustrezno velikost posode je potrebno vpisati v napravo AirCon Service Center.

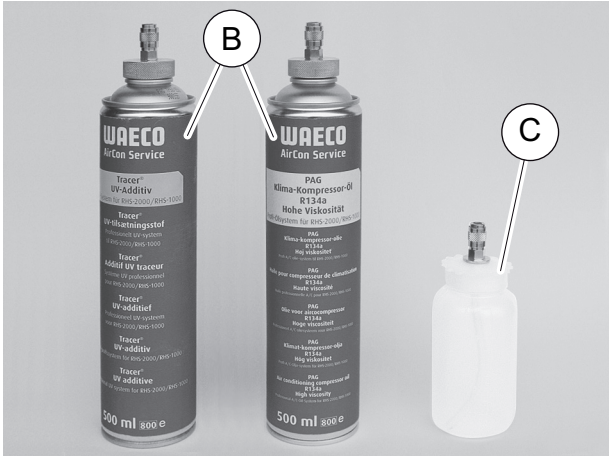

1. V osnovnem meniju izbirate s tipkama s puščico ↑ ali ↓ **„Drugi meniji“** :

```
Hitri program      □
Prosta izbira      □
Drugi meniji       ■
ENTER-OK           ↕
```

2. Za potrditev pritisnite **ENTER**.
3. S tipko s puščico izberite ↓ **„Servis“**.
4. Za potrditev pritisnite **ENTER**.
5. Vpišite geslo **„2688“**.
6. S tipkama s puščico aktivirajte želeno polje (aktivno je temno polje).
7. Za potrditev pritisnite **ENTER**.
8. Za povrnitev v Stand-by meni, pritisnite tipko **STOP**.

7.9 Polnjenje interne posode za hladilno sredstvo

Preden napravo AirCon Service Center prvič vklopite v delovanje, je potrebno iz eksterne jeklenke hladilnega sredstva napolniti interno posodo za hladilno sredstvo v količini minimalno 5000 g.

NASVET
Upoštevajte tudi napotke na jeklenki hladilnega sredstva!

Aktualne količine na zalogi so prikazane v Stand-by meniju.

Na voljo so tri različne vrste jeklenk s hladilnim sredstvom:

- Jeklenke s hladilnim sredstvom brez dvižne cevi
  Te jeklenke s hladilnim sredstvom so opremljene z **enim** priključkom. Pri polnjenju naprave AirCon Service Center mora biti ta priključek na spodnji strani (jeklenko postavite na glavo).
- Jeklenke s hladilnim sredstvom z dvižno cevjo
  Jeklenke s hladilnim sredstvom so opremljene z **enim** priključkom. Pri polnjenju naprave AirCon Service Center mora biti ta priključek na zgornji strani (jeklenko postavite pravilno pokončno).
- Jeklenke s hladilnim sredstvom z dvižno cevjo:
  Te jeklenke s hladilnim sredstvom so opremljene z **dvema** priključkoma. Za polnjenje naprave AirCon Service Center se uporablja z **L** (= liquid / tekoče) označeni priključek.
  Pri polnjenju naprave AirCon Service Center mora biti ta priključek na zgornji strani (jeklenko postavite pravilno pokončno).

1. V osnovnem meniju izbirate s tipkama s puščico ↑ ali ↓ **„Drugi meniji“** :

```
Hitri program      □
Prosta izbira      □
Drugi meniji       ■
ENTER-OK           ↕
```

2. Za potrditev pritisnite **ENTER**.
3. S tipkama s puščico ↑ ali ↓izberite **„Polnj. rezervoarja“**:

```
Polnj. rezervoarja ■
Ciscenje A/C       □
Reset tehtnice     □
Servis             □
```

4. Za potrditev pritisnite **ENTER**.

5. Pri nadaljnjih postopkih upoštevajte navodila na zaslonu in sledite:

```
VT cev povezite z
zun. rezervoarjem
in odprite ventile!
ENTER-OK STOP-IZHOD
```

Za potrditev pritisnite **ENTER**.

```
Vnesite kolicino
!
                        g       13620
ENTER-OK         STOP-IZHOD
```

Na zaslonu se prikaže maks. količina hladilnega sredstva, ki se polni.

Vnesite želeno količino in potrdite z **ENTER**.
Interna posoda za hladilno sredstvo se napolni.

Konec postopka polnjenja potrdi zvočni signal.
Zaprite ventile in potrdite z **ENTER**.

6. Po polnjenju se bo prikazala količina hladilnega sredstva v interni posodi. Meni zapustite s pritiskom na tipko **STOP**.
Za povrnitev v Stand-by meni, ponovno pritisnite tipko **STOP**.
Naprava je sedaj pripravljena za obratovanje.

8 Obratovanje

OBVESTILO!
Med servisiranjem klimatske naprave morata biti ugasnjena klimatska naprava in motor.

8.1 Hitri program

NASVET
Z menijem **„Hitri program“** se bo izvedel popolnoma samodejni servis klimatske naprave. Potrebno je navesti samo količino polnjenja, ki je napisana na nalepki količine polnjenja v vozilu ali v podatkovni bazi naprave.
V meniju **„Hitri program“** se bodo samodejno in zaporedno izvajale operacije:

- Sesanje hladilnega sredstva
- Reciklaža hladilnega sredstva (čistoča ustreza SAE J 2099)
- Preizkus povečanja tlaka
- Izpuščanje starega olja
- Evakuiranje naprave
- Preizkus tesnosti / testiranje vakuuma
- Polnjenje s svežim oljem v potrebni količini
- Polnjenje z UV barvilom
- Polnjenje hladilnega sredstva

Na koncu vsakega izvedenega postopka se natisne servisni protokol. Samo če je bil posamezen postopek uspešno zaključen, se nato začne sledeči postopek.

1. Servisne cevi naprave AirCon Service Center najprej povežite s klimatsko napravo vozila in odprite servisne priključke.
2. Pritisnite tipko s puščico ↑ ali ↓, da pridete v osnovni meni.
3. V osnovnem meniju izbirate s tipkama s puščico ↑ ali ↓ **„Hitri program“** :

```
Hitri program      ■
Prosta izbira      □
Drugi meniji       □
ENTER-OK           ↕
```

4. Za potrditev pritisnite **ENTER**.
5. S tipkovnico (**8**) in tipkami s puščico vpišite podatke vozila.
6. Za potrditev pritisnite **ENTER**.

7. Vpišite količino polnjenja hladilnega sredstva.

   Ustrezna vrednost je podana na nalepki količine polnjenja v vozilu ali pa poiščite s tipkovnico (**8**) in tipkami puščic v podatkovni bazi naprave AirCon Service Center.

OBVESTILO!
V primeru dvoma uporabite vrednost, ki je napisana na nalepki količine polnjenja v vozilu.

```
Personal DB                    ■
ALFA ROMEO                     □
ASTON MARTIN                   □
AUDI                           □
```

```
AUDI A8 (4D_)
                        g       775
1994-11.1997
                                ↕
```

8. S tipkama s puščico izberite želeno vozilo in za potrditev pritisnite **ENTER**.

✓ Če v načinu podatkovne zbirke pritisnete tipko **"i"**, se bodo na zaslonu (**7**) prikazale informacije o količini olja in vrsti olja.

```
PAG ISO 46              ml.       250
WAECO CODE:
250cc                     8887200001
50cc                      8887200013
```

9. S tipkama s puščico ↑ ali ↓ izberite, če ima klimatska naprava dva priključka(za visok in nizek tlak) ali samo enega (visok ali nizek tlak).

```
A/C              z ND/HD        ■
A/C              samo z HD      □
A/C              samo z ND      □
ENTER-OK STOP-IZHOD             ↕
```

   Potrdite z **ENTER**.

✓ Avtomatsko servisiranje klimatske naprave se začne.

✓ Po končanem servisiranju klimatske naprave, se pojavi zahteva za odstranitev servisnih cevi (**11**) in (**12**) naprave AirCon Service Centers od klimatske naprave v vozilu.

10. Odstranite servisni cevi (**11**) in (**12**) in za potrditev pritisnite tipko **ENTER**.

    Servisne cevi se bodo zdaj izpraznile. Naprava je pripravljena za nadaljnjo uporabo.

11. Privijte pokrove ventilov na priključke klimatske naprave vozila.

8.2 Kode uporabnikov

Obstoji možnost, da pred nepooblaščenim dostopom z osebnimi kodami uporabnikov zavarujete klimatsko servisno postajo. Ko je funkcija aktivirana, se po vklopu poišče kodo uporabnika, brez katere ne morete več zagnati postaje. Namestite lahko do 10 različnih uporabnikov z individualnimi kodami.

8.2.1 Namestitev kod uporabnikov

1. V osnovnem meniju izbirate s tipkama s puščico ↑ ali ↓ **„Drugi meniji“**:

```
Hitri program      □
Prosta izbira      □
Drugi meniji       ■
ENTER-OK           ↕
```

2. Za potrditev pritisnite **ENTER**.
3. S tipko s puščico izberite ↓ **„Servis“** in potrdite z **ENTER**:

```
Ciscenje A/C       □
Reset tehtnice     □
Servis             ■
ENTER-OK STOP-IZHOD ↕
```

4. Vnesite geslo **„9786“** in potrdite z **ENTER**, da prispete v administratorski meni **„ADM“**:

```
Servis

                   ----
```

5. Vnesite administratorsko kodo **„0000“** (tovarniška nastavitev) in potrdite z **ENTER**:

```
Insert ADM code

                   ----
```

NASVET
Iz varnostnih razlogov morate vsakokrat izbrati novo administratorsko kodo, ki ne sme biti **„0000“**, saj bi se celotna funkcija sicer ponovno deaktivirala.
S pomočjo administratorske kode lahko namestite uporabnike.

6. Vnos nove administratorske kode:

```
ADM AREA
Insert new code

                   ----
```

7. Potrditev nove administratorske kode:

```
ADM AREA
Confirm new code

                    ----
```

8. S tipkama s puščico ↑ ali ↓ izberite vsakokratnega uporabnika:

```
ADM AREA
User number                1
```

9. Namestite štirimestno individualno kodo uporabnika (če tukaj vnesete neko kodo, lahko napravo zaženete le še s to kodo).

```
ADM AREA
User number                1
Insert new code
                    ----
```

10. Potrditev nove kode uporabnika:

```
ADM AREA
User number                1
Confirm new code
                    ----
```

NASVET
Z rumeno informacijsko tipko lahko preklapljate med pisavo z velikimi in malimi črkami.

11. Vnesite pripadajoče ime uporabnika in vnos potrdite z **ENTER**:

```
ADM AREA
User number                1
Enter name
Max Mustermann
```

```
ADM AREA
User number                1
Max Mustermann
```

NASVET
Namestili ste uporabnika in meni se ponovno zamenja v izbiro uporabnikov. Sedaj lahko namestite novega uporabnika ali meni zapustite s **STOP**.

8.2.2 Vnos kode uporabnika

Pri vklopu klimatske servisne postaje se podatki o napravi prikažejo na prikazovalniku. Če so kode uporabnikov nameščene, morate sedaj vnesti to kodo, da lahko postajo sprostite.

1. Vnesite vsakokratno kodo uporabnika.

```
Enter user code

                    ----
```

Če vnesete napačno kodo uporabnika, se prikaže naslednje sporočilo o napaki.

```
Wrong code!
```

Po uspešnem vnosu se postaja prosto vklopi in odpelje navzgor. Prikaže se ime uporabnika:

```
Max Mustermann
```

8.3 Namestitev osebne banke podatkov

V to banko podatkov lahko namestite do 100 vozil specifičnih za stranke s pripadajočimi količinami polnjenja.

1. V osnovnem meniju izbirate s tipkama s puščico ↑ ali ↓ **„Hitri program“** :

```
Hitri program                ■
Prosta izbira                □
Drugi meniji                 □
ENTER-OK                     ↕
```

2. Za potrditev pritisnite **ENTER**.
3. Ko ste vnesli oznako vozila (v tem primeru jo lahko tudi izpustite), potrdite z **ENTER**.

```
 Podatki avta
Reg. st.:
```

4. S tipkama s puščico izberite ↑ ali ↓ **„Baza podatkov“** in potrdite z **ENTER**.

```
Polnjenje              g        500

Baza podatkov                ■
ENTER-OK STOP-IZHOD          ↕
```

5. **„Personal DB“** in potrdite z **ENTER**.

```
Personal DB                  ■
ALFA ROMEO                   □
ASTON MARTIN                 □
AUDI                         □
```

6. V to tukaj prazno banko podatkov izberite s tipkama s puščico ↑ ali ↓ vsakokraten vnos in potrdite z **ENTER**.

```
                       0     ■

                       1     □
```

7. Za spremembo vnosov pritisnite rumeno tipko **„Info“**.

```
                                0

                 g     ---      0
i-DB set
```

8. V prazna polja vnesite podatke o vozilu (model, tip) in potrdite z **ENTER**.

```
____________                    0
____________________
____________     g     ___      0
```

9. Vnesite količino polnjenja hladilnega sredstva in potrdite z **ENTER**.

```
AUDI                                0
A4 (8E)
2000 - 2004      g              500
```

✓ Vnos je nameščen.

```
AUDI             0                ■
A4 (8E)
                 1                □
```

Sedaj lahko namestite nov vnos (izbirate s tipkama s puščico, nato kot je opisano) ali s tipko **STOP** zapustite meni.

8.4 Prenos porabe hladilnega sredstva na USB ključ

Vsakokrat, ko se konča postopek črpanja ali polnjenja (posamičen proces ali avtomatski), postaja shrani vse pripadajoče podatke v internem pomnilniku. Iz teh podatkov se lahko generira poročilo in prenese na USB ključ.

NASVET
USB ključ mora biti formatiran s podatkovnim sistemom FAT32.

Vsako poročilo se shrani v dveh formatih:

- kot HTML datoteka (za odpiranje s poljubnim internet brskalnikom)
- kot XLS datoteka (za odpiranje z Microsoft Excel)

NASVET
Poročilo lahko vsebuje lasten logo (npr. logo delavnice), če je na USB ključ kopirana grafika, ki izpolnjuje naslednje pogoje:
- Format datoteke: JPEG format
- Ime datoteke: logo.jpg (upoštevajte pisanje z veliko in malo začetnico)
- Velikost slike: 370 x 50 pixel

Naslov podjetja v poročilu se prevzame iz postaje (glejte pogl. „Vpis podatkov podjetja“ na strani 14).

8.4.1 Poročilo po novem letu

Po novem letu postaja sporoči, da se naj shranjeni podatki iz preteklega leta prenesejo na USB ključ. Če letne podatke prenesete na USB ključ, se po tem ti zbrišejo iz internega pomnilnika postaje.

1. USB ključ vstavite v USB priključek (**16**).
2. Sledite navodilom na zaslonu.

8.4.2 Ročno poročilo

Mesečno ali letno poročilo lahko kadarkoli ročno prenesete na USB ključ.

1. USB ključ vstavite v USB priključek (**16**).
2. V osnovnem meniju izberite s tipkama s puščico ↑ ali ↓ **„Nadaljnji meniji“**:

```
Hitri program      ■
Prosta izbira      □
Drugi meniji       □
ENTER-OK           ↕
```

3. Za potrditev pritisnite **ENTER** .
4. S tipko s puščico izberite ↓ **„Service“** in potrdite z **ENTER**:
5. Vnesite geslo in potrdite z **ENTER**.
   – **„4910“:** Mesečno poročilo
   – **„4918“:** Letno poročilo

   Če USB ključ ni vstavljen ali ni prepoznan, se prikaže **„Error 52“**.
6. S tipkama s puščico ↑ ali ↓ izberite želen vnos in potrdite z **ENTER**.
7. Sledite navodilom na zaslonu.
8. S **STOP** se vrnete nazaj k prejšnji izbiri.

8.5 Prikaz porabe hladilnega sredstva na zaslonu

Postaja shrani podatke o polnilnih in izčrpanih količinah polnilnega sredstva. Te lahko direktno natiskate kot letni ali mesečni pregled.

1. V osnovnem meniju izbirate s tipko s puščico ↑ ali ↓ **„Drugi meniji“**:

```
Hitri program      ■
Prosta izbira      □
Drugi meniji       □
ENTER-OK           ↕
```

2. Za potrditev pritisnite **ENTER**.
3. S tipko s puščico izberite ↓ **„Servis“** in potrdite z **ENTER**:

```
Ciscenje A/C       □
Reset tehtnice     □
Servis             ■
ENTER-OK STOP-IZHOD ↕
```

4. Vnesite geslo **„9051“** in potrdite z **ENTER**:

```
Servis

                   ----
```

5. S tipkami s puščicami ↑ ali ↓ izberite želeno leto in potrdite z **ENTER**:

```
2017                          ■
```

Primer

```
R134a iz A/C
Skupaj                      2017
g                          18650
↵PRINT STOP-IZHOD
```

„R134a iz A/C“ prikaže količino izčrpanega hladilnega sredstva. Tukaj je bilo v letu 2017 s postajo izčrpanih skupaj 18 650 g hladilnega sredstva.

S tipko s puščico ↓ se kot naslednje prikaže skupna količina napolnjenega hladilnega sredstva v ustreznem letu:

```
R134 napolnj. v A/C
Skupaj                      2017
g                           9000
↵PRINT STOP-IZHOD
```

S pritiskom na tipko s puščico ↓ se na zaslonu prikaže mesečni pregled:

```
R134a iz A/C
                          01/2017
g                           2400
↵PRINT STOP-IZHOD
```

Tukaj je bilo v januarju 2017 izčrpano skupaj 2 400 g hladilnega sredstva.

V mesečnem pregledu je vedno izmenično prikazana polnilna in izčrpana količina.

Pregled lahko ob vsakem času natiskate z aktiviranjem tipke **„ENTER“**. S tipko **„STOP“** končate pregled.

8.6 Test klimatske naprave brez menjave hladilnega sredstva

NASVET
Test klimatske naprave se lahko izvede samo pri vozilih, ki so opremljena s priključkoma za nizek tlak in visoki tlak oz. samo s priključkom za nizek tlak.

Če se na klimatski napravi vozila izvede samo funkcijski test (in pri tem ne boste izsesali in nadomestili hladilnega sredstva), bo po zaključku testiranja preostalo sredstvo v servisnih ceveh klimatske naprave manjkalo v klimatski napravi vozila. Uvedena je meni točka **„Test AC naprave“** za izravnavo te izgubljene količine.

NASVET
Pri dosedanjih procesih standardnih funkcij **„Hitri program“** ali **„Prosta izbira“** je že vgrajena kompenzacija količine polnjenja v servisnih ceveh tako, da tu lahko izvajate zaključni test klimatske naprave na običajni način (naprava bo izpraznila servisne cevi).

1. Ustrezne priključke naprave AirCon Service Center najprej povežite s klimatsko napravo vozila in potem jih odprite.
2. Vžgite motor vozila in vklopite klimatsko napravo.
3. Pritisnite tipko s puščico ↑ ali ↓, da pridete v osnovni meni.
4. V osnovnem meniju izbirate s tipkama s puščico ↑ ali ↓ **„Drugi meniji“**:

```
Hitri program      □
Prosta izbira      □
Drugi meniji       ■
ENTER-OK           ↕
```

5. Za potrditev pritisnite **ENTER**.
6. S tipkama s puščico ↑ ali ↓ izberite **„Test AC naprave“**:

```
Test AC naprave    ■
Servis             □

ENTER-OK STOP-IZHOD
```

✓ Pojavi se zahteva za preverjanje klimatske naprave:

```
Preverite delovanje
A/C sistema!

STOP-IZHOD
```

7. Preverite visoki in nizki tlak klimatske naprave, po navedbah proizvajalca.

8. Za zaključek testa klimatske naprave pritisnite tipko **STOP**.

```
Odklopite VT cev
od AC naprave!

ENTER-OK
```

9. Zaprite HD-hitro sklopko in jo odstranite od klimatske naprave.

NASVET
Če ste za odklop HD-hitre sklopke ustavili motor vozila, potem ga zdaj ponovno vžgite in ponovno vklopite klimatsko napravo.

✓ Prikaže se sledeče javljanje na zaslonu.

```
Pocakajte!
Praznjenje
servisnih cevi
```

```
Proces koncan!


STOP-IZHOD
```

10. Za zaključek testa klimatske naprave pritisnite tipko **STOP.**

8.7 Prosta izbira

NASVET
Z menijem **„Prosta izbira“** se bo servis klimatske naprave izvajal korak za korakom. Lahko izvedete podoben postopek kot pri hitrem programu, vendar lahko tudi izpustite posamezne korake. Poleg tega lahko k vsakemu postopku, s tipkovnico, individualno prilagodite konkretne vrednosti. Nadalje lahko v tem meniju vpišete podatke vozila za servisni protokol.

V meniju **„Prosta izbira“** lahko posamezno izberete sledeče tri postopke:

- Izpraznitev klimatske naprave: Sesanje, recikliranje hladilnega sredstva, preizkus povečanja tlaka, izpust starega olja.
- Proizvajanje vakuuma: Evakuiranje naprave, preizkus tesnosti / testiranje vakuuma.
- Polnjenje klimatske naprave: Polnjenje svežega olja, polnjenje UV-barvila, polnjenje hladilnega sredstva.

Na koncu vsakega izvedenega postopka se natisne servisni protokol.

1. Ustrezne priključke naprave AirCon Service Center najprej povežite s klimatsko napravo vozila in potem jih odprite.
2. V osnovnem meniju izbirate s tipkama s puščico ↑ ali ↓ **„Prosta izbira“** :

Hitri program	☐
Prosta izbira	■
Drugi meniji	☐
ENTER-OK	↕

3. Za potrditev pritisnite **ENTER**.
4. Vnesite podatke o vozilu in potrdite z **ENTER**.

8.7.1 Postopek črpanja

1. Izberite želene nastavitve in potrdite z **ENTER**.

```
Odsesovanje A/C                Da
sistema?                       Ne

ENTER-OK STOP-IZHOD            ↕
```

2. Če ste izbrali **„Odsesovanje A/C sistema“**, vnesite v naslednjem meniju želen čakalni čas za povečanje tlaka (Standard 1 min) in potrdite z **ENTER**, sicer naprej pri pogl. „Postopek vakuuma“ na strani 34.

```
Cas testiranja
dviga tlaka
                        min.      1
ENTER-OK STOP-IZHOD
```

NASVET
S čakalnim časom zagotovite, da morebitni ostanki hladilnega sredstva izparijo in se nato izčrpajo. Ostanki hladilnega sredstva, ki izparevajo, sprožijo povečanje tlaka.

8.7.2 Postopek vakuuma

1. Izberite želene nastavitve in potrdite z **ENTER**.

```
Evakuiranje?                   Da
                               Ne

ENTER-OK STOP-IZHOD            ↕
```

2. Če ste izbrali **„Evakuiranje?“**, vnesite želen čas vakuuma (Standard 20 min), sicer naprej s pogl. „Postopek polnjenja“ na strani 35.
3. S tipko s puščico ↓ vnesite želen kontrolni čas vakuuma.
4. Obe nastavitvi potrdite z **ENTER**.

```
Cas evakuiranja         min.    20
Testiranja
vakuuma                 min.     4
ENTER-OK STOP-IZHOD             ↕
```

NASVET
Vakuumska črpalka globoko izprazni klimatsko napravo. To služi za to, da se odstrani morebitne tuje pline ali vlago in klimatsko napravo pripravi na postopek polnjenja. Izčrpan ostanek hladilnega sredstva, ki je še bil vezan v hladilnem olju, naprava AirCon Service Center prestreže in ga predela.

8.7.3 Postopek polnjenja

1. Izberite želene nastavitve in potrdite z **ENTER**.

```
Polnjenje A/C?                    Da
                                  Ne

ENTER-OK STOP-IZHOD               ↕
```

2. Če ste izbrali **„Polnjenje A/C“**, vnesite želene vrednosti, sicer naprej z pogl. „Izbira priključkov“ na strani 36.
3. Vnesite količino olja hladilnega sredstva.
4. Pritisnite tipko s puščico ↓.
5. Vnesite količino barvila.
6. Pritisnite tipko s puščico ↓.
7. Vnesite količino hladilnega sredstva.
8. Vse nastavitve potrdite z **ENTER**.

```
PAG olje                 ml.    0
UV barvilo               ml.    7
Hladivo                g       500
ENTER-OK STOP-IZHOD              ↕
```

NASVET

- Če v istem postopku poteka tudi postopek črpanja, se šteje količina svežega olja kot posebna količina polnjenja, ki se doda k pred tem izčrpani količini starega olja. Če se to vrednost postavi na 0, se ponovno napolni eksaktna količina olja, ki je bila izčrpana.
- Za polnjenje svežega olja ali UV barvil, se mora v istem poteku postopka opraviti postopek vakuuma. Če postopek vakuuma ni bil izbran, je v meniju za polnjenje na voljo samo hladilno sredstvo.

8.7.4 Izbira priključkov

1. Parametre izberite skladno s priključki klimatske naprave, ki so na voljo:
   – Klimatska naprava ima visokotlačni in nizkotlačni priključek: izberite
   ND / HD.
   – Klimatska naprava ima samo visokotlačni priključek: izberite **HD**.
   – Klimatska naprava ima samo nizkotlačni priključek: izberite **ND**.
2. Potrdite z **ENTER**.

```
A/C              z ND/HD      ■
A/C              samo z HD    □
A/C              samo z ND    □
ENTER-OK STOP-IZHOD           ↕
```

3. Ko ste opravili vse nastavitve, postopke zaženite z **ENTER**.

```
Zagon procesa?


ENTER-OK STOP-IZHOD
```

8.7.5 Po končanem servisiranju klimatske naprave

✓ Po končanem servisu klimatske naprave se bo pojavila zahteva za odstranitev servisnih cevi naprave AirCon Service Center od klimatske naprave v vozilu.

1. Odstranite servisni cevi (**11**) in (**12**) in za potrditev pritisnite tipko **ENTER**.

✓ Servisne cevi se bodo zdaj izpraznile. Naprava je pripravljena za nadaljnjo uporabo.

2. Privijte pokrove ventilov na priključke klimatske naprave.

8.8 Čiščenje klimatske naprave

NASVET
Z menijem **„Čiščenje A/C“** se klimatska naprava vozila izpere s svežim hladilnim sredstvom. Čiščenje je pred vsem namenjeno odstranitvi starega olja v kompresorju ali odstranitev mehanskih delcev iz naprave. Pred čiščenjem je potrebno najprej izčrpati hladilno sredstvo iz klimatskenaprave vozila. Nato je potrebno komponente, ki jih ne želimo čistiti (npr. kompresor ali filter) ločiti od hladilnega tokokroga. Potem vse komponente, ki jih želite očistiti, povežete preko specialnega adapterja s servisnimi priključki na napravo AirCon Service Center in tako povežete v čistilni obtok.

1. Ustrezne priključke naprave AirCon Service Center najprej povežite s klimatsko napravo vozila in potem jih odprite.
2. V osnovnem meniju izbirate s tipkama s puščico ↑ ali ↓ **„Prosta izbira“** :

Hitri program	☐
Prosta izbira	■
Drugi meniji	☐
ENTER-OK	↕

3. Za potrditev pritisnite **ENTER**.
4. Po potrebi s tipkovnico (**8**) vpišite želeni podatek in za potrditev pritisnite tipko **ENTER**.
   Če ne želite spreminjati podatkov, pritisnite tipko **ENTER** za menjavo k naslednjemu programskemu koraku.
5. Izberite **„Odsesovanje A/C sistema?“** (utripa izbrana nastavitev) in za potrditev pritisnite **ENTER**.
6. Kot **„Cas testiranja dviga tlaka“** vpišite **1** minuta in za potrditev pritisnite tipko **ENTER**.
7. Izberite **„Evakuiranje?“** z **ne** (utripa izbrana nastavitev) in za potrditev pritisnite **ENTER**.
8. Izberite **„Polnjenje A/C?“** z **ne** (utripa izbrana nastavitev) in za potrditev pritisnite **ENTER**.
9. Izberite **„Zagon procesa?“** s tipko **ENTER**.
10. Po končanem postopku črpanja postajo ločite od vozila.
11. Ločite komponente sistema obtoka, ki niso predvidene za čiščenje.
    Te komponente so na primer:
    – Kompresor
    – Filter napeljave
    – Trdna dušilka
    – Zbiralna posoda
    – Sušilnik filtra
    – Ekspanzijski ventil

12. Potem vse komponente, ki jih želite očistiti, povežete preko specialnega adapterja s servisnimi priključki (**13**) in (**14**) naprave AirCon Service Center v čistilni obtok.
13. V osnovnem meniju izbirate s tipkama s puščico ↑ ali ↓ **„Drugi meniji“** :

```
                    □
Prosta izbira       □
Drugi meniji        ■
ENTER-OK            ↕
```

14. Za potrditev pritisnite **ENTER**.
15. S tipkama s puščico ↑ ali ↓ izberite **„Čiščenje A/C“**:

```
Ciscenje A/C        ■
Reset tehtnice      □
Servis              □
ENTER-OK STOP-IZHOD ↕
```

16. Po potrebi s tipkovnico (**8**) vpišite želeni podatek in za potrditev pritisnite tipko **ENTER**.
    Če ne želite spreminjati podatkov, pritisnite tipko **ENTER** za menjavo k naslednjemu programskemu koraku.
17. Izberite s tipkami spuščico ↑ ali ↓, če želite očistiti celotno klimatsko napravo ali posamezne komponente:

```
Ciscenje A/C        ■
Ciscenje komponent  □

ENTER-OK STOP-IZHOD ↕
```

18. Za potrditev pritisnite **ENTER**.
19. Pri nadaljnjih postopkih upoštevajte navodila na zaslonu.

✓ Po končanem postopku čiščenja se bo prikazal osnovni meni naprave AirCon Service Center.

20. Odstranite adapter iz obtoka in ponovno povežite vse komponente na hladilni obtok.
    Ustrezne priključke naprave AirCon Service Center najprej povežite s klimatsko napravo vozila in potem jih odprite.
21. V osnovnem meniju izbirate s tipkama s puščico ↑ ali ↓ **„Prosta izbira“** :

```
Hitri program       □
Prosta izbira       ■
Drugi meniji        □
ENTER-OK            ↕
```

22. Za potrditev pritisnite **ENTER**.
23. Po potrebi s tipkovnico (**8**) vpišite želeni podatek in za potrditev pritisnite tipko **ENTER**.
    Če ne želite spreminjati podatkov, pritisnite tipko **ENTER** za menjavo k naslednjemu programskemu koraku.

24. Izberite **„Odsesovanje A/C sistema“** z **ne** (utripa izbrana nastavitev) in za potrditev pritisnite **ENTER**.
25. Izberite **„Evakuiranje?“** (utripa izbrana nastavitev) in za potrditev pritisnite **ENTER**.
26. Po potrebi s tipkovnico (**8**) vpišite želeni podatek in za potrditev pritisnite tipko **ENTER**.
    Če ne želite spreminjati podatkov, pritisnite tipko **ENTER** za menjavo k naslednjemu programskemu koraku.
27. Izberite **„Polnjenje A/C?“** (utripa izbrana nastavitev) in za potrditev pritisnite **ENTER**.
28. Vnesite količino za hladilno sredstvo (upoštevajte količino polnjenja za olje).
29. Pri nadaljnjih postopkih upoštevajte navodila na zaslonu (**7**):
    Izberite želeno nastavitev (utripa izbrana nastavitev) in za potrditev pritisnite **ENTER**.
30. Izberite **„Zagon procesa?“** s tipko **ENTER**.

✓ Po končanem postopku polnjenja klimatske naprave, se bo pojavila zahteva za odstranitev servisnih cevi naprave AirCon Service Center od klimatske naprave v vozilu.

31. Odstranite servisni cevi (**11**) in (**12**) in za potrditev pritisnite tipko **ENTER**.
    Servisne cevi se bodo zdaj izpraznile. Naprava je pripravljena za nadaljnjo uporabo.
32. Privijte pokrove ventilov na priključke klimatske naprave vozila.

9 Servisna dela

9.1 Preizkus ničelne točke oljne tehtnice

NASVET
Za pravilno merjenje količine olja je potrebno, da redno preverjate ničelno točko tehtnice in jo po potrebi ponovno nastavite.
Nove nastavitve so potrebne:

- v primeru, če količina v posodi odstopa za več kot 10 ml od želene vrednosti
- v primeru večjih tresljajev izvedenih na napravo AirCon Service Center (npr. transport preko robnika)
- vsakih štiri do šest tednov

1. V osnovnem meniju izbirate s tipkama s puščico ↑ ali ↓ **„Drugi meniji“** :

```
Hitri program      □
Prosta izbira      □
Drugi meniji       ■
ENTER-OK           ↕
```

2. Za potrditev pritisnite **ENTER**.
3. S tipkama s puščico ↑ ali ↓ izberite **„Reset tehtnice“**:

```
Polnj. rezervoarja  □
Ciscenje A/C        □
Reset tehtnice      ■
Servis              □
```

4. Pojavi se zahteva, da odstranite posodo s tehtnice:

```
Odstranite rezervoar
s tehtnice!

ENTER-OK STOP-IZHOD
```

5. Da bi lahko preverili ničelno točko tehtnic za olja in UV barvila, odprite pokrov (**21**) na levi strani in odstranite posode iz hitrih priključkov:
   – posoda za sveže olje (**18**)
   – posoda za UV barvilo(**19**) in
   – posoda za staro olje (**20**)

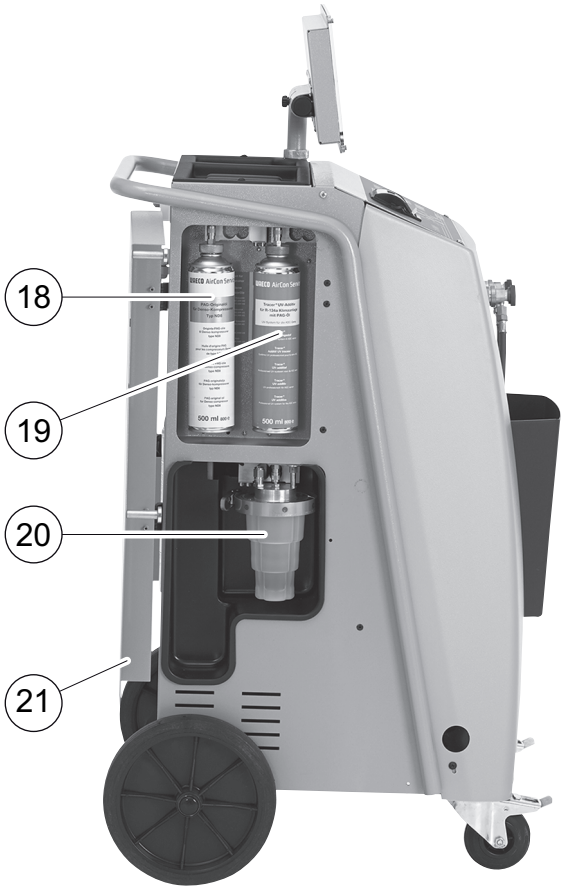

Ko so tehtnice razbremenjene, za potrditev pritisnite **ENTER**. Utripa zahteva, da odstranite posode s tehtnice.

✓ Ko uspešno izvedete nastavitev ničelne točke, potem se ponovno pojavi izbirni meni za tehtnico.

6. Posodo ponovno namestite v delovno pozicijo:

   Posode za olja (**18**) in (**20**) in za UV barvilo (**19**) ponovno namestite na hitre priključke in zaprite pokrov (**21**).

7. Za povrnitev v Stand-by meni, dvakrat pritisnite tipko **STOP**.

9.2 Menjava sušilnika filtra

1. V osnovnem meniju izbirate s tipkama s puščico ↑ ali ↓ **„Prosta izbira“** :

```
Hitri program      □
Prosta izbira      ■
Drugi meniji       □
ENTER-OK           □
```

2. Za potrditev pritisnite **ENTER**.
3. Vprašanje po **„Podatki avta“** itd.
4. Izberite **„Odsesovanje A/C sistema“**.
5. **„Cas testiranja dviga tlaka“** na **„1“**.
   Za potrditev pritisnite **ENTER**.
6. Izberite **„Evakuiranje?“** z **„ne“**.
   Za potrditev pritisnite **ENTER**.
7. Izberite **„Polnjenje A/C?“** z **„ne“**.
   Za potrditev pritisnite **ENTER**.
8. Izberite **„Zagon procesa?“**.
   Za potrditev pritisnite **ENTER**.

   Servisne cevi se bodo izpraznile in aktiviral se bo osnovni meni na napravi AirCon Service Center. Kompresor je interno proizvedel rahel podtlak, tako da se lahko menja filter z minimalno izgubo hladilnega sredstva.
9. Vijak (**D**) izvijte iz držala in sušilnik filtra ravno izvlecite.

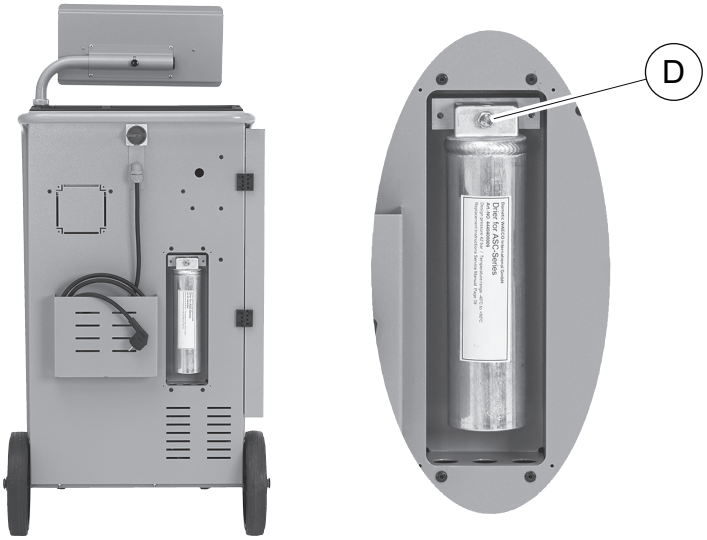

10. Zamenjajte obročna tesnila (**E**).

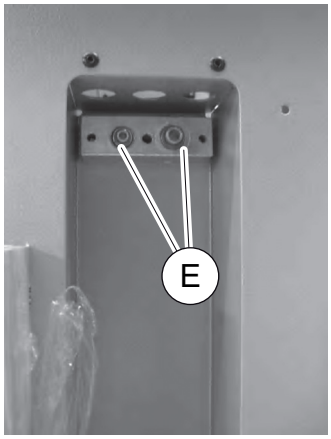

11. Vstavite nov sušilnik in vijak privijte z maks.15 Nm.

9.3 Vzdrževanje filtra

NASVET
Po izvršitvi servisnih del morate izbrisati vsakokratna servisna sporočila (resetiranje števca). Vključite meni **„Drugi meniji“** – **„Servis“** in tukaj potem vpišite kodo **7782**. S tipkama s puščico ↑ ali ↓ izberite želen vnos in potrdite z **ENTER**: Sledite navodilom na zaslonu in tipko **ENTER** držite pritisnjeno 3 sekunde. S **STOP** se vrnete nazaj k prejšnji izbiri. Pri menjavi filtra morate števec **„R134a iz A/C“** postaviti nazaj.

```
R134a iz A/C
                          07/04/17
g                             4155
STOP-IZHOD
```

„R134a iz A/C“ navaja, koliko gramov hladilnega sredstva je bilo odsesanih iz klimatskih naprav od zadnje povrnitve (glejte datum) preko točke v meniju **„Hitri program“** ali tudi **„Prosta izbira“**.

```
R134a iz zun. rez.
                          07/04/17
g                             3395
STOP-IZHOD
```

„R134a iz zun. rez.“ navaja, koliko gramov hladilnega sredstva je bilo napolnjenih v napravo od zadnje povrnitve (glejte datum) preko točke v meniju **„Polnjenje notr. rez.“**.

```
R134 napolnj. v A/C
                          07/04/17
g                             1200
STOP-IZHOD
```

„R134 napolnj. v A/C“ navaja, koliko gramov hladilnega sredstva je bilo dodanih v klimatske naprave od zadnje povrnitve (glejte datum) preko točke v meniju **„Hitri program“** ali tudi **„Prosta izbira“**.

```
Cas evakuiranja
                          07/04/17
min.                            79
STOP-IZHOD
```

„Cas evakuiranja“ navaja, kako dolgo je obratovala vakuumska črpalka od zadnje povrnitve (glejte datum).

```
Servis ukonceny
                          08/04/17
Število                          4
STOP-IZHOD
```

„Servis ukonceny“ prikaže količino servisnih del, ki so bila opravljena od zadnje povrnitve (glejte datum) z napravo za servisiranje klimatskih naprav.

9.4 Kalibriranje tlačnega senzorja

NASVET
Za pravilno merjenje tlaka je pomembno, da je pravilno kalibriran tlačni senzor.
Kalibriranje se priporoča:
- vsake štiri tedne,
- po pretresu AirCon Service Centera,
- po vsaki menjavi olja v vakuumski črpalki,
- če se na zaslonu prikažejo nerealne vrednosti tlaka.

1. V osnovnem meniju izbirate s tipkama s puščico ↑ ali ↓ **„Drugi meniji“** :

```
Hitri program      □
Prosta izbira      □
Drugi meniji       ■
ENTER-OK           ↕
```

2. Za potrditev pritisnite **ENTER**.
3. S tipkama s puščico ↑ ali ↓ izberite **„Servis“**:

```
Polnj. rezervoarja  □
Ciscenje A/C        □
Reset tehtnice      □
Servis              ■
```

4. Za potrditev pritisnite **ENTER**.
5. Vpišite geslo **„2224“**.
6. Potrdite **„Tlacni senzor“** s tipko **ENTER**.
7. Pri nadaljnjih postopkih upoštevajte navodila na zaslonu:
   – Servisni sklopki (**13**) in (**14**) odvijte od servisnih cevi (**11**) in (**12**).
   – S tipkovnico (**8**) vpišite lokalni atmosferski tlak in za potrditev pritisnite tipko **ENTER**.

NASVET
Aktualni atmosferski tlak za vašo regijo lahko na primer najdete na internetu na naslovu http://www.meteo24.de/wetter/ pod **„Luftdruck“** (**„Zračni tlak“**).

8. Če je kalibriranje bilo uspešno izvedeno, potem pritisnite tipko **ENTER** in s tem zapustite meni.
9. Za povrnitev v Stand-by meni, dvakrat pritisnite tipko **STOP**.
10. Servisna priključka (**13**) in (**14**) ponovno z roko privijte na servisne cevi (**11**) in (**12**) pri tem bodite pozorni na modre in rdeče oznake na servisnih priključkih in servisnih ceveh!

9.5 Menjava olja vakuumske črpalke

OPOZORILO!
Pred odpiranjem ohišja izklopite napravo AirCon Service Center in izvlecite vtikač iz omrežja.

1. Pred menjavo olja pustite vakuumsko črpalko delovati približno 10 minut (ročna izbira v meniju).
2. Odstranitev sprednjega pokrova:
   Odvijte vijake (**D**) upravljalne plošče in jo zasukajte navzgor. Potem odvijte vijake (**E**) na spodnji strani sprednjega ohišja in odstranite ohišje.

3. Pod napravo AirCon Service Center postavite posodo, ki ima prostornino minimalno ½ l. Olje vakuumske črpalke se izpusti na odprtini (**I**), na spodnji strani naprave.

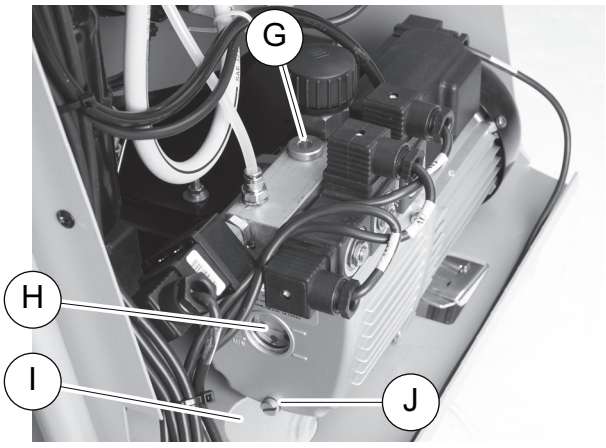

4. Odvijte izpustni vijak za olje (**G**).

5. Za izpustitev olja odvijte izpustni vijak (**J**).
6. Ko vse olje izteče iz ohišja črpalke, potem ponovno privijte izpustni vijak (**J**).
7. Napolnite s svežim oljem za vakuumske črpalke (**H**) in ponovno privijte dolivni vijak (**G**).
8. Namestite sprednje ohišje in upravljalno ploščo ter vstavite vtikač v vtičnico.

NASVET
Po izvršitvi servisnih del morate izbrisati vsakokratna servisna sporočila (resetiranje števca). Vključite meni **„Drugi meniji“** – **„Servis“** in tukaj potem vpišite kodo **„7782“**. S tipkama s puščico ↑ ali ↓ izberite želen vnos in potrdite z **ENTER**: Sledite navodilom na zaslonu in tipko **ENTER** držite pritisnjeno 3 sekunde. S **STOP** se vrnete nazaj k prejšnji izbiri. Pri menjavi olja v vakuumski črpalki se mora števec **„Cas evakuiranja“** postaviti nazaj.

```
R134a iz A/C
                          07/04/17
g                             1455
STOP-IZHOD
```

„R134a iz A/C“ navaja, koliko gramov hladilnega sredstva je bilo odsesanih iz klimatskih naprav od zadnje povrnitve (glejte datum) preko točke v meniju **„Hitri program“** ali tudi **„Prosta izbira“**.

```
R134a iz zun. rez.
                          07/04/17
g                             3395
STOP-IZHOD
```

„R134a iz zun. rez.“ navaja, koliko gramov hladilnega sredstva je bilo napolnjenih v napravo od zadnje povrnitve (glejte datum) preko točke v meniju **„Polnj. rezervoarja“**.

```
R134 napolnj. v A/C
                          07/04/17
g                             1200
STOP-IZHOD
```

„R134 napolnj. v A/C“ navaja, koliko gramov hladilnega sredstva je bilo napolnjenih v klimatske naprave od zadnje povrnitve (glejte datum) preko točke v meniju **„Hitri program“** ali tudi **„Prosta izbira“**.

```
Cas evakuiranja
                          07/04/17
min.                            79
STOP-IZHOD
```

„Cas evakuiranja“ navaja, kako dolgo je obratovala vakuumska črpalka od zadnje povrnitve (glejte datum).

```
Servis ukonceny
                          07/04/17
Število                          4
STOP-IZHOD
```

„Servis ukonceny“ prikaže količino servisnih del, ki so bila opravljena od zadnje povrnitve (glejte datum) z napravo za servisiranje klimatskih naprav.

9.6 Stanja števca

NASVET
Naprava shrani različna stanja števca. Za stalen priklic celotnih vrednosti, odkar je bila naprava proizvedena – pojdite v meni **„Drugi meniji“** – **„Servis“** in tukaj vnesite kodo **„7783“** S tipkama s puščico ↑ ali ↓ izberite želeni vnos.
Teh stanj števca ne morete povrniti. Da bi prispeli k stanjem števca, ki se lahko povrnejo, vnesite pod **„Servis“** kodo **„7782“**. Glejte tudi pogl. „Menjava olja vakuumske črpalke“ na strani 46 ali pogl. „Menjava sušilnika filtra“ na strani 42.

```
R134a iz A/C
Skupaj                    07/04/17
g                             4155
STOP-IZHOD
```

„R134a iz A/C“ navaja, koliko gramov hladilnega sredstva je bilo odsesanih iz klimatskih naprav od izdelave naprave (glejte datum) preko točke v meniju **„Hitri program“** ali tudi **„Prosta izbira“**.

```
R134a iz zun. rez.
Skupaj                    07/04/17
g                             3395
STOP-IZHOD
```

„R134a iz zun. rez.“ navaja, koliko gramov hladilnega sredstva je bilo napolnjenih v napravo preko točke v meniju **„Polnj. rezervoarja“**.

```
R134 napolnj. v A/C
Skupaj                    07/04/17
g                             1200
STOP-IZHOD
```

„R134 napolnj. v A/C“ navaja, koliko gramov hladilnega sredstva je bilo napolnjenih v klimatske naprave preko točke v meniju **„Hitri program“** ali tudi **„Prosta izbira“**.

```
Cas evakuiranja
Skupaj                    07/04/17
min.                            79
STOP-IZHOD
```

„Cas evakuiranja“ navaja skupen čas obratovanja vakuumske črpalke.

```
Servis ukonceny
Skupaj                    08/04/17
Število                          4
STOP-IZHOD
```

„Servis ukonceny“ prikaže količino servisnih del, ki so bila opravljena z napravo za servisiranje klimatskih naprav.

9.7 Korekcije polnjenja pri daljših servisnih ceveh

NASVET

- Če boste z napravo uporabljali daljše ali krajše servisne cevi, je količine za polnjenje potrebno prilagoditi novim dolžinam cevi.
- Servisna cev za visokotlačno stran in servisna cev za nizkotlačno stran morata biti vedno enako dolgi, sicer količine za polnjenje ne bodo pravilno odmerjene.

1. V osnovnem meniju izbirate s tipkama s puščico ↑ ali ↓ **„Drugi meniji“** :

```
Hitri program              □
Prosta izbira              □
Drugi meniji               ■
ENTER-OK                   ↕
```

2. Za potrditev pritisnite **ENTER**.
3. S tipkama s puščico ↑ ali ↓ izberite **„Servis“**:

```
Polnj. rezervoarja         □
Ciscenje A/C               □
Reset tehtnice             □
Servis                     ■
```

4. Za potrditev pritisnite **ENTER**.
5. Vpišite geslo **„7732“**.
6. Vnesite dolžino cevi v centimetrih.
7. Za potrditev pritisnite **ENTER**.

9.8 Zamenjava papirja v tiskalniku

1. Za zamenjavo koluta papirja v tiskalniku (**15**), odprite pokrov (**K**).

2. Vstavite nov kolut papirja in zaprite pokrov (**K**).

9.9 Izvedba nadgradnje programske opreme preko USB

Nadgradnjo programske opreme opravite preko USB ključa.

NASVET
USB ključ mora biti formatiran s podatkovnim sistemom FAT32.

Pri nadgradnji programske opreme se v internem pomnilniku postaje shranijo naslednji podatki:

- aktualna programska oprema naprave AirCon Service Center
- aktualna podatkovna baza z vsemi tipi vozil in ustreznimi količinami polnjenja za klimatske naprave

Programsko opremo in podatkovno bazo lahko posodobite neodvisno drugo od druge.

1. Kopiranje aktualne programske opreme na USB ključ.
2. USB ključ vstavite v USB priključek (**16**) in vklopite napravo.

✓ Postaja poišče na USB ključu novejšo verzijo. Če je programska oprema na USB ključu novejša, se prikaže naslednji meni:

```
New firmware release
found
ENTER-upgrade STOP-EXIT
lhd10040
```

Če je podatkovna baza na USB ključu novejša, se prikaže naslednji meni:

```
New database release
found
ENTER-upgrade STOP-EXIT
lhd10040
```

Aktualna verzija se prikaže v spodnji vrstici v črni barvi.

3. Za posodobitev programske opreme ali podatkovne baze pritisnite ENTER.

✓ Postaja prikazuje napredovanje posodobitve:

```
Wait...
Erase flash... Erased!
Writing                1       63488
                       7%     762751
```

Po posodobitvi postaja nastavi tovarniške nastavitve:

```
Wait!
loading default
parameters
```

Nato se postaja na novo zažene in prikaže se meni Stand-by (pripravljenost).

4. Izvlecite USB ključ

✓ Postaja je pripravljena na delovanje.

9.10 Menjava posode za staro olje

NASVET

- Posodo za staro olje in obročno tesnilo v pokrovu menjajte vsakih 6 mesecev.
- Če je posoda za staro olje poškodovana, jo takoj zamenjajte.

Posoda za staro olje (**20**) tesni tudi pri podtlaku in nadtlaku. Varnostni ventil zagotavlja varno obratovanje.

Posodo za staro olje morate zamenjati vsakih 6 mesecev.

1. Odprite pokrov (**21**) na levi strani in na hitrem priključku snemite posodo za staro olje(**20**):

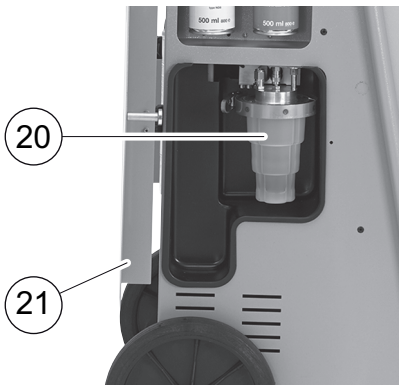

2. Sprostite streme (**M**) in snemite pokrov (**N**).

3. Zamenjajte posodo za staro olje (**O**) in obročno tesnilo (**P**).

4. Pri nameščanju pokrova (**N**) pazite na pravilen položaj nastavka (**Q**).

5. Posodo za staro olje nataknite na hitri priključek.

9.11 Čiščenje in nega

- Po potrebi očistite ohišje z vlažno krpo. Lahko uporabite nekaj čistilnega sredstva za pomivanje posode. Ne uporabljajte grobih čistil in čistil, ki vsebujejo topila.
- Redno preverjajte servisne cevi (**11**) in (**12**) ter servisne priključke (**13**) in (**14**), da niso poškodovani. Nikoli ne uporabljajte poškodovane naprave AirCon Service Center.

10 Odstranjevanje

10.1 Odstranjevanje odpadnih tekočin

NASVET
Staro olje sodi med posebne odpadke.
Ne mešajte starega olja z drugimi tekočinami.
Staro olje, do odstranitve, shranjujte v primerni posodi.

10.2 Odstranitev embalažnega materiala

- Embalažni material iz kartona odstranite po predpisih, v stari papir.
- Plastično embalažo odstranite, po predpisih, v rumeni zaboj.

10.3 Odstranitev stare naprave

- Ko boste napravo AirCon Service Center dokončno odstranili iz obratovanja, potem najprej odstranite vse tekočine in jih odstranite po predpisih, na okolju prijazen način.

- Staro napravo izročite najbližjemu centru za recikliranje ali pa se obrnite na servisno službo.

11 Kaj storiti, če?

Motnja	Vzrok	Pomoč
Na zaslonu se pojavi: **„Pozor! Maks. tlak v interni jeklenki“**	Običajno javljanje med procesom recikliranja.	Za nadaljevanje pritisnite in pridržite za 3 sekunde tipko **ENTER**. V primeru, če se javljanje ponovi, potem obvestite servis.
Na zaslonu se pojavi: **„Pozor! Notranji rezervoar polna!“**	Interna posoda za hladilno sredstvo je prepolna, ni bilo možno sprejeti vsesane količine.	Strokovno izpraznite vsebino interne posode za hladilno sredstvo.
Na zaslonu se pojavi: **„Pozor! Preostali tlak v A/C sistemu Zagon odsesovanja!“**	Običajno javljanje v začetku procesa vakuumiranja. Še vedno je tlak v klimatski napravi.	Ni potrebna pomoč. Postopek se samodejno nadaljuje.
Na zaslonu se pojavi: **„Pozor! Tlak v A/C sistemu“**	Javljanje med procesom vakuumiranja. Tlak je v klimatski napravi.	Ni potrebna pomoč. Postopek se samodejno nadaljuje.
Na zaslonu se pojavi: **„Ni zadosti vakuuma! Nadaljujem?“**	Javljanje med postopkom vakuumiranja, če tlak v klimatski napravi po 8 minutah znaša še vedno več kot 50 mbar.	Preverite klimatsko napravo glede puščanja oz. preverite priključke na napravi AirCon Service Center do klimatske naprave.
Na zaslonu se pojavi: **„Netesnost A/C! Nadaljevanje?“**	Javljanje na kocu procesa vakuumiranja. Klimatska naprava ima izgubo vakuuma več kot 120 mbar v času nadzora.	Preverite klimatsko napravo glede puščanja oz. preverite priključke na napravi AirCon Service Center do klimatske naprave.
Na zaslonu se pojavi: **„Izpraznite staro olje!“**	Javljanje med postopkom odsesavanja ali recikliranja, v primeru, če je v posodi več kot 150 ml starega olja.	Vsebino posode starega olja odstranite po predpisih, na okolju prijazen način.
Na zaslonu se pojavi: **„Pozor! Nezadosten vakuum za polnjenje!“**	Javljanje med procesom polnjenja, če vakuum v klimatski napravi ne zadostuje za zaključitev procesa.	Preverite klimatsko napravo glede puščanja oz. preverite priključke na napravi AirCon Service Center do klimatske naprave.
Na zaslonu se pojavi: **„Količina polnjenja je prevelika! Polnjenje interne jeklenke!“**	Javljanje med postopkom procesa, v primeru, če količina hladilnega sredstva interne jeklenke ne zadostuje za dokončanje procesa.	Polnjenje interne posode za hladilno sredstvo.

Motnja	Vzrok	Pomoč
Na zaslonu se pojavi: **„Napolnite posodo za UV barvila!“**	Javljanje med postopkom procesa, v primeru, če količina UV barvila interne posode ne zadostuje za dokončanje procesa.	Napolnite posodo za UV barvilo.
Na zaslonu se pojavi: **„Napolnite rezervoar sveže olje!“**	Javljanje med postopkom procesa, v primeru, če količina svežega olja v interni posodi ne zadostuje za dokončanje procesa.	Napolnite posodo za sveže olje z ustrezno vrsto olja.
Na zaslonu se pojavi: **„Maks. čas polnjenja je presežen! Nadaljevanje?“**	Javljanje med postopkom polnjenja, v primeru, če nastavljene količine hladilnega sredstva ni možno napolniti.	Preverite priključke naprave AirCon Service Center glede pretočnosti.
Na zaslonu se pojavi: **„Zun. rezervoar prazen ali zaprti ventili. Preverite!“**	Javljanje med začetkom ali med polnjenjem interne posode za hladilno sredstvo, v primeru, ko ni možno doseči nastavljene vrednosti količine hladilnega sredstva.	Preverite, če ima eksterna posoda hladilnega sredstva še zadosti hladilnega sredstva oz. preverite, če je odprt ventil na eksterni posodi hladilnega sredstva.
Na zaslonu se pojavi: **„Zamenjajte notranji filter Nadaljevanje?“**	Javljanje pri vklopu naprave AirCon Service Center.	Čim prej zamenjajte interni filter (glejte pogl. „Menjava sušilnika filtra“ na strani 42). Za prehod pritisnite tipko **ENTER**.
Na zaslonu se pojavi: **„Zamenjajte olje vakuumske crpalke! Nadaljevanje?“**	Javljanje pri vklopu naprave AirCon Service Center.	Čim prej zamenjajte olje vakuumske črpalke. (glejte pogl. „Menjava olja vakuumske črpalke“ na strani 46). Za prehod pritisnite tipko **ENTER**.
Na zaslonu se pojavi: **„Napaka tiskalnika! Nadaljevanje?“**	Javljanje sporoča motnje tiskalnika.	Preverite, če je papir v tiskalniku. Preverite, če je tiskalnik vklopljen (rumena LED mora stalno svetiti), Preverite, če je pokrov pravilno zaprt.
Na zaslonu se prikaže **„Error 01“**	Pred testom porasta tlaka slednjega ni bilo možno dovolj znižati.	Preverite, ali so klimatska naprava in spoji netesni, zoženi in poledeneli. Preverite kalibriranje senzorja tlaka.

Motnja	Vzrok	Pomoč
Na zaslonu se prikaže **„Error 02“**	Ponovni porast tlaka pri testu porasta tlaka, tlaka ni možno dovolj znižati.	Preverite, ali so klimatska naprava in spoji netesni, zoženi in poledeneli. Preverite kalibriranje senzorja tlaka.
Na zaslonu se prikaže **„Error 03“**	Tehtnica hladiva ne posreduje nobenih vrednosti.	Preverite delovanje tehtnice.
Na zaslonu se prikaže **„Error 04“**	Pri postopku izpiranja ni možno znižati tlaka.	Preverite, ali so klimatska naprava in spoji netesni, zoženi in poledeneli. Preverite kalibriranje senzorja tlaka.
Na zaslonu se prikaže **„Error 09“**	Med postopkom izpiranja ni bil zaznan tlak na ND priključku klimatske servisne priprave.	Nizkotlačno gibko cev priklopite na posodo za izpiranje in odprite ventil.
Na zaslonu se prikaže **„Error 10“**	Med testom programske opreme kompresor ni mogel zadostno znižati internega tlaka.	Preostali tlak na manometrih? Preverite kalibriranje senzorja tlaka. Preverite interni tlak jeklenke. Preverite delovanje kompresorja in ustreznih magnetnih ventilov.
Na zaslonu se prikaže **„Error 12“**	Med testom programske opreme iz internega rezervoarja ni bilo možno vzeti hladiva.	Preverite kalibriranje senzorja tlaka. Preverite, ali je ventil jeklenke internega rezervoarja odprt. Ali temperatura okolice leži nad 10 °C?
Na zaslonu se prikaže **„Error 52“**	Noben USB-ključ ni bil najden/zaznan	Vstavite USB-ključ. USB-ključ mora biti formatiran s podatkovnim sistemom FAT32.
Na zaslonu se prikaže **„Error 60“**	Pri hibridnem servisu (izpiranje servisnih gibkih cevi s hibridnim oljem) ni bilo možno doseči vakuuma	Ali so servisne gibke cevi priklopljene na posodo za hibridno izpiranje? Ali je posoda za hibridno izpiranje pravilno montirana? Preverite, ali so spoji netesni.

Motnja	Vzrok	Pomoč
Na zaslonu se prikaže **„Error 61“**	Porast tlaka pri hibridnem servisu	Ali so servisne gibke cevi priklopljene na posodo za hibridno izpiranje? Ali je posoda za hibridno izpiranje pravilno montirana? Ali so servisne spojke odprte?

12 Tehnični podatki

	AirCon Service Center ASC 2500G
Št. izdelka:	9103301871
Dimenzije (širina x višina x globina):	560 mm x 1300 mm x 650 mm
Teža:	100 kg
Oskrba s električnim tokom:	230 V/240 V – 50 Hz/60 Hz
Količina izčrpanega hladilnega sredstva:	30 kg / h
Moč vakuumske črpalke:	5 vozil / h
Moč hermetičnega kompresorja:	0,32 kW
Moč suhega filtra:	150 kg
Polnilni cilinder-zbiralnik uporabne vsebine:	16 kg
Emisija hrupa:	55,5 dB (**A**)
Natančnost elektronske tehtnice za hladilno sredstvo:	± 10 g
Natančnost elektronske tehtnice za sveže/staro olje:	± 1 g
Natančnost elektronske tehtnice za UV barvilo:	± 1 g
Območje obratovalne temperature:	+ 5 °C do + 50 °C

	AirCon Service Center ASC 3500G
Št. izdelka:	9103301879
Dimenzije (širina x višina x globina):	560 mm x 1300 mm x 650 mm
Teža:	105 kg
Oskrba s električnim tokom:	230 V/240 V – 50 Hz/60 Hz
Količina izčrpanega hladilnega sredstva:	30 kg / h
Moč vakuumske črpalke:	192 l / h
Moč hermetičnega kompresorja:	0,6 kW
Moč suhega filtra:	150 kg
Polnilni cilinder-zbiralnik uporabne vsebine:	24,0 l / 21,0 kg
Emisija hrupa:	55,5 dB (**A**)
Natančnost elektronske tehtnice za hladilno sredstvo:	± 10 g
Natančnost elektronske tehtnice za sveže/staro olje:	± 1 g
Natančnost elektronske tehtnice za UV barvilo:	± 1 g
Območje obratovalne temperature:	+ 5 °C do + 50 °C

WAECO
AirCon Service

GERMANY
Dometic Germany GmbH
Hollefeldstraße 63
48282 Emsdetten
☏ +49 (0) 2572 879-0
🖷 +49 (0) 2572 879-300
Mail: info@dometic-waeco.de
Internet: www.dometic-waeco.de

AUSTRALIA
Dometic Australia Pty. Ltd.
1 John Duncan Court
Varsity Lakes QLD 4227
☏ +61 7 55076000
🖷 +61 7 5507 6001
Mail: sales@dometic-waeco.com.au

AUSTRIA
Dometic Austria GmbH
Neudorferstrasse 108
2353 Guntramsdorf
☏ +43 2236 908070
🖷 +43 2236 90807060
Mail: info@dometic.at

BELGIUM
Dometic Branch Office Belgium
Lourdesstraat 84 B
B-8940 Geluwe
☏ +32 2 3598040
🖷 +32 2 3598050
Mail: info@dometic.be

CHINA
Dometic Waeco Trading – Shanghai Branch
A707–709, SOHO Zhongshan Plaza,
1055 Zhongshan Road,
Shanghai, China
☏ +86 21 6032 5088
🖷 +86 21 6032 8691
Mail: info.cn@dometic.com

DENMARK
Dometic Denmark A/S
Nordensvej 15, Taulov
7000 Fredericia
☏ +45 75585966
🖷 +45 75586307
Mail: info@dometic.dk

FINLAND
Dometic Finland OY
Valimotie 15
00380 Helsinki
☏ +358 20 7413220
Mail: myynti@dometic.fi

FRANCE
Dometic France SAS
ZA du Pré de la Dame Jeanne
B.P. 5
60128 Plailly
☏ +33 3 44633501
🖷 +33 3 44633518
Commercial : info@dometic.fr
SAV/Technique :
service@dometic.fr

HONG KONG
Dometic Group Asia Pacific
Suites 2207-11 · 22/F, Tower 1
The Gateway · 25 Canton Road,
Tsim Sha Tsui · Kowloon
☏ +852 2 4611386
🖷 +852 2 4665553
Mail: info@waeco.com.hk

HUNGARY
Dometic Zrt. – Értékesítési iroda
1147 Budapest
Kerékgyártó u. 5.
☏ +36 1 468 4400
🖷 +36 1 468 4401
Mail: budapest@dometic.hu

ITALY
Dometic Italy S.r.l.
Via Virgilio, 3
47122 Forlì (FC)
☏ +39 0543 754901
🖷 +39 0543 754983
Mail: vendite@dometic.it

JAPAN
Dometic KK
Maekawa-Shibaura, Bldg. 2
2-13-9 Shibaura Minato-ku
Tokyo 108-0023
☏ +81 3 5445 3333
🖷 +81 3 5445 3339
Mail: info@dometic.jp

MEXICO
Dometic Mx, S. de R. L. de C. V.
Circuito Médicos No. 6 Local 1
Colonia Ciudad Satélite
CP 53100 Naucalpan de Juárez
☏ +52 55 5374 4108
☏ +52 55 5374 4106
🖷 +52 55 5393 4683
Mail: info@dometic.com.mx

NETHERLANDS & LUXEMBOURG
Dometic Benelux B.V.
Ecustraat 3
4879 NP Etten-Leur
☏ +31 76 5029000
🖷 +31 76 5029090
Mail: info@dometic.nl

NEW ZEALAND
Dometic New Zealand Ltd.
Unite E, The Gate
373 Neilson Street
Penrose 1061, Auckland
☏ +64 9 622 1490
🖷 +64 9 622 1573
Mail:
customerservices@dometic.co.nz

NORWAY
Dometic Norway AS
Eleveien 30B
3262 Larvik
☏ +47 33428450
🖷 +47 33428459
Mail: firmapost@dometic.no

POLAND
Dometic Poland Sp. z o.o.
Ul. Puławska 435A
02-801 Warszawa
☏ +48 22 414 32 00
🖷 +48 22 414 32 01
Mail: info@dometic.pl

PORTUGAL
Dometic Spain, S.L.
Branch Office em Portugal
Rot. de São Gonçalo nº 1 – Esc. 12
2775-399 Carcavelos
☏ +351 219 244 173
🖷 +351 219 243 206
Mail: info@dometic.pt

RUSSIA
Dometic RUS LLC
Komsomolskaya square 6-1
107140 Moscow
☏ +7 495 780 79 39
🖷 +7 495 916 56 53
Mail: info@dometic.ru

SINGAPORE
Dometic Pte Ltd
18 Boon Lay Way 06-141
Trade Hub 21
Singapore 609966
☏ +65 6795 3177
🖷 +65 6862 6620
Mail: dometic.sg@dometic.com

SLOVAKIA & CZECH REPUBLIC
Dometic Slovakia s.r.o.
Sales Office Bratislava
Nádražná 34/A
900 28 Ivánka pri Dunaji
☏ +421 2 45 529 680
🖷 +421 2 45 529 680
Mail: bratislava@dometic.com

SOUTH AFRICA
Dometic (Pty) Ltd. Regional Office
Aramex Warehouse
2 Avalon Road
West Lake View 1645, Ext 11,
South Africa
Modderfontein
Johannesburg
☏ +27 87 3530380
Mail: info@dometic.co.za

SPAIN
Dometic Spain S.L.
Avda. Sierra del Guadarrama 16
28691 Villanueva de la Cañada
Madrid
☏ +34 918 336 089
🖷 +34 900 100 245
Mail: info@dometic.es

SWEDEN
Dometic Scandinavia AB
Gustaf Melins gata 7
42131 Västra Frölunda (Göteborg)
☏ +46 31 7341100
🖷 +46 31 7341101
Mail: info@dometic.se

SWITZERLAND
Dometic Switzerland AG
Riedackerstrasse 7a
CH-8153 Rümlang (Zürich)
☏ +41 44 8187171
🖷 +41 44 8187191
Mail: info@dometic.ch

UNITED ARAB EMIRATES
Dometic Middle East FZCO
P. O. Box 17860
S-D 6, Jebel Ali Freezone
Dubai
☏ +971 4 883 3858
🖷 +971 4 883 3868
Mail: info@dometic.ae

UNITED KINGDOM
Dometic UK Ltd.
Dometic House · The Brewery
Blandford St. Mary
Dorset DT11 9LS
☏ +44 344 626 0133
🖷 +44 344 626 0143
Mail: automotive@dometic.co.uk

4445102196SL 09/2019