WAECO
AirCon Service

AirCon Service Center ASC 2500G/ASC 3500G

Servisna stanica za klima uređaje

Uputstvo za rukovanje

Sadržaj

1 O ovom Uputstvu za rukovanje 4
1.1 Hotline 5
1.2 Objašnjenje simbola navedenih u Uputstvu za rukovanje 5
2 Bezbednost 6
2.1 Opšte bezbednosne napomene. 6
2.2 Upozorenja na AirCon Service Center uređaju 7
2.3 Bezbednosni uređaji 7
3 Obim isporuke 8
4 Pribor 9
5 Namenska upotreba 9
6 AirCon Service Center – pregled 10
6.1 Prednja strana 10
6.2 Zadnja strana. 11
7 Prvo puštanje u rad 12
7.1 Postavljanje i uključivanje 12
7.2 Stand-by meni 13
7.3 Izbor jezika. 14
7.4 Unošenje podataka o firmi 15
7.5 Unos datuma i vremena. 16
7.6 Promena unetih vrednosti 17
7.7 Postavljanje boca za ulja i UV aditiv 18
7.8 Upisivanje veličine boce 19
7.9 Punjenje unutrašnje boce za rashladno sredstvo 20
8 Pogon 22
8.1 Brzi program 22
8.2 Korisničke šifre 24
8.3 Postavljanje lične baze podataka 27
8.4 Prenošenje potrošnje rashladnog sredstva na USB stik 29
8.5 Potrošnju rashladnog sredstva prikazati na displeju 30
8.6 Test klima uređaja bez servisa rashladnog sredstva. 32
8.7 Pojedinačni procesi 34
8.8 Ispiranje klima uređaja. 38

9 Servisni radovi 41
9.1 Kontrola nulte tačke vage za ulje 41
9.2 Zamena filtera sušača 43
9.3 Održavanje filtera 44
9.4 Kalibracija senzora pritiska. 46
9.5 Zamena ulja u vakuum pumpi 47
9.6 Stanje brojača 49
9.7 Korekcija količine punjenja kod dužih servisnih creva 50
9.8 Zamena papira na štampaču 51
9.9 Ažuriranje softvera izvršiti preko USB-a. 51
9.10 Zamena boce za staro ulje 53
9.11 Čišćenje i nega. 54
10 Uklanjanje 55
10.1 Uklanjanje ispuštenih tečnosti 55
10.2 Uklanjanje materijala za pakovanje 55
10.3 Uklanjanje starog uređaja. 55
11 Šta uraditi, kada? 56
12 Tehnički podaci. 59

1 O ovom Uputstvu za rukovanje

U ovom uputstvu za rukovanje opisana je servisna stanica za klima uređaje (AirCon Service Center) ASC 2500G kao i ASC 3500G.

Ovo Uputstvo za rukovanje namenjeno je osobama koje održavaju klima uređaje u vozilima i imaju stručno znanje za ove poslove.

U ovom Uputstvu za rukovanje navedena su sva uputstva za siguran i efikasan rad servisne stanice za klima uređaje. Pre nego što uređaj prvi put pustite u pogon, pažljivo pročitajte Uputstvo za rukovanje.

Osim toga vodite računa i o:

- Dometic WAECO Priručnik za obuku „Klimatizacija vozila – tehničke osnove“
- Dometic WAECO informaciona brošura „Klimatizacija vozila – zakonske osnove“
- Uputstva proizvođača rashladnog sredstva
- Eventualno posebna uputstva za održavanje klima uređaja za vozila koja važe u vašem preduzeću

Čuvajte ovo Uputstvo za rukovanje u pregradi za odlaganje u AirCon Service Centers-u da bi po potrebi brzo pronašli potrebnu informaciju.

1.1 Hotline

Ako trebate dalje informacije o AirCon Service Center, koje ne možete da nađete u Uputstvu za rukovanje, molimo stupite u kontakt sa nama preko Hotline veze (Tel.: +49 (0) 25 72 / 8 79-1 91)

1.2 Objašnjenje simbola navedenih u Uputstvu za rukovanje

UPOZORENJE!
Bezbednosna napomena: Nepridržavanje može dovesti do smrti ili teških povreda.

PAŽNJA!
Nepridržavanje može dovesti do materijalne štete i ugroziti funkciju proizvoda.

SAVET
Dopunske informacije o rukovanju proizvodom.

Format	Značenje	Primer
Boldovano	Oznake koje se nalaze na uređaju	Pritisnuti **ENTER**.
„Boldovano“	Prijave na displeju	**„Brzi program“**
• Tekst • Tekst	Nabrajanje proizvoljnim redosledom	• Sigurnosni kontrolor pritiska • Sigurnosni ventil
1. Tekst 2. Tekst 3. Tekst	Koraci u radu koji se vrše navedenim redosledom	1. Priključiti uređaj. 2. Uključiti uređaj. 3. Pritisnuti taster za izbor.
✓ Tekst	Rezultat jednog koraka u radu	✓ Uređaj je spreman za rad.
Tekst (**1**)	Brojevi delova koji se odnose na pregled (strana 10 i strana 11)	Na tastaturi (**8**) uneti željene podatke.
Tekst (**A**)	Oznake delova koji se odnose na slike prikazane u radnim koracima	Izvaditi filtersko postolje (**E**) na levoj strani.

2 Bezbednost

Proizvođač ne preuzima odgovornost za štete nastale usled sledećeg:

- Oštećenja proizvoda usled mehaničkog uticaja i prekomernog napona
- Izmene izvršene na uređaju bez izričitog odobrenja proizvođača
- Namena u druge svrhe izvan namene navedene u uputstvu

2.1 Opšte bezbednosne napomene

Pre nego što AirCon Service Center prvi put pustite u pogon, pažljivo pročitajte ovo Uputstvo za rukovanje.

Uređaj koristite samo za navedenu namenu.

Koristite isključivo rashladno sredstvo R-134a. Ako se rashladno sredstvo meša sa drugim rashladnim sredstvom, može doći do oštećivanja AirCon Service Center uređaja, odnosno klima uređaja u vozilu.

Koristite isključivo WAECO UV aditive. Ako se koriste drugi UV aditivi može doći do oštećenja uređaja AirCon Service Center.

Nosite opremu za ličnu zaštitu (zaštitne naočare i zaštitne rukavice) i izbegavajte telesni kontakt sa rashladnim sredstvom. Telesni kontakt sa rashladnim sredstvom dovodi do izvlačenja toplote iz tela tako da na kontaktnim površinama mogu nastati promrzline.

Ne udišite isparenja rashladne tečnosti. Isparenja rashladnog sredstva doduše nisu otrovna, ali potiskuju kiseonik potreban za disanje.

Ne vršite izmene ili rekonstrukcije na uređaju AirCon Service Center.

Pre svakog puštanja u rad ili pre punjenja uređaja AirCon Service Center proverite da li je uređaj sa svim servisnim crevima neoštećen i da li su zatvoreni svi ventili.

AirCon Service Center ne puštajte u pogon ako je oštećen.

Za dopunjavanje AirCon Service Center uređaja koristite samo odobrene boce sa rashladnim sredstvom sa sigurnosnim ventilom.

Ispraznite servisna creva pre nego što odvojite priključke.

AirCon Service Center ne koristite u prostoriji u kojoj postoji opasnost od eksplozije (na primer u prostorijama za punjenje akumulatora ili u kabini za lakiranje).

Za uključivanje i isključivanje AirCon Service Center uređaja koristite uvek glavni prekidač. Uređaj ne ostavljajte bez nadzora dok je uključen.

Pre isključivanja AirCon Service Center uređaja proverite da li je završen izabrani program i da li su zatvoreni svi ventili. U suprotnom može doći do curenja rashladnog sredstva.

U dovode rashladnog sredstva na uređaju AirCon Service Center i u klima uređaj u vozilu ne ubacujte komprimovani vazduh. Mešavina komprimovanog vazduha i rashladnog sredstva može biti zapaljiva i eksplozivna.

2.2 Upozorenja na AirCon Service Center uređaju

Pažnja!

Obratite pažnju na Uputstvo za rukovanje!

Uređaj priključite samo na utičnicu sa naizmeničnom strujom od 230 V / 50 Hz!

Zaštitite uređaj od kiše!

Nosite rukavice prilikom rada sa rashladnim sredstvom!

Nosite zaštitne naočare prilikom rada sa rashladnim sredstvom!

2.3 Bezbednosni uređaji

- Sigurnosni kontrolor pritiska: Isključuje kompresor kada je normalan radni pritisak previsok.
- Sigurnosni ventil: Dodatni sigurnosni uređaj koji sprečava pucanje vodova ili boca u slučaju nastanka prevelikog pritiska uprkos postojanju sigurnosnog kontrolora pritiska.

3 Obim isporuke

AirCon Service Center i isporučeni pribor pažljivo su provereni pre otpremanja.

Nakon prispeća isporuke proverite da li su isporučeni svi navedeni delovi i da li su neoštećeni.

Ukoliko neki delovi nedostaju ili su oštećeni obavestite o tome preduzeće koje je odgovorno za transport.

ASC 2500G (Kat. br. 9103301871)

Oznaka
Adapter za ventil na boci sa rashladnim sredstvom
Adapter za bocu novog ulja i UV kontrasnog sredstva od 500 ml
Zatvorena patentirana boca za staro ulje
Boca za testiranje kontrasnog sredstva (za oko 10 primena)
Profesionalna boca za ulje viskoznost 100
Profesionalna boca za ulje viskoznost 46
Zaštitni poklopac uređaja
Zaštitne naočare / zaštitne rukavice
Uputstvo za rukovanje

ASC 3500G (Kat. br. 9103301879)

Oznaka
Adapter za ventil boca za WAECO boce za tečnost za hlađenje
Adapter za bocu za novo ulje i za UV boju od 500 ml
Zatvorena boca za staro ulje (500 ml)
Boca za ulje kompresora za klimu
Boca za UV boju
Boca za novo ulje za drugu vrstu ulja
Ester SE 55 ulje (500 ml)
Zaštitni poklopac uređaja
Zaštitne naočare / zaštitne rukavice
Uputstvo za rukovanje

4 Pribor

Kao pribor može se nabaviti (nije sadržano u obimu isporuke):

Oznaka	Kat. br.
PAG boca za novo ulje ISO 46, 500 ml	8887200013
PAG boca za novo ulje ISO 100, 500 ml	8887200014
Boca za UV kontrasno sredstvo, 500 ml	TP-3820-500
Adapter za bocu za novo ulje i UV kontrasno sredstvo od 500 ml	4440600026
Posuda za ulje za drugu vrstu ulja	4440600034
Posuda za staro ulje, 500 ml	4440600131
Rezervni filter za održavanje	4440400009
Cilindar punjenja 4,4 kg kao rezervoar za rashladno sredstvo	8885200003
Zaštitni poklopac uređaja	4445900081
Rezervna boca za Tracer uređaj za punjenje, 236 ml	TP-3820-0008
Rezervna boca za Tracer uređaj za punjenje, 475 ml	TP-3820-0016
Rezervna rolna papira za štampač (termo papir) (VPE 4)	4445900088
Servisno crevo za visoki pritisak (SAE standard) 5 m	8885100026
Servisno crevo za nizak pritisak (SAE standard) 5 m	8885100025
Zaštitne naočare	8885400066
Zaštitne rukavice	8885400065
Ulje za vakuumsku pumpu, 1000 ml	8887200018
Denso ND8 ulje, 500 ml	8887200021

5 Namenska upotreba

AirCon Service Center namenjen je održavanju klima uređaja u vozilima. Uređaj je koncipiran za komercijalnu upotrebu.

Uređajem AirCon Service Center smeju da rukuju samo osobe koje poseduju odgovarajuće stručno znanje za održavanje klima uređaja.

Uređajem AirCon Service Center mogu da se održavaju samo klima uređaji za vozila koji koriste rashladno sredstvo R-134a.

6 AirCon Service Center – pregled

6.1 Prednja strana

1 Manometar podpritiska

2 Crvena statusna lampica „Punjenje“

3 Plava statusna lampica „Vakuumiranje“

4 Žuta lampica statusa za „ECO dubinsko pražnjenje“

5 Zelena statusna lampica „Usisavanje“

6 Manometar visokog pritiska

7 Displej

8 Tastatura

9 Prednji poklopac

10 Podesivi prednji točkići

11 Priključak servisnog creva podpritiska (plavo)

12 Priključak servisnog creva visokog pritiska (crveno)

13 Servisna spojnica za priključak visokog pritiska (crveno)

14 Servisna spojnica za priključak podpritiska (plavo)

15 Štampač

16 USB priključak

17 Signalna tabla

6.2 Zadnja strana

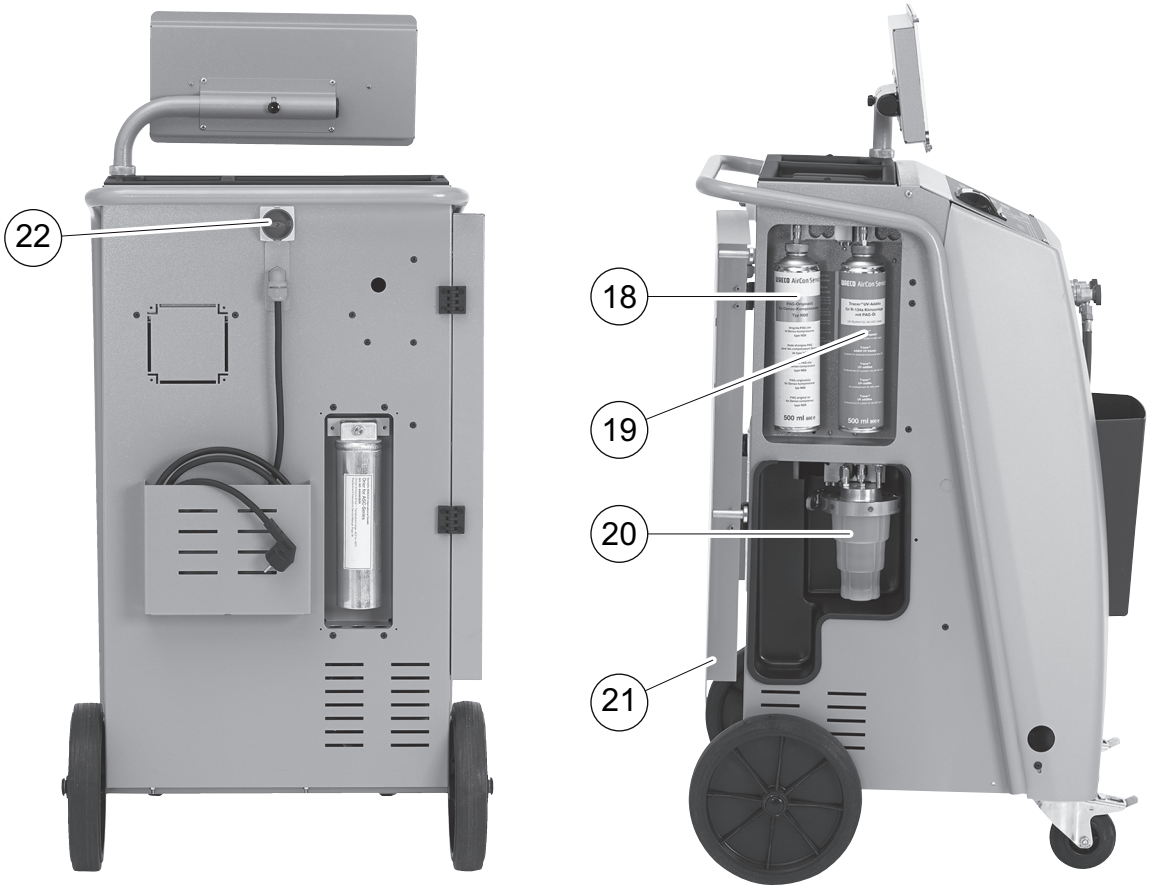

18 Boca za novo ulje (500 ml)

19 Boca za UV aditiv (500 ml)

20 Patentirana boca za staro ulje

21 Poklopac

22 Glavni prekidač

7 Prvo puštanje u rad

7.1 Postavljanje i uključivanje

1. AirCon Service Center dovezite do radnog mesta i učvrstiti prednje točkove (**10**).

SAVET
U toku rada uređaj mora da stoji na čvrstoj i horizontalnoj podlozi da bi se omogućilo ispravno merenje.

2. AirCon Service Center priključite na strujnu mrežu.
3. Za uključivanje postaviti glavni prekidač (**22**) na položaj I.
   Na displeju (**7**) se nekoliko sekundi prikazuje broj verzije softvera:

```
Dometic WAECO
ASC2500G          SW          25000122
LE                DB          lhd10028
                  SN            000020
```

„SW“: Stanje softvera
„DB“: Baza podataka
„SN“: Serijski broj

✓ Zatim se vrši testiranje softvera uređaja AirCon Service Center.

```
Provera programa
Sacekajte!
```

✓ Na kraju postupka startovanja AirCon Service Center pokazuje sledeće:

```
Ras. tecnost            g.        4820
Novo ulje               ml         375
UV boja                 ml         313
11:56:35                      10/03/17
```

7.2 Stand-by meni

U stand-by meniju daju se informacije o aktuelnoj količini punjenja kao i vremenskoj pedešenosti AirCon Service Center uređaja.

Prikazuje se:

- Količina punjenja rashladnog sredstva
- Količina punjenja novog ulja
- Količina punjenja UV-aditiva
- Vreme
- Datum

7.3 Izbor jezika

1. Pritisnuti taster sa strelicom ↑ ili ↓ za napuštanje osnovnog menija.
2. U osnovnom meniju strelicama izabrati ↑ ili ↓ **„Drugi meniji“**:

```
Brzi program                 □
Pojedinacni procesi          □
Drugi meniji                 ■
ENTER-OK                     ↕
```

3. Za potvrdu pritisnite **ENTER**.
4. Strelicom izabrati ↓ **„Servis“**.
5. Za potvrdu pritisnite **ENTER**.
6. Unesite šifru **„5264“**.
7. Strelicama ↑ ili ↓ izabrati željeni jezik.
8. Za potvrdu pritisnite **ENTER**.
9. Pritisnite **STOP**. Aktivira se izabrani jezik i prikazuje se stand-by meni.

7.4 Unošenje podataka o firmi

Podaci o firmi se štampaju u svakom servisnom izveštaju.

1. U osnovnom meniju strelicama ↑ ili ↓ izabrati **„Drugi meniji“**:

```
Brzi program                  □
Pojedinacni procesi           □
Drugi meniji                  ■
ENTER-OK                      ↕
```

2. Za potvrdu pritisnuti **ENTER**.
3. Strelicom ↓ izaberite **„Servis“**.
4. Za potvrdu pritisnite **ENTER**.
5. Unesite šifru **„3282“**.
6. Podaci o firmi na displeju se prikazuju u trećem redu (**7**).
   Može se uneti pet redova sa po 20 karaktera.
   Na displeju se pojavljuje broj prikazanih redova sa podacima o firmi iza prijave **„Unesite podatke o firmi“** (**„01“** do **„05“**).
   Strelicama ↑ ili ↓ bira se željeni red podataka o firmi.
7. Pomoću tastature (**8**) i strelica uneti željene podatke:
   Za promenu sa velikih na mala slova pritisnuti info taster Aa .
   Za brisanje pojedinačnih redova, kratko pritisnite taster **C**.
   Za brisanje prikazanog reda, pritisnite duže taster **C**.
8. Za potvrdu pritisnite **ENTER**.
9. Pritisnite **STOP**. Podešeni podaci su aktivni.
10. Ponovo pritisnite **STOP** da bi prešli u stand-by meni.

7.5 Unos datuma i vremena

Datum i vreme se štampaju zajedno sa podacima o firmi u svakom servisnom izveštaju.

1. U osnovnom meniju strelicama ↑ ili ↓ izabrati **„Drugi meniji“**:

```
Brzi program              □
Pojedinacni procesi       □
Drugi meniji              ■
ENTER-OK                  ↕
```

2. Za potvrdu pritisnite **ENTER**.
3. Strelicom ↓ izaberite **„Servis“**.
4. Za potvrdu pritisnite **ENTER**.
5. Unesite šifru **„8463“**.
6. Pomoću tastature i strelica uneti željene podatke.
7. Za potvrdu pritisnite **ENTER**.
8. Pritisnite **STOP** da bi prešli u stand-by meni.

7.6 Promena unetih vrednosti

AirCon Service Center već ima podešene vrednosti za najvažnije servisne radove. Ove unete vrednosti se automatski pojavljuju prilikom pozivanja odgovarajućeg menija.

Sledeće podešene vrednosti mogu da se prilagode u slučaju potrebe:

Parametri	Fabrički zadate vrednosti
Cekati na povecanje pritiska min.	1
Vreme vakuumiranja min.	20
Kontrolno vreme vakuumiranja min.	4
Novo ulje ml. (dodatna količina)	0
UV boja ml.	7
Količina punjenja g.	500
Štampati usisanu količinu?	Da

1. U osnovnom meniju strelicama ↑ ili ↓ izabrati **„Drugi meniji“**:

```
Brzi program          □
Pojedinacni procesi   □
Drugi meniji          ■
ENTER-OK              ↕
```

2. Za potvrdu pritisnite **ENTER**.
3. Strelicom ↓ izaberite **„Servis“**.
4. Za potvrdu pritisnite **ENTER**.
5. Unesite šifru **„7388“**.
6. Pomoću tastature i strelica uneti željene podatke.
7. Za potvrdu pritisnite **ENTER**.
8. Pritisnite **STOP** da bi prešli u stand-by meni.

7.7 Postavljanje boca za ulja i UV aditiv

Trenutno postojeće količine prikazuju se u stand-by meniju.

1. Otvorite poklopac (**21**) na levoj strani i postavite bocu na brzohodni zatvarač:
   – Boca za novo ulje (**18**)
   – Boca za UV aditiv (**19**) i
   – Boca za staro ulje (**20**)

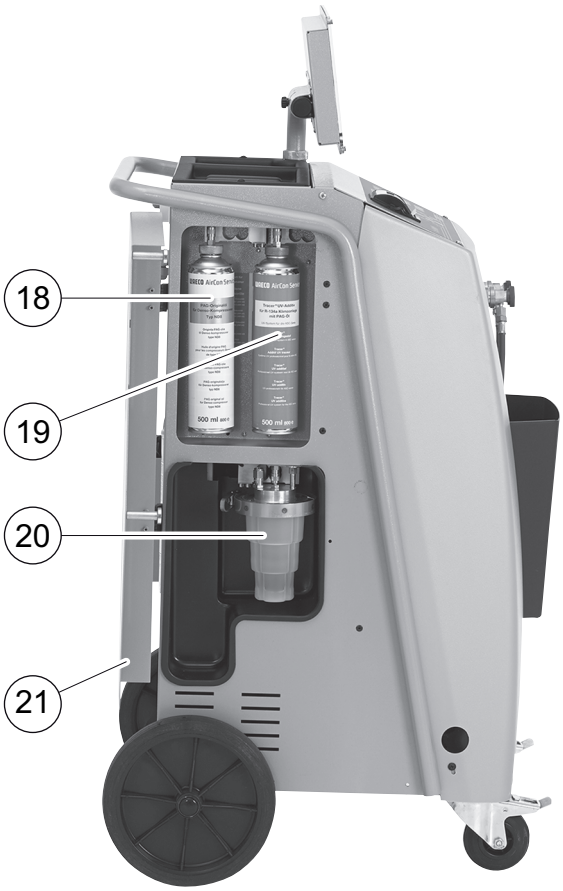

2. Zatvorite poklopac (**21**).
3. Unesite veličinu boce za novo ulje i UV aditiv (vidi poglavje „Upisivanje veličine boce“ na strani 19).

7.8 Upisivanje veličine boce

Za novo ulje i UV aditiv mogu se koristiti boce od 500 ml (**B**) ili 250 ml (**C**) (pribor). Određena veličina boce mora da se upiše u AirCon Service Center.

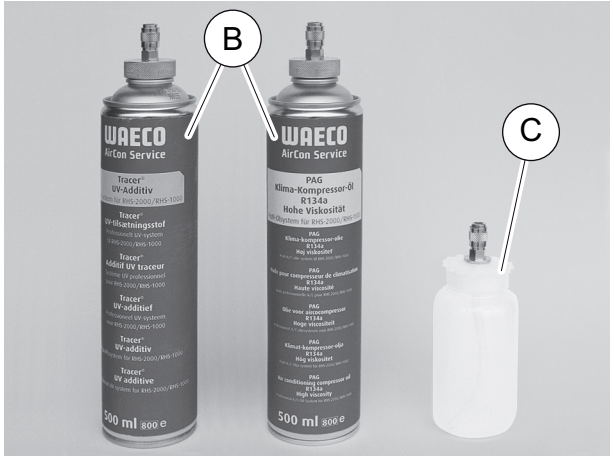

1. U osnovnom meniju strelicama ↑ ili ↓ izabrati **„Drugi meniji“**:

```
Brzi program          □
Pojedinacni procesi   □
Drugi meniji          ■
ENTER-OK              ↕
```

2. Za potvrdu pritisnite **ENTER**.
3. Strelicom ↓ izaberite **„Servis“**.
4. Za potvrdu pritisnite **ENTER**.
5. Unesite šifru **„2688“**.
6. Strelicama aktivirati željena polja (tamna polja su aktivna).
7. Za potvrdu pritisnite **ENTER**.
8. Pritisnite **STOP** da bi prešli u stand-by meni.

7.9 Punjenje unutrašnje boce za rashladno sredstvo

Kada se AirCon Service Center prvi put pušta u rad, unutrašnja boca za rashladno sredstvo mora da se napuni iz spoljašnje boce i to najmanje sa 5000 g rashladnog sredstva.

SAVET
Vodite računa i o uputstvima na bocama sa rashladnim sredstvom!

Trenutno postojeće količine prikazuju se u stand-by meniju.

U ponudi su tri različite vrste boca sa rashladnim sredstvom:

- Boca sa rashladnim sredstvom bez potisne cevi
  Ove boce rashladnog sredstva imaju **jedan** priključak.
  Prilikom punjenja AirCon Service Center uređaja priključci moraju da se nalaze dole (bodu okrenuti naopako).
- Boca sa rashladnim sredstvom sa potisnom cevi
  Ove boce rashladnog sredstva imaju **jedan** priključak.
  Prilikom punjenja AirCon Service Centers priključci moraju da se nalaze gore (bodu okrenuti uspravno).
- Boca sa rashladnim sredstvom sa potisnom cevi:
  Ove boce rashladnog sredstva imaju **dva** priključka. Za punjenje AirCon Service Center uređaja koristi se priključak označen sa **L** (= liquid / tečno).
  Prilikom punjenja AirCon Service Center uređaja priključci moraju da se nalaze gore (bodu okrenuti uspravno).

1. U osnovnom meniju strelicama ↑ ili ↓ izabrati **„Drugi meniji“**:

```
Brzi program              □
Pojedinacni procesi       □
Drugi meniji              ■
ENTER-OK                  ↕
```

2. Za potvrdu pritisnite **ENTER**.
3. Strelicama ↑ ili ↓ izaberite **„Punjenje unutr. boce“**:

```
Punjenje unutr. boce      ■
Pranje A/C                □
Kalibracija vage          □
Servis                    □
```

4. Za potvrdu pritisnite **ENTER**.

5. U daljem procesu pratiti uputstva na displeju i ovde:

```
Prikljucite crevo VP
na novu bocu R134a i
otvorite ventile.
ENTER-OK STOP-IZLAZ
```

Za potvrdu pritisnite **ENTER**.

```
Upisite zeljenu
kolicinu punjenja
                        g.      13620
ENTER-OK         STOP-IZLAZ
```

Na displeju se prikazuje maksimalna moguća količina punjenja rashladnog sredstva.

Unesite željenu količinu i potvrdite sa **ENTER**.
Puni se unutrašnja boca za rashladno sredstvo.

Kraj postupka punjenja potvrđuje se akustičnim signalom.
Zatvorite ventile i potvrdite sa **ENTER**.

6. Nakon punjenja prikazuje se količina rashladnog sredstva u unutrašnjoj boci. Pritisnite **STOP** za napuštanje menija.
Ponovo pritisnite **STOP** da bi prešli u stand-by meni. Uređaj je sada spreman za rad.

8 Pogon

PAŽNJA!
U toku servisiranja klima uređaja moraju da se isključe motor i klima uređaj.

8.1 Brzi program

SAVET
U meniju **„Brzi program“** vrši se potpuno automatsko servisiranje klima uređaja. Mora da se unese samo količina navedena na nalepnici u vozilu ili iz baze podataka.
U meniju **„Brzi program“** automatski se po redu vrši:

- Usisavanje rashladnog sredstva
- Reciklaža rashladnog sredstva (čistoća odgovara SAE J 2099)
- Kontrola porasta pritiska
- Ispuštanje starog ulja
- Vakuumiranje uređaja
- Kontrola zaptivenosti / vakuumska kontrola
- Dopunjavanje potrebnom količinom novog ulja
- Sipanje UV aditiva
- Punjenje rashladnog sredstva

Na kraju svakog izvršenog procesa štampa se servisni izveštaj. Samo ako je proces uspešno izvršen, počinje se sa narednim postupkom.

1. Odgovarajuće priključke AirCon Service Center uređaja prvo spojite na klima uređaj u vozilu i otvorite servisne priključke.
2. Pritisnite strelicu ↑ ili ↓ za napuštanje osnovnog menija.
3. U osnovnom meniju strelicama ↑ ili ↓ izabrati **„Brzi program“**:

```
Brzi program          ■
Pojedinacni procesi   □
Drugi meniji          □
ENTER-OK              ↕
```

4. Za potvrdu pritisnite **ENTER**.
5. Na tastaturi (**8**) i strelicama uneti željene podatke o vozilu.
6. Za potvrdu pritisnite **ENTER**.
7. Upišite količinu rashladne tečnosti.
   Odgovarajuću količinu pročitajte na nalepnici u vozilu i unesite je pomoću tastature (**8**) i strelica ili koristite bazu podataka AirCon Service Centra.

PAŽNJA!
U slučaju nedoumice koristite vrednost navedenu na nalepnici u vozilu.

```
Personal DB                    ■
ALFA ROMEO                     □
ASTON MARTIN                   □
AUDI                           □
```

```
AUDI A8 (4D_)
                        g.      775
1994-11.1997
                                ↕
```

8. Tasterima sa strelicama izaberite željeno vozilo i zatim potvrdite izbor pritiskom na taster **ENTER**.

✓ Ako se u režimu baze podataka pritisne taster **„i“**, na displeju (**7**) se prikazuju informacije o količini i vrstama ulja.

```
PAG ISO 46              ml.       250
WAECO ŠIFRA:
250cc                     8887200001
50cc                      8887200013
```

9. Strelicama ↑ ili ↓, izaberite da li klima ima dva priključka (visoki i niski pritisak) ili samo jedan priključak (visoki ili niski pritisak).

```
Klima            sa VP/NP      ■
Klima            samo sa VP    □
Klima            samo sa NP    □
ENTER-OK STOP-IZLAZ            ↕
```

Potvrdite sa **ENTER**.

✓ Počinje potpuno automatsko servisiranje klima uređaja.

✓ Nakon servisa klima uređaja pojavljuje se zahtev za odvajanje servisnih creva (**11**) i (**12**) AirCon Service Center uređaja sa klima uređaja.

10. Odvojite servisna creva (**11**) i (**12**) i potvrdite sa **ENTER**.

    Sada se prazne servisna creva. Nakon toga je uređaj spreman za dalji rad.

11. Zaštitne kape ventila klima uređaja zavrnite na priključke.

8.2 Korisničke šifre

Postoji mogućnost da se stanica za servisiranje klima uređaja zaštiti ličnom korisničkom šifrom od neovlašćenog pristupa. Kada je ta funkcija aktivirana, nakon uključivanja se traži korisnička šifra, bez koje uređaj ne može da se startuje. Može biti do 10 različitih korisnika sa svojom individualnom šifrom.

8.2.1 Postavljanje korisničke šifre

1. U osnovnom meniju strelicama ↑ ili ↓ izabrati **„Drugi meniji“**:

```
Brzi program                  □
Pojedinacni procesi           □
Drugi meniji                  ■
ENTER-OK                      ↕
```

2. Za potvrdu pritisnite **ENTER**.
3. Tasterom sa strelicom izaberite ↓ **„Servis“** i potvrdite sa **ENTER**:

```
Pranje A/C                    □
Kalibracija vage              □
Servis                        ■
ENTER-OK STOP-IZLAZ           ↕
```

4. Unesite šifru **„9786“** i potvrdite sa **ENTER**, da bi prešli u administrativni meni **„ADM“** :

```
Servis

                          ----
```

5. Unesite šifru administratora **„0000“** (fabričko podešavanje) i potvrdite sa **ENTER**:

```
Insert ADM Code

                          ----
```

SAVET
Iz sigurnosnih razloga svaki put mora da se izabere nova šifra administratora koja ne sme da bude **„0000“** jer se kompletna funkcija inače ponovo deaktivira.
Pomoću šifre administratora mogu da se unesu korisnici.

6. Unošenje nove šifre administratora:

```
ADM AREA
Insert new code

                          ----
```

7. Potvrđivanje nove šifre administratora:

```
ADM AREA
Confirm new code

                    ----
```

8. Strelicama ↑ ili ↓ izabrati pojedinačnog korisnika:

```
ADM AREA
User number                1
```

9. Odrediti četvorocifrenu individualnu korisničku šifru (ako se ovde odredi šifra, uređaj može da se pusti u rad samo sa ovom šifrom).

```
ADM AREA
User number                1
Insert new code
                    ----
```

10. Potvrditi korisničku šifru:

```
ADM AREA
User number                1
Confirm new code
                    ----
```

SAVET
Žutim info tasterom može da se vrši prebacivanje sa velikih na mala slova.

11. Unesite korisničko ime i potvrdite unos sa **ENTER**:

```
ADM AREA
User number                1
Enter name
Max Mustermann
```

```
ADM AREA
User number                1
Max Mustermann
```

SAVET
Unet je korisnik i meni se ponovo vraća na izbor korisnika. Možete uneti novog korisnika ili napustiti meni sa **STOP**.

8.2.2 Unošenje korisničke šifre

Pri uključivanju servisne stanice za klima uređaje podaci o uređaju se prikazuju na displeju. Ako postoje korisničke šifre, mora da se unese samo jedna šifra da bi se stanica aktivirala.

1. Unesite odgovarajuću korisničku šifru.

```
Enter user code

                    ----
```

U slučaju unosa pogrešne korisničke šifre prikazuje se sledeća prijava greške.

```
Wrong code!
```

Nakon uspešnog unosa stanica se aktivira i podiže sistem. Prikazuje se korisničko ime:

```
Max Mustermann
```

8.3 Postavljanje lične baze podataka

U ovu bazu podataka mogu da se unesu do 100 specifičnih vozila klijenata sa odgovarajućim količinama punjenja.

1. U osnovnom meniju strelicama ↑ ili ↓ izabrati **„Brzi program“**:

```
Brzi program                ■
Pojedinacni procesi         □
Drugi meniji                □
ENTER-OK                    ↕
```

2. Za potvrdu pritisnite **ENTER**.
3. Nakon unosa oznake vozila (u ovom slučaju može da se ostavi otvoreno) potvrdite sa **ENTER**.

```
 PODACI O VOZILU
Reg. br.:
```

4. Strelicama ↑ ili ↓ izabrati **„Baza podataka“** i potvrditi sa **ENTER**.

```
Napuniti              g        500

Baza podataka                   ■
ENTER-OK STOP-IZLAZ             ↕
```

5. Izaberite **„Personal DB“** i potvrdite sa **ENTER**.

```
Personal DB                     ■
ALFA ROMEO                      □
ASTON MARTIN                    □
AUDI                            □
```

6. U ovoj praznoj bazi podataka strelicama ↑ ili ↓ izabrati odgovarajući unos i potvrditi sa **ENTER**.

```
                      0         ■

                      1         □
```

7. Za promenu unosa pritisnuti žuti taster **„Info“**.

```
                                0

                 g     ---      0
i-DB set
```

8. U slobodna polja uneti podatke o vozilu (model, tip) i potvrditi sa **ENTER**.

```
____________                    0
___________________
____________     g     ___      0
```

9. Uneti količinu rashladnog sredstva i potvrditi sa **ENTER**.

```
AUDI                                0
A4 (8E)
2000 - 2004      g.               500
```

✓ Unos je izvršen.

```
AUDI             0                ■
A4 (8E)
                 1                □
```

Možete izvršiti jedan jedini unos (izabrati strelicama, zatim na opisani način) ili napustiti meni sa tasterom **STOP**.

8.4 Prenošenje potrošnje rashladnog sredstva na USB stik

Svaki put kada se završi postupak usisavanja ili punjenja (pojedinačni proces ili potpuno automatski), stanica memoriše sve odgovarajuće podatke u internu memoriju. Iz tih podataka može da se generiše izveštaj i da se prenese na USB stik.

SAVET
USB stik mora da bude formatiran sa FAT32 sistemom datoteka.

Svaki izveštaj se memoriše u dva formata:

- kao HTML datoteka (otvara se u bilo kojem Internet pregledaču)
- kao XLS datoteka (otvara se u Microsoft Excel-u)

SAVET
Izveštaj može da sadrži posebni logo (npr. logo radionice) ako se na USB stik kopira grafička datoteka koja ispunjava sledeće uslove:
- Format datoteke: JPEG
- Ime datoteke: logo.jpg (pazite na velika i mala slova)
- Veličina slike: 370 x 50 piksela

Adresa firme u izveštaju se preuzima iz stanice (vidi poglavje „Unošenje podataka o firmi“ na strani 15).

8.4.1 Godišnji izveštaj

Nakon promene godine stanica javlja da memorisani podaci iz prethodne godine treba da se prenesu na neki USB stik. Kada prenosite godišnje podatke na USB stik, oni se nakon toga brišu iz interne memorije stanice.

1. USB stik staviti u USB priključak (**16**).
2. Slede uputstva na displeju.

8.4.2 Ručni izveštaj

Sada možete u svako doba ručno da prenesete mesečni ili godišnji izveštaj na USB stik.

1. USB stik staviti u USB priključak (**16**).
2. U osnovnom meniju izabrati strelicama ↑ ili ↓ **„Drugi meniji“**:

```
Brzi program          ■
Pojedinačni proces    □
Drugi meniji          □
ENTER-DA              ↕
```

3. Za potvrdu pritisnite **ENTER**.
4. Tasterom sa strelicom izaberite ↓ **„Service“** i potvrdite sa **ENTER**:
5. Unesite lozinku i potvrdite sa **ENTER**.
   – **„4910“:** Mesečni izveštaj
   – **„4918“:** Godišnji izveštaj

   Ukoliko nije umetnut USB stik ili se on ne prepoznaje, prikazuje se **„Error 52“**.
6. Strelicama ↑ ili ↓ izaberite željeni unos i potvrdite sa **ENTER**.
7. Slede uputstva na displeju.
8. Sa **STOP** se vratite na prethodni izbor.

8.5 Potrošnju rashladnog sredstva prikazati na displeju

Stanica pamti podatke o količini napunjenog i potrošenog rashladnog sredstva. Oni mogu direktno da se štampaju u slučaju godišnjeg ili mesečnog pregleda.

1. U osnovnom meniju strelicama ↑ ili ↓ izabrati **„Drugi meniji“**:

```
Brzi program          ■
Pojedinačni proces    □
Drugi meniji          □
ENTER-DA              ↕
```

2. Za potvrdu pritisnite **ENTER**.
3. Tasterom sa strelicom izaberite ↓ **„Servis“** i potvrdite sa **ENTER**:

```
Pranje A/C            □
Kalibracija vage      □
Servis                ■
ENTER-OK STOP-IZLAZ   ↕
```

4. Unesite šifru **„9051“** i potvrdite sa **ENTER**

```
Servis

                  ----
```

5. Strelicama ↑ ili ↓ izaberite željenu godinu i potvrdite sa **ENTER**.

```
2017                          ■
```

Primer

```
R134a iz klime
Ukupno                      2017
g.                         18650
↵PRINT STOP-IZLAZ
```

„R134a iz klime“ pokazuje količinu potrošenog rashladnog sredstva. Ovde je u 2017. godini potrošeno ukupno 18 650 g rashladnog sredstva sa stanicom.

Strelicom ↓ se prikazuje sledeća ukupna količina napunjenog rashladnog sredstva u odgovarajućoj godini:

```
R134a u klimu
Ukupno                      2017
g.                          9000
↵PRINT STOP-IZLAZ
```

Pritiskom na taster sa strelicom ↓ na displeju se prikazuje mesečni pregled:

```
R134a iz klime
                         01/2017
g.                          2400
↵PRINT STOP-IZLAZ
```

Ovde je u januaru 2017 potrošeno ukupno 2 400 g rashladnog sredstva.

U mesečnom pregledu se naizmenično prikazuje napunjena i potrošena količina.

Pregled može da se štampa pritiskom na taster **Enter**. Tasterom **„STOP“** zatvorite pregled.

8.6 Test klima uređaja bez servisa rashladnog sredstva

SAVET
Test klima uređaja može da se izvrši samo kod vozila koja imaju priključak za podpritisak i visoki pritisak odnosno samo jedan priključak za podpritisak.

Ukoliko se kod nekog klima uređaja vrši i testiranje ispravnosti (bez ispuštanja i recikliranja rashladnog sredstva), po obavljenom testu bi u servisnim crevima klima uređaja nedostajalo postojeće rashladno sredstvo iz sistema klima uređaja. Tačka iz menija **„Kontrola klime“** je uvedena da bi se kompenzovala ova nedostajuća količina.

SAVET
Kod dosadašnjih standardnih funkcionalnih procesa **„Brzi program“** ili **„Pojedinacni procesi“** već postoji kompenzacija količine punjenja za servisna creva, tako da ovde može da se izvrši na kraju testiranje ispravnosti klima uređaja na uobičajeni način (servisna creva se prazne od uređaja).

1. Odgovarajuće priključke AirCon Service Center uređaja prvo priključite na klima uređaj u vozilu i otvorite ih.
2. Pokrenite motor i uključite klima uređaj.
3. Pritisnite strelicu ↑ ili ↓ za napuštanje osnovnog menija.
4. U osnovnom meniju strelicama ↑ ili ↓ izabrati **„Drugi meniji“**:

```
Brzi program                 □
Pojedinacni procesi          □
Drugi meniji                 ■
ENTER-OK                     ↕
```

5. Za potvrdu pritisnite **ENTER**.
6. Strelicama ↑ ili ↓ izaberite **„Kontrola klime“**:

```
Kontrola klime               ■
Servis                       □

ENTER-OK STOP-IZLAZ
```

✓ Pojavljuje se zahtev za kontrolom klima uređaja:

```
Kontrola rada klima
uredjaja...

STOP-IZLAZ
```

7. Ispitati prekomerni pritisak i podpritisak u klima uređaju prema podacima proizvođača.

8. Za završetak testa klima uređaja pritisnuti **STOP**.

```
Otkacite crevo VP
sa klima uredjaja

ENTER-OK
```

9. Zatvoriti VP brzokopčajuću spojnicu i skinuti je sa klima uređaja.

SAVET
Ako ste za skidanje VP brzokopčajuće spojnice isključili motor na vozilu, tada ga ponovo startuje i uključite klima uređaj.

✓ Prikazuju se sledeće prijave na displeju.

```
Sacekajte!
Praznjenje servisnih
creva
```

```
Kraj programa !


STOP-IZLAZ
```

10. Za završavanje testa klima uređaja pritisnite taster **STOP.**

8.7 Pojedinačni procesi

SAVET
U meniju **„Pojedinacni procesi“** servis klima uređaja vrši se korak po korak. Mogu se vršiti iste operacije kao i kod brzog programa, ali pojedine operacije mogu i da se izostave. Osim toga, za svaku operaciju mogu na tastaturi da se individualno unesu dotične vrednosti. Pore toga, u ovom meniju mogu se uneti podaci u vozilu za servisni protokol.

U meniju **„Pojedinacni procesi“** mogu se obaviti sledeća tri postupka pojedinačno:

- Pražnjenje klima uređaja: Usisavanje, reciklaža rashladnog sredstva, provera porasta pritiska, ispuštanje starog ulja.
- Vakuumiranje: Vakuumiranje postrojenja, kontrola zaptivenosti / vakuumska kontrola.
- Punjenje klima uređaja: Punjenje novog ulja, punjenje UV aditiva, punjenje rashladnog sredstva.

Na kraju svakog izvršenog procesa štampa se servisni izveštaj.

1. Odgovarajuće priključke AirCon Service Center uređaja prvo spojite na klima uređaj u vozilu i otvorite ih.
2. U osnovnom meniju strelicama ↑ ili ↓ izaberite **„Pojedinacni procesi“**:

```
Brzi program                  □
Pojedinacni procesi           ■
Drugi meniji                  □
ENTER-OK                      ↕
```

3. Za potvrdu pritisnite **ENTER**.
4. Unesite podatke o vozilu i potvrdite sa **ENTER**.

8.7.1 Postupak isisavanja

1. Izaberite željeno podešavanje i potvrdite sa **ENTER**.

```
Praznjenje                    Da
klima uredjaja?               Ne

ENTER-OK STOP-IZLAZ           ↕
```

2. Kada se izabere **„Praznjenje klima uredjaja“** u sledećem meniju unesite željeno vreme čekanja na povećanje pritiska (standardno 1 min) i potvrdite sa **ENTER**, inače nastavite sa poglavje „Vakuumiranje“ na strani 35.

```
Cekati na povecanje
pritiska
                        min.      1
ENTER-OK STOP-IZLAZ
```

SAVET
Vreme čekanja je potrebno da bi eventualno preostalo rashladno sredstvo moglo da ispari i potom da se usisa. Isparavanje preostalog rashladnog sredstva izaziva povećanje pritiska.

8.7.2 Vakuumiranje

1. Izaberite željeno podešavanje i potvrdite sa **ENTER**.

```
Vakuumiranje                  Da
                              Ne

ENTER-OK STOP-IZLAZ           ↕
```

2. Kada se izabere **„Vakuumiranje“** unesite željeno vreme vakuumiranja (standardno 20 min), inače nastavite sa poglavje „Punjenje“ na strani 36.
3. Strelicom ↓ uneti željeno vreme vakuumiranja.
4. Oba podešavanja potvrdite sa **ENTER**.

```
Vreme vakuuma          min.    20
Vakuumiranja
Test vakuuma           min.     4
ENTER-OK STOP-IZLAZ             ↕
```

SAVET
Klima uređaj se prazni preko vakuumske pumpe. To služi za uklanjanje eventualno postojećih stranih gasova ili vlage i za pripremu klime za punjenje. Usisano preostalo rashladno sredstvo koje je još uvek bilo vezano u ulju rashladnog sredstva, AirCon Service Center prikuplja i reciklira.

8.7.3 Punjenje

1. Izaberite željeno podešavanje i potvrdite sa **ENTER**.

```
Punjenje klima                    Da
uredjaja ?                        Ne

ENTER-OK STOP-IZLAZ                ↕
```

2. Kada je izabrano **„Punjenje klima uredjaja“**, unesite željene vrednosti, inače nastavite sa poglavje „Izbor priključaka“ na strani 37.
3. Upišite količinu punjenja ulja rashladnog sredstva.
4. Pritisnuti strelicu ↓.
5. Upišite količinu aditiva.
6. Pritisnuti strelicu ↓.
7. Upišite količinu punjenja rashladnog sredstva.
8. Sva podešavanja potvrdite sa **ENTER**.

```
Novo ulje                ml.     0
UV boja                  ml.     7
Ras. tecnost           g.      500
ENTER-OK STOP-IZLAZ                ↕
```

SAVET

- Ako se u istom procesu odvija i usisavanje, tada količina novog ulja važi za dodatu količinu punjenja, koja se dodaje prethodno usisanoj količini starog ulja. Ako se ova vrednost postavi na 0, ponovo se puni ona količina ulja koja je usisana.
- Da bi se punilo novo ulje ili UV aditiv, u istom procesu mora da se izvrši i vakuumiranje. Ako nije izabrano vakuumiranje u meniju za punjenje može da se izabere samo rashladno sredstvo.

8.7.4 Izbor priključaka

1. Parametre izaberite prema postojećim priključcima klima uređaja:
   – Klima uređaj ima priključak za visoki i niski pritisak: Izaberite **NP / VP**.
   – Klima uređaj ima samo priključak za visoki pritisak: Izaberite **VP**.
   – Klima uređaj ima samo priključak za niski pritisak: Izaberite **NP**.
2. Potvrdite sa **ENTER**.

```
Klima            sa VP/NP      ■
Klima            samo sa VP    □
Klima            samo sa NP    □
ENTER-OK STOP-IZLAZ            ↕
```

3. Kada se izvrše sva podešavanja, proces startovati sa **ENTER**.

```
Startovati proces?


ENTER-OK STOP-IZLAZ
```

8.7.5 Nakon završetka servisa klima uređaja

✓ Nakon servisa klima uređaja pojavljuje se zahtev za odvajanje servisnih creva AirCon Service Center uređaja sa klima uređaja.

1. Odvojite servisna creva (**11**) i (**12**) i potvrdite pritiskom na **ENTER**.

✓ Sada se prazne servisna creva. Nakon toga je uređaj spreman za dalji rad.

2. Zaštitne kape ventila klima uređaja zavrnuti na priključke.

8.8 Ispiranje klima uređaja

SAVET
U meniju **„Pranje A/C“** klima uređaj vozila se ispira svežim rashladnim sredstvom. Ispiranje se koristi za zamenu starog ulja kompresora ili za maksimalno uklanjanje metalnih ostataka iz uređaja.
Pre ispiranja mora prvo da se isprazni rashladno sredstvo iz klima uređaja. Nakon toga treba da se iz rashladnog kola odvoje komponente koje ne mogu da se ispiraju (na primer kompresor ili filter). Nakon toga se komponente koje se ispiraju povezuju preko specijalnih adaptera sa servisnim priključcima AirCon Service Center uređaja u kružno kolo ispiranja.

1. Odgovarajuće priključke AirCon Service Center uređaja prvo priključite na klima uređaj u vozilu i otvorite ih.
2. U osnovnom meniju strelicama ↑ ili ↓ izaberite **„Pojedinacni procesi“**:

```
Brzi program                 □
Pojedinacni procesi          ■
Drugi meniji                 □
ENTER-OK                     ↕
```

3. Za potvrdu pritisnite **ENTER**.
4. Po potrebi korisničkom tastaturom (**8**) unesite željene podatke i pritisnite taster **ENTER** za potvrdu.
   Ukoliko ne treba da se unose podaci, pritisnite **ENTER** za prelazak na sledeći programski korak.
5. Izaberite **„Praznjenje klima uredjaja“** (izabrano podešavanje treperi) i potvrdite pritiskom na **ENTER**.
6. Za **„Cekati na povecanje pritiska“** unesite **1** minut i potvrdite pritiskom na **ENTER**.
7. Odbiti **„Vakumiranje ?“** sa **Ne** (izabrano podešavanje treperi) i potvrditi pritiskom na **ENTER**.
8. Odbiti **„Punjenje klima uredjaja ?“** sa **Ne** (izabrano podešavanje treperi) i potvrditi pritiskom na **ENTER**.
9. Izaberite **„Startovati proces?“** sa **ENTER**.
10. Po okončanju postupka isisavanja razdvojiti stanicu od vozila.
11. Od kružnog toka rashladnog sistema odvojiti komponente koje ne mogu da se peru. Ove komponente su na primer:
    – Kompresor
    – Linijski filter
    – Fiksna prigušnica
    – Sabirni rezervoar
    – Filter sušač
    – Ekspanzioni ventil

12. Komponente klima uređaja koje se ispiraju povezati preko specijalnih adaptera sa servisnim priključcima (**13**) i (**14**) AirCon Service Center uređaja u kružni tok ispiranja prema instrukcijama proizvođača.
13. U osnovnom meniju strelicama ↑ ili ↓ izabrati **„Drugi meniji“**:

```
Brzi program                  □
Pojedinacni procesi           □
Drugi meniji                  ■
ENTER-OK                      ↕
```

14. Za potvrdu pritisnite **ENTER**.
15. Strelicama ↑ ili ↓ izaberite **„Pranje A/C“**:

```
Pranje A/C                    ■
Kalibracija vage              □
Servis                        □
ENTER-OK STOP-IZLAZ           ↕
```

16. Po potrebi korisničkom tastaturom (**8**) unesite željene podatke i pritisnite taster **ENTER** za potvrdu.
    Ukoliko ne treba da se unose podaci, pritisnite **ENTER** za prelazak na sledeći programski korak.
17. Strelicama ↑ ili ↓ izaberite da li se ispira kompletan klima uređaj ili samo pojedine komponente.

```
Pranje A/C sistema            ■
Pranje A/C kompon.            □

ENTER-OK STOP-IZLAZ           ↕
```

18. Za potvrdu pritisnite **ENTER**.
19. Kod daljeg procesa pratiti uputstva na displeju.

✓ Nakon završenog ispiranja prikazuje se osnovni meni AirCon Service Center uređaja.

20. U slučaju potrebe ukloniti adapter iz kružnog toga ispiranja i ponovo priključiti sve komponente na rashladni kružni tok.
    Odgovarajuće priključke AirCon Service Center uređaja priključite na klima uređaj u vozilu i otvorite ih.
21. U osnovnom meniju strelicama ↑ ili ↓ izaberite **„Pojedinacni procesi“**:

```
Brzi program                  □
Pojedinacni procesi           ■
Drugi meniji                  □
ENTER-OK                      ↕
```

22. Za potvrdu pritisnite **ENTER**.
23. Po potrebi korisničkom tastaturom (**8**) unesite željene podatke i pritisnite taster **ENTER** za potvrdu.
    Ukoliko ne treba da se unose podaci, pritisnite **ENTER** za prelazak na sledeći programski korak.

24. Odbiti **„Praznjenje klima uredjaja“** sa **Ne** (izabrano podešavanje treperi) i potvrditi pritiskom na **ENTER**.
25. Izaberite **„Vakumiranje ?“** (izabrano podešavanje treperi) i potvrdite pritiskom na **ENTER**.
26. Po potrebi korisničkom tastaturom (**8**) unesite željene podatke i pritisnite taster **ENTER** za potvrdu.
    Ukoliko ne treba da se unose podaci, pritisnite **ENTER** za prelazak na sledeći programski korak.
27. Izaberite **„Punjenje klima uredjaja ?“** (izabrano podešavanje treperi) i potvrdite pritiskom na **ENTER**.
28. Ubacite količinu punjenja rashladnog sredstva (obratiti pažnju na količinu ulja kompresora).
29. Kod daljeg procesa pratiti uputstva na displeju (**7**):
    Izaberite željeno podešavanje (izabrano podešavanje treperi) i potvrdite pritiskom na **ENTER**.
30. Izaberite **„Startovati proces?“** sa **ENTER**.

✓ Nakon procesa punjenja pojavljuje se zahtev za odvajanje servisnih creva AirCon Service Center uređaja sa klima uređaja.

31. Odvojite servisna creva (**11**) i (**12**) i potvrdite pritiskom na **ENTER**.
    Sada se prazne servisna creva. Nakon toga je uređaj spreman za dalji rad.
32. Zaštitne kape ventila klima uređaja vozila zavrnite na priključke.

9 Servisni radovi

9.1 Kontrola nulte tačke vage za ulje

SAVET
Za korektno merenje količine ulja i UV aditiva potrebno je da se redovno proverava i po potrebi ponovo utvrđuje nulta tačka vage.
Ponovno utvrđivanje je potrebno:

- ukoliko količina neke boce odstupa za više od 10 ml od zadate vrednosti
- nakon potresa AirCon Service Center uređaja (npr. transport preko neravne površine)
- svake četiri do šest nedelja

1. U osnovnom meniju strelicama ↑ ili ↓ izabrati **„Drugi meniji“**:

```
Brzi program              □
Pojedinacni procesi       □
Drugi meniji              ■
ENTER-OK                  ↕
```

2. Za potvrdu pritisnite **ENTER**.
3. Strelicama ↑ ili ↓ izabrati **„Kalibracija vage“**:

```
Punjenje unutr. boce      □
Pranje A/C                □
Kalibracija vage          ■
Servis                    □
```

4. Pojavljuje se zahtev za skidanje rezervoara sa vage:

```
Skinite bocu
sa vage !

ENTER-OK STOP-IZLAZ
```

5. Da bi proverili nulte tačke vage za ulja i UV aditive, otvorite poklopac (**21**) sa leve strane i skinite bocu sa brzohodnog zatvarača.
   – Boca za novo ulje (**18**)
   – Boca za UV aditiv (**19**) i
   – Boca za staro ulje (**20**)

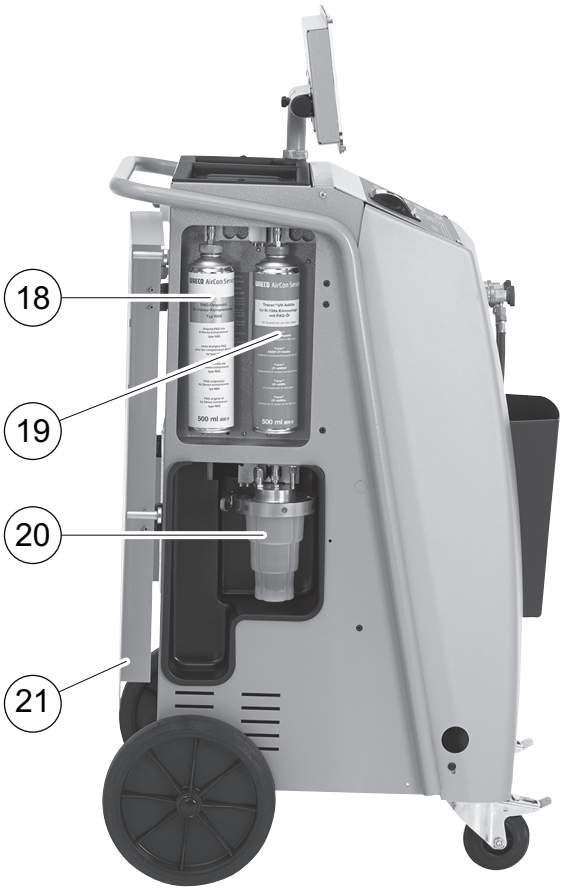

Kada je vaga rasterećena, za potvrdu pritisnute **ENTER**. Treperi zahtev za skidanje rezervoara sa vage.

✓ Kada se završi utvrđivanje nulte tačke vage, ponovo se pojavljuje meni za izbor vage.

6. Boce ponovo postavite u radni položaj:

   Boce za ulje (**18**) i (**20**) i UV aditiv (**19**) ponovo priključite na brzohodni zatvarač i zatvorite poklopac (**21**).

7. Dva puta pritisnite **STOP** da bi prešli u stand-by meni.

9.2 Zamena filtera sušača

1. U osnovnom meniju strelicama ↑ ili ↓ izaberite **„Pojedinacni procesi“**:

```
Brzi program                  □
Pojedinacni procesi           ■
Drugi meniji                  □
ENTER-OK                      □
```

2. Za potvrdu pritisnite **ENTER**.
3. Preskočite traženje **„Podaci o vozilu“** itd.
4. Izaberite **„Praznjenje klima uredjaja“**.
5. **„Cekati na povecanje pritiska**“ postaviti na **„1“**.
   Za potvrdu pritisnuti **ENTER**.
6. Odbiti **„Vakumiranje ?“** sa **„Ne“**.
   Za potvrdu pritisnuti **ENTER**.
7. Odbiti **„Punjenje klima uredjaja ?“** sa **„Ne“**.
   Za potvrdu pritisnuti **ENTER**.
8. Izabrati **„Startovati proces? ?“**.
   Za potvrdu pritisnuti **ENTER**.

   Sada se prazne servisna creva i aktivira se osnovni meni AirCon Service Center uređaja. Kompresor je proizveo blagi unutrašnji podpritisak, tako da filter može da se zameni sa malim gubitkom rashladnog sredstva.
9. Odvrnuti zavrtanje (**D**) iz držača i ravno izvući ventil sušača.

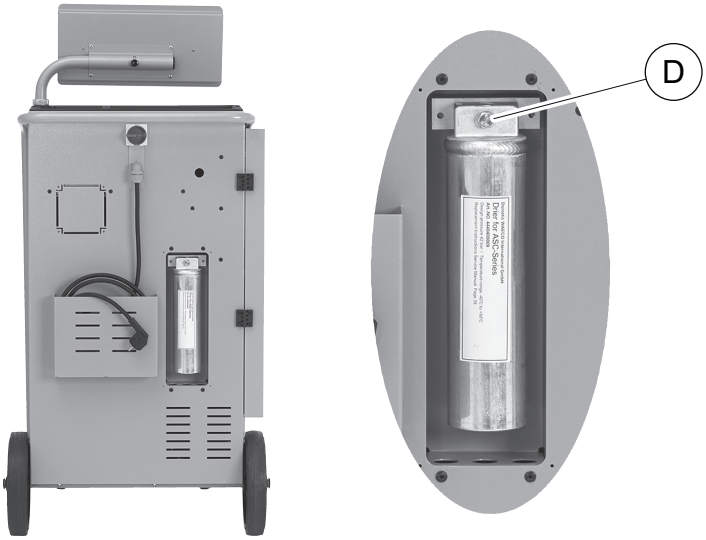

10. Postaviti O-prstene (**E**).

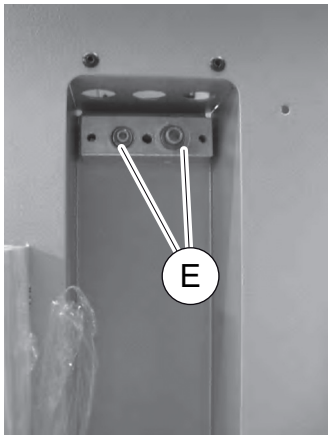

11. Postaviti novi sušač i zavrnuti zavrtanj sa maks. 15 Nm.

9.3 Održavanje filtera

SAVET
Nakon završetka servisnih radova mora da se ugasi dotična servisna prijava (vraćanjem brojača na 0). U tu svrhu pređite u meni **„Drugi meniji“** – **„Servis“** i unesite šifru **7782**. Strelicama ↑ ili ↓ izaberite željeni unos i potvrdite sa **ENTER**. Pratite uputstva na displeju i držite pritisnut taster **ENTER** oko 3 sekunde. Sa **STOP** se vratite na prethodni izbor .
Pri promeni filtera brojač **„R134a iz klime“** mora da se vrati na 0 .

```
R134a iz klime
                          07/04/17
g.                            4155
STOP-IZLAZ
```

„R134a iz klime“ pokazuje koliko je isisano grama rashladnog sredstva iz klima uređaja od poslednjeg vraćanja na 0 (vidi datum) preko stavke menija **„Brzi program“** ili **„Pojedinacni procesi“**.

```
R134a iz nove boce
                          07/04/17
g.                            3395
STOP-IZLAZ
```

„R134a iz nove boce“ pokazuje koliko je napunjeno grama rashladnog sredstva u uređaj od poslednjeg vraćanja na 0 (vidi datum) preko stavke menija **„Punjenje unutr. boce“**.

```
R134a u klimu
                          07/04/17
g.                            1200
STOP-IZLAZ
```

„R134a u klimu “ pokazuje koliko je dopunjeno grama rashladnog sredstva u klima uređaju od poslednjeg vraćanja na 0 (vidi datum) preko stavke menija **„Brzi program“** ili **„Pojedinacni procesi“**.

```
Vreme vakuuma
                          07/04/17
min.                            79
STOP-IZLAZ
```

„Vreme vakuuma“ pokazuje koliko dugo je radila vakuumska pumpa od poslednjeg vraćanja na 0 (vidi datum).

```
Servis zavrsen
                          08/04/17
Broj                             4
STOP-IZLAZ
```

„Servis zavrsen“ pokazuje broj servisnih radova, koji su izvršeni od poslednjeg vraćanja na 0 (vidi datum) sa uređajem za servisiranje klima uređaja.

9.4 Kalibracija senzora pritiska

SAVET
Za ispravno merenje pritiska potrebno je da senzor pritiska pravilno kalibriše.
Kalibracija je potrebna:
- svake četiri nedelje,
- nakon potresa AirCon Service Center uređaja,
- nakon svake zamene ulja za uljnu vakuum pumpu,
- kada se na displeju prikazuju nestvarne vrednosti pritiska.

1. U osnovnom meniju strelicama ↑ ili ↓ izabrati **„Drugi meniji“**:

```
Brzi program                 □
Pojedinacni procesi          □
Drugi meniji                 ■
ENTER-OK                     ↕
```

2. Za potvrdu pritisnite **ENTER**.
3. Strelicama izabrati ↑ ili ↓ **„Servis“**:

```
Punjenje unutr. boce         □
Pranje A/C                   □
Kalibracija vage             □
Servis                       ■
```

4. Za potvrdu pritisnite **ENTER**.
5. Unesite šifru **„2224“**.
6. **„Senzor pritiska“** sa **ENTER**.
7. Kod daljeg procesa pratiti uputstva na displeju:
   – Odvrnuti servisne priključke (**13**) i (**14**) sa servisnih creva (**11**) i (**12**).
   – Pomoću tastature (**8**) uneti trenutni lokalni atmosferski pritisak i potvrditi pritiskom na **ENTER**.

SAVET
Aktuelni lokalni atmosferski pritisak za vaš region možete saznati npr. na internetu, na adresi http://www.meteo24.de/wetter/ pod **„Luftdruck“** (pritisak vazduha).

8. Kada se kalibracija uspešno završi pritisnite **ENTER** za napuštanje menija.
9. Dva puta pritisnite **STOP** da bi prešli u stand-by meni.
10. Ponovo zategnuti rukom servisne priključke (**13**) i (**14**) i servisna creva (**11**) i (**12**) – pri tome vodite računa o plavim i crvenim oznakama na servisnim priključcima i servisnim crevima!

9.5 Zamena ulja u vakuum pumpi

UPOZORENJE!
Pre otvaranja kućišta isključite AirCon Service Center i izvucite mrežni utikač.

1. Ostavite da vakuum pumpa pre zamene ulja radi oko 10 minuta (ručno preko menija za izbor).
2. Demontirati prednji poklopac:
   Odvrnite zavrtnje (**D**) komandne table i komandnu tablu preklopite nagore. Zatim odvrnite zavrtnje (**E**) na prednjem poklopcu i skinite prednji poklopac.

3. Postavite sud dovoljan za ½ litra ispod AirCon Service Center uređaja. Prilikom ispuštanja ulje iz vakuum pumpe curi kroz otvor (**I**) na dnu uređaja.

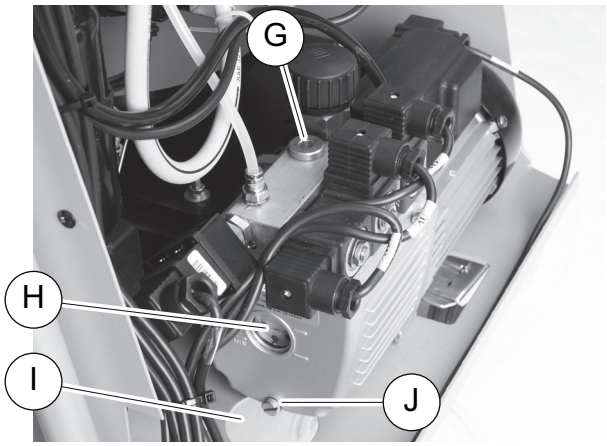

4. Odvrnite zavrtanj za punjenje ulja (**G**).

5. Za ispuštanje ulja odvrnite zavrtanj (**J**).
6. Kada je ulje potpuno ispušteno iz kućišta pumpe ponovo zavrnite zavrtanj za ispuštanje ulja (**J**).
7. Napunite novo ulje za vakuum pumpu do sredine kontrolnog prozora (**H**) i ponovo zavrnite zavrtanj za punjenje ulja (**G**).
8. Montirajte prednji poklopac i komandnu tablu i utaknite mrežni utikač.

SAVET
Nakon završetka servisnih radova dotična servisna prijava mora da se ugasi (vraćanje brojača na 0). U tu svrhu pređite u meni **„Drugi meniji“** – **„Servis“** i unesite šifru **„7782“**. Strelicama ↑ ili ↓ izaberite željeni unos i potvrdite sa **ENTER**. Pratite uputstva na displeju i držite pritisnut taster **ENTER** oko 3 sekunde. Sa **STOP** se vratite na prethodni izbor. Pri zameni ulja za vakuum pumpu brojač mora da se vrati na 0 **„Vreme vakuuma“** .

```
R134a iz klime
                          07/04/17
g.                            1455
STOP-IZLAZ
```

„R134a iz klime“ pokazuje koliko je isisano grama rashladnog sredstva iz klima uređaja od poslednjeg vraćanja na 0 (vidi datum) preko stavke menija **„Brzi program“** ili **„Pojedinacni procesi“**.

```
R134a iz nove boce
                          07/04/17
g.                            3395
STOP-IZLAZ
```

„R134a iz nove boce“ pokazuje koliko je napunjeno grama rashladnog sredstva u uređaj od poslednjeg vraćanja na 0 (vidi datum) preko stavke menija **„Punjenje unutr. boce“**.

```
R134a u klimu
                          07/04/17
g.                            1200
STOP-IZLAZ
```

„R134a u klimu “ pokazuje koliko je napunjeno grama rashladnog sredstva u klima uređaju od poslednjeg vraćanja na 0 (vidi datum) preko stavke menija **„Brzi program“** ili **„Pojedinacni procesi“**.

```
Vreme vakuuma
                          07/04/17
min.                            79
STOP-IZLAZ
```

„Vreme vakuuma“ pokazuje koliko dugo je radila vakuumska pumpa od poslednjeg vraćanja na 0 (vidi datum).

```
Servis zavrsen:
                          07/04/17
Broj                             4
STOP-IZLAZ
```

„Servis zavrsen“ pokazuje broj servisnih radova, koji su izvršeni od poslednjeg vraćanja na 0 (vidi datum) sa uređajem za servisiranje klima uređaja.

9.6 Stanje brojača

SAVET
Uređaj memoriše različita stanja brojača. Za pozivanje zbirnih vrednosti – po tekućem broju, od kada je proizveden uređaj – pređite u meni **„Drugi meniji“** – **„Servis“** i unesite šifru **7783**. Strelicama ↑ ili ↓ izaberite željeni unos.
Ovi brojači se ne mogu vratiti na 0. Za dolazak do brojača koji se mogu vratiti na 0, unesite pod **„Servis“** šifru **„7782“**. Pogledajte i poglavje „Zamena ulja u vakuum pumpi“ na strani 47 ili poglavje „Zamena filtera sušača“ na strani 43.

```
R134a iz klime
Ukupno                    07/04/17
g.                            4155
STOP-IZLAZ
```

„Od klima uređaja“ pokazuje koliko je isisano grama rashladnog sredstva iz klima uređaja od dana proizvodnje uređaja (vidi datum) preko stavke menija **„Brzi program“** ili **„Pojedinacni procesi“**.

```
R134a iz nove boce
Ukupno                    07/04/17
g.                            3395
STOP-IZLAZ
```

„R134a iz nove boce“ pokazuje koliko je napunjeno grama rashladnog sredstva u uređaj preko stavke menija **„Punjenje unutr. boce“**.

```
R134a u klimu
Ukupno                    07/04/17
g.                            1200
STOP-IZLAZ
```

„R134a u klimu “ pokazuje koliko je napunjeno grama rashladnog sredstva u klima uređaj preko stavke menija **„Brzi program“** ili **„Pojedinacni procesi“**.

```
Vreme vakuuma
Ukupno                    07/04/17
min.                            79
STOP-IZLAZ
```

„Vreme vakuuma“ pokazuje koliko dugo je radila vakuumska pumpa.

```
Servis zavrsen:
Ukupno                    08/04/17
Broj                             4
STOP-IZLAZ
```

„Servis zavrsen“ pokazuje broj servisnih radova, koji su izvršeni sa uređajem za servisiranje klima uređaja.

9.7 Korekcija količine punjenja kod dužih servisnih creva

SAVET

- Ako su potrebna duža ili kraća servisna creva za uređaj, potrebno je prilagoditi količinu za nova servisna creva.
- Servisna creva za stranu sa visokim pritiskom i za stranu sa niskim pritiskom moraju uvek biti iste dužine, jer u protivnom količine neće biti ispravno merene.

1. U osnovnom meniju strelicama ↑ ili ↓ izabrati **„Drugi meniji“**:

```
Brzi program                ☐
Pojedinacni procesi         ☐
Drugi meniji                ■
ENTER-OK                    ↕
```

2. Za potvrdu pritisnite **ENTER**.
3. Strelicama ↑ ili ↓ izaberite **„Servis“**:

```
Punjenje unutr. boce        ☐
Pranje A/C                  ☐
Kalibracija vage            ☐
Servis                      ■
```

4. Za potvrdu pritisnite **ENTER**.
5. Unesite šifru **„7732“**.
6. Dužinu creva uneti u santimetrima.
7. Za potvrdu pritisnite **ENTER**.

9.8 Zamena papira na štampaču

1. Da bi zamenili rolnu papira na štampaču (**15**) prvo podignite poklopac (**K**).

2. Postavite novu rolnu papira i zatvoriti poklopac (**K**).

9.9 Ažuriranje softvera izvršiti preko USB-a

Ažuriranje softvera se vrši preko USB stika.

SAVET
USB stik mora da bude formatiran sa FAT32 sistemom datoteka.

Prilikom ažuriranja softvera se u unutrašnjoj memoriji stanice memorišu sledeći podaci:

- aktuelni softver za AirConServiceCenter
- aktuelna baza podataka sa tipovima vozila i odgovarajućim količinama punjenja klima uređaja

Softver i bazu podataka možete da ažurirate nezavisno jedno od drugog.

1. Aktuelni softver kopirati na USB stik.
2. USB stik staviti u USB priključak (**16**) i uključite uređaj.

✓ Stanica pretražuje novu verziju na USB stiku. Ako je na USB stiku novija verzija softvera, prikazuje se sledeći meni:

```
New firmware release
found
ENTER-upgrade STOP-EXIT
lhd10040
```

Ako je na USB stiku novija baza podataka, prikazuje se sledeći meni:

```
New database release
found
ENTER-upgrade STOP-EXIT
lhd10040
```

Trenutna verzija je obeležena crnom bojom i prikazana u donjem redu.

3. Za ažuriranje softvera ili baze podataka pritisnite **ENTER**.

✓ Stanica pokazuje napredovanje ažuriranja:

```
Wait...
Erase flash... Erased!
Writing                1       63488
                       7%     762751
```

Nakon ažuriranja stanica se podešava na fabričke postavke:

```
Wait!
loading default
parameters
```

Na kraju se stanica ponovo pokrene i prikazuje se stand-by meni.

4. Izvaditi USB stik.

✓ Stanica je spremna za rad.

9.10 Zamena boce za staro ulje

SAVET

- Zamenite bocu za staro ulje i O-prsten na poklopcu svakih 6 meseci.
- Ako je boca za staro ulje oštećena, odmah je zamenite.

Boca za staro ulje (**20**) je zaptivena i pri podpritisku i pri nadpritisku. Sigurnosni ventil omogućava siguran rad.

Boca za staro ulje mora da se menja na svakih 6 meseci.

1. Otvorite poklopac (**21**) na levoj strani i skinite bocu za staro ulje (**20**) sa brzohodnog zatvarača:

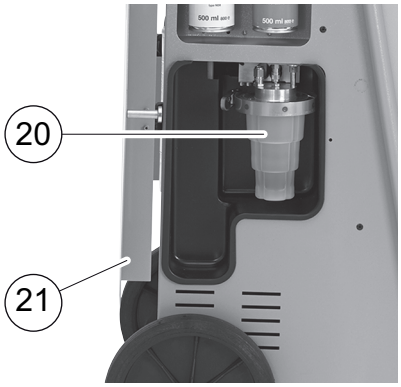

2. Olabavite obruč (**M**) i skinite poklopac (**N**).

3. Zamenite bocu za staro ulje (**O**) i O-prsten (**P**).

4. Pri postavljanju poklopca (**N**) vodite računa o pravilnom pozicioniranju ispupčenja (**Q**).

5. Bocu za staro ulje postavite na brzohodni zatvarač.

9.11 Čišćenje i nega

- Po potrebi očistite kućište vlažnom krpom. Ako je potrebno dodajte i sredstvo za pranje posuđa. Ne koristite rastvore ili sredstva za ribanje.
- Redovno proveravajte servisna creva (**11**) i (**12**) i servisne spojnice (**13**) i (**14**) na oštećenja. AirCon Service Center ne puštajte u pogon ako je oštećen.

10 Uklanjanje

10.1 Uklanjanje ispuštenih tečnosti

SAVET
Staro ulje je poseban otpad.
Staro ulje ne mešajte sa drugim tečnostima.
Staro ulje do uklanjanja čuvajte u odgovarajućim rezervoarima.

10.2 Uklanjanje materijala za pakovanje

- Materijal za pakovanje od kartona predajte na zbirnom mestu za stari papir.
- Plastične delove pakovanja bacite u žuti kontejner.

10.3 Uklanjanje starog uređaja

- Kada AirConServiceCenter konačno prestanete da koristite, prvo uređaj ispraznite od svih tečnosti i uklonite tečnosti u skladu sa propisima o očuvanju životne sredine.

- Stari uređaj odnesite do najbližeg centra za recikliranje ili se obratite servisnoj službi.

11 Šta uraditi, kada?

Smetnje	Uzrok	Pomoć
Na displeju se pojavljuje **„Pažnja! Previsok pritisak u unutrašnjoj boci“**	Normalna prijava u toku procesa recikliranja.	Za dalje pritisnite **ENTER** tri sekunde. Ukoliko se ponovo pojavi prijava, obavestite servis.
Na displeju se pojavljuje **„Pažnja! Dopunite unutrasnju bocu sa R134a !“**	Unutrašnja boca rashladnog sredstva je suviše puna da bi mogla da primi količinu koja se prazni iz klime.	Sadržaj unutrašnje boce rashladnog sredstva isprazniti.
Na displeju se pojavljuje **„Pažnja! Pritisak u sistemu klima uredjaja. Praznjenje ukljuceno“**	Normalna prijava na početku procesa vakuumiranja. Još uvek ima pritiska u klima uređaju.	Nije potrebna pomoć. Proces se automatski nastavlja.
Na displeju se pojavljuje **„Pažnja! Pritisak u sistemu klima uređaja“**	Prijava u toku procesa vakuumiranja. Ima pritiska u klima uređaju.	Nije potrebna pomoć. Proces se automatski nastavlja.
Na displeju se pojavljuje **„Nivo vakuuma nedovoljan! Nastaviti?“**	Prijava u toku procesa vakuumiranja kada je pritisak u klima uređaju nakon 8 minuta još uvek veći od 50 mbar.	Proveriti da li klima uređaj propušta, odnosno priključci AirCon Service Center uređaja na klima uređaju.
Na displeju se pojavljuje **„A/C propušta! Nastaviti sa radom?“**	Prijava na kraju procesa vakuumiranja. Klima uređaj ima gubitak vakuuma veći od 120 mbar u kontrolnom vremenu.	Proveriti da li klima uređaj propušta, odnosno priključci AirCon Service Center uređaja na klima uređaju.
Na displeju se pojavljuje **„Ispraznite bocu za staro ulje!“**	Prijava u toku procesa pražnjenja i recikliranja, kada se u boci za staro ulje nalazi više od 150 ml starog ulja.	Sadržaj boce za staro ulje odmah isprazniti.
Na displeju se pojavljuje **„Pažnja! Nema vakuuma za punjenje ulja/UV-boje!“**	Prijava u toku procesa punjenja kada nema dovoljno vakuuma u klima uređaju da bi se prekinuo proces.	Proveriti da li klima uređaj propušta, odnosno priključci AirCon Service Center uređaja na klima uređaju.
Na displeju se pojavljuje **„Količina punjenja prevelika! Napuniti unutrašnju bocu!“**	Prijava u toku procesa punjenja kada nema dovoljno rashladne tečnosti u unutrašnjoj boci da bi se prekinuo proces.	Napuniti unutrašnju bocu rashladnom tečnošću.

Smetnje	Uzrok	Pomoć
Na displeju se pojavljuje **„Dopunite posudu za UV boju!“**	Prijava u toku procesa punjenja kada nema dovoljno količine u boci za UV boju da bi se prekinuo proces.	Dopunite posudu za UV aditiv.
Na displeju se pojavljuje **„Dopunite bocu za novo ulje!“**	Prijava u toku procesa punjenja kada nema dovoljno količine u boci za novo ulje da bi se prekinuo proces.	Dopuniti bocu za novo ulje prikladnom vrstom ulja.
Na displeju se pojavljuje **„Prekoračeno maks. vreme punjenja! Želite dalje?“**	Prijava u toku procesa punjenja kada podešena količina rashladne tečnosti ne može da se napuni.	Proveriti da li su propusni priključci AirCon Service Center uređaja.
Na displeju se pojavljuje **„Spoljna boca je prazna ili su ventili zatvoreni. Proverite!“**	Prijava na početku i tokom punjenja unutrašnje boce za rashladnu tečnost kada podešena količina rashladne tečnosti ne može da se dostigne.	Proveriti da li u spoljašnjoj boci za rashladno sredstvo ima dovoljno rashladnog sredstva, tj. proveriti da li su otvoreni ventili na spoljašnjoj boci za rashladno sredstvo.
Na displeju se pojavljuje **„Zameniti unutrašnji filter susac! Želite dalje?“**	Prijava prilikom uključivanja AirCon Service Center uređaja.	Što pre zameniti unutrašnji filter (vidi poglavje „Zamena filtera sušača“ na strani 43). Za prelazak pritisnuti **ENTER**.
Na displeju se pojavljuje **„Zameniti ulje u vakuum pumpi! Želite dalje?“**	Prijava prilikom uključivanja AirCon Service Center uređaja.	Što pre zameniti ulje u vakuum pumpi (vidi poglavje „Zamena ulja u vakuum pumpi“ na strani 47). Za prelazak pritisnuti **ENTER**.
Na displeju se pojavljuje **„Štampanje nije moguće! Želite dalje?“**	Prijava signalizira smetnje na štampaču.	Proverite da li ima papira u štampaču. Proverite da li je uključen štampač (žuta LED dioda mora stalno da svetli), Proveriti da li je poklopac dobro zatvoren.
Na displeju se pojavljuje **„Error 01“**	Pre testiranja porasta pritiska pritisak nije mogao dovoljno da se smanji.	Ispitati zaptivenost klima uređaja i spojeva, suženja i zamrzavanje. Proveriti kalibraciju senzora za pritisak.
Na displeju se pojavljuje **„Error 02“**	Ponovljeno povećanje pritiska prilikom testa porasta pritiska, pritisak ne može biti dovoljno smanjen.	Ispitati zaptivenost klima uređaja i spojeva, suženja i zamrzavanje. Proveriti kalibraciju senzora za pritisak.

Smetnje	Uzrok	Pomoć
Na displeju se pojavljuje **„Error 03“**	Neće biti vrednosti na vagi rashladnog sredstva.	Proverite funkciju vage.
Na displeju se pojavljuje **„Error 04“**	U toku postupka ispiranja pritisak ne može biti dovoljno smanjen.	Ispitati zaptivenost klima uređaja i spojeva, suženja i zamrzavanje. Proveriti kalibraciju senzora za pritisak.
Na displeju se pojavljuje **„Error 09“**	U toku postupka ispiranja na ND priključku servisnog klima uređaja ne može se registrovati ni jedan pritisak.	Crevo za podpritisak priključiti na posudu za ispiranje i otvoriti ventil.
Na displeju se pojavljuje **„Error 10“**	U toku softverskog testa unutrašnji pritisak stvoren od strane kompresora ne može biti dovoljno smanjen.	Preostali pritisak na manometru? Proveriti kalibraciju senzora za pritisak. Proveriti unutrašnji pritisak u boci. Proveriti ispravnost kompresora i odgovarajućih magnetnih ventila.
Na displeju se pojavljuje **„Error 12“**	U toku softverskog testa nije moglo da se izvuče rashladno sredstvo iz unutrašnjeg rezervoara.	Proveriti kalibraciju senzora za pritisak. Proveriti da li je otvorena boce unutrašnjeg rezervoara. Ako je spoljašnja temperatura iznad 10 °C?
Na displeju se pojavljuje **„Error 52“**	USB stik nije pronađen/ prepoznat.	Ubacite USB stik. Uverite se da je USB stik bio formatiran za FAT32 sistem datoteka.
Na displeju se pojavljuje **„Error 60“**	Prilikom Hybrid servisa (ispiranje servisnih creva hibridnim uljem) nije mogao da se ostvari vakuum.	Ako su servisna creva povezana sa posudom hibrida za ispiranje? Da li je posuda hibrida za ispiranje pravilno montirana okolo? Proverite veze na curenje.
Na displeju se pojavljuje **„Error 61“**	Porast pritiska prilikom Hybrid servisa.	Ako su servisna creva povezana sa posudom hibrida za ispiranje? Da li je posuda hibrida za ispiranje pravilno montirana okolo? Ako su servisni priključci otvoreni?

12 Tehnički podaci

	AirCon Service Center ASC 2500G
Broj artikla:	9103301871
Dimenzije (širina x visina x dubina):	560 mm x 1300 mm x 650 mm
Težina:	100 kg
Napajanje strujom:	230 V/240 V – 50 Hz/60 Hz
Količina pražnjenja rashladnog sredstva:	30 kg / sat
Snaga vakuum pumpe:	5 vozilo / h
Snaga hermetičkog kompresora:	0,32 kW
Snaga suvog filtera:	150 kg
Cilindar punjenja – korisna zapremina rezervoara:	16 kg
Emisija buke:	55,5 dB (**A**)
Preciznost elektronske vage za rashladno sredstvo:	± 10 g
Preciznost elektronske vage za staro/novo ulje:	± 1 g
Preciznost elektronske vage za UV aditiv:	± 1 g
Oblast radne temperature:	+ 5 °C do + 50 °C

	AirCon Service Center ASC 3500G
Broj artikla:	9103301879
Dimenzije (širina x visina x dubina):	560 mm x 1300 mm x 650 mm
Težina:	105 kg
Napajanje strujom:	230 V/240 V – 50 Hz/60 Hz
Količina pražnjenja rashladnog sredstva:	30 kg / sat
Snaga vakuum pumpe:	192 l / h
Snaga hermetičkog kompresora:	0,6 kW
Snaga suvog filtera:	150 kg
Cilindar punjenja – korisna zapremina rezervoara:	24,0 l / 21,0 kg
Emisija buke:	55,5 dB (**A**)
Preciznost elektronske vage za rashladno sredstvo:	± 10 g
Preciznost elektronske vage za staro/novo ulje:	± 1 g
Preciznost elektronske vage za UV aditiv:	± 1 g
Oblast radne temperature:	+ 5 °C do + 50 °C

WAECO
AirCon Service

GERMANY
Dometic Germany GmbH
Hollefeldstraße 63
48282 Emsdetten
☏ +49 (0) 2572 879-0
🖷 +49 (0) 2572 879-300
Mail: info@dometic-waeco.de
Internet: www.dometic-waeco.de

AUSTRALIA
Dometic Australia Pty. Ltd.
1 John Duncan Court
Varsity Lakes QLD 4227
☏ +61 7 55076000
🖷 +61 7 5507 6001
Mail: sales@dometic-waeco.com.au

AUSTRIA
Dometic Austria GmbH
Neudorferstrasse 108
2353 Guntramsdorf
☏ +43 2236 908070
🖷 +43 2236 90807060
Mail: info@dometic.at

BELGIUM
Dometic Branch Office Belgium
Lourdesstraat 84 B
B-8940 Geluwe
☏ +32 2 3598040
🖷 +32 2 3598050
Mail: info@dometic.be

CHINA
Dometic Waeco Trading – Shanghai Branch
A707–709, SOHO Zhongshan Plaza,
1055 Zhongshan Road,
Shanghai, China
☏ +86 21 6032 5088
🖷 +86 21 6032 8691
Mail: info.cn@dometic.com

DENMARK
Dometic Denmark A/S
Nordensvej 15, Taulov
7000 Fredericia
☏ +45 75585966
🖷 +45 75586307
Mail: info@dometic.dk

FINLAND
Dometic Finland OY
Valimotie 15
00380 Helsinki
☏ +358 20 7413220
Mail: myynti@dometic.fi

FRANCE
Dometic France SAS
ZA du Pré de la Dame Jeanne
B.P. 5
60128 Plailly
☏ +33 3 44633501
🖷 +33 3 44633518
Commercial : info@dometic.fr
SAV/Technique :
service@dometic.fr

HONG KONG
Dometic Group Asia Pacific
Suites 2207-11 · 22/F, Tower 1
The Gateway · 25 Canton Road,
Tsim Sha Tsui · Kowloon
☏ +852 2 4611386
🖷 +852 2 4665553
Mail: info@waeco.com.hk

HUNGARY
Dometic Zrt. – Értékesítési iroda
1147 Budapest
Kerékgyártó u. 5.
☏ +36 1 468 4400
🖷 +36 1 468 4401
Mail: budapest@dometic.hu

ITALY
Dometic Italy S.r.l.
Via Virgilio, 3
47122 Forlì (FC)
☏ +39 0543 754901
🖷 +39 0543 754983
Mail: vendite@dometic.it

JAPAN
Dometic KK
Maekawa-Shibaura, Bldg. 2
2-13-9 Shibaura Minato-ku
Tokyo 108-0023
☏ +81 3 5445 3333
🖷 +81 3 5445 3339
Mail: info@dometic.jp

MEXICO
Dometic Mx, S. de R. L. de C. V.
Circuito Médicos No. 6 Local 1
Colonia Ciudad Satélite
CP 53100 Naucalpan de Juárez
☏ +52 55 5374 4108
☏ +52 55 5374 4106
🖷 +52 55 5393 4683
Mail: info@dometic.com.mx

NETHERLANDS & LUXEMBOURG
Dometic Benelux B.V.
Ecustraat 3
4879 NP Etten-Leur
☏ +31 76 5029000
🖷 +31 76 5029090
Mail: info@dometic.nl

NEW ZEALAND
Dometic New Zealand Ltd.
Unite E, The Gate
373 Neilson Street
Penrose 1061, Auckland
☏ +64 9 622 1490
🖷 +64 9 622 1573
Mail:
customerservices@dometic.co.nz

NORWAY
Dometic Norway AS
Eleveien 30B
3262 Larvik
☏ +47 33428450
🖷 +47 33428459
Mail: firmapost@dometic.no

POLAND
Dometic Poland Sp. z o.o.
Ul. Puławska 435A
02-801 Warszawa
☏ +48 22 414 32 00
🖷 +48 22 414 32 01
Mail: info@dometic.pl

PORTUGAL
Dometic Spain, S.L.
Branch Office em Portugal
Rot. de São Gonçalo nº 1 – Esc. 12
2775-399 Carcavelos
☏ +351 219 244 173
🖷 +351 219 243 206
Mail: info@dometic.pt

RUSSIA
Dometic RUS LLC
Komsomolskaya square 6-1
107140 Moscow
☏ +7 495 780 79 39
🖷 +7 495 916 56 53
Mail: info@dometic.ru

SINGAPORE
Dometic Pte Ltd
18 Boon Lay Way 06-141
Trade Hub 21
Singapore 609966
☏ +65 6795 3177
🖷 +65 6862 6620
Mail: dometic.sg@dometic.com

SLOVAKIA & CZECH REPUBLIC
Dometic Slovakia s.r.o.
Sales Office Bratislava
Nádražná 34/A
900 28 Ivánka pri Dunaji
☏ +421 2 45 529 680
🖷 +421 2 45 529 680
Mail: bratislava@dometic.com

SOUTH AFRICA
Dometic (Pty) Ltd. Regional Office
Aramex Warehouse
2 Avalon Road
West Lake View 1645, Ext 11,
South Africa
Modderfontein
Johannesburg
☏ +27 87 3530380
Mail: info@dometic.co.za

SPAIN
Dometic Spain S.L.
Avda. Sierra del Guadarrama 16
28691 Villanueva de la Cañada
Madrid
☏ +34 918 336 089
🖷 +34 900 100 245
Mail: info@dometic.es

SWEDEN
Dometic Scandinavia AB
Gustaf Melins gata 7
42131 Västra Frölunda (Göteborg)
☏ +46 31 7341100
🖷 +46 31 7341101
Mail: info@dometic.se

SWITZERLAND
Dometic Switzerland AG
Riedackerstrasse 7a
CH-8153 Rümlang (Zürich)
☏ +41 44 8187171
🖷 +41 44 8187191
Mail: info@dometic.ch

UNITED ARAB EMIRATES
Dometic Middle East FZCO
P. O. Box 17860
S-D 6, Jebel Ali Freezone
Dubai
☏ +971 4 883 3858
🖷 +971 4 883 3868
Mail: info@dometic.ae

UNITED KINGDOM
Dometic UK Ltd.
Dometic House · The Brewery
Blandford St. Mary
Dorset DT11 9LS
☏ +44 344 626 0133
🖷 +44 344 626 0143
Mail: automotive@dometic.co.uk

4445102196SR 09/2019