DOMETIC

AIR CONDITIONERS COOLAIR

SP950C

EN **Compressor unit**
Installation Manual 8

DE **Kompressoreinheit**
Montageanleitung 19

FR **Unité du compresseur**
Instructions de montage. 30

ES **Compresor**
Instrucciones de montaje 41

PT **Compressor**
Instruções de montagem 52

IT **Compressore**
Indicazioni di montaggio 63

NL **Compressoreenheid**
Montagehandleiding 74

DA **Kompressorenhed**
Monteringsvejledning 85

SV **Kompressorenhet**
Monteringsanvisning 96

NO **Kompressorenhet**
Monteringsanvisning 106

FI **Kompressoriyksikkö**
Asennusohje 116

RU **Компрессорный модуль**
Инструкция по монтажу 126

PL **Jednostka kompresora**
Instrukcja montażu 137

SK **Kompresorová jednotka**
Návod na montáž 148

CS **Kompresorová jednotka**
Návod k montáži. 159

HU **Kompresszor**
Szerelési útmutató 169

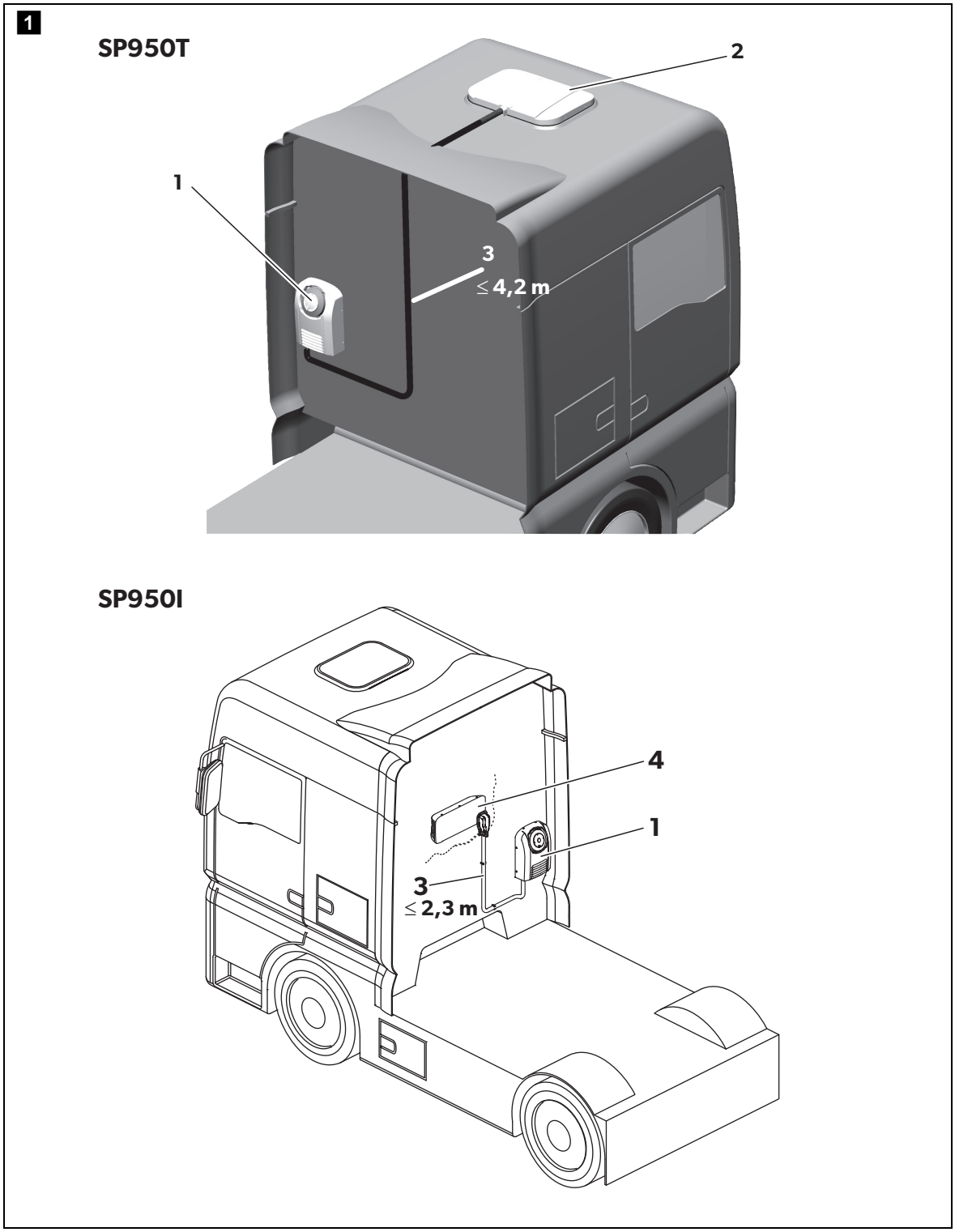
1
SP950T
2
1
3
≤ 4,2 m
SP950I
4
1
3
≤ 2,3 m

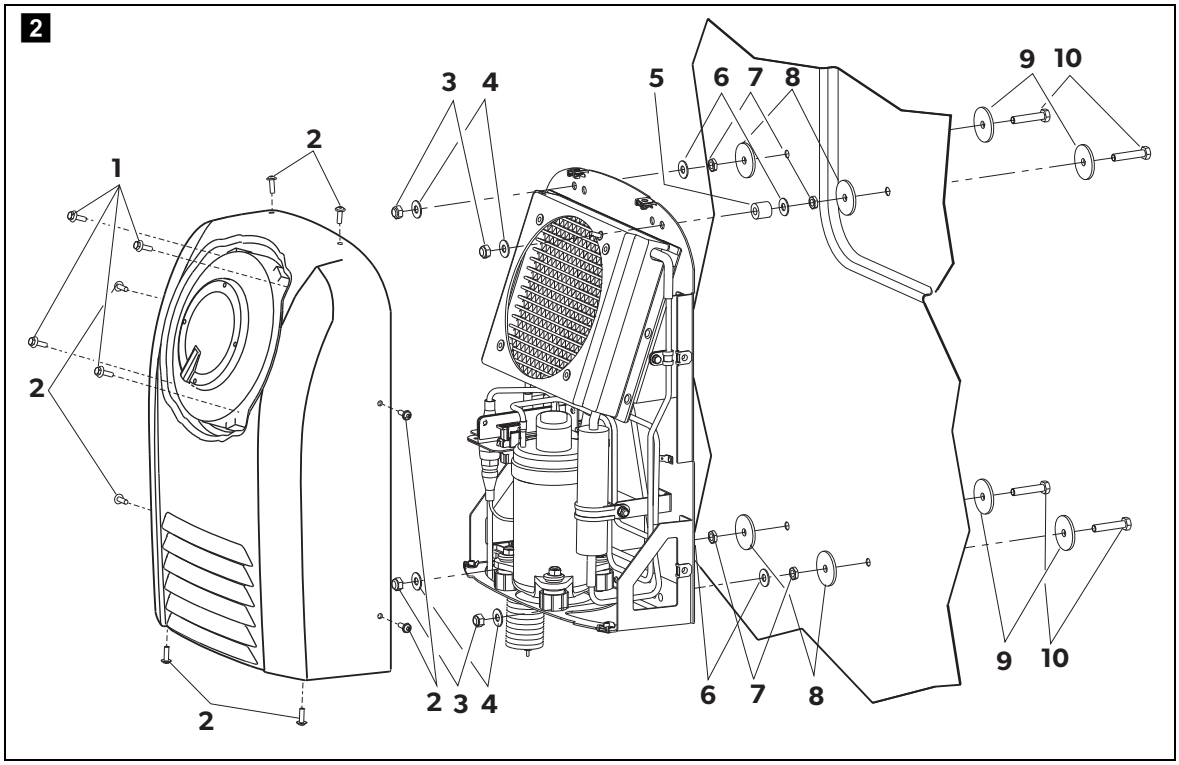
2
1
2
2
3 4
2 3 4
5
6 7 8
6 7 8
9 10
9 10

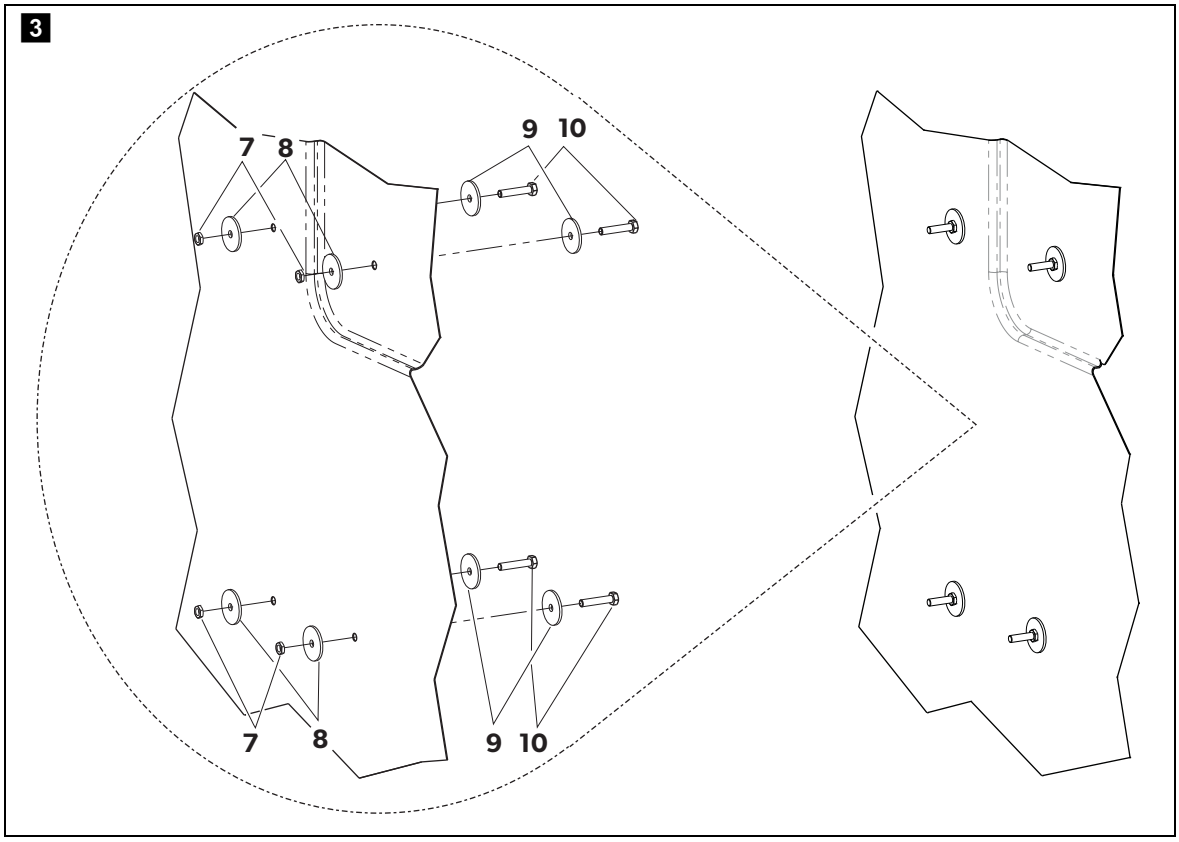
3
7 8
9 10
7 8
9 10

4

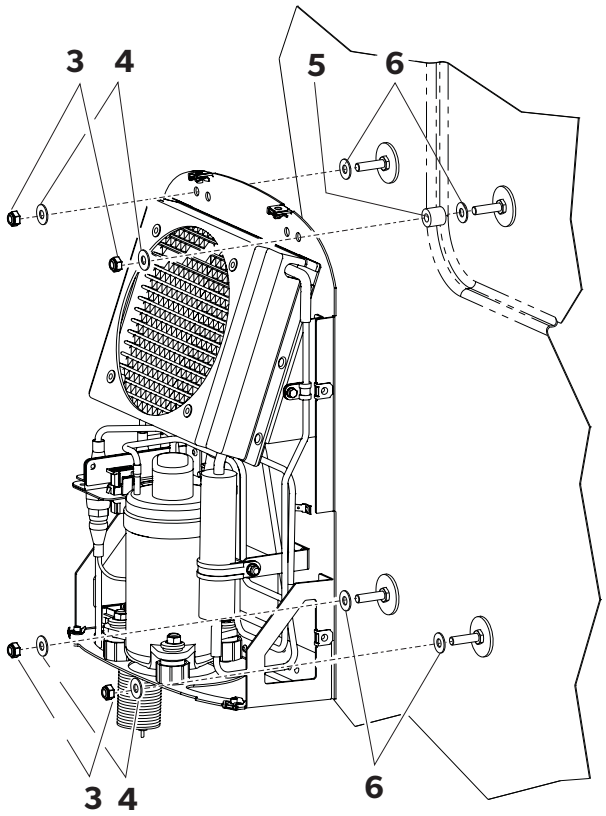

5

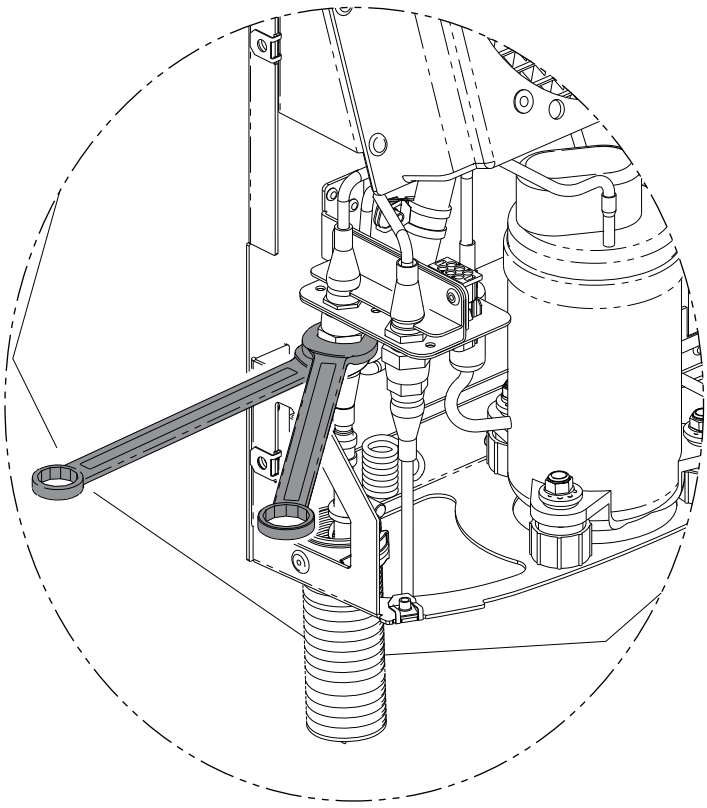

6

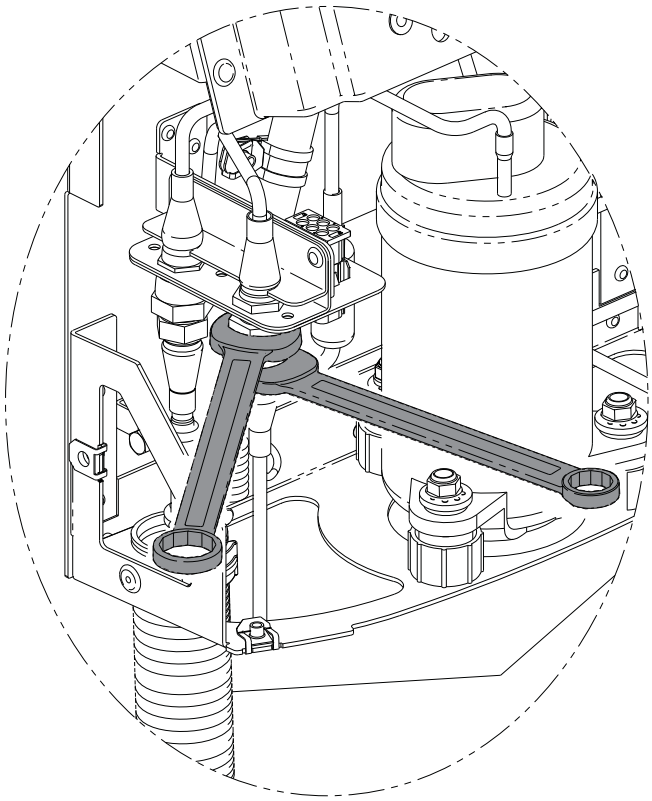

7

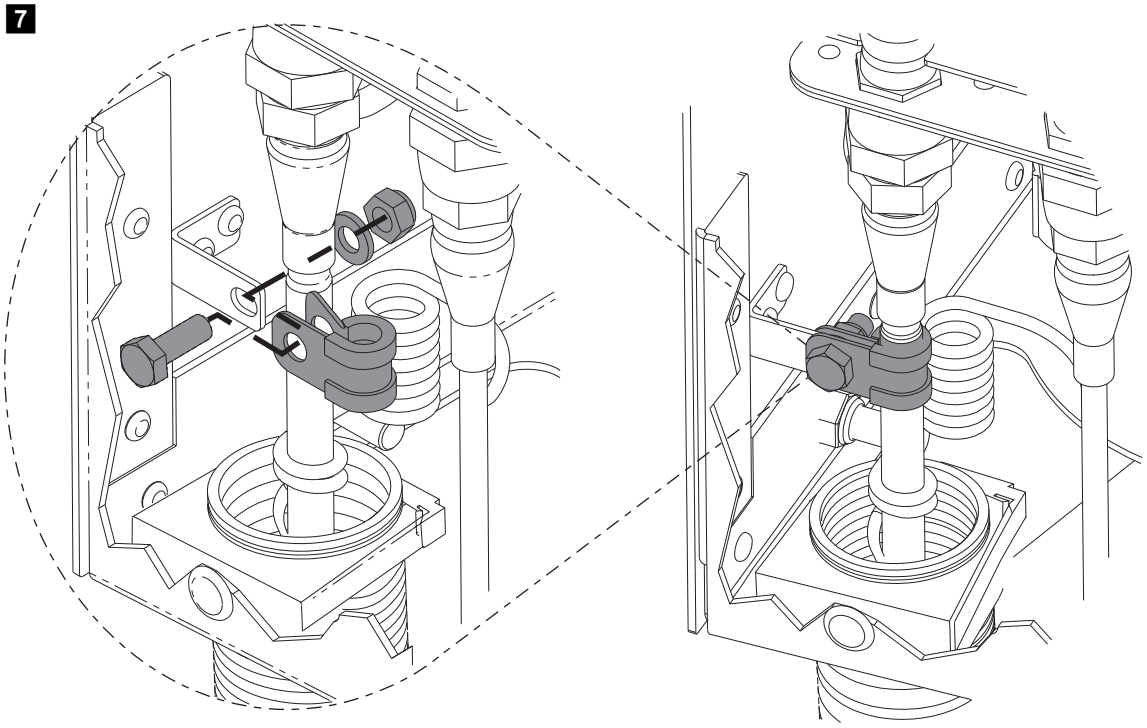

8

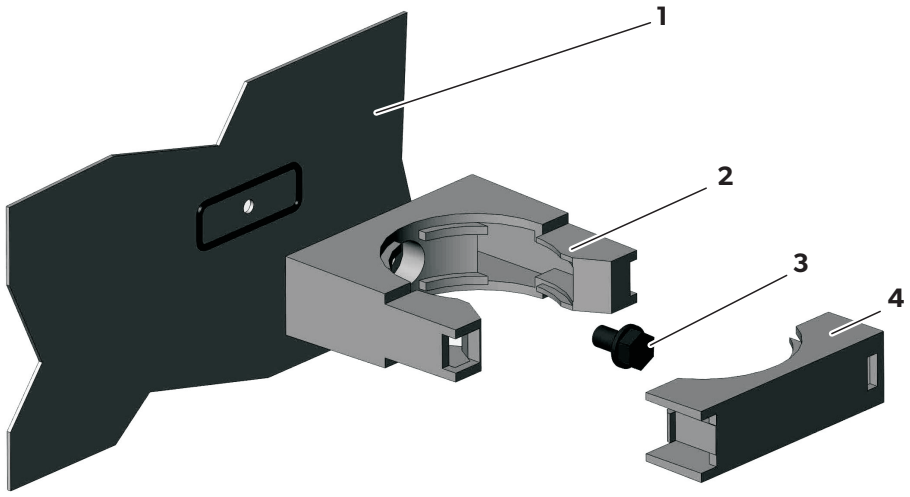

9

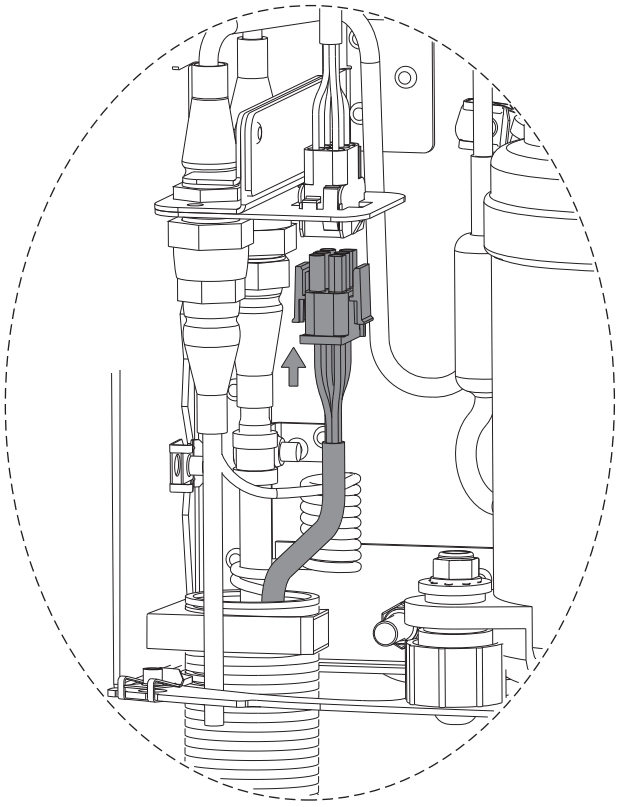

Contents

1 Explanation of symbols 8

2 Safety instructions 9

2.1 Using the device 9

2.2 Handling electrical cables 10

3 Conventions in this manual 10

3.1 General information on the installation manual 10

3.2 Target group 10

4 Proper use 11

5 Scope of delivery 11

6 Installation 12

6.1 Prescribed installation method 12

6.2 Notes on installation 13

6.3 Determining the installation position 14

6.4 Installing the compressor unit 15

6.5 Connecting the compressor unit to the evaporator unit 16

7 Technical data 18

1 Explanation of symbols

WARNING!
Safety instruction: Failure to observe this instruction can cause fatal or serious injury.

CAUTION!
Safety instruction: Failure to observe this instruction can lead to injury.

NOTICE!
Failure to observe this instruction can cause material damage and impair the function of the product.

NOTE
Supplementary information for operating the product.

2 Safety instructions

You must read the entire manual thoroughly and carefully. We can only guarantee the reliability of the parking cooler if the instructions are adhered to. The same applies to the prevention of injury and damage to property.

The manufacturer accepts no liability for damage in the following cases:

- Faulty assembly or connection
- Damage to the product resulting from mechanical influences and excess voltage
- Alterations to the product without express permission from the manufacturer
- Use for purposes other than those described in the operating manual

2.1 Using the device

- The freedom of movement of semi-trailers (of the outer edges of the semi-trailer when turning or jackknifing) and other vehicle attachments must not be restricted.
- Only use the air conditioning roof unit for the purpose specified by the manufacturer and do not make any alterations or structural changes to the device.
- Do not use the air conditioning roof unit if it is visibly damaged.
- The air conditioning roof unit must be installed safely so that it cannot tip over or fall down.
- Installation, maintenance and repair work may only be carried out by qualified personnel from a specialist company who are familiar with the risks involved and the relevant regulations.
- Do not use the air conditioning roof unit near flammable fluids and gases.
- Do not operate the air conditioning roof unit if the ambient temperature is below 0 °C.
- Do **not** undo the upper cover of the air conditioning roof unit in the event of a fire. Use approved extinguishing agents instead. Do not use water to extinguish fires.
- Disconnect all power supply lines when working on the air conditioning roof unit (cleaning, maintenance, etc).

2.2 Handling electrical cables

- Use cable ducts to lay cables through walls with sharp edges.
- Do not lay loose or bent cables next to electrically conductive materials (metal).
- Do not pull on the cables.
- Attach and lay the cables in such a manner that they cannot be tripped over or damaged.
- The electrical power supply may only be connected by a specialist workshop.
- Fit a fuse of 25 amps to the connection to the vehicle's power supply.
- Never lay power supply lines (battery leads) in the vicinity of signal or control cables.

3 Conventions in this manual

3.1 General information on the installation manual

This installation manual contains the essential information and instructions for installing the parking cooler. The information is intended to be read by the installation personnel of the parking cooler.

The following instructions are intended to help you use the installation manual properly:

- The installation manual is part of the scope of delivery and should be stored carefully.
- The installation manual provides you with important information on the installation of the device and can also be used as a reference material in the event of repairs.
- The manufacturer assumes no liability for non-observance of this installation manual. Any claims are excluded in this case.

3.2 Target group

The installation and configuration information in this manual is intended for qualified installation personnel who are familiar with the guidelines and safety precautions to be applied during the installation of lorry accessory parts.

4 Proper use

The CoolAir SP950 is for supplying the cab of a lorry with cooled and dehumidified air. It can be used while driving.

The CoolAir SP950C compressor unit (ref. no. 9100100033) can only be operated in combination with a CoolAir SP950T roof evaporator unit or a CoolAir SP950I rear panel evaporator unit. Both components together form the CoolAir SP950 auxiliary air conditioning unit.

NOTICE!
- The CoolAir SP950 parking cooler is not suitable for installation in agricultural machines and construction machines or similar equipment. It does not work properly in the event of strong vibrations and exposure to dust.
- Operating the SP950 parking cooler with voltages other than those specified can result in damage to the device.

NOTE
The SP950 parking cooler is only designed for ambient temperatures of up to 43 °C in cooling mode.

The CoolAir SP950 is ready to install on delivery. The manufacturer strongly recommends the use of a vehicle-specific fastening frame for an optimum installation procedure for the CoolAir SP950C compressor unit on the rear panel of the cab.

5 Scope of delivery

Part designation	Quantity	Ref. no.
CoolAir SP950C compressor unit	1	9100100033
Universal installation kit	1	–
Installation manual	1	4445100626

6 Installation

NOTICE!
The parking cooler may only be installed by qualified personnel from a specialist company. The following information is intended for specialists who are familiar with the guidelines and safety precautions to be applied.

6.1 Prescribed installation method

The compressor unit (fig. **1** 1, page 3) is attached to the firm and straight rear panel of the cab or by means of a firm fastening frame.

NOTE
The connection line (fig. **1** 3, page 3) can only be installed after fitting the evaporator unit and the compressor unit.

The SP950 auxiliary air conditioning unit with CoolAir SP950I rear panel evaporator unit consists of the following components (fig. **1**, page 3):

- CoolAir SP950C compressor unit (**1**)
- CoolAir SP950I rear panel evaporator unit (**2**) with connection line (**3**)

The SP950 auxiliary air conditioning unit with CoolAir SP950T roof evaporator unit consists of the following components (fig. **1**, page 3):

- CoolAir SP950C compressor unit (**1**)
- CoolAir SP950T roof evaporator unit (**4**) with connection line (**3**)

6.2 Notes on installation

WARNING! Danger of electrocution!
- Detach all connections to battery before starting installation of parking cooler.
- Make sure that all electrical components are electrically discharged before carrying out work on them!

CAUTION!
Improper installation of the air conditioning roof unit can result in irreparable damage to the device and put the safety of the user at risk.
The manufacturer will not be held liable for claims if the air conditioning roof unit is not installed according to this installation manual. That applies to malfunctions and the safety of the air conditioning roof unit, in particular to injuries and damage to property.

NOTICE!
The manufacturer only assumes liability for parts included in the scope of delivery. The validity of the warranty expires if the system is installed together with third-party parts.

NOTE
- The manufacturer strongly recommends the use of a vehicle-specific fastening frame for an optimum installation procedure for the CoolAir SP950C compressor unit on the rear panel of the cab.
- After installing the unit, the specified parameters of the unit software must be checked (refer to the installation instructions of the evaporator unit).

You should always read this installation manual all the way through before installing the parking cooler.

You should always observe the following tips and information when installing the parking cooler:

- Please consult the manufacturer of your vehicle with regard to the following.
  - is the cab's rear panel a suitable location for attaching the unit?
  - is the body designed to bear the static weight and loads occasioned by the parking cooler in a moving vehicle?
- Always check before installation of the unit whether any vehicle components could be damaged, deformed or impaired in terms of their functionality as a result of the installation.
- Avoid any unnecessary and frequent mechanical stress to the supply line between the evaporator unit and the compressor unit. Damage can result in the loss of refrigerant and impair the performance of the unit.
- The supplied assembly parts must not be modified during installation.
- The ventilation slots (grill) may not be covered (minimum distance from other attachment parts: 10 cm).
- If a fastening frame is not used to install the system, make sure that the installation position of the compressor unit on the rear panel is not too low. The system could be damaged by high temperatures of the engine's waste heat.

6.3 Determining the installation position

The installation position of the unit must meet the following criteria:

- All maintenance work must be easy to perform.
- Sufficient space must be available for the refrigerant line.
- The compressor unit must not be installed with a horizontal or vertical inclination.
- The compressor unit must not be fitted near direct waste heat (engine heat etc.).
- The refrigerant line (**SP950T:** approx. 4.2 m; **SP950I:** approx. 2.3 m) must be long enough to connect the compressor and evaporator units. The line must not be laid taut.
- The fastening surface should be as flat as possible. Use spacer sleeves for uneven surfaces. If spacer sleeves are used, longer fastening screws with sufficient tensile strength (not included in the assembly set) must be used.
- The freedom of movement of semi-trailers (of the outer edges of the semi-trailer when turning or jackknifing) and other vehicle attachments must not be restricted.

6.4 Installing the compressor unit

NOTICE!
Due to its weight, the compressor unit must have contact with at least two fastening points of the fastening surface. Do not use spacer sleeves for all four fastening points.

NOTE
To install the compressor unit using a vehicle-specific fastening frame, please observe the instructions included in the frame's scope of delivery. The following work steps describe the installation of the compressor unit without vehicle-specific fastening frame.

➤ Dismantle the outer housing.
To do this, remove the four hexagon bolts on the fan (fig. **2** 1, page 4) and the eight hexagon socket head bolts (fig. **2** 2, page 4).
When taking off the outer housing, release the plug connection of the fan connection cable.

➤ Decide on the position of the compressor unit.
Use the fastening holes of the compressor unit as a template.

➤ Use a felt pen to mark the positions selected for the holes.

➤ Drill fastening holes (Ø 9 mm) at the marked positions.

NOTE
Apply anti-oxidant compound to all drilled through-holes to prevent rust formation.

➤ Push the four M8 x 40 mm bolts (fig. **3** 10,page 4) with the four washers outer diameter Ø 40 mm (fig. **3** 9,page 4) from the inside through the rear wall.

➤ From the outside, push the four washers (fig. **3** 8,page 4) on the protruding bolts.

➤ Fasten the bolts and washers using the narrow M8 bolts (fig. **3** 7, page 4).

➤ Push the washers (fig. **4** 6, page 5) on the protruding M8 bolts.
For rear walls with an offset, use the supplied spacer sleeves (fig. **4** 5, page 5) to compensate.
Adjust the length.

➤ Put the compressor unit on the protruding M8 bolts.

➤ Fasten with the M8 washers (fig. **4** 4, page 5) and the M8 lock nuts (fig. **4** 3, page 5).

NOTE
The panelling can only be fitted once the refrigerant lines and the cables (chapter "Connecting the compressor unit to the evaporator unit" on page 16) have been connected.

6.5 Connecting the compressor unit to the evaporator unit

NOTICE!
Before fastening the connection couplings, make sure that the sealing and thread faces are absolutely clean. Any contamination will result in a malfunction of the air conditioner.

➤ Install the connection line for the compressor unit and insert it in the compressor unit.

NOTE
Make sure that the coupling half with the thin capillary tube is not twisted or kinked.
When tightening the coupling halves, it is essential that you use a second open-ended spanner to hold the other part.

➤ Connect the rear coupling halves (thick refrigerant line) (fig. **5**, page 5) with each other and tighten them hand-tight **¼ revolution** with an open-ended spanner.

➤ Connect the front coupling halves (thin refrigerant line) (fig. **6**, page 6) with each other and tighten them hand-tight **¼ revolution** with an open-ended spanner.

➤ Install the protective cover underneath the coupling and secure it with the lid supplied.

➤ Fasten the thick refrigerant line with the supplied pipe clip, the M6 x 16 mm hexagon head bolt, the M6 U washer and the M6 retainer nuts (fig. **7**, page 6).

Observe the following instructions when installing the supply lines:

- Also observe the installation instructions for the evaporator unit.
- The maximum cable length between the evaporator and compressor unit is:
  - **SP950T:** approx. 4.2 m
  - **SP950T:** approx. 2.3 m

- Avoid any narrow radiuses when routing and bending supply lines. Use a suitable round object with a shim as a bending aid. A radius which is too narrow will kink the refrigerant line, and this will prevent the auxiliary air conditioning unit from operating.

➤ Shorten any supply line which is not needed by bending a curve.

➤ Apply sealant (fig. **8** 1, page 7) to prevent any water from getting between the rear wall of the truck and the clip.

NOTE
If you want to avoid damaging the rear wall of the truck (drilling a hole), you can also apply the clip using a suitable adhesive.
Observe the instructions provided by the adhesive manufacturer.

➤ Use the supplied holders to fasten the connection line to the rear panel of the truck (fig. **8**, page 7).

➤ Insert corrugated piping in the holder provided (fig. **8** 2, page 7).

➤ Put on the lid (fig. **8** 4, page 7).

➤ Insert the plug of the cable (power cable) into the mating plug of the compressor unit (fig. **9**, page 7).

➤ Insert the plug connection of the fan cable back together.

➤ Place the outer housing onto the compressor unit.

➤ Fasten the outer housing with the eight hexagon socket screws (fig. **2** 2, page 4).

➤ Fasten the fan with the four hexagon bolts (fig. **2** 1, page 4).

7 Technical data

	CoolAir SP950 parking cooler with SP950T roof evaporator unit
Cooling capacity:	850 W
Voltage:	24 V⎓ (22.5 A⎓ – 30 V⎓)
Max. current consumption:	22 A
Operating temperature range:	0 to +43 °C
Low voltage shutdown:	Configurable
Dimensions (L x W x H): Evaporator unit: Compressor unit:	 577 x 779 x 182 mm 156 x 346 x 490 mm
Weight: Evaporator unit: Compressor unit:	 approx. 15 kg approx. 12 kg

	CoolAir SP950 parking cooler with SP950I rear panel evaporator unit
Cooling capacity:	850 W
Voltage:	24 V⎓ (22.5 A⎓ – 30 V⎓)
Max. current consumption:	22 A
Operating temperature range:	0 to +43 °C
Low voltage shutdown:	Configurable
Dimensions (W x H x D): Evaporator unit: Compressor unit:	 648 x 278 x 144 mm 346 x 490 x 156 mm
Weight: Evaporator unit (including connection lines): Compressor unit (without fastening frame):	 approx. 10,5 kg approx. 12 kg

Inhaltsverzeichnis

1 Erklärung der Symbole 19

2 Sicherheitshinweise 20

2.1 Umgang mit dem Gerät 20

2.2 Umgang mit elektrischen Leitungen 21

3 Handbuchkonventionen 21

3.1 Allgemeine Informationen zur Einbauanleitung 21

3.2 Zielgruppe 21

4 Bestimmungsgemäße Anwendung 22

5 Lieferumfang 22

6 Installation 23

6.1 Vorgeschriebene Installationsweise 23

6.2 Hinweise zur Installation 24

6.3 Anbauposition bestimmen 25

6.4 Kompressoreinheit anbauen 26

6.5 Kompressoreinheit mit Verdampfereinheit verbinden 27

7 Technische Daten 29

1 Erklärung der Symbole

WARNUNG!
Sicherheitshinweis: Nichtbeachtung kann zu Tod oder schwerer Verletzung führen.

VORSICHT!
Sicherheitshinweis: Nichtbeachtung kann zu Verletzungen führen.

ACHTUNG!
Nichtbeachtung kann zu Materialschäden führen und die Funktion des Produktes beeinträchtigen.

HINWEIS
Ergänzende Informationen zur Bedienung des Produktes.

2 Sicherheitshinweise

Es ist zwingend notwendig, den gesamten Inhalt des Handbuches aufmerksam zu lesen. Nur wenn den Anleitungen Folge geleistet wird, können Zuverlässigkeit der Klimaanlage und Schutz vor Personen- oder Sachschäden gewährleistet werden.

Der Hersteller übernimmt in folgenden Fällen keine Haftung für Schäden:

- Montage- oder Anschlussfehler
- Beschädigungen am Produkt durch mechanische Einflüsse und Überspannungen
- Veränderungen am Produkt ohne ausdrückliche Genehmigung vom Hersteller
- Verwendung für andere als die in der Anleitung beschriebenen Zwecke

2.1 Umgang mit dem Gerät

- Die Bewegungsfreiheit von Aufliegern (die äußeren Kanten des Aufliegers beim Einlenken oder Einknicken) und anderen Fahrzeuganbauten darf nicht eingeschränkt werden.
- Benutzen Sie die Standklimaanlage nur für den vom Hersteller angegebenen Verwendungszweck und führen Sie keine Änderungen oder Umbauten am Gerät durch!
- Wenn die Standklimaanlage sichtbare Beschädigungen aufweist, darf Sie nicht in Betrieb genommen werden.
- Die Standklimaanlage muss so sicher installiert werden, dass diese nicht umstürzen oder herabfallen kann!
- Die Installation, Wartung und etwaige Reparatur dürfen nur durch einen Fachbetrieb erfolgen, der mit den damit verbundenen Gefahren bzw. einschlägigen Vorschriften vertraut ist!
- Setzen Sie die Standklimaanlage nicht in der Nähe von entflammbaren Flüssigkeiten und Gasen ein.
- Betreiben Sie die Standklimaanlage nicht bei Außentemperaturen unter 0 °C.
- Im Falle von Feuer lösen Sie **nicht** den oberen Deckel der Standklimaanlage, sondern verwenden Sie zugelassene Löschmittel. Verwenden Sie kein Wasser zum Löschen.
- Lösen Sie bei Arbeiten (Reinigung, Wartung usw.) an der Standklimaanlage alle Verbindungen zur Stromversorgung!

2.2 Umgang mit elektrischen Leitungen

- Müssen Leitungen durch scharfkantige Wände geführt werden, so verwenden Sie Leerrohre bzw. Leitungsdurchführungen!
- Verlegen Sie keine losen oder scharf abgeknickten Leitungen an elektrisch leitenden Materialien (Metall)!
- Ziehen Sie nicht an Leitungen!
- Befestigen und verlegen Sie Leitungen so, dass keine Stolpergefahr entsteht und eine Beschädigung des Kabels ausgeschlossen ist.
- Der elektrische Anschluss darf nur von einem Fachbetrieb durchgeführt werden.
- Sichern Sie den Anschluss ans Netz im Fahrzeug mit 25 Ampere ab.
- Verlegen Sie niemals die Spannungsversorgungsleitung (Batteriekabel) in räumlicher Nähe zu Signal- oder Steuerleitungen.

3 Handbuchkonventionen

3.1 Allgemeine Informationen zur Einbauanleitung

Diese Einbauanleitung enthält die wesentlichen Informationen und Anleitungen für die Installation der Klimaanlage. Die enthaltenen Informationen richten sich an den Installationsbetrieb der Klimaanlage.

Folgende Hinweise helfen Ihnen bei der korrekten Anwendung der Einbauanleitung:

- Die Einbauanleitung ist Teil des Lieferumfangs und ist sorgfältig aufzubewahren.
- Die Einbauanleitung gibt Ihnen wichtige Hinweise für die Montage und dient gleichzeitig in Reparaturfällen als Nachschlagewerk.
- Bei Nichtbeachtung dieser Einbauanleitung haftet der Hersteller nicht. Jegliche Ansprüche sind für diesen Fall ausgeschlossen.

3.2 Zielgruppe

Die Einbauinformationen in dieser Anleitung wenden sich ausschließlich an Fachleute in Werkstätten, die mit den anzuwendenden Richtlinien und Sicherheitsvorkehrungen beim Einbau von Fahrzeugzubehörteilen vertraut sind.

4 Bestimmungsgemäße Anwendung

Die Standklimaanlage CoolAir SP950 dient dazu, das Fahrerhaus eines LKW mit gekühlter und entfeuchteter Luft zu klimatisieren. Der Einsatz während der Fahrt ist möglich.

Die Kompressoreinheit CoolAir SP950C (Art.-Nr. 9100100033) ist nur in Verbindung mit einer Dachverdampfereinheit CoolAir SP950T oder einer Rückwandverdampfereinheit CoolAir SP950I funktionsfähig. Beide Komponenten zusammen bilden die Standklimaanlage CoolAir SP950.

ACHTUNG!

- Die Standklimaanlage SP950 ist nicht für die Installation in Land- und Baumaschinen oder ähnlichen Arbeitsgeräten geeignet. Bei zu starker Vibrations- und Staubeinwirkung ist eine ordnungsgemäße Funktion nicht gewährleistet.
- Der Betrieb der Standklimaanlage SP950 mit Spannungswerten, die von den angegebenen Werten abweichen, führt zur Beschädigung des Gerätes.

HINWEIS

Die Standklimaanlage SP950 ist für eine Umgebungstemperatur nicht über 43 °C im Kühlbetrieb ausgelegt.

Die CoolAir SP950 wird Ihnen in einem installationsfähigen Zustand geliefert. Der Hersteller empfiehlt ausdrücklich die Verwendung eines fahrzeugspezifischen Befestigungsrahmens zur optimalen Montage der Kompressoreinheit CoolAir SP950C an die Fahrerhausrückwand.

5 Lieferumfang

Teilebezeichnung	Menge	Art.-Nr.
CoolAir SP950C Kompressoreinheit	1	9100100033
Universal-Einbausatz	1	–
Einbauanleitung	1	4445100626

6 Installation

ACHTUNG!
Die Installation der Klimaanlage darf ausschließlich von entsprechend ausgebildeten Fachbetrieben durchgeführt werden. Die nachfolgenden Informationen richten sich an Fachkräfte, die mit den anzuwendenden Richtlinien und Sicherheitsvorkehrungen vertraut sind.

6.1 Vorgeschriebene Installationsweise

Die Kompressoreinheit (fig. 1 1, page 3) wird an der stabilen und geraden Fahrerhausrückwand oder unter Verwendung eines stabilen Befestigungsrahmen angebracht.

HINWEIS
Die Verbindungsleitung (fig. 1 3, page 3) kann erst nach Montage der Verdampfereinheit und der Kompressoreinheit installiert werden.

Die Standklimaanlage SP950 mit Rückwandverdampfereinheit CoolAir SP950I besteht aus folgenden Komponenten (fig. 1, page 3):

- Kompressoreinheit CoolAir SP950C (**1**)
- Rückwandverdampfereinheit CoolAir SP950I (**2**) mit Verbindungsleitung (**3**)

Die Standklimaanlage SP950 mit Dachverdampfereinheit CoolAir SP950T besteht aus folgenden Komponenten (fig. 1, page 3):

- Kompressoreinheit CoolAir SP950C (**1**)
- Dachverdampfereinheit CoolAir SP950T (**4**) mit Verbindungsleitung (**3**)

6.2 Hinweise zur Installation

WARNUNG! Gefahr durch Stromschlag!
- Lösen Sie vor der Installation der Standklimaanlage alle Verbindungen zur Batterie.
- Stellen Sie vor Arbeiten an elektrisch betriebenen Komponenten sicher, dass keine Spannung mehr anliegt.

VORSICHT!
Eine falsche Installation der Standklimaanlage kann zu irreparablen Schäden am Gerät führen und die Sicherheit des Benutzers beeinträchtigen.
Wenn die Standklimaanlage nicht gemäß dieser Einbauanleitung installiert wird, übernimmt der Hersteller keinerlei Haftung. Nicht für Betriebsstörungen und für die Sicherheit der Standklimaanlage, insbesondere nicht für Personen- und/oder Sachschäden.

ACHTUNG!
Der Hersteller übernimmt ausschließlich Haftung für im Lieferumfang enthaltene Teile. Beim Einbau der Anlage zusammen mit produktfremden Teilen entfallen die Gewährleistungsansprüche.

HINWEIS
- Der Hersteller empfiehlt ausdrücklich die Verwendung eines fahrzeugspezifischen Befestigungsrahmens zur optimalen Montage der Kompressoreinheit SP950C an die Fahrerhausrückwand.
- Nach der Installation der Anlage müssen die vorgegebenen Parameter der Anlagen-Software überprüft werden (siehe Installationsanleitung der zugehörigen Verdampfereinheit).

Lesen Sie unbedingt vor der Installation der Standklimaanlage diese Einbauanleitung vollständig durch.

Beachten Sie unbedingt folgende Tipps und Hinweise bei der Installation der Standklimaanlage:

- Informieren Sie sich bei Ihrem Fahrzeughersteller:
  - Ist die Fahrerhausrückwand für das Anbringen der Anlage geeignet?
  - Ist der Aufbau für das statische Gewicht und die Belastungen durch die Standklimaanlage bei sich bewegendem Fahrzeug ausgelegt?
- Prüfen Sie vor der Installation der Anlage, ob durch den Einbau Fahrzeugkomponenten beschädigt, verformt oder in ihrer Funktion beeinträchtigt werden könnten.
- Vermeiden Sie unnötige und häufige mechanische Beanspruchungen der Versorgungsleitung zwischen Verdampfer- und Kompressoreinheit. Beschädigungen können zu Kältemittelverlust und zu einer Beeinträchtigung der Anlagenleistung führen.

- Die mitgelieferten Montageteile dürfen beim Einbau nicht eigenmächtig modifiziert werden.
- Die Lüftungsöffnungen (Gitter) dürfen nicht abgedeckt werden (Mindestabstand zu anderen Anbauteilen: 10 cm).
- Wird die Anlage nicht mit einem Befestigungsrahmen eingebaut, so achten Sie darauf, dass die Einbauposition der Kompressoreinheit nicht zu tief an der Rückwand gewählt wird. Durch die hohen Temperaturen der Motorabwärme kann die Anlage beschädigt werden.

6.3 Anbauposition bestimmen

Die Anbauposition der Anlage muss folgende Kriterien erfüllen:

- Wartungsarbeiten müssen leicht durchgeführt werden können.
- Für die Kältemittelleitung muss genügend Platz vorhanden sein.
- Die Kompressoreinheit darf nicht in Horizontal- und Vertikalrichtung geneigt eingebaut werden.
- Die Kompressoreinheit darf nicht im Bereich von direkter Abwärme (Motorwärme usw.) montiert werden.
- Die Länge der Kältemittelleitung (**SP950T:** ca. 4,2 m; **SP950I:** ca. 2,3 m) muss zur Verbindung der Kompressor- und Verdampfereinheit ausreichen. Die Leitung darf nicht auf Spannung verlegt werden.
- Die Befestigungsfläche sollte möglichst eben sein. Bei unebenen Flächen müssen Distanzhülsen verwendet werden. Bei Verwendung von Distanzhülsen müssen entsprechend längere Befestigungsschrauben mit ausreichender Zugfestigkeit (nicht im Montagesatz vorhanden) verwandt werden.
- Die Bewegungsfreiheit von Aufliegern (die äußeren Kanten des Aufliegers beim Einlenken oder Einknicken) und anderen Fahrzeuganbauten darf nicht eingeschränkt werden.

6.4 Kompressoreinheit anbauen

ACHTUNG!
Aufgrund des Gewichts muss die Kompressoreinheit an mindestens zwei Befestigungspunkten der Befestigungsfläche anliegen. Verwenden Sie nicht an allen vier Befestigungspunkten Distanzhülsen.

HINWEIS
Zum Anbau der Kompressoreinheit mit Hilfe eines fahrzeugspezifischen Befestigungsrahmens beachten Sie die Anleitung im Lieferumfang des Rahmens. Die nachfolgenden Arbeitsschritte beschreiben den Anbau der Kompressoreinheit ohne fahrzeugspezifischen Befestigungsrahmen.

➤ Außengehäuse demontieren.

Hierzu die vier Sechskantschrauben am Lüfter (fig. **2** 1, page 4) und die acht Innensechskant-Schrauben (fig. **2** 2, page 4) entfernen.

Beim Abziehen des Außengehäuses die Steckverbindung des Lüfteranschlusskabels lösen.

➤ Position der Kompressoreinheit ermitteln.

Hierzu die Befestigungslöcher der Kompressoreinheit als Schablone benutzen.

➤ Gewählte Bohrungen mit einem Filzstift anzeichnen.

➤ Befestigungslöcher (Ø 9 mm) an den angezeichneten Stellen bohren.

HINWEIS
Tragen Sie Oxidationsschutz um alle gebohrten durchgehenden Löcher auf, um Rost zu vermeiden.

➤ Die vier Schrauben M8 x 40 mm (fig. **3** 10, page 4) mit den vier Unterlegscheiben AD Ø 40 mm (fig. **3** 9, page 4) von innen durch die Rückwand schieben.

➤ Von außen die vier Unterlegscheiben (fig. **3** 8, page 4) auf die herausragenden Schrauben schieben.

➤ Diese Schrauben-Unterlegscheiben-Einheit mit den schmalen M8-Muttern (fig. **3** 7, page 4) festschrauben.

➤ Die Scheiben (fig. **4** 6, page 5) auf die herausragenden M8-Schrauben schieben.

Bei Rückwänden mit Versatz als Ausgleich die beigelegten Distanzhülsen (fig. **4** 5, page 5) benutzen.

Länge anpassen.

➤ Die Kompressoreinheit auf die herausragenden M8-Schrauben schieben.

➤ Mit den Unterlegscheiben M8 (fig. **4** 4, page 5) und den Sicherungsmuttern M8 (fig. **4** 3, page 5) befestigen.

HINWEIS
Die Verkleidung kann erst nach Anschluss der Kältemittelleitungen und der Kabel (chapter "Kompressoreinheit mit Verdampfereinheit verbinden" on page 27) angebracht werden.

6.5 Kompressoreinheit mit Verdampfereinheit verbinden

ACHTUNG!
Achten Sie vor dem Verschrauben der Verbindungskupplungen auf absolute Sauberkeit der Dicht- und Gewindeflächen. Eine Verunreinigung führt zur Störung der Klimaanlage.

➤ Die Verbindungsleitung zur Kompressoreinheit verlegen und diese in die Kompressoreinheit einführen.

HINWEIS
Achten Sie darauf, dass die Kupplungshälfte mit der dünne Kapillarrohrleitung nicht verdreht oder geknickt wird.
Benutzen Sie beim Festziehen der Kupplungshälften unbedingt einen zweiten Gabelschlüssel zum Gegenhalten.

➤ Die hinteren Kupplungshälften (dicke Kältemittelleitung) (fig. **5**, page 5) miteinander verbinden und mit einem Gabelschlüssel handfest **+ ¼ Umdrehung** anziehen.

➤ Die vorderen Kupplungshälften (dünne Kältemittelleitung) (fig. **6**, page 6) miteinander verbinden und mit einem Gabelschlüssel handfest **+ ¼ Umdrehung** anziehen.

➤ Die Schutzhülle in die Halterung, unterhalb der Kupplung, einsetzen und mit dem beiliegenden Deckel fixieren.

➤ Die dicke Kältemittelleitung mit der beigelegten Rohrschelle, der Sechskantschraube M6 x 16 mm, der U-Scheibe M6 und der Sicherungsmutter M6 (fig. **7**, page 6) fixieren.

Beachten Sie folgende Hinweise beim Verlegen der Versorgungsleitungen:

- Beachten Sie die Anbauanleitung der Verdampfereinheit.
- Die maximale Verlegungslänge zwischen Verdampfer- und Kompressoreinheit beträgt:
  - **SP950T:** ca. 4,2 m
  - **SP950I:** ca. 2,3 m

- Vermeiden Sie beim Verlegen und Biegen von Versorgungsleitungen enge Radien. Benutzen Sie zum Biegen einen passenden Rundkörper den Sie unterlegen. Bei einem zu engen Radius wird die Kältemittelleitung geknickt, und die Standklimaanlage ist nicht betriebsbereit.

➤ Die nicht benötige Länge der Versorgungsleitung durch Biegen eines Bogens kürzen.

➤ Dichtmasse aufbringen (fig. 8 1, page 7), um einen Wassereintritt zwischen LKW-Rückwand und Clip zu verhindern.

HINWEIS
Wenn Sie eine Beschädigung der LKW-Rückwand (Bohrung) vermeiden möchten, können Sie den Clip auch mit einem geeigneten Kleber aufkleben. Beachten Sie die Hinweise des Klebstoffherstellers.

➤ Versorgungsleitung mit den beiliegenden Clips auf der LKW-Rückwand (fig. 8, page 7) befestigen.

➤ Wellrohr in die vorgesehene Halterung (fig. 8 2, page 7) stecken.

➤ Deckel (fig. 8 4, page 7) einsetzen.

➤ Kabel mit dem Stecker (Versorgungsleitung) in den Gegenstecker der Kompressoreinheit (fig. 9, page 7) stecken.

➤ Steckverbindung des Lüfterkabel wieder zusammenstecken.

➤ Außengehäuse auf die Kompressoreinheit schieben.

➤ Außengehäuse mit den acht Innensechskant-Schrauben (fig. 2 2, page 4) festschrauben.

➤ Lüfter mit den vier Sechskantschrauben (fig. 2 1, page 4) festschrauben.

7 Technische Daten

	Standklimaanlage CoolAir SP950 mit Dachverdampfereinheit SP950T
Max. Kühlleistung:	850 W
Anschlussspannung:	24 V⎓ (22,5 A⎓ – 30 V⎓)
Max. Stromverbrauch:	22 A
Betriebstemperaturbereich:	0 bis +43 °C
Unterspannungsabschaltung:	konfigurierbar
Abmessungen (L x B x H): Verdampfereinheit: Kompressoreinheit:	 577 x 779 x 182 mm 156 x 346 x 490 mm
Gewicht: Verdampfereinheit: Kompressoreinheit:	 ca. 15 kg ca. 12 kg

	Standklimaanlage CoolAir SP950 mit Rückwandverdampfereinheit SP950I
Max. Kühlleistung:	850 W
Anschlussspannung:	24 V⎓ (22,5 A⎓ – 30 V⎓)
Max. Stromverbrauch:	22 A
Betriebstemperaturbereich:	0 bis +43 °C
Unterspannungsabschaltung:	konfigurierbar
Maße (B x H x T): Verdampfereinheit: Kompressoreinheit:	 648 x 278 x 144 mm 346 x 490 x 156 mm
Gewicht Verdampfereinheit (einschließlich Anschlussleitungen): Kompressoreinheit (ohne Befestigungsrahmen):	 ca. 10,5 kg ca. 12 kg

Sommaire

1 Explication des symboles 30
2 Consignes de sécurité 31
2.1 Précautions d'usage 31
2.2 Précautions concernant les lignes électriques 32
3 Conventions du manuel 32
3.1 Informations générales concernant la notice d'installation 32
3.2 Groupe cible 32
4 Usage conforme 33
5 Pièces fournies 33
6 Installation 34
6.1 Méthode d'installation prescrite 34
6.2 Consignes de sécurité concernant l'installation 35
6.3 Choix de la position de montage 36
6.4 Montage de l'unité du compresseur 37
6.5 Raccordement du compresseur à l'évaporateur 38
7 Caractéristiques techniques 40

1 Explication des symboles

AVERTISSEMENT !
Consigne de sécurité : le non-respect de ces consignes peut entraîner la mort ou de graves blessures.

ATTENTION !
Consigne de sécurité : le non-respect de ces consignes peut entraîner des blessures.

AVIS !
Le non-respect de ces consignes peut entraîner des dommages matériels et des dysfonctionnements du produit.

REMARQUE
Informations complémentaires sur l'utilisation du produit.

2 Consignes de sécurité

Il est absolument indispensable de lire ce manuel attentivement et dans son intégralité. Seul le strict respect des présentes instructions peut garantir la fiabilité du climatiseur toit et prévenir les risques de dommages matériels ou corporels.

Le fabricant décline toute responsabilité pour des dommages dans les cas suivants :

- des défauts de montage ou de raccordement
- des influences mécaniques et des surtensions ayant endommagé le matériel
- des modifications apportées au produit sans autorisation explicite de la part du fabricant
- une utilisation différente de celle décrite dans la notice

2.1 Précautions d'usage

- Veillez à ce que la liberté de mouvement des semi-remorques (les bords extérieurs de la semi-remorque lors du braquage ou du pivotement) et d'autres équipements du véhicule ne soit pas restreinte.
- N'utilisez le climatiseur auxiliaire que pour l'usage prévu par le fabricant et n'effectuez aucune modification ou transformation de l'appareil !
- Si le climatiseur auxiliaire présente des dommages visibles, il ne doit pas être mis en marche.
- Le climatiseur auxiliaire doit être installé de manière à ce qu'il ne puisse ni se renverser ni tomber !
- Seule une entreprise spécialisée, parfaitement familiarisée avec les dangers et règlements spécifiques à ces manipulations, est autorisée à effectuer l'installation, l'entretien et les réparations éventuelles.
- N'utilisez pas le climatiseur auxiliaire à proximité de liquides inflammables et de gaz.
- N'utilisez pas le climatiseur auxiliaire lorsque la température extérieure est inférieure à 0 °C.
- En cas d'incendie, n'ouvrez **pas** le couvercle supérieur du climatiseur auxiliaire et utilisez un agent d'extinction agréé. N'essayez pas d'éteindre l'incendie avec de l'eau.
- Débranchez tous les raccordements à l'alimentation électrique avant de procéder à des travaux sur le climatiseur auxiliaire (nettoyage, entretien, etc.) !

2.2 Précautions concernant les lignes électriques

- Si les lignes électriques doivent traverser des parois à arêtes vives, utilisez des tubes vides ou des passe-câbles !
- Ne faites passer aucune ligne électrique non fixée ou fortement coudée sur des matériaux conducteurs (métal) !
- Ne tirez pas sur les câbles !
- Posez et fixez les lignes électriques de manière à ce que les câbles ne puissent pas être endommagés et à ce que personne ne risque de trébucher dessus.
- Le raccordement électrique doit être effectué uniquement par une entreprise spécialisée.
- Protégez le raccordement secteur dans le véhicule avec 25 ampères.
- Ne posez jamais le câble d'alimentation (câble de batterie) à proximité des lignes de commande ou de signalisation.

3 Conventions du manuel

3.1 Informations générales concernant la notice d'installation

La présente notice d'installation contient des informations et des instructions essentielles pour l'installation du climatiseur. Les informations fournies s'adressent à l'entreprise chargée de l'installation du climatiseur.

Les indications suivantes vous aideront à bien utiliser la présente notice d'installation :

- La notice d'installation fait partie intégrante de la livraison et doit être soigneusement conservée.
- La notice d'installation vous livre les informations nécessaires au montage et servent également de document de référence si des réparations s'avèrent nécessaires.
- Le fabricant décline toute responsabilité en cas de non respect de cette notice d'installation. Toute forme de réclamation est dans ce cas exclue.

3.2 Groupe cible

Les informations concernant l'installation et la configuration fournies par ce manuel s'adressent à un personnel qualifié et qui travaille dans des entreprises d'installation connaissant les directives et les consignes de sécurité applicables au montage d'accessoires de camions.

4 Usage conforme

Le CoolAir SP950 permet de climatiser la cabine d'un camion avec de l'air refroidi et déshumidifié. Il est possible de l'utiliser pendant la marche.

L'unité du compresseur CoolAir SP950C (n° de produit 9100100033) ne peut fonctionner qu'avec une unité d'évaporateur de toit CoolAir SP950T ou une unité pour paroi arrière CoolAir SP950I. Ensemble, les deux composants forment le climatiseur auxiliaire CoolAir SP950.

AVIS !

- Le climatiseur auxiliaire CoolAir SP950 n'est pas conçu pour être installé dans des machines agricoles ou de construction ou autres engins similaires. Le bon fonctionnement du climatiseur n'est pas garanti en cas de vibrations excessives ou s'il est utilisé dans un environnement trop poussiéreux.
- Si le climatiseur auxiliaire SP950 est utilisé avec des tensions différentes des valeurs indiquées, celui-ci sera endommagé.

REMARQUE

Le climatiseur auxiliaire SP950 est conçu pour être utilisé à des températures ambiantes inférieures à 43°C en mode refroidissement.

Le CoolAir SP950 vous est fourni prêt à être installé. Afin de garantir le parfait montage de l'unité correspondante de l'unité du compresseur CoolAir SP950C sur la paroi arrière de la cabine, le fabricant recommande expressément l'utilisation d'un cadre de fixation adapté au véhicule.

5 Pièces fournies

Noms des pièces	Quantité	N° de réf.
Unité du compresseur CoolAir SP950C	1	9100100033
Kit de montage universel	1	–
Notice d'installation	1	4445100626

6 Installation

AVIS !
Seule une entreprise spécialisée possédant le savoir-faire nécessaire est habilitée à effectuer l'installation du climatiseur. Les informations suivantes sont destinées à un personnel qualifié, informé des directives et des consignes de sécurité à appliquer.

6.1 Méthode d'installation prescrite

L'unité du compresseur (fig. 1 1, page 3) doit être installée sur la paroi arrière stable et verticale de la cabine ou bien à l'aide d'un cadre de fixation stable.

REMARQUE
La ligne de connexion (fig. 1 3, page 3) ne peut être installée qu'après le montage de l'évaporateur et de l'unité du compresseur.

Le climatiseur auxiliaire SP950 à unité pour paroi arrière CoolAir SP950I est constitué des composants suivants (fig. 1, page 3) :

- Unité de compresseur CoolAir SP950C (**1**)
- Unité d'évaporateur pour paroi arrière CoolAir SP950I (**2**) avec ligne de raccordement (**3**)

Le climatiseur auxiliaire SP950 à unité d'évaporateur de toit CoolAir SP950T est constitué des composants suivants (fig. 1, page 3) :

- Unité de compresseur CoolAir SP950C (**1**)
- Unité d'évaporateur de toit CoolAir SP950T (**4**) avec ligne de raccordement (**3**)

6.2 Consignes de sécurité concernant l'installation

AVERTISSEMENT ! Danger d'électrocution
- Avant l'installation du climatiseur auxiliaire, débranchez tous les raccordements à la batterie.
- Avant les travaux sur les éléments fonctionnant à l'électricité, assurez-vous qu'ils ne sont pas sous tension !

ATTENTION !
Une installation non conforme du climatiseur auxiliaire peut endommager l'appareil de manière irréversible et mettre en danger la sécurité de l'utilisateur.
Si le climatiseur auxiliaire n'est pas installé conformément aux instructions d'installation, le fabricant décline toute responsabilité. Cela s'applique aux défauts de fonctionnement et à la sécurité du climatiseur auxiliaire et notamment aux dommages matériels et/ou corporels.

AVIS !
La garantie du fabricant s'applique uniquement aux éléments fournis à la livraison. La garantie devient caduc si le climatiseur est monté avec des éléments étrangers au produit.

REMARQUE
- Afin de garantir le parfait montage de l'unité correspondante de l'unité du compresseur SP950C sur la paroi arrière de la cabine, le fabricant recommande expressément l'utilisation d'un cadre de fixation adapté au véhicule.
- Une fois le climatiseur installé, il convient de vérifier les paramètres indiqués dans le logiciel du système (voir les instructions d'installation de l'unité de l'évaporateur).

Avant d'installer le climatiseur auxiliaire, lisez impérativement la présente notice de montage dans son intégralité.

Tenez impérativement compte des indications et des conseils conseils suivants lors de l'installation du climatiseur auxiliaire :

- Renseignez-vous auprès du fabricant de votre véhicule :
  - la paroi arrière de la cabine est-elle adaptée à l'installation de l'unité ?
  - La structure est-elle conçue pour supporter le poids statique et les contraintes provoquées par le climatiseur auxiliaire lorsque le véhicule se déplace ?
- Contrôlez avant l'installation si le montage du climatiseur ne risque pas d'endommager certains éléments du véhicule, de les déformer ou d'affecter leur fonctionnement.

- Évitez toute contrainte inutile et répétée de la ligne d'alimentation reliant l'évaporateur au compresseur. Toute détérioration de la ligne d'alimentation peut entraîner des fuites de frigorigène et affecter la puissance du climatiseur.
- Lors du montage, il est interdit de modifier de son propre chef les éléments de montage fournis.
- Les orifices d'aération (grille) ne doivent pas être recouverts (distance minimale des autres pièces rapportées : 10 cm).
- Si vous installez le climatiseur sans utiliser de cadre de fixation, choisissez la position de montage de l'unité du compresseur de manière à ce qu'elle ne soit pas trop basse. La chaleur dégagée par le moteur risquerait sinon d'endommager le climatiseur.

6.3 Choix de la position de montage

La position de montage de l'installation doit remplir les critères suivants :

- Les travaux d'entretien doivent pouvoir être effectués facilement.
- Il doit y avoir suffisamment de place pour la conduite de frigorigène.
- Il est interdit de monter l'unité du compresseur en position horizontalement et verticalement inclinée.
- Il est interdit de monter l'unité du compresseur à proximité d'une source directe de chaleur (chaleur du moteur, etc.).
- La longueur de la conduite de frigorigène (**SP950T :** env. 4,2 m; **SP950I :** env. 2,3 m) doit suffire pour le raccordement de l'unité du compresseur et de l'évaporateur. Il est interdit de poser cette ligne sur tension.
- La surface de fixation doit être aussi plane que possible. Si elle est irrégulière, il faudra utiliser des douilles d'écartement. Si vous utilisez des douilles d'écartement, vous devrez également utiliser des vis de fixation plus longues et disposant d'une résistance suffisante à la traction (non comprises dans le kit de montage).
- Veillez à ce que la liberté de mouvement des semi-remorques (les bords extérieurs de la semi-remorque lors du braquage ou du pivotement) et d'autres équipements du véhicule ne soit pas restreinte.

6.4 Montage de l'unité du compresseur

AVIS !
Étant donné son poids, l'unité du compresseur doit être plaquée contre au moins deux points de fixation de la surface de fixation. N'utilisez pas des douilles d'écartement sur chacun des quatre points de fixation.

REMARQUE
Pour monter l'unité du compresseur à l'aide d'un cadre de fixation adapté au véhicule, suivez les instructions de la notice de ce cadre. Nous vous décrivons ci-dessous comment monter l'unité du compresseur sans cadre de fixation adapté au véhicule.

➤ Démontez le bâti extérieur.

Pour ce faire, retirez les quatre vis six pans du ventilateur (fig. 2 1, page 4) et les huit vis à six pans creux (fig. 2 2, page 4).

Lors du retrait du boîtier extérieur, détachez le raccordement enfichable du câble de raccordement du ventilateur.

➤ Déterminez la position de l'unité du compresseur.

Pour ce faire, utilisez les trous de fixation de l'unité du compresseur comme gabarit.

➤ Tracez avec un feutre les trous sélectionnés.

➤ Percez les trous de fixation (Ø 9 mm) aux endroits tracés.

REMARQUE
Pour éviter la formation de rouille, appliquez un antioxydant tout autour des trous percés.

➤ Faites passer les quatre vis M8 x 40 mm (fig. 3 10, page 4) avec les quatre rondelles AD Ø 40 mm (fig. 3 9, page 4) par la paroi arrière, en partant de l'intérieur.

➤ Faites glisser de l'extérieur les quatre rondelles (fig. 3 8, page 4) sur les vis saillantes.

➤ Fixez cette unité vis-rondelle avec les écrous M8 étroits (fig. 3 7, page 4).

➤ Faites glisser les rondelles (fig. 4 6, page 5) sur les vis M8 saillantes.

En cas de paroi arrière décalée, utilisez les douilles d'écartement fournies (fig. 4 5, page 5) pour compenser.

Adaptez la longueur.

➤ Faites glisser l'unité du compresseur sur les vis M8 saillantes.

➤ Fixez à l'aide des rondelles M8 (fig. 4 4, page 5) et des écrous de fixation M8 (fig. 4 3, page 5).

REMARQUE
L'habillage ne peut être mis en place qu'après raccordement des lignes de frigorigène et des câbles (chapter “Raccordement du compresseur à l'évaporateur” on page 38).

6.5 Raccordement du compresseur à l'évaporateur

AVIS !
Avant de visser les accouplements, veillez à ce que les surfaces des joints et des pas de vis soient absolument propres. Toute souillure affecterait le fonctionnement du climatiseur !

➤ Posez la ligne de connexion vers l'unité du compresseur et introduisez-la dans l'unité du compresseur.

REMARQUE
Veillez à ce que le demi-accouplement doté du fin tuyau capillaire ne soit ni tordu ni plié.
Pour serrer les demi-accouplements, utilisez absolument une deuxième clé plate pour maintenir le demi-accouplement fixe.

➤ Reliez entre eux les demi-accouplements arrière (grosse conduite de frigorigène) (fig. **5**, page 5) et serrez-les avec une clé plate. Leur serrage doit correspondre à un serrage à la main **+ ¼ de tour**.

➤ Reliez entre eux les demi-accouplements avant (petite conduite de frigorigène) (fig. **6**, page 6) et serrez-les avec une clé plate. Leur serrage doit correspondre à un serrage à la main **+ ¼ de tour**.

➤ Insérez la gaine de protection dans la fixation, sous l'accouplement, et fixez-la avec le couvercle fourni.

➤ Fixez la grosse conduite de frigorigène à l'aide du collier fourni, de la vis à six pans M6 x 16 mm, de la rondelle M6 et de l'écrou de fixation M6 (fig. **7**, page 6).

Lors de la pose des câbles d'alimentation, tenez compte des remarques suivantes :

- Respectez les instructions de montage de l'unité de l'évaporateur.
- La longueur de pose maximale entre les unités de l'évaporateur et du compresseur est de :
  - **SP950T :** env. 4,2 m
  - **SP950I :** env. 2,3 m

- Évitez que les câbles d'alimentation ne soient excessivement coudés lors de leur pose. Pour les enrouler, veuillez placer en dessous un corps circulaire approprié! Si le rayon de celui-ci est insuffisant, la ligne de frigorigène et le climatiseur ne pourront pas fonctionner.

➤ Raccourcissez la longueur superflue du câble d'alimentation en faisant un rayon de courbure.

➤ Posez du mastic (fig. 8 1, page 7) pour éviter que de l'eau ne pénètre entre la paroi arrière du camion et le clip.

REMARQUE
Si vous souhaitez éviter un endommagement de la paroi arrière du camion (trou), vous pouvez coller le clip à l'aide d'une colle appropriée.
Tenez compte des indications du fabricant de la colle.

➤ Fixez la ligne d'alimentation sur la paroi arrière du camion (fig. 8, page 7) à l'aide des clips fournis.

➤ Enfichez le tube ondulé (fig. 8 2, page 7) dans le support prévu à cet effet.

➤ Insérez le couvercle (fig. 8 4, page 7).

➤ Enfichez le câble avec la prise (conduite d'alimentation) dans la contre-fiche de l'unité du compresseur (fig. 9, page 7).

➤ Assemblez de nouveau la prise de raccordement du câble du ventilateur.

➤ Faites glisser le bâti extérieur sur l'unité du compresseur.

➤ Fixez le bâti extérieur avec les huit vis à six pans creux (fig. 2 2, page 4).

➤ Fixez le ventilateur avec les quatre vis six pans (fig. 2 1, page 4).

7 Caractéristiques techniques

	Climatiseur auxiliaire CoolAir SP950 à unité d'évaporateur de toit SP950T
Puissance de refroidissement max. :	850 W
Tension de raccordement :	24 V⎓ (22,5 A⎓ – 30 V⎓)
Consommation de courant max. :	22 A
Plage de température de fonctionnement :	0 à +43 °C
Arrêt en cas de sous-tension :	configurable
Dimensions (L x l x h) : Unité évaporateur : Unité du compresseur :	 577 x 779 x 182 mm 156 x 346 x 490 mm
Poids : Unité évaporateur : Unité du compresseur :	 env. 15 kg env. 12 kg

	Climatiseur auxiliaire CoolAir SP950 à unité d'évaporateur pour paroi arrière SP950T
Puissance de refroidissement max. :	850 W
Tension de raccordement :	24 V⎓ (22,5 A⎓ – 30 V⎓)
Consommation de courant max. :	22 A
Plage de température de fonctionnement :	0 à +43 °C
Arrêt en cas de sous-tension :	configurable
Dimensions (L x h x p) : Unité évaporateur : Unité du compresseur :	 648 x 278 x 144 mm 346 x 490 x 156 mm
Poids : Unité d'évaporateur (lignes de raccordement comprises) : Unité du compresseur (sans cadre de fixation) :	 env. 10,5 kg env. 12 kg

Índice

1 Aclaración de los símbolos 41

2 Indicaciones de seguridad 42

2.1 Manipulación del aparato 42

2.2 Manipulación de los cables eléctricos 43

3 Convenciones del manual de instrucciones 43

3.1 Información general acerca de las instrucciones de montaje 43

3.2 Destinatarios 43

4 Uso adecuado 44

5 Volumen de entrega 44

6 Instalación 45

6.1 Procedimiento de instalación prescrito 45

6.2 Indicaciones para la instalación 46

6.3 Punto de fijación 47

6.4 Montaje del compresor 48

6.5 Unir el compresor con el evaporador 49

7 Datos técnicos 51

1 Aclaración de los símbolos

¡ADVERTENCIA!
Indicación de seguridad: su incumplimiento puede acarrear la muerte o graves lesiones.

¡ATENCIÓN!
Indicación de seguridad: su incumplimiento puede acarrear lesiones.

¡AVISO!
Su incumplimiento puede acarrear daños materiales y perjudicar el correcto funcionamiento del producto.

NOTA
Información adicional para el manejo del producto.

2 Indicaciones de seguridad

Es absolutamente necesario leer detenidamente el contenido completo del manual de instrucciones. Sólo se podrá garantizar la seguridad del equipo de aire acondicionado y la protección frente a daños personales- o materiales si se cumple lo indicado en las instrucciones.

El fabricante declina toda responsabilidad ante daños ocurridos en los siguientes casos:

- errores de montaje o de conexión
- daños en el producto debido a influencias mecánicas y sobretensiones
- modificaciones realizadas en el producto sin el expreso consentimiento del fabricante
- utilización del aparato para fines distintos a los descritos en las instrucciones

2.1 Manipulación del aparato

- La libertad de movimientos del semirremolque (los bordes exteriores del semirremolque al tomar una curva o doblar una esquina) y de otros accesorios montados en el vehículo no debe quedar mermada.
- Utilice el equipo de aire acondicionado a motor parado únicamente para los fines previstos por el fabricante y no realice ninguna modificación en él.
- Si el equipo de aire acondicionado a motor parado presenta daños, no está permitido ponerlo en funcionamiento.
- Instale el equipo de aire acondicionado a motor parado de forma segura para evitar que se pueda caer o volcar.
- La instalación, el mantenimiento y la reparación sólo los puede llevar a cabo personal técnico especializado que conozca los peligros inherentes a dichas tareas y las normas pertinentes.
- No utilice el equipo de aire acondicionado a motor parado cerca de fluidos ni gases inflamables.
- No ponga en funcionamiento este equipo de aire acondicionado con temperaturas exteriores por debajo de los 0 °C.
- En caso de incendio, **no** abra la tapa superior del equipo de aire acondicionado a motor parado y utilice medios de extinción autorizados. No utilice agua para extinguir el fuego.
- Al trabajar en el equipo (limpieza, mantenimiento, etc.) desconecte totalmente el equipo de aire acondicionado a motor parado de la alimentación eléctrica.

2.2 Manipulación de los cables eléctricos

- Si los cables pasan a través de paredes con bordes afilados, utilice conductos para cables o guías de cable.
- Los cables no deben quedar sueltos ni muy doblados al colocarlos en materiales conductores de electricidad (metales).
- No tire de los cables.
- Fije y tienda los cables de forma que no supongan un peligro de tropiezo ni puedan resultar dañados.
- Sólo un electricista está autorizado a realizar la conexión eléctrica.
- Proteja la conexión a la red del vehículo con un fusible de 25 amperios.
- No tienda nunca el cable de alimentación de tensión (cable de la batería) en las cercanías de cables de señal o de control.

3 Convenciones del manual de instrucciones

3.1 Información general acerca de las instrucciones de montaje

Estas instrucciones de montaje contienen la información y las instrucciones fundamentales para la instalación del equipo de aire acondicionado. La información contenida en ellas está dirigida a la empresa instaladora del equipo de aire acondicionado.

Las indicaciones siguientes le pueden ayudar a emplear correctamente las instrucciones de montaje:

- Las instrucciones de montaje son parte del volumen de entrega y deben guardarse cuidadosamente.
- Las instrucciones de montaje le proporcionarán indicaciones importantes para el montaje y, al mismo tiempo, sirven como manual de consulta a la hora de realizar reparaciones.
- El fabricante no se hace responsable de fallos debidos a la no observancia de estas instrucciones de montaje. En este caso, queda excluido cualquier tipo de reclamación.

3.2 Destinatarios

La información referente a la instalación y configuración incluida en estas instrucciones está dirigida a personal técnico de talleres familiarizado con las directivas y medidas de seguridad que se hayan de aplicar en la instalación de accesorios de camiones.

4 Uso adecuado

El CoolAir SP950 está destinado a climatizar la cabina del conductor de un camión con aire refrigerado y deshumidificado. Se puede emplear durante la conducción.

El compresor CoolAir SP950I (n.° art. 9100100033) solo funciona en combinación con un evaporador de techo CoolAir SP950T o un evaporador para pared trasera CoolAir SP950I. Estos dos componentes unidos conforman el equipo de aire acondicionado a motor parado CoolAir SP950.

¡AVISO!

- El CoolAir SP950 no es adecuado para su instalación en maquinaria de construcción o equipos de trabajo similares. En caso de que el equipo esté sometido a vibraciones y polvo no se garantiza su funcionamiento correcto.
- El uso del equipo de aire acondicionado a motor parado SP950 a niveles de tensión distintos a los señalados produce daños en el aparato.

NOTA

El equipo de aire acondicionado a motor parado SP950 está diseñado para una temperatura ambiente que no supere los 43 °C cuando está en modo de enfriamiento.

El CoolAir SP950 se suministra listo para su instalación. Para un óptimo montaje del compresor CoolAir SP950C en la pared trasera de la cabina del conductor, el fabricante recomienda expresamente la utilización de un bastidor de fijación específico para el vehículo.

5 Volumen de entrega

Nombre de las piezas	Cantidad	N.° de art.
Compresor CoolAir SP950C	1	9100100033
Juego de montaje universal	1	–
Instrucciones de montaje	1	4445100626

6 Instalación

¡AVISO!
Sólo personal técnico debidamente cualificado tiene permitido realizar la instalación del equipo de aire acondicionado. La siguiente información va dirigida a personal técnico familiarizado con las directivas y normativas de seguridad que se han de aplicar.

6.1 Procedimiento de instalación prescrito

El compresor (fig. 1 1, page 3) se instala en la pared trasera, estable y recta, de la cabina del conductor o también utilizando un bastidor de fijación.

NOTA
El conducto de unión (fig. 1 3, page 3) solo se puede instalar después de haber montado el evaporador y el compresor.

El equipo de aire acondicionado a motor parado SP950 con evaporador para pared trasera CoolAir SP950I consta de los siguientes componentes (fig. 1, page 3):

- compresor CoolAir SP950C (**1**)
- evaporador para pared trasera CoolAir SP950I (**2**) con cable de conexión (**3**)

El equipo de aire acondicionado a motor parado SP950 con evaporador de techo CoolAir SP950T consta de los siguientes componentes (fig. 1, page 3):

- compresor CoolAir SP950C (**1**)
- evaporador de techo CoolAir SP950T (**4**) con cable de conexión (**3**)

6.2 Indicaciones para la instalación

¡ADVERTENCIA! ¡Peligro de descarga eléctrica!
- Antes de efectuar la instalación del equipo de aire acondicionado a motor parado, suelte todas las conexiones a la batería.
- Antes de realizar trabajos en componentes de accionamiento eléctrico, asegúrese de que no haya tensión eléctrica.

¡ATENCIÓN!
Una instalación incorrecta del equipo aire acondicionado a motor parado puede provocar daños irreparables en el aparato y perjudicar la seguridad del usuario.
Si el equipo de aire acondicionado a motor parado no se instala según lo indicado en estas instrucciones de montaje, el fabricante no asumirá ninguna responsabilidad por fallos en el funcionamiento ni por la seguridad del equipo ni, especialmente, por daños personales o materiales.

¡AVISO!
El fabricante se responsabiliza únicamente de las piezas incluidas en el volumen de entrega. La garantía no es efectiva para la instalación del equipo con piezas ajenas al producto.

NOTA
- Para un óptimo montaje del compresor SP950C en la pared trasera de la cabina del conductor, el fabricante recomienda expresamente la utilización de un bastidor de fijación específico para el vehículo.
- Después de instalar el equipo, se deben comprobar los parámetros prescritos para el software del equipo (véanse las instrucciones de uso del evaporador correspondiente).

Antes de instalar el equipo de aire acondicionado a motor parado, lea sin falta y completamente estas instrucciones de montaje.

En particular, tenga en cuenta los siguientes consejos e indicaciones:

- Consulte al fabricante de su vehículo:
  - ¿Es apropiada la pared trasera de la cabina del conductor, para colocar allí el equipo?
  - ¿La estructura está diseñada para aguantar el peso y la carga estática del equipo de aire acondicionado a motor parado con el vehículo en marcha?
- Antes de instalar el equipo habrá que comprobar si el montaje pudiera dañar, deformar o perjudicar el funcionamiento de componentes del vehículo.

- Evite someter el conducto de alimentación situado entre el evaporador y el compresor a esfuerzos mecánicos innecesarios y frecuentes. Los daños provocados pueden tener como consecuencia una pérdida de refrigerante y una merma en la potencia del equipo.
- No está permitido modificar las piezas de montaje adjuntas.
- Los orificios de ventilación (rejillas) no deben quedar cubiertos (distancia mínima a los demás componentes: 10 cm).
- Si no se monta el equipo utilizando un bastidor de fijación, preste atención a que la posición de montaje del compresor en la pared trasera no sea demasiado baja. El equipo podría resultar dañado por las altas temperaturas que genera la disipación de calor del motor.

6.3 Punto de fijación

El punto de fijación del equipo deberá cumplir los criterios siguientes:

- Los trabajos de mantenimiento deben poder realizarse fácilmente.
- Debe disponerse de espacio suficiente para el conducto refrigerante.
- El compresor no debe montarse inclinado en sentido horizontal ni vertical.
- El compresor no deberá montarse cerca de una fuente de calor (motor, etc.).
- La longitud del conducto de refrigerante (**SP950T:** aprox. 4,2 m; **SP950I:** aprox. 2,3 m) debe ser suficiente para conectar el compresor y el evaporador. El conducto no debe tenderse de forma que quede tensado.
- La superficie a la que se fije el equipo debe ser lo más plana posible. Si la superficie no es plana, deberán emplearse casquillos distanciadores. En caso de emplearse casquillos distanciadores, deberán emplearse también tornillos de fijación correspondientemente más largos con una capacidad de tracción suficiente (no están incluidos en el juego de montaje).
- La libertad de movimientos del semirremolque (los bordes exteriores del semirremolque al tomar una curva o doblar una esquina) y de otros accesorios montados en el vehículo no debe quedar mermada.

6.4 Montaje del compresor

¡AVISO!
Debido al peso del compresor, éste debe fijarse al menos en dos puntos de la superficie de apoyo. No emplee casquillos distanciadores en los cuatro puntos de fijación.

NOTA
Para montar el compresor con un bastidor de fijación específico para su vehículo, siga las instrucciones del bastidor. Los pasos siguientes describen el montaje del compresor sin bastidor de fijación específico para el vehículo.

➤ Desmonte la carcasa exterior.

Extraiga para ello los cuatro tornillos de hexágono interior del ventilador (fig. 2 1, page 4) y los ocho tornillos de hexágono interior (fig. 2 2, page 4).

Al extraer la carcasa exterior, suelte el conector del cable de conexión del ventilador.

➤ Determine la posición del compresor.

Utilice para ello los orificios del compresor como plantilla.

➤ Marque con un rotulador la posición de los orificios seleccionados.

➤ Taladre los orificios de fijación (∅ 9 mm) en los puntos marcados.

NOTA
Aplique antioxidante a todos los orificios taladrados para evitar que se oxiden.

➤ Pase los cuatro tornillos M8 x 40 mm (fig. 3 10, page 4) con las cuatro arandelas AD ∅ 40 mm (fig. 3 9, page 4) por la pared trasera desde dentro.

➤ Pase desde fuera las cuatro arandelas (fig. 3 8, page 4) por los tornillos que sobresalen.

➤ Apriete esta unidad de tornillos y arandelas con las tuercas M8 (fig. 3 7, page 4).

➤ Pase las arandelas (fig. 4 6, page 5) por los tornillos M8 que sobresalen.

En el caso de paredes traseras con un desnivel, utilice los casquillos distanciadores adjuntos (fig. 4 5, page 5) para compensarlo.

Ajuste la longitud.

➤ Encaje el compresor en los tornillos M8 que sobresalen.

➤ Fíjelo con las arandelas M8 (fig. 4 4, page 5) y las tuercas de seguridad M8 (fig. 4 3, page 5).

NOTA
El recubrimiento solo se podrá colocar después de haber conectado los conductos del refrigerante y los cables (chapter "Unir el compresor con el evaporador" on page 49).

6.5 Unir el compresor con el evaporador

¡AVISO!
Antes de enroscar los acoplamientos, asegúrese de que las superficies de sellado y de rosca estén absolutamente limpias. La presencia de suciedad puede provocar fallos en el equipo de aire acondicionado.

➤ Tienda el conducto de unión hasta el compresor e introdúzcalo en el mismo.

NOTA
No someta a torsión o doble la parte del racor con el fino tubo capilar.
Al apretar las mitades de los acoplamientos es absolutamente necesario utilizar una llave de boca para sujetarlas.

➤ Una entre sí las mitades traseras de los acoplamientos (conducto grueso de refrigerante) (fig. **5**, page 5) y apriételas con una llave de boca **+ ¼ de vuelta**.

➤ Una entre sí las mitades delanteras de los acoplamientos (conducto fino de refrigerante) (fig. **6**, page 6) y apriételas con una llave de boca **+ ¼ de vuelta**.

➤ Coloque la funda de protección en el soporte por debajo del acoplamiento y fíjela con la tapa adjunta.

➤ Fije el conducto grueso de refrigerante con la abrazadera adjunta, el tornillo de hexágono interior M6 x 16 mm, la arandela en U M6 y la tuerca de seguridad M6 (fig. **7**, page 6).

Tenga en cuenta las siguientes indicaciones al tender los conductos de alimentación:

- Tenga también en cuenta las instrucciones de montaje del evaporador.
- La longitud máxima del tendido entre el evaporador y el compresor es de:
  – **SP950T:** aprox. 4,2 m
  – **SP950I:** aprox. 2,3 m
- Durante el tendido, evite curvar los conductos de alimentación con radios pequeños. Para curvarlos, ponga dentro de la curva un cuerpo redondeado adecuado. Un radio demasiado pequeño hace que el conducto de refrigerante se doble y el equipo de aire acondicionado a motor parado no estará listo para el funcionamiento.

- ➤ Reduzca la longitud excesiva del conducto de alimentación curvándolo.
- ➤ Coloque masa sellante (fig. 8 1, page 7) para evitar que penetre agua entre la pared trasera del camión y el clip.

NOTA
Si no quiere perforar la pared trasera del camión para no dañarla, puede pegar el clip con un pegamento adecuado.
Siga también las indicaciones del fabricante del pegamento.

- ➤ Fije el conducto de unión a la pared trasera del camión (fig. 8, page 7) con los clips adjuntos.
- ➤ Inserte el tubo ondulado en el soporte previsto (fig. 8 2, page 7).
- ➤ Coloque la tapa (fig. 8 4, page 7).
- ➤ Enchufe la clavija (conducto de alimentación) en la toma del compresor (fig. 9, page 7).
- ➤ Vuelva a enchufar el cable del ventilador.
- ➤ Pase la carcasa exterior por el compresor.
- ➤ Atornille firmemente la carcasa exterior con los ocho tornillos de hexágono interior (fig. 2 2, page 4).
- ➤ Atornille firmemente el ventilador con los cuatro tornillos de hexágono interior (fig. 2 1, page 4).

7 Datos técnicos

	Equipo de aire acondicionado para funcionamiento con motor parado CoolAir SP950 con evaporador de techo SP950T
Potencia de refrigeración máx.:	850 W
Tensión de conexión:	24 V⎓ (22,5 A⎓ – 30 V⎓)
Consumo de corriente máx.:	22 A
Rango de temperatura de funcionamiento:	0 a +43 °C
Desconexión de subtensión:	programable
Dimensiones (L x A x H): Unidad de evaporador: Unidad de compresor:	 577 x 779 x 182 mm 156 x 346 x 490 mm
Peso: Unidad de evaporador: Unidad de compresor:	 aprox. 15 kg aprox. 12 kg

	Equipo de aire acondicionado para funcionamiento con motor parado CoolAir SP950 con evaporador en la pared trasera SP950I
Potencia de refrigeración máx.:	850 W
Tensión de conexión:	24 V⎓ (22,5 A⎓ – 30 V⎓)
Consumo de corriente máx.:	22 A
Rango de temperatura de funcionamiento:	0 a +43 °C
Desconexión de subtensión:	programable
Dimensiones (A x H x P): Unidad de evaporador: Unidad de compresor:	 648 x 278 x 144 mm 346 x 490 x 156 mm
Peso: Unidad de evaporador (incluidos cables de conexión): Unidad de compresor (sin bastidor de fijación):	 aprox. 10,5 kg aprox. 12 kg

Índice

1 Explicação dos símbolos 52

2 Indicações de segurança 53

2.1 Manuseamento do aparelho 53

2.2 Manuseamento com cabos elétricos 54

3 Convenções do manual de instruções 54

3.1 Informações gerais acerca do manual de montagem 54

3.2 Grupo alvo 54

4 Utilização adequada 55

5 Material fornecido 55

6 Instalação 56

6.1 Instruções de instalação prescritas 56

6.2 Passos de instalação 57

6.3 Determinação da posição de montagem 58

6.4 Montar o compressor 59

6.5 Ligar o compressor com a unidade de evaporação 60

7 Dados técnicos 61

1 Explicação dos símbolos

AVISO!
Indicação de segurança: o incumprimento pode provocar a morte ou ferimentos graves.

PRECAUÇÃO!
Indicação de segurança: o incumprimento pode provocar ferimentos.

NOTA!
O incumprimento pode causar danos materiais e pode prejudicar o funcionamento do produto.

OBSERVAÇÃO
Informações suplementares sobre a operação do produto.

2 Indicações de segurança

É obrigatoriamente necessário ler atentamente o conteúdo completo do manual de instruções. Apenas quando as instruções são cumpridas, é que podem ser garantidas fiabilidade à unidade fixa de ar condicionado e proteção contra danos pessoais e materiais.

O fabricante não se responsabiliza por danos nos seguintes casos:

- Erros de montagem ou de conexão
- Danos no produto resultantes de influências mecânicas e sobretensões
- Alterações ao produto sem autorização expressa do fabricante
- Utilização para outras finalidades que não as descritas no manual de instruções

2.1 Manuseamento do aparelho

- A liberdade de movimentos dos atrelados (as arestas exteriores do atrelado ao virar ou manobrar) e outros reboques não pode ficar limitada.
- Utilize a unidade fixa de ar condicionado apenas para a utilidade indicada pelo fabricante e não efetue quaisquer alterações ou modificações no aparelho!
- Se a unidade fixa de ar condicionado apresentar danos visíveis, não deve ser colocada em funcionamento.
- A unidade fixa de ar condicionado deve ser instalada de tal forma segura que não possa tombar ou cair.
- A instalação, manutenção e eventual reparação apenas podem ser realizadas por um técnico especializado, familiarizado com os perigos inerentes ou com as normas em vigor!
- Não coloque a unidade fixa de ar condicionado nas proximidades de líquidos e gases inflamáveis.
- Não coloque a unidade fixa de ar condicionado em funcionamento com temperaturas exteriores abaixo de 0 °C.
- Em caso de incêndio, **não** solte a tampa superior da unidade fixa de ar condicionado mas utilize antes os agentes de extinção permitidos. Não utilize água para apagar incêndios.
- Solte todas as ligações à alimentação de corrente em caso de trabalhos (limpeza, manutenção, etc.) na unidade fixa de ar condicionado.

2.2 Manuseamento com cabos elétricos

- Se os cabos têm de ser passados por paredes com arestas afiadas, então utilize tubos vazios ou tubos de passar cabos!
- Não coloque os cabos soltos ou muito dobrados em materiais eletrocondutores (metal)!
- Não puxe pelos cabos!
- Fixe os cabos e coloque-os de modo a que não exista perigo de tropeçar e que sejam excluídos danos nos cabos.
- A ligação elétrica deve ser efetuada apenas por um técnico especializado.
- Proteja a ligação à rede no veículo com 25 amperes.
- Nunca coloque o cabo de alimentação da tensão (cabo da bateria) nas proximidades de ligações de sinal ou de comando.

3 Convenções do manual de instruções

3.1 Informações gerais acerca do manual de montagem

Este manual de montagem contém as informações e instruções essenciais para a instalação da unidade fixa de ar condicionado. As informações nele contidas destinam-se à empresa de instalação da unidade de ar condicionado.

As seguintes indicações auxiliam-no na operação correta do manual de montagem:

- O manual de montagem é parte do material fornecido e deve ser cuidadosamente guardado.
- O manual de montagem fornece-lhe indicações importantes para a montagem e serve em simultâneo como material de consulta em casos de reparações.
- O fabricante não se responsabiliza no caso de incumprimento deste manual de montagem. Quaisquer direitos ficam neste caso excluídos.

3.2 Grupo alvo

As informações de instalação e de configuração neste manual destinam-se a trabalhadores especializados em empresas de instalações, que estão familiarizados com as diretivas e medidas de segurança a aplicar durante a montagem de acessórios para veículos.

4 Utilização adequada

A unidade fixa de ar condicionado CoolAir SP950 serve para climatizar a cabine do condutor de um camião com ar fresco e desumidificado. É possível a utilização durante a condução.

O compressor CoolAir SP950C (n.º art. 9100100033) é apenas funcional em combinação com uma unidade de evaporação para o tejadilho CoolAir SP950T ou uma unidade de evaporação para a parede traseira SP950I. A composição de ambos os componentes formam a unidade fixa de ar condicionado CoolAir SP950.

NOTA!
- A unidade fixa de ar condicionado SP950 não é adequada para instalação em máquinas agrícolas e máquinas de construção ou equipamentos de trabalho semelhantes. Em caso de vibração e de poeira excessiva não está garantido um funcionamento correto.
- O funcionamento da unidade fixa de ar condicionado SP950 com valores de tensão divergentes dos valores indicados, conduz a danos no aparelho.

OBSERVAÇÃO
A unidade fixa de ar condicionado SP950 foi concebida para uma temperatura ambiente não superior a 43 °C em funcionamento de refrigeração.

A CoolAir SP950 é-lhe fornecida num estado adequado à instalação.
O fabricante recomenda expressamente a utilização de uma estrutura de fixação específica para veículos que permita a montagem ideal do compressor CoolAir SP950C na parede traseira da cabine do condutor.

5 Material fornecido

Designação das peças	Quant.	N.º art.
Compressor CoolAir SP950C	1	9100100033
Kit de montagem universale	1	–
Manual de montagem	1	4445100626

6 Instalação

NOTA!
A instalação da unidade fixa de ar condicionado apenas pode ser efetuada por empresas especializadas. As seguintes informações destinam-se a técnicos, devidamente familiarizadas com as diretivas e medidas de segurança a aplicar.

6.1 Instruções de instalação prescritas

O compressor (fig. 1 1, page 3) é afixado na parede traseira da cabine do condutor estável e reta ou utilizando uma estrutura de fixação resistente.

OBSERVAÇÃO
O tubo de ligação (fig. 1 3, page 3) apenas pode ser instalado após a montagem da unidade de evaporação e do compressor.

A unidade fixa de ar condicionado SP950 com unidade de evaporação para a parede traseira CoolAir SP950I é composta pelos seguintes componentes (fig. 1, page 3):

- Compressor CoolAir SP950C (**1**)
- A unidade de evaporação para a parede traseira CoolAir SP950I (**2**) com tubo de ligação (**3**)

A unidade fixa de ar condicionado SP950 com unidade de evaporação para o tejadilho CoolAir SP950T é composta pelos seguintes componentes (fig. 1, page 3):

- Compressor CoolAir SP950C (**1**)
- Unidade de evaporação para o tejadilho CoolAir SP950T (**4**) com tubo de ligação (**3**)

6.2 Passos de instalação

AVISO! Perigo devido a choque elétrico!
- Antes da instalação da unidade fixa de ar condicionado, desconecte os bornes da bateria.
- Antes de executar trabalhos em componentes operados eletricamente, certifique-se de que já não existe tensão!

PRECAUÇÃO!
Uma instalação incorreta da unidade fixa de ar condicionado pode conduzir a danos irreparáveis no aparelho e comprometer a segurança do utilizador.
Se a unidade fixa de ar condicionado não for instalada em conformidade com este manual de montagem, o fabricante não assume qualquer tipo de responsabilidade. Responsabilidade esta por falhas de funcionamento e pela segurança da unidade fixa de ar condicionado, especialmente por danos pessoais e/ou materiais.

NOTA!
O fabricante assume exclusivamente responsabilidade pelas peças contidas no material fornecido. Ao montar o sistema com peças de terceiros, o direito à garantia é anulado.

OBSERVAÇÃO
- O fabricante recomenda expressamente a utilização de uma estrutura de fixação específica para veículos que permita a montagem ideal do compressor SP950C na parede traseira da cabine do condutor.
- Após a instalação da unidade devem ser verificados os parâmetros predefinidos do software da unidade (ver o manual de instalação da respetiva unidade de evaporação).

Leia imprescindivelmente este manual de montagem antes da instalação da unidade fixa de ar condicionado.

Observe obrigatoriamente as seguinte sugestões e indicações aquando da instalação da unidade fixa de ar condicionado:

- Informe-se junto do fabricante do seu veículo:
  - A parede traseira da cabine do condutor é adequada para a fixação da unidade?
  - A estrutura foi concebida para o peso estático e as cargas resultantes da unidade fixa de ar condicionado com o veículo em movimento?
- Antes da instalação da unidade, verifique se os componentes do veículo ficam danificados, deformados ou com o seu funcionamento influenciado devido à montagem.

- Evite esforços mecânicos desnecessários e frequentes do tubo de alimentação entre a unidade de evaporação e o compressor. Os danos podem resultar em perda do líquido refrigerante e de um desempenho reduzido da unidade.
- As peças de montagem fornecidas não devem ser modificadas pela própria pessoa durante a montagem.
- As aberturas de ventilação (grades) não devem ser cobertas (distância mínima em relação a outras peças de montagem: 10 cm).
- Se a unidade não for montada com uma estrutura de fixação, tenha atenção para que a posição de montagem do compressor não seja selecionada demasiado baixa na parede traseira. A unidade pode ser danificada devido às elevadas temperaturas do calor residual do motor.

6.3 Determinação da posição de montagem

A posição de montagem da unidade tem de cumprir os seguintes critérios:

- Os trabalhos de manutenção têm de poder ser facilmente realizados.
- Para a mangueira do líquido refrigerante tem de haver espaço suficiente.
- O compressor não pode ser montado inclinado na direção horizontal e vertical.
- O compressor não pode ser montado na área de calor residual direto (calor do motor, etc.).
- O comprimento do tubo de líquido refrigerante (**SP950T:** aprox. 4,2 m; **SP950I:** aprox. 2,3 m) deve ser suficiente para a ligação do compressor e da unidade de evaporação. O tubo não deve instalado de modo tensionado.
- A superfície de fixação deve ser o mais plana possível. Em caso de superfícies irregulares, é necessário utilizar mangas distanciadoras. Em caso de utilização de mangas distanciadoras, têm de ser utilizados parafusos de fixação com um comprimento correspondentemente mais compridos, com resistência à tração suficiente (não incluídos no kit de montagem).
- A liberdade de movimentos dos atrelados (as arestas exteriores do atrelado ao virar ou manobrar) e outros reboques não pode ficar limitada.

6.4 Montar o compressor

NOTA!
Devido ao peso, o compressor tem de ficar encostado a, pelo menos, dois pontos de fixação da superfície de fixação. Não utilize mangas distanciadoras em todos os quatro pontos de fixação.

OBSERVAÇÃO
Para a montagem do compressor com o auxílio de uma estrutura de fixação específica para veículos, preste atenção ao manual incluído no material fornecido da estrutura. Os passos de trabalho seguintes descrevem a montagem do compressor sem estruturas de fixação específicas para veículos.

➤ Desmontar o corpo exterior.

Para esse efeito, retirar os quatro parafusos sextavados no ventilador (fig. **2** 1, page 4) e os oito parafusos sextavados interiores (fig. **2** 2, page 4).

Ao retirar o corpo exterior, soltar o encaixe da ficha do cabo de conexão do ventilador.

➤ Determinar a posição do compressor.

Para esse efeito, utilizar os furos de fixação do compressor como molde.

➤ Desenhar os furos selecionados com uma caneta de feltro.

➤ Perfurar furos de fixação (Ø 9 mm) nos locais desenhados.

OBSERVAÇÃO
Aplique proteção antioxidante em redor de todos os furos contínuos perfurados, para evitar ferrugem.

➤ Empurrar os quatro parafusos M8 x 40 mm (fig. **3** 10, page 4) com as quatro arruelas AD Ø 40 mm (fig. **3** 9, page 4) a partir do interior, através da parede traseira.

➤ A partir do exterior, empurrar as quatro arruelas (fig. **3** 8, page 4) sobre os parafusos salientes.

➤ Apertar esta unidade de arruelas-parafusos com as porcas M8 estreitas (fig. **3** 7, page 4).

➤ Empurrar os discos (fig. **4** 6, page 5) sobre os parafusos M8 salientes.

Em caso de paredes traseiras com desvio como compensação, utilizar as mangueiras distanciadoras incluídas (fig. **4** 5, page 5).

Adaptar o comprimento.

➤ Empurrar o compressor sobre os parafusos M8 salientes.

➤ Fixar com as arruelas M8 (fig. **4** 4, page 5) e as porcas de fixação M8 (fig. **4** 3, page 5).

OBSERVAÇÃO
O revestimento apenas pode ser aplicado após a conexão do tubos do líquido refrigerante e dos cabos (chapter "Ligar o compressor com a unidade de evaporação" on page 60).

6.5 Ligar o compressor com a unidade de evaporação

NOTA!
Antes de aparafusar os acoplamentos de ligação, tenha atenção à limpeza absoluta das superfícies de vedação e das roscas. Uma contaminação conduz a falha do ar condicionado.

➤ Instalar os cabos de ligação para o compressor e introduzi-los no compressor.

OBSERVAÇÃO
Tenha atenção para que a metade do acoplamento com a tubagem capilar fina não fique torcida ou dobrada.
Ao apertar as metades do acoplamento, é fundamental utilizar uma segunda chave de porcas para contenção.

➤ Ligar as metades do acoplamento posteriores (tubo grosso de líquido refrigerante) (fig. **5**, page 5) entre si e apertar manualmente **+ ¼ de volta**.

➤ Ligar as metades do acoplamento anteriores (tubo fino de líquido refrigerante) (fig. **6**, page 6) entre si e apertar manualmente **+ ¼ de volta**.

➤ Colocar a capa de proteção por debaixo do acoplamento no suporte e fixar com a tampa incluída.

➤ Fixar o tubo grosso de líquido refrigerante com a braçadeira do tubo incluída, o parafuso sextavado M6 x 16 mm, o disco em U M6 e a porca de fixação M6 (fig. **7**, page 6).

Durante a instalação dos cabos de alimentação, preste atenção às seguintes indicações:

- Preste atenção ao manual de montagem da unidade de evaporação.
- O comprimento de instalação máximo entre a unidade de evaporação e o compressor é de:
  - **SP950T:** aprox. 4,2 m
  - **SP950I:** aprox. 2,3 m
- Evite raios apertados ao colocar e dobrar tubos de alimentação. Para dobrar, utilize um corpo cilíndrico adequado que coloca por baixo. Em caso de um raio demasiado apertado, a mangueira do líquido refrigerante é dobrada e a unidade fixa de ar condicionado deixa de estar operacional.

- ➤ Encurtar o comprimento não necessário do tubo de alimentação formando um laço.
- ➤ Aplicar massa vedante (fig. **8** 1, page 7) para prevenir uma entrada de água entre a parede traseira do camião e o clipe.

OBSERVAÇÃO
Se pretender evitar um dano na parede traseira do camião (perfuração), pode também colar o clip com uma cola adequada.
Preste atenção às indicações do fabricante da cola.

- ➤ Fixar o tubo de alimentação com os clipes incluídos à parede traseira do camião (fig. **8**, page 7).
- ➤ Inserir o tubo ondulado no suporte previsto (fig. **8** 2, page 7).
- ➤ Colocar a tampa (fig. **8** 4, page 7).
- ➤ Inserir o cabo com a ficha (tubo de alimentação) na tomada oposta do compressor (fig. **9**, page 7).
- ➤ Voltar a inserir o encaixe da ficha do cabo do ventilador.
- ➤ Empurrar o corpo exterior sobre o compressor.
- ➤ Apertar o corpo exterior com os oito parafusos sextavados interiores (fig. **2** 2, page 4).
- ➤ Apertar o ventilador com os quatro parafusos sextavados (fig. **2** 1, page 4).

7 Dados técnicos

	Unidade fixa de ar condicionado CoolAir RT880
Potência de refrigeração máx.:	850 W
Corrente nominal de entrada:	24 V⎓ (22,5 A⎓ – 30 V⎓)
Consumo de energia máx.:	22 A
Intervalo de temperatura de funcionamento:	0 a +43 °C
Desligamento por subtensão:	configurável
Medidas (C x L x A) Unidade de vaporização: Compressor:	 577 x 779 x 182 mm 156 x 346 x 490 mm
Peso Unidade de vaporização: Compressor:	 Aprox. 15 kg Aprox. 12 kg

	Unidade de ar condicionado fixa CoolAir SP950 com unidade de evaporação no tejadilho SP950T
Potência de refrigeração máx.:	850 W
Corrente nominal de entrada:	24 V⎓ (22,5 A⎓ – 30 V⎓)
Consumo de energia máx.:	22 A
Intervalo de temperatura de funcionamento:	0 a +43 °C
Desligamento por subtensão:	configurável
Medidas (C x L x A) Unidade de vaporização Compressor:	 648 x 278 x 144 mm 346 x 490 x 156 mm
Peso Unidade de vaporização (incluindo cabos e tubos de ligação):: Compressor (sem estrutura de fixação):	 Aprox. 10,5 kg Aprox. 12 kg

Indice

1 Spiegazione dei simboli 63

2 Indicazioni di sicurezza 64

2.1 Utilizzo dell'apparecchio 64

2.2 Utilizzo delle linee elettriche 65

3 Convenzioni del manuale 65

3.1 Informazioni generali sulle istruzioni di montaggio 65

3.2 Gruppi target 65

4 Uso conforme alla destinazione 66

5 Dotazione 66

6 Installazione 67

6.1 Modalità di installazione prevista 67

6.2 Indicazioni sull'installazione 68

6.3 Determinazione della posizione di installazione 69

6.4 Montaggio del compressore 70

6.5 Collegamento del compressore all'evaporatore 71

7 Specifiche tecniche 73

1 Spiegazione dei simboli

AVVERTENZA!
Avviso di sicurezza: la mancata osservanza di questo avviso può causare ferite gravi anche mortali.

ATTENZIONE!
Avviso di sicurezza: la mancata osservanza di questo avviso può essere causa di lesioni.

AVVISO!
La mancata osservanza di questa nota può causare danni materiali e compromettere il funzionamento del prodotto.

NOTA
Informazioni integranti relative all'impiego del prodotto.

2 Indicazioni di sicurezza

È assolutamente necessario leggere attentamente l'intero contenuto del manuale. Solo attenendosi alle istruzioni è possibile garantire l'affidabilità dell'impianto di climatizzazione e la protezione di persone- o beni materiali.

Il produttore non si assume nessuna responsabilità per danni nei seguenti casi:

- errori di montaggio o di allacciamento
- danni al prodotto dovuti a influenze meccaniche o a sovratensioni
- modifiche al prodotto senza esplicita autorizzazione del produttore
- impiego per altri fini rispetto a quelli descritti nel manuale di istruzioni

2.1 Utilizzo dell'apparecchio

- La libertà di movimento dei semirimorchi (gli spigoli esterni del semirimorchio in caso di sterzata e sbandamento laterale) e di altri attacchi al veicolo non deve essere limitata.
- Utilizzare il climatizzatore a motore spento esclusivamente per l'uso previsto dal produttore e non eseguire modifiche o trasformazioni dell'apparecchio!
- Se il climatizzatore a motore spento presenta difetti visibili, evitare di metterlo in funzione.
- Installare il climatizzatore a motore spento in modo sicuro per impedire che possa rovesciarsi o cadere!
- I lavori di installazione, manutenzione ed eventuale riparazione devono essere effettuati esclusivamente da un tecnico specializzato, informato sui pericoli connessi e sulle relative prescrizioni!
- Non utilizzare il climatizzatore a motore spento nelle vicinanze di liquidi e gas infiammabili.
- Non mettere in funzione il climatizzatore a motore spento con temperature esterne inferiori a 0 °C.
- In caso di incendio **non** rimuovere il coperchio superiore del climatizzatore a motore spento, bensì utilizzare un agente estinguente autorizzato. Non tentare di estinguere l'incendio con acqua.
- Staccare sempre tutti i collegamenti per l'alimentazione elettrica qualora si eseguano lavori sul climatizzatore a motore spento (pulizia, manutenzione ecc.)!

2.2 Utilizzo delle linee elettriche

- Se i cavi devono passare attraverso pareti con spigoli vivi, utilizzare tubi vuoti o canaline per cavi!
- Non posare i cavi in modo malfermo o con forti pieghe sui materiali che conducono elettricità (metalli)!
- Non tirare i cavi!
- Posare e fissare i cavi in modo tale che non sussista pericolo di inciampamento e che si possano evitare danni al cavo.
- Il collegamento elettrico deve essere effettuato unicamente da un tecnico specializzato.
- Assicurare l'allacciamento alla rete del veicolo con almeno 25 ampere.
- Non posare mai il cavo di alimentazione di tensione (cavo della batteria) nelle vicinanze del circuito di segnale e del cavo di comando.

3 Convenzioni del manuale

3.1 Informazioni generali sulle istruzioni di montaggio

Queste istruzioni di montaggio contengono le informazioni principali e le istruzioni per l'installazione dell'impianto di climatizzazione. Le informazioni riportate sono rivolte all'impresa di installazione dell'impianto di climatizzazione.

Le indicazioni seguenti aiuteranno ad utilizzare le istruzioni di montaggio in modo corretto.

- Le istruzioni di montaggio fanno parte della dotazione e devono essere custodite con cura.
- Le istruzioni di montaggio offrono indicazioni importanti per il montaggio e, allo stesso tempo, possono essere consultate in caso di riparazioni.
- il produttore declina ogni responsabilità in caso di inosservanza di queste istruzioni di montaggio. In questo caso decadono tutti i diritti di garanzia.

3.2 Gruppi target

Le informazioni sull'installazione e la configurazione contenute nel presente manuale si rivolgono ai tecnici specializzati delle imprese di installazione a conoscenza delle direttive da adottare e dei dispositivi di sicurezza impiegati nell'installazione di accessori per autocarri.

4 Uso conforme alla destinazione

CoolAir SP950 serve per climatizzare l'abitacolo delle cabine di guida degli autocarri con aria fresca e deumidificata. È possibile l'utilizzo anche durante la marcia.

Il compressore CoolAir SP950C (n. art. 9100100033) funziona solo se combinato con un condensatore a tetto CoolAir SP950T o a un evaporatore per parete posteriore CoolAir SP950I. I due componenti costituiscono assieme il climatizzatore a motore spento CoolAir SP950.

AVVISO!

- Il climatizzatore a motore spento CoolAir SP950 non è adatto per essere installato su macchine edili, macchine agricole oppure apparecchi da lavoro simili. In caso di vibrazioni o di polvere eccessive non è più garantito un funzionamento corretto.
- Il funzionamento del climatizzatore a motore spento SP950 con valori di tensione differenti da quelli indicati causa il danneggiamento dell'apparecchio.

NOTA

Il climatizzatore a motore spento SP950 è stato realizzato per temperature ambiente non superiori a 43 °C nella modalità raffreddamento.

CoolAir SP950 viene consegnato in uno stato pronto per l'installazione. Per il montaggio ottimale del compressore CoolAir SP950C sulla parete posteriore della cabina di guida, il produttore raccomanda esplicitamente l'utilizzo di un telaio di fissaggio specifico per il veicolo.

5 Dotazione

Denominazione pezzi	Quantità	N. art.
Compressore CoolAir SP950C	1	9100100033
Kit di montaggio universale	1	–
Istruzioni di montaggio	1	4445100626

6 Installazione

AVVISO!
L'installazione dell'impianto di climatizzazione deve essere eseguita esclusivamente da tecnici specializzati ed istruiti. Le seguenti informazioni si rivolgono ai tecnici specializzati a conoscenza delle direttive da adottare e dei dispositivi di sicurezza.

6.1 Modalità di installazione prevista

Il compressore (fig. 1 1, page 3) viene applicato alla parete posteriore della cabina di guida in modo stabile e diritto o utilizzando un telaio di fissaggio stabile.

NOTA
Il cavo di collegamento (fig. 1 3, page 3) può essere installato solo dopo il montaggio dell'evaporatore e del compressore.

Il climatizzatore a motore spento SP950 con evaporatore per parete posteriore CoolAir SP950I è costituito dai seguenti componenti (fig. 1, page 3):

- compressore CoolAir SP950C (**1**)
- evaporatore per parete posteriore CoolAir SP950I (**2**) con cavo di collegamento (**3**)

Il climatizzatore a motore spento SP950 con evaporatore a tetto CoolAir SP950T è costituito dai seguenti componenti (fig. 1, page 3):

- compressore CoolAir SP950C (**1**)
- evaporatore a tetto CoolAir SP950T (**4**) con cavo di collegamento (**3**)

6.2 Indicazioni sull'installazione

AVVERTENZA! Pericolo a causa di scossa elettrica!
- Prima di installare il climatizzatore a motore spento scollegare tutte le linee di alimentazione elettrica dalla batteria.
- Prima di eseguire i lavori sui componenti elettrici in uso, assicurarsi che non vi sia tensione!

ATTENZIONE!
Un'installazione non corretta del climatizzatore a motore spento può provocare danni irreparabili all'apparecchio e compromettere la sicurezza dell'utente.
Se il climatizzatore a motore spento non viene installato secondo queste istruzioni di montaggio, il produttore non si assume alcuna responsabilità per disturbi di funzionamento e per la sicurezza del climatizzatore a motore spento e in particolare per danni a persone e/o a beni materiali.

AVVISO!
Il costruttore si assume la responsabilità esclusivamente per i pezzi in dotazione. In caso di montaggio dell'impianto con pezzi non originali decade il diritto di garanzia.

NOTA
- Per il montaggio ottimale del compressore SP950C sulla parete posteriore della cabina di guida, il produttore raccomanda esplicitamente l'utilizzo di un telaio di fissaggio specifico per il veicolo.
- Una volta installato l'impianto, controllare i parametri di default del software dell'impianto (vedi le istruzioni per l'installazione dell'evaporatore di riferimento).

Leggere tutte le presenti istruzioni di montaggio prima di eseguire l'installazione del climatizzatore a motore spento.

Osservare rigorosamente i consigli e le avvertenze riportati di seguito per l'installazione del climatizzatore a motore spento:

- Informarsi presso il proprio produttore del veicolo:
  - La parete posteriore della cabina di guida è adatta per potervi applicare l'impianto?
  - La carrozzeria è realizzata per reggere il peso statico e le sollecitazioni prodotte dal climatizzatore a motore spento quando il veicolo è in movimento?
- Di regola, prima di installare l'impianto, occorre controllare se durante i lavori di installazione sono stati danneggiati o deformati componenti del veicolo o se il loro funzionamento può essere stato compromesso.

- Evitare sollecitazioni meccaniche inutili e frequenti della linea di alimentazione tra evaporatore e compressore. I danni possono condurre a perdite di refrigerante e al deterioramento delle prestazioni dell'impianto.
- I componenti di montaggio in dotazione non devono essere modificati in modo arbitrario durante l'installazione.
- Non coprire le aperture di aerazione (griglie) (distanza minima dagli altri elementi di montaggio: 10 cm).
- Se l'impianto non viene montato con un telaio di fissaggio, assicurarsi di non scegliere una posizione di installazione del compressore sulla parete posteriore troppo profonda. Temperature troppo elevate del calore di scarico del motore possono danneggiare l'impianto.

6.3 Determinazione della posizione di installazione

La posizione di installazione dell'impianto deve rispettare i seguenti criteri:

- I lavori di manutenzione devono poter essere svolti facilmente.
- Deve essere disponibile uno spazio sufficiente per il tubo del refrigerante.
- Il compressore non deve essere montato con inclinazione orizzontale e verticale.
- Il compressore non può essere montato direttamente in prossimità del calore di scarico (calore del motore ecc.).
- La lunghezza del tubo del refrigerante (**SP950T:** ca. 4,2 m; **SP950I:** ca. 2,3 m) deve essere sufficiente per collegare il compressore e l'evaporatore. Il tubo non deve essere posato teso.
- La superficie di fissaggio deve essere più piana possibile. In caso di superfici non piane, utilizzare bussole distanziali. Se si utilizzano bussole distanziali, impiegare viti di fissaggio corrispondentemente più lunghe dotate di una sufficiente resistenza alla trazione (non incluse nel kit di montaggio).
- La libertà di movimento dei semirimorchi (gli spigoli esterni del semirimorchio in caso di sterzata o sbandamento laterale) e di altre parti attaccate al veicolo non deve essere limitata.

6.4 Montaggio del compressore

AVVISO!
Dato il peso, il compressore deve aderire ad almeno due punti di fissaggio della superficie di fissaggio. Non utilizzare le bussole distanziali in tutti i quattro punti di fissaggio.

NOTA
Per montare il compressore con l'aiuto di un telaio di fissaggio specifico per il veicolo, osservare il manuale di istruzioni del telaio in dotazione. Le seguenti operazioni di lavoro descrivono il montaggio del compressore senza telaio di fissaggio specifico per il veicolo.

➤ Smontaggio dell'alloggiamento esterno

A tal fine rimuovere le quattro viti a testa esagonale sulla ventola (fig. **2** 1, page 4) e le otto viti ad esagono cavo (fig. **2** 2, page 4).

Durante la rimozione dell'alloggiamento esterno allentare il collegamento a spina del cavo di collegamento della ventola.

➤ Determinare la posizione del compressore.

A tal fine utilizzare i fori di fissaggio del compressore come dima.

➤ Contrassegnare i fori scelti con un pennarello.

➤ Effettuare i fori di fissaggio (Ø 9 mm) sulle posizioni contrassegnate.

NOTA
Per evitare la formazione di ruggine, applicare continuamente una protezione antiossidante su tutti i fori effettuati.

➤ Spingere le quattro viti M8 x 40 mm (fig. **3** 10, page 4) con le quattro rondelle AD Ø 40 mm (fig. **3** 9, page 4) dall'interno attraverso il pannello posteriore.

➤ Spingere dall'esterno le quattro rondelle (fig. **3** 8, page 4) sulle viti sporgenti.

➤ Serrare questa unità di viti e rondelle con dadi M8 sottili (fig. **3** 7, page 4).

➤ Spingere le rondelle (fig. **4** 6, page 5) sulle viti M8 sporgenti.

In caso di pannelli posteriori sfalsati, utilizzare come compensazione le bussole distanziali in dotazione (fig. **4** 5, page 5).

Adattare la lunghezza.

➤ Spingere il compressore sulle viti M8 sporgenti.

➤ Fissare con le rondelle M8 (fig. **4** 4, page 5) e le viti di sicurezza M8 (fig. **4** 3, page 5).

NOTA
Il rivestimento può essere applicato solo dopo il collegamento dei tubi refrigeranti e dei cavi (chapter “Collegamento del compressore all’evaporatore” on page 71).

6.5 Collegamento del compressore all’evaporatore

AVVISO!
Prima di avvitare i raccordi di giunzione, assicurarsi che la superficie della guarnizione e della filettatura sia perfettamente pulita. La sporcizia può provocare un guasto dell’impianto di climatizzazione.

➤ Posare il cavo di collegamento per il compressore e introdurlo nel compressore stesso.

NOTA
Fare attenzione che il semigiunto con la tubazione capillare sottile non venga piegato o torto.
Quando si serrano i semigiunti, utilizzare sempre una seconda chiave fissa per tenerli saldi.

➤ Collegare tra loro i semigiunti posteriori (tubo del refrigerante spesso) (fig. **5**, page 5) e serrarli a fondo con una chiave fissa di **+ ¼ di giro**.

➤ Collegare tra loro i semigiunti anteriori (tubo del refrigerante sottile) (fig. **6**, page 6) e serrarli a fondo con una chiave fissa di **+ ¼ di giro**.

➤ Inserire la guaina protettiva nel supporto, al di sotto dell'innesto e fissarla con il coperchio in dotazione.

➤ Fissare il tubo del refrigerante spesso con la staffa per tubi in dotazione, la vite a testa esagonale M6 x 16 mm, la rosetta a U M6 e i dadi di bloccaggio M6 (fig. **7**, page 6).

Durante la posa dei cavi di alimentazione fare attenzione alle seguenti indicazioni:

- Fare attenzione anche alle istruzioni di montaggio dell'evaporatore.
- La lunghezza massima di posa fra l'evaporatore e il compressore è:
  – **SP950T:** ca. 4,2 m
  – **SP950I:** ca. 2,3 m
- Durante la posa e la curvatura dei cavi di alimentazione evitare i raggi stretti. Per curvare utilizzare un corpo rotondeggiante adatto da posizionare sotto. In presenza di un raggio troppo stretto, il tubo del refrigerante si piega e il climatizzatore a motore spento non è pronto per il funzionamento.

- ➤ Accorciare la lunghezza necessaria del cavo di alimentazione piegando il cavo in modo da formare un arco.
- ➤ Applicare la massa sigillante (fig. **8** 1, page 7) per impedire infiltrazioni d'acqua fra la parete posteriore dell'autocarro e la clip.

NOTA
Per impedire il danneggiamento della parete posteriore dell'autocarro (perforazione) è possibile incollare la clip utilizzando anche una colla adatta. Osservare le indicazioni del produttore della colla.

- ➤ Fissare il cavo di alimentazione con le clip in dotazione sulla parete posteriore dell'autocarro (fig. **8**, page 7).
- ➤ Inserire il tubo ondulato nel supporto previsto (fig. **8** 2, page 7).
- ➤ Inserire il coperchio (fig. **8** 4, page 7).
- ➤ Inserire il cavo con la spina (linea di alimentazione) nel connettore di arresto del compressore (fig. **9**, page 7).
- ➤ Innestare di nuovo il collegamento a spina del cavo della ventola.
- ➤ Spingere l'alloggiamento esterno sul compressore.
- ➤ Serrare l'alloggiamento esterno con le otto viti a esagono cavo (fig. **2** 2, page 4).
- ➤ Serrare la ventola con le quattro viti a testa esagonale (fig. **2** 1, page 4).

7 Specifiche tecniche

	Climatizzatore a motore spento CoolAir SP950 con evaporatore a tetto SP950T
Capacità di raffreddamento max:	850 W
Tensione di allacciamento:	24 V⎓ (22,5 A⎓ – 30 V⎓)
Consumo di corrente max:	22 A
Intervallo di variazione della temperatura di esercizio:	0 a +43 °C
Spegnimento per sottotensione:	configurabile
Dimensioni (L x P x H): Unità di evaporazione: Unità di compressore:	 577 x 779 x 182 mm 156 x 346 x 490 mm
Peso: Unità di evaporazione: Unità di compressore:	 ca. 15 kg ca. 12 kg

	Climatizzatore a motore spento CoolAir SP950 con unità di evaporazione per parete esterna SP950I
Capacità di raffreddamento max:	850 W
Tensione nominale di ingresso:	24 V⎓ (22,5 A⎓ – 30 V⎓)
Consumo di corrente max:	22 A
Intervallo di variazione della temperatura di esercizio:	0 a +43 °C
Spegnimento per sottotensione:	configurabile
Dimensioni (L x H x P): Unità di evaporazione: Unità di compressore:	 648 x 278 x 144 mm 346 x 490 x 156 mm
Peso: Unità di evaporazione (inclusi cavi di collegamento): Unità di compressore (senza telaio di fissaggio):	 ca. 10,5 kg ca. 12 kg

Inhoudsopgave

1 Verklaring van de symbolen 74

2 Veiligheidsaanwijzingen 75

2.1 Omgang met het toestel 75

2.2 Omgang met elektrische leidingen 76

3 Handleidingconventies 76

3.1 Algemene informatie over de montagehandleiding 76

3.2 Doelgroep 76

4 Gebruik volgens bestemming 77

5 Omvang van de levering 77

6 Installatie 78

6.1 Voorgeschreven installatiewijze 78

6.2 Aanwijzingen voor de installatie 79

6.3 Montagepositie bepalen 80

6.4 Compressoreenheid aanbouwen 81

6.5 Compressoreenheid met verdampereenheid verbinden 82

7 Technische gegevens 84

1 Verklaring van de symbolen

WAARSCHUWING!
Veiligheidsaanwijzing: Het niet naleven kan leiden tot overlijden of ernstig letsel.

VOORZICHTIG!
Veiligheidsaanwijzing: Het niet naleven kan leiden tot letsel.

LET OP!
Het niet naleven ervan kan leiden tot materiële schade en de werking van het product beperken.

INSTRUCTIE
Aanvullende informatie voor het bedienen van het product.

2 Veiligheidsaanwijzingen

Het is absoluut noodzakelijk om de volledige inhoud van de handleiding aandachtig te lezen. Alleen als de aanwijzingen in de handleiding opgevolgd worden, kan de betrouwbaarheid van de airconditioning en de veiligheid van personen- of het vermijden van materiële schade gegarandeerd worden.

De fabrikant kan in de volgende gevallen niet aansprakelijk worden gesteld voor schade:

- montage- of aansluitfouten
- beschadiging van het product door mechanische invloeden en overspanningen
- veranderingen aan het product zonder uitdrukkelijke toestemming van de fabrikant
- gebruik voor andere dan de in de handleiding beschreven toepassingen

2.1 Omgang met het toestel

- De bewegingsvrijheid van opleggers (de buitenste randen van de oplegger bij het sturen of inknikken) en andere aangebouwde voertuigonderdelen mag niet worden beperkt.
- Gebruik de standairco alleen voor de door de fabrikant beschreven toepassing en voer geen wijzingen aan het toestel uit of bouw het ook niet om!
- Als de standairco zichtbaar beschadigd is, mag deze niet in gebruik worden genomen.
- De standairco moet zo veilig geïnstalleerd worden dat deze niet kan omvallen of omlaag vallen!
- De installatie, het onderhoud en eventuele reparaties mogen alleen door een gespecialiseerde firma uitgevoerd worden die met de daarmee verbonden gevaren resp. de betreffende voorschriften vertrouwd is!
- Plaats de standairco niet in de buurt van ontvlambare vloeistoffen en gassen.
- Gebruik de standairco niet bij buitentemperaturen onder 0 °C.
- In geval van brand maakt u **niet** het bovenste deksel van de standairco los, maar gebruikt u goedgekeurde blusmiddelen. Gebruik geen water om te blussen.
- Maak bij werkzaamheden (reiniging, onderhoud enz.) aan de standairco alle verbindingen met de stroomvoorziening los!

2.2 Omgang met elektrische leidingen

- Als leidingen door wanden met scherpe randen geleid moeten worden, gebruik dan lege buizen of leidingdoorvoeren!
- Plaats geen losse of scherp geknikte leidingen op elektrisch geleidend materiaal (metaal)!
- Trek niet aan leidingen!
- Bevestig en plaats de leidingen zodanig, dat er niet over gestruikeld kan worden en beschadiging van de kabel uitgesloten is.
- De elektrische aansluiting mag alleen door een gespecialiseerde firma worden uitgevoerd.
- Beveilig de aansluiting aan het stroomnet in het voertuig met een zekering van 25 ampère.
- Leg de voedingsleiding (accukabel) nooit in de buurt van signaal- of stuurleidingen.

3 Handleidingconventies

3.1 Algemene informatie over de montagehandleiding

Deze montagehandleiding bevat belangrijke informatie en aanwijzingen voor de installatie van de airconditioning. De informatie die daarin staat is gericht op de installatie van de airconditioning.

De volgende aanwijzingen helpen u bij het correcte gebruik van de montagehandleiding:

- De montagehandleiding is een onderdeel van de leveromvang en moet zorgvuldig bewaard worden.
- De montagehandleiding bevat belangrijke aanwijzingen voor de montage en dient tegelijk als naslagwerk voor reparaties.
- Bij het niet naleven van deze montagehandleiding is de fabrikant niet aansprakelijk. Alle claims zijn in dergelijke gevallen uitgesloten.

3.2 Doelgroep

Informatie over installatie en configuratie in deze handleiding richt zich tot vaklieden in installatiebedrijven die met de toe te passen richtlijnen en veiligheidsmaatregelen bij de montage van toebehoren voor vrachtwagens vertrouwd zijn.

4 Gebruik volgens bestemming

De CoolAir SP950 is bestemd voor het klimatiseren van de bestuurderscabine van een vrachtwagen met gekoelde en ontvochtigde lucht. Het gebruik tijdens het rijden is mogelijk.

De compressoreenheid CoolAir SP950C (artikelnr. 9100100033) functioneert uitsluitend in combinatie met een dakverdampereenheid CoolAir SP950T of een achterwandverdampereenheid CoolAir SP950I. Deze componenten vormen samen de standairco CoolAir SP950.

LET OP!
- De standairco SP950 is niet geschikt voor installatie in landbouw- en bouwmachines of dergelijke werktuigen. Bij te sterke trillingen en stofinwerking is een goede werking niet gegarandeerd.
- Het gebruik van de standairco SP950 met spanningswaarden die afwijken van de aangegeven waarden leidt tot beschadiging van het toestel.

INSTRUCTIE
De standairco SP950 is ontworpen voor een omgevingstemperatuur van max. 43 °C in de koelmodus.

De CoolAir SP950 wordt montageklaar geleverd. De fabrikant adviseert uitdrukkelijk het gebruik van een voertuigspecifiek bevestigingsframe van voor de optimale montage van de compressoreenheid CoolAir SP950C aan de achterwand van de bestuurderscabine.

5 Omvang van de levering

Benaming onderdeel	Aantal	Art.-nr.
Compressoreenheid CoolAir SP950C	1	9100100033
Universele inbouwset	1	–
Montagehandleiding	1	4445100626

6 Installatie

LET OP!
De installatie van de airconditioning mag alleen door daarvoor opgeleide vakkundigen uitgevoerd worden. De volgende informatie is bestemd voor vakkundigen die met de betreffende richtlijnen en veiligheidsmaatregelen vertrouwd zijn.

6.1 Voorgeschreven installatiewijze

De compressoreenheid (fig. 1 1, page 3) wordt aan de stabiele en rechte achterwand van de bestuurderscabine of met een stabiel bevestigingsframe gemonteerd.

INSTRUCTIE
De verbindingsleiding (fig. 1 3, page 3) kan pas na de montage van de verdampereenheid en de compressoreenheid worden geïnstalleerd.

De standairco SP950 met achterwandverdampereenheid CoolAir SP950I bestaat uit volgende componenten (fig. 1, page 3):

- Compressoreenheid CoolAir SP950C (**1**)
- Achterwandverdampereenheid CoolAir SP950I (**2**) met verbindingsleiding (**3**)

De standairco SP950 met dakverdampereenheid CoolAir SP950T bestaat uit volgende componenten (fig. 1, page 3):

- Compressoreenheid CoolAir SP950C (**1**)
- Dakverdampereenheid CoolAir SP950T (**4**) met verbindingsleiding (**3**)

6.2 Aanwijzingen voor de installatie

WAARSCHUWING! Gevaar door stroomschok!
- Verbreek voor de installatie van de standairco alle verbindingen met de accu.
- Voor werkzaamheden aan componenten die op elektriciteit werken, moet ervoor gezorgd worden dat deze niet meer onder spanning staan!

VOORZICHTIG!
Een verkeerde installatie van de standairco kan tot onherstelbare schade aan het toestel leiden en de veiligheid van de gebruiker in gevaar brengen.
Als de standairco niet conform deze montagehandleiding wordt geïnstalleerd, kan de fabrikant niet aansprakelijk worden gesteld. Noch voor bedrijfsstoringen, noch voor de veiligheid van de standairco, noch voor letsel en/of materiële schade.

LET OP!
De fabrikant is alleen aansprakelijk voor de onderdelen die bij de levering inbegrepen zijn. Bij de montage van de installatie samen met onderdelen van andere fabrikanten vervalt de aanspraak op garantie.

INSTRUCTIE
- De fabrikant adviseert uitdrukkelijk het gebruik van een voertuigspecifiek bevestigingsframe van voor de optimale montage van de compressoreenheid SP950C aan de achterwand van de bestuurderscabine.
- Nadat u de installatie hebt geïnstalleerd, moeten de vastgelegde parameters van de installatiesoftware worden gecontroleerd (zie installatiehandleiding van de bijbehorende verdampereenheid).

Lees voorafgaand aan de installatie van de standairco deze montagehandleiding volledig door.

Neem de volgende tips en aanwijzingen bij de installatie van de standairco in acht:

- Neem voor de volgende informatie contact op met de fabrikant van het voertuig:
  - Is de achterwand van de bestuurderscabine geschikt voor het aanbrengen van de installatie?
  - Kan de opbouw het statische gewicht en de belastingen door de standairco bij een rijdend voertuig dragen?
- Controleer voor de installatie van het systeem of door de montage voertuigcomponenten beschadigd, vervormd of in hun werking beperkt kunnen raken.

- Vermijd onnodige en veelvuldige mechanische belasting van de voedingsleiding tussen verdamper- en compressoreenheid. Beschadigingen kunnen leiden tot koelmiddellekkage en tot beperking van het vermogen van de installatie.
- De meegeleverde montageonderdelen mogen bij de montage niet eigenmachtig worden gewijzigd.
- De ventilatieopeningen (roosters) mogen niet worden afgedekt (minimumafstand tot andere aanbouwdelen: 10 cm).
- Als de installatie niet met een bevestigingsframe van wordt gemonteerd, moet de montagepositie van de compressoreenheid niet te diep aan de achterwand worden gekozen. Door de hoge temperaturen van de motorwarmte kan de installatie worden beschadigd.

6.3 Montagepositie bepalen

De montagepositie van de installatie moet aan de volgende criteria voldoen:

- Onderhoudswerkzaamheden moeten eenvoudig kunnen worden uitgevoerd.
- Er moet voldoende ruimte zijn voor de koudemiddelleiding.
- De compressoreenheid mag niet in horizontale en verticale richting hellend worden ingebouwd.
- De compressoreenheid mag niet in het bereik van afgegeven warmte (motorwarmte enz.) worden gemonteerd.
- De lengte van de koudemiddelleiding (**SP950T:** ca. 4,2 m; **SP950I:** ca. 2,3 m) moet voor de verbinding van de compressor- en verdampereenheid voldoende zijn. De leiding mag niet gespannen worden gemonteerd.
- Het bevestigingsoppervlak moet zo vlak mogelijk zijn. Bij oneffen oppervlakken moeten afstandshulzen worden gebruikt. Bij gebruik van afstandshulzen moeten langere bevestigingsschroeven met voldoende trekvastheid (niet bij de montageset inbegrepen) worden gebruikt.
- De bewegingsvrijheid van opleggers (de buitenste randen van de oplegger bij het sturen of inknikken) en andere aangebouwde voertuigonderdelen mag niet worden beperkt.

6.4 Compressoreenheid aanbouwen

LET OP!
Op grond van het gewicht moet de compressoreenheid tegen minstens twee bevestigingspunten van het bevestigingsvlak liggen. Gebruik afstandshulzen niet op alle vier bevestigingspunten.

INSTRUCTIE
Neem voor montage van de compressoreenheid met behulp van een voertuigspecifiek bevestigingsframe van de handleiding die bij het frame wordt geleverd in acht. De volgende werkstappen beschrijven de montage van de compressoreenheid zonder voertuigspecifiek bevestigingsframe.

➤ Buitenbehuizing demonteren.

Verwijder hiervoor de vier zeskantschroeven van de ventilator (fig. **2** 1, page 4) en de acht binnenzeskantschroeven (fig. **2** 2, page 4).

Bij het lostrekken van de buitenbehuizing de steekverbinding van de ventilatoraansluitkabel losmaken.

➤ Positie van de compressoreenheid vaststellen.

Hiervoor de bevestigingsgaten van de compressoreenheid als sjabloon gebruiken.

➤ Gekozen boringen met een viltstift markeren.

➤ Bevestigingsgaten (Ø 9 mm) boren op de gemarkeerde punten.

INSTRUCTIE
Breng oxidatiebescherming aan rond alle geboorde doorvoerende gaten om roest te voorkomen.

➤ Schuif de vier schroeven M8 x 40 mm (fig. **3** 10, page 4) met de vier onderlegschijven AD Ø 40 mm (fig. **3** 9, page 4) van binnen door de achterwand.

➤ Schuif van buiten de vier onderlegschijven (fig. **3** 8, page 4) op de uitstekende schroeven.

➤ Deze schroeven-onderlegschijven-eenheid met de smalle M8-moeren (fig. **3** 7, page 4) vastschroeven.

➤ De schijven (fig. **4** 6, page 5) op de uitstekende M8-schroeven schuiven.

Bij achterwanden die dieper liggen ter compensatie de bijgeleverde afstandshulzen (fig. **4** 5, page 5) gebruiken.

Lengte aanpassen.

➤ De compressoreenheid op de uitstekende M8-schroeven schuiven.

➤ Met de onderlegschijven M8 (fig. **4** 4, page 5) en de borgmoeren M8 (fig. **4** 3, page 5) bevestigen.

INSTRUCTIE
De bekleding kan pas na aansluiten van de koudemiddelleidingen en de kabels (chapter “Compressoreenheid met verdampereenheid verbinden” on page 82) worden gemonteerd.

6.5 Compressoreenheid met verdampereenheid verbinden

LET OP!
Voor het vastschroeven van de verbindingskoppelingen moeten de afdicht- en schroefdraadvlakken absoluut schoon zijn. Vuil leidt tot een slechte werking van de airco!

➤ De verbindingsleiding naar de compressoreenheid monteren en deze in de compressoreenheid leiden.

INSTRUCTIE
Let erop, dat het koppelingsdeel met de dunne capillaire buisleiding niet verdraaid of geknikt wordt.
Gebruik voor het vastdraaien van de koppelinghelften steeds een tweede steeksleutel om tegen te houden.

➤ De achterste koppelinghelften (dikke koelmiddelleiding) (fig. **5**, page 5) met elkaar verbinden en deze met een steeksleutel handvast **+ ¼ omdraaiing** vastdraaien.

➤ De voorste koppelinghelften (dunne koelmiddelleiding) (fig. **6**, page 6) met elkaar verbinden en deze met een steeksleutel handvast **+ ¼ omdraaiing** vastdraaien.

➤ De beschermhoes in de houder, onder de koppeling plaatsen en met de bijgeleverde deksel fixeren.

➤ Bevestig de dikke koelmiddelleiding met de bijgeleverde buisklem, de zeskantschroef M6 x 16 mm, de U-schijf M6 en de borgmoer M6 (fig. **7**, page 6).

Neem volgende aanwijzingen bij het monteren van de voedingsleidingen in acht:

- Neem de aanbouwhandleiding van de verdampereenheid in acht.
- De maximale montagelengte tussen verdamper- en compressoreenheid bedraagt:
  - **SP950T:** ca. 4,2 m
  - **SP950I:** ca. 2,3 m

- Vermijd bij het leggen en buigen van voedingsleidingen kleine radiussen. Gebruik voor het buigen een geschikt rond voorwerp dat u eronder legt. Bij een te kleine radius wordt de koelmiddelleiding geknikt en is de standairco niet bedrijfsklaar.

➤ Verkort de niet-benodigde lengte van de voedingsleiding door een bocht te buigen.

➤ Afdichtmiddel aanbrengen (fig. **8** 1, page 7) om binnendringen van water tussen de achterwand van de vrachtwagen en clip te voorkomen.

INSTRUCTIE
Als u een beschadiging van de achterwand van de vrachtwagen (boorgat) wilt vermijden, kunt u de clip ook met geschikte lijm erop plakken.
Neem de aanwijzingen van de lijmfabrikant in acht.

➤ Voedingsleiding met de bijgeleverde clips op de achterwand van de vrachtwagen (fig. **8**, page 7) bevestigen.

➤ Buis in de hiervoor bedoelde houder (fig. **8** 2, page 7) steken.

➤ Deksel (fig. **8** 4, page 7) aanbrengen.

➤ Kabel met de stekker (voedingsleiding) in de tegenstekker van de compressoreenheid (fig. **9**, page 7) steken.

➤ Steekverbinding van de ventilatorkabel weer in elkaar steken.

➤ Buitenbehuizing op de compressoreenheid steken.

➤ Buitenbehuizing met de acht binnenzeskant-schroeven (fig. **2** 2, page 4) vastschroeven.

➤ Ventilator met de vier binnenzeskant-schroeven (fig. **2** 1, page 4) vastschroeven.

7 Technische gegevens

	Standairco CoolAir SP950 met dakverdampereenheid SP950T
Max. koelvermogen:	850 W
Aansluitspanning:	24 V⎓ (22,5 A⎓ – 30 V⎓)
Max. stroomverbruik:	22 A
Bedrijfstemperatuur:	0 tot +43 °C
Onderspanningsuitschakeling:	configureerbaar
Afmetingen (l x b x h): Verdampereenheid: Compressoreenheid:	 577 x 779 x 182 mm 156 x 346 x 490 mm
Gewicht: Verdampereenheid: Compressoreenheid:	 ca. 15 kg ca. 12 kg

	Standairco CoolAir SP950 met achterwandverdampereenheid SP950I
Max. koelvermogen:	850 W
Aansluitspanning:	24 V⎓ (22,5 A⎓ – 30 V⎓)
Max. stroomverbruik:	22 A
Bedrijfstemperatuur:	0 tot +43 °C
Onderspanningsuitschakeling:	configureerbaar
Afmetingen (b x h x d): Verdampereenheid: Compressoreenheid:	 648 x 278 x 144 mm 346 x 490 x 156 mm
Gewicht: Verdampereenheid (inclusief aansluitleidingen): Compressoreenheid (zonder bevestigingsframe):	 ca. 10,5 kg ca. 12 kg

Indholdsfortegnelse

1 Forklaring af symbolerne 85

2 Sikkerhedshenvisninger 86

2.1 Omgang med apparatetet 86

2.2 Omgang med elektriske ledninger 87

3 Håndbogens brug 87

3.1 Generelle informationer om installationsvejledningen 87

3.2 Målgruppe 87

4 Korrekt anvendelse 88

5 Leveringsomfang 88

6 Installation 89

6.1 Foreskrevet installation 89

6.2 Henvisninger vedr. installationen 90

6.3 Bestemmelse af monteringspositionen 91

6.4 Montering af kompressorenheden 92

6.5 Forbindelse af kompressorenheden med fordamperenheden 93

7 Tekniske data 95

1 Forklaring af symbolerne

ADVARSEL!
Sikkerhedshenvisning: Manglende overholdelse kan medføre død eller alvorlig kvæstelse.

FORSIGTIG!
Sikkerhedshenvisning: Manglende overholdelse kan medføre kvæstelser.

VIGTIGT!
Manglende overholdelse kan medføre materielle skader og begrænse produktets funktion.

BEMÆRK
Supplerende informationer om betjening af produktet.

2 Sikkerhedshenvisninger

Det er tvingende nødvendigt at læse hele håndbogens indhold opmærksomt. Kun hvis vejledningerne følges, kan det sikres, at klimaanlægget arbejder stabilt, og at der er beskyttet mod kvæstelser- og materielle skader.

Producenten påtager sig intet ansvar for skader i følgende tilfælde:

- Monterings- eller tilslutningsfejl
- Beskadigelser på produktet på grund af mekanisk påvirkning og overspænding
- Ændringer på produktet uden udtrykkelig tilladelse fra producenten
- Anvendelse til andre formål end dem, der er beskrevet i vejledningen

2.1 Omgang med apparatetet

- Bevægelsesfriheden for sættevogne (sættevognens yderste kanter, når der drejes) og andre udbygninger på køretøjet må ikke begrænses.
- Anvend kun standklimaanlægget til det anvendelsesformål, der er angivet af producenten, og foretag ikke ændringer på apparatet eller ombygninger af det!
- Hvis standklimaanlægget har synlige skader, må det ikke tages i drift.
- Standklimaanlægget skal installeres sikkert, så det ikke kan vælte eller falde ned.
- Installationen, vedligeholdelsen og evt. reparation må kun foretages af fagfolk, der kender farerne, der er forbundet hermed, og de pågældende forskrifter!
- Anvend ikke standklimaanlægget i nærheden af antændelige væsker og gasser.
- Anvend ikke standklimaanlægget ved udetemperaturer under 0 °C.
- Løsn i tilfælde af brand **ikke** det øverste dæksel på standklimaanlægget, men anvend tilladte brandslukningsmidler. Anvend ikke vand til slukning.
- Afbryd alle forbindelser til strømforsyningen, når du arbejder (rengøring, vedligeholdelse osv.) på standklimaanlægget!

2.2 Omgang med elektriske ledninger

- Hvis ledninger skal føres gennem vægge med skarpe kanter, skal du anvende tomme rør eller ledningsgennemføringer!
- Træk ikke ledninger løst eller med skarpe knæk ved elektrisk ledende materialer (metal)!
- Træk ikke i ledninger!
- Fastgør og træk ledningerne, så der ikke er fare for at falde over dem og en beskadigelse af kablet er udelukket.
- Den elektriske tilslutning må kun foretages af fagfolk.
- Sørg for at sikre tilslutningen til nettet i køretøjet med en sikring på 25 ampere.
- Træk aldrig spændingsforsyningsledningen (batterikabel) i nærheden af signal- eller styreledninger.

3 Håndbogens brug

3.1 Generelle informationer om installations-vejledningen

Denne installationsvejledning indeholder de væsentlige informationer om og vejledninger til installationen af klimaanlægget. De indeholdte informationer henvender sig til firmaet, der foretager installationen af klimaanlægget.

Følgende henvisninger hjælper dig ved korrekt anvendelse af installationsvejledningen:

- Installationsvejledningen er del af leveringsomfanget og skal opbevares omhyggeligt.
- Installationsvejledningen indeholder vigtige henvisninger om monteringen og bruges samtidig som opslagsværk i forbindelse med reparationer.
- Ved manglende overholdelse af denne installationsvejledning hæfter producenten ikke. Alle krav er i dette tilfælde udelukkede.

3.2 Målgruppe

Installations- og konfigurationsinformationerne i denne vejledning henvender sig til fagfolk i firmaet, der foretager installationen, og som kender forskrifterne og sikkerhedsforanstaltningerne, der skal anvendes ved installation af tilbehørsdele til lastbiler.

4 Korrekt anvendelse

CoolAir SP950 anvendes til at klimatisere en lastbils førerhus med kølet og affugtet luft. Anvendelse er mulig under kørslen.

Kompressorenheden CoolAir SP950C (art.nr. 9100100033) fungerer kun i forbindelse med en tagfordamperenhed CoolAir SP950T eller en bagvægsfordamperenhed CoolAir SP950I. Begge komponenter udgør sammen standklimaanlægget CoolAir SP950.

VIGTIGT!
- Standklimaanlægget SP950 er ikke egnet til installation i landbrugs- og entreprenørmaskiner eller lignende arbejdsmaskiner. Ved for kraftig vibrations- og støvpåvirkning er en korrekt funktion ikke garanteret.
- Drift af standklimaanlægget SP950 med spændingsværdier, der afviger fra de angivne værdier, fører til beskadigelse af apparatet.

BEMÆRK
Standklimaanlægget SP950 er beregnet til en udenomstemperatur ikke over 43 °C under afkølingen.

CoolAir SP950 leveres i installationsfærdig tilstand. Producenten anbefaler udtrykkeligt at anvende en køretøjsspecifik fastgørelsesramme, så den tilhørende kompressorenhed CoolAirSP950C kan monteres optimalt på førerhusets bagvæg.

5 Leveringsomfang

Delenes betegnelse	Mængde	Art.nr.
Kompressorenhed CoolAir SP950C	1	9100100033
Universal-monteringssæt	1	–
Installationsvejledning	1	4445100626

6 Installation

VIGTIGT!
Klimaanlægget må udelukkende installeres af fagfolk med tilsvarende uddannelse. De efterfølgende informationer henvender sig til fagfolk, der kender forskrifterne og sikkerhedsforanstaltningerne, der skal anvendes.

6.1 Foreskrevet installation

Kompressorenhedenfig. 1 1, page 3) placeres på førerhusets stabile og lige bagvæg eller ved at anvende en stabil fastgørelsesramme.

BEMÆRK
Forbindelsesledningen (fig. 1 3, page 3) kan først installeres, når fordamperenheden og kompressorenheden er monteret.

Standklimaanlægget SP950 med bagvægsfordamperenhed CoolAir SP950I består af følgende komponenter (fig. 1, page 3):

- Kompressorenhed CoolAir SP950C (**1**)
- Bagvægsfordamperenhed CoolAir SP950I (**2**) med forbindelsesledning (**3**)

Standklimaanlægget SP950 med tagfordamperenhed CoolAir SP950T består af følgende komponenter (fig. 1, page 3):

- Kompressorenhed CoolAir SP950C (**1**)
- Tagfordamperenhed CoolAir SP950T (**4**) med forbindelsesledning (**3**)

6.2 Henvisninger vedr. installationen

ADVARSEL! Fare på grund af elektrisk stød!
- Løsn alle forbindelser til batteriet, før standklimaanlægget installeres.
- Kontrollér før arbejder på elektrisk drevne komponenter, at der ikke længere er tilsluttet spænding!

FORSIGTIG!
En forkert installation af standklimaanlægget kan føre til skader på apparatet, der ikke kan repareres, og kan reducere brugerens sikkerhed.
Hvis standklimaanlægget ikke installeres i overensstemmelse med denne installationsvejledning, hæfter producenten ikke. Ikke for driftsfejl og sikkerheden af standklimaanlægget, især ikke for kvæstelser og materielle skader.

VIGTIGT!
Producenten hæfter udelukkende for delene, der er indeholdt i leverings-omfanget. Hvis anlægget installeres sammen med andre dele, bortfalder garantien.

BEMÆRK
- Producenten anbefaler udtrykkeligt at anvende en køretøjsspecifik fastgørelsesramme, så den tilhørende kompressorenhed SP950C kan monteres optimalt på førerhusets bagvæg.
- Når anlægget er installeret, skal de indstillede parametre for anlæggets software kontrolleres (se installationsvejledningen til den tilhørende fordamperenhed).

Læs ubetinget denne installationsvejledning, før standklimaanlægget installeres.

Vær ubetinget opmærksom på følgende tips og henvisninger ved installationen af standklimaanlægget:

- Indhent informationer fra din køretøjsproducent:
  - Er førerhusets bagvæg egnet til at placere anlægget?
  - Er karosseriet dimensioneret til den statiske vægt og belastningerne på grund af klimaanlægget, når køretøjet bevæger sig?
- Kontrollér, før anlægget monteres, om anlægget ved installationen kan beskadige eller deformere komponenter i køretøjet eller begrænse deres funktion.
- Undgå unødig og hyppig mekanisk belastning af forsyningsledningen mellem fordamper- og kompressorenhed. Beskadigelser kan medføre kølemiddeltab og påvirke anlæggets effekt.
- De vedlagte monteringsdele må ikke ændres egenhændigt ved monteringen.

- Ventilationsåbningerne (gitter) må ikke tildækkes (minimumafstand til andre monteringsdele: 10 cm).
- Hvis anlægget ikke monteres med en fastgørelsesramme, må kompressorenhedens installationsposition ikke vælges for lavt på bagvæggen. Anlægget kan beskadiges af de høje temperaturer på grund af motorens overskudsvarme.

6.3 Bestemmelse af monteringspositionen

Anlæggets monteringsposition skal opfylde følgende kriterier:

- Vedligeholdelsesarbejder skal være lette at gennemføre.
- Der skal være tilstrækkelig plads til kølemiddelrøret.
- Komprossorenheden må ikke monteres med hældning horisontalt og vertikalt.
- Kompressorenheden må ikke monteres i nærheden af direkte overskudsvarme (motorvarme osv.).
- Kølemiddelrørets længde (**SP950T:** ca. 4,2 m; **SP950I:** ca. 2,3 m) skal være tilstrækkelig til at forbinde kompressor- og fordamperenheden. Røret må ikke monteres med spænding.
- Fastgørelsesfladen skal være så jævn som mulig. Ved ujævne flader skal der anvendes afstandsmuffer. Hvis der anvendes afstandsmuffer, skal der anvendes tilsvarende længere fastgørelsesskruer med tilstrækkelig trækstyrke (ikke indeholdt i monteringssættet).
- Bevægelsesfriheden for sættevogne (sættevognens yderste kanter, når der drejes) og andre udbygninger på køretøjet må ikke begrænses.

6.4 Montering af kompressorenheden

VIGTIGT!
På grund af vægten skal kompressorenheden ligge op mod mindst to fastgørelsespunkter på fastgørelsesfladen. Anvend ikke afstandsmuffer på alle fire fastgørelsespunkter.

BEMÆRK
Overhold vejledningen i leveringsomfanget for rammen, når kompressorenheden monteres ved hjælp af en køretøjsspecifik fastgørelsesramme. De efterfølgende arbejdstrin beskriver monteringen af kompressorenheden uden køretøjsspecifik fastgørelsesramme.

➤ Afmontér det udvendige kabinet.

Fjern hertil de fire sekskantskruer på ventilatoren (fig. **2** 1, page 4) og de otte unbrakoskruer (fig. **2** 2, page 4).

Løsn ventilatortilslutningskablets stikforbindelse, når den udvendige kabinet tages af.

➤ Beregn kompressorenhedens position.

Anvend hertil kompressorenhedens fastgørelseshuller som skabelon.

➤ Markér de valgte huller med en filtstift.

➤ Bor fastgørelseshullerne (Ø 9 mm) på de markerede steder.

BEMÆRK
Påfør oxidationsbeskyttelse omkring alle borede, gennemgående huller for at undgå rust.

➤ Skub de fire skruer M8 x 40 mm (fig. **3** 10, page 4) med de fire spændeskiver AD Ø 40 mm (fig. **3** 9, page 4) gennem bagvæggen indefra.

➤ Skub de fire spændeskiver (fig. **3** 8, page 4) på skruerne, der rager ud, udefra.

➤ Spænd denne skrue-spændeskive-enhed fast med de smalle M8-møtrikker (fig. **3** 7, page 4).

➤ Skub skiverne (fig. **4** 6, page 5) på M8-skruerne, der rager ud.

Anvend de vedlagte afstandsmuffer (fig. **4** 5, page 5) som udligning ved bagvægge med forskydning.

Tilpas længden.

➤ Skub kompressorenheden på M8-skruerne, der rager ud.

➤ Fastgør med spændeskiverne M8 (fig. **4** 4, page 5) og sikringsmøtrikkerne M8 (fig. **4** 3, page 5).

BEMÆRK
Beklædningen kan først placeres, når kølemiddelrørene og kablerne er tilsluttet (chapter "Forbindelse af kompressorenheden med fordamperenheden" on page 93).

6.5 Forbindelse af kompressorenheden med fordamperenheden

VIGTIGT!
Sørg for, at tætnings- og gevindfladerne er helt rene, før forbindelseskoblingerne skrues på. Urenheder medfører fejl på klimaanlægget.

➤ Træk forbindelsesledningen til kompressorenheden, og før den ind i kompressorenheden.

BEMÆRK
Sørg for, at koblingshalvdelen med det tynde kapillærrør ikke drejes eller knækkes.
Anvend ubetinget en anden gaffelnøgle til at holde kontra, når koblingshalvdelene spændes fast.

➤ Forbind de bageste koblingshalvdele (tykt kølemiddelrør) (fig. **5**, page 5) med hinanden, og spænd dem manuelt fast **+ ¼ omdrejning** med en gaffelnøgle.

➤ Forbind de forreste koblingshalvdele (tyndt kølemiddelrør) (fig. **6**, page 6) med hinanden, og spænd dem manuelt fast **+ ¼ omdrejning** med en gaffelnøgle.

➤ Sæt beskyttelsesbeklædningen i holderen under koblingen, og fastgør den med det vedlagte dæksel.

➤ Fastgør det tykke kølemiddelrør med den vedlagte rørbøjle, sekskantskruen M6 x 16 mm, spændeskiven M6 og sikringsmøtrikken M6 (fig. **7**, page 6).

Overhold følgende henvisninger, når forsyningsledningerne trækkes:

- Læs monteringsvejledningen til fordamperenheden.
- Den maks. installationslængde mellem fordamper- og kompressorenhed er:
  - **SP950T:** ca. 4,2 m
  - **SP950I:** ca. 2,3 m
- Undgå snævre radier, når forsyningsledninger trækkes og bøjes. Anvend en passende rund genstand, som skal lægges under, når der bøjes. Ved en for snæver radius knækkes kølemiddelledningen, og standklimaanlægget er ikke driftsklart.

- ➤ Afkort den længde af forsyningsledningen, der ikke er brug for, ved at lave en bue.
- ➤ Påfør tætningsmasse (fig. **8** 1, page 7) for at forhindre, at der trænger vand i mellem lastbilens bagvæg og holder.

BEMÆRK
Hvis du ønsker at undgå en beskadigelse af lastbilens bagvæg (boring), kan du også klæbe holderen på med et egnet klæbemiddel.
Overhold henvisningerne fra klæbemiddelproducenten.

- ➤ Fastgør forsyningsledningen på lastbilens bagvæg (fig. **8**, page 7) med de vedlagte holdere.
- ➤ Sæt bølgerøret i den pågældende holder (fig. **8** 2, page 7).
- ➤ Sæt dækslet (fig. **8** 4, page 7) på.
- ➤ Sæt kablet med stikket (forsyningsledning) i modstikket på kompressor-enheden (fig. **9**, page 7).
- ➤ Sæt ventilatorkablets stikforbindelse sammen igen.
- ➤ Skub det udvendige kabinet på kompressorenheden.
- ➤ Spænd det udvendige kabinet fast med de otte unbrakoskruer (fig. **2** 2, page 4).
- ➤ Spænd ventilatoren fast med de fire sekskantskruer (fig. **2** 1, page 4).

7 Tekniske data

	Standklimaanlæg CoolAir SP950 med tag-fordamperenhed SP950T
Maks. kølekapacitet:	850 W
Tilslutningsspænding:	24 V⎓ (22,5 A⎓ – 30 V⎓)
Maks. strømforbrug:	22 A
Driftstemperaturområde:	0 til +43 °C
Underspændingsfrakobling:	Kan konfigureres
Mål (L x B x H): Fordamperenhed: Kompressorenhed:	 577 x 779 x 182 mm 156 x 346 x 490 mm
Vægt: Fordamperenhed: Kompressorenhed:	 ca. 15 kg ca. 12 kg

	Standklimaanlæg CoolAir SP950 med bagvægsfordamperenhed SP950I
Maks. kølekapacitet:	850 W
Tilslutningsspænding:	24 V⎓ (22,5 A⎓ – 30 V⎓)
Maks. strømforbrug:	22 A
Driftstemperaturområde:	0 til +43 °C
Underspændingsfrakobling:	Kan konfigureres
Mål (B x H x D): Fordamperenhed: Kompressorenhed:	 648 x 278 x 144 mm 346 x 490 x 156 mm
Vægt: Fordamperenhed (inkl. tilslutningsledninger): Kompressorenhed (uden fastgørelsesramme):	 ca. 10,5 kg ca. 12 kg

Innehållsförteckning

1 Förklaring till symboler 96

2 Säkerhetsanvisningar 97

2.1 Handhavande 97

2.2 Elledningar 98

3 Handboken 98

3.1 Allmän information om monteringsanvisningen 98

3.2 Målgrupp 98

4 Ändamålsenlig användning 99

5 Leveransomfattning 99

6 Installation 100

6.1 Föreskrivet installationssätt 100

6.2 Information om installationen 100

6.3 Bestämma monteringsposition 102

6.4 Montera kompressorenhet 102

6.5 Ansluta kompressorenheten till förångarenheten 103

7 Tekniska data 105

1 Förklaring till symboler

VARNING!
Observera: Beaktas anvisningen ej kan det leda till dödsfara eller svåra skador.

AKTA!
Observera: Beaktas anvisningen ej kan det leda till kroppsskador.

OBSERVERA!
Om anvisningarna inte beaktas kan det leda till materialskador och produktens funktion kan påverkas negativt.

ANVISNING
Kompletterande information om användning av produkten.

2 Säkerhetsanvisningar

Läs hela handboken noga. Om anvisningarna inte följs finns risk för person- och materialskador. Att anvisningarna följs är dessutom förutsättning för att klimatanläggningen ska fungera tillförlitligt.

Tillverkaren övertar inget ansvar för skador i följande fall:

- monterings- eller anslutningsfel
- skador på produkten, orsakade av mekanisk påverkan eller överspänning
- ändringar som utförts utan uttryckligt medgivande från tillverkaren
- ej ändamålsenlig användning

2.1 Handhavande

- Släpvagnarnas rörelser (vagnens ytterkanter vid körning runt kurvor eller svängning) och andra påbyggnadsdelars rörelser får inte hindras.
- Använd endast den motoroberoende klimatanläggningen för de ändamål som anges av tillverkaren. Utför inga ändringar eller ombyggnader på anläggningen!
- Klimatanläggningen får inte användas om den uppvisar synliga skador.
- Den motoroberoende klimatanläggningen måste installeras säkert så att den inte kan välta eller falla ner!
- Installation, underhåll och ev. reperationer får endast genomföras av behörig personal, som är förtrogen med riskerna och de gällande föreskrifterna!
- Använd inte klimatanläggningen i närheten av antändliga vätskor och gaser.
- Använd inte klimatanläggningen vid utetemperaturer under 0 °C.
- Vid brand: lossa **inte** klimatanläggningens övre lock; använd godkänt släckningsmedel. Använd inte vatten för att släcka elden.
- Stäng alltid av strömförsörjningen innan arbeten (rengöring, underhåll etc) utförs på klimatanläggningen!

2.2 Elledningar

- Använd tomma rör eller kabelgenomföringar om ledningarna ska dras genom väggar med vassa kanter!
- Lägg inte ledningarna löst eller med skarpa böjar på elektriskt ledande material (metall)!
- Dra inte i ledningarna!
- Dra och fäst ledningarna så att man inte kan snubbla över dem och så att de inte kan skadas.
- Elanslutningarna får endast utföras av behörig elektriker.
- Säkra anslutningen till fordonsnätet med 25 ampere.
- Dra aldrig spänningskabeln (batterikabel) i närheten av signal- eller styrkablar.

3 Handboken

3.1 Allmän information om monteringsanvisningen

Den här monteringsanvisningen innehåller all nödvändig information om korrekt installation av klimatanläggningen. Informationen riktar sig till installatören av klimatanläggningen.

Användning av monteringsanvisningen:

- Monteringsanvisningen utgör en del av leveransen, förvara den säkert.
- Monteringsanvisningarna ger viktig information om monteringen och kan dessutom användas vid ev. reparationer.
- Tillverkarens garanti gäller inte om monteringsanvisningen inte följs. I sådana fall kan inga anspråk göras gällande.

3.2 Målgrupp

Installations- och konfigurationsinformationen riktar sig till behöriga installatörer i verkstäder som har kännedom om gällande direktiv/föreskrifter och säkerhetsåtgärder vid montering av lastbilstillbehör.

4 Ändamålsenlig användning

CoolAir SP950 används till att klimatisera luften i lastbilar med hjälp av kyld och avfuktad luft. Den kan användas under körning.

Kompressorenheten CoolAir SP950C (art.nr 9100100033) fungerar endast tillsammans med den takmonterade förångarenheten CoolAir SP950T eller bakväggsförångarenheten CoolAir SP950I. Tillsammans bildar de båda komponenterna den motoroberoende klimatanläggningen CoolAir SP950.

OBSERVERA!

- Den motoroberoende klimatanläggningen SP950 är inte avsedd för användning byggmaskiner, jordbruksmaskiner eller andra arbetsmaskiner. För starka vibrationer och stark dammförekomst inverkar negativt på anläggningens funktioner.
- Den motoroberoende klimatanläggningen SP950 skadas om den används med andra spänningsvärden än de som anges här.

ANVISNING

Den motoroberoende klimatanläggningen SP950 är i kylläget dimensionerad för en omgivningstemperatur på högst 43 °C.

CoolAir SP950 är installationsklar vid leveransen. Tillverkaren rekommenderar uttryckligen att en fordonsanpassad monteringsram används för optimal montering av kompressorenheten CoolAir SP950C på förarhyttens bakre vägg.

5 Leveransomfattning

Komponent	Mängd	Artikel-nr
Kompressorenhet CoolAir SP950C	1	9100100033
Universell monteringssats	1	–
Monteringsanvisning	1	4445100626

6 Installation

OBSERVERA!
Klimatanläggningen får endast installeras av behöriga installatörer. Informationen nedan riktar sig till installatörer som har kännedom om gällande direktiv/föreskrifter och säkerhetsåtgärder.

6.1 Föreskrivet installationssätt

Kompressorenheten (fig. 1 1, page 3) ska, med hjälp av en stabil monteringsram, monteras på den stabila och raka bakre väggen på förarhytten.

ANVISNING
Anslutningsledningen (fig. 1 3, page 3) kan installeras först efter monteringen av förångar- och kompressorenheten.

Den motoroberoende klimatanläggningen SP950 med bakväggsförångarenhet CoolAir SP950I består av följande komponenter (fig. 1, page 3):

- Kompressorenhet CoolAir SP950C (**1**)
- Bakväggsförångarenheten CoolAir SP950I (**2**) med anslutningsledning (**3**)

Den motoroberoende klimatanläggningen SP950 med den takmonterade förångarenheten CoolAir SP950T består av följande komponenter (fig. 1, page 3):

- Kompressorenhet CoolAir SP950C (**1**)
- Takmonterad förångarenhet CoolAir SP950T (**4**) med anslutningsledning (**3**)

6.2 Information om installationen

VARNING! Fara p.g.a. elektriska stötar!
- Lossa alla anslutningar till batteriet innan du monterar den motoroberoende klimatanläggningen.
- Kontrollera att alla komponenter är spänningslösa innan några arbeten utförs på elinstallationen!

AKTA!
Om klimatanläggningen installeras på ett felaktigt sätt kan det leda till att anläggningen förstörs och/eller det kan påverka säkerheten.
Tillverkaren övertar inte något ansvar om klimatanläggningen inte installeras enligt denna monteringsanvisning; inte för driftstörningar, inte för klimatanläggningens säkerhet och speciellt inte för person- och/eller materialskador.

OBSERVERA!
Tillverkaren övertar endast ansvar för komponenter som ingår i leveransen. Vid montering av anläggningen tillsammans med delar som inte hör till produkten bortfaller garantitidsgarantin.

ANVISNING
- Tillverkaren rekommenderar uttryckligen att en fordonsanpassad monteringsram används för optimal montering av kompressorenheten SP950C på förarhyttens bakre vägg.
- När anläggningen har installerats måste de förinställda parametrarna kontrolleras i anläggningens programvara (se monteringsanvisningen till den tillhörande förångarenheten).

Hela denna bruksanvisning måste läsas innan du monterar den motoroberoende klimatanläggningen.

Följande tips och anvisningar måste följas vid montering av den motoroberoende klimatanläggningen:

- Inhämta information från fordonstillverkaren:
  - Är hyttens bakre vägg lämpad för montering av anläggningen?
  - Klarar konstruktionen av den statiska vikten och de belastningar som utgår från den motoroberoende klimatläggningen när fordonet körs?
- Kontrollera innan du monterar anläggningen om fordonskomponenter kan deformeras eller skadas, eller om deras funktioner kan störas genom monteringen av klimatanläggningen.
- Elkabeln mellan förångar- och kompressorenheten får inte utsättas för onödig mekanisk belastning. Skador kan leda till köldmedelsläckage som i sin tur leder till att anläggningen inte längre fungerar optimalt
- De medföljande monteringskomponenterna får inte ändras egenmäktigt.
- Ventilationsöppningarna (galler) får inte täckas över (min. avstånd till andra komponenter: 10 cm).
- Om anläggningen inte monteras med en monteringsram: se till att kompressorenheten inte monteras för långt ner på förarhyttens bakvägg. Anläggningen kan skadas av värmen som avges från motorn.

6.3 Bestämma monteringsposition

Monteringspositionen måste uppfylla följande krav:

- Underhållsarbeten måste lätt kunna genomföras.
- Det måste finnas tillräckligt med plats för köldmedelsledningen.
- Kompressorenheten får inte monteras med lutning horisontalt eller vertikalt.
- Kompressorenheten får inte monteras på ställen där det avges värme (motorvärme etc).
- Köldmedelsledningens längd (**SP950T:** ca 4,2 m; **SP950I:** ca 2,3 m) måste räcka till för att ansluta kompressor- och förångarenheten. Ledningen ska dras utan spänning.
- Monteringsytan ska vara så jämn och plan som möjligt. Om ytan är ojämn måste distanshylsor användas. Om distanshylsor används måste längre fästskruvar med tillräcklig draghållfasthet användas (ingår inte i monteringssatsen).
- Släpvagnarnas rörelser (vagnens ytterkanter vid körning runt kurvor eller svängning) och andra påbyggnadsdelars rörelser får inte hindras.

6.4 Montera kompressorenhet

OBSERVERA!
På grund av sin vikt måste kompressorenheten ligga an mot monteringsytan på minst två fästpunkter. Använd inte distanshylsor på alla fyra fästpunkter.

ANVISNING
För montering av kompressorenheten med en fordonsanpassad monteringsram, följ medföljande anvisningar. Nedanstående beskrivning gäller för montering av kompressorenheten utan fordonsanpassad monteringsram.

➤ Demontera ytterhöljet.
För att göra det, avlägsna de fyra sexkantskruvarna på fläkten (fig. **2** 1, page 4) och de åtta insexskruvarna (fig. **2** 2, page 4).
Koppla bort stickkontaken till fläktens anslutningskabel innan ytterhöljet dras bort.

➤ Fastställ kompressorenhetens position.
För att göra detta, använd kompressorenhetens fästhål som schablon.

➤ Markera valda borrhål med en märkpenna.

➤ Borra fästhål (∅ 9 mm) på de markerade ställena.

ANVISNING
Applicera oxidationsskydd kring alla genomgående borrhål; på så sätt förhindrar man rostbildning.

- Skjut de fyra skruvarna M8 x 40 mm (fig. 3 10, page 4) med de fyra underläggsbrickorna AD Ø 40 mm (fig. 3 9, page 4) inifrån genom bakväggen.
- Skjut utifrån på de fyra underläggsbrickorna (fig. 3 8, page 4) på skruvarna som sticker ut.
- Skruva fast denna skruv-underläggsbrickor-enhet med de smala M8-muttrarna (fig. 3 7, page 4).
- Skjut på brickorna (fig. 4 6, page 5) på M8-skruvarna som sticker ut.
  Om bakväggen inte är rak och jämn, använd medföljande distanshylsor (fig. 4 , pos.page 55).
  Anpassa längden.
- Skjut på kompressorenheten på M8-skruvarna som sticker ut.
- Fäst med underläggsbrickorna M8 (fig. 4 4, page 5) och säkringsmuttrarna M8 (fig. 4 3, page 5).

ANVISNING
Höljet kan inte monteras förrän köldmedelsledningarna och kablarna (chapter "Ansluta kompressorenheten till förångarenheten" on page 103) har anslutits.

6.5 Ansluta kompressorenheten till förångarenheten

OBSERVERA!
Se till att tätnings- och gängytorna är helt rena innan kopplingarna skruvas ihop. Smuts leder till störningar i klimatanläggningen.

- Dra anslutningsledningen till kompressorenheten och skjut in den i kompressorenheten.

ANVISNING
Se till att kopplingshalvan med det tunna kapillärröret inte vrids eller böjs. När du drar åt de båda kopplingshalvorna måste en andra U-nyckel användas för att hålla mot.

- Koppla samman de bakre kopplingarna (tjock köldmedelsledning) (fig. 5 , page 5) och dra åt med en U-nyckel, dra åt dem **+ ¼ varv**, inte fastare än att de kan lossas för hand ("handfast").
- Koppla samman de främre kopplingarna (smal köldmedelsledning) (fig. 6 , page 6) och dra åt med en U-nyckel, dra åt dem **+ ¼ varv**, inte fastare än att de kan lossas för hand ("handfast").

➤ Sätt i skyddshyllet i hållaren under kopplingen och fixera med det medföljande locket.

➤ Fixera den tjocka köldmedelsledningen med medföljande rörklämma, sexkantskruven M6 x 16 mm, U-brickan M6 och låsmuttrarna M6 (fig. **7**, page 6).

Beakta följande anvisningar när ledningarna dras:

- Beakta monteringsanvisningarna till förångarenheten.
- Max. ledningslängd mellan förångar- och kompressorenhet:
  – **SP950T:** ca 4,2 m
  – **SP950I:** ca 2,3 m
- Undvik små radier när ledningarna läggs och böjs. Använd ett passande runt föremål för att lägga under ledningarna när de böjs. Vid för liten radie böjs köldmedelsledningen, vilket innebär att den motoroberoende klimat-anläggningen inte fungerar.

➤ Korta de delar av ledningarna som inte behövs genom att böja dem.

➤ Applicera tätningsmedel (fig. **8** 1, page 7) för att förhindra vattenläckage mellan lastbilens bakre vägg och clippet.

ANVISNING
Om du vill undvika skador på lastbilens bakre vägg (borrhåll) kan klämman limmas fast med lämpligt lim.
Beakta anvisningarna från limtillverkaren.

➤ Sätt fast elkabeln med medföljande clips på förarhyttens bakre vägg (fig. **8**, page 7).

➤ Sätt i det korrugerade röret i den avsedda hållaren (fig. **8** 2, page 7).

➤ Sätt dit locket (fig. **8** 4, page 7).

➤ Sätt i kabeln med kontakten (elkabel) i kompressorenhetens motkontakt (fig. **9**, page 7).

➤ Sätt ihop fläktkabelns stickkontakt igen.

➤ Skjut på ytterhöljet på kompressorenheten.

➤ Skruva fast ytterhöljet med åtta insexskruvar (fig. **2** 2, page 4).

➤ Skruva fast fläkten med de fyra sexkantskruvarna (fig. **2** 1, page 4).

7 Tekniska data

	Motoroberoende klimatanläggning CoolAir SP950 med takmonterad förångarenhet SP950T
Max. kyleffekt:	850 W
Anslutningsspänning:	24 V⎓ (22,5 A⎓ – 30 V⎓)
Max. strömförbrukning:	22 A
Omgivningstemperatur:	0 till +43 °C
Avstängning vid underspänning:	kan ställas in
Mått (L x B x H): Förångarenhet: Kompressorenhet:	 577 x 779 x 182 mm 156 x 346 x 490 mm
Vikt: Förångarenhet: Kompressorenhet:	 ca. 15 kg ca. 12 kg

	Motoroberoende klimatanläggning CoolAir SP950 med bakväggsförångar-enhet SP950I
Max. kyleffekt:	850 W
Anslutningsspänning:	24 V⎓ (22,5 A⎓ – 30 V⎓)
Max. strömförbrukning:	22 A
Omgivningstemperatur:	0 till +43 °C
Avstängning vid underspänning:	kan ställas in
Mått (B x H x D): Förångarenhet: Kompressorenhet:	 648 x 278 x 144 mm 346 x 490 x 156 mm
Vikt: Förångarenhet (inklusive anslutningsledningar) Kompressorenhet (utan fästram):	 ca. 10,5 kg ca. 12 kg

Innholdsfortegnelse

1 Symbolforklaringer 106

2 Sikkerhetsregler 107

2.1 Behandling av apparatet 107

2.2 Håndtering av elektriske ledninger 108

3 Konvensjoner i håndboken 108

3.1 Generell informasjon om montasjeveiledningen 108

3.2 Målgruppe 108

4 Tiltenkt bruk 109

5 Leveringsomfang 109

6 Installasjon 110

6.1 Foreskrevet installasjonsmåte 110

6.2 Råd vedrørende installasjon 111

6.3 Bestemme påbyggingsposisjon 112

6.4 Påbygge kompressorenhet 112

6.5 Koble kompressorenheten til fordamperenheten 113

7 Tekniske data 115

1 Symbolforklaringer

ADVARSEL!
Sikkerhetsregel: Hvis man ikke overholder denne regelen, kan det føre til død eller alvorlig skade.

FORSIKTIG!
Sikkerhetsregel: Hvis man ikke overholder denne regelen, kan det føre til personskader.

PASS PÅ!
Hvis man ikke overholder denne regelen, kan det føre til materielle skader og skade funksjonen til produktet.

MERK
Utfyllende informasjon om bruk av produktet.

2 Sikkerhetsregler

Det er absolutt nødvendig at man leser innholdet i håndboken nøye. Kun ved å følge veiledningene oppnår man feilfri drift av klimaanlegget, samt beskyttelse av personer- eller utstyr.

Produsenten tar i følgende tilfeller intet ansvar for skader:

- Montasje- eller tilkoblingsfeil
- Skader på produktet på grunn av mekanisk påvirkning og overspenninger
- Endringer på produktet uten at det er gitt uttrykkelig godkjenning av produsenten
- Bruk til andre formål enn det som er beskrevet i veiledningen

2.1 Behandling av apparatet

- Bevegelsesfriheten til påliggere (de utvendige kantene på utliggeren ved innkobling eller bøying) og andre påbygg må ikke begrenses.
- Bruk klimaanlegget kun til det formål produsenten har angitt, og foreta ikke endringer eller ombygging av apparatet!
- Når klimaanlegget har synlige skader, må det ikke brukes.
- Klimaanlegget må installeres på en slik måte at det ikke kan velte eller falle ned!
- Installasjon, vedlikehold og reparasjoner må kun utføres av fagfolk som er kjent med farene hhv. gjeldende forskrifter!
- Plasser ikke klimaanlegget i nærheten av lettantennelige væsker og gasser.
- Bruk ikke klimaanlegget hvis utetemperaturen er lavere enn 0 °C.
- I tilfelle brann må man **ikke** løsne det øvre dekslet på klimaanlegget, og bruk kun lovlige slukkemiddel. Bruk ikke vann til slukking.
- Ved arbeid på klimaanlegget (rengjøring, vedlikehold osv.), må man alltid løsne alle forbindelser til strømforsyningen!

2.2 Håndtering av elektriske ledninger

- Hvis ledninger føres gjennom vegger med skarpe kanter, bruker du kabelrør hhv. ledningsgjennomføringer!
- Ikke legg ledninger løst eller skarpt bøyd på materiell som leder elektrisk strøm (metall)!
- Ikke trekk i ledninger!
- Fest og legg ledningene slik at man ikke snubler i dem og slik at man unngår å skade kabelen.
- Den elektriske tilkoblingen må kun utføres av fagfolk.
- Sikre tilkoblingen på nettet i kjøretøyet med 25 ampere.
- Trekk aldri spenningstilførselskabelen (batterikabelen) i nærheten av signal- eller styreledninger.

3 Konvensjoner i håndboken

3.1 Generell informasjon om montasjeveiledningen

Denne montasjeveiledningen inneholder den viktigste informasjonen og veiledninger for installasjon av kimaanlegget. Den inneholder informasjon om installasjon av klimaanlegget.

Følgende råd bidrar til at du bruker montasjeveiledningen på riktig måte:

- Montasjeveiledningen er en del av leveringsomfanget og må oppbevares på et sikkert sted.
- Montasjeveiledningen inneholder viktige råd for montasje, og fungerer dessuten som oppslagsverk ved reparasjoner.
- Produsenten påtar seg intet ansvar hvis denne montasjeanvisningen ikke følges. I så fall er ethvert krav utelukket.

3.2 Målgruppe

Informasjon vedrørende installasjon og konfigurasjon i denne veiledningen er beregnet på fagfolk i installasjonsbedrifter som er fortrolig med retningslinjene og sikkerhetsforanstaltningene som gjelder for montering av tilbehør på lastebiler.

4 Tiltenkt bruk

CoolAir SP950 brukes til å klimatisere førerhuset i en lastebil med avkjølt og avfuktet luft. Kan brukes under kjøring.

Kompressorenheten CoolAir SP950C (Art.nr. 9100100033) fungerer bare i forbindelse med en fordamperenheten for tak CoolAir SP950T eller en fordamperenhet for bakvegg CoolAir SP950I. De to komponentene sammen utgjør klimaanlegget CoolAir SP950.

PASS PÅ!

- Klimaanlegget SP950 er ikke egnet for installasjon i jordbruks- og anleggsmaskiner eller lignende redskaper. Ved for kraftig vibrasjon og støvutvikling er ikke forskriftsmessig funksjon lenger garantert.
- Hvis man bruker klimaanlegget SP950 med spenninger som avviker fra de angitte verdiene, vil dette skade apparatet.

MERK

Klimaanlegget SP950 er beregnet for en omgivelsestemperatur på under 43 °C i kjøledrift.

CoolAir SP950 leveres klar til installasjon. Produsenten anbefaler uttrykkelig å bruke en kjøretøyspesifikk festeramme for optimal montasje av kompressorenheten CoolAir SP950C på bakveggen på førerhuset.

5 Leveringsomfang

Delebeskrivelse	Antall	Art.nr.
Kompressorenhet CoolAir SP950C	1	9100100033
Universal-montasjesett	1	–
Montasjeveiledning	1	4445100626

6 Installasjon

PASS PÅ!
Installasjon av klimaanlegget må kun utføres av fagfolk. Den følgende informasjonen er beregnet på fagfolk som er fortrolig med retningslinjene og sikkerhetsforanstaltningene som gjelder.

6.1 Foreskrevet installasjonsmåte

Kompressorenheten (fig. 1 1, page 3) plasseres på den stabile og rette bakveggen på førerhuset eller ved hjelp av en stabil festeramme.

MERK
Forbindelsesledningen (fig. 1 3, page 3) kan monteres først etter at fordamperenheten og kondensatorenheten er installert.

Standardklimaanlegg SP950 med fordamperenhet for bakvegg CoolAir SP950I består av følgende komponenter (fig. 1, page 3):

- Kompressorenhet CoolAir SP950C (**1**)
- Fordamperenhet for bakvegg CoolAir SP950I (**2**) med forbindelsesledning (**3**)

Standardklimaanlegg SP950 med fordamperenhet for tak CoolAir SP950T består av følgende komponenter (fig. 1, page 3):

- Kompressorenhet CoolAir SP950C (**1**)
- Fordamperenhet for tak CoolAir SP950T (**4**) med forbindelsesledning (**3**)

6.2 Råd vedrørende installasjon

ADVARSEL! Fare på grunn av strømstøt!
- Løsne alle forbindelser til batteriet før klimaanlegget skal installeres.
- Før man utfører arbeid på elektrisk drevne komponenter, må man forsikre seg om at alt er spenningsløst!

FORSIKTIG!
Feil installasjon av klimaanlegget kan føre til skader på apparatet som ikke lar seg reparere, og det kan gå ut over sikkerheten til brukeren.
Hvis klimaanlegget ikke blir installert iht. denne montasjeveiledningen, påtar produsenten seg intet ansvar. Ikke for driftsfeil og ikke for sikkerheten til klimaanlegget, spesielt ikke for personskader og/eller for skader på utstyr.

PASS PÅ!
Produsenten er kun ansvarlig for deler som er med i leveransen.
Når man bygger inn anlegget sammen med fremmede komponenter, bortfaller garantien.

MERK
- Produsenten anbefaler uttrykkelig å bruke en kjøretøyspesifikk festeramme for optimal montasje av kompressorenheten SP950C på bakveggen på førerhuset.
- Etter installasjon av anlegget må de angitte parameterne til anleggsprogramvaren kontrolleres (se installasjonsanvisningen til den tilhørende fordamperenheten).

Les denne montasjeveiledningen nøye før du skal installere klimaanlegget.

Vær særlig oppmerksom på følgende tips og henvisninger under installasjon av klimaanlegget:

- Søk råd hos kjøretøyprodusenten.
  - Er bakveggen på førerhuset egnet for montering av anlegget?
  - Er påbygget konstruert for den statiske vekten og belastningen klimaanlegget gir når kjøretøyet er i bevegelse?
- Før man installerer anlegget, må man undersøke om kjøretøykomponenter kan bli skadet eller deformert ved montasje av klimaanlegget, eller om det påvirker funksjonen til disse.
- Unngå unødvendige og hyppige mekaniske påkjenninger på tilførselsledningen mellom fordamper- og kompressorenhet. Skader kan føre til tap av kjølemiddel og til at effekten til anlegget blir påvirket.
- Montasjedelene som følger med må ikke endres på egen hånd ved montasje.
- Ventilasjonsåpningene (gitter) må ikke tildekkes (minimumsavstand til andre påbyggingsdeler: 10 cm).

- Hvis anlegget ikke monteres med en festeramme, må du påse at monteringsposisjonen til kompressorenheten ikke blir for dyp på bakveggen. Anlegget kan bli skadet på grunn av de høye temperaturene på spillvarmen til motoren.

6.3 Bestemme påbyggingsposisjon

Påbyggingsposisjonen til anlegget må oppfylle følgende kriterier:

- Vedlikeholdsarbeid må være enkelt å utføre.
- Det må være nok plass til kjølemiddelledningen.
- Kompressorenheten må ikke monteres hellet i horisontal og vertikal retning.
- Kompressorenheten må ikke monteres i nærheten av direkte spillvarme (motorvarme osv.).
- Kjølemiddelledningen må være lang nok (**SP950T:** ca. 4,2 m; **SP950I:** ca. 2,3 m) til å koble kompressor- og fordamperenheten til hverandre. Ledningen må ikke legges på spenning.
- Montasjeflaten bør være så jevn som mulig. Ved ujevne flater må man bruke avstandshylser. Ved bruk av avstandshylser må man bruke tilsvarende lengre festeskruer med tilstrekkelig strekkfasthet (ikke inkludert i montasjesettet).
- Bevegelsesfriheten til påliggere (de utvendige kantene på utliggeren ved innkobling eller bøying) og andre påbygg må ikke begrenses.

6.4 Påbygge kompressorenhet

PASS PÅ!
På grunn av vekten må kompressorenheten ligge an på minst to festepunkter på montasjeflaten. Ikke bruk avstandshylser på alle fire festepunktene.

MERK
Ved påbygging av kompressorenheten ved hjelp av kjøretøyspesifikk festeramme, må man følge veiledningen som følger med rammen. Følgende arbeidstrinn beskriver påbygging av kompressorenheten uten kjøretøyspesfikk festeramme.

➤ Montere utvendig kapsling.

Fjern til dette de fire sekskantskruene på viften (fig. **2** 1, page 4) og de åtte unbrakoskruene (fig. **2** 2, page 4).

Når den utvendige kapslingen trekkes av, løsner du pluggforbindelsen på viftens tilkoblingskabel.

➤ Finn posisjonen til kompressorenheten.

Bruk til dette festehullene til kompressorenheten som sjablong.

➤ Tegn på de valgte hullene med en filtpenn.

➤ Bor festehull (Ø 9 mm) på de påtegnede stedene.

MERK
Bruk oksidasjonsbeskyttelse rundt alle de borede gjennomgående hullene for å unngå rust.

➤ Skyv de fire skruene M8 x 40 mm (fig. **3** 10 page 4) med de fire underlagsskivene AD Ø 40 mm (fig. **3** 9 page 4) innenfra gjennom bakveggen.

➤ Skyv de fire underlagsskivene (fig. **3** 8 page 4) utenfra på skruene som stikker ut.

➤ Skru fast denne skrue-underlagsskive-enheten med de smale M8-mutterne (fig. **3** 7, page 4).

➤ Skyv skivene (fig. **4** 6, page 5) på M8-skruene som stikker ut.
På bakvegger med forskyvning bruker du de vedlagte avstandshylsene (fig. **4** 5, page 5).
Tilpass lengden.

➤ Skyv kompressorenheten på M8-skruene som stikker ut.

➤ Fest med underlagsskivene M8 (fig. **4** 4, page 5) og sikringsmutterne M8 (fig. **4** 3, page 5).

MERK
Panelet kan settes på først etter at kjølemiddelledningene og kabelen (chapter "Koble kompressorenheten til fordamperenheten" on page 113) er tilkoblet.

6.5 Koble kompressorenheten til fordamperenheten

PASS PÅ!
Før forbindelseskoblingen skrues fast, må du passe på at paknings- og gjengeflatene er helt rene. Tilsmussing fører til feil på klimaanlegget.

➤ Legg forbindelsesledningen til kompressorenheten og før den inn i kompressorenheten.

MERK
Påse at koblingshalvdelene med den tynne kapillarrørledningen ikke blir vridd eller bøyd.
Bruk alltid en annen fastnøkkel for å holde imot når du strammer koblingshalvdelene.

➤ Koble de bakre koblingshalvdelene (tykk kjølemiddelledning) (fig. **5**, page 5) til hverandre og trekk til disse for hånd **+ ¼ omdreining**.

➤ Koble de fremre koblingshalvdelene (tynn kjølemiddelledning) (fig. **6**, page 6) til hverandre og trekk til disse med en fastnøkkel **+ ¼ omdreining**.

➤ Sett inn beskyttelsestrekket i holderen under koblingen, og fest den med det vedlagte lokket.

➤ Fest den tykke kjølemiddelledningen med den vedlagte rørklemmen, sekskantskruen M6 x 16 mm og underlagsskiven M6 og sikringsmutteren M6 (fig. **7**, page 6).

Vær oppmerksom på følgende ved legging av tilførselsledningene:

- Følg monteringsveiledningen til fordamperenheten.
- Maks. forleggingslengde mellom fordamper- og kompressorenhet er:
  – **SP950T:** ca. 4,2 m
  – **SP950I:** ca. 2,3 m
- Unngå små radier ved legging og bøying av tilførselsledninger. Til bøyingen må du bruke en egnet rundhylse som du legger under. For liten radius knekker kjølemiddelledningen, og klimaanlegget kan ikke brukes.

➤ Avkort lengden av forsyningsledningen du ikke trenger ved å bøye et bend.

➤ Påfør tetningsmasse (fig. **8** 1, page 7) for å unngå at vann kan komme inn mellom lastebilens bakvegg og klipsen.

MERK
Hvis du vil unngå ytterligere skader på bakveggen lastebilen (hull), kan du også lime fast klipsen med et egnet lim.
Følg anvisningene fra produsenten av limet.

➤ Fest forbindelsesledningen på lastebilens bakvegg med de vedlagte klipsene (fig. **8**, page 7).

➤ Sett akselrøret i den tiltenkte holderen (fig. **8** 2, page 7).

➤ Sett inn lokket (fig. **8** 4, page 7).

➤ Plugg kabelen med støpslet (tilførselsledning) inn i motpluggen på kompressorsenheten (fig. **9**, page 7).

➤ Sett sammen pluggforbindelsen til viftekabelen igjen.

➤ Skyv den utvendige kapslingen på kompressorenheten.

➤ Skru fast den utvendige kapslingen med de åtte unbrakoskruene (fig. **2** 2, page 4).

➤ Skru fast viften med de fire sekskantskruene (fig. **2** 1, page 4).

7 Tekniske data

	Klimaanlegg CoolAir SP950 med takfordamperenhet SP950T
Maks. kjøleeffekt:	850 W
Tilkoblingsspenning:	24 V⎓ (22,5 A⎓ – 30 V⎓)
Maks. strømforbruk:	22 A
Driftstemperaturområde:	0 til +43 °C
Underspenningsutkobling:	Klimaanlegget
Mål (L x B x H): Fordamperenhed: Kompressorenhet:	 577 x 779 x 182 mm 156 x 346 x 490 mm
Vekt: Fordamperenhed: Kompressorenhet:	 Ca. 15 kg Ca. 12 kg

	Klimaanlegg CoolAir SP950 med fordamperenhet for bakvegg SP950I
Maks. kjøleeffekt:	850 W
Tilkoblingsspenning:	24 V⎓ (22,5 A⎓ – 30 V⎓)
Maks. strømforbruk:	22 A
Driftstemperaturområde:	0 til +43 °C
Underspenningsutkobling:	Klimaanlegget
Mål (B x H x D): Fordamperenhed: Kompressorenhet:	 648 x 278 x 144 mm 346 x 490 x 156 mm
Vekt: Fordamperenhet (inkludert tilkoblingsledninger): Kompressorenhet (uten festeramme):	 Ca. 10,5 kg Ca. 12 kg

Sisällysluettelo

1 Symbolien selitys 116

2 Turvallisuusohjeet 117

2.1 Laitteen käsittely 117

2.2 Sähköjohtimien käsitteleminen 118

3 Käsikirjan käytännöt 118

3.1 Yleisiä tietoja asennusohjeesta 118

3.2 Kohderyhmä 118

4 Määräysten mukainen käyttö 119

5 Toimituskokonaisuus 119

6 Asennus 120

6.1 Määräysten mukainen asennustapa 120

6.2 Asennusohjeita 121

6.3 Asennuskohdan määritys 122

6.4 Kompressoriyksikön kiinnittäminen 122

6.5 Kompressoriyksikön yhdistäminen haihdutinyksikköön 123

7 Tekniset tiedot 125

1 Symbolien selitys

VAROITUS!
Turvallisuusohje: Huomiotta jättäminen voi aiheuttaa hengenvaaran tai vakavan loukkaantumisen.

HUOMIO!
Turvallisuusohje: Huomiotta jättäminen voi johtaa loukkaantumiseen.

HUOMAUTUS!
Huomiotta jättäminen voi johtaa materiaalivaurioihin ja haitata tuotteen toimintaa.

OHJE
Tuotteen käyttöä koskevia lisätietoja.

2 Turvallisuusohjeet

On ehdottoman välttämätöntä lukea käyttöohjeen koko sisältö huolellisesti. Ilmastointilaitteen luotettavuus sekä suoja henkilö- ja materiaalivahinkoja vastaan on taattu vain, kun ohjeita noudatetaan.

Valmistaja ei ota mitään vastuuta vahingoista seuraavissa tapauksissa:

- asennus- tai liitäntävirheet
- tuotteeseen mekaanisen vaikutuksen tai ylijännitteiden takia syntyneet vauriot
- tuotteeseen ilman valmistajan nimenomaista lupaa tehdyt muutokset
- käyttö muuhun kuin käyttöohjeessa ilmoitettuun tarkoitukseen

2.1 Laitteen käsittely

- Puoliperävaunujen (puoliperävaunun ulkoreunat käännettäessä tai taitettaessa) ja muiden ajoneuvorakenteiden liikkumavapautta ei saa rajoittaa.
- Käytä ilmastointilaitetta vain valmistajan ilmoittamaan käyttötarkoitukseen, älä tee laitteeseen mitään muutoksia tai rakenteellisia lisäyksiä!
- Jos ilmastointilaitteessa on näkyviä vaurioita, sitä ei saa ottaa käyttöön.
- Ilmastointilaite täytyy asentaa niin vakaasti, että se ei voi kaatua tai pudota!
- Laitteen saa asentaa, sitä saa huoltaa ja mahdollisia korjauksia saa tehdä vain ammattiliike, joka tuntee töihin liittyvät vaarat sekä vastaavat määräykset!
- Älä sijoita ilmastointilaitetta syttyvien nesteiden ja kaasujen lähelle.
- Älä käytä ilmastointilaitetta ulkolämpötilan ollessa alle 0 °C.
- Tulipalotapauksessa ilmastointilaitteen ylempää kantta **ei** saa irrottaa, käytä sallittuja sammutusvälineitä. Älä käytä sammuttamiseen vettä.
- Irrota ilmastointilaite ennen töitä (puhdistus, huolto jne.) kaikista virransyötön liitoksista!

2.2 Sähköjohtimien käsitteleminen

- Jos johtimet täytyy viedä teräväreunaisten seinien läpi, käytä putkitusta tai läpivientikappaleita!
- Älä aseta irrallisia tai teräville taitteille asetettuja johtimia sähköä johtavien materiaalien (metalli) päälle!
- Älä kisko johtimista!
- Vedä ja kiinnitä johtimet siten, että niihin ei voi kompastua ja että johdon vaurioitumisen mahdollisuus on pois suljettu.
- Sähköiset liitännät saa suorittaa ainoastaan ammattiliike.
- Suojaa verkkoliitäntä ajoneuvossa 25 ampeerin sulakkeella.
- Jännitesyöttöjohtoja (akkujohtoja) ei saa koskaan vetää signaali- tai ohjausjohtojen lähelle.

3 Käsikirjan käytännöt

3.1 Yleisiä tietoja asennusohjeesta

Tämä asennusohje sisältää oleelliset tiedot ja ohjeet ilmastointilaitteen asentamista varten. Tässä olevat tiedot koskevat ilmastointilaitteen asennustoimintoja.

Seuraavat ohjeet auttavat asennusohjeen oikeanlaista käyttöä:

- Tämä asennusohje on osa toimituskokonaisuutta ja se tulee säilyttää huolellisesti.
- Asennusohjeesta saat tärkeitä asennusta koskevia tietoja. Se toimii samalla apukirjasena korjaustapauksissa.
- Jos näitä asennusohjeita ei noudateta, valmistaja ei vastaa. Tässä tapauksessa oikeus kaikenlaisiin vaatimuksiin on suljettu pois.

3.2 Kohderyhmä

Tähän ohjeeseen sisältyvät asennus- ja kokoonpanotiedot on tarkoitettu asennusliikkeiden ammattihenkilökunnalle, joka tuntee kuorma-autojen lisävarusteiden asennukseen sovellettavat direktiivit ja turvajärjestelyt.

4 Määräysten mukainen käyttö

CoolAir SP950 jäähdyttää kuorma-auton ohjaamon sekä poistaa kosteutta. Käyttö ajon aikana on mahdollista.

Kompressoriyksikkö CoolAir SP950C (tuotenro 9100100033) toimii ainoastaan yhdessä kattohaihdutinyksikön CoolAir SP950T tai takaseinähaihdutinyksikön CoolAir SP950I kanssa. Yhdessä molemmat komponentit muodostavat ilmastointilaitteen CoolAir SP950.

HUOMAUTUS!
- SP950 -ilmastointilaite ei sovi käytettäväksi maatalous- ja rakennuskoneissa tai vastaavissa työkoneissa. Liian voimakkaan tärinä- ja pölyvaikutuksen takia asiamukainen toiminta ei ole taattu.
- SP950-Ilmastointilaitteen käyttö ilmoitetuista arvoista poikkeavilla jännitteillä johtaa laitteen vaurioitumiseen.

OHJE
Ilmastointilaite SP950 on suunniteltu jäähdytyskäyttöön alle 43°C:een ympäristölämpötilassa.

CoolAir SP950 toimitetaan asennusvalmiina. Valmistaja suosittelee nimenomaan ajoneuvokohtaisen kiinnityskehyksen käyttöä, jotta CoolAir SP950C -kondensaattoriyksikön asennus ohjaamon takaseinään onnistuu ihanteellisesti.

5 Toimituskokonaisuus

Osan nimitys	Määrä	Tuotenro
Kompressoriyksikkö CoolAir SP950C	1	9100100033
Yleiskiinnityssarja	1	–
Asennusohje	1	4445100626

6 Asennus

HUOMAUTUS!
Ilmastointilaitteen saavat asentaa yksinomaan vastaavan koulutuksen omaavat ammattiliikkeet. Seuraavat tiedot on suunnattu ammattilaisille, jotka tuntevat sovellettavat direktiivit ja turvajärjestelyt.

6.1 Määräysten mukainen asennustapa

Kompressoriyksikkö (fig. 1 1, page 3) kiinnitetään ohjaamon tukevaan ja suoraan takaseinään tai tukevan kiinnityskehyksen avulla.

OHJE
Liitosjohdon (fig. 1 3, page 3) voi asentaa vasta haihdutinyksikön ja kompressoriyksikön asennuksen jälkeen.

Ilmastointilaite SP950, jossa on takaseinähaihdutinyksikkö CoolAir SP950I, muodostuu seuraavista komponenteista (fig. 1, page 3):

- Kompressoriyksikkö CoolAir SP950C (**1**)
- Takaseinähaihdutinyksikkö CoolAir SP950I (**2**) ja liitosjohto (**3**)

Ilmastointilaite SP950, jossa on kattohaihdutinyksikkö CoolAir SP950T, muodostuu seuraavista komponenteista (fig. 1, page 3):

- Kompressoriyksikkö CoolAir SP950C (**1**)
- Kattohaihdutinyksikkö CoolAir SP950T (**4**) ja yhdysjohdin (**3**)

6.2 Asennusohjeita

VAROITUS! Sähköiskusta johtuva vaara!
- Irrota kaikki akkuliitännät ennen ilmastointilaitteen asentamista.
- Varmista ennen kaikkia sähköisesti toimiviin osiin liittyviä töitä, että osat ovat jännitteettömiä!

HUOMIO!
Ilmastointilaitteen väärä asentaminen voi johtaa laitteen korjaamattomissa olevaan vahingoittumiseen ja heikentää käyttäjän turvallisuutta.
Valmistaja ei mitään ota vastuuta, jos ilmastointilaitetta ei asenneta tämän asennusohjeen mukaan. Ei käyttöhäiriöistä eikä ilmastointilaitteen turvallisuudesta, eikä erityisesti henkilö- ja/tai esinevahingoista.

HUOMAUTUS!
Valmistaja ottaa vastuun nimenomaan vain toimituskokonaisuuteen kuuluvista osista. Vastuutakuu raukeaa, jos laitteiston asentamiseen käytetään tuotteeseen kuulumattomia osia.

OHJE
- Valmistaja suosittelee nimenomaan ajoneuvokohtaisen kiinnityskehyksen käyttöä, jotta SP950C -kondensaattoriyksikön asennus ohjaamon takaseinään onnistuu ihanteellisesti.
- Laitteen asennuksen jälkeen tulee laiteohjelmiston annetut parametrit tarkastaa (katso vastaavan haihdutinyksikön asennusohjetta).

Lue tämä asennusohje ehdottomasti kokonaan läpi ennen ilmastointilaitteen asentamista.

Noudata ilmastointilaitteen asennuksessa ehdottomasti seuraavia vinkkejä ja ohjeita:

- Pyydä tietoja ajoneuvosi valmistajalta.
  - Sopiiko ohjaamon takaseinä laitteiston kiinnittämiseen?
  - Onko korirakenne riittävän luja kestämään ilmastointilaitteen staattisen painon ja ajoneuvon liikkuessa ilmenevän kuormituksen?
- Tarkista ennen laitteen asentamista, voiko ilmastointilaitteen asennus mahdollisesti vahingoittaa tai vääntää ajoneuvon osia tai haitata niiden toimintaa.
- Vältä haihdutin- ja kompressoriyksikköjen välisten syöttöjohtojen tarpeetonta ja usein toistuvaa mekaanista kuormitusta. Vauriot voivat aiheuttaa kylmäaine-hävikkiä ja heikentää laitteen tehoa.
- Mukana toimitettavia asennussarjoja ei saa muuttaa itse asennuksen aikana.
- Tuuletusaukkoja (ritilät) ei saa peittää (vähimmäisetäisyys muihin asennettaviin osiin: 10 cm).

- Jos laitetta ei asenneta kiinnityskehyksen avulla, ota huomioon, että kompressoriyksikön asennuskohtaa ei valita liian syvältä takaseinästä. Moottorin lämmön aiheuttama korkea lämpötila voi vaurioittaa laitetta.

6.3 Asennuskohdan määritys

Laitteen asennuskohdan tulee olla seuraavien kriteereiden mukainen:

- Huoltotyöt täytyy kyetä suorittamaan helposti.
- Kylmäainejohdolle täytyy olla tarpeeksi tilaa.
- Kompressoriyksikköä ei saa asentaa vaaka- eikä pystysuunnassa kallelleen.
- Kompressoriyksikköä ei saa asentaa suoran poistolämmön alueelle (moottorin lämpö jne).
- Kylmäainejohtojen pituuden (**SP950T:** n. 4,2 m; **SP950I:** n. 2,3 m) täytyy riittää kompressori- ja haihdutinyksikön yhdistämiseen. Johdinta ei saa vetää kireälle.
- Kiinnityspaikan tulisi olla mahdollisimman tasainen. Jos kohta on epätasainen, käytä väliholkkeja. Välikeholkkeja käytettäessä tulee käyttää vastaavasti pidempiä kiinnitysruuveja, joilla on riittävä vetolujuus (ei asennussarjassa).
- Puoliperävaunujen (puoliperävaunun ulkoreunat käännettäessä tai taitettaessa) ja muiden ajoneuvorakenteiden liikkumavapautta ei saa rajoittaa.

6.4 Kompressoriyksikön kiinnittäminen

HUOMAUTUS!
Painonsa vuoksi kompressoriyksikön täytyy koskettaa kiinnityspintaa vähintään kahdesta kiinnityskohdasta. Älä käytä välikeholkkeja kaikissa neljässä kiinnityskohdassa.

OHJE
Kun asennat kompressoriyksikön ajoneuvokohtaisen kiinnityskehyksen avulla, noudata kehyksen mukana olevaa ohjetta. Seuraavat työvaiheet kuvaavat kompressoriyksikön asennuksen ilman ajoneuvokohtaista kiinnityskehystä.

➤ Irrota ulkokotelo.
Ota tätä varten tuulettimen neljä kuusiokantaruuvia (fig. **2** 1, page 4) ja kahdeksan kuusiokoloruuvia (fig. **2** 2, page 4) pois.
Irrota tuulettimen liitäntäjohdon pistokeliitäntä, kun vedät ulkokotelon pois.

➤ Selvitä kompressoriyksikön paikka.
Käytä tässä yhteydessä kompressoriyksikön kiinnitysreikiä sapluunana.

➤ Merkitse valitut reiät tussilla.

➤ Poraa kiinnitysreiät (Ø 9 mm) merkittyihin kohtiin.

OHJE
Aseta hapettumissuoja kaikkiin porattuihin reikiin ruosteen estämiseksi.

- Työnnä neljä M8 x 40 mm -ruuvia (fig. 3 10, page 4) ja neljä ulko-Ø 40 mm -aluslevyä (fig. 3 9, page 4) sisältä takaseinän läpi.
- Työnnä ulkopuolelta neljä aluslevyä (fig. 3 8, page 4) ulos työntyville ruuveille.
- Ruuvaa tämä ruuvi-aluslevy-yksikkö kiinni kapeilla M8-muttereilla (fig. 3 7, page 4).
- Työnnä aluslevyt (fig. 4 6, page 5) ulostyöntyville M8-ruuveille.
  Käytä epätasaisten takaseinien yhteydessä tasaamiseen mukana toimitettuja välikeholkkeja (fig. 4 5, page 5).
  Sovita pituus.
- Työnnä kompressoriyksikkö ulostyöntyville M8-ruuveille.
- Kiinnitä M8-aluslevyt (fig. 4 4, page 5) ja M8 -lukkomutterit (fig. 4 3, page 5).

OHJE
Peitelevyn voi kiinnittää vasta kylmäainejohtimien ja johdon (chapter "Kompressoriyksikön yhdistäminen haihdutinyksikköön" on page 123) liittämisen jälkeen.

6.5 Kompressoriyksikön yhdistäminen haihdutinyksikköön

HUOMAUTUS!
Huolehdi ennen liitoskytkimien ruuvaamista tiivistys- ja kierrepintojen täydellisestä puhtaudesta. Epäpuhtaus aiheuttaa ilmastointilaitteeseen häiriön.

- Vedä liitosjohto kompressoriyksikön luo ja ohjaa se kompressoriyksikön sisään.

OHJE
Huolehdi siitä, että kytkinpuolikas ohuella kapillaariputkella ei kierry tai taitu. Käytä kytkinpuolien kiristyksessä aina ehdottomasti apuna toista kiintoavainta, jolla pidät vastaan.

- Liitä takimmaiset kytkinpuolikkaat (paksu kylmäainejohdin) (fig. 5, page 5) toisiinsa ja kiristä käsin kiintoavaimella **+ ¼ kierrosta**.
- Liitä etummaiset kytkinpuolikkaat (ohut kylmäainejohdin) (fig. 6, page 6) toisiinsa ja kiristä käsin kiintoavaimella **+ ¼ kierrosta**.
- Aseta suojus pidikkeeseen, kytkimen alle, ja kiinnitä se oheisella kannella.

➤ Kiinnitä paksu kylmäainejohdin mukana toimitetulla putkikiinnittimellä, kuusiokantaruuvilla M6 x 16 mm, U-prikalla M6 ja varmistusmuttereilla M6 (fig. **7**, page 6).

Noudata seuraavia ohjeita syöttöjohtimia vetäessäsi:

- Noudata haihdutinyksikön asennusohjetta.
- Haihdutin- ja kompressoriyksikön keskinäinen maksimietäisyys on:
  - **SP950T:** n. 4,2 m
  - **SP950T:** n. 2,3 m
- Vältä syöttöjohtimia vetäessäsi ja taivuttaessasi tiukkoja mutkia. Käytä taivuttamiseen sopivaa alle asetettavaa pyörylää. Jos taivutussäde on liian pieni, kylmäainejohdin taittuu ja ilmastointilaite ei ole toimintakunnossa.

➤ Lyhennä syöttöjohtimen ylimääräistä pituutta taivuttamalla siihen mutkia.

➤ Lisää tiivistysmassa (fig. **8** 1, page 7), jotta veden pääsy kuorma-auton takaseinän ja kiinnittimen väliin estyy.

OHJE
Jos haluat välttää kuorma-auton takaseinän vaurion (reiän), voit kiinnittää kiinnittimen myös sopivalla liimalla.
Noudata liimavalmistajan ohjeita.

➤ Kiinnitä syöttöjohdot oheisilla kiinnittimillä kuorma-auton takaseinään (fig. **8**, page 7).

➤ Työnnä aaltoputki sille tarkoitettuun pidikkeeseen (fig. **8** 2, page 7).

➤ Aseta kansi (fig. **8** 4, page 7) paikalleen.

➤ Työnnä johto, jossa on pistoke (syöttöjohdin), kompressoriyksikön (fig. **9**, page 7) vastapistokkeeseen.

➤ Yhdistä puhallinjohdon pistokeliitäntä jälleen.

➤ Työnnä ulkokotelo kompressoriyksikön päälle.

➤ Ruuvaa ulkokotelo kiinni kahdeksalla kuusiokoloruuvilla (fig. **2** 2, page 4).

➤ Ruuvaa puhallin kiinni neljällä kuusioruuvilla (fig. **2** 1, page 4).

7 Tekniset tiedot

	Ilmastointilaite CoolAir SP950, jossa on kattohaihdutinyksikkö SP950T
Maks. jäähdytysteho:	850 W
Liitäntäjännite:	24 V⎓ (22,5 A⎓ – 30 V⎓)
Maks. virrankulutus:	22 A
Käyttölämpötila-alue:	0 – 43 °C
Alijännitekatkaisu:	konfiguroitavissa
Mitat (P x L x K): Haihdutinyksikkö: Kompressoriyksikkö:	 577 x 779 x 182 mm 156 x 346 x 490 mm
Paino: Haihdutinyksikkö: Kompressoriyksikkö:	 n. 15 kg n. 12 kg

	Ilmastointilaite CoolAir SP950, jossa on takaseinähaihdutinyksikkö SP950I
Maks. jäähdytysteho:	850 W
Liitäntäjännite:	24 V⎓ (22,5 A⎓ – 30 V⎓)
Maks. virrankulutus:	22 A
Käyttölämpötila-alue:	0 – 43 °C
Alijännitekatkaisu:	konfiguroitavissa
Mitat (L x K x S): Haihdutinyksikkö: Kompressoriyksikkö:	 648 x 278 x 144 mm 346 x 490 x 156 mm
Paino: Haihdutinyksikkö (mukaan lukien liitäntäjohdot): Kompressoriyksikkö (ilman kiinnityskehystä):	 n. 10,5 kg n. 12 kg

Оглавление

1 Пояснwение символов 126

2 Указания по технике безопасности 127

2.1 Обращение с прибором 127

2.2 Обращение с электрическими проводами 128

3 Правила, действующие в данной инструкции. 128

3.1 Общая информация об инструкции по монтажу. 128

3.2 Целевая группа 128

4 Использование по назначению 129

5 Объем поставки 129

6 Монтаж. 130

6.1 Предписанный принцип монтажа 130

6.2 Указания по монтажу. 131

6.3 Определение положения монтажа 132

6.4 Монтаж компрессорного модуля 133

6.5 Соединение компрессорного модуля с испарительным модулем 134

7 Технические данные 136

1 Пояснwение символов

ПРЕДУПРЕЖДЕНИЕ!
Указания по технике безопасности: Несоблюдение может привести к смертельному исходу или тяжелым травмам.

ОСТОРОЖНО!
Указания по технике безопасности: Несоблюдение может привести к травмам.

ВНИМАНИЕ!
Несоблюдение может привести к повреждениям и нарушить работу продукта.

УКАЗАНИЕ
Дополнительная информация по управлению продуктом.

2 Указания по технике безопасности

Настоятельно требуется внимательно прочесть всю инструкцию. Только в случае строго следования инструкциям могут гарантироваться надежность стояночного кондиционера и защита от травм людей и материального ущерба.

Изготовитель не несет никакой ответственности за ущерб в следующих случаях:

- Ошибки монтажа или подключения
- Повреждения продукта из-за механических воздействий и перенапряжений
- Изменения в продукте, выполненные без однозначного разрешения изготовителя
- Использование в целях, отличных от указанных в данной инструкции

2.1 Обращение с прибором

- Не должна ограничиваться свобода движения полуприцепов (наружных краев полуприцепа при повороте или изгибе соединения) и других навесных узлов автомобиля.
- Используйте стояночный кондиционер только по указанному изготовителем назначению и не выполняйте никаких изменений и переделок на приборе!
- Если стояночный кондиционер имеет видимые повреждения, запрещается вводить его в работу.
- Стояночный кондиционер должен быть установлен так, чтобы исключить опасность его опрокидывания или падения!
- Монтаж, техническое обслуживание и ремонт разрешается выполнять только специализированной организации, знакомой со связанными с этим опасностями и с соответствующими предписаниями!
- Не эксплуатируйте стояночный кондиционер вблизи легковоспламеняющихся жидкостей и газов.
- Не эксплуатируйте стояночный кондиционер при наружных температурах ниже 0 °C.
- В случае пожара **не** снимайте верхнюю крышку кондиционера, а используйте допущенные средства пожаротушения. Не используйте воду для тушения пожара.
- При работах (очистке, техническом обслуживании и т. п.) на кондиционере отсоединяйте все линии подачи электропитания!

2.2 Обращение с электрическими проводами

- Если необходимо провести электрические провода через стенки с острыми краями, то используйте металлорукава или кабельные вводы!
- Не прокладывайте незакрепленные или сильно изогнутые провода по электропроводящим материалам (металлу)!
- Не тяните за провода!
- Крепите и прокладывайте провода так, чтобы исключить опасность спотыкания и повреждения кабеля.
- Подключение к электрической сети разрешается выполнять только специализированной организации.
- Защищайте подключение к сети в автомобиле предохранителем на силу тока 25 ампер.
- Не прокладывайте кабель электропитания (кабель от батареи) вблизи от сигнальных и управляющих линий.

3 Правила, действующие в данной инструкции

3.1 Общая информация об инструкции по монтажу

Данная инструкция по монтажу содержит важнейшую информацию и указания по монтажу кондиционера. Содержащаяся информация предназначена для организации, выполняющей монтаж кондиционера.

Следующие указания помогут Вам правильно пользоваться инструкцией по монтажу:

- Инструкция по монтажу является частью обьема поставки и должна аккуратно.
- Инструкция по монтажу дает важные указания по монтажу и одновременно служит справочником в случае ремонта.
- При несоблюдении данной инструкции по монтажу изготовитель не несет никакой ответственности. В этом случае исключены любые притязания.

3.2 Целевая группа

Информация по монтажу и конфигурации в данной инструкции предназначена для сотрудников монтажной организации, которые знакомы с применяемыми директивами и мерами безопасности при монтаже комплектующих и принадлежностей на грузовые автомобили.

4 Использование по назначению

CoolAir SP950 служит для кондиционирования воздуха в кабине грузового автомобиля охлажденным и осушенным воздухом. Возможно применение во время движения.

Компрессорный модуль CoolAir SP950C (арт. №. 9100100033) пригоден к эксплуатации только в комбинации с испарительным модулем на задней стенке CoolAir SP950I. Оба компонента вместе образуют стояночный кондиционер CoolAir SP950.

ВНИМАНИЕ!

- Стояночный кондиционер CoolAir SP950 не пригоден для установки на строительных и сельскохозяйственных машинах или аналогичном рабочем оборудовании. При сильных вибрациях и запыленности не гарантируется надлежащая работа.
- Эксплуатация кондиционера SP950 от напряжения, отличающегося от указанного, ведет к повреждениям прибора.

УКАЗАНИЕ

Стояночный кондиционер SP950 не рассчитан на окружающую температуру свыше 43°C в режиме охлаждения.

CoolAir SP950 поставляется в готовом к монтажу состоянии. Изготовитель настоятельно рекомендует использование крепежной рамки (для конкретного автомобиля) для оптимального монтажа компрессорного модуля CoolAir SP950C на задней стенке кабины.

5 Объем поставки

Наименование деталей	Кол-во	Арт. №
Компрессорный модуль CoolAir SP950C	1	9100100033
Универсальный монтажный комплект	1	–
Инструкция по монтажу	1	4445100626

6 Монтаж

ВНИМАНИЕ!
Монтаж кондиционера разрешается выполнять только обученным этому специалистам. Последующая информация предназначена для специалистов, которые знакомы с применяемыми директивами и мерами безопасности.

6.1 Предписанный принцип монтажа

Компрессорный модуль (fig. 1 1, page 3) устанавливается на прочной и ровной задней стенке кабины или с использованием прочной крепежной рамки.

УКАЗАНИЕ
Соединительная линия (fig. 1 3, page 3) может быть установлена только после монтажа испарительного и компрессорного модуля .

Стояночный кондиционер SP950 с испарительным модулем на задней стенке CoolAir SP950I состоит из следующих компонентов (fig. 1 , page 3):

- Компрессорный модуль CoolAir SP950C (**1**)
- Испарительный модуль CoolAir SP950I (**2**) с соединительной линией (**3**)

Стояночный кондиционер SP950 с накрышным испарительным модулем CoolAir SP950T состоит из следующих компонентов (fig. 1 , page 3):

- Компрессорный модуль CoolAir SP950C (**1**)
- Накрышный испарительный модуль CoolAir SP950T (**4**) с соединительной линией (**3**)

6.2 Указания по монтажу

ПРЕДУПРЕЖДЕНИЕ! Опасность поражения электрическим током!

- Перед монтажом стояночного кондиционера отсоедините все соединения с батареей.
- Перед работами на работающих от электрического тока узлах убедиться в отсутствии напряжения!

ОСТОРОЖНО!

Неправильный монтаж кондиционера может приводить к непоправимым повреждениям прибора и отрицательно сказываться на безопасности пользователя.
Если кондиционер не монтируется согласно данной инструкции по монтажу, то изготовитель не несет никакой ответственности, ни за отказы в работе, ни за безопасность кондиционера, в частности, за травмы людей и/или материальный ущерб.

ВНИМАНИЕ!

Изготовитель несет ответственность только за детали, входящие в обьем поставки. При монтаже кондиционера вместе с деталями иных изготовителей гарантия теряет свою силу.

УКАЗАНИЕ

- Изготовитель настоятельно рекомендует использование крепежной рамки (для конкретного автомобиля) для оптимального монтажа компрессорного модуля SP950C на задней стенке кабины.
- После монтажа системы необходимо проверить заданные параметры программы системы (см. инструкцию по монтажу соответствующего испарительного модуля).

Перед монтажом кондиционера полностью прочтите данную инструкцию по монтажу.

При монтаже кондиционера строго соблюдайте следующие указания и советы:

- Выясните у изготовителя автомобиля:
  - Подходит ли задняя стенка кабины для установки системы?
  - Рассчитан ли кузов на статический вес и нагрузки, вызываемые кондиционером в движущемся автомобиле?
- Перед монтажом кондиционера необходимо убедиться в том, что вследствие монтажа не могут быть повреждены или деформированы узлы автомобиля и не может быть ухудшена их работа.
- Избегайте излишних и частых механических нагрузок на питающие линии между испарительным и компрессорным модулем. Повреждения могут приводить к утечкам хладагента и к ухудшению производительности системы.

- Входящие в обьем поставки монтажные узлы запрещается своевольно изменять.
- Не должны перекрываться вентиляционные отверстия (решетки) (минимальное расстояние до других узлов: 10 см).
- Если система устанавливается не с помощью крепежной рамки, то следите за тем, чтобы не выбрать место монтажа компрессорного модуля слишком низко на задней стенке. Система может быть повреждена горячим отводимым воздухом двигателя.

6.3 Определение положения монтажа

Место монтажа системы должно удовлетворять следующим критериям:

- Должна быть возможность легкого проведения работ по техническому обслуживанию.
- Должно иметься достаточно места для линии хладагента.
- Запрещается устанавливать компрессорный модуль с наклоном в горизонтальной или вертикальной плоскости.
- Запрещается устанавливать компрессорный модуль в зоне прямого отводимого тепла (тепла от двигателя и т. п.).
- Длина линии хладагента (**SP950T:** ок. 4,2 м; **SP950I:** ок. 2,3 м) должна быть достаточной для соединения компрессорного и испарительного модуля. Линию запрещается прокладывать с механическим напряжением.
- Поверхность монтажа должны быть как можно более ровной. При установке на неровной поверхности необходимо использовать распорные втулки. При использовании распорных втулок необходимо применять соответственно более длинные крепежные винты с достаточной прочностью при растяжении (не входят в монтажный комплект).
- Не должна ограничиваться свобода движения полуприцепов (наружных краев полуприцепа при повороте или изгибе соединения) и других навесных узлов автомобиля.

6.4 Монтаж компрессорного модуля

ВНИМАНИЕ!
В связи с большим весом компрессорный модуль должен прилегать как минимум в двух точках крепления поверхности монтажа. Не используйте распорные втулки во всех четырех точках крепления.

УКАЗАНИЕ
При монтаже компрессорного модуля с помощью крепежной рамки (для конкретного автомобиля) соблюдайте инструкцию, входящую в обьем поставки рамки. Ниже описываются операции по монтажу компрессорного модуля без крепежной рамки.

➤ Демонтируйте наружный корпус.

Для этого удалите четыре винта с шестигранной головкой на вентиляторе (fig. **2** 1, page 4) и восемь винтов с внутренним шестигранником (fig. **2** 2, page 4).

При снятии наружного корпуса отсоединить штекерное соединение соединительного кабеля вентилятора.

➤ Определите положение компрессорного модуля.

Для этого используйте в качестве шаблона крепежные отверстия компрессорного модуля.

➤ Разметьте выбранные отверстия фломастером.

➤ Просверлите крепежные отверстия (∅ 9 мм) в размеченных точках.

УКАЗАНИЕ
Во избежание коррозии нанесите антикоррозионное покрытие вокруг всех просверленных сквозных отверстий.

➤ Вставьте четыре винта M8 x 40 мм (fig. **3** 10, page 4) с четырьмя подкладными шайбами AD∅ 40 мм (fig. **3** 9, page 4) изнутри через заднюю стенку.

➤ Наденьте снаружи четыре подкладные шайбы (fig. **3** 8, page 4) на выступающие винты.

➤ Свинтите эту конструкцию из винтов и подкладных шайб тонкими гайками M8 (fig. **3** 7, page 4).

➤ Наденьте шайбы (fig. **4** 6, page 5) на выступающие винты M8.

Для задних стенок со смещением используйте для компенсации входящие в обьем поставки распорные втулки (fig. **4** 5, page 5).

Отрегулируйте длину.

➤ Надвиньте компрессорный модуль на выступающие винты M8.

➤ Закрепите с помощью подкладных шайб M8 (fig. **4** 4, page 5) и предохранительных гаек M8 (fig. **4** 3, page 5).

УКАЗАНИЕ
Обшивку можно установить только после присоединения линий хладагента и кабелей (chapter "Соединение компрессорного модуля с испарительным модулем" on page 134).

6.5 Соединение компрессорного модуля с испарительным модулем

ВНИМАНИЕ!
Перед свинчиванием соединительных муфт обеспечьте абсолютную чистоту уплотняющих и резьбовых поверхностей. Загрязнение ведет к неисправности кондиционера.

➤ Проложите соединительную линию к компрессорному модулю и введите ее в конденсаторный модуль.

УКАЗАНИЕ
Не допускайте скручивания или изгиба полумуфты с тонкой капиллярной трубкой.
При затягивании полумуфт обязательно используйте второй гаечный ключ для придерживания.

➤ Задние полумуфты (толстая линия хладагента) (fig. **5**, page 5) соедините друг с другом и затяните их от руки **+ ¼ оборота**.

➤ Передние полумуфты (тонкая линия хладагента) (fig. **6**, page 6) соединить друг с другом и затянуть их от руки **+ ¼ оборота**.

➤ Вставьте защитный чехол в держатель, под муфтой, и зафиксировать его входящей в объем поставки крышкой.

➤ Зафиксируйте толстую линию хладагента входящим в объем поставки трубным хомутом, винтом с шестигранной головкой M6 x 16 мм, подкладной шайбой M6 и предохранительной гайкой M6 (fig. **7**, page 6).

При прокладке питающих линий соблюдайте следующие указания:

- Соблюдайте инструкцию по монтажу испарительного модуля.
- Максимальная длина прокладки между испарительным и компрессорным модулями составляет:
  - **SP950T:** ок. 4,2 м
  - **SP950I:** ок. 2,3 м
- При прокладке не допускайте изгиба питающих линий с небольшими радиусами изгиба. Для изгиба используйте подходящий круглый предмет, подкладывая его под кабель. Слишком малый радиус ведет к перегибу линии хладагента, и кондиционер не может работать.

- ➤ При необходимости, уменьшите длину питающей линии, свернув ее в кольцо.
- ➤ Нанесите уплотняющую массу на (fig. 8 1, page 7), чтобы предотвратить попадание воды между задней стенкой автомобиля и зажимом.

УКАЗАНИЕ
Если вы хотите предотвратить повреждение задней стенки автомобиля (отверстие), то можно также приклеить зажим подходящим клеем. Соблюдайте указания изготовителя клея.

- ➤ Закрепите питающую линию входящими в объем поставки зажимами за заднюю стенку автомобиля (fig. 8, page 7).
- ➤ Вставьте гофрированную трубку в предусмотренный держатель (fig. 8 2, page 7).
- ➤ Установите крышку (fig. 8 4, page 7) .
- ➤ Вставьте кабель со штекером (линия питания) в ответный штекер компрессорного модуля (fig. 9, page 7).
- ➤ Снова соедините штекерное соединение кабеля вентилятора.
- ➤ Надвиньте наружный корпус на компрессорный модуль.
- ➤ Привинтите наружный корпус с помощью восьми винтов с шестигранной головкой (fig. 2 2, page 4).
- ➤ Привинтите вентилятор шестью винтами с шестигранной головкой (fig. 2 1, page 4).

7 Технические данные

	Стояночный кондиционер CoolAir SP950 с накрышным блоком испарителя SP950T
Макс. холодопроизводительность:	850 Вт
Подводимое напряжение:	24 В⎓ (20 В⎓ – 30 В⎓)
Макс. потребляемый ток:	22 A
Диапазон рабочих температур:	0 до +43 °C
Отключение при пониженном напряжении:	может настраиваться
Размеры (Д x Ш x В): Блок испарителя: Компрессорный модуль:	 577 x 779 x 182 мм 156 x 346 x 490 мм
Вес: Блок испарителя: Компрессорный модуль:	 ок. 15 кг ок. 12 кг

	Стояночный кондиционер CoolAir SP950 с блоком испарителя на задней стенке SP950I
Макс. холодопроизводительность:	850 Вт
Подводимое напряжение:	24 В⎓ (20 В⎓ – 30 В⎓)
Макс. потребляемый ток:	22 A
Диапазон рабочих температур:	0 до +43 °C
Отключение при пониженном напряжении:	может настраиваться
Размеры (Ш x В x Г): Испарительный модуль: Компрессорный модуль:	 648 x 278 x 144 мм 346 x 490 x 156 мм
Вес: Блок испарителя (включая соединительные линии): Компрессорный модуль (без крепежной рамки):	 ок. 10,5 кг ок. 12 кг

Spis treści

1 Objasnienia symboli 137

2 Zasady bezpieczeństwa 138

2.1 Korzystanie z urządzenia 138

2.2 Obchodzenie się z przewodami elektrycznymi 139

3 Konwencje zastosowane w podręczniku 139

3.1 Ogólne informacje dotyczące instrukcji montażu. 139

3.2 Odbiorcy instrukcji 139

4 Zastosowanie zgodne z przeznaczeniem 140

5 Zakres dostawy. 140

6 Instalacja 141

6.1 Zalecany sposób instalacji 141

6.2 Wskazówki dotyczące instalacji. 142

6.3 Ustalanie pozycji montażu 143

6.4 Montaż jednostki kompresora 144

6.5 Połączenie jednostki kompresora z jednostką parownika 145

7 Dane techniczne 147

1 Objasnienia symboli

OSTRZEŻENIE!
Wskazówka dot. bezpieczeństwa: Nieprzestrzeganie może prowadzić do śmierci lub ciężkich obrażeń ciała.

OSTROŻNIE!
Wskazówka dot. bezpieczeństwa: Nieprzestrzeganie może prowadzić do obrażeń ciała.

UWAGA!
Nieprzestrzeganie może prowadzić do powstania szkód materialnych i zakłóceń w działaniu produktu.

WSKAZÓWKA
Informacje uzupełniające dot. obsługi produktu.

2 Zasady bezpieczeństwa

Należy uważnie przeczytać treść całego podręcznika. Tylko postępowanie zgodne z zawartymi w nim instrukcjami zapewnia niezawodność klimatyzatora i ochronę przed obrażeniami ciała oraz szkodami materialnymi.

Producent nie odpowiada za szkody spowodowane:

- błędami powstałymi w trakcie montażu lub podłączania
- uszkodzeniem produktu w sposób mechaniczny lub spowodowany przeciążeniami elektrycznymi
- zmianami dokonanymi w produkcie bez wyraźnej zgody producenta
- użytkowaniem w celach innych niż opisane w niniejszej instrukcji

2.1 Korzystanie z urządzenia

- Nie wolno ograniczać swobody ruchu naczep (zewnętrzna krawędź naczepy przy skręcie lub zginaniu) oraz innych nadbudowanych części pojazdu.
- Klimatyzatora postojowego należy używać jedynie w celu określonym przez producenta: nie wolno dokonywać w nim żadnych modyfikacji lub przezbrojeń.
- W przypadku gdy klimatyzator ma widoczne uszkodzenia, jego uruchomienie jest niedozwolone.
- Klimatyzator postojowy musi być zainstalowany w sposób zabezpieczający go przed przewróceniem lub upadkiem.
- Instalację, konserwację i ewentualną naprawę mogą wykonywać tylko wykwalifikowane osoby, które zapoznały się ze związanymi z tym zagrożeniami i stosownymi przepisami.
- Nie należy umieszczać klimatyzatora postojowego w pobliżu łatwopalnych płynów i gazów.
- Urządzenia nie należy używać w temperaturze otoczenia poniżej 0 °C.
- W przypadku pożaru **nie** wolno zdejmować górnej pokrywy klimatyzatora: należy używać atestowanych środków gaśniczych. Nie należy używać do gaszenia wody.
- Podczas wykonywania wszelkich prac przy klimatyzatorze postojowym (czyszczenie, konserwacja) należy odłączyć urządzenie od zasilania.

2.2 Obchodzenie się z przewodami elektrycznymi

- W przypadku konieczności przeprowadzenia przewodów przez ściany o ostrych krawędziach należy użyć pustych rurek lub przepustów przewodów!
- Nie należy układać luźnych albo mocno zgiętych przewodów na materiałach przewodzących prąd (metal)!
- Pociąganie za przewody jest zabronione!
- Przewody należy układać i mocować w taki sposób, aby uniknąć potykania się o nie i ich uszkodzenia.
- Podłączenie elektryczne może wykonać tylko specjalistyczna firma.
- W celu ochrony przyłącza do sieci w pojeździe należy użyć bezpiecznika 25 amper.
- Przewodu zasilającego (kabla akumulatora) nie należy kłaść w pobliżu przewodów sygnałowych i sterowniczych.

3 Konwencje zastosowane w podręczniku

3.1 Ogólne informacje dotyczące instrukcji montażu

Instrukcja montażu zawiera istotne informacje i wskazówki dotyczące instalacje klimatyzatora. Prezentowane informacje są skierowane do zakładu dokonującego instalacji klimatyzatora.

Poniższe wskazówki pomogą w prawidłowym korzystaniu z instrukcji montażu:

- Instrukcja montażu jest elementem dostawy i należy ją starannie przechowywać.
- Instrukcja obsługi zawiera ważne wskazówki dotyczące montażu, a w przypadku naprawy służy jako poradnik.
- Producent nie ponosi odpowiedzialności w razie niestosowania się do tej instrukcji obsługi. Ewentualne roszczenia są wykluczone.

3.2 Odbiorcy instrukcji

Informacje dotyczące instalacji i konfiguracji, które zamieszczono w tej instrukcji, są skierowane do specjalistów z zakładów instalacyjnych, posiadających wiedzę w zakresie zaleceń i środków bezpieczeństwa obowiązujących podczas montażu elementów akcesoriów w samochodach ciężarowych.

4 Zastosowanie zgodne z przeznaczeniem

Urządzenie CoolAir SP950 służy do klimatyzowania kabiny kierowcy samochodu ciężarowego za pomocą schłodzonego powietrza o odpowiednio zmniejszonej wilgotności. Możliwe jest wykorzystanie urządzenia także podczas jazdy.

Jednostka kompresora CoolAir SP950C (nr prod. 9100100033) działa jedynie w połączeniu z jednostką parownika dachowego CoolAir SP950T lub jednostką parownika na tylnej ścianie CoolAir SP950I. Oba komponenty tworzą razem klimatyzator postojowy CoolAir SP950.

UWAGA!

- Klimatyzator postojowy SP950 nie jest przeznaczony do instalacji w maszynach budowlanych, rolniczych oraz podobnych urządzeniach roboczych. Przy zbyt silnych wibracjach oraz dużych ilościach kurzu nie gwarantuje się prawidłowego działania urządzenia.
- Praca klimatyzatora postojowego SP950 przy napięciu o wartościach różniących się od podanych powoduje jego uszkodzenie.

WSKAZÓWKA

Klimatyzator SP950 nie jest przeznaczony do pracy w trybie chłodzenia w temperaturze otoczenia powyżej 43°C.

Urządzenie CoolAir SP950 jest dostarczane w stanie gotowym do zainstalowania. Producent wyraźnie zaleca zastosowanie specyficznej dla pojazdu ramy mocującej, która zapewni optymalny montaż jednostki kompresora CoolAir SP950C na tylnej ścianie kabiny kierowcy.

5 Zakres dostawy

Nazwa części	Ilość	Nr produktu
Jednostka kompresora CoolAir SP950C	1	9100100033
Uniwersalny zestaw montażowy	1	–
Instrukcja montażu	1	4445100626

6 Instalacja

UWAGA!
Instalacja klimatyzatora postojowego może być wykonywana wyłącznie przez odpowiednio wykwalifikowanych pracowników zakładów specjalistycznych. Poniższe informacje są skierowane do specjalistów, którzy zapoznali się z odpowiednimi wytycznymi i środkami bezpieczeństwa.

6.1 Zalecany sposób instalacji

Jednostka kompresora (fig. 1 1, page 3) jest mocowana bezpośrednio na stabilnej i prostej tylnej ścianie kabiny kierowcy lub z użyciem stabilnej ramy mocującej.

WSKAZÓWKA
Przewód łączący (fig. 1 3, page 3) można instalować dopiero po zamontowaniu jednostki parownika oraz jednostki kompresora.

Klimatyzator postojowy SP950 z jednostką parownika na tylnej ścianie CoolAir SP950I składa się z następujących komponentów (fig. 1, page 3):

- Jednostka kompresora CoolAir SP950C (**1**)
- Jednostka parownika na tylnej ścianie CoolAir SP950I (**2**) z przewodem łączącym (**3**)

Klimatyzator postojowy SP950 z jednostką parownika dachowego CoolAir SP950T składa się z następujących komponentów (fig. 1, page 3):

- Jednostka kompresora CoolAir SP950C (**1**)
- Jednostka parownika dachowego CoolAir SP950T (**4**) z przewodem łączącym (**3**)

6.2 Wskazówki dotyczące instalacji

OSTRZEŻENIE! Zagrożenie w wyniku porażenia prądem!
- Przed instalacją klimatyzatora postojowego należy odłączyć od akumulatora wszelkie przewody.
- Przed rozpoczęciem prac przy częściach zasilanych prądem elektrycznym należy upewnić się, że nie są one już podłączone do napięcia!

OSTROŻNIE!
Nieprawidłowa instalacja klimatyzatora postojowego może spowodować nieodwracalne uszkodzenie urządzenia i zagrożenie bezpieczeństwa użytkownika.
W przypadku zainstalowania urządzenia niezgodnie z instrukcją montażu producent nie ponosi żadnej odpowiedzialności za usterki w działaniu oraz bezpieczeństwo pracy klimatyzatora, a w szczególności za obrażenia ciała i szkody materialne.

UWAGA!
Producent ponosi odpowiedzialność wyłącznie za dostarczone przez siebie części. W przypadku montażu urządzenia z użyciem części innych producentów gwarancja nie obowiązuje.

WSKAZÓWKA
- Producent wyraźnie zaleca zastosowanie specyficznej dla pojazdu ramy mocującej, która zapewni optymalny montaż jednostki kompresora SP950C na tylnej ścianie kabiny kierowcy.
- Po zainstalowaniu urządzenia sprawdzić wpisane parametry oprogramowania urządzenia (patrz instrukcja instalacji przynależnej jednostki parownika).

Przed instalację klimatyzatora postojowego należy koniecznie przeczytać niniejszą instrukcję montażu.

Podczas instalacji należy stosować się do następujących rad i wskazówek:

- Należy zasięgnąć u producenta pojazdu następujących informacji:
  - Czy na ściance tylnej kabiny pojazdu można umieścić urządzenie?
  - Czy nadwozie jest odpowiednie dla przyjęcia statycznego ciężaru i obciążeń związanych z klimatyzatorem postojowym w tracie ruchu pojazdu?
- Przed instalacją urządzenia należy skontrolować, czy nie spowoduje ona uszkodzenia lub zdeformowania jakichkolwiek części pojazdu bądź nie wpłynie negatywnie na ich działanie.
- Unikać zbędnego lub częstego mechanicznego obciążania przewodów zasilających pomiędzy jednostką parownika a jednostką kompresora. Uszkodzenia mogą prowadzić do utraty czynnika chłodniczego oraz zmniejszenia wydajności urządzenia.

- Modyfikacja dostarczonych części do montażu przez użytkownika jest niedozwolona.
- Otwory wentylacyjne (siatka) nie mogą być przykryte (minimalna odległość od innych elementów konstrukcji: 10 cm).
- Jeśli urządzenie nie zostanie zamontowane za pomocą ramy mocującej, należy zwrócić uwagę na to, aby pozycja montażu jednostki kompresora nie znajdowała się zbyt nisko na tylnej ścianie. Urządzenie może ulec uszkodzeniu pod wpływem działania wysokich temperatur ciepła odlotowego silnika.

6.3 Ustalanie pozycji montażu

Pozycja montażu urządzenia musi spełniać następujące kryteria:

- Jednostka parownika powinna zostać zamontowana tak, aby dostęp do niej był łatwy. Jest to ważne w związku z przeprowadzaniem prac konserwacyjnych.
- Musi być wystarczająco dużo miejsca na przewód czynnika chłodniczego.
- Jednostka kompresora nie może zostać zamontowana z odchyleniem w pionie lub poziomie.
- Jednostka kompresora nie może znajdować się w obszarze bezpośredniego oddziaływania ciepła odlotowego (ciepło silnika itp.).
- Długość przewodu czynnika chłodniczego (**SP950T:** ok. 4,2 m; **SP950I:** ok. 2,3 m) musi wystarczyć do połączenia jednostki kompresora z jednostką parownika. Przewód nie może być ułożony z naprężeniem.
- Powierzchnia mocowania powinna być możliwie płaska. W przypadku nierównych powierzchni zastosować tuleje dystansowe. Wówczas konieczne jest użycie odpowiednio dłuższych śrub mocujących z odpowiednią wytrzymałością na rozciąganie (brak w zestawie montażowym).
- Nie ograniczać swobody ruchu naczep (zewnętrzna krawędź naczepy przy skręcie lub zginaniu) oraz innych nadbudowanych części pojazdu.

6.4 Montaż jednostki kompresora

UWAGA!
Z powodu znacznej wagi jednostka kompresora musi być przytwierdzona do powierzchni w przynajmniej dwóch punktach mocowania. Nie wolno stosować tulei dystansowych przy wszystkich czterech punktach mocowania.

WSKAZÓWKA
Przy montażu jednostki kompresora za pomocą specyficznej dla danego pojazdu ramy mocującej należy przestrzegać instrukcji dostarczonej wraz z ramą. Poniższe etapy robocze opisują montaż jednostki kompresora bez specyficznej dla danego pojazdu ramy mocującej.

➤ Zdemontować obudowę zewnętrzną.

W tym celu usunąć cztery śruby z łbem sześciokątnym przy wentylatorze (fig. **2** 1, page 4) oraz osiem śrub imbusowych (fig. **2** 2, page 4).

Przy ściąganiu zewnętrznej obudowy poluzować złącze wtykowe kabla przyłączeniowego wentylatora.

➤ Ustalić położenie jednostki kompresora.

Jako szablonu użyć to tego otworów montażowych jednostki kompresora.

➤ Wybrane miejsca nawierceń zaznaczyć za pomocą mazaka.

➤ Wywiercić otwory do mocowania (Ø 9 mm) w zaznaczonych miejscach.

WSKAZÓWKA
Aby zabezpieczyć wszystkie wywiercone otwory przed korozją, nanieść na nie środek antykorozyjny.

➤ Przełożyć cztery śruby M8 x 40 mm (fig. **3** 10, page 4) z czterema podkładkami AD Ø 40 mm (fig. **3** 9, page 4) od wewnątrz przez tylną ścianę.

➤ Od zewnętrznej strony przełożyć cztery podkładki (fig. **3** 8, page 4) i nasunąć je na wystające śruby.

➤ Na śruby z nakładkami nakręcić wąskie nakrętki M8 (fig. **3** 7, page 4) i dokręcić.

➤ Na wystające śruby M8 nasunąć podkładki (fig. **4** 6, page 5).

W przypadku tylnych ścian z wgłębieniem zastosować do wyrównania dołączone tuleje dystansowe (fig. **4** 5, page 5).

Dopasować długość.

➤ Na wystające śruby M8 nasunąć jednostkę kompresora.

➤ Przymocować podkładkami M8 (fig. **4** 4, page 5) i nakrętkami zabezpieczającymi M8 (fig. **4** 3, page 5).

WSKAZÓWKA
Osłonę można założyć dopiero po podłączeniu przewodu czynnika chłodzącego oraz kabli (chapter "Połączenie jednostki kompresora z jednostką parownika" on page 145).

6.5 Połączenie jednostki kompresora z jednostką parownika

UWAGA!
Przed przykręceniem punktów połączeń należy pamiętać o konieczności zachowania bezwzględnej czystości powierzchni uszczelnień oraz gwintowań. Zanieczyszczenie prowadzi do zakłócenia pracy klimatyzatora.

➤ Ułożyć odpowiednio przewód łączący do jednostki kompresora i wprowadzić go do niej.

WSKAZÓWKA
Pamiętać, aby segment z cienką rurką kapilarną nie został przekręcony bądź zgięty.
Przy dociąganiu segmentów połączenia należy bezwzględnie używać drugiego klucza widłowego w celu przytrzymania.

➤ Tylne segmenty (gruby przewód czynnika chłodzącego) (fig. **5**, page 5) połączyć ze sobą i dokręcić kluczem widłowym o **+ ¼ obrotu**.

➤ Przednie segmenty (cienki przewód czynnika chłodzącego) (fig. **6**, page 6) połączyć ze sobą i dokręcić kluczem widłowym o **+ ¼ obrotu**.

➤ Osłonę nałożyć na uchwyt poniżej połączenia i zamocować za pomocą dołączonej pokrywy.

➤ Gruby przewód czynnika chłodzącego unieruchomić dołączonym zaciskiem rurowym, śrubą z łbem sześciokątnym M6 x 16 mm, podkładką typu U M6 oraz nakrętką zabezpieczającą M6 (fig. **7**, page 6).

Podczas układania przewodów zasilających należy stosować się do następujących wskazówek:

- Koniecznie przestrzegać zasad zawartych w instrukcji instalacji jednostki parownika.
- Maksymalna długość przewodu przewód pomiędzy jednostką parownika a jednostką kompresora wynosi:
  - **SP950T:** ok. 4,2 m
  - **SP950I:** ok. 2,3 m

- Podczas układania i wyginania przewodów zasilających należy unikać ostrych kątów. Do uginania używać odpowiedniej okrągłej części, którą podkłada się pod przewód. Zbyt ostry kąt powoduje zagięcie przewodu czynnika chłodniczego, a tym samym uniemożliwia pracę klimatyzatora postojowego.

➤ Nadmiar długości przewodu zasilającego skrócić, wyginając go w łuk.

➤ Aby zapobiec przedostawaniu się wody pomiędzy tylną ścianę pojazdu a zacisk, zastosować masę uszczelniającą (fig. **8** 1, page 7).

WSKAZÓWKA
W celu uniknięcia uszkodzenia tylnej ściany pojazdu na skutek wiercenia zacisk można również przykleić odpowiednim klejem.
Należy przy tym uwzględnić uwagi producenta tego kleju.

➤ Przymocować przewód zasilający do tylnej ściany pojazdu za pomocą dołączonego zacisku (fig. **8**, page 7).

➤ Wetknąć rurę falistą we właściwy uchwyt (fig. **8** 2, page 7).

➤ Założyć pokrywę (fig. **8** 4, page 7).

➤ Kabel z wtyczką (przewód zasilający) umieścić we wtyczce jednostki kompresora (fig. **9**, page 7).

➤ Ponownie połączyć złącze wtykowe kabla wentylatora.

➤ Nasunąć na jednostkę kompresora obudowę zewnętrzną.

➤ Przymocować obudowę zewnętrzną ośmioma śrubami imbusowymi (fig. **2** 2, page 4).

➤ Przykręcić wentylator czterema śrubami z łbem sześciokątnym (fig. **2** 1, page 4).

7 Dane techniczne

	Klimatyzator postojowy CoolAir SP950 z jednostką parownika dachowego SP950T
Maks. wydajność chłodzenia:	850 W
Zasilanie:	24 V⎓ (22,5 A⎓ – 30 V⎓)
Maks. pobór energii:	22 A
Zakres temperatury roboczej:	0 do +43 °C
Wyłączenie podnapięciowe:	Z możliwością konfiguracji
Wymiary (dł. x szer. x wys.): Jednostka parownika: Jednostka kompresora:	 577 x 779 x 182 mm 156 x 346 x 490 mm
Waga: Jednostka parownika: Jednostka kompresora:	 ok. 15 kg ok. 12 kg

	Klimatyzator postojowy CoolAir SP950 z jednostką parownika tylnej ścianki SP950I
Maks. wydajność chłodzenia:	850 W
Zasilanie:	24 V⎓ (22,5 A⎓ – 30 V⎓)
Maks. pobór energii:	22 A
Zakres temperatury roboczej:	0 do +43 °C
Wyłączenie podnapięciowe:	Z możliwością konfiguracji
Wymiary (Sz x W x G): Jednostka parownika: Jednostka kompresora:	 648 x 278 x 144 mm 346 x 490 x 156 mm
Waga: Jednostka parownika (wraz zprzewodami przyłączeniowymi): Jednostka kompresora (bez ramy mocującej):	 ok. 10,5 kg ok. 12 kg

Obsah

1 Vysvetlenie symbolov 148

2 Bezpečnostné pokyny 149

2.1 Manipulácia so zariadením 149

2.2 Manipulácia s elektrickými vedeniami 150

3 Formality príručky 150

3.1 Všeobecné informácie o montážnom návode 150

3.2 Cieľová skupina 150

4 Používanie v súlade s určením 151

5 Obsah dodávky 151

6 Inštalácia 152

6.1 Predpísaný spôsob inštalácie 152

6.2 Pokyny na inštaláciu 153

6.3 Určenie polohy montáže 154

6.4 Namontovanie kompresorovej jednotky 154

6.5 Spojenie kompresorovej jednotky s jednotkou výparníka 156

7 Technické údaje 158

1 Vysvetlenie symbolov

VÝSTRAHA!
Bezpečnostný pokyn: Nerešpektovanie môže viesť k smrti alebo k ťažkému zraneniu.

UPOZORNENIE!
Bezpečnostný pokyn: Nerešpektovanie môže viesť k zraneniam.

POZOR!
Nerešpektovanie môže viesť k materiálnym škodám a môže ovplyvniť funkciu zariadenia.

POZNÁMKA
Doplňujúce informácie k obsluhe výrobku.

2 Bezpečnostné pokyny

Je nevyhnutne potrebné, aby ste si pozorne prečítali celý obsah príručky. Len ak dodržíte inštrukcie, zabezpečíte tak spoľahlivosť klimatizačného zariadenia a ochranu pred zraneniami- alebo materiálnymi škodami.

Výrobca v nasledujúcich prípadoch nepreberá za škody žiadnu záruku:

- Chyby montáže alebo pripojenia
- Poškodenia produktu mechanickými vplyvmi a prepätiami
- Zmeny produktu bez vyjadreného povolenia výrobcu
- Použitie na iné účely ako sú účely uvedené v návode

2.1 Manipulácia so zariadením

- Nesmie dôjsť k obmedzeniu voľnosti pohybu návesov (vonkajšie hrany návesu pri zabočení alebo vybočení) a ostatných prístavieb vozidla.
- Prídavné klimatizačné zariadenie používajte len na účel, ktorý stanovil výrobca a nevykonávajte žiadne zmeny alebo prestavby prístroja!
- Ak prídavné klimatizačné zariadenie vykazuje poškodenia, nesmie sa uviesť do prevádzky.
- Prídavné klimatizačné zariadenie musí byť nainštalované bezpečne, aby sa neprevrátilo alebo nespadlo!
- Inštaláciu, údržbu a prípadné opravy prídavného klimatizačného zariadenia smie uskutočniť len špecializovaná firma, ktorá je oboznámená s rizikami s tým spojenými, príp. s príslušnými predpismi!
- Nepoužívajte prídavné klimatizačné zariadenie v blízkosti zápalných tekutín a plynov.
- Prídavné klimatizačné zariadenie nepoužívajte, ak je vonkajšia teploty nižšia ako 0 °C.
- V prípade požiaru **nedávajte dolu** horný kryt prídavného klimatizačného zariadenia, ale použite povolený hasiaci prostriedok. Na hasenie nepoužívajte vodu.
- Pri práci na prídavnom klimatizačnom zariadení (čistenie, údržba atď.) zrušte všetky pripojenia elektrického napájania!

2.2 Manipulácia s elektrickými vedeniami

- Ak sa vedenia musia viesť cez steny s ostrými hranami, použite ochranné rúrky, príp. priechodky!
- Na elektricky vodivé materiály (kovy) neumiestňujte voľné alebo ostro lomené vedenia!
- Neťahajte vedenia!
- Vedenia upevnite a položte tak, aby nehrozilo nebezpečenstvo zakopnutia a aby bolo vylúčené poškodenie kábla.
- Elektrické pripojenie smie vykonať len špecializovaná firma.
- Pripojenie do siete vo vozidle zaistite 25 A.
- Nikdy neukladajte prívodné vedenia napätia (batériové káble) v blízkosti signálnych a riadiacich vedení.

3 Formality príručky

3.1 Všeobecné informácie o montážnom návode

Tento montážny návod obsahuje dôležité informácie a inštrukcie k inštalácii klimatizačného zariadenia. Tieto informácie sa týkajú inštalačnej prevádzky klimatizačného zariadenia.

Nasledujúce pokyny vám pomôžu pri správnom používaní montážneho návodu:

- Montážny návod je súčasťou dodávky a je potrebné si ho starostlivo odložiť.
- Montážny návod vám poskytuje dôležité pokyny na montáž a zároveň slúži ako pomôcka v prípade opráv.
- Pri nedodržaní tohto montážneho návodu výrobca neručí. Akékoľvek nároky budú v takomto prípade vylúčené.

3.2 Cieľová skupina

Informácie o inštalácii a konfigurácii nachádzajúce sa v tomto návode sú adresované odborníkom v inštalačných firmách, ktorí sú oboznámení s príslušnými smernicami a bezpečnostnými predpismi, ktoré je potrebné dodržiavať pri montáži príslušenstva do nákladných vozidiel.

4 Používanie v súlade s určením

CoolAir SP950 slúži na klimatizovanie kabíny vodiča nákladného vozidla chladeným, odvlhčeným vzduchom. Používanie počas jazdy je možné.

Kompresorová jednotka CoolAir SP950C (tov. č. 9100100033) je funkčná len v spojení s jednotkou strešného výparníka CoolAir SP950T alebo jednotkou výparníka určeného na zadnú stenu CoolAir SP950I. Oba komponenty spolu tvoria klimatizačný systém na prevádzku počas státia CoolAir SP950.

POZOR!

- Klimatizačný systém na prevádzku počas státia SP950 nie je vhodný na inštaláciu do poľnohospodárskych a stavebných strojov alebo podobných pracovných strojov. V prípade silného pôsobenia vibrácií alebo prachu nie je riadna funkcia zariadenia zaručená.
- Prevádzka klimatizačného systému na prevádzku počas státia SP950 s napäťovými hodnotami, ktoré sa líšia od uvedených hodnôt, vedie k poškodeniu zariadenia.

POZNÁMKA

Klimatizačný systém na prevádzku počas státia SP950 nie je v chladiacej prevádzke určený pre teplotu prostredia vyššiu ako 43 °C.

CoolAir SP950 sa dodáva v stave pripravenom na inštaláciu. Výrobca vyslovene odporúča použitie špecifického montážneho rámu pre dané vozidlo pre optimálnu montáž kompresorovej jednotky SP950C na zadnú stenu kabíny vodiča.

5 Obsah dodávky

Označenie dielcov	Množstvo	Č. výrobku
Kompresorová jednotka CoolAir SP950C	1	9100100033
Univerzálna montážna súprava	1	–
Montážny návod	1	4445100626

6 Inštalácia

POZOR!
Inštaláciu klimatizačného zariadenia smú vykonávať len odborné firmy s príslušným osvedčením. Informácie sú adresované odborným pracovníkom, ktorí sú oboznámení s príslušnými smernicami a bezpečnostnými opatreniami.

6.1 Predpísaný spôsob inštalácie

Kompresorová jednotka (fig. 1 1, page 3) sa upevní na stabilnú a rovnú zadnú stenu kabíny vodiča alebo sa upevní pomocou stabilného upevňovacieho rámu.

POZNÁMKA
Spojovacie vedenie (fig. 1 3, page 3) sa smie uložiť až po montáži jednotky výparníka a kompresorovej jednotky.

Klimatizácia určená na prevádzku počas státia SP950 s jednotkou výparníka určeného na zadnú stenu CoolAir SP 95I pozostáva z nasledujúcich komponentov (fig. 1, page 3):

- Kompresorová jednotka CoolAir SP950C (**1**)
- Jednotka výparníka určená na zadnú stenu CoolAir SP950I (**2**) so spojovacím vedením (**3**)

Klimatizácia určená na prevádzku počas státia SP950 s jednotkou strešného výparníka CoolAir SP950T pozostáva z nasledujúcich komponentov (fig. 1, page 3):

- Kompresorová jednotka CoolAir SP950C (**1**)
- Jednotka strešného výparníka CoolAir SP950T (**4**) so spojovacím vedením (**3**)

6.2 Pokyny na inštaláciu

VÝSTRAHA! Nebezpečenstvo zásahu elektrickým prúdom!
- Pred inštaláciou klimatizačného systému na prevádzku počas státia odpojte všetky pripojenia k batérii.
- Pred vykonaním prác na elektricky poháňaných komponentoch sa uistite, že nie sú pod napätím!

UPOZORNENIE!
Nesprávna inštalácia klimatizačného systému na prevádzku počas státia môže viesť k nezvratným poškodeniam prístroja a môže ovplyvniť bezpečnosť používateľa.
Keď klimatizačný systém na prevádzku počas státia nebude nainštalovaný podľa tohto montážneho návodu, nepreberá výrobca za zariadenie žiadnu zodpovednosť. Ani za prevádzkové poruchy a bezpečnosť klimatizačného systému na prevádzku počas státia, ani za zranenia osôb a/alebo vecné škody.

POZOR!
Výrobca preberá výlučne záruku za dielce, ktoré sú súčasťou dodávky. Pri montáži zariadenia spolu s dielcami iných výrobcov záruka zaniká.

POZNÁMKA
- Výrobca vyslovene odporúča použitie špecifického montážneho rámu pre dané vozidlo pre optimálnu montáž kompresorovej jednotky SP950C na zadnú stenu kabíny vodiča.
- Po inštalácii zariadenia sa musia skontrolovať zadané parametre softvéru zariadenia (pozri návod na inštaláciu pre príslušnú jednotku výparníka).

Pred inštaláciou klimatizačného systému na prevádzku počas státia si bezpodmienečne prečítajte celý tento montážny návod.

Pri inštalácii klimatizačného systému na prevádzku počas státia bezpodmienečne rešpektujte nasledujúce tipy a upozornenia:

- Informujte sa u výrobcu vášho vozidla:
  - Je zadná stena kabíny vodiča vhodná na montáž zariadenia?
  - Je konštrukcia vhodná pre statické zaťaženie a zaťaženia klimatizačným systémom na prevádzku počas státia pri pohybujúcom sa vozidle?
- Pred inštaláciou zariadenia skontrolujte, či sa montážou nemôžu poškodiť, deformovať alebo ovplyvniť vo funkcii jednotlivé komponenty vozidla.
- Zabráňte zbytočným a častým mechanickým zaťaženiam napájacieho vedenia medzi jednotkou výparníka a kompresorovou jednotkou. Poškodenia môžu viesť k stratám chladiaceho prostriedku a k ovplyvneniu výkonu zariadenia.
- Dodané montážne diely sa pri montáži nesmú svojvoľne meniť.

- Vetracie otvory (mriežka) sa nesmú zakrývať (minimálna vzdialenosť k iným namontovaným dielom: 10 cm).
- Ak sa zariadenie nenamontuje pomocou upevňovacieho rámu, dbajte na to, aby nebol zvolená montážna pozícia kompresorovej jednotky príliš nízko na zadnej stene. Vysokými teplotami sa môže zariadenie poškodiť.

6.3 Určenie polohy montáže

Poloha montáže zariadenia musí spĺňať nasledovné kritériá:

- Údržbárske práce sa musia dať ľahko vykonať.
- Musí byť dostatok miesta pre vedenie chladiaceho prostriedku.
- Kompresorová jednotka sa nesmie namontovať naklonená v horizontálnom a vertikálnom smere.
- Kompresorová jednotka sa nesmie montovať do oblasti priameho odvodu tepla (teplo motora atď.).
- Dĺžka vedenia chladiaceho prostriedku (**SP950T:** cca 4,2 m; **SP950I:** cca 2,3 m) musí stačiť na pripojenie kompresorovej jednotky a jednotky výparníka. Vedenie sa nesmie uložiť na napätie.
- Upevňovacia plocha by mala byť podľa možností rovná. Na nerovných plochách sa musia použiť dištančné puzdrá. Pri použití dištančných puzdier sa musia použiť dlhšie upevňovacie skrutky s dostatočnou pevnosťou v ťahu (nie sú súčasťou montážnej súpravy).
- Nesmie dôjsť k obmedzeniu voľnosti pohybu návesov (vonkajšie hrany návesu pri zabočení alebo vybočení) a ostatných prístavieb vozidla.

6.4 Namontovanie kompresorovej jednotky

POZOR!
Kvôli svojej hmotnosti musí kompresorová jednotka priliehať na minimálne dvoch upevňovacích bodoch upevňovacej plochy. Nepoužívajte na všetkých štyroch upevňovacích bodoch dištančné puzdrá.

POZNÁMKA
Pre namontovanie kompresorovej jednotky pomocou upevňovacieho rámu špecifického pre dané vozidlo rešpektujte návod v rozsahu dodávky rámu. Nasledujúce pracovné kroky popisujú namontovanie kompresorovej jednotky bez upevňovacieho rámu špecifického pre dané vozidlo.

➤ Demontujte vonkajšie opláštenie.

K tomu odstráňte štyri šesťhranné skrutky na ventilátore (fig. **2** 1, page 4) a osem imbusových skrutiek (fig. **2** 2, page 4).

Pred stiahnutím vonkajšieho krytu odpojte pripájací kábel ventilátora.

➤ Zistite pozíciu kompresorovej jednotky.
K tomu použite upevňovacie otvory kompresorovej jednotky ako šablónu.

➤ Zvolené otvory označte fixkou.

➤ Navŕtajte upevňovacie otvory (Ø 9 mm) na označených miestach.

POZNÁMKA
Naneste antikoróznu ochranu, aby sa predišlo korózii na všetkých vyvŕtaných otvoroch.

➤ Presuňte štyri skrutky M8 x 40 mm (fig. **3** 10, page 4) so štyrmi podložkami AD Ø 40 mm (fig. **3** 9, page 4) zvnútra cez zadnú stenu.

➤ Z vonkajšej strany nasuňte štyri podložky (fig. **3** 8, page 4) na vytŕčajúce skrutky.

➤ Tieto skrutky s podložkami upevnite úzkymi maticami M8 (fig. **3** 7, page 4).

➤ Podložky (fig. **4** 6, page 5) nasuňte na vytŕčajúce skrutky M8.
V prípade zadných stien s presadením použite ako vyrovnanie priložené dištančné puzdra (fig. **4** 5, page 5).
Prispôsobte dĺžku.

➤ Kompresorovú jednotku nasuňte na vytŕčajúce skrutky M8.

➤ Upevnite podložkami M8 (fig. **4** 4, page 5) a poistnými maticami M8 (fig. **4** 3, page 5).

POZNÁMKA
Kryt možno pripevniť až po pripojení vedení chladiaceho prostriedku a káblov (chapter "Spojenie kompresorovej jednotky s jednotkou výparníka" on page 156).

6.5 Spojenie kompresorovej jednotky s jednotkou výparníka

POZOR!
Pred zaskrutkovaním spojok dbajte na absolútnu čistotu tesniacich a závitových plôch. Znečistenie vedie k poruche klimatizácie.

➤ Uložte spojovacie vedenie ku kompresorovej jednotke a toto zaveďte do kompresorovej jednotky.

POZNÁMKA
Dbajte na to, aby sa polovica spojky s tenkým kapilárnym vedením neprekrútila alebo nezalomila.
Pri dotiahnutí polovíc spojky použite bezpodmienečne druhý vidlicový kľúč na pridržanie oproti doťahovaniu.

➤ Zadné polovice spojky (hrubé vedenie chladiaceho prostriedku) (fig. **5**, page 5) navzájom spojte a vidlicovým kľúčom rukou pevne dotiahnite **+ ¼ otáčky**.

➤ Predné polovice spojky (tenké vedenie chladiaceho prostriedku) (fig. **6**, page 6) navzájom spojte a vidlicovým kľúčom rukou pevne dotiahnite **+ ¼ otáčky**.

➤ Ochranný obal vložte do držiaka, pod spojku a zafixujte priloženým krytom.

➤ Hrubé vedenie chladiaceho prostriedku upevnite priloženou objímkou, šesťhrannou maticou M6 x 16 mm, podložkou v tvare U M6 a zaisťovacou maticou M6 (fig. **7**, page 6).

Rešpektujte nasledujúce pokyny pri ukladaní napájacích vedení:

- Rešpektujte montážny návod jednotky výparníka.
- Maximálna dĺžka uloženia medzi jednotkou výparníka a kompresorovou jednotkou:
  – **SP950T:** cca 4,2 m
  – **SP950I:** cca 2,3 m
- Pri ukladaní a ohýbaní napájacích vedení sa vyhýbajte príliš ostrým ohybom. Na ohýbanie použite vhodné oblé teleso, ktoré podložíte. V prípade príliš ostrého ohybu sa vedenie chladiaceho prostriedku zalomí a klimatizácia na prevádzku počas státia nebude schopná prevádzky.

➤ Nepotrebnú dĺžku napájacieho vedenia skráťte ohnutím do oblúka.

➤ Naneste tesniacu hmotu (fig. **8** 1, page 7), aby ste zabránili vniknutiu vody medzi zadnú stenu nákladného vozidla a sponu.

POZNÁMKA
Ak chcete predísť poškodeniu zadnej steny nákladného vozidla, klip môžete nalepiť aj vhodným lepidlom.
Rešpektujte upozornenia výrobcu lepidla.

- Napájacie vedenie upevnite priloženými sponami na zadnú stenu kabíny nákladného vozidla (fig. **8**, page 7):
- Vlnovitú trubku vložte do určeného držiaka (fig. **8** 2, page 7).
- Nasaďte kryt (fig. **8** 4, page 7).
- Kábel s konektorom (napájacie vedenie) pripojte do protikusu konektora kompresorovej jednotky (fig. **9**, page 7).
- Zásuvkové spojenie kábla ventilátora opäť spojte.
- Nasuňte vonkajšie opláštenie na kompresorovú jednotku.
- Vonkajšie opláštenie upevnite ôsmimi imbusovými skrutkami (fig. **2** 2, page 4).
- Ventilátor upevnite ôsmimi imbusovými skrutkami (fig. **2** 1, page 4).

7 Technické údaje

	Prídavné klimatizačné zariadenie CoolAir SP950 so strešnou odparovacou jednotkou SP950T
Max. chladiaci výkon:	850 W
Pripájacie napätie:	24 V⎓ (22,5 A⎓ – 30 V⎓)
Max. spotreba prúdu:	22 A
Rozsah prevádzkovej teploty:	0 až +43 °C
Vypnutie pri poklese napájacieho napätia:	konfigurovateľné
Rozmery (D x Š x V): Odparovacia jednotka: Kompresorová jednotka:	 577 x 779 x 182 mm 156 x 346 x 490 mm
Hmotnosť: Odparovacia jednotka: Kompresorová jednotka:	 cca 15 kg cca 12 kg

	Prídavné klimatizačné zariadenie CoolAir SP950 s odparovacou jednotkou na zadnej stene SP950I
Max. chladiaci výkon:	850 W
Pripájacie napätie:	24 V⎓ (22,5 A⎓ – 30 V⎓)
Max. spotreba prúdu:	22 A
Rozsah prevádzkovej teploty:	0 až +43 °C
Vypnutie pri poklese napájacieho napätia:	konfigurovateľné
Rozmery (Š x V x H): Odparovacia jednotka: Kompresorová jednotka:	 648 x 278 x 144 mm 346 x 490 x 156 mm
Hmotnosť: Odparovacia jednotka (vrátane prívodných vedení): Kompresorová jednotka (bez upevňovacieho rámu):	 cca 10,5 kg cca 12 kg

Obsah

1 Vysvetlení symbolu 159

2 Bezpečnostní pokyny 160

2.1 Manipulace s přístrojem 160

2.2 Manipulace s elektrickými rozvody 161

3 Pravidla uspořádání příručky 161

3.1 Obecné informace o návodu k instalaci 161

3.2 Cílová skupina 161

4 Použití v souladu s účelem 162

5 Obsah dodávky 162

6 Instalace 163

6.1 Předepsaný způsob instalace 163

6.2 Pokyny k instalaci 163

6.3 Stanovení instalační polohy 165

6.4 Instalace kompresorové jednotky 165

6.5 Připojení kompresorové jednotky k jednotce výparníku 166

7 Technické údaje 168

1 Vysvetlení symbolu

VÝSTRAHA!
Bezpečnostní pokyny: Následkem nedodržení pokynů mohou být smrtelná nebo vážná zranění.

UPOZORNĚNÍ!
Bezpečnostní pokyny: Následkem nedodržení mohou být úrazy.

POZOR!
Nedodržení pokynů může mít za následek hmotné škody a narušení funkce výrobku.

POZNÁMKA
Doplňující informace týkající se obsluhy výrobku.

2 Bezpečnostní pokyny

Je nezbytně nutné, den abyste si přečetli celý obsah příručky. Pouze za předpokladu, že dodržíte pokyny návodu, mohou být zaručeny spolehlivý provoz nezávislé klimatizace a ochrana před úrazy osob nebo hmotnými škodami.

V následujících případech nepřebírá výrobce žádné záruky za škody:

- Chybná montáž nebo chybné připojení
- Poškození výrobku působením mechanických vlivů a přepětí
- Změna výrobku bez výslovného souhlasu výrobce
- Použití k jiným účelům, než jsou popsány v tomto návodu

2.1 Manipulace s přístrojem

- Nesmí být omezena volnost pohybu návěsů (vnější okraje návěsu při zatáčení nebo při zalomení) a jiných nástaveb vozidla.
- Používejte nezávislou klimatizaci pouze k výrobcem stanovenému účelu použití a neprovádějte na přístroji žádné změny nebo přestavby!
- Pokud je nezávislá klimatizace viditelně poškozená, nesmíte ji uvést do provozu.
- Nezávislá klimatizace musí být nainstalována natolik bezpečně, aby se nemohla převážit nebo spadnout!
- Instalaci, údržbu a případné opravy smí provést pouze specializované provozovny, které jsou seznámeny s nebezpečími, které jsou s touto činností spojeny, a s příslušnými předpisy!
- Nepoužívejte nezávislou klimatizaci v blízkosti hořlavých kapalin a plynů.
- Nepoužívejte nezávislou klimatizaci za okolních teplot nižších než 0 °C.
- V případě požáru **neotevírejte** horní kryt klimatizace, použijte schválené hasicí prostředky. Nepoužívejte k hašení vodu.
- Při činnostech (čištění, údržba apod.) na nezávislé klimatizaci odpojte všechny přípojky napájení!

2.2 Manipulace s elektrickými rozvody

- Pokud musejí být rozvody vedeny kolem stěn s ostrými úhly, použijte chrániči nebo průchodky!
- Nepokládejte volné nebo ostře zalomené vodiče na elektricky vodivé materiály (kov)!
- Netahejte za kabely!
- Upevněte a instalujte rozvody tak, aby nehrozilo nebezpečí zakopnutí a nemohlo dojít k poškození kabelů.
- Připojení k elektrickému proudu smí provést pouze specializovaný servis.
- Zajistěte přípojku k síti ve vozidle pojistkou o hodnotě 25 ampér.
- Nikdy nepokládejte elektrické rozvody (kabely od baterie) do blízkosti signálních nebo řídicích vodičů.

3 Pravidla uspořádání příručky

3.1 Obecné informace o návodu k instalaci

Tento návod k instalaci obsahuje důležité informace a návody k instalaci klimatizace. Obsažené informace jsou určeny servisnímu středisku, které bude instalovat klimatizaci.

Následující pokyny vám pomohou při správném použití návodu k instalaci:

- Návod k instalaci je součástí dodávky. Návod pečlivě uschovejte.
- Návod k instalaci vám poskytne důležité pokyny k montáži a slouží současně v případech oprav jako zdroj informací.
- Při nedodržení tohoto instalačního návodu nepřebírá výrobce žádné záruky. Jakékoliv nároky jsou v tomto případě vyloučeny.

3.2 Cílová skupina

Informace o instalaci a konfiguraci, uvedené v tomto návodu, jsou určeny odborným pracovníků instalačních servisů, kteří jsou seznámeni s používanými směrnicemi a bezpečnostními předpisy pro instalaci příslušenství nákladních automobilů.

4 Použití v souladu s účelem

Zařízení CoolAir SP950 slouží ke klimatizaci kabiny řidiče nákladního automobilu chlazeným a odvlhčeným vzduchem. Zařízení můžete používat za jízdy.

Kompresorová jednotka CoolAir SP950C (výr. č. 9100100033) je funkční pouze ve spojení se střešní výparníkovou jednotkou CoolAir SP950T nebo s výparníkovou jednotkou na zadní stěně CoolAir SP950I. Obě tyto součásti spolu tvoří nezávislou klimatizaci CoolAir SP950.

POZOR!
- Nezávislá klimatizace CoolAir SP950 není určena k instalaci do stavebních, zemědělských nebo jiných pracovních strojů. V případě příliš silných vibrací a prašnosti nelze zaručit řádnou funkci.
- Provoz nezávislé klimatizace SP950 při napětí odlišném od uvedených hodnot vede k poškození přístroje.

POZNÁMKA
Nezávislá klimatizace SP950 není konstruována k chlazení při okolní teplotě přesahující hodnotu 43 °C.

Zařízení CoolAir SP950 je dodáváno ve stavu připraveném k instalaci. Výrobce výslovně doporučuje použití upevňovacího rámu pro konkrétní typ vozidla z důvodu optimální montáže kompresorové jednotky CoolAir SP950C k zadní stěně vozidla.

5 Obsah dodávky

Název součásti	Množství	Výr. č.
Kompresorová jednotka CoolAir SP950C	1	9100100033
Univerzální instalační sada	1	–
Návod k instalaci	1	4445100626

6 Instalace

POZOR!
Instalaci klimatizace smí provést výhradně specializovaná firma s potřebnými znalostmi. Následující informace jsou určeny odborníkům, kteří jsou seznámeni s příslušnými platnými směrnicemi a bezpečnostními předpisy.

6.1 Předepsaný způsob instalace

Kompresorovou jednotku (fig. 1 1, page 3) instalujte na stabilní a rovnou zadní stěnu kabiny řidiče nebo s využitím stabilního upevňovacího rámu.

POZNÁMKA
Spojovací vedení (fig. 1 3, page 3) lze instalovat až po montáži výparníkové jednotky a kompresorové jednotky.

Nezávislá klimatizace SP950 s výparníkovou jednotkou umístěnou na zadní stěnu CoolAir SP950I zahrnuje následující komponenty (fig. 1, page 3):

- Kompresorová jednotka CoolAir SP950C (**1**)
- Výparníková jednotka CoolAir SP950I na zadní stěně (**2**) se spojovacím vedením (**3**).

Nezávislá klimatizace SP950 se střešní výparníkovou jednotkou CoolAir SP950T zahrnuje následující komponenty (fig. 1, page 3):

- Kompresorová jednotka CoolAir SP950C (**1**)
- Střešní výparníková jednotka CoolAir SP950T (**4**) se spojovacím vedením (**3**).

6.2 Pokyny k instalaci

VÝSTRAHA! Nebezpečí úrazu elektrickým proudem!
- Před instalací nezávislé klimatizace odpojte veškeré spojení s akumulátorem vozidla.
- Před zahájením prací na elektricky poháněných součástech zajistěte, aby už nebyly pod napětím!

UPOZORNĚNÍ!
Nesprávně provedená instalace nezávislé klimatizace může mít za následek nevratné poškození přístroje a ohrožení bezpečnosti uživatele.
Pokud nenainstalujete tuto nezávislou klimatizaci v souladu s návodem k instalaci, nepřebírá výrobce žádné záruky. Ani za poruchy a za bezpečnost nezávislé klimatizace, a především ne za újmy na zdraví osob a za vznik hmotných škod.

POZOR!
Výrobce přebírá záruky výhradně za součásti, které jsou obsahem dodávky. Při instalaci zařízení společně s výrobky jiných výrobců pozbývá záruka platnosti.

POZNÁMKA
- Výrobce výslovně doporučuje použití upevňovacího rámu pro konkrétní typ vozidla z důvodu optimální montáže kompresorové jednotky SP950C k zadní stěně vozidla.
- Po provedení instalace zařízení musíte zkontrolovat zadané parametry softwaru zařízení (viz návod k instalaci příslušné výparníkové jednotky).

Před zahájením instalace nezávislé klimatizace si rozhodně přečtěte celý tento návod.

Při instalaci nezávislé klimatizace se bezpodmínečně řiďte následujícími tipy a pokyny:

- Informujte se u výrobce vašeho vozidla, zda:
  - Je zadní stěna kabiny řidiče vhodná k montáži zařízení?
  - Je konstrukce vozidla dimenzována na statickou hmotnost a zatížení vytvářená nezávislou klimatizací na jedoucím vozidle?
- Před instalací zařízení si ověřte, zda montáží nedojde k poškození součástí vozidla nebo k narušení jejich fungování.
- Zabraňte zbytečnému a častému mechanickému namáhání napájecích rozvodů mezi jednotkou výparníku a kompresoru. Poškozením může dojít k úniku chladicího média a snížení výkonu zařízení.
- Dodané montážní součásti nesmíte při instalaci svévolně modifikovat.
- Ventilační otvory (mřížku) nesmíte zakrývat (minimální vzdálenost od ostatních součástí: 10 cm).
- Pokud zařízení neinstalujete pomocí upevňovacího rámu, musíte dávat pozor, abyste nezvolili instalační polohu kompresorové jednotky příliš hluboko na zadní stěně. Působením vysokých teplot z motoru může dojít k poškození zařízení.

6.3 Stanovení instalační polohy

Instalační poloha zařízení musí splňovat následující kritéria:

- Musí umožňovat snadné provádění údržby.
- Musí být k dispozici dostatek místa pro rozvody chladiva.
- Kompresorovou jednotku nesmíte instalovat s horizontálním ani vertikálním sklonem.
- Kompresorovou jednotku nesmíte montovat v oblasti přímého odpadního tepla (teplo z motoru apod.).
- Délka rozvodu chladiva (**SP950T:** cca 4,2 m; **SP950I:** cca 2,3 m) musí být dostatečná ke spojení kompresorové a výparníkové jednotky. Rozvody nesmíte instalovat příliš napnuté.
- Upevňovací plocha musí být co nejvíce rovná. Na nerovných plochách instalujte distanční pouzdra. Při použití distančních pouzder je třeba použít odpovídající delší upevňovací šrouby s dostatečnou pevností v tahu (nejsou součástí montážní sady).
- Nesmí být omezena volnost pohybu návěsů (vnější okraje návěsu při zatáčení nebo při zalomení) a jiných nástaveb vozidla.

6.4 Instalace kompresorové jednotky

POZOR!
Z důvodu hmotnosti musí kompresorová jednotka dosedat minimálně dvěma upevňovacími body k upevňovací ploše. Nepoužívejte na všech čtyřech upevňovacích bodech distanční pouzdra.

POZNÁMKA
Při instalaci kompresorové jednotky pomocí upevňovacího rámu pro příslušný typ vozidla pracujte podle návodu, který je součástí dodávky rámu. Následující pracovní postup popisuje instalaci kompresorové jednotky bez použití upevňovacího rámu pro daný typ vozidla.

➤ Demontujte vnější kryt.
Vyšroubujte přitom čtyři šrouby se šestihrannou hlavou na ventilátoru (fig. **2** 1, page 4) a osm šroubů s vnitřním šestihranem (fig. **2** 2, page 4).
Při sundávání vnějšího krytu uvolněte konektorové spoje kabelu k připojení ventilátoru.

➤ Stanovte pozici kompresorové jednotky.
Použijte upevňovací otvory kompresorové jednotky jako šablonu.

➤ Označte vybrané otvory fixem.

➤ Vyvrtejte upevňovací otvory (∅ 9 mm) na vyznačených místech.

POZNÁMKA
Naneste oxidační ochranu kolem všech vyvrtaných průchozích otvorů, abyste zabránili rezivění.

- Nasaďte zevnitř zadní stěnou čtyři šrouby M8x40 mm (fig. 3 10, page 4) se čtyřmi podložkami, vnější Ø 40 mm (fig. 3 9, page 4).
- Nasaďte zvenčí čtyři podložky (fig. 3 8, page 4) na vyčnívající šrouby.
- Našroubujte na šroub s podložkou úzké matice M8 (fig. 3 7, page 4).
- Nasaďte podložky (fig. 4 6, page 5) na vyčnívající šrouby M8.
  V případě zadních stěn s osazením použijte k vyrovnání přiložená distanční pouzdra (fig. 4 5, page 5).
  Upravte délku.
- Nasaďte kompresorovou jednotku na vyčnívající šrouby M8.
- Upevněte pomocí podložek M8 (fig. 4 4, page 5) a pojistných matic M8 (fig. 4 3, page 5).

POZNÁMKA
Obložení můžete instalovat až po připojení rozvodů chladicího média a kabelu (chapter "Připojení kompresorové jednotky k jednotce výparníku" on page 166).

6.5 Připojení kompresorové jednotky k jednotce výparníku

POZOR!
Před přišroubováním spojek dodržujte absolutní čistotu těsnicích a závitových ploch. Znečištění způsobí poruchu klimatizace.

- Instalujte spojovací rozvody ke kompresorové jednotce a zaveďte je do kompresorové jednotky.

POZNÁMKA
Dávejte pozor, aby díl spojky s tenkou kapilárou nebyl deformován nebo zalomen.
Při utahování polovin spojky vždy používejte druhý klíč k přidržování.

- Spojte zadní poloviny spojek (silnější rozvod chladicího média) (fig. 5, page 5) a rukou je utáhněte pomocí klíče **+ ¼ otáčky**.
- Spojte přední poloviny spojek (slabší rozvod chladicího média) (fig. 6, page 6) a rukou je utáhněte pomocí klíče **+ ¼ otáčky**.
- Nasaďte ochranné pouzdro do držáku pod spojkou a zajistěte přiloženým víkem.

➤ Upevněte silný rozvod chladiva přiloženou sponou, šroubem se šestihrannou hlavou M6x16 mm, podložkou U M6 a pojistnou maticí M6 (fig. **7**, page 6).

Při instalaci napájecích rozvodů dodržujte následující pokyny:

- Dodržujte návod k instalaci výparníkové jednotky.
- Maximální délka instalace mezi výparníkovou a kompresorovou jednotkou:
  – **SP950T:** cca 4,2 m
  – **SP950I:** cca 2,3 m
- Při instalaci zabraňte ohýbání rozvodů přes malé poloměry. Používejte při instalaci vhodnou zaoblenou podložku pod rozvod. Příliš malý poloměr zahnutí způsobí zalomení rozvodu chladiva, takže klimatizace nebude provozuschopná.

➤ Nepotřebnou délku napájecích rozvodů zkraťte ohnutím kolena.

➤ Použijte izolační hmotu (fig. **8** 1, page 7), tím zabráníte pronikání vody mezi zadní stěnu nákladního automobilu a sponu.

POZNÁMKA
Pokud chcete zabránit poškození zadní stěny nákladního automobilu (provrtáním), můžete klip přilepit vhodným lepidlem.
Dodržujte pokyny výrobce lepidla.

➤ Upevněte napájecí rozvod přiloženými sponami k zadní stěně kabiny nákladního vozidla (fig. **8**, page 7).

➤ Nasaďte do příslušného držáku (fig. **8** 2, page 7) vlnitou trubku.

➤ Nasaďte víko (fig. **8** 4, page 7).

➤ Zapojte kabel s konektorem (napájecí přívodní kabel) do zásuvky kompresorové jednotky (fig. **9**, page 7).

➤ Opět spojte spoj kabelu ventilátoru.

➤ Nasaďte vnější kryt na kompresorovou jednotku.

➤ Přišroubujte vnější kryt osmi šrouby s vnitřním šestihranem (fig. **2** 2, page 4).

➤ Přišroubujte ventilátor čtyřmi šrouby se šestihrannou hlavou (fig. **2** 1, page 4).

7 Technické údaje

	Nezávislá klimatizace CoolAir SP950 se střešní výparníkovou jednotkou SP950T
Max. chladicí výkon:	850 W
Napájení:	24 V⎓ (22,5 A⎓ – 30 V⎓)
Max. spotřeba el. proudu:	22 A
Rozsah provozních teplot:	0 až +43 °C
Vypnutí při podpětí:	Nastavitelné
Rozměry (D x Š x V): Výparníková jednotka: Kompresorová jednotka:	 577 x 779 x 182 mm 156 x 346 x 490 mm
Hmotnost: Výparníková jednotka: Kompresorová jednotka:	 cca 15 kg cca 12 kg

	Nezávislá klimatizace CoolAir SP950 s výparníkovou jednotkou na zadní stěně SP950I
Max. chladicí výkon:	850 W
Napájení:	24 V⎓ (22,5 A⎓ – 30 V⎓)
Max. spotřeba el. proudu:	22 A
Rozsah provozních teplot:	0 až +43 °C
Vypnutí při podpětí:	Nastavitelné
Rozměry (Š x V x H): Výparníková jednotka: Kompresorová jednotka:	 648 x 278 x 144 mm 346 x 490 x 156 mm
Hmotnost: Výparníková jednotka (včetně přívodních rozvodů): Kompresorová jednotka (bez upevňovacího rámu):	 cca 10,5 kg cca 12 kg

Tartalomjegyzék

1 A szimbólumok magyarázata 169

2 Biztonsági tudnivalók 170

2.1 A készülék kezelése 170

2.2 Az elektromos vezetékek kezelése 171

3 A kézikönyv szabályai 171

3.1 Általános információk a beszerelési útmutatóhoz. 171

3.2 Célcsoport 171

4 Rendeltetésszerű használat 172

5 Szállítási terjedelem. 172

6 Beszerelés 173

6.1 Előírt beszerelési módszerek 173

6.2 Szerelési megjegyzések. 174

6.3 A beszerelés helyének meghatározása 175

6.4 A kompresszor felszerelése 176

6.5 A kompresszor összekötése a párologtatóval 177

7 Műszaki adatok. 179

1 A szimbólumok magyarázata

FIGYELMEZTETÉS!
Biztonsági tudnivaló: Az utasítás figyelmen kívül hagyása halált vagy súlyos sérülést okozhat.

VIGYÁZAT!
Biztonsági tudnivaló: Az utasítás figyelmen kívül hagyása sérüléseket okozhat.

FIGYELEM!
Ha nem veszi figyelembe az információt, az anyagkárosodást eredményezhet, és káros kihatással lehet a termék működésére.

MEGJEGYZÉS
Kiegészítő információk a termék kezelésével kapcsolatosan.

2 Biztonsági tudnivalók

Feltétlenül és figyelmesen olvassa el a kézikönyv teljes tartalmát.
Csak az útmutatások követésével biztosítható az állóklíma-berendezés megbízható működése, valamint a személyi sérülések és dologi károk elleni védelem.

A gyártó a bekövetkező károkért a következő esetekben nem vállal felelősséget:

- szerelési vagy csatlakozási hiba
- a termék mechanikai behatások és túlfeszültségek miatti sérülése
- a termék kifejezett gyártói engedély nélküli módosítása
- az útmutatóban leírt céloktól eltérő felhasználás

2.1 A készülék kezelése

- A nyergesutánfutók (illetve bekormányozás vagy behajlás esetén azok külső peremei) és más járműfelépítmények mozgási szabadsága nem korlátozódhat.
- Az állóklíma-berendezést csak a gyártó által megadott felhasználási célra használja, és ne módosítsa, illetve ne építse át a készüléket!
- Ha az állóklíma-berendezésen sérülések láthatók, akkor azt nem szabad üzembe helyezni.
- Az állóklíma-berendezést úgy kell biztonságosan beszerelni, hogy ne billenhessen el és ne eshessen le!
- A beszerelést, karbantartást és esetleges javítást csak olyan szakszerviz végezheti, amely ismeri az ezzel kapcsolatos veszélyeket, illetve vonatkozó előírásokat!
- Az állóklíma-berendezést ne alkalmazza gyúlékony folyadékok vagy gázok közelében.
- Az állóklíma-berendezést ne használja 0 °C alatti külső hőmérséklet esetén.
- Tűz esetén **ne** oldja az állóklíma-berendezés felső fedelét, hanem használjon engedélyezett oltószert. Az oltáshoz ne használjon vizet.
- Az állóklíma-berendezésen végzendő munkáknál (tisztítás, karbantartás stb.) kösse le az áramellátás összes csatlakozását!

2.2 Az elektromos vezetékek kezelése

- Ha vezetékeket éles peremű falakon kell átvezetnie, akkor használjon üres csöveket, illetve vezetékátvezetőket!
- Ne vezessen laza vagy élesen megtört vezetékeket elektromosan vezető anyagokon (fém)!
- Ne fejtsen ki húzóerőt a vezetékekre!
- A vezetékeket úgy rögzítse és úgy vezesse, hogy ne keletkezzen botlásveszély és a kábel ne sérülhessen meg.
- Az elektromos csatlakoztatást csak szakcég végezheti.
- A jármű fedélzeti energiaellátására való csatlakozást 25 A-es biztosítékkal védje.
- Soha ne vezesse a feszültségellátás vezetékét (akkumulátorkábelt) jel- vagy vezérlővezetékek közelében.

3 A kézikönyv szabályai

3.1 Általános információk a beszerelési útmutatóhoz

A Beszerelési útmutató az állóklíma-berendezés beszerelésére szolgáló lényeges információkat és útmutatásokat tartalmazza. A megadott információk az állóklíma-berendezés beszerelési üzemeltetésére vonatkoznak.

A Beszerelési útmutató pontos alkalmazásánál a következő megjegyzések nyújtanak segítséget:

- A Beszerelési útmutató a szállítási terjedelem részét képezi, és azt gondosan őrizze meg.
- A Beszerelési útmutató fontos útmutatásokat tartalmaz a beszereléshez és egyidejűleg kézikönyvként is szolgál javítási esetekben.
- A gyártó a Beszerelési útmutató figyelmen kívül hagyása esetén nem vállal felelősséget. Ilyen esetben minden jellegű követelés megszűnik.

3.2 Célcsoport

A jelen útmutatóban szereplő beszerelési és beállítási információk szerelőcégek azon szakembereinek szólnak, akik ismerik a tehergépjárművek tartozék-alkatrészeinek beszerelésénél alkalmazandó irányelveket és biztonsági óvintézkedéseket.

4 Rendeltetésszerű használat

A CoolAir SP950 állóklíma-berendezés tehergépjármű-vezetőfülkék hűtött és nedvesített levegővel történő klimatizálására szolgál. Az utazás során történő használat lehetséges.

A CoolAir SP950C (cikkszám: 9100100033) kompresszor csak CoolAir SP950T tetőpárologtatóval vagy CoolAir SP950I hátfalrögzítésű párologtatóval együtt üzemeltethető. A két összetevő együtt alkotja a CoolAir SP950 állóklíma-berendezést.

FIGYELEM!
- AzSP950 típusú állóklíma-berendezés nem alkalmas építőgépekbe és mezőgazdasági gépekbe történő beszerelésre. Túl erős rezgések és túl sok por esetén a megfelelő működés nincs biztosítva.
- Az ST950 típusú állóklíma-berendezés megadott értékektől eltérő feszültségértékekkel történő üzemeltetése a készülék károsodását okozza.

MEGJEGYZÉS
Az SP950 állóklíma-berendezés csak legfeljebb 43 °C-os környezeti hőmérsékletig alkalmazható hűtőüzemben.

A CoolAir SP950 készülék szerelésre kész állapotban kerül kiszállításra. A gyártó kifejezetten ajánlja egy járműspecifikus rögzítőkeret használatát, melynek segítségével a CoolAir SP950C kompresszor optimálisan szerelhető fel a vezetőfülke hátsó falára.

5 Szállítási terjedelem

Alkatrész-megnevezés	Mennyiség	Cikkszám
CoolAir SP950C kompresszor	1	9100100033
Univerzális szerelőkészlet	1	–
Beszerelési útmutató	1	4445100626

6 Beszerelés

FIGYELEM!
Az állóklíma-berendezés beszerelését kizárólag megfelelően képzett szakcégek végezhetik. A következő információk olyan szakembereknek szólnak, akik az alkalmazandó irányelveket és a biztonsági óvintézkedéseket ismerik.

6.1 Előírt beszerelési módszerek

A kompresszort (fig. 1 1, page 3) a vezetőfülke stabil és egyenes hátfalára vagy egy stabil rögzítőkeret segítségével kell felszerelni.

MEGJEGYZÉS
A csatlakozóvezetéket (fig. 1 3, page 3) csak a párologtatóegység és a kompresszor felszerelése után lehet elhelyezni.

A CoolAir SP950I hátfalrögzítésű párologtatóval ellátott SP950 állóklíma-berendezés a következő komponensekből áll (fig. 1, page 3):

- CoolAir SP950C kompresszor (**1**)
- CoolAir SP950I hátfalrögzítésű párologtató (**2**) csatlakozóvezetékkel (**3**)

A CoolAir SP950T tetőpárologtatóval ellátott SP950 állóklíma-berendezés a következő komponensekből áll (fig. 1, page 3):

- CoolAir SP950C kompresszor (**1**)
- CoolAir SP950T tetőpárologtató (**4**) csatlakozóvezetékkel (**3**)

6.2 Szerelési megjegyzések

FIGYELMEZTETÉS! Áramütés miatti veszély!
- Az állóklíma-berendezés telepítésének megkezdése előtt az akkumulátorhoz való összes csatlakozást szüntesse meg.
- Elektromos hajtású komponenseken végzendő munkák előtt biztosítsa, hogy azok ne állhassanak feszültség alatt!

VIGYÁZAT!
Az állóklíma-berendezés hibás beszerelése a készülék javíthatatlan károsodását okozhatja és a felhasználó biztonságát veszélyeztetheti.
Az állóklíma-berendezés nem a beszerelési útmutatónak megfelelően történő beszerelése esetén a gyártó nem vállal felelősséget. A gyártó nem vállal felelősséget üzemzavarokra és az állóklíma-berendezés biztonságára vonatkozóan, különösen személyi sérülések és anyagi károk esetén.

FIGYELEM!
A gyártó kizárólag a szállítmány részét képező alkatrészekért vállal felelősséget. A berendezés termékidegen alkatrészekkel történő beszerelése esetén a jótállás érvényét veszti.

MEGJEGYZÉS
- A gyártó kifejezetten ajánlja egy járműspecifikus rögzítőkeret használatát, melynek segítségével az SP950C kompresszor optimálisan szerelhető fel a vezetőfülke hátsó falára.
- A berendezés beszerelését követően a berendezésszoftver előre meghatározott paramétereit ellenőrizni kell (lásd a megfelelő párologtató szerelési útmutatóját).

Az állóklíma-berendezés beszerelése előtt feltétlenül olvassa el a jelen beszerelési útmutató teljes egészét.

Az állóklíma-berendezés beszerelése során feltétlenül vegye figyelembe az alábbi tippeket és megjegyzéseket:

- Érdeklődjön a jármű gyártójánál:
  - Alkalmas a vezetőfülke hátsó fala arra, hogy a berendezést ott helyezzék el?
  - Úgy tervezték a felépítményt, hogy a mozgó jármű állóklíma-berendezés által okozott statikus tömegét és terheléseit is figyelembe vették?
- A berendezés beszerelése előtt ellenőrizze, hogy a jármű alkatrészei a beszerelés következményeként sérülhetnek, torzulhatnak vagy működésükben negatív irányba változhatnak-e.
- Kerülje a párologtató- és kompresszoregység között található tápvezeték szükségtelen és gyakori mechanikai igénybevételét. A sérülések hűtőfolyadék-vesztéssel és a berendezés teljesítményére gyakorolt negatív hatással járhatnak.

- A szállítmány részét képező szerelési alkatrészeket a beszerelésnél nem szabad önhatalmúlag módosítani.
- A szellőzőnyílásokat (rácsokat) nem szabad elfedni (minimális távolság a többi ilyen alkatrésztől: 10 cm).
- Amennyiben nem rögzítőkerettel szereli fel a berendezést, ügyeljen arra, hogy a kompresszor felszerelési helye ne legyen túl mélyen a hátfalon. A motor által leadott hő miatt károsodhat a berendezés.

6.3 A beszerelés helyének meghatározása

A berendezés felszerelési helyének az alábbi feltételeknek kell megfelelnie:

- A karbantartási munkálatoknak könnyen végrehajthatóknak kell lenniük.
- A hűtőközeg vezetékének elég hely álljon rendelkezésére.
- A kompresszort tilos vízszintes vagy függőleges irányban döntve beszerelni.
- A kompresszort tilos a távozó hő (pl. motor által leadott hő stb.) közvetlen közelében felszerelni.
- A hűtőközeg-vezetéknek elég hosszúnak (**SP950T:** kb. 4,2 m; **SP950I:** kb. 2,3 m) kell lennie a kompresszor- és párologtatóegység csatlakoztatásához. A vezetéket nem szabad feszültség alatt elhelyezni.
- A rögzítési felületnek lehetőség szerint egyenesnek kell lennie. Egyenetlen felületek esetén használjon távtartó hüvelyeket. Ha távtartó hüvelyeket használ, akkor ennek megfelelően hosszabb, megfelelő szakítószilárdságú rögzítőcsavarokat használjon (a szerelőkészlet nem tartalmazza ezeket).
- A nyergesutánfutók (illetve bekormányozás vagy behajlás esetén azok külső peremei) és más járműfelépítmények mozgási szabadsága nem korlátozódhat.

6.4 A kompresszor felszerelése

FIGYELEM!
A súly miatt a kompresszornak a rögzítési felületen legalább két ponton fel kell feküdnie. Ne használjon mind a négy rögzítési ponton távtartó hüvelyeket.

MEGJEGYZÉS
Ha járműspecifikus rögzítőkeret segítségével szereli fel a kompresszort, akkor vegye figyelembe a kerethez mellékelt útmutatót. Az alábbi munkalépések a kompresszor járműspecifikus rögzítőkeret nélküli felszerelését ismertetik:

➤ Szerelje le a külső burkolatot.
Ehhez távolítsa el a ventilátor négy hatlapú csavarját (fig. 2 1, page 4) és a nyolc hatszögű belső kulcsnyílású csavart (fig. 2 2, page 4).
A külső burkolat lehúzásakor válassza szét a ventilátor csatlakozókábelének dugaszos csatlakozását.

➤ Határozza meg a kompresszor helyét.
Ehhez használja sablonként a kompresszor rögzítőlyukait.

➤ Jelölje be filccel a furatok kiválasztott helyeit.

➤ Fúrja ki a rögzítőlyukakat (∅ 9 mm) a bejelölt helyeken.

MEGJEGYZÉS
Vigyen fel oxidáció elleni védőanyagot az összes átmenő furat köré a rozsdásodás elkerülése érdekében.

➤ Belülről dugja át a hátfalon a négy M8 x 40 mm-es csavart (fig. 3 10, page 4) a négy AD ∅ 40 mm-es alátéttel (fig. 3 9, page 4).

➤ Kívülről helyezze rá a négy alátétet (fig. 3 8, page 4) a kiemelkedő csavarokra.

➤ Csavarozza fel szorosan ezeket az alátétes csavarokat a keskeny M8 anyákkal (fig. 3 7, page 4).

➤ Helyezze rá az alátéteket (fig. 4 6, page 5) a kiemelkedő M8 csavarokra.
Eltolt hátfalaknál kiegyenlítésként használja a mellékelt távtartó hüvelyeket (fig. 4 5, page 5).
Korrigálja a hosszt.

➤ Helyezze rá a kompresszort a kiemelkedő M8 csavarokra.

➤ Az M8 alátétekkel (fig. 4 4, page 5) és az M8 biztosítóanyákkal (fig. 4 3, page 5) rögzítse a kompresszort.

MEGJEGYZÉS
A burkolat csak a hűtőközeg-vezetékek és a kábelek csatlakoztatása után (chapter "A kompresszor összekötése a párologtatóval" on page 177) helyezhető fel.

6.5 A kompresszor összekötése a párologtatóval

FIGYELEM!
Az összekötő csatlakozók összecsavarozása előtt ügyeljen a tömítő és menetes felületek teljes tisztaságára. A szennyeződések a klímaberendezés üzemzavarához vezetnek.

➤ Fektesse le a kompresszor összekötő vezetékét és vezesse be a kompresszorba.

MEGJEGYZÉS
Ügyeljen arra, hogy a vékony kapilláris csövet tartalmazó csatlakozófél ne legyen megcsavarodva vagy megtörve.
A csatlakozófelek meghúzásakor feltétlenül használjon egy második villáskulcsot is az ellentartás érdekében.

➤ Kösse össze egymással a hátsó csatlakozófeleket (vastag hűtőközeg-vezeték) (fig. **5**, page 5) és villáskulccsal húzza meg őket szorosan **+ ¼-et fordítva**.

➤ Kösse össze egymással az első csatlakozófeleket (vékony hűtőközeg-vezeték) (fig. **6**, page 6) és villáskulccsal húzza meg őket szorosan **+ ¼-et fordítva**.

➤ Helyezze be a tartóba a védőburkolatot a csatlakozó alatt, és a mellékelt fedéllel rögzítse.

➤ Rögzítse a vastag hűtőközeg-vezetéket a mellékelt csőbilinccsel, az M6 x 16 mm-es hatlapú csavarral, az U-alátéttel és az M6 biztosítóanyával (fig. **7**, page 6).

A tápvezetékek vezetése során vegye figyelembe a következő megjegyzéseket:

- Vegye figyelembe a párologtató beszerelési útmutatóját is.
- A párologtató és kompresszor közötti legnagyobb távolság:
  – **SP950T:** kb. 4,2 m
  – **SP950I:** kb. 2,3 m
- A tápvezetékek elhelyezése és hajlítása során kerülje a szűk íveket. A hajlításhoz sablonként megfelelő íves testet használjon. A túl szűk ív megtöri a hűtőközeg vezetékét, ami az állóklíma-berendezés működésképtelenségét okozza.

➤ A tápvezeték fölösleges hosszát ív hajlításával rövidítse le.

➤ A teherautó hátsó fala és a kengyel közötti vízbefolyás megakadályozása érdekében helyezzen el tömítőanyagot (fig. 8 1, page 7).

MEGJEGYZÉS
Ha szeretné a teherautó hátsó falának sérülését (átfúrását) elkerülni, akkor a kengyelt megfelelő ragasztóval is felragaszthatja.
Vegye figyelembe a ragasztógyártó útmutatásait.

➤ Rögzítse a tápvezetéket a mellékelt kengyelekkel a teherautó hátsó falán (fig. 8, page 7).

➤ Dugja be a hullámcsövet a megfelelő tartóba (fig. 8 2, page 7).

➤ Helyezze fel a (fig. 8 4, page 7) fedelet.

➤ Dugja be a kábelt a dugóval (tápvezeték) a kompresszor ellendugaszába (fig. 9, page 7).

➤ Hozza létre újra a ventilátorkábel dugaszos csatlakozását.

➤ Helyezze rá a kompresszorra a külső burkolatot.

➤ Rögzítse a külső burkolatot a nyolc hatszögű belső kulcsnyílású csavarral (fig. 2 2, page 4).

➤ Rögzítse a ventilátort a négy hatlapú csavarral (fig. 2 1, page 4).

7 Műszaki adatok

	CoolAir SP950 állóklíma-berendezés SP950T tetőrögzítésű párologtató egységgel
Max. hűtőteljesítmény:	850 W
Kapocsfeszültség:	24 V⎓ (22,5 A⎓ – 30 V⎓)
Max. áramfelvétel:	22 A
Üzemelési hőmérséklet-tartomány:	0 – 43 °C
Alacsonyfeszültség-lekapcsolás:	beállítható
Méretek (H x Sz x M): Párologtatóegység: Kompresszor:	 577 x 779 x 182 mm 156 x 346 x 490 mm
Tömeg: Párologtatóegység: Kompresszor:	 kb. 15 kg kb. 12 kg

	CoolAir SP950 állóklíma-berendezés SP950I hátfalrögzítésű párologtató egységgel
Max. hűtőteljesítmény:	850 W
Kapocsfeszültség:	24 V⎓ (22,5 A⎓ – 30 V⎓)
Max. áramfelvétel:	22 A
Üzemelési hőmérséklet-tartomány:	0 – 43 °C
Alacsonyfeszültség-lekapcsolás:	beállítható
Méretek (szélesség x magasság x mélység): Párologtatóegység: Kompresszor:	 648 x 278 x 144 mm 346 x 490 x 156 mm
Tömeg: Párologtatóegység (csatlakozóvezetékekkel együtt): Kompresszor (rögzítőkeret nélkül):	 kb. 10,5 kg kb. 12 kg

Mobile living made easy.

DOMETIC

dometic.com

YOUR LOCAL DEALER

dometic.com/dealer

YOUR LOCAL SUPPORT

dometic.com/contact

YOUR LOCAL SALES OFFICE

dometic.com/sales-offices

4445102068 11/2019

A complete list of Dometic companies, which comprise the Dometic Group, can be found in the public filings of:
DOMETIC GROUP AB Hemvärnsgatan 15 SE-17154 Solna Sweden