DOMETIC

INSTALLATION & OPERATING INSTRUCTIONS

RGE400

DIRECTIVES D'INSTALLATION & D'UTILISATION

FOR YOUR SAFETY

If you smell gas:

1. **Open windows.**
2. **Don't touch electrical switches.**
3. **Extinguish any open flame.**
4. **Immediately call your gas supplier.**

POUR VOTRE SÉCURITÉ

Si vous sentez une odeur de gaz:

1. **Ouvrez les fenêtres.**
2. **Ne touchez à aucun interrupteur.**
3. **Éteignez toute flamme nue.**
4. **Avertissez immédiatement votre fournisseur de gaz.**

FOR YOUR SAFETY

Do not store or use gasoline or other flammable vapors and liquids in the vicinity of this or any other appliance.

POUR VOTRE SÉCURITÉ

Ne pas entreposer ni utiliser de l'essence ni d'autres vapeurs ou liquides inflammables à proximité de cet appareil ou de tout autre appareil.

⚠ WARNING

Improper installation, adjustment, alteration, service or maintenance can cause injury or property damage. Refer to this manual. For assistance or additional information consult a qualified installer, service agency or the gas supplier.

⚠ AVERTISSEMENT

Une installation, un réglage, une modification, une réparation ou un entretien non conforme aux normes peut entraîner des blessures ou des dommages matériels. Lisez attentivement le mode d'emploi fourni avec l'appareil. Pour obtenir de l'aide ou des renseignements supplémentaires, consultez un installateur ou un service d'entretien qualifié ou le fournisseur de gaz.

USA
Service Office
Dometic Corporation
1120 North Main Street
Elkhart, IN 46514

For Service Center Assistance
Please Visit: www.edometic.com

CANADA
Dometic Corporation
46 Zatonski, Unit 3
Brantford, ON N3T
5L8 CANADA

822705805 REV B 7/17
©2017 Dometic Corporation
LaGrange, IN 46761
MO-M 0951

CONTENTS

INSTALLATION 3
Information 3
Free-standing model for floor installation only 3
Clearances 3
Refrigerator dimensions 4
Gas connection 4
Testing LP gas safety shutoff 4
Electrical connection 4
Refrigerator removal 4

OPERATING INSTRUCTIONS 5
Importance of leveling a refrigerator 5
Controls 5
Gas operation 5
Electric operation 5
Thermostat 5
How to use the refrigerator 6
Cleaning 6

MAINTENANCE & SERVICE 7
Periodic maintenance 7
Lighting 7
Shut off - storage procedure 7
Troubleshooting 9
Spare parts 9

WIRING DIAGRAM 9

WARRANTY 18

SYMBOLS

The following symbols are used throughout the manual:

⚠ WARNING Indicates a potentially hazardous situation, which, if not avoided, could result in death or serious injury.

⚠ CAUTION Indicates a potentially hazardous situation, which, if not avoided, may result in minor or moderate injury.

CAUTION Used without the safety alert symbol indicates, a potentially hazardous situation which, if not avoided may result in property damage.

Information

Step-by-step instructions

INSTALLATION

INFORMATION

This appliance is designed for storage of foods, frozen foods and making ice. It is certified under the latest edition of ANSI Z21.19•CSA 1.4 Refrigerators using gas fuel, for a free-standing installation.

The installation must conform with local codes, or in absence of local codes, the following standards as applicable.

In the U.S. the installation must conform with:

1. National Fuel Gas Code, ANSI Z223.1/NFPA 54 (latest edition).
2. Recreational Vehicles Code, ANSI A119.2 (latest edition)
3. Manufactured Home Construction and Safety Standard, Title 24 CFR, Part 3280.

If an external electrical source is utilized, the refrigerator, when installed, must be electrically grounded in accordance with local codes or, in the absence of local codes, the National Electrical Code, ANSI/NFPA 70 - (latest edition).

In CANADA, the installation must conform with:

1. Natural Gas and Propane Installation Code, CSA B149.1
2. CSA Z240 RV Series, Recreational Vehicles.
3. Current CSA Z240.4, Gas-equipped Recreational Vehicles and Mobile Housing.

If an external electrical source is utilized, the refrigerator, when installed, must be electrically grounded in accordance with local codes or, in the absence of local codes, the Canadian Electrical Code, CSA C22.1, Parts I and II - (latest edition).

C US

FREE-STANDING MODEL FOR FLOOR INSTALLATION ONLY

The room must be well ventilated and not used as a bedroom. Further the room should have a window (which can be opened) or a door to the outside.

For best performance also at high ambient temperatures there must be a free air circulation over the cooling unit at the rear of the refrigerator. Ensure that there is a free space of at least 4 inches (100 mm) above the refrigerator and that the ventilation opening on the top of the cabinet is not covered in any way.

Do not place the refrigerator in a space where air circulation is restricted. A clearance of at least 1-inch (25 mm) should be left between the rear and sides of the refrigerator and the surrounding walls.

This freestanding refrigerator requires accessibility to the back for servicing the gas equipment. If allowed by the Local Authorities, the accessibility can be obtained by using a certified Flexible Metal Connector of Gas Hose Assembly, which would allow the refrigerator to be withdrawn without disrupting the gas supply. However, if the Local Authorities require a rigid gas supply connector the refrigerator should be located with sufficient space at the back for servicing or, if located against a wall, a removable panel of a minimum size of 16” x 20” should be provided in the wall to allow access to the rear of the refrigerator. The refrigerator must be adjusted to a vertical position in both directions. Use the feet on the refrigerator to adjust its position.

CLEARANCES

Minimum clearances in inches to combustible materials are:

Top	4”
Side	1”
Rear	1”
Bottom	The feet must be in place to ensure free air circulation.

FROM THE SIDE **FROM ABOVE**

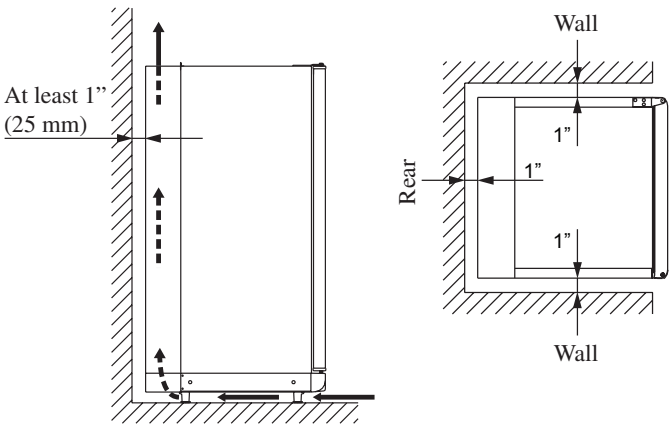

NOTE: DO NOT install the appliance directly on carpeting. Carpeting must be removed or protected by a metal or wood panel beneath the appliance, which extends at least the full width and depth of the appliance.

INSTALLATION

REFRIGERATOR DIMENSIONS

Overall dimensions in inches and (mm):

Height	63-15/32 (1612)
Width	23-5/16 (592)
Depth	24-1/2 (623)

GAS CONNECTION

Hook up to the gas supply line is accomplished at the manual gas shutoff valve, which is furnished with a 3/8" SAE (UNF 5/8" -18) male flare connection. **A backup wrench must be used when tightening gas supply fitting.** All completed connections should be checked for leaks with a noncorrosive leak detector.

⚠ WARNING

EXPLOSION HAZARD. Never use an open flame to check for gas leaks. Failure to heed this warning could cause an explosion resulting in death or severe personal injury.

The gas supply system must incorporate a pressure regulator to maintain a supply pressure of not more than 11 inches water column.

When testing the gas supply system at test pressures in excess of 1/2 psi, the refrigerator and its individual shutoff valve must be disconnected from the gas supply piping system. When testing the gas supply system at pressures less than or equal to 1/2 psi, the appliance must be isolated from the gas supply piping system by closing its individual manual shutoff valve.

In case detailed instructions on the installation and connection to the gas supply are required, contact your dealer or distributor.

TESTING LP GAS SAFETY SHUTOFF

The gas safety shutoff must be tested after the refrigerator is connected to the LP gas supply.

To test the gas safety shutoff, proceed as follows:

1. Start the refrigerator according to the instructions for Gas Operation; section "Operation Instructions".
2. Check that the gas flame is lit. This can be observed through the reflector (**E**).
3. Close the gas valve by turning the knob (**A**) back to "**OFF**" position.
4. Wait for one minute.
5. Remove burner cover plate, one screw at the burner. Open the gas valve by turning the knob (**A**) to position "**GAS**" without pushing the buttons (**C**) and (**D**). Apply a non-corrosive commercial bubble solution to the burner jet.
6. No bubbles should appear at the opening of the burner jet. The presence of bubbles indicates a defective gas safety shutoff, and service is required.
7. If no bubbles were present at the burner jet, the gas safety valve is working properly. Rinse jet thorughly with fresh water before proceeding. Be careful not to damage the burner jet.
8. Replace the burner cover plate and turn the knob (**A**) back to "**OFF**".
9. Start the refrigerator by following the instructions for Gas Operation, section "Operation Instructions".
10. Normal operation of the burner should return. Allow the burner to operate for a minimum of 5 minutes.

ELECTRICAL CONNECTION

120 V AC Connection

The refrigerator is equipped with a three-prong (grounding) plug for your protection against shock hazards and should be plugged directly into a properly grounded threeprong receptacle. DO NOT cut or remove the grounding prong from this plug. The cord should be routed to avoid direct contact with the burner cover, flue cover or any other components that could damage the cord insulation.

REFRIGERATOR REMOVAL

Before working on the refrigerator, make sure the AC voltage leads are disconnected. Shut off the gas supply. Disconnect the gas supply line at the rear of the refrigerator. Always use a back up wrench when loosening and tightening this connection. Cap the gas supply line and remove the refrigerator. Replacement is the reverse of removal. Check all connections for gas leaks.

OPERATING INSTRUCTIONS

IMPORTANCE OF LEVELING A REFRIGERATOR

In an absorption refrigerator system, ammonia is liquefied in the finned condenser coil at the top rear of the refrigerator. The liquid ammonia then flows into the evaporator (inside the freezer section) and is exposed to a circulating flow of hydrogen gas, which causes the ammonia to evaporate, creating a cold condition in the freezer.

When starting this refrigerator for the very first time, the cooling cycle may require up to four hours of running time before the cooling unit is fully operational.

The tubing in the evaporator section is specifically sloped to provide a continuous movement of liquid ammonia, flowing downward by gravity through this section. If the refrigerator is operated when it is not level, liquid ammonia will accumulate in sections of the evaporator tubing. This will slow the circulation of hydrogen and ammonia gas, or in severe cases, completely block it, resulting in a loss of cooling.

The refrigerator must be adjusted to a vertical position in both directions. Use the feet on the refrigerator to adjust its position.

CONTROLS

The refrigerator can be run on either 120 volt AC or LP gas. Changing between these modes of operation is carried out by means of control buttons positioned as shown in the figure.

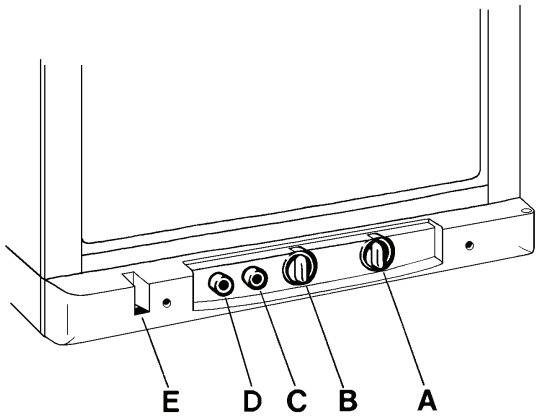

The energy selector (**A**) can be set at "**ELEC**" (120 volt AC), "**GAS**" (LP gas) or "**OFF**". The refrigerator temperature is controlled by a thermostat (**B**). Please note that the thermostat has no "off" position.

The refrigerator is fitted with a safety device, which automatically shuts off the supply of gas if the flame goes out. The safety device can be opened manually by depressing knob (**C**).

The piezoelectric igniter discharges sparks over the burner when the button (**D**) is pushed. In the flame viewer (**E**) you can see a blue light when the flame is alight.

GAS OPERATION

1. To start the refrigerator, turn the knob (**A**) to the "**GAS**" position.
2. Turn the thermostat knob (**B**) to setting 4.
3. Push button (**C**) in until it bottoms out - and hold. While holding button (**C**), push button (**D**) for the piezo igniter several times to light the burner. This can be observed through the flame view port (**E**).
4. After the flame lights, continue to hold the button (**C**) for an additional ten (10) seconds. Release the button (**C**) and check the flame view port (**E**) to make sure the burner does not go out. If the burner goes out, repeat the lighting procedure Steps 1 through 4.
5. To shut off the refrigerator, turn the knob (**A**) to the "**OFF**" position.

NOTE: After changing an LP tank, or after a long shut off period, the gas line is likely to be filled with air. You may have to repeat the lighting procedure several times to purge the air out of the gas lines.

ELECTRIC OPERATION

1. Check to be sure that the power cord is properly connected to the power supply.
2. Turn knob (**A**) to the position marked "**ELEC**" for 120 volt AC operation.
3. Turn the thermostat knob (**B**) to setting 4.
4. To shut off the refrigerator, turn the knob (**A**) to the "**OFF**" position.

THERMOSTAT

The refrigerator is equipped with a thermostat that can be adjusted by turning knob (**B**) to different setting to maintain the desired cabinet temperature.

- "**OFF**" Setting of the Thermostat: In gas operation, the thermostat closes its main valve and the burner runs continuously at the bypass rate or pilot. In electric operation, the contacts in the thermostat are open and the heating element is off.
- "**MAX**" Setting of the Thermostat: In gas operation, the thermostat allows the burner to remain on high flame continuously. In electric operation, the heating element is "**ON**" continuously.
- The thermostat can be adjusted between "**MAX**" and "**OFF**" to obtain the desired cabinet temperature. The closer the knob is to "**MAX**", the colder the cabinet temperature. The closer the knob is to "**OFF**", the warmer the cabinet temperature.

When the thermostat reaches the set temperature, it will cut the burner back to bypass or, in electric operation, shut off the heating element. The setting of the thermostat is not critical, but we recommend it be adjusted to maintain a dry frost on the cooling fins. Adjust the thermostat knob closer to "**MAX**" when the outside temperature becomes warm.

OPERATING INSTRUCTIONS

HOW TO USE THE REFRIGERATOR

⚠ WARNING

EXPLOSION HAZARD. Never store explosive substances in the refrigerator, such as cigarette lighter fuel, gasoline, ether or the like. Failure to heed this warning could cause an explosion resulting in death or severe personal injury.

Total refrigerator volume: 8 cu.ft.

Food storage compartment

The food storage compartment is completely closed and unventilated, which is necessary to maintain the required low temperature for food storage. Consequently, foods having a strong odor or those that absorb odors easily should be covered. Vegetables, salads etc. should be covered to retain their crispness. The coldest positions in the refrigerator are under the cooling fins and at the bottom of the refrigerator. The warmer areas are on the upper door shelves. This should be considered when placing different types of food in the refrigerator.

Frozen food storage compartment

Quick frozen soft fruits and ice cream should be placed in the coldest part of the compartment, which is at the bottom of the aluminum liner. Frozen vegetables, may be stored in any part of the compartment. This compartment is not designed for deep or quickfreezing of food. Meat or fish, whether raw or prepared, can be stored in the frozen food storage compartment provided they are precooled first in the refrigerator. They can be stored about three times longer in the frozen food compartment as compared to the fresh food compartment. To prevent food from drying out, keep it in covered dishes, containers, plastic bags or wrapped in aluminum foil.

Ice making

Ice cubes can be made in the ice tray placed in the freezer compartment. The tray should be filled with water to within 1/4" (5 mm) from the top.

For faster ice making, the tray should be placed in direct contact with the bottom of the freezer compartment. To release the ice cubes seize the tray with both hands and twist the tray. Cubes not required should be replaced in the tray. Refill the tray with water and replace the tray in the freezer compartment. Ice will be made more rapidly if the thermostat is set at its highest position. It is a good idea to do this a few hours before the anticipated need for ice, but be sure to turn the thermostat back to normal setting, usually about mid-setting when the ice is formed. Food in the lower compartment may be frozen if the refrigerator is left on "**MAX**" position.

Defrosting

Frost will gradually accumulate on the refrigerating surfaces. It must not be allowed to grow too thick as it acts as an insulator and adversely affects refrigerator performance. Check the formation of frost regularly every week and when it gets about 1/8" (3 mm) thick, defrost the refrigerator.

CAUTION

Do not use:

- **A knife or an ice pick, or other sharp tools to remove frost from the freezer shelves. It can create a leak in the ammonia system**
- **A hot air blower. Permanent damage could result from warping the metal or plastic parts.**

Shut off the refrigerator by turning knob (**A**) to "**OFF**" position. Empty the refrigerator, leaving the cabinet and freezer doors open. Filling the ice tray with hot water and placing it in the freezer compartment can reduce defrosting time.
The defrost water runs from a collector channel to a drip tray/cup at the rear of the refrigerator where it normally evaporates. If heavy frost built up on the freezer plate and the cooling fins, and a lot of defrost water, move the plastic drain tube in to a watertight bucket or container.

As the frost melts, the water will flow into the container. When all the frost has melted wipe up the excess moisture and empty the accumulated water from the bucket. Replace the drain tube to its original position. Defrost water in the freezer compartment should be wiped up with a clean cloth.

When all the frost is melted, dry the interior of the refrigerator with a clean cloth. Replace all food and set the thermostat to "**MAX**" for a few hours. Then reset the thermostat to its normal position.

CLEANING

Cleaning the refrigerator is usually done after it is defrosted or put into storage. To clean the interior liner of the refrigerator, use lukewarm weak soda solution. Use only warm water to clean the finned evaporator, gasket, ice trays and shelves. **NEVER use strong chemicals or abrasives to clean these parts, as the protective surfaces will be damaged**. It is important to always keep the refrigerator clean.

OPERATING INSTRUCTIONS

LIGHTING

The refrigerator is provided with a battery power interior light. The battery box is at the rear of the refrigerator. Four batteries, type D (R20) 1.5 volts are to be used.

SHUT OFF - STORAGE PROCEDURE

To shut off the refrigerator, turn knob (**A**) to "**OFF**" position. If the refrigerator will not be in operation for a period of weeks, it should be emptied, defrosted, cleaned and the doors left ajar. The ice tray should also be dried and kept outside the cabinet.

NOTE: To avoid running down the batteries to the interior light during defrosting and storage periods, use a tape to close the light switch or remove the lamp bulb. The batteries can also be removed from the battery box at the rear of the refrigerator.

MAINTENANCE & SERVICE

The user should be aware of service that must be done on a regular schedule to keep the refrigerator operating properly. A qualified technician who is familiar with LP gas systems and refrigerators should only perform the service.

PERIODIC MAINTENANCE

To keep your refrigerator operating efficiently and safely, periodic inspection and cleaning of several components is recommended once or twice a year.

It is important to keep the area at the back of the refrigerator clean. Clean the coils on the back of the refrigerator. Use a soft bristled brush to dust off the coils. It is important to keep the refrigerator area free from combustible material, gasoline and other flammable vapors or liquids.

The following maintenance is required once or twice a year, but should only be done by a qualified serviceman who is familiar with LP gas systems and refrigerators.

Check all connections in the LP gas system

Check all connections in the LP gas system (at the back of the refrigerator) for gas leaks. The LP gas supply must be turned on. Apply a non-corrosive bubble solution to all LP gas connections. The appearance of bubbles indicates a leak and should be repaired immediately by a **qualified serviceman who is familiar with gas system and refrigerators.**

⚠ WARNING

EXPLOSION HAZARD. Never use an open flame to check for gas leaks. Failure to heed this warning could cause an explosion resulting in death or severe personal injury.

Check burner flame

Check burner flame for proper appearance. The flame should be light blue with no yellow at the tip.

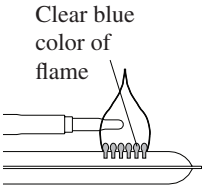

Check the LP gas pressure

The LP gas pressure should be checked and the main regulator readjusted if pressure is incorrect. The correct operating pressure is 11 inches of water column. The correct place to take the LP gas pressure is at the test port just ahead of the burner jet.

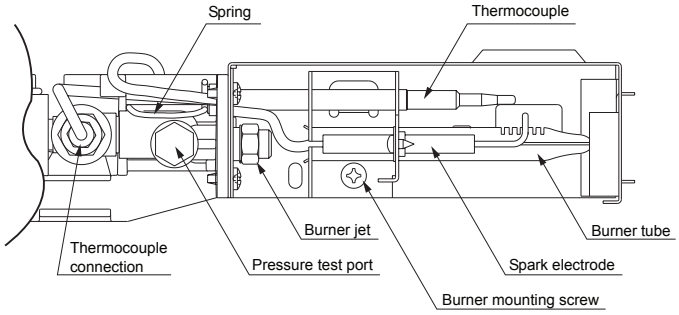

Inspect the flue baffle

It should be reasonably clean and free of soot. Heavy soot formation indicates improper functioning of the burner. The flue and burner both require cleaning in the following manner:

1. Unplug the refrigerator power cord from the 120 volt AC outlet.
2. Turn the knob (**A**) to "**OFF**" position.
3. Remove cover from the burner housing.
4. Disconnect the wire from the high voltage electrode.
5. Remove the burner mounting screw and remove the burner assembly.
6. Remove the wire and flue baffle from the top of flue tube. Clean the flue from the top using a flue brush. Blowing compressed air into the flue *will not* properly clean soot and scale out of the flue tube. Replace the flue baffle.
7. Clean burner tube with a brush. Blow out burner with compressed air.
8. Before removing burner jet, clean burner area of soot and scale that fell out of flue tube. Remove the burner jet. Soak the jet in wood alcohol and blow it out with compressed air. Re-install and tighten burner jet.

⚠ WARNING

FIRE HAZARD. Do not use a wire or pin when cleaning the burner jet as damage can occur to the precision opening. Failure to heed this warning could cause fire resulting in personal injury.

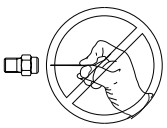

9. Reinstall burner, being careful that the end of the burner fits into the slot on the burner bracket. Check to make sure slots are centered under the flue tube and the thermocouple is positioned properly (tip of thermocouple extends over two slots of burner).
10. Be sure to reconnect the wire to high voltage electrode. Check the electrode for proper location and gap.

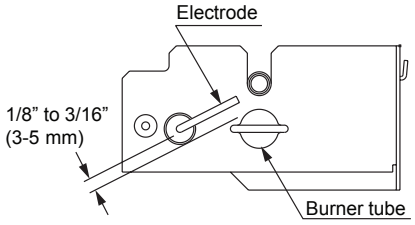

11. The gas fittings on the refrigerator need to be checked for leaks. Turn the knob (**A**) to position "**GAS**". Apply a non-corrosive bubble solution to the fitting and observe for leaks. The safety valve will not allow gas pressure to any connections between it and the burner jet. These fittings must be checked before burner is lighted.

    The safety shut-off must be manually depressed to allow gas pressure to flow to the burner jet. Be sure to apply the leak check solution before depressing the safety shut-off. DO NOT depress safety shutoff for over 30 seconds.

⚠ WARNING

EXPLOSION HAZARD. Never use an open flame to check for gas leaks. Failure to heed this warning could cause an explosion resulting in death or severe personal injury.

12. Allow 10 minutes for the LP gas to leave the burner area. Light the burner according to the "Operating Instructions" section "Gas Operation". Allow burner to run 5 minutes.
13. Connect 120 volt power cord to the outlet.
14. Check LP gas safety shutoff.

MAINTENANCE & SERVICE

TROUBLESHOOTING

The refrigerator does not cool properly

- Burner jet clogged. Clean. See section “Maintenance & Service”,
- Check level of refrigerator.
- Restriction in air flow across cooling unit.
- Heavy frost buildup on evaporator fins. Defrost.
- Flue baffle not inserted properly in flue tube.
- Improperly set thermostat. See paragraph on thermostat. In hot weather the setting should be closer to “**MAX**” than usual.
- Burner dirty. Clean. See Section Maintenance & Service.
- LP gas pressure low at burner. Set main regulator so pressure does not drop below 11 inches water column at pressure test port.
- Burner not located properly under flue tube. Relocate.
- Burner damaged. Replace.
- Odors and fumes:
  - Dislocated burner.
  - Damaged burner.
  - Dirty flue tube.

SPARE PARTS

The following list is a list of commonly used parts, which will be available, if required, from your Dometic Service Center.

Part No.	Description
200 74 19-21/7	Jet, no. 58
200 75 03-03/6	Burner, (with electrode)
293 03 79-00/9	Electrode
293 14 96-04/2	Thermocouple
200 75 05-00/7	Cover, (burner)
293 16 57-01/5	Safety valve
385 02 23-01/1	Thermostat
293 17 96-01/1	Piezo igniter
293 26 67-04/7	Baffle
385 06 44-14/1	Heater, 120V, 300W
293 21 06-01/2	Lamp cover
293 25 75-01/8	Door shelf
293 25 76-01/6	Door shelf, 3 pieces
200 74 80-32/6	Knob, thermostat, white
200 74 80-41/7	Knob, thermostat, grey
200 74 80-35/9	Knob, selector, white
200 74 80-42/5	Knob, selector, grey
293 27 83-01/8	Flap, base front

Contact an authorized service center for parts and repairs as needed.

WIRING DIAGRAM

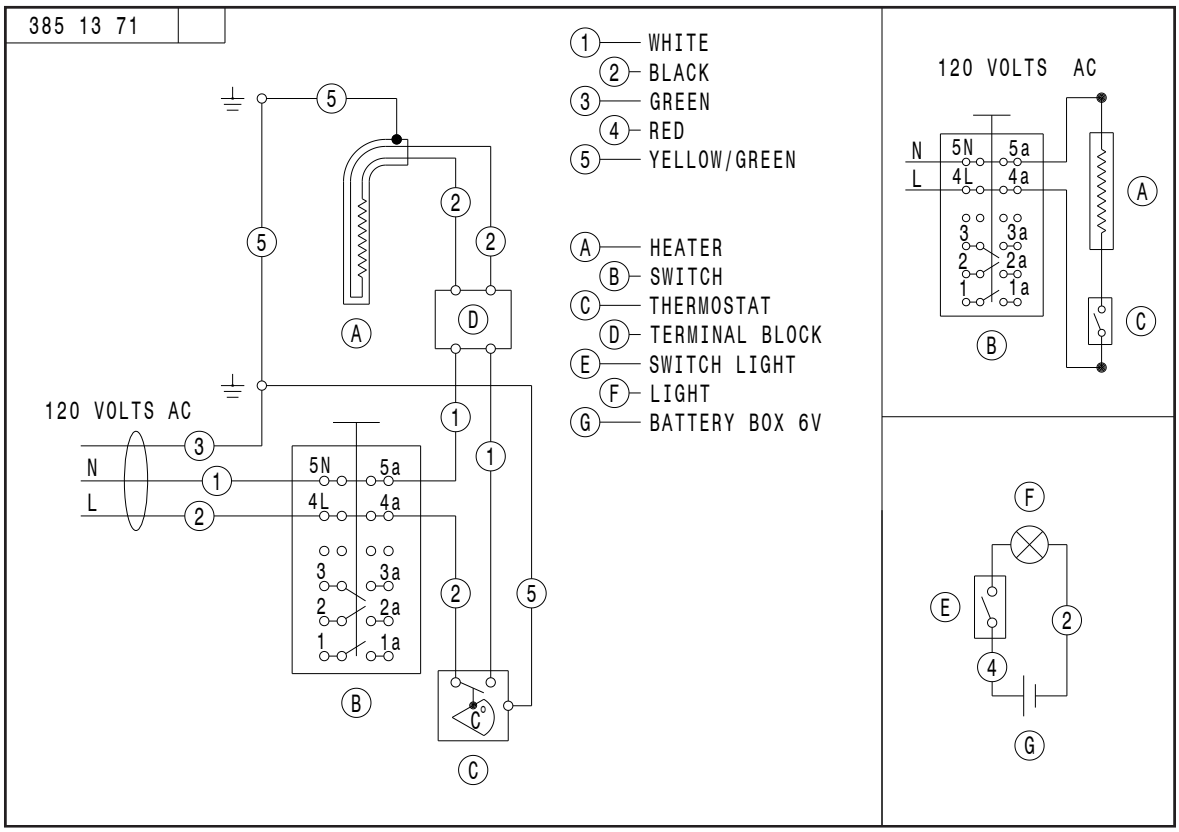

TABLE DES MATIERES

INSTALLATION 11
Informations 11
Modèle indépendant pour installation uniquement au sol 11
Distances de dégagement 11
Dimensions du réfrigérateur 12
Raccordement du gaz 12
Essai de l'arrêt de sécurité du gpl (propane) 12
Raccordement électrique 12
Déplacement du réfrigérateur 12

CONSIGNES D'UTILISATION 13
Importance d'une bonne mise à niveau du réfrigérateur 13
Dispositifs de commande 13
Utilisation au gaz 13
Utilisation électrique 13
Thermostat 13
Nettoyage 14
Éclairage intérieur 14
Comment utiliser le réfrigérateur 14
Mise à l'arrêt - période d'inactivité 15

MAINTENANCE ET ENTRETIEN 15
Maintenance périodique 15
Dépannage 17
Pièces de rechange 17

SCHÉMA ÉLEQTRIQUE 17

GARANTIE 18

SYMBOLES

Les symboles suivants sont employés dans tout le manuel:

⚠ AVERTISSEMENT — Indique une situation potentiellement dangereuse qui, si elle n'est pas évitée, pourrait entraîner de graves blessures ou même la mort.

⚠ ATTENTION — Indique une situation potentiellement dangereuse qui, si elle n'est pas évitée, pourrait résulter en des blessures mineures ou modérées.

ATTENTION — Utilisé sans le symbole d'alerte à la sécurité, indique une situation potentiellement dangereuse qui, si elle n'est pas évitée, pourrait résulter en des dommages matériels.

ⓘ — Information

☞ — Instructions pas à pas

INSTALLATION

INFORMATIONS

Cet appareil est conçu pour stocker des aliments et des produits alimentaires surgelés ainsi que pour fabriquer de la glace.

L'appareil est certifié conforme à la dernière version de la norme ANSI Z21.19•CSA 1.4 sur les réfrigérateurs utilisant du gaz comme combustible et installés en unité indépendante.

L'installation doit se conformer aux réglementations locales et, en l'absence de celles-ci, aux normes suivantes lorsqu'elles s'appliquent.

Aux États-Unis, l'installation doit être réalisée en conformité avec :

1. Le code "National Fuel Gas Code", ANSI Z223.1/NFPA 54 (dernière édition).
2. Le code "Recreational Vehicles Code", ANSI A119.2 (dernière édition).
3. Le norme de construction et de sécurité pour maisons mobiles, titre 24 CFR, partie 3280.

Si on utilise une source d'alimentation électrique, le réfrigérateur doit être mis à la masse, lors de son installation, conformément aux réglementations locales et, en l'absence de celles-ci, au code "National Electrical Code", ANSI/NFPA 70 - (dernière édition).

Au CANADA, l'installation doit être réalisée en conformité avec :

1. Le code "Installation du gaz naturel et du propane", CSA B149.1.
2. La série de normes CSA Z240 RV, Véhicules récréatifs.
3. La norme actuelle CSA Z240.4, "Installations de gaz dans les constructions mobiles et véhicules récréatifs".

Si on utilise une source d'alimentation électrique, le réfrigérateur doit être mis à la masse, lors de son installation, conformément aux réglementations locales et, en l'absence de celles-ci, au code canadien de l'électricité, CSA C22.1 parties I et II - (dernière édition).

C US

MODÈLE INDÉPENDANT POUR INSTALLATION UNIQUEMENT AU SOL

La pièce doit être bien ventilée. Elle ne doit pas être utilisée comme chambre à coucher. Par ailleurs, la pièce doit être dotée d'une fenêtre ouvrable ou d'une porte donnant sur l'extérieur.

Pour obtenir un meilleur fonctionnement de l'appareil à des températures ambiantes élevées, il faut également prévoir une circulation libre de l'air au-dessus de l'unité réfrigérante située derrière l'appareil.

Assurez-vous qu'il reste un espace libre minimum de 4 pouces (100 mm) au-dessus du réfrigérateur et que l'ouverture de ventilation située sur le dessus de l'appareil n'est pas obstruée d'une manière ou une autre.

Ne placez pas le réfrigérateur dans un endroit où l'air ne peut pas circuler librement. Il faut maintenir un espace libre d'au moins 1 pouce (25 mm) entre la partie arrière et les faces latérales du réfrigérateur et les parois qui entourent celui-ci.

Ce réfrigérateur installé en unité indépendante exige que l'on puisse accéder à l'arrière de l'appareil pour faire l'entretien des équipements de gaz. Si les autorités locales l'acceptent, cette accessibilité peut être réalisée en utilisant un tuyau flexible en métal tressé homologué pour le raccordement du gaz ; ce tuyau permet alors de déplacer le réfrigérateur sans couper l'alimentation en gaz. Néanmoins, si les autorités locales exigent que le raccordement à l'alimentation en gaz soit rigide, le réfrigérateur doit être placé en ménageant un espace suffisant au dos de l'appareil ou, si ce dernier est installé contre un mur, en prévoyant dans le mur un panneau de visite d'une dimension minimum de 16" x 20" permettant d'accéder à la partie arrière du réfrigérateur. Le réfrigérateur doit être positionné verticalement dans les deux directions. Pour faire le réglage, utilisez le pied du réfrigérateur.

DISTANCES DE DÉGAGEMENT

Les distances de dégagement minimum en pouce par rapport aux matériaux combustibles sont de :

Au-dessus	4" (100 mm)
Latéralement	1" (25 mm)
À l'arrière	1" (25 mm)
En dessous	Les pieds doivent être installés pour que l'air puisse circuler librement.

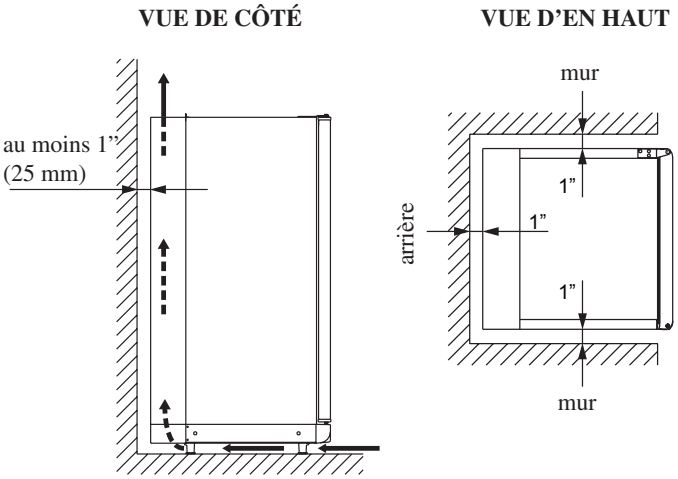

N. B. : N'installez pas l'appareil directement sur un revêtement de sol en moquette. La moquette doit être retirée ou protégée par un panneau de métal ou de bois placé dessous le réfrigérateur et couvrant au moins toute la largeur et la profondeur de l'appareil.

INSTALLATION

DIMENSIONS DU RÉFRIGÉRATEUR

Dimensions hors tout en pouces et mm :

Hauteur	63-15/32 (1612)
Largeur	23-5/16 (592)
Profondeur	24-1/2 (623)

RACCORDEMENT DU GAZ

Le branchement sur la conduite d'alimentation de gaz se fait au robinet manuel du gaz doté d'un raccord conique mâle 3/8" SAE (UNF 5/8" -18). **Utilisez une clé de retenue (contre clé) pour serrer les raccords d'alimentation de gaz.** Vérifiez qu'il n'y a pas de fuites sur tous les raccordements réalisés avec un détecteur de fuite non corrosif.

⚠ AVERTISSEMENT

RISQUE D'EXPLOSION. Ne jamais utiliser de flamme pour vérifier les fuites de gaz. La non-observance de cet avertissement peut provoquer une explosion avec des risques d'accident mortel ou de graves blessures.

Le système d'alimentation en gaz doit comprendre un régulateur de pression pour que la pression ne dépasse pas 11 pouces de colonne d'eau.

Lorsqu'on teste le système d'alimentation en gaz à des pressions supérieures à 1/2 psi, il faut débrancher l'appareil et son robinet d'arrêt manuel de la tuyauterie d'alimentation en gaz. Lorsqu'on teste le système d'alimentation en gaz à des pressions inférieures ou égales à 1/2 psi, il faut isoler l'appareil de la tuyauterie d'alimentation en gaz en fermant le robinet d'arrêt manuel.

Si vous désirez des instructions plus détaillées sur l'installation et le raccordement à l'alimentation en gaz, contactez votre revendeur ou distributeur.

ESSAI DE L'ARRÊT DE SÉCURITÉ DU GPL (PROPANE)

Il faut faire un essai de l'arrêt de sécurité du gaz après avoir raccordé le réfrigérateur au système d'alimentation en GPL (propane).

Pour faire un essai de l'arrêt de sécurité du gaz, procédez comme suit :

1. Mettez en marche le réfrigérateur conformément aux instructions d'utilisation du gaz. Voir le chapitre "Consignes d'utilisation".
2. Vérifiez que la flamme du gaz est allumée. Vous pouvez le faire au moyen du regard d'observation de la flamme (**E**).
3. Fermez le robinet de gaz en tournant de nouveau le bouton (**A**) sur la position d'arrêt "**OFF**".
4. Attendez une minute.
5. Retirez la plaque de protection du brûleur ; il y a une vis sur celui-ci. Ouvrez le robinet de gaz en tournant le bouton (**A**) sur la position "**GAZ**" sans toucher aux boutons (**C**) et (**D**). Appliquez une solution à bulles de savon du commerce, non corrosive,sur la buse du brûleur.
6. Aucune bulle ne doit apparaître à l'orifice de la buse. La présence de bulles indique un défaut de fonctionnement de l'arrêt de sécurité du gaz. Une réparation est alors nécessaire.
7. S'il n'y a pas de bulles à la buse du brûleur, la soupape de sûreté du gaz fonctionne correctement. Rincez avec de l'eau fraîche la buse avant de continuer. Faites attention à ne pas endommager la buse du brûleur.
8. Replacez la plaque de protection et tournez le bouton (**A**) de nouveau sur "**OFF**" (Arrêt).
9. Démarrez le réfrigérateur en suivant les instructions d'utilisation du gaz au chapitre "Consignes d'utilisation".
10. Le brûleur doit de nouveau fonctionner normalement. Laissez le brûleur marcher pendant au moins 5 minutes.

RACCORDEMENT ÉLECTRIQUE

Raccordement au courant 120 volts c.a.

Le réfrigérateur est équipé d'une prise mâle à trois broches, avec mise à la masse pour assurer la protection contre les chocs électriques. Cette prise doit être directement enfichée dans une prise de courant femelle trois broches, correctement mise à la masse. NE COUPEZ PAS ou N'ENLEVEZ PAS la broche de terre. Le cordon doit être placé de façon à ne pas toucher la plaque de protection du brûleur, celle du conduit de cheminée ou toute autre pièce qui pourrait endommager le matériau qui le protège.

DÉPLACEMENT DU RÉFRIGÉRATEUR

Avant de procéder à des travaux sur le réfrigérateur, assurez-vous que les fils d'alimentation en courant alternatif sont débranchés. Arrêtez l'alimentation en gaz. Débranchez la conduite d'alimentation en gaz à l'arrière du réfrigérateur. Utilisez toujours une clé de retenue (contre clé) pour desserrer ou serrer le raccordement. Bouchez la conduite d'alimentation en gaz et déplacez le réfrigérateur. La remise en place se fait de manière inverse à la dépose. Vérifiez qu'il n'y a pas de fuite sur tous les raccords de gaz. Reportez-vous au chapitre INSTALLATION.

CONSIGNES D'UTILISATION

IMPORTANCE D'UNE BONNE MISE À NIVEAU DU RÉFRIGÉRATEUR

Dans un système de réfrigérateur à absorption, l'ammoniaque est liquéfiée dans le serpentin condenseur à ailettes qui se trouve en haut, à l'arrière de l'appareil. L'ammoniaque liquide s'écoule ensuite vers l'évaporateur, à l'intérieur du congélateur, où elle est exposée à un courant circulant de gaz hydrogène qui provoque son évaporation et crée du froid dans le congélateur.

Lorsque le réfrigérateur marche pour la toute première fois, le cycle de réfrigération peut prendre jusqu'à quatre heures de fonctionnement avant que le congélateur puisse remplir sa fonction.

La tuyauterie de l'évaporateur est spécialement mise en pente pour assurer le mouvement continu de l'ammoniaque. Ce liquide s'écoule ainsi vers le bas, par gravité, dans toute cette partie. Si le réfrigérateur est utilisé quand il n'est pas au niveau horizontal, l'ammoniaque liquide va s'accumuler dans certaines parties de la tuyauterie de l'évaporateur. Ceci va ralentir l'écoulement de l'hydrogène et du gaz d'ammoniaque, et dans les cas les plus graves, les bloquer complètement, ce qui rendrait alors la réfrigération impossible.
Le réfrigérateur doit être positionné verticalement dans les deux directions. Pour faire le réglage, utilisez le pied du réfrigérateur.

DISPOSITIFS DE COMMANDE

Le réfrigérateur peut fonctionner soit sur courant alternatif de 120 volts ou au GPL (propane). On passe d'un mode de fonctionnement à l'autre en tournant les boutons de commande sur les positions indiquées sur la figure.

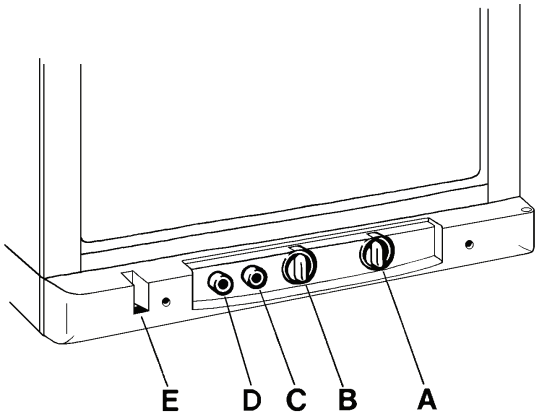

Le sélecteur de la source d'énergie (**A**) peut être réglé sur "**ELEC**" (120 volts c.a.), "**GAZ**" (GPL) ou en position d'arrêt "**OFF**".
La température du réfrigérateur est commandée par un thermostat (**B**). Il est à noter qu'il n'y a pas de position d'arrêt sur le thermostat.
Le réfrigérateur est équipé d'un dispositif de sécurité qui coupe automatiquement l'alimentation en gaz si la flamme s'éteint. Ce dispositif peut être ouvert manuellement en appuyant sur le bouton (**C**).
L'allumoir piézo-électrique décharge des étincelles sur le brûleur lorsqu'on pousse le bouton (**D**). Dans le regard d'observation de la flamme (**E**), vous pouvez voir une lumière bleue lorsque la flamme est allumée.

UTILISATION AU GAZ

1. Pour mettre en route le réfrigérateur, tournez le bouton (**A**) sur la position "**GAZ**".
2. Tournez le bouton (**B**) du thermostat sur la position 4.
3. Enfoncez le bouton (**C**) à fond puis, en le maintenant ainsi, poussez à plusieurs reprises le bouton (**D**) de l'allumoir piézo pour allumer le brûleur. L'allumage du brûleur peut être vérifié au moyen de l'indicateur de flamme (**E**).
4. Maintenez le bouton (**C**) enfoncé pendant dix (10) secondes après que le gaz est allumé. Relâchez le bouton (**C**) et vérifiez par le regard d'observation de la flamme que le brûleur ne s'est pas éteint. Si c'est le cas, répétez la procédure de l'étape 1 à 4.
5. Pour arrêter le réfrigérateur, tournez le bouton (**A**) sur laposition d'arrêt "**OFF**".

N. B. : Après le remplacement d'un réservoir de GPL (propane), ou après une longue période de non-utilisation, la conduite de gaz est souvent remplie d'air. Il vous sera alors peut-être nécessaire de répéter cette opération plusieurs fois pour purger l'air hors des conduites de gaz.

UTILISATION ÉLECTRIQUE

1. Assurez-vous que le cordon électrique est correctement raccordé à la source d'alimentation.
2. Tournez le bouton (**A**) sur la position marquée "**ELEC**" pour une utilisation en 120 volts c.a.
3. Tournez le bouton (**B**) du thermostat sur la position 4.
4. Pour arrêter le réfrigérateur, tournez le bouton (**A**) sur la position d'arrêt "**OFF**".

THERMOSTAT

Le réfrigérateur est équipé d'un thermostat réglable en tournant le bouton (**B**) sur différentes positions. Chaque position permet de maintenir l'appareil à une température donnée.

- **Réglage du thermostat sur "OFF" (Arrêt) :** En utilisation gaz, le thermostat ferme sa valve principale et le brûleur fonctionne en continu à un taux de dilution, c.-à-d. en veilleuse. En utilisation électrique, les contacts du thermostat sont ouverts et l'élément de chauffe est éteint.
- **Réglage du thermostat sur "MAX" :** En utilisation gaz, le thermostat laisse le brûleur fonctionner en continu à plein feu. En utilisation électrique, l'élément de chauffe est allumé en permanence.
- Le thermostat peut être réglé entre "**MAX**" et "**OFF**" (Arrêt) pour obtenir la température désirée dans l'appareil. Plus le bouton se rapproche de "MAX", plus la température de l'appareil est basse. Plus il se rapproche de "**OFF**" (Arrêt), plus la température est élevée.

Lorsque le thermostat atteint la température désirée, il met le brûleur de nouveau en taux de dilution ou, en utilisation électrique, il éteint l'élément de chauffe. Le réglage du thermostat n'est pas critique. Nous recommandons cependant de choisir une position qui permette de garder un givre "sec" sur les ailettes de réfrigération. Réglez le bouton du thermostat au plus près de "**MAX**" lorsque la température extérieure s'élève.

CONSIGNES D'UTILISATION

COMMENT UTILISER LE RÉFRIGÉRATEUR

Volume total réfrigéré : 8 pieds cubes.

Compartiment de stockage des produits alimentaires

Le compartiment de stockage des produits alimentaires est complètement fermé et non ventilé. Ceci est nécessaire pour maintenir la température basse qui est exigée pour le stockage des aliments. Aussi, les produits alimentaires à forte odeur ou ceux qui peuvent facilement absorber des odeurs doivent être recouverts. De même, il faut protéger les légumes, les salades, pour qu'ils conservent leur croquant. Les endroits les plus froids du réfrigérateur se trouvent sous les ailettes de réfrigération et en partie basse du réfrigérateur, les endroits les plus chauds sur les étagères supérieures de la porte. Il faut donc avoir ceci à l'esprit lorsqu'on range les différents types d'aliments dans le réfrigérateur.

Compartiment de stockage des produits alimentaires surgelés

Les jus de fruits surgelés et les glaces doivent être placés dans la partie la plus froide du compartiment qui se trouve en bas du revêtement isolant aluminium. Les légumes surgelés peuvent être conservés dans n'importe quel endroit de ce compartiment. Ce compartiment n'est pas conçu pour la congélation ou la surgélation des aliments. La viande ou le poisson, qu'ils soient crus ou préparés, peuvent être conservés dans le compartiment de stockage des produits surgelés à condition d'avoir d'abord été préréfrigérés dans le réfrigérateur. Ils peuvent être conservés environ trois fois plus longtemps dans le compartiment des produits surgelés que dans celui des produits non surgelés. Pour éviter le séchage des aliments, conservez-les dans des plats recouverts, des récipients fermés, des sachets en plastiques ou bien emballés dans une feuille aluminium.

Fabrication de glaçons

Il est possible de fabriquer des glaçons dans le bac qui se trouve dans le compartiment congélateur. Le bas doit être rempli d'eau jusqu'à un niveau situé à 1/4" (5 mm) en dessous du bord supérieur.

Pour obtenir de la glace plus rapidement, placez le bac à glaçons directement sur le fond du compartiment congélateur. Pour retirer les glaçons du bac, saisissez le bac avec les deux mains et tordez-le. Replacez dans le bac les glaçons dont vous n'avez pas immédiatement besoin. Remplissez de nouveau le bac avec de l'eau et replacez-le dans le congélateur. La fabrication de glace sera plus rapide si le thermostat est réglé sur la position la plus haute. Il est bon de procéder ainsi quelques heures avant que vous ayez besoin de glace mais n'oubliez pas de tourner le thermostat de nouveau en position de fonctionnement normal, généralement la position médiane, dès que la glace se sera formée. Les aliments dans le compartiment inférieur pourraient geler si le bouton restait sur la position de réglage "**MAX**".

Dégivrage

Le givre ne doit pas pouvoir s'accumuler sur les surfaces réfrigérantes car il agit alors comme un isolant et a un effet négatif sur les performances du réfrigérateur. Vérifiez régulièrement la formation de givre, chaque semaine, et dégivrez le réfrigérateur lorsque l'épaisseur du givre est d'environ 3 mm. Arrêtez le réfrigérateur en tournant le bouton (**A**) sur la position d'arrêt "**OFF**". Videz le réfrigérateur et laissez les portes du compartiment principal et du congélateur ouvertes. Le temps de dégivrage peut être raccourci en remplissant le bac à glaçons d'eau chaude et en plaçant ce dernier sur l'étagère du congélateur. refrigerator.

ATTENTION

N'utilisez pas:

- **De couteau ou de poinçon à glace ou tout autre instrument pointu pour retirer le givre du compartiment congélateur. Vous pourriez créer une fuite dans le système d'ammoniaque.**
- **De ventilateur à air chaud. Les pièces métalliques et plastiques pourraient se voiler et le réfrigérateur risquerait d'être endommagé de manière permanente.**

L'eau de dégivrage s'écoule par une rigole vers un godet ou un plateau d'égouttage situé à l'arrière du réfrigérateur d'où, normalement, elle s'évapore. S'il y a beaucoup de givre sur la plaque du congélateur et les ailettes de réfrigération et donc s'il y a beaucoup d'eau de dégivrage, détachez le tuyau de drainage pour qu'il s'écoule dans un seau ou un récipient étanche.

Lors du dégivrage, l'eau coule dans le récipient. Lorsque tout le givre a fondu, essuyez les restes d'humidité et videz l'eau recueillie dans le récipient. Replacez le tuyau de drainage dans sa position d'origine. L'eau de dégivrage doit être essuyée avec un chiffon propre.

Lorsque toute la glace a fondu, séchez l'intérieur du réfrigérateur avec un chiffon sec. Replacez tous les aliments et réglez le thermostat en position "**MAX**" pendant quelques heures. Remettez ensuite le thermostat dans la position normale.

NETTOYAGE

Le nettoyage du réfrigérateur est habituellement effectué après le dégivrage ou une période d'inactivité. Pour nettoyer le revêtement isolant intérieur du réfrigérateur, utilisez une solution tiède et faible de carbonate de sodium. Utilisez uniquement de l'eau chaude pour nettoyer l'évaporateur à ailettes, le joint d'étanchéité, les bacs à glaçons et les étagères. **N'employez JAMAIS de produits chimiques forts ou abrasifs pour nettoyer ces différentes parties.** Vous pourriez endommager leurs revêtements de protection. Il est important de veiller à ce que le réfrigérateur reste toujours propre.

ÉCLAIRAGE INTÉRIEUR

Le réfrigérateur dispose d'un éclairage intérieur alimenté sur piles. Le boîtier des piles se trouve à l'arrière du réfrigérateur et contient quatre piles de type D (R20), 1,5 volts.

CONSIGNES D'UTILISATION

MISE À L'ARRÊT - PÉRIODE D'INACTIVITÉ

Pour arrêter le réfrigérateur, tournez le bouton (**A**) sur la position d'arrêt "**OFF**". Si le réfrigérateur ne va pas fonctionner pendant une période de plusieurs semaines, il faut le vider, le dégivrer, le nettoyer et maintenir les portes entrouvertes. Le bac à glaçons doit être également séché et conservé à l'extérieur de l'appareil.

N. B. : Pour éviter que les piles qui alimentent la lampe d'éclairage intérieur pendant les opérations de dégivrage et les périodes d'inactivité de l'appareil, fermez l'interrupteur de la lampe en le maintenant avec un ruban adhésif ou retirez l'ampoule. Vous pouvez également enlever les piles du boîtier qui se trouve à l'arrière du réfrigérateur.

⚠ AVERTISSEMENT

RISQUE D'EXPLOSION. Ne jamais stocker des substances explosives dans le réfrigérateur telles que du gaz à briquet, de l'essence, de l'éther ou tout autre produit similaire. La non-observance de cet avertissement peut provoquer une explosion avec des risques d'accident mortel ou de graves blessures.

MAINTENANCE ET ENTRETIEN

L'utilisateur doit savoir que l'entretien doit être fait de manière régulière pour garantir le bon fonctionnement du réfrigérateur. Cet entretien ne peut être effectué que par un technicien qualifié qui connaît bien les systèmes et les réfrigérateurs à GPL (propane).

MAINTENANCE PÉRIODIQUE

Pour que votre réfrigérateur puisse continuer de fonctionner efficacement et de manière sure, il faut procéder périodiquement à une inspection et au nettoyage de plusieurs de ses pièces. Nous recommandons de le faire une ou deux fois par an.

Il est important que la partie à l'arrière du réfrigérateur reste propre. Nettoyez les serpentins à l'arrière du réfrigérateur. Utilisez une brosse à poils doux pour dépoussiérer les serpentins. Il est important de maintenir la zone du réfrigérateur exempte de matériau combustible, d'essence ou d'autres liquides ou vapeurs inflammables.

Les opérations de maintenance suivantes sont nécessaires une ou deux fois par an. Elles ne doivent être effectuées que par un technicien qualifié qui connaît bien les systèmes et les réfrigérateurs à GPL (propane).

Vérifier qu'il n'y a pas de fuite sur tous les raccords du système de GPL

Vérifier qu'il n'y a pas de fuite sur tous les raccords du système de GPL, à l'arrière du réfrigérateur. L'alimentation en GPL doit être ouverte. Appliquer une solution à bulles de savon non-corrosive sur tous les raccords de GPL. La présence de bulles indique une fuite qui doit être immédiatement réparée par un **technicien qualifié qui connaît bien les systèmes et les réfrigérateurs à GPL (propane)**.

⚠ AVERTISSEMENT

RISQUE D'EXPLOSION. Ne jamais utiliser de flamme pour vérifier les fuites de gaz. La non-observance de cet avertissement peut provoquer une explosion avec des risques d'accident mortel ou de graves blessures.

Vérifier que l'état de la flamme du brûleur

Vérifier que l'état de la flamme du brûleur : la flamme doit être de couleur bleu clair et son extrémité ne doit pas être jaune.

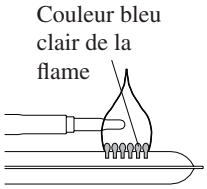

Vérifier la pression du GLP (propane)

Vérifier la pression du GLP (propane) et régler de nouveau le régulateur principal si la pression n'est pas correcte. La pression de service qui convient est de 11 pouces de colonne d'eau. Elle doit être mesurée à l'orifice de mesure qui se trouve juste devant la buse du brûleur.

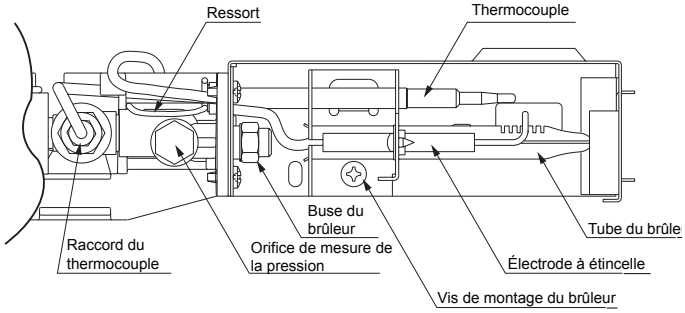

Inspecter la chicane des gaz brûlés

Elle doit être raisonnablement propre et exempte de suie. Une formation importante de suie indique un mauvais fonctionnement du brûleur. La cheminée et le brûleur doivent être nettoyés de la manière suivante :

1. Retirer le cordon électrique du réfrigérateur de la prise 120 volts c.a.
2. Tourner le bouton (**A**) sur la position d'arrêt "**OFF**".
3. Retirer la plaque de protection du boîtier du brûleur.
4. Déconnecter le fil de l'électrode haute tension.
5. Retirer la vis de montage du brûleur et retirer l'ensemble porte brûleur.
6. Soulever le fil et la chicane des gaz brûlés et les retirer du dessus du conduit de cheminée. Nettoyer cette dernière par le haut en utilisant un hérisson ; souffler de l'air comprimé ne nettoiera pas suffisamment la suie et les incrustations dans la cheminée. Replacer la chicane des gaz brûlés.
7. Nettoyer le tube du brûleur avec une brosse. Souffler de l'air comprimé dans le brûleur.
8. Avant de retirer la buse du brûleur, nettoyer toute la zone du brûleur des suies et des incrustations tombées de la cheminée. Retirer la buse du brûleur. Faire tremper la buse dans de l'alcool de bois et souffler de l'air comprimé dans celle-ci. Replacer et fixer la buse du brûleur.

⚠ AVERTISSEMENT

RISQUE D'INCENDIE. Ne jamais utiliser de fil métallique ou d'aiguille pour nettoyer la buse du brûleur. Ceci pourrait endommager l'orifice calibré de la buse. La non-observance de cet avertissement peut provoquer un incendie avec des risques de blessures.

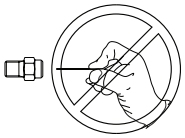

9. Replacer le brûleur en veillant à ce que son extrémité entre bien dans la fente du porte brûleur. Vérifier que les fentes sont centrées sous le conduit de cheminée et que le thermocouple est bien positionné (la pointe du thermocouple occupe deux fentes du brûleur).
10. Veiller à bien reconnecter le fil à l'électrode à haute tension. Vérifier la position de l'électrode et l'espacement.

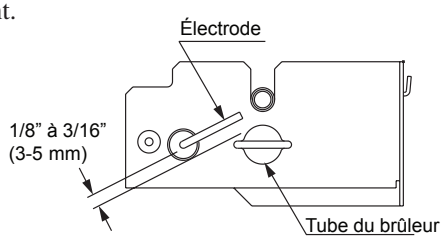

11. Vérifier sil n'y a pas de fuites sur les raccords de gaz du réfrigérateur. Tourner le bouton (**A**) sur la position "**GAZ**". Appliquer une solution à bulles de savon non-corrosive sur les raccords et observer la présence éventuelle de bulles. Grâce à la soupape de sûreté, il n'y aura pas de pression du gaz sur tout raccord se trouvant entre la soupape et la buse du brûleur. Vérifier ces raccords avant d'allumer le brûleur.

    Il faut enfoncer manuellement l'arrêt de sécurité pour que la pression du gaz puisse atteindre la buse du brûleur. Veiller à appliquer la solution de détection des fuites avant d'enfoncer l'arrêt de sécurité. NE PAS ENFONCER l'arrêt de sécurité audelà de 30 secondes.

⚠ AVERTISSEMENT

RISQUE D'EXPLOSION. Ne jamais utiliser de flamme pour vérifier les fuites de gaz. La non-observance de cet avertissement peut provoquer une explosion avec des risques d'accident mortel ou de graves blessures.

12. Attendre 10 minutes pour qu'il n'y ait plus de gaz dans la zone du brûleur. Allumer le brûleur en suivant les consignes d'utilisation au chapitre "Utilisation au gaz". Laisser le brûleur fonctionner pendant 5 minutes.
13. Enficher le cordon électrique dans la prise 120 volts c.a.
14. Vérifier l'arrêt de sécurité du GLP (propane).

MAINTENANCE ET ENTRETIEN

DÉPANNAGE

Le réfrigérateur ne refroidit pas correctement

- La buse du brûleur est bouchée. Nettoyez la buse ; voir le chapitre “Maintenance et entretien”
- Vérifiez que le réfrigérateur est bien à l’horizontale.
- Il n’y a pas suffisamment de circulation de l’air à travers l’unité de réfrigération.
- Accumulation importante de givre sur les ailettes de l’évaporateur. Dégivrez l’appareil.
- La chicane des gaz brûlés n’est pas correctement insérée dans le conduit de cheminée.
- Le thermostat est mal réglé. Voir le paragraphe sur le thermostat. Par temps chaud, le réglage du thermostat doit être plus proche de la position “**MAX**” que d’habitude.
- Le brûleur est sale. Nettoyez le brûleur ; voir le chapitre “Maintenance et entretien”.
- La pression du GPL est basse au brûleur. Réglez le régulateur pour que la pression ne descende pas en dessous de 11 pouces de colonne d’eau à l’orifice de mesure de la pression.
- Le brûleur n’est pas correctement placé sous le conduit de cheminée. Repositionnez le brûleur.
- Le brûleur est endommagé. Remplacez le brûleur
- Odeur de fumée.
  - Le brûleur est mal installé.
  - Le brûleur est endommagé.
  - Le conduit de cheminée est sale.

PIÈCES DE RECHANGE

La liste suivante indique les pièces habituellement utilisées et pouvant être disponibles, en cas de besoin, auprès de votre centre d’entretien Dometic.

N° de référence	Description
200 74 19-21/7	Buse n° 58
200 75 03-03/6	Brûleur (avec électrode)
293 03 79-00/9	Électrode
293 14 96-04/2	Thermocouple
200 75 05-00/7	Plaque de protection (brûleur)
293 16 57-01/5	Soupape de sûreté
385 02 23-01/1	Thermostat
293 17 96-01/1	Allumoir piézo
293 26 67-04/7	Chicane
385 06 44-14/1	Élément de chauffe,120V, 300W
293 21 06-01/2	Protection de lampe
293 25 75-01/8	Étagère de porte
293 25 76-01/6	Étagère de porte, 3 unités
200 74 80-32/6	Bouton du thermostat, blanc
200 74 80-41/7	Bouton du thermostat, gris
200 74 80-35/9	Bouton,sélecteur, blanc
200 74 80-42/5	Bouton, sélecteur, gris
293 27 83-01/8	Abattant, socle de la façade avant

En cas de besoin, contactez un centre d’entretien agréé pour les pièces détachées et les réparations.

SCHÉMA ÉLEQTRIQUE

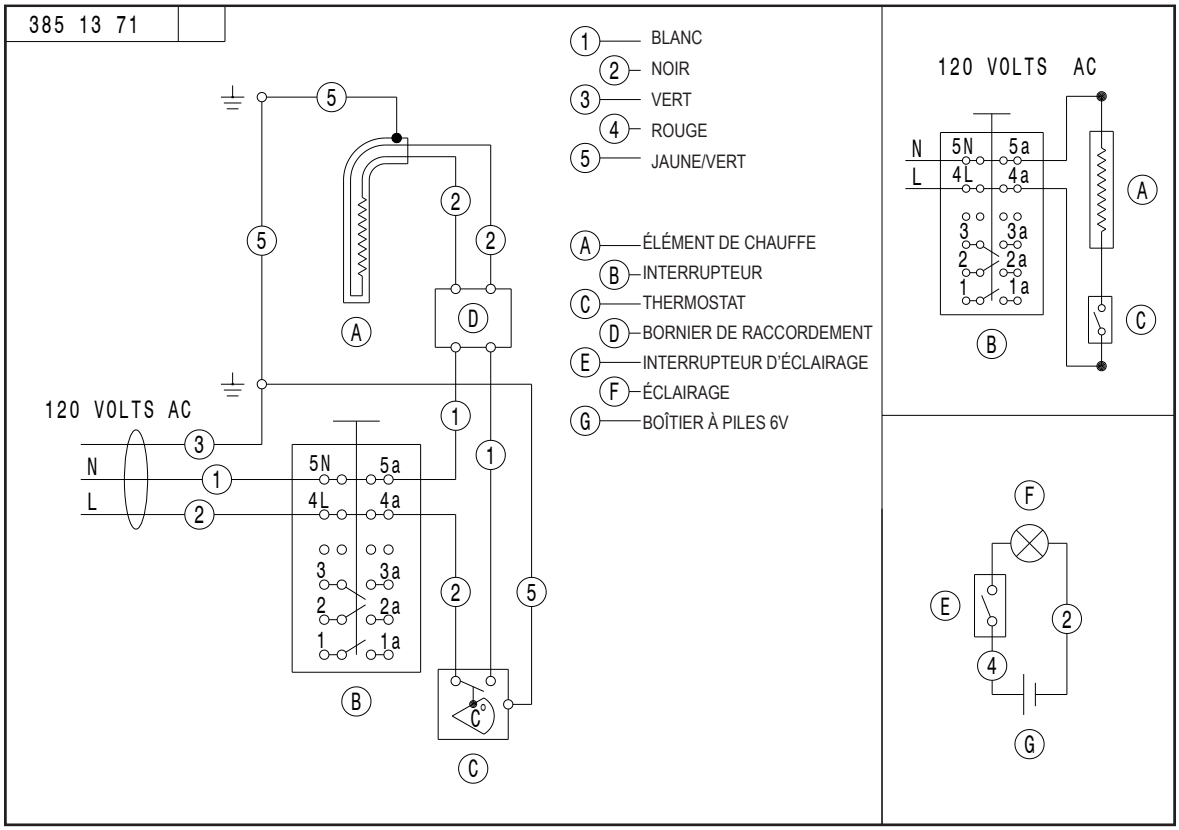

LIMITED WARRANTY

REFRIGERATOR

The Seller named below makes the following Warranty with respect to this Dometic refrigerator:

1. This Warranty is made only to the First Purchaser (hereafter called the "Original Purchaser who acquires this refrigerator for their own use.
2. This Warranty will be in effect for one year from the date of purchase by the Original Purchaser. It is suggested that the Original Purchaser retain a copy of the dated bill of sale as evidence of the date of purchase.
3. This Warranty applies only to Dometic refrigerators installed and operated within the continental U.S.A. and Canada.
4. This refrigerator and all of its parts are free from defects in material and workmanship under normal use. This Warranty does not cover conditions unrelated to the material or workmanship of the refrigerator. Such unrelated conditions include, but are not limited to (a) faulty installation or venting and any damage resulting from either; (b) the need for normal maintenance (including the cleaning of the burner jet and flue tube and the adjustment of the gas pressure regulator), and any damage resulting from the failure to provide such maintenance; (c) failure to follow Seller's instructions for use of the refrigerator; and (d) any accident to, or misuse of, any part of the refrigerator and any alteration by anyone other than Seller or its authorized representative.
5. In order to obtain the benefits of this Warranty, the Original Purchaser should contact their selling dealer. If none is available, you may call for the location of a service center at 1-800-544-4881. In Canada call: 1-519-653-4390. Be sure to have the model and serial number of the Dometic refrigerator for reference.
6. If the Dometic dealer or service center finds an item defective in material or workmanship, they will repair or replace it without charge for the material or labor. Any item which is replaced will not be returned to the Original Purchaser and becomes the property of the Dometic dealer or service center.
7. In the event any selling dealer or Dometic service center fails to provide satisfaction for a warranty claim, the Original Purchaser should contact Seller at the appropriate address shown below.
8. The Seller does not authorize any person or company to create any warranty obligation or liability on their behalf.
9. IN NO EVENT SHALL THE SELLER BE LIABLE FOR INCIDENTAL OR CONSEQUENTIAL DAMAGES. SOME STATES DO NOT ALLOW THE EXCLUSION OR LIMITATION OF INCIDENTAL OR CONSEQUENTIAL DAMAGES SO THE ABOVE LIMITATION OR EXCLUSION MAY NOT APPLY TO YOU.
10. ANY IMPLIED WARRANTY, INCLUDING THE IMPLIED WARRANTY OF MERCHANTABILITY AND FITNESS FOR ANY PURPOSE, IS LIMITED TO THE DURATION OF THIS LIMITED WARRANTY. SOME STATES DO NOT ALLOW THE LIMITATION ON HOW LONG AN IMPLIED WARRANTY LASTS, SO THE LIMITATION MAY NOT APPLY TO YOU.
11. THIS WARRANTY GIVES YOU SPECIFIC LEGAL RIGHTS, AND YOU MAY ALSO HAVE OTHER RIGHTS WHICH VARY FROM STATE TO STATE.

SELLER

DOMETIC CORPORATION

2320 Industrial Pkwy.
Elkhart, IN 46516

WARRANTY / GARANTIE

DOMETICARE

REFRIGERATOR

Covers...Freight, Labor & Cooling Unit

Additional four (4) year cooling unit replacement plan availability

A. Replacement of the cooling unit only on this refrigerator in the event of its failure for a period of four (4) years after the expiration of the Dometic/SERVEL refrigerator Limited Warranty is available through the DOMETICARE PLAN at a cost of $89.95

B. THE DOMETICARE PLAN entitles the first purchaser who acquires this refrigerator for his or her own use (the "Original Purchaser") to have the cooling unit only replaced, should it fail during the four year period following the expiration of the Dometic/SERVEL refrigerator Limited Warranty. Heating elements are excluded from the DOMETICARE PLAN.

C. To obtain replacement of the cooling unit under the DOMETICARE PLAN, the Original Purchaser should contact their dealer or service center as outlined in Item 5 in the Limited Warranty. An extended Limited Warranty Agreement will be mailed to the Original Purchaser in approximately forty five (45) days, upon receipt of a completed Warranty Registration Form an a check, Mastercard, Visa or Discover card number covering the charge for the DOMETICARE coverage.
Any cooling unit which is replaced will not be returned to the Original Purchaser.

D. Coverage under the DOMETICARE PLAN is not transferable or refundable.

E. To purchase coverage under the DOMETICARE PLAN, mail the enclosed Warranty Registration Form with a check, Mastercard, Visa or Discover card number, for the price of the coverage as stated in Paragraph A of this policy, within thirty (30) days of the date of purchase of the refrigerator/freezer to:

DOMETIC CORPORATION
2320 Industrial Pkwy.
Elkhart, IN 46516

IMPORTANT : Protect the investment you have made in this refrigerator . DOMETICARE coverage offers this protection... You really should take advantage of it.

DOMETIC

REFRIGERATOR
Warranty Registration Form

(The return of this form is not a prerequisite for warranty coverage.)

PLEASE PRINT

NAME _____

ADDRESS _____

CITY _____ STATE _____ ZIP _____

REFRIGERATOR MODEL NUMBER _____

REFRIGERATOR SERIAL NUMBER _____

PURCHASE DATE _____

DEALER NAME/ADDRESS _____

_____

DOMETICARE

See Warranty Policy
for Terms

☐ Yes, I want to purchase the DOMETICARE additional four year cooling unit replacement plan. Enclosed is my check, Mastercard, Visa or Discover number, for $89.95.

MasterCard #_____

VISA #_____

DISCOVER # _____

Expiration Date: _____

Signature _____

TO THE INSTALLER

PLEASE AFFIX THESE INSTRUCTIONS
TO THE REFRIGERATOR

—

TO THE CONSUMER

PLEASE RETAIN THESE INSTRUCTIONS
FOR FUTURE REFERENCE

Name_____

Address _____

City, ST, Zip _____

☐ Please check here if new address

Please
Place
Stamp
Here

Dated Material
Please Process
At Once

DOMETIC

Service Contract Department
PO Box 70779
Chicago IL 60673-0779