DOMETIC

NOTER CETTE INFORMATION POUR S'Y REPORTER ULTÉRIEUREMENT :

N° de modèle _____
N° de série _____
Numéro de modèle de la BDA _____
Numéro de série de la BDA _____
Date d'achat _____

INSTRUCTIONS D'INSTALLATION

Appareil monté sur le toit, utilisé avec boîte de distribution d'air 3314850.000				
Description	**Modèle**	**Carte de circuits intégrée OU module de commande électronique**	**Thermostat**	**Capteur de température intérieure en option**
Climatiseur				
Commandes du CCC 2	541815, 541816 641815, 641816	Carte intégrée	3314082.000 CCC2, noir 3314082.011 CCC2, blanc	3311931.000-20' 3311931.012-40' 3311931.020-60'
	457915, 459516 459530, 540315 540316, 640310 640312, 640315 B57915, B59516 B57930	3312020.000		
Commandes du CCC 2 a/chauffage électrique	641835	Carte intégrée		
Commandes une zone, écran ACL	541915 541916 641915 641916	Carte intégrée	3313192.000 Refr./Chauff.,blanc 3313192.019 Refr./Chauff., noir	S/O
	457915, 459516 540315, 540316 B57915, B59516	3313189.000 Refr./Chauff.,blanc 3313189.015Refr./Chauff., noir 3313189.049 Refr./Chauff./Rub. chauff., blanc 3313189.056 Refr./Chauff./Rub. chauff., noir	Thermostat inclus avec module électronique	
	640310, 640312 640315, 459530 B59530	3313189.000 Refr./Chauff.,blanc 3313189.015 Refr./Chauff., noir		
Commandes une zone, écran ACL a/chauffage électrique	641935	Carte intégrée	3313194.000 Refr./Chauff./Rub. chauff., blanc 3313194.015 Refr./Chauff./Rub. chauff., noir	
	B57935U, B57935Y B59536U, B59536Y			
Pompe à chaleur				
Commandes du CCC 2	551816 651815 651816	Carte intégrée	3314082.000 CCC2, noir 3314082.011 CCC2, blanc	3311931.000-20' 3311931.012-40' 3311931.020-60'
	459186, B59186	3312020.000		
Commandes une zone, écran ACL	551916 651916	Carte intégrée	3313193.000 Refr./Chauff./Pompe à chal., blanc 3313193.017 Refr./Pompe à chal., noir	S/O
	459196 B59196	3313189.064 Refr./Chauff./Pompe à chal., blanc 3313189.072 Refr./Chauff./Pompe à chal., noir	Thermostat inclus avec module électronique	

Cet appareil est conçu pour être installé par un fabricant d'équipement d'origine (FÉO).

Lire ces instructions attentivement et les LAISSER avec ce produit.

RÉVISION E
Formulaire n° 3315442.000 11/16
(Anglais 3315085.000_E)
©2016 Dometic Corporation
LaGrange, IN 46761

ÉTATS-UNIS
SERVICE OFFICE
Dometic Corporation
1120 North Main Street
Elkhart, IN 46514

CANADA
Dometic Corporation
46 Zatonski, bureau 3
Brantford, ON N3T 5L8

ADRESSES DES CENTRES DE SERVICE APRÈS-VENTE OU DES CONCESSIONNAIRES, consulter :
www.eDometic.com

INTRODUCTION

Ce climatiseur/cette pompe à chaleur(ci-après appelé « appareil » ou « produit ») est conçu pour s'installer sur le toit d'un véhicule récréatif (ci-après appelé « VR ») lors de la fabrication du VR.

Lire ces instructions et surligner les étapes qui correspondent à la méthode appropriée au modèle en particulier avant de débuter l'installation.

Cet appareil peut être installé par une personne et l'aide brève d'autres personnes. Se servir de ces instructions pour s'assurer que le produit est correctement installé et qu'il fonctionne bien.

Dometic Corporation se réserve le droit de modifier l'apparence et les spécifications du produit sans préavis.

TABLE DES MATIÈRES

INTRODUCTION 2

SYMBOLES UTILISÉS DANS LE DOCUMENT 2

INSTRUCTIONS DE SÉCURITÉ IMPORTANTES 3
- A. Reconnaître le symbole donnant des renseignements sur la sécurité 3
- B. Comprendre les mots signalant de faire attention 3
- C. Directives supplémentaires 3
- D. Messages généraux sur la sécurité 3

SPÉCIFICATIONS 4
- A. Tableau – données de l'appareil 4
- B. Exigences pour le toit 5

INSTRUCTIONS D'INSTALLATION 6
- A. Choix de l'emplacement de l'appareil 6
- B. Préparation du toit 7
- C. Exigences pour le câblage 8
- D. Choix de l'emplacement du thermostat 9
- E. Installation du thermostat, du capteur de température intérieure en option et du câble de communication du thermostat 9
- F. Pose de l'appareil sur le toit 10
- G. Préparation de l'installation 11
- H. Raccordement à l'alimentation 120 VCA 11
- I. Raccordement à l'alimentation 120 VCA pour les modèles 541X1XA, 551X16A, 6418XXH et 65181XH. 12
- J. Installation du diviseur de conduit 14
- K. Raccordement des fils basse tension du système LCD SZ 14
- L. Raccordement des fils basse tension du système CCC 2 15
- M. Configuration (système CCC 2 seulement) 16
- N. Installation de l'appareil 17
- O. Installation de la boîte de distribution d'air 18
- P. Réinitialisation et contrôle (système CCC 2 seulement) 19
- Q. Réglage du différentiel Furnace/Aqua (Appareil de chauffage/Eau) (système CCC 2 seulement) 20

INFORMATIONS GÉNÉRALES 20
- A. Gain thermique 20
- B. Condensation 20

SCHÉMAS DE CÂBLAGE 21
- A. Schéma de câblage simple d'un VR 21
- B. Schémas de câblage des appareils 22
- C. Schémas de câblage de module électronique 24

SYMBOLES UTILISÉS DANS LE DOCUMENT

Informations supplémentaires **NON** liées à des risques de blessures.

Instructions étape par étape.

INSTRUCTIONS DE SÉCURITÉ IMPORTANTES

Ce manuel comporte des renseignements et des instructions sur la sécurité, destinés à permettre aux utilisateurs d'éliminer ou de réduire le risque d'accidents et de blessures.

A. Reconnaître le symbole donnant des renseignements sur la sécurité

Ce symbole d'alerte à la sécurité sert à prévenir les risques de blessures. Obéir à tous les messages qui suivent ce symbole pour éviter des blessures éventuelles, voire la mort.

B. Comprendre les mots signalant de faire attention

Un mot signalant de faire attention identifie les messages sur la sécurité et ceux sur les risques de dommages matériels et indique le niveau ou degré de dangerosité.

AVERTISSEMENT Indique une situation dangereuse qui, si elle **N'**est **PAS** évitée, pourrait entraîner de graves blessures ou même la mort.

ATTENTION Indique une situation dangereuse qui, si elle **N'**est **PAS** évitée, pourrait résulter en des blessures mineures ou modérées.

AVIS Traite des pratiques **N'**impliquant **PAS** de risques de blessures.

C. Directives supplémentaires

Lire et suivre toutes les directives et tous les renseignements sur la sécurité pour éviter des blessures, voire la mort.

Lire et comprendre ces instructions avant d'installer/d'utiliser/de réparer ce produit ou d'y faire de l'entretien.

Une installation/un fonctionnement/des réparations/de l'entretien effectués de façon inappropriée sur ce produit peuvent entraîner de graves blessures. Suivre toutes les instructions.

L'installation **DOIT** satisfaire à toutes les exigences des codes en vigueur, locaux et nationaux, y compris à celles de la dernière édition des normes suivantes:

ÉTATS-UNIS

- ANSI/NFPA 70, National Electrical Code (NEC)
- ANSI/NFPA 1192, Recreational Vehicles Code

CANADA

- CSA C22.1, Parties I et II, Code canadien de l'électricité
- CSA Z240 série VR, Véhicules récréatifs

D. Messages généraux sur la sécurité

AVERTISSEMENT Le non respect de ces avertissements pourrait entraîner la mort ou de graves blessures :

- Ce produit **DOIT** être installé/réparé par un technicien qualifié de service après-vente.
- **NE** modifier ce produit d'**AUCUNE** façon. La modification peut être extrêmement dangereuse.
- N'ajouter à ce produit **AUCUN** dispositif ou accessoire, sauf ceux spécifiquement autorisés par écrit par Dometic Corporation.

SPÉCIFICATIONS

A. Tableau – données de l’appareil

Modèle n°	Capacité nominale W/h (BTU/h) refroidiss.	Alimentation électrique – A	Compresseur charge nominale – A	Compresseur moteur bloqué – A	Ventilateur charge nominale – A	Ventilateur moteur bloqué – A	Réfrigérant R-410A – mL (oz)	Câblage – calibre min. des fils*	Protection du circuit CA*** (fournie par l’installateur)	Taille min. de la génératrice** 1 APP. / 2 APP.
457915.70X	3 957 (13 500)	120 Vac 60 Hz 1 ph.	12,4	63,0	2,5	5,8	532 (18,0)	Fils de cuivre, calibre 12 AWG jusqu’à 7,3 m (24 pi)	20 A	3,5 kW / 5,0 kW
457915.71X	3 957 (13 500)		12,4	68,0	2,5	5,8	532 (18,0)		20 A	3,5 kW / 5,0 kW
B57915.71X	3 957 (13 500)		12,4	68,0	2,5	5,8	473 (16,0)		20 A	3,5 kW / 5,0 kW
B57935U71X	3 957 (13 500)		12,7	68,0	2,7	5,8	473 (16,0)		20 A	3,5 kW / 5,0 kW
B57935Y71X	3 957 (13 500)		12,7	68,0	2,7	5,8	473 (16,0)		20 A	3,5 kW / 5,0 kW
459186.70X	4 397 (15 000)		13,3	66,0	2,0	5,6	858 (29,0)		20 A	3,5 kW / 5,0 kW
459186.71X	4 397 (15 000)		13,3	70,0	2,0	5,6	858 (29,0)		20 A	3,5 kW / 5,0 kW
B59186.71X	4 397 (15 000)		13,3	70,0	2,0	5,6	858 (29,0)		20 A	3,5 kW / 5,0 kW
459196.70X	4 397 (15 000)		13,3	66,0	2,0	5,6	858 (29,0)		20 A	3,5 kW / 5,0 kW
459196.71X	4 397 (15 000)		13,3	70,0	2,0	5,6	858 (29,0)		20 A	3,5 kW / 5,0 kW
B59196.71X	4 397 (15 000)		13,3	70,0	2,0	5,6	858 (29,0)		20 A	3,5 kW / 5,0 kW
459516.70X	4 397 (15 000)		13,3	66,0	2,0	5,6	813 (27,5)		20 A	3,5 kW / 5,0 kW
459516.71X	4 397 (15 000)		13,3	70,0	2,0	5,6	813 (27,5)		20 A	3,5 kW / 5,0 kW
B59516.71X	4 397 (15 000)		13,3	70,0	2,0	5,6	541 (18,3)		20 A	3,5 kW / 5,0 kW
459530.70X	N/D		8,6	50,0	2,5	5,8	591 (20,0)		15 A	2,5 kW / 4,0 kW
B59530.71X	N/D		8,6	50,0	2,5	5,8	591 (20,0)		15 A	2,5 kW / 4,0 kW
B59536U71X	4 397 (15 000)		13,2	70,0	2,7	5,6	541 (18,3)		20 A	3,5 kW / 5,0 kW
B59536Y71X	4 397 (15 000)		13,2	70,0	2,7	5,6	541 (18,3)		20 A	3,5 kW / 5,0 kW
540315.70X	3 957 (13 500)		12,4	63,0	3,0	8,5	547 (18,5)		20 A	3,5 kW / 5,0 kW
540315.71X	3 957 (13 500)		12,4	68,0	3,0	8,5	547 (18,5)		20 A	3,5 kW / 5,0 kW
540316.70X	4 397 (15 000)		13,3	66,0	2,8	7,6	872 (29,5)		20 A	3,5 kW / 5,0 kW
540316.71X	4 397 (15 000)		13,3	70,0	2,8	7,6	872 (29,5)		20 A	3,5 kW / 5,0 kW
541815A70X	3 957 (13 500)		12,4	63,0	3,0	8,5	547 (18,5)		20 A	3,5 kW / 5,0 kW
541815A71X	3 957 (13 500)		12,4	68,0	3,0	8,5	547 (18,5)		20 A	3,5 kW / 5,0 kW
541816A70X	4 397 (15 000)		13,3	66,0	2,8	7,6	872 (29,5)		20 A	3,5 kW / 5,0 kW
541816A71X	4 397 (15 000)		13,3	70,0	2,8	7,6	872 (29,5)		20 A	3,5 kW / 5,0 kW
541915A70X	3 957 (13 500)		12,4	63,0	3,0	8,5	547 (18,5)		20 A	3,5 kW / 5,0 kW
541915A71X	3 957 (13 500)		12,4	68,0	3,0	8,5	547 (18,5)		20 A	3,5 kW / 5,0 kW
541916A70X	4 397 (15 000)		13,3	66,0	2,8	7,6	872 (29,5)		20 A	3,5 kW / 5,0 kW
541916A71X	4 397 (15 000)		13,3	70,0	2,8	7,6	872 (29,5)		20 A	3,5 kW / 5,0 kW
551816.70X	4 397 (15 000)		12,8	60,0	2,8	7,6	872 (29,5)		20 A	3,5 kW / 5,0 kW
551816.71X	4 397 (15 000)		12,8	70,0	2,8	7,6	872 (29,5)		20 A	3,5 kW / 5,0 kW
551816A70X	4 397 (15 000)		12,8	60,0	2,8	7,6	872 (29,5)		20 A	3,5 kW / 5,0 kW
551816A71X	4 397 (15 000)		12,8	70,0	2,8	7,6	872 (29,5)		20 A	3,5 kW / 5,0 kW
551916A71X	4 397 (15 000)		12,8	70,0	2,8	7,6	872 (29,5)		20 A	3,5 kW / 5,0 kW
640310C45X	N/D		8,8	5,6	2,6	8,5	606 (20,5)		15 A	2,5 kW / 4,0 kW
640312.80X	3 224 (11 000)		11,5	53,0	2,6	8,5	591 (20,0)		20 A	3,5 kW / 5,0 kW
640312.83X	3 224 (11 000)		12,5	63,0	2,6	8,5	532 (18,0)		20 A	3,5 kW / 5,0 kW
640312C35X	3 224 (11 000)		10,5	53,0	3,5	10,0	562 (19,0)		20 A	3,5 kW / 5,0 kW
640312C85X	3 224 (11 000)		11,5	53,0	2,6	8,5	591 (20,0)		20 A	3,5 kW / 5,0 kW
640315.80X	3 957 (13 500)		12,6	63,0	2,6	8,5	532 (18,0)		20 A	3,5 kW / 5,0 kW
640315.83X	3 957 (13 500)		12,5	63,0	2,6	8,5	562 (19,0)		20 A	3,5 kW / 5,0 kW
640315.84X	3 957 (13 500)		12,5	63,0	3,5	8,5	562 (19,0)		20 A	3,5 kW / 5,0 kW
640315C35X	3 957 (13 500)		12,5	61,0	3,5	10,0	517,5 (17,5)		20 A	3,5 kW / 5,0 kW
640315C75X	3 957 (13 500)		12,7	52,0	2,6	8,5	429 (14,5)		20 A	3,5 kW / 5,0 kW
640315C85X	3 957 (13 500)		12,6	63,0	2,6	8,5	532 (18,0)		20 A	3,5 kW / 5,0 kW
641815.80X	3 957 (13 500)		12,6	63,0	2,6	8,5	562 (19,0)		20 A	3,5 kW / 5,0 kW
641815C35X	3 957 (13 500)		12,5	61,0	3,5	10,0	517,5 (17,5)		20 A	3,5 kW / 5,0 kW
64181C75X	3 957 (13 500)		12,7	52,0	2,6	8,5	429 (14,5)		20 A	3,5 kW / 5,0 kW
64181C85X	3 957 (13 500)		12,6	63,0	2,6	8,5	562 (19,0)		20 A	3,5 kW / 5,0 kW

SPÉCIFICATIONS

Modèle n°	Capacité nominale W/h (BTU/h) refroidiss.	Alimentation électrique – A	Compresseur charge nominale – A	Compresseur moteur bloqué – A	Ventilateur charge nominale – A	Ventilateur moteur bloqué – A	Réfrigérant R-410A – mL (oz)	Câblage – calibre min. des fils*	Protection du circuit CA*** (fournie par l'installateur)	Taille min. de la génératrice** 1 APP. / 2 APP.
641815H75X	3 957 (13 500)	120 VCA 60 Hz, 1 ph.	12,7	52,0	2,6	8,5	429 (14,5)	Fils de cuivre, calibre 12 AWG jusqu'à 7,3 m (24 pi)	20 A	3,5 kW / 5,0 kW
641815H85X	3 957 (13 500)		12,6	63,0	2,6	8,5	562 (19,0)		20 A	3,5 kW / 5,0 kW
641816.80X	Cap. élevée		13,4	63,0	2,6	8,5	680 (23,0)		20 A	3,5 kW / 5,0 kW
641816C35X	Cap. élevée		12,3	61,0	3,3	8,5	680 (23,0)		20 A	3,5 kW / 5,0 kW
641816C75X	Cap. élevée		12,9	52,0	2,6	8,5	636 (21,5)		20 A	3,5 kW / 5,0 kW
641816C85X	Cap. élevée		13,4	63,0	2,6	8,5	680 (23,0)		20 A	3,5 kW / 5,0 kW
641816H75X	Cap. élevée		12,9	52,0	2,6	8,5	636 (21,5)		20 A	3,5 kW / 5,0 kW
641816H85X	Cap. élevée		13,4	63,0	2,6	8,5	680 (23,0)		20 A	3,5 kW / 5,0 kW
641835.80X	3 957 (13 500)		12,6	63,0	2,6	8,5	562 (19,0)		20 A	3,5 kW / 5,0 kW
641835C35X	3 957 (13 500)		12,5	61,0	3,5	10,0	517,5 (17,5)		20 A	3,5 kW / 5,0 kW
641835C75X	3 957 (13 500)		12,7	52,0	2,6	8,5	429 (14,5)		20 A	3,5 kW / 5,0 kW
641835C85X	3 957 (13 500)		12,6	63,0	2,6	8,5	562 (19,0)		20 A	3,5 kW / 5,0 kW
641835H75X	3 957 (13 500)		12,7	52,0	2,6	8,5	429 (14,5)		20 A	3,5 kW / 5,0 kW
641835H85X	3 957 (13 500)		12,6	63,0	2,6	8,5	562 (19,0)		20 A	3,5 kW / 5,0 kW
641915.80X	3 957 (13 500)		12,6	63,0	2,6	8,5	562 (19,0)		20 A	3,5 kW / 5,0 kW
641915C35X	3 957 (13 500)		12,5	61,0	3,5	10,0	517,5 (17,5)		20 A	3,5 kW / 5,0 kW
641915C75X	3 957 (13 500)		12,7	52,0	2,6	8,5	429 (14,5)		20 A	3,5 kW / 5,0 kW
641915C85X	3 957 (13 500)		12,6	63,0	2,6	8,5	562 (19,0)		20 A	3,5 kW / 5,0 kW
641916.80X	Cap. élevée		13,4	63,0	2,6	8,5	680 (23,0)		20 A	3,5 kW / 5,0 kW
641916C35X	Cap. élevée		12,3	61,0	3,3	8,5	680 (23,0)		20 A	3,5 kW / 5,0 kW
641916C75X	Cap. élevée		12,9	52,0	2,6	8,5	636 (21,5)		20 A	3,5 kW / 5,0 kW
641916C85X	Cap. élevée		13,4	63,0	2,6	8,5	680 (23,0)		20 A	3,5 kW / 5,0 kW
641935.80X	3 957 (13 500)		12,5	63,0	2,6	8,5	562 (19,0)		20 A	3,5 kW / 5,0 kW
641935C35X	3 957 (13 500)		12,5	61,0	3,5	10,0	517,5 (17,5)		20 A	3,5 kW / 5,0 kW
641935C75X	3 957 (13 500)		12,7	52,0	2,6	8,5	429 (14,5)		20 A	3,5 kW / 5,0 kW
641935C85X	3 957 (13 500)		12,5	63,0	2,6	8,5	562 (19,0)		20 A	3,5 kW / 5,0 kW
651815.80X	3 957 (13 500)		13,1	63,0	2,6	8,5	710 (24,0)		20 A	3,5 kW / 5,0 kW
651815C35X	3 957 (13 500)		12,5	61,0	3,5	10,0	739 (25,0)		20 A	3,5 kW / 5,0 kW
651815C75X	3 957 (13 500)		12,7	52,0	2,6	8,5	562 (19,0)		20 A	3,5 kW / 5,0 kW
651815C85X	3 957 (13 500)		13,1	63,0	2,6	8,5	710 (24,0)		20 A	3,5 kW / 5,0 kW
651815H75X	3 957 (13 500)		12,7	52,0	2,6	8,5	562 (19,0)		20 A	3,5 kW / 5,0 kW
651815H85X	3 957 (13 500)		13,1	63,0	2,6	8,5	710 (24,0)		20 A	3,5 kW / 5,0 kW
651816.80X	Cap. élevée		13,4	63,0	2,6	8,5	798 (27,0)		20 A	3,5 kW / 5,0 kW
651816C35X	Cap. élevée		12,3	61,0	3,3	8,5	710 (24,0)		20 A	3,5 kW / 5,0 kW
651816C75X	Cap. élevée		13,0	52,0	2,6	8,5	680 (23,0)		20 A	3,5 kW / 5,0 kW
651816C85X	Cap. élevée		13,4	63,0	2,6	8,5	798 (27,0)		20 A	3,5 kW / 5,0 kW
651816H75X	Cap. élevée		13,0	52,0	2,6	8,5	680 (23,0)		20 A	3,5 kW / 5,0 kW
651816H85X	Cap. élevée		13,4	63,0	2,6	8,5	798 (27,0)		20 A	3,5 kW / 5,0 kW
651916.80X	Cap. élevée		13,4	63,0	2,6	8,5	798 (27,0)		20 A	3,5 kW / 5,0 kW
651916C35X	Cap. élevée		12,3	61,0	3,3	8,5	710 (24,0)		20 A	3,5 kW / 5,0 kW
651916C75X	Cap. élevée		13,0	52,0	2,6	8,5	680 (23,0)		20 A	3,5 kW / 5,0 kW
651916C85X	Cap. élevée		13,4	63,0	2,6	8,5	798 (27,0)		20 A	3,5 kW / 5,0 kW

* Si la longueur des fils est de plus de 7,3 m (24 pi), consulter le National Electrical Code pour connaître le calibre approprié.

** Dometic Corporation fournit des directives **GÉNÉRALES** pour les génératrices. Ces directives découlent de l'expérience accumulée dans des applications réelles. Lors du choix de la génératrice, on doit tenir compte de la consommation totale d'énergie du véhicule récréatif. Tenir compte également du fait que la puissance de la génératrice peut diminuer aux altitudes élevées ou du fait d'une carence d'entretien.

*** PROTECTION DU CIRCUIT : coupe-circuit ou fusible temporisé, nécessaires.

B. Exigences pour le toit

- Une ouverture carrée de 36,2 ± 0,32 cm (14-1/4 ± 1/8 po) (ci-après appelée « ouverture du toit ») est nécessaire pour installer cet appareil. Cette ouverture fait partie du système de retour de l'appareil et **DOIT** être finie conformément à NFPA 1192.
- Construction du toit avec ossature à solives/chevrons espacés d'au minimum 41 cm (16 po) de centre à centre.
- Minimum de 5,1 cm (2 pouces) et maximum de 10 cm (4 pouces) entre le toit et le plafond du VR.

INSTRUCTIONS D'INSTALLATION

A. Choix de l'emplacement de l'appareil

Cet appareil est spécifiquement conçu pour l'installation sur le toit d'un véhicule récréatif (VR). Pour déterminer les besoins en refroidissement, ces points doivent être considérés :

- Dimensions du VR;
- Surface des fenêtres (meilleur gain thermique);
- Quantité d'isolant dans les parois et le toit;
- Emplacement géographique du VR;
- Niveau de confort personnel requis.
- Installation d'un seul appareil – L'appareil devrait être installé légèrement en avant du centre (avant/arrière), et centré latéralement.

1. Installation d'un seul appareil – L'appareil devrait être installé légèrement en avant du centre (avant/arrière), et centré latéralement.
2. Installation de deux appareils – Installer un appareil à 1/3 de la longueur depuis l'avant du VR; installer le second appareil à 2/3 de la longueur depuis l'avant du VR; les deux appareils doivent être centrés latéralement.

Il est préférable que l'appareil soit installé sur une surface du toit relativement plate et de niveau, le VR étant stationné sur un sol plat. Voir ci-dessous l'inclinaison maximale acceptable.

Numéro de modèle	Inclinaison max.	Numéro de modèle	Inclinaison max.	Numéro de modèle	Inclinaison max.
457915 B57915 B57935U B57935Y 459186 B59186 459196 B59196 459516 B59516 459530	15°	B59530 B59536U B59536Y 540315 540316 541815 541816 541915 541916 551816 551916	15°	640310 640312 640315 641815 641816 641835 641915 641916 641935 651815 651816 651916	8°

3. Après avoir choisi l'emplacement :
   a. Rechercher d'éventuels obstacles dans la zone choisie pour l'installation de l'appareil (FIG. 1), (FIG. 2), (FIG. 3), (FIG. 4), et (FIG. 5).

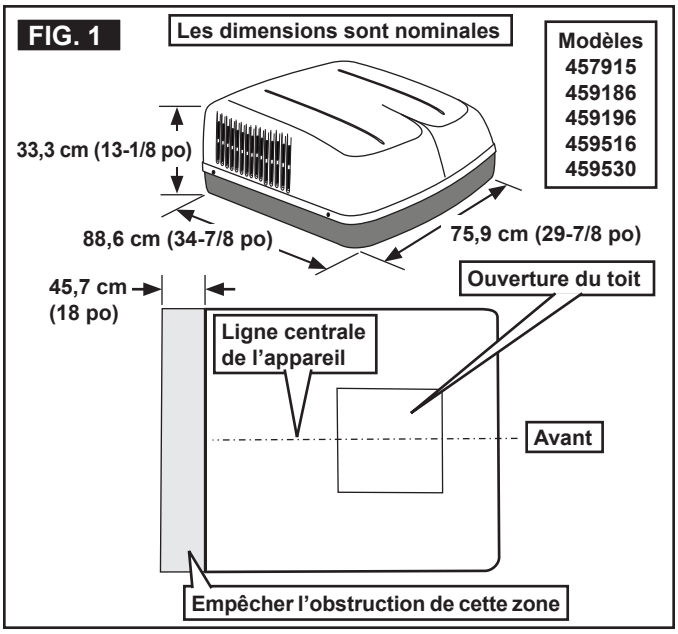

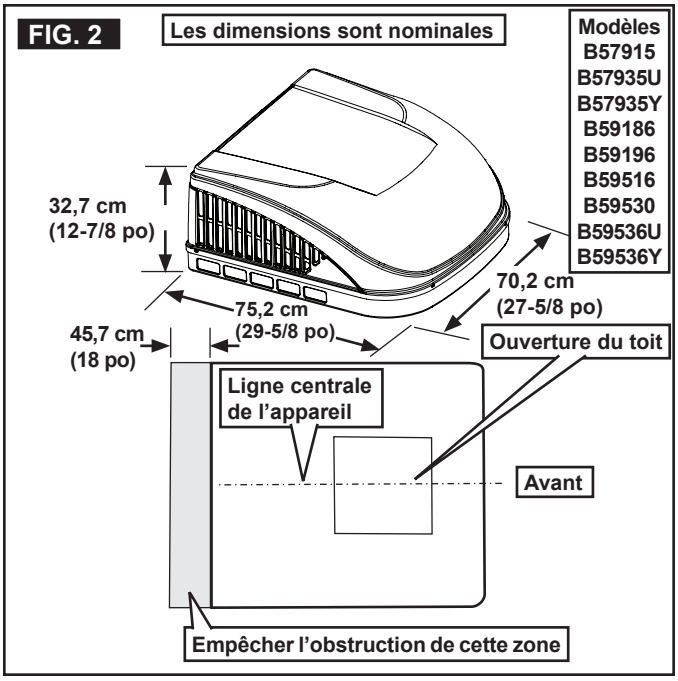

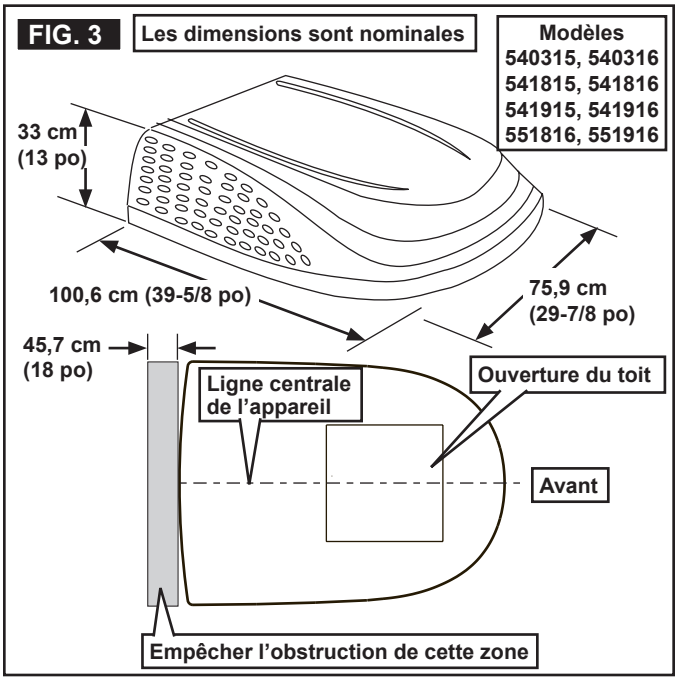

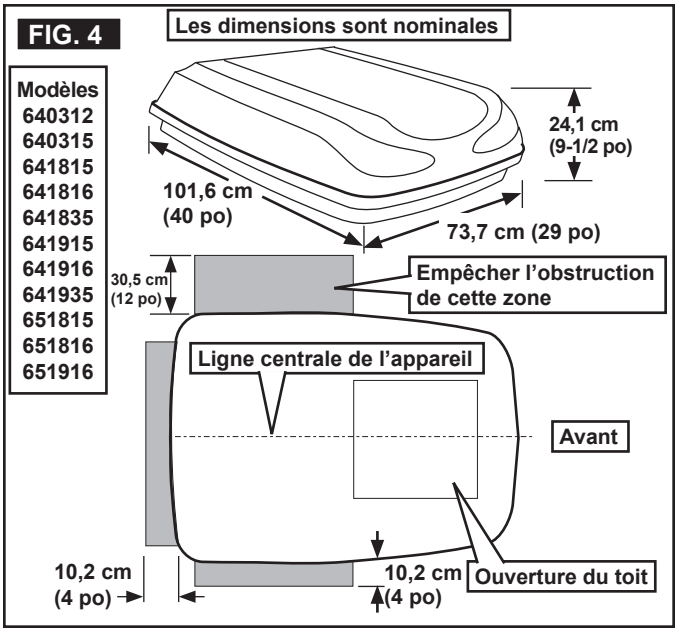

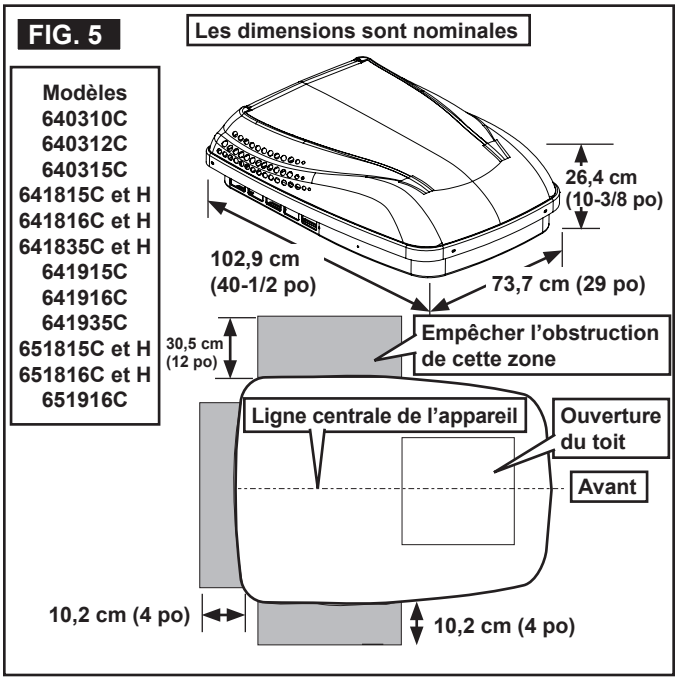

b. **AVIS** Conserver l'intégrité de la structure. Sinon, le produit et/ou le VR pourraient subir des dommages.

Le toit doit pouvoir soutenir une charge de 59 kg (130 lb) lorsque le VR est en mouvement. Normalement, une valeur de 91 kg (200 livres) pour la charge statique convient.

c. Rechercher à l'intérieur du VR d'éventuelles obstructions pour la boîte de distribution d'air (ouvertures de portes, cloisons, rideaux, plafonniers, etc.) (FIG. 6).

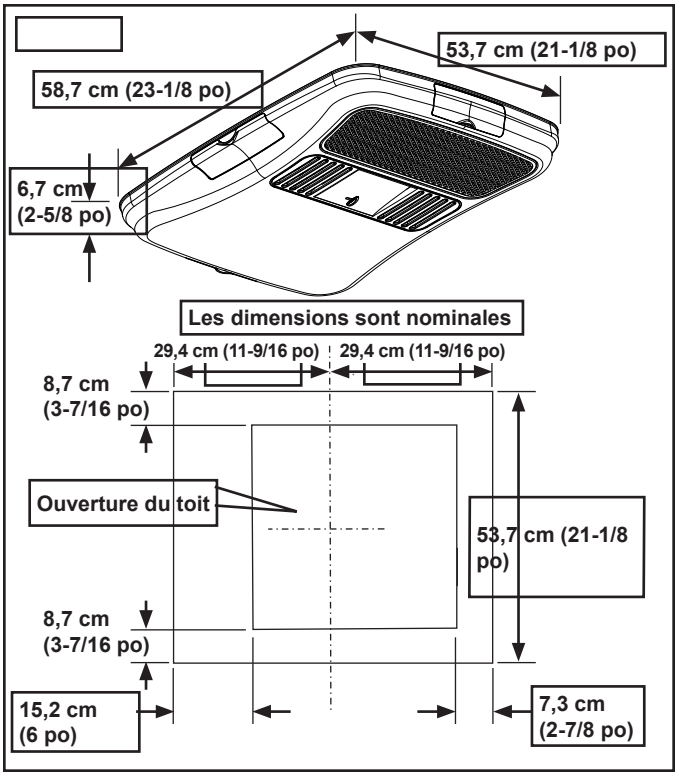

B. Préparation du toit

1. **⚠ AVERTISSEMENT** RISQUE DE FEU OU DE DÉCHARGE ÉLECTRIQUE. Vérifier qu'il n'y a aucun obstacle (fils, tuyaux, etc.) à l'intérieur du toit et/ou des parois du VR. **FERMER** l'arrivée de gaz, débrancher l'alimentation 120 VCA du VR et débrancher la borne (+) 12 VCC de la batterie d'alimentation **AVANT** de percer ou de couper dans le VR. Le non respect de ces avertissements pourrait entraîner de graves blessures ou la mort.

   Ouverture – Avant de préparer l'ouverture dans le plafond, Il **FAUT** décider des options du système. Lire toutes les instructions qui suivent pour entreprendre l'installation.

2. Marquer soigneusement l'ouverture dans le toit et la découper. Voir la section B. Exigences pour le toit, à la page 5.
3. Utiliser l'ouverture du toit comme guide pour découper une ouverture identique dans le plafond.
4. **AVIS** Conserver l'intégrité de la structure. Sinon, le produit et/ou le VR pourraient subir des dommages.

   AVIS **NE JAMAIS** créer de points bas sur le toit du VR. Sinon, l'eau pourrait s'accumuler et entraîner des fuites.

L'ouverture doit être encadrée pour avoir un bon support et empêcher l'aspiration de l'air de la cavité. Utiliser des planchettes de bois de 19 mm (3/4 po) d'épaisseur. Prévoir un trou à l'avant de l'ouverture pour alimentation électrique, capteur de température intérieure (le cas échéant), câble de communication du thermostat et câbles du chauffage (le cas échéant) (FIG. 7).

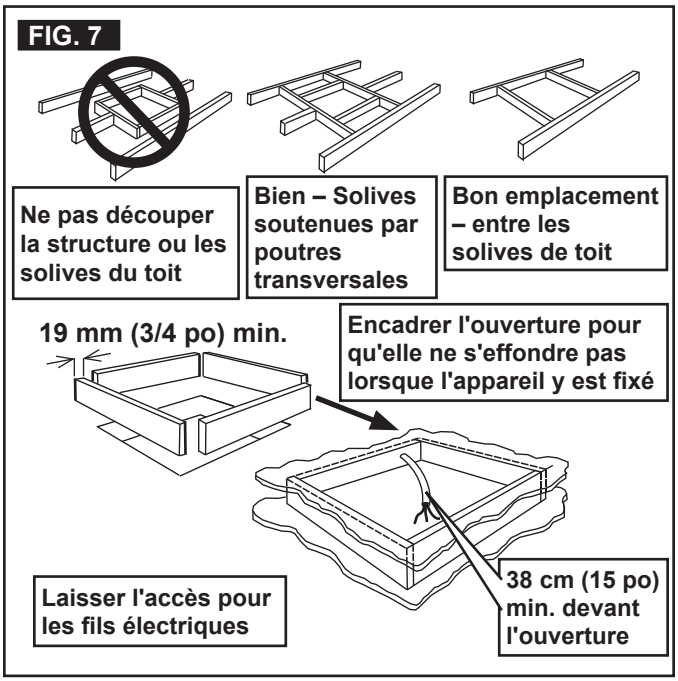

C. Exigences pour le câblage

1. Acheminer un fil d'alimentation en cuivre de 120 VCA, avec mise à la terre, entre la boîte des disjoncteurs/fusibles temporisés et l'ouverture du toit. Utiliser un câble mono-brin isolant non métallique, homologué/certifié. Voir A. Tableau – données de l'appareil, à la page 4.
   a. Ce fil d'alimentation doit passer dans la partie avant de l'ouverture du toit.
   b. Ce circuit **DOIT** être un circuit indépendant protégé par un disjoncteur ou un fusible temporisé. Voir A. Tableau – données de l'appareil, à la page 4.
   c. Veiller à laisser dépasser au moins 38 cm (15 po) du fil dans l'ouverture du toit. Il sera ainsi facile d'effectuer le raccordement au niveau de la boîte de connexion.
   d. Protéger le fil par une méthode approuvée, à son point de passage dans l'ouverture.
2. Acheminer un câble d'alimentation indépendant 12 VCC (calibre (18-22 AWG) entre l'onduleur du VR (côté filtré) ou la batterie et l'ouverture du toit.

   Quand un thermostat du centre de contrôle du confort 2 (CCC 2) est installé avec plus de 2 zones, acheminer un fil d'alimentation indépendant 12 VCC (calibre 18-22 AWG) à l'ouverture du toit pour la zone 1 et la zone 3.

   a. Ce fil d'alimentation doit passer dans la partie avant de l'ouverture du toit.
   b. Veiller à laisser dépasser 38 cm (15 po) du fil dans l'ouverture du toit.
3. Câble de communication du thermostat
   a. Thermostat du CCC 2
      I. Acheminer un câble de communication à 4 conducteurs, de l'ouverture du toit au point de montage du thermostat, en utilisant la voie d'acheminement la plus directe. Veiller à ce que le câble dépasse d'au moins 38 cm (15 po) à travers l'ouverture du toit, et de 15 cm (6 po) au-delà de la cloison au point de montage du thermostat. Voir D. Choix de l'emplacement du thermostat, à la page 9.

         Si d'autres appareils doivent être installés (zones additionnelles), avec le thermostat du CCC 2, il **FAUT** installer un autre câble de communication à 4 conducteurs à l'ouverture du toit de chaque autre appareil. Veiller à ce que le câble dépasse d'au moins 38 cm (15 po) de l'ouverture du toit (FIG. 47).

   b. Thermostat une zone, écran ACL (LCD SZ)
      I. Acheminer un câble (18-22 AWG) à 3 conducteurs, de l'ouverture du toit à la position de montage du thermostat une zone, écran à cristaux liquides (ci-après appelé LCD SZ). Le câble doit dépasser d'au moins 38 cm (15 po) à travers l'ouverture, et de 15 cm (6 po) au-delà de la cloison au point de montage du thermostat. Voir D. Choix de l'emplacement du thermostat, à la page 9.
4. (Système CCC 2 seulement) Capteur de température intérieure en option
   a. Acheminer un capteur de température intérieure (en option), de l'ouverture du toit au point de montage du capteur. L'extrémité du connecteur à 2 broches va vers l'ouverture du toit. Voir dans les instructions d'installation du capteur quel est le meilleur emplacement pour ce capteur.
5. Si le système doit commander un appareil de chauffage à gaz, acheminer deux fils du thermostat de calibre 18, de l'appareil de chauffage à l'ouverture réalisée dans le toit pour l'appareil qui le contrôlera. Si plus d'un appareil de chauffage est utilisé, acheminer la deuxième série de fils du thermostat au deuxième appareil. Veiller à laisser les fils du thermostat dépasser d'au moins 15 cm (6 po) à travers l'ouverture du toit.

6. (Système CCC 2 seulement) Si un système de gestion énergétique (contrôle de la charge) est utilisé, on doit installer deux fils jusqu'à l'ouverture du toit réalisée dans la zone à gérer. Le signal nécessaire pour cette fonction provient d'un contact normalement ouvert du relais. Lorsque le système de gestion énergétique commande l'arrêt du compresseur, les contacts du relais doivent se fermer. Les fils du système doivent dépasser d'au moins 38 cm (15 po) à travers l'ouverture.
7. (Système CCC 2 seulement) Si un ensemble de démarrage automatique de la génératrice est utilisé, acheminer un autre câble à 4 conducteurs, du dernier appareil à l'emplacement de l'ensemble de démarrage. Installer selon les instructions fournies.

D. Choix de l'emplacement du thermostat

1. Système CCC 2 sans capteur de température intérieure en option et système LCD SZ
   a. Il est très important de bien sélectionner l'emplacement d'installation du thermostat pour qu'il puisse établir une température confortable dans le VR. Observer les règles suivantes :
      - Installer le thermostat à 137 cm (54 po) au-dessus du plancher.
      - Installer le thermostat sur une cloison interne, et non sur une paroi périphérique.
      - **NE JAMAIS** l'exposer à la chaleur d'une lampe ou du soleil, ni à aucune autre source de chaleur.
      - Éviter un emplacement proche d'une fenêtre, d'une porte conduisant à l'extérieur ou d'une paroi périphérique.
      - Éviter un emplacement proche d'une bouche d'air.
2. Système CCC 2 avec capteur de température intérieure en option dans TOUTES les zones
   a. On peut installer le thermostat à n'importe quel endroit jugé pratique dans le véhicule. Éviter un endroit peu accessible ou peu visible.
      I. Pour les détails de l'installation, consulter les instructions fournies avec le capteur.

E. Installation du thermostat, du capteur de température intérieure en option et du câble de communication du thermostat

1. Système CCC 2
   a. Le câble précédemment acheminé (câble téléphonique à 4 conducteurs) doit comporter aux extrémités deux (2) connecteurs téléphoniques RJ-11-6C4P. Voir les instructions du fabricant d'une pince à sertir (FIG. 8) & (FIG. 9).

   Les connecteurs RJ-11-6C4P **DOIVENT** être installés comme l'illustrent les (FIG. 8) et (FIG. 9).

FIG. 8

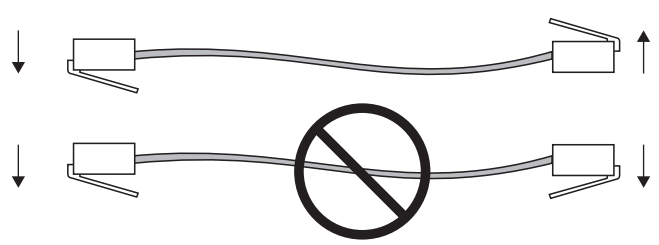

FIG. 9

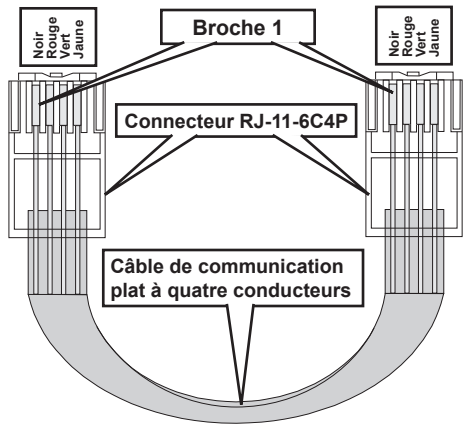

   b. Acheminer le câble de communication par le trou de 5 cm (2 po) de diamètre dans la cloison, nécessaire pour le thermostat (FIG. 10).

FIG. 10

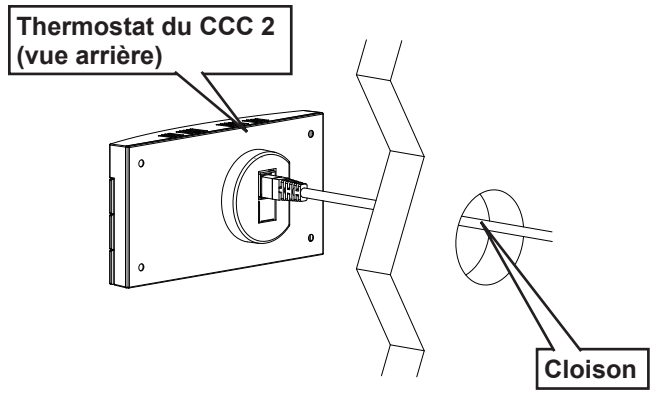

   c. Capteur de température intérieure en option
      I. Pour les détails de l'installation, se reporter aux instructions fournies avec le capteur.

d. Installation du thermostat

I. Séparer soigneusement la plaque de base du thermostat, de son couvercle. Insérer la lame d'un petit tournevis dans la fente, au bas du thermostat et désengager le taquet (FIG. 11).

FIG. 11

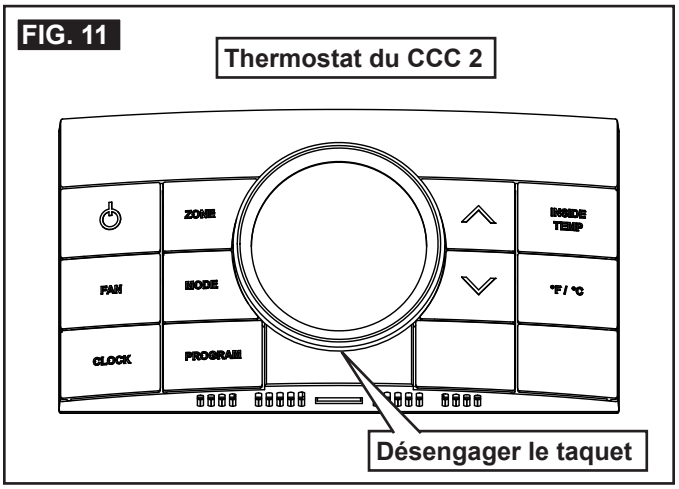

II. Introduire le câble de communication à 4 conducteurs par le trou de la plaque de base. Aligner la plaque de base du thermostat avec le trou dans la cloison. S'assurer que la plaque est de niveau et la fixer à la cloison à l'aide des 4 vis fournies.

III. Introduire le connecteur (RJ-11-6C4P) du câble à 4 conducteurs dans le connecteur à l'arrière du thermostat (FIG. 12).

FIG. 12

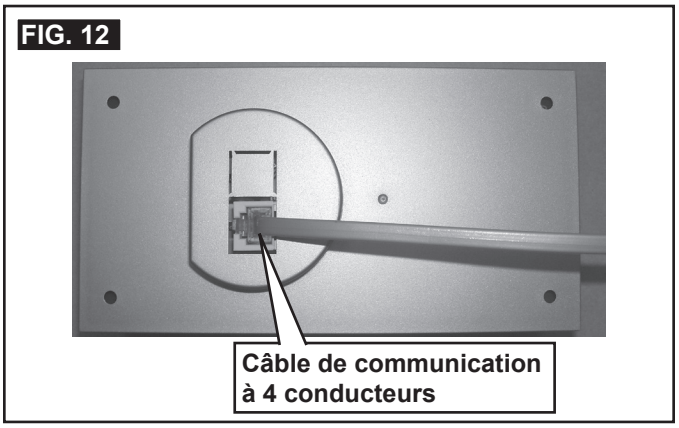

IV. Aligner le thermostat avec la plaque arrière et l'enclencher en place.

2. Système une zone, écran ACL (LCD SZ)

Les couleurs des fils du câble de communication à 3 conducteurs sont assorties aux couleurs des fils du faisceau de câblage de l'appareil et du faisceau au niveau du module électronique LCD SZ. Les couleurs de fils peuvent varier.

a. Retirer le couvercle du thermostat LCD SZ. Appuyer sur le taquet au bas du thermostat et séparer le couvercle de la base.

b. Introduire le câble de communication à 3 conducteurs, précédemment acheminé, par le trou de la base.

c. Enlever la gaine de protection du câble sur environ 7,6 cm (3 po) et dénuder 6,4 mm (1/4 po) d'isolant de chacun des fils.

d. Monter le thermostat à plat sur la cloison à l'aide des vis fournies.

e. Faire les raccordements suivants au thermostat (FIG. 13).

FIG. 13

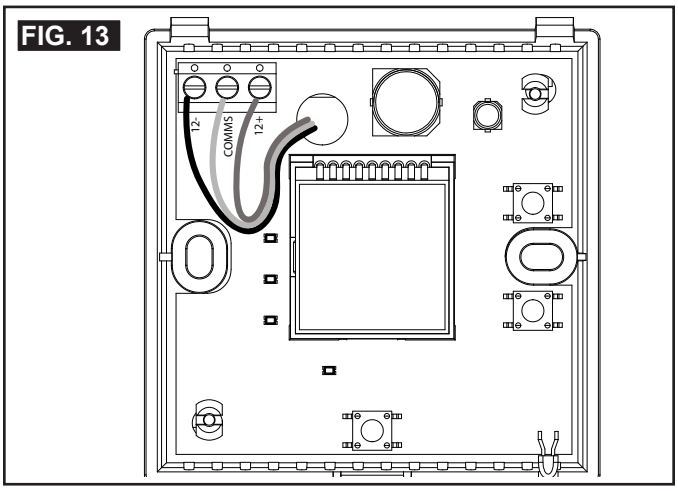

- Connecter le fil rouge/blanc à la borne 12 V +
- Connecter le fil noir à la borne 12 V -
- Connecter le fil orange à la borne COMMS

f. Vérifier que les raccordements sont bien serrés et ne touchent pas d'autres bornes ou fils.

g. Repousser les fils dans la cloison, au travers de la base. Placer le couvercle sur le thermostat et l'enfoncer jusqu'au déclic.

F. Pose de l'appareil sur le toit

1. Retirer l'appareil de son emballage et jeter l'emballage.

2. **ATTENTION** RISQUE DE BLESSURE (LEVAGE). Utiliser une technique appropriée pour soulever et retenir le produit. Le non respect de cette consigne pourrait entraîner des blessures.

   Placer l'appareil sur le toit.

3. ***AVIS*** **NE PAS** faire glisser l'appareil. Sinon, le joint (sous l'appareil) pourrait être endommagé, ce qui pourrait entraîner des fuites.

   Soulever l'appareil et le placer au-dessus de l'ouverture préparée en se servant du joint comme guide (FIG. 14).

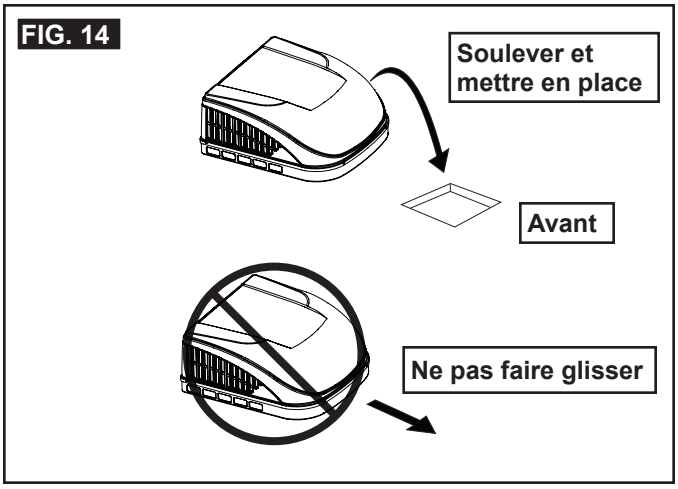

4. Placer le module de commande électronique (le cas échéant) et l'ensemble de boîte de distribution d'air (BDA) à l'intérieur du VR. Ces boîtes contiennent du matériel de montage de l'appareil qui sera utilisé à l'intérieur du VR.

   Ceci termine le travail extérieur. Des réglages mineurs peuvent être faits à partir de l'intérieur, au besoin.

G. Préparation de l'installation

1. Vérifier l'alignement du joint de l'appareil sur l'ouverture du toit et régler au besoin. L'appareil peut être déplacé par en dessous en le soulevant légèrement (FIG. 15).

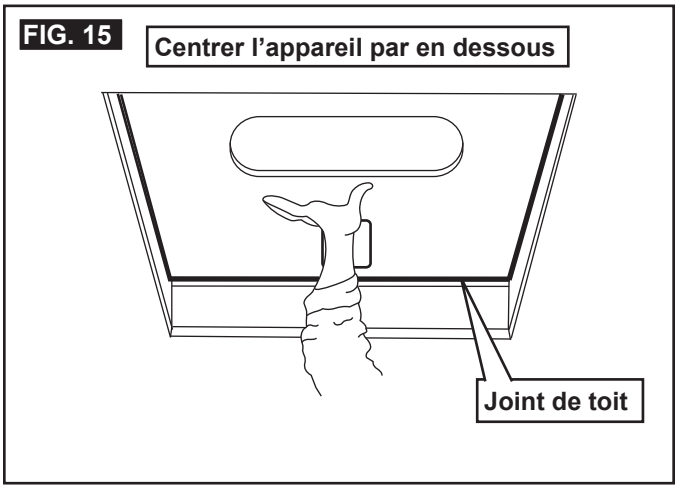

2. Retirer la boîte de distribution d'air et le matériel de montage du cartonnage (FIG. 16).

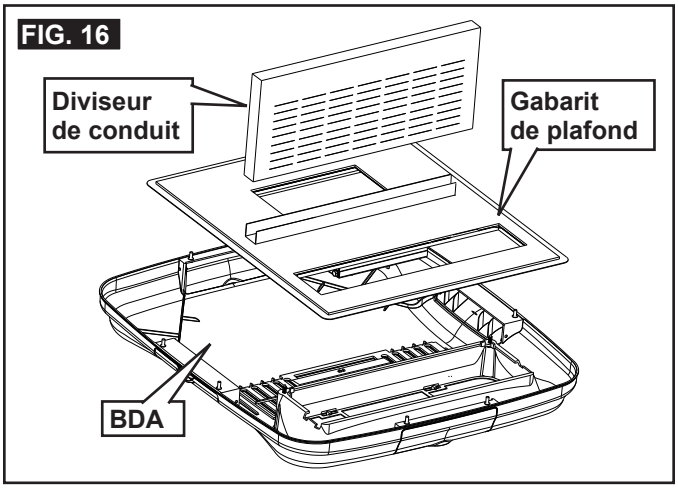

3. Pour tous les modèles énumérés dans ce manuel, l'installation de la BDA se fait à l'aide de 4 boulons.

H. Raccordement à l'alimentation 120 VCA

Pour les modèles 541815A, 541816A, 541915A, 541916A, 551816A, 551916A, 641815H, 641816H, 641835H, 651815H et 651816H, aller à la section I.

1. **⚠ AVERTISSEMENT** RISQUE DE DÉCHARGE ÉLECTRIQUE. S'assurer que l'alimentation 120 VCA est débranchée du VR. Le non respect de cet avertissement pourrait entraîner de graves blessures ou la mort.

2. **⚠ AVERTISSEMENT** RISQUE DE DÉCHARGE ÉLECTRIQUE. Assurer la mise à la terre conformément à tous les codes électriques en vigueur. Le non respect de cet avertissement pourrait entraîner de graves blessures ou la mort.

3. Par l'ouverture de retour d'air de l'appareil, tirer vers le bas le cordon électrique de l'appareil et les fils électriques (FIG. 17), (FIG. 18) et (FIG. 19).

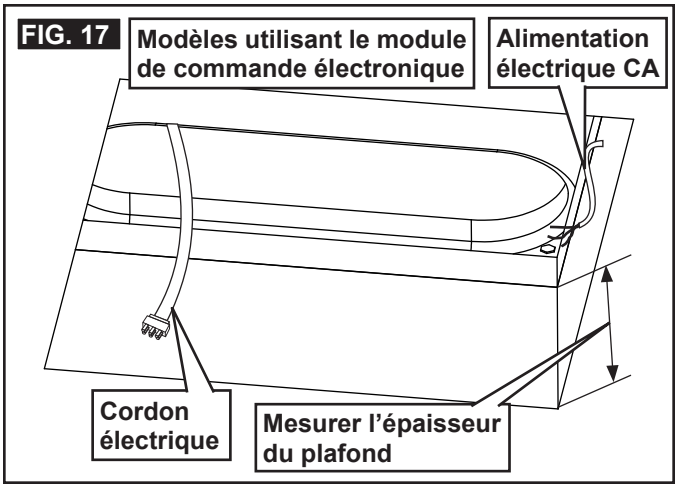

a. Pour les appareils avec carte de circuits intégrée, monter la boîte de connexion et les vis au cadre en avant de l'ouverture du toit et installer un dispositif anti-étirage (FIG. 18) et (FIG. 19).

b. Pour les appareils avec module électronique plastique, enlever le couvercle de la boîte de connexion. Conserver les vis pour le remontage.

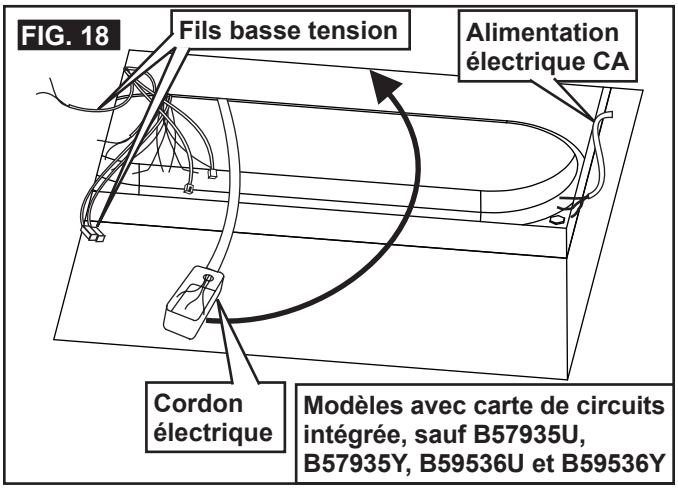

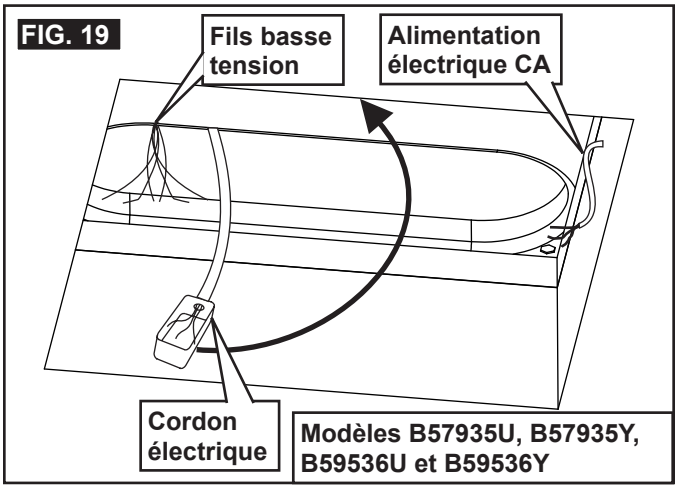

4. Acheminer le câble d'alimentation 120 VCA, précédemment installé, par le dispositif anti-étirage et dans la boîte de connexion. Serrer le dispositif en veillant à ne pas endommager les fils. Laisser assez de fil dans la boîte de connexion pour le raccordement aux fils 120 VCA de l'appareil.
5. Connecter les fils : blanc à blanc, noir à noir et vert à vert ou avec le fil de cuivre nu, à l'aide de connecteurs de taille appropriée.
6. Immobiliser le fil d'alimentation aux connecteurs par du ruban adhésif pour les empêcher de vibrer.
7. Installer le couvercle de la boîte de connexion sur tous les systèmes sauf sur le module électronique du CCC 2. Repousser les fils dans la boîte de connexion et installer le couvercle de la boîte de connexion à l'aide des vis fournies. Le couvercle du module électronique du CCC 2 sera installé ultérieurement.
8. Si le système comporte un module électronique, brancher le cordon électrique à 6 broches de l'appareil dans le connecteur correspondant du module électronique. La fiche est polarisée et ne s'adapte que dans un sens.

I. Raccordement à l'alimentation 120 VCA pour les modèles 541X1XA, 551X16A, 6418XXH et 65181XH.

1. **⚠ AVERTISSEMENT** RISQUE DE DÉCHARGE ÉLECTRIQUE. S'assurer que l'alimentation 120 VCA est débranchée du VR. Le non respect de cet avertissement pourrait entraîner de graves blessures ou la mort.

2. **⚠ AVERTISSEMENT** RISQUE DE DÉCHARGE ÉLECTRIQUE. Assurer la mise à la terre conformément à tous les codes électriques en vigueur. Le non respect de cet avertissement pourrait entraîner de graves blessures ou la mort.

3. Par l'ouverture de retour d'air de l'appareil, tirer vers le bas le cordon électrique de l'appareil et les fils électriques (FIG. 20).

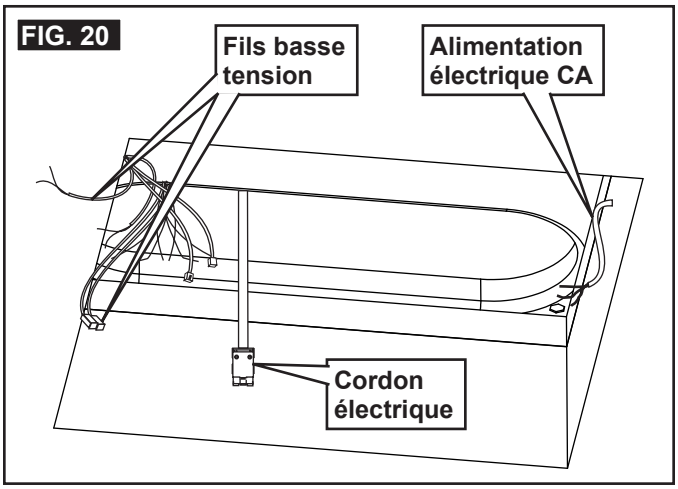

4. Dénuder soigneusement le fil d'alimentation 120 VCA et le préparer (FIG. 21), (FIG. 22), (FIG. 23), (FIG. 24) et (FIG. 25).

FIG. 21

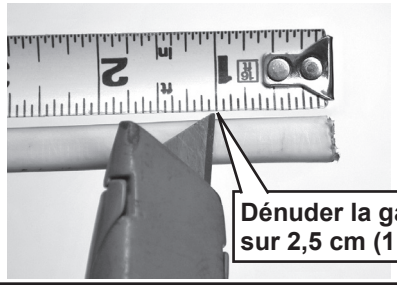

FIG. 22

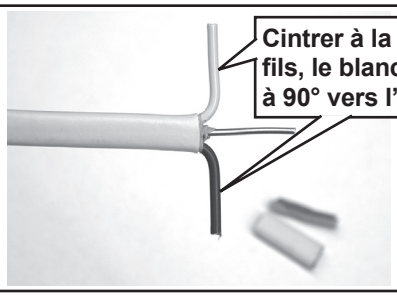

FIG. 23

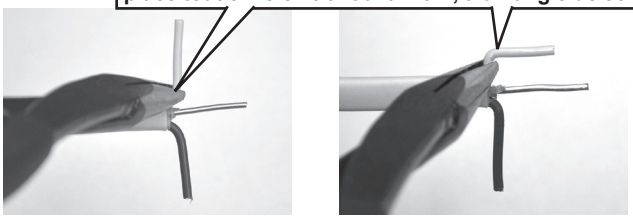

FIG. 24

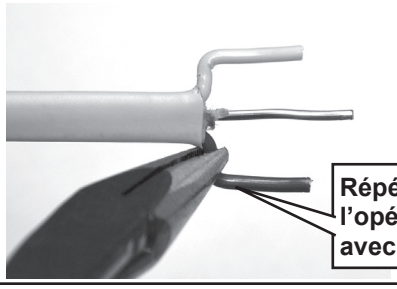

FIG. 25

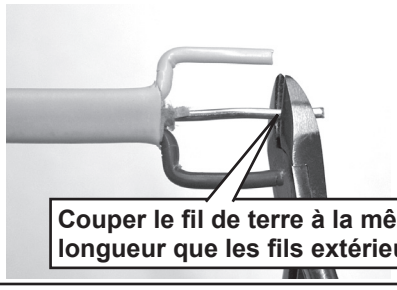

5. Tenir le couvercle transparent du dispositif anti-étirage, la partie inférieure tournée vers le haut (FIG. 26).

FIG. 26 Introduire le câble dans le dispositif anti-étirage

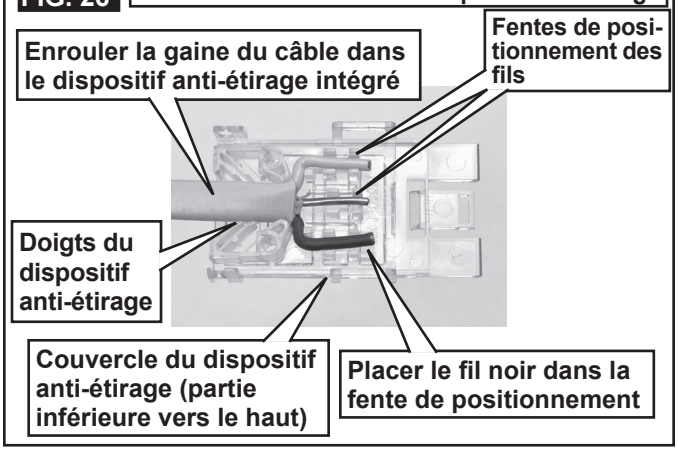

6. Disposer les fils dans les fentes de positionnement, en s'assurant que le fil noir est placé dans la fente de polarisation (FIG. 26).
7. Enfoncer la gaine du câble dans la fente du dispositif anti-étirage intégré (FIG. 26). Il sera nécessaire de couper le fil de terre et peut-être d'autres fils. Les fils ne doivent pas dépasser des fentes de positionnement (FIG. 27).

FIG. 27

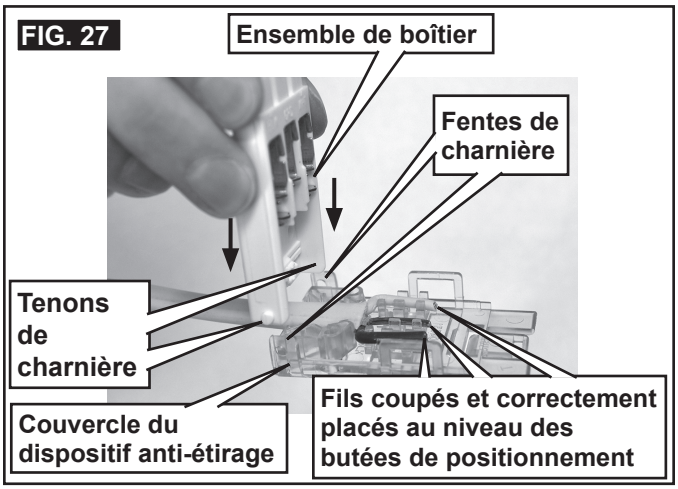

8. Tout en tenant le couvercle du dispositif anti-étirage, placer les tenons de charnière du boîtier dans les fentes de charnière et appuyer jusqu'à ce que les deux se bloquent en place (FIG. 27).
9. Fermer à la main le boîtier et le couvercle du dispositif anti-étirage. Serrer ensemble le haut et le bas à l'aide d'une pince multiprise (FIG. 28). La pince doit avoir une longueur minimale de 25 cm (10 pouces). Serrer fermement des deux côtés, les mors bien à plat sur le connecteur entre les nervures A et B pour que les fils reposent bien dans les fentes.

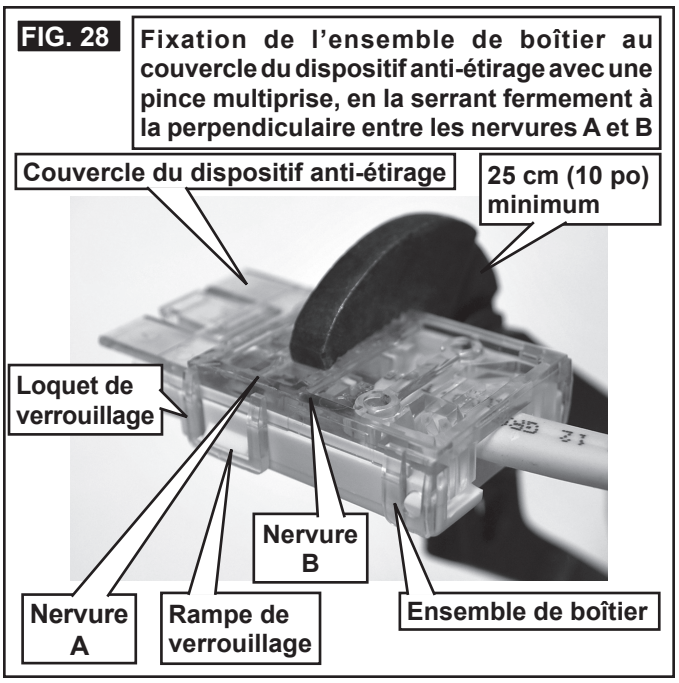

10. Vérifier le connecteur pour s'assurer que les fils ont été correctement logés dans les contacts de l'ensemble de boîtier. Un fil correctement raccordé est entièrement logé dans sa propre fente sans bombement du couvercle. Si les fils dépassent des butées isolantes, il faut refaire le raccordement en utilisant un CONNECTEUR NEUF. Une fois le couvercle fermé, le connecteur ne peut être réutilisé. Le non respect de cette méthode peut entraîner une défaillance du connecteur.
11. La connexion et la déconnexion d'un connecteur installé sont illustrées ci-dessous (FIG. 29).

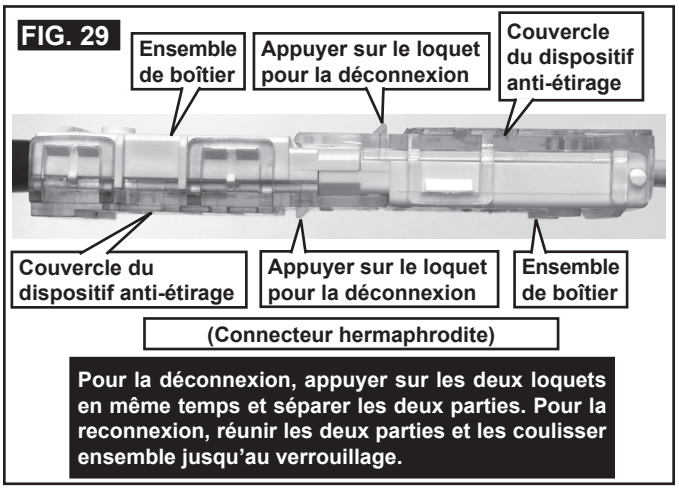

J. Installation du diviseur de conduit

1. Mesurer l'épaisseur du plafond (FIG. 17).
2. Enlever le nombre de rangées comme il est indiqué dans le tableau ci-dessous (FIG. 30).

Épaisseur du plafond (cm/po)		Nombre de rangées à enlever	Épaisseur du plafond (cm/po)		Nombre de rangées à enlever
Min.	Max.		Min	Max.	
15,2/6,0	16,5/6,5	0	8,9/3,5	10,2/4,0	5
14,0/5,5	15,2/6,0	1	7,6/3,0	8,9/3,5	6
12,7/5,0	14,0/5,5	2	6,4/2,5	7,6/3,0	7
11,4/4,5	12,7/5,0	3	5,1/2,0	6,4/2,5	8
10,2/4,0	11,4/4,5	4	3,8/1,5	5,1/2,0	9

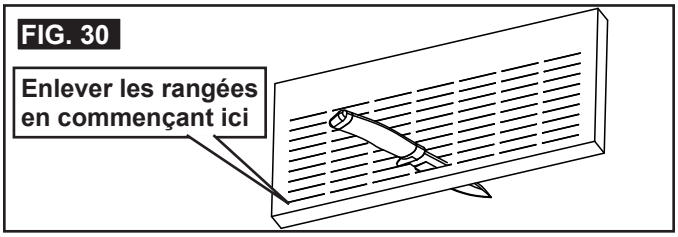

3. Installer doucement le diviseur de conduit dans l'ouverture du toit, à 14,29 cm (5-5/8 po) en arrière de l'ouverture (FIG. 31).

   Le dos en feuille d'aluminium fait face à l'arrière de l'appareil.

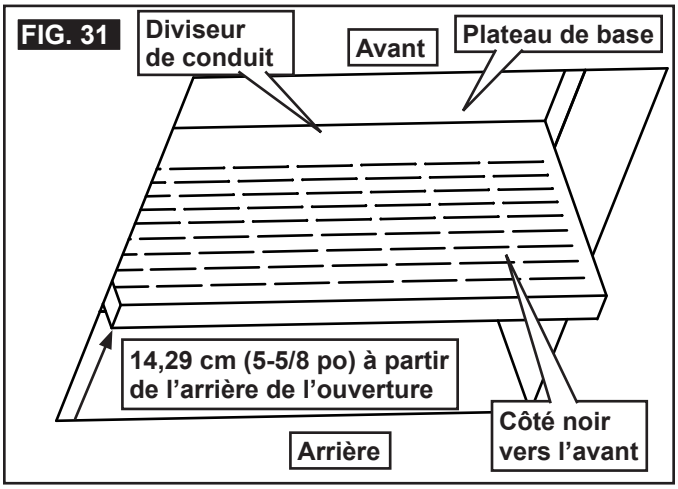

K. Raccordement des fils basse tension du système LCD SZ

AVIS S'assurer que la borne positive (+) 12 VCC est déconnectée de la batterie d'alimentation. Sinon, l'appareil pourrait être endommagé.

1. Systèmes à module électronique à boîtier plastique seulement
   a. Brancher le capteur du contrôle de givrage fourni et le faisceau à 4 fils dans leurs connecteurs correspondants du module électronique.

2. Tous les systèmes à module électronique avec pompe à chaleur
   a. Brancher le capteur de température extérieure de l'appareil dans le connecteur correspondant blanc à 2 broches du module électronique.
3. Tous les systèmes à module électronique une zone, à écran ACL (LCD SZ)
   a. Insérer le capteur du contrôle de givrage d'environ 5 à 7,5 cm (2 à 3 po) au-dessus du bas des ailettes du serpentin de l'évaporateur, sur le côté gauche (FIG. 32). Cintrer les ailettes sur le capteur pour le maintenir en place.

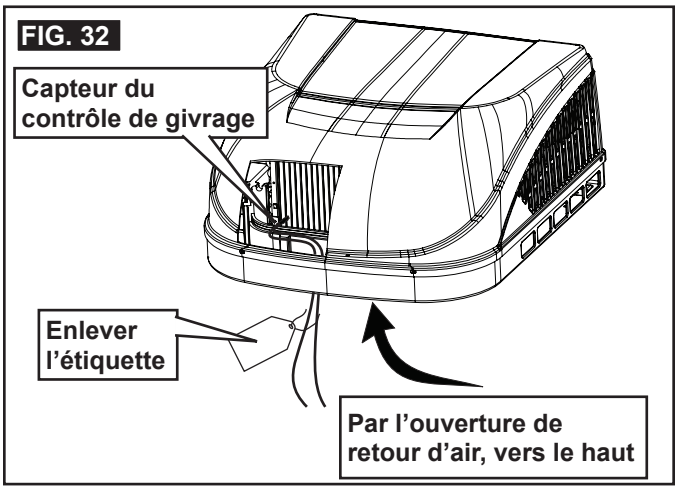

4. Tous les systèmes une zone, à écran ACL (LCD SZ)
   a. Connecter le fil d'alimentation + 12 VCC précédemment acheminé au fil rouge sortant de l'ouverture du toit ou au fil rouge du module électronique.
   b. Connecter le fil - 12 VCC précédemment acheminé au fil noir sortant de l'ouverture du toit ou au fil noir du module électronique et au fil du câble trifilaire allant à la borne 12 V - du thermostat.
   c. Connecter les fils précédemment acheminés, du thermostat de l'appareil de chauffage (le cas échéant) aux fils bleus sortant de l'ouverture du toit ou aux connecteurs d'1/4 po du module électronique, à l'aide des connecteurs isolés d'1/4 po, fournis. La polarité de ce raccordement est sans importance.
   d. Connecter le fil rouge/blanc sortant de l'ouverture du toit ou le fil rouge/blanc du module électronique au fil du câble trifilaire allant à la borne 12 V + du thermostat.
   e. Connecter le fil orange sortant de l'ouverture du toit ou le fil orange du module électronique au fil du câble trifilaire allant à la borne COMMS du thermostat.

L. Raccordement des fils basse tension du système CCC 2

AVIS S'assurer que la borne positive (+) 12 VCC est déconnectée de la batterie d'alimentation. Sinon, l'appareil pourrait être endommagé.

1. Systèmes à module électronique du CCC 2
   a. Brancher le faisceau à 6 fils dans le connecteur correspondant à 6 broches du module électronique.
   b. Brancher le capteur du contrôle de givrage dans le connecteur correspondant P5 (bleu ou noir) à 2 broches du module électronique.
   c. Insérer le capteur du contrôle de givrage d'environ 2,5 cm (1 po) au-dessus du bas des ailettes du serpentin de l'évaporateur, sur le côté gauche (FIG. 32). Cintrer les ailettes sur le capteur pour le maintenir en place.
2. Tous les systèmes à module électronique avec pompe à chaleur
   a. Brancher le capteur de température extérieure de l'appareil dans le connecteur correspondant P3 (blanc) à 2 broches du module électronique.
   b. Brancher le connecteur à 3 broches (fil de la valve d'inversion) de l'appareil dans le connecteur correspondant à 3 broches du module électronique.
3. Tous les systèmes CCC 2
   a. Connecter les fils du câble 12 VCC installé précédemment avec les fils, le rouge et le noir, sortant de l'ouverture du toit ou avec les fils, le rouge et le noir, du faisceau à 6 fils du module électronique. Connecter + 12 VCC / fil rouge, et - 12 VCC / fil noir.
   b. Connecter les fils installés précédemment pour le thermostat de l'appareil de chauffage (le cas échéant) aux fils bleus sortant de l'ouverture du toit ou aux fils bleus du faisceau à 6 fils du module électronique. La polarité de ce raccordement est sans importance.
   c. Le ou les câbles de communication à 4 conducteurs sortant de l'ouverture du toit doivent comporter à l'extrémité un connecteur téléphonique RJ-11-6C4P. Pour le sertissage, se reporter aux instructions du fabricant de l'outil à sertir.

      Les connecteurs RJ-11-6C4P **DOIVENT** être installés comme l'illustrent les (FIG. 8) et (FIG. 9).

   d. Brancher le câble de communication à quatre conducteurs dans l'un des raccords d'accouplement sortant de l'ouverture du toit ou dans le module électronique. Si plus d'une zone est utilisée, le deuxième raccord sert à connecter chaque zone additionnelle.

e. Brancher le câble du capteur de température intérieure (le cas échéant) dans le connecteur correspondant à 2 broches sortant de l'ouverture du toit ou dans le connecteur P4 (blanc) à 2 broches du module électronique.

f. Brancher les fils du système de gestion énergétique précédemment acheminés (le cas échéant) aux fils jaunes sortant de l'ouverture du toit ou aux fils jaunes du faisceau à 6 fils du module électronique. La polarité de ce raccordement est sans importance.

g. Si un ensemble de démarrage automatique de la génératrice est installé, suivre les instructions d'installation fournies avec l'ensemble.

M. Configuration (système CCC 2 seulement)

1. Configuration du module électronique
   Les microcommutateurs appropriés devront être à la position « ON » selon les options installées par le fabricant du véhicule récréatif. Lorsque le microcommutateur d'une option est à la position de fermeture « ON », l'option en question est sélectionnée (FIG. 33), (FIG. 34), (FIG. 35) et (FIG. 36).

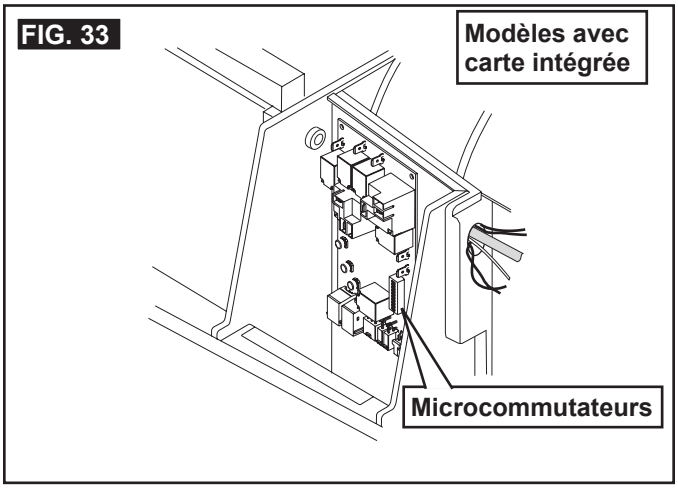

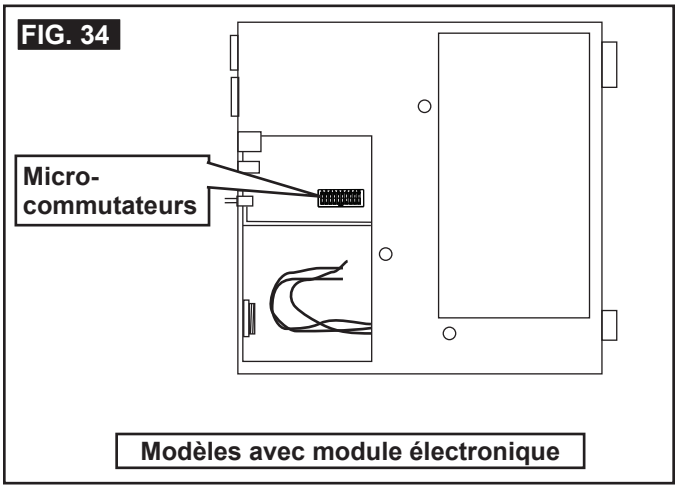

Les microcommutateurs sont expédiés depuis l'usine en position d'ouverture « OFF » sauf sur les modèles à pompe à chaleur et à ruban chauffant installé à l'usine. Sur ces modèles, seul le microcommutateur approprié Ruban chauffant ou Pompe à chaleur est sur « ON ».

Pour accéder aux microcommutateurs sur les modèles avec carte intégrée, le capot extérieur en plastique **DOIT** être enlevé. Enlever ensuite le couvercle du boîtier électrique. Celui-ci se trouve sur le côté trottoir du VR une fois l'installation terminée (FIG. 33).

Dans les installations utilisant le module électronique, les microcommutateurs sont visibles par l'ouverture du module (FIG. 34).

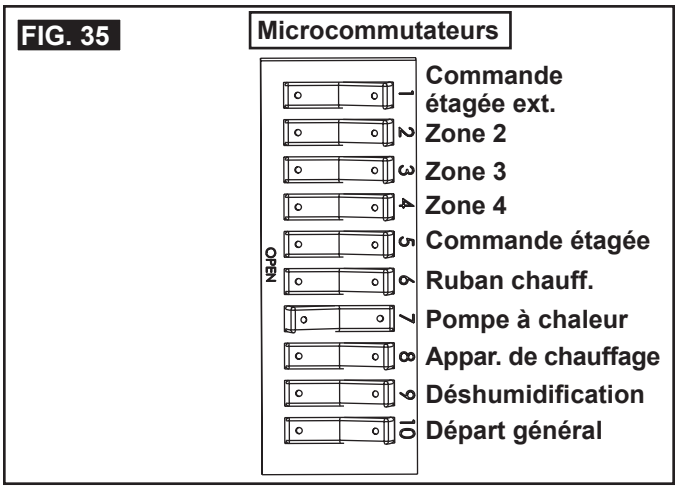

a. Commande étagée ext. – N'est pas utilisée sur cet appareil. Laisser sur « OFF ».

b. Zone – Chaque thermostat du CCC 2 peut avoir jusqu'à 4 zones. Si un seul appareil est installé, il devient la zone 1 et aucun réglage de commutateur n'est nécessaire. Chaque appareil additionnel se voit attribuer une zone (2 à 4) et doit avoir un différent réglage de zone.

c. Commande étagée – N'est pas utilisée sur cet appareil. Laisser sur « OFF ».

d. Ruban chauffant – Pour les appareils avec ruban chauffant, le commutateur n° 6 sera sur « ON ». Pour les appareils sans ruban chauffant, laisser le microcommutateur sur « OFF ».

e. Pompe à chaleur – Pour les appareils avec pompe à chaleur, le commutateur n° 7 sera sur « ON ». Pour les appareils sans pompe à chaleur, laisser le microcommutateur sur « OFF ».

f. Appareil de chauffage – Lorsqu'un appareil de chauffage/eau a été relié à cet appareil, placer le commutateur de l'appareil de chauffage sur « ON ».

g. Déshumidification – N'est pas utilisée sur cet appareil. Laisser sur « OFF ».

h. Départ général – Laisser sur « OFF ».

i. Remettre le couvercle du boîtier électrique et le capot extérieur en plastique ou le couvercle du module électronique, selon ce qui s'applique.

j. Répéter cette opération pour chaque zone additionnelle.

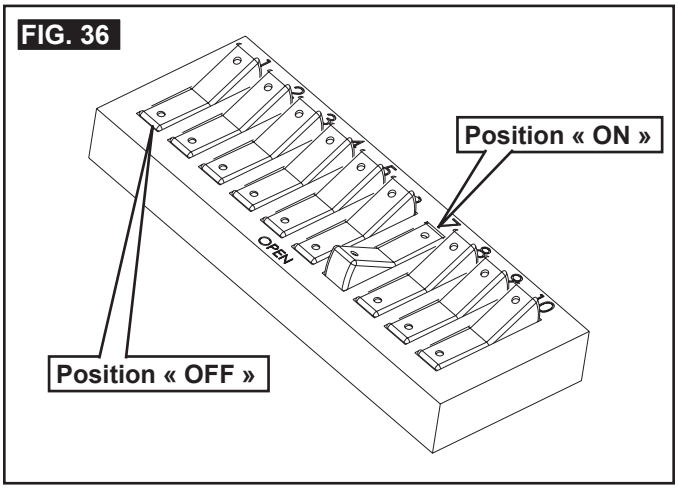

N. Installation de l'appareil

1. Si le système comprend un module électronique, l'installer à ce moment. S'assurer que tout le câblage est terminé et que le couvercle du module a été installé. Pour fixer le module au gabarit de plafond, enfoncer deux vis à tête Phillips sans pointe (fournies) nº 6 x 3/8 po (boîtier en plastique) ou nº 10 x 3/8 po (boîtier en métal) dans le gabarit et dans les trous du module électronique (FIG. 37).

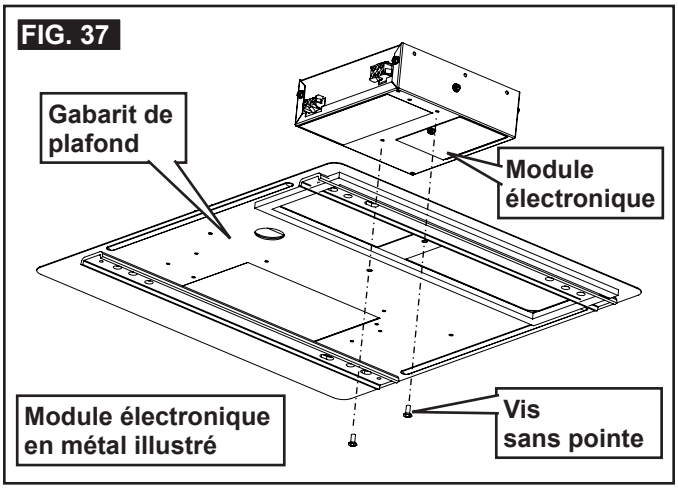

2. Si l'installation comprend le module de chauffage électrique en option, l'installer à ce moment. Pour la méthode d'installation, suivre les instructions fournies avec le module de chauffage.

3. Installation du gabarit de plafond

   a. Tenir le gabarit de plafond contre l'ouverture du toit et aligner le profilé du gabarit avec le diviseur de conduit, précédemment installé (FIG. 38).

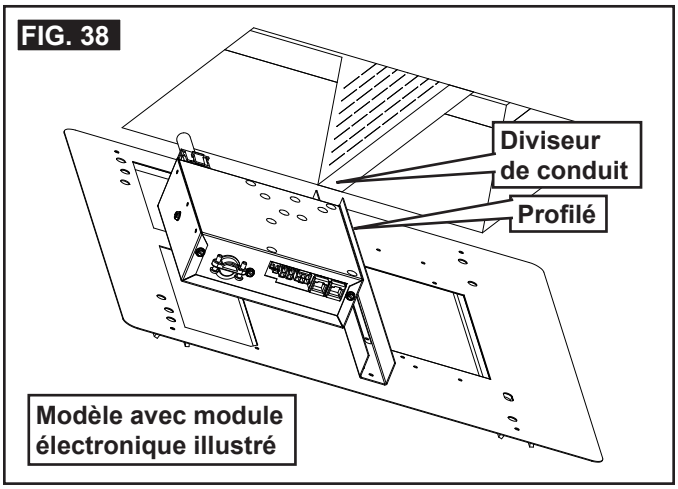

   b. Tenir le gabarit de plafond contre l'ouverture du toit et visser partiellement chaque boulon à la main, dans le gabarit et dans le plateau de base de l'appareil (FIG. 39) et (FIG. 40).

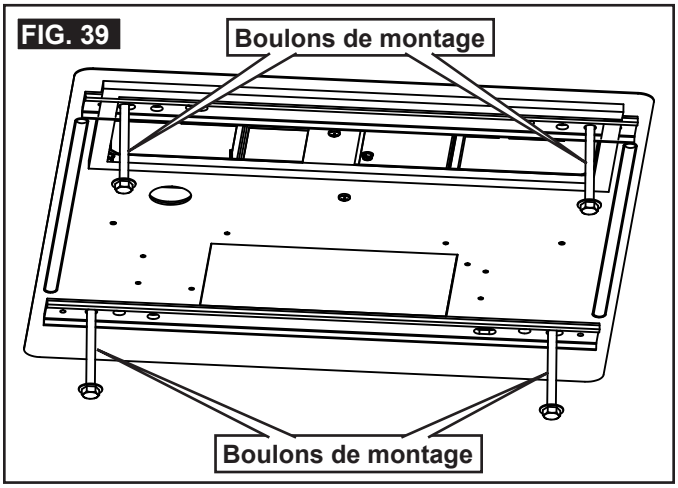

Tableau – disposition des boulons de montage (FIG. 40)		Tableau – disposition des boulons de montage (FIG. 40)	
Modèle	Emplac. des boulons	Modèle	Emplac. des boulons
457915	A, D, E et H	541816	B, C, F et G
B57915	A, D, E et H	541915	B, C, F et G
B57935U	A, D, E et H	541916	B, C, F et G
B57935Y	A, D, E et H	551816	B, C, F et G
459186	A, D, E et H	551916	B, C, F et G
B59186	A, D, E et H	640310	B, C, F et G
459196	A, D, E et H	640312	B, C, F et G
B59196	A, D, E et H	640315	B, C, F et G
459516	A, D, E et H	641815	B, C, F et G
B59516	A, D, E et H	641816	B, C, F et G
459530	A, D, E et H	641835	B, C, F et G
B59530	A, D, E et H	641915	B, C, F et G
B59536U	A, D, E et H	641916	B, C, F et G
B59536Y	A, D, E et H	641935	B, C, F et G
540315	B, C, F et G	651815	B, C, F et G
540316	B, C, F et G	651816	B, C, F et G
541815	B, C, F et G	651916	B, C, F et G

FIG. 40

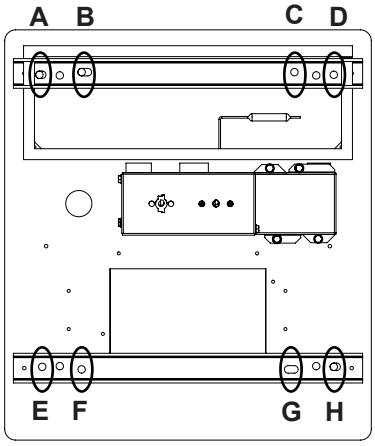

c. **AVIS** Serrer les boulons aux valeurs de couple appropriées. Un serrage excessif pourrait endommager le plateau de base de l'appareil ou le gabarit de plafond. Un serrage insuffisant donnerait une étanchéité inadéquate du joint de toit, avec risque de fuites.

d. Serrer **UNIFORMÉMENT** les 4 boulons à un couple de 40 à 50 lb·po (4,5 à 5 N·m) (FIG. 39).

O. Installation de la boîte de distribution d'air

1. Aligner la BDA avec le gabarit de plafond (FIG. 41) et (FIG. 42).

Les volets d'aération avant et arrière sont fournis en pièces détachées. **NE PAS** les installer tant que toutes les vis ne sont pas installées aux étapes 2. et 3.

FIG. 41

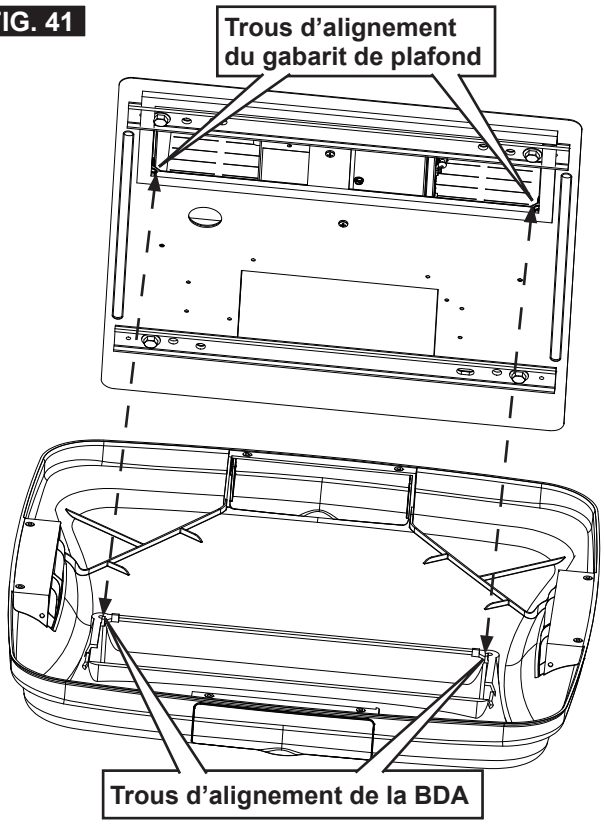

FIG. 42

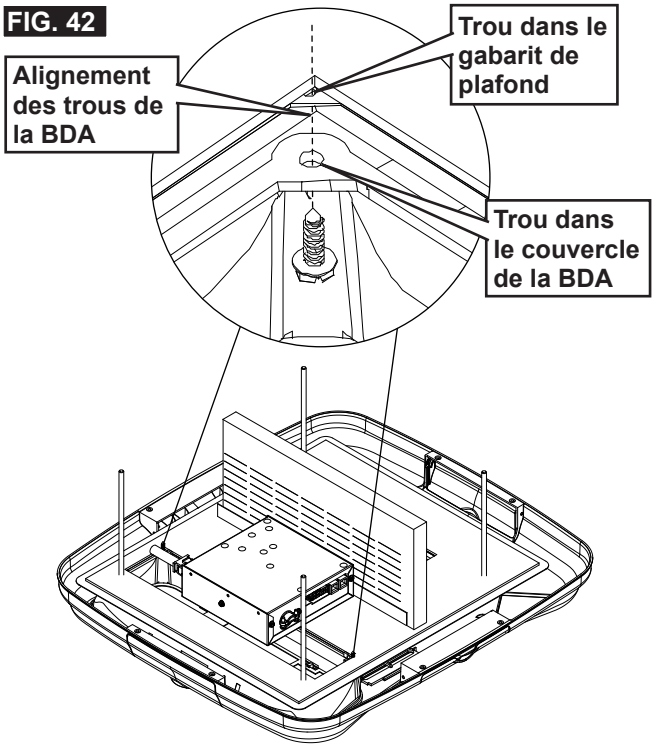

2. Installer deux vis à tôle (fournies) à l'intérieur de l'ouverture de retour d'air pour fixer la BDA au gabarit de plafond (FIG. 43).
3. Installer huit vis à bois (fournies) du côté intérieur des volets avant, arrière et latéraux pour fixer la BDA au gabarit de plafond (FIG. 43).

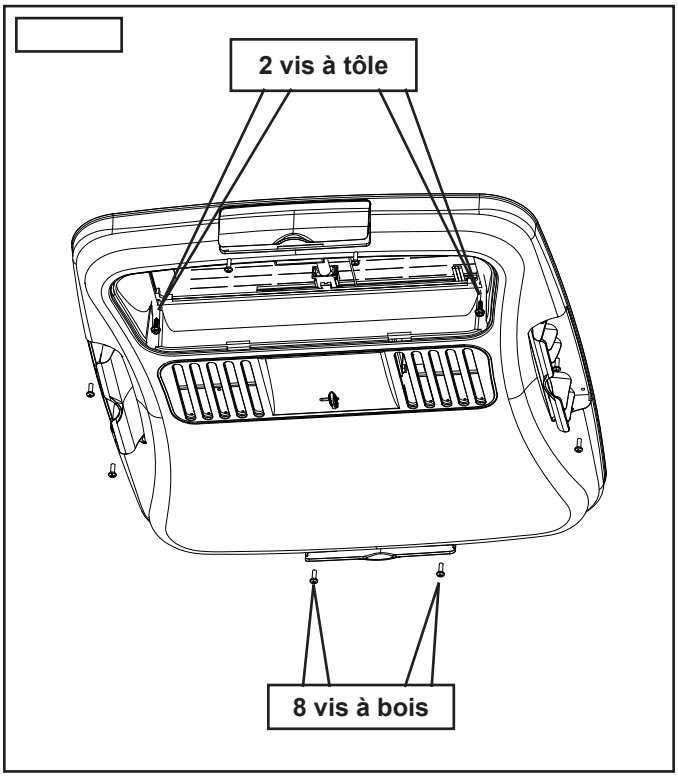

4. Installer les volets d'aération avant et arrière.
5. Placer le filtre dans la grille de retour d'air. Sur certains appareils, il peut déjà être installé (FIG. 44).

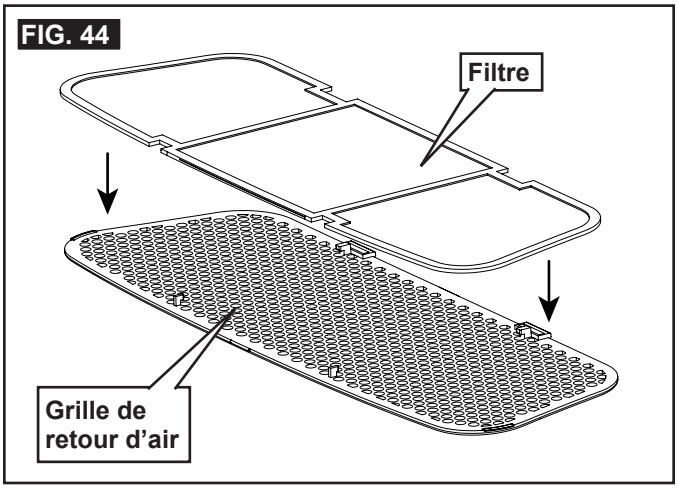

6. Installer la grille de retour d'air dans la BDA. Coulisser le taquet de la grille dans la fente de la BDA, le tourner vers le haut et l'enclencher en place (FIG. 45).

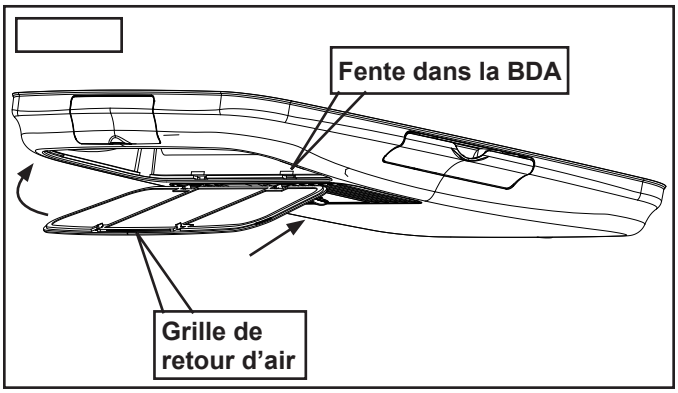

Ceci termine l'installation du système une zone, avec écran ACL (Passer à la section P. pour terminer l'installation du système CCC 2).

7. Contrôle du système (système une zone, avec écran ACL seulement)
   a. Vérifier que toutes les caractéristiques du système fonctionnent correctement. Consulter le Guide de l'utilisateur ou les Instructions d'utilisation du thermostat une zone, avec écran ACL. Reconnecter les alimentations 12 VCC et 120 VCA. Vérifier les vitesses du ventilateur, le mode refroidissement, le mode chauffage et le mode appareil de chauffage (le cas échéant).
   Si les caractéristiques ne fonctionnent pas, déconnecter les 12 VCC et 120 VCA et vérifier l'intégrité de tout le câblage.

P. Réinitialisation et contrôle (système CCC 2 seulement)

1. Réinitialisation du système
   Après avoir installé les microcommutateurs dans le module électronique, effectuer une réinitialisation.
   a. Rebrancher les alimentations 12 VCC et 120 VCA.
   b. S'assurer que le thermostat du CCC 2 est au mode « **OFF** » **(Arrêt)**.
   c. Appuyer simultanément sur les boutons **MODE** et **ZONE**. « IniT » paraît à l'afficheur ainsi que toutes les zones disponibles.
   d. Relâcher les boutons **MODE** et **ZONE**.
   e. Appuyer sur le bouton « **ON/OFF** » pour sortir de la configuration du système.
   f. Lorsqu'un commutateur est mis en marche après la configuration initiale, une réinitialisation du système devra être effectuée avant que le thermostat du CCC 2 puisse reconnaître le changement de sélection.

2. Contrôle du système
   a. Vérifier que toutes les caractéristiques du système installé fonctionnent bien. Se reporter au Guide de l'utilisateur ou aux Instructions d'utilisation du thermostat du CCC 2. Vérifier les modes ventilateur, refroidissement, chauffage (le cas échéant) et le mode appareil de chauffage (le cas échéant). Si les caractéristiques ne fonctionnent pas correctement, débrancher les alimentations 12 VCC et 120 VCA, vérifier l'intégrité de tout le câblage et que les micro-commutateurs appropriés ont bien été mis sur « ON ».

Q. Réglage du différentiel Furnace/Aqua (Appareil de chauffage/Eau) (système CCC 2 seulement)

Ce système peut être configuré pour fonctionner avec un différentiel MARCHE/ARRÊT d'1 °F (1 °C) ou de 2 °F (2 °C) (FIG. 46).

1. Pour choisir un différentiel de 1 degré, appuyer simultanément sur le bouton PROGRAM et sur le bouton ∧ sur le thermostat du CCC 2. « diF1 » paraît à l'afficheur lorsque l'on appuie sur les boutons (FIG. 46). Pour choisir un différentiel de 2 degrés, appuyer simultanément sur le bouton PROGRAM et sur le bouton ∨. « diF2 » paraît à l'afficheur lorsque l'on appuie sur les boutons.

FIG. 46

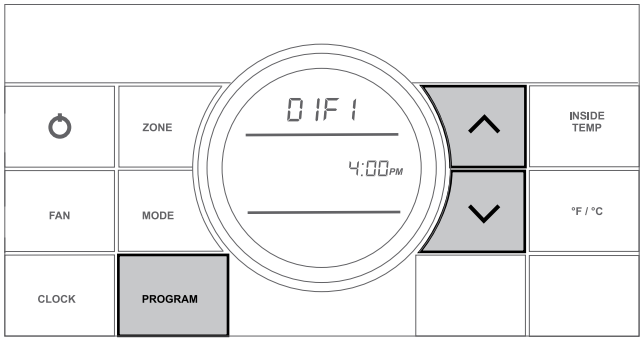

INFORMATIONS GÉNÉRALES

A. Gain thermique

La capacité de l'appareil à maintenir la température intérieure désirée dépend de la quantité de chaleur qui pénètre dans le VR.

Certaines mesures préventives permettent une réduction de l'entrée de chaleur et l'amélioration de la performance de l'appareil. Lorsque la température extérieure est très élevée, les mesures suivantes permettent une réduction de l'entrée de chaleur :

1. PStationnement du VR à l'ombre
2. Emploi de stores et/ou rideaux aux fenêtres
3. Maintien des portes et fenêtres fermées; minimisation des ouvertures
4. Minimisation de l'emploi d'appareils générateurs de chaleur

Un fonctionnement en mode ventilateur vitesse élevée/refroidissement donne une efficacité maximum en atmosphère très humide ou si la température extérieure est élevée.
Une utilisation de l'appareil très tôt le matin, et avant le début d'une période à température extérieure élevée, améliore considérablement la capacité de l'appareil à maintenir la température interne désirée.

Pour une solution plus permanente contre l'entrée de chaleur, l'emploi d'accessoires comme auvents extérieurs de patio et de fenêtre Dometic réduit l'exposition directe au soleil et par conséquent l'entrée de chaleur. De tels auvents ménagent également un espace confortable pour les conversations à la fraîcheur du soir.

B. Condensation

Le fabricant de cet appareil ne peut être tenu responsable des dommages causés par la condensation se formant sur les plafonds, fenêtres ou autres surfaces. L'air contient de la vapeur d'eau qui se condense lorsque la température d'une surface est inférieure au point de rosée. En cours de fonctionnement normal, l'appareil élimine une partie de cette humidité de l'air selon les dimensions de l'espace. On peut grandement minimiser la condensation d'humidité sur les surfaces intérieures en maintenant les portes et fenêtres fermées lorsque l'appareil fonctionne.

SCHÉMAS DE CÂBLAGE

A. Schéma de câblage simple d'un VR

FIG. 47

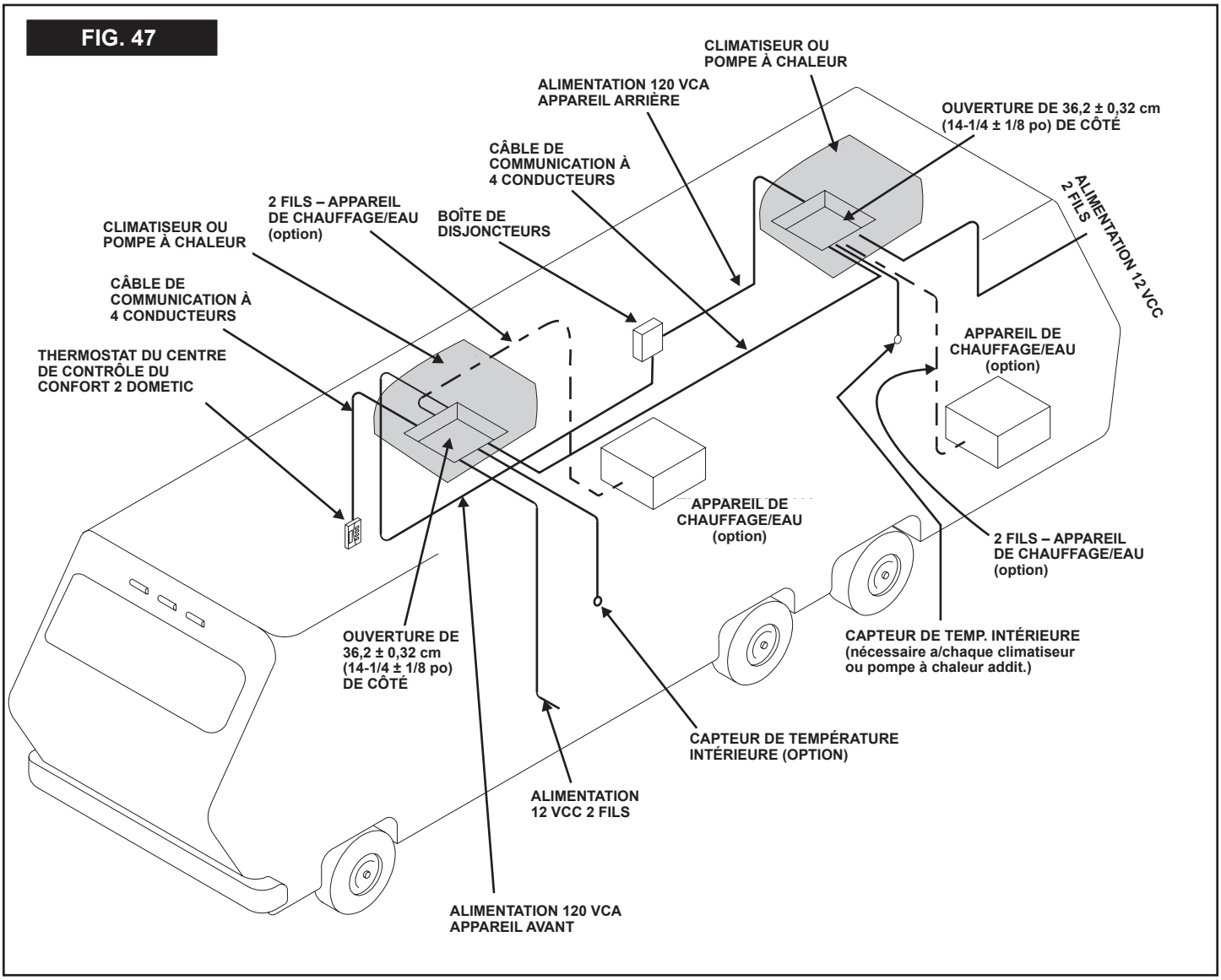

B. Schémas de câblage des appareils

1. Schéma de câblage des modèles 457915, B57915, B57935U, B57935Y, 459516, B59516, 459530, B59530, B59536U et B59536Y

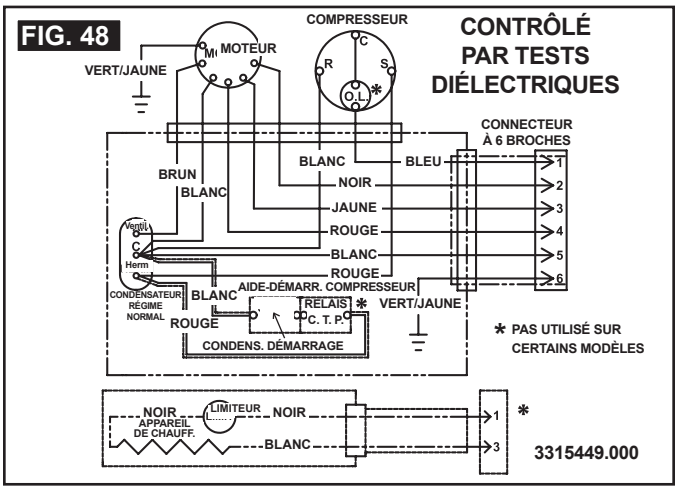

2. Schéma de câblage des modèles 459186 et B59186

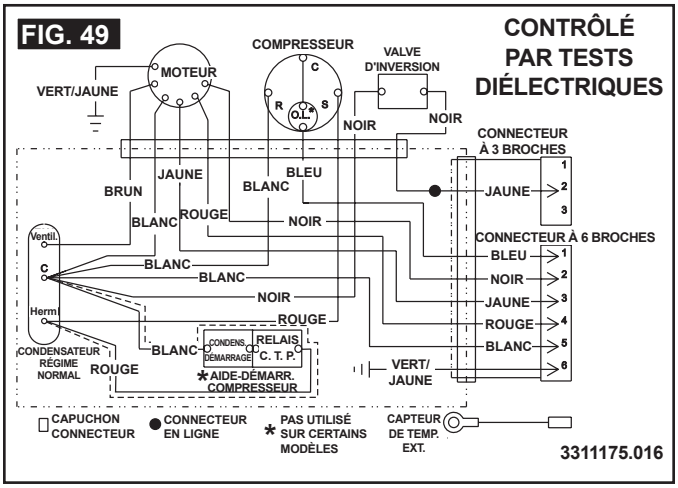

3. Schéma de câblage des modèles 459196 et B59196

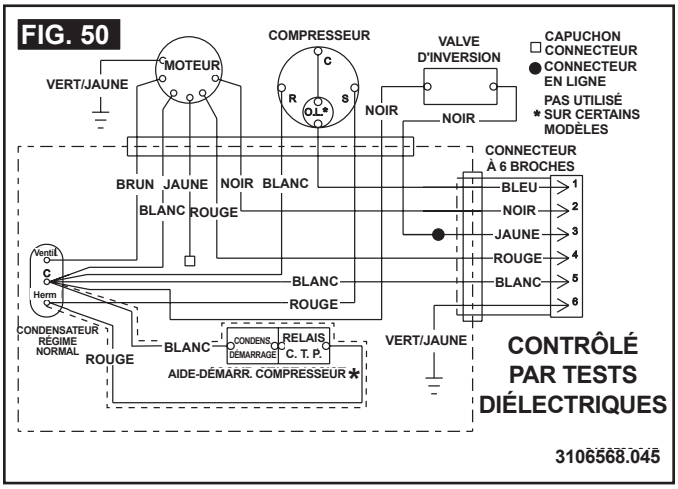

4. Schéma de câblage des modèles 540315 et 540316

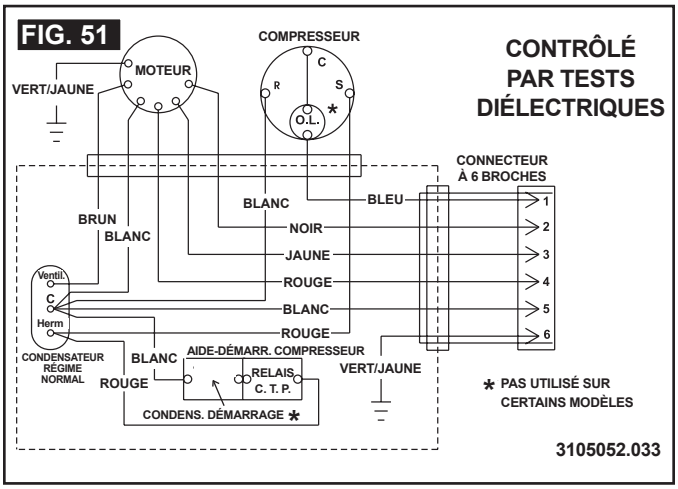

5. Schéma de câblage des modèles 541915 et 541916

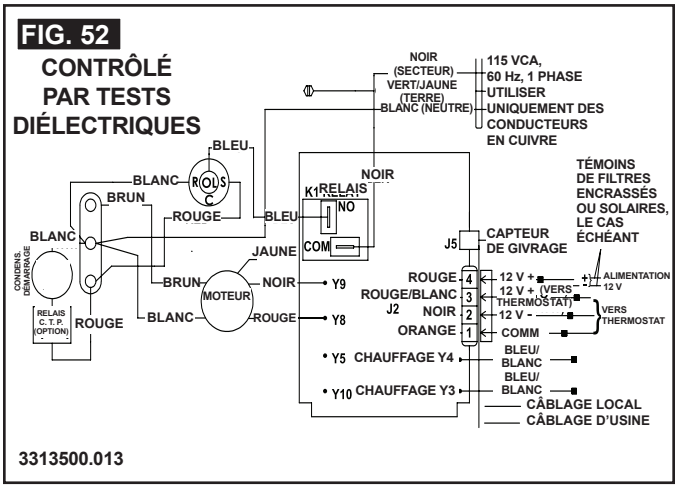

6. Schéma de câblage des modèles 551816, 651815 et 651816

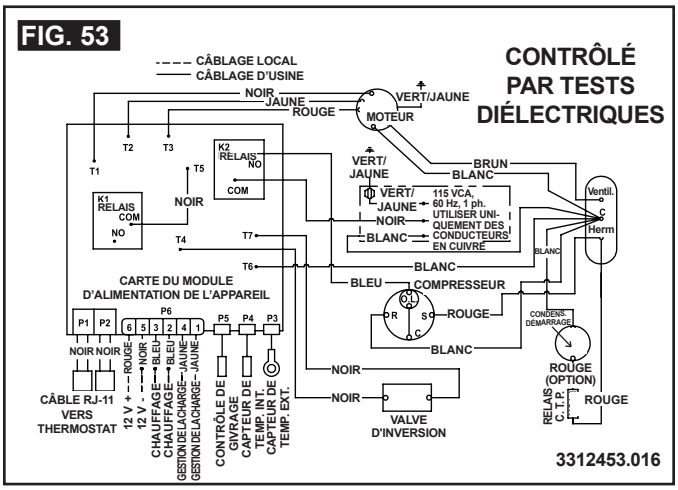

SCHÉMAS DE CÂBLAGE

7. Schéma de câblage du modèle 551916

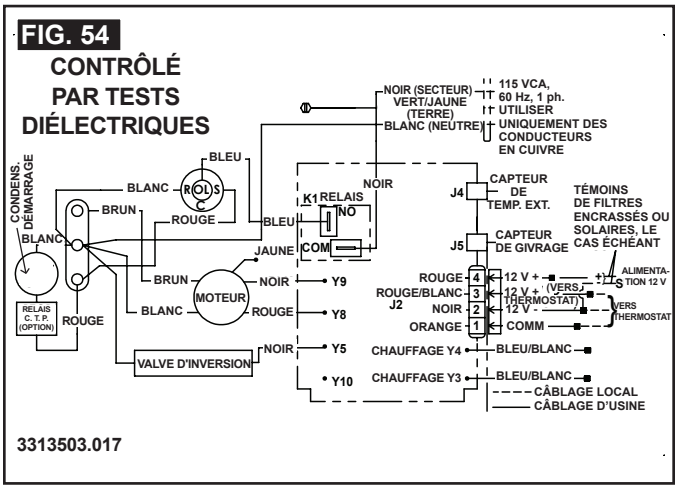

8. Schéma de câblage des modèles 640310, 640312 et 640315

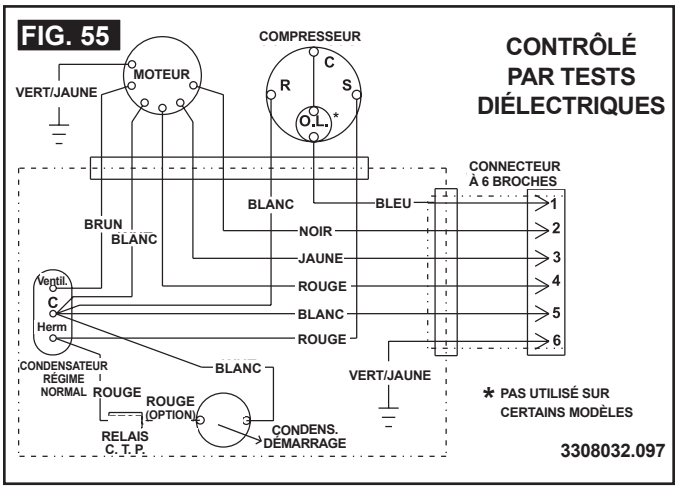

9. Schéma de câblage des modèles 541815, 541816, 641815, 641816 et 641835

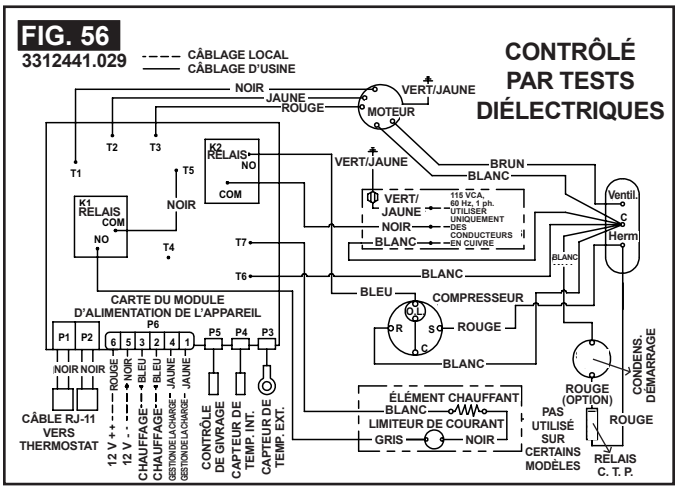

10. Schéma de câblage des modèles 641915 et 641916

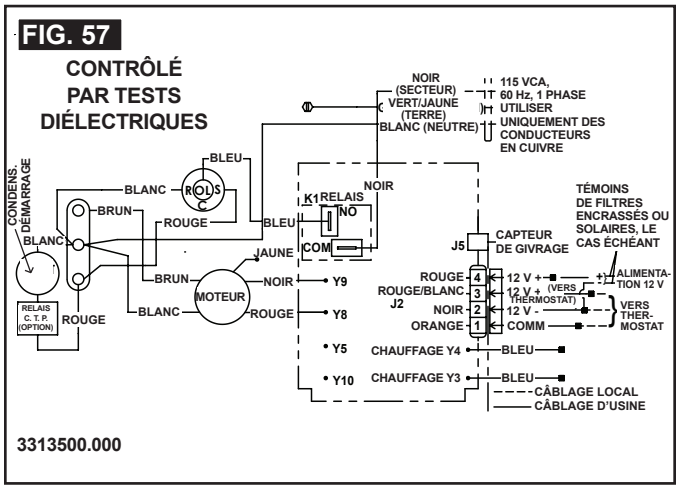

11. Schéma de câblage du modèle 641935

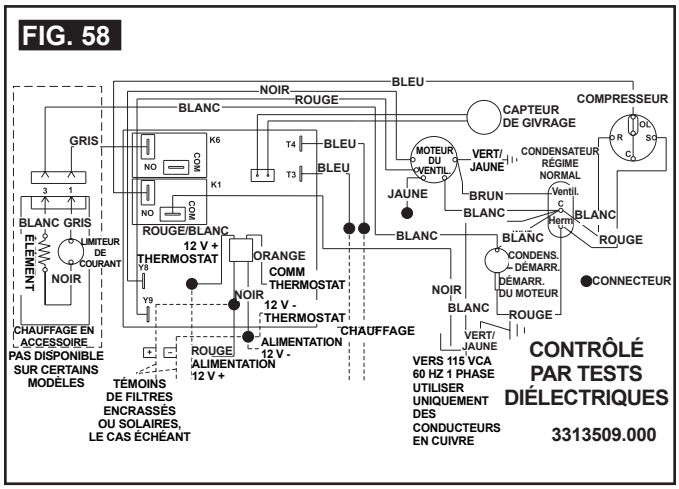

12. Schéma de câblage du modèle 651916

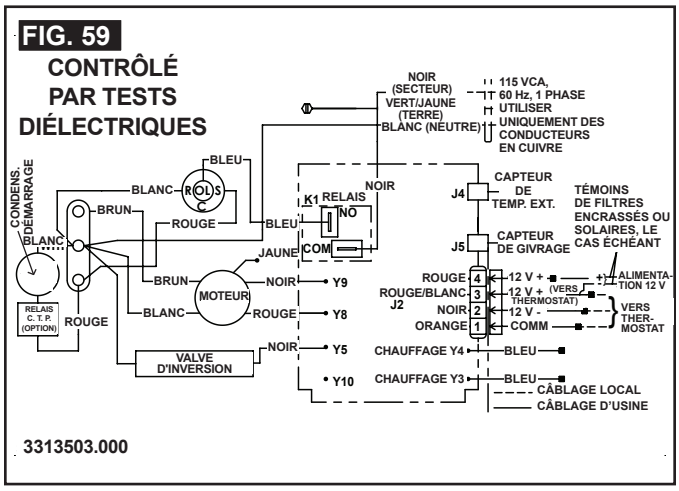

C. Schémas de câblage de module électronique

1. Schéma de câblage du module électronique du CCC 2, 3312020.000

FIG. 60

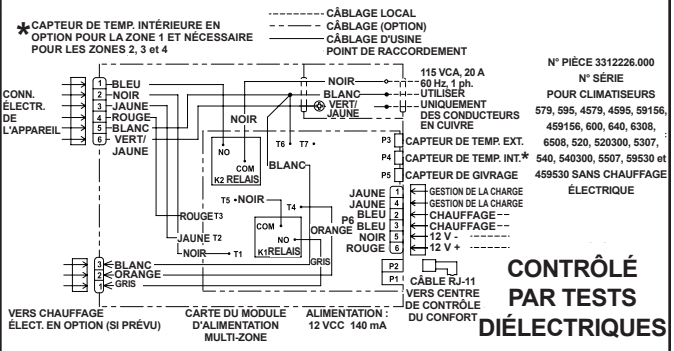

3312387.057

2. Schéma de câblage des modules électroniques une zone, ACL Refroid./Chauff. 3313189.000 et 3313189.015

FIG. 61

SI CE PRODUIT EST ALIMENTÉ PAR UN SYSTÈME DE CÂBLAGE QUI, CONFORMÉMENT AU CODE CANADIEN DE L'ÉLECTRICITÉ, PARTIE 1 C22.1-2009 ET À LA NORME 70-2008 ANSI/NFPA DU NATIONAL ELECTRICAL CODE, NÉCESSITE L'INSTALLATION D'UN OU DE PLUSIEURS CONDUCTEURS DE MISE À LA TERRE DE L'ÉQUIPEMENT, IL SERA NÉCESSAIRE D'INSTALLER UNE OU DES BORNES OU VIS DE MISE À LA TERRE.

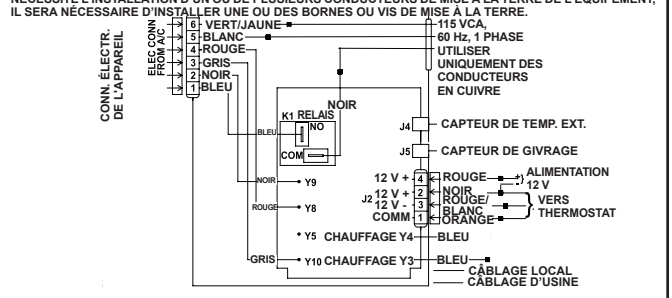

3313379.020

3. Schéma de câblage des modules électroniques une zone, ACL Refroid./Chauff./Ruban chauffant 3313189.049 et 3313189.056

FIG. 62

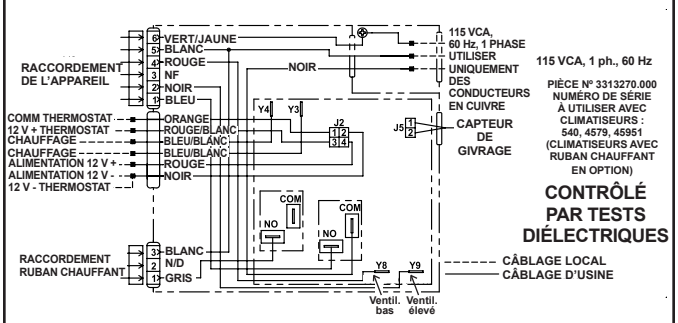

3313351.000

4. Schéma de câblage des modules électroniques une zone, ACL Refroid./Chauff./Pompe à chaleur 3313189.064 et 3313189.072

SI CE PRODUIT EST ALIMENTÉ PAR UN SYSTÈME DE CÂBLAGE QUI, CONFORMÉMENT AU CODE CANADIEN DE L'ÉLECTRICITÉ, PARTIE 1 C22.1-2009 ET À LA NORME 70-2008 ANSI/NFPA DU NATIONAL ELECTRICAL CODE, NÉCESSITE L'INSTALLATION D'UN OU DE PLUSIEURS CONDUCTEURS DE MISE À LA TERRE DE L'ÉQUIPEMENT, IL SERA NÉCESSAIRE D'INSTALLER UNE OU DES BORNES OU VIS DE MISE À LA TERRE.

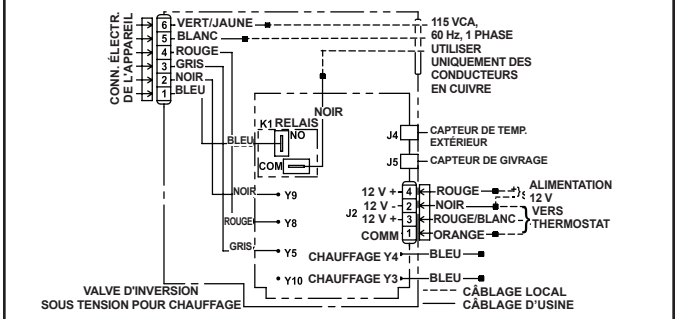

3313453.031