DOMETIC

NOTER CETTE INFORMATION POUR S'Y REPORTER ULTÉRIEUREMENT :

N° de modèle _____
N° de série _____
Numéro de modèle de la BDA _____
Numéro de série de la BDA _____
Date d'achat _____

INSTRUCTIONS D'INSTALLATION ET D'UTILISATION

Climatiseur de toit			
Description	**Modèle**	**À utiliser avec boîte de distribution d'air**	
		Modèle	Commandes
Climatiseur	457915 B57915 459516 B59516 540315 H540315 540316 H540316 640312 640315	3314851.000	Mécaniques, intégrées

Lire ces instructions attentivement et les LAISSER avec ce produit.

RÉVISION C
Formulaire n° 3315288.013 8/16
(Anglais 3315079.016_C)
©2016 Dometic Corporation
LaGrange, IN 46761

ÉTATS-UNIS
SERVICE OFFICE
Dometic Corporation
1120 North Main Street
Elkhart, IN 46514

CANADA
Dometic Corporation
46 Zatonski, bureau 3
Brantford, ON N3T 5L8

ADRESSES DES CENTRES DE SERVICE APRÈS-VENTE OU DES CONCESSIONNAIRES, consulter :
www.eDometic.com

INTRODUCTION

Ce climatiseur (ci-après appelé « appareil » ou « produit ») est conçu pour s'installer sur le toit d'un véhicule récréatif (ci-après appelé « VR ») lors de la fabrication du VR, ou après.

Cet appareil peut être installé par une personne et l'aide brève d'autres personnes. Se servir de ces instructions pour s'assurer que le produit est correctement installé et qu'il fonctionne bien.

Dometic Corporation se réserve le droit de modifier l'apparence et les spécifications du produit sans préavis.

TABLE DES MATIÈRES

INTRODUCTION 2

SYMBOLES UTILISÉS DANS LE DOCUMENT 2

INSTRUCTIONS DE SÉCURITÉ IMPORTANTES 3
- A. Reconnaître le symbole donnant des renseignements sur la sécurité 3
- B. Comprendre les mots signalant de faire attention 3
- C. Directives supplémentaire 3
- D. Messages généraux sur la sécurité 3

SPÉCIFICATIONS 4
- A. Tableau – données de l'appareil 4
- B. Exigences pour le toit 4

INSTRUCTIONS D'INSTALLATION 4
- A. Choix de l'emplacement de l'appareil 4
- B. Préparation du toit 6
- C. Câblage 7
- D. Pose de l'appareil sur le toit 7
- E. Préparation de l'installation 8
- F. Installation du diviseur de conduit 8
- G. Installation de l'appareil 9
- H. Raccordement à l'alimentation 120 VCA 10
- I. Installation de la BDA 10

INSTRUCTIONS D'UTILISATION 12
- A. Commandes 12
- B. Position ARRÊT (« OFF ») (⦿) 12
- C. Refroidissement (graphique bleu) 12
- D. Chauffage (avec module de chauffage en option installé) 12
- E. Ventilation (graphique noir) 12
- F. Refoulement d'air central 12

MAINTENANCE 13
- A. Filtre à air 13
- B. Boîtier de la BDA 13
- C. Moteur du ventilateur 13

INFORMATIONS GÉNÉRALES 13
- A. Formation de givre sur le serpentin de l'évaporateur 13
- B. Gain thermique 13
- C. Condensation 13

ENTRETIEN – L'APPAREIL NE FONCTIONNE PAS 14

SCHÉMAS DE CÂBLAGE 14
- A. Schémas de câblage 14
- B. Schéma de câblage de la BDA 15

SYMBOLES UTILISÉS DANS LE DOCUMENT

Informations supplémentaires **NON** liées à des risques de blessures.

Instructions étape par étape.

INSTRUCTIONS DE SÉCURITÉ IMPORTANTES

Ce manuel comporte des renseignements et des instructions sur la sécurité, destinés à permettre aux utilisateurs d'éliminer ou de réduire le risque d'accidents et de blessures.

A. Reconnaître le symbole donnant des renseignements sur la sécurité

Ce symbole d'alerte à la sécurité sert à prévenir les risques de blessures. Obéir à tous les messages qui suivent ce symbole pour éviter des blessures éventuelles, voire la mort.

B. Comprendre les mots signalant de faire attention

Un mot signalant de faire attention identifie les messages sur la sécurité et ceux sur les risques de dommages matériels et indique le niveau ou degré de dangerosité.

AVERTISSEMENT Indique une situation dangereuse qui, si elle **N'**est **PAS** évitée, pourrait entraîner de graves blessures ou même la mort.

ATTENTION Indique une situation dangereuse qui, si elle **N'**est **PAS** évitée, pourrait résulter en des blessures mineures ou modérées.

AVIS Traite des pratiques **N'**impliquant **PAS** de risques de blessures.

C. Directives supplémentaire

Lire et suivre toutes les directives et tous les renseignements sur la sécurité pour éviter des blessures, voire la mort.

Lire et comprendre ces instructions avant d'installer/d'utiliser/de réparer ce produit ou d'y faire de l'entretien.

Une installation/un fonctionnement/des réparations/de l'entretien effectués de façon inappropriée sur ce produit peuvent entraîner de graves blessures. Suivre toutes les instructions.

L'installation **DOIT** satisfaire à toutes les exigences des codes en vigueur, locaux et nationaux, y compris à celles de la dernière édition des normes suivantes :

ÉTATS-UNIS

- ANSI/NFPA 70, National Electrical Code (NEC)
- ANSI/NFPA 1192, Recreational Vehicles Code

CANADA

- CSA C22.1, Parties I et II, Code canadien de l'électricité
- CSA Z240 série VR, Véhicules récréatifs

D. Messages généraux sur la sécurité

AVERTISSEMENT Le non respect de ces avertissements pourrait entraîner la mort ou de graves blessures :

- Ce produit **DOIT** être installé/réparé par un technicien qualifié de service après-vente.
- **NE** modifier ce produit d'**AUCUNE** façon. La modification peut être extrêmement dangereuse.
- N'ajouter à ce produit **AUCUN** dispositif ou accessoire, sauf ceux spécifiquement autorisés par écrit par Dometic Corporation.

SPÉCIFICATIONS

A. Tableau – données de l'appareil

Modèle n°	Capacité nominale W/h (BTU/h) refroidiss.	Alimentation électrique – A	Compresseur charge nominale – A	Compresseur moteur bloqué – A	Ventilateur charge nominale – A	Ventilateur moteur bloqué – A	Réfrigérant R-410A – mL (oz)	Câblage – calibre min. des fils*	Protection du circuit CA*** (fournie par l'installateur)	Taille min. de la génératrice** 1 APP. / 2 APP.
457915.70X	3 957 (13 500)	120 VCA 60 Hz, 1 ph.	12,4	63,0	2,5	5,8	532 (18,0)	Fils de cuivre, calibre 12 AWG jusqu'à 7,3 m (24 pi)	20 A	3,5 kW / 5,0 kW
457915.71X	3 957 (13 500)		12,4	68,0	2,5	5,8	532 (18,0)		20 A	3,5 kW / 5,0 kW
B57915.71X	3 957 (13 500)		12,4	68,0	2,5	5,8	532 (18,0)		20 A	3,5 kW / 5,0 kW
459516.70X	4 397 (15 000)		13,3	66,0	2,0	5,6	813 (27,5)		20 A	3,5 kW / 5,0 kW
459516.71X	4 397 (15 000)		13,3	70,0	2,0	5,6	813 (27,5)		20 A	3,5 kW / 5,0 kW
B59516.71X	4 397 (15 000)		13,3	70,0	2,0	5,6	541 (18,3)		20 A	3,5 kW / 5,0 kW
540315.70X	3 957 (13 500)		12,4	63,0	3,0	8,5	547 (18,5)		20 A	3,5 kW / 5,0 kW
540315.71X	3 957 (13 500)		12,4	68,0	3,0	8,5	547 (18,5)		20 A	3,5 kW / 5,0 kW
H540315.72X	3 957 (13 500)		12,7	68,0	2,8	8,0	577 (19,5)		20 A	3,5 kW / 5,0 kW
540316.70X	4 397 (15 000)		13,3	66,0	2,8	7,6	872 (29,5)		20 A	3,5 kW / 5,0 kW
540316.71X	4 397 (15 000)		13,3	70,0	2,8	7,6	872 (29,5)		20 A	3,5 kW / 5,0 kW
H540316.72X	4 397 (15 000)		13,2	70,0	2,8	8,0	594 (20,1)		20 A	3,5 kW / 5,0 kW
640312.80X	3 224 (11 000)		11,5	53,0	2,6	8,5	591 (20,0)		20 A	3,5 kW / 5,0 kW
640312.83X	3 224 (11 000)		12,5	63,0	2,6	8,5	532 (18,0)		20 A	3,5 kW / 5,0 kW
640312C35X	3 224 (11 000)		10,5	53,0	3,5	10,0	562 (19,0)		20 A	3,5 kW / 5,0 kW
640312C85X	3 224 (11 000)		11,5	53,0	2,6	8,5	591 (20,0)		20 A	3,5 kW / 5,0 kW
640315.80X	3 957 (13 500)		12,6	63,0	2,6	8,5	532 (18,0)		20 A	3,5 kW / 5,0 kW
640315.83X	3 957 (13 500)		12,5	63,0	2,6	8,5	562 (19,0)		20 A	3,5 kW / 5,0 kW
640315.84X	3 957 (13 500)		12,5	63,0	3,5	8,5	562 (19,0)		20 A	3,5 kW / 5,0 kW
640315C35X	3 957 (13 500)		12,5	61,0	3,5	10,0	517,5 (17,5)		20 A	3,5 kW / 5,0 kW
640315C85X	3 957 (13 500)		12,6	63,0	2,6	8,5	532 (18,0)		20 A	3,5 kW / 5,0 kW

* Si la longueur des fils est de plus de 7,3 m (24 pi), consulter le National Electrical Code pour connaître le calibre approprié.

** Dometic Corporation fournit des directives **GÉNÉRALES** pour les génératrices. Ces directives découlent de l'expérience accumulée dans des applications réelles. Lors du choix de la génératrice, on doit tenir compte de la consommation totale d'énergie du véhicule récréatif. Tenir compte également du fait que la puissance de la génératrice peut diminuer aux altitudes élevées ou du fait d'une carence d'entretien.

*** PROTECTION DU CIRCUIT : coupe-circuit ou fusible temporisé, nécessaires.

B. Exigences pour le toit

- Une ouverture carrée de 36,2 ± 0,32 cm (14-1/4 ± 1/8 po) (ci-après appelée « ouverture du toit ») est nécessaire pour installer cet appareil. Cette ouverture fait partie du système de retour d'air de l'appareil et **DOIT** être finie conformément à NFPA 1192.
- Construction du toit avec ossature à solives/chevrons espacés d'au minimum 41 cm (16 po) de centre à centre.
- Minimum de 3,80 cm (1,5 pouce) et maximum de 15,24 cm (6 pouces) entre le toit et le plafond du VR.

INSTRUCTIONS D'INSTALLATION

A. Choix de l'emplacement de l'appareil

Cet appareil est spécifiquement conçu pour l'installation sur le toit d'un VR. Pour la détermination des besoins en refroidissement, prendre en considération les points suivants :

- Dimensions du VR;
- Surface des fenêtres (meilleur gain thermique);
- Quantité d'isolant dans les parois et le toit;
- Emplacement géographique de l'endroit du VR;
- Niveau de confort personnel requis.

1. Emplacements habituels – L'appareil est conçu pour s'adapter au-dessus d'une ouverture de toit existante.
2. Autres emplacements – Lorsqu'aucun évent de toit n'est disponible ou qu'un autre emplacement est désiré, les points suivants doivent être considérés:
   a. Installation d'un seul appareil – L'appareil devrait être installé légèrement en avant du centre (avant/arrière), et centré latéralement.
   b. Installation de deux appareils – Installer un appareil à 1/3 de la longueur depuis l'avant du VR; installer le second appareil à 2/3 de la longueur depuis l'avant du VR; les deux appareils doivent être centrés latéralement.

Il est préférable que l'appareil soit installé sur une surface du toit relativement plate et de niveau, le VR étant stationné sur un sol plat. Voir l'inclinaison maximale acceptable dans le tableau page suivante.

INSTRUCTIONS D'INSTALLATION

Numéro de modèle	Inclinaison max. (Toutes directions)	Numéro de modèle	Inclinaison max. (Toutes directions)
457915 B57915 459516 B59516 540315	15°	H540315 540316 H540316	15°
		640312 640315	8°

Après avoir choisi l'emplacement :

c. Rechercher d'éventuels obstacles dans la zone de l'installation de l'appareil (FIG. 1), (FIG. 2), (FIG. 3), (FIG. 4), (FIG. 5) et (FIG. 6).

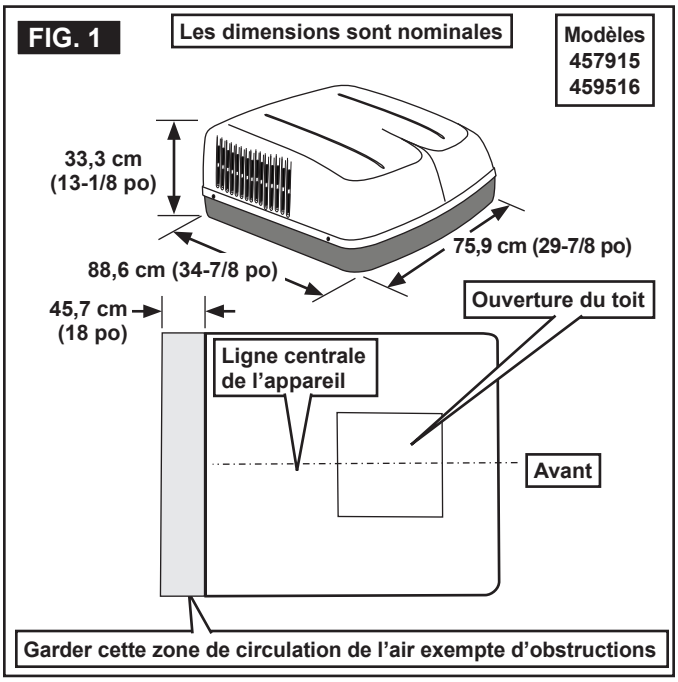

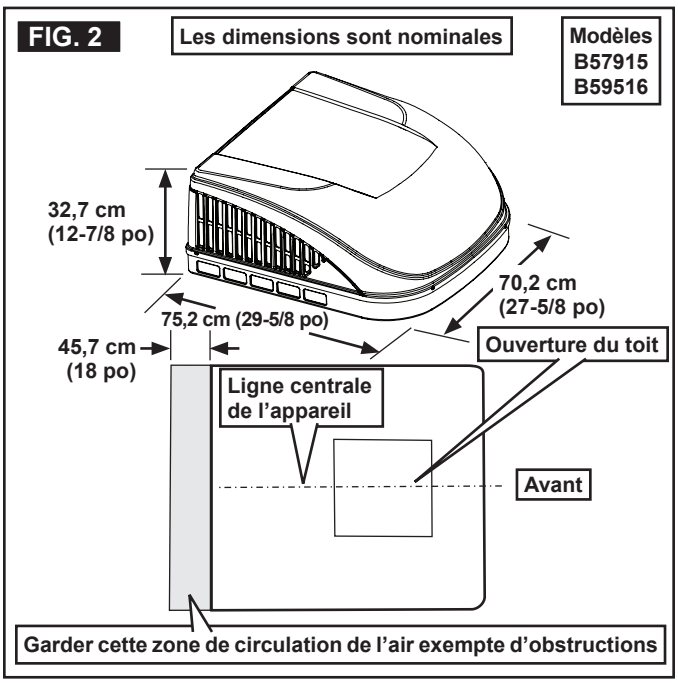

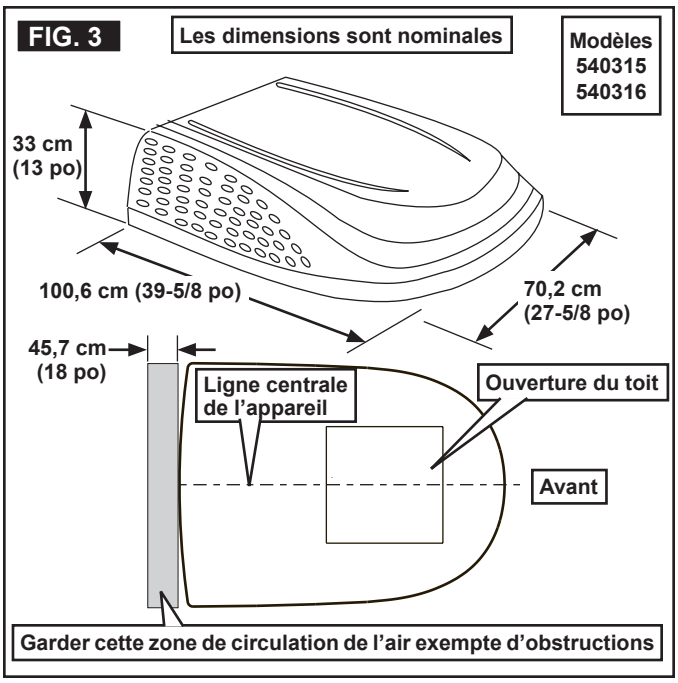

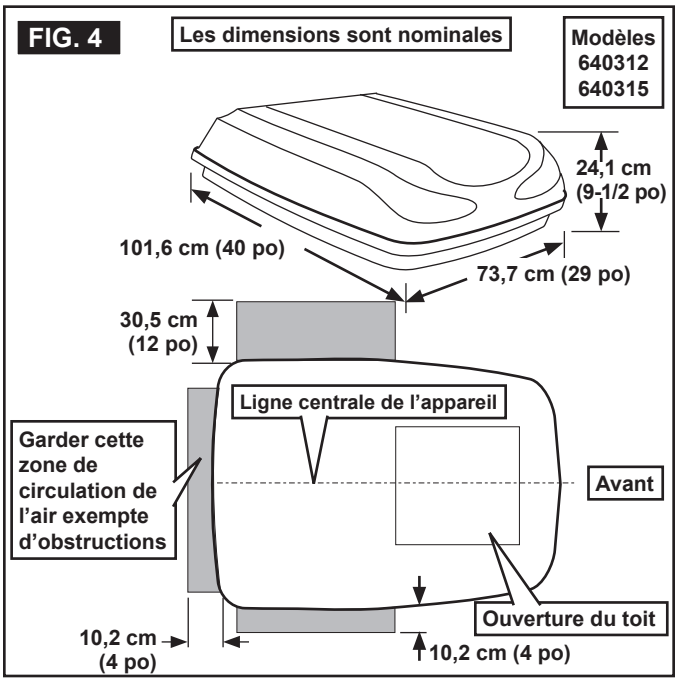

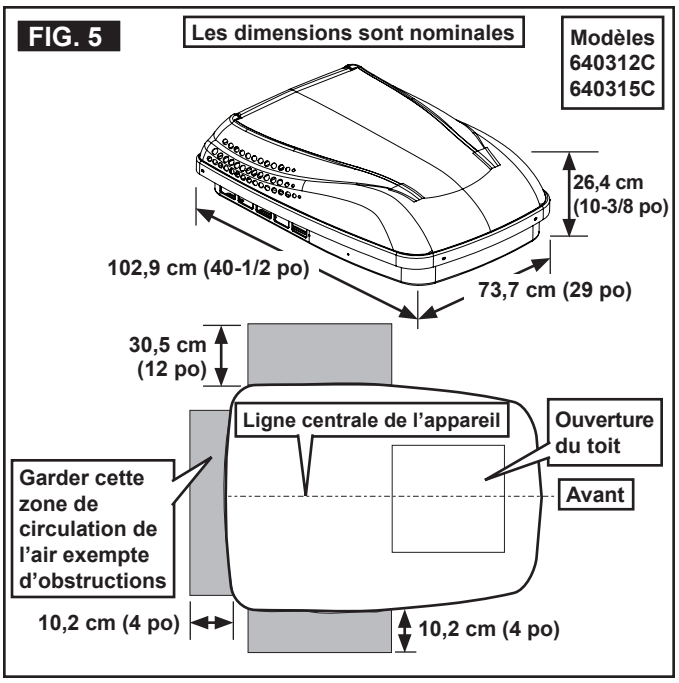

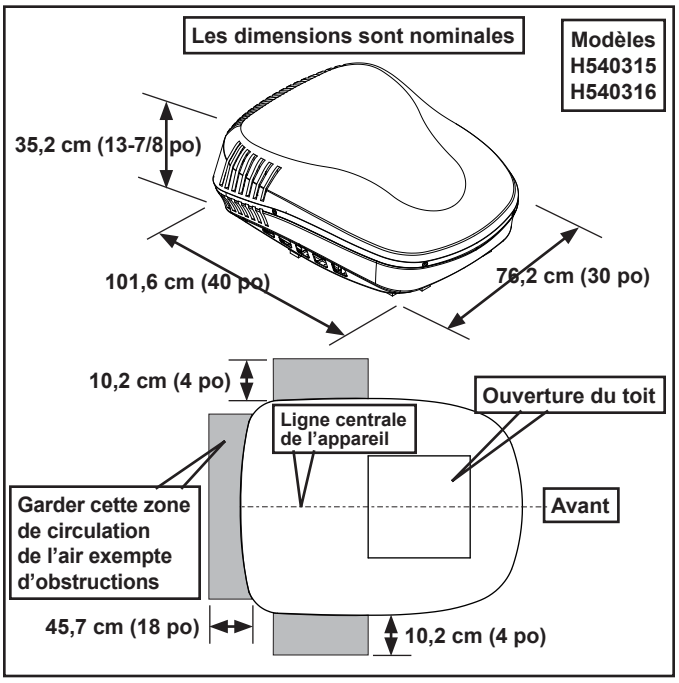

d. **AVIS** Conserver l'intégrité de la structure. Sinon, le produit et/ou le VR pourraient subir des dommages.

Le toit doit pouvoir soutenir une charge de 59 kg (130 lb) lorsque le VR est en mouvement. Normalement, une valeur de 91 kg (200 livres) pour la charge statique convient.

e. Rechercher à l'intérieur du VR d'éventuelles obstructions pour la boîte de distribution d'air (ci-après appelée BDA) (ouvertures de portes, cloisons, rideaux, plafonniers, etc.) (FIG. 7).

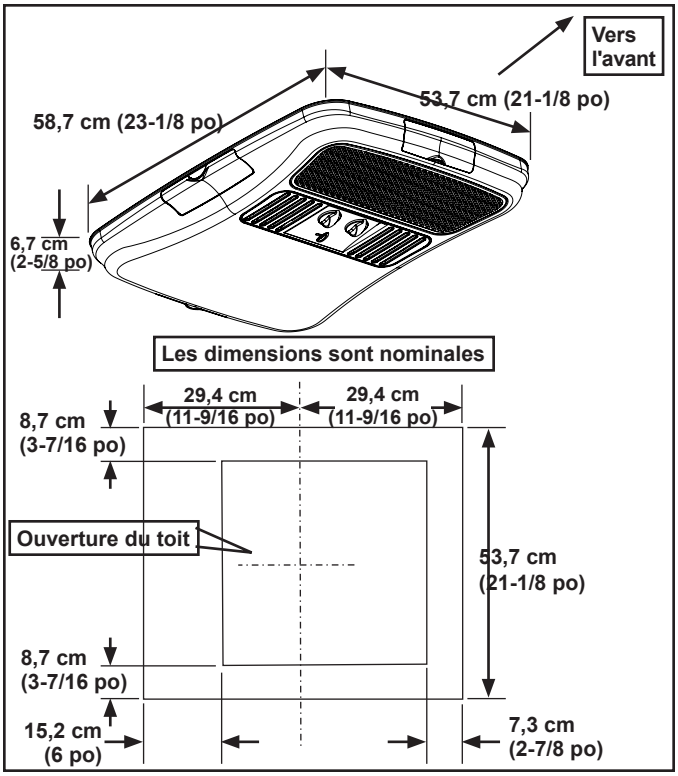

B. Préparation du toit

1. **⚠ AVERTISSEMENT** RISQUE DE FEU OU DE DÉCHARGE ÉLECTRIQUE. S'assurer qu'il n'y a aucun obstacle (fils, tuyaux, etc.) à l'intérieur des parois/du toit/du plancher du VR. **FERMER** l'arrivée de gaz, couper l'alimentation 120 VCA du VR et débrancher la borne positive (+)12 VCC de la batterie d'alimentation **AVANT** de percer ou de couper dans le VR. Le non respect de ces avertissements pourrait entraîner de graves blessures ou la mort.

   Ouverture – Avant de préparer l'ouverture dans le plafond, lire toutes les instructions qui suivent pour entreprendre l'installation.

   Si aucun évent de toit **N'**est utilisé, une ouverture **DOIT** être découpée dans le toit et le plafond du VR. Cette ouverture **DOIT** être située entre les solives de renforcement du toit.

2. Dépose de l'évent de toit
   a. Dévisser et retirer l'évent de toit.
   b. Retirer tout le calfeutrant autour de l'ouverture.
   c. Sceller tous les trous de vis et les jointures, là où sera situé le joint de toit. Utiliser un agent d'étanchéité toutes saisons de bonne qualité.
   d. Si l'ouverture dépasse 36,52 cm (14-3/8 po) de côté, il sera nécessaire de la redimensionner. Voir B. Exigences pour le toit, à la page 4.

e. Si l'ouverture est inférieure à 35,88 cm (14-1/8 po) de côté, elle doit être élargie. Voir B. Exigences pour le toit, à la page 4.

3. Nouvelle ouverture

a. Marquer soigneusement l'ouverture dans le toit et la découper. Voir B. Exigences pour le toit, à la page 4.

b. **AVIS** Conserver l'intégrité de la structure. Sinon, le produit et/ou le VR pourraient subir des dommages.

AVIS **NE JAMAIS** créer de points bas sur le toit du VR. Sinon, l'eau pourrait s'accumuler et entraîner des fuites.

Utiliser l'ouverture du toit comme guide pour découper une ouverture identique dans le plafond.

L'ouverture doit être encadrée pour avoir un support convenable et empêcher l'aspiration de l'air de la cavité entre le plafond et le toit. Utiliser des planchettes de bois de 19 mm (3/4 po) d'épaisseur au moins. Prévoir un trou pour l'alimentation électrique, à l'avant de l'ouverture (FIG. 8).

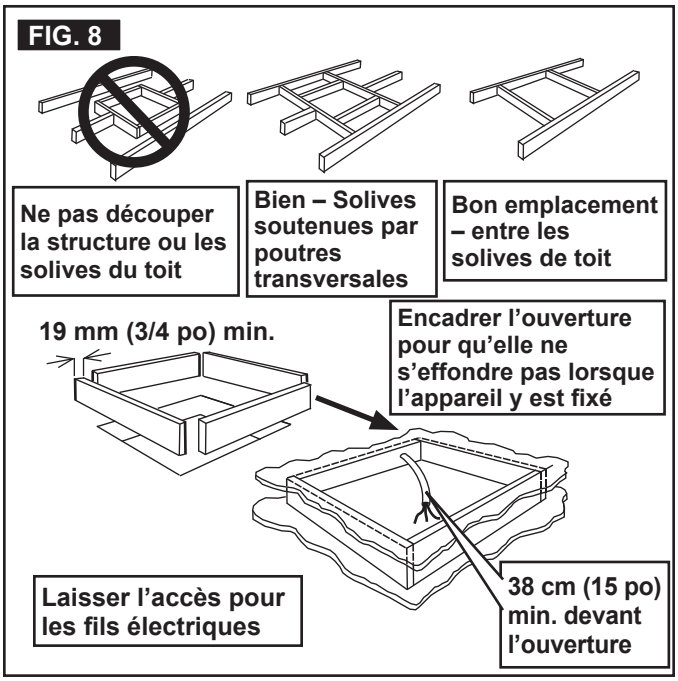

C. Câblage

1. Acheminer un fil d'alimentation en cuivre de 120 VCA, avec conducteur de liaison à la terre entre la boîte des fusibles/disjoncteurs et l'ouverture du toit. Utiliser un câble mono-brin à isolant non métallique, homologué/certifié. Voir le calibre approprié des fils sur A. Tableau – données de l'appareil, à la page 4.

Si le ventilateur de l'évent a été enlevé, le fil existant peut être utilisé, à condition qu'il soit du bon type, du bon calibre, placé au bon endroit et doté des fusibles appropriés.

a. Ce fil d'alimentation doit se trouver dans la partie avant de l'ouverture du toit.

b. Ce circuit **DOIT** être un circuit indépendant protégé par un disjoncteur ou un fusible temporisé, de calibre approprié. Voir A. Tableau – données de l'appareil, à la page 4.

c. Faire dépasser au moins 38 cm (15 po) du fil dans l'ouverture du toit, pour faciliter le raccordement au niveau de la boîte de connexion.

d. Protéger de façon appropriée, le fil à son point de passage dans l'ouverture.

D. Pose de l'appareil sur le toit

1. Retirer l'appareil de son emballage et jeter l'emballage.

2. **⚠ ATTENTION** RISQUE DE BLESSURES. Utiliser une technique appropriée pour soulever le produit. Le non respect de cette consigne pourrait entraîner de graves blessures.

Placer l'appareil sur le toit.

3. **AVIS** **NE PAS** faire glisser l'appareil. Sinon, le joint (sous l'appareil) pourrait être endommagé, ce qui pourrait entraîner des fuites.

Soulever l'appareil et le placer au-dessus de l'ouverture, avec le joint comme guide (FIG. 9).

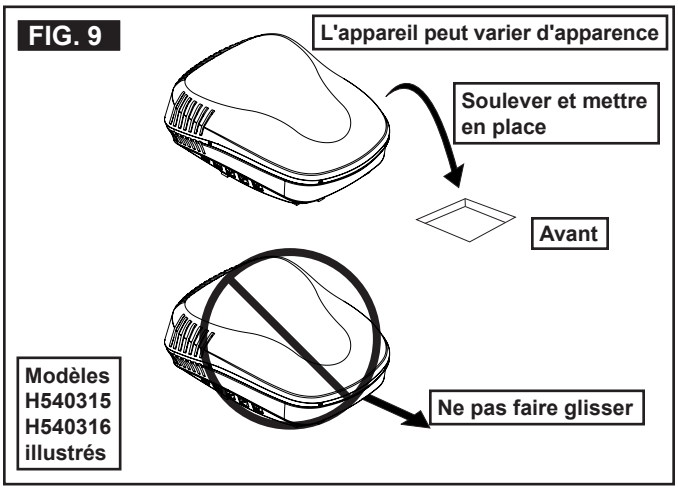

4. Placer l'ensemble de BDA à l'intérieur du VR. Cette boîte contient du matériel de montage de l'appareil qui sera utilisé à l'intérieur du VR.

Ceci termine le travail à l'extérieur. Des réglages mineurs peuvent être faits à partir de l'intérieur du VR, au besoin.

E. Préparation de l'installation

1. Vérifier l'alignement du joint sur l'ouverture du toit et régler au besoin. L'appareil peut être soulevé légèrement et déplacé (FIG. 10).

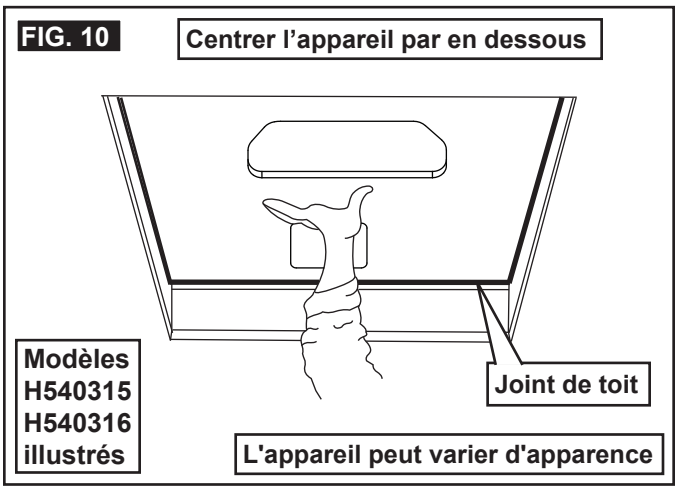

2. Retirer la BDA et le matériel de montage du cartonnage (FIG. 11).

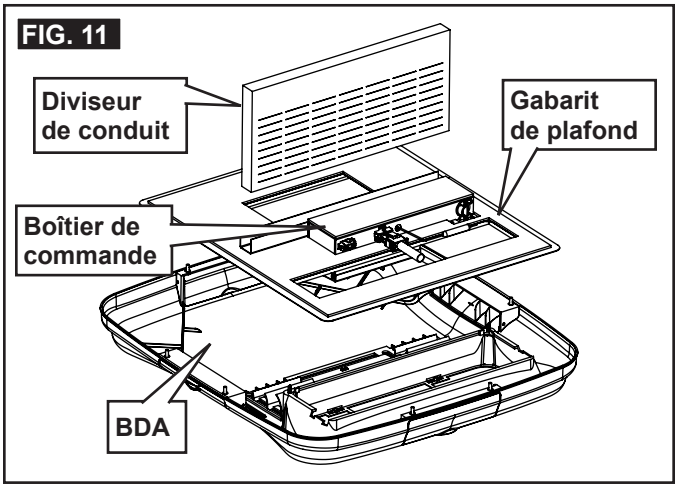

3. Pour tous les modèles énumérés dans ce manuel, l'installation de l'ensemble de BDA se fait à l'aide de 4 boulons.
4. À travers l'ouverture de retour d'air, saisir le cordon électrique de l'appareil pour un raccordement ultérieur (FIG. 12).

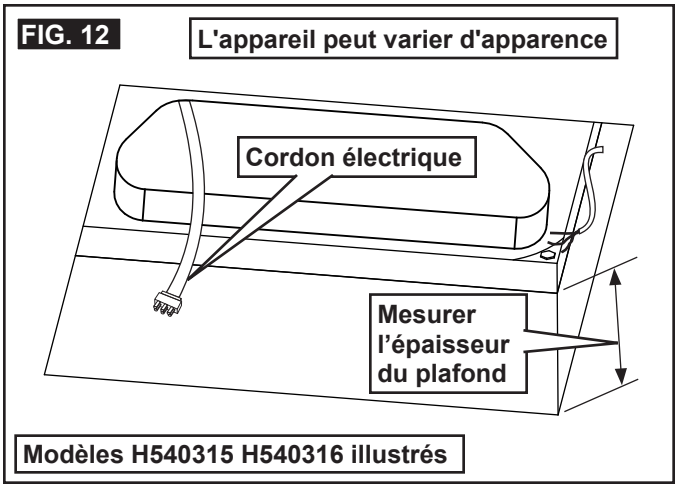

F. Installation du diviseur de conduit

1. Mesurer l'épaisseur du plafond (FIG. 12).
2. Enlever le nombre de rangées comme il est indiqué dans le tableau ci-dessous (FIG. 13).

H540315, H540316			457915, B57915 459516, B59516 540315, 540316 640312, 640315	
Épaisseur du plafond (cm/po)		Nombre de rangées à découper	Épaisseur du plafond (cm/po)	
Min.	Max.		Min.	Max.
14,6/5,75	15,9/6,25	0	15,2/6,0	16,5/6,5
13,3/5,25	14,6/5,75	1	14,0/5,5	15,2/6,0
12,1/4,75	13,3/5,25	2	12,7/5,0	14,0/5,5
10,8/4,25	12,1/4,75	3	11,4/4,5	12,7/5,0
9,5/3,75	10,8/4,25	4	10,2/4,0	11,4/4,5
8,3/3,25	9,5/3,75	5	8,9/3,5	10,2/4,0
7,0/2,75	8,3/3,25	6	7,6/3,0	8,9/3,5
5,7/2,25	7,0/2,75	7	6,4/2,5	7,6/3,0
4,4/1,75	5,7/2,25	8	5,1/2,0	6,4/2,5
3,2/1,25	4,4/1,75	9	3,8/1,5	5,1/2,0

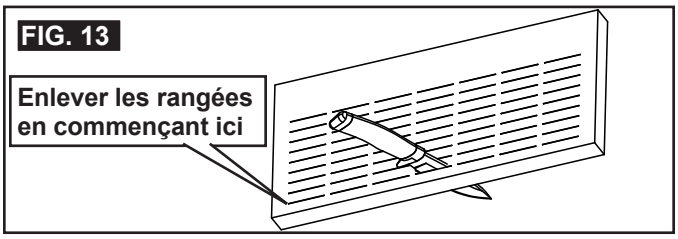

3. Installer doucement le diviseur de conduit dans l'ouverture du toit, à 14,29 cm (5-5/8 po) en arrière de l'ouverture (FIG. 14).

Le dos en feuille d'aluminium fait face à l'arrière de l'appareil.

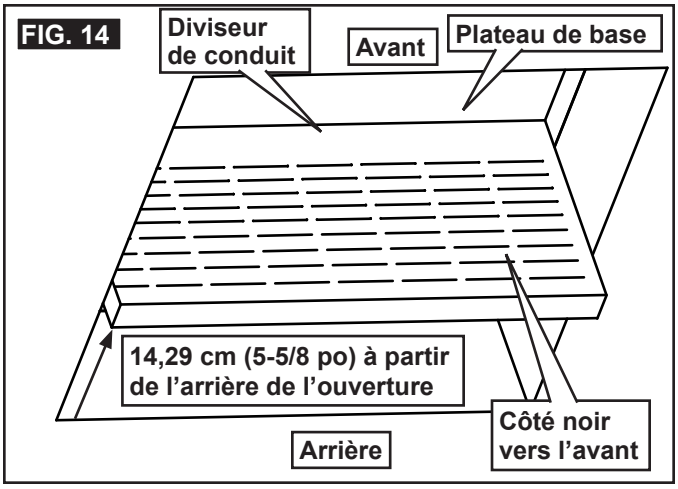

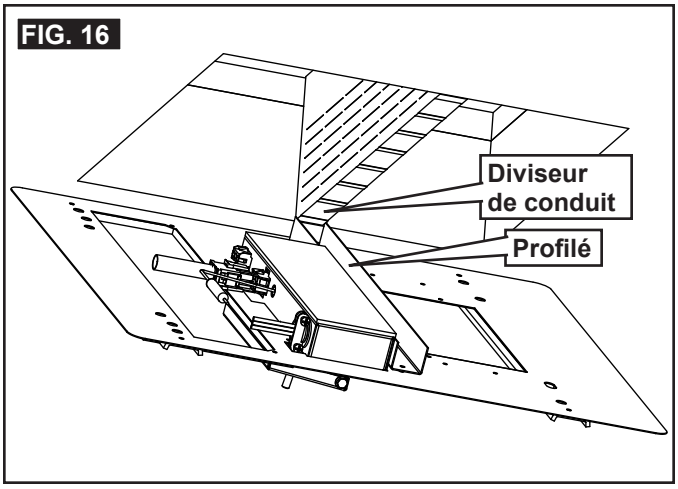

G. Installation de l'appareil

1. Installation du gabarit de plafond
   a. Raccorder le cordon électrique à 6 broches de l'appareil dans le connecteur correspondant à 6 broches du module électronique. La fiche, polarisée, ne s'installe que dans un sens (FIG. 15).

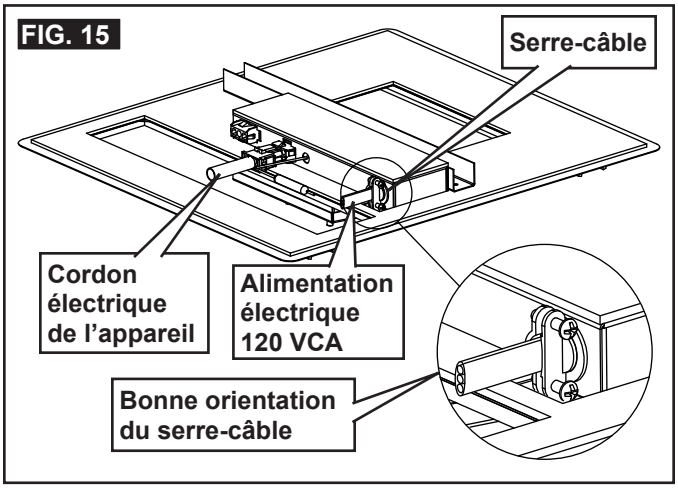

   b. Installer le serre-câble non métallique fourni dans l'ouverture de la boîte de connexion. Voir (FIG. 15) l'orientation de ce serre-câble.
   c. Acheminer le câble électrique 120 VCA, précédemment installé, par le serre-câble et dans la boîte de connexion.
   d. Immobiliser le câble d'alimentation 120 VCA à l'aide de la pince du serre-câble, en faisant attention à ne pas endommager les fils (FIG. 15).
   e. Tenir le gabarit contre l'ouverture du toit et aligner le profilé du gabarit avec le diviseur de conduit, précédemment installé (FIG. 16).
   f. Tenir le gabarit contre l'ouverture du toit, en poussant vers le haut et commencer à visser, à la main, chaque boulon, dans le gabarit et le plateau de base (FIG. 17) et (FIG. 18).

Tableau – disposition des boulons de montage (FIG. 17)	
Modéle	**Emplacement des boulons**
457915	A, D, E et H
B57915	A, D, E et H
459516	A, D, E et H
B59516	A, D, E et H
540315	B, C, F et G
H540315	A, D, E et H
540316	B, C, F et G
H540316	A, D, E et H
640312	B, C, F et G
640315	B, C, F et G

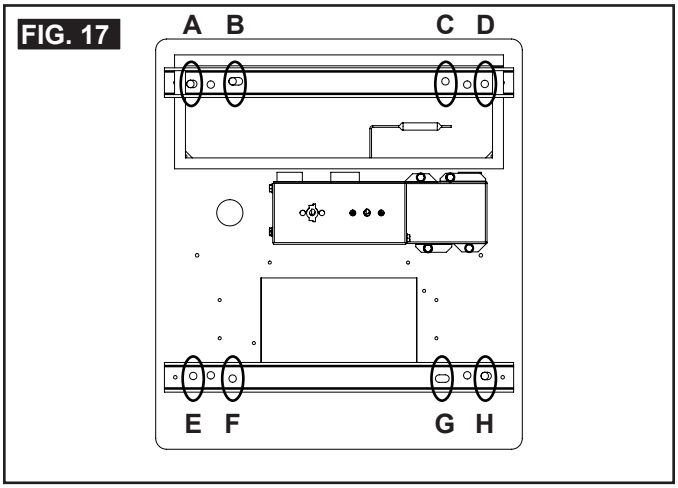

   g. ***AVIS*** Serrer les boulons aux valeurs de couple appropriées. Un serrage excessif pourrait endommager le plateau de base de l'appareil ou le gabarit de plafond. Un serrage insuffisant donnerait une étanchéité inadéquate du joint de toit, avec risque de fuites.

   Serrer **UNIFORMÉMENT** les 4 boulons à un couple de 40 à 50 lb·po (4,5 à 5 N·m) (FIG. 18).

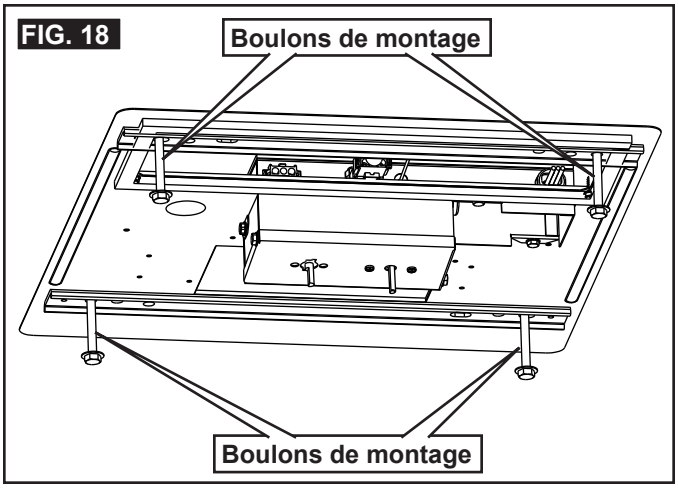

H. Raccordement à l'alimentation 120 VCA

1. **⚠ AVERTISSEMENT** RISQUE DE DÉCHARGE ÉLECTRIQUE. Vérifier que le VR est déconnecté de l'alimentation 120 VCA. Le non respect de cet avertissement pourrait entraîner de graves blessures ou la mort.
2. **⚠ AVERTISSEMENT** PRISQUE DE DÉCHARGE ÉLECTRIQUE. Assurer la mise à la terre conformément à tous les codes électriques en vigueur. Le non respect de cet avertissement pourrait entraîner de graves blessures ou la mort.
3. Connecter les fils : blanc à blanc, noir à noir, à l'aide de connecteurs de taille appropriée. Immobiliser le fil de cuivre nu sous la vis de terre dans la boîte de connexion (FIG. 19).

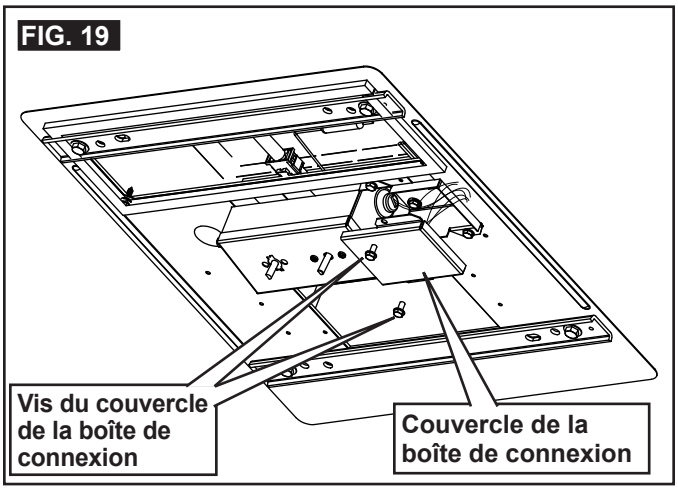

4. Immobiliser le câble d'alimentation aux connecteurs par du ruban adhésif pour les empêcher de vibrer.
5. Repousser les fils dans la boîte de connexion et installer son couvercle (FIG. 19).

I. Installation de la BDA

1. Aligner la BDA avec le gabarit de plafond (FIG. 20) et (FIG. 21).

Les volets d'aération avant et arrière sont fournis en pièces détachées. **NE PAS** les installer tant que toutes les vis ne sont pas installées aux étapes 2 et 3.

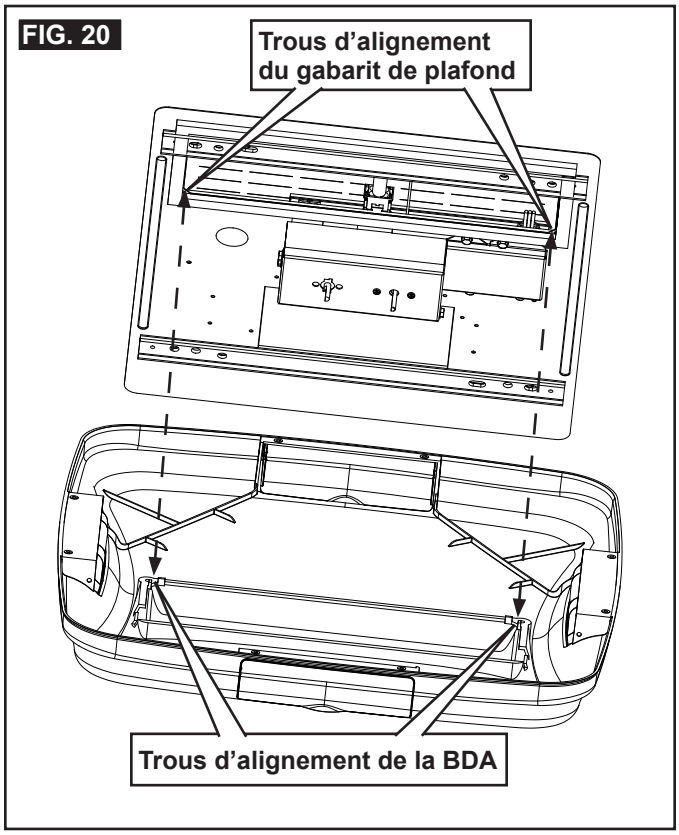

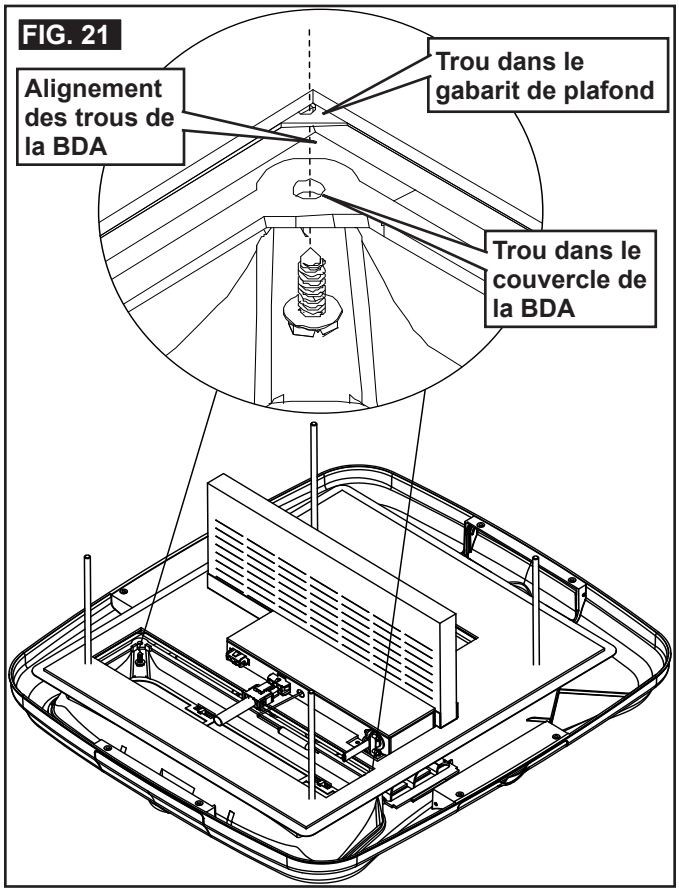

2. Installer deux vis à tôle (fournies) à l'intérieur de l'ouverture de retour d'air pour fixer la BDA au gabarit de plafond (FIG. 22).
3. Installer huit vis à bois (fournies) du côté intérieur des volets avant, arrière et latéraux pour fixer la BDA au gabarit de plafond (FIG. 22).

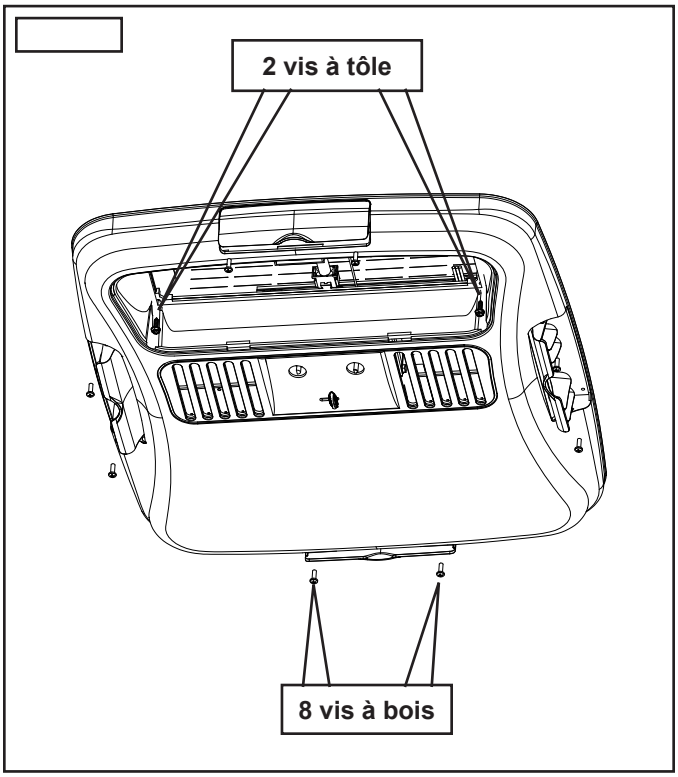

4. Installer les volets d'aération avant et arrière.
5. Placer le filtre dans la grille de la bouche de retour d'air. Sur certains appareils, il peut déjà être installé (FIG. 23).

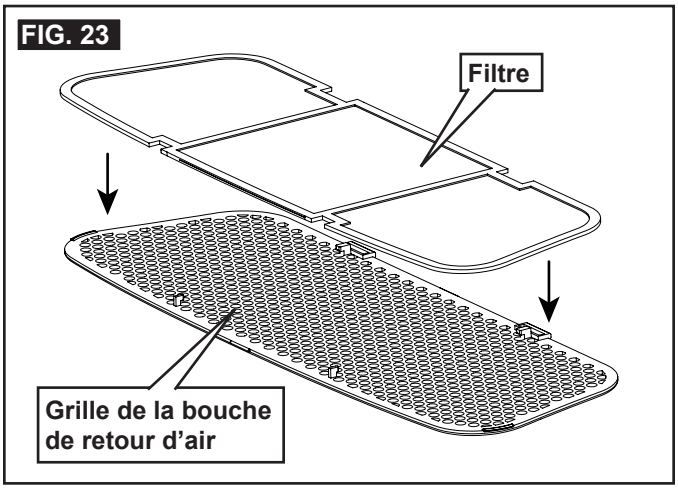

6. Installer la grille de la bouche de retour d'air dans la BDA. Coulisser le taquet de la grille de la bouche de retour d'air dans la fente de la BDA, tourner la grille vers le haut et l'enclencher en place (FIG. 24).

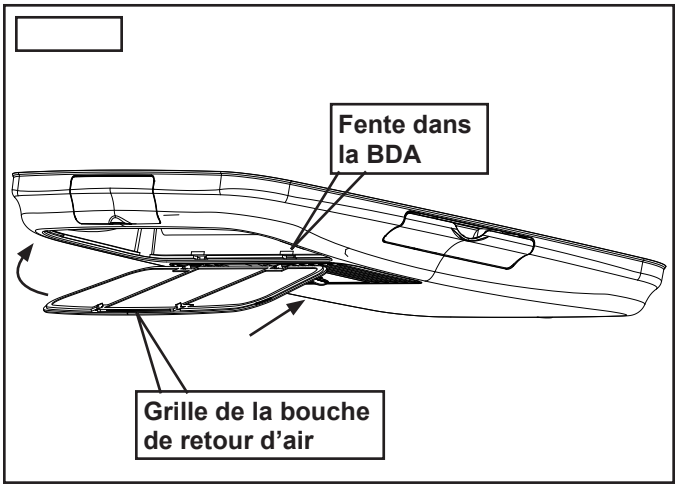

7. Installer les boutons de commande dans la BDA (FIG. 25).

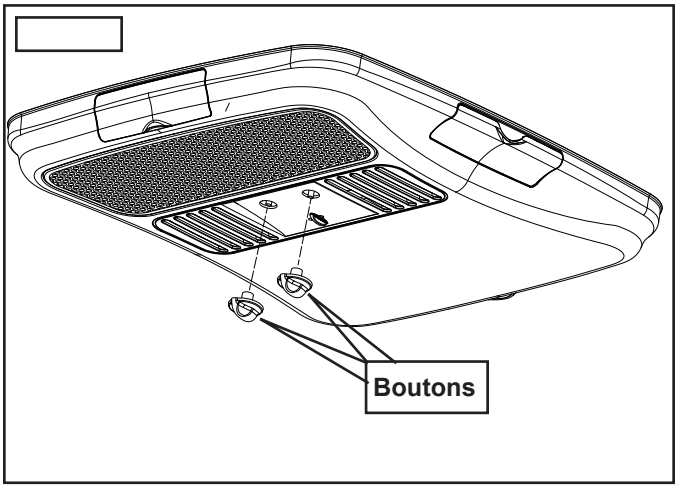

8. L'installation de l'appareil est maintenant terminée et l'appareil est prêt à fonctionner. Il peut maintenant être raccordé à l'alimentation électrique.
9. Vérifier que toutes les caractéristiques du système installé fonctionnent correctement. Bien lire les instructions d'utilisation suivantes avant de faire fonctionner l'appareil.

INSTRUCTIONS D'UTILISATION

A. Commandes

1. Le sélecteur comporte huit positions y compris « OFF » (ARRÊT). Ce sélecteur commande la vitesse du ventilateur, les modes de refroidissement et de chauffage en option (FIG. 26).

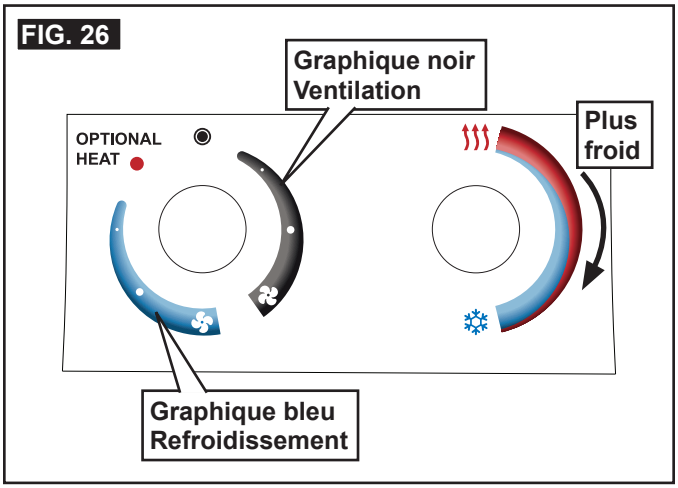

2. Le thermostat commande le fonctionnement MARCHE/ARRÊT du compresseur dans une plage de températures mesurées au niveau de l'entrée de la BDA, d'environ 18 °C (65 °F) à 32 °C (90 °F).

B. Position ARRÊT (« OFF ») (◉)

1. Pour arrêter l'appareil.

C. Refroidissement (graphique bleu)

1. Tourner le sélecteur sur Refroidissement (graphique bleu).
2. Régler le thermostat à la température désirée.
3. Choisir la vitesse du ventilateur la plus satisfaisante :
   a. « HIGH COOL » : Pour le niveau le plus élevé de refroidissement et de déshumidification.
   b. « MED. COOL » : Pour le niveau moyen ou normal de refroidissement.
   c. « LOW COOL » : Lorsque le niveau de confort désiré est atteint, et pour le maintien de ce niveau de confort. Normalement, cette vitesse est utilisée la nuit.

Le compresseur fonctionne par intermittence au fur et à mesure qu'un refroidissement est nécessaire pour maintenir le niveau de température choisi. Le ventilateur fonctionne lorsque le compresseur est à l'arrêt pour aider à maintenir l'uniformité de la température dans tout le VR.

AVIS Attendre au moins 2 minutes avant de remettre le compresseur en marche lorsqu'il a été arrêté manuellement à l'aide du sélecteur ou de la manette de réglage de la température. Sinon, le compresseur pourrait se remettre en marche rapidement, ce qui entraînerait une surcharge du circuit d'alimentation ou du compresseur.

D. Chauffage (avec module de chauffage en option installé)

Le mode de chauffage **NE** remplace **PAS** un appareil de chauffage pour chauffer le VR par temps froid. Le but est de supprimer la fraîcheur de certaines matinées ou journées froides.

1. Tourner le sélecteur sur **CHALEUR EN OPTION (« OPT. HEAT »)**.
2. Le module de chauffage se met ensuite en marche et commence à chauffer.
3. Lorsque le niveau de température souhaité dans le VR est atteint, déplacer le sélecteur à la position **ARRÊT (« OFF »)** ou **VENTILATEUR (« FAN »)**.

Le thermostat **NE** commande **PAS** le cycle MARCHE/ARRÊT (« ON/OFF ») du ventilateur/module de chauffage.

E. Ventilation (graphique noir)

Le ventilateur fait circuler l'air dans le VR sans refroidissement ni chauffage.

1. Tourner le sélecteur sur Ventilation (graphique noir). Il y a trois positions à choisir : vitesse élevée (« high »), vitesse moyenne (« med.») ou vitesse basse (« low ») (FIG. 26).

F. Refoulement d'air central

1. Coulisser le levier pour ouvrir et fermer (FIG. 27).

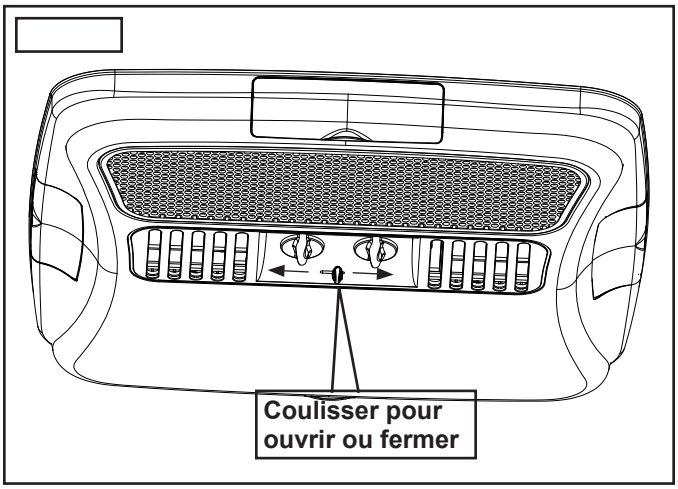

MAINTENANCE

A. Filtre à air

1. Retirer périodiquement (au moins toutes les 2 semaines d'utilisation) le filtre à air situé derrière la grille de la bouche de retour d'air. Laver le filtre à l'eau tiède et au savon, le laisser sécher et le remonter.

   NE JAMAIS faire fonctionner l'appareil sans le filtre à air en place. De la poussière pourrait encrasser le serpentin de l'évaporateur en risquant d'affecter substantiellement la performance de l'appareil.

B. Boîtier de la BDA

1. Nettoyer le boîtier de la BDA et le tableau de commande avec un chiffon doux humidifié d'une solution modérément détergente. Ne jamais utiliser de cire à meuble ni de poudre à récurer.

C. Moteur du ventilateur

1. Il est lubrifié en usine et ne nécessite aucun entretien.

INFORMATIONS GÉNÉRALES

A. Formation de givre sur le serpentin de l'évaporateur

1. Dans certaines conditions, il n'est pas inhabituel que du givre se forme sur une petite partie du serpentin de l'évaporateur. On peut le constater par la sortie d'air très froid à une très basse vitesse de l'air. Le givre peut se voir aux entrées d'air lorsque le filtre est enlevé. Si ceci se produit, vérifier le filtre et le nettoyer s'il est sale. S'assurer que les évents sont ouverts et non obstrués. Les appareils ont une plus grande tendance à former du givre lorsque la température extérieure est relativement basse. Ceci peut être évité en réglant le bouton de commande du thermostat à un réglage plus chaud (en le tournant à gauche). Si le givre continue, choisir un réglage VENTILATEUR SEULEMENT jusqu'à ce que le serpentin n'ait plus de givre, puis remettre en marche. Si le givre persiste, faire appel au centre de service après-vente le plus proche.

B. Gain thermique

La capacité de l'appareil à maintenir la température intérieure désirée dépend de la quantité de chaleur qui pénètre dans le VR.

Certaines mesures préventives permettent une réduction de l'entrée de chaleur et l'amélioration de la performance de l'appareil. Lorsque la température extérieure est très élevée, les mesures suivantes permettent une réduction de l'entrée de chaleur :

1. Stationnement du VR à l'ombre
2. Emploi de stores et/ou rideaux aux fenêtres
3. Maintien des portes et fenêtres fermées; minimisation des ouvertures
4. Minimisation de l'emploi d'appareils générateurs de chaleur

Un fonctionnement en mode ventilateur vitesse élevée/refroidissement donne une efficacité maximum en atmosphère très humide ou si la température extérieure est élevée.

Une utilisation de l'appareil très tôt le matin, et avant le début d'une période à température extérieure élevée, améliore considérablement la capacité de l'appareil à maintenir la température interne désirée.

Pour une solution plus permanente contre l'entrée de chaleur, l'emploi d'accessoires comme auvents extérieurs de patio et de fenêtre Dometic réduit l'exposition directe au soleil et par conséquent l'entrée de chaleur. De tels auvents ménagent également un espace confortable pour les conversations à la fraîcheur du soir.

C. Condensation

Le fabricant de cet appareil ne peut être tenu responsable des dommages causés par la condensation se formant sur les plafonds, fenêtres ou autres surfaces. L'air contient de la vapeur d'eau qui se condense lorsque la température d'une surface est inférieure au point de rosée. En cours de fonctionnement normal, l'appareil élimine une partie de cette humidité de l'air selon les dimensions de l'espace. On peut grandement minimiser la condensation d'humidité sur les surfaces intérieures en maintenant les portes et fenêtres fermées lorsque l'appareil fonctionne.

ENTRETIEN – L'APPAREIL NE FONCTIONNE PAS

Si l'appareil ne fonctionne pas ou fonctionne incorrectement, contrôler ce qui suit avant de contacter le centre de service après-vente.

- Si le VR est connecté à une génératrice, vérifier que cette dernière fonctionne et produit une tension.
- Si le VR est connecté à une ligne électrique terrestre, vérifier que les caractéristiques de cette ligne suffisent pour l'alimentation de la charge imposée par l'appareil et vérifier que l'appareil est bien branché sur cette ligne d'alimentation.
- Inspecter le fusible ou le disjoncteur pour vérifier si le circuit est ouvert. S'assurer que le fusible n'est pas grillé, ou le disjoncteur sur « ON », et non activé.
- Après avoir fait ces vérifications, contacter le centre de service après-vente local pour obtenir de l'aide. Seul un personnel d'entretien qualifié doit exécuter des travaux d'entretien sur cet appareil.

Lors d'un appel à un centre de service après-vente, toujours donner :

- Les numéros de modèle et de série de l'appareil. Ces renseignements se trouvent sur l'étiquette d'identification située sur le plateau de base de l'appareil. Pour voir cette étiquette, il faut enlever la grille de la bouche de retour d'air de la BDA.
- Les numéros de série et de modèle de la BDA se trouvent sur la plaque signalétique située sur le gabarit de plafond. Cette plaque se lit par l'ouverture du filtre.

SCHÉMAS DE CÂBLAGE

A. Schémas de câblage

1. 457915, 459516, B57915 et B59516

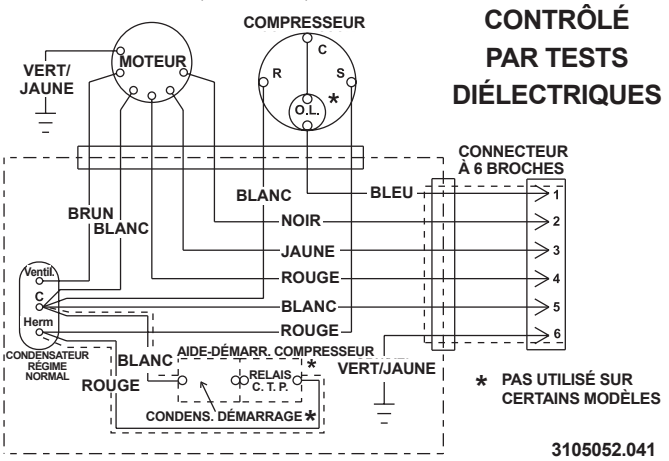

2. 540315, 540316, H540315 et H540316

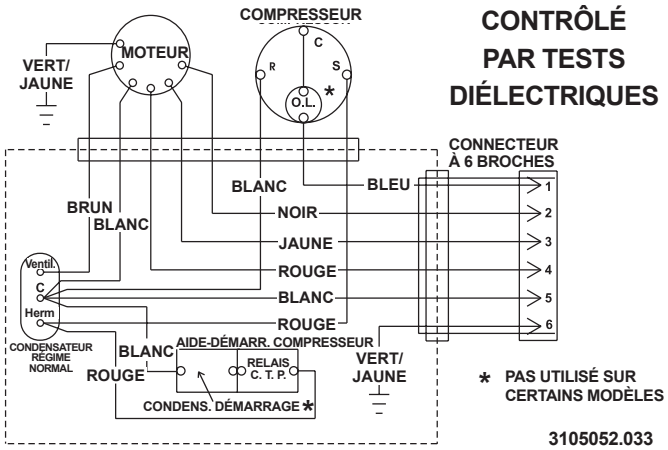

3. 640312, 640312C, 640315 et 640315C

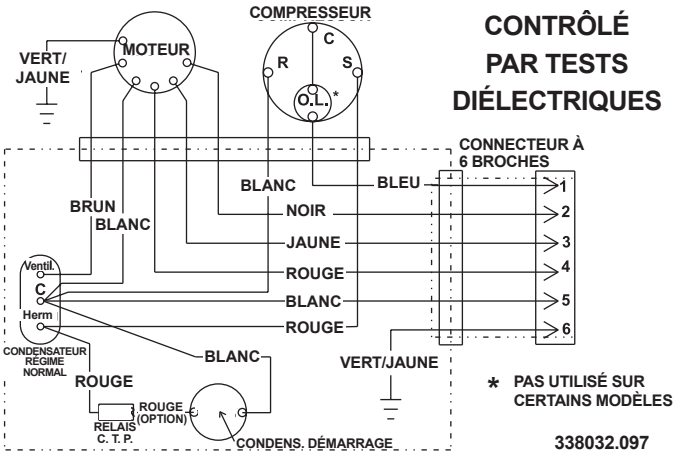
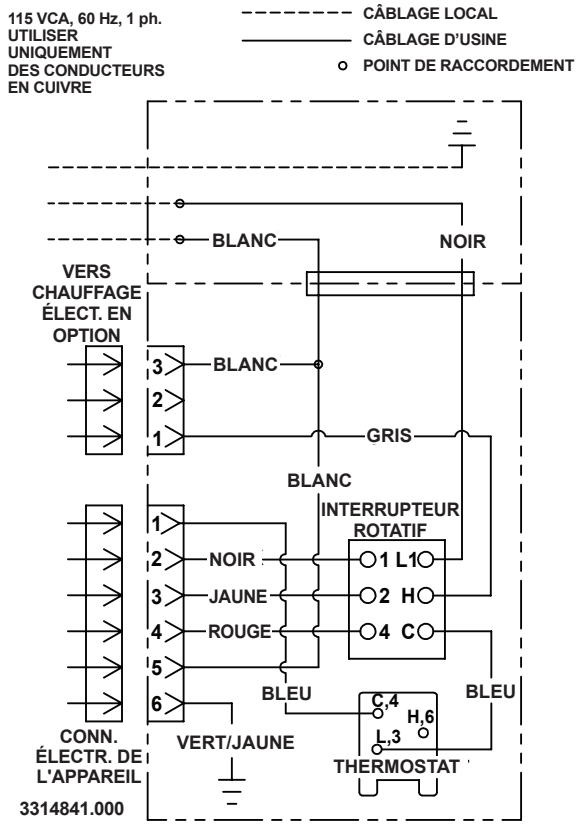
B. Schéma de câblage de la BDA