CT-25-12

(TC12-30053-12)

D	Bedienungsanleitung
GB	Instruction Manual
F	Notice d'emploi
E	Instrucciones de uso
I	Istruzioni per l'uso
NL	Gebruiksaanwijzingen
DK	Betjeningsanvisning
N	Bruksanvisning
S	Bruksanvisning
FIN	Käyttöohjeet

WAECO International

D

Inhaltsverzeichnis

Bedienungshinweise 4
Betriebszustände 6
Belüftung 8
Wartung und Pflege 10
Gewährleistung/Reparatur. . . 10
Fehlersuche 12
Technische Daten 16

NL

Inhoudsopgave

Gebruiksaanwijzingen 4
Functie 6
Beluchting 8
Onderhoud 10
Garantie/Reparatie 10
Trouble shooting 12
Technische gegevens 16

GB

Contents

Instruction for use 5
Operating states 7
Ventilation 9
Maintenance and care. 11
Warranty/Repair 11
Troubleshooting 13
Technical data. 17

F

Contenu

Notice d'emploi. 5
Fonctionnement 7
Ventilation 9
Entretien et soin 11
Garantie/Réparation 11
Dépannage 13
Caractéristiques techniques. . 17

E

Índice

Instrucciones de uso. 5
Funcionamiento 7
Ventilación 9
Mantenimiento y cuidado . . . 11
Garantía/Reparación 11
Localización de posibles averias 13
Características técnicas 17

I

Contenuto

Istruzioni per l'uso. 5
Condizioni d'impiego 7
Ventilazione. 9
Manutenzione e cura. 11
Garanzia/Manutenzione. 11
Ricerca di anomalie. 13
Specifiche tecniche. 17

DK

Inholdsfortegnelse

Betjeningsanvisning 5
Driftsforhold 7
Ventilation 9
Vedligeholdelse. 11
Garanti/Reparation 11
Fejlsøgning 13
Tekniske data 17

N

Innhold

Bruksanvisning 5
Bruksområder. 7
Ventilasjon 9
Vedlikehold 11
Garanti/Reparasjoner 11
Feilsøkning 13
Tekniske data 17

S

Innehåll

Bruksanvisning 5
Användningsområden 7
Ventilation 9
Skötsel 11
Garanti/Reparation 11
Felsökning 13
Tekniska data 17

FIN

Sisältö

Käyttöohjeet 5
Toiminnot 7
Ilmanvaihto 9
Hoito ja huolto 11
Takuu/Korjaukset 11
Vianetsintä 13
Tekniset tiedot. 17

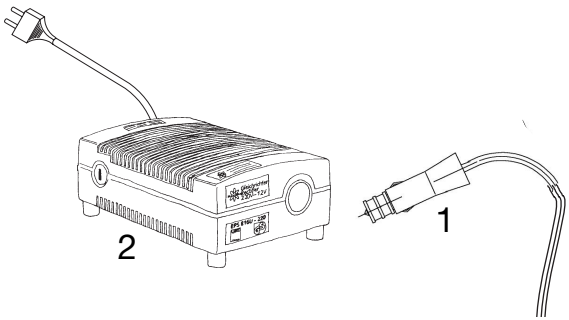

2 = Zubehör/Accessory/Accessoire

D

Bedienungshinweise

Das Anschlusskabel (1) Ihrer Kühlbox passt in die Zigarettenanzünder-Steckdose in Auto, Boot oder Wohnmobil.

Ebenso passt es in unseren MOBITRONIC Gleichrichter (2), der den Betrieb des Gerätes über das 230-V-Wechselstromnetz zu Hause, im Hotel oder Büro ermöglicht.

Bitte niemals das Anschlusskabel direkt an das Wechselstromnetz anzuschließen!

Tragegriff mit Verschlussfunktion. Nur wenn der Griff vollständig nach hinten geklappt ist, lässt sich die Box öffnen.

Für Campingzwecke geeignet. Vor Regen schützen.

NL

Gebruiksaanwijzingen

De aansluitsnoer (1) van uw koelbox past in de sigarettenaansteker in de auto, boot of camper.

Ook past deze in onze MOBITRONIC gelijkrichter (2), die het gebruik van het toestel via het gelijkstroomnet in huis, hotel of op kantoor mogelijk maakt.

Nooit proberen het aansluitsnoer direkt op het wisselstroomnet aan te sluiten.

Draagbeugel met afsluitmogelijkheid. Alleen als de beugel volledig naar achteren geklapt is, kunt u de koelbox openen.

Geschikt voor kampeergebruik. De box mag niet worden blootgesteld aan regen.

GB

Instruction for use

The connecting cable (1) of your cooling box fits into the cigarette lighter socket in your car, boat or caravan.

It also fits into our MOBITRONIC rectifier (2) which makes it possible to use the appliance via the AC network at home, in the hotel or in the office.

Please never connect the connecting cable to the AC network directly!

Carrying handle with closing mechanism. The coolbox only opens when the handle is pushed completely backward.

Suitable for camping use. The appliance shall not be exposed to rain.

F

Notice d'emploi

Le cordon de raccordement (1) de votre coffre réfrigérant peut se brancher sur l'allume-cigare de votre véhicule, sur votre bateau ou votre camping-car.

Il convient également pour notre redresseur de courant MOBITRONIC (2), qui permet d'utiliser l'appareil à la maison, à l'hôtel ou au bureau sur secteur alternatif.

Ne jamais essayer de brancher le cordon de raccordement directement sur secteur alternatif!

Poignée avec mécanisme de fermeture. La glacière ne s'ouvre que si la poignée est poussée complètement vers l'arrière.

Convient pour une utilisation en camping. L'appareil ne sera pas exposé à la pluie.

E

Instrucciones de uso

El cable de conexión (1) de la nevera se conecta al encendedor de cigarillos del automóvil, barco, caravana etc.

También se puede conectar en el rectificador MOBITRONIC (2), especial para utilizar la nevera con corriente alterna ya sea en casa, en el hotel, en la oficina etc.

¡Atención! No trate de conectar el cable de conexión directamente a la red de corriente alterna.

Asa de transporte con mecanismo de cierre. La nevera solamente abre cuando el asa se coloca completamente hacia al revés.

Suitable for camping use. The appliance shall not be exposed to rain.

I

Istruzioni per l'uso

Il cavo di alimentazione (1) del Vostro box frigorifero è predisposto per la presa nell'accendisigari dell'autovettura, della barca o della roulotte.

Esso è altresí collegabile al nostro raddrizzatore MOBITRONIC (2) che ne consente l'impiego con corrente alternata a casa, in hotel o in ufficio.

Non collegare mai direttamente il cavo alla rete elettrica domestica (corrente alternata)!

Maniglia con funzione di chiusura, il box si apre solo con maniglia spostata completamente in dietro.

Utilizzablile in campeggio. L'apparecchio non deve essere esposto alla pioggia.

DK

Betjeningsanvisning

Tilslutningskablet (1) til Deres køleboks passer i cigartænder-stikket i Deres bil, båd eller autocamper.

Ligeledes passer det i vores MOBITRONIC ensretter (2), der muliggør drift via veksel-strøms-nettet hjemme, på hotel eller på kontoret.

Forsøg aldrig at tilslutte kablet direkte til vekselstrømsnettet.

Bærehåndtag med lukkefunktion. Boksen kan kun åbnes, når håndtaget er skubbet helt frem.

Egnet til campingbrug. Apparatet bør ikke udsættes for regn.

N

Bruksanvisning

Tilslutningskabelen (1) for kjøleboksen passer inn i sigarett-tenner-kontakten i bilen, båten eller campingvognen.

Den passer også i vår MOBITRONIC likeretter (2), som muliggjør drift av apparatet over veksel-strømnettet i huset, på hotellet eller på kontoret.

Prøv aldri å tilslutte tilslutnings-kabelen direkte til vekselstrøm-nettet!

Bærehåndtak med låsemekanisme. Kjøleboksen kan kun åpnes når håndtaket er trykket helt fram.

Beregnet for camping bruk. Produktet på ikke utsettes for regn.

S

Bruksanvisning

Anslutningskabeln för kylboxen (1) passar i ett standard cigarettändaruttag i bil båt eller husvagn/ husbil.

Den passar också i vår MOBITRONIC-omvandlare (2) som gör det möjligt att ansluta boxen till 220 V nätspänning för drift hemma, på hotellrummet eller på kontoret.

Handtag med låsfunktion. Kylboxen öppnas bara med handtaget i helt framfällt läge.

Lämplig för camping. Skall ej utsättes färr regn.

FIN

Käyttöohjeet

Kylmälaukun mukana tuleva liitäntäjohto (1) sopii auton savukkeensytytinkoskettimeen.

Se sopii myös MOBITRONIC verkkolaitteeseen (2), joka mahdollistaa verkkovirran käytön siellä missä sitä on saatavissa.

Älkää koskaan kytkekö laukun liitäntäjohtoa verkkovirtaan.

Sulkemismekanismillä varustettu kantokahva kylmälaukku aukeaa kun kantokahva käännetty kokonaan eteenpäin.

Sopii retkeilykäyttöön. Laitetta ei saa jättää sateeseen.

D

Betriebszustände

Die beste Leistung wird erreicht, wenn Sie die Box mit Lebensmitteln und Getränken bestücken, die bereits vorgekühlt sind.

Verschließen Sie die Kühlbox fest mit dem Elektrokühldeckel. Nach kurzer Zeit können Sie sich an der Innenseite des Deckels von der einwandfreien Funktion Ihrer Elektrokühlbox überzeugen.

Nach einem bestimmten Zeitraum wird die Temperatur im Innenraum um max. 20° C zur Umgebungstemperatur heruntergekühlt sein.

NL

Functie

Het beste vermogen wordt bereikt, indien u de box met levensmiddelen en dranken vult die al werden voorgekoeld.

Sluit u de koelbox stevig. Na korte tijd kunt u zich van het goed functioneren van de koelbox overtuigen, aan de binnenzijde van de koelboxdeksel.

Na een bepaalde tijd zal de temperatuur in de koelbox tot ongeveer 20° C onder de omgevingstemperatuur zijn gedaald.

GB

Operating states

The best performance can be achieved if the box is filled with pre-cooled food and drinks.

Lock the cooling box tightly with the electric lid. After a short a time, you can make sure of the impeccable function of your electric cooling box at the interior side of the lid.

After a certain period of time the interior temperature will be reduced by 20° C max. below ambient temperature.

F

Fonctionnement

Vous obtiendrez de meilleurs résultats si vous placez des aliments et boissons déjà frais dans votre glacière.

Fermez votre glacière avec le couvercle électrique et branchez-la sur la prise de votre allume-cigare. Après peu de temps vous pouvez vous assurez d'une fonction irréprochable de votre coffre frigorifique électrique à l'intérieure du couvercle.

Après un certain temps, la température intérieure aura atteint 20° C en dessous de la température ambiante.

E

Funcionamiento

Para un mayor rendimiento es conveniente poner los alimentos y las bebidas previamente enfriados.

Coloque la tapa eléctrica de la nevera. Después de poco tiempo, podrá comprobar que la tapa eléctrica empieza a enfriarse.

Después de un determinado tiempo, la temperatura interior bajará 20° C máx. debajo de la temperatura ambiente.

I

Funzioni

Un miglior rendimento si ottiene riempiendo il frigorifero con bevande e cibi già freddi.

Chiudete il frigorifero fermamente con il coperchio frigorifero. Dopo brevissimo tempo il Vostro frigorifero sarà al massimo delle sue prestazioni.

Dopo un certo periodo la temperatura interna scenderà di 20° C rispetto alla temperatura esterna.

DK

Driftsforhold

Den bedste effekt opnås, når De fylder køleboksen med levnedsmidler og drikkevarer, der allerede er nedkølede.

Luk køleboksen tæt med elektro-dækslet. Efter kort tid kan De overbevise Dem om boksens upåklagelige funktion på aluminiumsgrillen på dækslets inderside.

Efter et bestemt tidsrum køles temperaturen inde i boksen ned til max. 20° C under udenoms-temperaturen.

N

Bruksområder

Du oppnår best virkning hvis du fyller kjøleboksen med mat- og drikkevarer som er nedkjølt på forhånd.

Lukk kjøleboksen tett med det elektriske kjølelokket. Etter kort tid kan du på aluminiumgrillen på inhsiden av lokket overbevise deg om at din elektriske kjøle-boks fungerer perfekt.

Etter et visst tidsrom er den innvendige temperaturen kjølt ned med maks. 20° C i forhold til omgivelsestemperaturen.

S

Användningsområden

Den bästa effekten erhålles om boxen fylls med varor som är nedkylda innan när de packas ner.

Tillse att locket med det integrerade kylaggregatet hamnar i rätt läge så att det sluter tätt. Efter en kort stund i drift kommer kylan.

Efter en tids drift stabiliseras temperaturen i boxen på max. 20° C under omgivnings-temperaturen.

FIN

Käyttötavat

Paras suorituskyky saadaan, kun laukku täytetään valmiiksi jäähdytetyillä elintarvikkeilla.

Sulje laukku tiiviisti koneikko-kanella. Toiminnan voitte tarkistaa laukun sisäpinnasta hetken kuluttua virran kytkemisestä.

Jonkin ajan kuluttua laukun sisälämpötila on n. 20° C alle ympäristön lämpötilan.

D

Belüftung

Wie jeder Kühlschrank muss Ihre Kühlbox einwandfrei belüftet sein, damit die entzogene Wärme abgeführt werden kann, andernfalls ist eine ordnungsgemäße Funktion nicht gewährleistet.

Sie sollten Ihre Kühlbox vor direktem Sonnenlicht schützen, niemals den Luftstrom behindern und das Gerät nie in einem abgeschlossenen Raum ohne Frischluftzufuhr betreiben.

NL

Beluchting

Zoals elke koelbox moet ook uw koelbox onbelemmert belucht kunnen worden, zodat de onttrokken warmte afgevoerd kan worden, anders is een goed functioneren niet gewaarborgd.

U dient uw koelbox te beschermen tegen direkt zonlicht, nooit de luchtstroom hinderen en het toestel nooit in een afgesloten ruimte zonder frisseluchttoevoer gebruiken.

GB

Ventilation

As is the case with every fridge, your cool box must be very well ventilated so that the heat which is withdrawn may also be carried off, otherwise it is not possible for the equipment to function properly.

You should protect your cool box from direct sunlight, never interfere with the current of air and never use the appliance in a closed room without an air exchanger.

F

Ventilation

Tout comme pour les réfrigérateurs, il est nécessaire de prévoir une parfaite ventilation pour votre coffre réfrigérant pour assurer la dissipation de la chaleur dégagée, sous peine d'un mauvais fonctionnement de l'appareil.

Eviter d'exposer votre coffre réfrigérant directement au soleil, ne jamais empêcher la circulation de l'air, et ne jamais faire fonctionner l'appareil dans un espace fermé sans circulation d'air frais.

E

Ventilación

Su nevera al igual que todos los refrigeradores, debe de estar bien ventilada, para que pueda disipar todo el calor que produce y el rendimiento sea óptimo.

Procure no exponer directamente la nevera al sol, nunca tape la ventilación y no la ponga en un sitio cerrado sin entrada de aire fresco.

I

Ventilazione

Come ogni frigorifero, anche il Vostro box ha bisogno di una perfetta ventilazione in grado di allontanare il calore asportato; in caso contrario l'apparecchio non renderà al meglio.

Evitare di tenere il box frigorifero esposto al sole; non ostacolarne mai la libera circolazione dell'aria; non impiegarlo mai in ambienti chiusi che non offrano la possibilità di ricambrio dell'aria.

DK

Ventilation

Som ethvert andet køleapparat skal også Deres køleboks kunne ventileres uden hindring, således den udvundne varme kan føres væk. Ellers er en ordentlig kølefunktion ikke opnåelig.

De bør beskytte Deres boks mod direkte sollys, aldrig hindre luftstrømningen og aldrig anvende boksen i aflukkede rum uden friskluftstilførsel.

N

Ventilasjon

På samme måte som alle kjøleskap må kjøleboksen være ordentlig ventilert, slik at varmen som forsvinner kan føres bort. Hvis ikke, er det ingen garanti for at apparatet fungerar som det skal.

Du bør beskytte kjøleboksen mot direkte sollys, aldri blokkere luftstrømmen og aldri bruke apparatet i et lukket rom uten tilførsel av frisk luft.

S

Ventilation

Precis som alla kylskåp måste även din kylbox vara ordentligt ventilerad. Den värme som avlägsnas från de varor som kyls ned måste kunna ventileras bort från boxen, annars kan inte den föreskrivna funktionen garanteras.

Du bör skydda boxen mot direkt solsken, se till att ventilationen alltid har fritt in- och utlopp och aldrig placera boxen i små tillslutna rum utan friskluftstillförsel.

FIN

Ilmanvaihto

Kylmälaukun, kuten kaikkien jääkaappien on saatava riittävä ilmanvaihto, jotta lämpö voi siirtyä pois. Muuten koneisto ei voi toimia riittävällä teholla ja jäähdytys on riittämätön.

Älkää pitäkö laukkuanne suorassa auringonpaisteessa alkääkä koskaan tukkiko ilman kulkureittiä. Laukkua ei myöskään saa käyttää suljetussa tuulettamattomassa tilassa.

D

Wartung und Pflege

Zum Reinigen der Kühlbox bitte auf keinen Fall aggressive Reiniger oder Lösungsmittel verwenden. Am besten lässt sich die Box mit einem feuchten Tuch reinigen, eventuell auch mit etwas Geschirrspülmittel. Wird die Box längere Zeit nicht benutzt, sollte sie vorher getrocknet werden. Wichtig ist auch eine ausreichende Belüftung, da sich sonst Pilze bilden. Während einer längeren Benutzungspause sollte daher der Deckel geöffnet sein.

Gewährleistung/ Reparatur

Es gelten unsere allgemeinen Garantiebedingungen für Kühlgeräte. Zur Reparatur- bzw. Garantiebearbeitung werden folgende Unterlagen benötigt:
1. Kopie der Rechnung mit Kaufdatum
2. Reklamationsgrund/Fehlerbeschreibung

(Bitte nur Elektrokühldeckel einsenden!)

NL

Onderhoud

Voor de reiniging van de koelbox mag u in geen geval aggressieve reinigings- of oplossingsmiddelen gebruiken. Het beste reinigt u de koelbox met een vochtige doek, eventueel met wat afwasmiddel. Wordt de box langere tijd niet gebruikt, moet u deze eerst drogen. Belangrijk is ook een toereikende beluchting, omdat zich anders schimmels vormen. Tijdens een langere periode van stilstand moet daarom het deksel geopend zijn.

Garantie/Reparatie

Hier zijn onze algemene garantievoorwaarden voor koeltoestellen van toepassing. Voor reparatie c.q. werkzaamheden onder garantie, zijn de volgende documenten noodzakelijk:
1. Een kopie van de aankoopnota met de aankoopdatum
2. Reden van garantie/omschrijving van de klacht

(Gelieve alleen de electrokoeldeksel retour te zenden!)

GB

Maintenance and care

When cleaning the cooling box please refrain from using a harsh cleaning agent or solvent. The best way to clean the box is with a damp cloth, possibly also using some washing up liquid. If the box is not going to be used for a lenghty period of time it should be dried beforehand. It is also important for it to be ventilated well so as to avoid any period when the box is not in use.

Warranty/Repair

Repair or replacement are granted in line with our General Guarantee Conditions for cooling appliances. The following information is needed for the guarantee procedure or repair works:
1. Copy of invoice with date of purchase
2. Reason for complaint/fault description

(Please do only send the electric lid!)

F

Entretien et soin

Pour nettoyer le coffre, ne jamais utiliser de produit nettoyant agressif ou de solvant. Le mieux est de le nettoyer avec un chiffon humide en y ajoutant éventuellement quelques gouttes de produit pour la vaisselle. Si le coffre reste assez longtemps inutilisé, veiller à bien le sécher auparavant. Il est également important d'assurer une bonne aération, pour éviter la moisissure. Il est donc recommandé de laisser le couvercle ouvert lorsque l'appareil reste longtemps inutilisé.

Garantie/Réparation

Nos conditions de garantie générales pour les groupes frigorifiques sont valables. Pour la réparation résp. le traitement nous avons besoin des informations suivantes:
1. Copie de la facture avec la date d'achat
2. Raison de la réclamation/ déscription de l'erreur.

(N'envoyez que le couvercle électrique s'il vous plaît!)

E

Mantenimiento y cuidado

Para la limpiar la nevera no emplee, de ninguna manera, detergentes o disolventes agresivos. Lo mejor es usar un trapo mojado con un poco de detergente limpia vajillas. En caso de no usar la nevera durante mucho tiempo, es conveniente dejarla bien seca con la tapa abierta para evitar la formación de moho.

Garantía/Reparación

La reparación o el cambio están ga-rantizados según nuestras Condiciones Generales de Garantía para los equipos de frío. Para proceder a la reparación en garantía es necesaria la siguiente información:
1. Copia de la factura con la fecha de compra
2. Razón de la demanda/ descripción de la avería

(Por favor envien sólo la tapa eléctrica.)

I

Manutenzione e cura

Per la pulizia del Vostro box frigorifero non impiegare mai detersivi corrosivi o solventi. Per una facile ed efficace pulizia impiegare un panno umido, utilizzando eventualmente un po'di detersivo liquido per stoviglie. In previsione di un lungo periodo di inattività, asciugarlo bene. E' importante anche assicurarne una buona aerazione al fine di evitare la possibile formazione di muffa. In caso di lunghi periodi di inattività è bene quindi lasciare il box aperto.

Garanzia/Manutenzione

La riparazione o la sostituzione sono in linea con le Condizioni Generali di Garanzia.
Si prega di fornire sempre le seguenti informazioni in caso di garanzia o riparazione:
1. Copia della fattura o scontrino fiscale con la data di acquisto.
2. Motivo della lamentela/ Descrizione del guasto.

(Per favore inviare solo il coperchio elettrico!)

DK

Vedligeholdelse

Til rengøring af boksen må under ingen omstændigheder anvendes stærke rengørings- eller opløsningsmidler. Boksen rengøres bedst med en fugtig klud, evt. påført lidt opvaskemiddel. Skal boksen ikke anvendes i længere tid, bør den udtørres i forvejen. De skal endvidere sørge for tilstrækkelig udluftning, da der i modsat fald vil danne sig mug. Under en sådan længere anvendelsespause bør låget derfor være åbent.

Garanti/Reparation

Der gælder vore almindelige garantibestemmelser for køleaggregater. For reparation hhv. garantibehandling er følgende bilag nødvendige:
1. Kopi af købsfaktura med dato
2. Reklamationsårsag/ fejlbeskrivelse

(Indsend venligst kun elektrodækslet!)

N

Vedlikehold

Bruk aldri aggressive rengjørings- eller løsningsmidler til rengjøring av kjøleboksen. Det beste er å rengjøre boksen med en fuktig klut, eventuelt også med litt oppvaskmiddel. Hvis boksen ikke skal brukes i lengre tid, skal den tørres godt på forhånd. Tilstrekkelig ventilasjon er også viktig, hvis ikke, kan det danne seg sopp. Lokket skal derfor være åpent hvis boksen ikke brukes i lengre tid.

Garanti/Reparasjoner

Det gjelder våre generelle garantivilkår for kjøleapparater. For reparasjons-, hhv. garantibearbeidning trenger vi følgende bilag:
1. Kopi av fakturaen med kjøpsdato
2. Reklamasjonsgrunn/beskrivelse av feilen.

(Vennligst send bara inn det elektriske kjølelokket!)

S

Skötsel

Boxen rengöres lämpligast med en fuktig trasa och vanligt handdiskmedel. Aggressivt rengöringsmedel eller lösningsmedel får absolut inte användas. Var noga med att torka ur boxen om den inte skall användas under en tid, och se till att den är ren och torr invändigt. Lämna gärna en springa öppen så att den ventileras ur ordentligt så undviker du dålig lukt.

Garanti/Reparation

Våra allmänna garantibestämmelser gäller för den här boxen. För reparation under garanti måste följande underlag bifogas:
1. Kopia på kvitto eller faktura som visar när och var boxen är köpt.
2. Tydlig beskrivning av felets art.

(Kontakta oss innan ni skickar in aggregatet för eventuell reparation.)

FIN

Hoito ja huolto

Laukun puhdistuksessa on käytettävä vain kosteata liinaa ja mietoa pesuainetta. Vahvojen tai hankaavien pesuaineiden ja -välineiden käyttö vahingoittaa laukun pintoja. Mikäli laukku on käyttämättä pitemmän ajan, kuivatkaa se käyttöön otettaessa. On suositeltavaa pitää kansi raollaan säilytyksen ajan.

Takuu/Korjaukset

Takuu ja/tai vaihto hoidetaan takuuehtojen mukaisesti. Molemmissa tapauksissa tarvitaan seuraavat tiedot:
1. Kopio ostokuitista päiväyksineen
2. Vikaselostus

(Lähettäkää vain koneikko!)

D

Fehlersuche

Problem 1:
Ihre Box funktioniert nicht, und das Lüfterrad dreht sich nicht. Den Stecker sofort aus der Steckdose ziehen und folgende Prüfungen vornehmen:

1. Fassung des Zigarettenanzünders:
Diese Fassung kann bei starkem Gebrauch durch verbrannten Tabak verschmutzt sein. Das hat einen schlechten elektrischen Kontakt zur Folge. Mit einer nichtmetallischen Bürste und einem Lösungsmittel reinigen, so dass der mittlere Kontaktstift sauber aussieht. Wenn Ihr Kühlboxstecker in der Zigarettenanzünderfassung sehr warm wird, muss entweder die Fassung gereinigt werden oder der Stecker ist möglicherweise nicht richtig zusammengebaut.

2. Wagensicherung:
Dem Zigarettenanzünder Ihres Fahrzeuges ist eine Sicherung (üblicherweise 15 A) vorgeschaltet. Sehen Sie nach, ob die Sicherung nicht vielleicht durchgebrannt ist. In den meisten Fahrzeugen muss der Zündschalter eingeschaltet sein, damit der Zigarettenanzünder Spannung hat.

NL

Trouble shooting

Probleem 1:
Uw box functioneert niet en het ventilatortje draait niet.
De stekker meteen uit het stopcontact nemen en de volgende tests uitvoeren:

1. Fitting van de sigarettenaansteker:
deze fitting kan bij intensief gebruik door verbrandde tabak vervuild zijn. Dit heeft een slecht electrisch kontakt tot gevolg.
Met een nonferro borstel en een oplosingsmiddel reinigen, zodat de middelste kontaktstift zuiver is.
Indien uw koelboxstekker in de sigarettenaanstekerfitting zeer warm wordt, moet ofwel de fitting gereinigd worden, of de stekker is mogelijkerwijze niet correct geproduceerd.

2. Autozekering:
Uw sigarettenaansteker heeft ergens in de auto een zekering (normalerwijze 15 A) voorgeschakeld. Kijkt u na, of de zekering niet is doorgebrand. In de meeste voertuigen moet het contact ingeschakeld zijn, zodat de sigarettenaansteker spanning krijgt.

GB

Troubleshooting

Problem 1:
Your box does not function, and the fan wheel does not turn
Remove the plug immediately from the socket and check the following:

1. Cigarette lighter mounting:
This mounting, if it is used very frequently, may become a little clogged with burnt tobacco. This means a bad electrical contact. Clean it using a non-metal brush and a solvent so that the middle contact pin looks clean. If the cooling box plug gets very warm in the cigarette lighter mounting then either the mounting must be cleaned or the plug may not have been assembled correctly.

2. Car fuse:
Your cigarette lighter has a fuse (normally 15 A) superposed somewhere in the car. Check whether the fuse has perhaps burnt through. In most vehicles the
ignition switch must be switched on so that the cigarette lighter carries current.

F

Dépannage

Problème 1:
Votre coffre réfrigérant ne fonctionne pas, et l'ailette d'aération ne tourne pas.
Retirer aussitôt la prise et effectuer les vérifications suivantes:

1. Prise de l'allume-cigares:
En cas d'utilisation fréquente de cette prise, elle risque d'être encrassée par du tabac brûlé. Cela entraîne un mauvais contact électrique. la nettoyer avec une brosse non métallique et un solvant de manière à ce que la fiche de contact soit de nouveau propre. Si la prise de votre coffre chauffe anormalement dans la prise de l'allume-cigare, il est nécessaire de nettoyer la prise ou la prise n'est pas montée correctement.

2. Fusible de la voiture:
Votre allume-cigare a déclenché un fusible quelque part dans la voiture (en général 15 A). Vérifier si le fusible a sauté. Dans la plupart des véhicules, il faut mettre le contact pour que l'allume-cigare soit sous tension.

E

Localización de posibles averías

Problema 1:
Su nevera no funciona, y el ventilador no se mueve.
Desconecte inmediatamente la nevera y haga las siguientes comprobaciones:

1. El encendedor del cigarillo:
Puede estar sucio por restos de tabaco quemado, lo que significa mal contacto. Conviene limpiarlo con un cepillo no metálico y con disolvente hasta que la clavija de contacto central esté limpia.
Cuando la clavija de enchufe de la nevera se caliente mucho compruebe que esté bien conectada y al mismo tiempo que esté limpio el encendedor como hemos dicho anteriormente.

2. Fusible del coche:
En el portafusibles del coche hay uno para el encendedor de cigarrillos (normalmente de 15 A). Mire si éste está fundido. En la mayoría de los vehículos es necesario poner el contacto para tener corriente en el encendedor.

I

Ricerca di anomalie

Problema 1:
Il Vostro box frigorifero non funziona.
Staccare immediatamente la spina dalla presa ed effettuare le segueti verifiche:

1. Presa dell'accendisigari:
Questa presa, in seguito ad impiego prolungato, potrebbe risultare sporca da resti di tabacco bruciato, con conseguente cattivo contatto elettrico. Pulire quindi con uno spazzolino non metallico e del solvente fino a far risultare pulita la spinetta centrale di contatto. Il surriscaldamento della spina nella presa dell'accendeisigari, può essere indice di sporcizia nella presa o di errato montaggio della spina.

2. Fusibile dell'autovettura:
L'accendisigari della Vostra autovettura è collegato ad un fusibile (normalmente da 15 A).
Controllate che non sia bruciato. Nella maggior parte degli autoveicoli deve inoltre essere acceso il quadro perche funzioni l'accendisigari.

DK

Fejlsøgning

Problem 1:
Deres boks fungerer ikkeog ventilatoren drejer ikke rundt.
Træk omgående stikket ud og foretag følgende test:

1. Cigartænderens fatning:
Denne fatning kan være tilsmudset ved hyppig anvendelse som cigartænder. Dette har en dårlig elektrisk kontakt til følge.
Rengøres med en ikke-metallisk børste og et rensemiddel, så det midterste kontaktpunkt ser rent ud.
Hvis stikket til køleboksen bliver meget varmt i cigartænderfatningen, må enten fatningen rengøres, eller stikket er muligvis ikke korrekt sammenbygget.

2. Bilens sikring:
Deres cigartænder har et sted i bilen en sikring indbygget (normalt 15 A). Se efter om denne sikring ikke evt. er smeltet. I de fleste køretøjer er der kun strøm til cigartænderen, når tændingen er slået til.

N

Feilsøking

Problem 1:
Boksen fungerer ikke og ventilatorhjulet går ikke rundt.
Trekk straks støpslet ut av kontakten og kontroller følgende:

1. Sigarett-tennerens fatning
Denne fatningen kan ved hyppig bruk være tilgriset med brent tobakk. Dette fører til dårlig elektrisk kontakt. Gjør den ren med en ikke-metallisk børste og et løsningsmiddel, slik at kontaktstiften i midten er ren. Hvis kjøleboksens støpsel blir svært varmt inne i sigarett-tennerens fatning, må enten fatningen rengjøres, eller støpslet er muligens ikke riktig montert.

2. Sikring i bilen
Det er mulig at sigarett-tenneren har en sikring (normalt 15 A), innsatt et eller annet sted i bilen. Se etter om sikringen eventuelt er sprunget. I de fleste biler må tenningen være slått på for at sigarett-tenneren skal ha spenning.

S

Felsökning

Problem 1:
Boxen fungerar inte, d.v.s. fläktvingen snurrar inte.
Drag ur kontakten och prova följande:

1. Kontrollera om det är kontakt i cigarettändaruttaget
Kontaktytan kan vara starkt nedsmutsad av förbrända tobaksrester med dålig elektrisk kontakt som följd. Rengör med en icke strömförande borste och lösningmedel tills ytorna blir rena och fria från beläggningar.
Om cigarettändarkontakten blir onormalt varm kan det bero på dålig kontakt eller möjligtvis att det är något fel inne i kontakten.

2. Kontrollera att bilens egen säkring för cigarettändaruttaget är hel
Titta i bilens instruktionsbok för att ta reda på var den sitter, och kontrollera att den är hel. På de flesta bilar måste startnyckeln vara tillslagen för att cigarettändaruttaget skall få spänning.

FIN

Vianetsintä

Vika 1:
Laukku ei toimi, ts. tuuletin ei pyöri.
Irroittakaa liitäntäjohto koskettimesta ja tarkistakaa:

1. Savukkeensytytinkosketin
Mikäli kosketinta käytetään paljon, siihen voi jäädä palanutta tupakantuhkaa, jolloin sähköinen kosketus on huono. Puhdistakaa se ei-metallisella harjalla.
Jos liitäntäjohdon kosketin on kuuma, tarkistakaa että kosketin on oikein asennettu, ja että kaikki kosketuspinnat ovat puhtaat.

2. Auton sulake:
Savukkeensytyttimellä on oma sulake (norm. 15 A), joka on auton sulakerasiassa. Tarkistakaa, että sulake on ehjä. Useimmissa autoissa sytytysvirran on oltava kytkettynä, jotta savukkeensytyttimessä olisi virtaa.

D

Fehlersuche (Forts.)

Problem 2:
Ihre Box kühlt nicht zufriedenstellend, und das Lüfterrad dreht sich nicht.
Der Lüftermotor ist voraussichtlich defekt.
Die Reparatur kann nur von einem zugelassenen Kundendienstbetrieb durchgeführt werden.

Problem 3:
Ihre Box kühlt nicht, aber das Lüfterrad dreht sich.
Das Peltierelement ist voraussichtlich defekt.
Die Reparatur kann nur von einem zugelassenen Kundendienstbetrieb durchgeführt werden.

NL

Trouble shooting

Probleem 2:
Uw koelbox koelt niet tot volle tevredenheid, en de koelvin draait niet.
Het beluchtingsmotortje is waarschijnlijk defekt.
De reparatie kan alleen worden uitgevoerd door en expert.

Probleem 3:
Uw koelbox koelt niet, maar de koelvin draait wel.
Waarschijnlijk is het Peltierelement defekt.
De reparatie kan alleen worden uitgevoerd door en expert.

GB

Troubleshooting (cont.)

Problem 2:
Your box does not cool adequately, and the fan wheel does not turn. The fan motor is probably defective.
Only an authorized service workshop may carry out repairs.

Problem 3:
Your box does not cool, but the fan wheel turns.
The Peltier unit is probably defective.
Only an authorized service workshop may carry out repairs.

F

Dépannage (suite.)

Problème 2:
Votre coffre ne refroidit pas suffisamment et la roue de ventilateur ne tourne pas.
Le moteur du ventilateur est probablement défectueux.
Seul un service après-vente agréé est en mesure d'effectuer la réparation.

Problème 3:
Votre coffre ne refroidit pas mais la roue de ventilateur tourne.
L'élément Peltier est probablement défectueux.
Seul un service après-vente agréé est en mesure d'effectuer la réparation.

E

Localización de posibles averías (cont.)

Problema 2:
Su nevera no refrigera suficientemente y el ventilador no se mueve.
El motor del ventilador tiene, posiblemente, un defecto.
La reparación sólo puede ser efectuada por un servicio autorizado y aprobado.

Problema 3:
Su nevera no refrigera, pero el ventilador se mueve.
El elemento Peltier tiene, posiblemente, un defecto.
La reparación sólo puede ser efectuada por un servicio autorizado y aprobado.

I

Ricerca di anomalie

Problema 2:
Il box non raffreda bene e la girante del ventilatore non funziona.
Probabilmente il motore del ventilatore è rotto.
La riparazione può essere effettuata solo presso uno dei punti di assistenza autorizzati.

Problema 3:
Il box non raffredda, ma la girante funziona.
Probabilmente l'elemento Peltier è difettoso.
La riparazione può essere effettuata solo presso uno dei punti di assistenza autorizzati.

DK

Fejlsøgning

Problem 2:

Deres boks køler ikke tilfredsstillende, og ventilatoren drejer ikke rundt.
Blæsermotoren er sansynligvis defekt.
Reparationen kan kun foretages hos et autoriseret værksted eller hos os.

Problem 3:
Deres boks køler ikke, men ventilatoren drejer rundt.
Peltierelementet er sansynligvis defekt.
Reparationen kan kun foretages hos et autoriseret værksted eller hos os.

N

Feilsøking (forts.)

Problem 2:
Boksen kjøler ikke som den skal og ventilatorhjulet dreier ikke rundt.
Sannsynligvis er ventilatormotoren defekt.
Reparasjonen kan bare utføres av autorisert serviceverksted.

Problem 3:
Boksen kjøler ikke, men ventilatorhjulet dreier rundt.
Sannsynligvis er peltier-elementet defekt.
Reparasjonen kan bare utføres av autorisert serviceverksted.

S

Felsökning (forts.)

Problem 2:
Boxen kyler inte tillfredställande och fläktvingen rör sig inte.
Fläktmotorn är antagligen defekt.
Reparationen kan endast utföras av en specialist. Kontakta oss för ytterligare informationer.

Problem 3:
Boxen kyler inte men fläktvingen rör sig som den skall.
Peltierelementet är antagligen defekt.
Reparationen kan endast utföras av en specialist. Kontakta oss för ytterligare informationer.

FIN

Vianetsintä (jatkuu)

Vika 2:
Laukku ei kylmene kunnolla ja tuuletin ei pyöri.
Tuuletinmoottori on todennäköisesti viallinen.
Laukku on toimitettava valtuutettuun huoltoon korjausta varten.

Vika 3:
Laukku ei kylmene, vaikka tuuletinmoottori pyörii.
Peltier-elementti on todennäköisesti vioittunut.
Laukku on toimitettava valtuutettuun huoltoon korjausta varten.

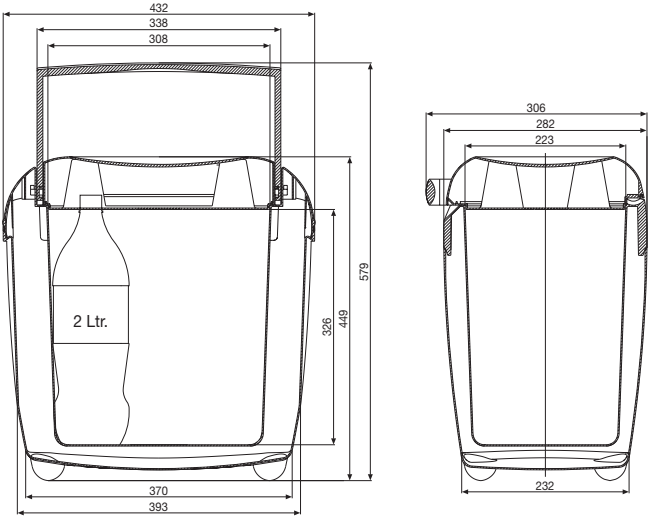

D

Technische Daten

CT-25-12

Leistungsaufnahme: 32 W

Inhalt: 24 Liter

Gewicht: 3,9 kg

Kühlleistung: max. 20° C unter Umgebungstemperatur

Isolierung:
FCKW-freie Schaumisolierung

Aggregat:
thermoelektrisches Element

Klimazone: gemäßigt (N)

NL

Technische gegevens

CT-25-12

Opgenomen vermogen: 32 W

Inhoud: 24 liter

Gewicht: 3,9 kg

Koelprestatie: max. 20° C onder omgevingstemperatuur

Isolering:
Uizetbaar polystyreen schuim (CFC-vrij)

Aggregaat:
thermo-elektrisch element

Klimaat klasse:
klimaattemperatuur (N)

GB

Technical data

CT-25-12

Power input: 32 watts

Capacity: 24 litres

Weight: 3.9 kg

Cooling capacity: max. 20° C below ambient temperature

Insulation:
Expandable Polystyrene foam (CFC-free)

Cooling unit:
thermoelectric element

Climatic class:
temperate climate (N)

F

Caractéristiques techniques

CT-25-12

Puissance absorbée: 32 W

Capacité: 24 litres

Poids: 3,9 kg

Capacité de refroidissement: max. 20° C sous la température ambiante

Isolation:
Polystyrène expansé sans CFK

Groupe frigorifique:
élément thermoélectrique

Utilisation climatique:
glimat tempère (N)

E

Características técnicas

CT-25-12

Energía absorbida: 32 W

Capacidad: 24 litros

Peso: 3,9 kg

Capacidad de refrig.: máx. 20° C por debajo de la temp. ambiente

Aislamiento:
Poliestireno expandido (sin CFC)

Grupo frigorífico:
elemento termoeléctrico

Clase climatica:
clima moderato (N)

I

Specifiche tecniche

CT-25-12

Potenza assorbita: 32 W

Capacità: 24 litri

Peso: 3,9 kg

Capacità di raffredd.: massimo 20° C al di sotto della temp. amb.

Isolamento:
Polistirolo espanso (senza CFC)

Gruppo refrigerante:
ad elemento termoelettrico

Classe climatica: temperata (N)

DK

Tekniske data

CT-25-12

Effektbehov: 32 W

Indhold: 24 L

Vægt: 3,9 kg

Kølekapacitet: max 20° C under udenomstemperaturen

Isolering:
Skumisolering uden freon

Aggregat: termoelektrisk element

Klimaområde: tempereret (N)

N

Tekniske data

CT-25-12

Inngangseffekt: 32 W

Innhold: 24 liter

Vekt: 3,9 kg

Kjøleeffekt: maks. 20° C under omgivelsestemperatur

Isolering: Ekspanderende Polystyrene skum (CFC-fri)

Aggregat: Termoelektrisk element

Klima klasse: temperert klima (N)

S

Tekniska data

CT-25-12

Effektbehov: 32 W

Volym: 24 liter

Vikt: 3,9 kg

Kylförmåga: max. 20° C under omgivningstemperaturen

Isolering: Polystyren CFC fritt

Aggregat:
termoelektrisk peltiersystem

Klimatklass:
tempererat klimat (N)

FIN

Tekniset tiedot

CT-25-12

Tehonkulutus: 32 W

Tilavuus: 24 L

Paino: 3,9 kg

Jäähdytyskyky: max. 20° C alle ympäristölämpötilan

Eristys: Laajentuvaa Polystyrene vaahtoa (CFC vupaa)

Jäähdytysmenetelmä:
termosähköiset elementit

Ilmasto luokka:
lauhkea vyöhyke (N)

WAECO

International

TÜV CERT EN ISO 9001

www.waeco.de E-Mail: EV@waeco.de

Zentrale/Headquarters

D **WAECO International GmbH** · D-48282 Emsdetten · Hollefeldstraße 63 · Tel. +49-25 72/8 79-0 · Fax +49-25 72/8 79-300

Europa/Europe

A **WAECO Handels-Ges. mbH** · A-2483 Ebreichsdorf · Fischagasse 44 · Tel. +43-22 54/72 03 10 · Fax +43-22 54/72 03 19

CH **WAECO (Schweiz) AG** · CH-8153 Rümlang (Zürich) · Riedackerstrasse 7a · Tel. +41-1-8 18 71 71 · Fax +41-1-8 18 71 91

DK **WAECO Danmark A/S** · DK-6640 Lunderskov · Tværvej 2 · Tel. +45-75 58 59 66 · Fax +45-75 58 63 07

E **WAECO Ibérica S.A.** · E-08340 Vilassar de Mar (Barcelona) · Torrent de Ca L'Amat, 85 · Tel. +34-93/7 50 22 77 · Fax +34-93/7 50 05 52

F **WAECO Distribution SARL** · F-60230 Chambly · BP 59 · Tel. +33-1/30 28 20 20 · Fax +33-1/30 28 20 10

FIN **WAECO Finland OY** · FIN-00880 Helsinki · Pulttitie 17 · Tel. +3 58-42/4 59 22 00 · Fax +3 58-9/7 59 37 00

I **WAECO Italcold SRL** · I-61015 Novafeltria · Zona Industriale Sartiano, 298/9 · Tel. +39-05 41/92 08 27 · Fax +39-05 41/92 02 37

N **WAECO Norge AS** · N-3208 Sandefjord · Leif Weldingsvei 16 · Tel. +47-33 42 84 50 · Fax +47-33 42 84 59

NL **WAECO Benelux B.V.** · NL-4700 BL Roosendaal · Postbus 1461 · Ettenseweg 60 · Tel. +31-1 65/58 67 00 · Fax +31-1 65/55 55 62

S **WAECO Svenska AB** · S-42131 Västra Frölunda (Göteborg) · Gustaf Melins gata 7 · Tel. +46-31/7 34 11 00 · Fax +46-31/7 34 11 01

UK **WAECO UK Ltd.** · UK-Broadmayne · Dorset DT2 8LY · Unit G1 · Roman Hill Business Park · Tel. +44-13 05/85 40 00 · Fax +44-13 05/85 42 88

Übersee/Overseas + Naher Osten/Middle East

AUS **WAECO Pacific Pty. Ltd.** · Burleigh Heads, QLD 4220 · 21 Taree Street · Tel. +61-7 55 22 10 01 · Fax +61-7 55 22 10 03

HK **WAECO Impex Ltd.** · Hong Kong · Flat 8-10, 13/F · Good Harvest Ind. Bldg. · 9 Tsun Wen Road · Tel. +8 52-24 63 27 50 · Fax +8 52-24 63 90 67

ROC **WAECO Impex Ltd.** · Taipei 106, Taiwan · 2 FL-3 · No. 56 Tunhua South Rd, Sec 2 · Tel. +8 86-2/27 01 40 90 · Fax +8 86-2/27 06 01 19

UAE **WAECO Middle East FZCO** · Jebel Ali, Dubai · R/A 8, SD 6 · Tel. +9 71-4/8 83 38 58 · Fax +9 71-4/8 83 38 68

USA **WAECO Adler/Barbour, Inc.** · Clinton, CT 06413 · 8 Heritage Park Road · Tel. +1-8 60/6 64 49 11 · Fax +1-8 60/6 64 49 12

4445100033 7/2003 Ort.