SP-900_Accessory.book Seite 1 Dienstag, 9. September 2008 2:25 14

WAECO
mobile solutions

WAECO CoolAir SP Accessory

DE	4	**Befestigungsrahmen für lveco Stralis Active Space (430)** Montageanleitung
EN	8	**Fastening frame for lveco Stralis Active Space (430)** Installation Manual
FR	12	**Cadre de fixation pour lveco Stralis Active Space (430)** Instructions de montage
ES	16	**Bastidor de fijación para lveco Stralis Active Space (430)** Instrucciones de montaje
IT	20	**Telaio di fissaggio per lveco Stralis Active Space (430)** Indicazioni di montaggio
NL	24	**Bevestigingsframe voor lveco Stralis Active Space (430)** Montagehandleiding
DA	28	**Fastgørelsesramme til lveco Stralis Active Space (430)** Monteringsvejledning
SV	32	**Fästram för lveco Stralis Active Space (430)** Monteringsanvisning
NO	36	**Festeramme for lveco Stralis Active Space (430)** Monteringsanvisning
FI	40	**Kiinnityskehys malliin lveco Stralis Active Space (430)** Asennusohje

D

Fordern Sie weitere Informationen zur umfangreichen Produktpalette aus dem Hause WAECO an. Bestellen Sie einfach unsere Kataloge kostenlos und unverbindlich unter der Internetadresse: www.waeco.de

GB

We will be happy to provide you with further information about WAECO products. Please order our free catalogue with no obligation to buy on our homepage: www.waeco.com

F

Demandez d'autres informations relatives à la large gamme de produits de la maison WAECO. Commandez tout simplement notre catalogue gratuitement et sans engagement à l'adresse internet suivante : www.waeco.com

E

Solicite más información sobre la amplia gama de productos de la empresa WAECO. Solicite simplemente nuestros catálogos de forma gratuita y sin compromiso en la dirección de Internet: www.waeco.com

I

Per ottenere maggiori informazioni sull'ampia gamma di prodotti WAECO è possibile ordinare una copia gratuita e non vincolante del nostro Catalogo all'indirizzo Internet: www.waeco.com

NL

Maak kennis met het omvangrijke productscala van de firma WAECO. Bestel onze catalogus gratis en vrijblijvend onder het internetadres: www.waeco.com

DK

Bestil yderligere information om det omfattende produktudvalg fra WAECO.
Bestil vores katalog gratis og uforpligtende på internetadressen: www.waeco.com

S

Inhämta mer information om den omfattande produktpaletten från WAECO:
Beställ våra kataloger gratis och utan förpliktelser under vår Internetadress: www.waeco.com

N

Be om mer informasjon om det rikholdige produktutvalget fra WAECO. Bestill vår katalog gratis uforbindtlig på Internettadressen: www.waeco.com

FIN

Pyytäkää lisää tietoja WAECOn kattavista tuotevalikoimista. Tilatkaa tuotekuvastomme maksutta ja sitoumuksetta internet-osoitteesta: www.waeco.com

SP-900_Accessory.book Seite 3 Dienstag, 9. September 2008 2:25 14

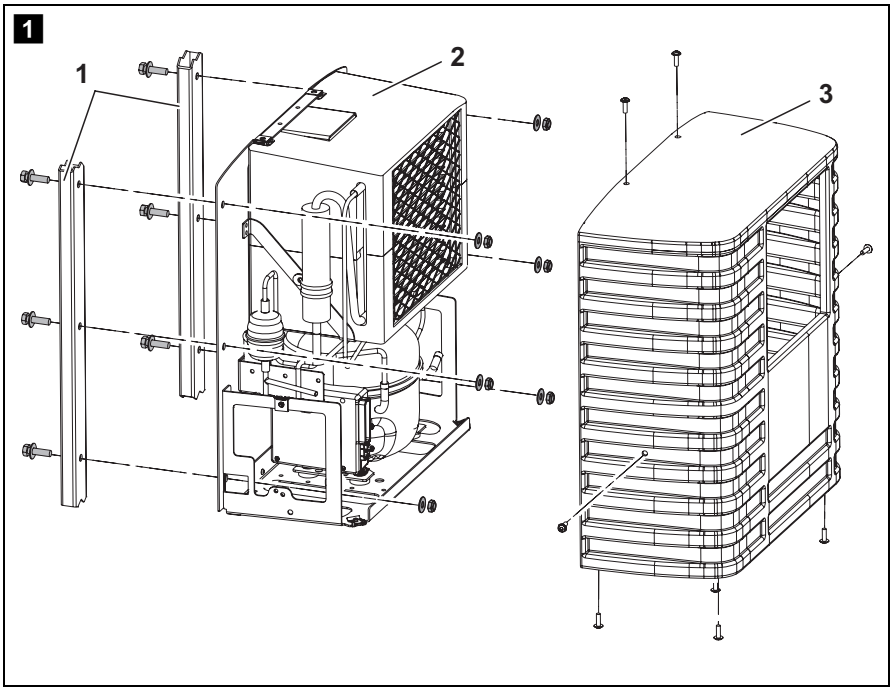

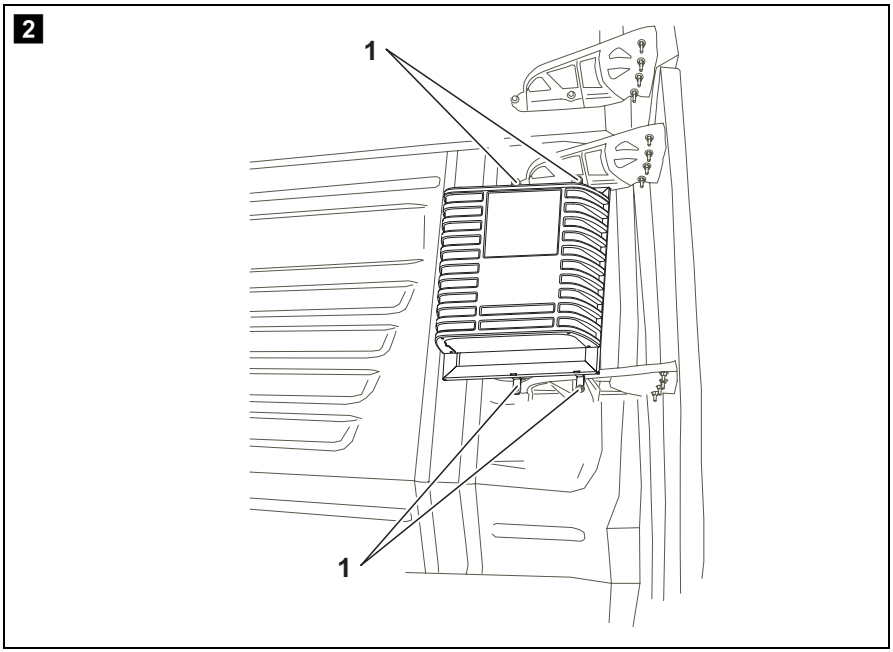

SP-900_Accessory.book Seite 4 Dienstag, 9. September 2008 2:25 14

Bitte lesen Sie diese Anleitung vor Einbau und Inbetriebnahme sorgfältig und bewahren Sie sie auf. Geben Sie sie im Falle einer Weiterveräußerung des Geräts an den Käufer weiter.

Inhaltsverzeichnis

1 Hinweise zur Benutzung der Anleitung 4
2 Allgemeine Sicherheitshinweise 5
3 Lieferumfang 5
4 Zielgruppe dieser Anleitung 5
5 Bestimmungsgemäßer Gebrauch 6
6 Befestigungsrahmen montieren 6
7 Gewährleistung 7

1 Hinweise zur Benutzung der Anleitung

Achtung!
Sicherheitshinweis: Nichtbeachtung kann zu Materialschäden führen und die Funktion des Gerätes beeinträchtigen.

Achtung!
Sicherheitshinweis, der auf Gefahren durch elektrischen Strom oder elektrische Spannung hinweist: Nichtbeachtung kann zu Personen- oder Materialschäden führen und die Funktion des Gerätes beeinträchtigen.

Hinweis
Ergänzende Informationen zur Bedienung des Gerätes.

➤ **Handlung:** Dieses Symbol zeigt Ihnen, dass Sie etwas tun müssen. Die erforderlichen Handlungen werden Schritt für Schritt beschrieben.

✓ Dieses Symbol beschreibt das Ergebnis einer Handlung.

Abb. 1 5, Seite 3: Diese Angabe weist Sie auf ein Element in einer Abbildung hin, in diesem Beispiel auf „Position 5 in Abbildung 1 auf Seite 3“.

Beachten Sie bitte auch die nachfolgenden Sicherheitshinweise.

SP-900_Accessory.book Seite 5 Dienstag, 9. September 2008 2:25 14

2 Allgemeine Sicherheitshinweise

Der Hersteller übernimmt keine Haftung für Schäden aufgrund folgender Punkte:

- Montage- oder Anschlussfehler
- Beschädigungen am Gerät durch mechanische Einflüsse und Überspannungen
- Veränderungen am Gerät ohne ausdrückliche Genehmigung vom Hersteller
- Verwendung für andere als die in der Anleitung beschriebenen Zwecke

- Beachten Sie die Sicherheitshinweise in der Einbauanleitung zur LKW-Splitklimaanlage WAECO CoolAir SP-900.

3 Lieferumfang

Menge	Bezeichnung	Artikelnummer
1	Befestigungsrahmen für Iveco Stralis Active Space (430) (6. Stelle **von hinten** der Seriennummer = 3 7. Stelle **von hinten** der Seriennummer = 4)	4442500535
4	Rippschraube M8 x 40 mm	161997

Prüfen Sie vor Inbetriebnahme des Systems, ob alle zum Lieferumfang gehörenden Teile vorhanden sind.

4 Zielgruppe dieser Anleitung

Die Einbauinformationen in dieser Anleitung wenden sich ausschließlich an Fachleute in Werkstätten, die mit den anzuwendenden Richtlinien und Sicherheitsvorkehrungen beim Einbau von Fahrzeugzubehörteilen vertraut sind.

SP-900_Accessory.book Seite 6 Dienstag, 9. September 2008 2:25 14

5 Bestimmungsgemäßer Gebrauch

Der Befestigungsrahmen dient zur Montage der Kondensatoreinheit von der LKW-Splitklimaanlage CoolAir SP-900 an Fahrzeuge des Typs Iveco Stralis Active Space (6. Stelle **von hinten** der Seriennummer = 3; 7. Stelle **von hinten** der Seriennummer = 4). Der Befestigungsrahmen wird rechts an der Fahrerhausrückwand montiert.

Bei der Befestigung des Befestigungsrahmens werden Originalbefestigungspunkte am Fahrzeug verwendet. Sie müssen am Fahrzeug keine neuen Bohrungen anfertigen.

6 Befestigungsrahmen montieren

Achtung!
Tragen Sie den Befestigungsrahmen **immer** zu zweit.

Achtung!
Beachten Sie beim Einbau auch die Informationen in der Einbauanleitung zur LKW-Splitklimaanlage WAECO CoolAir SP-900.

Hinweis:
Informationen zur Bedienung finden Sie in der Bedienungsanleitung zur LKW-Splitklimaanlage WAECO CoolAir SP-900.

Die grundsätzliche Montage stellt Abb. **1**, Seite 3 dar:

Pos.	Bezeichnung
1	Befestigungsrahmen
2	Kondensatoreinheit
3	Abdeckhaube

SP-900_Accessory.book Seite 7 Dienstag, 9. September 2008 2:25 14

Montieren Sie den Befestigungsrahmen und die LKW-Splitklimaanlage CoolAir SP-900 am Iveco Stralis Active Space wie folgt:

➤ Kondensatoreinheit auf den Befestigungsrahmen schrauben (Abb. **1**, Seite 3).

➤ Vorhandene Schrauben und U-Scheiben (Abb. **2** **1**, Seite 3) von der Befestigung des seitlichen Windabweisers entfernen.

➤ Befestigungsrahmen mit den beigefügten Rippschrauben 4-mal M8 x 40 (Abb. **2** **1**, Seite 3) befestigen.

➤ Alle Schrauben nach einer Fahrstrecke von ca. 200 km auf festen Sitz kontrollieren.

7 Gewährleistung

Es gilt die gesetzliche Gewährleistungsfrist. Sollte das Produkt defekt sein, wenden Sie sich bitte an die Niederlassung des Herstellers in Ihrem Land (Adressen siehe Rückseite der Anleitung) oder an Ihren Fachhändler.

Zur Reparatur- bzw. Gewährleistungsbearbeitung müssen Sie folgende Unterlagen mitschicken:

- eine Kopie der Rechnung mit Kaufdatum,
- einen Reklamationsgrund oder eine Fehlerbeschreibung.

SP-900_Accessory.book Seite 8 Dienstag, 9. September 2008 2:25 14

Please read this manual carefully before installing and starting up and store it in a safe place. If the device is resold, this instruction manual must be handed over to the purchaser along with the device.

Table of contents

1 Notes on using the manual 8
2 General safety instructions 9
3 Scope of delivery 9
4 Target group for this manual 9
5 Intended use 10
6 Fitting the fastening frame 10
7 Guarantee 11

1 Notes on using the manual

Caution!
Safety instruction: Failure to observe this instruction can cause material damage and impair the function of the device.

Warning!
Safety instruction relating to a danger from an electrical current or voltage. Failure to observe this instruction can cause material damage or personal injury and impair the function of the device.

Note
Supplementary information for operating the device.

➤ **Action:** This symbol indicates that action is required on your part. The required action is described step-by-step.

✓ This symbol describes the result of an action.

fig. 1 5, page 3: This refers to an element in an illustration. In this case, item 5 in figure 1 on page 3.

Please observe the following safety instructions.

SP-900_Accessory.book Seite 9 Dienstag, 9. September 2008 2:25 14

2 General safety instructions

The manufacturer will not be held liable for claims for damage resulting from the following:

- Faulty assembly or connection
- Damage to the appliance resulting from mechanical influences and excess voltage
- Alterations to the device without express permission from the manufacturer
- Use for purposes other than those described in the operating manual

- Observe the safety instructions in the installation manual for the WAECO CoolAir SP 900 HGV split air conditioner.

3 Scope of delivery

Quantity	Designation	Item number
1	Fastening frame for Iveco Stralis Active Space (430) (6th **last** position of the serial number = 3 7th **last** position of the serial number = 4)	4442500535
4	Ribbed bolt M8 x 40 mm	161997

Before starting the system, check that all the parts belonging to the scope of delivery are present.

4 Target group for this manual

The installation information in this manual is only intended for qualified personnel at workshops, who are familiar with the guidelines and safety precautions to be applied during the installation of vehicle accessory parts.

SP-900_Accessory.book Seite 10 Dienstag, 9. September 2008 2:25 14

5 Intended use

The fastening frame is for fitting the condenser unit of the CoolAir SP-900 HGV split air conditioner to the following vehicles: Iveco Stralis Active Space (6th last position of the serial number = 3; 7th last position of the serial number = 4). The fastening frame is attached on the right of the rear cab wall.

When fastening the fastening frame, use existing fastening points on the vehicle. You do not need to drill new holes.

6 Fitting the fastening frame

Caution
Always have someone help you carry the fastening frame.

Caution
Observe the information in the installation manual when fitting the WAECO CoolAir SP 900 HGV split air conditioner.

Note:
Operating instructions can be found in the operating manual for the WAECO CoolAir SP 900 HGV split air conditioner.

Basic assembly is described in fig. **1**, page 3:

Item	Designation
1	Fastening frame
2	Condenser unit
3	Cover

SP-900_Accessory.book Seite 11 Dienstag, 9. September 2008 2:25 14

Fit the fastening frame and the CoolAir SP-900 split air conditioner on the Iveco Stralis Active Space as follows:

➤ Bolt the condenser unit to the fastening frame (fig. **1**, page 3).

➤ Remove the existing bolts and U washers (fig. **2** **1**, page 3) from the attachment of the side wind deflector.

➤ Fasten the fastening frame using the four M8 x 40 ribbed bolts provided (fig. **2** **1**, page 3).

➤ Check that all bolts are still tight after travelling approximately 200 km.

7 Guarantee

The statutory warranty period applies. If the product is defective, please contact the manufacturer's branch in your country (see the back of the instruction manual for the addresses) or your retailer.

For repair and guarantee processing, please include the following documents when you send in the device:

- A copy of the receipt with purchasing date
- A reason for the claim or description of the fault

SP-900_Accessory.book Seite 12 Dienstag, 9. September 2008 2:25 14

Veuillez lire ce manuel avec attention avant le montage et la mise en service, puis le conserver. En cas de revente de l’appareil, veuillez le transmettre au nouvel acquéreur.

Table des matières

1 Remarques sur l’utilisation de ce manuel 12
2 Consignes de sécurité générales. 13
3 Contenu de la livraison 13
4 Groupe cible de cette notice 13
5 Usage conforme. 14
6 Monter le cadre de fixation. 14
7 Garantie 15

1 Remarques sur l’utilisation de ce manuel

Attention !
Consigne de sécurité : le non-respect de ces consignes peut entraîner des dommages matériels et nuire au fonctionnement de l’appareil.

Attention !
Consigne de sécurité relative aux dangers émanant du courant électrique ou de la tension électrique : le non-respect des consignes peut entraîner des dommages matériels, compromettre la sécurité des personnes et nuire au fonctionnement de l’appareil.

Remarque
Informations complémentaires sur l'utilisation de l'appareil.

➤ **Manipulation :** ce symbole vous indique une action à effectuer. Les manipulations à effectuer sont décrites étape par étape.

✓ Ce symbole décrit le résultat d’une manipulation.

fig. 1 5, page 3: cette information renvoie à un élément figurant sur une illustration, dans cet exemple à la « position 5 de l'illustration 1 à la page 3 ».

SP-900_Accessory.book Seite 13 Dienstag, 9. September 2008 2:25 14

Respectez également les consignes de sécurité suivantes.

2 Consignes de sécurité générales

Le fabricant décline toute responsabilité en cas de dommages causés par :

- des défauts de montage ou de raccordement,
- des influences mécaniques et des surtensions ayant endommagé le matériel,
- des modifications apportées à l'appareil sans autorisation explicite de la part du fabricant,
- une utilisation différente de celle décrite dans la notice.

- Veuillez respecter les consignes de sécurité indiquées dans la notice de montage du climatiseur split pour poids lourds WAECO CoolAir SP-900.

3 Contenu de la livraison

Quantité	Désignation	Numéro d'article
1	Cadre de fixation pour Iveco Stralis Active Space (430) (6e position du numéro de série en partant **de la fin** = 3 7e position du numéro de série en partant **de la fin** = 4)	4442500535
4	Vis à tête conique M8 x 40 mm	161997

Avant de mettre le système en service, vérifiez si toutes les pièces faisant partie de la livraison ont bien été livrées.

4 Groupe cible de cette notice

Les informations concernant le montage fournies par ce manuel s'adressent exclusivement à un personnel qualifié, travaillant dans des ateliers et connaissant les directives et les consignes de sécurité à appliquer pour le montage d'accessoires dans les véhicules.

SP-900_Accessory.book Seite 14 Dienstag, 9. September 2008 2:25 14

5 Usage conforme

Le cadre de fixation est destiné au montage du condensateur du climatiseur split pour poids lourds CoolAir SP-900 sur les véhicules de type Iveco Stralis Active Space (6e position du numéro de série en partant de la fin = 3 ; 7e position du numéro de série en partant de la fin = 4). Le cadre de fixation est monté à droite sur la paroi arrière de la cabine.

Lors de la fixation du cadre de fixation, utilisez les points de fixation d'origine au niveau du véhicule.

6 Monter le cadre de fixation

Attention !
Portez **toujours** le cadre de fixation à deux.

Attention !
Lors du montage, tenez également compte des informations indiquées dans la notice de montage du climatiseur split pour poids lourds WAECO CoolAir SP-900.

Remarque :
Vous trouverez des informations sur la commande dans le manuel d'utilisation du climatiseur split pour poids lourds WAECO CoolAir SP-900.

Le montage de base est représenté sur la fig. **1**, page 3 :

Pos.	Désignation
1	Cadre de fixation
2	Condensateur
3	Cache de protection

SP-900_Accessory.book Seite 15 Dienstag, 9. September 2008 2:25 14

Montez le cadre de fixation et le climatiseur split pour poids lourds CoolAir SP-900 sur Iveco Stralis Active Space de la manière suivante :

➤ Vissez le condensateur sur le cadre de fixation (fig. **1**, page 3).

➤ Retirez les vis et les rondelles U présentes (fig. **2** **1**, page 3) de la fixation du déflecteur latéral de vent.

➤ Fixez le cadre de fixation avec les vis à tête conique fournies M8 x 40 mm (fig. **2** **1**, page 3).

➤ Contrôlez la fixation de toutes les vis après avoir parcouru un trajet de 200 km env.

7 Garantie

Le délai légal de garantie s'applique. Si le produit s'avérait défectueux, veuillez vous adresser à la filiale du fabricant située dans votre pays (voir adresses au verso du présent manuel) ou à votre revendeur spécialisé.

Veuillez y joindre les documents suivants pour la gestion des réparations et de la garantie :

- une copie de la facture avec la date d'achat,
- le motif de la réclamation ou une description du dysfonctionnement.

SP-900_Accessory.book Seite 16 Dienstag, 9. September 2008 2:25 14

Lea atentamente estas instrucciones antes del montaje y de la puesta en funcionamiento del aparato y consérvelas en un lugar seguro para futuras consultas. En caso de vender o entregar el aparato a otra persona, entregue también este manual.

Índice

1 Indicaciones relativas al uso de las instrucciones 16
2 Indicaciones generales de seguridad 17
3 Volumen de entrega. 17
4 Destinatarios de estas instrucciones 18
5 Uso adecuado 18
6 Montar el bastidor de fijación 18
7 Garantía legal 19

1 Indicaciones relativas al uso de las instrucciones

¡Atención!
Indicación de seguridad: la no observancia puede producir daños materiales y perjudicar el funcionamiento del aparato.

¡Atención!
Indicación de seguridad relativa a peligros resultantes de la corriente o tensión eléctricas: no observar estas indicaciones puede producir daños personales y materiales, y perjudicar el correcto funcionamiento del aparato.

Nota
Información adicional para el manejo de este aparato.

➤ **Paso a seguir:** este símbolo le indica que debe realizar un paso. Todos los procedimientos necesarios se describen paso a paso.

✓ Este símbolo describe el resultado de un paso realizado.

fig. 1 5, página 3: esta indicación hace referencia a un elemento de una figura, en este ejemplo a la “Posición 5 en la figura 1 de la página 3”.

SP-900_Accessory.book Seite 17 Dienstag, 9. September 2008 2:25 14

Tenga en cuenta también las siguientes indicaciones de seguridad.

2 Indicaciones generales de seguridad

El fabricante no se hace responsable de los daños causados como consecuencia de:

- errores de montaje o de conexión,
- desperfectos en el aparato debidos a influencias mecánicas o a sobretensiones,
- modificaciones realizadas en el aparato sin el expreso consentimiento del fabricante,
- utilización del aparato para fines distintos a los descritos en las instrucciones.

- Tenga en cuenta las indicaciones de seguridad en las instrucciones de montaje del equipo de aire acondicionado Split para camiones WAECO CoolAir SP-900.

3 Volumen de entrega

Cantidad	Denominación	Número de artículo
1	Bastidor de fijación para Iveco Stralis Active Space (430) (6.a posición **desde atrás** del número de serie = 3 7.a posición **desde atrás** del número de serie = 4)	4442500535
4	Tornillo acanalado M8 x 40 mm	161997

Antes de poner en funcionamiento el sistema, compruebe si ha recibido todas las piezas.

SP-900_Accessory.book Seite 18 Dienstag, 9. September 2008 2:25 14

4 Destinatarios de estas instrucciones

La información referente a la instalación incluida en estas instrucciones va dirigida exclusivamente al personal técnico de talleres familiarizado con las directivas y medidas de seguridad que se hayan de aplicar durante la instalación de accesorios de vehículos.

5 Uso adecuado

El bastidor de fijación sirve para montar el condensador del equipo de aire acondicionado Split para camiones CoolAir SP-900 en vehículos del tipo Iveco Stralis Active Space (6.a posición desde atrás del número de serie = 3; 7.a posición desde atrás del número de serie = 4). El bastidor de fijación se monta a la derecha en la pared trasera de la cabina del conductor.

Para la fijación del bastidor de fijación se utilizan los puntos de sujeción originales del vehículo. No es necesario realizar más perforaciones en el vehículo.

6 Montar el bastidor de fijación

¡Atención!
Transporte **siempre** el bastidor de fijación con la ayuda de otra persona.

¡Atención!
Durante el montaje del bastidor tenga también en cuenta la información sobre el montaje del equipo de aire acondicionado Split para camiones WAECO CoolAir SP-900.

Nota:
Encontrará más información sobre el manejo en las instrucciones de uso del equipo de aire acondicionado Split para camiones WAECO CoolAir SP-900.

SP-900_Accessory.book Seite 19 Dienstag, 9. September 2008 2:25 14

La fig. **1**, página 3 representa el montaje básico:

Pos.	Denominación
1	Bastidor de fijación
2	Condensador
3	Cubierta

Monte el bastidor de fijación y el equipo de aire acondicionado Split para camiones CoolAir SP-900 en el Iveco Stralis Active Space de la siguiente forma:

➤ Atornille el condensador al bastidor de fijación (fig. **1**, página 3).

➤ Retire los tornillos y arandelas en U existentes (fig. **2** **1**, página 3) de la fijación del derivabrisas lateral.

➤ Fije el bastidor de fijación con los tornillos acanalados M8 x 40 mm suministrados (fig. **2** **1**, página 3).

➤ Una vez recorridos aprox. 200 km, compruebe que todos los tornilllos sigan estando firmemente sujetos.

7 Garantía legal

Rige el plazo de garantía legal. Si el producto presenta algún defecto, diríjase a la sucursal del fabricante de su país (ver direcciones en el dorso de estas instrucciones) o a su establecimiento especializado.

Para la tramitación de la reparación y de la garantía debe enviar también los siguientes documentos:

- una copia de la factura con fecha de compra,
- el motivo de la reclamación o una descripción de la avería.

SP-900_Accessory.book Seite 20 Dienstag, 9. September 2008 2:25 14

Prima di effettuare il montaggio e la messa in funzione leggere accuratamente questo manuale di istruzioni, conservarlo e in caso di rivendita dell'apparecchio consegnarlo al cliente successivo.

Indice

1 Indicazioni per l'uso del manuale di istruzioni 20
2 Indicazioni di sicurezza generali 21
3 Dotazione 21
4 Destinatari di queste istruzioni 21
5 Uso conforme alla destinazione 22
6 Montaggio del telaio 22
7 Garanzia 23

1 Indicazioni per l'uso del manuale di istruzioni

Attenzione!
Indicazione di sicurezza: la mancata osservanza di questa indicazione può causare danni ai materiali e compromettere il funzionamento dell'apparecchio.

Attenzione!
Indicazione di sicurezza che indica pericoli riconducibili alla corrente o alla tensione elettrica: la mancata osservanza di questa indicazione può causare danni a persone o materiali e compromettere il funzionamento dell'apparecchio.

Nota
Informazioni integranti relative all'impiego dell'apparecchio.

➤ **Modalità di intervento:** questo simbolo indica all'utente che è necessario un intervento. Le modalità di intervento necessarie saranno descritte passo dopo passo.

✓ Questo simbolo descrive il risultato di un intervento.

SP-900_Accessory.book Seite 21 Dienstag, 9. September 2008 2:25 14

fig. 1 5, pagina 3: questi dati si riferiscono ad un elemento in una figura, in questo caso alla “posizione 5 nella figura 1 a pagina 3”.

Osservare anche le indicazioni di sicurezza riportate qui di seguito.

2 Indicazioni di sicurezza generali

Il produttore non si assume nessuna responsabilità per danni risultanti dai seguenti punti:

- errori di montaggio o di allacciamento
- danni all’apparecchio dovuti ad influenze meccaniche o a sovratensioni,
- modifiche all’apparecchio senza esplicita autorizzazione del produttore,
- impiego per altri fini rispetto a quelli descritti nel manuale di istruzioni.

- Osservare le indicazioni di sicurezza comprese nelle istruzioni di montaggio dell’impianto di climatizzazione split per autocarri WAECO CoolAir SP-900.

3 Dotazione

Quantità	Denominazione	Numero articolo
1	Telaio di fissaggio per Iveco Stralis Active Space (430) (6° posizione **da destra** del numero di serie = 3 7° posizione **da destra** del numero di serie = 4)	4442500535
4	Vite dentellata M8 x 40 mm	161997

Prima della messa in funzione del sistema, assicurarsi che tutti gli elementi siano in dotazione.

4 Destinatari di queste istruzioni

Le informazioni sull’installazione contenute in questo manuale si rivolgono esclusivamente a tecnici specializzati di officine a conoscenza delle direttive e delle disposizioni sulla sicurezza da adottare durante l’installazione degli accessori del veicolo.

SP-900_Accessory.book Seite 22 Dienstag, 9. September 2008 2:25 14

5 Uso conforme alla destinazione

Il telaio di fissaggio serve al montaggio dell'unità del condensatore dell'impianto di climatizzazione split per autocarri CoolAir SP-900 su veicoli del tipo Iveco Stralis Active Space (6° posizione da destra del numero di serie = 3; 7° posizione da destra del numero di serie = 4). Il telaio di fissaggio è montato a destra della parte posteriore della cabina di guida.

Per fissare il telaio di fissaggio, utilizzare punti di fissaggio originali del veicolo. Non è necessario eseguire nuovi fori.

6 Montaggio del telaio

Attenzione!
Quando si intende sollevare e spostare il telaio di fissaggio, farsi **sempre** aiutare da un'altra persona.

Attenzione!
Durante il montaggio, attenersi anche alle informazioni relative al montaggio dell'impianto di climatizzazione split per autocarri WAECO CoolAir SP-900.

Nota
Le informazioni relative all'uso sono contenute nel manuale di istruzioni per l'uso dell'impianto di climatizzazione split per autocarri WAECO CoolAir SP-900.

Il montaggio di base è raffigurato in fig. **1**, pagina 3:

Pos.	Denominazione
1	Telaio di fissaggio
2	Unità di condensazione
3	Calotta di protezione

SP-900_Accessory.book Seite 23 Dienstag, 9. September 2008 2:25 14

Montare il telaio di fissaggio e l'impianto di climatizzazione split per autocarri CoolAir SP-900 sull'Iveco Stralis Active Space nel modo seguente:

➤ Avvitare l'unità di condensazione sul telaio di fissaggio (fig. **1**, pagina 3).

➤ Rimuovere le viti e le rondelle a U presenti (fig. **2** **1**, pagina 3) dal blocco del deflettore di flusso laterale.

➤ Fissare il telaio di fissaggio con le viti dentellate in dotazione M8 x 40 mm (fig. **2** **1**, pagina 3).

➤ Ogni 200 km ca. di viaggio, controllare che tutte le viti siano stabili.

7 Garanzia

Vale il termine di garanzia previsto dalla legge. Qualora il prodotto risultasse difettoso, La preghiamo di rivolgersi alla filiale del produttore del suo Paese (l'indirizzo si trova sul retro del manuale di istruzioni), oppure al rivenditore specializzato di riferimento.

Per la riparazione e per il disbrigo delle condizioni di garanzia è necessario inviare la seguente documentazione:

- una copia della fattura con la data di acquisto del prodotto,
- un motivo su cui fondare il reclamo, oppure una descrizione del guasto.

SP-900_Accessory.book Seite 24 Dienstag, 9. September 2008 2:25 14

Lees deze handleiding voor de montage en ingebruikname zorgvuldig door en bewaar deze. Geef de gebruiksaanwijzing bij doorverkoop van het toestel door aan de koper.

Inhoudsopgave

1 Aanwijzingen voor het gebruik van de handleiding 24
2 Algemene veiligheidsaanwijzingen 25
3 Omvang van de levering 25
4 Doelgroep van deze handleiding 25
5 Gebruik volgens bestemming 26
6 Bevestigingsframe monteren 26
7 Garantie 27

1 Aanwijzingen voor het gebruik van de handleiding

Waarschuwing!
Veiligheidsinstructie: het niet in acht nemen hiervan kan materiële schade tot gevolg hebben en de werking van het toestel beperken.

Waarschuwing!
Veiligheidsinstructie, wijst op gevaren met betrekking tot elektrische stroom of elektrische spanning: het niet in acht nemen hiervan kan materiële schade en lichamelijk letsel tot gevolg hebben en de werking van het toestel beperken.

Instructie
Aanvullende informatie voor het bedienen van het toestel.

➤ **Handeling:** dit symbool geeft aan dat u iets moet doen. De vereiste handelingen worden stap voor stap beschreven.

✓ Dit symbool beschrijft het resultaat van een handeling.

afb. 1 5, pagina 3: deze aanduiding wijst u op een element in een afbeelding, in dit voorbeeld op „positie 5 in afbeelding 1 op pagina 3”.

SP-900_Accessory.book Seite 25 Dienstag, 9. September 2008 2:25 14

Neem ook de volgende veiligheidsinstructies in acht.

2 Algemene veiligheidsaanwijzingen

De fabrikant kan niet aansprakelijk gesteld worden voor schade veroorzaakt door:

- montage- of aansluitfouten
- beschadigingen aan het toestel door mechanische invloeden en overspanningen,
- veranderingen aan het toestel zonder uitdrukkelijke toestemming van de fabrikant,
- gebruik voor andere dan de in de handleiding beschreven toepassingen.

- Neem de veiligheidsaanwijzingen in acht in de montagehandleiding voor de split-airconditioning voor vrachtwagens WAECO CoolAir SP-900.

3 Omvang van de levering

Aantal	Omschrijving	Artikelnummer
1	Bevestigingsframe voor Iveco Stralis Active Space (430) (6e cijfer van achteren **van het** serienummer = 3 7e cijfer van achteren **van het** serienummer = 4)	4442500535
4	Inbusschroef M8 x 40 mm	161997

Controleer voor de ingebruikname van het systeem of alle bij de levering inbegrepen onderdelen aanwezig zijn.

4 Doelgroep van deze handleiding

De montage-informatie in deze handleiding richt zich tot vakpersoneel in werkplaatsen die met de toe te passen richtlijnen en veiligheidsmaatregelen bij de montage van toebehoren voor voertuigen vertrouwd zijn.

SP-900_Accessory.book Seite 26 Dienstag, 9. September 2008 2:25 14

5 Gebruik volgens bestemming

Het bevestigingsframe is bestemd voor de montage van de condensatoreenheid van de split-airconditioning voor vrachtwagens CoolAir SP-900 in voertuigen van het type Iveco Stralis Active Space (6e cijfer van achteren van het serienummer = 3; 7e cijfer van achteren van het serienummer = 4). Het bevestigingsframe wordt rechts aan de achterzijde van de bestuurderscabine gemonteerd.

Bij de bevestiging van het bevestigingsframe worden originele bevestigingspunten aan het voertuig gebruikt. U hoeft aan het voertuig geen nieuwe boringen aan te brengen.

6 Bevestigingsframe monteren

Let op!
Draag het bevestigingsframe **altijd** met twee personen.

Let op!
Let bij de montage ook op de informatie in de montagehandleiding voor de split-airconditioning voor vrachtwagens WAECO CoolAir SP-900.

Aanwijzing:
Informatie over de bediening vindt u in de bedieningshandleiding van de split-airconditioning voor vrachtwagens WAECO CoolAir SP-900.

Het principe van de montage wordt weergegeven in afb. **1**, pag. 3:

Pos.	Omschrijving
1	Bevestigingsframe
2	Condensatoreenheid
3	Afdekkap

SP-900_Accessory.book Seite 27 Dienstag, 9. September 2008 2:25 14

Monteer het bevestigingsframe en de split-airconditioning voor vrachtwagens CoolAir SP-900 zoals hieronder beschreven op de Iveco Stralis Active Space:

➤ Condensatoreenheid op het bevestigingsframe schroeven (afb. **1**, pag. 3).

➤ Aanwezige schroeven en U-schijven (afb. **2** **1**, pagina 3) verwijderen van de bevestiging van het windscherm.

➤ Bevestigingsframe met de bijgevoegde inbusschroeven M8 x 40 mm bevestigen (afb. **2** **1**, pagina 3).

➤ Na een gereden traject van ca. 200 km controleren of alle schroeven goed vastzitten.

7 Garantie

De wettelijke garantieperiode is van toepassing. Als het product defect is, wendt u zich tot het filiaal van de fabrikant in uw land (adressen zie achterkant van de handleiding) of tot uw speciaalzaak.

Voor de afhandeling van de reparatie of garantie dient u de volgende documenten mee te sturen:

- een kopie van de factuur met datum van aankoop,
- reden van de klacht of een beschrijving van de storing.

SP-900_Accessory.book Seite 28 Dienstag, 9. September 2008 2:25 14

Læs denne vejledning omhyggeligt før installation og ibrugtagning, og opbevar den. Giv den til køberen, hvis du sælger apparatet.

Indholdsfortegnelse

1 Henvisninger vedr. brug af vejledningen 28
2 Generelle sikkerhedshenvisninger 29
3 Leveringsomfang 29
4 Målgruppe for denne vejledning 29
5 Korrekt brug 30
6 Montering af fastgørelsesrammen 30
7 Garanti 31

1 Henvisninger vedr. brug af vejledningen

Vigtigt!
Sikkerhedshenvisning: Manglende overholdelse kan føre til materielle skader og begrænser apparatets funktion.

Vigtigt!
Sikkerhedshenvisning, der henviser til farer med elektricitet eller elektrisk spænding: Manglende overholdelse kan føre til kvæstelser eller materielle skader og begrænse apparatets funktion.

Bemærk
Supplerende informationer om betjening af apparatet.

➤ **Handling:** Dette symbol viser dig, at du skal gøre noget. De påkrævede handlinger beskrives trin for trin.

✓ Dette symbol beskriver resultatet af en handling.

fig. 1 5, side 3: Denne information henviser til et element på en figur, i dette eksempel til „Position 5 på figur 1 på side 3“.

Overhold også de efterfølgende sikkerhedshenvisninger.

SP-900_Accessory.book Seite 29 Dienstag, 9. September 2008 2:25 14

2 Generelle sikkerhedshenvisninger

Producenten hæfter ikke for skader på grund af følgende punkter:

- Monterings- eller tilslutningsfejl
- Beskadigelser på apparatet på grund af mekanisk påvirkning og overspænding
- Ændringer på apparatet uden udtrykkelig tilladelse fra producenten
- Anvendelse til andre formål end dem, der er beskrevet i vejledningen

- Overhold sikkerhedshenvisningerne i installationsvejledningen til splitklimaanlægget til lastbiler WAECO CoolAir SP-900.

3 Leveringsomfang

Mængde	Betegnelse	Artikelnummer
1	Fastgørelsesramme til Iveco Stralis Active Space (430) (6. ciffer **bagfra** i serienummeret = 3 7. ciffer **bagfra** i serienummeret = 4)	4442500535
4	Unbrakoskrue M8 x 40 mm	161997

Kontrollér før ibrugtagning af systemet, om alle delene er indeholdt i leveringsomfanget.

4 Målgruppe for denne vejledning

Installationsinformationerne i denne vejledning henvender sig udelukkende til fagfolk i værksteder, der kender forskrifterne og sikkerhedsforanstaltningerne, der skal anvendes ved installation af tilbehørsdele til køretøjer.

SP-900_Accessory.book Seite 30 Dienstag, 9. September 2008 2:25 14

5 Korrekt brug

Fastgørelsesrammen anvendes til at montere kondensatorenheden i splitklimaanlæg til lastbiler CoolAir SP-900 på køretøjer af typen Iveco Stralis Active Space (6. ciffer bagfra i serienummeret = 3; 7. ciffer bagfra i serienummeret = 4). Fastgørelsesrammen monteres til højre på førerhusets bagvæg.

Ved fastgørelsen af fastgørelsesrammen anvendes der originale fastgørelsespunkter på køretøjet. Der skal ikke bores nye huller i køretøjet.

6 Montering af fastgørelsesrammen

Vigtigt!
Vær **altid** to om at bære fastgørelsesrammen.

Vigtigt!
Vær også opmærksom på oplysningerne i installationsvejledningen til splitklimaanlægget til lastbiler WAECO CoolAir SP-900 ved installationen.

Bemærk:
Oplysninger om betjeningen findes i betjeningsvejledningen til splitklimaanlægget til lastbiler WAECO CoolAir SP-900.

Den grundlæggende montering vises på fig. **1**, side 3:

Pos.	Betegnelse
1	Fastgørelsesramme
2	Kondensatorenhed
3	Afskærmning

SP-900_Accessory.book Seite 31 Dienstag, 9. September 2008 2:25 14

Montér fastgørelsesrammen og splitklimaanlægget til lastbiler CoolAir SP-900 på Iveco Stralis Active Space på følgende måde:

➤ Skru kondensatorenheden på fastgørelsesrammen (fig. **1**, side 3).

➤ Fjern de eksisterende skruer og spændeskiver (fig. **2** **1**, side 3) fra fastgørelsen på vindafviseren i siden.

➤ Fastgør fastgørelsesrammen med de vedlagte unbrakoskruer M8 x 40 mm (fig. **2** **1**, side 3).

➤ Kontrollér efter en kørestrækning på ca. 200 km, at alle skruer sidder fast.

7 Garanti

Den lovbestemte garantiperiode gælder. Hvis produktet er defekt, skal du kontakte producentens afdeling i dit land (adresser, se vejledningens bagside) eller din forhandler.

Ved reparation eller krav om garanti skal du medsende følgende bilag:

- En kopi af regningen med købsdato
- En reklamationsgrund eller en fejlbeskrivelse

SP-900_Accessory.book Seite 32 Dienstag, 9. September 2008 2:25 14

Läs igenom anvisningarna noga innan apparaten monteras och används. Spara monterings- och bruksanvisningen för senare bruk. Överlämna bruksanvisningen till den nya ägaren vid ev. vidareförsäljning.

Innehållsförteckning

1 Information om anvisningen 32
2 Allmänna säkerhetsanvisningar 33
3 Leveransomfattning 33
4 Målgrupp 33
5 Ändamålsenlig användning 34
6 Montera fästramen 34
7 Garanti 35

1 Information om anvisningen

Observera!
Säkerhetsanvisning: om säkerhetsanvisningarna inte beaktas kan det leda till materialskador och systemets funktion kan påverkas negativt.

Observera!
Säkerhetsanvisning, som upplyser om risker med elektrisk ström och elektrisk spänning: om anvisningarna inte beaktas kan det leda till person- och materialskador och systemets funktion kan påverkas negativt.

Anvisning
Kompletterande information om användning av apparaten.

➤ **Arbetssteg:** denna symbol står framför en arbetsinstruktion. Tillvägagångssättet beskrivs steg för steg.

✓ Denna symbol står framför beskrivningen av resultatet.

bild 1 5, sidan 3: anger en detalj på en bild, i detta exempel ”position 5 på bild 1 på sidan 3”.

SP-900_Accessory.book Seite 33 Dienstag, 9. September 2008 2:25 14

Beakta även nedanstående säkerhetsanvisningar.

2 Allmänna säkerhetsanvisningar

Tillverkaren övertar inget ansvar för skador som uppstår p.g.a. följande:

- monterings- eller anslutningsfel
- skador på apparaten, orsakade av mekanisk påverkan eller överspänning,
- ändringar som utförts utan uttryckligt medgivande från tillverkaren,
- ej ändamålsenlig användning.

- Observera säkerhetsanvisningarna i monteringsanvisningen till WAECO CoolAir SP-900 split-klimatanläggningen för lastbilar.

3 Leveransomfattning

Mängd	Beteckning	Artikelnummer
1	fästram för Iveco Stralis Active Space (430) (6:e siffran **bakifrån** i serienumret = 3 7:e siffran **bakifrån** i serienumret = 4)	4442500535
4	kamskruv M8 x 40 mm	161997

Kontrollera, innan systemet tas i drift, att inga delar saknas.

4 Målgrupp

Monteringsinformationen riktar sig endast till behöriga installatörer i verkstäder som har kännedom om gällande direktiv/föreskrifter och säkerhetsåtgärder vid montering av fordonstillbehör.

SP-900_Accessory.book Seite 34 Dienstag, 9. September 2008 2:25 14

5 Ändamålsenlig användning

Fästramen används för montering av kondensorenheten till CoolAir SP-900 split-klimatanläggningen för lastbilar i fordon av typen Iveco Stralis Active Space (6:e siffran bakifrån i serienumret = 3; 7:e siffran bakifrån i serienumret = 4). Fästramen monteras på höger sida på förarhyttens bakvägg.

För fastsättning av fästramen används befintliga fästpunkter på fordonet. Det är inte nödvändigt att borra nya hål på fordonet.

6 Montera fästramen

Observera!
Fästramen ska **alltid** bäras av två personer.

Observera!
Observera även informationen i monteringsanvisningen till WAECO CoolAir SP-900 split-klimatanläggningen vid monteringen.

Observera:
Information om användningen finns i bruksanvisningen till WAECO CoolAir SP-900 split-klimatanläggningen för lastbilar.

Principiellt visas monteringen på bild **1**, sida 3:

Pos.	Beteckning
1	fästram
2	kondensorenhet
3	täckkåpa

SP-900_Accessory.book Seite 35 Dienstag, 9. September 2008 2:25 14

Montering av fästramen och CoolAir SP-900 split-klimatanläggningen på Iveco Stralis Active Space:

➤ Skruva på kondensorenheten på fästramen (bild **1**, sida 3).

➤ Ta bort befintliga skruvar och U-brickor (bild **2** **1**, sida 3) innan vindavvisaren monteras på sidan.

➤ Sätt fast fästramen med medföljande kamskruvar M8 x 40 mm (bild **2** **1**, sida 3).

➤ Kontrollera att skruvarna sitter fast ordenligt när fordonet har körts ca 200 km.

7 Garanti

Den lagstadgade garantitiden gäller. Om produkten är defekt: kontakta tillverkarens kontor i ditt land (adresser, se bruksanvisningens baksida) eller återförsäljaren.

Vid reparations- resp. garantiärenden ska följande skickas med:

- en kopia på fakturan med inköpsdatum,
- en reklamationsbeskrivning/felbeskrivning.

SP-900_Accessory.book Seite 36 Dienstag, 9. September 2008 2:25 14

Les bruksanvisningen nøye før du monterer og tar apparatet i bruk, og ta vare på den. Hvis apparatet selges videre, må man sørge for å gi bruksanvisningen videre også.

Innhold

1 Tips for bruk av bruksanvisningen 36
2 Generelle sikkerhetsregler 37
3 Leveringsomfang 37
4 Målgruppen for denne veiledningen. 37
5 Tiltenkt bruk 38
6 Montere festerammen 38
7 Garanti 39

1 Tips for bruk av bruksanvisningen

Merk!
Sikkerhetsregel: Hvis man ikke overholder denne regelen, kan det føre til skade på utstyr og skade funksjonen til apparatet.

Merk!
Sikkerhetsregel som viser til farer forbundet med elektrisk strøm eller elektrisk spenning: Hvis man ikke overholder denne regelen, kan det føre til skade på personer eller materiale og skade funksjonen til apparatet.

Tips
Utfyllende informasjon om bruk av apparatet.

➤ **Handling:** Dette symbolet indikerer at du må gjøre noe. De nødvendige handlingene beskrives trinnvis.

✓ Dette symbolet beskriver resultatet av en handling.

fig. 1 5, side 3: Denne angivelsen henviser til et element i en illustrasjon, i dette eksemplet til «Posisjon 5 i illustrasjon 1 på side 3».

Følg også de følgende sikkerhetsreglene.

SP-900_Accessory.book Seite 37 Dienstag, 9. September 2008 2:25 14

2 Generelle sikkerhetsregler

Produsenten påtar seg intet ansvar for skader på grunn av følgende:

- Montasje- eller tilkoblingsfeil
- Skader på apparatet på grunn av mekanisk påvirkning og overspenninger,
- Endringer på apparatet uten at det er gitt uttrykkelig godkjenning av produsenten,
- Bruk til andre formål enn det som er beskrevet i veiledningen.

- Følg sikkerhetsreglene i montasjeveiledningen for delt klimaanlegg for lastebiler WAECO CoolAir SP-900.

3 Leveringsomfang

Antall	Betegnelse	Artikkelnummer
1	Festeramme for Iveco Stralis Active Space (430) (6. plass **bakfra** i serienummeret = 3 7. plass **bakfra** i serienummeret = 4)	4442500535
4	Ribbeskrue M8 x 40 mm	161997

Kontroller at alle deler som følger med i leveransen er tilgjengelige før systemet tas i bruk.

4 Målgruppen for denne veiledningen

Informasjonen vedrørende montering i denne veiledningen er utelukkende beregnet på fagfolk i verksteder som er fortrolig med retningslinjene og sikkerhetsforanstaltningene som gjelder for montering av tilbehør på kjøretøyer.

SP-900_Accessory.book Seite 38 Dienstag, 9. September 2008 2:25 14

5 Tiltenkt bruk

Festerammen brukes ved montering av kondensatorenhet på delt klimaanlegg for lastebiler CoolAir SP-900 på kjøretøy av typen Iveco Stralis Active Space (6. plass bakfra i serienummeret = 3; 7. plass bakfra i serienummeret = 4). Festerammen monteres til høyre på bakveggen førerhuset.

Ved feste av festerammen brukes originale festepunkter på kjøretøyet. Det må ikke lages nye hull på kjøretøyet.

6 Montere festerammen

Merk!
Vær **alltid** to personer ved bæring av festerammen.

Merk!
Ved montering må også informasjonen i montasjeveiledningen for delt klimaanlegg for lastebiler WAECO CoolAir SP-900 følges.

Tips:
Informasjon om bruk finner du i bruksanvisningen for delt klimaanlegg for lastebiler WAECO CoolAir SP-900.

Grunnleggende montasje vises i fig. **1**, side 3:

Pos.	Betegnelse
1	Festeramme
2	Kondensatorenhet
3	Deksel

SP-900_Accessory.book Seite 39 Dienstag, 9. September 2008 2:25 14

Monter festerammen og delt klimaanlegg for lastebiler CoolAir SP-900 på Iveco Stralis Active Space som følger:

➤ Skru kondensatorenheten på festerammen (fig. **1**, side 3).

➤ Fjern eksisterende skruer og U-skiver (fig. **2** **1**, side 3) fra festet til vindavviseren på siden.

➤ Fest festerammen med de vedlagte ribbeskruene M8 x 40 mm (fig. **2** **1**, side 3).

➤ Etter å ha kjørt ca. 200 km må du kontrollere at alle skruene sitter godt fast.

7 Garanti

Lovmessig garantitid gjelder. Hvis produktet skulle være defekt, kontakter du produsentens filial i ditt land (du finner adressene på baksiden av veiledningen) eller til din faghandler.

Ved henvendelser vedrørende reparasjon eller garanti, må du sende med følgende dokumentasjon:

- kopi av kvitteringen med kjøpsdato,
- årsak til reklamasjonen eller beskrivelse av feilen.

SP-900_Accessory.book Seite 40 Dienstag, 9. September 2008 2:25 14

Lue tämä ohje huolellisesti läpi ennen laitteen pystytystä ja käyttöönottoa, ja säilytä ohje. Jos myyt laitteen eteenpäin, anna ohje tällöin edelleen ostajalle.

Sisällysluettelo

1 Neuvoja käyttöohjeen käyttämiseen 40
2 Yleisiä turvallisuusohjeita 41
3 Toimituskokonaisuus 41
4 Tämän käyttöohjeen kohderyhmä 41
5 Määräysten mukainen käyttö 42
6 Asennuskehyksen asentaminen 42
7 Tuotevastuu 43

1 Neuvoja käyttöohjeen käyttämiseen

Huomio!
Turvallisuusohje: Noudattamatta jättäminen voi johtaa materiaalivaurioihin ja haitata laitteen toimintaa.

Huomio!
Turvallisuusohje, joka viittaa sähkövirrasta ja -jännitteestä johtuviin vaaroihin: Noudattamatta jättäminen voi johtaa henkilö- tai materiaalivaurioihin ja haitata laitteen toimintaa.

Ohje
Laitteen käyttöä koskevia lisätietoja.

➤ **Menettely:** Tämä symboli ilmaisee, että sinun tulee tehdä jotakin. Tarvittava menettely kuvataan askel askeleelta.

✓ Tämä symboli kuvailee menettelyn tuloksen.

kuva 1 5, sivulla 3: Tämä tieto viittaa kuvassa olevaan elementtiin, tässä esimerkissä ”kohteeseen 5 kuvassa 1, sivulla 3”.

Noudata myös seuraavia turvallisuusohjeita.

SP-900_Accessory.book Seite 41 Dienstag, 9. September 2008 2:25 14

2 Yleisiä turvallisuusohjeita

Valmistaja ei ota mitään vastuuta seuraavista syistä johtuvista vaurioista:

- asennus- tai liitäntävirheet
- laitteeseen mekaanisen vaikutuksen tai ylijännitteen takia syntyneet vauriot,
- laitteeseen ilman valmistajan nimenomaista lupaa tehdyt muutokset,
- käyttö muuhun kuin käyttöohjeessa ilmoitettuun tarkoitukseen.

- Noudata kuorma-auton ilmastointilaitteen WAECO CoolAir SP-900 asennusohjeen turvallisuusohjeita.

3 Toimituskokonaisuus

Määrä	Nimitys	Tuotenumero
1	Kiinnityskehys Iveco Stralis Active Space -malliin (430) (6. kohta sarjanumeron **takaa** = 3 7. kohta sarjanumeron **takaa** = 4)	4442500535
4	Koloruuvi M8 x 40 mm	161997

Tarkasta ennen järjestelmän käyttöönottoa, että kaikki toimituskokonaisuuteen kuuluvat osat ovat mukana.

4 Tämän käyttöohjeen kohderyhmä

Tähän ohjeeseen sisältyvät asennustiedot on tarkoitettu korjaamoiden ammattihenkilökunnalle, joka tuntee ajoneuvojen lisävarusteiden asennukseen sovellettavat direktiivit ja turvajärjestelyt.

SP-900_Accessory.book Seite 42 Dienstag, 9. September 2008 2:25 14

5 Määräysten mukainen käyttö

Asennuskehyksellä asennetaan kuorma-auton ilmastointilaitteen CoolAir SP-900 kondensaattoriyksikkö ajoneuvoihin, joiden malli on: Iveco Stralis Active Space (6. kohta sarjanumeron takaa = 3; 7. kohta sarjanumeron takaa = 4). Kiinnityskehykset asennetaan oikealle ohjaamon takaseinään.

Kiinnityskehystä kiinnitettäessä käytetään ajoneuvon alkuperäiskiinnityskohtia. Ajoneuvoon ei tarvitse porata uusia reikiä.

6 Asennuskehyksen asentaminen

Huomio!
Kanna kiinnityskehystä **aina** kahden hengen voimin.

Huomio!
Noudata asennuksessa myös kuorma-auton ilmastointilaitteen WAECO CoolAir SP-900 asennusohjeen tietoja.

Ohje:
Käyttöohjeita löydät kuorma-auton ilmastointilaitteen WAECO CoolAir SP-900:n käyttöohjeesta.

Perusteellinen asennus löytyy: kuva **1**, sivulla 3:

Kohde	Nimitys
1	Kiinnityskehys
2	Kondensaattoriyksikkö
3	Peitekate

SP-900_Accessory.book Seite 43 Dienstag, 9. September 2008 2:25 14

Asenna kiinnityskehys ja kuorma-auton ilmastointilaite CoolAir Sp-900 malliin Iveco Stralis Active Space seuraavasti:

➤ Ruuvaa kondensaattoriyksikkö asennuskehykseen (kuva **1**, sivulla 3).

➤ Poista valmiit ruuvit ja U-levyt (kuva **2** **1**, sivulla 3) sivuttaisen tuulisuojan kiinnityksestä.

➤ Kiinnitä kiinnityskehys oheisella koloruuvilla M8 x 40 mm (kuva **2** **1**, sivulla 3).

➤ Tarkasta kaikkien ruuvien kireys noin 200 km:n ajon jälkeen.

7 Tuotevastuu

Laitetta koskee lakisääteinen takuuaika. Jos tuote sattuu olemaan viallinen, käänny maasi valmistajan toimipisteen puoleen (osoitteet käyttöohjeen takasivulla) tai ota yhteyttä omaan ammattikauppiaaseesi.

Korjaus- ja takuukäsittelyä varten lähetä mukana seuraavat asiakirjat:

- kopio ostolaskusta, jossa näkyy ostopäivä,
- valitusperuste tai vikakuvaus.

Dometic GROUP

(D) **Dometic WACO International GmbH**
Hollefeldstraße 63 · D-48282 Emsdetten
☏ +49 (0) 2572 879-195 · 🖷 +49 (0) 2572 879-322
Mail: info@waeco.de · Internet: www.waeco.de

Europe

(A) **Dometic Austria GmbH**
Neudorferstrasse 108
2353 Guntramsdorf
☏ +43 2236 908070
🖷 +43 2236 90807060
Mail: info@waeco.at

(CH) **Dometic Switzerland AG**
Riedackerstrasse 7a
CH-8153 Rümlang (Zürich)
☏ +41 44 8187171
🖷 +41 44 8187191
Mail: info@waeco.ch

(DK) **Dometic Denmark A/S**
Tværvej 2
DK-6640 Lunderskov
☏ +45 75585966
🖷 +45 75586307
Mail: info@waeco.dk

(E) **Dometic Spain S.L.**
Camí del Mig, 106
Poligono Industrial Les Corts
E-08349 Cabrera de Mar
(Barcelona)
☏ +34 93 7502277
🖷 +34 93 7500552
Mail: info@waeco.es

(F) **Dometic S.N.C.**
ZA du Pré de la Dame Jeanne
F-60128 Plailly
☏ +33 3 44633500
🖷 +33 3 44633518
Mail: info@waeco.fr

(FIN) **Dometic Finland OY**
Mestarintie 4
FIN-01730 Vantaa
☏ +358 20 7413220
🖷 +358 9 7593700
Mail: waeco@waeco.fi

(I) **WAECO Italcold SRL**
Via dell'Industria, 4/0
I-40012 Calderara di Reno (BO)
☏ +39 051 4148411
🖷 +39 051 4148412
Mail: sales@waeco.it

(N) **Dometic Norway AS**
Leif Weldingsvei 16
N-3208 Sandefjord
☏ +47 33428450
🖷 +47 33428459
Mail: firmapost@waeco.no

(NL) **Dometic Benelux B.V.**
Ecustraat 3
NL-4879 NP Etten-Leur
☏ +31 76 5029000
🖷 +31 76 5029090
Mail: info@dometic.nl

(S) **Dometic Scandinavia AB**
Gustaf Melins gata 7
S-42131 Västra Frölunda (Göteborg)
☏ +46 31 7341100
🖷 +46 31 7341101
Mail: info@waeco.se

(UK) **Dometic UK Ltd.**
Dometic House · The Brewery
Blandford St. Mary
Dorset DT11 9LS
☏ +44 844 626 0133
🖷 +44 844 626 0143
Mail: sales@waeco.co.uk

Overseas + Middle East

(AUS) **WAECO Pacific Pty. Ltd.**
1 John Duncan Court
Varsity Lakes QLD 4227
☏ +61 7 55076000
🖷 +61 7 55076001
Mail: sales@waeco.com.au

(HK) **WAECO Impex Ltd.**
Suites 3210-12 · 32/F · Tower 2
The Gateway · 25 Canton Road,
Tsim Sha Tsui · Kowloon
Hong Kong
☏ +852 24632750
🖷 +852 24639067
Mail: info@waeco.com.hk

(ROC) **WAECO Impex Ltd.**
Taipei Office
2 FL-3 · No. 56 Tunhua South Rd, Sec 2
Taipei 106, Taiwan
☏ +886 2 27014090
🖷 +886 2 27060119
Mail: marketing@waeco.com.tw

(UAE) **WAECO Middle East FZCO**
R/A 8, SD 6
Jebel Ali, Dubai
☏ +971 4 8833858
🖷 +971 4 8833868
Mail: waeco@emirates.net.ae

4445100405 09/2008

www.waeco.com