_MT200_FO3.book Seite 1 Montag, 19. April 2010 7:30 19

WAECO
by Dometic GROUP

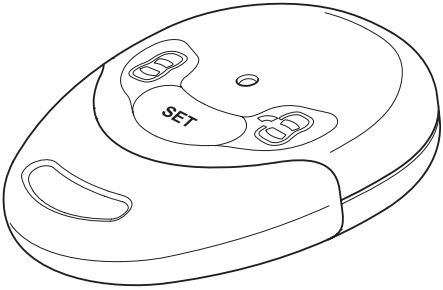

MagicTouch MT200 FO3 (9101300030)

DE	5	**Funk-Fernbedienung** Fahrzeugspezifische Einbauhinweise
EN	8	**Radio Remote Control** Vehicle-specific installation instructions
FR	11	**Radiotélécommande** Instructions de montage spécifiques au véhicule
ES	14	**Mando a distancia por radio** Indicaciones para el montaje específicas del vehículo
IT	17	**Radiotelecomando** Indicazioni di montaggio specifiche per il veicolo
NL	20	**Draadloze afstandsbediening** Voertuigspecifieke inbouwvoorschriften
DA	23	**Radio-fjernbetjening** Køretøjsspecifikke installationshenvisninger
SV	26	**Radio-fjärrkontroll** Fordonsspecifika anvisningar för montering
NO	28	**Radio-fjernkontrol** Kjøretøyspesifikke monteringsråd
FI	30	**Radiokauko-ohjain** Ajoneuvokohtaiset asennusohjeet

_MT200_FO3.book Seite 2 Montag, 19. April 2010 7:30 19

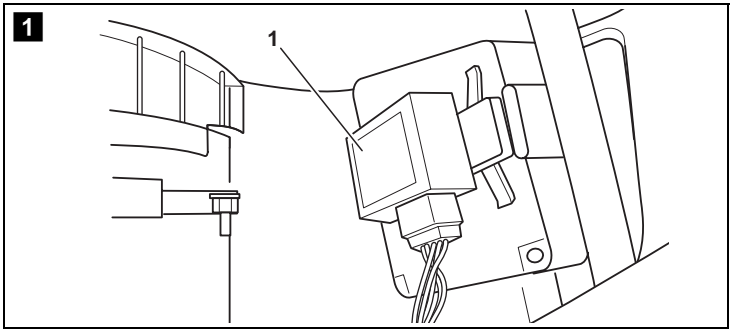

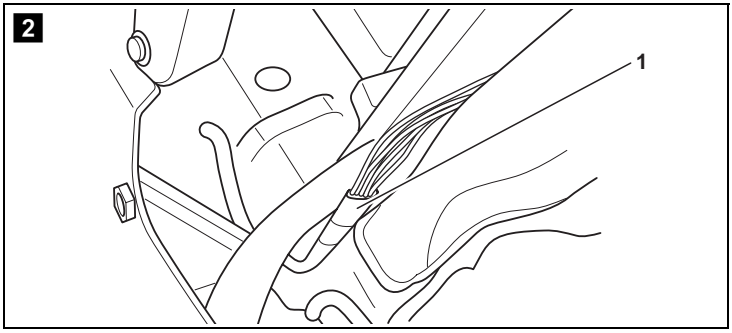

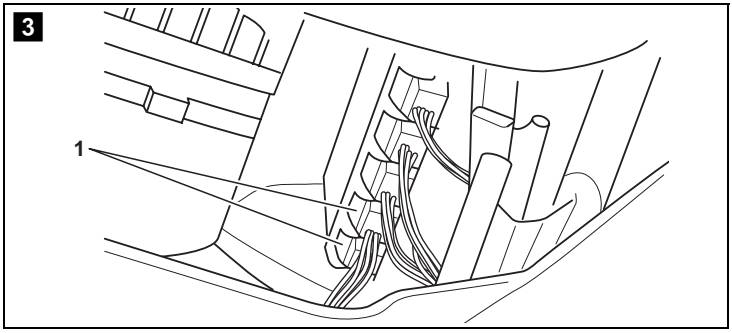

_MT200_FO3.book Seite 3 Montag, 19. April 2010 7:30 19

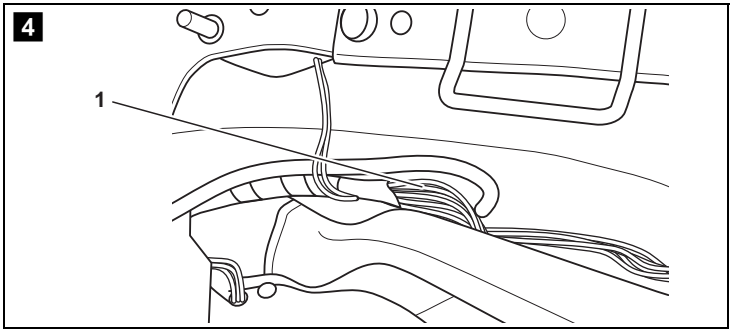

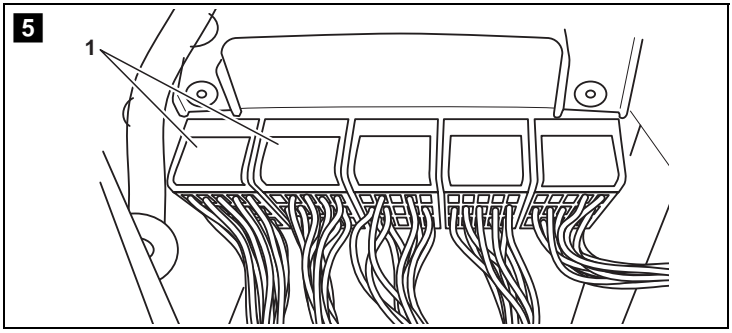

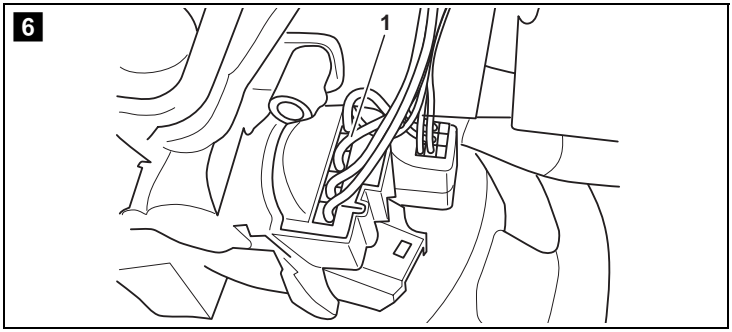

_MT200_FO3.book Seite 4 Montag, 19. April 2010 7:30 19

7

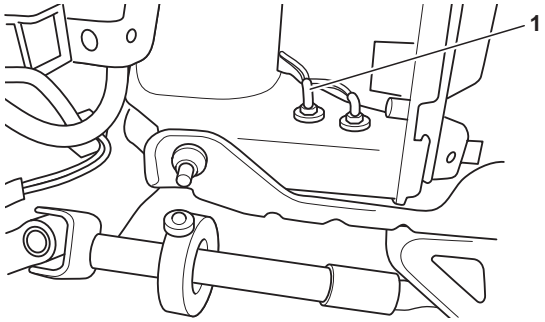

_MT200_FO3.book Seite 5 Montag, 19. April 2010 7:30 19

Im folgenden finden Sie fahrzeugspezifische Einbauhinweise zu MagicTouch MT200. Alle weiteren Informationen finden Sie in der Montage- und Bedienungsanleitung.

1 Geeignet zum Einbau in folgende Fahrzeuge

Die Funk-Fernbedienung MagicTouch MT200 FO3 (Art.-Nr. 9101300030) kann in folgenden Fahrzeugtypen verwendet werden:

- Ford Fiesta 03 – 05
- Ford Focus 98 – 03

Keine Ansteuerung der Doppelverriegelung bzw. serienmäßigen Alarmanlage

2 MT200 montieren und anschließen

HINWEIS
Verwenden Sie die roten Schneidverbinder für Leitungen bis max. 1 mm². Verwenden Sie die blauen Schneidverbinder für Leitungen von 1,5 bis 2,5 mm².

➤ Klemmen Sie das Masseband am Minuspol der Fahrzeugbatterie ab.

Ford Fiesta ab 2003 – 2005

Der elektrische Anschluss erfolgt am Zentralverriegelungs-Steuergerät unterhalb des Armaturenbrettes auf der Fahrerseite (Abb. 5 1, Seite 3) und am Zündschloss (Abb. 6 1, Seite 3).

➤ Demontieren Sie die linke untere Verkleidung des Armaturenbrettes und die Lenksäulenverkleidung.

➤ Verbinden Sie die folgenden Leitungen der Funk-Fernbedienung jeweils mit Hilfe von Schneidverbindern mit den genannten Leitungen und Steckern des Zentralverriegelungs-Steuergerätes (Abb. 5 1, Seite 3):
- die orange/schwarze Leitung mit der schwarz/orangen Leitung aus Pin 10 des 23-poligen grünen Steckers
- die weiß/schwarze Leitung mit der schwarz/weißen Leitung aus Pin 10 des 23-poligen grauen Steckers
- die blaue Leitung mit der blauen Leitung aus Pin 7 des 23-poligen blauen Steckers
- die blau/rote Leitung mit der blau/roten Leitung aus Pin 6 des 23-poligen blauen Steckers

➤ Verbinden Sie die folgenden Leitungen der Funk-Fernbedienung jeweils mit Hilfe von Schneidverbindern mit den genannten Leitungen am Zündschloss (Abb. 6 1, Seite 3):
- die rote Leitung mit der orange/schwarzen Leitung
- die orange Leitung mit der grün/gelben Leitung

➤ Verbinden Sie die braune Leitung der Funk-Fernbedienung mit Hilfe eines Schneidverbinders mit der schwarzen Leitung vom Massepunkt an der Lenksäule (Abb. 7 1, Seite 4)

_MT200_FO3.book Seite 6 Montag, 19. April 2010 7:30 19

Ford Focus 1998 bis 2002

Der elektrische Anschluss erfolgt am Zentralverriegelungs-Steuergerät (Abb. 1 1, Seite 2) hinterm Handschuhfach und am Kabelstrang (Abb. 2 1, Seite 2) oberhalb des Heizungskastens.

➤ Hängen Sie das Handschuhfach durch vorsichtiges seitliches Drücken aus.

➤ Verbinden Sie die folgenden Leitungen der Funk-Fernbedienung jeweils mit Hilfe von Schneidverbindern mit den genannten Leitungen des 16-poligen Steckers des Zentralverriegelungs-Steuergerätes (Abb. 1 1, Seite 2):
- die rote Leitung mit der orange/weißen Leitung aus Pin 1
- die braune Leitung mit der schwarzen Leitung aus Pin 5
- die orange Leitung mit der grün/weißen Leitung aus Pin 10
- die weiß/schwarze Leitung mit der schwarz/grünen Leitung aus Pin 13
- die orange/schwarze Leitung mit der schwarz/orangen Leitung aus Pin 16

➤ Verbinden Sie die folgenden Leitungen der Funk-Fernbedienung jeweils mit Hilfe von Schneidverbindern mit den genannten Leitungen aus dem Kabelstrang oberhalb des Heizungskastens (Abb. 2 1, Seite 2):
- die blau/rote Leitung mit der rot/blauen Leitung
- die blaue Leitung mit der blauen Leitung

Ford Focus ab 2003

Der elektrische Anschluss erfolgt am Zentralverriegelungs-Steuergerät (Abb. 3 1, Seite 2) hinterm Handschuhfach und am Kabelstrang (Abb. 4 1, Seite 3) oberhalb des Heizungskastens.

➤ Hängen Sie das Handschuhfach durch vorsichtiges, seitliches Drücken aus.

➤ Verbinden Sie die folgenden Leitungen der Funk-Fernbedienung jeweils mit Hilfe von Schneidverbindern mit den genannten Leitungen und Steckern des Zentralverriegelungs-Steuergerätes (Abb. 3 1, Seite 2):
- die orange/schwarze Leitung mit der schwarz/orangen Leitung aus Pin 19 des 23-poligen grauen Steckers
- die weiß/schwarze Leitung mit der schwarz/grünen Leitung aus Pin 16 des 23-poligen grünen Steckers
- die blaue Leitung mit der blauen Leitung aus Pin 3 des 23-poligen blauen Steckers
- die blau/rote Leitung mit der blau/roten Leitung aus Pin 4 des 23-poligen blauen Steckers

➤ Verbinden Sie die folgenden Leitungen der Funk-Fernbedienung jeweils mit Hilfe von Schneidverbindern mit den genannten Leitungen aus dem Kabelstrang oberhalb des Heizungskastens (Abb. 4 1, Seite 3):
- die rote Leitung mit der orange/schwarzen Leitung
- die orange Leitung mit der grün/gelben Leitung

➤ Klemmen Sie die braune Leitung der Funk-Fernbedienung an einen vorhandenen Massepunkt an.

_MT200_FO3.book Seite 7 Montag, 19. April 2010 7:30 19

Montage abschließen

➤ Klemmen Sie das Masseband am Minuspol der Fahrzeugbatterie wieder an.
➤ Testen Sie die Funktion der Funk-Fernbedienung.
➤ Befestigen Sie das Steuergerät mit dem beiliegenden Befestigungsmaterial.
➤ Montieren Sie demontierte Verkleidungen/Abdeckungen wieder.

_MT200_FO3.book Seite 8 Montag, 19. April 2010 7:30 19

The following information contains vehicle-specific installation instructions for MagicTouch MT200. Refer to the installation and operating manual for any further information.

1 Suitable for installing in the following vehicles

The MagicTouch MT200 F03 radio remote control (item no. 9101300030) can be used in the following vehicle types:

- Ford Fiesta 03 – 05
- Ford Focus 98 – 03

No activation of the double-locking or alarm system fitted as standard

2 Installing and connecting the MT200

NOTE
Use a red piercing connector for cables with a cross-section of max. 1 mm². Use a blue piercing connector for cables with a cross-section of between 1.5 to 2.5 mm².

➤ Undo the strap on the negative terminal of the vehicle battery.

Ford Fiesta from 2003 – 2005

The electrical connection is made at the central locking control device underneath the dashboard on the driver's side (fig. 5 1, page 3) and on the ignition socket (fig. 6 1, page 3).

➤ Remove the left, bottom panel of the dashboard and the steering column cladding.

➤ Connect the following cables of the radio remote control using piercing connectors to the cables and plugs of the central locking control device (fig. 5 1, page 3):
- Connect the orange/black cable to the black/orange cable from pin 10 of the 23-pin, green plug
- Connect the white/black cable to the black/white cable from pin 10 of the 23-pin, grey plug
- Connect the blue cable to the blue cable from pin 7 of the 23-pin, blue plug
- Connect the blue/red cable to the blue/red cable from pin 6 of the 23-pin, blue plug

➤ Connect the following cables of the radio remote control using piercing connectors to the cables on the ignition socket (fig. 6 1, page 3):
- Connect the red cable to the orange/black cable
- Connect the orange cable to the green/yellow cable

➤ Connect the brown cable of the radio remote control to the black cable of the earth point on the steering column (fig. 7 1, page 4) using a piercing connector

_MT200_FO3.book Seite 9 Montag, 19. April 2010 7:30 19

Ford Focus 1998 to 2002

The electrical connection is made at the central locking control device (fig. 1 1, page 2) behind the glove compartment and on the cable strand (fig. 2 1, page 2) above the heating box.

➤ Detach the glove compartment by pressing it out carefully to the side.

➤ Connect the following cables of the radio remote control using piercing connectors to the cables of the 16-pin plug of the central locking control device (fig. 1 1, page 2):
- Connect the red cable to the orange/white cable from pin 1
- Connect the brown cable to the black cable from pin 5
- Connect the orange cable to the green/white cable from pin 10
- Connect the white/black cable to the black/green cable from pin 13
- Connect the orange/black cable to the black/orange cable from pin 16

➤ Connect the following cables of the radio remote control using piercing connectors to the cables named in the cable strand above the heating box (fig. 2 1, page 2):
- Connect the blue/red cable to the red/blue cable
- Connect the blue cable to the blue cable

Ford Focus from 2003

The electrical connection is made at the central locking control device (fig. 3 1, page 2) behind the glove compartment and on the cable strand (fig. 4 1, page 3) above the heating box.

➤ Detach the glove compartment by pressing it out carefully to the side.

➤ Connect the following cables of the radio remote control using piercing connectors to the cables and plugs of the central locking control device (fig. 3 1, page 2):
- Connect the orange/black cable to the black/orange cable from pin 19 of the 23-pin, grey plug
- Connect the white/black cable to the black/green cable from pin 16 of the 23-pin, green plug
- Connect the blue cable to the blue cable from pin 3 of the 23-pin, blue plug.
- Connect the blue/red cable to the blue/red cable from pin 4 of the 23-pin, blue plug

➤ Connect the following cables of the radio remote control using piercing connectors to the cables named in the cable strand above the heating box (fig. 4 1, page 3):
- Connect the red cable to the orange/black cable
- Connect the orange cable to the green/yellow cable

➤ Connect the brown cable of the radio remote control to an available earth point.

_MT200_FO3.book Seite 10 Montag, 19. April 2010 7:30 19

Completing installation

➤ Reattach the strap on the negative terminal of the vehicle battery again.
➤ Test the radio remote control to see if it works correctly.
➤ Fasten the control device in place using the fastening material supplied.
➤ Remount the panels and covers removed.

_MT200_FO3.book Seite 11 Montag, 19. April 2010 7:30 19

Vous trouverez ci-après les instructions de montage spécifiques à la MagicTouch MT200. Pour de plus amples informations, reportez-vous aux instructions de montage et de service.

1 Convient pour le montage dans les véhicules suivants

La télécommande radio MagicTouch MT200 FO3 (réf. 9101300030) peut être utilisée dans les types de véhicules suivants :

- Ford Fiesta 03 – 05
- Ford Focus 98 – 03

Pas de commande du double verrouillage ou système d'alarme de série

2 Montage et raccordement de la MT200

REMARQUE
Pour les câbles d'une section maximale de 1 mm², utilisez les connecteurs à lames rouges.
Pour les câbles d'une section maximale de 1,5 à 2,5 mm², utilisez les connecteurs à lames bleues.

➤ Débranchez la tresse de masse reliée au pôle négatif de la batterie du véhicule.

Ford Fiesta à partir de 2003 – 2005

Le raccordement électrique s'effectue au niveau de l'unité de commande du verrouillage centralisé, sous le tableau de bord, du côté du conducteur (fig. 5 1, page 3) et au niveau de la serrure de contact (fig. 6 1, page 3).

➤ Démontez l'habillage inférieur de gauche du tableau de bord et l'habillage de la colonne de direction.

➤ A l'aide de connecteurs à lames, raccordez les câbles suivants de la télécommande radio aux câbles et connecteurs indiqués de l'unité de commande du verrouillage centralisé (fig. 5 1, page 3) :
- le câble orange/noir au câble noir/orange de la broche 10 du connecteur vert à 23 pôles
- le câble blanc/noir au câble noir/blanc de la broche 10 du connecteur gris à 23 pôles
- le câble bleu au câble bleu de la broche 7 du connecteur bleu à 23 pôles
- le câble bleu/rouge au câble bleu/rouge de la broche 6 du connecteur bleu à 23 pôles

➤ A l'aide de connecteurs à lames, raccordez les câbles suivants de la télécommande radio aux câbles indiqués de la serrure de contact (fig. 6 1, page 3) :
- le câble rouge au câble orange/noir
- le câble orange au câble vert/jaune

_MT200_FO3.book Seite 12 Montag, 19. April 2010 7:30 19

➤ A l'aide d'un connecteur à lames, raccordez le câble marron de la télécommande radio au câble noir du point de masse au niveau de la colonne de direction (fig. 7 1, page 4)

Ford Focus 1998 à 2002

Le raccordement électrique s'effectue au niveau de l'unité de commande du verrouillage centralisé (fig. 1 1, page 2) derrière la boîte à gants et au niveau du faisceau de câbles (fig. 2 1, page 2) situé au-dessus de la boîte de chauffage.

➤ Appuyez avec précaution sur les côtés de la boîte à gants pour la sortir.

➤ A l'aide de connecteurs à lames, raccordez les câbles suivants de la télécommande radio aux câbles indiqués du connecteur à 16 pôles de l'unité de commande du verrouillage centralisé (fig. 1 1, page 2) :
- le câble rouge au câble orange/blanc de la broche 1
- le câble marron au câble noir de la broche 5
- le câble orange au câble vert/blanc de la broche 10
- le câble blanc/noir au câble noir/vert de la broche 13
- le câble orange/noir au câble noir/orange de la broche 16

➤ A l'aide de connecteurs à lames, raccordez les câbles suivants de la télécommande radio aux câbles indiqués du faisceau de câbles situé au-dessus de la boîte de chauffage (fig. 2 1, page 2) :
- le câble bleu/rouge au câble rouge/bleu
- le câble bleu au câble bleu

Ford Focus à partir de 2003

Le raccordement électrique s'effectue au niveau de l'unité de commande du verrouillage centralisé (fig. 3 1, page 2) derrière la boîte à gants et au niveau du faisceau de câbles (fig. 4 1, page 3) situé au-dessus de la boîte de chauffage.

➤ Appuyez avec précaution sur les côtés de la boîte à gants pour la sortir.

➤ A l'aide de connecteurs à lames, raccordez les câbles suivants de la télécommande radio aux câbles et connecteurs indiqués de l'unité de commande du verrouillage centralisé (fig. 3 1, page 2) :
- le câble orange/noir au câble noir/orange de la broche 19 du connecteur gris à 23 pôles
- le câble blanc/noir au câble noir/vert de la broche 16 du connecteur vert à 23 pôles
- le câble bleu au câble bleu de la broche 3 du connecteur bleu à 23 pôles
- le câble bleu/rouge au câble bleu/rouge de la broche 4 du connecteur bleu à 23 pôles

➤ A l'aide de connecteurs à lames, raccordez les câbles suivants de la télécommande radio aux câbles indiqués du faisceau de câbles situé au-dessus de la boîte de chauffage (fig. 4 1, page 3) :
- le câble rouge au câble orange/noir
- le câble orange au câble vert/jaune

➤ Raccordez le câble marron de la télécommande radio à un point de masse existant.

_MT200_FO3.book Seite 13 Montag, 19. April 2010 7:30 19

Finition du montage

➤ Rebranchez la tresse de masse sur le pôle négatif de la batterie du véhicule.
➤ Vérifiez le fonctionnement de la télécommande radio.
➤ Fixez l'unité de commande avec le matériel de fixation fourni.
➤ Remontez les habillages/caches que vous avez démontés.

_MT200_FO3.book Seite 14 Montag, 19. April 2010 7:30 19

A continuación encontrará las indicaciones para el montaje específicas del vehículo para el MagicTouch MT200. El resto de información la encontrará en las instrucciones de montaje y de uso.

1 Adecuado para el montaje en los siguientes vehículos

El control remoto por radio MagicTouch MT200 FO3 (art. n.° 9101300030) puede utilizarse en los siguientes tipos de vehículos:

- Ford Fiesta 03 – 05
- Ford Focus 98 – 03

Sin activación del bloqueo doble o del sistema de alarma de serie

2 Montar y conectar el MT200

NOTA
Utilice los conectores de corte rojos para cables de un máx. de 1 mm².
Utilice los conectores de corte azules para cables de 1,5 a 2,5 mm².

➤ Desconecte el polo negativo de la cinta de conexión al chasis de la batería del vehículo.

Ford Fiesta a partir de 2003 – 2005

La conexión eléctrica tiene lugar en el dispositivo de control del cierre centralizado por debajo del tablero de instrumentos en el lado del conductor (fig. 5 1, página 3) y en la cerradura de encendido (fig. 6 1, página 3).

➤ Desmonte el recubrimiento inferior izquierdo del tablero de instrumentos y el recubrimiento de la columna de dirección.

➤ Con ayuda de los conectores de corte, conecte los siguientes cables del control remoto por radio a los cables y a las clavijas del dispositivo de control del cierre centralizado nombrados (fig. 5 1, página 3):
- el cable naranja/negro al cable negro/naranja del terminal 10 de la clavija verde de 23 polos
- el cable blanco/negro al cable negro/blanco del terminal 10 de la clavija gris de 23 polos
- el cable azul al cable azul del terminal 7 de la clavija azul de 23 polos
- el cable azul/rojo al cable azul/rojo del terminal 6 de la clavija azul de 23 polos

➤ Con ayuda de los conectores de corte, conecte los siguientes cables del control remoto por radio a los cables de la cerradura de encendido nombrados (fig. 6 1, página 3):
- el cable rojo al cable naranja/negro
- el cable naranja al cable verde/amarillo

➤ Con ayuda de los conectores de corte, conecte el cable marrón del control remoto por radio al cable negro del punto de masa en la columna de dirección (fig. 7 1, página 4)

_MT200_FO3.book Seite 15 Montag, 19. April 2010 7:30 19

Ford Focus 1998 hasta 2002

La conexión eléctrica tiene lugar en el dispositivo de control del cierre centralizado (fig. 1 1, página 2) detrás de la guantera y en el haz de cables (fig. 2 1, página 2) por encima del armazón de la calefacción.

➤ Descuelgue la guantera presionando lateralmente con cuidado.

➤ Con ayuda de los conectores de corte, conecte los siguientes cables del control remoto por radio a los cables de la clavija de 16 polos del dispositivo de control del cierre centralizado nombrados (fig. 1 1, página 2):
- el cable rojo al cable naranja/blanco del terminal 1
- el cable marrón al cable negro del terminal 5
- el cable naranja al cable verde/blanco del terminal 10
- el cable blanco/negro al cable negro/verde del terminal 13
- el cable naranja/negro al cable negro/naranja del terminal 16

➤ Con ayuda de los conectores de corte, conecte los siguientes cables del control remoto por radio a los cables del haz de cables nombrados por encima del armazón de la calefacción (fig. 2 1, página 2):
- el cablo azul/rojo al cable rojo/azul
- el cable azul al cable azul

Ford Focus a partir de 2003

La conexión eléctrica tiene lugar en el dispositivo de control del cierre centralizado (fig. 3 1, página 2) detrás de la guantera y en el haz de cables (fig. 4 1, página 3) por encima del armazón de la calefacción.

➤ Descuelgue la guantera presionando lateralmente con cuidado.

➤ Con ayuda de los conectores de corte, conecte los siguientes cables del control remoto por radio a los cables y a las clavijas del dispositivo de control del cierre centralizado nombrados (fig. 3 1, página 2):
- el cable naranja/negro al cable negro/naranja del terminal 19 de la clavija gris de 23 polos
- el cable blanco/negro al cable negro/verde del terminal 16 de la clavija verde de 23 polos
- el cable azul al cable azul del terminal 3 de la clavija azul de 23 polos
- el cable azul/rojo al cable azul/rojo del terminal 4 de la clavija azul de 23 polos

➤ Con ayuda de los conectores de corte, conecte los siguientes cables del control remoto por radio a los cables del haz de cables nombrados por encima del armazón de la calefacción (fig. 4 1, página 3):
- el cable rojo al cable naranja/negro
- el cable naranja al cable verde/amarillo

➤ Conecte el cable marrón del control remoto por radio a un punto de masa disponible.

_MT200_FO3.book Seite 16 Montag, 19. April 2010 7:30 19

Terminar el montaje

➤ Vuelva a conectar el polo negativo de la cinta de conexión al chasis de la batería del vehículo.

➤ Compruebe el funcionamiento del control remoto por radio.

➤ Fije el dispositivo de control con el material de fijación suministrado.

➤ Vuelva a montar los revestimientos/cubiertas desmontados.

_MT200_FO3.book Seite 17 Montag, 19. April 2010 7:30 19

Qui di seguito troverete le istruzioni di montaggio di MagicTouch MT200 specifiche per il veicolo. Troverete tutte le altre informazioni nelle istruzioni di montaggio e d'uso.

1 Adatto per essere montato nei seguenti veicoli

Il radiocomando a distanza MagicTouch MT200 FO3 (n. art. 9101300030) può essere utilizzato nei seguenti tipi di veicoli:

- Ford Fiesta 03 – 05
- Ford Focus 98 – 03

Nessun comando del doppio sistema di chiusura o sistema di allarme di serie

2 Montaggio e collegamento di MT200

NOTA
Utilizzare i connettori a crimpare rossi per i cavi fino a un max di 1 mm².
Utilizzare i connettori a crimpare blu per i cavi da 1,5 a 2,5 mm².

➤ Staccare il cavo piatto di massa sul polo negativo della batteria del veicolo.

Ford Fiesta dal 2003 – 2005

Il collegamento elettrico avviene sulla centralina della chiusura centralizzata posta sotto il cruscotto sul lato conducente (fig. 5 1, pagina 3) e sul blocchetto dell'accensione (fig. 6 1, pagina 3).

➤ Smontare il rivestimento inferiore a sinistra del cruscotto e il rivestimento del piantone dello sterzo.

➤ Collegare i seguenti cavi del radiocomando a distanza utilizzando i connettori a crimpare ai cavi menzionati e alle spine della centralina della chiusura centralizzata (fig. 5 1, pagina 3):
  – il cavo arancione/nero al cavo nero/arancione dal pin 10 della spina a 23 poli verde
  – il cavo bianco/nero al cavo nero/bianco dal pin 10 della spina a 23 poli grigia
  – il cavo blu al cavo blu dal pin 7 della spina a 23 poli blu
  – il cavo blu/rosso al cavo blu/rosso dal pin 6 della spina a 23 poli blu

➤ Collegare i seguenti cavi del radiocomando a distanza utilizzando i connettori a crimpare ai cavi menzionati posti sul blocchetto dell'accensione (fig. 6 1, pagina 3):
  – il cavo rosso al cavo arancione/nero
  – il cavo arancione al cavo verde/giallo

➤ Collegare il cavo marrone del radiocomando a distanza al cavo nero dal punto di massa posto sul piantone dello sterzo (fig. 7 1, pagina 4) utilizzando un connettore a crimpare

_MT200_FO3.book Seite 18 Montag, 19. April 2010 7:30 19

Ford Focus da 1998 a 2002

Il collegamento elettrico avviene sulla centralina della chiusura centralizzata (fig. 1 1, pagina 2) posta dietro il vano portaoggetti e sul fascio di cavi (fig. 2 1, pagina 2) sopra la cassetta del riscaldamento.

➤ Sganciare il vano portaoggetti premendo lateralmente con cautela.

➤ Collegare i seguenti cavi del radiocomando a distanza utilizzando i connettori a crimpare ai cavi menzionati della spina a 16 poli della centralina della chiusura centralizzata (fig. 1 1, pagina 2):
- il cavo rosso al cavo arancione/bianco dal pin 1
- il cavo marrone al cavo nero dal pin 5
- il cavo arancione al cavo verde/bianco dal pin 10
- il cavo bianco/nero al cavo nero/verde dal pin 13
- il cavo arancione/nero al cavo nero/arancione dal pin 16

➤ Collegare i seguenti cavi del radiocomando a distanza ai cavi menzionati dal fascio di cavi posto sopra la cassetta del riscaldamento (fig. 2 1, pagina 2) utilizzando i connettori a crimpare:
- cavo blu/rosso al cavo rosso/blu
- cavo blu al cavo blu

Ford Focus a partire dal 2003

Il collegamento elettrico avviene sulla centralina della chiusura centralizzata (fig. 3 1, pagina 2) posta dietro il vano portaoggetti e sul fascio di cavi (fig. 4 1, pagina 3) sopra la cassetta del riscaldamento.

➤ Sganciare il vano portaoggetti premendo lateralmente con cautela.

➤ Collegare i seguenti cavi del radiocomando a distanza ai cavi menzionati e alle spine della centralina della chiusura centralizzata (fig. 3 1, pagina 2) utilizzando i connettori a crimpare:
- il cavo arancione/nero al cavo nero/arancione dal pin 19 della spina a 23 poli grigia
- il cavo bianco/nero al cavo nero/verde dal pin 16 della spina a 23 poli grigia
- il cavo blu al cavo blu dal pin 3 della spina a 23 poli blu
- il cavo blu/rosso al cavo blu/rosso dal pin 4 della spina a 23 poli blu

➤ Collegare i seguenti cavi del radiocomando a distanza ai cavi menzionati dal fascio di cavi posto sopra la cassetta del riscaldamento (fig. 4 1, pagina 3) utilizzando i connettori a crimpare:
- il cavo rosso al cavo arancione/nero
- il cavo arancione al cavo verde/giallo

➤ Collegare il cavo marrone del radiocomando a distanza a un punto di massa disponibile.

_MT200_FO3.book Seite 19 Montag, 19. April 2010 7:30 19

Conclusione del montaggio

➤ Collegare di nuovo il cavo piatto di massa sul polo negativo della batteria del veicolo.

➤ Controllare il funzionamento del radiocomando a distanza.

➤ Fissare la centralina con il materiale di fissaggio in dotazione.

➤ Rimontare le coperture o i rivestimenti smontati.

_MT200_FO3.book Seite 20 Montag, 19. April 2010 7:30 19

Hieronder vindt u voertuigspecifieke inbouwvoorschriften bij de MagicTouch MT200. Alle bijkomende informatie vindt u in de montagehandleiding en gebruiksaanwijzing.

1 Geschikt voor het inbouwen in de volgende voertuigen

De draadloze afstandsbediening MagicTouch MT200 F03 (artikelnr. 9101300030) kan in de volgende voertuigtypen gebruikt worden:

- Ford Fiesta 03 – 05
- Ford Focus 98 – 03

Geen aansturing van de dubbele vergrendeling of standaard alarmsysteem

2 MT200 monteren en aansluiten

INSTRUCTIE
Gebruik de rode snijverbinders voor leidingen tot max. 1 mm².
Gebruik de blauwe snijverbinders voor leidingen van 1,5 tot 2,5 mm².

➤ Klem de massaband aan de minpool van de voertuigaccu los.

Ford Fiesta vanaf 2003 – 2005

De elektrische aansluiting vindt plaats aan het besturingstoestel van de centrale vergrendeling onder het dashboard aan de bestuurderszijde (afb. 5 1, pagina 3) en aan het contactslot (afb. 6 1, pagina 3).

➤ Demonteer de linker onderste bekleding van het dashboard en de bekleding van de stuurkolom.

➤ Verbind de volgende leidingen van de draadloze afstandsbediening telkens met behulp van snijverbinders met de genoemde leidingen en stekkers van het besturingstoestel van de centrale vergrendeling (afb. 5 1, pagina 3):
- de oranje/zwarte leiding met de zwart/oranje leiding uit pin 10 van de 23-polige groene stekker
- de wit/zwarte leiding met de zwart/witte leiding uit pin 10 van de 23-polige grijze stekker
- de blauwe leiding met de blauwe leiding uit pin 7 van de 23-polige blauwe stekker
- de blauw/rode leiding met de blauw/rode leiding uit pin 6 van de 23-polige blauwe stekker

➤ Verbind de volgende leidingen van de draadloze afstandsbediening telkens met behulp van snijverbinders met de genoemde leidingen aan het contactslot (afb. 6 1, pagina 3):
- de rode leiding met de oranje/zwarte leiding
- de oranje leiding met de groen/gele leiding

➤ Verbind de bruine leiding van de draadloze afstandsbediening met behulp van een snijverbinder met de zwarte leiding van het massapunt aan de stuurkolom (afb. 7 1, pagina 4)

_MT200_FO3.book Seite 21 Montag, 19. April 2010 7:30 19

Ford Focus 1998 tot 2002

De elektrische aansluiting vindt plaats aan het besturingstoestel van de centrale vergrendeling (afb. 1 1, pagina 2) achter het handschoenenkastje en aan de kabelboom (afb. 2 1, pagina 2) boven het verwarmingshuis.

➤ Hang het handschoenenkastje eruit door voorzichtig naar de zijkant te duwen.

➤ Verbind de volgende leidingen van de draadloze afstandsbediening telkens met behulp van snijverbinders met de genoemde leidingen van de 16-polige stekker van het besturingstoestel van de centrale vergrendeling (afb. 1 1, pagina 2):
- de rode leiding met de oranje/witte leiding uit pin 1
- de bruine leiding met de zwarte leiding uit pin 5
- de oranje leiding met de groen/witte leiding uit pin 10
- de wit/zwarte leiding met de zwart/groene leiding uit pin 13
- de oranje/zwarte leiding met de zwart/oranje leiding uit pin 16

➤ Verbind de volgende leidingen van de draadloze afstandsbediening telkens met behulp van snijverbinders met de genoemde leidingen uit de kabelboom boven het verwarmingshuis (afb. 2 1, pagina 2):
- de blauw/rode leiding met de rood/blauwe leiding
- de blauwe leiding met de blauwe leiding

Ford Focus vanaf 2003

De elektrische aansluiting vindt plaats aan het besturingstoestel van de centrale vergrendeling (afb. 3 1, pagina 2) achter het handschoenenkastje en aan de kabelboom (afb. 4 1, pagina 3) boven het verwarmingshuis.

➤ Hang het handschoenenkastje eruit door voorzichtig naar de zijkant te duwen.

➤ Verbind de volgende leidingen van de draadloze afstandsbediening telkens met behulp van snijverbinders met de genoemde leidingen en stekkers van het besturingstoestel van de centrale vergrendeling (afb. 3 1, pagina 2):
- de oranje/zwarte leiding met de zwart/oranje leiding uit pin 19 van de 23-polige grijze stekker
- de wit/zwarte leiding met de zwart/groene leiding uit pin 16 van de 23-polige groene stekker
- de blauwe leiding met de blauwe leiding uit pin 3 van de 23-polige blauwe stekker
- de blauw/rode leiding met de blauw/rode leiding uit pin 4 van de 23-polige blauwe stekker

➤ Verbind de volgende leidingen van de draadloze afstandsbediening telkens met behulp van snijverbinders met de genoemde leidingen uit de kabelboom boven het verwarmingshuis (afb. 4 1, pagina 3):
- de rode leiding met de oranje/zwarte leiding
- de oranje leiding met de groen/gele leiding

➤ Sluit de bruine leiding van de draadloze afstandsbediening aan op een beschikbaar massapunt.

_MT200_FO3.book Seite 22 Montag, 19. April 2010 7:30 19

Montage afsluiten

➤ Klem de massaband aan de minpool van de voertuigaccu opnieuw aan.
➤ Test de werking vaN/ de draadloze afstandsbediening.
➤ Bevestig het besturingstoestel met het meegeleverde bevestigingsmateriaal.
➤ Monteer de gedemonteerde bekledingen/afdekking weer terug.

_MT200_FO3.book Seite 23 Montag, 19. April 2010 7:30 19

Nedenfor findes køretøjsspecifikke installationshenvisninger til MagicTouch MT200. Alle yderligere informationer findes i monterings- og betjeningsvejledningen.

1 Egnet til montering i følgende køretøjer

Den trådløse fjernbetjening MagicTouch MT200 FO3 (art.nr. 9101300030) kan anvendes i følgende køretøjstyper:

- Ford Fiesta 03 – 05
- Ford Focus 98 – 03

Ingen af aktivering af den dobbelte lås eller det seriemæssige alarmanlæg

2 Montering og tilslutning af MT200

BEMÆRK
Anvend de røde skæreforbindere til ledninger indtil maks. 1 mm².
Anvend de blå skæreforbindere til ledninger fra 1,5 til 2,5 mm².

➤ Afbryd stelbåndet på minuspolen på køretøjets batteri.

Ford Fiesta fra 2003 – 2005

Den elektriske tilslutning foretages på centrallåsens styreenhed under instrumentbrættet på førerside (fig. 5 1, side 3) og på tændingslåsen (fig. 6 1, side 3).

➤ Afmontér den venstre nederste beklædning på instrumentbrættet og ratstammebeklædningen.

➤ Forbind følgende ledninger på den trådløse fjernbetjening med de nævnte ledninger og stik på centrallåsens styreenhed ved hjælp af skæreforbindere (fig. 5 1, side 3):
- Den orange/sorte ledning med den sort/orange ledning fra stikben 10 på det grønne stik med 23 ledere
- Den hvid/sorte ledning med den sort/hvide ledning fra stikben 10 på det grå stik med 23 ledere
- Den blå ledning med den blå ledning fra stikben 7 på det blå stik med 23 ledere
- Den blå/røde ledning med den blå/røde ledning fra stikben 6 på det blå stik med 23 ledere

➤ Forbind følgende ledninger på den trådløse fjernbetjening med de nævnte ledninger og stik på centrallåsens styreenhed ved hjælp af skæreforbindere (fig. 6 1, side 3):
- Den røde ledning med den orange/sorte ledning
- Den orange ledning med den grøn/gule ledning

➤ Forbind den brune ledning på den trådløse fjernbetjening med den sorte ledning fra stelpunktet på ratstammen ved hjælp af en skæreforbinder (fig. 7 1, side 4)

_MT200_FO3.book Seite 24 Montag, 19. April 2010 7:30 19

Ford Focus 1998 til 2002

Den elektriske tilslutning foretages på centrallåsens styreenhed (fig. 1 1, side 2) bagved handskerummet og på kabelbundtet (fig. 2 1, side 2) over varmekassen.

➤ Afmontér forsigtigt handskerummet ved at trykke det til siden.

➤ Forbind følgende ledninger på den trådløse fjernbetjening med de nævnte ledninger på stikket med 16 ledere på centrallåsens styreenhed ved hjælp af skæreforbindere (fig. 1 1, side 2):
- Den røde ledning med den orange/hvide ledning fra stikben 1
- Den brune ledning med den sorte ledning fra stikben 5
- Den orange ledning med den grøn/hvide ledning fra stikben 10
- Den hvid/sorte ledning med den sort/grønne ledning fra stikben 13
- Den orange/sorte ledning med den sort/orange ledning fra stikben 16

➤ Forbind følgende ledninger på den trådløse fjernbetjening med de nævnte ledninger fra kabelbundtet over varmekassen ved hjælp af skæreforbindere (fig. 2 1, side 2):
- Den blå/røde ledning med den rød/blå ledning
- Den blå ledning med den blå ledning

Ford Focus fra 2003

Den elektriske tilslutning foretages på centrallåsens styreenhed (fig. 3 1, side 2) bagved handskerummet og på kabelbundtet (fig. 4 1, side 3) over varmekassen.

➤ Afmontér forsigtigt handskerummet ved at trykke det til siden.

➤ Forbind følgende ledninger på den trådløse fjernbetjening med de nævnte ledninger og stik på centrallåsens styreenhed ved hjælp af skæreforbindere (fig. 3 1, side 2):
- Den orange/sorte ledning med den sort/orange ledning fra stikben 19 på det grå stik med 23 ledere
- Den hvid/sorte ledning med den sort/grønne ledning fra stikben 16 på det grønne stik med 23 ledere
- Den blå ledning med den blå ledning fra stikben 3 på det blå stik med 23 ledere
- Den blå/røde ledning med den blå/røde ledning fra stikben 4 på det blå stik med 23 ledere

➤ Forbind følgende ledninger på den trådløse fjernbetjening med de nævnte ledninger fra kabelbundtet over varmekassen ved hjælp af skæreforbindere (fig. 4 1, side 3):
- Den røde ledning med den orange/sorte ledning
- Den orange ledning med den grøn/gule ledning

➤ Tilslut den trådløse fjernbetjenings brune ledning til et eksisterende stelpunkt.

_MT200_FO3.book Seite 25 Montag, 19. April 2010 7:30 19

Afslutning af monteringen

➤ Tilslut igen stelbåndet på minuspolen på køretøjets batteri.
➤ Test den trådløse fjernbetjenings funktion.
➤ Fastgør styreenheden med det vedlagte fastgørelsesmateriale.
➤ Montér afmonterede beklædninger/afdækninger igen.

_MT200_FO3.book Seite 26 Montag, 19. April 2010 7:30 19

I denna bilaga hittar du fordonsspecifika anvisningar för montering av din MagicTouch MT200. All övrig information hittar du i monterings- och bruksanvisningen.

1 Lämplig för montering i följande fordon

Den trådlösa fjärrkontrollen MagicTouch MT200 FO3 (artikelnr. 9101300030) kan monteras i följande fordon:

- Ford Fiesta 03 – 05
- Ford Focus 98 – 03

Ingen styrning av dubbellåsning resp. seriemässigt larmsystem

2 Montera och ansluta MT200

ANVISNING
Använd de röda skarvklämmorna för kablar upp till max. 1 mm².
Använd de blåa skarvklämmorna för kablar mellan 1,5 och 2,5 mm².

➤ Ta bort jordledningen från minuspolen på fordonets batteri.

Ford Fiesta från 2003 – 2005

Elanslutningen görs till centrallåsets styrenhet på förarsidan under instrumentbrädan (bild 5 1, sida 3) och till tändningslåset (bild 6 1, sida 3).

➤ Demontera ned vänstra nedre beklädnaden (panelen) från instrumentbrädan och rattstångens beklädnad.

➤ Anslut följande av de trådlösa fjärrkontrollens kablar med hjälp av skarvklämmor till angivna kablar och kontakter på centrallåsets styrenhet (bild 5 1, sida 3):
  – den orange/svarta kabeln till den svart/oranga kabeln, pin 10, på den 23-poliga, gröna kontakten
  – den vit/svarta kabeln till den svart/vitakabeln, pin 10, på den 23-poliga, gråa kontakten
  – den blåa kabeln till den blåa kabeln, pin 7, på den 23-poliga, blåa kontakten
  – den blå/röda kabeln till den blå/ röda kabeln, pin 6, på den 23-poliga, blåa kontakten

➤ Anslut följande av de trådlösa fjärrkontrollens kablar med hjälp av skarvklämmor till angivna kablar på tändningslåset (bild 6 1, sida 3):
  – den röda kabeln till den orange/svarta kabeln
  – den oranga kabeln till den grön/gula kabeln

➤ Anslut den trådlösa fjärrkontrollens bruna kabel med hjälp av en skarvklämma till den svarta kabeln från jordpunkten på rattstången (bild 7 1, sida 4):

_MT200_FO3.book Seite 27 Montag, 19. April 2010 7:30 19

Ford Focus 1998 till 2002

Elanslutningen görs till centrallåsets styrenhet (bild 1 1, sida 2) bakom handskfacket och till kablaget (bild 2 1, sida 2) ovanför värmeaggregatet.

➤ Tag loss handskfacket genom att trycka försiktigt på sidorna.

➤ Anslut följande av de trådlösa fjärrkontrollens kablar med hjälp av skarvklämmor till angivna kablar från den 16-poliga kontakten som hör till centrallåsets styrenhet (bild 1 1, sida 2):
- den röda kabeln till den orange/vita kabeln, pin 1
- den bruna kabeln till den svarta kabeln, pin 5
- den oranga kabeln till den grön/vita kabeln, pin 10
- den vit/svarta kabeln till den svart/gröna kabeln, pin 13
- den orange/svarta kabeln till den svart/oranga kabeln, pin 16

➤ Anslut följande av de trådlösa fjärrkontrollens kablar med hjälp av skarvklämmor till angivna kablar från kablaget ovanför värmeaggregatet (bild 2 1, sida 2):
- den blå/röda kabeln till den röd/blåa kabeln
- den blåa kabeln till den blåa kabeln

Ford Focus från 2003

Elanslutningen görs till centrallåsets styrenhet (bild 3 1, sida 2) bakom handskfacket och till kablaget (bild 4 1, sida 3) ovanför värmeaggregatet.

➤ Tag loss handskfacket genom att trycka försiktigt på sidorna.

➤ Anslut följande av de trådlösa fjärrkontrollens kablar med hjälp av skarvklämmor till angivna kablar och kontakter på centrallåsets styrenhet (bild 3 1, sida 2):
- den orange/svarta kabeln till den svart/oranga kabeln, pin 19, på den 23-poliga, gråa kontakten
- den vit/svarta kabeln till den svart/gröna kabeln, pin 16, på den 23-poliga, gröna kontakten
- den blåa kabeln till den blåa kabeln, pin 3, på den 23-poliga, blåa kontakten
- den blå/röda kabeln till den blå/ röda kabeln, pin 4, på den 23-poliga, blåa kontakten

➤ Anslut följande av de trådlösa fjärrkontrollens kablar med hjälp av skarvklämmor till angivna kablar från kablaget ovanför värmeaggregatet (bild 4 1, sida 3):
- den röda kabeln till den orange/svarta kabeln
- den oranga kabeln till den grön/gula kabeln

➤ Anslut den trådlösa fjärrkontrollens bruna kabel till befintlig jordpunkt.

Avsluta monteringen

➤ Kläm fast jordledningen igen på minuspolen på fordonets batteri.

➤ Kontrollera om den trådlösa fjärrkontrollen fungerar som den ska.

➤ Sätt fast styrenheten med medföljande fastsättningsmaterial.

➤ Montera demonterade beklädnader/skydd igen.

_MT200_FO3.book Seite 28 Montag, 19. April 2010 7:30 19

I det følgende finner du kjøretøyspesifikke monteringsråd om MagicTouch MT200. Ytterligere informasjon finner du monterings- og bruksanvisningen.

1 Egnet for innmontering i følgende kjøretøy

Den trådløse fjernkontrollen MagicTouch MT200 FO3 (art.-nr. 9101300030) kan brukes i følgende kjøretøytyper:

- Ford Fiesta 03 – 05
- Ford Focus 98 – 03

Ingen påstyring av dobbellåsing eller standard alarmanlegg

2 Montere og koble til MT200

MERK
Bruk de røde knivkontaktene til ledninger opp til maks. 1 mm².
Bruk de blå knivkontaktene til ledninger fra 1,5 til 2,5 mm².

➤ Koble fra kabelen på minuspolen til kjøretøybatteriet.

Ford Fiesta fra 2003 – 2005

Elektrisk tilkobling skjer på sentrallås-styreenheten under dashbordet på førersiden (fig. 5 1, side 3) og på tenningslåsen (fig. 6 1, side 3).

➤ Demonter venstre nedre deksel på dashbordet og rattstammekledningen.

➤ Koble følgende ledninger på den trådløse fjernkontrollen ved hjelp av knivkontakter til nevnte ledninger og plugger på sentrallås-styreenheten (fig. 5 1, side 3):
  – Oransje/svart ledning til svart/oransje ledning fra pinne 10 på den 23-polede grønne pluggen
  – Hvit/svart ledning til svart/hvit ledning fra pinne 10 på den 23-polede grå pluggen
  – Blå ledning til blå ledning fra pinne 7 på den 23-polede blå pluggen
  – Blå/rød ledning til blå/rød ledning fra pinne 6 på den 23-polede blå pluggen

➤ Koble følgende ledninger på den trådløse fjernkontrollen ved hjelp av knivkontakter til nevnte ledninger på tenningslåsen (fig. 6 1, side 3):
  – Rød ledning til oransje/svart ledning
  – Oransje ledning til grønn/gul ledning

➤ Koble følgende ledninger på den trådløse fjernkontrollen ved hjelp av knivkontakter til den svarte ledningen fra jordingspunktet på rattstammen (fig. 7 1, side 4)

_MT200_FO3.book Seite 29 Montag, 19. April 2010 7:30 19

Ford Focus 1998 til 2002

Elektrisk tilkobling skjer på sentrallås-styreenheten (fig. 1 1, side 2) bak hanskerommet og på kabelbunten (fig. 2 1, side 2) over oppvarmingskassen.

➤ Ta ut hanskerommet ved å trykke forsiktig på siden.

➤ Koble følgende ledninger på den trådløse fjernkontrollen ved hjelp av knivkontakter til nevnte ledninger i den 16-polede pluggen på sentrallås-styreenheten (fig. 1 1, side 2):
- Rød ledning til oransje/hvit ledning fra pinne 1
- Brun ledning til svart ledning fra pinne 5
- Oransje ledning til grønn/hvit ledning fra pinne 10
- Hvit/svart ledning til svart/grønn ledning fra pinne 13
- Oransje/svart ledning til svart/oransje ledning fra pinne 16

➤ Koble følgende ledninger på den trådløse fjernkontrollen ved hjelp av knivkontakter til nevnte ledninger fra kabelbunten over oppvarmingskassen (fig. 2 1, side 2):
- Blå/rød ledning til rød/blå ledning
- Blå ledning til blå ledning

Ford Focus fra 2003

Elektrisk tilkobling skjer på sentrallås-styreenheten (fig. 3 1, side 2) bak hanskerommet og på kabelbunten (fig. 4 1, side 3) over oppvarmingskassen.

➤ Ta ut hanskerommet ved å trykke forsiktig på siden.

➤ Koble følgende ledninger på den trådløse fjernkontrollen ved hjelp av knivkontakter til nevnte ledninger og plugger på sentrallås-styreenheten (fig. 3 1, side 2):
- Oransje/svart ledning til svart/oransje ledning fra pinne 19 på den 23-polede grå pluggen
- Hvit/svart ledning til svart/grønn ledning fra pinne 16 på den 23-polede grønne pluggen
- Blå ledning til blå ledning fra pinne 3 på den 23-polede blå pluggen
- Blå/rød ledning til blå/rød ledning fra pinne 4 på den 23-polede blå pluggen

➤ Koble følgende ledninger på den trådløse fjernkontrollen ved hjelp av knivkontakter til nevnte ledninger fra kabelbunten over oppvarmingskassen (fig. 4 1, side 3):
- Rød ledning til oransje/svart ledning
- Oransje ledning til grønn/gul ledning

➤ Klem til den brune ledningen på den trådløse fjernkontrollen til et eksiterende jordingspunkt.

Avslutte monteringen

➤ Koble kabelen til minuspolen til kjøretøybatteriet igjen.

➤ Test funksjonen til den trådløse fjernkontrollen.

➤ Fest styreenheten med det vedlagte festematerialet.

➤ Monter demonterte paneler/deksler igjen.

_MT200_FO3.book Seite 30 Montag, 19. April 2010 7:30 19

Seuraavassa on MagicTouch MT200:n ajoneuvokohtaiset asennusohjeet. Kaikki muut tiedot löytyy asennus- ja käyttöohjeesta.

1 Sopii asennettavaksi seuraaviin ajoneuvoihin

Radiokauko-ohjainta MagicTouch MT200 FO3 (tuotenero 9101300030) voi käyttää seuraavissa ajoneuvotyypeissä:

- Ford Fiesta 03 – 05
- Ford Focus 98 – 03

Ei ohjaa takalukitusta ja sarjavarusteisiin kuuluvaa hälytyslaitetta

2 MT200:n asennus ja liittäminen

OHJE
Käytä punaisia ryöstöliittimiä johdoille, joiden poikkipinta-ala on maks. 1 mm².
Käytä sinisiä ryöstöliittimiä johdoille, joiden poikkipinta-ala on 1,5 – 2,5 mm².

➤ Irrota maadoitusnauha ajoneuvon akun miinusnavasta.

Ford Fiesta alkaen 2003 – 2005

Sähköinen liitäntä tehdään keskuslukituksen ohjauslaitteeseen kojelaudan alle kuljettajan puolelle (kuva 5 1, sivulla 3) ja virtalukkoon (kuva 6 1, sivulla 3).

➤ Irrota vasen alaverhous kojelaudasta sekä ohjauspylvään verhous.

➤ Liitä kukin radiokauko-ohjaimen seuraavista johtimista ryöstöliittimellä keskuslukituksen ohjauslaitteen mainittuihin johtimiin ja pistokkeisiin (kuva 5 1, sivulla 3):
  – oranssi/musta johdin 23-napaisen vihreän pistokkeen navasta 10 tulevaan musta/oranssiin johtimeen
  – valkoinen/musta johdin 23-napaisen harmaan pistokkeen navasta 10 tulevaan musta/valkoiseen johtimeen
  – sininen johdin 23-napaisen sinisen pistokkeen navasta 7 tulevaan siniseen johtimeen
  – sininen/punainen johdin 23-napaisen sinisen pistokkeen navasta 6 tulevaan siniseen/punaiseen johtimeen

➤ Liitä kukin radiokauko-ohjaimen seuraavista johtimista ryöstöliittimellä virtalukon mainittuihin johtimiin (kuva 6 1sivulla 3):
  – punainen johdin oranssi/mustaan johtimeen
  – oranssi johdin vihreä/keltaiseen johtimeen

➤ Liitä radiokauko-ohjaimen ruskea johdin ryöstöliittimellä ohjauspylvään maapisteen mustaan johtimeen (kuva 7 1, sivulla 4)

_MT200_FO3.book Seite 31 Montag, 19. April 2010 7:30 19

Ford Focus 1998 – 2002

Sähköinen liitäntä tehdään keskuslukituksen ohjauslaitteeseen (kuva 1 1, sivulla 2) haskalokeron taakse ja johtonippuun (kuva 2 1, sivulla 2) lämmitinkotelon päälle.

➤ Ota hanskalokero pois paikaltaan painamalla sitä varovasti sivuun.

➤ Liitä kukin radiokauko-ohjaimen seuraavista johtimista ryöstöliittimellä keskuslukituksen ohjauslaitteen 16-napaisen pistokkeen mainittuihin johtimiin (kuva 1 1, sivulla 2):
- punainen johdin oranssi/valkoiseen johtimeen navasta 1
- ruskea johdin mustaan johtimeen navasta 5
- oranssi johdin vihreä/valkoiseen johtimeen navasta 10
- valkoinen/musta johdin musta/vihreään johtimeen navasta 13
- oranssi/musta johdin musta/oranssiin johtimeen navasta 16

➤ Liitä kukin radiokauko-ohjaimen seuraavista johtimista ryöstöliittimellä lämmitinkotelon päällä olevan johtonipun mainittuihin johtimiin (kuva 2 1, sivulla 2):
- sininen/punainen johdin punainen/siniseen johtimeen
- sininen johdin siniseen johtimeen

Ford Focus alkaen vuodesta 2003

Sähköinen liitäntä tehdään keskuslukituksen ohjauslaitteeseen (kuva 3 1, sivulla 2) haskalokeron taakse ja johtonippuun (kuva 4 1, sivulla 3) lämmitinkotelon päälle.

➤ Ota hanskalokero pois paikaltaan painamalla sitä varovasti sivuun.

➤ Liitä kukin radiokauko-ohjaimen seuraavista johtimista ryöstöliittimellä keskuslukituksen ohjauslaitteen mainittuihin johtimiin ja pistokkeisiin (kuva 3 1sivulla 2):
- oranssi/musta johdin 23-napaisen harmaan pistokkeen navasta 19 tulevaan musta/oranssiin johtimeen
- valkoinen/musta johdin 23-napaisen vihreän pistokkeen navasta 16 tulevaan musta/vihreään johtimeen
- sininen johdin 23-napaisen sinisen pistokkeen navasta 3 tulevaan siniseen johtimeen
- sininen/punainen johdin 23-napaisen sinisen pistokkeen navasta 4 tulevaan siniseen/punaiseen johtimeen

➤ Liitä kukin radiokauko-ohjaimen seuraavista johtimista ryöstöliittimellä lämmitinkotelon päällä olevan johtonipun mainittuihin johtimiin (kuva 4 1, sivulla 3):
- punainen johdin oranssi/mustaan johtimeen
- oranssi johdin vihreä/keltaiseen johtimeen

➤ Liitä radiokauko-ohjaimen ruskea johdin olemassa olevaan maapisteeseen.

Asennuksen päättäminen

➤ Liitä maadoitusnauha takaisin ajoneuvon akun miinusnapaan.

➤ Testaa radiokauko-ohjaimen toiminta.

➤ Kiinnitä ohjauslaite oheisella kiinnitysmateriaalilla.

➤ Asenna irrotetut verhoukset/peitteet takaisin.

Dometic GROUP

(D) **Dometic WAECO International GmbH**
Hollefeldstraße 63 · D-48282 Emsdetten
☏ +49 (0) 2572 879-195 · 🖷 +49 (0) 2572 879-322
Mail: info@dometic-waeco.de · Internet: www.dometic-waeco.de

Europe

(A) **Dometic Austria GmbH**
Neudorferstrasse 108
2353 Guntramsdorf
☏ +43 2236 908070
🖷 +43 2236 90807060
Mail: info@waeco.at

(CH) **Dometic Switzerland AG**
Riedackerstrasse 7a
CH-8153 Rümlang (Zürich)
☏ +41 44 8187171
🖷 +41 44 8187191
Mail: info@dometic-waeco.ch

(DK) **Dometic Denmark A/S**
Nordensvej 15, Taulov
DK-7000 Fredericia
☏ +45 75585966
🖷 +45 75586307
Mail: info@waeco.dk

(E) **Dometic Spain S.L.**
Avda. Sierra del Guadarrama, 16
E-28691 Villanueva de la Cañada
Madrid
☏ +34 902 111 042
🖷 +34 900 100 245
Mail: info@dometic.es

(F) **Dometic S.N.C.**
ZA du Pré de la Dame Jeanne
F-60128 Plailly
☏ +33 3 44633500
🖷 +33 3 44633518
Mail: info@dometic.fr

(FIN) **Dometic Finland OY**
Mestarintie 4
FIN-01730 Vantaa
☏ +358 20 7413220
🖷 +358 9 7593700
Mail: info@dometic.fi

(I) **Dometic Italy S.p.A.**
Via Virgilio, 3
I-47100 Forlì
☏ +39 0543 754901
🖷 +39 0543 756631
Mail: info@dometic.it

(N) **Dometic Norway AS**
Skolmar 24
N-3232 Sandefjord
☏ +47 33428450
🖷 +47 33428459
Mail: firmapost@waeco.no

(NL) **Dometic Benelux B.V.**
Ecustraat 3
NL-4879 NP Etten-Leur
☏ +31 76 5029000
🖷 +31 76 5029090
Mail: info@dometic.nl

(S) **Dometic Scandinavia AB**
Gustaf Melins gata 7
S-42131 Västra Frölunda (Göteborg)
☏ +46 31 7341100
🖷 +46 31 7341101
Mail: info@waeco.se

(UK) **Dometic UK Ltd.**
Dometic House · The Brewery
Blandford St. Mary
Dorset DT11 9LS
☏ +44 844 626 0133
🖷 +44 844 626 0143
Mail: sales@dometic.co.uk

Overseas + Middle East

(AUS) **WAECO Pacific Pty. Ltd.**
1 John Duncan Court
Varsity Lakes QLD 4227
☏ +61 7 55076000
🖷 +61 7 55076001
Mail: sales@dometic-waeco.com.au

(HK) **WAECO Impex Ltd.**
Suites 2207-2211 · 22/F · Tower 1
The Gateway · 25 Canton Road,
Tsim Sha Tsui · Kowloon
Hong Kong
☏ +852 24611386
🖷 +852 24665553
Mail: info@dometic-waeco.com.hk

(ROC) **WAECO Impex Ltd.**
Taipei Office
2 FL-3 · No. 56 Tunhua South Rd, Sec 2
Taipei 106, Taiwan
☏ +886 2 27014090
🖷 +886 2 27060119
Mail: marketing@dometic-waeco.com.tw

(UAE) **Dometic AB**
Regional Office Middle East
P O Box 74775
Dubai, United Arab Emirates
☏ +971 4 321 2160
🖷 +971 4 321 2170
Mail: info@dometic.ae

(USA) **Dometic Marine Division**
2000 N. Andrews Ave. Extension
Pompano Beach, FL 33069 USA
☏ +1 954 973 2477
🖷 +1 954 979 4414
Mail: marinesales@dometicusa.com

3.03.05.01752 04/2010

www.waeco.com