WAECO
AirCon Service

AirCon Service Center ASC 5000 RPA, ASC 5500 RPA

Servisna stanica za klima uređaje

Uputstvo za rukovanje

Sadržaj

1 O ovom Uputstvu za rukovanje 5
1.1 Stalna telefonska veza 5
1.2 Objašnjenje simbola navedenih u Uputstvu za rukovanje 6
2 Bezbednost 7
2.1 Opšte bezbednosne napomene 7
2.2 Bezbednost pri radu sa uređajem 7
2.3 Bezbednost pri radu sa rashladnim sredstvima 8
2.4 Pogonske mere kod korišćenja uređaja 9
2.5 Upozorenja na AirCon Service Center 10
2.3 Bezbednost pri radu sa rashladnim sredstvima 8
3 Obim isporuke 11
4 Pribor 12
5 Namenska upotreba 12
6 AirCon Service Center – pregled 13
6.1 Prednja strana 13
6.2 Zadnja strana i pogled sa strane 14
7 Prvo puštanje u rad 15
7.1 Procedura kod interne kontrole zaptivenosti ASC 5000 RPA, ASC 5500 RPA 15
7.2 Postavljanje i uključivanje 15
7.3 Stand-by meni 17
7.4 Izbor jezika 17
7.5 Unošenje podataka o firmi 18
7.6 Unos datuma i vremena 18
7.7 Promena unetih vrednosti 19
7.8 Postavljanje boca za ulja i UV aditiv 20
7.9 Upisivanje veličine boce 21
7.10 Analiza rashladnog sredstva 22
7.11 Verifikovanje jedinice za analizu 24
7.12 Punjenje unutrašnje boce za rashladno sredstvo 25
8 Pogon 27
8.1 Brzi program 27
8.2 Korisničke šifre 29
8.3 Postavljanje lične baze podataka 32
8.4 Prikazivanje potrošnje rashladnog sredstva 33
8.5 Test klima uređaja bez servisa rashladnog sredstva 35
8.6 Pojedinačni procesi 37
8.7 Ispiranje klima uređaja 41

9 Servisni radovi 44
9.1 Kontrola zaptivenosti 44
9.2 Kontrola nulte tačke vage za ulje 44
9.3 Zamena filtera sušača 46
9.4 Održavanje filtera 48
9.5 Kalibracija senzora pritiska. 49
9.6 Zamena ulja u vakuum pumpi 50
9.7 Stanje brojača 53
9.8 Korekcija količine punjenja kod dužih servisnih creva 54
9.9 Zamena papira na štampaču 55
9.10 Zamena Flash-Memory kartice. 55
9.11 Zamena boce za staro ulje 57
9.12 Čišćenje i nega. 58
10 Uklanjanje 59
10.1 Uklanjanje ispuštenih tečnosti 59
10.2 Uklanjanje materijala za pakovanje 59
10.3 Uklanjanje starog uređaja. 59
11 Šta uraditi, kada? 60
12 Tehnički podaci. 63

1 O ovom Uputstvu za rukovanje

U ovom Uputstvu za rukovanje opisana je servisna stanica za klima uređaje (AirCon Service Center) ASC 5000 RPA, ASC 5500 RPA.

Ovo Uputstvo za rukovanje namenjeno je osobama koje održavaju klima uređaje u vozilima i imaju stručno znanje za ove poslove.

U ovom Uputstvu za rukovanje navedena su sva uputstva za siguran i efikasan rad servisne stanice za klima uređaje. Pre nego što uređaj prvi put pustite u pogon, pažljivo pročitajte ovo Uputstvo za rukovanje.

Osim toga vodite računa i o:

- Dometic WAECO Priručnik za obuku „Klimatizacija vozila – tehničke osnove“
- Dometic WAECO informaciona brošura „Klimatizacija vozila – zakonske osnove“
- Uputstva proizvođača rashladnog sredstva
- Napomene o radu sa zapaljivim gasovima npr. od proizvođača rashladnog sredstva
- Eventualno posebna uputstva za održavanje klima uređaja za vozila koja važe u vašem preduzeću

Čuvajte ovo Uputstvo za rukovanje u pregradi za odlaganje u AirCon Service Centers-u da bi po potrebi brzo pronašli potrebnu informaciju.

1.1 Stalna telefonska veza

Ako trebate dalje informacije o AirCon Service Center, koje ne možete da nađete u Uputstvu za rukovanje, molimo stupite u kontakt sa nama preko

stalne telefonske veze (Tel.: +49 (0) 25 72 / 8 79-1 91)

1.2 Objašnjenje simbola navedenih u Uputstvu za rukovanje

UPOZORENJE!
Bezbednosna napomena: Nepridržavanje može dovesti do smrti ili teških povreda.

OPREZ!
Bezbednosna napomena: Nepridržavanje može dovesti teških povreda.

PAŽNJA!
Nepridržavanje može dovesti do materijalne štete i ugroziti funkciju proizvoda.

SAVET
Dopunske informacije o rukovanju proizvodom.

Ovim uređajem sme da radi samo obučeno osoblje.

Format	Značenje	Primer
Boldovano	Oznake koje se nalaze na uređaju	Pritisnuti **ENTER**.
„Boldovano“	Prijave na displeju	**„Brzi program“**
• Tekst • Tekst	Nabrajanje proizvoljnim redosledom	• Sigurnosni kontrolor pritiska • Sigurnosni ventil
1. Tekst 2. Tekst 3. Tekst	Koraci u radu koji se vrše navedenim redosledom	1. Priključiti uređaj. 2. Uključiti uređaj. 3. Pritisnuti taster za izbor.
✓ Tekst	Rezultat jednog koraka u radu	✓ Uređaj je spreman za rad.
Tekst (**1**)	Brojevi delova koji se odnose na pregled (strana 13 i strana 14)	Na tastaturi (**8**) uneti željene podatke.
Tekst (**A**)	Oznake delova koji se odnose na slike prikazane u radnim koracima	Izvaditi filtersko postolje (**E**) na levoj strani.

2 Bezbednost

Proizvođač ne preuzima odgovornost za štete nastale usled sledećeg:

- Grešaka u montaži ili pri priključivanju
- Oštećenja proizvoda usled mehaničkog uticaja i prenapona
- Izmene izvršene na uređaju bez izričitog odobrenja proizvođača
- Namena u druge svrhe izvan namene navedene u uputstvu i pogonskom sredstvu
- Popravke servisnog uređaja od strane neobučenog osoblja

2.1 Opšte bezbednosne napomene

AirCon Service Center sme da koristi samo osoblje, koje ima diplomu o tehničkom obrazovanju i poznaje način rada i osnovne principe uređaja AirCon Service Center, uređaja za hlađenje i klima uređaja kao i rashladnih sredstva.

Pre nego što AirCon Service Center prvi put pustite u pogon, pažljivo pročitajte ovo Uputstvo za rukovanje.

Uređaj koristite samo za navedenu namenu.

Ne vršite izmene ili rekonstrukcije na uređaju AirCon Service Center.

Radovi na održavanju klima uređaja vozila ne smeju se obavljati kada je motor vruć.

Kada se vrše popravke sistema za klimatizaciju vozila temperatura sastavnih i okolnih delova mora biti manja od 405 °C.

2.2 Bezbednost pri radu sa uređajem

Uređaj ne koristite kada je velika vlaga.

Ne koristite uređaj na otvorenom kada pada kiša.

Uređaj ne koristite u blizini toplotnih izvora (npr. grejanja) ili direktno izloženog suncu.

AirCon Service Center ne koristite u prostoriji u kojoj postoji opasnost od eksplozije (na primer u prostorijama za punjenje akumulatora ili u kabini za lakiranje), vidi propise o pogonskoj sigurnosti BGR 157/TRG 250, 280, 316.

AirCon Service Center ne puštajte u pogon ako je oštećen.

Pre svakog puštanja u rad ili pre punjenja uređaja AirCon Service Center proverite da li je uređaj sa svim servisnim crevima neoštećen i da li su zatvoreni svi ventili.

Uređaj uvek postavite na ravnu podlogu i uakočite prednje točkove.

Za dopunjavanje AirCon Service Center uređaja koristite samo odobrene boce sa rashladnim sredstvom sa sigurnosnim ventilom.

Ispraznite servisna creva pre nego što odvojite priključke.

Koristite isključivo rashladno sredstvo R-1234yf. Ako se rashladno sredstvo meša sa drugim rashladnim sredstvom, može doći do oštećivanja AirCon Service Center uređaja, odnosno klima uređaja u vozilu.

Koristite isključivo WAECO UV aditive. Ako se koriste drugi UV aditivi može doći do oštećenja uređaja AirCon Service Center. Gubi se svako pravo iz garancije.

Pre isključivanja AirCon Service Center uređaja proverite da li je završen izabrani program i da li su zatvoreni svi ventili. U suprotnom može doći do curenja rashladnog sredstva.

Uvek koristite glavni prekidač AirCon Service Center-a za uključivanje i isključivanje. Uređaj ne ostavljajte bez nadzora sve dok je uključen.

Uređaj sme da održava i popravlja samo kvalifikovano i ovlašćeno osoblje podobnih i ovlašćenih stručnih firmi.

U dovode rashladnog sredstva na uređaju AirCon Service Center i u klima uređaj u vozilu ne ubacujte komprimovani vazduh. Mešavina komprimovanog vazduha i rashladnog sredstva može biti zapaljiva i eksplozivna.

2.3 Bezbednost pri radu sa rashladnim sredstvima

Radovi na održavanju klima uređaja vozila ne smeju se obavljati kada je motor vruć.

Kada se vrše popravke sistema za klimatizaciju vozila temperatura sastavnih i okolnih delova mora biti manja od 405 °C.

Nosite opremu za ličnu zaštitu (zaštitne naočari i zaštitne rukavice) i izbegavajte telesni kontakt sa tečnostima za hlađenje. Telesni kontakt sa rashladnim sredstvom dovodi do izvlačenja toplote iz tela tako da na kontaktnim površinama mogu nastati promrzline.

Uvek vodite računa da u toku rada, punjenja ili pražnjenja rashladnih sredstava kao i prilikom popravki ili servisiranje ne dođe do curenja rashladne tečnosti i da ne dospe u tlo.
Na taj način se krše odredbe ekoloških zakona. Izbegava se takođe, da se postojanjem rashladnog sredstva u okolini uređaja otežava ili onemogućava pronalaženje mesta propuštanja na vozilu ili na uređaju.

Ne udišite isparenja rashladne tečnosti. Isparenja rashladnog sredstva doduše nisu otrovna, ali potiskuju kiseonik potreban za disanje.

Rashladno sredstvo ne sme da se koristi u prostorijama koje su u nižem nivou (npr. kanali za montažu, šahtovi). Rashladno sredstvo je teže od kiseonika i potiskuje zbog toga kiseonik potreban za disanje. Prilikom radova u neprovetrenim kanalima za montažu može doći do nedostatka kiseonika.

Preduzmite mere da iscurelo rashladno sredstvo ne dospe u kanalizaciju.

Posebne informacije o rashladnom sredstvu R-1234yf i o sigurnosnim merama kao i zaštiti ljudi i stvari uključujući protivpožarnu zaštitu možete da vidite u tehničkim listovima proizvođača rashladnog sredstva.

2.4 Pogonske mere kod korišćenja uređaja

Korisnik mora da obezbedi uputstvo za rad za svaki uređaj za punjenje (AirCon Service Centar) prema TRG 402. Zaposleni moraju da budu obučeni za rad sa uređajem na osnovu tog uputstva za rad.

Korisnik mora da se pobrine za to da se zaposleni barem jednom godišnje obuče u sledećim pitanjima:

- posebni rizici kod rada sa gasovima pod pritiskom
- sigurnosni propisi pri radu sa gasovima pod pritiskom
- zdravstvene mere pri radu sa gasovima pod pritiskom
- rukovanje uređajem i obavljanje servisnih radova na uređaju

Korisnik uređaja mora da se pobrine da osoblje, koje je zaduženo za servis i popravke kao i proveravanje zaptivanja, ima sertifikat za rad sa rashladnim sredstvima i uređajima za punjenje.

Sertifikati kao i znanje o važećim propisima i normama može da se stekne kroz obuku u npr. zanatskoj komori, industrijskoj i privrednoj komori ili u nekoj drugoj akreditovanoj obrazovnoj ustanovi.

2.5 Upozorenja na AirCon Service Center

Pažnja !

Obratite pažnju na Uputstvo za rukovanje!

Uređaj priključite samo na utičnicu sa naizmeničnom strujom od 230 V / 50 Hz!

Zaštitite uređaj od kiše!

Nosite rukavice prilikom rada sa rashladnim sredstvom!

Nosite zaštitne naočare prilikom rada sa rashladnim sredstvom!

Obučeno osoblje!

2.6 Sigurnosni uređaji

- Sigurnosni kontrolor pritiska: Isključuje kompresor kada je normalan radni pritisak previsok.
- Sigurnosni ventil: Dodatni sigurnosni uređaj koji sprečava pucanje vodova ili boca u slučaju nastanka prevelikog pritiska uprkos postojanju sigurnosnog kontrolora pritiska.
- Ventilator i električna kutija (uključivanje sa zakašnjenjem): Prilikom startovanja, proverite da li radi ventilator.
- Kontakti za otvaranje vrata protiv otvaranja prednjeg dela kućišta i poklopca sušača u toku rada.

3 Obim isporuke

AirCon Service Center i isporučeni pribor pažljivo su provereni pre otpremanja.

Nakon prispeća isporuke proverite da li su isporučeni svi navedeni delovi i da li su neoštećeni.

Ukoliko neki delovi nedostaju ili su oštećeni obavestite o tome preduzeće koje je odgovorno za transport.

Oznaka
Adapter za bocu novog ulja i UV kontrasnog sredstva od 500 ml
Zatvorena patentirana boca za staro ulje
Boca za testiranje profesionalna boca za ulje (ND 12), 100 ml
Zaštitni poklopac uređaja
Zaštitne naočare / zaštitne rukavice
Uputstvo za rukovanje

PAŽNJA!
Za bezbedan rad i za kalibriranje Vam je potrebno rashladno sredstvo R-1234yf (**nije** sadržano u isporuci).
Trenutno se isporučuju boce sa rashladnim sredstvom sa različitim priključnim navojima; oni **nisu** sadržani u isporuci.

4 Pribor

Kao pribor može se nabaviti (nije sadržano u obimu isporuke):

Oznaka	Kat. br.
Boca za staro ulje, 500 ml	4440600131
Rezervni filter sa filterskim kodom za održavanje	4445900221
Zaštitni poklopac uređaja	4445900081
Rezervna rolna papira za štampač (termo papir) (VPE 4)	4445900088
Zaštitne naočare	8885400066
Zaštitne rukavice	8885400065
Ulje za vakuum pumpu, 1000 ml	8887200018

5 Namenska upotreba

AirCon Service Center ASC 5000 RPA, ASC 5500 RPA (broj artikla: 9103301870) namenjen je održavanju klima uređaja u vozilima. Uređaj je koncipiran za komercijalnu upotrebu.

Uređajem AirCon Service Center smeju da rukuju samo osobe koje poseduju odgovarajuće stručno znanje za održavanje klima uređaja.

Uređajem AirCon Service Center mogu da se održavaju samo klime za vozila koje koriste rashladnu tečnost R R-1234yf.

AirCon Service Center podoban je samo za odobrene pogonske materije.

6 AirCon Service Center – pregled

6.1 Prednja strana

1 Manometar podpritiska

2 Crvena statusna lampica „Punjenje“

3 Plava statusna lampica „Vakuumiranje“

4 Žuta lampica statusa za „ECO dubinsko pražnjenje“

5 Zelena statusna lampica „Usisavanje“

6 Manometar visokog pritiska

7 Displej

8 Tastatura

9 Jedinica za analizu gasa

10 Prednji poklopac

11 Ventilator vakuum pumpe

12 Podesivi prednji točkići

13 Priključak servisnog creva podpritiska (plavo)

14 Priključak servisnog creva visokog pritiska (crveno)

15 Servisna spojnica za priključak visokog pritiska (crveno)

16 Servisna spojnica za priključak podpritiska (plavo)

17 Štampač

18 Signalna tabla

6.2 Zadnja strana i pogled sa strane

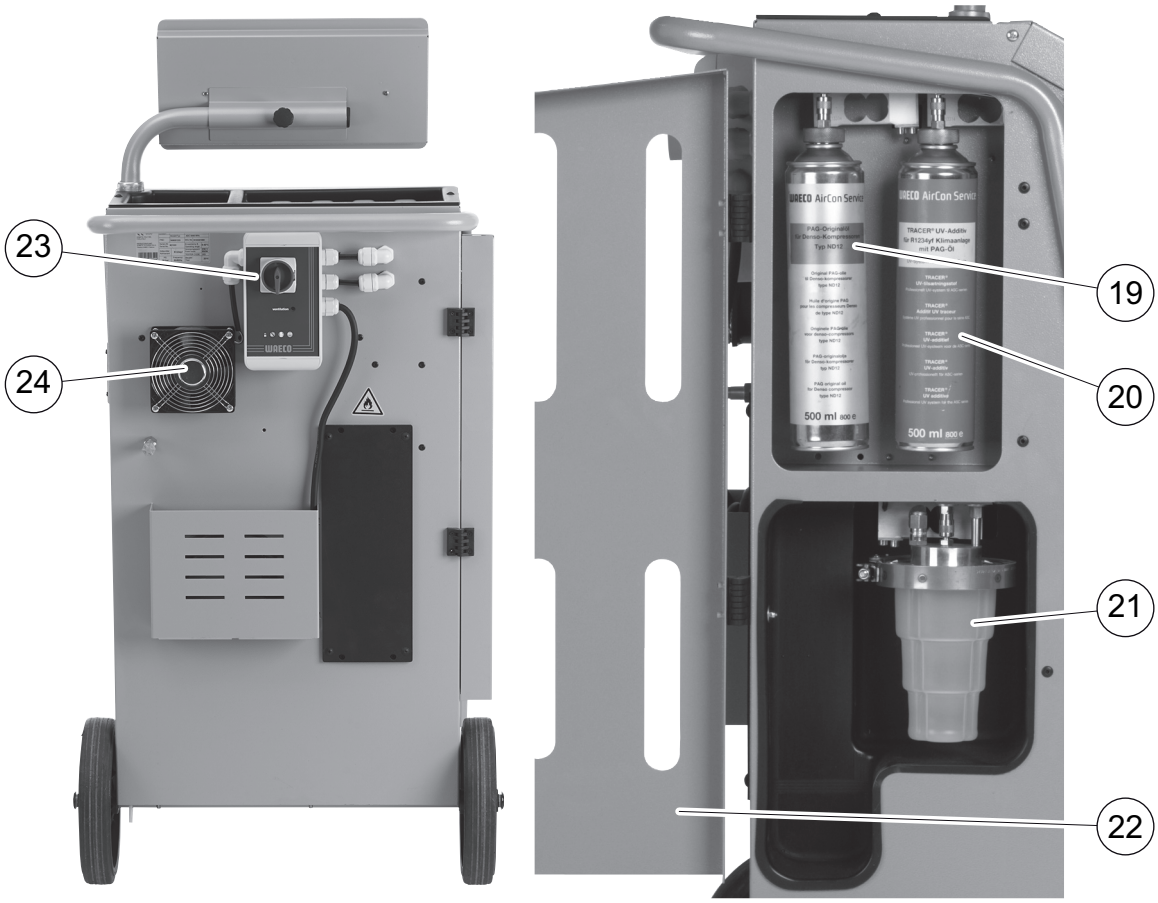

19 Boca za novo ulje (100 ml)

20 Boca za UV aditiv (**nije** sadržano u obimu isporuke)

21 Patentirana boca za staro ulje

22 Poklopac

23 Glavni prekidač

24 Ventilator

7 Prvo puštanje u rad

7.1 Procedura kod interne kontrole zaptivenosti ASC 5000 RPA, ASC 5500 RPA

Svakodnevno se automatski vrši interna kontrola pritiska u uređaju.

- Prvo se testira da li su priključena servisna creva za klima uređaj ili da li eventualno servisne spojnice nisu montirane.
- Ako u crevima ima još prisika, izdaje se signal greške. Ako su servisna creva napunjena, vrši se analiza rashladnog sredstva i potom se rashladno sredstvo reciklira kod **„Analyse ok“**. Nakon toga se vrši ispitivanje vakuuma. Pri tome se evakuiše više delova uređaja. Nakon završenog ispitivanja vakuuma, kroz delove uređaja se pušta rashladno sredstvo – sada se vrši testiranje pod pritiskom u trajanju od 6 minuta, pri čemu svi odgovarajući magnetni ventili ostaju otvoreni da bi odmah mogao da se konstatuje pad pritiska. Nakon završenog postupka, usisava se rashladno sredstvo i uređaj je spreman za servisne radove.

7.2 Postavljanje i uključivanje

1. AirCon Service Center dovezite do radnog mesta i učvrstiti prednje točkove (**12**).

SAVET
U toku rada uređaj mora da stoji na čvrstoj i vodoravnoj podlozi radi ispravnog merenja.

2. AirCon Service Center priključite na strujnu mrežu.
3. Za uključivanje postaviti glavni prekidač (**23**) na položaj I.
   35 sekundi traje odloženo uključivanje i kućište se ventilira. Zatim se na displeju prikazuje (**7**) nekoliko sekundi broj verzije softvera:

```
WAECO
ASC              5000   SW     HF00
R1234yf                 DB     P.ZZ
                        SN     XXXXXX
```

„SW“: Stanje softvera
„DB“: Baza podataka
„SN“: Serijski broj

Zatim se prikazuje sledeća prijava:

```
Unutrasnja boca
Sa?ekajte
```

✓ Zatim se vrši testiranje softvera uređaja AirCon Service Center.

```
Provera programa
Sa?ekajte
```

✓ Zatim se vrši kontrola zaptivenosti.

```
Tightness test
Sa?ekajte
```

```
Iskljucite uredjaj i
postavite ga na
otvoren prostor!
```

Izneti uređaj na otvoreni prostor.

Priključiti napon.

Uređaj pokazuje sledeću prijavu:

```
Da li je uredjaj van
i na sigurnom?
Zabranjeno pusenje!
```

Za potvrdu pritisnite **ENTER**.

Ako se u rezervoaru za rashladno sredstvo nalazi previsoki procenat nekondenzujućih gasova (NKGs), uređaj automatski ispušta nekondenzujuće gasove.

✓ Nakon toga se ispituje uređaj za analizu.

```
Test analizatora gasa
Povezite crevo VP
na eksternu bocu
cistog R1234YF gasa
```

✓ Na kraju postupka startovanja AirCon Service Center pokazuje sledeće:

```
Uredjaj je spreman
za upotrebu
```

Za potvrdu pritisnite **ENTER**.

Uređaj pokazuje sledeću prijavu:

```
Ras. tecnost          g.        XXXX
Novo ulje             ml         XXX
UV boja               ml         XXX
11:56:35                     10/03/17
```

SAVET
Šifre za grešku, koje se pojavljuju u toku prvog puštanja u rad (vidi strana 61), ignorisati i premostiti sa **ENTER**.

7.3 Stand-by meni

U stand-by meniju daju se informacije o aktuelnoj količini punjenja kao i vremenskoj pedešenosti AirCon Service Center uređaja.

Prikazuje se:

- Količina punjenja rashladnog sredstva
- Količina punjenja novog ulja
- Količina punjenja UV aditiva
- Vreme
- Datum

7.4 Izbor jezika

1. Pritisnuti taster sa strelicom ↑ ili ↓ za napuštanje osnovnog menija.
2. U osnovnom meniju strelicama ↑ ili ↓ izabrati **„Drugi meniji“**:

```
Brzi program          □
Pojedina?ni proces    □
Drugi meniji          ■
ENTER-DA              ↕
```

3. Za potvrdu pritisnite **ENTER**.
4. Strelicom ↓ izaberite **„Servis“**.
5. Za potvrdu pritisnite **ENTER**.
6. Unesite šifru **„5264“**.
7. Strelicama ↑ ili ↓ izabrati željeni jezik.
8. Za potvrdu pritisnite **ENTER**.
9. Pritisnite **STOP**. Aktivira se izabrani jezik i prikazuje se stand-by meni.

7.5 Unošenje podataka o firmi

Podaci o firmi se štampaju u svakom servisnom izveštaju.

1. U osnovnom meniju strelicama ↑ ili ↓ izabrati **„Drugi meniji“**:

```
Brzi program          □
Pojedina?ni proces    □
Drugi meniji          ■
ENTER-DA              ↕
```

2. Za potvrdu pritisnite **ENTER**.
3. Strelicom ↓ izaberite **„Servis“**.
4. Za potvrdu pritisnite **ENTER**.
5. Unesite šifru **„3282“**.
6. Podaci o firmi na displeju se prikazuju u trećem redu (**7**).
   Može se uneti pet redova sa po 20 karaktera.
   Na displeju se pojavljuje broj prikazanih redova sa podacima o firmi iza prijave **„Unesite podatke o firmi“** (**„01“** do **„05“**).
   Strelicama ↑ ili ↓ bira se željeni red podataka o firmi.
7. Pomoću tastature (**8**) i strelica uneti željene podatke:
   Za promenu sa velikih na mala slova pritisnuti info taster (A/a) .
   Za brisanje pojedinačnih redova, kratko pritisnite taster **C**.
   Za brisanje prikazanog reda, pritisnite duže taster **C**.
8. Za potvrdu pritisnite **ENTER**.
9. Pritisnite **STOP**. Podešeni podaci su aktivni.
10. Ponovo pritisnite **STOP** da bi prešli u stand-by meni.

7.6 Unos datuma i vremena

Datum i vreme se štampaju zajedno sa podacima o firmi u svakom servisnom izveštaju.

1. U osnovnom meniju strelicama ↑ ili ↓ izabrati **„Drugi meniji“**:

```
Brzi program          □
Pojedina?ni proces    □
Drugi meniji          ■
ENTER-DA              ↕
```

2. Za potvrdu pritisnite **ENTER**.
3. Strelicom ↓ izaberite **„Servis“**.
4. Za potvrdu pritisnite **ENTER**.
5. Unesite šifru **„8463“**.
6. Pomoću tastature i strelica uneti željene podatke.
7. Za potvrdu pritisnite **ENTER**.
8. Pritisnite **STOP** da bi prešli u stand-by meni.

7.7 Promena unetih vrednosti

AirCon Service Center već ima podešene vrednosti za najvažnije servisne radove. Ove unete vrednosti se automatski pojavljuju prilikom pozivanja odgovarajućeg menija.

Sledeće podešene vrednosti mogu da se prilagode u slučaju potrebe:

Parametri	Fabrički zadate vrednosti
Vreme čekanja za povećanje pritiska min.	1
Vreme vakuumiranja min.	30
Kontrolno vreme vakuumiranja min.	4
Novo ulje ml. (dodatna količina)	0
UV aditiv ml.	0
Količina punjenja g.	500
Štampati usisanu količinu?	Da
Veličina boce ml	500

1. U osnovnom meniju strelicama ↑ ili ↓ izabrati **„Drugi meniji“**:

```
Brzi program        □
Pojedina?ni proces  □
Drugi meniji        ■
ENTER-DA            ↕
```

2. Za potvrdu pritisnite **ENTER**.
3. Strelicom ↓ izaberite **„Servis“**.
4. Za potvrdu pritisnite **ENTER**.
5. Unesite šifru **„3724“**.
6. Pomoću tastature i strelica uneti željene podatke.
7. Za potvrdu pritisnite **ENTER**.
8. Pritisnite **STOP** da bi prešli u stand-by meni.

7.8 Postavljanje boca za ulja i UV aditiv

SAVET
Koristite isključivo ulja i UV aditive odobrene za R-1234yf. Pridržavajte se Napomene proizvođača vozila.

Trenutno postojeće količine prikazuju se u stand-by meniju.

1. Otvorite poklopac (**22**) na levoj strani i postavite bocu na brzohodni zatvarač:
   – Boca za novo ulje (**19**)
   – Boca za UV aditiv (**20**) i
   – Boca za staro ulje (**21**)

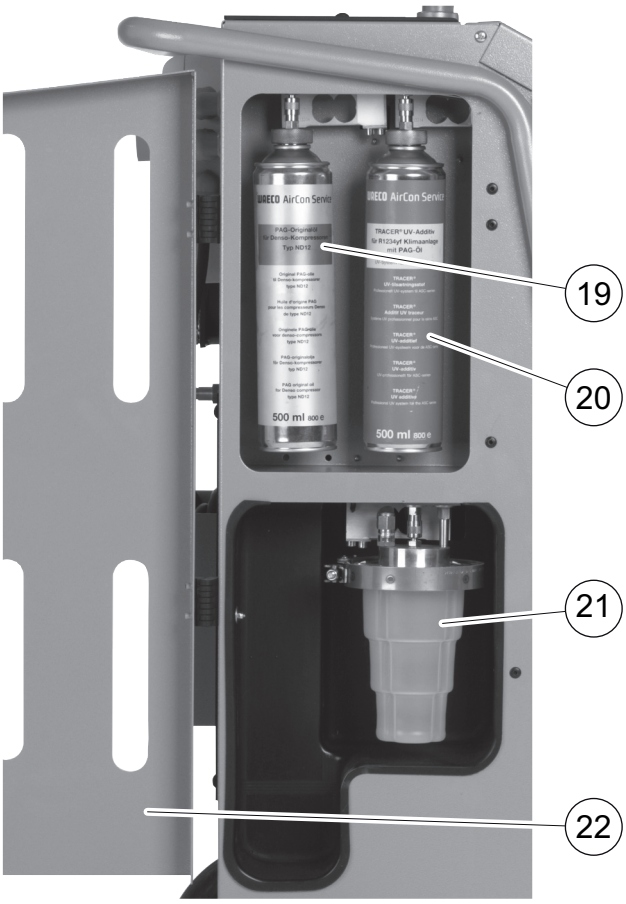

2. Zatvorite poklopac (**22**).
3. Unesite veličinu boce za novo ulje i UV aditiv (vidi poglavje „Upisivanje veličine boce“ na strani 21).

7.9 Upisivanje veličine boce

Za novo ulje i UV aditiv mogu se koristiti boce od 500 ml (**B**) ili 250ml (**C**) (pribor). Određena veličina boce mora da se upiše u AirCon Service Center.

1. U osnovnom meniju strelicama ↑ ili ↓ izabrati **„Drugi meniji“**:

```
Brzi program        □
Pojedina?ni proces  □
Drugi meniji        ■
ENTER-DA            ↕
```

2. Za potvrdu pritisnite **ENTER**.
3. Strelicom ↓ izaberite **„Servis“**.
4. Za potvrdu pritisnite **ENTER**.
5. Unesite šifru **„2688“**.
6. Strelicama aktivirati željena polja (tamna polja su aktivna).
7. Za potvrdu pritisnite **ENTER**.
8. Pritisnite **STOP** da bi prešli u stand-by meni.

7.10 Analiza rashladnog sredstva

SAVET
Uređaj AirCon Service Center analizira stepen čistoće rashladnog sredstva pre usisavanja. Ako je on ispod 95 %, uređaj ne prihvata rashladno sredstvo.

Pre svakog usisavanja iz vozila ili pre punjenja internog rezervoara rashladnog sredstva automatski se startuje analiza rashladnog sredstva.

```
Refrigerant Test

Warm up
Please wait!
```

```
Refrigerant Test
Please wait!

STOP-IZLAZ
```

Kada treperi **„Please wait!“**, vrši se analiza rashladnog sredstva.

7.10.1 Pozitivan rezultat analize rashladnog sredstva

Ako rashladno sredstvo nije zagađeno, uređaj AirCon Service Center po završenoj analizi pokazuje sledeće:

```
Refrigerant Test

OK!
```

Može da se radi sa uređajem AirCon Service.

7.10.2 Negativan rezultat analize rashladnog sredstva

Ako je negativan rezultat analize rashladnog sredstva, na uređaju AirCon Service Center se prikazuje:

```
Refrigerant Test
Fail
Try again?
ENTER-DA                    Ne
```

1. **„Try again?“** (Sva podešavanja) potvrdite sa **ENTER**.

AirCon Service Center vrši ukupno tri analize. Ako je negativan rezultat i treće analize, na uređaju AirCon Service Center se prikazuje:

```
PAZNJA !
Bad refrigerant!

Read user manual!
```

2. Pritisnite **STOP**.

```
PLS contact the car
manufacturer!

ENTER-DA
```

3. Rezervoar za staro sredstvo priključiti na priključak za staro sredstvo i potvrditi sa **ENTER**.
4. Kada uređaj AirCon Service Center ukloni uzorak, skinuti priključke sa uređaja AirCon Service Center i isprazniti servisna creva.
5. Uređaj isključiti i izneti na otvoreni prostor.

OPREZ!
Nosite zaštitne rukavice i zaštitne naočari.

6. Pažljivo odvojiti servisne spojnice za visok i nizak pritisak i pustiti da izađe gas.
7. Verifikovati jedinicu za analizu uređaja AirCon Service Centers: vidipoglavje „Verifikovanje jedinice za analizu“ na strani 24.

7.11 Verifikovanje jedinice za analizu

Ovim korakom se sa svežim R-1234yf testira da li jedinica za analizu uređaja AirCon Service Center-a pravilno funkcioniše.

1. U cilju verifikacije, uređaj AirCon Service Center priključiti na novu flašu sa rashladnim sredstvom sa R-1234yf i izvršiti analizu, vidi sliku:

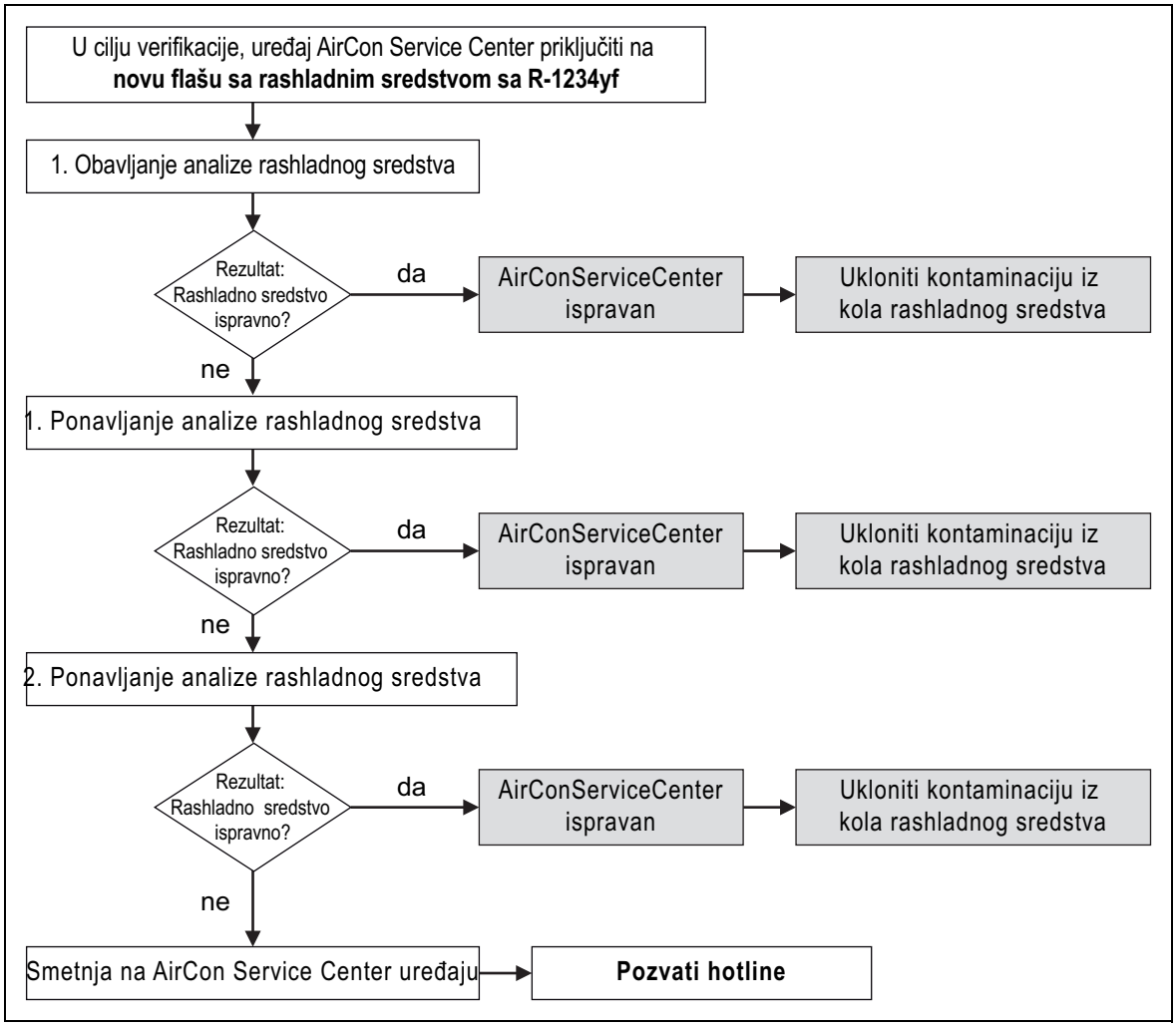

2. Ako i ovde analiza tri puta bude neuspešna, kontaktirajte Hotline (vidi poglavje „Stalna telefonska veza“ na strani 5).

7.12 Punjenje unutrašnje boce za rashladno sredstvo

SAVET
Uređaj AirCon Service Center analizira stepen čistoće rashladnog sredstva. Ako je on ispod 95 %, uređaj ne prihvata rashladno sredstvo. Kontaminirana mešavina mora eksterno da se ukloni.

Kada se AirCon Service Center prvi put pušta u rad, unutrašnja boca za rashladno sredstvo mora da se napuni iz spoljašnje boce i to najmanje sa 2000g rashladnog sredstva.

Na uređaju se prikazuje prijava greške 12.

Za potvrdu pritisnite **STOP**.

SAVET
Vodite računa i o uputstvima na bocama sa rashladnim sredstvom! Boce sa rashladnim sredstvom za rashladno sredstvo R-1234yf imaju levi navoj!

Trenutno postojeće količine prikazuju se u stand-by meniju.

U ponudi su tri različite vrste boca sa rashladnim sredstvom:

- Boca sa rashladnim sredstvom bez potisne cevi
  Ove boce rashladnog sredstva imaju **jedan** priključak.
  Prilikom punjenja AirCon Service Center uređaja priključci moraju da se nalaze dole (bodu okrenuti naopako).
- Boca sa rashladnim sredstvom sa potisnom cevi
  Ove boce rashladnog sredstva imaju **jedan** priključak.
  Prilikom punjenja AirCon Service Center uređaja priključci moraju da se nalaze gore (bodu okrenuti uspravno).
- Boca sa rashladnim sredstvom sa potisnom cevi:
  Ove boce rashladnog sredstva imaju **dva** priključka. Za punjenje AirCon Service Center uređaja koristi se priključak označen sa **L** (= liquid / tečno).
  Prilikom punjenja AirCon Service Center uređaja priključci moraju da se nalaze gore (bodu okrenuti uspravno).

1. U osnovnom meniju strelicama ↑ ili ↓ izabrati **„Drugi meniji“**:

```
Brzi program          □
Pojedina?ni proces    □
Drugi meniji          ■
ENTER-DA              ↕
```

2. Za potvrdu pritisnite **ENTER**.

3. Strelicama izabrati ↑ ili ↓ **„Punjenje int.boce“**:

```
Punjenje int.boce      ■
Pranje A/C             □
Kalibracija vage       □
Servis                 □
```

4. Za potvrdu pritisnite **ENTER**.
5. U daljem procesu pratiti uputstva na displeju i ovde:

```
Prikljucite crevo LP
na novu bocu R1234 i
otvorite ventile.
ENTER-OK STOP-IZLAZ
```

Za potvrdu pritisnite **ENTER**.

```
Upisite zeljenu
kolicinu punjenja!
                          g.    13620
ENTER-DA          STOP-IZLAZ
```

Na displeju se prikazuje maksimalna moguća količina punjenja rashladnog sredstva.

Unesite željenu količinu i potvrdite sa **ENTER**.
Puni se unutrašnja boca za rashladno sredstvo.

Kraj postupka punjenja potvrđuje se akustičnim signalom.
Zatvorite ventile i potvrdite sa **ENTER**.

6. Nakon punjenja prikazuje se količina rashladnog sredstva u unutrašnjoj boci. Pritisnite **STOP** za napuštanje menija.
Ponovo pritisnite **STOP** da bi prešli u stand-by meni. Uređaj je sada spreman za rad.

8 Pogon

PAŽNJA!
U toku servisiranja klima uređaja moraju da se isključe motor i klima uređaj.

8.1 Brzi program

SAVET
U meniju **„Brzi program“** vrši se automatski servis klime. Mora da se unese samo količina navedena na nalepnici u vozilu.
U meniju **„Brzi program“** automatski se po redu vrši:

- Obavljanje analize rashladnog sredstva (vidi poglavje „Analiza rashladnog sredstva“ na strani 22)
- Usisavanje rashladnog sredstva
- Reciklaža rashladnog sredstva (čistoća odgovara SAE J 2099)
- Kontrola porasta pritiska
- Ispuštanje starog ulja
- Vakuumiranje uređaja
- Pre svakog rada na nekom klima uređaju na vozilu mora da se izvrši kontrola zaptivenosti. U tu svrhu se klima uređaj puni probnim punjenjem rashladnog sredstva. U toku 5 minuta mora da se održi konstantni pritisak u klima uređaju. Kompletno punjenje klima uređaja je moguće tek ako je ovaj test mogao uspešno da se izvrši. Zatim se usisava probno punjenje i klima uređaj se stavlja pod vakuum. Konačna količina punjenja se kompletno napuni, da bi se obezbedila visoka tačnost količine punjenja.
- Kontrola zaptivenosti / vakuumska kontrola
- Dopunjavanje potrebnom količinom novog ulja
- Sipanje UV aditiva
- Punjenje rashladnog sredstva

Na kraju svakog izvršenog procesa štampa se servisni izveštaj. Samo ako je proces uspešno izvršen, počinje se sa narednim postupkom.

1. Odgovarajuće priključke AirCon Service Center uređaja prvo spojite na klima uređaj u vozilu i otvorite servisne priključke.
2. Pritisnite strelicu ↑ ili ↓ za napuštanje osnovnog menija.
3. U osnovnom meniju strelicama ↑ ili ↓ izabrati **„Brzi program“**:

```
Brzi program          ■
Pojedina?ni proces    □
Drugi meniji          □
ENTER-DA              ↕
```

4. Za potvrdu pritisnite **ENTER**.
5. Na tastaturi (**8**) i strelicama uneti željene podatke o vozilu.
6. Za potvrdu pritisnite **ENTER**.

7. Upišite količinu rashladnog sredstva. Na nalepnici na vozilu videti odgovarajuću vrednost količine punjenja i uneti je korisničkom tastaturom (**8**) i tasterom sa strelicom i pritisnuti **ENTER**.
8. Strelicama ↑ ili ↓, izaberite da li klima ima dva priključka (visoki i niski pritisak) ili samo jedan priključak (visoki ili niski pritisak).

```
Klima sa          VP/NP          ■
Klima             samo sa VP     □
Klima             samo sa NP     □
ENTER-OK STOP-IZLAZ              ↕
```

Potvrdite sa **ENTER**.

✓ Počinje potpuno automatsko servisiranje klima uređaja.
U toku servisa klima uređaja analizira se rashladno sredstvo (vidipoglavje „Analiza rashladnog sredstva“ na strani 22).

✓ Nakon servisa klima uređaja pojavljuje se zahtev za odvajanje servisnih creva (**13**) i (**14**) AirConServiceCenter uređaja sa klima uređaja.

9. Odvojite servisna creva (**13**) i (**14**) i potvrdite pritiskom na **ENTER**.
Sada se prazne servisna creva. Nakon toga je uređaj spreman za dalji rad.
10. Zaštitne kape ventila klima uređaja zavrnite na priključke.

8.2 Korisničke šifre

Postoji mogućnost da se stanica za servisiranje klima uređaja zaštiti ličnom korisničkom šifrom od neovlašćenog pristupa. Kada je ta funkcija aktivirana, nakon uključivanja se traži korisnička šifra, bez koje uređaj ne može da se startuje. Može postojati do 10 različitih korisnika sa svojom individualnom šifrom.

8.2.1 Postavljanje korisničke šifre

1. U osnovnom meniju strelicama ↑ ili ↓ izabrati **„Drugi meniji“**:

```
Brzi program          □
Pojedina?ni proces    □
Drugi meniji          ■
ENTER-DA              ↕
```

2. Za potvrdu pritisnite **ENTER**.
3. Tasterom sa strelicom izaberite ↓ **„Servis“** i potvrdite sa **ENTER**:

```
Pranje A/C            □
Kalibracija vage      □
Servis                ■
ENTER-OK STOP-IZLAZ   ↕
```

4. Unesite šifru **„9786“** i potvrdite sa **ENTER**, da bi prešli u administrativni meni **„ADM“**:

```
Servis

                  ----
```

5. Unesite šifru administratora **„0000“** (fabričko podešavanje) i potvrdite sa **ENTER**:

```
Insert ADM Code

                  ----
```

SAVET
Iz sigurnosnih razloga svaki put mora da se izabere nova šifra administratora koja ne sme da bude **„0000“** jer se kompletna funkcija inače ponovo deaktivira.
Pomoću šifre administratora mogu da se unesu korisnici.

6. Unošenje nove šifre administratora:

```
ADM AREA
Insert new code

                  ----
```

7. Potvrđivanje nove šifre administratora:

```
ADM AREA
Confirm new code
                    ----
```

8. Strelicama ↑ ili ↓ izabrati pojedinačnog korisnika:

```
ADM AREA
User number                1
```

9. Odrediti četvorocifrenu individualnu korisničku šifru (ako se ovde odredi šifra, uređaj može da se pusti u rad samo sa ovom šifrom).

```
ADM AREA
User number                1
Insert new code
                    ----
```

10. Potvrditi korisničku šifru:

```
ADM AREA
User number                1
Confirm new code
                    ----
```

SAVET
Žutim info tasterom može se vršiti prebacivanje sa velikih na mala slova.

11. Unesite korisničko ime i potvrdite unos sa **ENTER**:

```
ADM AREA
User number                1
User name
Max Mustermann
```

```
ADM AREA
User number                1
Max Mustermann
```

SAVET
Unet je korisnik i meni se ponovo vraća na izbor korisnika. Možete uneti novog korisnika ili napustiti meni sa **STOP**.

8.2.2 Unošenje korisničke šifre

Pri uključivanju servisne stanice za klima uređaje podaci o uređaju se prikazuju na displeju. Ako postoje korisničke šifre, mora da se unese samo jedna šifra da bi se stanica aktivirala.

1. Unesite odgovarajuću korisničku šifru.

```
ENTER USER CODE

                    ____
```

U slučaju unosa pogrešne korisničke šifre prikazuje se sledeća prijava greške.

```
WRONG CODE
```

Nakon uspešnog unosa stanica se aktivira i podiže sistem. Prikazuje se korisničko ime:

```
Max Mustermann
```

8.3 Postavljanje lične baze podataka

U ovu bazu podataka mogu da se unesu do 100 specifičnih vozila klijenata sa odgovarajućim količinama punjenja.

1. U osnovnom meniju strelicama ↑ ili ↓ izabrati **„Brzi program“**:

```
Brzi program                    ■
Pojedina?ni proces              □
Drugi meniji                    □
ENTER-DA                        ↕
```

2. Za potvrdu pritisnite **ENTER**.
3. Nakon unosa oznake vozila (u ovom slučaju može da se ostavi otvoreno) potvrdite sa **ENTER**.

```
PODACI O VOZILU
REG. BR:
```

4. Strelicama izabrati ↑ ili ↓ **„Baza podataka“** i potvrditi sa **ENTER**.

```
Napuniti                g        500

Baza podataka                   ■
ENTER-OK STOP-IZLAZ             ↕
```

5. Izaberite **„Personal DB“** i potvrdite sa **ENTER**.

```
Personal DB                     ■
ALFA ROMEO                      □
ASTON MARTIN                    □
AUDI                            □
```

6. U ovoj praznoj bazi podataka strelicama ↑ ili ↓ izabrati odgovarajući unos i potvrditi sa **ENTER**.

```
                        0       ■

                        1       □
```

7. Za promenu unosa pritisnuti žuti taster **„Info“**.

```
                                0

                g      ---      0
i-DB set
```

8. U slobodna polja uneti podatke o vozilu (model, tip) i potvrditi sa **ENTER**.

```
____________                    0
___________________
____________    g      ---      0
```

9. Uneti količinu rashladnog sredstva i potvrditi sa **ENTER**.

```
AUDI                                0
A4 (8E)
2000 - 2004        g.     500
```

✓ Unos je izvršen.

```
AUDI               0                ■
A4 (8E)
                   1                □
```

Možete izvršiti jedan jedini unos (izabrati strelicama, zatim na opisani način) ili napustiti meni sa tasterom **„STOP“**.

Lični unosi se pamte na elektronskoj štampanoj kartici, a ne na flash memorijskoj kartici! Unosi dakle ostaju sačuvani pri ažuriranju softvera.

Unosi su hronološki poređani (ne alfanumerički).

8.4 Prikazivanje potrošnje rashladnog sredstva

Stanica pamti podatke o količini napunjenog i potrošenog rashladnog sredstva. Oni mogu direktno da se štampaju u slučaju godišnjeg ili mesečnog pregleda.

1. U osnovnom meniju strelicama ↑ ili ↓ izabrati **„Drugi meniji“**:

```
Brzi program                        ■
Pojedina?ni proces                  □
Drugi meniji                        □
ENTER-DA                            ↕
```

2. Za potvrdu pritisnite **ENTER**.
3. Tasterom sa strelicom izaberite ↓ **„Servis“** i potvrdite sa **ENTER**:

```
Pranje A/C                          □
Kalibracija vage                    □
Servis                              ■
ENTER-OK STOP-IZLAZ                 ↕
```

4. Unesite šifru **„9051“** i potvrdite sa **ENTER**

```
Servis

                                ----
```

5. Strelicama ↑ ili ↓ izaberite željenu godinu i potvrdite sa **ENTER**.

```
2017                                ■
```

Primer

```
R1234 iz klime
Ukupno                    2017
g.                       18650
↵PRINT STOP-IZLAZ
```

„R1234 iz klime“ pokazuje količinu potrošenog rashladnog sredstva. Ovde je u 2017. godini potrošeno ukupno 18650 g rashladnog sredstva sa stanicom.

Strelicom ↓ se prikazuje sledeća ukupna količina napunjenog rashladnog sredstva u odgovarajućoj godini:

```
R1234 u klimu
Ukupno                    2017
g.                        9000
↵PRINT STOP-IZLAZ
```

Pritiskom na taster sa strelicom ↓ na displeju se prikazuje mesečni pregled:

```
R1234 iz klime
                        01/2017
g.                        2400
↵PRINT STOP-IZLAZ
```

Ovde je u januaru 2017 potrošeno ukupno 2400 g rashladnog sredstva.

U mesečnom pregledu se naizmenično prikazuje napunjena i potrošena količina.

Pregled može da se štampa pritiskom na taster **Enter**. Tasterom **„STOP“** zatvorite pregled.

8.5 Test klima uređaja bez servisa rashladnog sredstva

SAVET
Test klima uređaja može da se izvrši samo kod vozila koja imaju priključak za podpritisak i visoki pritisak odnosno samo jedan priključak za podpritisak.

Ukoliko se kod nekog klima uređaja vrši i testiranje ispravnosti (bez ispuštanja i recikliranja rashladnog sredstva), po obavljenom testu bi u servisnim crevima klima uređaja nedostajalo postojeće rashladno sredstvo iz sistema klima uređaja. Tačka iz menija **„Kontrola klime“** je uvedena da bi se kompenzovala ova nedostajuća količina.

SAVET
Kod dosadašnjih standardnih funkcionalnih procesa **„Brzi program“** ili **„Pojedinačni proces“** već postoji kompenzacija količine punjenja za servisna creva, tako da ovde može da se izvrši na kraju testiranje ispravnosti klima uređaja na oubičajeni način (servisna creva se prazne od uređaja).

1. Odgovarajuće priključke AirCon Service Center uređaja prvo priključite na klima uređaj u vozilu i otvorite ih.
2. Pokrenite motor i uključite klima uređaj.
3. Pritisnite strelicu ↑ ili ↓ za napuštanje osnovnog menija.
4. U osnovnom meniju strelicama ↑ ili ↓ izabrati **„Drugi meniji“**:

```
Brzi program          □
Pojedina?ni proces    □
Drugi meniji          ■
ENTER-DA              ↕
```

5. Za potvrdu pritisnite **ENTER**.
6. Strelicama ↑ ili ↓ izaberite **„Kontrola klime“**:

```
Kontrola klime        ■
Servis                □

ENTER-OK STOP-IZLAZ
```

✓ Pojavljuje se zahtev za kontrolom klima uređaja:

```
Kontrola rada klima
uredjaja...

STOP-IZLAZ
```

7. Ispitati prekomerni pritisak i podpritisak u klima uređaju prema podacima proizvođača.

8. Za završetak testa klima uređaja pritisnuti **STOP**.

```
Otkacite crevo VP
sa klima uredjaja

ENTER-DA
```

9. Zatvoriti VP brzokopčajuću spojnicu i skinuti je sa klima uređaja.

SAVET
Ako ste za skidanje HD brze spojnice isključili motor na vozilu, tada ga ponovo startuje i uključite klima uređaj.

✓ Prikazuju se sledeće prijave na displeju.

```
Sa?ekajte !
Praznjenje servisnih
creva!
```

```
Kraj programa !


STOP-IZLAZ
```

10. Za završavanje testa klima uređaja pritisnite taster **STOP**.

8.6 Pojedinačni procesi

SAVET
U meniju **„Pojedinačni procesi“** servis klime vrši se korak po korak. Mogu se vršiti iste operacije kao i kod brzog programa, ali pojedine operacije mogu i da se izostave. Osim toga, za svaku operaciju mogu na tastaturi da se individualno unesu dotične vrednosti. Pore toga, u ovom meniju mogu se uneti podaci u vozilu za servisni protokol.

U meniju **„Pojedinačni procesi“** mogu se obaviti sledeća četiri postupka pojedinačno:

- Pražnjenje klima uređaja: Analiza rashladnog sredstva (vidi poglavje „Analiza rashladnog sredstva“ na strani 22), usisavanje, reciklaža rashladnog sredstva, provera porasta pritiska, ispuštanje starog ulja.
- Vakuumiranje: Vakuumiranje postrojenja,
  kontrola zaptivenosti / vakuumska kontrola.
- Punjenje klima uređaja: Pre svakog rada na nekom klima uređaju na vozilu mora da se izvrši kontrola zaptivenosti. U tu svrhu se klima uređaj puni probnim punjenjem rashladnog sredstva. U toku 5 minuta mora da se održi konstantni pritisak u klima uređaju. Kompletno punjenje klima uređaja je moguće tek ako je ovaj test mogao uspešno da se izvrši. Zatim se usisava probno punjenje i klima uređaj se stavlja pod vakuum. Konačna količina punjenja se kompletno napuni, da bi se obezbedila visoka tačnost količine punjenja.
  Punjenje novog ulja, punjenje UV aditiva, punjenje rashladnog sredstva.
- Izbor priključaka: Klima uređaj ima priključak za visoki i niski napon, samo visoki napon ili samo niski napon

Na kraju svakog izvršenog procesa štampa se servisni izveštaj.

1. Odgovarajuće priključke AirCon Service Center uređaja prvo priključite na klima uređaj u vozilu i otvorite ih.
2. U osnovnom meniju strelicama ↑ ili ↓ izaberite **„Pojedinačni procesi“**:

```
Brzi program          □
Pojedina?ni proces    ■
Drugi meniji          □
ENTER-DA              ↕
```

3. Za potvrdu pritisnite **ENTER**.
4. Unesite podatke o vozilu i potvrdite sa **ENTER**.

8.6.1 Postupak isisavanja

1. Izaberite željeno podešavanje i potvrdite sa **ENTER**.

```
Praznjenje                    Da
klima uredjaja?               Ne

ENTER-OK STOP-IZLAZ            ↕
```

2. Kada se izabere **„Pražnjenje klima uređjaja“** u sledećem meniju unesite željeno vreme čekanja na povećanje pritiska (standardno 1 min) i potvrdite sa **ENTER**, inače nastavite sa poglavje „Vakuumiranje“ na strani 38.

```
Cekati na povecanje
pritiska
                        min.     1
ENTER-OK STOP-IZLAZ
```

SAVET
Vreme čekanja je potrebno da bi eventualno preostalo rashladno sredstvo moglo da ispari i potom da se usisa. Isparavanje preostalog rashladnog sredstva izaziva povećanje pritiska.

8.6.2 Vakuumiranje

1. Izaberite željeno podešavanje i potvrdite sa **ENTER**.

```
Vakuumiranje                  Da
                              Ne

ENTER-OK STOP-IZLAZ            ↕
```

2. Kada se izabere **„Vakuumiranje“** unesite željeno vreme vakuumiranja (standardno 30 min), inače nastavite sa poglavje „Punjenje“ na strani 39.
3. Strelicom ↓ uneti željeno vreme vakuumiranja.
4. Oba podešavanja potvrdite sa **ENTER**.

```
Vreme                   min.    30
vakuumiranja
                        min.     4
ENTER-OK STOP-IZLAZ            ↕
```

SAVET
Klima uređaj se prazni preko vakuumske pumpe. To služi za uklanjanje eventualno postojećih stranih gasova ili vlage i za pripremu klime za punjenje. Usisano preostalo rashladno sredstvo koje je još uvek bilo vezano u ulju rashladnog sredstva, AirCon Service Center prikuplja i reciklira.

8.6.3 Punjenje

1. Izaberite željeno podešavanje i potvrdite sa **ENTER**.

```
Punjenje klima                    Da
uredjaja ?                        Ne

ENTER-OK STOP-IZLAZ                ↕
```

2. Kada je izabrano **„Punjenje klima uređjaja“**, unesite željene vrednosti, inače nastavite sa poglavje „Izbor priključaka“ na strani 40.
3. Uneti količinu ulja rashladnog sredstva, koja je pretnodno usisana ili koja je potrebna.
4. Pritisnuti strelicu ↓.
5. Upišite količinu aditiva.
6. Pritisnuti strelicu ↓.
7. Upišite količinu punjenja rashladnog sredstva.
8. Sva podešavanja potvrdite sa **ENTER**.

```
Novo ulje                   ml.      0
UV boja                     ml.      7
Ras. tecnost             g.        500
ENTER-OK STOP-IZLAZ                 ↕
```

SAVET

- Ako se u istom procesu odvija i usisavanje, tada količina novog ulja važi za dodatu količinu punjenja, koja se dodaje prethodno usisanoj količini starog ulja. Ako se ova vrednost postavi na 0, ponovo se puni ona količina ulja koja je usisana.
- Da bi se punilo novo ulje ili UV aditiv, u istom procesu mora da se izvrši i vakuumiranje. Ako nije izabrano vakuumiranje u meniju za punjenje može da se izabere samo rashladno sredstvo.

8.6.4 Izbor priključaka

1. Parametre izaberite prema postojećim priključcima klima uređaja:
   – Klima uređaj ima priključak za visoki i niski pritisak: Izaberite **NP / VP**.
   – Klima uređaj ima samo priključak za visoki pritisak: Izaberite **VP**.
   – Klima uređaj ima samo priključak za niski pritisak: Izaberite **NP**.
2. Potvrdite sa **ENTER**.

```
Klima sa          VP/NP          ■
Klima             samo sa VP     □
Klima             samo sa NP     □
ENTER-OK STOP-IZLAZ              ↕
```

3. Kada se izvrše sva podešavanja, proces startovati sa **ENTER**.

```
Startovati proces?


ENTER-OK STOP-IZLAZ
```

8.6.5 Nakon završetka servisa klima uređaja

✓ Nakon servisa klima uređaja pojavljuje se zahtev za odvajanje servisnih creva AirCon Service Center uređaja sa klima uređaja.

1. Odvojite servisna creva (**13**) i (**14**) i potvrdite pritiskom na **ENTER**.

✓ Sada se prazne servisna creva. Nakon toga je uređaj spreman za dalji rad.

2. Zaštitne kape ventila klima uređaja zavrnuti na priključke.

8.7 Ispiranje klima uređaja

SAVET
U meniju **„Pranje A/C sistema“** klima uređaj se pere svežom rashladnom tečnošću. Pranje je se koristi za zamenu starog ulja kompresora ili za maksimalno uklanjanje metalnih ostataka iz uređaja. Pre pranja mora prvo da se isprazni rashladna tečnost iz klima uređaja. Nakon toga treba da se iz rashladnog kola odvoje komponente koje ne mogu da se ispiraju (na primer kompresor ili filter). Nakon toga se komponente koje se ispiraju povezuju preko specijalnih adaptera sa servisnim priključcima AirCon Service Center uređaja u kružno kolo ispiranja.

1. Odgovarajuće priključke AirCon Service Center uređaja prvo priključite na klima uređaj u vozilu i otvorite ih.
2. U osnovnom meniju strelicama ↑ ili ↓ izaberite **„Pojedinačni procesi“**:

```
Brzi program          □
Pojedina?ni proces    ■
Drugi meniji          □
ENTER-DA              ↕
```

3. Za potvrdu pritisnite **ENTER**.
4. Po potrebi korisničkom tastaturom (**8**) unesite željene podatke i pritisnite taster **ENTER** za potvrdu.
   Ukoliko ne treba da se unose podaci, pritisnite **ENTER** za prelazak na sledeći programski korak.
5. Izaberite **„Pražnjenje klima uređjaja“** (izabrano podešavanje treperi) i potvrdite pritiskom na **ENTER**.
6. Za **„Čekati na povećanje pritiska“** uneti **1** minut i potvrditi sa **ENTER**.
7. Odbiti **„Vakumiranje ?“** sa **Ne** (izabrano podešavanje treperi) i potvrditi pritiskom na **ENTER**.
8. Odbiti **„Punjenje klima uredjaja ?“** sa **Ne** (izabrano podešavanje treperi) i potvrditi pritiskom na ENTER.
9. Izaberite **„Startovanje proces?“** sa **ENTER**.
10. Po okončanju postupka isisavanja razdvojiti stanicu od vozila.
11. Od kružnog toka rashladnog sistema odvojiti komponente koje ne mogu da se peru. Ove komponente su na primer:
    – Kompresor
    – Linijski filter
    – Fiksna prigušnica
    – Sabirni rezervoar
    – Filter sušač
    – Ekspanzioni ventil

12. Komponente klima uređaja koje se ispiraju povezati preko specijalnih adaptera sa servisnim priključcima (**15**) i (**16**) AirCon Service Center uređaja u kružni tok ispiranja prema instrukcijama proizvođača.

SAVET
Molimo da se pridržavate uputstva za popravke koje je dao proizvođač vozila.

13. U osnovnom meniju strelicama ↑ ili ↓ izabrati **„Drugi meniji“**:

```
Brzi program          □
Pojedina?ni proces    □
Drugi meniji          ■
ENTER-DA              ↕
```

14. Za potvrdu pritisnite **ENTER**.
15. Strelicama izabrati ↑ ili ↓ **„Prenje A/C sistema“**:

```
Pranje A/C            ■
Kalibracija vage      □
Servis                □
ENTER-OK STOP-IZLAZ   ↕
```

16. Po potrebi korisničkom tastaturom (**8**) unesite željene podatke i pritisnite taster **ENTER** za potvrdu.
    Ukoliko ne treba da se unose podaci, pritisnite **ENTER** za prelazak na sledeći programski korak.
17. Strelicama ↑ ili ↓ izaberite da li se ispira kompletan klima uređaj ili samo pojedine komponente.

```
Pranje A/C sistema    ■
Pranje A/C kompon.    □

ENTER-OK STOP-IZLAZ   ↕
```

18. Za potvrdu pritisnite **ENTER**.
19. Kod daljeg procesa pratiti uputstva na displeju.
20. Pre svakog rada na nekom klima uređaju na vozilu mora da se izvrši kontrola zaptivenosti. U toku ispiranja se kružni tok za ispiranje puni probnim punjenjem rashladnog sredstva. U toku 5 minuta mora da se održi konstantni pritisak u kolu za ispiranje. Ispiranje je moguće samo ako je ovaj test uspešno izvršen.

✓ Nakon završenog ispiranja prikazuje se osnovni meni AirCon Service Center uređaja.

21. U slučaju potrebe ukloniti adapter iz kružnog toga ispiranja i ponovo priključiti sve komponente na rashladni kružni tok.
    Odgovarajuće priključke AirCon Service Center uređaja priključite na klima uređaj u vozilu i otvorite ih.

22. U osnovnom meniju strelicama ↑ ili ↓ izaberite **„Pojedinačni procesi“**:

```
Brzi program          □
Pojedina?ni proces    ■
Drugi meniji          □
ENTER-DA              ↕
```

23. Za potvrdu pritisnite **ENTER**.
24. Po potrebi korisničkom tastaturom (**8**) unesite željene podatke i pritisnite taster **ENTER** za potvrdu.
    Ukoliko ne treba da se unose podaci, pritisnite **ENTER** za prelazak na sledeći programski korak.
25. Odbiti **„Pražnjenje klima uređjaja“** sa **Ne** (izabrano podešavanje treperi) i potvrditi pritiskom na **ENTER**.
26. Izaberite **„Vakumiranje ?“** (izabrano podešavanje treperi) i potvrdite pritiskom na **ENTER**.
27. Po potrebi korisničkom tastaturom (**8**) unesite željene podatke i pritisnite taster **ENTER** za potvrdu.
    Ukoliko ne treba da se unose podaci, pritisnite **ENTER** za prelazak na sledeći programski korak.
28. Izaberite **„Punjenje klima uredjaja ?“** (izabrano podešavanje treperi) i potvrdite pritiskom na **ENTER**.
29. Ubacite količinu punjenja rashladnog sredstva (obratiti pažnju na količinu ulja kompresora).
30. Kod daljeg procesa pratiti uputstva na displeju (**7**):
    Izabrati željeno podešavanje (izabrano podešavanje treperi) i potvrdite sa **ENTER**.
31. Izaberite **„Startovanje proces?“** sa **ENTER**.

✓ Nakon procesa punjenja pojavljuje se zahtev za odvajanje servisnih creva AirCon Service Center uređaja sa klima uređaja.

32. Odvojite servisna creva (**13**) i (**14**) i potvrdite pritiskom na **ENTER**.
    Sada se prazne servisna creva. Nakon toga je uređaj spreman za dalji rad.
33. Zaštitne kape ventila klima uređaja vozila zavrnite na priključke.

9 Servisni radovi

9.1 Kontrola zaptivenosti

Pored interne kontrole zaptivanja na uređaju AirCon Service Center na svakih pola godine izvršite kontrolu zaptivanja pomoću elektronskog uređaja za ispitivanje zaptivanja.

9.2 Kontrola nulte tačke vage za ulje

SAVET
Za korektno merenje količine ulja i UV aditiva potrebno je da se redovno proverava i po potrebi ponovo utvrđuje nulta tačka vage.
Ponovno utvrđivanje je potrebno:

- ukoliko količina neke boce odstupa za više od 10 ml od zadate vrednosti
- nakon potresa AirCon Service Center uređaja (npr.transport preko neravne površine)
- svake četiri do šest nedelja

1. U osnovnom meniju strelicama ↑ ili ↓ izabrati **„Drugi meniji“**:

```
Brzi program                  □
Pojedina?ni proces            □
Drugi meniji                  ■
ENTER-DA                      ↕
```

2. Za potvrdu pritisnite **ENTER**.
3. Strelicama izabrati ↑ ili ↓ **„Kalibracija vaga“**:

```
Punjenje unutr. boce          □
Pranje A/C                    □
Kalibracija vage              ■
Servis                        □
```

✓ Pojavljuje se zahtev za skidanje rezervoara sa vage:

```
Boce za ulje/UV ski-
nite sa vage.

ENTER-OK STOP-IZLAZ
```

4. Da bi proverili nulte tačke vage za ulja i UV aditive, otvorite poklopac (**22**) sa leve strane i skinite bocu sa brzohodnog zatvarača.
   – Boca za novo ulje (**19**)
   – Boca za UV aditiv (**20**) i
   – Boca za staro ulje (**21**)

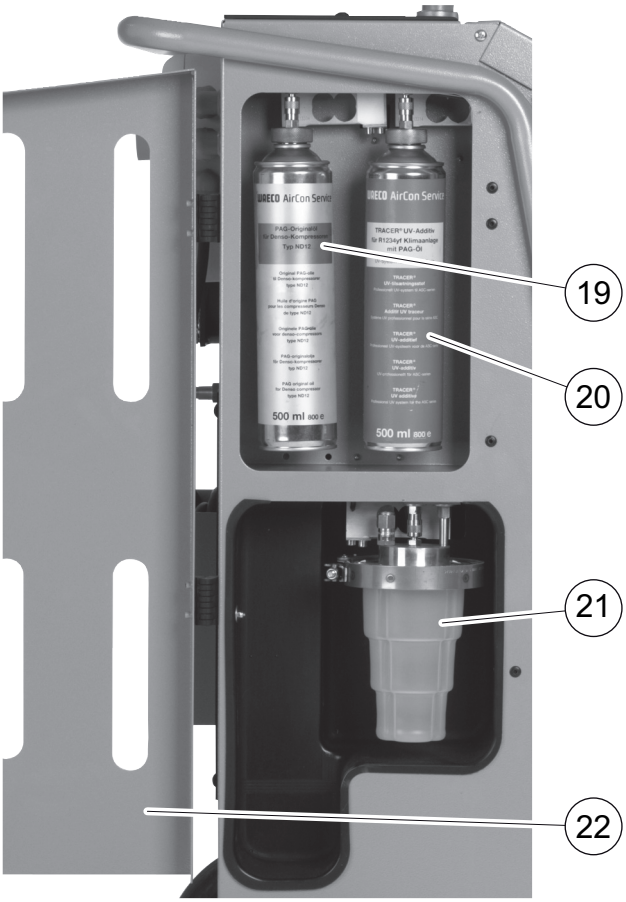

   Kada je vaga rasterećena, za potvrdu pritisnute **ENTER**. Treperi zahtev za skidanje rezervoara sa vage.

   Kada se završi utvrđivanje nulte tačke vage, ponovo se pojavljuje meni za izbor vage.

5. Boce ponovo postavite u radni položaj:

   Boce za ulje (**19**) i (**21**) i UV aditiv (**20**) ponovo priključite na brzohodni zatvarač i zatvorite poklopac (**22**).

6. Dva puta pritisnite **STOP** da bi prešli u stand-by meni.

9.3 Zamena filtera sušača

1. U osnovnom meniju strelicama ↑ ili ↓ izaberite **„Pojedinačni procesi“**:

```
Brzi program          ☐
Pojedina?ni proces    ■
Drugi meniji          ☐
ENTER-DA              ☐
```

2. Za potvrdu pritisnite **ENTER**.
3. Preskočiti traženje **„Podaci o vozilu“** itd.
4. Izaberite **„Pražnjenje klima uređjaja“**.
5. **„Čekati na povećanje pritiska**“ postaviti na **„1“**.
   Za potvrdu pritisnite **ENTER**.
6. Odbiti **„Vakumiranje ?“** sa **„Ne“**.
   Za potvrdu pritisnite **ENTER**.
7. Odbiti **„Punjenje klima uredjaja ?“** sa **„Ne“**.
   Za potvrdu pritisnite **ENTER**.
8. Izabrati **„Startovanje proces?“**.
   Za potvrdu pritisnite **ENTER**.

   Sada se prazne servisna creva i aktivira se osnovni meni AirCon Service Center uređaja. Kompresor je proizveo blagi unutrašnji podpritisak, tako da filter može da se zameni sa malim gubitkom rashladnog sredstva.

UPOZORENJE!
Pre otvaranja kućišta isključite AirCon Service Center i izvucite mrežni utikač.

9. Isključite uređaj.
10. Izvucite mrežni utikač.
11. Skinite poklopac pozadi.

Sledeće korake može da vrši samo stručno osoblje.
Nosite zaštitne rukavice i zaštitne naočari.

12. Odvrnuti zavrtanje (**D**) iz držača i ravno izvući ventil sušača.

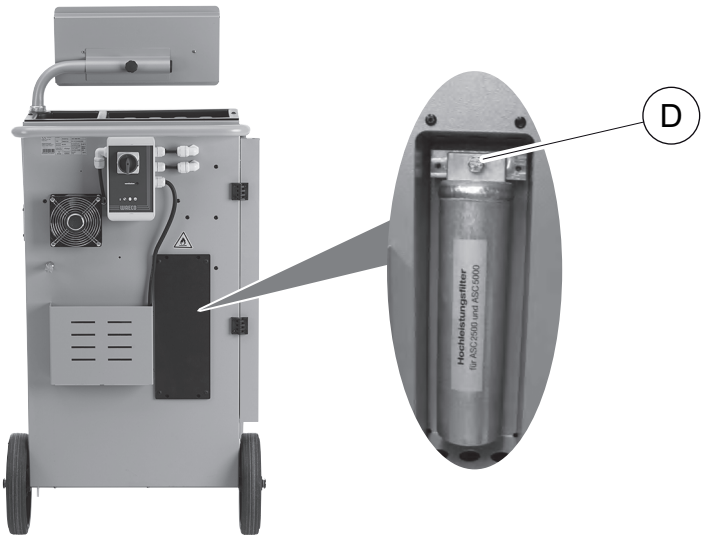

13. Postaviti O-prstene (**E**). Nove o-prstenove pre ugradnje pokvasite uljem rashladnog sredstva.

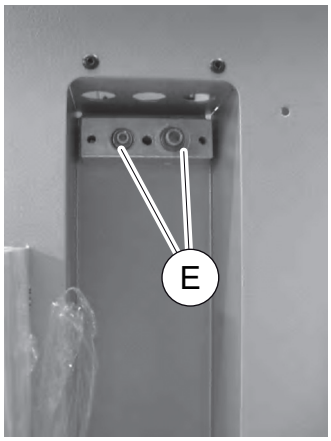

14. Postaviti novi sušač i zavrnuti zavrtanj sa 15 Nm.
15. Mrežni utikač utaknuti.
16. Uključiti uređaj.

✓ Uređaj sprovodi autotest.

17. Ponovo pričvrstite poklopac.

9.4 Održavanje filtera

SAVET
Nakon završetka servisnih radova dotična servisna prijava mora da se ugasi (vraćanje brojača na 0). U tu svrhu pređite u meni **„Drugi meniji“** – **„Servis“** i unesite šifru **7782**. Strelicama ↑ ili ↓ izaberite željeni unos i potvrdite sa **ENTER**. Pratite uputstva na displeju i držite pritisnut taster **ENTER** oko 3 sekunde. Sa **STOP** se vratite na prethodni izbor.
Pri promeni filtera brojač **„R1234 iz klime“** mora da se vrati na 0.

```
R1234 iz klime
                              07/03/17
g.                                4155
STOP-IZLAZ
```

„R1234 iz klime“ pokazuje koliko je isisano grama rashladnog sredstva iz klima uređaja od poslednjeg vraćanja na 0 (vidi datum) preko stavke menija **„Brzi program“** ili **„Pojedinačni procesi“**.

```
R1234 iz nove boce
                              07/03/17
g.                                3395
STOP-IZLAZ
```

„od spolj. boce“ pokazuje koliko je napunjeno grama rashladnog sredstva u uređaj od poslednjeg vraćanja na 0 (vidi datum) preko stavke menija **„Punjenje int.boce“**.

```
R1234 u klimu
                              07/03/17
g.                                1200
STOP-IZLAZ
```

„R1234 u klimu “ pokazuje koliko je dopunjeno grama rashladnog sredstva u klima uređaju od poslednjeg vraćanja na 0 (vidi datum) preko stavke menija **„Brzi program“** ili **„Pojedinačni procesi“**.

```
Vreme vakuuma
                              07/03/17
min.                                79
STOP-IZLAZ
```

„Vreme vakuuma“ pokazuje koliko dugo je radila vakuumska pumpa od poslednjeg vraćanja na 0 (vidi datum).

```
Servis zavrsen:
                                08/03/17
Koli?ina                               4
STOP-IZLAZ
```

„Servis zavrsen:“ pokazuje broj servisnih radova, koji su izvršeni od poslednjeg vraćanja na 0 (vidi datum) sa uređajem za servisiranje klima uređaja.

9.4.1 Unos šifre za filter

Da bi se resetovao brojač filtera, potrebno je da se unese šifra od 12 mesta. Ova jedinstvena šifra se nalazi na novom filteru. U meniju za unos se prikazuje zahtev **„Unos šifre“**. Ako se ne uneše šifra, uređaj je stavljen van pogona. Svaka šifra funkcioniše samo jednom.

9.4.2 Kontrola zaptivanja

Nakon zamene filtera izvršite kontrolu zaptivanja nekim odobrenim kontrolnim uređajem.

9.5 Kalibracija senzora pritiska

SAVET
Za ispravno merenje pritiska potrebno je da senzor pritiska pravilno kalibriše.
Kalibracija je potrebna:
- svake četiri nedelje,
- nakon potresa AirCon Service Center uređaja,
- nakon svake zamene ulja za uljnu vakuum pumpu,
- kada se na displeju prikazuju nestvarne vrednosti pritiska.

1. U osnovnom meniju strelicama ↑ ili ↓ izabrati **„Drugi meniji“**:

```
Brzi program                  □
Pojedina?ni proces            □
Drugi meniji                  ■
ENTER-DA                      ↕
```

2. Postrojenje staviti van pogona (kao što je opisano u poglavje „Zamena filtera sušača“ na strani 46).
3. Za potvrdu pritisnite **ENTER**.
4. Strelicama izabrati ↑ ili ↓ **„Servis“**:

```
Punjenje int.boce             □
Pranje A/C                    □
Kalibracija vage              □
Servis                        ■
```

5. Za potvrdu pritisnite **ENTER**.
6. Unesite šifru **„2224“**.
7. Potvrdite **„Senzor pritiska“** sa **ENTER**.
8. Kod daljeg procesa pratiti uputstva na displeju:
   – Odvrnuti servisne priključke (**15**) i (**16**) sa servisnih creva (**13**) i (**14**).
   – Pomoću tastature (**8**) uneti trenutni lokalni atmosferski pritisak i potvrditi pritiskom na **ENTER**.

SAVET
Aktuelni lokalni atmosferski pritisak za vaš region možete saznati npr. na internetu, na adresi http://www.meteo24.de/wetter/ pod „Luftdruck“ (pritisak vazduha).

9. Kada se kalibracija uspešno završi pritisnite **ENTER** za napuštanje menija.
10. Dva puta pritisnite **STOP** da bi prešli u stand-by meni.
11. Ponovo zategnuti rukom servisne priključke (**15**) i (**16**) i servisna creva (**13**) i (**14**) – pri tome vodite računa o plavim i crvenim oznakama na servisnim priključcima i servisnim crevima!

9.6 Zamena ulja u vakuum pumpi

UPOZORENJE!
Pre otvaranja kućišta isključite AirCon Service Center i izvucite mrežni utikač.

1. Ostavite da vakuum pumpa pre zamene ulja radi oko 10 minuta (ručno preko menija za izbor).

Sledeće korake može da vrši samo stručno osoblje.

2. Demontirati prednji poklopac:
   Odvrnite zavrtnje (**D**) komandne table i komandnu tablu preklopite nagore. Zatim odvrnite zavrtnje (**E**) na prednjem poklopcu i skinite prednji poklopac.

3. Postavite sud dovoljan za 1/2 litra ispod AirCon Service Center uređaja. Prilikom ispuštanja ulje iz vakuum pumpe curi kroz otvor (**I**) na dnu uređaja.

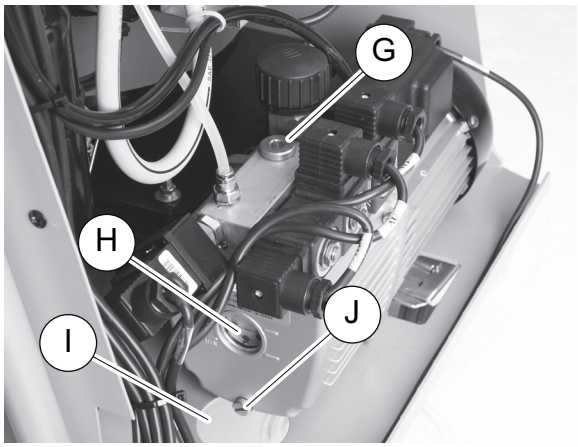

4. Odvrnite zavrtanj za punjenje ulja (**G**).
5. Za ispuštanje ulja odvrnite zavrtanj (**J**).
6. Kada je ulje potpuno ispušteno iz kućišta pumpe ponovo zavrnite zavrtanj za ispuštanje ulja (**J**).
7. Napunite novo ulje za vakuum pumpu do sredine kontrolnog prozora (**H**) i ponovo zavrnite zavrtanj za punjenje ulja (**G**).

8. Montirajte prednji poklopac i komandnu tablu i utaknite mrežni utikač.

SAVET
Nakon završetka servisnih radova dotična servisna prijava mora da se ugasi (vraćanje brojača na 0). U tu svrhu pređite u meni **„Drugi meniji“** – **„Servis“** i unesite šifru **„7782“**. Strelicama ↑ ili ↓ izaberite željeni unos i potvrdite sa **ENTER**. Pratite uputstva na displeju i držite pritisnut taster **ENTER** oko 3 sekunde. Sa **STOP** se vratite na prethodni izbor.
Pri zameni ulja za vakuum pumpu brojač mora da se vrati na 0 **„Vreme vakuuma“**.

```
R1234 iz klime
Ukupno                    07/03/17
g.                            4155
STOP-IZLAZ
```

„od klima uređaja“ pokazuje koliko je isisano grama rashladnog sredstva iz klima uređaja od dana proizvodnje uređaja (vidi datum) preko stavke menija **„Brzi program“** ili **„Pojedinačni procesi“**.

```
R1234 iz nove boce
Ukupno                    07/03/17
g.                            3395
STOP-IZLAZ
```

„od spolj. boce“ pokazuje koliko je napunjeno grama rashladnog sredstva u uređaj preko stavke menija **„Punjenje int.boce“**.

```
R1234 u klimu
Ukupno                    07/03/17
g.                            1200
STOP-IZLAZ
```

„R1234 u klimu “ pokazuje koliko je napunjeno grama rashladnog sredstva u klima uređaj preko stavke menija **„Brzi program“** ili **„Pojedinačni procesi“**.

```
Vreme vakuuma
Ukupno                    07/03/17
min.                            79
STOP-IZLAZ
```

„Vreme vakuuma“ pokazuje koliko dugo je radila vakuumska pumpa.

```
Servis zavrsen:
                          08/03/17
Koli?ina                         4
STOP-IZLAZ
```

„Servis zavrsen:“ pokazuje broj servisnih radova, koji su izvršeni sa uređajem za servisiranje klima uređaja.

9.7 Stanje brojača

SAVET
Uređaj memoriše različita stanja brojača. Za pozivanje zbirnih vrednosti – po tekućem broju, od kada je proizveden uređaj – pređite u meni **„Drugi meniji“** – **„Servis“** i unesite šifru **7783**. Strelicama ↑ ili ↓ izaberite željeni unos.
Ovi brojači se ne mogu vratiti na 0. Za dolazak do brojača koji se mogu vratiti na 0, unesite pod **„Servis“** šifru **„7782“**. Pogledajte i poglavje „Zamena ulja u vakuum pumpi“ na strani 50 ili poglavje „Zamena filtera sušača“ na strani 46.

```
R1234 iz klime
                              07/03/17
g.                                1455
STOP-IZLAZ
```

„R1234 iz klime“ pokazuje koliko je isisano grama rashladnog sredstva iz klima uređaja od poslednjeg vraćanja na 0 (vidi datum) preko stavke menija **„Brzi program“** ili **„Pojedinačni procesi“**.

```
R1234 iz nove boce
                              07/03/17
g.                                3395
STOP-IZLAZ
```

„R1234 iz nove boce“ pokazuje koliko je napunjeno grama rashladnog sredstva u uređaj od poslednjeg vraćanja na 0 (vidi datum) preko stavke menija **„Punjenje int.boce“**.

```
R1234 u klimu
                              07/03/17
g.                                1200
STOP-IZLAZ
```

„R1234 u klimu “ pokazuje koliko je napunjeno grama rashladnog sredstva u klima uređaju od poslednjeg vraćanja na 0 (vidi datum) preko stavke menija **„Brzi program“** ili **„Pojedinačni procesi“**.

```
Vreme vakuuma
                              07/03/17
min.                                79
STOP-IZLAZ
```

„Vreme vakuuma“ pokazuje koliko dugo je radila vakuumska pumpa od poslednjeg vraćanja na 0 (vidi datum).

```
Servis zavrsen:
                              07/03/17
Koli?ina                             4
STOP-IZLAZ
```

„Servis zavrsen:“ pokazuje broj servisnih radova, koji su izvršeni od poslednjeg vraćanja na 0 (vidi datum) sa uređajem za servisiranje klima uređaja.

9.8 Korekcija količine punjenja kod dužih servisnih creva

SAVET

- Ako su potrebna duža ili kraća servisna creva za uređaj, potrebno je prilagoditi količinu za nova servisna creva.
- Servisna creva za stranu sa visokim pritiskom i za stranu sa niskim pritiskom moraju uvek biti iste dužine, jer u protivnom količine neće biti ispravno merene.

1. U osnovnom meniju strelicama ↑ ili ↓ izabrati **„Drugi meniji“**:

```
Brzi program                 □
Pojedina?ni proces           □
Drugi meniji                 ■
ENTER-DA                     ↕
```

2. Za potvrdu pritisnite **ENTER**.
3. Strelicama izabrati ↑ ili ↓ **„Servis“**:

```
Punjenje int.boce            □
Pranje A/C                   □
Kalibracija vage             □
Servis                       ■
```

4. Za potvrdu pritisnite **ENTER**.
5. Unesite šifru **„7732“**.
6. Dužinu creva uneti u santimetrima.
7. Za potvrdu pritisnite **ENTER**.

9.9 Zamena papira na štampaču

1. Da bi zamenili rolnu papira na štampaču (**17**) prvo podignite poklopac (**K**).

2. Postavite novu rolnu papira i zatvoriti poklopac (**K**).

9.10 Zamena Flash-Memory kartice

U AirCon Service Center uređaju nalazi se Flash-Memory kartica. Flash-Memory kartica sadrži:

- softver za AirCon Service Center
- bazu podataka sa tipovima vozila i odgovarajućim količinama punjenja klima uređaja

Da bi imali aktuelne podatke uvek se mora instalisati najnovija Flash-Memory kartica.

Informacije o najnovijim Flash Memory karticama možete dobiti na Hotline vezi
(tel.: +49 (0) 25 72 / 8 79-191).

SAVET
Prilikom zamene stare Flash-Memory kartice aktuelnom karticom zadržavaju se individualni podaci o uređaju (kao na primer podaci o firmi i stanje brojača).

Stara Flash-memory kartica više nije potrebna i može da se ukloni u skladu sa propisima o očuvanju životne sredine.

UPOZORENJE!
Pre otvaranja kućišta isključite uređaj i izvucite mrežni utikač.

1. Odvrnite zavrtnje (**D**) komandne table i komandnu tablu preklopite nagore.

2. Odvojiti pričvrsni deo za Flash-Memory karticu i izvucite Flash-Memory karticu (**L**).

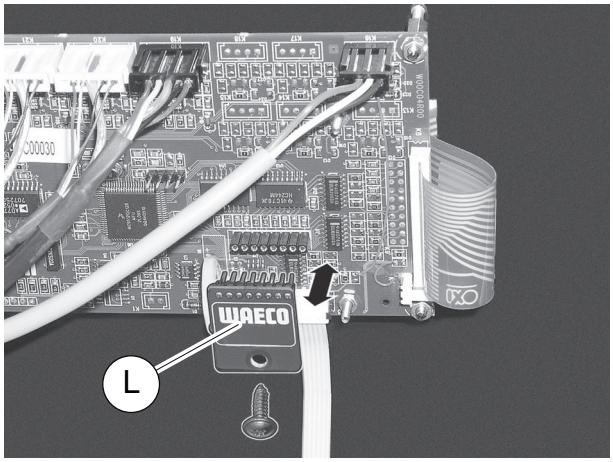

3. Postavite i pričvrstite novu Flash-Memory karticu.
4. Spustite komandnu tablu i zavrnite zavrtnje.
5. Zatvorite komandnu tablu i utaknite mrežni utikač.
6. Uključite uređaj i sledite uputstva na displeju.

SAVET
Nakon ponovnog uključivanja vrednosti sa Flash-Memory kartice se moraju preneti na uređaj. U tu svrhu pređite u meni **„Drugi meniji“** – **„Servis“** i unesite šifru **1518**. Sledeće informacije na displeju potvrdite sa **ENTER**!

9.11 Zamena boce za staro ulje

SAVET

- Zamenite bocu za staro ulje i O-prsten na poklopcu svakih 6 meseci.
- Ako je boca za staro ulje oštećena, odmah je zamenite.

Boca za staro ulje (**21**) je zaptivena i pri podpritisku i pri nadpritisku. Sigurnosni ventil omogućava siguran rad.

Boca za staro ulje mora da se menja na svakih 6 meseci.

1. Otvorite poklopac (**22**) na levoj strani i skinite bocu za staro ulje (**21**) sa brzohodnog zatvarača:

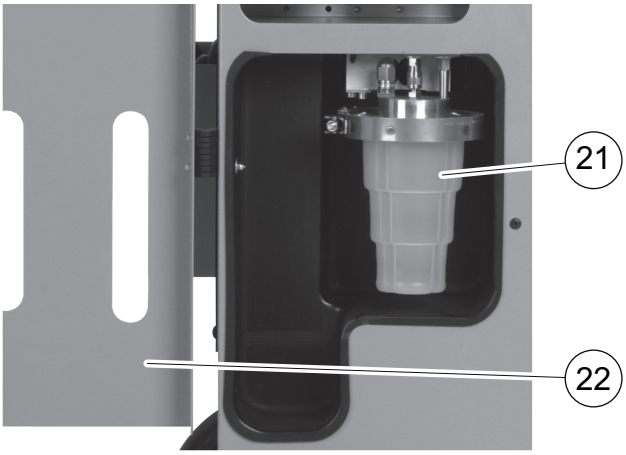

2. Olabavite obruč (**M**) i skinite poklopac (**N**).

3. Zamenite bocu za staro ulje (**O**) i O-prsten (**P**).

4. Pri postavljanju poklopca (**N**) vodite računa o pravilnom pozicioniranju ispupčenja (**Q**).

5. Bocu za staro ulje postavite na brzohodni zatvarač.

9.12 Čišćenje i nega

- Po potrebi očistite kućište vlažnom krpom. Ako je potrebno dodajte i sredstvo za pranje posuđa. Ne koristite rastvore ili sredstva za ribanje.
- Redovno proveravajte servisna creva (**13**) i (**14**) i servisne spojnice (**15**) i (**16**) na oštećenja. AirCon Service Center ne puštajte u pogon ako je oštećen.

10 Uklanjanje

10.1 Uklanjanje ispuštenih tečnosti

SAVET
Staro ulje je poseban otpad.
Staro ulje ne mešajte sa drugim tečnostima.
Staro ulje do uklanjanja čuvajte u odgovarajućim rezervoarima.

10.2 Uklanjanje materijala za pakovanje

- Materijal za pakovanje od kartona predajte na zbirnom mestu za stari papir.
- Plastične delove pakovanja bacite u žuti kontejner.

10.3 Uklanjanje starog uređaja

- Kada AirCon Service Center konačno prestanete da koristite, prvo uređaj ispraznite od svih tečnosti i uklonite tečnosti u skladu sa propisima o očuvanju životne sredine.

- Stari uređaj odnesite do najbližeg centra za recikliranje ili se obratite servisnoj službi.

11 Šta uraditi, kada?

Smetnje	Uzrok	Pomoć
Na displeju se pojavljuje **„Pažnja! Maksimalan pritisak u unutrašnjoj boci“**	Normalna prijava u toku procesa recikliranja.	Za dalje pritisnite **ENTER** tri sekunde. Ukoliko se ponovo pojavi prijava, obavestite servis.
Na displeju se pojavljuje **„Pažnja! Dopunite unutrasnju bocu sa R1234 !“**	Unutrašnja boca rashladnog sredstva je suviše puna da bi mogla da primi količinu koja se prazni iz klime.	Sadržaj unutrašnje boce rashladnog sredstva isprazniti.
Na displeju se pojavljuje **„Pažnja! Pritisak u sistemu klima uredjaja. Praznjenje ukljuceno!“**	Normalna prijava na početku procesa vakuumiranja. Još uvek ima pritiska u klima uređaju.	Nije potrebna pomoć. Proces se automatski nastavlja.
Na displeju se pojavljuje **„Pažnja! Pritisak u sistemu klima uređaja“**	Prijava u toku procesa vakuumiranja. Ima pritiska u klima uređaju.	Nije potrebna pomoć. Proces se automatski nastavlja.
Na displeju se pojavljuje **„Nivo vakuuma nedovoljan! Želite dalje?“**	Prijava u toku procesa vakuumiranja kada je pritisak u klima uređaju nakon 8minuta još uvek veći od 50 mbar.	Proveriti da li klima uređaj propušta, odnosno priključci AirCon Service Center uređaja na klima uređaju.
Na displeju se pojavljuje **„A/C propušta! Nastaviti sa radom?“**	Prijava na kraju procesa vakuumiranja. Klima uređaj ima gubitak vakuuma veći od 120 mbar u kontrolnom vremenu.	Proveriti da li klima uređaj propušta, odnosno priključci AirCon Service Center uređaja na klima uređaju.
Na displeju se pojavljuje **„Ispraznite bocu za staro ulje!“**	Prijava u toku procesa pražnjenja i recikliranja, kada se u boci za staro ulje nalazi više od 150 ml starog ulja.	Sadržaj boce za staro ulje odmah isprazniti.
Na displeju se pojavljuje **„Pažnja! Nema vakuuma za punjenje ulja/UV-boje!“**	Prijava u toku procesa punjenja kada nema dovoljno vakuuma u klima uređaju da bi se prekinuo proces.	Proveriti da li klima uređaj propušta, odnosno priključci AirCon Service Center uređaja na klima uređaju.
Na displeju se pojavljuje **„Količina punjenja prevelika! Napuniti unutrašnju bocu!“**	Prijava u toku procesa punjenja kada nema dovoljno rashladne tečnosti u unutrašnjoj boci da bi se prekinuo proces.	Napuniti unutrašnju bocu rashladnom tečnošću.

Smetnje	Uzrok	Pomoć
Na displeju se pojavljuje **„Dopunite bocu za UV boju!“**	Prijava u toku procesa punjenja kada nema dovoljno količine u boci za UV boju da bi se prekinuo proces.	Dopunite posudu za UV aditiv.
Na displeju se pojavljuje **„Dopunite bocu za novo ulje!“**	Prijava u toku procesa punjenja kada nema dovoljno količine u boci za novo ulje da bi se prekinuo proces.	Dopuniti bocu za novo ulje prikladnom vrstom ulja.
Na displeju se pojavljuje **„Prekoračeno maks.vreme punjenja! Želite dalje?“**	Prijava u toku procesa punjenja kada podešena količina rashladne tečnosti ne može da se napuni.	Proveriti da li su propusni priključci AirCon Service Center uređaja.
Na displeju se pojavljuje **„Spoljna boca je prazna ili su ventili zatvoreni. Proverite !“**	Prijava na početku i tokom punjenja unutrašnje boce za rashladnu tečnost kada podešena količina rashladne tečnosti ne može da se dostigne.	Proveriti da li u spoljašnjoj boci za rashladno sredstvo ima dovoljno rashladnog sredstva, tj. proveriti da li su otvoreni ventili na spoljašnjoj boci za rashladno sredstvo.
Na displeju se pojavljuje **„Zameniti unutrašnji filter susac! Želite dalje?“**	Prijava prilikom uključivanja AirCon Service Center uređaja.	Što pre zameniti unutrašnji filter (vidi poglavje „Zamena filtera sušača“ na strani 46). Za prelazak pritisnuti 3 sec **ENTER**.
Na displeju se pojavljuje **„Zameniti ulje u vakuum pumpi ! Želite dalje?“**	Prijava prilikom uključivanja AirCon Service Center uređaja.	Što pre zameniti ulje u vakuum pumpi (vidi poglavje „Zamena ulja u vakuum pumpi“ na strani 50). Za prelazak pritisnuti 3 sec **ENTER**.
Na displeju se pojavljuje **„Štampanje nije moguće! Želite dalje?“**	Prijava signalizira smetnje na štampaču.	Proverite da li ima papira u štampaču. Proverite da li je uključen štampač (žuta LED dioda mora stalno da svetli), Proveriti da li je poklopac dobro zatvoren.
Na displeju se pojavljuje **„Error 01“**	Rashladno sredstvo je sipano pre završetka postupka isisavanja.	Ponoviti postupak isisavanje; pri tome ne prekidati postupak.
Na displeju se pojavljuje **„Error 02“**	Klima uređaj propušta. Još uvek ima rashladnog sredstva u klima uređaju.	Ukloniti propusnost.
Na displeju se pojavljuje **„Error 09“**	Priključak za podpritisak u toku postupka ispiranja nije priključen na rezervoar za ispiranje.	Crevo za podpritisak priključiti na kutiju za ispiranje i otvoriti ventil.

Smetnje	Uzrok	Pomoć
Na displeju se pojavljuje **„Error 10“**	U toku "softverskog testa" pritisak nije mogao dovoljno da se smanji.	Preostali pritisak na manometru? Proveriti kalibraciju senzora za pritisak. Proveriti unutrašnji pritisak u boci. Proveriti ispravnost kompresora i odgovarajućih magnetnih ventila.
Na displeju se pojavljuje **„Error 11“**	U toku "softverskog testa" nije moglo da se ispusti staro ulje.	Pravilno postaviti bocu za staro ulje. Magnetni ventil proveriti na slobodan hod. Proveriti ispravnost vage.
Na displeju se pojavljuje **„Error 12“**	U toku "softverskog testa" nije moglo da se izvuče rashladno sredstvo iz unutrašnjeg rezervoara.	Proveriti kalibraciju senzora za pritisak. Proveriti da li je otvoren ventil unutrašnjeg rezervoara. Proveriti RE ventil.
Na displeju se pojavljuje **„Error 20“**	Kompresor nije mogao da dovoljno smanji interni pritisak.	Proveriti funkciju kompresora i senzora za pritisak.
Na displeju se pojavljuje **„Error 21“**	Crevo za nizak pritisak ne zaptiva ili je priključen na (prazan) klima uređaj. Vaakum nije mogao da se uspostavi.	Odvojiti servisno crevo od uređaja.
Na displeju se pojavljuje **„Error 22“**	Crevo za visok pritisak ne zaptiva ili je priključen na (prazan) klima uređaj. Vaakum nije mogao da se uspostavi.	Odvojiti servisno crevo od uređaja.
Na displeju se pojavljuje **„Error 23“**	Nivo vakuuma nedovoljan.	Proveriti zaptivenost uređaja. Proveriti ispravnost vakuumske pumpe.
Na displeju se pojavljuje **„Error 24“**	Porast pritiska u toku vaakum testa.	Proveriti zaptivenost uređaja.
Na displeju se pojavljuje **„Error 25“**	Nema dovoljno pritiska za ispitivanje pritiska rashladnog sredstva.	Proveriti veću nezaptivenost uređaja. Proveriti postojeću količinu rashladnog sredstva. Da li je okolna temperatura vazduha veća od 10 °C?

Smetnje	Uzrok	Pomoć
Na displeju se pojavljuje **„Error 30“**	Pad pritiska u toku ispitivanja zaptivenosti.	Proveriti zaptivenost uređaja.
Na displeju se pojavljuje **„Error 35“**	Preostali pritisak u Klima uređaj.	Molimo usisajte i uspostavite vakuum.
Na displeju se pojavljuje **„Error 40“**	Pad pritiska u toku ispitivanja pritiska.	Ispitati zaptivenost klima uređaja i spojeva.

12 Tehnički podaci

	AirCon Service Center ASC 5000 RPA, ASC 5500 RPA
Broj artikla:	9103301870
Dimenzije (širina x visina x dubina):	560 mm x 1300 mm x 650 mm
Težina:	100 kg
Napajanje strujom:	230 V/240 V – 50 Hz/60 Hz
Količina pražnjenja rashladnog sredstva:	30 kg/h
Snaga vakuum pumpe:	5 vozilo / h
Snaga hermetičkog kompresora:	0,32 kW
Snaga suvog filtera:	150 kg
Cilindar punjenja – korisna zapremina rezervoara:	16 kg
Emisija buke:	55,5 dB (**A**)
Preciznost elektronske vage za rashladno sredstvo:	± 10 g
Preciznost elektronske vage za staro/novo ulje:	± 1 g
Preciznost elektronske vage za UV aditiv:	± 1 g
Oblast radne temperature:	+ 5 °C do + 50 °C

WAECO
AirCon Service

GERMANY
Dometic WAECO International GmbH
Hollefeldstraße 63
48282 Emsdetten
☏ +49 (0) 2572 879-0
🖷 +49 (0) 2572 879-300
Mail: info@dometic-waeco.de
Internet: www.dometic.de

AUSTRALIA
Dometic Australia Pty. Ltd.
1 John Duncan Court
Varsity Lakes QLD 4227
☏ 1800 212121
🖷 +61 7 55076001
Mail: sales@dometic-waeco.com.au

AUSTRIA
Dometic Austria GmbH
Neudorferstrasse 108
2353 Guntramsdorf
☏ +43 2236 908070
🖷 +43 2236 90807060
Mail: info@dometic.at

BELGIUM
Dometic Branch Office Belgium
Zinkstraat 13
1500 Halle
☏ +32 2 3598040
🖷 +32 2 3598050
Mail: info@dometic.be

BRAZIL
Dometic DO Brasil LTDA
Avenida Paulista 1754, conj. 151
SP 01310-920 Sao Paulo
☏ +55 11 3251 3352
☏ +55 11 3251 3362
Mail: info@dometic.com.br

CHINA
Dometic Waeco Trading – Shanghai Branch
A707–709, SOHO Zhongshan Plaza,
1055 Zhongshan Road,
Shanghai, China
☏ +86 21 6032 5088
🖷 +86 21 6032 8691
Mail: info.cn@dometic.com

DENMARK
Dometic Denmark A/S
Nordensvej 15, Taulov
7000 Fredericia
☏ +45 75585966
🖷 +45 75586307
Mail: info@waeco.dk

FINLAND
Dometic Finland OY
Mestarintie 4
01730 Vantaa
☏ +358 20 7413220
🖷 +358 9 7593700
Mail: info@dometic.fi

FRANCE
Dometic France SAS
ZA du Pré de la Dame Jeanne
B.P. 5
60128 Plailly
☏ +33 3 44633500
🖷 +33 3 44633518
Commercial : info@dometic.fr
SAV/Technique : service@dometic.fr

HONG KONG
Dometic Group Asia Pacific
Suites 2207-11 · 22/F · Tower 1
The Gateway · 25 Canton Road,
Tsim Sha Tsui · Kowloon
☏ +852 2 4611386
🖷 +852 2 4665553
Mail: info@waeco.com.hk

HUNGARY
Dometic Zrt. – Értékesítési iroda
1147 Budapest
Kerékgyártó u. 5.
☏ +36 1 468 4400
🖷 +36 1 468 4401
Mail: budapest@dometic.hu

ITALY
Dometic Italy S.r.l.
Via Virgilio, 3
47122 Forlì (FC)
☏ +39 0543 754901
🖷 +39 0543 754983
Mail: vendite@dometic.it

JAPAN
Dometic KK
Maekawa-Shibaura, Bldg. 2
2-13-9 Shibaura Minato-ku
Tokyo 108-0023
☏ +81 3 5445 3333
🖷 +81 3 5445 3339
Mail: info@dometic.jp

MEXICO
Dometic Mx, S. de R. L. de C. V.
Circuito Médicos No. 6 Local 1
Colonia Ciudad Satélite
CP 53100 Naucalpan de Juárez
☏ +52 55 5374 4108
☏ +52 55 5374 4106
🖷 +52 55 5393 4683
Mail: info@dometic.com.mx

NETHERLANDS & LUXEMBOURG
Dometic Benelux B.V.
Ecustraat 3
4879 NP Etten-Leur
☏ +31 76 5029000
🖷 +31 76 5029090
Mail: info@dometic.nl

NEW ZEALAND
Dometic New Zealand Ltd.
Unite E, The Gate
373 Neilson Street
Penrose 1061, Auckland
☏ +64 9 622 1490
🖷 +64 9 622 1573
Mail: customerservices@dometic.co.nz

NORWAY
Dometic Norway AS
Østerøyveien 46
N-3232 Sandefjord
☏ +47 33428450
🖷 +47 33428459
Mail: firmapost@dometic.no

POLAND
Dometic Poland Sp. z o.o.
Ul. Puławska 435A
02-801 Warszawa
☏ +48 22 414 32 00
🖷 +48 22 414 32 01
Mail: info@dometic.pl

PORTUGAL
Dometic Spain, S.L.
Branch Office em Portugal
Rot. de São Gonçalo nº 1 – Esc. 12
2775-399 Carcavelos
☏ +351 219 244 173
🖷 +351 219 243 206
Mail: info@dometic.pt

RUSSIA
Dometic RUS LLC
Komsomolskaya square 6-1
107140 Moscow
☏ +7 495 780 79 39
🖷 +7 495 916 56 53
Mail: info@dometic.ru

SINGAPORE
Dometic Pte Ltd
18 Boon Lay Way 06-141 Trade Hub 21
Singapore 609966
☏ +65 6795 3177
🖷 +65 6862 6620
Mail: dometic@dometic.com.sg

SLOVAKIA & CZECH REPUBLIC
Dometic Slovakia s.r.o. Sales Office Bratislava
Nádražná 34/A
900 28 Ivánka pri Dunaji
☏ +421 2 45 529 680
🖷 +421 2 45 529 680
Mail: bratislava@dometic.com

SOUTH AFRICA
Dometic (Pty) Ltd. Regional Office
Aramex Warehouse
2 Avalon Road
West Lake View Ext 11
Modderfontein 1645
Johannesburg
☏ +27 11 4504978
🖷 +27 82 4504976
Mail: info@dometic.co.za

SPAIN
Dometic Spain S.L.
Avda. Sierra del Guadarrama, 16
28691 Villanueva de la Cañada
Madrid
☏ +34 902 111 042
🖷 +34 900 100 245
Mail: info@dometic.es

SWEDEN
Dometic Scandinavia AB
Gustaf Melins gata 7
42131 Västra Frölunda (Göteborg)
☏ +46 31 7341100
🖷 +46 31 7341101
Mail: info@dometic.se

SWITZERLAND
Dometic Switzerland AG
Riedackerstrasse 7a
CH-8153 Rümlang (Zürich)
☏ +41 44 8187171
🖷 +41 44 8187191
Mail: info@dometic.ch

UNITED ARAB EMIRATES
Dometic Middle East FZCO
P. O. Box 17860
S-D 6, Jebel Ali Freezone
Dubai
☏ +971 4 883 3858
🖷 +971 4 883 3868
Mail: info@dometic.ae

UNITED KINGDOM
Dometic UK Ltd.
Dometic House · The Brewery
Blandford St. Mary
Dorset DT11 9LS
☏ +44 344 626 0133
🖷 +44 344 626 0143
Mail: customerservices@dometic.co.uk

4445102195SR 03/2017