WAECO
AirCon Service

AirCon Service Center ASC 5000 RPA, ASC 5500 RPA

Naprava za servisiranje klimatskih naprav

Navodilo za uporabo

Vsebina

1 K tem navodilom za uporabo 5
1.1 Dežurni telefon. 5
1.2 Pojasnitev simbolov v teh navodilih za uporabo 6
2 Varnost 7
2.1 Splošna varnostna navodila. 7
2.2 Varnost pri obratovanju naprave 8
2.3 Varnost pri rokovanju s hladilnim sredstvom 9
2.4 Ukrepi pri uporabi naprave, ki se jih izvede v obratu 10
2.5 Varnostna opozorila na napravi AirCon Service Center 11
2.6 Varnostne priprave 11
3 Obseg dobave. 12
4 Pribor. 13
5 Uporaba skladna z določili 13
6 Pregled naprave AirCon Service Center 14
6.1 Sprednja stran 14
6.2 Zadnja stran in pogled s strani. 15
7 Prvi zagon 16
7.1 Potek internega preverjanja tesnosti ASC 5000 RPA, ASC 5500 RPA . 16
7.2 Postavitev in vklop 16
7.3 Meni Stand-by (pripravljenost). 18
7.4 Izbira jezika 18
7.5 Vnos podatkov o podjetju 19
7.6 Vnos datuma in urnega časa 20
7.7 Spreminjanje vpisanih vrednosti 21
7.8 Vstavljanje posod za olje in UV barvilo 22
7.9 Vnos velikosti posode 23
7.10 Analiza hladilnega sredstva 24
7.11 Verificiranje enote za analizo. 26
7.12 Polnjenje interne posode za hladilno sredstvo 27
8 Obratovanje 29
8.1 Hitri program 29
8.2 Kode uporabnikov 31
8.3 Namestitev osebne banke podatkov 34
8.4 Prikaz porabe hladilnega sredstva. 35
8.5 Testiranje klimatske naprave brez menjave hladilnega sredstva 37
8.6 Prosta izbira. 39
8.7 Čiščenje klimatske naprave 44

9 Servisna dela 47
9.1 Preverjanje tesnosti 47
9.2 Preverjanje ničelne točke tehtnice za olje 47
9.3 Menjava filtra sušilnika 49
9.4 Servisiranje filtra 51
9.5 Kalibriranje senzorja tlaka 52
9.6 Menjava olja v vakuumski črpalki 54
9.7 Stanja števca 57
9.8 Popravek količin polnjenja pri daljših servisnih ceveh 58
9.9 Obnovitev papirja v tiskalniku 59
9.10 Zamenjava spominske kartice Flash-Memory-Card 59
9.11 Menjava posode za staro olje 61
9.12 Čiščenje in vzdrževanje 62
10 Odstranjevanje 63
10.1 Odstranjevanje nazaj dobljenih tekočin 63
10.2 Odstranjevanje embalaže 63
10.3 Odstranjevanje izrabljene naprave 63
11 Kaj storiti, če? 64
12 Tehnični podatki 67

1 K tem navodilom za uporabo

To navodilo za uporabo opisuje napravo za servisiranje klimatskih naprav (AirCon Service Center) ASC 5000 RPA, ASC 5500 RPA.

To navodilo za uporabo je namenjeno osebam, ki izvajajo servisiranje na klimatskih napravah na vozilih in imajo ustrezno znanje s tega področja.

Navodilo za uporabo vsebuje vse potrebne napotke za varno in efektivno uporabo naprave za servisiranje klimatskih naprav. Pred prvo uporabo te naprave najprej skrbno preberite to navodilo za uporabo.

Poleg tega upoštevajte tudi:

- Priročnik za učenje Dometic WAECO „Klimatiziranje vozil – tehnične osnove“
- Informativno brošuro Dometic WAECO „Klimatiziranje vozil – zakonske osnove“
- Napotke proizvajalca hladilnega sredstva
- Napotke o postopanju z vnetljivimi plini, npr. napotke proizvajalca hladilnega sredstva
- Morebitne posebne napotke o servisiranju klimatskih naprav za vozila, ki veljajo v vašem obratu

Navodilo za uporabo shranite v predalu naprave AirCon Service Center, na ta način so vam vedno dostopne vse potrebne informacije.

1.1 Dežurni telefon

Če potrebujete dodatne informacije o napravi AirCon Service Center, ki jih ne morete najti v teh navodilih za uporabo, prosimo stopite v stik z

dežurnim službo +49 (0) 25 72 / 8 79-1 91)

1.2 Pojasnitev simbolov v teh navodilih za uporabo

OPOZORILO!
Varnostni napotek: Neupoštevanje lahko povzroči smrt ali težko poškodbo.

POZOR!
Varnostni napotek: Neupoštevanje lahko povzroči poškodbe.

OBVESTILO!
Neupoštevanje lahko povzroči materialno škodo in vpliva na delovanje izdelka.

NASVET
Dodatne informacije za upravljanje proizvoda.

S to napravo sem rokovati le strokovno osebje.

Format	Pomen	Primer
Debelo tiskano	Oznake, ki se nahajajo na napravi	Pritisk na tipko **ENTER**.
„Debelo tiskano“	Javljanje na zaslonu	**„Hitri program“**
• Tekst • Tekst	Štetje v poljubnem vrstnem redu	• Varnostni nadzornik tlaka • Nadtlačni ventili
1. Tekst 2. Tekst 3. Tekst	Postopki, ki se morajo izvesti v predstavljenem vrstnem redu	1. Priključitev naprave. 2. Vklop naprave. 3. Pritisk na izbirno tipko.
✓ Tekst	Izid rokovanja	✓ Naprava je pripravljena za obratovanje.
Tekst (**1**)	Številke delov, ki se nanašajo na pregled (stran 14 instran 15)	Vpis želenih podatkov s tipkovnico (**8**)
Tekst (**A**)	Oznake delov, ki se nanašajo na prikazane slike v delovnem koraku	Odstranitev filtrirnih vložkov (**E**) na levi strani.

2 Varnost

Proizvajalec ne prevzame odgovornosti za škode, ki bi nastale zaradi naslednjega:

- napak pri montaži ali priključitvi
- poškodb proizvoda zaradi mehanskih vplivov in prenapetosti
- sprememb na proizvodu brez posebnega dovoljenja proizvajalca
- uporabe v druge namene in obratovalna sredstva kot so opisani v navodilih
- popravil servisne naprave s strani nešolanega osebja

2.1 Splošna varnostna navodila

AirCon Service Center sme izključno uporabljati le osebje, ki ima dokazilo o ustrezni tehnični izobrazbi in pozna način delovanja in temeljna načela naprave AirCon Service Center, hladilnih in klimatskih naprav ter hladilnih sredstev.

Pred prvo uporabo naprave AirCon Service Center najprej skrbno preberite to navodilo za uporabo.

Napravo uporabljajte samo v namene, za katere je bila izdelana.

Na napravi AirCon Service Center ne izvajajte nobenih sprememb ali predelav.

Vzdrževalnih del na klimatski napravi vozila se ne sme izvajati, ko je motor obratovalno topel.

Pri vzdrževalnih delih na klimatski napravi vozila mora biti temperatura na površini sestavnih delov ali delov v bližini nižja od 405 °C.

2.2 Varnost pri obratovanju naprave

Naprave ne uporabljajte v vlažnem okolju.

Naprave ne uporabljajte na prostem, ko dežuje.

Naprave ne uporabljajte v bližini toplotnih virov (npr. gretje) ali na direktni sončni svetlobi.

Naprave AirCon Service Center ne uporabljajte v okolici, kjer obstoji nevarnost eksplozije (npr. v prostoru, kjer se polni akumulatorje ali v lakirni kabini), glejte Uredbo o obratovalni varnosti BGR 157/TRG 250, 280, 316.

Naprave AirCon Service Center ne uporabljajte, če je poškodovana..

Pred vsako uporabo ali polnjenjem naprave AirCon Service Center preverite, da niso poškodovane servisne cevi in če so zaprti vsi ventili.

Napravo vedno postavite na ravna tla in fiksirajte sprednja kolesa.

Za polnjenje naprave AirCon Service Center uporabljajte samo dovoljene jeklenke s hladilnim sredstvom, opremljene z varnostnim ventilom.

Preden odstranite priključke, izpraznite servisne cevi.

Uporabljajte izključno samo hladilno sredstvo R-1234yf. Če se meša hladilno sredstvo z drugimi vrstami hladilnih sredstev, lahko nastanejo poškodbe na napravi AirCon Service Center oz. na klimatski napravi vozila.

Uporabljajte izključno samo WAECO UV barvila. Z uporabo drugih UV barvil, lahko nastanejo poškodbe na napravi AirCon Service Center. V takem primeru vsaka garancija odpade.

Pred izklopom naprave AirCon Service Center se prepričajte, da je izbrani program končan in da so vsi ventili zaprti. V nasprotnem primeru lahko pride do iztekanja hladilnega sredstva.

Za vklop oz. izklop naprave AirCon Service Center uporabljajte izključno samo glavno stikalo. Naprava ne sme nikoli obratovati brez nadzora.

Servisiranje in popravila naprave sme opraviti le kvalificirano in pooblaščeno osebje iz ustreznih strokovnih podjetij, ki imajo za to certifikat.

Ne polnite napeljav za hladilno sredstvo v napravi AirCon Service Center ali klimatske naprave v vozilu s stisnjenim zrakom. Mešanica stisnjenega zraka in hladilnega sredstva je lahko vnetljiva ali eksplozivna.

2.3 Varnost pri rokovanju s hladilnim sredstvom

Vzdrževalnih del na klimatski napravi vozila se ne sme izvajati, ko je motor obratovalno topel.

Pri vzdrževalnih delih na klimatski napravi vozila mora biti temperatura na površini sestavnih delov ali delov v bližini nižja od 405 °C.

Uporabljajte osebno zaščitno opremo (zaščitna očala in zaščitne rokavice), izogibajte se telesnih kontaktov s hladilnim sredstvom. Telesni kontakt s hladilnim sredstvom odvzame telesu toploto, tako da lahko na prizadetih mestih nastanejo ozebline.

Pazite na to, da med obratovanjem, polnjenjem ali praznjenjem hladilnega sredstva kot tudi med popravili in servisiranjem hladilno sredstvi ne izteka in zato ne more priti v okolje.
S tem se ne upošteva le zakonov o varovanju okolja. S tem se tudi prepreči, da bi bilo zaradi hladilnega sredstva v okolici naprave iskanje netesnih mest na vozilu ali napravi oteženo ali nemogoče.

Ne vdihujte hlapov hladilnega sredstva. Hlapi hladilnega sredstva sicer niso strupeni, vendar pri vdihavanju izpodrivajo za dihanje nujno potreben kisik.

Hladilnega sredstva se ne sme uporabljati v globlje ležečih prostorih (npr. v montažnih jamah, ponikalnih jaških. Hladilno sredstvo je težje od kisika in zato izpodriva za dihanje nujno potreben kisik. Pri delih v neprezračenih montažnih jamah lahko pride do pomanjkanja kisika.

Storite vse potrebno, da iztekajoče hladilno sredstvo ne pride v kanalizacijo.

Posebne informacije o hladilnem sredstvu R-1234yf in o varnostnih ukrepih ter o zaščiti oseb in predmetov vključno z zaščito pred požarom dobite v varnostnih navodilih proizvajalca hladilnega sredstva.

2.4 Ukrepi pri uporabi naprave, ki se jih izvede v obratu

Lastnik mora za vsako polnilno napravo (AirCon Service Center) skladno s TRG 402 izdelati navodilo za uporabo. S pomočjo teh navodil za uporabo se mora zaposlene poučiti o rokovanju z napravo.

Lastnik mora skrbeti, da se zaposlene najmanj enkrat letno pouči o naslednjem:

- o posebnih nevarnostih pri rokovanju s stisnjenimi plini
- o varnostnih predpisih pri rokovanju s stisnjenimi plini
- o higienskih ukrepih pri rokovanju s stisnjenimi plini
- o upravljanju naprave in izvajanju servisnih del na njej.

Lastnik naprave mora skrbeti, da je osebje pooblaščeno za izvajanje servisiranja in popravil ter za preverjanje tesnosti in ima certifikat za rokovanje s hladilnimi sredstvi in polnilnimi napravami.

Certifikat in znanja o veljavnih predpisih in standardih se pridobi na šolanju npr. pri obrtni zbornici, industrijski in trgovinski zbornici ali pri drugi priznani izobraževalni ustanovi.

2.5 Varnostna opozorila na napravi AirCon Service Center

Pozor!

Upoštevajte navodilo za uporabo!

Napravo priključite le na vtičnico z izmeničnim tokom 230 V / 50 Hz !

Napravo zaščitite pred dežjem!

Pri delu s hladilnim sredstvom uporabljajte zaščitne rokavice!

Pri delu s hladilnim sredstvom uporabljajte zaščitna očala!

Šolano osebje!

2.6 Varnostne priprave

- Varnostni nadzornik tlaka: izklopi kompresor v primeru preseženega normalnega obratovalnega tlaka.
- Nadtlačni ventili: dodatna varnostna naprava, ki prepreči pok cevi ali posode, v primeru, če se tlak povečuje kljub varnostnemu nadzorniku tlaka.
- Ventilatorji in E škatla (zakasnitev preklopa): ob zagonu preveri, če ventilatorji delujejo.
- Stiki odpiralnika vrat proti odpiranju čela ohišja in pokrova sušilnika med obratovanjem.

3 Obseg dobave

Naprava AirCon Service Center in priložena oprema je bila pred odpremo temeljito pregledana.

Preverite pošiljko, če so prisotni vsi potrebni deli in če so vsi deli nepoškodovani.

V primeru poškodovanih ali manjkajočih delov takoj obvestite podjetje, ki je bilo odgovorno za transport.

Poimenovanje
Adapter za 500 ml posodo za sveže olje in UV posodo kontrastnega sredstva
Zaprta patentirana posoda za staro olje
Testna posoda profesionalna pločevinka za olje (ND 12), 100 ml
Pokrov za zaščito naprave
Zaščitna očala / zaščitne rokavice
Navodilo za uporabo

OBVESTILO!
Za varno obratovanje naprave in za kalibriranje potrebujete hladilno sredstvo R-1234yf (**ne** sodi v obseg dobave).
Trenutno dobavljamo jeklenke hladilnega sredstva z različnimi priključnimi navoji in adapterji **ne** sodi v obseg dobave.

4 Pribor

Na voljo kot pribor (ne sodi v obseg dobave):

Poimenovanje	Št. izdelka
Posoda za staro olje, 500 ml	4440600131
Nadomestni filter s kodo filtra za servisiranje	4445900221
Pokrov za zaščito naprave	4445900081
Nadomestni zvitek papirja za tiskalnik (termo-papir) (VPE 4)	4445900088
Zaščitna očala	8885400066
Zaščitne rokavice	8885400065
Olje za vakuumsko črpalko, 1000 ml	8887200018

5 Uporaba skladna z določili

Naprava AirCon Service Center ASC 5000 RPA, ASC 5500 RPA (št. izdelka: 9103301870) je namenjena za vzdrževalna dela na klimatskih napravah na vozilih. Naprava je konstruirana za komercialno uporabo.

Upravljanje naprave AirCon Service Center je dovoljeno samo osebam, ki imajo ustrezno znanje za servisiranje klimatskih naprav.

Z napravo AirCon Service Center smete vzdrževati izključno klimatske naprave v vozilih, ki so polnjenje s hladilnim sredstvom R-1234yf.

Naprava AirCon Service Center je primerna le za atestirana obratovalna sredstva.

6 Pregled naprave AirCon Service Center

6.1 Sprednja stran

1 Nizkotlačni manometer

2 Statusna lučka, rdeča „Polnjenje“

3 Statusna lučka, modra „Praznjenje“

4 Statusna lučka, rumena "ECO globoko izpraznjenje"

5 Statusna lučka, zelena „Črpanje“

6 Visokotlačni manometer

7 Zaslon

8 Tipkovnica

9 Enota za analizo plina

10 Sprednji pokrov

11 Ventilator vakuumska črpalka

12 Fiksirna sprednja kolesa

13 Servisna cev, nizko-tlačni priključek (modra)

14 Servisna cev visoko-tlačni priključek (rdeča)

15 Servisno priključno mesto za visoko-tlačni priključek (rdeč)

16 Servisno priključno mesto za nizko-tlačni priključek (moder)

17 Tiskalnik

18 Prikazna enota

6.2 Zadnja stran in pogled s strani

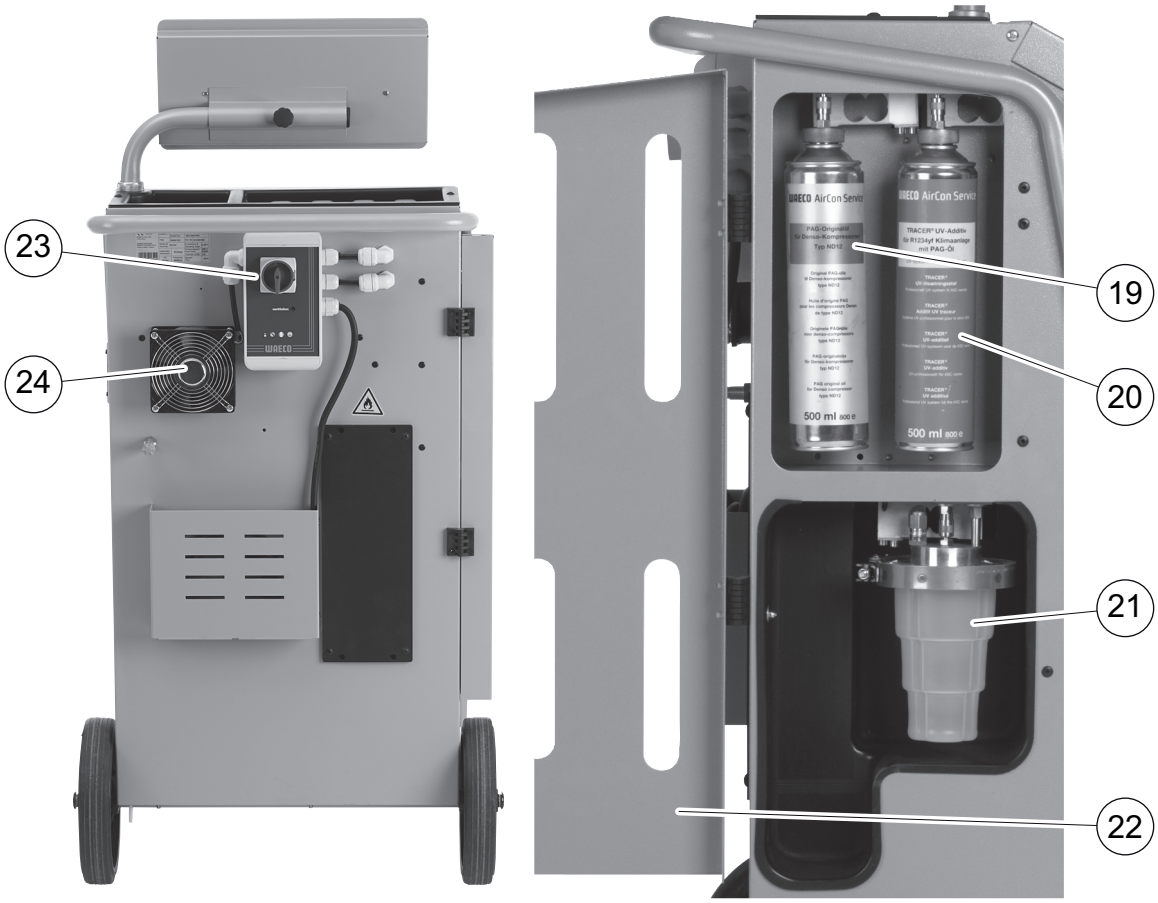

19 Posoda za sveže olje (100 ml)

20 Posoda za UV barvilo (**ne** sodi v obseg dobave)

21 Patentirana posoda za staro olje

22 Pokrov

23 Glavno stikalo

24 Ventilator

7 Prvi zagon

7.1 Potek internega preverjanja tesnosti ASC 5000 RPA, ASC 5500 RPA

Dnevno se izvede interno preverjanje tlaka v napravi.

- Najprej se preveri, če so na klimatsko napravo priključene servisne cevi oz. če morebiti servisni sklopniki niso montirani.
- Če je v ceveh še tlak, se javi napaka. Če so servisne cevi napolnjene, se izvede analiza hladilnega sredstva in če je **„Analyse ok“** sledi recikliranje hladilnega sredstva. Nato sledi preverjanje vakuuma. Pri tem se več delov naprave izprazni. Po uspešnem preverjanju vakuuma teče hladilno sredstvo na dele naprave – sedaj sledi 6-minutni test tlaka, pri katerem ostanejo vsi pripadajoči magnetni ventili odprti, da se lahko takoj ugotovi padec tlaka. Po uspešnem poteku se hladilno sredstvo odsesa in naprava je pripravljena za servisna dela.

7.2 Postavitev in vklop

1. Zapeljite napravo AirCon Service Center do delovnega mesta in fiksirajte sprednja kolesa (**12**).

NASVET
Naprava mora med uporabo stati na vodoravni trdni podlagi, le na ta način bodo meritve kvalitetno izvedene.

2. Priključite napravo AirCon Service Center na električno omrežje.
3. Za vklop postavite glavno stikalo (**23**) na I.
   Zakasnitev vklopa poteka 35 sekund, ohišje se prezrači. Na zaslonu (**7**) se bo za nekaj sekund prikazala številka izvedbe programa programske opreme:

```
WAECO
ASC              5000   SW     HF00
R1234yf                 DB     P.ZZ
                        SN     XXXXXX
```

   „SW“: Stanje programske opreme
   „DB“: Banka podatkov
   „SN“: Serijska številka

   Nato se prikaže naslednje sporočilo:

```
Ciscenje-pocakajte!
Po?akajte
```

✓ Nato se bo izvedel test programske opreme naprave AirCon Service Center:

```
Test programa
Po?akajte
```

✓ Nato poteka preverjanje tesnosti.

```
Tightness test
Po?akajte
```

```
Switch off the unit
and place it outside
the workshop!
```

Napravo postavite na prosto.

Priklopite električno napetost.

Naprava prikaže naslednje sporočilo:

```
Unit in outer and
safe area?
No smoking!
```

Za potrditev pritisnite **ENTER**.

Če je v posodi za zalogo hladilnega sredstva previsok delež plinov, ki ne kondenzirajo, naprava te pline avtomatsko izpusti.

✓ Nato se preveri napravo za analizo.

```
Gas Analyzer test!
Connect the HP hose
to the external tank
of fresh R1234yf.
```

✓ Ob zaključku postopka zagona prikaže naprava AirCon Service Center naslednje:

```
The unit is ready
for use.
```

Za potrditev pritisnite **ENTER**.

Naprava prikaže naslednje sporočilo:

```
Hladivo                 g        XXXX
PAG olje                ml        XXX
UV barvila              ml        XXX
11:56:35                      10/03/17
```

NASVET
Kode napak , ki se prikažejo ob prvem zagonu, (glejte stran 65), ignorirajte in jih preidite z **ENTER**.

7.3 Meni Stand-by (pripravljenost)

Stand-by meni obvešča o aktualnih količinah na zalogi kakor tudi o časovnih regulacijah naprave AirCon Service Center.

Prikaže se:

- preostala količina hladilnega sredstva
- preostala količina svežega olja
- preostala količina UV barvila
- urni čas
- datum

7.4 Izbira jezika

1. Pritisnite tipko s puščico ↑ ali ↓, da prispete v osnovni meni.
2. V osnovnem meniju izbirate s tipko s puščico ↑ ali ↓ **„Drugi meniji“**:

Hitri program	☐
Prosta izbira	☐
Drugi meniji	■
ENTER-OK	↕

3. Za potrditev pritisnite **ENTER**.
4. S tipko s puščico izberite ↓ **„Servis“**.
5. Za potrditev pritisnite **ENTER**.
6. Vpišite geslo **„5264“**.
7. S tipkama puščico ↑ ali ↓ izberite želeni jezik.
8. Za potrditev pritisnite **ENTER**.
9. Pritisnite tipko **STOP**. Izbran jezik je aktiven in prikaže se Stand-by meni.

7.5 Vnos podatkov o podjetju

Podatki podjetja se bodo tiskali na vsakem izdelanem servisnem zapisniku.

1. V osnovnem meniju izbirate s tipko s puščico ↑ ali ↓ **„Drugi meniji“**:

```
Hitri program      □
Prosta izbira      □
Drugi meniji       ■
ENTER-OK           ↕
```

2. Za potrditev pritisnite **ENTER**.
3. S tipko s puščico izberite ↓ **„Servis“**.
4. Za potrditev pritisnite **ENTER**.
5. Vpišite geslo **„3282“**.
6. Podatki podjetja se bodo prikazali v tretji vrstici na zaslonu (**7**).

   Možno je vpisati pet vrstic s po 20 znaki.

   Na zaslonu se prikaže število prikazanih podatkov o podjetju – vrstica za sporočilom **„Vnos podatkov o podjetju“** (**„01“** do **„05“**).

   S tipko s puščico ↑ ali ↓ izberete želeno vrstico s podatki o podjetju.
7. S tipkovnico (**8**) in tipkami s puščico vnesete želene podatke:

   Za preklop med velikimi in malimi črkami, pritisnite tipko Info Aa .

   Za brisanje posameznih znakov kratko pritisnite tipko **C**.

   Za brisanje prikazane vrstice za dalj časa pritisnite tipko **C**.
8. Za potrditev pritisnite **ENTER**.
9. Pritisnite tipko **STOP**. Nastavljeni podatki s tem postanejo aktivni.
10. Za povrnitev v Stand-by meni, ponovno pritisnite tipko **STOP**.

7.6 Vnos datuma in urnega časa

Datum in urni čas in podatki podjetja se bodo skupaj tiskali na vsakem izdelanem servisnem zapisniku.

1. V osnovnem meniju izbirate s tipko s puščico ↑ ali↓ **„Drugi meniji“**:

```
Hitri program      □
Prosta izbira      □
Drugi meniji       ■
ENTER-OK           ↕
```

2. Za potrditev pritisnite **ENTER**.
3. S tipko s puščico izberite ↓ **„Servis“**.
4. Za potrditev pritisnite **ENTER**.
5. Vpišite geslo **„8463“**.
6. S tipkovnico in tipkami s puščico vpišite želene podatke.
7. Za potrditev pritisnite **ENTER**.
8. Za povrnitev v Stand-by meni, pritisnite tipko **STOP**.

7.7 Spreminjanje vpisanih vrednosti

Naprava AirCon Service Center ima vpisane prednastavljene vrednosti za pomembna servisna dela. Ti vpisani podatki se pojavijo samodejno s priklicem ustreznega menija.

Naslednje vpisane vrednosti lahko prilagodite potrebam vašega dela:

Parameter	Vpisana vrednost
Čas testiranja dviga tlaka min.	1
Vakuum min.	30
Kontrolni Cas evakuiranja min.	4
PAG olje ml. (posebna količina)	0
UV barvila ml.	0
Polnjenje g.	500
Tiskanje izčrpane količine?	Da
Velikost posode ml	500

1. V osnovnem meniju izbirate s tipko s puščico ↑ ali ↓ **„Drugi meniji“**:

2. Za potrditev pritisnite **ENTER**.
3. S tipko s puščico izberite ↓ **„Servis“**.
4. Za potrditev pritisnite **ENTER**.
5. Vpišite geslo **„3724“**.
6. S tipkovnico in tipkami s puščico vpišite želene podatke.
7. Za potrditev pritisnite **ENTER**.
8. Za povrnitev v Stand-by meni, pritisnite tipko **STOP**.

7.8 Vstavljanje posod za olje in UV barvilo

NASVET
Uporabljajte izključno olja in UV barvila, ki so dovoljena za R-1234yf. Upoštevajte napotke proizvajalca vozila.

Aktualne količine na zalogi so prikazane v Stand-by meniju.

1. Odprite pokrov (**22**) na levi strani in namestite posode na hitre zapore:
   – posoda za sveže olje (**19**)
   – posoda za UV barvilo (**20**) in
   – posoda za staro olje (**21**)

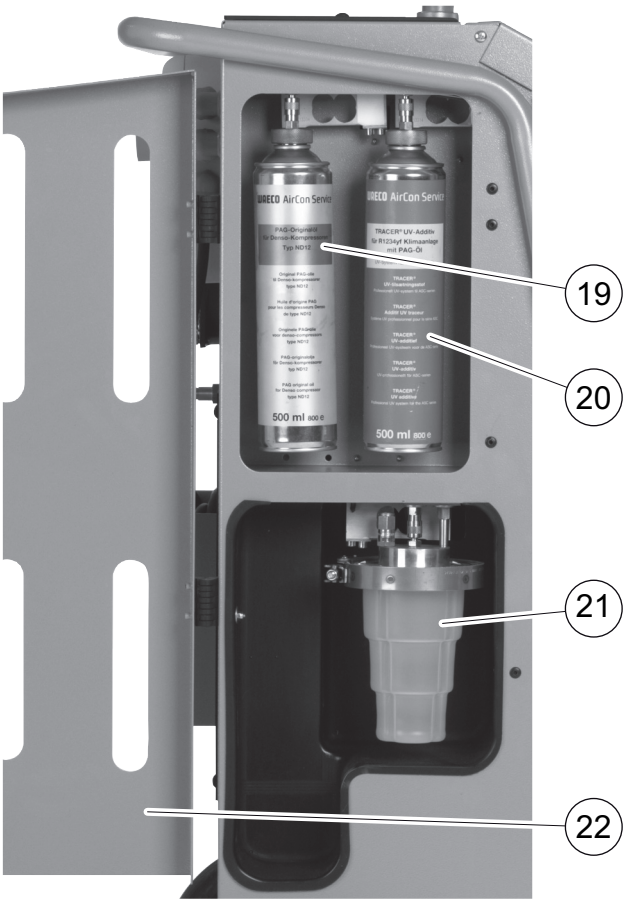

2. Zaprite pokrov (**22**).
3. Vnesite velikost posode za sveže olje in za UV kontrastno sredstvo (glejte pogl. „Vnos velikosti posode“ na strani 23).

7.9 Vnos velikosti posode

Za sveže olje in UV kontrastno sredstvo se lahko uporabi 500 ml (**B**) ali 250 ml (**C**) posode (pribor). Ustrezno velikost posode je potrebno vpisati v napravo AirCon Service Center.

1. V osnovnem meniju izbirate s tipko s puščico ↑ ali ↓ **„Drugi meniji“**:

2. Za potrditev pritisnite **ENTER**.
3. S tipko s puščico izberite ↓ **„Servis“**.
4. Za potrditev pritisnite **ENTER**.
5. Vpišite geslo **„2688“**.
6. S tipkami s puščico aktivirajte želeno polje (aktivna so temna polja).
7. Za potrditev pritisnite **ENTER**.
8. Za povrnitev v Stand-by meni, pritisnite tipko **STOP**.

7.10 Analiza hladilnega sredstva

NASVET
Naprava AirCon Service Center analizira stopnjo čistosti hladilnega sredstva pred črpanjem. Če je ta pod 95 %, naprava hladilnega sredstva ne prevzame.

Pred vsakim črpanjem iz vozila ali pred polnjenjem interne posode za hladilno sredstvo se analiza hladilnega sredstva avtomatsko zažene.

```
Refrigerant Test

Warm up
Please wait!
```

```
Refrigerant Test
Please wait!

STOP-IZHOD
```

Ko utripa **„Please wait!“** poteka analiza hladilnega sredstva.

7.10.1 Analiza hladilnega sredstva uspešno opravljena

Če hladilno sredstvo ni onesnaženo, prikaže naprava AirCon Service Center po končani analizi naslednje:

```
Refrigerant Test

OK!
```

Z napravo AirCon Service Center lahko delate.

7.10.2 Analiza hladilnega sredstva ni uspešno opravljena

Če hladilno sredstvo analize ni uspešno opravilo, prikaže naprava AirCon Service Center naslednje:

```
Refrigerant Test
Fail
Try again?
ENTER-OK                    Ne
```

1. **„Try again?“** (Ponoven poskus) potrdite z **ENTER**.

Naprava AirCon Service Center preverja skupno do trikrat. Če tudi tretji postopek analize ni v redu, prikaže naprava AirCon Service Center naslednje:

```
POZOR!
Bad refrigerant!

Read user manual!
```

2. Pritisnite tipko **STOP**.

```
PLS contact the car
manufacturer!

ENTER-OK
```

3. Posodo za odstranjevanje priključite na priključek za odstranjevanje in potrdite z **ENTER**.
4. Ko je naprava AirCon Service Center poskus končala, jo odklopite z vozila in izpraznite servisne cevi.
5. Napravo izklopite in postavite na prosto.

POZOR!
Nosite zaščitne rokavice in zaščitna očala.

6. Visoko in nizkotlačni servisni priključek previdno odvijte in izpustite plin.
7. Verificiranje enote za analizo naprave AirCon Service Center: glejte pogl. „Verificiranje enote za analizo“ na strani 26.

7.11 Verificiranje enote za analizo

S tem korakom se s svežo R-1234yf preveri, če enota za analizo naprave AirCon Service Center pravilno deluje.

1. Za verificiranje priključite napravo AirCon Service Center na novo jeklenko s hladilnim sredstvom R-1234yf in opravite analizo, glejte sliko:

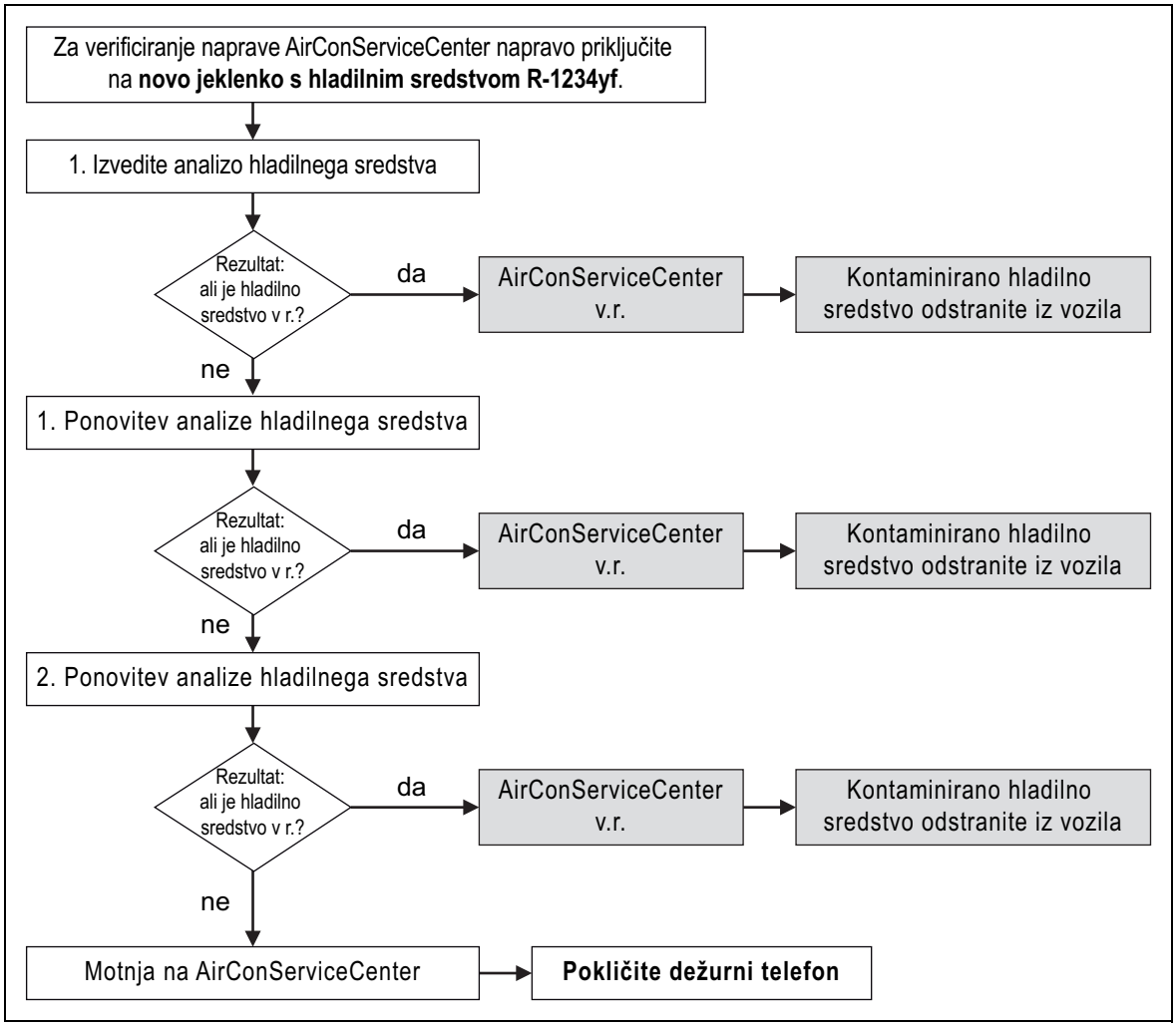

2. Če tudi sedaj analize v treh poskusih ne opravite, nas kontaktirajte na dežurni telefon (glejte pogl. „Dežurni telefon“ na strani 5).

7.12 Polnjenje interne posode za hladilno sredstvo

NASVET
Naprava AirCon Service Center analizira stopnjo čistosti hladilnega sredstva. Če je ta pod 95 %, naprava hladilnega sredstva ne prevzame. Onesnaženo mešanico se mora eksterno odstraniti.

Preden napravo AirCon Service Center prvič vklopite v obratovanje, je potrebno iz eksterne jeklenke hladilnega sredstva napolniti interno posodo za hladilno sredstvo v količini minimalno 2000 g.

Naprava prikaže sporočilo o napaki 12.

Za potrditev pritisnite **STOP**.

NASVET
Upoštevajte tudi napotke na jeklenki hladilnega sredstva!
Jeklenke hladilnega sredstva s hladilnim sredstvom R-1234yf imajo levi navoj!

Trenutne količine, ki so na voljo, so prikazane v meniju Stand-by.

Na voljo so tri različne vrste jeklenk s hladilnim sredstvom:

- Jeklenke s hladilnim sredstvom brez dvižne cevi
  Te jeklenke s hladilnim sredstvom imajo priključek.
  Pri polnjenju naprave AirCon Service Center mora biti ta priključek na spodnji strani (jeklenko postavite na glavo).
- Jeklenka s hladilnim sredstvom z dvižno cevjo
  Te jeklenke s hladilnim sredstvom imajo priključek.
  Pri polnjenju naprave AirCon Service Center mora biti ta priključek na zgornji strani (jeklenko postavite pravilno pokončno).
- Jeklenka s hladilnim sredstvom z dvižno cevjo:
  Te jeklenke s hladilnim sredstvom imajo **dva** priključka. Za polnjenje naprave AirCon Service Center se uporablja z **L** (= liquid / tekoče) označeni priključek.
  Pri polnjenju naprave AirCon Service Center mora biti ta priključek na zgornji strani (jeklenko postavite pravilno pokončno).

1. V osnovnem meniju izbirate s tipko s puščico ↑ ali ↓ **„Drugi meniji“**:

2. Za potrditev pritisnite **ENTER**.

3. S tipkami s puščico ↑ ali ↓ izberite **„Polnj. rezervoarja“**:

```
Polnj. rezervoarja          ■
Ciscenje A/C                □
Reset tehtnice              □
Servis                      □
```

4. Za potrditev pritisnite **ENTER**.
5. Pri nadaljnjih postopkih upoštevajte navodila na zaslonu in sledite:

```
LP cev povezite z
zun. rezervoarjem
in odprite ventile!
ENTER-OK STOP-IZHOD
```

Za potrditev pritisnite **ENTER**.

```
Vnesite koli?ino

                          g.    13620
ENTER-OK          STOP-IZHOD
```

Na zaslonu se prikaže maks. količina hladilnega sredstva, ki se polni.

Vnesite želeno količino in potrdite z **ENTER**.
Interna posoda za hladilno sredstvo se napolni.

Konec postopka polnjenja po analizi potrdi zvočni signal.
Zaprite ventile in potrdite z **ENTER**.

6. Po polnjenju se bo prikazala količina hladilnega sredstva v interni posodi. Meni zapustite s pritiskom na tipko **STOP**.
Za povrnitev v Stand-by meni, ponovno pritisnite tipko **STOP**.
Naprava je sedaj pripravljena za obratovanje.

8 Obratovanje

OBVESTILO!
Med izvajanjem servisa klimatske naprave morata biti ugasnjena klimatska naprava in motor.

8.1 Hitri program

NASVET
Z menijem **„Hitri program“** se bo izvedel popolnoma samodejni servis klimatske naprave. Potrebno je vnesti samo količino polnjenja, ki je napisana na nalepki količine polnjenja v vozilu.
V meniju **„Hitri program“** se bodo samodejno in zaporedno izvajale operacije:

- Analiza hladilnega sredstva (glejte pogl. „Analiza hladilnega sredstva“ na strani 24)
- Črpanje hladilnega sredstva
- Reciklaža hladilnega sredstva (čistoča ustreza SAE J 2099)
- Preizkus povečanja tlaka
- Izpuščanje starega olja
- Praznjenje naprave
- Pred vsakim delom na klimatski napravi vozila se mora preveriti tesnost. V ta namen se klimatsko napravo poskusno napolni s hladilnim sredstvom. Po 5 minutah mora biti tlak v klimatski napravi konstanten. Popolno polnjenje klimatske naprave je mogoče le, če je bil ta test uspešno opravljen. Nato se poskusno polnjenje izčrpa in klimatsko napravo izprazni. Klimatsko napravo se popolnoma napolni s predpisano količino in s tem zagotovi visoko natančnost polnjenja.
- Preizkus tesnosti / testiranje vakuuma
- Polnjenje s svežim oljem v potrebni količini
- Polnjenje z UV barvilom
- Polnjenje hladilnega sredstva

Na koncu vsakega izvedenega postopka se natisne servisni zapisnik. Samo če je bil posamezen postopek uspešno zaključen, se nato začne naslednji postopek.

1. Servisne cevi naprave AirCon Service Center najprej povežite s klimatsko napravo vozila in odprite servisne priključke.
2. Pritisnite tipko s puščico ↑ ali ↓, da prispete v osnovni meni.
3. V osnovnem meniju izbirate s tipko s puščico ↑ ali ↓ **„Hitri program“**:

```
Hitri program      ■
Prosta izbira      □
Drugi meniji       □
ENTER-OK           ↕
```

4. Za potrditev pritisnite **ENTER**.
5. S tipkovnico (**8**) in tipkami s puščicami vpišite podatke vozila.
6. Za potrditev pritisnite **ENTER**.
7. Vpišite količino polnjenja hladilnega sredstva. Ustrezna vrednost je podana na nalepki količine polnjenja v vozilu in jo vnesite s tipkovnico (**8**) in tipkami s puščico ter pritisnite **ENTER**.
8. S tipkama s puščico ↑ ali ↓ izberete, če ima klimatska naprava dva priključka (za visok in nizek tlak) ali samo enega (visok ali nizek tlak).

```
A/C z          NT/VT       ■
A/C            samo z VT   □
A/C            samo z NT   □
ENTER-OK STOP-IZHOD        ↕
```

   Potrdite z **ENTER**.

✓ Avtomatsko servisiranje klimatske naprave se začne.
Med servisiranjem klimatske naprave se analizira hladilno sredstvo (glejtepogl. „Analiza hladilnega sredstva“ na strani 24).

✓ Po končanem servisu klimatske naprave, se bo pojavila zahteva za odstranitev servisnih cevi (**13**) in (**14**) naprave AirCon Service Center s klimatske naprave v vozilu.

9. Odstranite servisni cevi (**13**) in(**14**) in za potrditev pritisnite tipko **ENTER**.

   Servisne cevi se bodo zdaj izpraznile. Naprava je pripravljena za nadaljnjo uporabo.
10. Privijte pokrove ventilov na priključke klimatske naprave vozila.

8.2 Kode uporabnikov

Obstoji možnost, da pred nepooblaščenim dostopom z osebnimi kodami uporabnikov zavarujete klimatsko servisno postajo. Ko je funkcija aktivirana, se po vklopu poišče kodo uporabnika, brez katere ne morete več zagnati postaje. Namestite lahko do 10 različnih uporabnikov z individualnimi kodami.

8.2.1 Namestitev kod uporabnikov

1. V osnovnem meniju izbirate s tipko s puščico ↑ ali ↓ **„Drugi meniji“:**

```
Hitri program      □
Prosta izbira      □
Drugi meniji       ■
ENTER-OK           ↕
```

2. Za potrditev pritisnite **ENTER**.
3. S tipko s puščico izberite ↓ **„Servis“** in potrdite z **ENTER**:

```
Ciscenje A/C       □
Reset tehtnice     □
Servis             ■
ENTER-OK STOP-IZHOD ↕
```

4. Vnesite geslo **„9786“** in potrdite z **ENTER**, da prispete v administratorski meni **„ADM“**:

```
Servis

                   ----
```

5. Vnesite administratorsko kodo **„0000“** (tovarniška nastavitev) in potrdite z **ENTER**:

```
Insert ADM CODE

                   ----
```

NASVET
Iz varnostnih razlogov morate vsakokrat izbrati novo administratorsko kodo, ki ne sme biti **„0000“** saj bi se celotna funkcija sicer ponovno deaktivirala.
S pomočjo administratorske kode lahko namestite uporabnike.

6. Vnos nove administratorske kode:

```
ADM AREA
Insert new code

                   ----
```

7. Potrditev nove administratorske kode:

```
ADM AREA
Confirm new code
                    ----
```

8. S tipkami s puščico ↑ ali ↓ izberite vsakokratnega uporabnika:

```
ADM AREA
User number                1
```

9. Namestite štirimestno individualno kodo uporabnika (če tukaj vnesete neko kodo, lahko napravo zaženete le še s to kodo).

```
ADM AREA
User number                1
Insert new code
                    ----
```

10. Confirm new code uporabnika:

```
ADM AREA
User number                1
Confirm new code
                    ----
```

NASVET
Z rumeno informacijsko tipko lahko preklapljate med pisavo z velikimi in malimi črkami.

11. Vnesite pripadajoče ime uporabnika in vnos potrdite z **ENTER**:

```
ADM AREA
User number                1
Uporabniško ime
Max Mustermann
```

```
ADM AREA
User number                1
Max Mustermann
```

NASVET
Namestili ste uporabnika in meni se ponovno zamenja v izbiro uporabnikov. Sedaj lahko namestite novega uporabnika ali meni zapustite s **STOP**.

8.2.2 Vnos kode uporabnika

Pri vklopu klimatske servisne postaje se podatki o napravi prikažejo na zaslonu. Če so kode uporabnikov nameščene, morate sedaj vnesti to kodo, da lahko postajo sprostite.

1. Vnesite vsakokratno kodo uporabnika.

```
ENTER USER CODE

                    ____
```

Če vnesete napačno kodo uporabnika, se prikaže naslednje sporočilo o napaki.

```
WRONG CODE
```

Po uspešnem vnosu se postaja prosto vklopi in odpelje navzgor. Prikaže se ime uporabnika:

```
Max Mustermann
```

8.3 Namestitev osebne banke podatkov

V to banko podatkov lahko namestite do 100 vozil specifičnih za stranke s pripadajočimi količinami polnjenja.

1. V osnovnem meniju izbirate s tipko s puščico ↑ ali ↓ **„Hitri program“**:

```
Hitri program                ■
Prosta izbira                □
Drugi meniji                 □
ENTER-OK                     ↕
```

2. Za potrditev pritisnite **ENTER**.
3. Ko ste vnesli oznako vozila (v tem primeru jo lahko tudi izpustite), potrdite z **ENTER**.

```
Podatki avta
Reg. st.:
```

4. S tipkami s puščico izberite ↑ ali ↓ **„Baza podatkov“** in potrdite z **ENTER**.

```
Polnjenje                g        500

Baza podatkov                     ■
ENTER-OK STOP-IZHOD               ↕
```

5. Izberite**„Personal DB“** in potrdite z **ENTER**.

```
Personal DB                       ■
ALFA ROMEO                        □
ASTON MARTIN                      □
AUDI                              □
```

6. V to tukaj prazno banko podatkov izberite s tipkami s puščico ↑ ali ↓ vsakokraten vnos in potrdite z **ENTER**.

```
                         0        ■

                         1        □
```

7. Za spremembo vnosov pritisnite rumeno tipko **„Info“**.

```
                                  0

                 g      ---       0
i-DB set
```

8. V prazna polja vnesite podatke o vozilu (model, tip) in potrdite z **ENTER**.

```
------------                      0
--------------------
------------     g      ---       0
```

9. Vnesite količino polnjenja hladilnega sredstva in potrdite z **ENTER**.

```
AUDI                                0
A4 (8E)
2000 - 2004        g      500
```

✓ Vnos je nameščen.

```
AUDI               0                ■
A4 (8E)
                   1                □
```

Sedaj lahko namestite nov vnos (izbirate s tipkama s puščico, nato kot je opisano) ali s tipko **„STOP“** zapustite meni.

Osebni vnosi se shranijo na platini, ne na kartici Flash-Memory! Vnosi se torej ohranijo tudi pri nadgradnji programske opreme.

Vnosi se kronološki shranijo (ne alfanumerično).

8.4 Prikaz porabe hladilnega sredstva

Postaja shrani podatke o polnilnih in izčrpanih količinah polnilnega sredstva. Te lahko direktno natiskate kot letni ali mesečni pregled.

1. V osnovnem meniju izbirate s tipko s puščico ↑ ali ↓ **„Drugi meniji“**:

```
Hitri program                       ■
Prosta izbira                       □
Drugi meniji                        □
ENTER-OK                            ↕
```

2. Za potrditev pritisnite **ENTER**.
3. S tipko s puščico izberite ↓ **„Servis“** in potrdite z **ENTER**:

```
Ciscenje A/C                        □
Reset tehtnice                      □
Servis                              ■
ENTER-OK STOP-IZHOD                 ↕
```

4. Vnesite geslo **„9051“** in potrdite z **ENTER**:

```
Servis

                                    ----
```

5. S tipkami s puščicami ↑ ali ↓ izberite želeno leto in potrdite z **ENTER**:

```
2017                                ■
```

Primer

```
R1234 iz A/C
Skupaj                    2017
g                        18650
↵PRINT STOP-IZHOD
```

„R1234 iz A/C“ prikaže količino izčrpanega hladilnega sredstva. Tukaj je bilo v letu 2017 s postajo izčrpanih skupaj 18 650 g hladilnega sredstva.

S tipko s puščico ↓ se kot naslednje prikaže skupna količina napolnjenega hladilnega sredstva v ustreznem letu:

```
R1234 napolnj. v A/C
Skupaj                    2017
g                         9000
↵PRINT STOP-IZHOD
```

S pritiskom na tipko s puščico ↓ se na zaslonu prikaže mesečni pregled:

```
R1234 iz A/C
                        01/2017
g                          2400
↵PRINT STOP-IZHOD
```

Tukaj je bilo v januarju 2017 izčrpano skupaj 2 400 g hladilnega sredstva.

V mesečnem pregledu je vedno izmenično prikazana polnilna in izčrpana količina.

Pregled lahko ob vsakem času natiskate z aktiviranjem tipke **„ENTER“**. S tipko **„STOP“** končate pregled.

8.5 Testiranje klimatske naprave brez menjave hladilnega sredstva

NASVET
Test klimatske naprave se lahko izvede samo pri vozilih, ki so opremljena s priključkoma za nizek tlak in visoki tlak oz. samo s priključkom za nizek tlak.

Če se na klimatski napravi vozila izvede samo funkcijski test (in pri tem ne boste izčrpali in nadomestili hladilno sredstvo), bo po zaključku testiranja preostalo sredstvo v servisnih ceveh klimatske naprave manjkalo v klimatski napravi vozila. Uvedena je meni točka **„Test AC naprave“** za izravnavo te izgubljene količine.

NASVET
Pri dosedanjih procesih standardnih funkcij **„Hitri program“** ali **„Prosta izbira“** je že vgrajena kompenzacija količine polnjenja v servisnih ceveh tako, da tu lahko izvajate zaključni test klimatske naprave na običajni način (naprava bo izpraznila servisne cevi).

1. Ustrezne priključke naprave AirCon Service Center najprej povežite s klimatsko napravo vozila in potem jih odprite.
2. Vžgite motor vozila in vklopite klimatsko napravo.
3. Pritisnite tipko s puščico ↑ ali ↓, da prispete v osnovni meni.
4. V osnovnem meniju izbirate s tipko s puščico ↑ ali ↓ **„Drugi meniji“**:

```
Hitri program      □
Prosta izbira      □
Drugi meniji       ■
ENTER-OK           ↕
```

5. Za potrditev pritisnite **ENTER**.
6. S tipkama s puščico ↑ ali ↓ izberite **„Test AC naprave“**:

```
Test AC naprave    ■
Servis             □

ENTER-OK STOP-IZHOD
```

✓ Pojavi se zahteva za preverjanje klimatske naprave:

```
Preverite delovanje
A/C sistema!

STOP-IZHOD
```

7. Preverite visoki in nizki tlak klimatske naprave, po navedbah proizvajalca.

8. Za končanje testa klimatske naprave pritisnite **STOP**.

```
Odklopite VT cev
od AC naprave!

ENTER-OK
```

9. Zaprite HD-hitri priključek in ga odstranite s klimatske naprave.

NASVET
Če ste za odklop HD-hitrega priključka ustavili motor vozila, potem ga zdaj ponovno vžgite in ponovno vklopite klimatsko napravo.

✓ Prikaže se naslednje javljanje na zaslonu.

```
Po?akajte!
Praznjenje
servisnih cevi
```

```
Proces koncan!


STOP-IZHOD
```

10. Da končate test klimatske naprave, pritisnite tipko **STOP**.

8.6 Prosta izbira

NASVET
Z menijem **„Prosta izbira“** se bo servis klimatske naprave izvajal korak za korakom. Lahko izvedete podobne postopke kot pri hitrem zagonu, vendar lahko tudi izpustite posamezne korake. Poleg tega lahko k vsakemu postopku s tipkovnico, individualno prilagodite konkretne vrednosti. Nadalje lahko v tem meniju vpišete podatke vozila za servisni zapisnik.

V meniju **„Prosta izbira“** lahko posamezno izberete naslednje štiri postopke:

- Izpraznitev klimatske naprave: analiza hladilnega sredstva (glejte- pogl. „Analiza hladilnega sredstva“ na strani 24), črpanje, recikliranje hladilnega sredstva, preizkus povečanja tlaka, izpust starega olja.
- Proizvajanje vakuuma: izpraznitev naprave, preizkus tesnosti / testiranje vakuuma.
- Polnjenje klimatske naprave: Pred vsakim delom na klimatski napravi vozila se mora preveriti tesnost. V ta namen se klimatsko napravo poskusno napolni s hladilnim sredstvom. Po 5 minutah mora biti tlak v klimatski napravi konstanten. Popolno polnjenje klimatske naprave je mogoče le, če je bil ta test uspešno opravljen. Nato se poskusno polnjenje izčrpa in klimatsko napravo izprazni. Klimatsko napravo se popolnoma napolni s predpisano količino in s tem zagotovi visoko natančnost polnjenja.
  Polnjenje svežega olja, polnjenje UV barvila, polnjenje hladilnega sredstva.
- Izbira priključkov: Klimatska naprava ima visokotlačni in nizkotlačni priključek, samo visokotlačni ali samo nizkotlačni priključek.

Na koncu vsakega izvedenega postopka se natisne servisni zapisnik.

1. Ustrezne priključke naprave AirCon Service Center najprej povežite s klimatsko napravo vozila in potem jih odprite.
2. V osnovnem meniju izbirate s tipkama s puščico ↑ ali ↓ **„Prosta izbira“**:

Hitri program	☐
Prosta izbira	■
Drugi meniji	☐
ENTER-OK	↕

3. Za potrditev pritisnite **ENTER**.
4. Vnesite podatke o vozilu in potrdite z **ENTER**.

8.6.1 Postopek črpanja

1. Izberite želene nastavitve in potrdite z **ENTER**.

```
Odsesovanje A/C                    Da
sistema?                           Ne

ENTER-OK STOP-IZHOD                ↕
```

2. Če ste izbrali **„Odsesovanje A/C sistema?“** vnesite v naslednjem meniju želen čakalni čas za povečanje tlaka (standard 1 min) in potrdite z **ENTER**, sicer naprej pri pogl. „Postopek vakuuma“ na strani 41.

```
Cas testiranja
dviga tlaka
                          min.       1
ENTER-OK STOP-IZHOD
```

NASVET
S čakalnim časom zagotovite, da morebitni ostanki hladilnega sredstva izparijo in se nato izčrpajo. Ostanki hladilnega sredstva, ki izparevajo, sprožijo povečanje tlaka.

8.6.2 Postopek vakuuma

1. Izberite želene nastavitve in potrdite z **ENTER**.

```
Evakuiranje?                    Da
                                Ne

ENTER-OK STOP-IZHOD              ↕
```

2. Če ste izbrali **„Evakuiranje?“**, vnesite želen Cas evakuiranja (standard 30 min), sicer naprej s pogl. „Postopek polnjenja“ na strani 42.
3. S tipko s puščico ↓ vnesite želen kontrolni Cas evakuiranja.
4. Obe nastavitvi potrdite z **ENTER**.

```
Evakuiranja            min.     30
Testiranja
                       min.      4
ENTER-OK STOP-IZHOD              ↕
```

NASVET
Vakuumska črpalka globoko izprazni klimatsko napravo. To služi za to, da se odstrani morebitne tuje pline ali vlago in klimatsko napravo pripravi na postopek polnjenja. Izčrpan ostanek hladilnega sredstva, ki je še bil vezan v hladilnem olju, naprava AirCon Service Center prestreže in ga predela.

8.6.3 Postopek polnjenja

1. Izberite želene nastavitve in potrdite z **ENTER**.

```
Polnjenje A/C?                    Da
                                  Ne

ENTER-OK STOP-IZHOD                ↕
```

2. Če ste izbrali **„Polnjenje A/C“** vnesite želene vrednosti, sicer naprej z pogl. „Izbira priključkov“ na strani 43.
3. Vnesite količino hladilnega olja, ki ste jo pred tem izčrpali ali količino, ki jo potrebujete.
4. Pritisnite tipko s puščico ↓.
5. Vnesite količino barvila.
6. Pritisnite tipko s puščico ↓.
7. Vnesite količino hladilnega sredstva.
8. Vse nastavitve potrdite z **ENTER**.

```
PAG olje                  ml.       0
UV barvilo                ml.       7
Hladivo                 g         500
ENTER-OK STOP-IZHOD                ↕
```

NASVET

- Če v istem postopku poteka tudi postopek črpanja, se šteje količina svežega olja kot posebna količina polnjenja, ki se doda k pred tem izčrpani količini starega olja. Če se to vrednost postavi na 0, se ponovno napolni eksaktna količina olja, ki je bila izčrpana.
- Za polnjenje svežega olja ali UV barvila, se mora v istem poteku postopka opraviti postopek vakuuma. Če postopek vakuuma ni bil izbran, je v meniju za polnjenje na voljo samo hladilno sredstvo.

8.6.4 Izbira priključkov

1. Parametre izberite skladno s priključki klimatske naprave, ki so na voljo:
   – Klimatska naprava ima visokotlačni in nizkotlačni priključek: Izberite **ND / HD**.
   – Klimatska naprava ima samo visokotlačni priključek: Izberite **HD**.
   – Klimatska naprava ima samo nizkotlačni priključek: Izberite **ND**.
2. Potrdite z **ENTER**.

```
A/C z              NT/VT          ■
A/C                samo z VT      □
A/C                samo z NT      □
ENTER-OK STOP-IZHOD               ↕
```

3. Ko ste opravili vse nastavitve, postopke zaženite z **ENTER**.

```
Postopek zagnati?


ENTER-OK STOP-IZHOD
```

8.6.5 Po končanem servisiranju klimatske naprave

✓ Po končanem servisu klimatske naprave se bo pojavila zahteva za odstranitev servisnih cevi naprave AirCon Service Center s klimatske naprave v vozilu.

1. Odstranite servisni cevi (**13**) in(**14**) in za potrditev pritisnite tipko **ENTER**.

✓ Servisne cevi se bodo zdaj izpraznile. Naprava je pripravljena za nadaljnjo uporabo.

2. Privijte pokrove ventilov na priključke klimatske naprave.

8.7 Čiščenje klimatske naprave

NASVET
Z menijem **„A/C čiščenje“** se klimatska naprava vozila izpere s svežim hladilnim sredstvom. Čiščenje je predvsem namenjeno odstranitvi starega olja v kompresorju ali odstranitev mehanskih delcev iz napeljave. Pred čiščenjem je potrebno najprej izčrpati hladilno sredstvo iz klimatske naprave vozila. Nato je potrebno komponente, ki jih ne želimo čistiti (npr. kompresor ali filter) ločiti od hladilnega krogotoka. Potem vse komponente, ki jih želite očistiti, povežete preko specialnega adapterja s servisnimi priključki na napravo AirCon Service Center in tako povežete v čistilni obtok.

1. Ustrezne priključke naprave AirCon Service Center najprej povežite s klimatsko napravo vozila in potem jih odprite.
2. V osnovnem meniju izbirate s tipkama s puščico ↑ ali ↓ **„Prosta izbira“**:

```
Hitri program      □
Prosta izbira      ■
Drugi meniji       □
ENTER-OK           ↕
```

3. Za potrditev pritisnite **ENTER**.
4. Po potrebi s tipkovnico (**8**) vpišite želene podatke in za potrditev pritisnite **ENTER**.
   Če ne želite spreminjati podatkov, pritisnite tipko **ENTER** za menjavo k naslednjemu programskemu koraku.
5. Izberite **„Odsesovanje A/C sistema?“** (izbrana nastavitev utripa) in za potrditev pritisnite **ENTER**.
6. Kot **„Cas testiranja dviga tlaka“** vpišite **1** minuta in za potrditev pritisnite tipko **ENTER**.
7. Izberite **„Evakuiranje?“** z **Ne** (izbrana nastavitev utripa) in za potrditev pritisnite **ENTER**.
8. Izberite **„Polnjenje A/C?“** z **Ne** (izbrana nastavitev utripa) in za potrditev pritisnite **ENTER**.
9. **„Zagon procesa?“** izberite z **ENTER**.
10. Po končanem postopku črpanja postajo ločite od vozila.
11. Ločite komponente sistema obtoka, ki niso predvidene za čiščenje. Te komponente so na primer:
    – kompresor
    – filter voda
    – fiksna dušilka
    – zbiralna posoda
    – filter sušilnika
    – ekspanzijski ventil

12. Potem vse komponente klimatske naprave vozila, ki jih želite očistiti, povežite po navodilih proizvajalca preko specialnega adapterja s servisnima priključkoma(**15**) in (**16**) na napravo AirCon Service Center in tako povežete v čistilni obtok.

NASVET
Prosimo, upoštevajte navodila za popravila proizvajalca vozila.

13. V osnovnem meniju izbirate s tipko s puščico ↑ ali ↓ **„Drugi meniji“**:

```
Hitri program      □
Prosta izbira      □
Drugi meniji       ■
ENTER-OK           ↕
```

14. Za potrditev pritisnite **ENTER**.
15. S tipkami s puščico ↑ ali ↓ izberite **„Čiščenje A/C“**:

```
Ciscenje A/C       ■
Reset tehtnice     □
Servis             □
ENTER-OK STOP-IZHOD ↕
```

16. Po potrebi s tipkovnico (**8**) vpišite želene podatke in za potrditev pritisnite **ENTER**.
    Če ne želite spreminjati podatkov, pritisnite tipko **ENTER** za menjavo k naslednjemu programskemu koraku.
17. Izberite s tipkami s puščico ↑ ali ↓, če želite očistiti celotno klimatsko napravo ali posamezne komponente:

```
?iš?enje A/C       ■
?iš?enje komponent □

ENTER-OK STOP-IZHOD ↕
```

18. Za potrditev pritisnite **ENTER**.
19. Pri nadaljnjih postopkih upoštevajte navodila na zaslonu.
20. Pred vsakim delom na klimatski napravi vozila se mora preveriti tesnost. Pri čiščenju se čistilni krogotok s hladilnim sredstvom poskusno napolni. Po 5 minutah mora biti tlak v čistilnem krogotoku konstanten. Čiščenje je možno le, če je bil ta test uspešno zaključen.

✓ Po končanem postopku čiščenja se bo prikazal osnovni meni naprave AirCon Service Center.

21. Odstranite adapter iz obtoka in ponovno povežite vse komponente na hladilni obtok.
    Ustrezne priključke naprave AirCon Service Center povežite s klimatsko napravo vozila in jih odprite.

22. V osnovnem meniju izbirate s tipkama s puščico ↑ ali ↓ **„Prosta izbira“**:

```
Hitri program      □
Prosta izbira      ■
Drugi meniji       □
ENTER-OK           ↕
```

23. Za potrditev pritisnite **ENTER**.
24. Po potrebi s tipkovnico (**8**) vpišite želene podatke in za potrditev pritisnite **ENTER**.
    Če ne želite spreminjati podatkov, pritisnite tipko **ENTER** za menjavo k naslednjemu programskemu koraku.
25. Izberite **„Odsesovanje A/C sistema?“** z **Ne** (izbrana nastavitev utripa) in za potrditev pritisnite **ENTER**.
26. Izberite **„Evakuiranje?“** (izbrana nastavitev utripa) in za potrditev pritisnite **ENTER**.
27. Po potrebi s tipkovnico (**8**) vpišite želene podatke in za potrditev pritisnite **ENTER**.
    Če ne želite spreminjati podatkov, pritisnite tipko **ENTER** za menjavo k naslednjemu programskemu koraku.
28. Izberite **„Polnjenje A/C?“** (izbrana nastavitev utripa) in za potrditev pritisnite **ENTER**.
29. Vnesite količino za hladilno sredstvo (upoštevajte količino polnjenja za olje).
30. Pri nadaljnjih postopkih sledite navodilom na zaslonu (**7**):
    Izberite želeno nastavitev (utripa izbrana nastavitev) in za potrditev pritisnite **ENTER**.
31. **„Zagon procesa?“** izberite z **ENTER**.

✓ Po končanem polnjenju se bo pojavila zahteva za odstranitev servisnih cevi naprave AirCon Service Center s klimatske naprave v vozilu.

32. Odstranite servisni cevi (**13**) in(**14**) in za potrditev pritisnite tipko **ENTER**.
    Servisne cevi se bodo zdaj izpraznile. Naprava je pripravljena za nadaljnjo uporabo.
33. Privijte pokrove ventilov na priključke klimatske naprave vozila.

9 Servisna dela

9.1 Preverjanje tesnosti

Poleg internega preverjanja tesnosti naprave AirCon Service Center vsakih 6 mesecev izvedite še dodatno preverjanje tesnosti z elektronsko napravo.

9.2 Preverjanje ničelne točke tehtnice za olje

NASVET
Za pravilno merjenje količine olja je potrebno, da redno preverjate ničelno točko tehtnice in jo po potrebi ponovno nastavite.
Nove nastavitve so potrebne:
- V primeru, če vsebina posode odstopa za več kot 10 ml od želene vrednosti
- v primeru večjih tresljajev izvedenih na napravo AirCon Service Center (npr. transport preko robnika)
- vsakih štiri do šest tednov

1. V osnovnem meniju izbirate s tipko s puščico ↑ ali ↓ **„Nadalčjnji meniji“**:

```
Hitri program      □
Prosta izbira      □
Drugi meniji       ■
ENTER-OK           ↕
```

2. Za potrditev pritisnite **ENTER**.
3. S tipkami s puščico ↑ ali ↓ izberite **„Reset tehtnice“**:

```
Polnj. rezervoarja  □
Ciscenje A/C        □
Reset tehtnice      ■
Servis              □
```

✓ Pojavi se zahteva, da odstranite posodo s tehtnice:

```
Odstranite posode
za olje/UV iz
tehtnice!
ENTER-OK STOP-IZHOD
```

4. Da bi lahko preverili ničelno točko tehtnice za olje in UV barvilo, odprite pokrov (**22**) na levi strani in odstranite posode s hitrih priključkov:
   – posoda za sveže olje (**19**)
   – posoda za UV barvilo (**20**) in
   – posoda za staro olje (**21**)

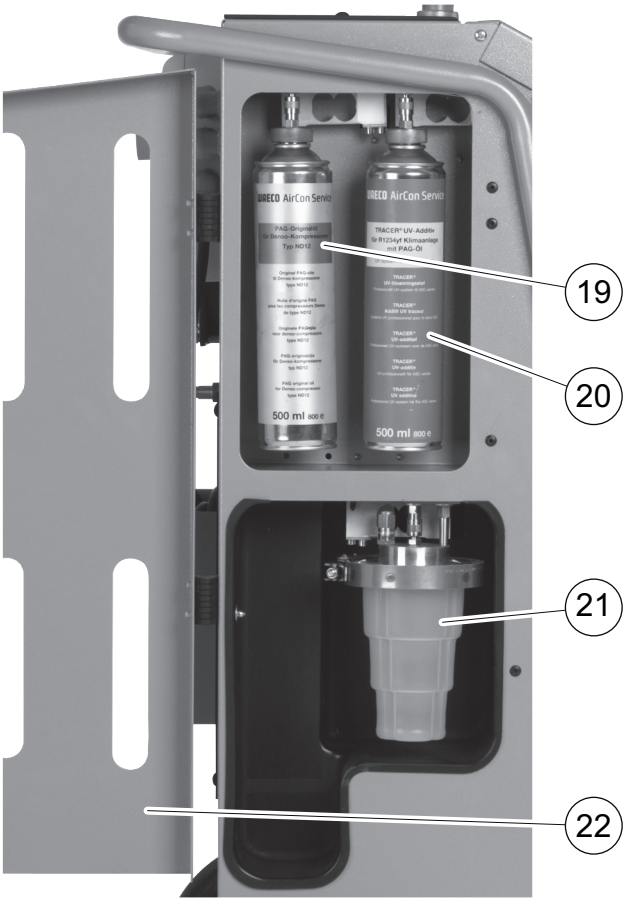

   Ko so tehtnice razbremenjene, za potrditev pritisnite **ENTER**. Utripa zahteva, da odstranite posode s tehtnice.

   Ko uspešno izvedete nastavitev ničelne točke, potem se ponovno pojavi izbirni meni za tehtnico.
5. Posodo ponovno namestite v delovno pozicijo:

   Posode za olje (**19**) in (**21**) in za UV barvilo (**20**) ponovno namestite na hitre priključke in zaprite pokrov (**22**).
6. Za povrnitev v Stand-by meni, dvakrat pritisnite tipko **STOP**.

9.3 Menjava filtra sušilnika

1. V osnovnem meniju izbirate s tipkama s puščico ↑ ali ↓ **„Prosta izbira“**:

```
Hitri program      □
Prosta izbira      ■
Drugi meniji       □
ENTER-OK           □
```

2. Za potrditev pritisnite **ENTER**.
3. Preskočite vprašanje po **„Podatki avta“** itd.
4. Izberite **„Odsesovanje A/C sistema?“**.
5. **„Cas testiranja dviga tlaka**“ postavite na **„1“**.
   Za potrditev pritisnite **ENTER**.
6. **„Evakuiranje?“** izberite z **„Ne“**.
   Za potrditev pritisnite **ENTER**.
7. **„Polnjenje A/C?“** izberite z **„Ne“**.
   Za potrditev pritisnite **ENTER**.
8. Izberite **„Zagon procesa?“**.
   Za potrditev pritisnite **ENTER**.

   Servisne cevi se bodo izpraznile in aktiviral se bo osnovni meni na napravi AirCon Service Center. Kompresor je interno proizvedel rahel podtlak, tako da se lahko menja filter z minimalno izgubo hladilnega sredstva.

OPOZORILO!
Pred odpiranjem ohišja izklopite napravo AirCon Service Center in izvlecite vtikač iz omrežja.

9. Napravo izklopite.
10. Izvlecite vtič.
11. Zadaj odstranite pokrov.

Naslednje korake sme izvesti le strokovno osebje.
Nosite zaščitne rokavice in zaščitna očala.

12. Vijak (**D**) izvijte iz držala in filter sušilnika ravno izvlecite.

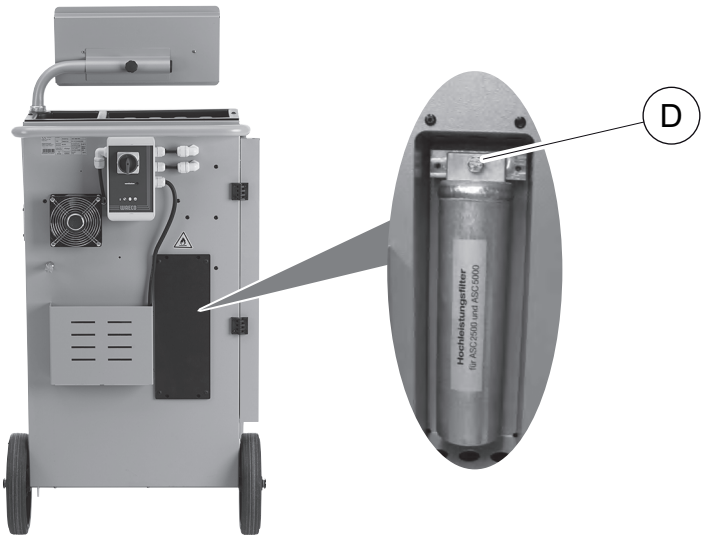

13. Zamenjajte obročna tesnila (**E**). Preden vstavite nova obročna tesnila, jih navlažite s hladilnim oljem.

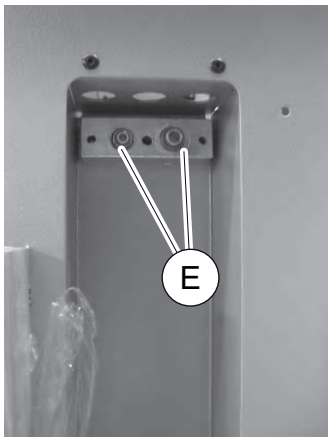

14. Vstavite nov sušilnik in vijak privijte s 15 Nm.
15. Vstavite omrežni vtič.
16. Vklopite napravo.

✓ Naprava izvede samopreverjanje.

17. Pokrov ponovno pritrdite.

9.4 Servisiranje filtra

NASVET
Po izvršitvi servisnih del morate izbrisati vsakokratna servisna sporočila (resetiranje števca). V ta namen zamenjajte v meni **„Drugi meniji“** – **„Servis“** in tukaj vnesite kodo **„7782“**. S tipkama s puščico ↑ ali ↓ izberite želen vnos in potrdite z **ENTER**. Sledite navodilom na zaslonu in tipko **ENTER** držite pritisnjeno 3 sekunde. S **STOP** se vrnete nazaj k prejšnji izbiri.
Pri menjavi filtra morate števec **„R1234 iz A/C“** postaviti nazaj.

```
R1234 iz A/C
                              07/03/17
g                                 4155
STOP-IZHOD
```

„R1234 iz A/C“ navaja, koliko gramov hladilnega sredstva je bilo izčrpanih iz klimatskih naprav od zadnje povrnitve (glejte datum) preko točke v meniju **„Hitri program“** ali tudi **„Prosta izbira“**.

```
R1234 iz zun. rez.
                              07/03/17
g                                 3395
STOP-IZHOD
```

„R1234 iz zun. rez.“ navaja, koliko gramov hladilnega sredstva je bilo napolnjenih v napravo od zadnje povrnitve (glejte datum) preko točke v meniju **„Int. polnjenje jeklenk“**.

```
R1234 napolnj. v A/C
                              07/03/17
g                                 1200
STOP-IZHOD
```

„R1234 napolnj. v A/C“ navaja, koliko gramov hladilnega sredstva je bilo napolnjenih v klimatske naprave od zadnje povrnitve (glejte datum) preko točke v meniju **„Hitri program“** ali tudi **„Prosta izbira“**.

```
Cas evakuiranja
                              07/03/17
min.                                79
STOP-IZHOD
```

„Cas evakuiranja“ navaja, kako dolgo je obratovala vakuumska črpalka od zadnje povrnitve (glejte datum).

```
Servis ukonceny.
                          08/03/17
Celkom:                          4
STOP-IZHOD
```

„Servis opravljen“ prikaže količino servisnih del, ki so bila opravljena od zadnje povrnitve (glejte datum) z napravo za servisiranje klimatskih naprav.

9.4.1 Vnos kode filtra

Za postavitev števca filtra nazaj je potreben vnos 12-mestne kode. Ta edinstvena koda se nahaja na novem filtru. V meniju za vnos se prikaže zahteva **„Koda vnos“**. Če kode ne vnesete, naprava ne obratuje. Vsaka koda deluje le enkrat.

9.4.2 Kontrola tesnosti

Po menjavi filtra izvedite z atestirano preizkuševalno napravo kontrolo tesnosti.

9.5 Kalibriranje senzorja tlaka

NASVET
Za pravilno merjenje tlaka je pomembno, da je pravilno kalibriran senzor tlaka.
Kalibriranje se priporoča:
- vsake štiri tedne,
- po pretresu naprave AirCon Service Center,
- po vsaki menjavi olja v vakuumski črpalki,
- če se na zaslonu prikažejo nerealne vrednosti tlaka.

1. V osnovnem meniju izbirate s tipko s puščico ↑ ali ↓ **„Drugi meniji“**:

```
Hitri program      □
Prosta izbira      □
Drugi meniji       ■
ENTER-OK           ↕
```

2. Iz naprave izpustite tlak (kot je opisano pri pogl. „Menjava filtra sušilnika“ na strani 49).
3. Za potrditev pritisnite **ENTER**.
4. S tipkami s puščico ↑ ali ↓ izberite **„Servis“**:

```
Polnj. rezervoarja  □
Ciscenje A/C        □
Reset tehtnice      □
Servis              ■
```

5. Za potrditev pritisnite **ENTER**.
6. Vpišite geslo **„2224“**.
7. **„Senzor tlaka“** potrdite z **ENTER**.
8. Pri nadaljnjih postopkih upoštevajte navodila na zaslonu:
   – Servisna priključka (**15**) in (**16**) odvijte s servisnih cevi (**13**) in (**14**).
   – S tipkovnico (**8**) vpišite lokalni atmosferski tlak in za potrditev pritisnite tipko **ENTER**.

NASVET
Aktualni atmosferski tlak za vašo regijo lahko na primer najdete na internetu na naslovu http://www.meteo24.de/wetter/ pod „Luftdruck“ („Zračni tlak“).

9. Če je bilo kalibriranje uspešno izvedeno, potem pritisnite tipko **ENTER** in s tem zapustite meni.
10. Za povrnitev v Stand-by meni, dvakrat pritisnite tipko **STOP**.
11. Servisna priključka (**15**) in (**16**) ponovno z roko privijte na servisne cevi (**13**) in (**14**) – pri tem bodite pozorni na modre in rdeče oznake na servisnih priključkih in servisnih ceveh!

9.6 Menjava olja v vakuumski črpalki

OPOZORILO!
Pred odpiranjem ohišja izklopite napravo AirCon Service Center in izvlecite vtikač iz omrežja.

1. Pred menjavo olja pustite vakuumsko črpalko delovati približno 10 minut (ročna izbira v meniju).

Naslednje korake sme izvesti le strokovno osebje.

2. Odstranitev sprednjega pokrova:
   Odvijte vijake (**D**) upravljalne plošče in jo zasukajte navzgor. Potem odvijte vijake (**E**) na spodnji strani sprednjega pokrova in ga odstranite.

3. Pod napravo AirCon Service Center postavite posodo, ki ima prostornino minimalno 1/2 l. Olje vakuumske črpalke se izpusti na odprtini (**I**), na spodnji strani naprave.

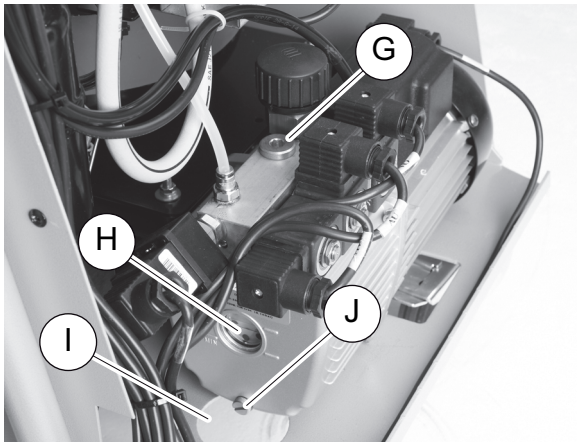

4. Odvijte polnilni vijak za olje (**G**).
5. Za izpustitev olja do konca odvijte izpustni vijak (**J**).
6. Ko vse olje izteče iz ohišja črpalke, potem ponovno privijte izpustni vijak (**J**).
7. Sveže olje nalijte do sredine kontrolnega okenca (**H**) in ponovno privijte polnilni vijak (**G**).
8. Namestite sprednje ohišje in upravljalno ploščo ter vstavite vtikač v vtičnico.

NASVET
Po izvršitvi servisnih del morate izbrisati vsakokratna servisna sporočila (resetiranje števca). V ta namen zamenjajte v meni **„Drugi meniji“** – **„Servis“** in tukaj vnesite kodo **„7782“**. S tipkama s puščico ↑ ali ↓ izberite želen vnos in potrdite z **ENTER**. Sledite navodilom na zaslonu in tipko **ENTER** držite pritisnjeno 3 sekunde. S **STOP** se vrnete nazaj k prejšnji izbiri.
Pri menjavi olja v vakuumski črpalki se mora števec **„Cas evakuiranja“** postaviti nazaj.

```
R1234 iz A/C
Skupaj                    07/03/17
g                             4155
STOP-IZHOD
```

„R1234 iz A/C“ navaja, koliko gramov hladilnega sredstva je bilo izčrpanih iz klimatskih naprav od izdelave naprave (glejte datum) preko točke v meniju **„Hitri program“** ali tudi **„Prosta izbira“**.

```
R1234 iz zun. rez.
Skupaj                    07/03/17
g                             3395
STOP-IZHOD
```

„R1234 iz zun. rez.“ navaja, koliko gramov hladilnega sredstva je bilo napolnjenih v napravo preko točke v meniju **„Polnjenje int. jeklenk“**.

```
R1234 napolnj. v A/C
Skupaj                    07/03/17
g                             1200
STOP-IZHOD
```

„R1234 napolnj. v A/C“ navaja, koliko gramov hladilnega sredstva je bilo napolnjenih v klimatske naprave preko točke v meniju **„Hitri program“** ali tudi **„Prosta izbira“**.

```
Cas evakuiranja
Skupaj                    07/03/17
min.                            79
STOP-IZHOD
```

„Cas evakuiranja“ navaja skupen čas obratovanja vakuumske črpalke.

```
Servis ukonceny.
                          08/03/17
Celkom:                          4
STOP-IZHOD
```

„Servis opravljen“ prikaže količino servisnih del, ki so bila opravljena z napravo za servisiranje klimatskih naprav.

9.7 Stanja števca

NASVET
Naprava shrani različna stanja števca. Za stalen priklic celotnih vrednosti, odkar je bila naprava proizvedena – pojdite v meni **„Nadaljnji meniji“** – **„servis“** in tukaj vnesite kodo **„7783“**. S tipkama s puščico ↑ ali ↓ izberite želen vnos.
Teh stanj števca ne morete povrniti. Da bi prispeli k stanjem števca, ki se lahko povrnejo, vnesite pod **„Servis“** kodo **„7782“** Glejte tudi pogl. „Menjava olja v vakuumski črpalki“ na strani 54 ali pogl. „Menjava filtra sušilnika“ na strani 49.

```
R1234 iz A/C
                                07/03/17
g                                   1455
STOP-IZHOD
```

„R1234 iz A/C“ navaja, koliko gramov hladilnega sredstva je bilo izčrpanih iz klimatskih naprav od zadnje povrnitve (glejte datum) preko točke v meniju **„Hitri program“** ali tudi **„Prosta izbira“**.

```
R1234 iz zun. rez.
                                07/03/17
g                                   3395
STOP-IZHOD
```

„R1234 iz zun. rez.“ navaja, koliko gramov hladilnega sredstva je bilo napolnjenih v napravo od zadnje povrnitve (glejte datum) preko točke v meniju **„Polnjenje int. jeklenk“**.

```
R1234 napolnj. v A/C
                                07/03/17
g                                   1200
STOP-IZHOD
```

„R1234 napolnj. v A/C“ navaja, koliko gramov hladilnega sredstva je bilo napolnjenih v klimatske naprave od zadnje povrnitve (glejte datum) preko točke v meniju **„Hitri program“ ali tudi „Prosta izbira“**.

```
Cas evakuiranja
                                07/03/17
min.                                  79
STOP-IZHOD
```

„Cas evakuiranja“ navaja, kako dolgo je obratovala vakuumska črpalka od zadnje povrnitve (glejte datum).

```
Servis ukonceny.
                                07/03/17
Celkom:                                4
STOP-IZHOD
```

„Servis opravljen“ prikaže količino servisnih del, ki so bila opravljena od zadnje povrnitve (glejte datum) z napravo za servisiranje klimatskih naprav.

9.8 Popravek količin polnjenja pri daljših servisnih ceveh

NASVET

- Če boste za napravo uporabljali daljše ali krajše servisne cevi, je količine za polnjenje potrebno prilagoditi novim dolžinam cevi.
- Servisna cev za visoko-lačno stran in servisna cev za nizkotlačno stran morata biti vedno enako dolgi, sicer količine za polnjenje ne bodo pravilno odmerjene.

1. V osnovnem meniju izbirate s tipko s puščico ↑ ali ↓ **„Drugi meniji“:**

```
Hitri program        □
Prosta izbira        □
Drugi meniji         ■
ENTER-OK             ↕
```

2. Za potrditev pritisnite **ENTER**.
3. S tipkami puščico ↑ ali ↓ izberite **„Servis“**:

```
Polnj. rezervoarja   □
Ciscenje A/C         □
Reset tehtnice       □
Servis               ■
```

4. Za potrditev pritisnite **ENTER**.
5. Vpišite geslo **„7732“**.
6. Vnesite dolžino cevi v centimetrih.
7. Za potrditev pritisnite **ENTER**.

9.9 Obnovitev papirja v tiskalniku

1. Za vstavljanje zvitka papirja v tiskalnik (**17**), najprej odprite pokrov (**K**).

2. Vstavite nov zvitek papirja in pokrov (**K**) zaprite.

9.10 Zamenjava spominske kartice Flash-Memory-Card

V napravi AirCon Service Center je spominska kartica Flash-Memory-Card. Spominska kartica Flash-Memory-Card vsebuje:

- programsko opremo naprave AirCon Service Center,
- podatkovno bazo z vsemi tipi vozil in ustreznimi količinami polnjenja za klimatske naprave

Da bi imeli na voljo nove aktualne podatke je potrebno vedno instalirati najnovejšo spominsko kartico Flash-Memory-Card.

Informacije o najnovejših spominskih karticah Flash-Memory-Card za podatkovne baze so na voljo pri hitri liniji (Tel.: +49 (0) 25 72 / 8 79-191).

NASVET
Pri zamenjavi stare spominske kartice Flash-Memory-Card z novo ostanejo shranjeni vsi individualni podatki (kot npr. podatki o podjetju in stanje števca).

Stara spominska kartica Flash-Memory-Card ni več uporabna in jo lahko odstranite po predpisih na okolju prijazen način.

OPOZORILO!
Pred odpiranjem ohišja izklopite napravo in izvlecite vtič iz vtičnice.

1. Odvijte vijake (**D**) upravljalne plošče in jo zasukajte navzgor.

2. Odvijte pritrditev spominske kartice Flash-Memory-Card in kartico izvlecite (**L**).

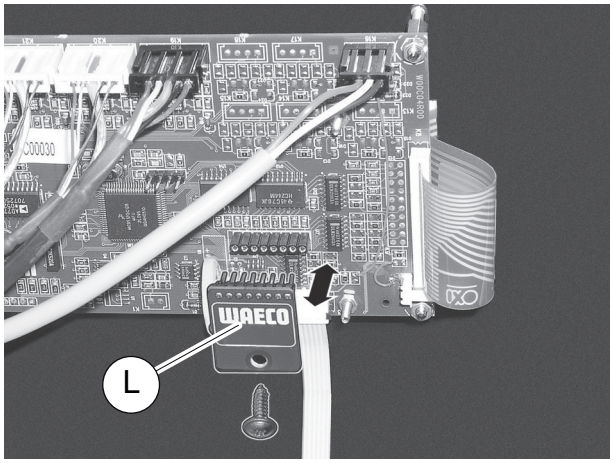

3. Vstavite novo spominsko kartico Flash-Memory-Card in jo pritrdite.
4. Upravljalno ploščo zasukajte navzdol in pritrdite z vijaki.
5. Zaprite upravljalno ploščo in vstavite vtič v vtičnico.
6. Vklopite napravo in sledite navodilom na zaslonu.

NASVET
Po ponovnem vklopu je potrebno vrednosti s Flash-Memory-Card spominske kartice predati napravi. V ta namen zamenjajte v meni **„Drugi meniji“** – **„Servis“** in tukaj vpišite geslo **1518**. Naslednje sporočilo na zaslonu potrdite s tipko **ENTER**!

9.11 Menjava posode za staro olje

NASVET

- Posodo za staro olje in obročno tesnilo v pokrovu menjajte vsakih 6 mesecev.
- Če je posoda za staro olje poškodovana, jo takoj zamenjajte.

Posoda za staro olje (**21**) tesni tudi pri podtlaku in nadtlaku. Varnostni ventil zagotavlja varno obratovanje.

Posodo za staro olje morate zamenjati vsakih 6 mesecev.

1. Odprite pokrov (**22**) na levi strani in s hitre zapore snemite posodo za staro olje (**21**).

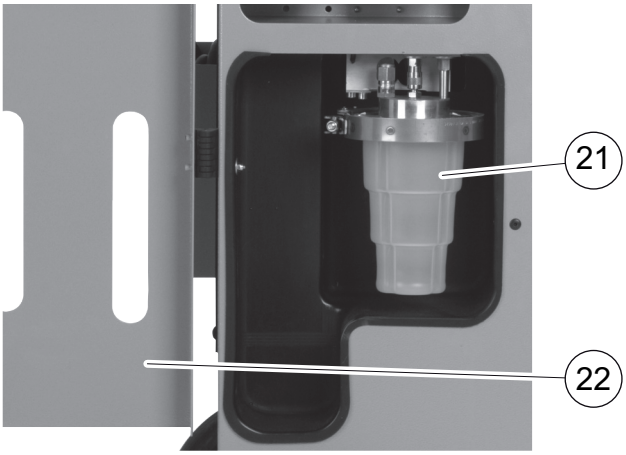

2. Odvijte streme(**M**) in snemite pokrov (**N**).

3. Zamenjajte posodo za staro olje (**O**) in obročno tesnilo (**P**).

4. Pri nameščanju pokrova (**N**) pazite na pravilen položaj nastavka (**Q**).

5. Posodo za staro olje nataknite na hitro zaporo.

9.12 Čiščenje in vzdrževanje

- Po potrebi očistite ohišje z vlažno krpo. Lahko uporabite nekaj čistilnega sredstva za pomivanje posode. Ne uporabljajte grobih čistil in čistil, ki vsebujejo topila.
- Redno preverjajte servisne cevi (**13**) in (**14**) ter servisne priključke (**15**) in (**16**) glede morebitnih poškodb. Naprave AirCon Service Center ne uporabljajte, če je poškodovana.

10 Odstranjevanje

10.1 Odstranjevanje nazaj dobljenih tekočin

NASVET
Staro olje sodi med posebne odpadke.
Ne mešajte starega olja z drugimi tekočinami.
Staro olje shranjujte do odstranitve v primerni posodi.

10.2 Odstranjevanje embalaže

- Embalažni material iz kartona odstranite po predpisih, med stari papir.
- Plastično embalažo odstranite, po predpisih v rumeni zaboj.

10.3 Odstranjevanje izrabljene naprave

- Ko boste napravo AirCon Service Center dokončno odstranili iz obratovanja, potem najprej odstranite vse tekočine in jih odstranite po predpisih, na okolju prijazen način.

- Staro napravo predajte najbližjemu centru za recikliranje ali pa se obrnite na servisno službo.

11 Kaj storiti, če?

Motnja	Vzrok	Pomoč
Na zaslonu se pojavi: **„Pozor! Maks. tlak v interni jeklenki“**	Običajno javljanje med procesom recikliranja.	Za nadaljevanje pritisnite in pridržite za 3 sekunde tipko **ENTER**. V primeru, če se javljanje ponovi, potem obvestite servis.
Na zaslonu se pojavi: **„Pozor! Notranji rezervoar poln!“**	Interna posoda za hladilno sredstvo je prepolna, ni bilo možno sprejeti vsesane količine.	Strokovno izpraznite vsebino interne posode za hladilno sredstvo.
Na zaslonu se pojavi: **„Pozor! Še Preostali tlak v A/C sistemu Zagon odsesovanja!“**	Običajno javljanje v začetku procesa vakuumiranja. Še vedno je tlak v klimatski napravi.	Ni potrebna pomoč. Postopek se samodejno nadaljuje.
Na zaslonu se pojavi: **„Pozor! Tlak v A/C sistemu“**	Javljanje med procesom vakuumiranja. Tlak je v klimatski napravi.	Ni potrebna pomoč. Postopek se samodejno nadaljuje.
Na zaslonu se pojavi: **„Ni zadosti vakuuma! Nadaljevanje?“**	Javljanje med postopkom vakuuma, če tlak v klimatski napravi po 8 minutah znaša več kot 50 mbar.	Preverite klimatsko napravo glede puščanja oz. preverite priključke na napravi AirCon Service Center do klimatske naprave.
Na zaslonu se pojavi: **„Netesnost A/C! Nadaljevanje?“**	Javljanje na kocu procesa vakuumiranja. Klimatska naprava ima izgubo vakuuma v času nadzora več kot 120 mbar.	Preverite klimatsko napravo glede puščanja oz. preverite priključke na napravi AirCon Service Center do klimatske naprave.
Na zaslonu se pojavi: **„Izpraznite staro olje!“**	Javljanje med postopkom črpanja ali recikliranja, v primeru, če je v posodi več kot 150 ml starega olja.	Vsebino posode starega olja odstranite po predpisih, na okolju prijazen način.
Na zaslonu se pojavi: **„Pozor! Nezadosten vakuum za polnjenje!“**	Javljanje med procesom polnjenja, če vakuum v klimatski napravi ne zadostuje za zaključitev procesa.	Preverite klimatsko napravo glede puščanja oz. preverite priključke na napravi AirCon Service Center do klimatske naprave.
Na zaslonu se pojavi: **„Količina polnjenja je prevelika! Napolnite interno jeklenko!“**	Javljanje med postopkom procesa, v primeru, če količina hladilnega sredstva interne jeklenke ne zadostuje za dokončanje procesa.	Polnjenje interne posode za hladilno sredstvo.

Motnja	Vzrok	Pomoč
Na zaslonu se pojavi: **„Napolnite rezervoar UV barvila!“**	Javljanje med postopkom procesa, v primeru, če količina UV barvila interne posode ne zadostuje za dokončanje procesa.	Napolnite rezervoar UV barvila.
Na zaslonu se pojavi: **„Napolnite rezervoar svežega olja!“**	Javljanje med postopkom procesa, v primeru, če količina svežega olja v interni posodi ne zadostuje za dokončanje procesa.	Napolnite posodo za sveže olje z ustrezno vrsto olja.
Na zaslonu se pojavi: **„Maks. čas polnjenja je presežen! Nadaljevanje?“**	Javljanje med postopkom polnjenja, v primeru, če nastavljene količine hladilnega sredstva ni možno napolniti.	Preverite priključke naprave AirCon Service Center glede pretočnosti.
Na zaslonu se pojavi: **„Zun. rezervoar prazna ali zaprti ventili. Preverite!“**	Javljanje med začetkom ali med polnjenjem interne posode za hladilno sredstvo, v primeru, ko ni možno doseči nastavljene vrednosti količine hladilnega sredstva.	Preverite, če ima eksterna posoda hladilnega sredstva še zadosti hladilnega sredstva oz. preverite, če je odprt ventil na eksterni posodi hladilnega sredstva.
Na zaslonu se pojavi: **„Zamenjajte notranji filter! Nadaljevanje?“**	Javljanje pri vklopu naprave AirCon Service Center.	Čim prej zamenjajte interni filter (glejte pogl. „Menjava filtra sušilnika“ na strani 49). Za prehod pritisnite in držite tipko **ENTER** 3 sekunde.
Na zaslonu se pojavi: **„Zamenjajte olja vakuumske črpalke! Nadaljevanje?“**	Javljanje pri vklopu naprave AirCon Service Center.	Čim prej zamenjajte olje vakuumske črpalke (glejte- pogl. „Menjava olja v vakuumski črpalki“ na strani 54). Za prehod pritisnite in držite tipko **ENTER** 3 sekunde.
Na zaslonu se pojavi: **„Napaka tiskalnika. Nadaljevanje?“**	Javljanje sporoča motnje tiskalnika.	Preverite, če je papir v tiskalniku. Preverite, če je tiskalnik vklopljen (rumena LED mora stalno svetiti), Preverite, če je pokrov pravilno zaprt.
Na zaslonu se pojavi: **„Error 01“**	Hladilno sredstvo je bilo polnjeno pred končanjem postopka črpanja.	Ponovite postopek črpanja; pri tem ne prekinjajte postopka črpanja.

Motnja	Vzrok	Pomoč
Na zaslonu se pojavi: **„Error 02“**	Klimatska naprava je netesna. V klimatski napravi se še vedno nahaja hladilno sredstvo.	Odpravite netesnost.
Na zaslonu se pojavi: **„Error 09“**	Priključek nizkega tlaka med izpiranjem ni priključen na posodo za izpiranje.	Cev za nizek tlak priključite na posodo za izpiranje in odprite ventil.
Na zaslonu se pojavi: **„Error 10“**	Med "testom programske opreme" tlaka ni bilo mogoče dovolj znižati.	Ostanek tlaka na manometru? Preverite kalibriranje senzorjev tlaka. Preverite interni tlak jeklenke. Preverite delovanje kompresorja in ustrezne magnetne ventile.
Na zaslonu se pojavi: **„Error 11“**	Med "testom programske opreme" ni bilo mogoče izpustiti starega olja.	Pravilno vstavite posodo za staro olje. Preverite pretočnost magnetnega ventila. Preverite, če tehtnica deluje.
Na zaslonu se pojavi: **„Error 12“**	Med "testom programske opreme" ni bilo mogoče odvzeti hladilne tekočine iz internega rezervoarja.	Preverite kalibriranje senzorjev tlaka. Preverite, če je ventil internega zbiralnika odprt. Preverite RE ventil.
Na zaslonu se pojavi: **„Error 20“**	Kompresor ni mogel internega tlaka dovolj znižati.	Preverite delovanje kompresorja in senzorja tlaka.
Na zaslonu se pojavi: **„Error 21“**	Cev za nizek tlak je netesna ali je priključena na (prazno) klimatsko napravo. Vakuuma ni bilo mogoče doseči.	Servisno cev odstranite z naprave.
Na zaslonu se pojavi: **„Error 22“**	Cev za visok tlak je netesna ali je priključena na (prazno) klimatsko napravo. Vakuuma ni bilo mogoče doseči.	Servisno cev odstranite z naprave.
Na zaslonu se pojavi: **„Error 23“**	Vakuum ni dosežen!	Napravo preverite glede netesnosti. Preverite delovanje vakuumske črpalke.
Na zaslonu se pojavi: **„Error 24“**	Povečanje tlaka med preverjanjem vakuuma.	Napravo preverite glede netesnosti.

Motnja	Vzrok	Pomoč
Na zaslonu se pojavi: **„Error 25“**	Ni zadosti tlaka za preverjanje tlaka hladilnega sredstva.	Napravo preverite glede grobe netesnosti. Preverite stanje hladilnega sredstva! Je temperatura okolice več kot 10 °C?
Na zaslonu se pojavi: **„Error 30“**	Padec tlaka med preverjanjem tesnosti.	Napravo preglejte glede netesnosti.
Na zaslonu se pojavi: **„Error 35“**	Ostanek tlaka v klimatski napravi.	Prosimo, izčrpajte in izpraznite.
Na zaslonu se pojavi: **„Error 40“**	Padec tlaka med preverjanjem tlaka.	Preverite klimatsko napravo in povezave glede netesnosti.

12 Tehnični podatki

	Naprava AirCon Service Center ASC 5000 RPA, ASC 5500 RPA
Št. izdelka:	9103301870
Dimenzije (širina x višina x globina):	560 mm x 1300 mm x 650 mm
Teža:	100 kg
Oskrba s električnim tokom:	230 V/240 V – 50 Hz/60 Hz
Količina izčrpanega hladilnega sredstva:	30 kg / h
Moč vakuumske črpalke:	5 vozil / h
Moč hermetičnega kompresorja:	0,32 kW
Moč suhega filtra:	150 kg
Polnilni cilinder-zbiralnik uporabna količina:	16 kg
Emisija hrupa:	55,5 dB (**A**)
Natančnost elektronske tehtnice za hladilno sredstvo:	± 10 g
Natančnost elektronske tehtnice za sveže/staro olje:	± 1 g
Natančnost elektronske tehtnice za UV barvilo:	± 1 g
Območje obratovalne temperature:	+ 5 °C do + 50 °C

WAECO
AirCon Service

GERMANY
Dometic WAECO International GmbH
Hollefeldstraße 63
48282 Emsdetten
☏ +49 (0) 2572 879-0
🖷 +49 (0) 2572 879-300
Mail: info@dometic-waeco.de
Internet: www.dometic.de

AUSTRALIA
Dometic Australia Pty. Ltd.
1 John Duncan Court
Varsity Lakes QLD 4227
☏ 1800 212121
🖷 +61 7 55076001
Mail: sales@dometic-waeco.com.au

AUSTRIA
Dometic Austria GmbH
Neudorferstrasse 108
2353 Guntramsdorf
☏ +43 2236 908070
🖷 +43 2236 90807060
Mail: info@dometic.at

BELGIUM
Dometic Branch Office Belgium
Zinkstraat 13
1500 Halle
☏ +32 2 3598040
🖷 +32 2 3598050
Mail: info@dometic.be

BRAZIL
Dometic DO Brasil LTDA
Avenida Paulista 1754, conj. 151
SP 01310-920 Sao Paulo
☏ +55 11 3251 3352
☏ +55 11 3251 3362
Mail: info@dometic.com.br

CHINA
Dometic Waeco Trading – Shanghai Branch
A707–709, SOHO Zhongshan Plaza,
1055 Zhongshan Road,
Shanghai, China
☏ +86 21 6032 5088
🖷 +86 21 6032 8691
Mail: info.cn@dometic.com

DENMARK
Dometic Denmark A/S
Nordensvej 15, Taulov
7000 Fredericia
☏ +45 75585966
🖷 +45 75586307
Mail: info@waeco.dk

FINLAND
Dometic Finland OY
Mestarintie 4
01730 Vantaa
☏ +358 20 7413220
🖷 +358 9 7593700
Mail: info@dometic.fi

FRANCE
Dometic France SAS
ZA du Pré de la Dame Jeanne
B.P. 5
60128 Plailly
☏ +33 3 44633500
🖷 +33 3 44633518
Commercial : info@dometic.fr
SAV/Technique : service@dometic.fr

HONG KONG
Dometic Group Asia Pacific
Suites 2207-11 · 22/F · Tower 1
The Gateway · 25 Canton Road,
Tsim Sha Tsui · Kowloon
☏ +852 2 4611386
🖷 +852 2 4665553
Mail: info@waeco.com.hk

HUNGARY
Dometic Zrt. – Értékesítési iroda
1147 Budapest
Kerékgyártó u. 5.
☏ +36 1 468 4400
🖷 +36 1 468 4401
Mail: budapest@dometic.hu

ITALY
Dometic Italy S.r.l.
Via Virgilio, 3
47122 Forlì (FC)
☏ +39 0543 754901
🖷 +39 0543 754983
Mail: vendite@dometic.it

JAPAN
Dometic KK
Maekawa-Shibaura, Bldg. 2
2-13-9 Shibaura Minato-ku
Tokyo 108-0023
☏ +81 3 5445 3333
🖷 +81 3 5445 3339
Mail: info@dometic.jp

MEXICO
Dometic Mx, S. de R. L. de C. V.
Circuito Médicos No. 6 Local 1
Colonia Ciudad Satélite
CP 53100 Naucalpan de Juárez
☏ +52 55 5374 4108
☏ +52 55 5374 4106
🖷 +52 55 5393 4683
Mail: info@dometic.com.mx

NETHERLANDS & LUXEMBOURG
Dometic Benelux B.V.
Ecustraat 3
4879 NP Etten-Leur
☏ +31 76 5029000
🖷 +31 76 5029090
Mail: info@dometic.nl

NEW ZEALAND
Dometic New Zealand Ltd.
Unite E, The Gate
373 Neilson Street
Penrose 1061, Auckland
☏ +64 9 622 1490
🖷 +64 9 622 1573
Mail: customerservices@dometic.co.nz

NORWAY
Dometic Norway AS
Østerøyveien 46
N-3232 Sandefjord
☏ +47 33428450
🖷 +47 33428459
Mail: firmapost@dometic.no

POLAND
Dometic Poland Sp. z o.o.
Ul. Puławska 435A
02-801 Warszawa
☏ +48 22 414 32 00
🖷 +48 22 414 32 01
Mail: info@dometic.pl

PORTUGAL
Dometic Spain, S.L.
Branch Office em Portugal
Rot. de São Gonçalo nº 1 – Esc. 12
2775-399 Carcavelos
☏ +351 219 244 173
🖷 +351 219 243 206
Mail: info@dometic.pt

RUSSIA
Dometic RUS LLC
Komsomolskaya square 6-1
107140 Moscow
☏ +7 495 780 79 39
🖷 +7 495 916 56 53
Mail: info@dometic.ru

SINGAPORE
Dometic Pte Ltd
18 Boon Lay Way 06-141 Trade Hub 21
Singapore 609966
☏ +65 6795 3177
🖷 +65 6862 6620
Mail: dometic@dometic.com.sg

SLOVAKIA & CZECH REPUBLIC
Dometic Slovakia s.r.o. Sales Office Bratislava
Nádražná 34/A
900 28 Ivánka pri Dunaji
☏ +421 2 45 529 680
🖷 +421 2 45 529 680
Mail: bratislava@dometic.com

SOUTH AFRICA
Dometic (Pty) Ltd. Regional Office
Aramex Warehouse
2 Avalon Road
West Lake View Ext 11
Modderfontein 1645
Johannesburg
☏ +27 11 4504978
🖷 +27 82 4504976
Mail: info@dometic.co.za

SPAIN
Dometic Spain S.L.
Avda. Sierra del Guadarrama, 16
28691 Villanueva de la Cañada
Madrid
☏ +34 902 111 042
🖷 +34 900 100 245
Mail: info@dometic.es

SWEDEN
Dometic Scandinavia AB
Gustaf Melins gata 7
42131 Västra Frölunda (Göteborg)
☏ +46 31 7341100
🖷 +46 31 7341101
Mail: info@dometic.se

SWITZERLAND
Dometic Switzerland AG
Riedackerstrasse 7a
CH-8153 Rümlang (Zürich)
☏ +41 44 8187171
🖷 +41 44 8187191
Mail: info@dometic.ch

UNITED ARAB EMIRATES
Dometic Middle East FZCO
P. O. Box 17860
S-D 6, Jebel Ali Freezone
Dubai
☏ +971 4 883 3858
🖷 +971 4 883 3868
Mail: info@dometic.ae

UNITED KINGDOM
Dometic UK Ltd.
Dometic House · The Brewery
Blandford St. Mary
Dorset DT11 9LS
☏ +44 344 626 0133
🖷 +44 344 626 0143
Mail: customerservices@dometic.co.uk

4445102195SL 03/2017