WAECO

AirCon Service Center ASC 2500G

Ilmastointihuoltolaite
Käyttöohje

Sisällysluettelo

1 Tästä käyttöohjeesta 4
1.1 Hotline 5
1.2 Tämän käyttöohjeen symbolien selitykset 5
2 Turvallisuus 6
2.1 Yleisiä turvallisuusohjeita. 6
2.2 Varoitusohjeet AirCon Service Centerissä 7
2.3 Turvalaitteistot 7
3 Toimituskokonaisuus. 8
4 Lisävarusteet 9
5 Määräysten mukainen käyttö 9
6 AirCon Service Centerin yleiskuvaus 10
6.1 Etupuoli 10
6.2 Takaosa 11
7 Ensimmäinen käyttöönotto 12
7.1 Pystytys ja käynnistys 12
7.2 Stand-by-valikko 13
7.3 Kielen valinta 14
7.4 Yrityksen tietojen syöttö. 15
7.5 Päivämäärän ja kellonajan asettaminen 16
7.6 Esiasetusarvojen muutokset 17
7.7 Öljyjen ja UV-lisäaineiden säiliöiden käyttö 18
7.8 Säiliön koon syöttö. 19
7.9 Sisäisen kylmäainesäiliön täyttö 20
8 Käyttö 22
8.1 Pikakäynnistys 22
8.2 Käyttäjäkoodit 24
8.3 Henkilökohtaisen tietokannan luominen 27
8.4 Kylmäainekulutuksen tallentaminen USB-tikulle 29
8.5 Kylmäainekulutuksen näyttäminen näytöllä. 30
8.6 Ilmastointilaitetesti ilman kylmäainehuoltoa. 32
8.7 Erilliset valinnat 34
8.8 Kokohuuhtelu. 38

9 Huoltotyöt 41
9.1 Öljyvaa'an nollauksen tarkastus 41
9.2 Kuivaajan suodattimen vaihto 43
9.3 Suodattimen huolto 44
9.4 Paineanturin kalibrointi 46
9.5 Tyhjiöpumpun öljyn vaihto 47
9.6 Laskurilukemat 49
9.7 Täyttömäärän korjaus pidemmillä huoltoletkuilla 50
9.8 Tulostinpaperin vaihto 51
9.9 Ohjelmistöpäivitys USB:n kautta 51
9.10 Jäteöljysäiliön vaihto 53
9.11 Puhdistus ja huolto 54
10 Hävittäminen 55
10.1 Talteenotettujen nesteiden jätehuolto 55
10.2 Pakkausmateriaalin hävittäminen 55
10.3 Vanhan laitteen jätehuolto 55
11 Mitä teen, jos? 56
12 Tekniset tiedot 59

1 Tästä käyttöohjeesta

Tässä käyttöohjeessa kuvataan ilmastointihuoltolaite (AirCon Service Center) ASC 2500G.

Tämä käyttöohje on tarkoitettu henkilöille, jotka tekevät ajoneuvojen ilmastointilaitteiden huoltoja, ja joilla on vastaavat pätevyydet ja tiedot näiden suhteen.

Tässä käyttöohjeessa on kaikki vaadittavat ohjeet ilmastointihuoltolaitteen turvallista ja tehokasta käyttöä varten. Lue käyttöohje huolellisesti läpi, ennen kuin otat laitteen käyttöön ensimmäistä kertaa.

Ota sen lisäksi huomioon:

- Dometic WAECO -koulutuskäsikirja ”Ajoneuvoilmastointi – tekniset perusteet”
- Dometic WAECO -tiedotusesite ”Ajoneuvoilmastointi – lakimääräiset perusteet”
- Kylmäaineiden valmistajien ohjeet
- Yrityksessäsi mahdollisesti käytössä olevat ajoneuvoilmastoinnin huoltoa koskevat erityisohjeet

Säilytä tämä käyttöohje AirCon Service Centerin mukana, niin saat tarvitsemasi tiedot aina nopeasti.

1.1 Hotline

Jos tarvitset lisää tietoa AirCon Service Centeristä, etkä löydä niitä tästä käyttöohjeesta, ota yhteyttä Hotline kautta:

Hotline (puh: +49 (0) 25 72 / 8 79-1 91)

1.2 Tämän käyttöohjeen symbolien selitykset

VAROITUS!
Turvallisuusohje: Huomiotta jättäminen voi aiheuttaa hengenvaaran tai vakavan loukkaantumisen.

HUOMAUTUS!
Noudattamatta jättäminen voi johtaa materiaalivaurioihin ja haitata tuotteen toimintaa.

OHJE
Tuotteen käyttöä koskevia lisätietoja.

Muotoilu	Merkitys	Esimerkki
Lihavointi	Laitteesta löytyvät nimitykset	Paina **ENTER**.
”Liha-vointi”	Näyttöilmoitukset	**”Pikakäynnistys”**
• Teksti • Teksti	Luettelo ilman tiettyä järjestystä	• Turvapaineensäädin • Ylipaineventtiilit
1. Teksti 2. Teksti 3. Teksti	Menettelyvaiheet, jotka tulee suorittaa tässä esitetyssä järjestyksessä	1. Liitä laite. 2. Käynnistä laite. 3. Paina valintapainiketta.
✓ Teksti	Toimintavaiheen seuraus	✓ Laite on käyttövalmis.
Teksti (**1**)	Osanumerot, jotka liittyvät yleiskuvaukseen (sivulla 10 ja sivulla 11)	Syötä käyttönäppäimistöllä (**7**) haluamasi tiedot.
Teksti (**A**)	Osien nimitykset, jotka viittaavat työvaiheissa esitettyihin kuviin	Irrota vasemman puolen suodatinpatruunat (**E**).

2 Turvallisuus

Valmistaja ei ota mitään vastuuta seuraavista syistä johtuvista vaurioista:

- tuotteeseen mekaanisen vaikutuksen tai ylijännitteiden takia syntyneet vauriot
- tuotteeseen ilman valmistajan nimenomaista lupaa tehdyt muutokset
- käyttö muuhun kuin käyttöohjeessa ilmoitettuun tarkoitukseen

2.1 Yleisiä turvallisuusohjeita

Lue käyttöohje huolellisesti läpi, ennen kuin otat AirCon Service Centerin käyttöön ensimmäistä kertaa.

Käytä laitetta vain mainittuun käyttötarkoitukseen.

Käytä ainoastaan kylmäainetta R-134a. Jos kylmäainetta sekoitetaan muiden kylmäaineiden kanssa, se voi johtaa AirCon Service Centerin tai ajoneuvoilmastoinnin vaurioihin.

Käytä ainoastaan WAECO-UV-lisäaineita. Jos käytät muita UV-lisäaineita, voi se johtaa AirCon Service Centerin vaurioihin.

Käytä henkilökohtaista suojavarustusta (suojalasit ja suojakäsineet) ja vältä suoraa kosketusta kylmäaineen kanssa. Suora kosketus kylmäaineeseen vie vartalosta lämpöä, jolloin kyseiseen kohtaan voi tulla paleltuma.

Älä hengitä kylmäaineen höyryjä. Kylmäaineen höyryt ovat myrkyttömiä, mutta ne vievät hengitykselle vaadittavaa happea.

Älä tee AirCon Service Centeriin muutoksia.

Tarkasta aina ennen AirCon Service Centerin käyttöönottoa tai ennen jälkitäyttöä, ovatko laite ja kaikki huoltoletkut vahingoittumattomia ja onko kaikki venttiilit suljettu.

Älä ota AirCon Service Centeriä käyttöön, jos se on vaurioitunut.

AirCon Service Centerin jälkitäyttöön saa käyttää ainoastaan sallittuja kylmäainepulloja turvaventtiilillä.

Tyhjennä huoltoletkut, ennen kuin avaat liitännät.

AirCon Service Centeriä ei saa käyttää räjähdysvaarallisessa ympäristössä (esim. akkujen lataustilassa tai maalaustiloissa).

Käynnistä ja sammuta AirCon Service Center aina pääkytkimellä. Laitetta ei saa jättää ilman valvontaa, kun se on käynnissä.

Varmista aina ennen AirCon Service Centerin sammuttamista, että valittu ohjelma on loppunut ja kaikki venttiilit on suljettu. Muutoin kylmäainetta pääsee ulos.

Älä täytä paineilmaa AirCon Service Centerin kylmäainejohtimiin tai ajoneuvoilmastointiin. Paineilman ja kylmäaineen sekoitus voi olla syttyvää tai räjähtävää.

2.2 Varoitusohjeet AirCon Service Centerissä

Huomio!

Ota käyttöohje huomioon!

Liitä laite vain pistorasiaan, jossa on 230 V/50 Hz vaihtovirta!

Suojaa laite sateelta!

Käytä kylmäaineen käsittelyssä aina suojakäsineitä!

Käytä kylmäaineen käsittelyssä aina suojalaseja!

2.3 Turvalaitteistot

- Turvapaineensäädin: Sammuttaa kompressorin, kun normaali käyttöpaine ylittyy.
- Ylipaineventtiilit: Lisäturvalaitteisto johtimien tai säiliöiden repeytymisen estämiseksi, jos ylipaine nousee turvapaineensäätimestä huolimatta.

3 Toimituskokonaisuus

AirCon Service Center ja mukana toimitetut lisävarusteet tarkastettiin huolellisesti ennen lähetystä.

Tarkasta toimituksen jälkeen, että kaikki mainitut osat ovat mukana ja että niissä ei ole vahinkoja.

Ilmoita puuttuvista tai vahingoittuneista osista välittömästi kuljetuksesta vastaavalle yritykselle.

Nimitys
Pulloventtiilin adapteri kylmäainepulloille
Adapteri 500 ml uudelle öljylle ja UV-varjoainepullolle
Suljettava patentoitu jäteöljysäiliö
Testipullo varjoainetta (n. 10 käyttökertaan)
Ammattiöljypurkki viskositeetti 100
Ammattiöljypurkki viskositeetti 46
Laitteen suojakansi
Suojalasit/suojakäsineet
Käyttöohje

4 Lisävarusteet

Saatavissa lisävarusteena (ei sisälly toimituskokonaisuuteen):

Nimitys	Tuotenro
Puhtaan PAG-öljyn pullo ISO 46, 500 ml	8887200013
Puhtaan PAG-öljyn pullo ISO 100, 500 ml	8887200014
UV-varjoainepullo, 500 ml	TP-3820-500
Adapteri 500 ml uudelle öljylle ja UV-varjoainepullolle	4440600026
Öljysäiliö muille öljylaaduille, 250 ml	4440600034
Jäteöljysäiliö, 500 ml	4440600131
Varasuodatin huoltoon	4440400009
Täyttösylinteri 4,4 kg, toimii kylmäaineen säiliönä	8885200003
Laitteen suojakansi	4445900081
Säilytyspullo Tracer-täyttölaitteeseen, 236 ml	TP-3820-0008
Säilytyspullo Tracer-täyttölaitteeseen, 475 ml	TP-3820-0016
Varapaperirulla tulostimeen (lämpöpaperi) (VPE 4)	4445900088
Huoltoletku korkeapainepuolelle (SAE-normi) 5 m	8885100026
Huoltoletku matalapainepuolelle (SAE-normi) 5 m	8885100025
Suojalasit	8885400066
Suojakäsineet	8885400065
Tyhjiöpumppuöljy, 1000 ml	8887200018
Denso ND8 -öljy, 500 ml	8887200021

5 Määräysten mukainen käyttö

AirCon Service Center ASC 2500G (tuotenro 9103301844) on tarkoitettu ajoneuvoilmastointilaitteistojen huoltoon. Laite soveltuu kaupalliseen käyttöön.

AirCon Service Centeriä saavat käyttää ainoastaan henkilöt, joilla on vastaavat ajoneuvoilmastointilaitteiden huoltoa koskevat tiedot ja taidot.

AirCon Service Centerillä saa huoltaa ainoastaan ajoneuvoilmastointeja, joissa käytetään kylmäainetta R-134a.

6 AirCon Service Centerin yleiskuvaus

6.1 Etupuoli

1 Matalapainemittari

2 Tilavalo punainen ”täyttö”

3 Tilavalo sininen ”tyhjennys”

4 Tilavalo vihreä ”talteenotto”

5 Korkeapainemittari

6 Näyttö

7 Käyttönäppäimistö

8 Etukate

9 Lukittavat etupyörät

10 Huoltoletku matalapaineliitännälle (sininen)

11 Huoltoletku korkeapaineliitännälle (punainen)

12 Huoltokytkin korkeapaineliitännälle (punainen)

13 Huoltokytkin matalapaineliitännälle (sininen)

14 Tulostin

15 USB-liitäntä

16 Näyttöyksikkö

6.2 Takaosa

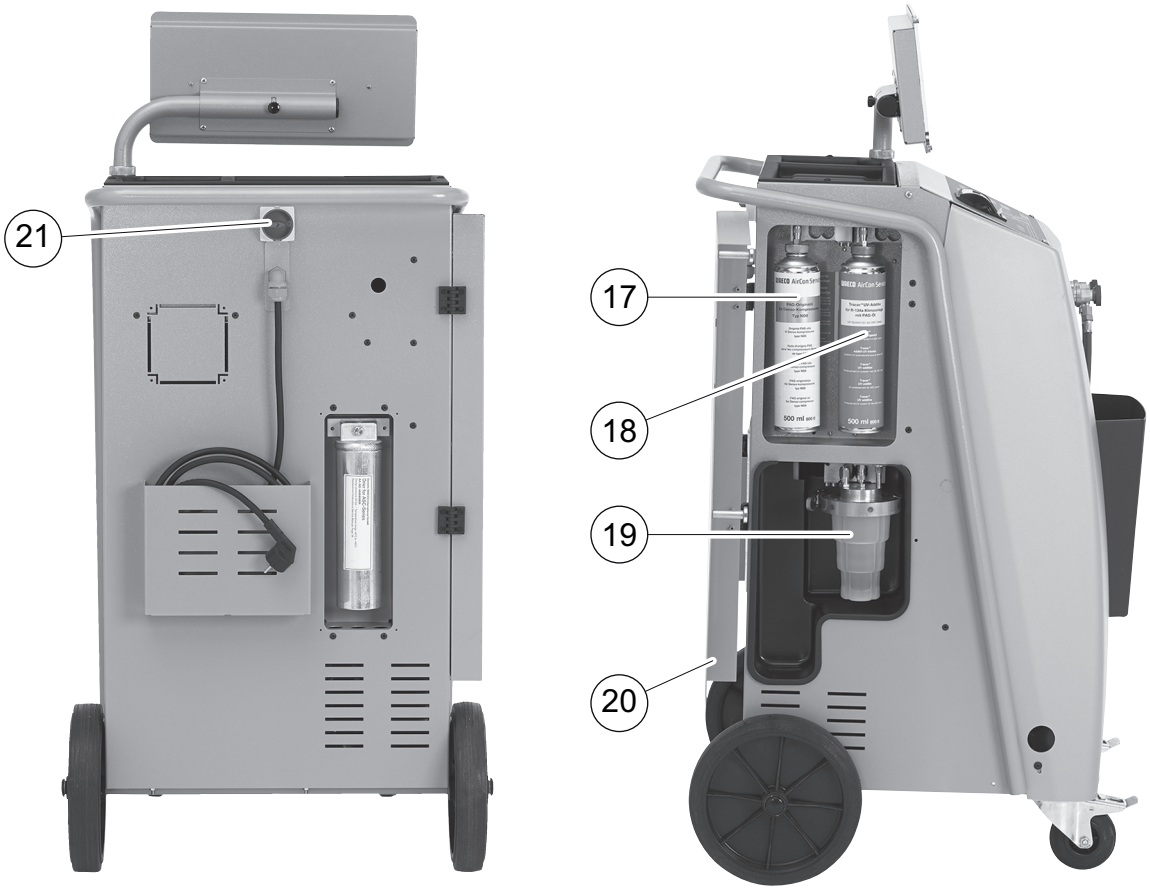

17 Uuden öljyn purkki (500 ml)

18 Säiliö UV-lisäaineelle (500 ml)

19 Patentoitu jäteöljysäiliö

20 Kateluukku

21 Pääkytkin

7 Ensimmäinen käyttöönotto

7.1 Pystytys ja käynnistys

1. Siirrä AirCon Service Center työpisteeseen ja kiinnitä etupyörät (**9**).

OHJE
Laitteen tulee olla käytön aikana vaakasuoralla, tasaisella pinnalla, jotta mittaukset voidaan suorittaa oikein.

2. Liitä AirCon Service Center verkkovirtaan.
3. Käynnistä asettamalla pääkytkin (**20**) asentoon I.
   Näyttö (**6**) näyttää ohjelmistoversion numeron muutaman sekunnin ajan.

```
Dometic WAECO
ASC2500G          SW          25LE0093
                  DB          lhd10028
                  SN            000020
```

”SW”: ohjelmistoversio
”DB”: tietokanta
”SN”: sarjanumero

✓ Lopuksi seuraa AirCon Service Centerin ohjelmistotesti.

```
Ohjelmatesti
Odota!
```

✓ Käynnistysmenettelyn lopuksi AirCon Service Center näyttää seuraavaa:

```
Kylmäaine              g.       4820
Uusi öljy              ml        375
UV-lisäaine            ml        313
11:56:35                     10/03/11
```

7.2 Stand-by-valikko

Stand-by-valikko kertoo tämänhetkisen varastomäärän sekä AirCon Service Centerin aika-asetukset.

Näytössä näkyvät:

- Kylmäaineen varastomäärä
- Uuden öljyn varastomäärä
- UV-lisäaineen varastomäärä
- Kellonaika
- Päivämäärä

7.3 Kielen valinta

1. Paina nuolinäppäimiä ↑ tai ↓ päästäksesi perusvalikkoon.
2. Valitse perusvalikossa nuolinäppäimillä ↑ tai ↓ **”Muut valikot”**:

```
Pikakäynnistys      □
Erilliset valinnat  □
Muut valikot        ■
ENTER-OK            ↕
```

3. Vahvista painamalla **ENTER**.
4. Valitse nuolinäppäimellä ↓ **”Huolto”**.
5. Vahvista painamalla **ENTER**.
6. Anna salasana **”5264”**.
7. Valitse haluamasi kieli nuolinäppäimillä ↑ tai ↓.
8. Vahvista painamalla **ENTER**.
9. Paina **STOP**. Valittu kieli on aktivoitu ja näkyvissä on stand-by-valikko.

7.4 Yrityksen tietojen syöttö

Yrityksen tiedot tulostetaan jokaisen huoltoraportin yhteydessä.

1. Valitse perusvalikossa nuolinäppäimillä ↑ tai ↓ **”Muut valikot”**:

```
Pikakäynnistys        □
Erilliset valinnat    □
Muut valikot          ■
ENTER-OK              ↕
```

2. Vahvista painamalla **ENTER**.
3. Valitse nuolinäppäimellä ↓ **”Huolto”**.
4. Vahvista painamalla **ENTER**.
5. Anna salasana **”3282”**.
6. Yrityksen tiedot näkyvät näytön (**6**) kolmannella rivillä.
   Voit syöttää viidelle riville kullekin 20 merkkiä.
   Näytölle tulee näytettyjen yrityksen tietojen rivilukumäärä ilmoituksen **”Syötä yrityksen tiedot”** (**”01”** – **”05”**).
   Valitse nuolinäppäimillä ↑ tai ↓ haluamasi yrityksen tiedot -rivi.
7. Syötä käyttönäppäimistöllä (**7**) ja nuolinäppäimillä haluamasi tiedot:
   Vaihda suurien ja pienten kirjainten välillä painamalla info-painiketta Aa .
   Poista yksittäisiä merkkejä painamalla näppäintä **C** lyhyesti.
   Poista näytetty rivi painamalla näppäintä **C** pidempään.
8. Vahvista painamalla **ENTER**.
9. Paina **STOP**. Asetetut tiedot ovat aktiivisia.
10. Paina uudelleen **STOP** päästäksesi stand-by-valikkoon.

7.5 Päivämäärän ja kellonajan asettaminen

Päivämäärä ja kellonaika tulostetaan samaan aikaan yritystietojen kanssa jokaisen huoltoraportin yhteydessä.

1. Valitse perusvalikossa nuolinäppäimillä ↑ tai ↓ **”Muut valikot”**:

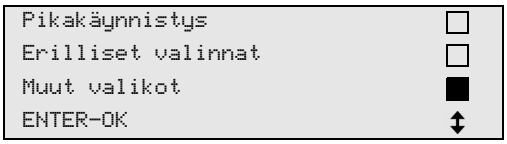

2. Vahvista painamalla **ENTER**.
3. Valitse nuolinäppäimellä ↓ **”Huolto”**.
4. Vahvista painamalla **ENTER**.
5. Anna salasana **”8463”**.
6. Syötä käyttönäppäimistöllä ja nuolinäppäimillä haluamasi tiedot.
7. Vahvista painamalla **ENTER**.
8. Paina **STOP** päästäksesi stand-by-valikkoon.

7.6 Esiasetusarvojen muutokset

AirCon Service Centeriin on esiasetettu tärkeimpien huoltotöiden arvot. Nämä esiasetusarvot tulevat automaattisesti näkyviin, kun vastaava valikko haetaan.

Seuraavat esiasetusarvot voidaan sovittaa erityistarpeeseen:

Parametrit	Tehtaan asetus
Odotusaika paineen nousulle min.	1
Tyhjiöaika min.	20
Tyhjiön säätöaika min.	4
Uusi öljy ml (ekstramäärä)	0
UV-lisäaine ml	7
Täyttömäärä g	500
Tulostetaanko talteenot. määrä?	Kyllä

1. Valitse perusvalikossa nuolinäppäimillä ↑ tai ↓ **”Muut valikot”**:

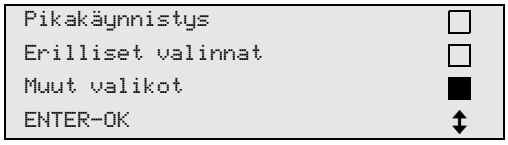

2. Vahvista painamalla **ENTER**.
3. Valitse nuolinäppäimellä ↓ **”Huolto”**.
4. Vahvista painamalla **ENTER**.
5. Anna salasana **”7388”**.
6. Syötä käyttönäppäimistöllä ja nuolinäppäimillä haluamasi tiedot.
7. Vahvista painamalla **ENTER**.
8. Paina **STOP** päästäksesi stand-by-valikkoon.

7.7 Öljyjen ja UV-lisäaineiden säiliöiden käyttö

Nykyiset varastomäärät näytetään stand-by-valikossa.

1. Avaa kateluukku (**20**) vasemmalta puolelta ja työnnä säiliö pikakiinnittimiin:
   – Uuden öljyn säiliö (**17**)
   – Säiliö UV-lisäaineille (**18**) ja
   – Jäteöljysäiliö (**19**)

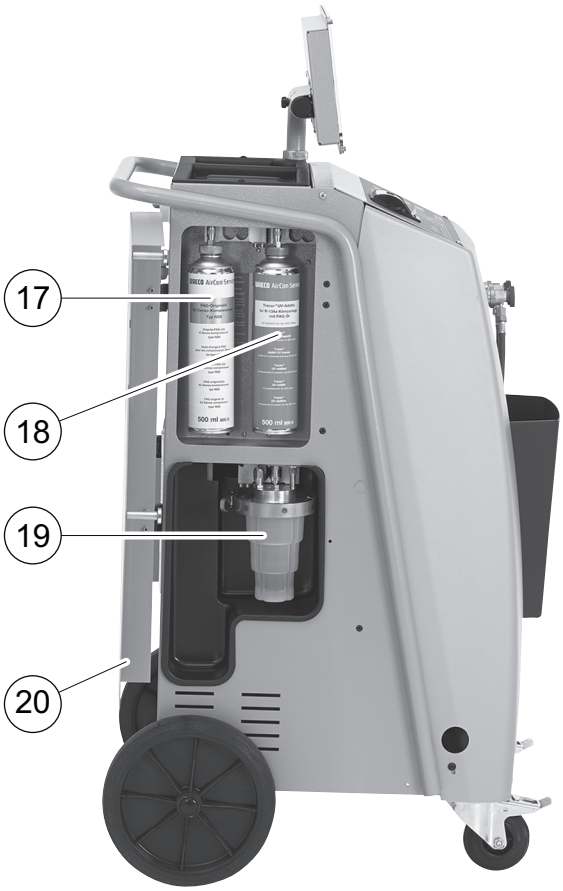

2. Sulje kateluukku (**20**).
3. Syötä uuden öljyn ja UV-kontrastiaineiden säiliön koko (katso kap. ”Säiliön koon syöttö” sivulla 19).

7.8 Säiliön koon syöttö

Jäteöljylle ja UV-kontrastiaineille voidaan käyttää säiliöitä, joiden koko on 500 ml (**B**) tai 250 ml (**C**). Säiliön koko tulee syöttää AirCon Service Centeriin.

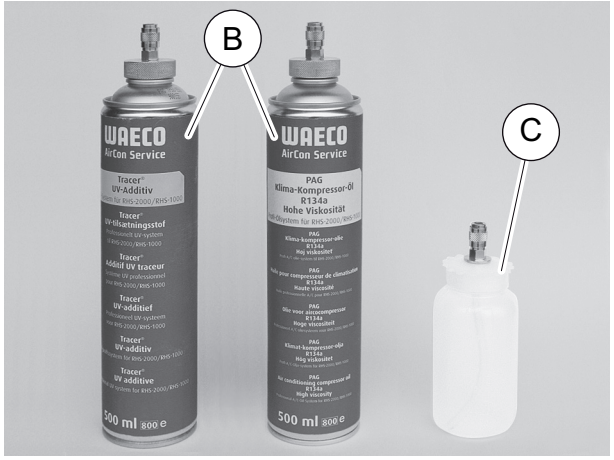

1. Valitse perusvalikossa nuolinäppäimillä ↑ tai ↓ **”Muut valikot”**:

```
Pikakäynnistys      □
Erilliset valinnat  □
Muut valikot        ■
ENTER-OK            ↕
```

2. Vahvista painamalla **ENTER**.
3. Valitse nuolinäppäimellä ↓**” Huolto”**.
4. Vahvista painamalla **ENTER**.
5. Anna salasana **”2688”**.
6. Aktivoi nuolinäppäimillä haluamasi kentät (tummennetut kentät ovat aktiivisia).
7. Vahvista painamalla **ENTER**.
8. Paina **STOP** päästäksesi stand-by-valikkoon.

7.9 Sisäisen kylmäainesäiliön täyttö

Kun AirCon Service Center otetaan ensimmäistä kertaa käyttöön, tulee sisäiseen kylmäainesäiliöön täyttää vähintään 5000 g kylmäainetta ulkoisesta kylmäainepullosta.

OHJE
Noudata myös kylmäainepullon ohjeita!

Nykyiset varastomäärät näytetään stand-by-valikossa.

Valittavissa on kolmenlaista kylmäainepulloa:

- Kylmäainepullot ilman nousuputkea
  Näissä kylmäainepulloissa on **yksi** liitäntä.
  AirCon Service Centeriä täytettäessä tulee liitännän olla alhaalla (pullo väärinpäin).
- Kylmäainepullot nousuputkella
  Näissä kylmäainepulloissa on **yksi** liitäntä.
  AirCon Service Centeriä täytettäessä tulee liitännän olla ylhäällä (pullo oikeinpäin).
- Kylmäainepullot nousuputkella:
  Näissä kylmäainepulloissa on **kaksi** liitäntää. AirCon Service Centeriä täytettäessä käytetään **L** (= liquid/neste) -merkinnällä varustettua liitäntää.
  AirCon Service Centeriä täytettäessä tulee liitännän olla ylhäällä (pullo oikeinpäin).

1. Valitse perusvalikossa nuolinäppäimillä ↑ tai ↓ **”Muut valikot”**:

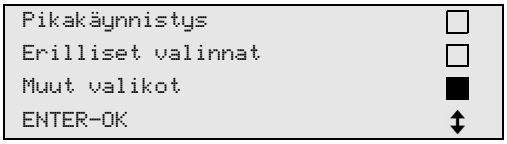

2. Vahvista painamalla **ENTER**.
3. Valitse nuolinäppäimillä ↑ tai ↓ **”Sis. pullon täyttö”**:

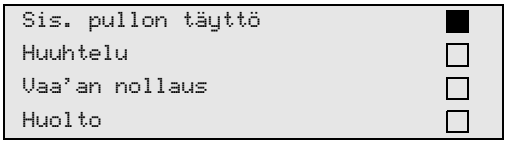

4. Vahvista painamalla **ENTER**.

5. Seuraa näytön ohjeita ja näitä ohjeita muiden menettelyjen kohdalla:

```
Kytke KP-letku
ulk. pulloon
ja avaa venttiili
ENTER-OK STOP-EXIT
```

Vahvista painamalla **ENTER**.

```
Syötä haluttu
määrä!
                        g.      13620
ENTER-OK          STOP-EXIT
```

Näytöllä näkyy kylmäaineen maks. lisäysmäärä.

Syötä haluttu määrä ja vahvista se painamalla **ENTER**.
Sisäinen kylmäainesäiliö täytetään.

Täyttömenettelyn päättyminen vahvistetaan akustisella signaalilla.
Sulje venttiili ja vahvista painamalla **ENTER**.

6. Kylmäaineen määrä näytetään sisäisessä säiliössä täytön jälkeen.
Paina **STOP**, jos haluat poistua valikosta.
Paina **STOP**-näppäintä uudelleen päästäksesi stand-by-valikkoon.
Laite on nyt käyttövalmis.

8 Käyttö

HUOMAUTUS!
Moottorin ja ilmastointilaitteen tulee olla sammutettuna huoltoa suoritettaessa.

8.1 Pikakäynnistys

OHJE
Valikon **”Pikakäynnistys”** avulla suoritetaan täysautomaattinen ilmastointihuolto. Sinun tulee antaa vain täyttömäärä ajoneuvon täyttömäärän tarran tai tietokannan mukaan.
Valikossa **”Pikakäynnistys”** suoritetaan automaattisesti peräkkäin:

- Kylmäaineen talteenotto
- Kylmäaineen kierrätys (puhtaus SAE J 2099:n mukaan)
- Paineennousun tarkastus
- Jäteöljyn poisto
- Laitteiston tyhjennys
- Tiiviystarkastus/tyhjiötesti
- Uuden öljyn vaadittavan määrän lisääminen
- UV-lisäaineen lisääminen
- Kylmäaineen lisääminen

Jokaisen suoritetun prosessin jälkeen tulostetaan huoltoraportti. Ainoastaan yhden prosessin onnistuminen aloittaa seuraavan prosessin.

1. Liitä AirCon Service Centerin huoltoletkut ensin ajoneuvon ilmastointilaitteeseen ja avaa huoltoliitännät.
2. Paina nuolinäppäintä ↑ tai ↓ päästäksesi perusvalikkoon.
3. Valitse perusvalikossa nuolinäppäimillä ↑ tai ↓ **”Pikakäynnistys”**:

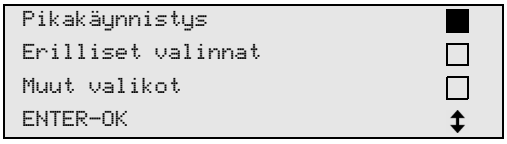

4. Vahvista painamalla **ENTER**.
5. Anna käyttönäppäimistöllä (**7**) ja nuolinäppäimillä ajoneuvon tiedot.
6. Vahvista painamalla **ENTER**.
7. Syötä kylmäaineen täyttömäärä.

   Tarkasta kyseinen arvo joko ajoneuvoon kiinnitetystä täyttömäärän tarrasta ja syötä arvo näppäimistön (**7**) ja nuolinäppäinten avulla tai hae arvo AirConServiceCenterin tietokannasta.

HUOMAUTUS!
Epäselvissä tapauksissa käytä ajoneuvon täyttömäärän tarran tietoa.

```
Personal DB                    ■
ALFA ROMEO                     □
ASTON MARTIN                   □
AUDI                           □
```

```
AUDI A8 (4D_)
                        g.      775
1994-11.1997
                                ↕
```

8. Valitse haluamasi ajoneuvo nuolinäppäimillä ja vahvista valintasi painamalla näppäintä **ENTER**.

✓ Painamalla tietokantatilassa näppäintä **"i"** näyttöön (**6**) voi hakea öljymäärää ja öljylaatuja koskevia tietoja.

```
PAG ISO 46              ml.      250
WAECO CODE:
250cc                       8887200001
50cc                        8887200013
```

9. Valitse nuolinäppäimillä ↑ tai ↓, onko ilmastointilaitteessa kaksi liitäntää (korkea- ja matalapaine) vai vain yksi liitäntä (korkea- tai matalapaine).

```
Ilmast.          KP/MP          ■
Ilmast.          vain KP        □
Ilmast.          vain LP        □
ENTER-OK STOP-EXIT              ↕
```

Vahvista painamalla **ENTER**.

✓ Täysautomaattinen ilmastointihuolto käynnistyy.

✓ Kun ilmastointihuolto on loppunut, tulee näytölle vaatimus AirCon Service Centerin huoltoletkujen (**10**) ja (**11**) irrottamisesta ajoneuvon ilmastointilaitteesta.

10. Irrota huoltoletkut (**10**) ja (**11**) ja vahvista painamalla **ENTER**.
    Huoltoletkut tyhjätään nyt. Lopuksi laite on valmis jatkokäyttöön.
11. Ruuvaa ajoneuvon ilmastointilaitteen liitäntöihin venttiilikorkit.

8.2 Käyttäjäkoodit

Ilmastointihuoltolaite on mahdollista suojata asiattomalta käytöltä henkilökohtaisten käyttäjäkoodien avulla. Kun toiminto aktivoitu, päälle kytkemisen jälkeen kysytään käyttäjäkoodia, jota ilman laitetta ei voi käynnistää. Laitteeseen voi luoda 10 eri käyttäjää, joilla kaikilla on yksilöllinen koodinsa.

8.2.1 Käyttäjäkoodien luominen

1. Valitse perusvalikossa nuolinäppäimillä ↑ tai ↓ **”Muut valikot”**:

```
Pikakäynnistys      □
Erilliset valinnat  □
Muut valikot        ■
ENTER-OK            ↕
```

2. Vahvista painamalla **ENTER**.
3. Valitse nuolinäppäimellä ↓ **”Huolto”** ja vahvista painamalla **ENTER**:

```
Huuhtelu            □
Vaa’an nollaus      □
Huolto              ■
ENTER-OK STOP-EXIT  ↕
```

4. Syötä salasana **”9786”** ja vahvista painamalla **ENTER**, jotta pääset järjestelmänvalvojan valikkoon **”ADM”**:

```
Huolto

                    ----
```

5. Syötä järjestelmänvalvojan koodi **”0000”** (tehdasasetus) ja vahvista painamalla **ENTER**:

```
Tallenna ADM koodi

                    ----
```

OHJE
Turvallisuussyistä täytyy aina valinta uusi järjestelmänvalvojan koodi, joka ei saa olla **”0000”**, koska koko toiminto deaktivoidaan muuten jälleen kokonaan.
Käyttäjiä voidaan luoda järjestelmänvalvojan koodin avulla.

6. Syötä uusi järjestelmänvalvojan koodi:

```
ADM alue
Tallenna uusi koodi

                    ----
```

7. Vahvista uusi järjestelmänvalvojan koodi:

```
ADM alue
Vahvista uusi koodi

                    ----
```

8. Valitse kulloinenkin käyttäjä nuolinäppäimillä ↑ tai ↓.

```
ADM alue
Käyttäjätunnus                  1
```

9. Luo yksilöllinen nelinumeroinen käyttäjäkoodi (jos tässä luodaan koodi, laitteen voi ottaa käyttöön vain tämän koodin avulla).

```
ADM alue
Käyttäjätunnus                  1
Tallenna uusi koodi
                    ----
```

10. Vahvista uusi käyttäjäkoodi:

```
ADM alue
Käyttäjätunnus                  1
Vahvista uusi koodi
                    ----
```

OHJE
Voit valita isot ja pienet kirjaimet keltaisen infopainikkeen avulla.

11. Syötä vastaava käyttäjänimi ja vahvista syöttö painamalla **ENTER**:

```
ADM alue
Käyttäjätunnus                  1
Kirjoita nimi:
Max Mustermann
```

```
ADM alue
Käyttäjätunnus                  1
Max Mustermann
```

OHJE
Käyttäjä on luotu ja valikko siirtyy jälleen käyttäjävalintaan. Nyt voit luoda toisen käyttäjän tai poistua valikosta painamalla **STOP**.

8.2.2 Käyttäjäkoodin syöttäminen

Ilmastointihuoltolaitteen laitetiedot näkyvät näytössä, kun laite kytketään päälle. Jos laitteeseen on luotu käyttäjäkoodeja, koodi täytyy syöttää laitteen vapauttamiseksi käyttöön.

1. Syötä vastaava käyttäjäkoodi.

```
Käyttäjätunnus?
                    ____
```

Jos syötät väärän käyttäjäkoodin, näyttöön tulee seuraava virheilmoitus.

```
Väärä koodi!
```

Onnistuneen syötön jälkeen laite vapautetaan ja se käynnistyy. Näytössä näkyy käyttäjän nimi:

```
Max Mustermann
```

8.3 Henkilökohtaisen tietokannan luominen

Tähän tietokantaan on mahdollista luoda jopa 100 asiakaskohtaista ajoneuvoa ja tallentaa niitä vastaavat täyttömäärät.

1. Valitse perusvalikossa nuolinäppäimillä ↑ tai ↓ **”Pikakäynnistys”**:

```
Pikakäynnistys                ■
Erilliset valinnat            □
Muut valikot                  □
ENTER-OK                      ↕
```

2. Vahvista painamalla **ENTER**.
3. Syötettyäsi ajoneuvon rekisterinumeron (voidaan tässä tapauksessa jättää tyhjäksikin) vahvista painamalla **ENTER**.

```
AUTON TIEDOT
Rek.nro:
```

4. Valitse nuolinäppäimellä ↑ tai ↓ **”Tietokanta”** ja vahvista painamalla **ENTER**.

```
Täyttömäärä          g        500

Tietokanta                    ■
ENTER-OK STOP-EXIT            ↕
```

5. Valitse **”Personal DB”** ja vahvista painamalla **ENTER**.

```
Personal DB                   ■
ALFA ROMEO                    □
ASTON MARTIN                  □
AUDI                          □
```

6. Valitse tässä tyhjässä tietokannassa nuolinäppäimellä ↑ tai ↓ kulloinenkin merkintä ja vahvista se painamalla **ENTER**.

```
                     0        ■

                     1        □
```

7. Muuta merkintöjä painamalla keltaista **”Info”**-painiketta.

```
                              0

                g     ---     0
i-DB set
```

8. Syötä tyhjiin kenttiin ajoneuvotiedot (malli, tyyppi) ja vahvista ne painamalla **ENTER**.

```
------------                  0
--------------------
------------    g     ---     0
```

9. Syötä jäähdytysaineen täyttömäärä ja vahvista se painamalla **ENTER**.

```
AUDI                                0
A4 (8E)
2000 - 2004       g.              500
```

✓ Merkintä on luotu.

```
AUDI              0                ■
A4 (8E)
                  1                □
```

Nyt voit luoda lisää merkintöjä (valitse nuolinäppäimillä kuvatulla tavalla) tai poistua valikosta painikkeella **STOP**.

8.4 Kylmäainekulutuksen tallentaminen USB-tikulle

Joka kerta, kun poistoimu- tai täyttömenettely (yksittäinen prosessi tai täysautomaattisesti) tulee valmiiksi, asema tallentaa kaikki asiaankuuluvat tiedot sisäiseen muistiinsa. Näistä tiedoista voidaan luoda raportti ja se voidaan siirtää USB-muistitikulle.

OHJE
USB-tikun täytyy olla alustettu FAT32 -tiedostojärjestelmän.

Jokainen raportti tallennetaan kahteen muotoon:

- HTML-tiedostoksi (jonka voi avata millä tahansa internet-selainohjelmalla)
- XLS-tiedostoksi (jonka voi avata Microsoft Excel -taulukkolaskentaohjelmalla)

OHJE
Raportti voi sisältää oman logon (esim. korjaamologon), jos USB-tikulle kopioidaan grafiikka, joka täyttää seuraavat ehdot:
- Tiedostomuoto: JPEG-tiedostomuoto
- Tiedostonimi: logo.jpg (huomaa isot ja pienet kirjaimet)
- Kuvakoko: 370 x 50 kuvapistettä

Yrityksen osoite otetaan asemasta (katso kap. ”Yrityksen tietojen syöttö” sivulla 15).

8.4.1 Raportti vuodenvaihteen jälkeen

Vuodenvaihteen jälkeen asema ilmoittaa, että kuluneen vuoden tallennetut tiedot tulisi tallentaa USB-tikulle. Jos siirrät vuoden tiedot USB-tikulle, ne poistetaan sen jälkeen sisäisestä muistista.

1. Työnnä USB-tikku USB-liittimeen (**15**).
2. Seuraa näytön ohjeita.

8.4.2 Manuaalinen raportti

Voit tallentaa USB-tikulle milloin tahansa kuukausi- tai vuosiraportin.

1. Työnnä USB-tikku USB-liittimeen (**15**).
2. Valitse perusvalikossa nuolinäppäimillä ↑ tai ↓ **”Muut valikot”**:

```
Pikakäynnistys      ■
Erilliset valinnat  □
Muut valikot        □
ENTER-OK            ↕
```

3. Vahvista painamalla **ENTER**.
4. Valitse nuolinäppäimellä ↓ **”Huolto”** ja vahvista se painamalla **ENTER**:

5. Syötä salasana vahvista se painamalla **ENTER**.
   – **”4910”:** Kuukausiraportti
   – **”4918”:** Vuosiraportti

   Jos USB-tikkua ei ole liitettynä tai sitä ei tunnisteta, näyttöön tulee **”Error 52”**.
6. Valitse haluamasi merkintä nuolinäppäimillä ↑ tai ↓ tai ja vahvista painamalla **ENTER**.
7. Seuraa näytön ohjeita.
8. Siirry takaisin edelliseen valintaan painamalla **STOP**.

8.5 Kylmäainekulutuksen näyttäminen näytöllä

Laite tallentaa täytetyt ja imetyt jäähdytysainemäärät. Ne voidaan tulostaa vuosikatsaus- tai kuukausikatsausmuodossa.

1. Valitse perusvalikossa nuolinäppäimillä ↑ tai ↓ **”Muut valikot”**:

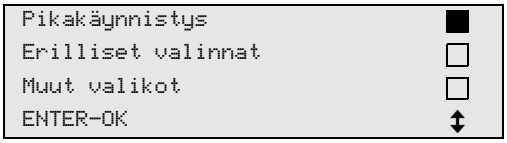

2. Vahvista painamalla **ENTER**.
3. Valitse nuolinäppäimellä ↓ **”Huolto”** ja vahvista painamalla **ENTER**:

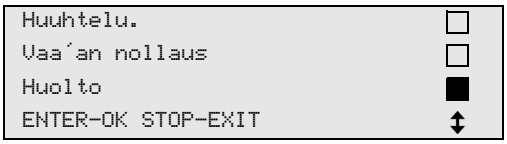

4. Syötä salasana **”9051”** ja vahvista painamalla **ENTER**:

5. Valitse haluamasi vuosi nuolinäppäimillä ↑ tai ↓ ja vahvista painamalla **ENTER**.

Esimerkki

```
Ilmast.laitteesta
Yhteensä                    2013
g.                         18650
↵PRINT STOP-EXIT
```

”Ilmastointilaitteista” näyttää imetyn jäähdytysaineen määrän. Tässä tapauksessa vuonna 2013 laitteella imettiin yhteensä 18 650 g jäähdytysainetta.

Nuolinäppäin ↓ näyttää seuraavaksi vastaavan vuoden täytetyn jäähdytysaineen kokonaismäärän:

```
Täytetty ilmast.
Yhteensä                    2013
g.                          9000
↵PRINT STOP-EXIT
```

Nuolinäppäimen ↓ painaminen tuo näyttöön kuukausikatsauksen:

```
Ilmast.laitteesta
                         01/2013
g.                          2400
↵PRINT STOP-EXIT
```

Tässä tapauksessa tammikuussa 2013 imettiin yhteensä 2400 g jäähdytysainetta.

Kuukausikatsauksessa täytetty ja imetty määrä näytetään vuorotellen.

Katsauksen voi tulostaa milloin tahansa painamalla painiketta **”ENTER”**. Yleiskatsauksesta poistutaan painikkeella **”STOP”**.

8.6 Ilmastointilaitetesti ilman kylmäainehuoltoa

OHJE
Ilmastointilaitetestin voi suorittaa vain ajoneuvoilla, joissa on matalapaine- ja korkeapaineliitäntä tai vain matalapaineliitäntä.

Jos ajoneuvon ilmastointilaitteeseen suoritetaan lopuksi toimintotestaus (ilman kylmäaineen imua ja kierrätystä), ajoneuvon ilmastointilaitejärjestelmistä puuttuisi tämän testin jälkeen ilmastointilaitteen huoltoletkuissa oleva kylmäaine. Valikkokohta **”A/C testaus”** otettiin käyttöön tämän hukkamäärän tasaamiseksi.

OHJE
Tähänastisissa vakiotoimintoprosesseissa **”Pikakäynnistys”** tai **”Erilliset valinnat”** on saatavilla jo täyttömäärän tasaus huoltoletkuille, joten tässä ilmastointilaitteen toimintotestin voi suorittaa tavalliseen tapaan (huoltoletkut tyhjätään laitteesta).

1. Liitä AirConServiceCenterin vastaavat liitännät ensin ajoneuvon ilmastointilaitteeseen ja avaa ne.
2. Käynnistä ajoneuvon moottori ja kytke ilmastointilaite päälle.
3. Paina nuolinäppäintä ↑ tai ↓ päästäksesi perusvalikkoon.
4. Valitse perusvalikossa nuolinäppäimillä ↑ tai ↓ **”Muut valikot”**:

```
Pikakäynnistys      □
Erilliset valinnat  □
Muut valikot        ■
ENTER-OK            ↕
```

5. Vahvista painamalla **ENTER**.
6. Valitse nuolinäppäimillä ↑ tai ↓ **”A/C testaus”**:

```
A/C testaus         ■
Huolto              □

ENTER-OK STOP-EXIT
```

✓ Näkyviin tulee kehotus tarkastaa ilmastointilaite:

```
Tarkasta
ilmastointilaite

STOP-EXIT
```

7. Tarkasta ilmastointilaitteen korkea- ja matalapaine valmistajan ohjeiden mukaan.
8. Lopeta ilmastointilaitetesti painamalla **STOP**.

```
Irrota KP -
letkut ilmastointi-
laitteesta!
ENTER-OK
```

9. Sulje KP-pikakytkin ja poista se ilmastointilaitteesta.

OHJE
Jos olet sammuttanut ajoneuvon moottorin KP-pikakytkimen irrotusta varten, käynnistä se uudelleen ja kytke ilmastointilaite päälle.

✓ Näytölle tulee seuraavat ilmoitukset.

```
Odota!
Huoltoletkut
tyhjennetään!
```

```
Ohjelma valmis!


STOP-EXIT
```

10. Lopeta ilmastointilaitetesti painamalla näppäintä **STOP**.

8.7 Erilliset valinnat

OHJE
Valikon **”Erilliset valinnat”** avulla suoritetaan ilmastointihuolto vaihe vaiheelta. Samat prosessit kuin pikakäynnistyksessä voidaan suorittaa, yksittäiset prosessit voidaan kuitenkin jättää pois. Sen lisäksi voi jokaiseen prosessiin syöttää tarvittavat arvot yksilöllisesti näppäimistön kautta. Sen lisäksi tässä valikossa voidaan syöttää ajoneuvotietoja huoltoraporttia varten.

Valikossa **”Erilliset valinnat”** voidaan suorittaa seuraavat kolme prosessia:

- Ilmastointilaitteen tyhjennys: Imu, kylmäaineen kierrätys, paineennousun tarkastus, jäteöljyn poisto.
- Tyhjiön luominen: Laitteiston tyhjennys, tiiviystarkastus / tyhjiötesti.
- Ilmastointilaitteen täyttö: Uuden öljyn lisääminen, UV-lisäaineen lisääminen, kylmäaineen lisääminen.

Jokaisen suoritetun prosessin jälkeen tulostetaan huoltoraportti.

1. Liitä AirCon Service Centerin vastaavat liitännät ensin ajoneuvon ilmastointilaitteeseen ja avaa ne.
2. Valitse perusvalikossa nuolinäppäimillä ↑ tai ↓ **”Erilliset valinnat”**:

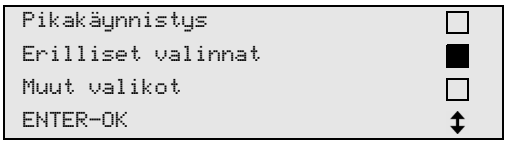

3. Vahvista painamalla **ENTER**.
4. Syötä ajoneuvon tiedot ja vahvista ne painamalla **ENTER**.

8.7.1 Imutoiminto

1. Valitse halutut asetukset ja vahvista ne painamalla **ENTER**.

```
Ilmastointilaite              Kyllä
tyhjennys?                       Ei

ENTER-OK STOP-EXIT              ↕
```

2. Jos valittiin **”Ilmastoinnin tyhjennys”**, syötä seuraavassa valikossa haluttu odotusaika paineen nousulle (vakiona 1 min) ja vahvista se painamalla **ENTER**, muuten jatka kohdasta kap. ”Tyhjiöintimenettely” sivulla 35.

```
Odotusaika paineen
nousulle
                         min.       1
ENTER-OK STOP-EXIT
```

OHJE
Odotusajalla varmistetaan, että laitteiston mahdollinen jäännöskylmäaine höyrystyy ja voidaan sitten imeä pois. Jäännöskylmäaineen höyrystyminen saa aikaan paineen nousun.

8.7.2 Tyhjiöintimenettely

1. Valitse halutut asetukset ja vahvista ne painamalla **ENTER**.

```
Tyhjiöpumppaus                Kyllä
                                 Ei

ENTER-OK STOP-EXIT              ↕
```

2. Jos valittiin **”Tyhjiöpumppaus”**, syötä haluttu tyhjiöaika (vakio 20 min), muutoin jatka kohdasta kap. ”Täyttötapahtuma” sivulla 36.
3. Syötä nuolinäppäimellä ↓ haluttu tyhjiön säätöaika.
4. Vahvista molemmat säädöt painamalla **ENTER**.

```
Tyhjiöaika              min.    20
Tyhjiön säätöaika
                        min.     4
ENTER-OK STOP-EXIT              ↕
```

OHJE
Ilmastointilaite syvätyhjennetään tyhjiöpumpun avulla. Tätä käytetään mahdollisten vieraiden kaasujen ja kosteuden poistamiseen ja ilmastointilaitteen valmistelemiseen täyttötapahtumaan. ASC 2500G ottaa imetyn jäännöskylmäaineen, joka oli vielä sitoutuneena kylmäaineöljyyn, talteen ja kierrättää sen.

8.7.3 Täyttötapahtuma

1. Valitse halutut asetukset ja vahvista ne painamalla **ENTER**.

```
Ilmastoinnin                Kyllä
täyttö?                        Ei

ENTER-OK STOP-EXIT              ↕
```

2. Jos valittiin **”Ilmastointilaitteen täyttö”**, syötä halutut arvot, muutoin jatka kohdasta kap. ”Liitäntöjen valinta” sivulla 37.
3. Syötä jäähdytysöljyn määrä.
4. Paina nuolinäppäintä ↓.
5. Syötä lisäaineen määrä.
6. Paina nuolinäppäintä ↓.
7. Syötä kylmäaineen määrä.
8. Vahvista kaikki säädöt painamalla **ENTER**.

```
Uusi öljy                ml.    0
UV-lisäaine              ml.    7
Kylmäaine              g.     500
ENTER-OK STOP-EXIT              ↕
```

OHJE

- Jos samassa prosessikulussa suoritetaan imumenettely, uuden öljyn määrä lasketaan ekstratäyttömääräksi, joka lisätään aiemmin imettyyn jäteöljymäärään. Jos tälle asetetaan arvo 0, laitteeseen täytetään jälleen täsmälleen sama määrä öljyä, joka siitä on imetty.
- Uuden öljyn ja UV-lisäaineen lisäämiseksi samassa prosessikulussa täytyy suorittaa tyhjiöintimenettely. Jos tyhjiöintimenettelyä ei ole valittu, täyttövalikosta voidaan valita vain kylmäaine.

8.7.4 Liitäntöjen valinta

1. Valitse muuttujat ilmastointilaitteessa olevia liitäntöjä vastaavasti:
   – Ilmastointilaitteessa on korkea- ja matalapaineliitännät: valitse **MP / KP**.
   – Ilmastointilaitteessa on vain ylipaineliitäntä: valitse **KP**.
   – Ilmastointilaitteessa on vain matalapaineliitäntä: valitse **MP**.
2. Vahvista painamalla **ENTER**.

```
Ilmast.          MP/KP      ■
Ilmast.          vain KP    □
Ilmast.          vain MP    □
ENTER-OK STOP-EXIT          ↕
```

3. Kun kaikki säädöt on tehty, käynnistä menettelyt painamalla **ENTER**.

```
Käynnistä prosessi?


ENTER-OK STOP-EXIT
```

8.7.5 Ilmastointihuollon päättymisen jälkeen

✓ Kun ilmastointihuolto on loppunut, tulee näytölle vaatimus AirCon Service Centerin huoltoletkujen irrottamisesta ajoneuvon ilmastointilaitteesta.

1. Irrota huoltoletkut (**10**) ja (**11**) ja vahvista painamalla **ENTER**.

✓ Huoltoletkut tyhjätään nyt. Lopuksi laite on valmis jatkokäyttöön.

2. Ruuvaa ilmastointilaitteen venttiilikannet liitäntöihin.

8.8 Kokohuuhtelu

OHJE
Valikon **”Huuhtelu”** kautta ajoneuvoilmastointi huuhdellaan tuoreella kylmäaineella. Huuhtelu sopii erityisesti jätekompressoriöljyn vaihtamiseen tai metallisten jäänteiden poistamiseen laitteesta.
Ennen huuhtelua tulee kylmäaine ottaa ensin talteen ajoneuvoilmastoinnista. Lopuksi ne komponentit, joita ei voi huuhdella (esim. kompressori tai suodatin) tulee irrottaa kylmäkierrosta. Sen jälkeen huuhdeltavat komponentit yhdistetään erityisen adapterin avulla AirCon Service Centerin huoltoliitäntöjen kanssa huuhtelukierroksi.

1. Liitä AirCon Service Centerin vastaavat liitännät ensin ajoneuvon ilmastointilaitteeseen ja avaa ne.
2. Valitse perusvalikossa nuolinäppäimillä ↑ tai ↓ **”Erilliset valinnat”**:

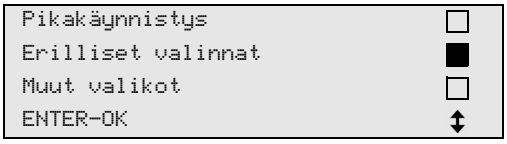

3. Vahvista painamalla **ENTER**.
4. Syötä haluamasi tiedot tarvittaessa käyttönäppäimistöllä (**7**) ja vahvista **ENTER**-näppäimellä.
   Jos et halua syöttää tietoja, paina **ENTER** ja pääset ohjelman seuraavaan vaiheeseen.
5. **”Ilmastoinnin tyhjennys”** valitaan (valittu asetus vilkkuu) ja vahvistetaan painamalla **ENTER**.
6. Syötä kohtaan **”Odotusaika paineen nousulle” 1** minuutti ja vahvista painamalla **ENTER**.
7. **”Tyhjiöpumppaus”** -valinta poistetaan valitsemalla **Ei** (valittu asetus vilkkuu) ja vahvistetaan painamalla **ENTER**.
8. **”Ilmastoinnin täyttö”** -valinta poistetaan valitsemalla **Ei** (valittu asetus vilkkuu) ja vahvistetaan painamalla **ENTER**.
9. **”Käynnistä prosessi”** valitaan painamalla **ENTER**.
10. Irrota laite ajoneuvosta imutoiminnon päättymisen jälkeen.
11. Irrota kylmäkierrosta komponentit, joita ei voida huuhdella. Näitä komponentteja ovat esimerkiksi:
    – Kompressori
    – Johdinsuodatin
    – Kiinteä kuristin
    – Keräyssäiliö
    – Suodatinkuivaaja
    – Laajennusventtiili
12. Yhdistä ajoneuvoilmastoinnin huuhdeltavat komponentit valmistajan ohjeiden mukaan erityisen adapterin avulla AirCon Service Centerin huoltoliitäntöjen (**12**) ja (**13**) kanssa huuhtelukierroksi.

13. Valitse perusvalikossa nuolinäppäimillä ↑ tai ↓ **”Muut valikot”**:

```
Pikakäynnistys      □
Erilliset valinnat  □
Muut valikot        ■
ENTER-OK            ↕
```

14. Vahvista painamalla **ENTER**.
15. Valitse nuolinäppäimillä ↑ tai ↓ **”Huuhtelu”**:

```
Huuhtelu            ■
Vaa’an nollaus      □
Huolto              □
ENTER-OK STOP-EXIT  ↕
```

16. Syötä haluamasi tiedot tarvittaessa käyttönäppäimistöllä (**7**) ja vahvista **ENTER**-näppäimellä.
    Jos et halua syöttää tietoja, paina **ENTER** ja pääset ohjelman seuraavaan vaiheeseen.
17. Valitse nuolinäppäimillä ↑ tai ↓, tuleeko huuhdella koko ilmastointilaite vai jokin yksittäinen komponentti:

```
Kokohuuhtelu        ■
Osien huuhtelu      □

ENTER-OK STOP-EXIT  ↕
```

18. Vahvista painamalla **ENTER**.
19. Seuraa näytön ohjeita muiden menettelyjen kohdalla.

✓ Kun huuhtelu on loppunut, näkyviin tulee AirCon Service Centerin perusvalikko.

20. Tarvittaessa poista adapteri huuhtelukierrosta ja liitä kaikki komponentit uudelleen kylmäkiertoon.
    Liitä AirCon Service Centerin vastaavat liitännät ajoneuvon ilmastointilaitteeseen ja avaa ne.
21. Valitse perusvalikossa nuolinäppäimillä ↑ tai ↓ **”Erilliset valinnat”**:

```
Pikakäynnistys      □
Erilliset valinnat  ■
Muut valikot        □
ENTER-OK            ↕
```

22. Vahvista painamalla **ENTER**.
23. Syötä haluamasi tiedot tarvittaessa käyttönäppäimistöllä (**7**) ja vahvista **ENTER**-näppäimellä.
    Jos et halua syöttää tietoja, paina **ENTER** ja pääset ohjelman seuraavaan vaiheeseen.
24. **”Ilmastoinnin tyhjennys”** -valinta poistetaan valitsemalla **Ei** (valittu asetus vilkkuu) ja vahvistetaan painamalla **ENTER**.
25. **”Tyhjiöpumppaus”** valitaan (valittu asetus vilkkuu) ja vahvistetaan painamalla **ENTER**.

26. Syötä haluamasi tiedot tarvittaessa käyttönäppäimistöllä (**7**) ja vahvista **ENTER**-näppäimellä.
    Jos et halua syöttää tietoja, paina **ENTER** ja pääset ohjelman seuraavaan vaiheeseen.
27. **”Ilmastoinnin täyttö”** valitaan (valittu asetus vilkkuu) ja vahvistetaan painamalla **ENTER**.
28. Anna kylmäaineen täyttömäärä (huomioi kompressorin öljyntäyttömäärä).
29. Seuraa näytön (**6**) ohjeita muiden menettelyjen kohdalla:
    Valitse haluamasi asetus (valittu asetus vilkkuu) ja vahvista painamalla **ENTER**.
30. **”Käynnistä prosessi”** valitaan painamalla **ENTER**.

✓ Kun täyttö on loppunut, tulee näytölle vaatimus AirCon Service Centerin huoltoletkujen irrottamisesta ajoneuvon ilmastointilaitteesta.

31. Irrota huoltoletkut (**10**) ja (**11**) ja vahvista painamalla **ENTER**.
    Huoltoletkut tyhjätään nyt. Lopuksi laite on valmis jatkokäyttöön.
32. Ruuvaa ajoneuvon ilmastointilaitteen venttiilikorkit liitäntöihin.

9 Huoltotyöt

9.1 Öljyvaa'an nollauksen tarkastus

OHJE
Öljymäärän ja UV-lisäaineen oikeanlaiseen mittaukseen vaaditaan vaa´an nollapisteen säännöllinen tarkastus ja tarvittaessa määritys uudelleen.
Uudelleen määritys on tarpeen:
- jos säiliön määrä poikkeaa ohjearvosta yli 10 ml
- AirCon Service Centerin tärinän jälkeen (esim. kuljetus epätasaisilla pinnoilla)
- Neljän-kuuden viikon välein

1. Valitse perusvalikossa nuolinäppäimillä ↑ tai ↓ **”Muut valikot”**:

```
Pikakäynnistys        □
Erilliset valinnat    □
Muut valikot          ■
ENTER-OK              ↕
```

2. Vahvista painamalla **ENTER**.
3. Valitse nuolinäppäimillä ↑ tai ↓ **”Vaa’an nollaus”**:

```
Sis. pullon täyttö    □
Huuhtelu              □
Vaa’an nollaus        ■
Huolto                □
```

4. Näytölle tulee kehotus ottaa säiliö vaa´alta:

```
Ota öljy/UV-säiliö
pois vaa'alta

ENTER-OK STOP-EXIT
```

5. Tarkasta vaakojen nollapiste öljyille ja UV-lisäaineelle avaamalla kateluukku (**20**) vasemmalta puolelta ja ottamalla säiliön pikakiinnittimistä pois:
   – Uuden öljyn säiliö (**17**)
   – Säiliö UV-lisäaineille (**18**) ja
   – Jäteöljysäiliö (**19**)

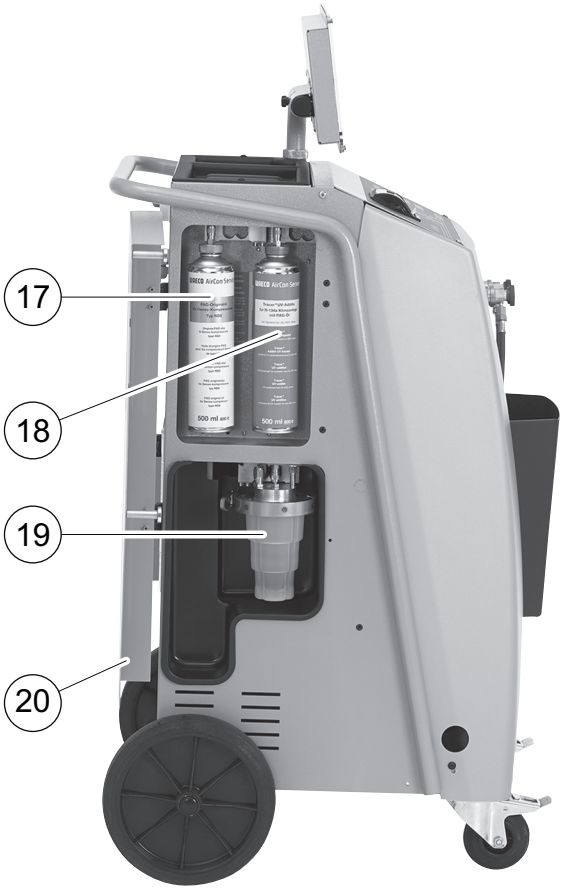

Kun vaa'at ovat kuormittamattomia, vahvista painamalla **ENTER**. Kehotus ottaa säiliöt vaa´alta vilkkuu.

✓ Kun nollapisteen määritys onnistui, tulee näkyviin taas vaakojen valintavalikko.

6. Säiliön vieminen uudelleen työasentoon:

   Liitä öljyjen (**17**) ja (**19**) ja UV-lisäaineiden (**18**) säiliöt uudelleen pikaliittimiin ja sulje kateluukku (**20**).

7. Paina kaksi kertaa **STOP** päästäksesi stand-by-valikkoon.

9.2 Kuivaajan suodattimen vaihto

1. Valitse perusvalikossa nuolinäppäimillä ↑ tai ↓ **”Erilliset valinnat”**:

```
Pikakäynnistys      □
Erilliset valinnat  ■
Muut valikot        □
ENTER-OK            □
```

2. Vahvista painamalla **ENTER**.
3. Hyppää kysymysten **”Auton tiedot”** jne. yli.
4. **”Ilmastoinnin tyhjennys”** valitaan.
5. ”**Odotusaika paineen nousulle**” tulee asettaa asentoon **”1”**. Vahvista painamalla **ENTER**.
6. **”Tyhjiöpumppaus”** valinta poistetaan valitsemalla **”Ei”**. Vahvista painamalla **ENTER**.
7. **”Ilmastoinnin täyttö?”** valinta poistetaan valitsemalla **”Ei”**. Vahvista painamalla **ENTER**.
8. **”Käynnistä prosessi?”** valitaan. Vahvista painamalla **ENTER**.

   Huoltoletkut tyhjätään ja AirCon Service Centerin perusvalikko aktivoidaan. Kompressori on synnyttänyt sisäisesti pienen alipaineen, joten suodattimen vaihtaminen on mahdollista hyvin pienin kylmäainehävikein.
9. Kierrä ruuvi (**D**) ulos pidikkeestä ja vedä kuivaajan suodatin suoraan ulos.

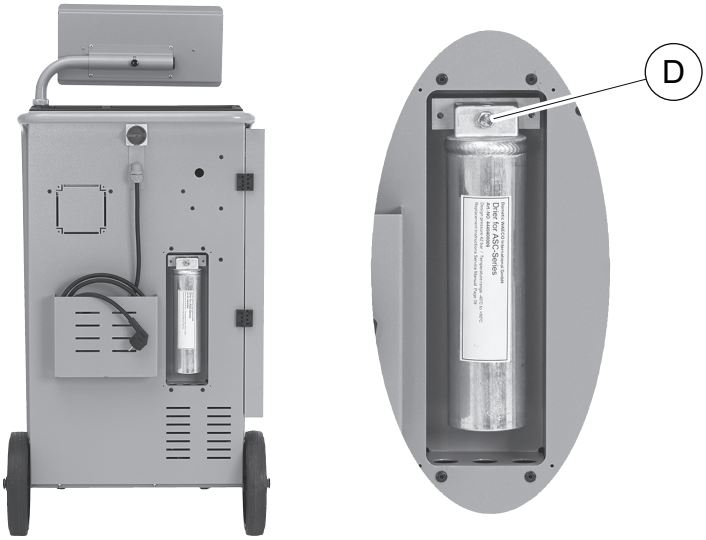

10. Vaihda O-renkaat (**E**).

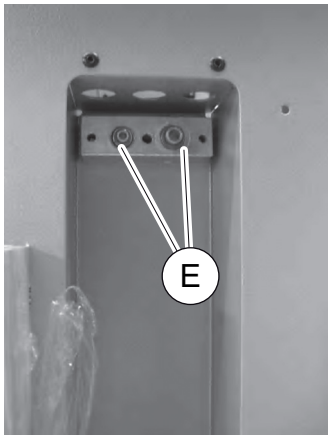

11. Aseta uusi kuivaaja paikalleen ja kiristä ruuvi maks. 15 Nm:llä.

9.3 Suodattimen huolto

OHJE
Huoltotöiden jälkeen tulee kyseiset huoltoilmoitukset kuitata (laskurin nollaus). Siirry tätä varten valikkoon **”Muut valikot”** – **”Huolto”** ja syötä tässä koodi **7782**. Valitse haluamasi merkintä nuolinäppäimillä ↑ tai ↓ ja vahvista painamalla **ENTER**. Seuraa näytön ohjeita ja pidä **ENTER**-painike painettuna 3 sekuntia. Siirry takaisin edelliseen valintaan painamalla **STOP**.
Suodattimen vaihdon yhteydessä laskuri **”Ilmast.laitteesta”** täytyy nollata.

```
Ilmast.laitteesta
                          07/09/14
g.                            4155
STOP-EXIT
```

”Ilmast.laitteesta” ilmoittaa, miten monta grammaa kylmäainetta on imetty ilmastointilaitteesta viime nollauksen jälkeen (ks. päivämäärä) valikkokohdan **”Pikakäynnistys”** tai myös **”Erilliset valinnat”** avulla.

```
ulk. pullosta
                          07/09/14
g.                            3395
STOP-EXIT
```

”Ulk. pullosta” ilmoittaa, miten monta grammaa kylmäainetta laitteeseen on täytetty viime nollauksen (ks. päivämäärä) valikkokohdan **”sis. pullon täyttö”** avulla.

```
Täytetty ilmast.
                          07/09/14
g.                            1200
STOP-EXIT
```

”Täytetty ilmast.” ilmoittaa, miten monta grammaa kylmäainetta ilmastointilaitteisiin on lisätty viime nollauksen jälkeen (ks. päivämäärä) valikkokohdan **”Pikakäynnistys”** tai myös **”Erilliset valinnat”** avulla.

```
Tyhjiöaika
                          07/09/14
min.                            79
STOP-EXIT
```

”Tyhjiöaika” ilmoittaa, miten pitkään tyhjiöpumppu on ollut käytössä viime nollauksen (ks. päivämäärä) jälkeen.

```
Huolto valmis:
                          08/09/14
Määrä                            4
STOP-EXIT
```

”Huolto valmis” näyttää niiden huoltotöiden määrän, joka ilmastointihuoltolaitteella on suoritettu viime nollauksen jälkeen (ks. päivämäärä).

9.4 Paineanturin kalibrointi

OHJE
Oikean painemittauksen kannalta on tarpeen, että paineanturi on kalibroitu oikein.
Kalibrointi on tarpeen:
- neljän viikon välein,
- AirCon Service Centerin tärinän jälkeen,
- aina tyhjiöpumpun öljynvaihdon jälkeen,
- kun näytölle tulee epätodellisia painearvoja.

1. Valitse perusvalikossa nuolinäppäimillä ↑ tai ↓ **”Muut valikot”**:

```
Pikakäynnistys      □
Erilliset valinnat  □
Muut valikot        ■
ENTER-OK            ↕
```

2. Vahvista painamalla **ENTER**.
3. Valitse nuolinäppäimillä ↑ tai ↓ **”Huolto”**:

```
Sis. pullon täyttö  □
Huuhtelu            □
Vaa’an nollaus      □
Huolto              ■
```

4. Vahvista painamalla **ENTER**.
5. Anna salasana **”2224”**.
6. **”Paineanturi”** vahvistetaan painamalla **ENTER**.
7. Seuraa näytön ohjeita muiden menettelyjen kohdalla:
   – Ruuvaa huoltoliitännät (**12**) ja (**13**) pois huoltoletkuista (**10**) ja (**11**).
   – Syötä käyttönäppäimistöllä (**7**) tämänhetkinen paikallinen ilmanpaine ja vahvista painamalla **ENTER**.

OHJE
Oman alueesi tämänhetkisen ilmanpaineen voit katsoa internetistä, esim. osoitteesta www.fmi.fi.

8. Kun kalibrointi onnistui, paina **ENTER** poistuaksesi valikosta.
9. Paina kaksi kertaa **STOP** päästäksesi stand-by-valikkoon.
10. Ruuvaa huoltoliitännät (**12**) ja (**13**) uudelleen huoltoletkuihin (**10**) ja (**11**) kädellä – ota samalla huomioon huoltoliitäntöjen ja huoltoletkujen siniset ja punaiset merkinnät!

9.5 Tyhjiöpumpun öljyn vaihto

VAROITUS!
Sammuta AirCon Service Center ja irrota verkkopistoke ennen kotelon avaamista.

1. Anna tyhjiöpumpun toimia noin 10 minuuttia ennen öljynvaihtoa (manuaalisesti valikon valinnan kautta).
2. Etukatteen irrotus:
   Ruuvaa käyttöpaneelin ruuvit (**D**) ulos ja käännä käyttöpaneeli ylös. Ruuvaa sitten etukatteen alemmat ruuvit (**E**) ulos ja poista etukate.

3. Aseta vähintään ½ litran säiliö AirCon Service Centerin alapuolelle. Tyhjiöpumpun öljy virtaa poistettaessa laitteen pohjan aukon (**I**) kautta.

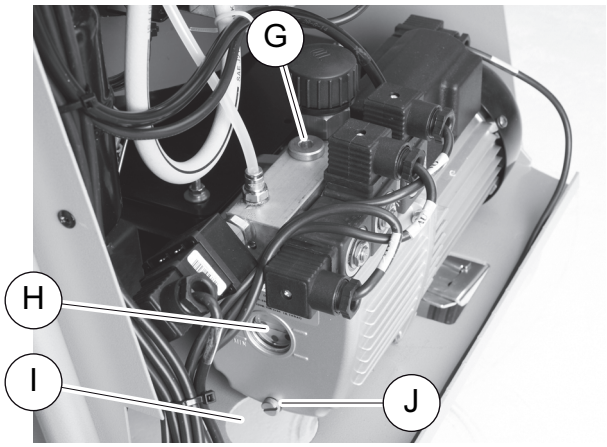

4. Ruuvaa öljyntäyttöruuvi (**G**) ulos.
5. Ruuvaa öljynpoistoruuvi (**J**) ulos poistaaksesi öljyn.

6. Kun öljy on virrannut kokonaan pois pumpun kotelosta, ruuvaa öljynpoistoruuvi (**J**) uudelleen sisään.
7. Täytä uutta tyhjiöpumpun öljyä tarkastusikkunan (**H**) keskikohtaan asti ja ruuvaa öljyntäyttöruuvi (**G**) uudelleen sisään.
8. Asenna etukate ja käyttöpaneeli sekä työnnä verkkopistoke paikalleen.

OHJE
Huoltotöiden jälkeen tulee kyseiset huoltoilmoitukset kuitata (laskurin nollaus). Siirry tätä varten valikkoon **”Muut valikot”** – **”Huolto”** ja syötä tässä koodi **”7782”**. Valitse haluamasi merkintä nuolinäppäimillä ↑ tai ↓ ja vahvista painamalla **ENTER**. Seuraa näytön ohjeita ja pidä **ENTER**-painike painettuna 3 sekuntia. Siirry takaisin edelliseen valintaan painamalla **STOP**.
Tyhjiöpumpun öljynvaihdon yhteydessä laskuri **”Tyhjiöaika”** täytyy nollata.

```
Ilmast.laitteesta
                          07/09/14
g.                            1455
STOP-EXIT
```

”Ilmast.laitteesta” ilmoittaa, miten monta grammaa kylmäainetta on imetty ilmastointilaitteesta viime nollauksen jälkeen (ks. päivämäärä) valikkokohdan **”Pikakäynnistys”** tai myös **”Erilliset valinnat”** avulla.

```
ulk. pullosta
                          07/09/14
g.                            3395
STOP-EXIT
```

”Ulk. pullosta” ilmoittaa, miten monta grammaa kylmäainetta laitteeseen on täytetty viime nollauksen (ks. päivämäärä) valikkokohdan **”sis. pullon täyttö”** avulla.

```
Täytetty ilmast.
                          07/09/14
g.                            1200
STOP-EXIT
```

”Täytetty ilmast.” ilmoittaa, miten monta grammaa kylmäainetta ilmastointilaitteisiin on lisätty viime nollauksen jälkeen (ks. päivämäärä) valikkokohdan **”Pikakäynnistys”** tai myös **”Erilliset valinnat”** avulla.

```
Tyhjiöaika
                          07/09/14
min.                            79
STOP-EXIT
```

”Tyhjiöaika” ilmoittaa, miten pitkään tyhjiöpumppu on ollut käytössä viime nollauksen (ks. päivämäärä) jälkeen.

```
Huolto valmis:
                          07/09/14
Määrä                            4
STOP-EXIT
```

”Huolto valmis” näyttää niiden huoltotöiden määrän, joka ilmastointihuoltolaitteella on suoritettu viime nollauksen jälkeen (ks. päivämäärä).

9.6 Laskurilukemat

OHJE
Laite tallentaa eri laskurilukemia. Kokonaislukemienn hakemiseksi – jatkuvat laitteen valmistuksesta alkaen – mene valikkoon **”Muut valikot”** – **”Huolto”** ja syötä tässä koodi **”7783”**. Valitse haluamasi merkintä nuolinäppäimillä ↑ tai ↓.
Näitä laskurilukemia ei voi nollata. Päästäksesi nollattavissa oleviinn laskurilukemiin, syötä kohdassa **”Huolto”** koodi **”7782”**. Katso myös kap. ”Tyhjiöpumpun öljyn vaihto” sivulla 47 tai kap. ”Kuivaajan suodattimen vaihto” sivulla 43.

```
Ilmast.laitteesta
Yhteensä                  07/09/14
g.                            4155
STOP-EXIT
```

”Ilmast.laitteesta” ilmoittaa, miten monta grammaa kylmäainetta ilmastointilaitteista on imetty laitteen valmistuksen jälkeen (ks. päivämäärä) valikkokohdan **”Pikakäynnistys”** tai myös **”Erilliset valinnat”** avulla.

```
ulk. pullosta
Yhteensä                  07/09/14
g.                            3395
STOP-EXIT
```

”Ulk. pullosta” ilmoittaa, miten monta grammaa kylmäainetta laitteeseen on täytetty valikkokohdan **”Sis. pullon täyttö”** avulla.

```
Täytetty ilmast.
Yhteensä                  07/09/14
g.                            1200
STOP-EXIT
```

”Täytetty ilmast.” ilmoittaa, miten monta grammaa kylmäainetta ilmastointilaitteisiin on lisätty valikkokohdan **”Pikakäynnistys”** tai myös **”Erilliset valinnat”** avulla.

```
Tyhjiöaika
Yhteensä                    07/09/14
min.                              79
STOP-EXIT
```

”Tyhjiöaika” ilmoittaa, miten pitkään tyhjiöpumppu on kaikkiaan ollut toiminnassa.

```
Huolto valmis:
Yhteensä                    08/09/14
Määrä                              4
STOP-EXIT
```

”Huolto valmis” näyttää huoltotöiden määrän, joka ilmastointihuoltolaitteella on suoritettu.

9.7 Täyttömäärän korjaus pidemmillä huoltoletkuilla

OHJE

- Jos laitteessa käytetään pidempiä ja lyhyempiä huoltoletkuja, on tarpeen sovittaa täyttömäärä uusiin letkupituuksiin.
- Korkeapainepuolen huoltoletkun ja matalapainepuolen huoltoletkun tulee aina olla samanpituisia, muuten täyttömääriä ei mitata oikein.

1. Valitse perusvalikossa nuolinäppäimillä ↑ tai ↓ **”Muut valikot”**:

```
Pikakäynnistys                ☐
Erilliset valinnat            ☐
Muut valikot                  ■
ENTER-OK                      ↕
```

2. Vahvista painamalla **ENTER**.
3. Valitse nuolinäppäimillä ↑ tai ↓ **”Huolto”**:

```
Sis. pullon täyttö            ☐
Huuhtelu                      ☐
Vaa’an nollaus                ☐
Huolto                        ■
```

4. Vahvista painamalla **ENTER**.
5. Anna salasana **”7732”**.
6. Anna letkun pituus sentteinä.
7. Vahvista painamalla **ENTER**.

9.8 Tulostinpaperin vaihto

1. Vaihda tulostimen paperirulla (**14**) avaamalla luukku (**K**).

2. Aseta uusi paperirulla paikalleen ja sulje luukku (**K**).

9.9 Ohjelmistöpäivitys USB:n kautta

Ohjelmistopäivitys tehdään USB-tikun avulla.

OHJE
USB-tikun täytyy olla alustettu FAT32 -tiedostojärjestelmän.

Ohjelmistopäivityksessä aseman sisäiseen muistiin tallennetaan seuraavat tiedot:

- AirCon Service Centerin ajankohtainen ohjelmisto
- ajankohtainen tietokanta kaikista tavallisimmista ajoneuvotyypeistä ja vastaavat ilmastointilaitteen täyttömäärät

Voit päivittää ohjelmiston ja tietokannan toisistaan riippumatta.

1. Kopioi ajankohtainen ohjelmisto USB-tikulle.
2. Työnnä USB-tikku USB-liittimeen (**15**) ja kytke laite päälle.

✓ Asema etsii USB-tikulta uudempaa versiota. Jos USB-tikulle tallennettu ohjelmisto on ajankohtaisempi, näkyviin tulee seuraava valikko:

```
New firmware release
found
ENTER-upgrade STOP-EXIT
25LE0100
```

Jos USB-tikulle tallennettu tietokanta on ajankohtaisempi, näkyviin tulee seuraava valikko:

```
New database release
found
ENTER-upgrade STOP-EXIT
lhd10040
```

Nykyinen versio näytetään alimmalla rivillä mustalla taustalla.

3. Päivitä ohjelmisto tai tietokanta painamalla **ENTER**.

✓ Asema näyttää päivityksen etenemisen:

```
Wait...
Erase flash... Erased!
Writing                1       63488
                       7%     762751
```

Päivityksen jälkeen asema ottaa käyttöön tehdasasetukset:

```
Wait!
loading default
parameters
```

Tämän jälkeen asema käynnistyy uudelleen ja näytössä näkyy standby-valikko.

4. Ota USB-tikku pois.

✓ Asema on käyttövalmis.

9.10 Jäteöljysäiliön vaihto

OHJE
- Vaihda jäteöljysäiliö ja kannen O-rengas 6 kuukauden välein.
- Vaihda jäteöljysäiliö heti, jos se on vaurioitunut.

Jäteöljysäiliö (**19**) on tiivis myös ali- ja ylipaineessa. Turvaventtiili takaa turvallisen toiminnan.

Jäteöljysäiliö täytyy vaihtaa 6 kuukauden välein.

1. Avaa kateluukku (**20**) vasemmalta puolelta ja vedä jäteöljysäiliö (**19**) pikakiinnittimestä:

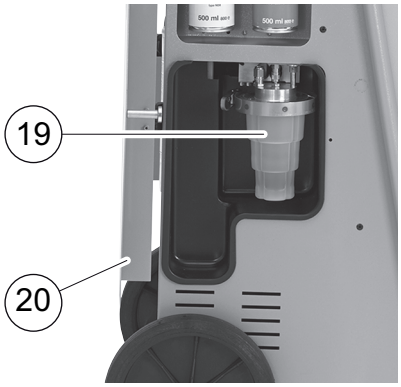

2. Avaa sanka (**M**) ja ota kansi (**N**) pois.

3. Vaihda jäteöljysäiliö (**O**) ja O-rengas (**P**).

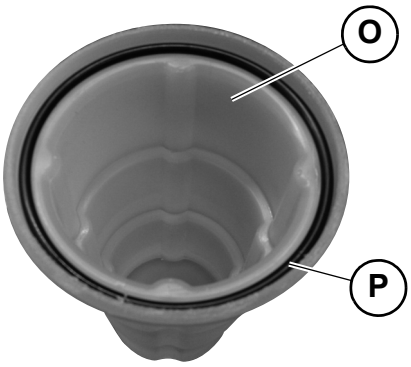

4. Asettaessasi kantta (**N**) kohdista nokka (**Q**) oikeaan paikkaan.

5. Työnnä jäteöljysäiliö pikakiinnittimeen.

9.11 Puhdistus ja huolto

- Puhdista kotelo toisinaan ulkopuolelta kostealla liinalla. Käytä tarvittaessa lisänä hieman astianpesuainetta. Älä käytä liuottavia aineita tai hankaavia puhdistusaineita.
- Tarkasta säännöllisesti huoltoletkut (**10**) ja (**11**) ja huoltoliitännät (**12**) ja (**13**) vaurioiden varalta. Älä ota AirCon Service Centeriä käyttöön, jos se on vaurioitunut.

10 Hävittäminen

10.1 Talteenotettujen nesteiden jätehuolto

OHJE
Käytetty öljy on ongelmajätettä.
Älä sekoita jäteöljyä muiden nesteiden kanssa.
Säilytä jäteöljyä hävittämiseen asti sopivassa säiliössä.

10.2 Pakkausmateriaalin hävittäminen

- Vie laatikon pakkausmateriaali paperinkeräykseen.
- Vie muoviset pakkausmateriaalit muovinkeräyspisteeseen.

10.3 Vanhan laitteen jätehuolto

- Kun otat AirCon Service Centerin lopullisesti pois käytöstä, tyhjennä laite ensin kaikista nesteistä ja hävitä nesteet ympäristöystävällisesti.

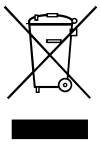

- Vie vanha laite lähimpään kierrätyspisteeseen tai käänny asiakaspalvelun puoleen.

11 Mitä teen, jos?

Häiriö	Syy	Korjaus
Näytölle tulee **”Huomio! Maksimipaine sis. pullossa”**	Tavallinen ilmoitus kierrätysprosessin aikana.	Jatka painamalla **ENTER**-painiketta kolmen sekunnin ajan. Jos ilmoitus tulee toistuvasti näkyviin, ilmoita asiasta huoltoon.
Näytölle tulee **”Huomio! Sisäinen säiliö täynnä!”**	Sisäinen kylmäainesäiliö on liian täynnä voidakseen vastaanottaa talteenotettavan määrän.	Tyhjennä sisäisen kylmäainesäiliön sisältö asianmukaisesti.
Näytölle tulee **”Huomio! Ilmastoinnissa on vielä painetta imu aloitettu!”**	Tavallinen ilmoitus tyhjiöpumppauksen alussa. Ilmastointilaitteessa on vielä painetta.	Toimenpiteitä ei tarvita. Prosessi jatkuu automaattisesti.
Näytölle tulee **”Huomio! Ilmastoinnissa on painetta”**	Tyhjiöpumppauksen aikana tuleva ilmoitus. Ilmastointilaitteessa on painetta.	Toimenpiteitä ei tarvita. Prosessi jatkuu automaattisesti.
Näytölle tulee **”Tyhjiötä ei saavuteta! Jatketaanko?”**	Ilmoitus tyhjiöpumppauksen aikana, jos ilmastointilaitteen paine on 8 minuutin jälkeen yhä yli 50 mbar.	Tarkasta ilmastointilaitteen vuodot tai AirCon Service Centerin liitännät ilmastointilaitteeseen.
Näytölle tulee **”A/C epätiivis! Jatketaanko?”**	Tyhjiöpumppauksen lopussa tuleva ilmoitus. Ilmastointilaitteessa on kontrolliajan aikana yli 120 mbarin tyhjiöhävikki.	Tarkasta ilmastointilaitteen vuodot tai AirCon Service Centerin liitännät ilmastointilaitteeseen.
Näytölle tulee **”Tyhjennä vanhan öljyn säiliö!”**	Ilmoitus imu- tai kierrätysprosessin aikana, jos jäteöljysäiliössä on yli 150 ml vanhaa öljyä.	Hävitä jäteöljysäiliön sisältö ympäristöystävällisesti.
Näytölle tulee **”Huomio! Ei tyhjiötä öljyn tai UV:n täyttöön!”**	Ilmoitus täyttöprosessin aikana, jos tyhjiö ilmastointilaitteessa ei riitä prosessin lopettamiseen.	Tarkasta ilmastointilaitteen vuodot tai AirCon Service Centerin liitännät ilmastointilaitteeseen.
Näytölle tulee **”Liian suuri täyttömäärä! Täytä sisäinen pullo!”**	Ilmoitus prosessin aikana, jos sisäisen säiliön kylmäainemäärä ei riitä prosessin lopettamiseen.	Täytä sisäinen kylmäainesäiliö.
Näytölle tulee **”Täytä UV-lisäainesäiliö!”**	Ilmoitus prosessin aikana, jos UV-lisäainesäiliön määrä ei riitä prosessin lopettamiseen.	Täytä UV-lisäainesäiliö.

Häiriö	Syy	Korjaus
Näytölle tulee **”Täytä uuden öljyn säiliö!”**	Ilmoitus prosessin aikana, jos uuden öljyn säiliön määrä ei riitä prosessin lopettamiseen.	Täytä uuden öljyn säiliö sopivalla öljylaadulla.
Näytölle tulee **”Maksimi täyttöaika ylitetty! Jatketaanko?”**	Ilmoitus täyttöprosessin aikana, jos säädettyä kylmäainemäärää ei voida täyttää.	Tarkasta AirCon Service Centerin liitännät läpivirtauksen suhteen.
Näytölle tulee **”Ulk. pullo tyhjä tai venttiili kiinni. Tarkasta!”**	Ilmoitus sisäisen kylmäainesäiliön täytön alkaessa tai sen aikana, jos säädettyä kylmäainemäärää ei saavuteta.	Tarkasta, onko ulkoisessa kylmäainesäiliössä vielä riittävästi kylmäainetta, ja tarkasta ovatko kylmäainesäiliön venttiilit auki.
Näytölle tulee **”Vaihda sis. suodatin! Jatketaanko?”**	Ilmoitus kun AirCon Service Center kytketään päälle.	Vaihda sisäinen suodatin mahdollisimman pian (kap. ”Kuivaajan suodattimen vaihto” sivulla 43). Ohittaaksesi ilmoituksen paina ajan **ENTER**.
Näytölle tulee **”Vaihda tyhjiöpumpun öljy! Jatketaanko?”**	Ilmoitus kun AirCon Service Center kytketään päälle.	Vaihda tyhjiöpumpun öljy mahdollisimman pian (kap. ”Tyhjiöpumpun öljyn vaihto” sivulla 47). Ohittaaksesi ilmoituksen paina ajan **ENTER**.
Näytölle tulee **”Tulostimen toimintahäiriö! Jatketaanko?”**	Ilmoitus merkitsee tulostimen häiriötä.	Tarkasta, onko tulostimessa paperia. Tarkasta, onko tulostin käynnissä (keltainen LED palaa jatkuvasti). Tarkasta, onko kansi kunnolla kiinni.
Näytölle tulee **”Error 01”**	Painetta ei voitu alentaa tarpeeksi ennen paineennousutestiä.	Tarkasta ilmastointilaitteen ja liitoksien tiiviys, supistumat ja jäänmuodostus. Tarkasta paineanturin kalibrointi.
Näytölle tulee **”Error 02”**	Paine on noussut toistuvasti paineennousutestin yhteydessä, painetta ei ole mahdollista alentaa riittävästi.	Tarkasta, esiintyykö ilmastointilaitteessa ja liitoksissa vuotoja, ahtaumia ja jäätyneitä kohtia. Tarkasta paineanturin kalibrointi.
Näytölle tulee **”Error 03”**	Kylmäainevaa'alta ei tule arvoja.	Tarkista vaa'an toiminta.

Häiriö	Syy	Korjaus
Näytölle tulee **”Error 04”**	Painetta ei ole mahdollista purkaa huuhtelutoiminnon aikana.	Tarkasta ilmastointilaitteen ja liitoksien tiiviys, supistumat ja jäänmuodostus. Tarkasta paineanturin kalibrointi.
Näytölle tulee **”Error 09”**	Ilmastoinnin huoltolaitteen pienpaineliitännässä ei ollut huuhtelun aikana painetta.	Yhdistä pienpaineletku huuhteluastiaan ja avaa venttiili.
Näytölle tulee **”Error 10”**	Ohjelmistotestin aikana kompressorin sisäistä painetta ei voitu alentaa tarpeeksi.	Jäännöspaine painemittareissa? Tarkasta paineanturin kalibrointi. Tarkasta sisäinen pullo. Tarkasta kompressorin ja vastaavan magneettiventtiilin toiminto.
Näytölle tulee **”Error 12”**	Ohjelmistotestin aikana ei voitu ottaa kylmäainetta sisäisestä tankista.	Tarkasta paineanturin kalibrointi. Tarkasta, onko sisäisen tankin pulloventtiili auki. Onko ympäristön lämpötila yli 10 °C?
Näytölle tulee **”Error 52”**	USB-tikku löytämättä/tunnistamatta	Työnnä USB-tikku USB-asemaan. Varmista, että USB-tikku on alustettu FAT32 -tiedostojärjestelmän muotoon.
Näytölle tulee **”Error 60”**	Hybridihuollossa (huoltoletkujen huuhtelu hybridiöljyllä) ei saavutettu tyhjiötä	Ovatko huoltoletkut kiinni hybridihuuhtelusäiliössä? Onko hybridihuuhtelusäiliö asennettu oikeinpäin? Tarkista liitosten tiiviys.
Näytölle tulee **”Error 61”**	Paineen nousu hybridihuollon yhteydessä.	Ovatko huoltoletkut kiinni hybridihuuhtelusäiliössä? Onko hybridihuuhtelusäiliö asennettu oikeinpäin? Ovatko huoltoliittimet auki?

12 Tekniset tiedot

	AirCon Service Center ASC 2500G
Tuotenumero:	9103301844
Mitat (leveys x korkeus x syvyys):	560 mm x 1300 mm x 650 mm
Paino:	100 kg
Virransyöttö:	230 V/240 V – 50 Hz/60 Hz
Kylmäaineen talteenottomäärä:	30 kg/h
Tyhjiöpumpun teho:	5 ajon. / tunti
Hermeettisen kompressorin teho:	0,32 kW
Kuivasuodatinteho:	150 kg
Täyttösylinterivaraston hyötysisältö	16 kg
Melupäästö:	55,5 dB (A)
Elektronisen kylmäainevaa'an tarkkuus:	± 10 g
Jäteöljyn/uuden öljyn elektronisen vaa'an tarkkuus:	± 1 g
UV-lisäaineen elektronisen vaa'an tarkkuus:	± 1 g
Käyttölämpötila-alue:	+ 5 °C ... + 50 °C

WAECO

GERMANY
Dometic WAECO International GmbH
Hollefeldstraße 63
D-48282 Emsdetten
☏ +49 (0) 2572 879-195
🖷 +49 (0) 2572 879-322
Mail: info@dometic-waeco.de
Internet: www.dometic-waeco.de

AUSTRALIA
Dometic Australia Pty. Ltd.
1 John Duncan Court
Varsity Lakes QLD 4227
☏ +61 7 55076000
🖷 +61 7 55076001
Mail: sales@dometic-waeco.com.au

AUSTRIA
Dometic Austria GmbH
Neudorferstrasse 108
2353 Guntramsdorf
☏ +43 2236 908070
🖷 +43 2236 90807060
Mail: info@waeco.at

BENELUX
Dometic Benelux B.V.
Ecustraat 3
NL-4879 NP Etten-Leur
☏ +31 76 5029000
🖷 +31 76 5029090
Mail: info@dometic.nl

Dometic Branch Office Belgium
Zinkstraat 13
B-1500 Halle
☏ +32 2 3598040
🖷 +32 2 3598050
Mail: info@dometic.be

BRAZIL
Dometic DO Brasil LTDA
Avenida Paulista 1754, conj. 151
SP 01310-920 Sao Paulo
☏ +55 11 3251 3352
☏ +55 11 3251 3362
Mail: info@dometic.com.br

CHINA
WAECO Impex Ltd.
Shenzhen Futian office (WIE)
1402-1404 1 D/F, Zhou Yue Buildning
Fu Hua Road, Futian Central Zone
518048 Shenzhen
☏ +86 755 2560 7722

DENMARK
Dometic Denmark A/S
Nordensvej 15, Taulov
DK-7000 Fredericia
☏ +45 75585966
🖷 +45 75586307
Mail: info@waeco.dk

FINLAND
Dometic Finland OY
Mestarintie 4
FIN-01730 Vantaa
☏ +358 20 7413220
🖷 +358 9 7593700
Mail: info@dometic.fi

FRANCE
Dometic S.N.C.
ZA du Pré de la Dame Jeanne
F-60128 Plailly
☏ +33 3 44633500
🖷 +33 3 44633518
Commercial : info@dometic.fr
SAV/Technique : service@dometic.fr

HONG KONG
WAECO Impex Ltd.
Suites 2207-2211 · 22/F · Tower 1
The Gateway · 25 Canton Road,
Tsim Sha Tsui · Kowloon
☏ +852 24611386
🖷 +852 24665553
Mail: info@dometic-waeco.com.hk

ITALY
Dometic Italy S.r.l.
Via Virgilio, 3
I-47100 Forlì
☏ +39 0543 754901
🖷 +39 0543 756631
Mail: info@dometic.it

MEXICO
Dometic AB
Circuito Médicos No. 6 Local 1
Colonia Ciudad Satélite
CP 53100 Naucalpan de Juárez
☏ +52 55 5374 4108
☏ +52 55 5374 4106
🖷 +52 55 5393 4683
Mail: info@dometic.com.mx

NORWAY
Dometic Norway AS
Skolmar 24
N-3232 Sandefjord
☏ +47 33428450
🖷 +47 33428459
Mail: firmapost@waeco.no

POLAND
Dometic Poland Sp. z o.o.
Ul. Puławska 435A
02-801 Warszawa
☏ +48 22 414 32 00
🖷 +48 22 414 32 01
Mail: info@dometic.pl

RUSSIA
Dometic RUS LLC
Komsomolskaya square 6-1
107140 Moscow
☏ +7 495 780 79 39
🖷 +7 495 916 56 53
Mail: info@dometic.ru

SINGAPORE
Dometic Pte Ltd
18 Boon Lay Way 06-140 Trade Hub 21
Singapore 609966
☏ +65 6795 3177
🖷 +65 6862 6620
Mail: dometic@dometic.com.sg

SLOVAKIA
Dometic Slovakia Sales Office
Bratislava
Nádražná 34/A
900 28 Ivanka pri Dunaji
☏ +421 2 45 529 680
🖷 +421 2 45 529 680
Mail: bratislava@dometic.com

SOUTH AFRICA
Dometic (Pty) Ltd. Regional Office
South Africa & Sub-Saharan Africa
P. O. Box 2562
2008 Bedfordview
☏ +27 11 4504978
🖷 +27 82 4504976
Mail: info@dometic.co.za

SPAIN
Dometic Spain S.L.
Avda. Sierra del Guadarrama, 16
E-28691 Villanueva de la Cañada
Madrid
☏ +34 902 111 042
🖷 +34 900 100 245
Mail: info@dometic.es

SWEDEN
Dometic Scandinavia AB
Gustaf Melins gata 7
S-42131 Västra Frölunda (Göteborg)
☏ +46 31 7341100
🖷 +46 31 7341101
Mail: info@waeco.se

SWITZERLAND
Dometic Switzerland AG
Riedackerstrasse 7a
CH-8153 Rümlang (Zürich)
☏ +41 44 8187171
🖷 +41 44 8187191
Mail: info@dometic-waeco.ch

UNITED ARAB EMIRATES
Dometic Middle East FZCO
P. O. Box 17860
S-D 6, Jebel Ali Freezone
Dubai
☏ +971 4 883 3858
🖷 +971 4 883 3868
Mail: info@dometic.ae

UNITED KINGDOM
Dometic UK Ltd.
Dometic House · The Brewery
Blandford St. Mary
Dorset DT11 9LS
☏ +44 844 626 0133
🖷 +44 844 626 0143
Mail: sales@dometic.co.uk

4445101283FI 05/2015

www.airconservice.de