WAECO

AirCon Service Center ASC 2500G

Servisná stanica klimatizácií

Návod na obsluhu

Obsah

1 O tomto návode na obsluhu 5
1.1 Horúca linka 5
1.2 Vysvetlenie symbolov uvedených v tomto návode na obsluhu 6
2 Bezpečnosť 7
2.1 Všeobecné bezpečnostné upozornenia 7
2.2 Výstražné upozornenia na servisnej stanice klimatizácií AirCon Service Center 8
2.3 Bezpečnostné zariadenia 8
3 Rozsah dodávky 9
4 Príslušenstvo 10
5 Použitie podľa určenia 10
6 Prehľad servisnej stanice klimatizácií AirCon Service Center 11
6.1 Predná strana 11
6.2 Zadná strana 12
7 Prvé uvedenie do prevádzky 13
7.1 Umiestnenie a zapnutie 13
7.2 Ponuka pohotovostného stavu 14
7.3 Výber jazyka 15
7.4 Zadanie firemnej hlavičky 16
7.5 Zadanie dátumu a času 17
7.6 Zmena normovaných hodnôt 18
7.7 Použitie nádob na oleje a UV prísady 19
7.8 Zadajte veľkosť nádoby 20
7.9 Naplnenie interného zásobníka chladiaceho prostriedku 21
8 Prevádzka 23
8.1 Rýchloštart 23
8.2 Používateľské kódy 25
8.3 Založenie osobnej databanky 28
8.4 Prenos spotreby chladiaceho prostriedku na kľúč USB 30
8.5 Zobrazenie spotreby chladiaceho prostriedku na displeji 32
8.6 Test klimatizačných zariadení bez servisu chladiaceho prostriedku . . . 34
8.7 Jednotlivý výber 36
8.8 Výplach klimatizácie 40

9 Servisné práce 43
9.1 Kontrola nulového bodu váhy oleja 43
9.2 Výmena filtra sušiča 45
9.3 Údržba filtra 47
9.4 Kalibrácia tlakového snímača. 49
9.5 Výmena oleja vákuového čerpadla 50
9.6 Stavy počítadla. 52
9.7 Korekcia plniacich množstiev v prípade dlhších servisných hadíc 54
9.8 Výmena papiera tlačiarne. 54
9.9 Aktualizovanie softvéru cez USB 55
9.10 Výmena nádoby na starý olej 57
9.11 Čistenie a údržba 58
10 Likvidácia 59
10.1 Likvidácia regenerovaných kvapalín 59
10.2 Likvidácia obalového materiálu 59
10.3 Likvidácia starého zariadenia 59
11 Čo robiť, keď?. 60
12 Technické údaje 63

1 O tomto návode na obsluhu

Tento návod na obsluhu popisuje servisnú stanicu klimatizácií (AirCon ServiceCenter) ASC 2500G.

Tento návod na obsluhu je určený pre osoby, ktoré vykonávajú údržbu klimatizačných zariadení vozidiel a disponujú odbornými znalosťami tejto problematiky.

Tento návod na obsluhu obsahuje všetky potrebné upozornenia týkajúce sa bezpečnej a efektívnej prevádzky servisnej stanice klimatizácií. Skôr, ako zariadenie prvýkrát uvediete do prevádzky, prečítajte si pozorne tento návod na obsluhu.

Okrem toho dodržiavajte aj:

- Školiaca príručka „Klimatizácia vozidiel – Technické podklady“ od spoločnosti Dometic WAECO
- Informačná brožúra „Klimatizácia vozidiel – Zákonné podklady“ od spoločnosti Dometic WAECO
- Upozornenia výrobcu chladiaceho prostriedku
- Prípadné, vo vašej prevádzke platné, špeciálne pokyny týkajúce sa údržby klimatizačných zariadení vozidiel

Tento návod na obsluhu uschovajte v odkladacom priečinku servisnej stanice AirCon ServiceCenter, aby ste mohli vždy rýchlo získať želané informácie.

1.1 Horúca linka

Ak potrebujete ďalšie informácie o servisnej stanici klimatizácií AirCon ServiceCenter, ktoré nie sú uvedené v tomto návode na obsluhu, skontaktujte sa, prosím, s pracovníkmi horúcej linky:

Tel.: +49 (0) 25 72/8 79-1 91

1.2 Vysvetlenie symbolov uvedených v tomto návode na obsluhu

VÝSTRAHA!
Bezpečnostné upozornenie: Nedodržanie môže viesť k smrti alebo ťažkým zraneniam.

POZOR!
Nedodržanie môže viesť k materiálovým škodám a môže ovplyvniť správnu funkciu zariadenia.

POZNÁMKA
Doplnkové informácie týkajúce sa obsluhy produktu.

Formát	Význam	Príklad
Tučné písmo	Označenia, ktoré sa nachádzajú na zariadení	Stlačte **ENTER**.
„Tučné písmo“	Hlásenia na displeji	**„Rýchloštart“**
• Text • Text	Výpočet v ľubovoľnom poradí	• Bezpečnostná kontrola tlaku • Pretlakové ventily
1. Text 2. Text 3. Text	Kroky manipulácie, ktoré sa musia previesť v uvedenom poradí.	1. Pripojte zariadenie. 2. Zapnite zariadenie. 3. Stlačte tlačidlo výberu.
✓ Text	Výsledok kroku manipulácie.	✓ Zariadenie je pripravené na prevádzku.
Text (**1**)	Čísla dielov, ktoré sa vzťahujú na prehľad (strane 11 a strane 12).	Pomocou ovládacej klávesnice (**7**) zadajte želané údaje.
Text (**A**)	Popisy dielov, ktoré sa vzťahujú na obrázky znázornené v pracovnom kroku.	Vymontujte filtračnú vložku (**E**) na ľavej strane.

2 Bezpečnosť

Výrobca nepreberá záruku za škody vzniknuté nasledovne:

- Poškodenia produktu mechanickými vplyvmi a prepätiami
- Zmeny produktu bez vysloveného povolenia výrobcu
- Použitie na iné účely než na účely opísané v návode

2.1 Všeobecné bezpečnostné upozornenia

Skôr, ako servisnú stanicu klimatizácií AirCon ServiceCenter prvýkrát uvediete do prevádzky, prečítajte si pozorne tento návod na obsluhu.

Zariadenie používajte len na určený účel použitia.

Používajte výlučne chladiaci prostriedok R-134a. Ak sa chladiaci prostriedok zmieša s iným chladiacim prostriedkom, môže to spôsobiť poškodenie servisnej stanice klimatizácií AirCon Service Center, prípadne poškodenie klimatizačného zariadenia vo vozidle.

Používajte výlučne aditívum WAECO UV. Ak sa použijú iné UV prísady, môže to spôsobiť poškodenie servisnej stanice klimatizácií AirCon Service Center.

Noste osobné ochranné vybavenie (ochranné okuliare a ochranné rukavice) a zabráňte telesnému kontaktu s chladiacim prostriedkom. Telesný kontakt s chladiacim prostriedkom odoberá telesné teplo, takže na dotknutých miestach môže dôjsť k omrzlinám.

Výpary chladiaceho prostriedku nevdychujte. Výpary chladiaceho prostriedku síce nie sú jedovaté, avšak vytesňujú kyslík, ktorý je pre dýchanie potrebný.

Na servisnej stanici klimatizácií AirCon ServiceCenter nevykonávajte žiadne zmeny alebo prestavby.

Pred každým uvedením do prevádzky alebo pred každým doplnením servisnej stanice klimatizácií AirCon Service Center skontrolujte, či je zariadenie a všetky servisné hadice v poriadku a bez poškodenia, a či sú zatvorené všetky ventily.

Servisnú stanicu klimatizácií AirCon Service Center neuvádzajte do prevádzky, ak je poškodená.

Na doplnenie servisnej stanice klimatizácií AirCon Service Center používajte len schválené fľaše s chladiacim prostriedkom s bezpečnostným ventilom.

Pred uvoľnením pripojení vyprázdnite servisné hadice.

Servisnú stanicu klimatizácií AirCon Service Center neprevádzkujte v prostredí, v ktorom hrozí výbuch (napr. v miestnosti nabíjania batérií alebo v lakovni).

Na zapnutie a vypnutie zariadenia používajte výlučne hlavný spínač servisnej stanice klimatizácií AirCon Service Center. Keď je zariadenie zapnuté, nenechávajte ho bez dozoru.

Pred vypnutím servisnej stanice klimatizácií AirCon Service Center sa uistite, že sa zvolený program ukončil a sú zatvorené všetky ventily. V opačnom prípade môže dôjsť k úniku chladiaceho prostriedku.

Do vedení chladiaceho prostriedku servisnej stanice klimatizácií AirCon Service Center alebo do klimatizačného zariadenia vozidla neplňte stlačený vzduch. Zmes chladiaceho prostriedku a stlačeného vzduchu môže byť horľavá alebo výbušná.

2.2 Výstražné upozornenia na servisnej stanice klimatizácií AirCon Service Center

Pozor!

Dodržiavajte návod na obsluhu!

Zariadenia pripájajte len do elektrickej zásuvky so striedavým prúdom 230 V / 50 Hz!

Zariadenie chráňte pred dažďom!

Pri manipulácii s chladiacim prostriedkom noste rukavice!

Pri manipulácii s chladiacim prostriedkom noste ochranné okuliare!

2.3 Bezpečnostné zariadenia

- Bezpečnostná kontrola tlaku: Vypne kompresor, keď sa prekročí normálny prevádzkový tlak.
- Pretlakové ventily: Doplnkové bezpečnostné zariadenie, ktoré slúži na zabránenie prasknutia vedení a nádrží v prípade, že tlak bude stúpať aj napriek bezpečnostnej kontrole tlaku.

3 Rozsah dodávky

Servisná stanica klimatizácií AirCon Service Center a dodané príslušenstvo boli pred odoslaním dôkladne skontrolované.

Po dodaní skontrolujte, či sú k dispozícii a nepoškodené všetky nižšie uvedené diely.

V prípade chýbajúcich alebo poškodených dielov bezodkladne upovedomte spoločnosť zodpovednú za prepravu.

Označenie
Adaptér na ventil fliaš pre fľaše s chladiacim prostriedkom
Adaptér pre 500 ml fľašu čerstvého oleja a UV kontrastného prostriedku
Uzatvorený patentovaný zásobník starého oleja
Testovacia fľaša s kontrastným prostriedkom (na pribl. 10 použití)
PAG ISO 46 fľaša oleja
PAG ISO 100 fľaša oleja
Ochranný kryt zariadenia
Ochranné okuliare / ochranné rukavice
Návod na použitie

4 Príslušenstvo

K dispozícii ako príslušenstvo (nie je súčasťou dodávky)

Označenie	Tovarové č.
PAG nádoba na čerstvý olej ISO 46, 500 ml	8887200013
PAG nádoba na čerstvý olej ISO 100, 500 ml	8887200014
UV fľaša na kontrastný prostriedok, 500 ml	TP-3820-500
Adaptér pre 500 ml fľašu čerstvého oleja a UV kontrastného prostriedku	4440600026
Nádoba na olej pre ďalší druh oleja, 250 ml	4440600034
Nádoba na starý olej, 500 ml	4440600131
Náhradný filter na údržbu	4440400009
Plniaci valec 4,4 kg ako zásobník chladiacej kvapaliny	8885200003
Ochranný kryt zariadenia	4445900081
Zásobná fľaša pre plniace zariadenie Tracer, 236 ml	TP-3820-0008
Zásobná fľaša pre plniace zariadenie Tracer, 475 ml	TP-3820-0016
Náhradný kotúč papiera pre tlačiareň (termopapier) (VPE 4)	4445900088
Servisná hadica na vysokotlakovej strane (SAE-Standard) 5 m	8885100026
Servisná hadica na nízkotlakovej strane (SAE-Standard) 5 m	8885100025
Ochranné okuliare	8885400066
Ochranné rukavice	8885400065
Olej vákuových čerpadiel, 1000 ml	8887200018
Olej Denso ND8, 500 ml	8887200021

5 Použitie podľa určenia

Zariadenie AirCon Service Center ASC 2500G (Číslo výrobku 9103301844) je určené na údržbu klimatizácií vozidiel. Zariadenie je určené na komerčné použitie.

Obsluhu servisnej stanice klimatizácií AirCon Service Center smú vykonávať len osoby, ktoré majú príslušné odborné znalosti o údržbe klimatizačných zariadení.

Pomocou servisnej stanice klimatizácií AirCon Service Center sa smie vykonávať len údržba klimatizácií vozidiel, v ktorých sa používa chladiaci prostriedok R-134a.

6 Prehľad servisnej stanice klimatizácií AirCon Service Center

6.1 Predná strana

1 Tlakomer nízkeho tlaku

2 Červená kontrolka stavu „Plnenie“

3 Modrá kontrolka stavu „Odčerpávanie“

4 Zelená kontrolka stavu „Odsávanie“

5 Tlakomer vysokého tlaku

6 Displej

7 Ovládacia klávesnica

8 Predný kryt

9 Predné kolieska s možnosťou zaistenia

10 Servisná hadica pripojenia nízkeho tlaku (modrá)

11 Servisná hadica pripojenia vysokého tlaku (červená)

12 Servisná spojka pre pripojenie vysokého tlaku (červená)

13 Servisná spojka pre pripojenie nízkeho tlaku (modrá)

14 Tlačiareň

15 USB prípojka

16 Zobrazovacia jednotka

6.2 Zadná strana

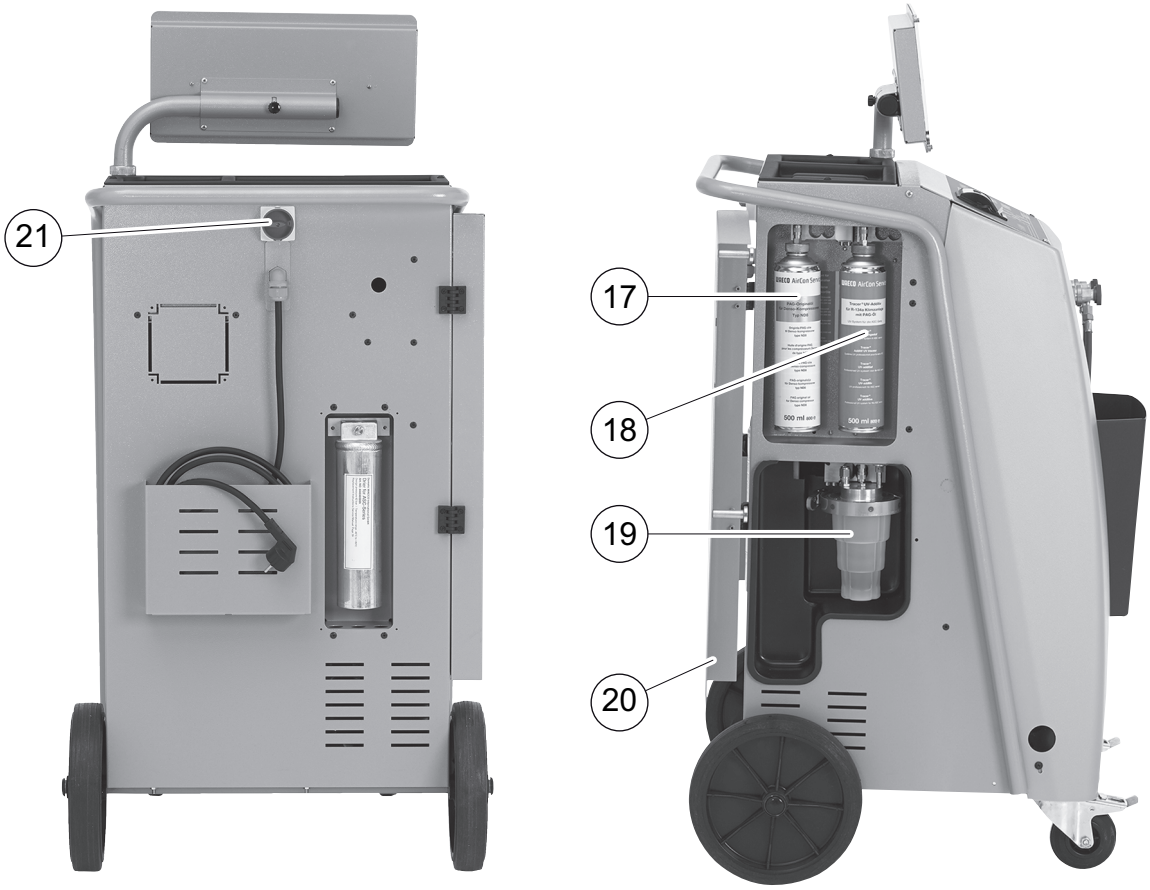

17 Zásobník s čerstvým olejom (500 ml)

18 Nádoba na UV prísadu (500 ml)

19 Patentovaný zásobník starého oleja

20 Kryt

21 Hlavný vypínač

7 Prvé uvedenie do prevádzky

7.1 Umiestnenie a zapnutie

1. Servisné centrum klimatizácií AirCon ServiceCenter umiestnite na pracovisku a zablokujte predné kolieska (**9**).

POZNÁMKA
Zariadenie musí počas prevádzky pevne stáť na vodorovnom, plochom povrchu, aby sa mohli správne vykonať všetky merania.

2. Pripojte servisnú stanicu klimatizácií AirCon ServiceCenter k elektrickej sieti.
3. Zariadenie zapnite uvedením hlavného spínača (**20**) do polohy I. Na displeji (**6**) sa na niekoľko sekúnd objaví číslo verzie softvéru:

```
Dometic WAECO
ASC2500G        SW        25LE0093
                DB        lhd10028
                SN          000020
```

„SW“: Stav softvéru
„DB“: Databanka
„SN“: Sériové číslo

✓ Následne prebehne test softvéru servisnej stanice klimatizácií AirCon ServiceCenter.

```
Test softvér-u
Čakajte
```

✓ Na konci procesu spúšťania sa na servisnej stanici klimatizácií AirCon ServiceCenter zobrazí nasledovné:

```
Chladivo            g.      4820
PAG olej            ml       375
UV prísada          ml       313
11:56:35                 10/03/14
```

7.2 Ponuka pohotovostného stavu

Ponuka pohotovostného stavu informuje o aktuálnych množstvách zásob, ako aj o časových nastaveniach servisnej stanice klimatizácií AirCon ServiceCenter.

Zobrazí sa:

- Stav zásob chladiaceho prostriedku
- Stav zásob čerstvého oleja
- Stav zásob UV prísad
- Čas
- Dátum

7.3 Výber jazyka

1. Stlačte tlačidlá so šípkou ↑ alebo ↓, aby ste prešli do základnej ponuky.
2. V základnej ponuke vyberte pomocou tlačidiel so šípkou ↑ alebo ↓ **„Ďalšia ponuka“**:

```
Rýchloštart          □
Jednotlivý výber     □
Ďalšia ponuka        ■
ENTER-OK             ↕
```

3. Pre potvrdenie stlačte **ENTER**.
4. Tlačidlom so šípkou vyberte ↓ **„Servis“**.
5. Pre potvrdenie stlačte **ENTER**.
6. Zadajte heslo **„5264“**.
7. Tlačidlami so šípkou ↑ alebo ↓ zvoľte želaný jazyk.
8. Pre potvrdenie stlačte **ENTER**.
9. Stlačte tlačidlo **STOP**. Zvolený jazyk je aktívny a zobrazí sa ponuka pohotovostného stavu.

7.4 Zadanie firemnej hlavičky

Firemné údaje sa vytlačia s každým servisným protokolom.

1. V základnej ponuke vyberte pomocou tlačidiel so šípkou ↑ alebo ↓ **„Ďalšia ponuka“**:

```
Rýchloštart          □
Jednotlivý výber     □
Ďalšia ponuka        ■
ENTER-OK             ↕
```

2. Pre potvrdenie stlačte **ENTER**.
3. Tlačidlom so šípkou vyberte ↓ **„Servis“**.
4. Pre potvrdenie stlačte **ENTER**.
5. Zadajte heslo **„3282“**.
6. Firemné údaje sa zobrazia v treťom riadku displeja (**6**).

   Môžete zadať päť riadkov vždy s max. 20 znakmi.

   Na displeji sa zobrazí číslo zobrazeného riadku firemnej hlavičky za hlásením **„Vložiť firemnú hlavičku“** (**„01“** až **„05“**).

   Tlačidlami so šípkou ↑ alebo ↓ sa zvolí želaný riadok firemnej hlavičky.
7. Pomocou ovládacej klávesnice (**7**) a tlačidiel so šípkou zadajte želané údaje:

   Za účelom prepnutia písania veľkých a malých písmen stlačte tlačidlo Info (A/a) .

   Pre vymazanie jedného znaku krátko stlačte tlačidlo **C**.

   Pre vymazanie zobrazeného znaku dlhšie podržte stlačené tlačidlo **C**.
8. Pre potvrdenie stlačte **ENTER**.
9. Stlačte tlačidlo **STOP**. Nastavené údaje sú aktívne.
10. Opäť stlačte tlačidlo **STOP**, aby ste sa dostali do ponuky pohotovostného stavu.

7.5 Zadanie dátumu a času

Dátum a čas sa vytlačí spolu s firemnými údajmi na každom servisnom protokole.

1. V základnej ponuke vyberte pomocou tlačidiel so šípkou ↑ alebo ↓ **„Ďalšia ponuka“**:

```
Rýchloštart                  □
Jednotlivý výber             □
Ďalšia ponuka                ■
ENTER-OK                     ↕
```

2. Pre potvrdenie stlačte **ENTER**.
3. Tlačidlom so šípkou vyberte ↓ **„Servis“**.
4. Pre potvrdenie stlačte **ENTER**.
5. Zadajte heslo **„8463“**.
6. Pomocou ovládacej klávesnice a tlačidiel so šípkou zadajte želané údaje.
7. Pre potvrdenie stlačte **ENTER**.
8. Stlačte tlačidlo **STOP**, aby ste sa dostali do ponuky pohotovostného stavu.

7.6 Zmena normovaných hodnôt

Servisná stanica klimatizácií AirCon Service Center má prednastavené hodnoty pre najdôležitejšie servisné práce. Tieto normované hodnoty sa objavia automaticky pri vyvolaní príslušných ponúk.

Nasledujúce normované hodnoty je možné prispôsobiť špeciálnym potrebám:

Parametre	Hodnota z výroby
Nárast tlaku, doba čakania min.	1
Doba vákuov. min.	20
Kontrola tesnosti min.	4
PAG olej ml. (extra množstvo)	0
UV prísada ml.	7
Plniace množ. g.	500
Tisk odsatého množstva?	Áno

1. V základnej ponuke vyberte pomocou tlačidiel so šípkou ↑ alebo ↓ **„Ďalšia ponuka“**:

```
Rýchloštart        □
Jednotlivý výber   □
Ďalšia ponuka      ■
ENTER-OK           ↕
```

2. Pre potvrdenie stlačte **ENTER**.
3. Tlačidlom so šípkou vyberte ↓ **„Servis“**.
4. Pre potvrdenie stlačte **ENTER**.
5. Zadajte heslo **„7388“**.
6. Pomocou ovládacej klávesnice a tlačidiel so šípkou zadajte želané údaje.
7. Pre potvrdenie stlačte **ENTER**.
8. Stlačte tlačidlo **STOP**, aby ste sa dostali do ponuky pohotovostného stavu.

7.7 Použitie nádob na oleje a UV prísady

Aktuálne množstvá zásob sa zobrazia v ponuke pohotovostného stavu.

1. Otvorte kryt (**20**) na ľavej strane a nádobu nasuňte na rýchlouzávery:
   – nádoba na čerstvý olej (**17**)
   – nádoba na UV prísadu (**18**) a tiež
   – nádoba použitého oleja (**19**)

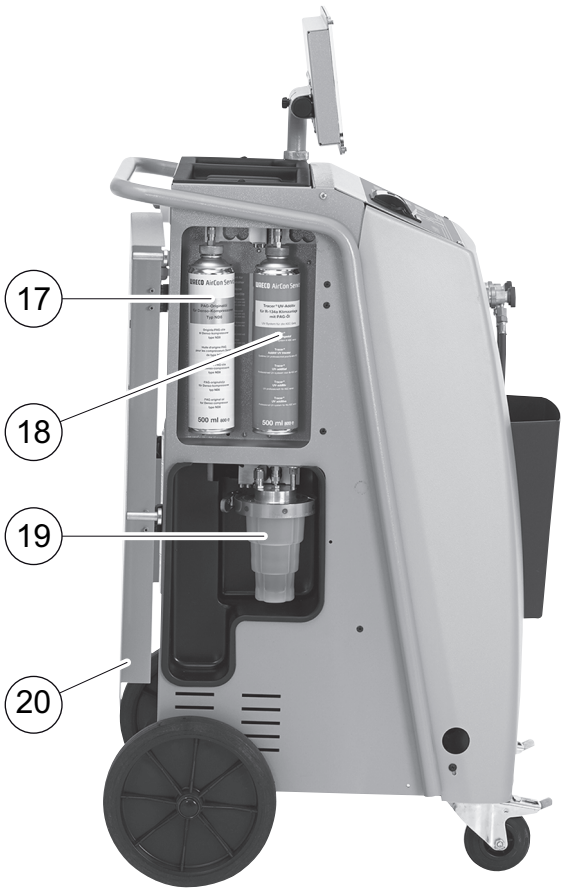

2. Zatvorte kryt (**20**).
3. Zadajte objem nádoby pre čerstvý olej a UV kontrastný prostriedok (pozri kap. „Zadajte veľkosť nádoby“ na strane 20).

7.8 Zadajte veľkosť nádoby

Pre čerstvý olej a UV kontrastný prostriedok je možné použiť nádoby s objemom 500 ml (**B**) alebo 250 ml (**C**) (príslušenstvo). Príslušný objem nádoby sa musí zadať do servisnej stanice klimatizácií AirCon Service Center.

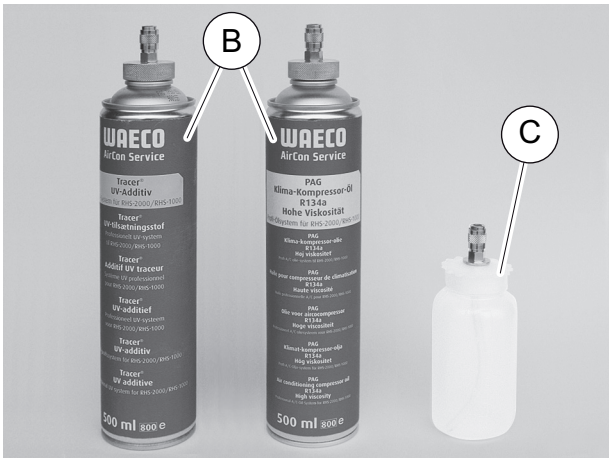

1. V základnej ponuke vyberte pomocou tlačidiel so šípkou ↑ alebo ↓ **„Ďalšia ponuka“**:

Rýchloštart	☐
Jednotlivý výber	☐
Ďalšia ponuka	■
ENTER-OK	↕

2. Pre potvrdenie stlačte **ENTER**.
3. Tlačidlom so šípkou vyberte ↓ **„Servis“**.
4. Pre potvrdenie stlačte **ENTER**.
5. Zadajte heslo **„2688“**.
6. Pomocou tlačidiel so šípkami aktivujte želané polia (tmavé polia sú aktívne).
7. Pre potvrdenie stlačte **ENTER**.
8. Stlačte tlačidlo **STOP**, aby ste sa dostali do ponuky pohotovostného stavu.

7.9 Naplnenie interného zásobníka chladiaceho prostriedku

Keď sa servisná stanica klimatizácií AirCon Service Center uvedie prvýkrát do prevádzky, musí sa interný zásobník chladiaceho prostriedku naplniť z externej fľaše chladiaceho prostriedku s minimálnym obsahom chladiaceho prostriedku 5000 g.

POZNÁMKA
Dodržiavajte aj upozornenia uvedené na fľašiach s chladiacim prostriedkom.

Aktuálne množstvá zásob sa zobrazia v ponuke pohotovostného stavu.

V ponuke sú tri rôzne druhy fliaš s chladiacim prostriedkom:

- Fľaše s chladiacim prostriedkom bez výtlakovej trubky.
  Tieto fľaše s chladiacim prostriedkom majú **jedno** pripojenie.
  Pri plnení servisnej stanice klimatizácií AirCon Service Center sa musí pripojenie nachádzať dolu (fľašu otočte hore dnom).
- Fľaše s chladiacim prostriedkom s výtlakovou trubkou.
  Tieto fľaše s chladiacim prostriedkom majú **jedno** pripojenie.
  Pri plnení servisnej stanice klimatizácií AirCon Service Center sa musí pripojenie nachádzať hore (fľašu normálne postavte).
- Fľaše s chladiacim prostriedkom s výtlakovou trubkou:
  Tieto fľaše s chladiacim prostriedkom majú **dve** pripojenia. Na plnenie servisnej stanice klimatizácií AirCon Service Center sa použije pripojenie označené písmenom **L** (= liquid / kvapalné).
  Pri plnení servisnej stanice klimatizácií AirCon Service Center sa musí pripojenie nachádzať hore (fľašu normálne postavte).

1. V základnej ponuke vyberte pomocou tlačidiel so šípkou ↑ alebo ↓ **„Ďalšia ponuka“**:

```
Rýchloštart          □
Jednotlivý výber     □
Ďalšia ponuka        ■
ENTER-OK             ↕
```

2. Pre potvrdenie stlačte **ENTER**.
3. Tlačidlami so šípkou ↑ alebo ↓ zvoľte **„Plnenie zásobníku“**:

```
Plnenie zásobníku    ■
Výplach A/C          □
Nulovanie váh        □
Servis               □
```

4. Pre potvrdenie stlačte **ENTER**.

5. Ďalej postupujte podľa upozornení na displeji a v tomto texte:

```
Spojte VT hadicu
k externej flasi
a otvorte ventil.
ENTER-OK STOP-EXIT
```

Pre potvrdenie stlačte **ENTER**.

```
Zadajte mnozstvo
a potvrdte !
                        g.      13620
ENTER-OK         STOP-EXIT
```

Na displeji sa zobrazuje max. množstvo chladiaceho prostriedku, ktoré je možné naplniť.

Zadajte želané množstvo a potvrďte tlačidlom **ENTER**.
Interný zásobník chladiaceho prostriedku sa naplní.

Ukončenie plnenia sa potvrdí akustickým signálom.
Zatvorte ventily a potvrďte tlačidlom **ENTER**.

6. Po naplnení sa množstvo chladiaceho prostriedku v internom zásobníku zobrazí. Stlačte tlačidlo **STOP**, aby ste opustili ponuku.
Aby ste sa dostali do ponuky pohotovostného stavu, ešte raz stlačte tlačidlo **STOP**. Zariadenie je teraz pripravené na prevádzku.

8 Prevádzka

POZOR!
Počas vykonávania servisu klimatizácie musia byť motor a klimatizácia vypnuté.

8.1 Rýchloštart

POZNÁMKA
Pomocou ponuky **„Rýchloštart“** sa vykoná plnoautomatický servis klimatizácie. Musia sa zadať len množstvá náplne podľa nálepky s množstvami náplne, ktorá sa nachádza vo vozidle alebo podľa údajov z databanky.
V ponuke **„Rýchloštart“** sa automaticky za sebou vykonajú nasledujúce postupy:

- Odsávanie chladiaceho prostriedku
- Recyklácia chladiaceho prostriedku (čistota zodpovedá SAE J 2099)
- Kontrola zvýšenia tlaku
- Vypustenie starého oleja
- Odčerpanie vzduchu zo zariadenia
- Skúška tesnosti / kontrola vákua
- Naplnenie čerstvého oleja v požadovanom množstve
- Naplnenie UV prísady
- Naplnenie chladiaceho prostriedku

Za každým vykonaným procesom sa vytlačí servisný protokol. Len po úspešnom vykonaní jedného procesu sa začnú vykonávať nasledujúce procesy.

1. Servisné hadice servisnej stanice klimatizácií AirCon Service Center následne spojte s klimatizačným zariadením vozidla a otvorte servisné spojky.
2. Stlačte tlačidlo so šípkou ↑ alebo ↓, aby ste prešli do základnej ponuky.
3. V základnej ponuke pomocou tlačidiel so šípkou ↑ alebo ↓ vyberte **„Rýchloštart“**:

```
Rýchloštart                ■
Jednotlivý výber           □
Ďalšia ponuka              □
ENTER-OK                   ↕
```

4. Pre potvrdenie stlačte **ENTER**.
5. Pomocou ovládacej klávesnice (**7**) a tlačidiel so šípkou zadajte údaje vozidla.
6. Pre potvrdenie stlačte **ENTER**.

7. Zadajte plniace množstvo chladiaceho prostriedku.

   Príslušnú hodnotu nájdete buď uvedenú na nálepke s plniacimi množstvami, ktorá je nalepená vo vozidle a zadáte pomocou ovládacej klávesnice (**7**) a tlačidiel so šípkou, alebo použijete databanku AirCon Service Center.

POZOR!
V prípade pochybností použite hodnotu uvedenú na nálepke s plniacimi množstvami, ktorá je nalepená na vozidle.

```
Personal DB                ■
ALFA ROMEO                 □
ASTON MARTIN               □
AUDI                       □
```

```
AUDI A8 (4D_)
                      g.      775
1994-11.1997
                             ↕
```

8. Pomocou tlačidiel so šípkou zvoľte želané vozidlo a svoj výber potvrďte stlačením **ENTER**.

✓ Keď v režime databanky stlačíte tlačidlo **„i“**, na displeji (**6**) sa objaví informácia o množstve náplne a druhoch oleja.

```
PAG ISO 46            ml.       250
WAECO CODE:
250cc                    8887200001
50cc                     8887200013
```

9. Tlačidlami so šípkou ↑ alebo ↓ zvoľte, či je klimatizácia vybavená dvomi prípojkami (vysoký a nízky tlak) alebo len jednou prípojkou (vysoký tlak alebo nízky tlak).

```
NT/VT            pripojka      ■
VT               pripojka      □
NT               pripojka      □
ENTER-OK STOP-EXIT             ↕
```

   Potvrďte tlačidlom **ENTER**.

✓ Plne automatický servis klimatizácie sa spustí.

✓ Po ukončení servisu klimatizácie sa objaví požiadavka na odpojenie servisných hadíc (**10**) a (**11**) servisnej stanice klimatizácií AirCon Service Center od klimatizačného zariadenia vozidla.

10. Odpojte servisné hadice (**10**) a (**11**) a pre potvrdenie stlačte **ENTER**.

    Servisné hadice sa teraz vyprázdnia. Následne je prístroj pripravený na ďalšie nasadenie.

11. Naskrutkujte kryty ventilov klimatizačného zariadenia vozidla na pripojenia.

8.2 Používateľské kódy

Existuje možnosť ochrany servisnej stanice klimatizácií pred neoprávneným prístupom pomocou osobných používateľských kódov. Keď je funkcia aktivovaná, po zapnutí bude stanica požadovať používateľský kód, bez ktorého sa stanica nebude dať spustiť. Je možné nastaviť až 10 rôznych používateľov s individuálnymi kódmi.

8.2.1 Nastavenie používateľského kódu

1. V základnej ponuke vyberte pomocou tlačidiel so šípkou ↑ alebo ↓ **„Ďalšia ponuka“**:

```
Rýchloštart                  □
Jednotlivý výber             □
Ďalšia ponuka                ■
ENTER-OK                     ↕
```

2. Pre potvrdenie stlačte **ENTER**.
3. Tlačidlom so šípkou ↓ zvoľte **„Servis“** a potvrďte tlačidlom **ENTER**:

```
Výplach A/C                  □
Nulovanie váh                □
Servis                       ■
ENTER-OK STOP-EXIT           ↕
```

4. Zadajte heslo **„9786“** a potvrďte ho tlačidlom **ENTER**, aby ste sa dostali do ponuky správcu **„ADM“**:

```
Servis

                        ----
```

5. Zadajte kód správcu **„0000“** (nastavenie z výroby) a potvrďte ho tlačidlom **ENTER**:

```
Insert ADM Code

                        ----
```

POZNÁMKA
Z bezpečnostných dôvodov je potrebné zvoliť vždy nový kód správcu, ktorý nesmie byť **„0000“**, pretože sa celá funkcia opäť deaktivuje. Pomocou kódu správcu je možné nastaviť ďalších používateľov.

6. Zadajte nový kód správcu:

```
ADM AREA
Insert new code

                        ----
```

7. Potvrďte nový kód správcu:

```
ADM AREA
Confirm new code
                                ----
```

8. Tlačidlami so šípkou ↑ alebo ↓ zvoľte príslušného používateľa.

```
ADM AREA
User number                        1
```

9. Zadajte štvormiestny individuálny kód používateľa (ak tu zadáte kód, bude sa dať zariadenie uviesť do prevádzky len pomocou tohto kódu).

```
ADM AREA
User number                        1
Insert new code
                                ----
```

10. Potvrďte nový kód používateľa:

```
ADM AREA
User number                        1
Confirm new code
                                ----
```

POZNÁMKA
Pomocou žltého informačného tlačidla môžete prepínať medzi písaním veľkých a malých písmen.

11. Zadajte príslušné meno používateľa a zadanie potvrďte tlačidlom **ENTER**:

```
ADM AREA
User number                        1
User name
Max Mustermann
```

```
ADM AREA
User number                        1
Max Mustermann
```

POZNÁMKA
Používateľ je nastavený a ponuka sa opäť prepne na výber používateľa. Teraz môžete nastaviť ďalšieho používateľa alebo môžete ponuku opustiť tlačidlom **STOP**.

8.2.2 Zadanie kódu používateľa

Pri zapnutí servisnej stanice klimatizácie sa údaje zariadenia zobrazia na displeji. Ak sú nastavené kódy používateľa, musíte teraz zadať kód, aby ste stanicu odblokovali.

1. Zadajte príslušný kód používateľa.

```
ENTER USER CODE

                                  ----
```

Pri zadaní nesprávneho kódu používateľa sa zobrazí nasledujúce hlásenie chyby.

```
WRONG CODE
```

Po úspešnom zadaní sa stanica odblokuje a zapne. Zobrazí sa meno používateľa:

```
Max Mustermann
```

8.3 Založenie osobnej databanky

Do tejto databanky je možné založiť až 100 špecifických vozidiel s príslušnými plniacimi množstvami.

1. V základnej ponuke pomocou tlačidiel so šípkou ↑ alebo ↓ vyberte **„Rýchloštart“**:

```
Rýchloštart                    ■
Jednotlivý výber               □
Ďalšia ponuka                  □
ENTER-OK                       ↕
```

2. Pre potvrdenie stlačte **ENTER**.
3. Po zadaní evidenčného čísla vozidla (v tomto prípade môžete nechať aj prázdne) potvrďte tlačidlom **ENTER.**

```
ÚDAJE O VOZIDLE
ŠPZ:
```

4. Tlačidlami so šípkou ↑ alebo ↓ zvoľte **„Databanka“** a potvrďte tlačidlom **ENTER**:

```
Plniace mnoz.          g        500

Databanka                      ■
ENTER-OK STOP-EXIT             ↕
```

5. Zvoľte **„Personal DB“** (Osobná DB) a potvrďte tlačidlom **ENTER**.

```
Personal DB                    ■
ALFA ROMEO                     □
ASTON MARTIN                   □
AUDI                           □
```

6. V tejto, v tomto príklade prázdnej, databanke zvoľte tlačidlami so šípkou ↑ alebo ↓ príslušný záznam a potvrďte ho tlačidlom **ENTER**.

```
                       0       ■

                       1       □
```

7. Pre zmenu záznamov stlačte žlté tlačidlo **„Info“**.

```
                                0

                 g     ---      0
i-DB set
```

8. Do voľných políčok zadajte údaje vozidla (model, typ) a potvrďte tlačidlom **ENTER**.

```
___________                     0
___________________
___________      g     ___      0
```

9. Zadajte plniace množstvo chladiaceho prostriedku a potvrďte tlačidlom **ENTER**.

```
AUDI                                0
A4 (8E)
2000 - 2004      g.     500
```

✓ Záznam je založený.

```
AUDI             0                ■
A4 (8E)
                 1                □
```

Teraz môžete založiť ďalší záznam (vyberte ho tlačidlami so šípkou, potom postupujte podľa popisu) alebo môžete pomocou tlačidla **STOP** opustiť ponuku.

8.4 Prenos spotreby chladiaceho prostriedku na kľúč USB

Po každom ukončení odsávania alebo plnenia (jednotlivý proces alebo plnoautomatický proces) stanica uloží všetky príslušné údaje v internej pamäti. Z týchto údajov sa môže vygenerovať správa a preniesť na kľúč USB.

POZNÁMKA
Kľúč USB musí byť formátovaný pomocou systému súborov FAT32.

Každá správa sa uloží v dvoch formátoch:

- ako súbor HTML (pre otvorenie v ľubovoľnom internetovom prehliadači)
- ako súbor XLS (pre otvorenie v programe Microsoft Excel)

POZNÁMKA
Správa môže obsahovať vlastné logo (napr. logo dielne), ak sa na USB kľúč kopíruje grafika, ktorá spĺňa tieto podmienky:
- Formát súboru: formát JPEG
- Názov súboru: logo.jpg (dodržte veľké a malé písmená)
- Veľkosť obrázka: 370 x 50 pixlov

Adresa spoločnosti v správe sa prevezme zo stanice (pozri kap. „Zadanie firemnej hlavičky“ na strane 16).

8.4.1 Správa po prechode do nového roka

Po prechode do nového roka stanica vydá hlásenie, že sa majú uložené údaje z minulého roka preniesť na kľúč USB. Ak prenesiete údaje z celého roka na kľúč USB, potom sa vymažú z internej pamäte stanice.

1. Zasuňte kľúč USB do prípojky USB (**16**).
2. Postupujte podľa pokynov na displeji.

8.4.2 Manuálne vytvorená správa

Kedykoľvek môžete manuálne preniesť mesačnú alebo ročnú správu na kľúč USB.

1. Zasuňte kľúč USB do prípojky USB (**16**).
2. V základnej ponuke vyberte pomocou tlačidiel so šípkou ↑ alebo ↓ **„Ďalšia ponuka“**:

```
Rýchloštart                ■
Jednotlivý výber           □
Ďalšia ponuka              □
ENTER-OK                   ↕
```

3. Pre potvrdenie stlačte **ENTER**.
4. Tlačidlom so šípkou ↓ zvoľte **„Servis“** a potvrďte tlačidlom **ENTER**:
5. Zadajte heslo a pre potvrdenie stlačte **ENTER**.
   – **„4910“:** Mesačná správa
   – **„4918“:** Ročná správa

   Ak nie je zasunutý žiadny kľúč USB alebo nie je rozpoznaný, zobrazí sa **„Chyba 52“**.
6. Tlačidlami so šípkou ↑ alebo ↓ zvoľte želaný záznam a potvrďte ho tlačidlom **ENTER**:
7. Postupujte podľa pokynov na displeji.
8. Tlačidlom **STOP** sa vráťte k predchádzajúcemu výberu.

8.5 Zobrazenie spotreby chladiaceho prostriedku na displeji

Stanica si ukladá údaje o naplnenom a odčerpanom množstve chladiaceho prostriedku. Tieto si môžete priamo vytlačiť ako ročný prehľad alebo ako mesačný prehľad.

1. V základnej ponuke vyberte pomocou tlačidiel so šípkou ↑ alebo ↓ **„Ďalšia ponuka“**:

```
Rýchloštart          □
Jednotlivý výber     □
Ďalšia ponuka        ■
ENTER-OK             ↕
```

2. Pre potvrdenie stlačte **ENTER**.
3. Tlačidlom so šípkou ↓ zvoľte **„Servis“** a potvrďte tlačidlom **ENTER**:

```
Výplach A/C          □
Nulovanie váh        □
Servis               ■
ENTER-OK STOP-EXIT   ↕
```

4. Zadajte heslo **„9051“** a pre potvrdenie stlačte **ENTER**.

```
Servis

                 ----
```

5. Tlačidlami so šípkou ↑ alebo ↓ zvoľte želaný rok a potvrďte ho tlačidlom **ENTER**:

```
2015                 ■
```

Príklad

```
R134a zo systému
Celkovo                    2015
g.                        18650
↵PRINT STOP-EXIT
```

Pole **„R134a zo systému“** zobrazuje množstvo odčerpaného chladiaceho prostriedku. V tomto prípade bolo v roku 2015 odčerpaných celkovo 18 650 g chladiaceho prostriedku pomocou tejto stanice.

Pomocou tlačidla so šípkou ↓ sa ako nasledujúce zobrazí celkové množstvo naplneného chladiaceho prostriedku za príslušný rok:

```
R134a do systému
Celkovo                    2015
g.                         9000
↵PRINT STOP-EXIT
```

Stlačením tlačidla so šípkou ↓ sa na displeji znázorní mesačný prehľad:

```
R134a zo systému
                        01/2015
g.                         2400
↵PRINT STOP-EXIT
```

V tomto prípade bolo v januári 2015 odčerpaných celkovo 2400 g chladiaceho prostriedku.

V mesačnom prehľade sa bude naplnené a odčerpané množstvo zobrazovať vždy striedavo.

Prehľad si môžete kedykoľvek vytlačiť stlačením tlačidla **ENTER**. Tlačidlom **STOP** prehľad ukončíte.

8.6 Test klimatizačných zariadení bez servisu chladiaceho prostriedku

POZNÁMKA
Test klimatizačného zariadenia sa dá vykonať len u vozidiel, ktoré sú vybavené pripojením nízkeho tlaku a pripojením vysokého tlaku, príp. sú vybavené len pripojením nízkeho tlaku.

Ak sa na klimatizačnom zariadení vozidla vykoná len funkčný test (bez odčerpania a recyklovania chladiaceho prostriedku), bude po ukončení tohto testu chýbať v klimatizačnom systéme vozidla chladiaci prostriedok, ktorý sa nachádza v servisných hadiciach klimatizačného zariadenia. Bod ponuky **„Test A/C systému“** je určený práve na to, aby vyrovnal tieto straty.

POZNÁMKA
Pri doterajších štandardných funkčných procesoch **„Rýchloštart“** alebo **„Jednotlivý výber“** je už k dispozícii kompenzácia plniaceho množstva pre servisné hadice, aby sa dal vykonať test funkcie klimatizačného zariadenia bežným spôsobom (servisné hadice budú vyprázdnené zariadením).

1. Príslušné pripojenia servisnej stanice klimatizácií AirCon ServiceCenter následne spojte s klimatizačným zariadením vozidla a otvorte.
2. Naštartujte motor vozidla a spustite klimatizáciu.
3. Stlačte tlačidlo so šípkou ↑ alebo ↓, aby ste prešli do základnej ponuky.
4. V základnej ponuke vyberte pomocou tlačidiel so šípkou ↑ alebo ↓ **„Ďalšia ponuka“**:

```
Rýchloštart                  □
Jednotlivý výber             □
Ďalšia ponuka                ■
ENTER-OK                     ↕
```

5. Pre potvrdenie stlačte **ENTER**.
6. Tlačidlami so šípkou ↑ alebo ↓ **zvoľte „Test A/C systému“**:

```
Test A/C systému             ■
Servis                       □

ENTER-OK STOP-EXIT
```

✓ Objaví sa požiadavka kontroly klimatizačného zariadenia:

```
Kontrola A/C systemu



STOP-EXIT
```

7. Skontrolujte vysoký a nízky tlak klimatizácie podľa údajov výrobcu.
8. Pre ukončenie testu klimatizačného zariadenia stlačte tlačidlo **STOP**.

```
Odpojte VT servisnú
hadicu od A/C
systému!
ENTER-OK
```

9. VT rýchlospojku uzatvorte a odstráňte z klimatizačného zariadenia.

POZNÁMKA
Ak ste za účelom odpojenia rýchlospojky VT odstavili motor vozidla, znova ho naštartujte a zapnite klimatizáciu.

✓ Zobrazia sa nasledujúce hlásenia na displeji.

```
Čakajte !
Vyprázdnenie
servisných hadíc!
```

```
Proces ukončený!


STOP-EXIT
```

10. Aby ste test klimatizačného zariadenia ukončili, stlačte tlačidlo **STOP**.

8.7 Jednotlivý výber

POZNÁMKA
Pomocou ponuky **„Jednotlivý výber“** vykonáte servis klimatizácie krok za krokom. Je možné vykonať rovnaké procesy ako v prípade rýchloštartu, avšak jednotlivé procesy môžete aj vypustiť. Okrem toho môžete ku každému procesu zadať príslušné hodnoty individuálne prostredníctvom klávesnice. V tejto ponuke je ďalej možné zadať údaje vozidla pre servisný protokol.

V ponuke **„Jednotlivý výber“** môžete nasledujúce tri procesy spustiť samostatne:

- Vyprázdnenie klimatizačného zariadenia: odsávanie, recyklácia chladiaceho prostriedku, skúška nárastu tlaku, vypustenie starého oleja.
- Vytvorenie vákua: odčerpanie vzduchu zo zariadenia, skúška tesnosti/kontrola vákua.
- Naplnenie klimatizačného zariadenia: naplnenie čerstvého oleja, naplnenie UV prísady, naplnenie chladiva.

Za každým vykonaným procesom sa vytlačí servisný protokol.

1. Príslušné pripojenia servisnej stanice klimatizácií AirCon ServiceCenter následne spojte s klimatizačným zariadením vozidla a otvorte.
2. V základnej ponuke pomocou tlačidiel so šípkou ↑ alebo ↓ vyberte **„Jednotlivý výber“**:

```
Rýchloštart          □
Jednotlivý výber     ■
Ďalšia ponuka        □
ENTER-OK             ↕
```

3. Pre potvrdenie stlačte **ENTER**.
4. Zadajte údaje vozidla a potvrďte tlačidlom **ENTER**.

8.7.1 Proces odsávania

1. Vyberte želané nastavenia a potvrďte tlačidlom **ENTER**.

```
Rec/Recyklacia                Áno
odsávanie?                    Nie

ENTER-OK STOP-EXIT              ↕
```

2. Keď zvolíte **„Rec/Recyklácia, odsávanie“**, v nasledujúcej ponuke zadajte želanú dobu čakania na nárast tlaku (štandardne 1 min) a potvrďte tlačidlom **ENTER**, inak pokračujte ďalej krokom: kap. „Proces vytvorenia vákua“ na strane 37.

```
Nárast tlaku
doba čakania
                        min.      1
ENTER-OK STOP-EXIT
```

POZNÁMKA
Doba čakania zabezpečí, že sa prípadné prítomné zvyšky chladiaceho prostriedku vyparia a následne sa budú dať odsať. Odparené zvyšky chladiaceho prostriedku spôsobia nárast tlaku.

8.7.2 Proces vytvorenia vákua

1. Vyberte želané nastavenia a potvrďte tlačidlom **ENTER**.

```
Vákuovanie                    Áno
                              Nie

ENTER-OK STOP-EXIT              ↕
```

2. Keď zvolíte **„Vákuovanie“**, zadajte želanú dobu vytvárania vákua (štandardne 20 min), inak pokračujte ďalej krokom: kap. „Proces plnenia“ na strane 38.
3. Pomocou tlačidla so šípkou ↓ zadajte želaný čas kontroly vákua.
4. Obe nastavenia potvrďte tlačidlom **ENTER**.

```
Doba vákuov.            min.   20
Kontrola
tesnosti                min.    4
ENTER-OK STOP-EXIT              ↕
```

POZNÁMKA
Klimatizačné zariadenie sa pomocou vákuového čerpadla úplne vyprázdni. To slúži na odstránenie prípadne prítomných cudzích plynov alebo vlhkosti a na prípravu klimatizačného zariadenia na proces plnenia. Odsatý zvyškový chladiaci prostriedok, ktorý sa ešte nachádzal v chladiacom oleji, zariadenie ASC 2500G zachytí a opäť zhodnotí.

8.7.3 Proces plnenia

1. Vyberte želané nastavenia a potvrďte tlačidlom **ENTER**.

```
Faza plnenia                    Áno
klimatizacie ?                  Nie

ENTER-OK STOP-EXIT              ↕
```

2. Keď zvolíte **„Fáza plnenia klimatizácie“**, zadajte želané hodnoty, inak pokračujte ďalej krokom: kap. „Výber pripojení“ na strane 39.
3. Zadajte množstvo chladiaceho oleja.
4. Stlačte tlačidlo so šípkou ↓.
5. Zadajte množstvo prísady.
6. Stlačte tlačidlo so šípkou ↓.
7. Zadajte množstvo chladiaceho prostriedku.
8. Všetky nastavenia potvrďte tlačidlom **ENTER**.

```
PAG olej                ml.    0
UV prísada              ml.    7
Chladivo              g.     500
ENTER-OK STOP-EXIT             ↕
```

POZNÁMKA

- Keď sa v rovnakom priebehu procesu uskutoční proces odsávania, platí množstvo čerstvého oleja ako extra plniace množstvo, ktoré sa pripočíta k predtým odsatému množstvu starého oleja. Ak nastavíte toto množstvo na 0, opäť sa naplní presne rovnaké množstvo oleja, aké sa odsalo.
- S cieľom naplnenia čerstvého oleja alebo UV prísady sa musí v rovnakom procese vykonať vytvorenie vákua. Ak nebol zvolený žiadny proces vytvárania vákua, v ponuke plnenia je na výber len chladiaci prostriedok.

8.7.4 Výber pripojení

1. Zvoľte parametre podľa dostupných pripojení klimatizačného zariadenia:
   – Klimatizácia má prípojku vysokého tlaku a prípojku nízkeho tlaku: Zvoľte **NT / VT**.
   – Klimatizácia má len prípojku vysokého tlaku: Zvoľte **VT**.
   – Klimatizácia má len prípojku nízkeho tlaku: Zvoľte **NT**.
2. Potvrďte tlačidlom **ENTER**.

```
NT/VT            pripojka   ■
VT               pripojka   □
NT               pripojka   □
ENTER-OK STOP-EXIT          ↕
```

3. Po vykonaní všetkých nastavení spustite proces tlačidlom **ENTER**.

```
Spustiť proces?


ENTER-OK STOP-EXIT
```

8.7.5 Po ukončení servisu klimatizácie

✓ Po ukončení servisu klimatizácie sa objaví požiadavka na odpojenie servisných hadíc servisnej stanice klimatizácií AirCon Service Center od klimatizačného zariadenia vozidla.

1. Odpojte servisné hadice (**10**) a (**11**) a pre potvrdenie stlačte **ENTER**.

✓ Servisné hadice sa teraz vyprázdnia. Následne je prístroj pripravený na ďalšie nasadenie.

2. Naskrutkujte kryty ventilov klimatizačného zariadenia na pripojenia.

8.8 Výplach klimatizácie

POZNÁMKA
Pomocou ponuky **„Výplach A/C“** sa klimatizačné zariadenie vozidla vypláchne čerstvým chladiacim prostriedkom. Vypláchnutie je vhodné najmä na to, aby sa nahradil starý kompresorový olej, alebo, aby sa ďalej odstránili kovové zvyšky zo zariadenia.
Pred vypláchnutím sa najprv musí odsať chladiaci prostriedok z klimatizačného zariadenia vozidla. Následne je potrebné odpojiť tie komponenty, ktoré nie je možné vypláchnuť (napr. kompresor alebo filter) z chladiaceho okruhu. Potom sa komponenty, ktoré sa budú vyplachovať, pomocou špeciálneho adaptéra spoja so servisnými spojkami servisnej stanice klimatizácií AirCon ServiceCenter.

1. Príslušné pripojenia servisnej stanice klimatizácií AirCon ServiceCenter následne spojte s klimatizačným zariadením vozidla a otvorte.
2. V základnej ponuke pomocou tlačidiel so šípkou ↑ alebo ↓ vyberte **„Jednotlivý výber“**:

```
Rýchloštart          □
Jednotlivý výber     ■
Ďalšia ponuka        □
ENTER-OK             ↕
```

3. Pre potvrdenie stlačte **ENTER**.
4. V prípade potreby pomocou ovládacej klávesnice (**7**) zadajte želané údaje a pre potvrdenie stlačte **ENTER**.
   Ak sa nemajú zadať žiadne údaje, stlačte **ENTER**, aby ste prešli na ďalší krok programu.
5. Zvoľte **„Rec/Recyklácia, odsávanie“** (zvolené nastavenie bliká) a pre potvrdenie stlačte **ENTER**.
6. Ako **„Nárast tlaku Doba čakania“** zadajte **1** minútu a pre potvrdenie stlačte **ENTER**.
7. Deaktivujte položku **„Vákuovanie“** zvolením možnosti **Nie** (zvolené nastavenie bliká) a pre potvrdenie stlačte **ENTER**.
8. Deaktivujte položku **„Fáza plnenia klimatizácie“** zvolením možnosti **Nie** (zvolené nastavenie bliká) a pre potvrdenie stlačte **ENTER**.
9. Zvoľte **„Spustiť proces“** tlačidlom **ENTER**.
10. Po ukončení procesu odsávania odpojte stanicu od vozidla.

11. Komponenty systému, ktoré nie je možné vypláchnuť, odpojte od chladiaceho okruhu. Tieto komponenty sú, napr.:
    – Kompresor
    – Filter vedenia
    – Zaisťovacia klapka
    – Zberná nádrž
    – Sušič filtra
    – Expanzný ventil
12. Komponenty klimatizačného zariadenia vozidla, ktoré sa majú vypláchnuť, pripojte k vyplachovaciemu okruhu podľa pokynov výrobcu prostredníctvom špeciálneho adaptéra so servisnými spojkami (**12**) a (**13**) servisnej stanice klimatizácií AirCon ServiceCenter.
13. V základnej ponuke vyberte pomocou tlačidiel so šípkou ↑ alebo ↓ **„Ďalšia ponuka“**:

```
Rýchloštart                  □
Jednotlivý výber             □
Ďalšia ponuka                ■
ENTER-OK                     ↕
```

14. Pre potvrdenie stlačte **ENTER**.
15. Tlačidlami so šípkou ↑ alebo ↓ zvoľte **„Výplach A/C“**:

```
Výplach A/C                  ■
Nulovanie váh                □
Servis                       □
ENTER-OK STOP-EXIT           ↕
```

16. V prípade potreby pomocou ovládacej klávesnice (**7**) zadajte želané údaje a pre potvrdenie stlačte **ENTER**.
    Ak sa nemajú zadať žiadne údaje, stlačte **ENTER**, aby ste prešli na ďalší krok programu.
17. Tlačidlami so šípkou ↑ alebo ↓ zvoľte, či sa má vypláchnuť celá klimatizácia alebo jednotlivý komponent:

```
Výplach klimatizácie         ■
Výplach komponentov          □

ENTER-OK STOP-EXIT           ↕
```

18. Pre potvrdenie stlačte **ENTER**.
19. Ďalej postupujte podľa upozornení na displeji.

✓ Po ukončení vypláchnutia sa zobrazí základná ponuka servisnej stanice klimatizácií AirCon ServiceCenter.

20. V prípade potreby odstráňte adaptér z vyplachovacieho okruhu a všetky komponenty opäť pripojte k chladiacemu okruhu.
    Príslušné pripojenia servisnej stanice klimatizácií AirCon ServiceCenter spojte s klimatizačným zariadením vozidla a otvorte.

21. V základnej ponuke pomocou tlačidiel so šípkou ↑ alebo ↓ vyberte **„Jednotlivý výber“**:

Rýchloštart	□
Jednotlivý výber	■
Ďalšia ponuka	□
ENTER-OK	↕

22. Pre potvrdenie stlačte **ENTER**.
23. V prípade potreby pomocou ovládacej klávesnice (**7**) zadajte želané údaje a pre potvrdenie stlačte **ENTER**.
    Ak sa nemajú zadať žiadne údaje, stlačte **ENTER**, aby ste prešli na ďalší krok programu.
24. Deaktivujte položku **„Rec/Recyklácia, odsávanie“** zvolením možnosti **Nie** (zvolené nastavenie bliká) a pre potvrdenie stlačte **ENTER**.
25. Zvoľte **„Vákuovanie“** (zvolené nastavenie bliká) a pre potvrdenie stlačte **ENTER**.
26. V prípade potreby pomocou ovládacej klávesnice (**7**) zadajte želané údaje a pre potvrdenie stlačte **ENTER**.
    Ak sa nemajú zadať žiadne údaje, stlačte **ENTER**, aby ste prešli na ďalší krok programu.
27. Zvoľte **„Fáza plnenia klimatizácie“** (zvolené nastavenie bliká) a pre potvrdenie stlačte **ENTER**.
28. Zadajte plniace množstvo chladiaceho prostriedku (dbajte na plniace množstvo oleja kompresora).
29. Ďalej postupujte podľa upozornení na displeji (**6**).
    Zvoľte želané nastavenie (zvolené nastavenie bliká) a pre potvrdenie stlačte **ENTER**.
30. Zvoľte **„Spustiť proces“** tlačidlom **ENTER**.

✓ Po ukončení procesu plnenia sa objaví požiadavka na odpojenie servisných hadíc servisnej stanice klimatizácií AirCon Service Center od klimatizačného zariadenia vozidla.

31. Odpojte servisné hadice (**10**) a (**11**) a pre potvrdenie stlačte **ENTER**.
    Servisné hadice sa teraz vyprázdnia. Následne je prístroj pripravený na ďalšie nasadenie.
32. Naskrutkujte kryty ventilov na pripojenia klimatizačného zariadenia vozidla.

9 Servisné práce

9.1 Kontrola nulového bodu váhy oleja

POZNÁMKA
Pre správne meranie množstva oleja a UV prísady je nevyhnutné, aby sa nulové body váhy pravidelne kontrolovali a v prípade potreby zadali nanovo.
Nové zadanie je potrebné:
- Ak sa množstvo v nádobe líši od požadovanej hodnoty o viac ako 10 ml.
- Po otrasoch servisnej stanice klimatizácií AirCon ServiceCenter (napr. preprava po hrboľatej dráhe).
- Každé štyri až šesť týždňov.

1. V základnej ponuke vyberte pomocou tlačidiel so šípkou ↑ alebo ↓ **„Ďalšia ponuka“**:

```
Rýchloštart                ☐
Jednotlivý výber           ☐
Ďalšia ponuka              ■
ENTER-OK                   ↕
```

2. Pre potvrdenie stlačte **ENTER**.
3. Tlačidlami so šípkou ↑ alebo ↓ zvoľte **„Nulovanie váh“**:

```
Plnenie zásobníku          ☐
Výplach A/C                ☐
Nulovanie váh              ■
Servis                     ☐
```

4. Objaví sa požiadavka odobratia nádoby z váhy:

```
Odstrante nadobky
oleja/UV z vahy.

ENTER-OK STOP-EXIT
```

5. C cieľom kontroly nulového bodu váh pre oleje a UV prísady otvorte kryt (**20**) na ľavej strane a odoberte nádobu upnutú na rýchloupínačoch:
   – nádoba na čerstvý olej (**17**)
   – nádoba na UV prísadu (**18**) a tiež
   – nádoba použitého oleja (**19**)

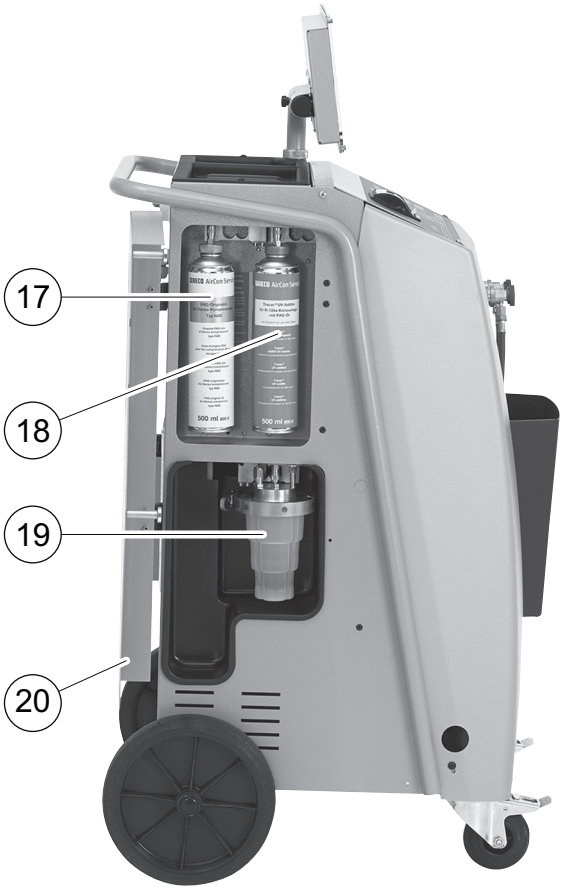

Keď sú váhy uvoľnené od záťaží, pre potvrdenie stlačte **ENTER**. Požiadavka odobratia nádob z váhy bliká:

✓ Keď nastavenie nulového bodu prebehlo úspešne, objaví sa opäť ponuka výberu váh.

6. Nádoby opäť nasaďte na svoje miesto:

   Nádoby na olej (**17**) a (**19**) a na UV prísadu (**18**) opäť upnite na rýchloupínače a zatvorte kryt (**20**).

7. Dvakrát stlačte tlačidlo **STOP**, aby ste sa dostali do ponuky pohotovostného stavu.

9.2 Výmena filtra sušiča

1. V základnej ponuke pomocou tlačidiel so šípkou ↑ alebo ↓ vyberte **„Jednotlivý výber“**:

```
Rýchloštart          □
Jednotlivý výber     ■
Ďalšia ponuka        □
ENTER-OK             □
```

2. Pre potvrdenie stlačte **ENTER**.
3. Otázku týkajúcu sa položky **„Údaje o vozidle“** atď. preskočte.
4. Zvoľte **„Rec/Recyklácia, odsávanie“**.
5. V položke **„Nárast tlaku Doba čakania**“ nastavte hodnotu **„1“**.
   Pre potvrdenie stlačte **ENTER**.
6. Deaktivujte **„Vákuovanie“** zvolením možnosti **„Nie“**.
   Pre potvrdenie stlačte **ENTER**.
7. Deaktivujte položku **„Fáza plnenia klimatizácie?“** zvolením možnosti **„Nie“**.
   Pre potvrdenie stlačte **ENTER**.
8. Zvoľte **„Spustiť proces?“**.
   Pre potvrdenie stlačte **ENTER**.

   Servisné hadice sa teraz vyprázdnia a aktivuje sa základná ponuka servisnej stanice klimatizácií AirCon ServiceCenter. Kompresor interne vytvoril mierny podtlak, aby sa filter dal vymeniť s čo najnižšou stratou chladiaceho prostriedku.
9. Vyskrutkujte skrutku (**D**) z držiaka a filter sušiča vytiahnite priamo nahor.

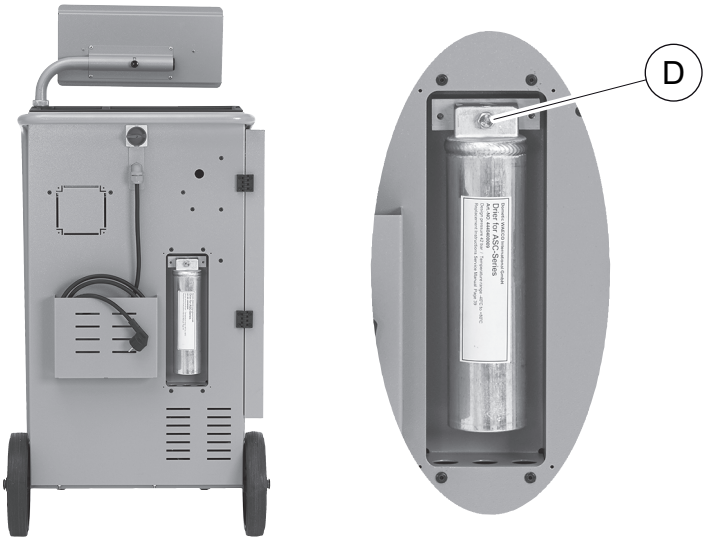

10. Vymeňte tesniace krúžky (**E**).

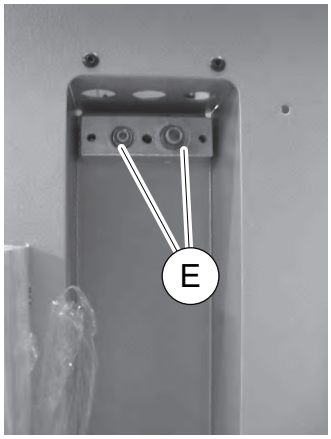

11. Nasaďte nový sušič a skrutku dotiahnite uťahovacím momentom max. 15 Nm.

9.3 Údržba filtra

POZNÁMKA
Po vykonaní servisných prác musíte vymazať príslušné servisné hlásenia (vynulovanie počítadla). S týmto cieľom prepnite do ponuky **„Ďalšia ponuka“** – **„Servis“** a zadajte kód **„7782“**. Tlačidlami so šípkou ↑ alebo ↓ zvoľte želaný záznam a potvrďte ho tlačidlom **ENTER**: Postupujte podľa pokynov na displeji a tlačidlo **ENTER** podržte stlačené 3 sekundy. Tlačidlom **STOP** sa vráťte k predchádzajúcemu výberu.
Pri výmene filtra sa musí vynulovať počítadlo **„R134a zo systému“**.

```
R134a zo systému
                          07/03/14
g.                            4155
STOP-EXIT
```

Položka **„R134a zo systému“** uvádza, koľko gramov chladiaceho prostriedku bolo odsatého z klimatizácií od posledného vynulovania (pozri dátum) prostredníctvom bodu ponuky **„Rýchloštart“** alebo aj **„Jednotlivý výber“**.

```
R134a z fľaše
                          07/03/14
g.                            3395
STOP-EXIT
```

Položka „R134a z fľaše“ uvádza, koľko gramov chladiaceho prostriedku bolo doplneného do zariadenia od posledného vynulovania (pozri dátum) prostredníctvom bodu ponuky **„Plnenie zásobníku“**.

```
R134a do systému
                          07/03/14
g.                            1200
STOP-EXIT
```

Položka **„R134a do systému“** uvádza, koľko gramov chladiaceho prostriedku bolo naplneného do klimatizácií od posledného vynulovania (pozri dátum) prostredníctvom bodu ponuky **„Rýchloštart“** alebo aj **„Jednotlivý výber“**.

```
Doba vakuovania
                          07/03/14
min.                            79
STOP-EXIT
```

Položka **„Doba vákuov.“** uvádza, ako dlho od posledného vynulovania (pozri dátum) bolo vákuové čerpadlo v prevádzke.

```
Servis ukončený:
                          08/03/14
Počet                            4
STOP-EXIT
```

Položka **„Servis ukončený“** zobrazuje množstvo servisných prác, ktoré boli vykonané od posledného vynulovania (pozri dátum) pomocou servisného zariadenia klimatizácií.

9.4 Kalibrácia tlakového snímača

POZNÁMKA
Pre správne nameranie tlaku je nevyhnutné, aby bol snímač tlaku správne nakalibrovaný.
Kalibrácia sa musí vykonať:
- Každé štyri týždne.
- Po otrasení servisnej stanice klimatizácií AirCon ServiceCenter.
- Po každej výmene oleja vákuového čerpadla.
- Keď sa na displeji zobrazia nerealistické hodnoty tlaku.

1. V základnej ponuke vyberte pomocou tlačidiel so šípkou ↑ alebo ↓ **„Ďalšia ponuka“**:

```
Rýchloštart          □
Jednotlivý výber     □
Ďalšia ponuka        ■
ENTER-OK             ↕
```

2. Pre potvrdenie stlačte **ENTER**.
3. Tlačidlami so šípkou ↑ alebo ↓ zvoľte **„Servis“**:

```
Plnenie zásobníku    □
Výplach A/C          □
Nulovanie váh        □
Servis               ■
```

4. Pre potvrdenie stlačte **ENTER**.
5. Zadajte heslo **„2224“**.
6. Potvrďte položku **„Tlakové čidlo“** tlačidlom **ENTER**.
7. Ďalej postupujte podľa upozornení na displeji:
   – Odskrutkujte servisné spojky (**12**) a (**13**) od servisných hadíc (**10**) a (**11**).
   – Pomocou ovládacej klávesnice (**7**) zadajte aktuálny atmosferický tlak a pre potvrdenie stlačte **ENTER**.

POZNÁMKA
Údaje o aktuálnom atmosférickom tlaku vo vašej oblasti môžete zistiť na internetovej stránke http://www.meteo24.de/wetter/ v položke „Luftdruck“.

8. Po úspešnom uskutočnení kalibrácie stlačte tlačidlo **ENTER**, aby ste opustili ponuku.
9. Dvakrát stlačte tlačidlo **STOP**, aby ste sa dostali do ponuky pohotovostného stavu.
10. Servisné spojky (**12**) a (**13**) opäť rukou pevne naskrutkujte na servisné hadice (**10**) a (**11**) – pritom dbajte na modré a červené označenia servisných spojok a servisných hadíc!

9.5 Výmena oleja vákuového čerpadla

VÝSTRAHA!
Pred otvorením krytu vypnite servisnú stanicu klimatizácií AirCon ServiceCenter a vytiahnite sieťovú zástrčku.

1. Vákuové čerpadlo nechajte pred výmenou oleja bežať približne 10 minút (manuálne prostredníctvom voľby ponuky).
2. Odmontujte predný kryt:
   Vyskrutkujte skrutky (**D**) ovládacieho poľa a ovládacie pole vyklopte smerom nahor. Potom vyskrutkujte skrutky (**E**) na spodnej časti predného krytu a odmontujte predný kryt.

3. Pod servisnú stanicu klimatizácií AirCon ServiceCenter postavte nádobu s objemom minimálne ½ litra. Olej vákuového čerpadla vyteká pri vypúšťaní cez otvor (**I**) v spodnej časti zariadenia.

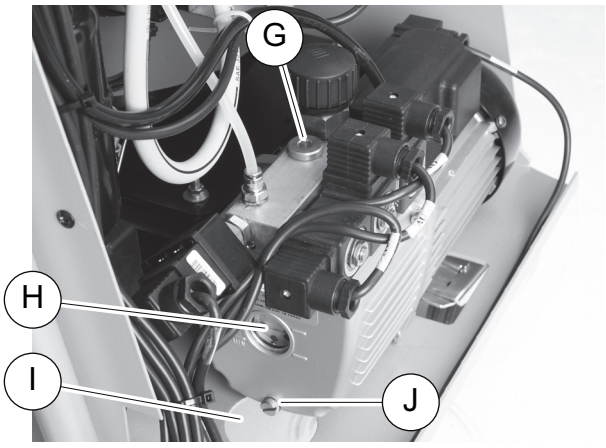

4. Vyskrutkujte plniacu skrutku oleja (**G**).

5. Za účelom vypustenie oleja vyskrutkujte výpustnú skrutku oleja (**J**).
6. Keď olej úplne vytiekol z telesa čerpadla, výpustnú skrutku oleja (**J**) opäť naskrutkujte späť.
7. Doplňte čerstvý olej vákuového čerpadla až po stred priezoru (**H**) a opäť naskrutkujte plniacu skrutku oleja (**G**).
8. Namontujte predný kryt a ovládacie pole a pripojte sieťovú zástrčku do zásuvky.

POZNÁMKA
Po vykonaní servisných prác musíte vymazať príslušné servisné hlásenia (vynulovanie počítadla). S týmto cieľom prepnite do ponuky **„Ďalšia ponuka“** – **„Servis“** a zadajte kód **„7782“**. Tlačidlami so šípkou ↑ alebo ↓ zvoľte želaný záznam a potvrďte ho tlačidlom **ENTER**: Postupujte podľa pokynov na displeji a tlačidlo **ENTER** podržte stlačené 3 sekundy. Tlačidlom **STOP** sa vráťte k predchádzajúcemu výberu. Pri výmene oleja vákuového čerpadla musíte vynulovať počítadlo **„Doba vakuovania“**.

```
R134a zo systému
                          07/03/14
g.                            1455
STOP-EXIT
```

„R134a zo systemu“ udáva, koľko gramov chladiaceho prostriedku sa odsalo z klimatizácií od posledného vynulovania (pozri dátum) prostredníctvom bodu menu **„Rýchle spustenie“** alebo aj **„Jednotlivé procesy“**.

```
R134a z fľaše
                          07/03/14
g.                            3395
STOP-EXIT
```

Položka **„R134a z fľaše“** uvádza, koľko gramov chladiaceho prostriedku bolo doplneného do zariadenia od posledného vynulovania (pozri dátum) prostredníctvom bodu ponuky **„Plnenie zásobníku“**.

```
R134a do systému
                          07/03/14
g.                            1200
STOP-EXIT
```

Položka **„R134a do systému“** uvádza, koľko gramov chladiaceho prostriedku bolo naplneného do klimatizácií od posledného vynulovania (pozri dátum) prostredníctvom bodu ponuky **„Rýchloštart“** alebo aj **„Jednotlivý výber“**.

```
Doba vakuovania
                          07/03/14
min.                            79
STOP-EXIT
```

Položka **„Doba vakuovania“** uvádza, ako dlho od posledného vynulovania (pozri dátum) bolo vákuové čerpadlo v prevádzke.

```
Servis ukončený:
                          07/03/14
Počet                            4
STOP-EXIT
```

Položka **„Servis ukončený“** zobrazuje množstvo servisných prác, ktoré boli vykonané od posledného vynulovania (pozri dátum) pomocou servisného zariadenia klimatizácií.

9.6 Stavy počítadla

POZNÁMKA
Zariadenie si ukladá do pamäte rôzne stavy počítadla. Pre vyvolanie celkových hodnôt – postupne, od dátumu výroby zariadenia – prejdite do ponuky **„Ďalšia ponuka“** – **„Servis“** a tu zadajte kód **„7783“**. Tlačidlami so šípkou ↑ alebo ↓ zvoľte želaný záznam.
Tieto stavy počítadla sa nedajú vynulovať. Aby ste prešli k vynulovateľným stavom počítadla, zadajte v položke **„Servis“** kód **„7782“**. Pozri aj kap. „Výmena oleja vákuového čerpadla“ na strane 50 alebo kap. „Výmena filtra sušiča“ na strane 45.

```
R134a zo systému
Celkovo                   07/03/14
g.                            4155
STOP-EXIT
```

Položka **„R134a zo systému“** uvádza, koľko gramov chladiaceho prostriedku bolo odsatého z klimatizácií od dátumu výroby zariadenia (pozri dátum) prostredníctvom bodu ponuky **„Rýchloštart“** alebo aj **„Jednotlivý výber“**.

```
R134a z fľaše
Celkovo                   07/03/14
g.                            3395
STOP-EXIT
```

Položka **„R134a z fľaše“** uvádza, koľko gramov chladiaceho prostriedku bolo doplneného do zariadenia prostredníctvom bodu ponuky **„Plnenie zásobníku“**.

```
R134a do systému
Celkovo                    07/03/14
g.                             1200
STOP-EXIT
```

Položka **„R134a do systému“** uvádza, koľko gramov chladiaceho prostriedku bolo naplneného do klimatizácií prostredníctvom bodu ponuky **„Rýchloštart“** alebo aj **„Jednotlivý výber“**.

```
Doba vakuovania
Celkovo                    07/03/14
min.                             79
STOP-EXIT
```

Položka **„Doba vakuovania“** uvádza, ako dlho bolo vákuové čerpadlo celkovo v prevádzke.

```
Servis ukončený:
Celkovo                    08/03/14
Počet                             4
STOP-EXIT
```

Položka **„Servis ukončený“** zobrazuje množstvo servisných prác, ktoré boli vykonané pomocou servisného zariadenia klimatizácií.

9.7 Korekcia plniacich množstiev v prípade dlhších servisných hadíc

POZNÁMKA

- Ak by sa mali so zariadením použiť dlhšie alebo kratšie servisné hadice, je potrebné prispôsobiť plniace množstvá novým dĺžkam hadíc.
- Servisná hadica pre stranu vysokého tlaku a servisná hadica pre stranu nízkeho tlaku musia mať vždy rovnakú dĺžku, pretože v opačnom prípade nebudú plniace množstvá správne namerané.

1. V základnej ponuke vyberte pomocou tlačidiel so šípkou ↑ alebo ↓ **„Ďalšia ponuka“**:

```
Rýchloštart          □
Jednotlivý výber     □
Ďalšia ponuka        ■
ENTER-OK             ↕
```

2. Pre potvrdenie stlačte **ENTER**.
3. Tlačidlami so šípkou ↑ alebo ↓ zvoľte **„Servis“**:

```
Plnenie zásobníku    □
Výplach A/C          □
Nulovanie váh        □
Servis               ■
```

4. Pre potvrdenie stlačte **ENTER**.
5. Zadajte heslo **„7732“**.
6. Zadajte dĺžku hadice v centimetroch.
7. Pre potvrdenie stlačte **ENTER**.

9.8 Výmena papiera tlačiarne

1. Za účelom výmeny papiera tlačiarne (**14**) otvorte kryt (**K**).

2. Vložte nový kotúč papiera a kryt (**K**) zatvorte.

9.9 Aktualizovanie softvéru cez USB

Softvér sa aktualizuje pomocou kľúča USB.

POZNÁMKA
Kľúč USB musí byť formátovaný pomocou systému súborov FAT32.

Pri aktualizácii softvéru sa do internej pamäte stanice uložia tieto údaje:

- aktuálny softvér servisnej stanice klimatizácií AirCon ServiceCenter
- aktuálna databanka so všetkými bežnými typmi vozidiel a príslušnými plniacimi množstvami klimatizácií

Softvér a databanku môžete aktualizovať nezávisle do seba.

1. Skopírujte na kľúč USB aktuálny softvér.
2. Zasuňte kľúč USB do prípojky USB (**15**) a zapnite zariadenie.

✓ Stanica vyhľadá na kľúči USB novšiu verziu. Ak je softvér na kľúči USB aktuálnejší, zobrazí sa táto ponuka:

```
New firmware release
found
ENTER-upgrade STOP-EXIT
25LE0100
```

Ak je databanka na kľúči USB aktuálnejšia, zobrazí sa táto ponuka:

```
New database release
found
ENTER-upgrade STOP-EXIT
lhd10040
```

Aktuálna verzia sa zobrazí v najspodnejšom riadku na čiernom pozadí.

3. Pre aktualizáciu softvéru alebo databanky stlačte **ENTER**.

✓ Stanica zobrazí priebeh aktualizácie:

```
Wait...
Erase flash... Erased!
Writing                1       63488
                       7 %    762751
```

Po aktualizácii stanica nastaví výrobné nastavenia:

```
Wait!
loading default
parameters
```

Následne sa stanica spustí odznovu a zobrazí sa ponuka pohotovostného stavu.

4. Vytiahnite kľúč USB.

✓ Stanica je pripravená na prevádzku.

9.10 Výmena nádoby na starý olej

POZNÁMKA

- Nádobu na starý olej a tesniaci krúžok krytu vymeňte každých 6 mesiacov.
- Keď je nádoba na starý olej poškodená, okamžite ju vymeňte.

Nádoba na starý olej (**19**) je tesná aj pri podtlaku, aj pri pretlaku. Bezpečnostný ventil zaručuje bezpečnú prevádzku.

Nádoba na starý olej sa musí vymieňať každých 6 mesiacov.

1. Otvorte kryt (**20**) na ľavej strane a nádobu na starý olej (**19**) vysuňte z rýchlouzáverov:

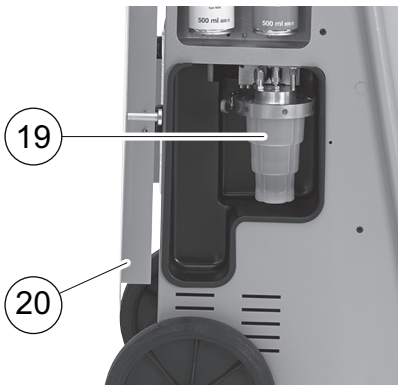

2. Uvoľnite upnutie (**M**) a odoberte kryt (**N**).

3. Vymeňte nádobu na starý olej (**O**) a tesniaci krúžok (**P**).

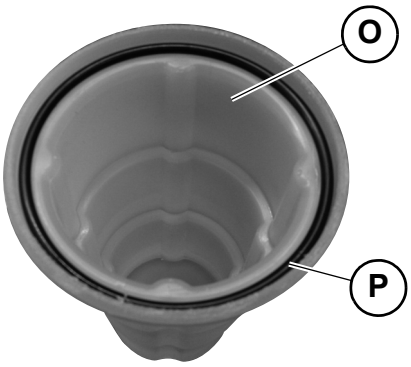

4. Pri nasadzovaní krytu (**N**) dbajte na správnu polohu výstupku (**Q**).

5. Nádobu na starý olej nasuňte na rýchlouzáver.

9.11 Čistenie a údržba

- V prípade potreby očistite povrch zariadenia vlhkou handrou. Prípadne môžete použiť malé množstvo čistiaceho prostriedku na umývanie riadu. Nepoužívajte žiadne rozpúšťadlá alebo drsné čistiace prostriedky.
- Pravidelne kontrolujte servisné hadice (**10**) a (**11**) a servisné spojky (**12**) a (**13**) na poškodenia. Servisnú stanicu klimatizácií AirCon Service Center neuvádzajte do prevádzky, ak je poškodená.

10 Likvidácia

10.1 Likvidácia regenerovaných kvapalín

POZNÁMKA
Opotrebovaný olej sa považuje za špeciálny odpad.
Nemiešajte opotrebovaný olej s inými kvapalinami.
Opotrebovaný olej skladujte až do jeho likvidácie vo vhodných nádobách.

10.2 Likvidácia obalového materiálu

- Baliaci materiál z kartónu odovzdajte v zbernom mieste starého papiera.
- Umelohmotné baliace materiály odovzdajte do žltého kontajnera.

10.3 Likvidácia starého zariadenia

- Keď servisnú stanicu klimatizácií AirConServiceCenter vyradíte definitívne z prevádzky, vyprázdnite zo zariadenia všetky kvapaliny a zlikvidujte ich ekologickým spôsobom.

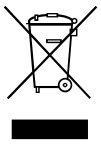

- Staré zariadenie odovzdajte v najbližšom recyklačnom centre alebo sa obráťte na zákaznícku službu.

11 Čo robiť, keď?

Porucha	Príčina	Pomoc
Na displeji sa objaví **„Pozor! Max. tlak v internej fľaši“**	Normálne hlásenie počas procesu recyklácie.	Pre pokračovanie podržte stlačené tlačidlo **ENTER** počas troch sekúnd. Ak sa hlásenie objaví znova, oboznámte o tejto skutočnosti servis.
Na displeji sa objaví **„Pozor! Vnutorny zasobnik je plny!“**	Interná nádoba chladiaceho prostriedku je príliš plná na to, aby mohla prevziať množstvo, ktoré sa má odsať.	Obsah internej nádoby chladiaceho prostriedku odborne zlikvidujte.
Na displeji sa objaví **„Pozor! Tlak vnútri A/C systému. Štart odsávania!“**	Normálne hlásenie na začiatku procesu vákuovania. V klimatizačnom zariadení ešte nie je žiadny tlak.	Nie je potrebné vykonať žiadne opatrenia. Proces bude automaticky pokračovať ďalej.
Na displeji sa objaví **„Pozor! Tlak vnutri A/C systemu.“**	Hlásenie počas procesu vákuovania. V klimatizačnom zariadení je tlak.	Nie je potrebné vykonať žiadne opatrenia. Proces bude automaticky pokračovať ďalej.
Na displeji sa objaví **„Nedostatočné vákuum! Pokračovať?“**	Hlásenie počas procesu vákuovania, keď je tlak v klimatizačnom zariadení po 8 minútach stále vyšší ako 50 mbar.	Skontrolujte klimatizačné zariadenie na úniky, príp. skontrolujte pripojenia servisnej stanice klimatizácií AirCon ServiceCenter ku klimatizačnému zariadeniu.
Na displeji sa objaví **„Netesny A/C system. Pokračovať?“**	Hlásenie na konci procesu vákuovania. Klimatizačné zariadenie vykazuje stratu vákua o viac ako 120 mbar. v rámci kontrolného času.	Skontrolujte klimatizačné zariadenie na úniky, príp. skontrolujte pripojenia servisnej stanice klimatizácií AirCon ServiceCenter ku klimatizačnému zariadeniu.
Na displeji sa objaví **„Vyprazdnit nadobku pouziteho oleja !“**	Hlásenie počas procesu odsávania alebo recyklácie, keď sa v nádobe starého oleja nachádza viac ako 150 ml oleja.	Obsah nádoby starého oleja ekologicky zlikvidujte.
Na displeji sa objaví **„Pozor! Nedostatočné vákuum k plneniu UV/oleja!“**	Hlásenie počas procesu plnenia, keď vákuum v klimatizačnom zariadení nedostačuje na ukončenie procesu.	Skontrolujte klimatizačné zariadenie na úniky, príp. skontrolujte pripojenia servisnej stanice klimatizácií AirCon ServiceCenter ku klimatizačnému zariadeniu.

Porucha	Príčina	Pomoc
Na displeji sa objaví **„Množstvo náplne príliš veľké! Naplňte zásobník!“**	Hlásenie počas zadania procesu, keď množstvo chladiaceho prostriedku v internej nádobe nedostačuje na ukončenie procesu.	Naplňte internú nádobu chladiaceho prostriedku.
Na displeji sa objaví **„Nedostatok UV. Doplnit !“**	Hlásenie počas zadania procesu, keď množstvo UV prísady v nádobe nedostačuje na ukončenie procesu.	Naplňte nádobu s UV prísadou.
Na displeji sa objaví **„Nedostatok oleja. Doplnit!“**	Hlásenie počas zadania procesu, keď množstvo čerstvého oleja v nádobe nedostačuje na ukončenie procesu.	Naplňte nádobu čerstvého oleja vhodným druhom oleja.
Na displeji sa objaví **„Prekročená max. doba plnenia! Pokračovať?“**	Hlásenie počas procesu plnenia, keď nie je možné naplniť nastavené množstvo chladiaceho prostriedku.	Skontrolujte pripojenia servisnej stanice klimatizácií AirCon ServiceCenter na priechodnosť.
Na displeji sa objaví **„Prázdna fľaša alebo zavretý ventil. Skontrolujte!“**	Hlásenie na začiatku alebo počas plnenia internej nádoby s chladiacim prostriedkom, keď nastavené množstvo chladiaceho prostriedku nie je možné dosiahnuť.	Skontrolujte, či je v externej nádobe chladiaceho prostriedku ešte dostatočné množstvo chladiaceho prostriedku, príp. skontrolujte, či sú otvorené ventily na externej nádobe chladiaceho prostriedku.
Na displeji sa objaví **„Vymeniť vysúšací filter! Pokračovať?“**	Hlásenie pri zapnutí servisnej stanice klimatizácií AirCon Service Center.	Čo najskôr vymeňte interný filter (kap. „Výmena filtra sušiča“ na strane 45). Pre pokračovanie stlačte tlačidlo **ENTER**.
Na displeji sa objaví **„Vymeniť olej vákuovej pumpy! Pokračovať?“**	Hlásenie pri zapnutí servisnej stanice klimatizácií AirCon Service Center.	Čo najskôr vymeňte olej vákuových čerpadiel (kap. „Výmena oleja vákuového čerpadla“ na strane 50). Pre pokračovanie stlačte tlačidlo **ENTER**.
Na displeji sa objaví **„Tlačiareň nie je k dispozícii! Pokračovať?“**	Hlásenie signalizuje poruchu tlačiarne.	Skontrolujte, či sa v tlačiarni nachádza papier. Skontrolujte, či je tlačiareň zapnutá (žltá LED musí trvalo svietiť). Skontrolujte, či je kryt správne zatvorený.

Porucha	Príčina	Pomoc
Na displeji sa objaví **„Chyba 01“**	Pred testom nárastu tlaku nebolo možné dostatočne znížiť tlak.	Skontrolujte utesnenie klimatizačného zariadenia a spojení, skontrolujte, či nie sú zúžené miesta a námraza. Preskúšajte kalibráciu tlakového snímača.
Na displeji sa objaví **„Chyba 02“**	Opakovaný nárast tlaku pri teste nárastu tlaku, nie je možné dostatočne znížiť tlak.	Skontrolujte utesnenie klimatizačného zariadenia a spojení, skontrolujte, či nie sú zúžené miesta a námraza. Preskúšajte kalibráciu tlakového snímača.
Na displeji sa objaví **„Chyba 03“**	Z váhy chladiaceho prostriedky nie je výstup hodnôt.	Skontrolujte funkčnosť váhy.
Na displeji sa objaví **„Chyba 04“**	Pri vyplachovaní sa tlak nemôže znížiť.	Skontrolujte utesnenie klimatizačného zariadenia a spojení, skontrolujte, či nie sú zúžené miesta a námraza. Preskúšajte kalibráciu tlakového snímača.
Na displeji sa objaví **„Chyba 09“**	Počas procesu vyplachovania by nemal byť zistený tlak na nízkotlakovej prípojke servisného zariadenia klimatizácií.	Pripojte nízkotlakovú hadicu na vyplachovaciu nádobu a otvorte ventil.
Na displeji sa objaví **„Chyba 10“**	Počas testu softvéru by sa interný tlak vytvorený kompresorom nemal výrazne znížiť.	Zvyškový tlak na tlakomeroch? Preskúšajte kalibráciu tlakového snímača. Skontrolujte tlak internej fľaše. Skontrolujte funkciu kompresora a príslušného magnetického ventilu.
Na displeji sa objaví **„Chyba 12“**	Počas testu softvéru sa z internej nádrže nedal prevziať žiadny chladiaci prostriedok.	Preskúšajte kalibráciu tlakového snímača. Skontrolujte, či je ventil internej nádrže otvorený. Nachádza sa teplota okolia nad 10 °C?
Na displeji sa objaví **„Chyba 52“**	Nenašiel sa/nebol rozpoznaný žiadny kľúč USB	Zasuňte kľúč USB. Uistite sa, že USB pamäťové médium bolo naformátované systémom súborov FAT32.

Porucha	Príčina	Pomoc
Na displeji sa objaví **„Chyba 60“**	Pri hybridnom servise (vyplachovanie servisných hadíc hybridným olejom) sa nedá dosiahnuť vákuum	Servisné hadice na hybridnej vyplachovacej nádobe sú pripojené? Hybridný vyplachovací držiak je správne namontovaný? Skontrolujte tesnosť zariadenia.
Na displeji sa objaví **„Chyba 61“**	Nárast tlaku pri hybridnom servise.	Servisné hadice na hybridnej vyplachovacej nádobe sú pripojené? Hybridný vyplachovací držiak je správne namontovaný? Sú servisné spojky otvorené?

12 Technické údaje

	Servisná stanica klimatizácií AirCon Service Center ASC 2500G
Číslo výrobku:	9103301844
Rozmery (šírka x výška x hĺbka):	560 mm x 1300 mm x 650 mm
Hmotnosť:	100 kg
Napájanie:	230 V/240 V – 50 Hz/60 Hz
Množstvo odsávaného chladiaceho prostriedku:	30 kg / hod.
Výkon vákuového čerpadla:	5 vozidiel / hod.
Výkon hermetického utesňovača:	0,32 kW
Výkon sušiaceho filtra:	150 kg
Využiteľný objem zásobníka plniaceho valca:	16 kg
Emisie hluku:	55,5 dB (A)
Presnosť elektronickej váhy chladiaceho prostriedku:	± 10 g
Presnosť elektronickej váhy starého/čerstvého oleja:	± 1 g
Presnosť elektronickej váhy UV prísady:	± 1 g
Rozsah prevádzkových teplôt:	+ 5 °C až + 50 °C

WAECO

GERMANY
Dometic WAECO International GmbH
Hollefeldstraße 63
D-48282 Emsdetten
☏ +49 (0) 2572 879-195
🖷 +49 (0) 2572 879-322
Mail: info@dometic-waeco.de
Internet: www.dometic-waeco.de

AUSTRALIA
Dometic Australia Pty. Ltd.
1 John Duncan Court
Varsity Lakes QLD 4227
☏ +61 7 55076000
🖷 +61 7 55076001
Mail: sales@dometic-waeco.com.au

AUSTRIA
Dometic Austria GmbH
Neudorferstrasse 108
2353 Guntramsdorf
☏ +43 2236 908070
🖷 +43 2236 90807060
Mail: info@waeco.at

BENELUX
Dometic Benelux B.V.
Ecustraat 3
NL-4879 NP Etten-Leur
☏ +31 76 5029000
🖷 +31 76 5029090
Mail: info@dometic.nl

Dometic Branch Office Belgium
Zinkstraat 13
B-1500 Halle
☏ +32 2 3598040
🖷 +32 2 3598050
Mail: info@dometic.be

BRAZIL
Dometic DO Brasil LTDA
Avenida Paulista 1754, conj. 151
SP 01310-920 Sao Paulo
☏ +55 11 3251 3352
☏ +55 11 3251 3362
Mail: info@dometic.com.br

CHINA
WAECO Impex Ltd.
Shenzhen Futian office (WIE)
1402-1404 1 D/F, Zhou Yue Buildning
Fu Hua Road, Futian Central Zone
518048 Shenzhen
☏ +86 755 2560 7722

DENMARK
Dometic Denmark A/S
Nordensvej 15, Taulov
DK-7000 Fredericia
☏ +45 75585966
🖷 +45 75586307
Mail: info@waeco.dk

FINLAND
Dometic Finland OY
Mestarintie 4
FIN-01730 Vantaa
☏ +358 20 7413220
🖷 +358 9 7593700
Mail: info@dometic.fi

FRANCE
Dometic S.N.C.
ZA du Pré de la Dame Jeanne
F-60128 Plailly
☏ +33 3 44633500
🖷 +33 3 44633518
Commercial : info@dometic.fr
SAV/Technique : service@dometic.fr

HONG KONG
WAECO Impex Ltd.
Suites 2207-2211 · 22/F · Tower 1
The Gateway · 25 Canton Road,
Tsim Sha Tsui · Kowloon
☏ +852 24611386
🖷 +852 24665553
Mail: info@dometic-waeco.com.hk

ITALY
Dometic Italy S.r.l.
Via Virgilio, 3
I-47100 Forlì
☏ +39 0543 754901
🖷 +39 0543 756631
Mail: info@dometic.it

MEXICO
Dometic AB
Circuito Médicos No. 6 Local 1
Colonia Ciudad Satélite
CP 53100 Naucalpan de Juárez
☏ +52 55 5374 4108
☏ +52 55 5374 4106
🖷 +52 55 5393 4683
Mail: info@dometic.com.mx

NORWAY
Dometic Norway AS
Skolmar 24
N-3232 Sandefjord
☏ +47 33428450
🖷 +47 33428459
Mail: firmapost@waeco.no

POLAND
Dometic Poland Sp. z o.o.
Ul. Puławska 435A
02-801 Warszawa
☏ +48 22 414 32 00
🖷 +48 22 414 32 01
Mail: info@dometic.pl

RUSSIA
Dometic RUS LLC
Komsomolskaya square 6-1
107140 Moscow
☏ +7 495 780 79 39
🖷 +7 495 916 56 53
Mail: info@dometic.ru

SINGAPORE
Dometic Pte Ltd
18 Boon Lay Way 06-140 Trade Hub 21
Singapore 609966
☏ +65 6795 3177
🖷 +65 6862 6620
Mail: dometic@dometic.com.sg

SLOVAKIA
Dometic Slovakia Sales Office
Bratislava
Nádražná 34/A
900 28 Ivanka pri Dunaji
☏ +421 2 45 529 680
🖷 +421 2 45 529 680
Mail: bratislava@dometic.com

SOUTH AFRICA
Dometic (Pty) Ltd. Regional Office
South Africa & Sub-Saharan Africa
P. O. Box 2562
2008 Bedfordview
☏ +27 11 4504978
🖷 +27 82 4504976
Mail: info@dometic.co.za

SPAIN
Dometic Spain S.L.
Avda. Sierra del Guadarrama, 16
E-28691 Villanueva de la Cañada
Madrid
☏ +34 902 111 042
🖷 +34 900 100 245
Mail: info@dometic.es

SWEDEN
Dometic Scandinavia AB
Gustaf Melins gata 7
S-42131 Västra Frölunda (Göteborg)
☏ +46 31 7341100
🖷 +46 31 7341101
Mail: info@waeco.se

SWITZERLAND
Dometic Switzerland AG
Riedackerstrasse 7a
CH-8153 Rümlang (Zürich)
☏ +41 44 8187171
🖷 +41 44 8187191
Mail: info@dometic-waeco.ch

UNITED ARAB EMIRATES
Dometic Middle East FZCO
P. O. Box 17860
S-D 6, Jebel Ali Freezone
Dubai
☏ +971 4 883 3858
🖷 +971 4 883 3868
Mail: info@dometic.ae

UNITED KINGDOM
Dometic UK Ltd.
Dometic House · The Brewery
Blandford St. Mary
Dorset DT11 9LS
☏ +44 844 626 0133
🖷 +44 844 626 0143
Mail: sales@dometic.co.uk

4445101283SK 06/2015

www.airconservice.de