Dometic

SL

Montažni komplet za Univerzalna vgradnja 1 (pritrditev z luknjičastim sistemom)

Navodilo za montažo 9

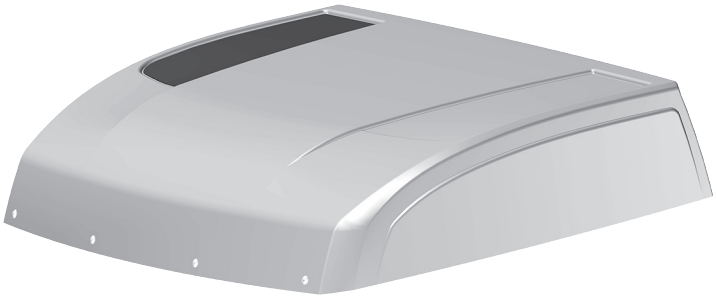

CoolAir RT780

1

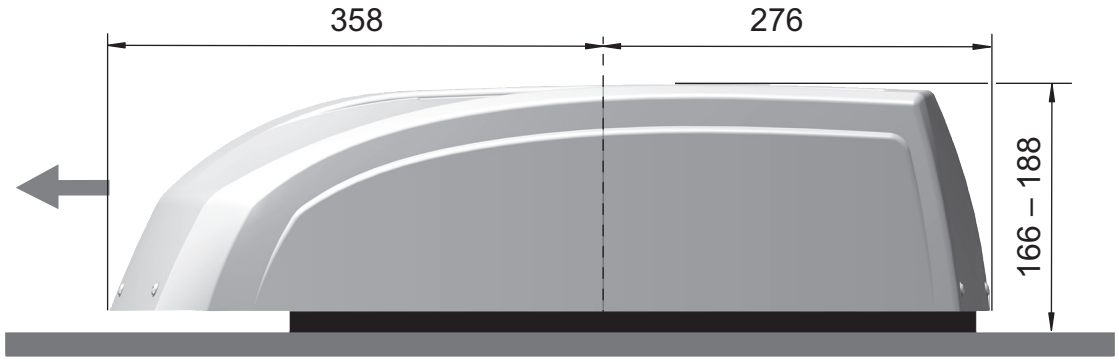

2

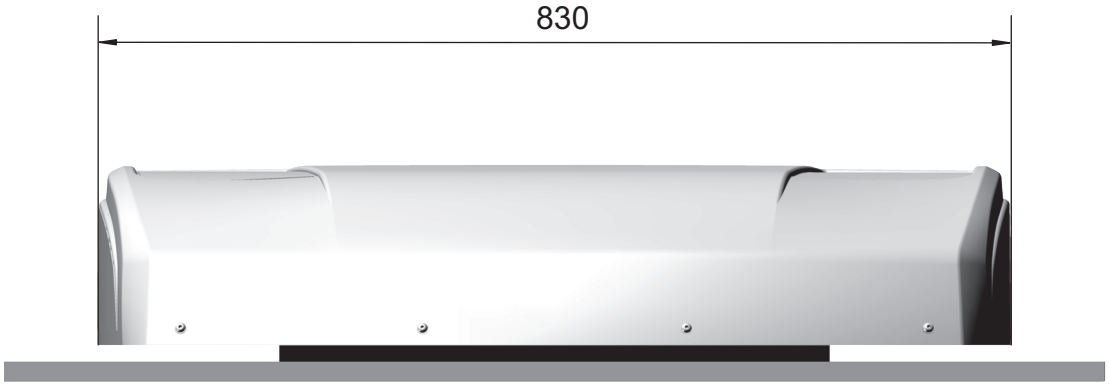

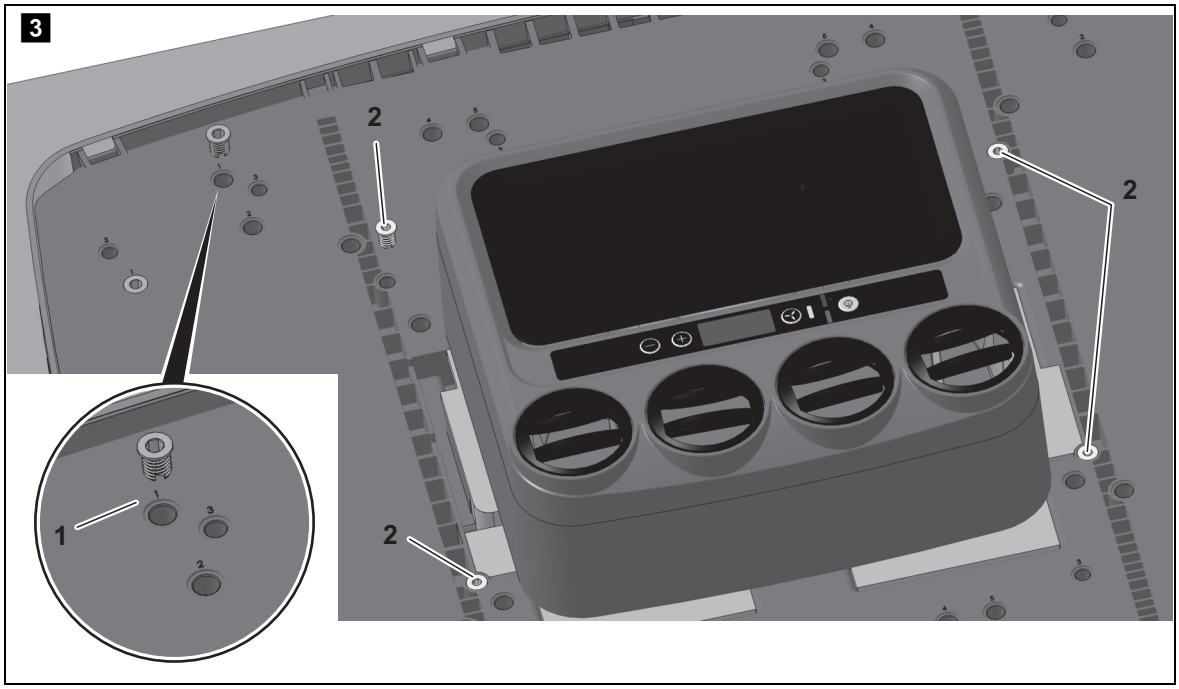
3
2
2
2
1

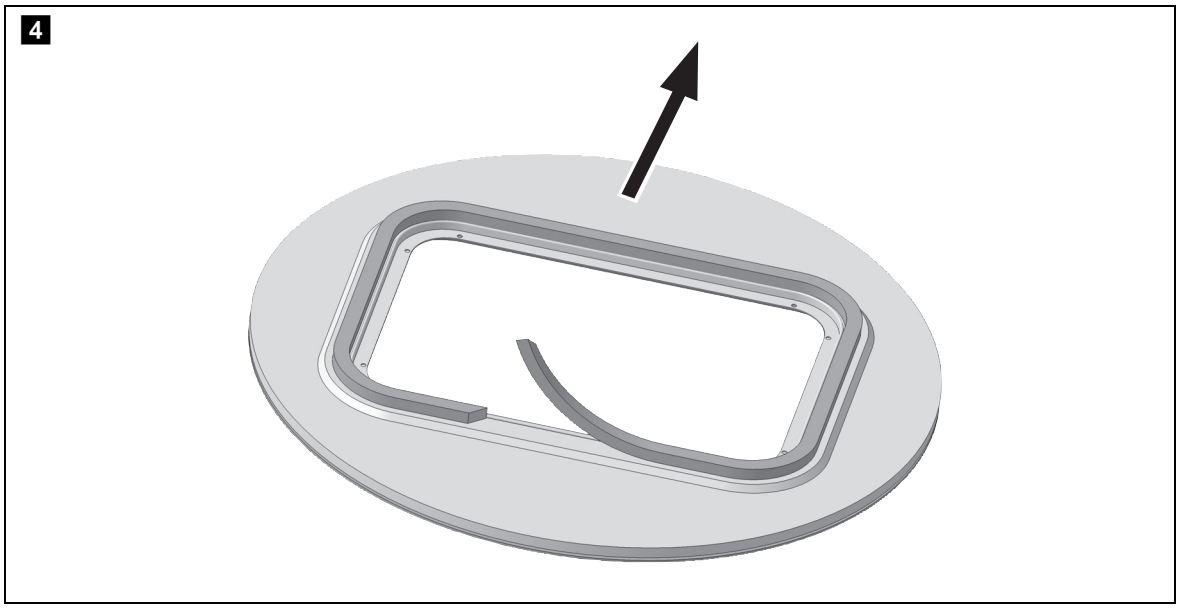
4

5

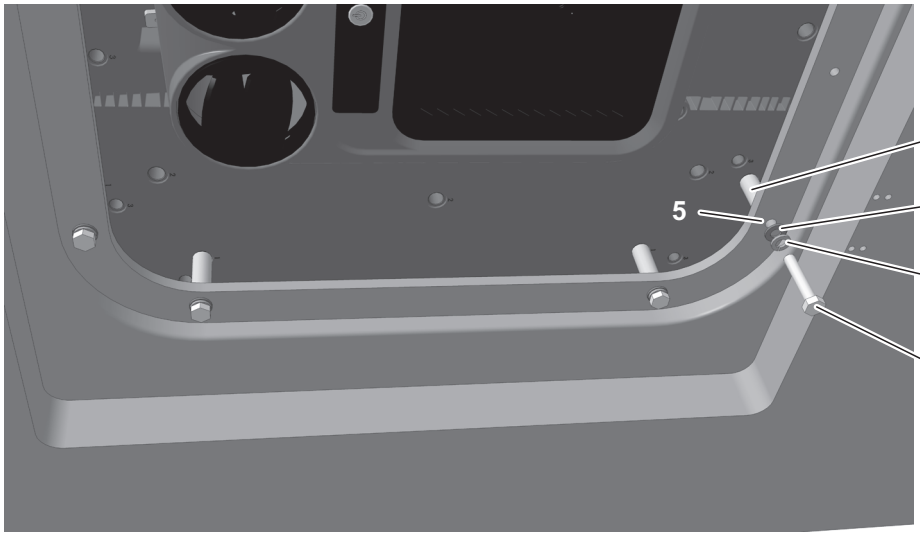

6

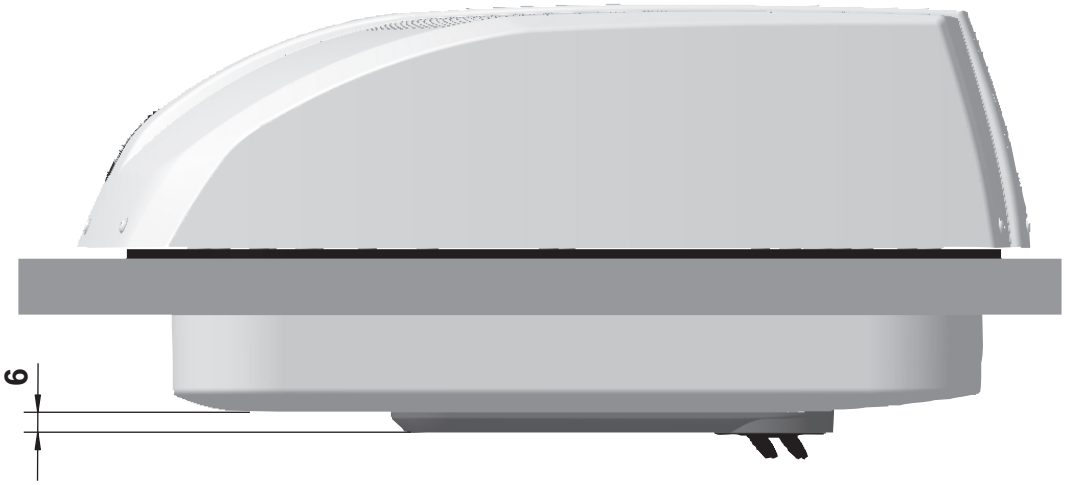

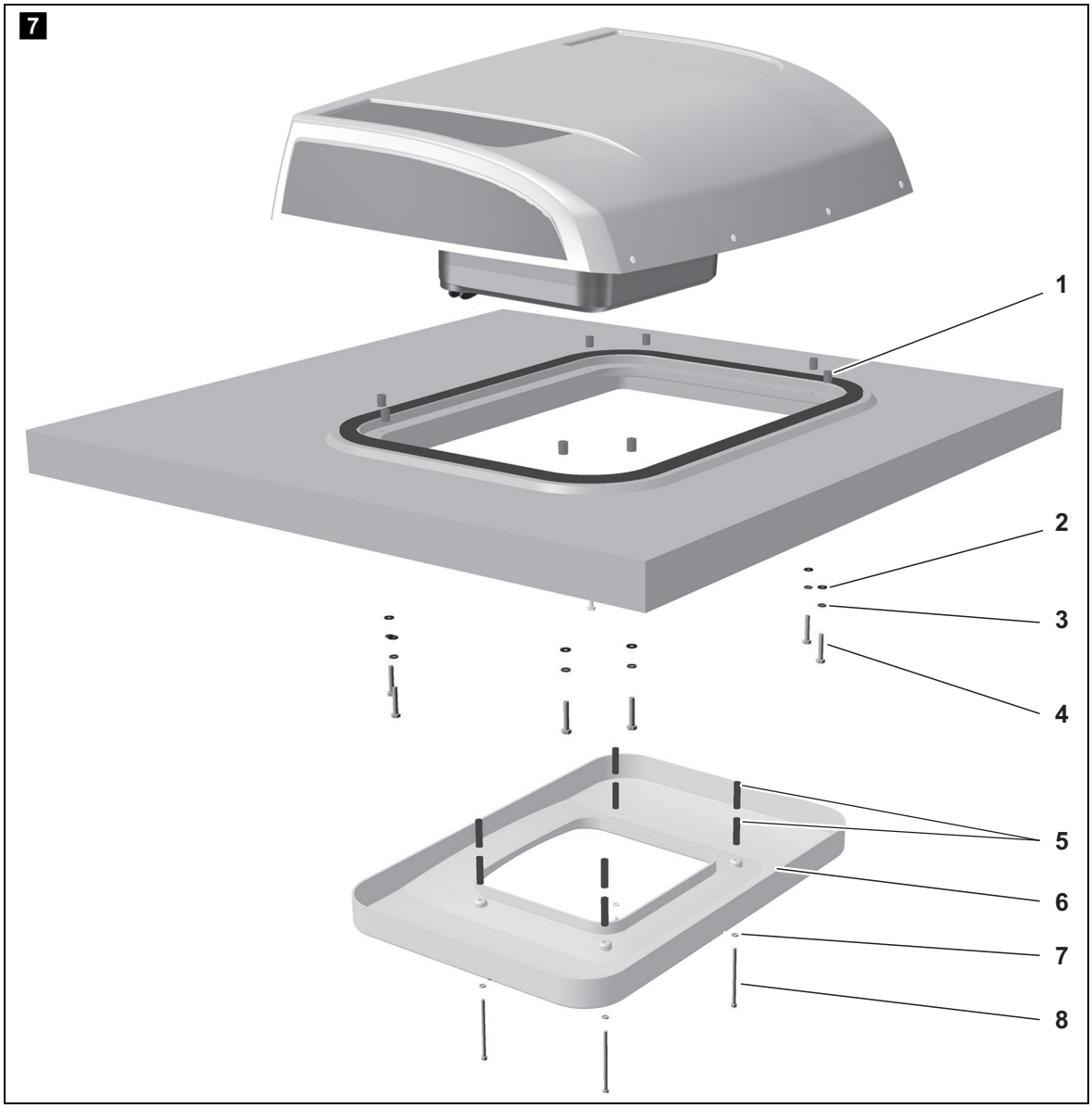
7
1
2
3
4
5
6
7
8

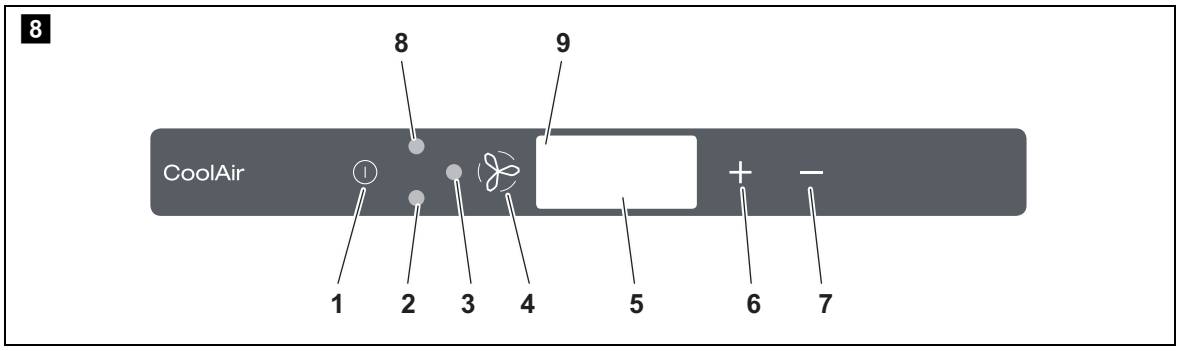
8
CoolAir
1
2
3
4
5
6
7
8
9

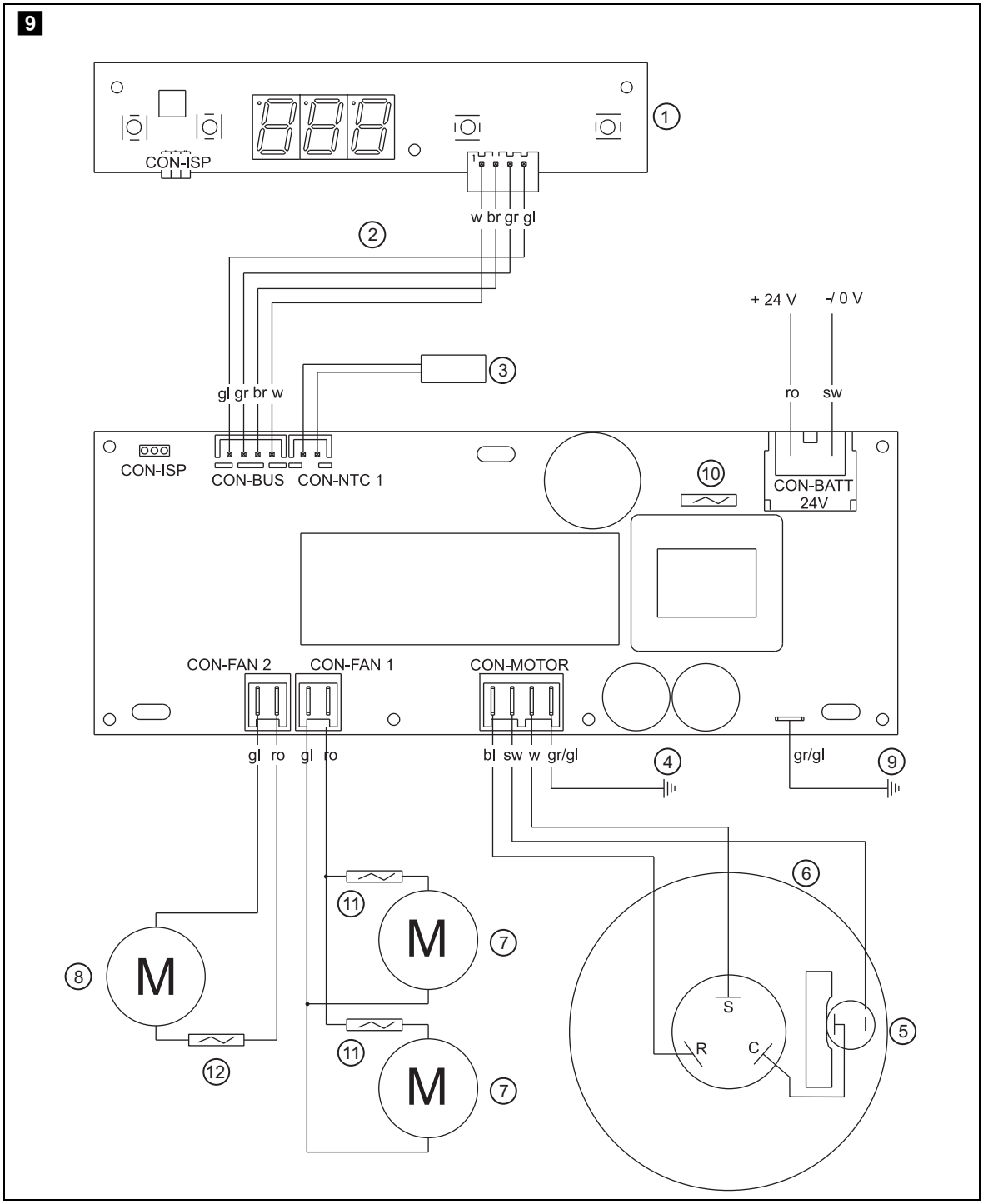
9
CON-ISP
1
w br gr gl
2
3
gl gr br w
+ 24 V
-/ 0 V
ro
sw
CON-ISP
CON-BUS
CON-NTC 1
10
CON-BATT
24V
CON-FAN 2
CON-FAN 1
CON-MOTOR
gl ro gl ro
bl sw w gr/gl
4
gr/gl
9
6
11
M
7
8
M
S
R
C
5
12
11
M
7

	bl	br	gl	gr	ro	sw	w
DE	Blau	Braun	Gelb	Grün	Rot	Schwarz	Weiß
EN	Blue	Brown	Yellow	Green	Red	Black	White
FR	Bleu	Marron	Jaune	Vert	Rouge	Noir	Blanc
ES	Azul	Marrón	Amarillo	Verde	Rojo	Negro	Blanco
IT	Blu	Marrone	Giallo	Verde	Rosso	Nero	Bianco
NL	Blauw	Bruin	Geel	Groen	Rood	Zwart	Wit
DA	Blå	Brun	Gul	Grøn	Rød	Sort	Hvid
SV	Blå	Brun	Gul	Grön	Röd	Svart	Vit
NO	Blå	Brun	Gul	Grønn	Rød	Svart	Hvit
FI	Sininen	Ruskea	Keltainen	Vihreä	Punainen	Musta	Valkoinen
PT	Azul	Castanho	Amarelo	Verde	Cinzento	Vermelho	Preto
RU	Синий	Коричневый	Желтый	Зеленый	Красный	Черный	Белый
PL	Niebieski	Brązowy	Żółty	Zielony	Czerwony	Czarny	Biały
CS	Modrá	Hněda	Žlutá	Zelená	Červená	Černá	Bílá
SK	Modrá	Hnedá	Žltá	Zelená	Červená	Čierna	Biela
HU	Kék	Barna	Sárga	Zöld	Piros	Fekete	Fehér

Kazalo

1 Simboli in formati 10

2 Varnostni napotki 10

2.1 Rokovanje z napravo 11

2.2 Rokovanje z električno napeljavo 11

3 Uporaba priročnika. 12

3.1 Splošne informacije k navodilu za vgradnjo. 12

3.2 Ciljna skupina 12

4 Uporaba v skladu z določili 13

5 Obseg dobave. 14

6 Pribor 14

7 Inštalacija 15

7.1 Navodila za inštalacijo 15

7.2 Demontaža strešne line 17

7.3 Priprava pričvrstitve naprave (če je potrebno) 17

7.4 Priprava naprave 17

7.5 Namestitev tesnila proti strehi voznikove kabine 18

7.6 Vgradnja naprave v strešno lino 18

7.7 Speljava električnih napajalnih vodnikov 19

7.8 Prilagoditev prekrivnega okvirja 20

7.9 Pritrditev prekrivnega okvirja 20

8 Konfiguracija programske opreme naprave 21

8.1 Začetek in konec konfiguracijskega načina 22

8.2 Raven menija 1: Določena želena vrednost temperature 23

8.3 Raven menija 2: Izklop prenizke napetosti 24

8.4 Raven menija 3: Določen obratovalni način 25

8.5 Raven menija 4: Tovarniška nastavitev 26

8.6 Raven menija 5: Prikaz temperaturne enote 27

9 Tehnični podatki 27

1 Simboli in formati

OPOZORILO!
Varnostni napotek: Neupoštevanje lahko povzroči smrt ali težko poškodbo.

POZOR!
Varnostni napotek: Neupoštevanje lahko povzroči poškodbe.

OBVESTILO!
Neupoštevanje lahko povzroči materialno škodo in vpliva na delovanje izdelka.

NASVET
Dopolnilne informacije za upravljanje naprave.

➤ **Ravnanje:** Ta simbol sporoča, da morate nekaj storiti. Potrebno ravnanje je opisano po načelu korak za korakom.

✓ Ta simbol opisuje rezultat ravnanja.

Slika 1 5, stran 3: Ta navedba opozarja na element, ki je prikazan na sliki, v tem primeru na „poziciji 5 na sliki 1 na strani 3“.

2 Varnostni napotki

Nujno potrebno je, da pazljivo preberete vso vsebino priročnika.
Le če sledite navodilom, sta zagotovljeni zanesljivost stacionarne klimatske naprave in zaščita pred poškodbami ljudi in pred materialno škodo.

Proizvajalec ne prevzame odgovornosti za škode v naslednjih primerih:

- napake pri montaži ali priključitvi
- poškodbe proizvoda zaradi mehanskih vplivov in prenapetosti
- spremembe na proizvodu brez izrecnega dovoljenja proizvajalca
- uporaba v druge namene, kot so opisani v navodilih

2.1 Rokovanje z napravo

- Prosto gibanje priklopnikov (zunanji robovi priklopnika pri zavijanju ali nagibanju) in drugih priključkov vozila ne sme biti omejeno.
- Stacionarno klimatsko napravo uporabite le za namen, ki ga je določil proizvajalec in na njej ne izvajajte nobenih sprememb ali predelav!
- Če ste na stacionarni klimatski napravi opazili vidne poškodbe, je ne smete uporabljati.
- Stacionarno klimatsko napravo morate inštalirati tako varno, da se ne more prevrniti ali pasti!
- Inštalacijo, vzdrževanje in morebitna popravila sme opraviti le strokovno podjetje, ki je seznanjeno z nevarnostmi, ki so z le-temi povezane oz. z zadevnimi predpisi.
- Stacionarne klimatske naprave ne uporabljajte v bližini vnetljivih tekočin in plinov.
- Stacionarne klimatske naprave ne uporabljajte pri zunanjih temperaturah pod 0 °C.
- V primeru požara **ne** ne odvijte zgornjega pokrova stacionarne klimatske naprave, temveč uporabite dovoljena gasilna sredstva. Za gašenje ne uporabite vode.
- Prosimo, pozanimajte se pri vašem proizvajalcu vozila, če je zaradi nadgradnje stacionarne klimatske naprave (višina nadgradnje 166 – 188 mm) v dokumentaciji vozila potrebna sprememba vpisa višine vozila.
- Pri delih (čiščenje, vzdrževanje, itd.) na stacionarni klimatski napravi odvijte vse povezave z oskrbo s tokom!

2.2 Rokovanje z električno napeljavo

- Če se mora napeljavo speljati skozi stene z ostrimi robovi, uporabite prazne cevi oz. kabelske prevodnice.
- Rahlo ali ostro upognjenih vodnikov ne polagajte na električno prevodne materiale (kovina)!
- Ne vlecite vodnikov!
- Vodnike pritrdite in položite tako, da ne pride do nevarnosti spotikanja in je poškodovanje kabla izključeno.
- Električno priključitev sme izvesti le strokovno podjetje.
- Priključek na omrežje v vozilu zavarujte s 25 amperi.
- Vodnika za napajanje (akumulatorski kabel) nikoli ne položite v bližino signalnih ali krmilnih napeljav.

3 Uporaba priročnika

3.1 Splošne informacije k navodilu za vgradnjo

To navodilo za vgradnjo vsebuje bistvene informacije in napotke za inštalacijo stacionarne klimatske naprave. Vsebovane informacije so namenjene inštalacijskemu obratovanju stacionarne klimatske naprave.

Naslednji napotki vam pomagajo pri pravilni uporabi navodila za vgradnjo:

- Navodilo za vgradnjo je del obsega dobave in ga morate skrbno shraniti.
- Navodilo za vgradnjo vam daje pomembne napotke za montažo in vam v primeru popravil hkrati služi kot priročnik.
- Pri neupoštevanju tega navodila za vgradnjo proizvajalec ne nudi jamstva. V takem primeru je vsaka pravica iz jamstva izključena.

3.2 Ciljna skupina

Informacije o inštalaciji in konfiguraciji, ki jih to navodilo vsebuje, so namenjene strokovnjakom v inštalacijskih podjetjih, ki poznajo smernice in varnostne ukrepe, ki jih morajo uporabiti pri vgradnji opreme za tovorna vozila.

4 Uporaba v skladu z določili

Montažni komplet (št. izdelka 9100300100) omogoča vgradnjo stacionarne klimatske naprave CoolAir RT780 (št. izdelka 9105306291) v tovarni izdelano strešno odprtino (prezračevalno lino) voznikove kabine tovornega vozila.

OBVESTILO!

- Stacionarna klimatska naprava RT780 **ni** primerna za inštalacijo v gradbene, kmetijske ali podobne delovne stroje. Pri premočnih vibracijah ni zagotovljeno pravilno delovanje.
- Obratovanje stacionarne klimatske naprave RT780 z vrednostmi napetosti, ki odstopajo od navedenih vrednosti, povzroči poškodovanje naprav.

NASVET

Stacionarna klimatska naprava RT780 je konstruirana za hlajenje, ko temperatura okolice ne preseže 43 °C.

5 Obseg dobave

CoolAir RT780 montažni komplet za univerzalno vgradnjo s pritrditvijo z luknjičastim sistemom,
št. izdelka 9100300100

Poimenovanje delov	Količina	Št. izdelka
Navodilo za vgradnjo	1	4445100802
1/4" šestrobi bit	1	4445900172
Navojni vstavek s prirobnico M8	8	4445200068
Navojni vstavek s prirobnico M6	4	4445200069
2,7 m tesnilni trak (profil: 10 x 20 mm)	1	–
2,7 m tesnilni trak (profil: 35 x 20 mm)	1	–
Distančna puša d = 18 mm, ∅ 14 mm	8	4443900236
Distančna puša d = 40 mm, ∅ 14 mm	8	4443900237
Šestrobi vijak M8 x 40	8	–
Šestrobi vijak M8 x 60	8	–
Vzmetni obroček M8	8	–
Podložka 8,4 x 20	8	–
Priključni kabel 6 mm² x 4 m	1	4441300149
Kabelska vez	1	–
Prekrivni okvir	1	4443000297
Podložka M6	4	–
ISK vijak s cilindrično glavo M6 x 110	4	–
Distančna puša d = 48 mm, ∅ 10 mm	8	4443900241

6 Pribor

Na voljo kot pribor (ni vsebovano v obsegu dobave):

Poimenovanje delov	Št. izdelka
Priključni kabel 8 mm² x 9,5 m	9100300027

7 Inštalacija

OBVESTILO!

- Inštalacijo stacionarne klimatske naprave sme izvesti izključno ustrezno šolano strokovno osebje. Naslednje informacije so namenjene strokovnjakom, ki poznajo smernice in varnostne ukrepe, ki jih morajo uporabiti.
- Proizvajalec prevzame izključno jamstvo za dele, ki sodijo v obseg dobave. Pri vgradnji naprave skupaj z njej tujimi deli odpadejo garancijske zahteve.
- Preden stopite na streho vozila se prepričajte, če je ta pohodna za ljudi. Informacije o dopustnih obremenitvah strehe lahko dobite pri proizvajalcu vozila.

7.1 Navodila za inštalacijo

Preden začnete z inštalacijo stacionarne klimatske naprave morate navodilo za vgradnjo v celoti prebrati.

Pri inštalaciji stacionarne klimatske naprave morate upoštevati naslednje nasvete in napotke:

OPOZORILO!
Pred deli na električnih komponentah se prepričajte, da le-te niso pod napetostjo!

- Načeloma se mora pred inštalacijo stacionarne klimatske naprave preveriti, če je bila le-ta pri vgradnji ali če so bile morda komponente vozila poškodovane in ali je to vplivalo na njihovo delovanje.
  S pomočjo sl. **1**, stran 3 in sl. **2**, stran 3 lahko preverite dimenzije vgrajene naprave. Črtkana črta označuje pri tem sredino strešne odprtine.
- Pred vgradnjo morate – s pomočjo proizvajalca vozila – razjasniti, če je nadgradnja dimenzionirana za statično težo in obremenitve, ki nastanejo zaradi klimatske naprave pri vozilu, ki je v gibanju. Proizvajalec stacionarne klimatske naprave ne prevzame nikakršnega jamstva.
- Naklon strehe montažne površine ne sme biti v smeri vožnje večji kot 8°.
- Montažnih delov, ki jih prejmete ob dobavi, ne smete pri vgradnji samovoljno modificirati.
- Prezračevalnih odprtin (rešetke) ne smete prekriti (minimalni razmik od drugih priključnih delov: 10 cm).

- Napravo lahko z akumulatorjem povežete tako preko glavnega razdelilnika tovornega vozila kot tudi direktno. Pri tem je prednostna priključitev preko glavnega razdelilnika. Če je potreba po toku previsoka, se pri nekaterih vozilih pri priključitvi preko glavnega razdelilnika po krajšem času izklopi večje porabnike. O specifikacijah glavnega razdelilnika vprašajte vašega proizvajalca vozila.
- Pri inštalaciji naprave in pri električni priključitvi upoštevajte smernice proizvajalca nadgradnje.
- Upoštevajte tudi priključitveni načrt k napravi:

Št. v sl. 9, stran 7	Poimenovanje
1	Upravljalna folija
2	Povezovalni kabel
3	Senzor prostorske temperature
4	Masa/ozemljitev
5	Klikson (kompresor)
6	Kompresor
7	Ventilator kondenzatorja
8	Ventilator uparjalnika
9	Masa/ozemljitev
10	Varovalka 25 A
11	Varovalka 2 A
12	Varovalka 4 A

OPOZORILO!
Preden začnete z inštalacijo stacionarne klimatske naprave morate odviti vse povezave k akumulatorju vozila
Če tega predpisa ne upoštevate, obstoji nevarnost udara električnega toka.

POZOR!
Napačna inštalacija stacionarne klimatske naprave lahko povzroči nepopravljivo škodo na napravi in vpliva na varnost uporabnika.
Če stacionarne klimatske naprave ne inštalirate skladno s tem navodilom za vgradnjo, proizvajalec ne prevzame nikakršnega jamstva. Ne za motnje v obratovanju in za varnost stacionarne klimatske naprave, zlasti ne za poškodbe oseb in/ali materialno škodo.

NASVET
Po inštalaciji naprave se mora preveriti predpisane parametre programske opreme naprave (pogl. „Konfiguracija programske opreme naprave“ na strani 21).

7.2 Demontaža strešne line

➤ Odstranite vse vijake in pričvrstitve že obstoječe strešne line.

➤ Vzemite strešno lino ven.

➤ Odstranite tesnilni material okoli odprtine, tako da je podlaga čista in ni mastna.

NASVET
Ves odpadni material, lepilo, silikon in tesnila odstranite ločeno. Pri tem upoštevajte lokalne smernice o odstranjevanju odpadkov.

7.3 Priprava pričvrstitve naprave (če je potrebno)

➤ Povečajte obe tovarniško izdelani izvrtini za pritrditev strešne line s ∅ 6,5 mm na premer 8,5 mm.(sl. **5** 5, stran 5).

7.4 Priprava naprave

OBVESTILO!
Pri pripravah na delovni površini zavarujte napravo pred padcem na tla. Da naprave ne poškodujete, pazite,da je podlaga ravna in čista.

➤ Stacionarno klimatsko napravo položite na delovno površino z ohišjem navzdol.

OBVESTILO!
Navojne vstavke uvijte navpično.
Preseči ne smete naslednjih vrtilnih momentov:
- 8 Nm za M6
- 10 Nm za M8

➤ Zasukajte 8 samorezilnih navojnih vstavkov M8 v luknje na vreči označene z „1“ (sl. **3** 1, stran 4).
Pri tem uporabite 1/4"bit, ki ste ga prejeli.

➤ Zasukajte 4 samorezilne navojne vstavke M6 v ustrezne luknje na vreči, kot je prikazano na (sl. **3** 2, stran 4).
Pri tem uporabite 5 mm šestrobi bit.

7.5 Namestitev tesnila proti strehi voznikove kabine

OBVESTILO!
Prepričajte se, da je površina med napravo in streho voznikove kabine, na katero nameravate prilepiti tesnilo, čista (ni sledi prahu, olja, itd.)

➤ Prilepite 2,7 m dolg tesnilni trak konture strešne odprtine na streho voznikove kabine (sl. **4**, stran 4):
- 10 x 20 mm za običajno okolje vgradnje
- 35 x 20 mm (opcija za RT780), če je med napravo in streho voznikove kabine potrebnega več prostora

➤ Stični rob in zgornji rob tesnilnega traku opremite s plastičnim butyl tesnilnim materialom, ki se ne strdi (npr. SikaLastomer-710).

7.6 Vgradnja naprave v strešno lino

➤ Napravo namestite centrično in v smer vožnje (sl. **1**, stran 3) na strešno odprtino.

NASVET
Zagotoviti morate odlično centriranje stacionarne klimatske naprave. Ko ste tesnilo namestili na streho vozila, se mora to krožno prilegati. Le tako je možno varno tesnjenje!

➤ Namestite distančno pušo (d = 18 mm za tesnilni trak 10 x 20 mm; d = 40 mm za tesnilni trak 35 x 20 mm) (sl. **5** 1, stran 5) na pritrdilne izvrtine, kot je prikazano na sl. **5**, stran 5.

➤ Privijte po en šestrobi vijak (M8 x 40 mm za tesnilni trak 10 x 20 mm; M8 x 60 mm za tesnilni trak 35 x 20 mm) (sl. **5** 4, stran 5) s podložko (sl. **5** 2, stran 5) in vzmetnim obročkom (sl. **5** 3, stran 5) v 8 navojnih vstavkov na spodnji strani naprave.

OBVESTILO!
Navedenega vrtilnega momenta nikakor ne smete preseči. Le tako lahko preprečite, da bi se navojni vstavki izruvali.

➤ Vijake privijte z vrtilnim momentom 8 Nm.

7.7 Speljava električnih napajalnih vodnikov

OPOZORILO!
- Električno priključitev sme izvesti le strokovno osebje z ustreznim znanjem.
- Pred deli na električnih komponentah se prepričajte, da le-te niso pod napetostjo!

OBVESTILO!
- Priključek na omrežje v vozilu zavarujte s 25 amperi.
- Akumulator mora biti v stanju dobaviti potreben tok in napetost (pogl. „Tehnični podatki“ na strani 27).

NASVET
naprava je serijsko opremljena s 4 m dolgim kablom s premerom 6 mm^2. Če potrebujete daljše kable, mora pooblaščena strokovna delavnica povečati prerez kabla:
V takem primeru odrežite kabel čim bližje napravi (maks. 0,5 m) in nato vzpostavite strokovno povezavo na večji prerez kabla.
Proizvajalec priporoča pri podaljšanju kabla za 4 m do 6 m dolžine prerez najmanj 8 mm^2.

Napravo lahko z akumulatorjem povežete tako preko glavnega razdelilnika tovornega vozila kot tudi direktno. Pri tem je prednostna priključitev preko glavnega razdelilnika. O specifikacijah glavnega razdelilnika vprašajte vašega proizvajalca vozila.

➤ Položite napajalni vodnik in ga na strani vozila priključite (rdeči vodnik na plus, in črni vodnik na minus).

➤ Vstavite vtič napajalnega vodnika v pušo napajalnega vodnika stacionarne klimatske naprave.

➤ Zaradi razbremenitve vleka zavarujte napajalni vodnik s kabelsko vezjo, npr. na strehi voznikove kabine.

7.8 Prilagoditev prekrivnega okvirja

Izpustna enota mora v vgrajenem stanju segati pribl. 6 mm čez prekrivni okvir.

➤ Prekrivni okvir obrežite glede na danosti, specifične za vozilo (sl. **6**, stran 5).

7.9 Pritrditev prekrivnega okvirja

OBVESTILO!
Vijake previdno privijte, da ne poškodujete prekrivnega okvirja.

sl. 7, stran 6

➤ Pritrdite prekrivni okvir (**6**) s štirimi cilindričnimi vijaki M6 x 110 mm (**8**), podložkami (**7**), osmimi distančnimi pušami d = 48 mm (**5**) na napravo. Pri tem služijo distančne puše kot distančnik za prekrivni okvir k napravi.

8 Konfiguracija programske opreme naprave

Pred prvim zagonom naprave lahko krmiljenje prilagodite različnim danostim pri vgradnji. To prilagoditev mora opraviti strokovnjak za vgradnjo.

V konfiguracijskem načinu se preko upravljalne plošče nastavijo naslednji parametri programske opreme naprave (sl. 8, stran 6):

Raven menija	Parameter	Pomen	Tovarniška nastavitev
1	Določena želena vrednost temperature	Naprava se zažene s tukaj določeno želeno vrednostjo temperature.	20 °C (68 °F)
2	Izklop prenizke napetosti	Nadzornik akumulatorja izklopi napravo pri tukaj določeni napetosti.	Karakteristično število 4 = 22,8 V
3	Določen obratovalni način	Naprava se zažene s tukaj določenim obratovalnim načinom.	0 = samodejni način
4	Tovarniške nastavitve	Parametre 1 – 3 lahko vrnete nazaj na tovarniške nastavitve.	--
5	Prikaz temperaturne enote	Temperatura se lahko prikaže v °C ali °F.	°C

NASVET
Konfiguracijski način se lahko še tudi prikliče, če je zaščita pred prenizko napetostjo napravo izklopila in je na voljo le še preostanek napetosti.

8.1 Začetek in konec konfiguracijskega načina

Nastavljive parametre lahko spreminjate v konfiguracijskem načinu:

➤ Pri vklopu s tipko ⏻ držite obe tipki **+** in **–** tako dolgo, da utripa LED **Kompresor**.

✓ Sedaj ste v konfiguracijskem načinu.

✓ Digitalni zaslon prikaže za 2 sekundi različico zaslona (npr. „3.1S“).

✓ Digitalni zaslon prikaže s prvo številko raven menija in z drugo in tretjo številko nastavljiv parameter – npr. *1.17* za raven menija 1 in določeno želeno vrednost 17 °C.

NASVET
Če v 60 sekundah preko upravljalne plošče ni nobenega vnosa, se konfiguracijski način zapusti in naprava se izklopi.

➤ Pritisnite tipko ⏻, da zapustite konfiguracijski način.

8.2 Raven menija 1: Določena želena vrednost temperature

Naprava se vedno zažene z določeno želeno vrednostjo za prostorsko temperaturo. Ta parameter lahko konfigurirate v območju od 17 do 30 °C (62 do 86 °F).

➤ Zaženite konfiguracijski način (pogl. „Začetek in konec konfiguracijskega načina“ na strani 22).

✓ Digitalni zaslon prikaže s prvo številko raven menija in z drugo in tretjo številko nastavljiv parameter.

➤ Pritisnite tipko ⊛, da spremenite parameter.

➤ Izberite s tipkama **+** oz. **–** želeno vrednost (v °C), s katero se naj naprava zažene.

✓ Prikazane številke na digitalnem zaslonu utripajo tako dolgo, dokler ne potrdite vnesenega parametra.

➤ Vnos potrdite s tipko ⊛.

✓ Nastavljena vrednost se shrani in se uporabi pri novem zagonu naprave.

✓ Sedaj se spet nahajate na ravni menija **1** in lahko s tipkama **+** oz. **–** menjate med ravnmi menija.

8.3 Raven menija 2: Izklop prenizke napetosti

Nadzornik akumulatorja ščiti akumulator pred prevelikim praznjenjem.

OBVESTILO!
Akumulator ima pri izklopu preko nadzornika akumulatorja le še del svoje polnilne kapacitete. Preprečujte večkraten zagon ali obratovanje porabnikov toka. Skrbite za to, da se akumulator ponovno napolni. Kakor hitro je potrebna napetost spet na voljo, lahko naprava spet obratuje.

Če ima stacionarna klimatska naprava na voljo le še tukaj nastavljeno napetost, se naprava izklopi.

➤ Zaženite konfiguracijski način (pogl. „Začetek in konec konfiguracijskega načina“ na strani 22).

✓ Digitalni zaslon prikaže s prvo številko raven menija in z drugo in tretjo številko nastavljiv parameter.

➤ Enkrat pritisnite tipko **+**, da spremenite raven menija **2**.

➤ Pritisnite tipko ⊛, da spremenite parameter.

✓ Prikazane številke na digitalnem zaslonu utripajo tako dolgo, dokler ne potrdite vnesenega parametra.

➤ Izberite s tipkama **+** oz. **–** vrednost za izklop prenizke napetosti. Karakteristično število, ki je prikazano na digitalnem zaslonu na drugem in tretjem mestu pomeni napetost (v voltih), pri kateri se naprava izklopi:

Karakteristično število	Izklop prenizke napetosti
1	22,2
2	22,4
3	22,6
4	22,8
5	22,9

Karakteristično število	Izklop prenizke napetosti
6	23,0
7	23,1
8	23,2
9	23,4
10	23,6

➤ Vnos potrdite s tipko ⊛.

✓ Nastavljena vrednost se shrani in se uporabi pri novem zagonu naprave.

✓ Sedaj se spet nahajate na ravni menija 2 in lahko s tipkama **+** oz. **–** menjate med ravnmi menija.

8.4 Raven menija 3: Določen obratovalni način

Naprava se vedno zažene z določenim obratovalnim načinom za prostorsko temperaturo. Ta parameter se lahko konfigurira:

➤ Zaženite konfiguracijski način (pogl. „Začetek in konec konfiguracijskega načina“ na strani 22).

✓ Digitalni zaslon prikaže s prvo številko raven menija in z drugo in tretjo številko nastavljiv parameter.

➤ Dvakrat pritisnite tipko **+**, da spremenite raven menija **3**.

➤ Pritisnite tipko ⊛, da spremenite parameter.

✓ Prikazane številke na digitalnem zaslonu utripajo tako dolgo, dokler ne potrdite vnesenega parametra.

➤ Izberite s tipkama **+** oz. **–** obratovalni način, s katerim se naj naprava zažene:

Karakteristično število	Obratovalni način
0	Samodejni način
1	Obratovalni način 1
2	Obratovalni način 2
3	Obratovalni način 3

➤ Vnos potrdite s tipko ⊛.

✓ Nastavljena vrednost se shrani in se uporabi pri novem zagonu naprave.

✓ Sedaj se spet nahajate na ravni menija 3 in lahko s tipkama **+** oz. **–** menjate med ravnmi menija.

8.5 Raven menija 4: Tovarniška nastavitev

Parametre iz ravni menija 1 – 3, ki so nastavljivi v konfiguracijskem načinu, lahko vrnete nazaj na tovarniške nastavitve.

➤ Zaženite konfiguracijski način (pogl. „Začetek in konec konfiguracijskega načina“ na strani 22).

✓ Digitalni zaslon prikaže s prvo številko raven menija in z drugo in tretjo številko nastavljiv parameter.

➤ Trikrat pritisnite tipko **+**, da spremenite raven menija **4**.

✓ Digitalni zaslon prikaže --.

➤ Pritisnite tipko ⊛, da napravo vrnete nazaj na tovarniške nastavitve.

✓ Na digitalnem zaslonu utripajo prikazani znaki --.

➤ Pritisnite tipko **+**.

✓ Digitalni zaslon prikaže 00.

➤ Vnos potrdite s tipko ⊛.

✓ Parametre, nastavljene v konfiguracijskem načinu, lahko vrnete nazaj na tovarniške nastavitve.

✓ Sedaj se spet nahajate na ravni menija 4 in lahko s tipkama **+** oz. **–** menjate med ravnmi menija.

8.6 Raven menija 5: Prikaz temperaturne enote

Naprava lahko prikaže prostorsko temperaturo v °C ali °F. Ta parameter se lahko konfigurira:

➤ Zaženite konfiguracijski način (pogl. „Začetek in konec konfiguracijskega načina“ na strani 22).

✓ Digitalni zaslon prikaže s prvo številko raven menija in z drugo in tretjo številko nastavljiv parameter.

➤ Štirikrat pritisnite tipko **+**, da spremenite raven menija **5**.

➤ Pritisnite tipko ✻, da spremenite parameter.

✓ Prikazane številke na digitalnem zaslonu utripajo tako dolgo, dokler ne potrdite vnesenega parametra.

➤ Izberite s tipkama **+** oz. **–** temperaturno enoto, katero naj naprava prikaže.

➤ Vnos potrdite s tipko ✻.

✓ Nastavljena vrednost se shrani in se uporabi pri novem zagonu naprave.

✓ Sedaj se spet nahajate na ravni menija 5 in lahko s tipkama **+** oz. **–** menjate med ravnmi menija.

9 Tehnični podatki

	Stacionarna klimatska naprava CoolAir RT780
Št. izdelka:	9105306291
Maks. hladilna moč:	780 W
Vhodna nazivna napetost:	24 V⎓
Vhodno napetostno območje:	22,5 V⎓ – 30 V⎓
Maks. poraba toka:	22 A
Izklop prenizke napetosti:	možnost konfiguracije (pogl. „Raven menija 2: Izklop prenizke napetosti“ na strani 24)
Mere (d x š x v):	635 x 830 x 288 mm
Teža:	pribl. 21 kg

Dometic

GERMANY
Dometic WAECO International GmbH
Hollefeldstraße 63 · D-48282 Emsdetten
☏ +49 (0) 2572 879-195 · 🖷 +49 (0) 2572 879-322
Mail: info@dometic-waeco.de · Internet: www.dometic-waeco.de

AUSTRALIA
Dometic Australia Pty. Ltd.
1 John Duncan Court
Varsity Lakes QLD 4227
☏ 1800 212121
🖷 +61 7 55076001
Mail: sales@dometic-waeco.com.au

AUSTRIA
Dometic Austria GmbH
Neudorferstraße 108
A-2353 Guntramsdorf
☏ +43 2236 908070
🖷 +43 2236 90807060
Mail: info@dometic.at

BENELUX
Dometic Branch Office Belgium
Zincstraat 3
B-1500 Halle
☏ +32 2 3598040
🖷 +32 2 3598050
Mail: info@dometic.be

BRAZIL
Dometic DO Brasil LTDA
Avenida Paulista 1754, conj. 111
SP 01310-920 Sao Paulo
☏ +55 11 3251 3352
🖷 +55 11 3251 3362
Mail: info@dometic.com.br

DENMARK
Dometic Denmark A/S
Nordensvej 15, Taulov
DK-7000 Fredericia
☏ +45 75585966
🖷 +45 75586307
Mail: info@dometic.dk

FINLAND
Dometic Finland OY
Mestarintie 4
FIN-01730 Vantaa
☏ +358 20 7413220
🖷 +358 9 7593700
Mail: info@dometic.fi

FRANCE
Dometic SAS
ZA du Pré de la Dame Jeanne
B.P. 5
F-60128 Plailly
☏ +33 3 44633525
🖷 +33 3 44633518
Mail : vehiculesdeloisirs@dometic.fr

HONG KONG
Dometic Group Asia Pacific
Suites 2207-11 · 22/F · Tower 1
The Gateway · 25 Canton Road,
Tsim Sha Tsui · Kowloon
☏ +852 2 4611386
🖷 +852 2 4665553
Mail: info@waeco.com.hk

HUNGARY
Dometic Zrt. Sales Office
Kerékgyártó u. 5.
H-1147 Budapest
☏ +36 1 468 4400
🖷 +36 1 468 4401
Mail: budapest@dometic.hu

ITALY
Dometic Italy S.r.l.
Via Virgilio, 3
I-47122 Forlì (FC)
☏ +39 0543 754901
🖷 +39 0543 754983
Mail: vendite@dometic.it

JAPAN
Dometic KK
Maekawa-Shibaura, Bldg. 2
2-13-9 Shibaura Minato-ku
Tokyo 108-0023
☏ +81 3 5445 3333
🖷 +81 3 5445 3339
Mail: info@dometic.jp

MEXICO
Dometic Mx, S. de R. L. de C. V.
Circuito Médicos No. 6 Local 1
Colonia Ciudad Satélite
CP 53100 Naucalpan de Juárez
Estado de México
☏ +52 55 5374 4108
🖷 +52 55 5393 4683
Mail: info@dometic.com.mx

NETHERLANDS
Dometic Benelux B.V.
Ecustraat 3
NL-4879 NP Etten-Leur
☏ +31 76 5029000
🖷 +31 76 5029019
Mail: info@dometic.nl

NEW ZEALAND
Dometic New Zealand Ltd.
Unite E, The Gate
373 Neilson Street
Penrose 1, Auckland
☏ +64 9 622 1490
🖷 +64 9 622 1573
Mail: customerservices@dometic.co.nz

NORWAY
Dometic Norway AS
Østerøyveien 46
N-3232 Sandefjord
☏ +47 33428450
🖷 +47 33428459
Mail: firmapost@dometic.no

POLAND
Dometic Poland Sp. z o.o.
Ul. Puławska 435A
PL-02-801 Warszawa
☏ +48 22 414 3200
🖷 +48 22 414 3201
Mail: info@dometic.pl

PORTUGAL
Dometic Spain, S.L.
Branch Office em Portugal
Rot. de São Gonçalo nº 1 – Esc. 12
2775-399 Carcavelos
☏ +351 219 244 173
🖷 +351 219 243 206
Mail: info@dometic.pt

RUSSIA
Dometic RUS LLC
Komsomolskaya square 6-1
RU-107140 Moscow
☏ +7 495 780 79 39
🖷 +7 495 916 56 53
Mail: info@dometic.ru

SINGAPORE
Dometic Pte Ltd
18 Boon Lay Way 06–140 Trade Hub 21
Singapore 609966
☏ +65 6795 3177
🖷 +65 6862 6620
Mail: dometic@dometic.com.sg

SLOVAKIA
Dometic Slovakia s.r.o. Sales Office Bratislava
Nádražná 34/A
900 28 Ivanka pri Dunaji
☏/🖷 +421 2 45 529 680
Mail: bratislava@dometic.com

SOUTH AFRICA
Dometic (Pty) Ltd.
Regional Office
South Africa & Sub-Saharan Africa
2 Avalon Road
West Lake View Ext 11
Modderfontein 1645
Johannesburg
☏ +27 11 4504978
🖷 +27 11 4504976
Mail: info@dometic.co.za

SPAIN
Dometic Spain S.L.
Avda. Sierra del Guadarrama, 16
E-28691 Villanueva de la Cañada
Madrid
☏ +34 902 111 042
🖷 +34 900 100 245
Mail: info@dometic.es

SWEDEN
Dometic Scandinavia AB
Gustaf Melins gata 7
S-42131 Västra Frölunda
☏ +46 31 7341100
🖷 +46 31 7341101
Mail: info@dometicgroup.se

SWITZERLAND
Dometic Switzerland AG
Riedackerstrasse 7a
CH-8153 Rümlang
☏ +41 44 8187171
🖷 +41 44 8187191
Mail: info@dometic.ch

UNITED ARAB EMIRATES
Dometic Middle East FZCO
P. O. Box 17860
S-D 6, Jebel Ali Freezone
Dubai
☏ +971 4 883 3858
🖷 +971 4 883 3868
Mail: info@dometic.ae

UNITED KINGDOM
Dometic UK Ltd.
Dometic House, The Brewery
Blandford St. Mary
Dorset DT11 9LS
☏ +44 344 626 0133
🖷 +44 344 626 0143
Mail: customerservices@dometic.co.uk

USA
Dometic RV Division
1120 North Main Street
Elkhart, IN 46515
☏ +1 574-264-2131

4445101426SL 03/2016