DOMETIC

COOL BOXES
COOLFUN

CX28

EN **Thermoelectric cooler**
Installation and Operating Manual

DE **Thermoelektrische Kühlbox**
Montage- und Bedienungsanleitung

FR **Glacière thermoélectrique**
Instructions de montage
et de service

ES **Nevera termoeléctrica**
Instrucciones de montaje y de uso

IT **Frigorifero termoelettrico**
Istruzioni di montaggio e d'uso

NL **Thermo-elektrische koelbox**
Montagehandleiding en
gebruiksaanwijzing

DA **Termoelektrisk køleboks**
Monterings- og betjeningsvejledning

SV **Termoelektrisk kylbox**
Monterings- och bruksanvisning

NO **Termoelektrisk kjøleboks**
Monterings- og bruksanvisning

FI **Sähkökäyttöinen kylmälaukku**
Asennus- ja käyttöohje

D

Inhaltsverzeichnis

Bedienungshinweise 4
Betriebszustände 6
Belüftung 8
Wartung und Pflege 10
Gewährleistung/Reparatur. . . 10
Fehlersuche 12
Technische Daten 16

NL

Inhoudsopgave

Gebruiksaanwijzingen 4
Functie 6
Beluchting 8
Onderhoud 10
Garantie/Reparatie 10
Trouble shooting 12
Technische gegevens 16

GB

Contents

Instruction for use 5
Operating states 7
Ventilation 9
Maintenance and care 11
Warranty/Repair 11
Troubleshooting 13
Technical data 17

F

Contenu

Notice d'emploi 5
Fonctionnement 7
Ventilation 9
Entretien et soin 11
Garantie/Réparation 11
Dépannage 13
Caractéristiques techniques . . 17

E

Índice

Instrucciones de uso 5
Funcionamiento 7
Ventilación 9
Mantenimiento y cuidado . . . 11
Garantía/Reparación 11
Localización de posibles averias 13
Características técnicas 17

I

Contenuto

Istruzioni per l'uso 5
Condizioni d'impiego 7
Ventilazione 9
Manutenzione e cura 11
Garanzia/Manutenzione 11
Ricerca di anomalie 13
Specifiche tecniche 17

DK

Inholdsfortegnelse

Betjeningsanvisning 5
Driftsforhold 7
Ventilation 9
Vedligeholdelse 11
Garanti/Reparation 11
Fejlsøgning 13
Tekniske data 17

N

Innhold

Bruksanvisning 5
Bruksområder 7
Ventilasjon 9
Vedlikehold 11
Garanti/Reparasjoner 11
Feilsøkning 13
Tekniske data 17

S

Innehåll

Bruksanvisning 5
Användningsområden 7
Ventilation 9
Skötsel 11
Garanti/Reparation 11
Felsökning 13
Tekniska data 17

FIN

Sisältö

Käyttöohjeet 5
Toiminnot 7
Ilmanvaihto 9
Hoito ja huolto 11
Takuu/Korjaukset 11
Vianetsintä 13
Tekniset tiedot 17

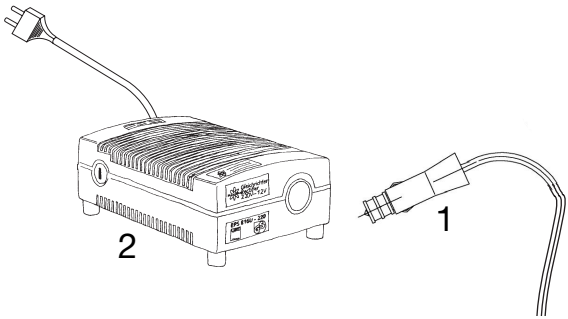

2 = Zubehör/Accessory/Accessoire

D

Bedienungshinweise

Das Anschlusskabel (1) Ihrer Kühlbox passt in die Zigarettenanzünder-Steckdose in Auto, Boot oder Wohnmobil.

Ebenso passt es in unseren MOBITRONIC Gleichrichter (2), der den Betrieb des Gerätes über das 230-V-Wechselstromnetz zu Hause, im Hotel oder Büro ermöglicht.

Bitte niemals das Anschlusskabel direkt an das Wechselstromnetz anzuschließen!

Tragegriff mit Verschlussfunktion. Nur wenn der Griff vollständig nach hinten geklappt ist, lässt sich die Box öffnen.

Für Campingzwecke geeignet. Vor Regen schützen.

NL

Gebruiksaanwijzingen

De aansluitsnoer (1) van uw koelbox past in de sigarettenaansteker in de auto, boot of camper.

Ook past deze in onze MOBITRONIC gelijkrichter (2), die het gebruik van het toestel via het gelijkstroomnet in huis, hotel of op kantoor mogelijk maakt.

Nooit proberen het aansluitsnoer direkt op het wisselstroomnet aan te sluiten.

Draagbeugel met afsluitmogelijkheid. Alleen als de beugel volledig naar achteren geklapt is, kunt u de koelbox openen.

Geschikt voor kampeergebruik. De box mag niet worden blootgesteld aan regen.

GB

Instruction for use

The connecting cable (1) of your cooling box fits into the cigarette lighter socket in your car, boat or caravan.

It also fits into our MOBITRONIC rectifier (2) which makes it possible to use the appliance via the AC network at home, in the hotel or in the office.

Please never connect the connecting cable to the AC network directly!

Carrying handle with closing mechanism. The coolbox only opens when the handle is pushed completely backward.

Suitable for camping use. The appliance shall not be exposed to rain.

F

Notice d'emploi

Le cordon de raccordement (1) de votre coffre réfrigérant peut se brancher sur l'allume-cigare de votre véhicule, sur votre bateau ou votre camping-car.

Il convient également pour notre redresseur de courant MOBITRONIC (2), qui permet d'utiliser l'appareil à la maison, à l'hôtel ou au bureau sur secteur alternatif.

Ne jamais essayer de brancher le cordon de raccordement directement sur secteur alternatif!

Poignée avec mécanisme de fermeture. La glacière ne s'ouvre que si la poignée est poussée complètement vers l'arrière.

Convient pour une utilisation en camping. L'appareil ne sera pas exposé à la pluie.

E

Instrucciones de uso

El cable de conexión (1) de la nevera se conecta al encendedor de cigarillos del automóvil, barco, caravana etc.

También se puede conectar en el rectificador MOBITRONIC (2), especial para utilizar la nevera con corriente alterna ya sea en casa, en el hotel, en la oficina etc.

¡Atención! No trate de conectar el cable de conexión directamente a la red de corriente alterna.

Asa de transporte con mecanismo de cierre. La nevera solamente abre cuando el asa se coloca completamente hacia al revés.

Suitable for camping use. The appliance shall not be exposed to rain.

I

Istruzioni per l'uso

Il cavo di alimentazione (1) del Vostro box frigorifero è predisposto per la presa nell'accendisigari dell'autovettura, della barca o della roulotte.

Esso è altresí collegabile al nostro raddrizzatore MOBITRONIC (2) che ne consente l'impiego con corrente alternata a casa, in hotel o in ufficio.

Non collegare mai direttamente il cavo alla rete elettrica domestica (corrente alternata)!

Maniglia con funzione di chiusura, il box si apre solo con maniglia spostata completamente in dietro.

Utilizzablile in campeggio. L'apparecchio non deve essere esposto alla pioggia.

DK

Betjeningsanvisning

Tilslutningskablet (1) til Deres køleboks passer i cigartænder-stikket i Deres bil, båd eller autocamper.

Ligeledes passer det i vores MOBITRONIC ensretter (2), der muliggør drift via veksel-strøms-nettet hjemme, på hotel eller på kontoret.

Forsøg aldrig at tilslutte kablet direkte til vekselstrømsnettet.

Bærehåndtag med lukkefunktion. Boksen kan kun åbnes, når håndtaget er skubbet helt frem.

Egnet til campingbrug. Apparatet bør ikke udsættes for regn.

N

Bruksanvisning

Tilslutningskabelen (1) for kjøleboksen passer inn i sigarett-tenner-kontakten i bilen, båten eller campingvognen.

Den passer også i vår MOBITRONIC likeretter (2), som muliggjør drift av apparatet over veksel-strømnettet i huset, på hotellet eller på kontoret.

Prøv aldri å tilslutte tilslutnings-kabelen direkte til vekselstrøm-nettet!

Bærehåndtak med låsemekanisme. Kjøleboksen kan kun åpnes når håndtaket er trykket helt fram.

Beregnet for camping bruk. Produktet på ikke utsettes for regn.

S

Bruksanvisning

Anslutningskabeln för kylboxen (1) passar i ett standard cigarettändaruttag i bil båt eller husvagn/ husbil.

Den passar också i vår MOBITRONIC-omvandlare (2) som gör det möjligt att ansluta boxen till 220 V nätspänning för drift hemma, på hotellrummet eller på kontoret.

Handtag med låsfunktion. Kylboxen öppnas bara med handtaget i helt framfällt läge.

Lämplig för camping. Skall ej utsättes för regn.

FIN

Käyttöohjeet

Kylmälaukun mukana tuleva liitäntäjohto (1) sopii auton savukkeensytytinkoskettimeen.

Se sopii myös MOBITRONIC verkkolaitteeseen (2), joka mahdollistaa verkkovirran käytön siellä missä sitä on saatavissa.

Älkää koskaan kytkekö laukun liitäntäjohtoa verkkovirtaan.

Sulkemismekanismillä varustettu kantokahva kylmälaukku aukeaa kun kantokahva käännetty kokonaan eteenpäin.

Sopii retkeilykäyttöön. Laitetta ei saa jättää sateeseen.

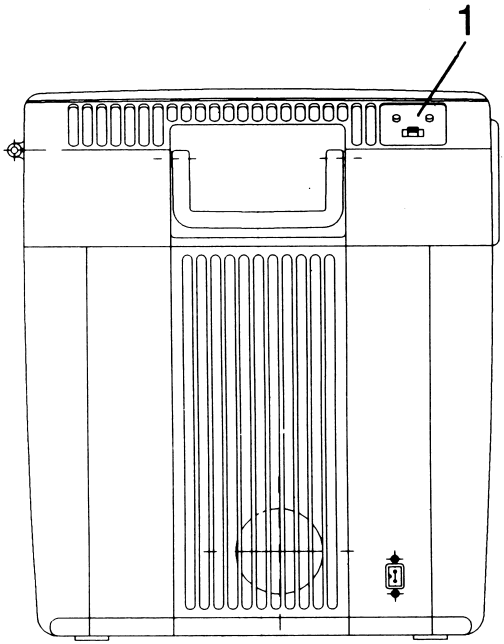

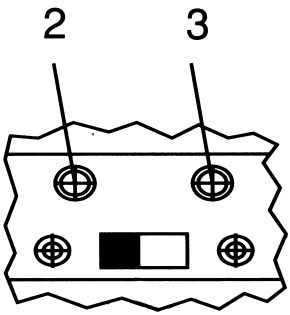

D

Betriebszustände

Ihre Kühlbox kann Kühlen oder Heizen. Die Umschaltung zwischen Kühlen und Heizen erfolgt mittels Schiebeschalter (1).

Kühlen
Die beste Leistung wird erreicht, wenn Sie Ihre Box mit Lebensmitteln und Getränken bestücken, die bereits vorgekühlt sind. Sie bleiben dann kalt und kühlen sich sogar noch weiter ab, solange Sie das Gerät eingeschaltet lassen.

Heizen
Die Box ist dafür ausgelegt, warme Speisen warm zu halten, und nicht, kalte Speisen aufzuwärmen. Sie wird natürlich auch kalte Speisen aufwärmen, wenn Sie ihr genügend Zeit dafür lassen. Warme Speisen bleiben auch nach dem Abschalten noch stundenlang warm, wenn der Deckel dicht geschlossen ist.

NL

Functie

Uw koelbox kan koelen of verwarmen. De omschakeling tussen koelen of verwarmen geschiedt middels schuifschakelaar (1).

Koelen
Het beste vermogen wordt bereikt, wanneer u uw koelbox met levensmiddelen en dranken vult die reeds werden voorgekoeld. Deze blijven dan koud en koelen zelfs nog verder af, zolang u het toestel ingeschakeld laat.

Verwarmen
De box is ervoor ontworpen, warme spijzen warm te behouden, en niet, om koude spijzen op te warmen. Ze zal natuurlijk ook koude spijzen opwarmen, indien u haar genoeg tijd laat. Warme spijzen blijven ook na het uitschakelen nog urenlang warm, indien het deksel gesloten is.

GB

Operating states

Your cooling box can cool or heat. The change-over from cooling to heating takes place by means of a sliding switch (1).

Cooling
The best effect is achieved when you fill your cooling box with food and beverages which are already refrigerated. They will then stay cool and even become cooler still, providing the appliance remains switched on.

Heating
The box is designed for the purpose of keeping warm food warm and not for warming up cold food. It will of course, also warm up cold food providing it is allowed sufficient time to do so. Hot meals also stay hot for a number of hours after the equipment has been switched off, providing the lid is properly closed.

F

Fonctionnement

Votre coffre réfrigérant peut soit refroidir, soit chauffer. Le passage du mode refoirdir au mode chauffer s'effectue à l'aide de l'interrupteur à coulisse (1).

Refroidir
Pour obtenir les meilleurs résultats, placer dans le coffre réfrigérant des aliments et des boissons déjà refroidis au préalable. Ils resteront alors froids et continueront même à se refroidir tant que l'appareil est branché.

Chauffer
Le coffre est étudié pour maintenir chauds des plats chauds et non pour réchauffer des plats froids. Mais s'il dispose de suffisamment de temps, il peut bien sûr réchauffer également des plats froids. Tant que le couvercle reste hermétiquement fermé, les plats restent chauds de longues heures, même après avoir arrêté l'appareil.

E

Funcionamiento

Su nevera puede refrigerar o calentar. El cambio entre refrigerar y calentar se realiza por medio del interruptor deslizante (1).

Refrigerar
Para obtener mejor rendimiento de su nevera, aconsejamos poner los víveres y las bebidas previamente refrigerados. Así se mantienen fríos y continuarán enfriándose mientras la nevera esté conectada.

Calentar
La nevera está pensada para mantener alimentos calientes, no para calentar alimentos fríos. Sin embargo esto se puede conseguir si se deja transcurrir el tiempo suficiente. Una vez apagada la nevera, los alimentos se mantienen calientes durante varias horas, aunque debe procurar mantener la tapa el máximo tiempo cerrada.

I

Condizioni d'impiego

Il Vostro box frigorifero può sia raffreddare che riscaldare. L'impostazione viene effettuata attraverso un selettore (1).

Funzionamento in raffreddamento
Questo box offre un rendimento ottimale se riempito con alimentari e bevande preventivamente raffreddati. Essi rimangono freschi e si raffreddano ulteriormente fintanto che il box rimane acceso.

Funzionamento in riscaldamento
Questo box è predisposto per mantenere caldi i cibi e non per riscaldare quelli freddi. Tuttavia, se gliene date tempo, può provvedere anche a quest'ultima funzione. Se il coperchio è chiuso bene, i cibi rimangono caldi per alcune ore anche dopo averlo spento.

DK

Driftsforhold

Deres køleboks kan køle eller varme. Omskiftning mellem køle og varme foretages med en skydekontakt (1).

Køle
Den bedste effekt opnås, når De fylder Deres køleboks med mad- og drikkevarer, der allerede er nedkølet. Disse forbliver da kolde og køles sågar endnu længere ned, sålænge De har boksen tilsluttet.

Varme
Boksen er beregnet til at holde varme retter varme, og ikke til opvarmning af kolde retter. De kan naturligvis også opvarme kolde retter, såfremt De har den nødvendige tid til rådighed. Varme retter forbliver, også efter boksen er afbrudt, varme, når dækslet er tæt tillukket.

N

Bruksområder

Kjøleboksen kan både varme og kjøle. Omkobling fra kjøling til varming skjer ved hjelp av skyvebryteren (1).

Kjøling
Du oppnår best virkning hvis du fyller kjøleboksen med mat- og drikkevarer som er nedkjølt på forhånd. De forblir da kjølige og nedkjøles enda mer så lenge apparatet er slått på.

Varming
Boksen er beregnet til å holde varme matvarer varme og ikke til å oppvarme kalde matvarer. Naturligvis vil den også varme opp kalde matvarer, men det tar lang tid. Varme matvarer forblir varme i flere timer etter at apparatet er slått av, forutsatt at lokket er tett lukket.

S

Användningsområden

Din kylbox kan både värma och kyla. Omkoppling sker med omkopplaren (1).

Kyldrift
Den bästa effekten uppnås om boxen fylls med varor som redan är nedkylda när de läggs ned. Varorna kyls ner och håller sig kylda så länge boxen är inkopplad.

Värmedrift
Boxen är avsedd för att hålla värmen på redan uppvärmda varor, inte för att värma upp kalla varor. Du kan naturligtvis även värma upp kalla varor, men det tar lång tid. Varma matvaror håller sig varma i minst en timma även sedan boxen har stängts av under förutsättning att locket hålls stängt.

FIN

Toiminnot

Laukkunne voi sekä jäähdyttää että lämmittää. Toiminnon valinta tapahtuu kytkimellä (1).

Jäähdytys
Laukku toimii parhaiten, kun se täytetään jo jäähdytetyillä ruokatavaroilla. Ne pysyvät kylminä ja jopa jäähtyvät jonkin verran lisää.

Lämmitys
Laukku on suunniteltu pitämään lämmin ruoka lämpimänä, ja se kykenee lämmittämään kylmää ruokaa vain hitaasti. Eristetyn rakenteen ansiosta lämmin ruoka pysyy lämpimänä useita tunteja myös virran katkaisun jälkeen.

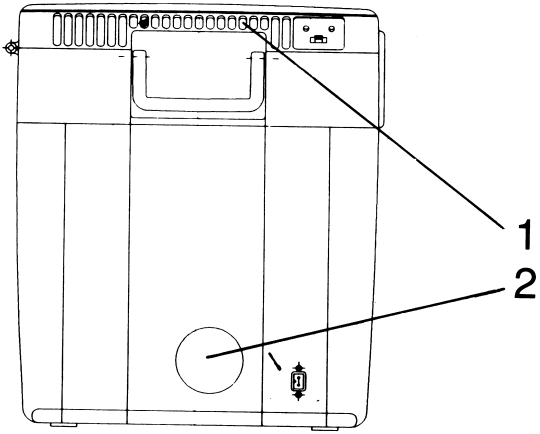

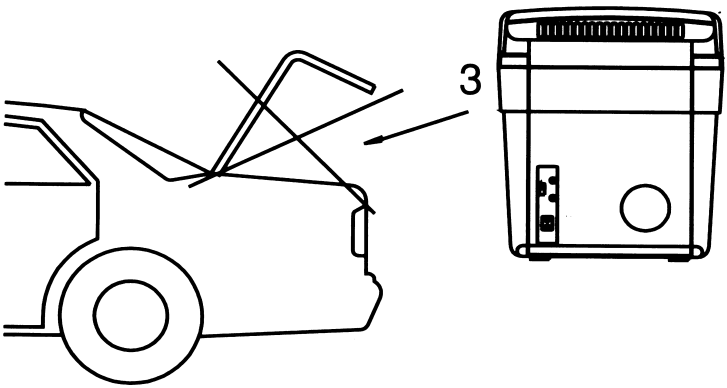

D

Belüftung

Wie jeder Kühlschrank muß Ihre Kühlbox einwandfrei belüftet sein, damit die entzogene Wärme abgeführt werden kann, andernfalls ist eine ordnungsgemäße Funktion nicht gewährleistet. Um diesem Problem aus dem Weg zu gehen, sollten Sie ihre Kühlbox vor direktem Sonnenlicht schützen, niemals den Luftstrom behindern (1 + 2) und das Gerät nie in einem abgeschlossenen Raum ohne Frischluftzufuhr betreiben (3).

NL

Beluchting

Zoals elke koelbox moet ook uw koelbox onbelemmert belucht kunnen worden, zodat de onttrokken warmte afgevoerd kan worden, anders is een goed functioneren niet gewaarborgd. Om dit probleem uit de weg te gaan, moet u uw koelbox tegen direkt zonlicht beschermen, nooit de luchtstroom hinderen (1 + 2) en het toestel nooit in een afgesloten ruimte zonder frisseluchttoevoer gebruiken (3).

GB

Ventilation

As is the case with every fridge, your cooling box must be very well ventilated so that the heat which is withdrawn may also be carried off, otherwise it is not possible for the equipment to function properly. In order to avoid this problem you should protect your cooling box from direct sunlight, never interfere with the current of air (1 + 2) and never use the appliance in a closed room without an air exchanger (3).

F

Ventilation

Comme tout réfrigérateur, il est nécessaire d'assurer une bonne ventilation de votre coffre frigorifique afin de permettre l'évacuation de la chaleur enlevée; dans le cas contraire, un fonctionnement parfait de l'appareil ne peut être garanti. Pour éviter ce genre de problèmes, veiller à ne pas exposer votre coffre réfrigérant directement au soleil, ne jamais empêcher la circulation de l'air (1 + 2), et ne jamais faire fonctionner l'appareil dans un espace fermé sans circulation d'air frais (3).

E

Ventilación

Su nevera al igual que todos los refrigeradores, debe de estar bien ventilada, para que pueda disipar todo el calor que produce; de otra forma no se puede garantizar un buen funcionamiento. Para evitar este problema, procure no expo-ner directamente la nevera al sol, nunca tape la ventilación (1 + 2) y no la ponga en un sitio cerrado sin entrada de aire fresco (3).

I

Ventilazione

Come ogni frigorifero, anche il Vostro box ha bisogno di una perfetta ventilazione in grado di allontanare il calore asportato; in caso contrario non è garantito il perfetto funzionamento dell'apparecchio. Per prevenire un inconveniente di questo genere, è bene quindi non tenere il box frigorifero esposto al sole; non ostacolarne mai la libera circolazione dell'aria (1 + 2); non impiegarlo mai in ambienti chiusi che non offrano la possibilità di ricambrio dell'aria (3).

DK

Ventilation

Som ethvert køleskab skal Deres køleboks have uhindret ventilation, således at den udtrukne varme kan føres bort, idet en tilstrækkelig effekt ellers ikke kan ydes. Til imødegåelse af dette problem, bør De beskytte boksen mod direkte sollys, aldrig spærre for luftstrømmen (1 + 2) og aldrig anvende boksen i lukkede rum uden friskluftilførsel (3).

N

Ventilasjon

På samme måte som alle kjøleskap må kjøleboksen være ordentlig ventilert, slik at varmen som forsvinner kan føres bort. Hvis ikke, er det ingen garanti for at apparatet fungerar som det skal. For å unngå at dette problemet oppstår bør du beskytte kjøleboksen mot direkte sollys, aldri blokkere luftstrømmen (1 + 2) og aldri bruke apparatet i et lukket rom uten tilførsel av frisk luft (3).

S

Ventilation

Precis som alla kylskåp måste även din kylbox vara ordentligt ventilerad, så att värmen som avges från de produkter som kyls ned kan ventileras bort. Annars kan inte utrustningen fungera ordentligt. För att undvika att detta problemet uppstår bör Du skydda boxen mot direkt solsken, se till att ventilationen alltid har fritt in och utlopp (1 + 2) och aldrig placera boxen i små tillslutna rum utan friskluft-stillförsel (3).

FIN

Ilmanvaihto

Kylmälaukun, kuten kaikkien jääkaappien, on saatava riittävä ilmanvaihto, jotta lämpö voi siirtyä pois. Muuten koneisto ei voi toimia riittävällä teholla. Älkää siis pitäkö laukkuanne suorassa auringonpaisteessa alkääkä koskaan tukkiko ilman kulkureittiä (1 + 2). Laukkua ei myöskään saa käyttää suljetussa tuulettamattomassa tilassa (3).

D

Wartung und Pflege

Zum Reinigen der Kühlbox bitte auf keinen Fall aggressive Reiniger oder Lösungsmittel verwenden. Am besten lässt sich die Box mit einem feuchten Tuch reinigen, eventuell auch mit etwas Geschirrspülmittel. Wird die Box längere Zeit nicht benutzt, sollte sie vorher getrocknet werden. Wichtig ist auch eine ausreichende Belüftung, da sich sonst Pilze bilden. Während einer längeren Benutzungspause sollte daher der Deckel geöffnet sein.

Gewährleistung/ Reparatur

Es gelten unsere allgemeinen Garantiebedingungen für Kühlgeräte. Zur Reparatur- bzw. Garantiebearbeitung werden folgende Unterlagen benötigt:
1. Kopie der Rechnung mit Kaufdatum
2. Reklamationsgrund/Fehlerbeschreibung

(Bitte nur Elektrokühldeckel einsenden!)

NL

Onderhoud

Voor de reiniging van de koelbox mag u in geen geval aggressieve reinigings- of oplossingsmiddelen gebruiken. Het beste reinigt u de koelbox met een vochtige doek, eventueel met wat afwasmiddel. Wordt de box langere tijd niet gebruikt, moet u deze eerst drogen. Belangrijk is ook een toereikende beluchting, omdat zich anders schimmels vormen. Tijdens een langere periode van stilstand moet daarom het deksel geopend zijn.

Garantie/Reparatie

Hier zijn onze algemene garantievoorwaarden voor koeltoestellen van toepassing. Voor reparatie c.q. werkzaamheden onder garantie, zijn de volgende documenten noodzakelijk:
1. Een kopie van de aankoopnota met de aankoopdatum
2. Reden van garantie/omschrijving van de klacht

(Gelieve alleen de electrokoeldeksel retour te zenden!)

GB

Maintenance and care

When cleaning the cooling box please refrain from using a harsh cleaning agent or solvent. The best way to clean the box is with a damp cloth, possibly also using some washing up liquid. If the box is not going to be used for a lenghty period of time it should be dried beforehand. It is also important for it to be ventilated well so as to avoid any period when the box is not in use.

Warranty/Repair

Repair or replacement are granted in line with our General Guarantee Conditions for cooling appliances. The following information is needed for the guarantee procedure or repair works:
1. Copy of invoice with date of purchase
2. Reason for complaint/fault description

(Please do only send the electric lid!)

F

Entretien et soin

Pour nettoyer le coffre, ne jamais utiliser de produit nettoyant agressif ou de solvant. Le mieux est de le nettoyer avec un chiffon humide en y ajoutant éventuellement quelques gouttes de produit pour la vaisselle. Si le coffre reste assez longtemps inutilisé, veiller à bien le sécher auparavant. Il est également important d'assurer une bonne aération, pour éviter la moisissure. Il est donc recommandé de laisser le couvercle ouvert lorsque l'appareil reste longtemps inutilisé.

Garantie/Réparation

Nos conditions de garantie générales pour les groupes frigorifiques sont valables. Pour la réparation résp. le traitement nous avons besoin des informations suivantes:
1. Copie de la facture avec la date d'achat
2. Raison de la réclamation/ déscription de l'erreur.

(N'envoyez que le couvercle électrique s'il vous plaît!)

E

Mantenimiento y cuidado

Para la limpiar la nevera no emplee, de ninguna manera, detergentes o disolventes agresivos. Lo mejor es usar un trapo mojado con un poco de detergente limpia vajillas. En caso de no usar la nevera durante mucho tiempo, es conveniente dejarla bien seca con la tapa abierta para evitar la formación de moho.

Garantía/Reparación

La reparación o el cambio están ga-rantizados según nuestras Condiciones Generales de Garantía para los equipos de frío. Para proceder a la reparación en garantía es necesaria la siguiente información:
1. Copia de la factura con la fecha de compra
2. Razón de la demanda/ descripción de la avería

(Por favor envien sólo la tapa eléctrica.)

I

Manutenzione e cura

Per la pulizia del Vostro box frigorifero non impiegare mai detersivi corrosivi o solventi.
Per una facile ed efficace pulizia impiegare un panno umido, utilizzando eventualmente un po'di detersivo liquido per stoviglie. In previsione di un lungo periodo di inattività, asciugarlo bene. E' importante anche assicurarne una buona aerazione al fine di evitare la possibile formazione di muffa.
In caso di lunghi periodi di inattività è bene quindi lasciare il box aperto.

Garanzia/Manutenzione

La riparazione o la sostituzione sono in linea con le Condizioni Generali di Garanzia.
Si prega di fornire sempre le seguenti informazioni in caso di garanzia o riparazione:
1. Copia della fattura o scontrino fiscale con la data di acquisto.
2. Motivo della lamentela/ Descrizione del guasto.

(Per favore inviare solo il coperchio elettrico!)

DK

Vedligeholdelse

Til rengøring af boksen må under ingen omstændigheder anvendes stærke rengørings- eller opløsningsmidler. Boksen rengøres bedst med en fugtig klud, evt. påført lidt opvaskemiddel. Skal boksen ikke anvendes i længere tid, bør den udtørres i forvejen. De skal endvidere sørge for tilstrækkelig udluftning, da der i modsat fald vil danne sig mug. Under en sådan længere anvendelsespause bør låget derfor være åbent.

Garanti/Reparation

Der gælder vore almindelige garantibestemmelser for køleaggregater. For reparation hhv. garantibehandling er følgende bilag nødvendige:
1. Kopi af købsfaktura med dato
2. Reklamationsårsag/ fejlbeskrivelse

(Indsend venligst kun elektrodækslet!)

N

Vedlikehold

Bruk aldri aggressive rengjørings- eller løsningsmidler til rengjøring av kjøleboksen. Det beste er å rengjøre boksen med en fuktig klut, eventuelt også med litt oppvaskmiddel. Hvis boksen ikke skal brukes i lengre tid, skal den tørres godt på forhånd. Tilstrekkelig ventilasjon er også viktig, hvis ikke, kan det danne seg sopp. Lokket skal derfor være åpent hvis boksen ikke brukes i lengre tid.

Garanti/Reparasjoner

Det gjelder våre generelle garantivilkår for kjøleapparater. For reparasjons-, hhv. garantibearbeidning trenger vi følgende bilag:
1. Kopi av fakturaen med kjøpsdato
2. Reklamasjonsgrunn/beskrivelse av feilen.

(Vennligst send bara inn det elektriske kjølelokket!)

S

Skötsel

Boxen rengöres lämpligast med en fuktig trasa och vanligt handdiskmedel. Aggressivt rengöringsmedel eller lösningsmedel får absolut inte användas. Var noga med att torka ur boxen om den inte skall användas under en tid, och se till att den är ren och torr invändigt. Lämna gärna en springa öppen så att den ventileras ur ordentligt så undviker du dålig lukt.

Garanti/Reparation

Våra allmänna garantibestämmelser gäller för den här boxen. För reparation under garanti måste följande underlag bifogas:
1. Kopia på kvitto eller faktura som visar när och var boxen är köpt.
2. Tydlig beskrivning av felets art.

(Kontakta oss innan ni skickar in aggregatet för eventuell reparation.)

FIN

Hoito ja huolto

Laukun puhdistuksessa on käytettävä vain kosteata liinaa ja mietoa pesuainetta. Vahvojen tai hankaavien pesuaineiden ja -välineiden käyttö vahingoittaa laukun pintoja. Mikäli laukku on käyttämättä pitemmän ajan, kuivatkaa se käyttöön otettaessa. On suositeltavaa pitää kansi raollaan säilytyksen ajan.

Takuu/Korjaukset

Takuu ja/tai vaihto hoidetaan takuuehtojen mukaisesti. Molemmissa tapauksissa tarvitaan seuraavat tiedot:
1. Kopio ostokuitista päiväyksineen
2. Vikaselostus

(Lähettäkää vain koneikko!)

D

Fehlersuche

Problem 1:
Ihre Box funktioniert nicht, und das Lüfterrad dreht sich nicht. Den Stecker sofort aus der Steckdose ziehen und folgende Prüfungen vornehmen:

1. Fassung des Zigarettenanzünders:
Diese Fassung kann bei starkem Gebrauch durch verbrannten Tabak verschmutzt sein. Das hat einen schlechten elektrischen Kontakt zur Folge. Mit einer nichtmetallischen Bürste und einem Lösungsmittel reinigen, so dass der mittlere Kontaktstift sauber aussieht. Wenn Ihr Kühlboxstecker in der Zigarettenanzünderfassung sehr warm wird, muss entweder die Fassung gereinigt werden oder der Stecker ist möglicherweise nicht richtig zusammengebaut.

2. Wagensicherung:
Dem Zigarettenanzünder Ihres Fahrzeuges ist eine Sicherung (üblicherweise 15 A) vorgeschaltet. Sehen Sie nach, ob die Sicherung nicht vielleicht durchgebrannt ist. In den meisten Fahrzeugen muss der Zündschalter eingeschaltet sein, damit der Zigarettenanzünder Spannung hat.

NL

Trouble shooting

Probleem 1:
Uw box functioneert niet en het ventilatortje draait niet.
De stekker meteen uit het stopcontact nemen en de volgende tests uitvoeren:

1. Fitting van de sigarettenaansteker:
deze fitting kan bij intensief gebruik door verbrandde tabak vervuild zijn. Dit heeft een slecht electrisch kontakt tot gevolg.
Met een nonferro borstel en een oplosingsmiddel reinigen, zodat de middelste kontaktstift zuiver is.
Indien uw koelboxstekker in de sigarettenaanstekerfitting zeer warm wordt, moet ofwel de fitting gereinigd worden, of de stekker is mogelijkerwijze niet correct geproduceerd.

2. Autozekering:
Uw sigarettenaansteker heeft ergens in de auto een zekering (normalerwijze 15 A) voorgeschakeld. Kijkt u na, of de zekering niet is doorgebrand. In de meeste voertuigen moet het contact ingeschakeld zijn, zodat de sigarettenaansteker spanning krijgt.

GB

Troubleshooting

Problem 1:
Your box does not function, and the fan wheel does not turn
Remove the plug immediately from the socket and check the following:

1. Cigarette lighter mounting:
This mounting, if it is used very frequently, may become a little clogged with burnt tobacco. This means a bad electrical contact. Clean it using a non-metal brush and a solvent so that the middle contact pin looks clean. If the cooling box plug gets very warm in the cigarette lighter mounting then either the mounting must be cleaned or the plug may not have been assembled correctly.

2. Car fuse:
Your cigarette lighter has a fuse (normally 15 A) superposed somewhere in the car. Check whether the fuse has perhaps burnt through. In most vehicles the
ignition switch must be switched on so that the cigarette lighter carries current.

F

Dépannage

Problème 1:
Votre coffre réfrigérant ne fonctionne pas, et l'ailette d'aération ne tourne pas.
Retirer aussitôt la prise et effectuer les vérifications suivantes:

1. Prise de l'allume-cigares:
En cas d'utilisation fréquente de cette prise, elle risque d'être encrassée par du tabac brûlé. Cela entraîne un mauvais contact électrique. la nettoyer avec une brosse non métallique et un solvant de manière à ce que la fiche de contact soit de nouveau propre. Si la prise de votre coffre chauffe anormalement dans la prise de l'allume-cigare, il est nécessaire de nettoyer la prise ou la prise n'est pas montée correctement.

2. Fusible de la voiture:
Votre allume-cigare a déclenché un fusible quelque part dans la voiture (en général 15 A). Vérifier si le fusible a sauté. Dans la plupart des véhicules, il faut mettre le contact pour que l'allume-cigare soit sous tension.

E

Localización de posibles averías

Problema 1:
Su nevera no funciona, y el ventilador no se mueve.
Desconecte inmediatamente la nevera y haga las siguientes comprobaciones:

1. El encendedor del cigarillo:
Puede estar sucio por restos de tabaco quemado, lo que significa mal contacto. Conviene limpiarlo con un cepillo no metálico y con disolvente hasta que la clavija de contacto central esté limpia. Cuando la clavija de enchufe de la nevera se caliente mucho compruebe que esté bien conectada y al mismo tiempo que esté limpio el encendedor como hemos dicho anteriormente.

2. Fusible del coche:
En el portafusibles del coche hay uno para el encendedor de cigarrillos (normalmente de 15 A). Mire si éste está fundido. En la mayoría de los vehículos es necesario poner el contacto para tener corriente en el encendedor.

I

Ricerca di anomalie

Problema 1:
Il Vostro box frigorifero non funziona.
Staccare immediatamente la spina dalla presa ed effettuare le segueti verifiche:

1. Presa dell'accendisigari:
Questa presa, in seguito ad impiego prolungato, potrebbe risultare sporca da resti di tabacco bruciato, con conseguente cattivo contatto elettrico. Pulire quindi con uno spazzolino non metallico e del solvente fino a far risultare pulita la spinetta centrale di contatto. Il surriscaldamento della spina nella presa dell'accendeisigari, può essere indice di sporcizia nella presa o di errato montaggio della spina.

2. Fusibile dell'autovettura:
L'accendisigari della Vostra autovettura è collegato ad un fusibile (normalmente da 15 A).
Controllate che non sia bruciato. Nella maggior parte degli autoveicoli deve inoltre essere acceso il quadro perche funzioni l'accendisigari.

DK

Fejlsøgning

Problem 1:
Deres boks fungerer ikkeog ventilatoren drejer ikke rundt.
Træk omgående stikket ud og foretag følgende test:

1. Cigartænderens fatning:
Denne fatning kan være tilsmudset ved hyppig anvendelse som cigartænder. Dette har en dårlig elektrisk kontakt til følge.
Rengøres med en ikke-metallisk børste og et rensemiddel, så det midterste kontaktpunkt ser rent ud.
Hvis stikket til køleboksen bliver meget varmt i cigartænderfatningen, må enten fatningen rengøres, eller stikket er muligvis ikke korrekt sammenbygget.

2. Bilens sikring:
Deres cigartænder har et sted i bilen en sikring indbygget (normalt 15 A). Se efter om denne sikring ikke evt. er smeltet. I de fleste køretøjer er der kun strøm til cigartænderen, når tændingen er slået til.

N

Feilsøking

Problem 1:
Boksen fungerer ikke og ventilatorhjulet går ikke rundt.
Trekk straks støpslet ut av kontakten og kontroller følgende:

1. Sigarett-tennerens fatning
Denne fatningen kan ved hyppig bruk være tilgriset med brent tobakk. Dette fører til dårlig elektrisk kontakt. Gjør den ren med en ikke-metallisk børste og et løsningsmiddel, slik at kontaktstiften i midten er ren. Hvis kjøleboksens støpsel blir svært varmt inne i sigarett-tennerens fatning, må enten fatningen rengjøres, eller støpslet er muligens ikke riktig montert.

2. Sikring i bilen
Det er mulig at sigarett-tenneren har en sikring (normalt 15 A), innsatt et eller annet sted i bilen. Se etter om sikringen eventuelt er sprunget. I de fleste biler må tenningen være slått på for at sigarett-tenneren skal ha spenning.

S

Felsökning

Problem 1:
Boxen fungerar inte, d.v.s. fläktvingen snurrar inte.
Drag ur kontakten och prova följande:

1. Kontrollera om det är kontakt i cigarettändaruttaget
Kontaktytan kan vara starkt nedsmutsad av förbrända tobaksrester med dålig elektrisk kontakt som följd. Rengör med en icke strömförande borste och lösningmedel tills ytorna blir rena och fria från beläggningar.
Om cigarettändarkontakten blir onormalt varm kan det bero på dålig kontakt eller möjligtvis att det är något fel inne i kontakten.

2. Kontrollera att bilens egen säkring för cigarettändaruttaget är hel
Titta i bilens instruktionsbok för att ta reda på var den sitter, och kontrollera att den är hel. På de flesta bilar måste startnyckeln vara tillslagen för att cigarettändaruttaget skall få spänning.

FIN

Vianetsintä

Vika 1:
Laukku ei toimi, ts. tuuletin ei pyöri.
Irroittakaa liitäntäjohto koskettimesta ja tarkistakaa:

1. Savukkeensytytinkosketin
Mikäli kosketinta käytetään paljon, siihen voi jäädä palanutta tupakantuhkaa, jolloin sähköinen kosketus on huono. Puhdistakaa se ei-metallisella harjalla.
Jos liitäntäjohdon kosketin on kuuma, tarkistakaa että kosketin on oikein asennettu, ja että kaikki kosketuspinnat ovat puhtaat.

2. Auton sulake:
Savukkeensytyttimellä on oma sulake (norm. 15 A), joka on auton sulakerasiassa. Tarkistakaa, että sulake on ehjä. Useimmissa autoissa sytytysvirran on oltava kytkettynä, jotta savukkeensytyttimessä olisi virtaa.

D

Fehlersuche (Forts.)

Problem 2:
Ihre Box kühlt nicht zufriedenstellend, und das Lüfterrad dreht sich nicht.
Der Lüftermotor ist voraussichtlich defekt.
Die Reparatur kann nur von einem zugelassenen Kundendienstbetrieb durchgeführt werden.

Problem 3:
Ihre Box kühlt nicht, aber das Lüfterrad dreht sich.
Das Peltierelement ist voraussichtlich defekt.
Die Reparatur kann nur von einem zugelassenen Kundendienstbetrieb durchgeführt werden.

NL

Trouble shooting

Probleem 2:
Uw koelbox koelt niet tot volle tevredenheid, en de koelvin draait niet.
Het beluchtingsmotortje is waarschijnlijk defekt.
De reparatie kan alleen worden uitgevoerd door en expert.

Probleem 3:
Uw koelbox koelt niet, maar de koelvin draait wel.
Waarschijnlijk is het Peltierelement defekt.
De reparatie kan alleen worden uitgevoerd door en expert.

GB

Troubleshooting (cont.)

Problem 2:
Your box does not cool adequately, and the fan wheel does not turn. The fan motor is probably defective.
Only an authorized service workshop may carry out repairs.

Problem 3:
Your box does not cool, but the fan wheel turns.
The Peltier unit is probably defective.
Only an authorized service workshop may carry out repairs.

F

Dépannage (suite.)

Problème 2:
Votre coffre ne refroidit pas suffisamment et la roue de ventilateur ne tourne pas.
Le moteur du ventilateur est probablement défectueux.
Seul un service après-vente agréé est en mesure d'effectuer la réparation.

Problème 3:
Votre coffre ne refroidit pas mais la roue de ventilateur tourne.
L'élément Peltier est probablement défectueux.
Seul un service après-vente agréé est en mesure d'effectuer la réparation.

E

Localización de posibles averías (cont.)

Problema 2:
Su nevera no refrigera suficientemente y el ventilador no se mueve.
El motor del ventilador tiene, posiblemente, un defecto.
La reparación sólo puede ser efectuada por un servicio autorizado y aprobado.

Problema 3:
Su nevera no refrigera, pero el ventilador se mueve.
El elemento Peltier tiene, posiblemente, un defecto.
La reparación sólo puede ser efectuada por un servicio autorizado y aprobado.

I

Ricerca di anomalie

Problema 2:
Il box non raffreda bene e la girante del ventilatore non funziona.
Probabilmente il motore del ventilatore è rotto.
La riparazione può essere effettuata solo presso uno dei punti di assistenza autorizzati.

Problema 3:
Il box non raffredda, ma la girante funziona.
Probabilmente l'elemento Peltier è difettoso.
La riparazione può essere effettuata solo presso uno dei punti di assistenza autorizzati.

DK

Fejlsøgning

Problem 2:

Deres boks køler ikke tilfredsstillende, og ventilatoren drejer ikke rundt.
Blæsermotoren er sansynligvis defekt.
Reparationen kan kun foretages hos et autoriseret værksted eller hos os.

Problem 3:
Deres boks køler ikke, men ventilatoren drejer rundt.
Peltierelementet er sansynligvis defekt.
Reparationen kan kun foretages hos et autoriseret værksted eller hos os.

N

Feilsøking (forts.)

Problem 2:
Boksen kjøler ikke som den skal og ventilatorhjulet dreier ikke rundt.
Sannsynligvis er ventilatormotoren defekt.
Reparasjonen kan bare utføres av autorisert serviceverksted.

Problem 3:
Boksen kjøler ikke, men ventilatorhjulet dreier rundt.
Sannsynligvis er peltier-elementet defekt.
Reparasjonen kan bare utføres av autorisert serviceverksted.

S

Felsökning (forts.)

Problem 2:
Boxen kyler inte tillfredställande och fläktvingen rör sig inte.
Fläktmotorn är antagligen defekt.
Reparationen kan endast utföras av en specialist. Kontakta oss för ytterligare informationer.

Problem 3:
Boxen kyler inte men fläktvingen rör sig som den skall.
Peltierelementet är antagligen defekt.
Reparationen kan endast utföras av en specialist. Kontakta oss för ytterligare informationer.

FIN

Vianetsintä (jatkuu)

Vika 2:
Laukku ei kylmene kunnolla ja tuuletin ei pyöri.
Tuuletinmoottori on todennäköisesti viallinen.
Laukku on toimitettava valtuutettuun huoltoon korjausta varten.

Vika 3:
Laukku ei kylmene, vaikka tuuletinmoottori pyörii.
Peltier-elementti on todennäköisesti vioittunut.
Laukku on toimitettava valtuutettuun huoltoon korjausta varten.

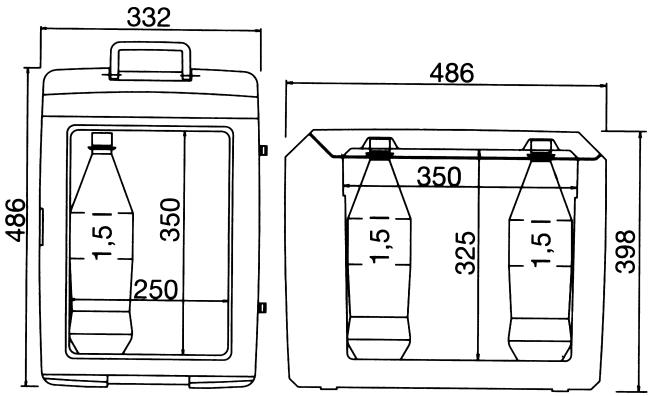

D

Technische Daten

CX28 12 V

Anwendungsbereich: 12 V

Leistungsaufnahme:
ca. 4 A/48 W

Inhalt: 28 Liter

Gewicht: 7,2 kg

Kühlleistung: ca. 20° C
unter Umgebungstemperatur,
Festpunktthermostat +5° C

Heizleistung:
65° C (Festpunktthermostat)

Ausführung:
Umschalter für Kühlen/Heizen

Isolierung: Polyurethan-
Vollausschäumung

Aggregat:
thermoelektrische Elemente

CX28 12/24 V

Anwendungsbereich: 12/24 V

Leistungsaufnahme (24 V):

ca. 2,3 A/55 W

Ausführung: automatische
Umschaltung 12 ↔ 24 V

Sonstige Daten wie oben.

NL

Technische gegevens

CX28 12 V

Toepassingen: 12 V

Opgenomen vermogen:
ca. 4 A/48 W

Inhoud: 28 liter

Gewicht: 7,2 kg

Koelprestatie: ca. 20° C
onder omgevingstemperatuur,
vastgestelde thermostaat +5° C

Warmte opbrengt:
65° C (vastgestelde thermostaat)

Uitvoering: schakelaar
voor koelen/verwarmen

Isolering:
polyurethaan volgeschuim

Aggregaat:
thermoelektrische elemente

CX28 12/24 V

Tœpassingen: 12/24 V

Opgenomen vermogen (24 V):

ca. 2,3 A/55 W

Uitvoering:
autom. omschakeling 12 ↔ 24 V

Overige gegevens als boven.

GB

Technical data

CX28 12 V

Application: 12 V

Power input: approx. 4 A/48 W

Capacity: 28 litres

Weight: 7.2 kg

Cooling capacity: approx. 20° C below ambient temperature, set-point thermostat +5° C

Heating capacity:
65 °C (set-point thermostat)

Construction:
change-over for cooling/heating

Insulation:
solid polyurethane foam

Cooling unit:
thermoelectric elements

CX28 12/24 V

Application: 12/24 V

Power input (24 V):
approx. 2.3 A/55 W

Construction: automatic change-over 12 ↔ 24 V

Other data as above.

F

Caractéristiques techn.

CX28 12 V

Domaine d'application: 12 V

Puissance absorbée:
env. 4 A/48 W

Capacité: 28 litres

Poids: 7,2 kg

Capacité de refroidissement:
env. 20° C sous la température ambiante, thermostat de fixation +5° C

Capacité de chauffage:
65° C (thermostat de fixation)

Exécution:
interrupteur pour refroidir/chauffer

Isolation:
mousse de polyuréthane

Groupe frigorifique:
éléments thermoélectriques

CX28 12/24 V

Domaine d'application: 12/24 V

Puissance absorbée (24 V):
env. 2,3 A/55 W

Exécution: interrupteur automatique 12 ↔ 24 V

Autres caractéristiques comme ci-dessus.

E

Características técnicas

CX28 12 V

Aplicación: 12 voltios

Energía absorbida:
aprox. 4 A/48 W

Capacidad: 28 litros

Peso: 7,2 kg

Capacidad de refrigeración:
aprox. 20° C por debajo de la temp. amb., termostasto de ajuste fijo +5° C

Capacidad de calentamiento:
65° C (termostato de ajuste fijo)

Construcción: conmutación para refrigerar/calentar

Aislamiento:
espuma compacta de poliuretano

Grupo frigorífico:
elementos termoeléctricos

CX28 12/24 V

Aplicación: 12/24 voltios

Energía absorbida (24 V):
aprox. 2,3 A/55 W

Construcción: conmutación automática 12 ↔ 24 V

Resto de características iguales a las arriba indicadas.

I

Specifiche tecniche

CX28 12 V

Alimentazione: 12 V

Potenza assorbita: ca. 4 A/48 W

Capacità: 28 litri

Peso: 7,2 kg

Capacità di raffredd.:
ca. 20° C al di sotto della temp. amb., temperatura fissa +5° C

Capacità di riscaldamento:
65° C (temperatura fissa)

Funzionamento: commutazione manuale per caldo/freddo

Isolamento:
schiuma poliuretanica

Gruppo refrigerante:
ad elementi termoelettrici

CX28 12/24 V

Alimentazione: 12/24 V

Potenza assorbita (24 V):
ca. 2,3 A/55 W

Funzionamento: commutazione autom. 12 ↔ 24 V

Altri dati come sopra.

DK

Tekniske data

CX28 12 V

Anvendelsesområde: 12 V

Effektbehov: ca. 4 A/48 W

Indhold: 28 L

Vægt: 7,2 kg **Kølekapacitet:**
ca. 20° C under udenomstemperaturen, fastpunkt-termostat +5° C

Varmekapacitet:
65° C (fastpunkt termostat)

Udførelse:
omskifter for køle/varme

Isolering: PU, fuldskummet

Aggregat:
termoelektrisk element

CX28 12/24 V

Anvendelsesområde: 12/24 V

Effektbehov (24 V):
ca. 2,3 A/55 W

Udførelse: automatisk omskifter 12 ↔ 24 V

Øvrige data som ovenfor.

N

Tekniske data

CX28 12 V

Bruksområde: 12 V

Inngangseffekt: ca. 4 A/48 W

Innhold: 28 liter

Vekt: 7,2 kg

Kjøleeffekt: ca. 20° C under omgivelsestemperatur, fastpunkt-termostat +5° C

Varmeeffekt:
65° C (fastpunkt-termostat)

Utførelse:
Omkobler for kjøling/varming

Isolering: polyuretan-skumplast

Aggregat:
Termoelektriske elementer

CX28 12/24 V

Bruksområde: 12/24 V

Inngangseffekt (24 V):
ca. 2,3 A/55 W

Utførelse:
automatisk omkobling 12 ↔ 24 V

Øvrige data som ovenfor.

S

Tekniska data

CX28 12 V

Användningsområde: 12 V

Effektbehov: ca. 4 A/48 W

Volym: 28 liter

Vikt: 7,2 kg

Kylförmåga: ca. 20° C under omgivningstemperaturen, fast termostat +5° C

Maximal värmenivå:
65° C (fast termostat)

Utförande: Omkopplingsknapp för Kyla/Värme

Isolering: Polyuretanskum

Aggregat:
termoelektrisk peltiersystem

CX28 12/24 V

Användningsområde: 12/24 V

Effektbehov (24 V):
ca. 2,3 A/55 W

Utförande: autom. omkoppling 12 ↔ 24 Volt

Övriga data som ovan.

FIN

Tekniset tiedot

CX28 12 V

Mallit: 12 V

Tehonkulutus: n. 4 A/48 W

Tilavuus: 28 L

Paino: 7,2 kg

Jäähdytyskyky:
n. 20° C alle ympäristölämpötilan, ylärajatermostaatti +5° C

Lämmityskyky:
65° C (ylärajatermostaatti)

Toiminta: lämmitys/jäähdytys kytkimellä automaattinen

Eristys: vaahdotettu PU

Jäähdytysmenetelmä:
termosähköiset elementit

CX28 12/24 V

Mallit: 12/24 V

Tehonkulutus (24 V):
n. 2,3 A/55 W

Toiminta: kytkimellä automaattinen 12 ↔ 24 V valinta

Muut tekniset tiedot kuten yllä.

GERMANY
Dometic WAECO International GmbH
Hollefeldstraße 63 · D-48282 Emsdetten
☏ +49 (0) 2572 879-195 · 🖷 +49 (0) 2572 879-322
Mail: info@dometic-waeco.de

dometic.com

DOMETIC

AUSTRALIA
Dometic Australia Pty. Ltd.
1 John Duncan Court
Varsity Lakes QLD 4227
☏ 1800 212121
🖷 +61 7 55076001
Mail: sales@dometic.com.au

AUSTRIA
Dometic Austria GmbH
Neudorferstraße 108
A-2353 Guntramsdorf
☏ +43 2236 908070
🖷 +43 2236 90807060
Mail: info@dometic.at

BENELUX
Dometic Branch Office Belgium
Zincstraat 3
B-1500 Halle
☏ +32 2 3598040
🖷 +32 2 3598050
Mail: info@dometic.be

BRAZIL
Dometic DO Brasil LTDA
Avenida Paulista 1754, conj. 111
SP 01310-920 Sao Paulo
☏ +55 11 3251 3352
🖷 +55 11 3251 3362
Mail: info@dometic.com.br

DENMARK
Dometic Denmark A/S
Nordensvej 15, Taulov
DK-7000 Fredericia
☏ +45 75585966
🖷 +45 75586307
Mail: info@dometic.dk

FINLAND
Dometic Finland OY
Mestarintie 4
FIN-01730 Vantaa
☏ +358 20 7413220
🖷 +358 9 7593700
Mail: info@dometic.fi

FRANCE
Dometic SAS
ZA du Pré de la Dame Jeanne
B.P. 5
F-60128 Plailly
☏ +33 3 44633525
🖷 +33 3 44633518
Mail : vehiculesdeloisirs@dometic.fr

HONG KONG
Dometic Group Asia Pacific
Suites 2207-11 · 22/F · Tower 1
The Gateway · 25 Canton Road,
Tsim Sha Tsui · Kowloon
☏ +852 2 4611386
🖷 +852 2 4665553
Mail: info@waeco.com.hk

HUNGARY
Dometic Zrt. Sales Office
Kerékgyártó u. 5.
H-1147 Budapest
☏ +36 1 468 4400
🖷 +36 1 468 4401
Mail: budapest@dometic.hu

ITALY
Dometic Italy S.r.l.
Via Virgilio, 3
I-47122 Forlì (FC)
☏ +39 0543 754901
🖷 +39 0543 754983
Mail: vendite@dometic.it

JAPAN
Dometic KK
Maekawa-Shibaura, Bldg. 2
2-13-9 Shibaura Minato-ku
Tokyo 108-0023
☏ +81 3 5445 3333
🖷 +81 3 5445 3339
Mail: info@dometic.jp

MEXICO
Dometic Mx, S. de R. L. de C. V.
Circuito Médicos No. 6 Local 1
Colonia Ciudad Satélite
CP 53100 Naucalpan de Juárez
Estado de México
☏ +52 55 5374 4108
🖷 +52 55 5393 4683
Mail: info@dometic.com.mx

NETHERLANDS
Dometic Benelux B.V.
Ecustraat 3
NL-4879 NP Etten-Leur
☏ +31 76 5029000
🖷 +31 76 5029019
Mail: info@dometic.nl

NEW ZEALAND
Dometic New Zealand Ltd.
PO Box 12011
Penrose
Auckland 1642
☏ +64 9 622 1490
🖷 +64 9 622 1573
Mail: customerservices@dometic.co.nz

NORWAY
Dometic Norway AS
Østerøyveien 46
N-3232 Sandefjord
☏ +47 33428450
🖷 +47 33428459
Mail: firmapost@dometic.no

POLAND
Dometic Poland Sp. z o.o.
Ul. Puławska 435A
PL-02-801 Warszawa
☏ +48 22 414 3200
🖷 +48 22 414 3201
Mail: info@dometic.pl

PORTUGAL
Dometic Spain, S.L.
Branch Office em Portugal
Rot. de São Gonçalo nº 1 – Esc. 12
2775-399 Carcavelos
☏ +351 219 244 173
🖷 +351 219 243 206
Mail: info@dometic.pt

RUSSIA
Dometic RUS LLC
Komsomolskaya square 6-1
RU-107140 Moscow
☏ +7 495 780 79 39
🖷 +7 495 916 56 53
Mail: info@dometic.ru

SINGAPORE
Dometic Pte Ltd
18 Boon Lay Way 06–140 Trade Hub 21
Singapore 609966
☏ +65 6795 3177
🖷 +65 6862 6620
Mail: dometic@dometic.com.sg

SLOVAKIA
Dometic Slovakia s.r.o. Sales Office Bratislava
Nádražná 34/A
900 28 Ivánka pri Dunaji
☏/🖷 +421 2 45 529 680
Mail: bratislava@dometic.com

SOUTH AFRICA
Dometic (Pty) Ltd.
Regional Office
South Africa & Sub-Saharan Africa
2 Avalon Road
West Lake View Ext 11
Modderfontein 1645
Johannesburg
☏ +27 11 4504978
🖷 +27 11 4504976
Mail: info@dometic.co.za

SPAIN
Dometic Spain S.L.
Avda. Sierra del Guadarrama, 16
E-28691 Villanueva de la Cañada
Madrid
☏ +34 902 111 042
🖷 +34 900 100 245
Mail: info@dometic.es

SWEDEN
Dometic Scandinavia AB
Gustaf Melins gata 7
S-42131 Västra Frölunda
☏ +46 31 7341100
🖷 +46 31 7341101
Mail: info@dometicgroup.se

SWITZERLAND
Dometic Switzerland AG
Riedackerstrasse 7a
CH-8153 Rümlang
☏ +41 44 8187171
🖷 +41 44 8187191
Mail: info@dometic.ch

UNITED ARAB EMIRATES
Dometic Middle East FZCO
P. O. Box 17860
S-D 6, Jebel Ali Freezone
Dubai
☏ +971 4 883 3858
🖷 +971 4 883 3868
Mail: info@dometic.ae

UNITED KINGDOM
Dometic UK Ltd.
Dometic House, The Brewery
Blandford St. Mary
Dorset DT11 9LS
☏ +44 344 626 0133
🖷 +44 344 626 0143
Mail: customerservices@dometic.co.uk

USA
Dometic RV Division
1120 North Main Street
Elkhart, IN 46515
☏ +1 574-264-2131

4445102213 02/2017