DOMETIC

REFRIGERATION
REFRIGERATORS

RGE 4000

EN **Absorber refrigerator**
Installation and Operating Manual

ES **Nevera con extractor**
Instrucciones de montaje y de uso

IT **Frigorifero ad assorbimento**
Istruzioni di montaggio e d'uso

EL **Ψυγείο υγραερίου/ρεύματος**
Οδηγίες τοποθέτησης και χειρισμού

ENGLISH

Dometic Group is a customer-driven, world-leading provider of leisure products for the RV, automotive, truck and marine markets. We supply the industry and aftermarket with a complete range of air conditioners, refrigerators, awnings, cookers, sanitation systems, lighting, mobile power equipment, comfort and safety solutions, windows, doors and other equipment that make life more comfortable away from home.
Dometic Group supplies a wide range of workshop equipment for service and maintenance of built-in air conditioners. Dometic Group also provides specially designed refrigerators for hotel rooms, offices, wine storage and transport and storage of medical products.
Our products are sold in almost 100 countries and are produced mainly in wholly-owned production facilities around the world.

ESPAÑOL

El Grupo Dometic es una empresa orientada al cliente, líder mundial en el suministro de productos innovadores para caravanas, autocaravanas, automóviles, camiones y la industria náutica. Proveemos a fabricantes y a distribuidores con una completa gama de aires acondicionados, frigoríficos, toldos, cocinas, sistemas sanitarios, iluminación, equipos móviles de abastecimiento energético, soluciones para mayor seguridad y confort, ventanas, puertas y demás equipamiento para hacerle la vida fuera del hogar más cómoda. El Grupo Dometic suministra también equipamiento para talleres para el servicio y mantenimiento de aire acondicionado integrado.
El Grupo Dometic ofrece así mismo frigoríficos específicamente diseñados para habitaciones de hotel y oficinas, para el transporte y conservación de productos médicos así como bodegas para vinos.
Nuestros productos se venden en cerca de 100 países y se producen principalmente en nuestras fábricas ubicadas alrededor del mundo.

ITALIANO

Dometic è un fornitore attento alla clientela, ed è l 'azienda leader a livello mondiale nella fornitura di prodotti per il tempo libero nei mercati dei caravan, motorhome, industria automobilistica, veicoli industriali e imbarcazioni da diporto.
Forniamo sia le industrie di primo impianto sia i canali di accessoristica con una gamma completa di condizionatori d 'aria, frigoriferi, verande, cucine, sanitari, illuminazione, equipaggiamenti elettronici e di potenza mobili, soluzioni per il comfort e la sicurezza, finestre, porte ed altre attrezzature per rendere il tempo libero più confortevole quando ci si trova lontano da casa.
Il Gruppo Dometic fornisce una vasta gamma di equipaggiamento per officine di assistenza e manutenzione di condizionatori.
Il Gruppo Dometic offre anche frigoriferi per usi specifici:per stanze di hotel, uffici, conservazione di prodotti medicali e vini.
I nostri prodotti sono venduti in quasi 100 nazioni e sono prodotti principalmente in fabbriche di nostra proprieta' dislocate in tutto il mondo.

English

Operating Instructions

Absorption–Refrigerator

RGE 4000

Record for future reference:

Model number	.....
Product number	.....
Serial number	.....

e 1

EN

N 1

MBA 11/2012

Table of contents

1.0 General 4
1.1 Introduction 4
1.2 Guide to these operating instructions 4
1.3 Copyright protection 4
1.4 Explanation of symbols used in this manual 4
1.5 Warranty 5
1.6 Limitation of liability 5
1.7 Customer services 5
1.8 Spare parts 6
1.9 Environmental notices 6
1.9.1 Disposal 6
1.9.2 Energy-saving-tips 6
1.10 Declaration of conformity 6

2.0 Safety instructions 7
2.1 Application according to regulations 7
2.2 User's responsibility 7
2.3 Protection of children when disposing of the equipment 7
2.4 Working upon and checking the refrigerator 7
2.5 Information on coolant 8
2.6 Operating the refrigerator with gas 8
2.7 Electrical operation 8
2.8 Safety instructions when storing foodstuffs 9
2.9 Battery replacement 9

3.0 Description of model 10
3.1 Model identification 10
3.2 Refrigerator rating plate 10
3.3 Technical data 10
3.4 Description of refrigerator 10

.0 Installation 11
4.1 Mounting and connection 11
4.1.1 Electrical connection 11
4.1.2 Placing the gas bottle 11
4.1.3 Gas connection 12
4.2 Assembling the doorgrip 12

5.0 Refrigerator operation 13
5.1 Cleaning 13
5.2 Maintenance 13
5.3 Electrical operation 13
5.4 Gas operation 13
5.5 Operation 14
5.5.1 Explanation of operating controls 14
5.5.2 Electrical operation 14
5.5.3 Gas operation (Liquid gas) 14
5.5.4 Setting of cooling compartment temperature 15
5.6 Interior lighting battery replacement 15
5.7 Positioning the storage racks 15

5.8 Storing food and making ice cubes 16
5.8.1 Storing products in the cooling compartment 16
5.8.2 Storing products in the freezer compartment 16
5.8.3 Refrigerator compartments 16
5.8.4 Making ice cubes 17
5.9 Shutting off the refrigerator 17
5.10 Defrosting 17
5.11 Changing the decor panel 18
5.12 Troubleshooting 19

Dometic GmbH
In der Steinwiese 16
D-57074 Siegen

www.dometic.com

© Dometic GmbH - 2012 - Subject to change without notice

1.0 General

1.1 Introduction

You have made an excellent choice in selecting the **Dometic** Absorption Refrigerator. We are sure that you will be satisfied with your new refrigerator in all respects. The refrigerator, which works silently, meets high quality standards and guarantees the efficient utilisation of resources and energy throughout its entire life cycle, during manufacture, in use and when being disposed of.

1.2 Guide to these operating instructions

Before you start using the refrigerator, please read the operating instructions carefully.

These instructions provide you with the necessary guidance for the proper use of your refrigerator. **Observe in particular the safety instructions.** Observation of the instructions and handling recommendations is important for dealing with the refrigerator safely and for protecting you from injury and the refrigerator from damage. You must understand what you have read before you carry out a task.

Keep these instructions in a safe place close to the refrigerator so they may be referred to at any time.

1.3 Copyright protection

The information, texts and illustrations in these instructions are copyright protected and are subject to industrial property rights.
No part of these instructions may be reproduced, copied or utilised in any other way without written authorisation by Dometic GmbH, Siegen.

1.4 Explanation of symbols used in this manual

Warning notices

Warning notices are identified by symbols. A supplementary text gives you an explanation of the degree of danger.

Observe these warning notices rigorously. You will thus protect yourself and other people from injury, and the appliance from damage.

DANGER!

DANGER **indicates an imminent hazardous situation which, if not avoided, could result in death or serious injury.**

WARNING!

WARNING **indicates a potentially hazardous situation which, if not avoided, could result in death or serious injury**

CAUTION!

WARNING **indicates a potentially hazardous situation which, if not avoided, could result in death or serious injury**

CAUTION!

CAUTION **(used without the safety alert symbol) indicates a potentially hazardous situation which, if not avoided, may result in damage to the appliance.**

Information

INFORMATION **gives you supplementary and useful guidance when dealing with your refrigerator.**

Environmental Tips

ENVIRONMENTAL TIPS **gives you useful guidance for saving energy and disposal of the appliance.**

1.5 Warranty

Warranty arrangements are in accordance with EC Directive 44/1999/CE and the normal conditions applicable for the country concerned. For warranty or other maintenance, please contact our customer services department. Any damage due to improper use is not covered by the warranty. The warranty does not cover any modifications to the appliance or the use of **non-original Dometic parts**. The warranty does not apply if the installation and operating instructions are not adhered to and no liability shall be entertained.

1.6 Limitation of liability

All information and guidance in these operating instructions were prepared after taking into consideration the applicable standards and regulations as well as the current state of the art. **Dometic** reserves the right to make changes at any time which are deemed to be in the interest of improving the product and safety.

Dometic will assume no liability for damage in the case of :

- non-observation of the operating instructions
- application not in accordance with the regulations or provisions
- use of non-original spare parts
- modifications and interferences to the appliance
- effect of environmental influences, such as
  - temperature fluctuations
  - humidity

1.7 Customer services

Dometic offers a pan-European customer service network. Find your authorised customer service centre by calling the phone number indicated in the EuroService Network book, **EuroService Network** - which accompanies every refrigerator. You can also obtain the address information of the nearest customer service from **www.dometic.com**. When contacting Dometic Customer Services, please state the model, product number and serial number together with the MLC code, if applicable. You will find this information on the rating plate inside the refrigerator. We recommend that you note this data in the field provided on the front page of this operation manual.

1.8 Spare parts

Parts can be ordered throughout Europe from our customer services.

Always give the model and product number when you contact the customer service! You will find this information on the rating plate inside the refrigerator.

1.9 Environmental notices

Ammonia (a natural compound of hydrogen and nitrogen) is used in the cooling unit as a coolant. Non-ozone-hazardous cyclopentane is used as a propellant for manufacturing PU foam insulation.

1.9.1 Disposal

In order to ensure that the recyclable packaging materials are re-used, they should be sent to the customary local collection system. The appliance should be transferred to a suitable waste disposal company that will ensure re-use of the recyclable components and proper disposal of the rest. For eco-friendly draining of the coolant from all absorber refrigeration units, a suitable disposal plant should be used.

Appliances bearing this symbol must be deposited at the designated local reception point for the disposal of electrical and electronic equipment.
It is not permitted that this product be disposed of by way of the normal household refuse collection system.
Dometic refrigerators bear this symbol on the data plate to be found in the interior of the unit.

1.9.2 Energy-saving-tips

- At an average ambient temperature of 25°C, it is sufficient to operate the refrigerator at middle thermostat setting.
- Where possible, always store precooled products.
- Do not expose the refrigerator to direct sunlight or any other heat source (e.g. heater).
- Ensure that air circulation of the refrigeration unit is not obstructed.
- Arrange the shelves evenly in the refrigerator (in the cooling compartment) in order to achieve the most efficient use of energy.
- Do not overfill the storage grids and compartments to prevent obstructing the internal air circulation.
- Maintain a clearance of approx. 10 mm between chilled products and post-evaporator ("cooling fins").
- Defrosting at regular intervals saves energy (see section "Defrosting").
- Open the refrigerator door only for a short period of time when removing products.
- Run the refrigerator for about 12 hours before filling it.

1.10 Declaration of conformity

Type family : C 40/110

Directives

- Low Voltage Directive 73/23/EEC and the Amendment to LVD 2006/95EC
- EMC Directive 2004/108/EC
- RoHS Directive 2002/95EC

Standards

- EN 60335-1;(IEC 60335-1; 4ed., Am.1, Am. 2)
- EN 60335-2-24;03 (IEC 60335-2-24;6 ed., Am.1, Am. 2)
- EN 60335-2-102;06
- EN 61000-3-2;00, A1, A2, A14
- EN 61000-3-3;95,A1
- EN 50366;2003+A1
- EN 55014-1;07,A1,A2
- EN 55014-2;01,A1

The current Declaration of Conformity can also be requested directly from Dometic GmbH, Siegen.

2.0 Safety instructions

2.1 Protection of children when disposing of the equipment

The refrigerator is intended for installation in homes, cottages, hunting lodges or similar.
The appliance has been certified for this application in accordance with EU Gas Directive 2009/142/EC. **It is not designd for installation in leisure vehicles such as caravans or motorcaravans or boats.**

The refrigerator is to be used solely for storing foodstuffs

WARNING!

The refrigerator is not suitable for the proper storage of medication. Please observe in addition the instructions in the medication package inserts.

CAUTION!

The appliance must not be exposed to rain.

2.2 User's responsibility

Anyone operating the refrigerator must be familiar with the safe handling and understand the advice in these operating instructions.

This appliance is not intended for use by persons (including children) with reduced physical, sensory or mental capabilities, or lack of experience and knowledge, unless they are supervised or have been given instruction concerning use of the appliance by a person responsible for their safety. Children should be supervised to ensure that they do not play with the appliance. Cleaning and user maintenance shall not be made by children.
[EN 60335-2-24, 7.12]

2.3 Protection of children when disposing of the equipment

WARNING!

When disposing of the refrigerator, detach all refrigerator doors and leave the storage racks in the refrigerator. In this way inadvertent entrappment and suffocation is prevented.

2.4 Working upon and checking the refrigerator

WARNING!

Work on gas equipment, exhaust system and electrical facilities must be carried out by authorised personnel only. Substantial damage to property and/or injury to persons can arise through unprofessional procedures.

DANGER!

Never use an unshielded flame to check gas bearing parts and pipes for leakage!

There is a danger of fire or explosion..

WARNING!

Never open the absorber cooling unit! It is under high pressure.

There is a danger of injury!

2.5 Information on coolant

Ammonia is used as a coolant.
This is a natural compound also used in household cleaning agents (1 litre of Salmiak cleaner contains up to 200g of ammonia - about twice as much as is used in the refrigerator). Sodium chromate is used for corrosion protection (1.8% by weight of the solvent).

In the event of leakage (easily identifiable from the strong odour), proceed as follows:
- Switch off the appliance.
- Air the room thoroughly.
- Inform authorised customer services.

For your safety it was ascertained in an expert's report that no impairment of health exists when the coolant is discharged.

2.6 Operating the refrigerator with gas

CAUTION!

It is imperative that the operating pressure corresponds to the data specified on the rating plate of the appliance.

Compare the operating pressure of the rating plate with the data specified on the pressure reducing valve of the liquid gas cylinder.

The refrigerator is operated using the gases and inlet pressures stated below. The pressure reducing valve between the gas cylinder and cooker to be used must comply with the categories stated in the following table.

Connection pressure and gas categories

Category	Pressure / mbar	GAS
I3B / P(30)	30	Butane
	30	Propane
I3+ (28-30/37)	28-30	Butane
	37	Propane
I3B/P(50)	50	Butane
I3B/P(50)	50	Propane

If you smell gas :

- Open all windows and leave the room.
- Do not operate any electrical equipment and prevent the use of naked flames.
- Close the gas cylinder valve and leave it closed until the fault has been rectified.
- Contact authorised specialist personnel* for advice.

*** authorised specialist personnel**

Authorised specialist personnel are accredited experts who are able, by virtue of their training and knowledge, to vouch that the inspection has been carried out properly.

2.7 Electrical operation

CAUTION!

This option should only be selected where the supply voltage of the connection for power supply corresponds to the value specified on the data plate. Any difference in values may result in damage the appliance.

2.8 Safety instructions when storing foodstuffs

No refrigerator of any kind can improve the quality of the food; refrigerators can only maintain the food's quality for a short duration as from the time of storing it.

Please observe the following particular conditions for storing food in a refrigerator that is built into a vehicle:

- A change in the climatic conditions such as temperature fluctuations
- High temperatures inside the room
- A refrigerator built in behind a window and exposed to direct sunlight
- Storing the products too soon, i.e. shortly after starting up the appliance for use

Under these particular conditions the refrigerator cannot guarantee reaching the temperature needed for perishables.

Perishables include all products with a stipulated use-by date and a minimum storage temperature of +4°C or less, especially for meat, poultry, fish, sausages, pre-packed foods.

- Pack raw and cooked foods separately (e.g. in containers, aluminium foil, etc.).
- Only remove the outside packaging of single packs if all the necessary information, e.g. the use-by date, can also be read on the single packs.
- Do not leave cooled goods outside the refrigerator for too long.
- Place the foods with the next use-by date at the front, accordingly.
- Pack away any left-over food and eat at the first opportunity.
- Wash your hands before and after handling any food.
- Regularly clean the inside of the refrigerator.

Please observe the instructions and information regarding the use-by date on the outside packaging of the food.

Please observe section *"5.1 Cleaning"* of this instruction.*"*

Dometic refrigerators work according to the absorption principle. For physical reasons, an absorption system responds slowly to changes made by the thermostat controller, by loss of cooling energy through opening the door or during storing food. The devices meet the cooling performance requirements of the Climatic Class SN acc. to EN/ISO 7371 in the temperature range of +10°C to +32°C ambient temperature.

2.9 Exchange of battery

CAUTION!

- **Observe the correct polarity !**
- **Do not connect non-rechargeable batteries to a charger.**
- **Remove rechargeable batteries from the battery compartment before charging.**
- **Avoid short circuits on the contacts in the battery compartment!**
- **Remove discharged batteries.**
- **Remove the batteries from the battery compartment if the refrigerator will not be used for a long time.**
- **Do not mix different types of batteries.**

Protect the environment!
Do not dispose of batteries in domestic waste. Take your used batteries to your dealer or a collection point.

3.0 Description of model

3.1 Model identification

R G E 4 0 0 0

- R — Refrigerator
- G — Gas
- E — Electrical
- 4000 — Model range
- 0 = manual ignition (Piezo-igniter)

Absorption refrigerator operated with liquid gas and mains power

3.2 Refrigerator rating plate

The rating plate is to be found on the inside of the refrigerator. It contains all important details of the refrigerator. You can read off from this the model identification, the product number and the serial number. You will need these details whenever you contact the customer service centre or when ordering spare parts.

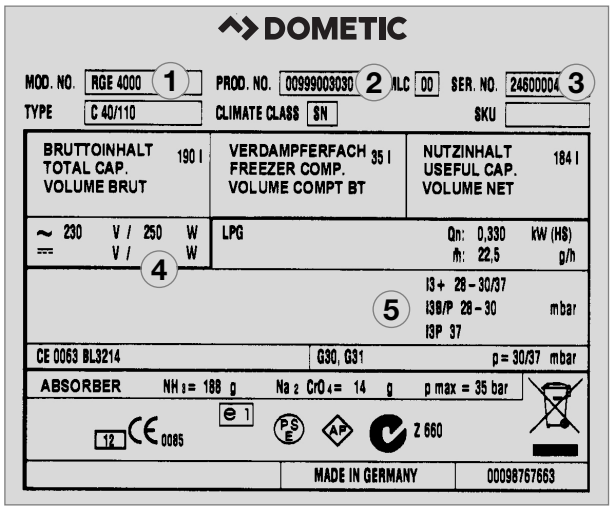

Example

Fig. 1

1. Model number
2. Product number
3. Serial number
4. Electrical rating details
5. Gas pressure

3.3 Technical data

Gross contents (litres) 190
Freezer compartment (litres) 35
Dimensions (mm)
(H x W x D).....1331x531x637
Electrical rating (W) 250
Gas consumption
g / 24h* 440
Power consumption
kWh / 24h* 3.8
Net weight (kg) 45.5
Gas ignition ..... Piezo-igniter
Freestanding

Subject to technical changes.
*Average consumption measured at an average ambient temperature of 25°C in pursuance of ISO Standard.

3.4 Description of refrigerator

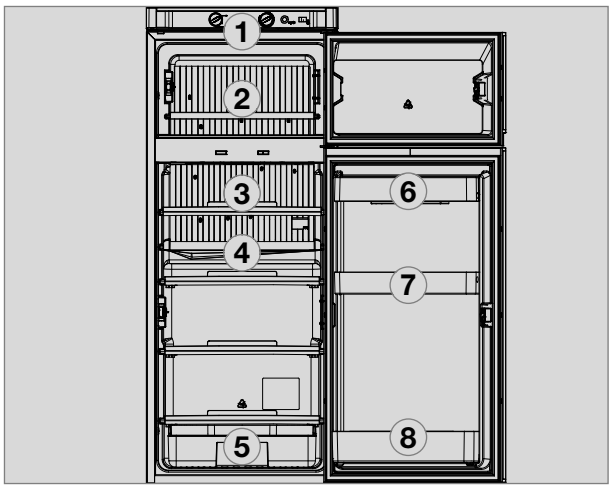

Fig. 2

1. Operating controls
2. Freezer compartment
3. Post-evaporator for cooling compartment
4. Condensation water drain channel
5. Vegetable bin
6. Upper door shelf with flap
7. Middle door shelf
8. Lower door shelf with bottle holders

4.0 Installation

4.1 Mounting and connection

This fridge is tested and approved for usage in closed rooms.
Mounting the fridge, please note the following points:

- The room must have a cubic capacity of at least **30m³**, has to be well ventilated and have a window, which can be opened or a door, leading outside.
- The fridge has to be mounted free-standing, meaning a minimum space to surrounding walls or furniture of **50mm** (**no build-in!**)
- The space between the fridge and objects (cupboards etc.) has to be at least **100mm**.
- The fridge has to be mounted horizontally and on a steady subsurface.
- The fridge must not be exposed to heat radiation of hot objects (e.g. oven, radiator).
- The cooling unit on the backside (covered) has to be well-ventilated continuously. Do not cover the cooling unit (e.g. towels, curtains).
- Not sufficient ventilation will lead to loss of cooling performance!
- The fridge must be protected from spray water. Please respect, that the fridge is not exposed to rain, before or during the mounting.

4.1.1 Electrical connection

- The supply voltage must correspond to the value specified on the data plate. Any difference in values may result in damage the appliance.
- The power must be supplied via a properly earthed socket outlet.
- It is advisable to run the incoming supply through an automatic circuit breaker.
- The power cable must be laid in such a way that it does not come in contact with hot components of the unit/burner or with sharp edges.

CAUTION!

The mains plug/socket must be freely accessible.

CAUTION!

If the connection cable is damaged it must be replaced by the Customer Service at Dometic, or by respectively qualified personnel, in order to prevent any hazards.

4.1.2 Placing the gas bottle

- Gas bottles have to stand up straight.
- Place the gas bottle well-ventilated.
- Place the gas-bottle, where it can be easily recognized in case of a fire.
- The distance between the gas bottle and the fridge must not exceed 1.5m.
- Only use bottle types and pressure regulation device that are valid in the particular country

4.1.3 Gas connection

The refrigerator should only be operated using liquid gas (propane, butane).

Do not use town gas or natural gas!

- The correct connection of the fridge has to be carried out by a skilled specialist.
- Note the particularly valid national rules for usage of LG-driven appliances.
  - Technical Standards EN 732
- A preset pressure regulator **(1)**, Fig. 3, has to be installed within the supplying line to the fridge. The fridge must not be operated with any other pressure than the one indicated on the rating label.
- The fridge has to be connected to the gas bottle with a security hose.
- Choose a sufficient length to connect the hose pipe without kinks. The hose must not be longer than 1.5 m.
- The gas connection to the appliance is effected by means of a suitable coupling tube fitting L8, complying with EN 1949 (e. g. Ermeto).
- The hose has to be replaced within the intervals settled in the particular national rules.
- After having connected the gas bottle, a leak test at all joints and a burner flame test have to be carried out. Use a leak indicating spray or a foaming agent carrying out the leak test. After having opened the bottle valve check the joints for bubbles.

DANGER !

Never use a naked flame to check the appliance for leaks.

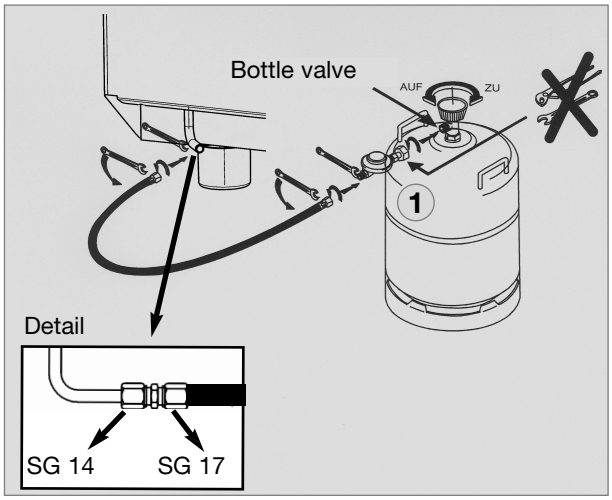

Fig. 3

5.0 Refrigerator operation

The refrigerator is equipped to operate on three power modes:

- **Mains voltage (230V AC)**
- **Gas (liquid gas propane/butane)**

Select the desired power mode by the **energy selector switch** (Fig.7).

The cooling unit is silent in operation.

When the appliance is first put into operation, there may be a mild odour which will disappear after a few hours.

The refrigerator will take several hours to reach its operating temperature in the cooling compartment. The freezer compartment should be cold about one hour after switching on the refrigerator.

CAUTION!

The cooling unit becomes very hot during operation. Protect yourself against contact with these hot parts.

5.1 Cleaning

Before starting up the refrigerator, it is recommended that you clean it inside and repeat this at regular intervals.

Use a soft cloth and lukewarm water with a mild detergent. Then wipe out the appliance with clean water and dry thoroughly.

To avoid material alterations, do not use soap or hard, abrasive or soda-based cleaning agents. Do not allow the door seal to come into contact with oil or grease.

5.2 Maintenance

- The gas burner must be inspected and cleaned as necessary at least once a year.Keep the evidence of maintenance work carried out on your refrigerator.
- We recommend maintenance following an extended shutdown of the vehicle. Please contact our customer services.

5.3 Electrical operation

Check prior to initial operation that the voltage noted on the model label corresponds to the mains voltage. If this is not the case, do not connect the device and contact your dealer!

CAUTION!

Any difference in values may result in damage the appliance.

5.4 Gas operation (liquid gas)

- The refrigerator must be operated using liquid gas (propane, butane) (no natural gas or town gas).
- For physical reasons, gas ignition faults could occur starting from an altitude above sea level of approx. 3280 ft. / 1000 m (**No malfunction!**)
- On the initial refrigerator start-up or after a cylinder change, air may be trapped in the gas line. To purge the air from the lines, switch on the refrigerator for a short time. The gas ignites without delay.
- Each refrigerator with manual ignition is equipped with an automatic flame safety valve which interrupts the gas supply automatically after approx. 30 seconds when the flame has extinguished.

5.5 Operation

5.5.1 Explanation of operating controls

Manual energy selection / manual ignition Piezo-igniter :

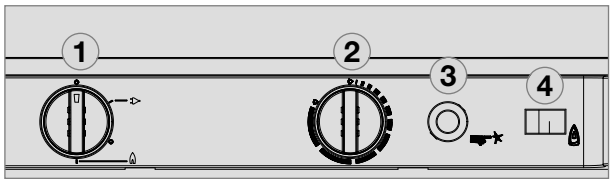

Fig. 4

(1) = Power On switch / Energy selector switch
(2) = Temperature controller
(3) = Piezo-igniter (gas)
(4) = Flame indicator (galvanometer)

Explanations :

Select the desired power supply by turning the energy selector switch **(1)**. The energy selector switch has four settings :

- **Off (1.)**
- **Mains voltage (230V AC) (2.)**
- **Off (3.)**
- **Gas (liquid gas propane/butane) (4.)**

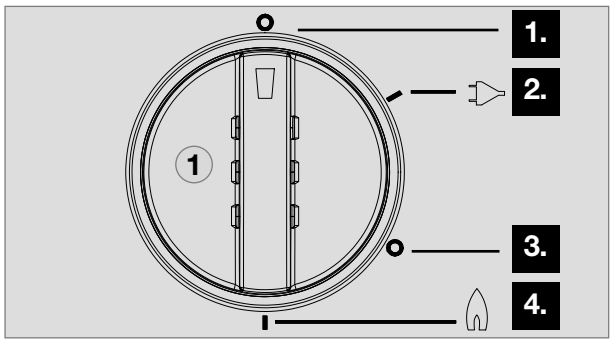

Fig. 5

5.5.2 Electrical operation

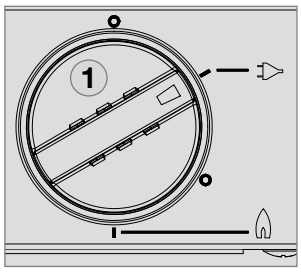

Fig. 6

Switch on the appliance by turning the energy selection switch **(1)** clockwise to position :

230V operation.

5.5.3 Gas operation (liquid gas)

Prior to starting the refrigerator in gas mode :

- Open the gas cylinder valve.

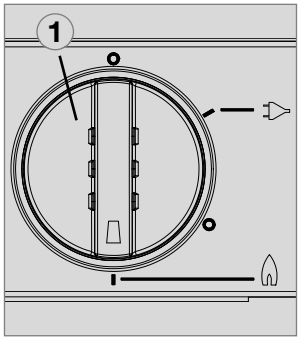

Fig. 7

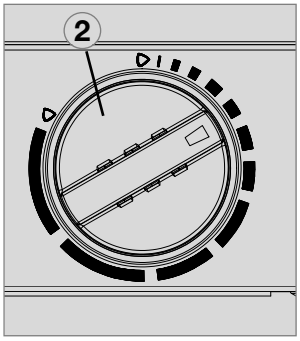

Fig. 8

1. Turn the rotary selector switch **(1)** to position

gas operation.

2. Turn the temperature selector **(2)** clockwise and push. Keep the controller button depressed.

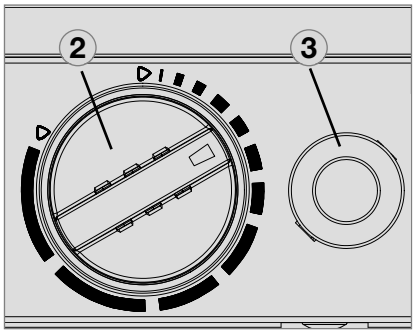

Fig. 9

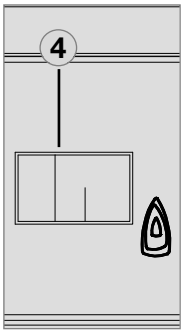

Fig. 10

3. Activate Piezo ignition **(3)** several times at intervals 1-2 second.

4. Once the flame ignites, the pointer of galvanometer **(4)** begins moving into the green range. Keep knob **(2)** depressed for approx. 15 seconds and finally release it. The refrigerator is operational.

5.5.4 Setting of cooling compartment temperature

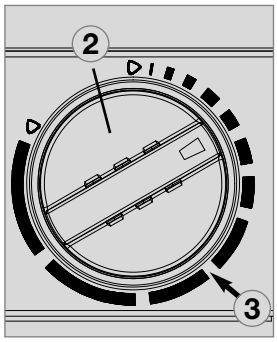

medium setting *Fig. 11*

Select the desired cooling compartment temperature by turning the rotary knob **(2)** .

The scale starts with **MIN** position (small bar = highest temperature) and climbs up to **MAX** position (large bar = lowest temperature).

Note: The temperature levels do not relate to absolute temperature values. Please select the medium setting **(3)** for ambient temperatures between +15°C and +25°C. The unit operates within its optimum performance range.

5.6 Interior lighting battery replacement

The battery-operated interior lighting is controlled using a door contact. To replace the batteries (3 x 1.5 V AAA/R3/Micro), remove the lighting unit and open the battery compartment using a suitable screwdriver.

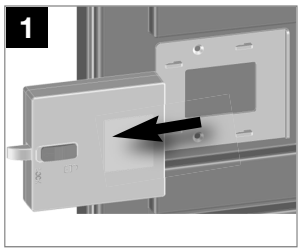

Fig. 12

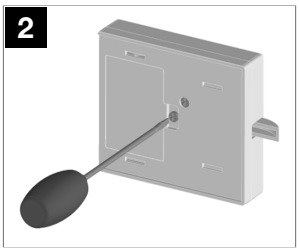

Fig. 13

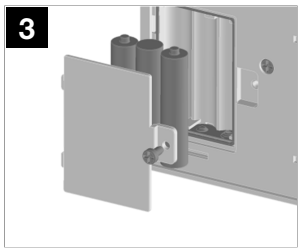

Fig. 14

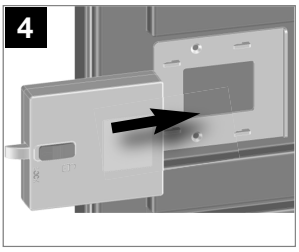

Fig. 15

5.7 Positioning the storage racks

Two of the storage racks are secured. In this way inadvertent entrappment and suffocation of children is prevented, if the storage racks are removed. To protect children it must be avoided to create space for children in the cooling compartment.

WARNING!

Do not remove these storage racks. Thus children have no space to be entrapped in the refrigerator.

The storage racks may be pulled out by loosening the two locking devices **(1)** underneath. For loosening pull the slider to the middle, for fastening pull them sidewards.

If it is necessary to remove these storage racks (i.e. for cleaning) loosen the locking pins **(2)** at first as shown, by means of a suitable screw driver.

Put in place the locking pins after removing the storage racks.

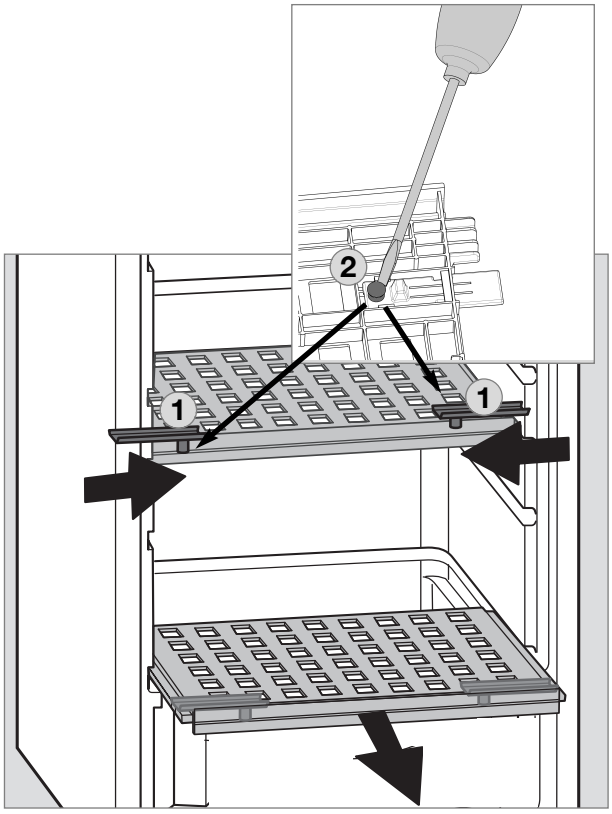

Fig. 16

5.8 Storing food and making ice cubes

5.8.1 Storing products in the cooling compartment

- Switch the refrigerator on approx. 12 hours before filling it.
- Always store pre-cooled foods in the refrigerator. Make sure that the food is well cooled when it is bought and also when transporting it. Use insulated cooling bags.
- Open the refrigerator door only for a short period of time when removing products.
- Products must be packed - best of all in closed containers, wrapped in aluminium foil or similar - and stored separately from each other, in order to prevent drying out or odours.
- Allow foods that have been warmed up to cool down before storing.
- Avoid storing products in the refrigerator that could emit volatile flammable gases.
- Do not overfill the storage grids and compartments to prevent obstructing the internal air circulation.
- Maintain a clearance of approx. 10 mm between chilled products and post-evaporator ("cooling fins").
- Ensure that air circulation of the cooling unit is not obstructed. Keep the ventilation grilles free from obstructions.

5.8.2 Storing products in the freezer compartment

- Do not keep carbonated drinks in the freezer.
- The freezer compartment is suitable for making ice cubes and for short-term storage of frozen food. It is not suitable as a means of freezing foods.

When ambient temperatures are lower than +10°C and the refrigerator is exposed to these temperatures for extended periods of time, an even regulation of freezer temperature cannot be guaranteed for system-related reasons. This can cause the temperature in the freezer to rise and the stored goods to melt..

5.8.3 Refrigerator compartments

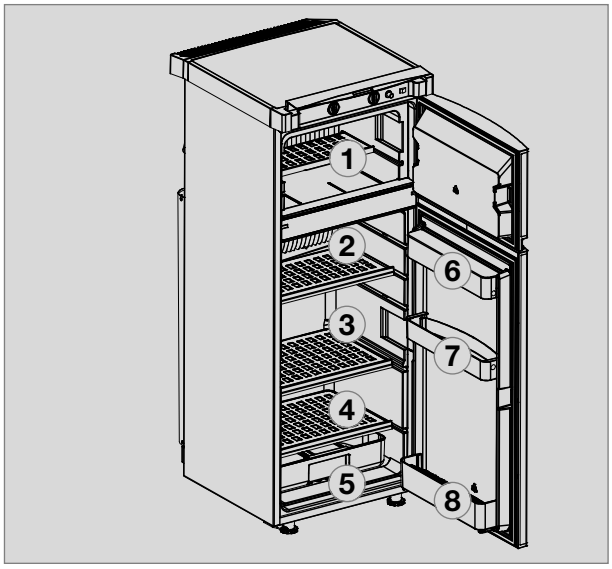

Fig. 17

1. **Freezer compartment :**
   already frozen food (deep-frozen food)
2. **Top compartment :**
   convenience food
3. **Middle compartment:**
   Dairy products, convenience food
4. **Bottom compartment:**
   Meat, fish, food for defrosting
5. **Vegetable compartment:**
   Salads, vegetables, fruit
6. **Top door shelf:**
   Eggs, butter
7. **Middle door shelf:**
   Cans, dressings, ketchup, jam
8. **Bottom door shelf (drinks compartment):**
   Drinks in bottles or bags

5.8.4 Making ice cubes

Ice cubes are best frozen overnight. At night, the refrigerator has less work to do and the unit has more reserves.

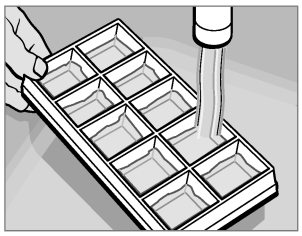

Fig. 18

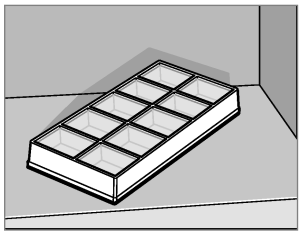

Fig. 19

1. Fill the ice cube tray with drinking water.
2. Place the ice cube tray in the freezer compartment.

WARNING!

Only use drinking water!

5.9 Shutting off the refrigerator

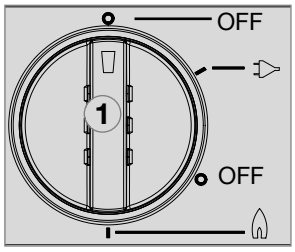

Fig. 20

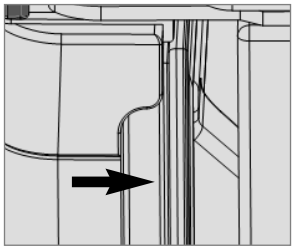

Fig. 21

- Set energy selector switch **(1)** to position **"OFF"**. The appliance is switched off.
- If the refrigerator is to be taken out of service for an extended period of time, close the onboard shut-off valve and the cylinder valve .
- Leave the door open. It shall be slightly ajar. This is to prevent mould from forming inside the appliance.
- Release the locking mechanism of the door lock by pushing it and shift it to the front. If the door is shut in this position, a small gap is nevertheless kept open to prevent formation of mildew.

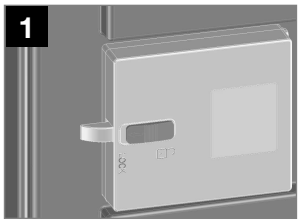

Fig. 22

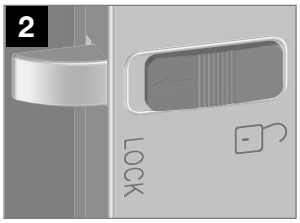

normal position Fig. 23

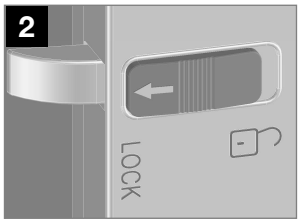

out of operation Fig. 24

5.10 Defrosting

As time goes by, frost builds up on the fins inside the refrigerator. A layer of frost thicker on one side may occur and does not represent a malfunction. When this layer of frost is about 0.118 inches (3 mm) thick, the refrigerator should be defrosted.

- Switch off the refrigerator, as described in section *5.10 Shutting of the refrigerator*.
- Remove all food and the ice cube tray.
- Leave the rfrigerator door open to allow air to enter and to prevent formation of mildew.
- After defrosting (freezer compartment and fins free of frost), wipe both cooling compartments dry with a cloth.

Note: Water thawing in the main compartment of the refrigerator runs into an appropriate container at the back of the refrigerator. From there, the water evaporates.

CAUTION!

The layer of ice must never be removed forcibly, nor may defrosting be accelerated using a heat source!

5.11 Changing the decor panel

Decor panel with frame

- Remove the lateral ledge **(1)** the door (ledge is attached, not screwed).
- Shift decor panel **(2)** away from the door and insert the new decor panel. Re-attach ledge **(1) .**

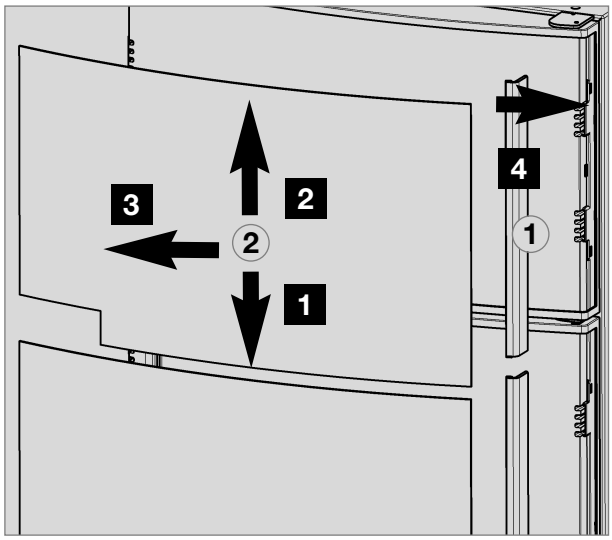

Fig. 25

CAUTION!

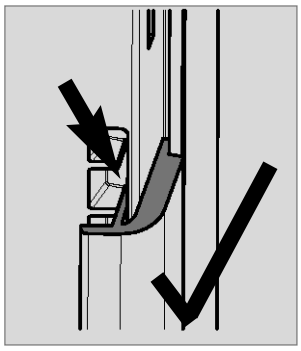

Fig. 26

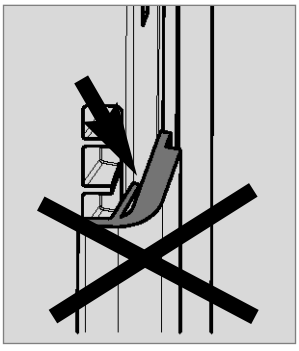

Fig. 27

Decor panel dimensions :

Upper door

Height	Width	Thickness
299.5 +/- 0.5 mm	507 +/- 0.5 mm	max. 1.7 mm

Lower door

Height	Width	Thickness
907.5 +/- 1 mm	507 +/- 0.5 mm	max. 1.7 mm

5.12 Trouble-shooting

Before notifying the authorised Service Center, please check whether:

- the instructions in section "Operating the refrigerator" have been observed.
- the refrigerator stands level.
- it is possible to operate the refrigerator with any available power source.

Failure: The refrigerator does not cool sufficiently.

Possible cause	Action you can take
- Inadequate ventilation to the unit.	- Check that the ventilation grille of the cooling unit is not covered.
- Thermostat setting is too low.	- Set thermostat to a higher level.
- The condenser is heavily frosted.	- Check that the refrigerator door closes properly.
- Too much warm food has been stored inside within short period of time.	- Allow warm food to cool down before storage.
- The appliance has been running for only a short period of time.	- Check whether the cooling compartment works after approx. 4 - 5 hours.
- Ambient temperatures too high.	- Ventilate room.

Failure: The refrigerator does not cool in gas operation mode.

Possible cause	Action you can take
- Gas cylinder empty.	- Change gas cylinder.
- Is the upstream shut-off device open ?	- Open shut-off device.
- Air in the gas pipe ?	- Switch off the appliance and start again. Repeat this procedure 3 - 4 times, if necessary

Failure: The refrigerator does not cool in 230V operation.

Possible cause	Action you can take
- On-board fuse defective.	- Fit new fuse.
- No connection to mains supply voltage.	- Make a connection to a mains power supply.
- Heating element defective.	- Please inform the Dometic Customer Service.

Español

Instrucciones de uso

Frigorífico de absorción

RGE 4000

Anote los siguientes datos:

N° de modelo	. . . . .
N° de producto	. . . . .
N° de serie	. . . . .

CE e 1

N 1

MBA 11/2012

ES

Índice

1.0 Aspectos generales 4
1.1 Introducción 4
1.2 Indicaciones sobre las presentes instrucciones de uso 4
1.3 Derechos de autor 4
1.4 Explicación de los símbolos utilizados 4
1.5 Garantía 5
1.6 Limitación de responsabilidad 5
1.7 Servicio de atención al cliente 5
1.8 Piezas de repuesto 5
1.9 Indicaciones medioambientales 6
1.9.1 Desguace 6
1.9.2 Consejos para ahorrar energía 6
1.10 Declaración de conformidad 6

2.0 Indicaciones de seguridad 7
2.1 Uso conforme a lo prescrito 7
2.2 Responsabilidad del usuario 7
2.3 Protección de los niños tras de desechar el aparato 7
2.4 Trabajos y comprobaciones en el frigorífico 7
2.5 Información sobre el agente refrigerante 8
2.6 Funcionamiento del frigorífico a gas 8
2.7 Funcionamiento con corriente 8
2.8 Indicaciones de seguridad para almacenar alimentos 9
2.9 Sustitución de la batería 9

3.0 Descripción de modelo 10
3.1 Denominación de modelo 10
3.2 Placa de características del frigorífico 10
3.3 Datos técnicos 10
3.4 Explicación del frigorífico 10

4.0 Instalación 11
4.1 Instalación y conexión 11
4.1.1 Conexión eléctrica 11
4.1.2 Instalación de la bombona de gas 11
4.1.3 Conexión de gas 12

5.0 Funcionamiento del frigorífico 13
5.1 Limpieza 13
5.2 Mantenimiento 13
5.3 Funcionamiento con corriente 13
5.4 Funcionamiento con gas 13
5.5 Manejo 14
5.5.1 Explicación de los elementos de mando 14
5.5.2 Funcionamiento con corriente 14
5.5.3 Funcionamiento con gas (gas licuado) 14
5.5.4 Regulación de la temperatura del espacio frigorífico 15
5.6 Sustitución de la batería en la iluminación interior 15
5.7 Colocación de rejillas de apoyo 15
5.8 Almacenamiento de alimentos y fabricación de cubitos de hielo 16
5.8.1 Almacenamiento de productos en la cámara frigorífica 16

5.8.2 Almacenamiento de productos en el congelador 16
5.8.3 Compartimentos del frigorífico 16
5.8.4 Elaboración de cubitos de hielo 17
5.9 Puesta fuera de servicio 17
5.10 Descongelamiento 17
5.11 Cambio del panel de decoración 18
5.12 Cómo comportarse en caso de averías 19

Dometic GmbH
In der Steinwiese 16
D-57074 Siegen

www.dometic.com

© Dometic GmbH - 2012 - Reservado el derecho de realizar modificaciones

1.0 Aspectos generales

1.1 Introducción

Al adquirir este frigorífico de absorción de **Dometic** ha hecho una excelente elección. Estamos convencidos de que su nuevo frigorífico satisfará sus exigencias en todos los aspectos. Este frigorífico, que funciona de manera silenciosa, cumple las más altas exigencias de calidad, y garantiza el uso eficaz de los recursos y la energía a lo largo de todo su ciclo vital, tanto al fabricarlo y utilizarlo, como a la hora de desecharlo.

1.2 Indicaciones sobre las presentes instrucciones de uso

Antes de poner el frigorífico en marcha, lea minuciosamente las presentes instrucciones de uso.

Estas instrucciones le brinda las indicaciones necesarias para utilizar su frigorífico correctamente. **Tenga especialmente en cuenta las indicaciones de seguridad.** Atenerse a las indicaciones y modos de proceder descritos es importante para utilizar su frigorífico de forma segura, ya que evita que sus usuarios y el propio frigorífico sufran daños. Antes de aplicar una medida deberá haber entendido las instrucciones leídas.

Guarde las instrucciones de uso cerca de su frigorífico, de modo que pueda utilizarlas en todo momento.

1.3 Derechos de autor

Los datos, textos e ilustraciones de estas instrucciones están protegidos por derechos de autor y están sujetos a los derechos de protección de propiedad industrial.
Queda prohibido reproducir, fotocopiar o utilizar de algún modo cualquier parte de estas instrucciones sin la autorización escrita de Dometic GmbH, con sede en Siegen.

1.4 Explicación de los símbolos utilizados

Advertencias

Las advertencias vienen identificadas mediante símbolos. Un texto complementario le detalla el grado de peligro existente.

Tenga en cuenta este tipo de advertencias. Al hacerlo, se protegerá, protegerá a otras personas y evitará que el aparato sufra daños.

¡PELIGRO!

PELIGRO indica una situación de peligro inmediato que puede provocar la muerte o heridas graves en caso de no aplicar las medidas indicadas.

¡ADVERTENCIA!

ADVERTENCIA indica una posible situación de peligro que puede provocar la muerte o heridas graves en caso de no aplicar las medidas indicadas.

¡PRECAUCIÓN!

PRECAUCIÓN indica una posible situación de peligro que puede provocar heridas leves o medias en caso de no aplicar las medidas indicadas.

¡PRECAUCIÓN!

PRECAUCIÓN sin el símbolo de seguridad indica una posible situación de peligro que puede provocar daños en el aparato en caso de no cumplir las instrucciones indicadas.

Información

INFORMACIÓN **le proporciona datos complementarios prácticos para utilizar su frigorífico.**

Indicación medioambiental

INDICACIÓN MEDIOAMBIENTAL
le proporciona consejos para ahorrar energía y desechar el aparato.

1.5 Garantía

Las tramitaciones de garantía siguen la directiva europea 44/1999/CE y las condiciones prescritas en el país de venta. Para cuestiones relacionadas con la garantía o asistencia técnica, diríjase a nuestro servicio de atención al cliente. Las averías debidas a un uso indebido del aparato no están cubiertas por la garantía. Toda modificación del aparato o toda utilización de piezas de repuesto que no sean **piezas Dometic originales**, así como el no atenerse a las instrucciones de montaje y uso, provocará la recisión de la garantía y la exclusión de los derechos de hacer efectiva una responsabilidad.

1.6 Limitación de responsabilidad

Toda la información y las indicaciones contenidas en las presentes instrucciones de uso han sido redactadas teniendo en cuenta las normas y prescripciones vigentes, así como el estado de la técnica. **Dometic** se reserva el derecho de poder realizar en todo momento modificaciones de producto que mejoren el producto y su seguridad.

Dometic no asume ninguna responsabilidad en caso de:

- Inobservancia de las instrucciones de uso
- Utilizar el aparato de forma no acorde a la prescrita
- Utilizar piezas de repuesto no originales
- Realizar modificaciones o intervenciones inadecuadas en el aparato
- Influencias de entorno, como por ejemplo
  - Cambios de temperatura
  - Humedad del aire

1.7 Servicio de atención al cliente

Podrá encontrar centros de atención al cliente autorizados llamando a los números indicados en el folleto **Red de Servicio Euro Service**, que se adjunta en todos los frigoríficos.
También podrá encontrar el servicio de atención al cliente más cercano en la página web **www.dometic.com**. ¡Al ponerse en contacto con el servicio de atención al cliente, indique siempre el modelo, el número de producto, el número de serie y, si así se requiere, el código MLC! Encontrará esta información en la placa de características del interior del frigorífico. Le recomendamos que anote dichos datos en el campo previsto para ello, en la primera página de estas instrucciones.

1.8 Piezas de repuesto

Las piezas de repuesto pueden obtenerse en nuestros centros de servicio de atención al cliente.
¡Al contactar con el servicio de atención telefónica, indique siempre el modelo y el número de producto pertinente! Encontrará esta información en la placa de características del interior del frigorífico.

1.9 Indicaciones medioambientales

El grupo frigorífico emplea amoniaco (un compuesto natural de hidrógeno y nitrógeno) como agente refrigerante. En la fabricación del aislamiento de espuma PU se utiliza ciclopentano como agente de expansión, sustancia que es inocua para la capa de ozono.

1.9.1 Desguace

Para garantizar el reciclaje de los materiales reciclables del embalaje, deberán depositarse en los lugares de recogida habituales de su ciudad. El aparato deberá ser recogido por una empresa especializada en recogida de este tipo de residuos, y deberá garantizar el reciclaje de todas las piezas posibles y la eliminación adecuada del resto de los residuos. Para vaciar de forma ecológica el agente refrigerante del grupo frigorífico de absorción, deberá emplearse un equipo de eliminación apropiado.

Los aparatos que lleven este símbolo deberán depositarse en los lugares locales de recogida para desechar aparatos eléctricos y electrónicos. Este producto no debe desecharse en la basura doméstica convencional. Estos frigoríficos de Dometic llevan el símbolo en la placa de características situada en el interior del aparato.

1.9.2 Consejos para ahorrar energía

- A una temperatura ambiental de 25 °C es suficiente mantener el termostato en una posición intermedia para que funcione correctamente.
- Cuando sea posible, enfríe los alimentos antes de guardarlos.
- No exponga el frigorífico directamente a los rayos solares ni a ninguna otra fuente de calor (p. ej., calefacción).
- Deberá garantizarse una buena circulación de aire del grupo frigorífico.
- Ubique las rejillas de apoyo uniformemente en el espacio frigorífico.
- No coloque demasiados productos en las rejillas de apoyo o los compartimentos para no mermar la circulación de aire interna.
- Mantenga una distancia (aprox. 10 mm) entre los productos y el evaporador interior (“aletas refrigeradoras”).
- Descongelar el frigorífico regularmente ahorra energía (v. “5.10 Descongelamiento”).
- A la hora de extraer productos, abra la puerta del frigorífico sólo durante un momento.
- Ponga en marcha el frigorífico unas 12 horas antes de llenarlo.

1.10 Declaración de conformidad

Type family : C 40/110

Directives

- Low Voltage Directive 73/23/EEC and the Amendment to LVD 2006/95EC
- EMC Directive 2004/108/EC
- RoHS Directive 2002/95EC

Standards

- EN 60335-1;(IEC 60335-1; 4ed., Am.1, Am. 2)
- EN 60335-2-24;03 (IEC 60335-2-24;6 ed., Am.1, Am. 2)
- EN 60335-2-102;06
- EN 61000-3-2;00, A1, A2, A14
- EN 61000-3-3;95,A1
- EN 50366;2003+A1
- EN 55014-1;07,A1,A2
- EN 55014-2;01,A1

La declaración de conformidad actual puede consultarla también en Dometic GmbH, Siegen.

2.0 Indicaciones de seguridad

2.1 Uso conforme a lo prescrito

Este frigorífico está previsto para la instalación libre en recintos cerrados como cabañas de caza o de tiempo libre. El aparato ha sido verificado en su modelo de construcción de conformidad con la Directiva de gas UE 90/396/CEE. **No es adecuado para su montaje en vehículos de carretera o embarcaciones.**

Utilice el frigorífico exclusivamente para refrigerar y almacenar alimentos.

¡ADVERTENCIA!

El frigorífico no ha sido concebido para almacenar medicamentos reglamentariamente. Si lo hace, siga las indicaciones del prospecto del medicamento.

¡PRECAUCIÓN!

El frigorífico no deberá dejarse expuesto a la lluvia.

2.2 Responsabilidad del usuario

Las personas que manejan el frigorífico deberán saber cómo utilizarlo de forma segura y conocer las indicaciones de estas instrucciones de uso.

Este aparato puede ser empleado por niños a partir de los 8 años de edad y por personas con capacidades físicas, sensoriales o mentales reducidas o carencia de experiencia y/o conocimientos, si están supervisados o son instruidos con relación al empleo seguro del mismo y hayan comprendido los peligros resultantes de ello. Los niños no deberán jugar con el aparato. La limpieza y el mantenimiento del aparato no deberá dejarse en manos de niños. [EN 60335-2-24, 7.12]

2.3 Protección de los niños tras desechar el aparato

¡ADVERTENCIA!

Desmonte todas las puertas del frigorífico a la hora de desecharlo, y deje las rejillas de apoyo en el interior del mismo. Así se evitarán los cierres involuntarios y los posibles casos de asfixia.

2.4 Trabajos y comprobaciones en el frigorífico

¡ADVERTENCIA!

Los trabajos relacionados con las áreas del gas, de la extracción de humos y los componentes eléctricos tan sólo podrán ser realizados por especialistas autorizados. Si se aplican medidas no apropiadas pueden provocarse daños materiales o personales considerables.

¡PELIGRO!

Nunca compruebe la hermeticidad del aparato en las piezas y los conductos de gas teniendo una llama ardiendo.
Existe el peligro de producirse un incendio o una explosión.

¡ADVERTENCIA!

Nunca abra el grupo frigorífico de absorción. Está sometido a una gran presión.

Existe el peligro de resultar herido.

2.5 Información sobre el agente refrigerante

El agente refrigerante utilizado es amoniaco. Este es un compuesto natural contenido también en los productos de limpieza doméstica (1 litro de limpiador de cloruro amónico contiene hasta 200 g de amoniaco, más del doble de lo que contiene el frigorífico). El cromato sódico se utiliza como protector anticorrosivo (1,8% del peso del disolvente).

En caso de que se produzca alguna fuga (algo fácilmente reconocible debido al fuerte olor):

- Desconecte el aparato.
- Airee bien la habitación.
- Informe al servicio de atención al cliente autorizado.

Para su seguridad, se ha realizado una inspección de que no existe ningún riesgo para su salud en caso de que se produzca un escape del agente refrigerante.

2.6 Funcionamiento del frigorífico a gas

¡PRECAUCIÓN!

La presión de funcionamiento deberá corresponderse obligatoriamente con los datos registrados en la placa de características del frigorífico.

Compare los datos de la presión de trabajo de la placa de características con los del indicador de presión en el cilindro de gas licuado.

El frigorífico funciona con las presiones de entrada y los gases citados a continuación. Los reductores de presión que deben instalarse entre la bombona de gas y el frigorífico deberán ser de una de las categorías indicadas en las siguientes tablas.

Presión de conexión y categorías de gas

Categoría	Presión en mbar	GAS
I3B / P(30)	30	Butano
	30	Propano
I3+ (28-30/37)	28-30	Butano
	37	Propano
I3B/P(50)	50	Butano
I3B/P(50)	50	Propano

En caso de detectar olor a gas:

- Abra todas las ventanas y abandone ese espacio.
- No encienda ningún dispositivo eléctrico y evite utilizar llamas abiertas.
- Cierre la válvula de la bombona de gas y manténgala cerrada hasta haber reparado la avería.
- Consulte a un especialista autorizado*.

*** Especialista autorizado**

Los especialistas autorizados son expertos reconocidos, que debido a su formación o a sus conocimientos pueden garantizar que la comprobación ha sido realizado correctamente.

2.7 Funcionamiento con corriente

¡PRECAUCIÓN!

Seleccione este modo de servicio únicamente cuando el suministro de tensión de la conexión de corriente coincide con el valor indicado en la placa de características. En caso de desviación de valores el aparato puede ser dañado.

2.7 Indicaciones de seguridad para almacenar alimentos

Los aparatos frigoríficos de todas las clases no pueden mejorar la calidad de los alimentos. Tan sólo pueden mantener la calidad de los alimentos del momento en el que han sido almacenados durante un tiempo breve.

Tenga en cuenta las siguientes condiciones especiales a la hora de guardar alimentos en un frigorífico:

- Cambio de las condiciones ambientales, como por ejemplo cambios de temperatura
- Elevada temperatura ambiente
- Frigorífico instalado detrás de una ventana y expuesto a la radiación solar directa
- Almacenamiento demasiado rápido de productos poco después de la puesta en marcha del aparato.

Bajo estas condiciones especiales, el frigorífico no podrá garantizar las temperaturas necesarias para los alimentos perecederos.

Entre los alimentos rápidamente perecederos se encuentran todos los productos con fecha de caducidad impresa y una temperatura de almacenamiento mínima de +4 °C o inferior, especialmente carnes, aves, pescados, embutidos y platos precocinados.

- Envase los productos cocinados y crudos por separado (p. ej., envases, papel de aluminio o similar).
- Retire los envoltorios de los envases individuales sólo cuando todos los datos necesarios, como por ejemplo la fecha de caducidad, también puedan leerse en el envase individual.
- No deje los productos refrigerados fuera del frigorífico durante mucho tiempo.
- Coloque los alimentos con la fecha de caducidad más próxima en la parte delantera del frigorífico.
- Vuelva a empaquetar los excedentes y consúmalos lo antes posible.
- Lávese las manos antes y después de tocar alimentos.
- Limpie con regularidad el interior del frigorífico.

Siga las indicaciones y descripciones sobre la fecha de caducidad escritas en los envases de los productos.

Tenga en cuenta el apartado *“5.1 Limpieza”* de las presentes instrucciones.

Los frigoríficos de Dometic funcionan siguiendo el principio de la absorción. Por motivos físicos, los sistemas de absorción reaccionan lentamente a las modificaciones del termostato, a la pérdida de frío debida a la apertura de la puerta o al almacenamiento de productos. Los frigoríficos cumplen las exigencias de rendimiento de la clase SN según EN/ISO 7371 en el margen de temperatura ambiente de +10 °C a +32 °C.

2.9 Sustitución de la batería

¡PRECAUCIÓN!

- **¡Tenga en cuenta la polaridad!**
- **No inserte pilas no recargables en cargadores.**
- **Antes de recargarlas, extraiga las pilas recargables (baterías) de su compartimento.**
- **¡Evite los cortacircuitos en los contactos del compartimento de pilas!**
- **Extraiga las pilas descargadas.**
- **Extraiga las pilas del compartimento de pilas en caso de no utilizar el frigorífico durante mucho tiempo.**
- **No mezcle diferentes tipos de pilas.**

¡Proteja su medio ambiente!
¡Las baterías no deben terminar en los residuos domésticos! Por favor, entregue sus baterías usadas al revendedor o en un punto de recogida.

3.0 Descripción de modelo

3.1 Denominación de modelo

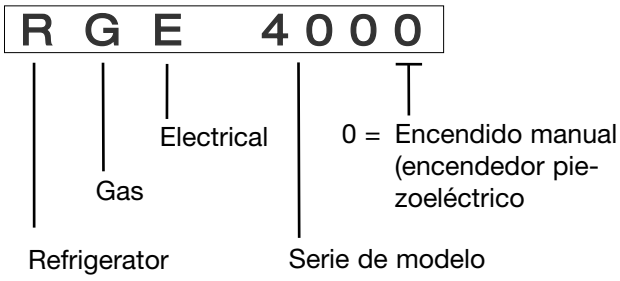

Frigorífico de absorción operado con gas o corriente de red

3.2 Placa de características del frigorífico

En el interior del frigorífico encontrará la placa de características. Esta contiene todas las indicaciones importantes sobre el frigorífico. Allí podrá leer la denominación de modelo, el número de producto y el número de serie. Necesitará estos datos a la hora de contactar con el servicio de atención al cliente o a la hora de pedir piezas de repuesto.

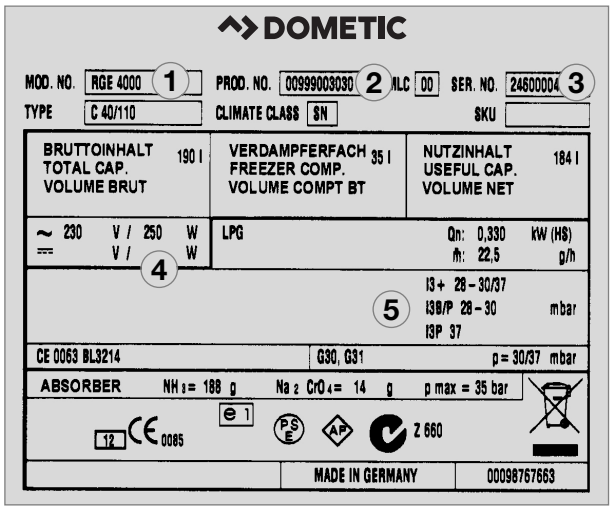

Ejemplo

Fig. 1

1. N° de modelo
2. N° de producto
3. N° de serie
4. Valores de la potencia conectada
5. Presión de gas

3.3 Datos técnicos

Volumen bruto (litros) 154
Congelador (litros) 28
Volumen bruto
(compartimiento congelador extraído 164
Dimensiones (mm)
(H x A x P) 1276x531x582
Potencia de conexión (W) 190
Consumo de gas g / 24h* 380
Consumo de corriente kWh / 24h* 3.2
Peso neto (kg) 44.0
Ignición de gas.....Enc. piezoeléctrico
Instalación independiente

Reservado el derecho de realizar modificaciones técnicas.
* Consumo medio medido a una temperatura ambiental media de 25 °C según en estándar ISO.

3.4 Explicación del frigorífico

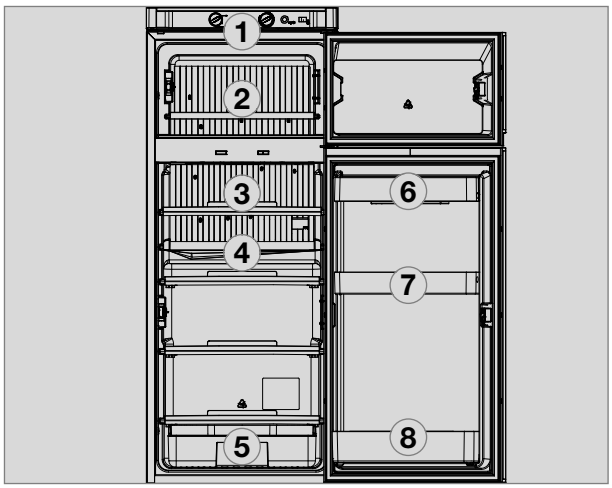

Fig. 2

1. Elementos de manejo
2. Congelador (extraíble)
3. Rejilla de apoyo (*opcional, utilizable cuando se ha extraído el congelador*)
4. Evaporador interior para cámara frigorífica
5. Ranura de evacuación de agua de condensación
6. Cajón para verduras
7. Nivel superior con elemento rebatible
8. Nivel inferior con soporte para botellas

4.0 Instalación

4.1 Instalación y conexión

Este frigorífico ha sido verificado y está homologado para su empleo en recintos cerrados. Durante la instalación del aparato observe los siguientes puntos:

- El recinto de instalación debe disponer de un volumen mínimo de **30 m³**, estar bien ventilado y disponer de una ventana o una puerta que pueda ser abierta al aire libre.
- El frigorífico debe ser instalado independiente, esto es, con una distancia mínima de **50 mm** (lateralmente) a paredes o armarios colindantes (**¡sin incorporación!**).
- La distancia a las instalaciones que se encuentren sobre él (armarios, etc.) debe ser como mínimo de **100 mm**.
- Coloque el aparato nivelado horizontalmente sobre un sustrato firme.
- El frigorífico no puede estar expuesto a la radiación térmica de objetos calientes (p.ej. cocina, calefacción).
- El grupo de refrigeración sobre el lado posterior (debajo de la cubierta) debe ser bien ventilado permanentemente. No cubra el grupo (p.ej. toallas, cortinas).
- ¡Una ventilación deficiente conduce a mermas en las prestaciones de enfriamiento!
- Instale el frigorífico protegido contra salpicaduras de agua. Observe que antes y durante la instalación el aparato no esté expuesto a la lluvia.

4.1.1 Conexión eléctrica

- El suministro de tensión debe coincidir con el valor indicado en la placa de características. En caso de desviación de valores el aparato puede ser dañado.
- El suministro de tensión del aparato para el servicio eléctrico debe ser realizado a través de una caja de enchufe reglamentaria con puesta a tierra.
- Se debe disponer de un interruptor térmico en la línea.
- El cable de red debe ser accesible en todo momento y no puede entrar en contacto con componentes calientes del grupo / quemador.

¡PRECAUCIÓN!

La clavija de red debe tener libre acceso.

¡PRECAUCIÓN!

Cuando se daña el conductor de conexión este debe ser sustituido por el servicio de atención al cliente de Dometic o asimismo personal cualificado para evitar peligros.

4.1.2 Instalación de la bombona de gas

- Las bombonas de gas deben estar instaladas en pie.
- Instale la bombona de gas en un lugar bien ventilado.
- Instale la bombona de gas de tal manera que en caso de un incendio sea fácilmente identificable.
- La distancia máxima de la bombona de gas al aparato no puede superar 1,5 m.
- Solo pueden emplearse tipos de bombonas e instalaciones de regulación de presión homologadas en los correspondientes países.

4.1.3 Conexión de gas

El frigorífico está previsto exclusivamente para el servicio con gas licuado como propano / butano. ¡No utilice bajo ningún concepto gas de ciudad, gas natural o gas para automoción!

- La conexión reglamentaria del frigorífico debe ser realizada a través de un profesional habilitado de acuerdo a las reglamentaciones técnicas para gas licuado.

- Se deben observar las normas nacionales vigentes para el empleo de aparatos operados con gas licuado.
  - Reglamentaciones técnicas EN 732

- En el tubo de alimentación al aparato debe estar instalado un regulador de presión **(1)**, fig. 3, (reductor de presión) fijamente ajustado. El frigorífico no puede ser operado con otra presión que la indicada sobre la placa de características.

- El frigorífico tiene que ser conectado a la bombona de gas con un conductor flexible de seguridad.

- Seleccione una longitud suficiente para conectar el conductor flexible sin acodamientos. El conductor flexible no puede tener una longitud mayor a 1,5 m.

- La conexión de gas al aparato se realiza mediante una conexión roscada de anillo cortante (Ermeto) L8, según EN 1949.

- El conductor flexible debe ser sustituido en los intervalos de tiempo previstos de acuerdo a las disposiciones nacionales correspondiente.

- Tras la conexión a la bombona de gas se debe realizar una comprobación de hermeticidad en todas las conexiones así como una prueba de llama del quemador. Para la comprobación de la hermeticidad emplee un spray de búsqueda de fugas o un agente generador de espuma. Compruebe la presencia de eventuales burbujas en los puntos de unión tras la apertura de la válvula de la bombona.

¡PELIGRO!

¡No compruebe jamás la estanqueidad del aparato y el tubo de alimentación con una llama abierta!

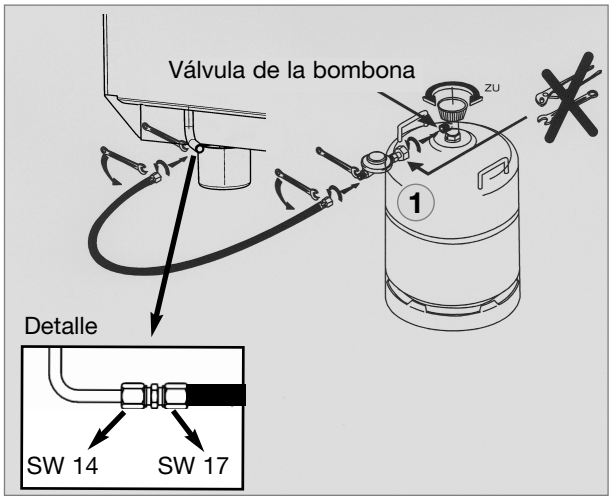

Fig. 3

5.0 Funcionamiento del frigorífico

El frigorífico puede funcionar con dos tipos de energía:

- **Tensión de alimentación (230 V)**
- **Gas (gas licuado propano/butano)**

El tipo de energía deseado se selecciona por medio del **conmutador de selección de energía** (Fig. 7).

El grupo frigorífico trabaja de forma silenciosa.

En la primera puesta en marcha del aparato pueden producirse olores que desaparecerán una vez transcurridas algunas horas. Airee bien la habitación.

Aproximadamente una hora tras la conexión se debe enfriar el compartimiento congelador del frigorífico. El frigorífico alcanza su temperatura de servicio tras algunas horas.

¡PRECAUCIÓN!

El grupo frigorífico se calienta mucho durante el servicio. Protéjase del contacto con componentes conductores de calor.

5.1 Limpieza

Antes de utilizar el frigorífico por vez primera, es recomendable limpiar el aparato por dentro, y volverlo a hacer regularmente.

Utilice un paño suave y agua templada con un detergente suave. A continuación, lave el aparato con agua limpia y séquelo completamente.
Para evitar alteraciones en los materiales, no utilice jabones ni detergentes abrasivos, granulosos o con contenido de sosa cáustica. No permita que la junta hermética de la puerta entre en contacto con aceite o grasa.

5.2 Mantenimiento

- El quemador de gas deberá ser limpiado en caso pertinente, en todo caso al menos una vez al año. Guarde cuidadosamente los comprobantes de los trabajos de mantenimiento realizados en su frigorífico.
- Recomendamos un mantenimiento tras una puesta fuera de servicio prolongada. Para hacerlo, diríjase a nuestro servicio de atención al cliente

5.3 Funcionamiento con corriente

Antes del funcionamiento inicial compruebe que la tensión indicada en la etiqueta del modelo corresponde a la tensión de la red.¡Si no es así, no conecte el aparato y póngase en contacto con su distribuidor!

¡PRECAUCIÓN!

En caso de desviación de valores el aparato puede ser dañado.

5.4 Funcionamiento con gas

- El frigorífico funciona con gas licuado (propano, butano) (NO con gas natural ni gas ciudad).
- A una altitud de aprox. 1000 m NN pueden producirse fallos al encender el gas por motivos físicos (**¡no se trata de un fallo funcional!**).
- En la primera puesta en marcha, así como tras sustituir la bombona de gas, los tubos de gas pueden contener aire. Mediante una breve puesta en marcha del frigorífico se purgan los tubos de gas. Entonces, el gas se encenderá sin retardo.
- Todos los frigoríficos están equipados con un dispositivo de seguridad de la llama que corta automáticamente el suministro de gas a los 30 segundos de apagarse la llama.

5.5 Manejo

5.5.1 Explicación de los elementos de mando

Selección manual de energía / encendido manual con encendedor piezoeléctrico:

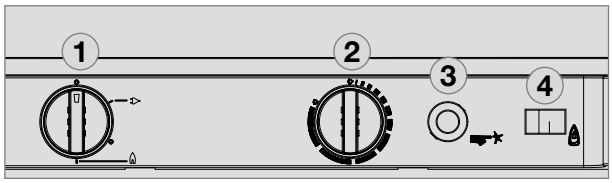

Fig. 4

(1) = Conectador / conmutador de selección de energía

(2) = Termostato

(3) = Encendedor piezoeléctrico para servicio de gas

(4) = Indicador de llama (galvanómetro)

Nota explicativa

El tipo de energía deseado se selecciona girando el conmutador de selección de energía **(1)**. El conmutador de selección de energía tiene cuatro posiciones:

- **Desconectado (1.) (3.)**
- **Tensión de alimentación (230V~) (2.)**
- **Gas (gas licuado propano/butano) (4.)**

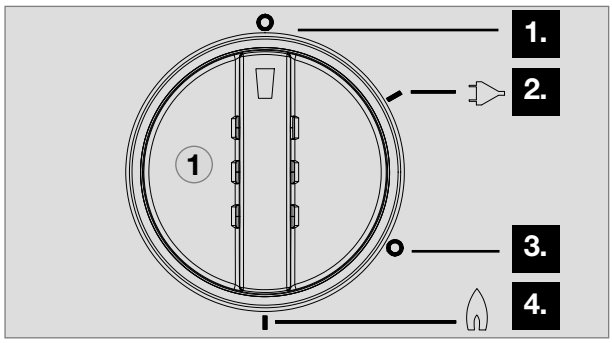

Fig. 5

5.5.2 Funcionamiento con corriente

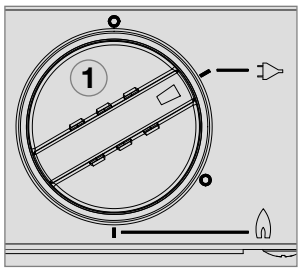

Fig. 6

Para conectar el aparato, gire el conmutador de selección de energía **(1)** hacia la derecha, a la posición:

para servicio 230 V.

5.5.3 Funcionamiento con gas (gas licuado)

Antes de poner el frigorífico en funcionamiento en el modo de gas:

- Abra la válvula de la bombona de gas.

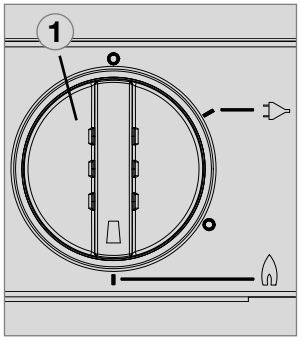

Fig. 7

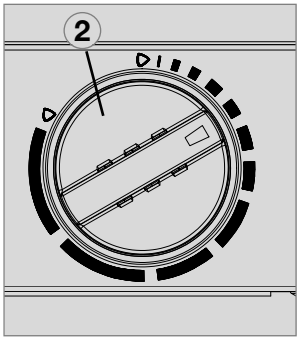

Fig. 8

1. Ponga el conmutador giratorio **(1)** en la posición:

   para servicio de gas.

2. Gire el regulador del termostato **(2)** hacia la derecha y púlselo hacia dentro. Mantenga el regulador oprimido.

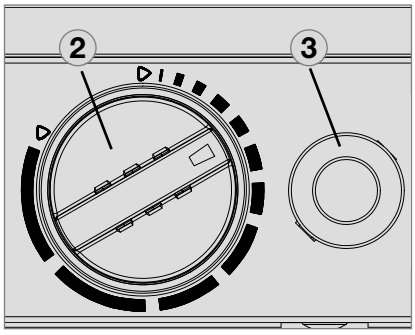

Fig. 9

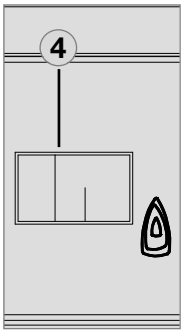

Fig. 10

3. Oprima el botón de accionamiento **(3)** varias veces con un intervalo de 1 - 2 segundos.

4. El indicador del galvanómetro **(4)** pasa a la zona verde cuando la llama se ha encendido. Mantenga el botón giratorio **(2)** pulsado durante unos 15 seg. más y después suéltelo. El frigorífico está en funcionamiento.

5.5.4 Regulación de la temperatura del espacio frigorífico

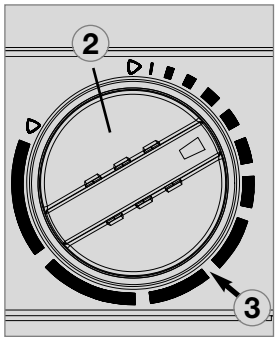

Posición central *Fig. 11*

Mediante el botón giratorio **(2)**, usted puede seleccionar la temperatura de la cámara frigorífica.

La escala comienza con la posición **MIN** (barras cortas = temperatura más elevada) y llega hasta la posición **MAX** (barras largas = temperatura más baja). Tenga en cuenta que los grados de temperatura no llevan asignados valores de temperatura absolutos. Elija la posición central **(3)** si las temperaturas ambientales oscilan entre los +15°C und +25°C. El agregado funciona en la margen de potencia óptima.

5.6 Sustitución de la batería en la iluminación interior

La iluminación interior operada por baterías está controlada mediante un contacto en la puerta. Para la sustitución de las baterías (3 x 1,5 V AAA/R3/Micro) extraiga la carcasa de iluminación y abra el compartimiento de baterías con un destornillador apropiado.

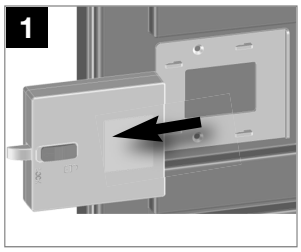

Fig. 12

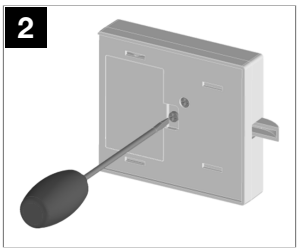

Fig. 13

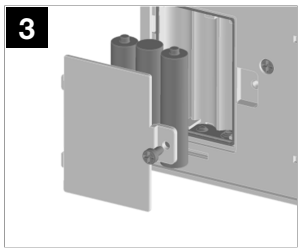

Fig. 14

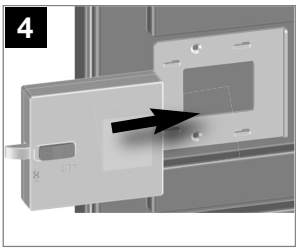

Fig. 15

5.7 Colocación de rejillas de apoyo

Dos bandejas de la cámara frigorífica están fijadas. Así, se evita que al extraer las bandejas se genere un espacio intermedio demasiado grande. Para proteger a los niños, no deberá generarse ningún espacio que permita albergar un niño.

ADVERTENCIA!

No retire ninguna de las bandejas.
Así, los niños no tendrán espacio para encerrarse en el frigorífico.

Si no obstante desea extraer dichas bandejas (p. ej. para limpiarlas), primero suelte las correderas de bloqueo **(2)** tal y como se muestra, con un destornillador apropiado.

Para extraer las bandejas, suelte dos de los encastres **(1)** de la parte inferior. Para soltarlos, desplace los encastres hacia el interior; para fijarlos, hacia el exterior.

Una vez extraída la bandeja central, vuelva a insertar las correderas de bloqueo.

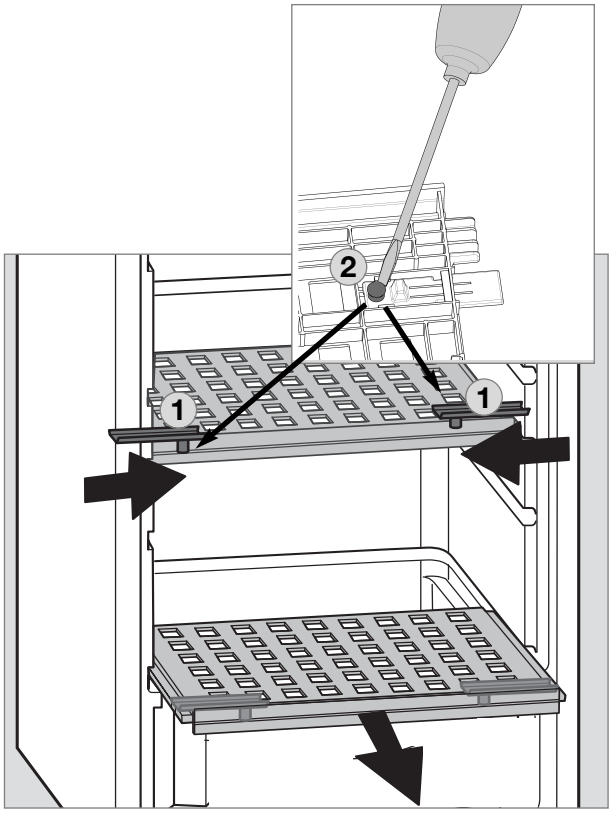

Fig. 16

5.8 Almacenamiento de alimentos y elaboración de cubitos de hielo

5.8.1 Almacenamiento de productos en la cámara frigorífica

- Ponga en marcha el frigorífico unas 12 horas antes de llenarlo.
- Almacene siempre productos pre refrigerados. A la hora de comprar y transportar los alimentos, asegúrese de que los productos estén bien refrigerados. Utilice bolsas térmicas.
- A la hora de extraer productos, abra la puerta del frigorífico sólo durante un momento.
- Los productos deberán guardarse individualmente en envases, a ser posible en paquetes cerrados, con papel de aluminio o similar, para así evitar que se sequen y generen olores.
- Nunca guarde alimentos calientes en el frigorífico, deje que se enfríen antes de hacerlo.
- Los productos que puedan emitir gases volátiles y combustibles no deberán guardarse en el frigorífico.
- No coloque demasiados productos en las rejillas de apoyo o los compartimentos para no mermar la circulación de aire interna.
- Mantenga una distancia (aprox. 10 mm) entre los productos y el evaporador interior (“aletas refrigeradoras”).
- Deberá garantizarse una buena circulación de aire del grupo frigorífico. Las aberturas de ventilación no pueden estar cubiertas.

5.8.2 Almacenamiento de productos en el congelador

- No conserve bebidas con gas carbónico añadido en el congelador.
- El congelador ha sido concebido para producir cubitos de hielo y para guardar alimentos congelados durante un breve período de tiempo. No es apto para congelar alimentos.

En caso de registrarse temperaturas ambientales inferiores a +10 °C, por motivos técnicos no puede garantizarse una regulación homogénea de la temperatura del congelador, si el frigorífico queda expuesto a estas temperaturas durante largo tiempo. Esto podría provocar un posible aumento de temperatura en el congelador y la descongelación de los productos almacenados en él.

5.8.3 Compartimentos del frigorífico

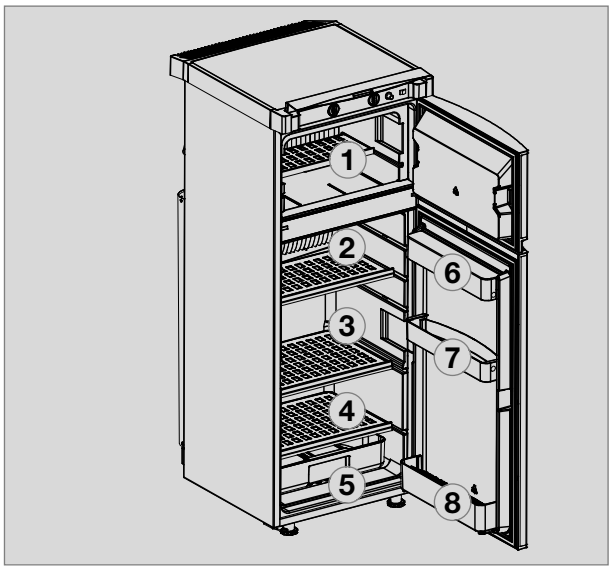

Fig. 17

1. **Congelador :**
   productos congelados previamente (congelados)
2. **Compartimento superior:**
   alimentos preparados
3. **Compartimento medio:**
   productos lácteos, platos preparados
4. **Compartimento inferior:**
   carne, pescado, productos para descongelar
5. **Compartimento para verduras:**
   lechuga, verdura, fruta
6. **Bandeja superior de puerta:**
   huevos, mantequilla
7. **Bandeja media de puerta:**
   latas, salsas, ketchup, mermelada
8. **Bandeja baja de puerta (compartimento para bebidas):**
   bebidas embotelladas o en paquetes

5.8.4 Elaboración de cubitos de hielo

El mejor momento para congelar cubitos de hielo es por la noche. Por las noches, el frigorífico trabaja menos y el grupo frigorífico tiene más reservas.

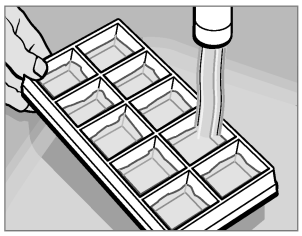

Fig. 18

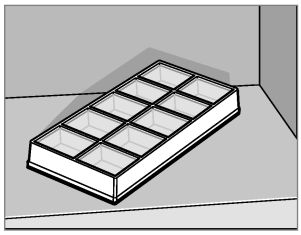

Fig. 19

1. Llene la cubitera con agua potable.
2. Colóquela en el congelador.

¡ADVERTENCIA!

¡Utilice solo agua potable!

5.9 Puesta fuera de servicio

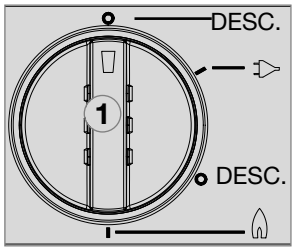

Fig. 20

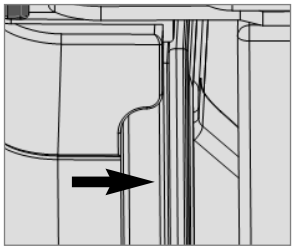

Fig. 21

- Ponga el conmutador de selección de energía **(1)** en la posición “DESC.”. El aparato está desconectado.
- Si el frigorífico se desconecta por un largo período de tiempo, cierre la válvula de cierre y la válvula de la bombona.
- Deje ligeramente abierta la puerta para evitar la formación de moho en el aparato.
- Desbloquee el dispositivo de cierre del bloqueo de puerta pulsándolo y empujándolo hacia delante. Si ahora cierra la puerta, el frigorífico quedará ligeramente abierto para evitar la formación de moho.

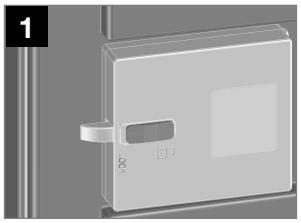

Fig. 22

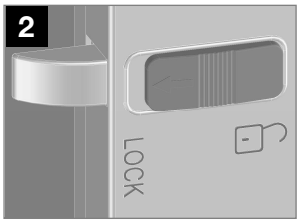

Posición normal *Fig. 23*

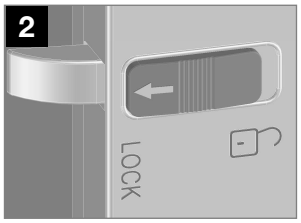

Fuera de servicio *Fig. 24*

5.10 Descongelamiento

Con el tiempo se forma escarcha sobre las aletas refrigeradoras en el interior del frigorífico. Es posible que se forme más escarcha en un lado; esto no significa que algo no funciona correctamente. Cuando esta capa de escarcha sea de unos 3 mm, deberá descongelar el frigorífico.

- Desconecte el frigorífico tal y como se describe en el punto *5.10 Puesta fuera de servicio*.
- Saque todos los alimentos y la cubitera.
- Deje abierta la puerta del frigorífico para que pueda entrar el aire y así evitar que se forme moho.
- Seque con un paño ambos compartimientos congeladores tras la descongelación (compartimiento congelador y aletas de refrigeración están libres de escarcha).

Nota: El agua derretida del compartimiento frigorífica principal cae a un depósito recogedor situado en el lado posterior del aparato. En él, el agua se evapora.

¡PRECAUCIÓN!

¡Jamás deberá retirar la capa de escarcha de forma violenta ni tampoco acelerar el proceso de descongelación aplicando un elemento calefactor!

5.11 Cambio del panel de decoración

Placa de decoración con marco

- Retire el listón lateral **(1)** de la puerta (el listón está encajado, no atornillado).
- Deslice el panel de decoración **(2)** en la puerta y vuelva a colocar el listón **(1)**.

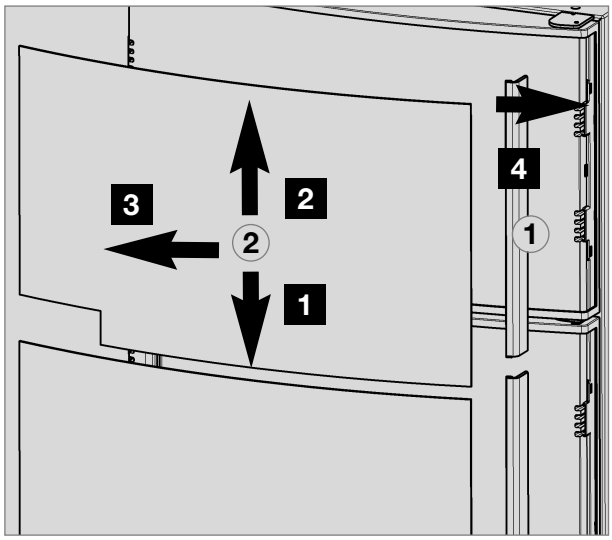

Fig. 25

¡PRECAUCIÓN!

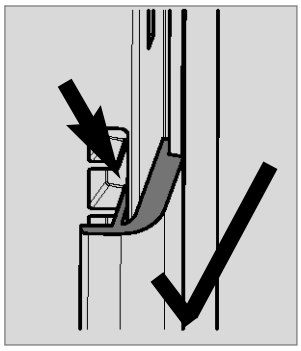

Fig. 26

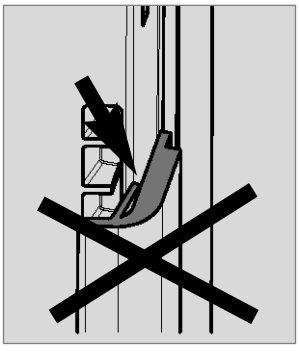

Fig. 27

Dimensiones del panel de decoración:

Puerta superior

Altura	Ancho	Grosor
299.5 +/- 0.5 mm	507 +/- 0.5 mm	max. 1.7 mm

Puerta inferior

Altura	Ancho	Grosor
907.5 +/- 1 mm	507 +/- 0.5 mm	max. 1.7 mm

5.12 Cómo comportarse en caso de averías

Antes de informar al servicio de atención al cliente autorizado, compruebe

- si las indicaciones del apartado “Manejo del frigorífico” se han seguido correctamente,
- si el frigorífico está nivelado,
- si es posible poner el frigorífico en marcha con alguno de los tipos de energía disponibles.

Avería: El frigorífico no enfría lo suficiente.	
Posible causa	**Ayuda**
- La ventilación del grupo frigorífico no es suficiente.	- Compruebe si la rejilla de ventilación del grupo no está cubierta.
- El termostato está ajustado demasiado bajo.	- Ponga el regulador del termostato en una posición más alta.
- El evaporador interior está fuertemente congelado.	- Compruebe si la puerta del frigorífico se cierra correctamente.
- Se han almacenado demasiados alimentos calientes en un corto período de tiempo.	- Deje enfriar los alimentos calentados antes de meterlos en el frigorífico.
- El aparato no lleva mucho tiempo en marcha.	- Tras 4 a 5 horas, compruebe si la cámara frigorífica enfría correctamente.
- Las temperaturas del entorno son demasiado elevadas.	- Airee bien la habitación.

Avería: El frigorífico no funciona en el modo de gas.	
Posible causa	**Ayuda**
- La bombona de gas está vacía.	- Remplace la bombona.
- El dispositivo de bloqueo preconectado está cerrado.	- Abra el mecanismo de cierre.
- Hay aire en la tubería.	- Desconectar el aparato y conectarlo de nuevo. Repetir el proceso 3 a 4 veces en caso de que sea necesario.

Avería: El frigorífico no refrigera en el modo de 230 V.	
Posible causa	**Ayuda**
- Fusible defectuoso.	- Coloque un nuevo fusible.
- Suministro de red no conectado.	- Conéctelo a la red.
- Elemento calentador defectuoso.	- Diríjase al servicio de atención al cliente de Dometic.

Italiano

Istruzioni per l'uso

Frigorifero ad assorbimento

RGE 4000

Prendere nota dei seguenti dati :

Numero di modello	.....
Numero di prodotto	.....
Numero di serie	.....

CE e 1

IT

N 1

MBA 11/2012

Sommario

1.0 Generalità 4
1.1 Introduzione 4
1.2 Avvertenze relative a queste istruzioni per l'uso 4
1.3 Tutela dei diritti d'autore 4
1.4 Spiegazione dei simboli utilizzati 4
1.5 Garanzia 5
1.6 Limitazione della responsabilità 5
1.7 Servizio Clienti 5
1.8 Pezzi di ricambio 6
1.9 Consigli sull'ambiente 6
1.9.1 Rottamazione 6
1.9.2 Consigli sul risparmio energetico 6
1.10 Dichiarazione di conformità 6

2.0 Norme di sicurezza 7
2.1 Uso conforme alle norme 7
2.2 Responsabilità dell'utente 7
2.3 Protezione dei bambini per lo smaltimento dell'apparecchio 7
2.4 Lavori e controlli sul frigorifero 7
2.5 Informazioni sul refrigerante 8
2.6 Funzionamento del frigorifero a gas 8
2.7 Funzionamento con corrente elettrica 8
2.8 Norme di sicurezza per conservare i prodotti alimentari 9
2.9 Sostituzione delle pile 9

3.0 Descrizione del modello 10
3.1 Nome del modello 10
3.2 Targhetta indicatrice del frigorifero 10
3.3 Dati tecnici 10
3.4 Spiegazione del frigorifero 10

4.0 Installazione 11
4.1 Installazione e allacciamento 11
4.1.1 Collegamento elettrica 11
4.1.2 Installazione della bombola di gas 11
4.1.3 Installazione a gas 12

5.0 Funzionamento del frigorifero 13
5.1 Pulizia 13
5.2 Manutenzione 13
5.3 Funzionamento con corrente elettrica 13
5.4 Funzionamento a gas 13
5.5 Funzionamento 14
5.5.1 Spiegazione degli elementi di comando 14
5.5.2 Funzionamento con corrente elettrica 14
5.5.3 Funzionamento a gas (liquido) 14
5.5.4 Regolazione della temperatura nel vano frigorifero 15
5.6 Sostituzione delle pile dell'illuminazione interna 15
5.7 Sistemare i ripiani 15
5.8 Sistemazione degli alimenti in frigorifero e preparazione dei cubetti di ghiaccio 16
5.8.1 Conservare gli alimenti nel vano frigorifero 16

5.8.2 Conservazione di alimenti nel comparto del congelatore 16
5.8.3 Scomparti frigorifero 16
5.8.4 Produzione di cubetti di ghiaccio 17
5.9 Messa fuori servizio 17
5.10 Sbrinamento 17
5.11 Sostituzione della placca decorativa 18
5.12 Risoluzione dei problemi 19

Dometic GmbH
In der Steinwiese 16
D-57074 Siegen

www.dometic.com

© Dometic GmbH - 2012 - Si riservano modifiche

1.0 Generalità

1.1 Introduzione

Con questo frigorifero ad assorbimento della **Dometic** avete fatto una buona scelta. Siamo sicuri che sarete completamente soddisfatti del vostro nuovo frigorifero, sotto tutti i punti di vista. Il frigorifero, che funziona silenziosamente, è prodotto in base a standard di alta qualità e garantisce un efficiente utilizzo delle risorse e dell'energia elettrica per tutta la durata del suo ciclo vitale, durante la produzione, durante l'uso e quando viene rottamato.

1.2 Avvertenze relative a queste istruzioni per l'uso

Prima di mettere in funzione il frigorifero, leggere attentamente queste istruzioni per l'uso.

Queste istruzioni vi forniscono le necessarie indicazioni per l'uso corretto del vostro frigorifero. **Fate particolarmente attenzione alle norme di sicurezza.** L'osservanza delle avvertenze e delle istruzioni sul modo di procedere è importante per l'impiego sicuro del vostro frigorifero e per proteggere da danni voi e il frigorifero. Per poter attuare un provvedimento è necessario aver capito quanto è stato letto.

Conservate accuratamente queste istruzioni per l'uso accanto al frigorifero in modo da poterle utilizzare in qualsiasi momento.

1.3 Tutela dei diritti d'autore

Dati, testi e illustrazioni di queste istruzioni d'uso sono protetti dai diritti d'autore e sono soggetti ai diritti di protezione industriale.
Nessuna parte di queste istruzioni può essere riprodotta,copiata o altrimenti utilizzata senza l'autorizzazione della Dometic GmbH, Siegen.

1.4 Spiegazione dei simboli utilizzati

Avvertenze

Le avvertenze sono contrassegnate da simboli. Un testo integrativo vi spiega il grado di pericolo.

Osservate molto accuratamente questi segnali di avvertimento. In questo modo potete proteggere da danni voi, altre persone e l'apparecchio.

PERICOLO!

PERICOLO **questo simbolo indica una situazione immediata di pericolo che può causare la morte o ferite gravi in caso di mancata osservanza delle istruzioni date.**

AVVERTIMENTO!

AVVERTIMENTO **questo simbolo indica una situazione potenziale di pericolo che può causare la morte o ferite gravi in caso di mancata osservanza delle istruzioni date.**

ATTENZIONE!

ATTENZIONE **questo simbolo indica una situazione potenziale di pericolo che, può causare ferite leggere o di media gravità in caso di mancata osservanza delle istruzioni date.**

ATTENZIONE!

ATTENZIONE **questo simbolo indica una situazione potenziale di pericolo che, può causare ferite leggere o di media gravità in caso di mancata osservanza delle istruzioni date.**

Informazioni

INFORMAZIONE **questo simbolo vi fornisce ulteriori e utili indicazioni sul modo di procedere con il vostro frigorifero**

Indicazione per l'ambiente

INDICAZIONE PER L'AMBIENTE **questo simbolo vi fornisce indicazioni utili sul risparmio di energia e lo smaltimento dell'apparecchio.**

1.5 Garanzia

I termini di garanzia sono in conformità con la direttiva comunitaria 44/1999/CE e le normali condizioni applicabili per le nazioni in questione. Per la garanzia o per operazioni di manutenzione, contattare il nostro centro Servizio clienti. Eventuali danni causati da uso improprio non sono coperti dalla garanzia. Qualsiasi modifica all'apparecchio o l'uso di **pezzi di ricambio non originali Dometic** nonché l'inosservanza delle garanzia istruzioni di installazione e d'uso rende nulla la garanzia ed esonera da ogni responsabilità.

1.6 Limitazione della responsabilità

Tutti i dati e le indicazioni di queste istruzioni per l'uso sono stati stabiliti tenendo conto delle norme e delle disposizioni in vigore, nonché secondo lo stato dell'arte. La **Dometic** si riserva di apportare in qualsiasi momento delle modifiche sul prodotto che siano opportune per migliorare sia il prodotto stesso che la sicurezza.**Dometic** übernimmt keine Haftung

La Dometic non assume nessuna responsabilità nel caso di:

- mancata osservanza delle istruzioni per l'uso,
- impiego non conforme alle norme,
- uso di pezzi di ricambio non originali,
- modifiche e interventi sull'apparecchio
- effetto di influenze ambientali, come
  - variazioni di temperatura
  - umidità atmosferica

1.7 Servizio Clienti

La **Dometic** offre una rete di Servizio Assistenza a livello mondiale. Potete trovare i numeri di telefono dei centri di Servizio Assistenza autorizzati sull'opuscolo **EuroService Network** accluso ad ogni frigorifero. Anche in Internet potete trovare il centro di Servizio Assistenza più vicino cliccando su **www.dometic.com**. Quando si contatta il Servizio clienti, indicare il modello, il numero di prodotto e il numero di serie, insieme al codice MLC, se applicabile. Queste informazioni si trovano sulla targhetta dei dati all'interno del frigorifero. Vi raccomandiamo di riportare questi dati nel campo previsto sul frontespizio di queste istruzioni.

1.8 Pezzi di ricambio

I pezzi di ricambio possono essere ordinati in tutta Europa tramite il centro di Servizio clienti.

Se vi rivolgete al Call Center vogliate sempre indicare il modello e il numero del prodotto! Queste informazioni si trovano sulla targhetta dei dati all'interno del frigorifero.

1.9 Consigli sull'ambiente

L'ammoniaca (un composto naturale di idrogeno e azoto) è usata nell'unità di raffreddamento come refrigerante. Il ciclopentano, non dannoso per l'ozono, è usato come propellente per la produzione della schiuma di isolamento PU.

1.9.1 Rottamazione

Per far in modo che i materiali riciclabili siano riutilizzati, gli stessi dovrebbero essere inviati al centro di raccolta locale. L'apparecchio dovrebbe essere trasferito a una azienda specializzata nell'eliminazione dei rifiuti, in modo che i componenti riciclabili siano riutilizzati e gli altri componenti siano eliminati secondo le leggi vigenti. Per l'eliminazione in modo ecologico del refrigerante da tutte le unità del frigorifero di assorbimento, deve essere usato un adeguato impianto di eliminazione.

Gli apparecchi contrassegnati da questo simbolo devono essere consegnati al centro di raccolta locale preposto allo smaltimento di apparecchiature elettriche ed elettroniche. Questo prodotto non deve essere smaltito nei rifiuti domestici. I frigoriferi Dometic sono provvisti del simbolo sulla targhetta all'interno dell'apparecchio.

1.9.2 Consigli sul risparmio energetico

- Ad una temperatura ambiente media di circa 25°C, è sufficiente regolare il termostato ad un valore medio per far funzionare correttamente il frigorifero.
- Se possibile, conservare sempre gli alimenti raffreddati e confezionati.
- Non esporre il frigorifero alla luce diretta del sole o ad altre fonti di calore (ad es. riscaldamento).
- Garantire la libera circolazione dell'aria del gruppo frigorifero.
- Sistemare i ripiani nel vano frigorifero in maniera uniforme per ottenere il massimo rendimento energetico.
- Non riempire eccessivamente i ripiani e i cassetti per consentire una corretta circolazione dell'aria all'interno.
- Lasciare dello spazio libero (circa 10 mm) tra i prodotti refrigerati e l'evaporatore posteriore ("alette di raffreddamento")
- Sbrinare il frigo con regolarità fa risparmiare energia (consultare il cap. "Sbrinamento").
- Quando si preleva un alimento, aprire solo brevemente la porta del frigorifero.
- Mettere il frigorifero in funzione 12 ore prima di utilizzarlo.

1.10 Dichiarazione di conformità

Type family : C 40/110

Directives

- Low Voltage Directive 73/23/EEC and the Amendment to LVD 2006/95EC
- EMC Directive 2004/108/EC
- RoHS Directive 2002/95EC

Standards

- EN 60335-1;(IEC 60335-1; 4ed., Am.1, Am. 2)
- EN 60335-2-24;03 (IEC 60335-2-24;6 ed., Am.1, Am. 2)
- EN 60335-2-102;06
- EN 61000-3-2;00, A1, A2, A14
- EN 61000-3-3;95,A1
- EN 50366;2003+A1
- EN 55014-1;07,A1,A2
- EN 55014-2;01,A1

Potete richiedere la dichiarazione di conformità anche direttamente a Dometic GmbH, Siegen.

2.0 Norme di sicurezza

2.1 Uso conforme alle norme

Il frigorifero è destinato all'installazione libera in spazi chiusi, come capanne per il tempo libero o capanne di caccia. L'apparecchio è stato sottoposto alla prova di omologazione per questo uso in conformità alla direttiva europea sul gas 2009/142/CEE. **Non è adatto all'installazione su veicoli stradali o natanti.**

Utilizzate il frigorifero esclusivamente per raffreddare e immagazzinare generi alimentari.

AVVERTIMENTO!

Il frigorifero non è stato ideato per la conservazione conforme di medicinali. Fate attenzione alle indicazioni nel foglietto illustrativo dei medicinali.

ATTENZIONE!

L'apparecchio non deve essere esposto alla pioggia.

2.2 Responsabilità dell'utente

Le persone che utilizzano il frigorifero devono avere dimestichezza con l'uso dello stesso e conoscere le avvertenze di queste istruzioni d'uso.
Il presente apparecchio non può essere utilizzato da bambini (dagli 8 anni in su) né da persone con capacità fisiche, sensoriali o mentali ridotte o con inadeguata esperienza e/o inadeguate conoscenze, che non siano sottoposti a supervisione o che non siano stati adeguatamente istruiti per un uso sicuro dell'apparecchio e che non abbiamo compreso i pericoli derivanti da tale uso. I bambini non devono giocare con l'apparecchio. La pulizia e le operazioni di manutenzione da parte dell'utente non devono essere effettuate da bambini.
[EN 60335-2-24, 7.12]

2.3 Poteggere i bambini dopo lo smaltimento dell'apparecchio

AVVERTIMENTO!

Quando il frigorifero viene rottamato, rimuovere tutti gli sportelli e lasciare i ripiani all'interno. Questa operazione ne impedirà la chiusura accidentale e il rischio soffocamento.

2.4 Lavori e controlli sul frigorifero

AVVERTIMENTO!

Lavori su impianti a gas, impianti di gas di scarico ed elettrici devono essere effettuati solo da personale di servizio autorizzato. Con provvedimenti non conformi alla perfetta regola d'arte possono risultare gravi danni a persone e/ o a cose.

PERICOLO!

Non usare mai una fiamma viva per controllare se le parti e le condutture che trasportano il gas non hanno delle perdite!
Vi è rischio d'incendio ed esplosione.

AVVERTIMENTO!

Non aprire mai il gruppo refrigeratore ad assorbimento! È ad alta pressione.

Vi è pericolo di ferimento!

2.5 Informazioni sul refrigerante

Il refrigerante usato è l'ammoniaca.
Questa sostanza è un composto naturale usato anche come prodotto di pulizia per la casa (1 litro di Salmiak per la pulizia contiene fino a 200 grammi di ammoniaca -circa il doppio della quantità usata nel frigorifero). Il sodio cromato viene utilizzato per proteggere dalla corrosione (1,8 % sul peso del solvente).

In caso di perdite (facilmente identificabili dall'odore sgradevole) procedere come segue:

- Spegnere l'apparecchio.
- Aerare bene la stanza.
- Contattare il centro autorizzato di Servizio clienti.

Per la vostra sicurezza è stato accertato dalla perizia che non vi è alcun pregiudizio alla salute a causa dell'uscita del refrigerante.

2.6 Funzionamento del frigorifero a gas

ATTENZIONE!

È essenziale che la pressione operativa corrisponda a quanto dichiarato sulla targhetta dell'apparecchio.

Confrontare i dati della pressione operativa dichiarati sulla targhetta con i dati presenti sul monitor circa la pressione della bombola del gas liquido.

Il frigorifero possono funzionare con le seguenti categorie di gas e le relative pressioni di alimentazione. I riduttori di pressione da utilizzare fra la bombola e l'apparecchio devono essere conformi alle categorie indicate nella tabella sottostante.

Pressione di alimentazione e categorie gas

Categoria	Pressione in mbar	GAS
I3B / P(30)	30	Butano
	30	Propano
I3+ (28-30/37)	28-30	Butano
	37	Propano
I3B/P(50)	50	Butano
I3B/P(50)	50	Propano

Se si sente odore di gas:

- Aprire tutte le finestre e uscire dal locale.
- Non accendere nessun dispositivo elettrico ed evitare l'utilizzo di fiamme.
- Chiudere la valvola della bombola a gas e lasciarla chiusa fino a risoluzione del problema.
- Consultare il personale specializzato* autorizzato.

*** personale specializzato autorizzato**

Le persone specializzate autorizzate sono esperti riconosciuti per i loro studi e le loro conoscenze che garantiscono un controllo a regola d'arte e sicuro.

2.7 Funzionamento con corrente elettrica

ATTENZIONE!

Selezionare questa modalità operativa solamente se l'alimentazione di tensione del collegamento elettrico corrisponde al valore indicato sulla targhetta. In caso di valori divergenti è possibile danneggiare l'apparecchio!

2.8 Norme di sicurezza per conservare i prodotti alimentari

Qualsiasi tipo di frigorifero non è in grado di migliorare la qualità degli alimenti, ma può al massimo conservarne per un breve periodo di tempo la qualità al momento della collocazione.

Tenere in considerazione le seguenti condizioni particolari per la conservazione degli alimenti in un frigorifero installato su un veicolo :

- Variazione delle condizioni climatiche, come p. es. variazioni di temperatura.
- Temperatura interna elevata
- Frigorifero installato dietro ad un finestrino ed esposto direttamente al sole.
- Gli alimenti sono stati riposti troppo presto dopo la messa in funzione dell'apparecchio.

Con queste condizioni particolari il frigorifero non può garantire la temperatura necessaria per alimenti rapidamente deperibili.

Fanno parte delle merci rapidamente deperibili: tutti i prodotti con data di scadenza riportata e temperatura di conservazione minima di +4°C o inferiore, in particolare carne, pollame, pesce, salumi, cibi pronti.

- Confezionare separatamente i prodotti crudi e quelli cotti (per es. contenitori, pellicola d'alluminio o simili).
- Togliere il sovra-imballaggio delle confezioni singole soltanto se tutti i dati necessari, come ad esempio la data di scadenza, sono indicati anche nelle singole confezioni.
- Non lasciare troppo a lungo fuori dal frigorifero gli alimenti raffreddati.
- Porre in evidenza gli alimenti con la data di scadenza più ravvicinata.
- Riavvolgere nella confezione i resti dei cibi e consumarli il più in fretta possibile.
- Lavare le mani, prima e dopo aver toccatogli alimenti.
- Pulire l'interno del frigorifero ad intervalli regolari.

Osservare le indicazioni e le avvertenze relative alla data di scadenza indicate sulle confezioni.

Osservare la sezione *"5.1 Pulizia"* in queste istruzioni

I frigoriferi DOMETIC funzionano secondo il principio dell'assorbimento. A causa della sua caratteristica fisica, un sistema di assorbimento ha una reazione ritardata alle variazioni del termoregolatore, alla perdita di freddo quando si apre la porta o si ripongono i cibi. Gli apparecchi appartengono alla classe clima SN in conformità alla norma EN / ISO 7371 nella gamma di temperatura ambiente da +10 °C a +32 °C.

2.9 Sostituzione delle pile

ATTENZIONE!

- **Rispettare la polarità !**
- **Non collegare le batterie non ricaricabili ad un caricabatteria.**
- **Rimuovere le batterie ricaricabili dal vano batterie prima di ricaricarle.**
- **Evitare i cortocircuiti sui contatti del vano batterie !**
- **Rimuovere le batterie scariche.**
- **Rimuovere le batterie dall'apposito vano se il frigorifero non verrà utilizzato per lungo tempo.**
- **Non mescolare tipologie diverse di batterie.**

Proteggete l'ambiente!
Non gettate le batterie tra i rifiuti domestici. Consegnate le batterie consumate a un rivenditore o ad un centro di raccolta.

3.0 Descrizione del modello

3.1 Nome del modello

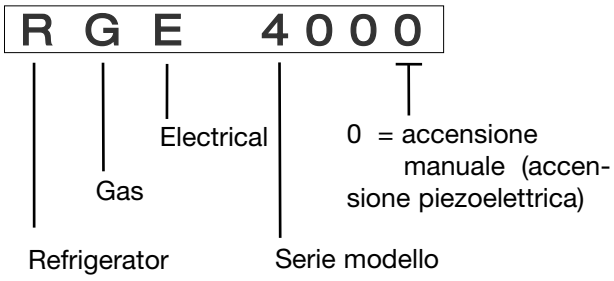

Frigorigero absorber / Funzionamento a gas liqudido e rete eletricca

3.2 Targhetta d'identificazione del frigorifero

All'interno del frigorifero si trova la targhetta d'identificazione dello stesso. Contiene tutti i dati relativi al frigorifero. Riporta il nome del modello, il codice del prodotto e il numero di serie. Occorre avere a portata di mano questi dati ogni volta che ci si rivolge al centro di Assistenza Clienti o per ordinare i pezzi di ricambio.

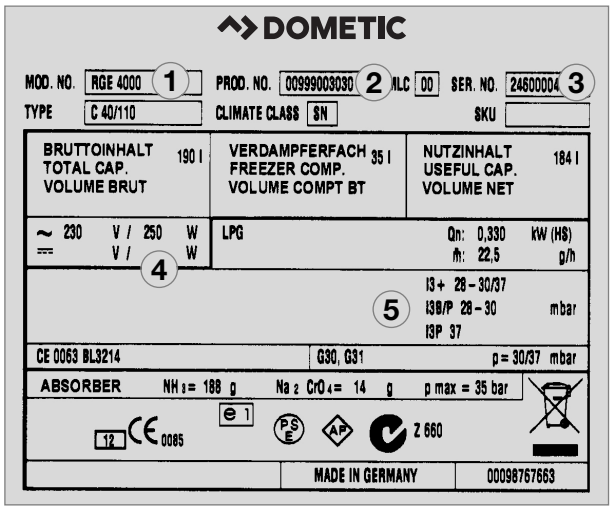

Esempio

Fig. 1

1. Numero modello
2. Codice del prodotto
3. Numero di serie
4. Potenza massima assorbita
5. Pressione del gas

3.3 Dati tecnici

Contenuto lordo (litri) 190
Scomparto surgelati (litri)..... 35
Dimensioni (mm)
(A x L x P) 1331x531x637
Uscita nominale (W) 250
Consumo di gas
g / 24h*..... 440
Potenza dissipata
kWh / 24h* 3.8
Peso netto(kg) 45.5
Accensione ..... piezoelletrica
Installazione libera

Il produttore si riserva il diritto di apportare modifiche tecniche.
*Il consumo medio è calcolato a una temperatura ambiente di 25°C in conformità allo standard ISO.

3.4 Spiegazione del frigorifero

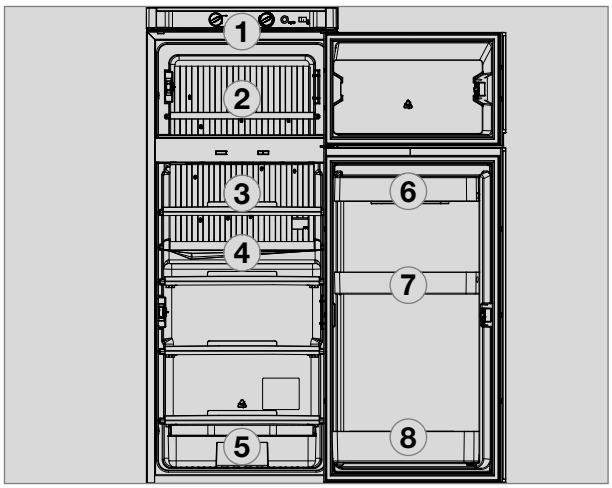

Fig. 2

1. Elementi di comando
2. Scomparto surgelati (estraibile)
3. Ripiano a griglia (*opzionale, inseribile togliendo lo scomparto surgelati*)
4. Evaporatore per vano frigorifero
5. Canaletto di raccolta per l'acqua di decongelamento
6. Vassoio portaverdura
7. Balconcino superiore con coperchio
8. Balconcino inferiore portabottiglie

4.0 Installazione

4.1 Installazione e allacciamento

Questo frigorifero è collaudato e omologato per l'uso in spazi chiusi.
All'atto dell'installazione dell'apparecchio vi preghiamo di osservare i seguenti punti:

- Il locale di installazione deve avere un volume di almeno **30 m³**, essere ben ventilato e disporre di una finestra o una porta apribile verso l'esterno.
- Il frigorifero deve essere installato liberamente, ossia ad una distanza minima di **50 mm** dalle pareti attigue o armadi (**non deve essere incassato!**).
- La distanza dagli altri oggetti di arredamento (armadi, ecc.) deve essere di almeno **100 mm**.
- Collocare l'apparecchio in orizzontale su un terreno stabile.
- Il frigorifero non deve essere sottoposto alla radiazione termica di oggetti caldi (per es. fornelli, riscaldamento).
- La parte posteriore del frigorifero deve essere sempre ben aerata (sotto il coperchio). Non coprite l'apparecchio (per es. asciugamani, tende).
- La mancanza di aerazione porta a cali di potenza frigorifera!
- Installate il frigorifero in modo che sia protetto da spruzzi d'acqua. Basate a che l'apparecchio non sia esposto alla pioggia prima e durante l'installazione!

4.1.1 Collegamento elettrica

- Verificare che la tensione indicata sull'etichetta del modello corrisponda alla tensione di rete. In caso di valori divergenti è possibile danneggiare l'apparecchio!
- L'elettricità deve essere fornita tramite una presa propriamente collegata a terra o con una connessione cablata.
- L alimentazione deve essere equipaggiato con un fusibile.
- Il cavo di alimentazione deve essere posizionato in modo tale che non entri in contatto con componenti caldi dell'unità/bruciatore o con bordi taglienti.

ATTENZIONE!

La spina deve essere facilmente accessibile all'utente.

ATTENZIONE!

Se la linea di allacciamento è danneggiata, deve essere sostituita dall'assistenza clienti Dometic o da personale specializzato e qualificato al fine di evitare pericoli.

4.1.2 Installazione della bombola di gas

- Le bombole di gas devono essere collocate in posizione verticale.
- Collocare la bombola di gas in un ambiente ben aerato.
- Collocare la bombola di gas in modo tale da poter essere subito individuata in caso di incendio.
- La distanza massima tra la bombola di gas e l'apparecchio non deve essere superiore a 1,5 m.
- Si devono utilizzare soltanto tipi di bombole e dispositivi di regolazione di pressione validi nei rispettivi paesi

4.1.3 Installazione a gas

Il frigorifero deve essere alimentato esclusivamente con gas liquefatto (propano e butano). **Non usare gas da abitazione, gas naturale o Autogas !**

- L'allacciamento appropriato del frigorifero deve essere eseguito da specialisti abilitati in conformità alle regole tecniche sul gas liquido.

- Si devono osservare le norme valide nel rispettivo paese per l'utilizzo di apparecchi funzionanti a gas liquido.
  - Norme tecniche EN 732

- Nel condotto dell'apparecchio deve essere installato un dispositivo di regolazione **(1)** (riduttore di pressione). Il frigorifero non deve essere fatto funzionare con una pressione diversa da quella indicata sulla targhetta dati.
- Il frigorifero deve essere collegato alla bombola di gas con una conduttura flessibile di sicurezza.
- Scegliere una lunghezza sufficiente per poter collegare il tubo flessibile senza piegarlo. La conduttura flessibile non deve essere più lunga di 1,5 m.

- L'allacciamento della conduttura viene fatto con con pinze /fascette per tubo flessibile. In ogni caso si devono osservare le prescrizioni valide nel rispettivo paese per il collegamento del tubo flessibile.

- La conduttura flessibile deve essere sostituita ad intervalli di tempo previsti dalle disposizioni nazionali valide per il relativo paese.

- Dopo l'allacciamento alla bombola di gas, deve essere eseguito un controllo di tenuta ermetica su tutte le connessioni nonché una prova della fiamma del bruciatore. Utilizzare per la prova di tenuta uno spray rivelatore di fughe oppure un prodotto schiumogeno. Dopo l'apertura del rubinetto della bombola controllate che non vi siano bollicine.

PERICOLO!

Non controllare mai la tenuta ermetica dell'apparecchio e la conduttura utilizzando una fiamma viva!

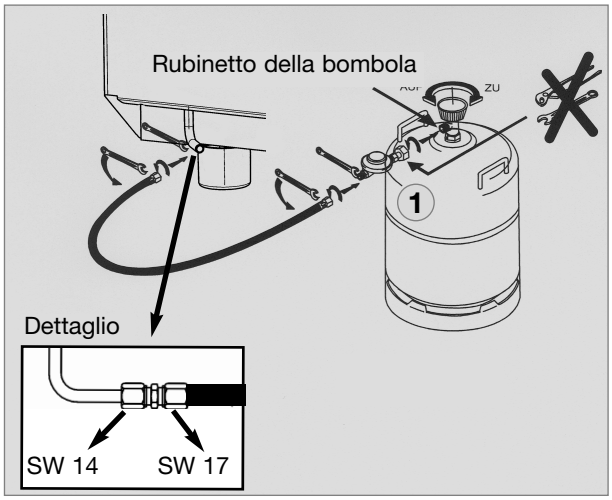

Fig. 3

5.0 Funzionamento del frigorifero

Questo frigorifero può funzionare con tre tipi di alimentazione.

- **Tensione di rete (230 V)**
- **Gas (gas liquido propano / butano)**

Il tipo di alimentazione desiderato viene selezionato con il **selettore di alimentazione** (Fig. 7).

Il gruppo frigorifero è silenzioso.

Alla prima accensione dell'apparecchio potrebbe prodursi un odore particolare, che scomparirà dopo qualche ora. Aerare bene il locale prima di soggiornarvi.

Il frigorifero raggiunge la temperatura d'esercizio dopo alcune ore, mentre il scomparto surgelati dovrebbe raffreddarsi dopo circa un'ora.

ATTENZIONE!

Durante il funzionamento, il gruppo frigorifero si scalda molto. Evitate il contatto con le parti che conducono calore.

5.1 Pulizia

Prima di mettere in funzione il frigorifero si raccomanda di pulire l'apparecchio all'interno e di ripetere tale operazione regolarmente.

Usare un panno soffice e acqua tiepida con un detergente delicato.
Poi risciacquare l'apparecchio con acqua pulita e asciugarlo con cura.

Per evitare l'alterazione dei materiali non usare sapone, detergenti abrasivi, granulari o contenenti soda. Fare in modo che la guarnizione dello sportello non venga a contatto con olio o grasso.

5.2 Manutenzione

- Il bruciatore del gas deve essere pulito quando necessario e almeno una volta all'anno. Conservare i documenti comprovanti le manutenzioni effettuate sul frigorifero.
- Si consiglia di eseguire la manutenzione dopo che il veicolo è stato fermo per lunghi periodi. Rivolgersi al nostro Servizio Assistenza Clienti.

5.3 Funzionamento con corrente elettrica

Prima di mettere in funzione il frigorifero, verificare che la tensione indicata sull'etichetta del modello corrisponda alla tensione di rete. In caso contrario, non collegare l'unità e contattare il fornitore.

ATTENZIONE!

In caso di valori divergenti è possibile danneggiare l'apparecchio!

5.4 Funzionamento a gas

- Il frigorifero deve essere alimentato da gas liquido (propano, butano, e non da metano o gas di città).
- Ad un'altitudine di circa 1000 m s.l.m., quando si accende il gas possono verificarsi dei disturbi condizionati da fenomeni fisici (**non si tratta di una disfunzione!**).
- Dopo la prima messa in funzione e dopo la sostituzione di una bombola, le conduttore di gas possono contenere dell'aria. Dopo una breve messa in funzione del frigorifero le conduttore del gas devono essere disareate. Il gas si accende senza rallentamento.
- Tutti i frigoriferi con accensione manuale sono equipaggiati di un sistema automatico ignifugo, che interrompe automaticamente il flusso del gas circa 30 secondi dopo che la fiamma si spegne.

5.5 Funzionamento

5.5.1 Spiegazione degli elementi di comando

Selezione manuale dell'alimentazione/ accensione manuale con accenditore piezoelettrica

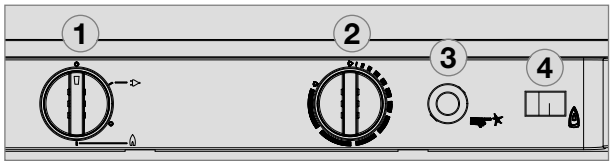

Fig. 4

(1) = Accensione / Selettore di alimentazione
(2) = Termoregolatore
(3) = Tasto di accensione manuale (accensione piezoelettrica)
(4) = Indicatore di fiamma (galvanometro)

Note esplicative:

Il tipo di alimentazione desiderato viene regolato ruotando il selettore di alimentazione **(1) .** Il selettore di alimentazione ha quattro posizioni:

- **Spento (1.) (3.)**
- **Tensione di rete (230V~) (2.)**
- **Gas (gas liquido propano / butano) (4.)**

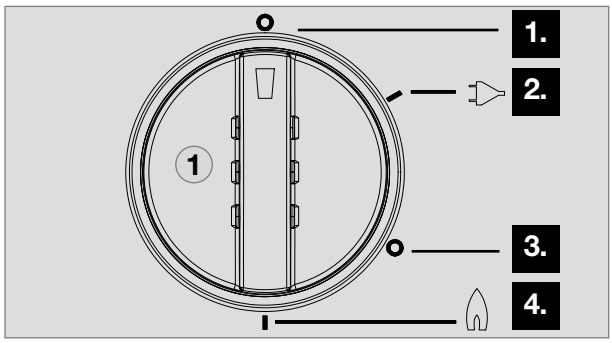

Fig. 5

5.5.2 Funzionamento con corrente elettrica

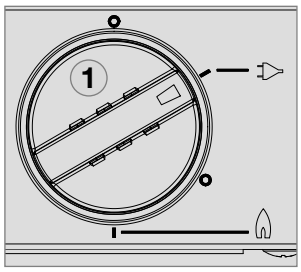

Fig. 6

Per mettere in funzione l'apparecchio, ruotare a destra il selettore di alimentazione **(1)** sulla posizione:

per il funzionamento a 230 V.

5.5.3 Funzionamento a gas (liquido)

Prima di mettere in funzione il frigorifero nella modalità a gas:

- Aprire la valvola della bombola a gas.

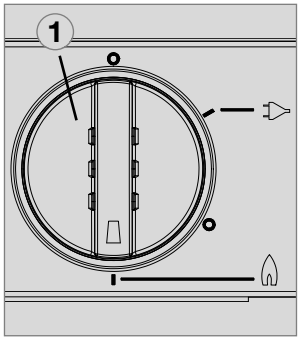

Fig. 7

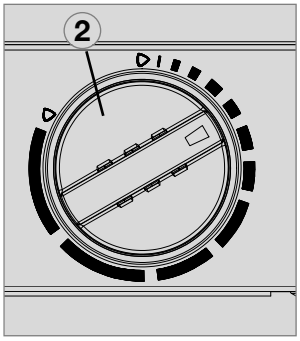

Fig. 8

1. Mettere il selettore rotante **(1)** sulla posizione :

per il funzionamento a gas.

2. Ruotare il termostato **(2)** a destra e premerlo. Tenerlo premuto.

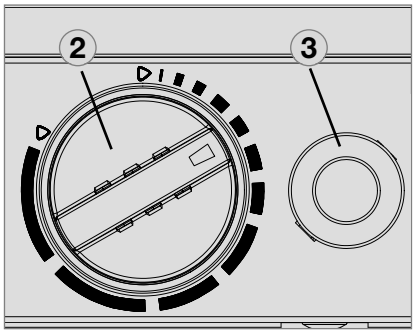

Fig. 9

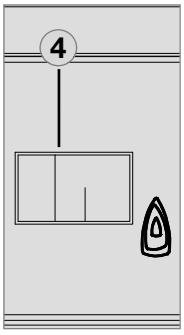

Fig. 10

3. Attivare l'accensione piezoelettica**(3)** diverse volte a intervalli di 1 -2 sec.

4. L'indice del galvanometro **(4)** si sposta nella zona verde quando si accende la fiamma. Tenere la manopola **(2)** premuta ancora per circa 15 sec. e poi lasciarla. Il frigorifero è in funzione.

5.5.4 Regolazione della temperatura nel vano frigorifero

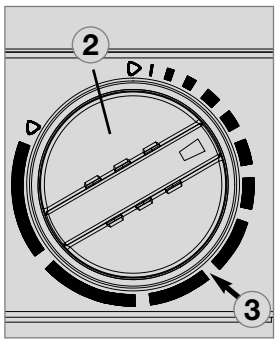

Posizione centrale *Fig. 11*

Mediante il tasto **(2)** selezionare la temperatura desiderata nel vano frigorifero.

La scala cominicia con la posizione **MIN** (trattino sottile = temperatura massima) e va fino alla posizione **MAX** (trattino più largo = temperatura minima).

Tener presente che i livelli della temperatura non sono assegnati ad un valore di temperatura assoluto. In caso di temperature d'ambiente tra +15°C e +25°C impostare sulla posizione centrale **(3)**. In tal modo il frigorifero avrà una resa ottimale.

5.6 Sostituzione delle pile dell'illuminazione interna

L'illuminazione interna alimentata a pile viene controllata da un interruttore a sfioramento sulla porta. Per sostituire le pile (3 x AAA/R3/Micro da 1,5 V), tirare l'alloggiamento dell'illuminazione e aprire il vano apposito con un cacciavite adatto.

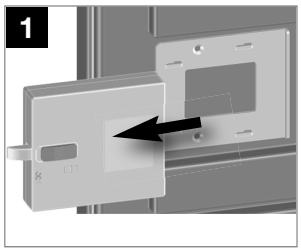

Fig. 12

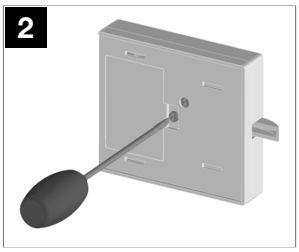

Fig. 13

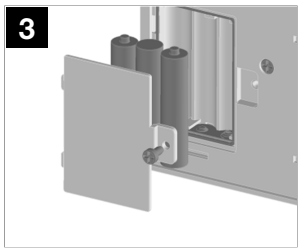

Fig. 14

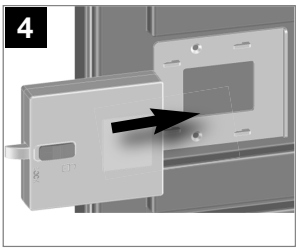

Fig. 15

5.7 Sistemare i ripiani

Due ripiani del vano frigorifero sono fissi. In questo modo si evita la creazione di uno spazio troppo ampio, qualora vengano rimossi i ripiani. Per proteggere i bambini, occorre che non si formino spazi vuoti abbastanza grandi per loro.

AVVERTIMENTO!

Non rimuovere i ripiani.
In questo modo i bambini non avranno a disposizione abbastanza spazio per chiudersi dentro al frigorifero.

Tuttavia, se si desidera rimuovere questi ripiani (ad es. per pulire), allentare innanzitutto i perni di chiusura **(2)** come mostrato in figura con un cacciavite adeguato.

Per estrarre i ripiani allentare i due bloccaggi **(1)** sul lato inferiore. Per allentare spingere il bloccaggio verso l'interno e per bloccare verso l'esterno.

Inserire nuovamente i perni di chiusura dopo la rimozione del ripiano intermedio.

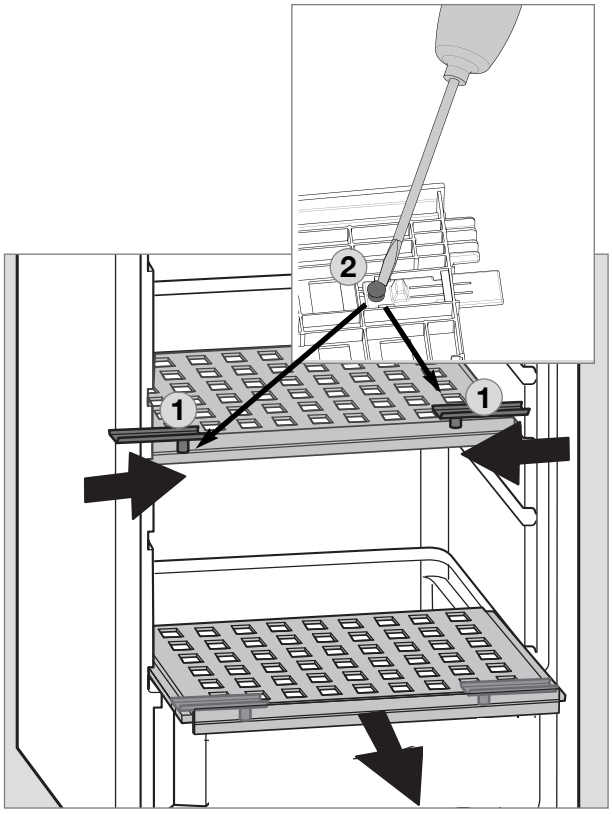

Fig. 16

5.8 Sistemazione degli alimenti in frigorifero e preparazione dei cubetti di ghiaccio

5.8.1 Conservazione di alimenti nel vano frigorifero

- Mettere il frigorifero in funzione 12 ore prima di utilizzarlo.
- Inserire sempre prodotti preraffreddati. Assicurarsi che già al momento dell'acquisto e durante il trasporto i prodotti siano ben raffreddati. Usare borse isotermiche.
- Quando si preleva un alimento, aprire solo brevemente la porta del frigorifero.
- Gli alimenti devono essere confezionati possibilmente in contenitori chiusi, in pellicola d'alluminio o simili e riposti separatamente uno dall'altro, per evitare che si secchino o per impedire la formazione di odori.
- Far raffreddare i cibi riscaldati prima di riporli in frigorifero.
- Non conservare nel frigorifero prodotti da cui possano esalare gas volatili o infiammabili.
- Non riempire eccessivamente i ripiani e i cassetti per consentire una corretta circolazione dell'aria all'interno.
- Lasciare dello spazio libero (circa 10 mm) tra i prodotti refrigerati e l'evaporatore posteriore ("alette di raffreddamento").
- Deve essere assicurata la libera circolazione dell'aria dell'unità di raffreddamento del frigo. Non ostruire le griglie di ventilazione.

5.8.2 Conservazione di alimenti nello scomparto surgelati

- Non conservare nello scomparto surgelati delle bevande addizionate di anidride carbonica.
- Lo scomparto surgelati è previsto per produrre cubetti di ghiaccio e per una breve conservazione di vivande surgelate. Non è adatto per congelare vivande.

Con temperature ambiente inferiori ai +10 °C non può essere assicurata una regolazione uniforme della temperatura dello scomparto surgelati, qualora il frigorifero sia esposto per lungo tempo a queste temperature. Ciò può causare un possibile aumento di temperatura nello scomparto surgelati e provocare lo scongelamento dei prodotti depositati

5.8.3 Scomparti frigorifero

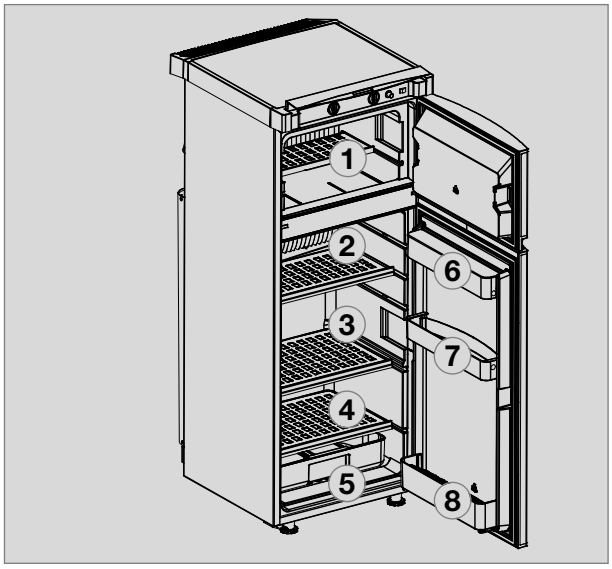

Fig. 17

1. **Scomparto surgelati :**
   vivande già congelate (surgelati)
2. **Scomparto superiore:**
   piatti pronti
3. **Scomparto medio:**
   prodotti caseari, piatti pronti
4. **Scomparto inferiore:**
   carne, pesce, vivande da scongelare
5. **Scomparto verdura:**
   insalate, verdura, frutta
6. **Ripiano superiore porta:**
   uova, burro
7. **Ripiano medio porta:**
   lattine, condimenti, ketchup, marmellata
8. **Ripiano inferiore porta (ripiano bevande):**
   bevande in bottiglia o in cartoni

5.8.4 Preparazione dei cubetti di ghiaccio

È consigliabile produrre i cubetti di ghiaccio durante la notte. Durante la notte, il frigorifero viene utilizzato in modo ridotto e l'unità ha più riserve..

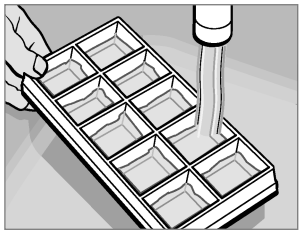

Fig. 18

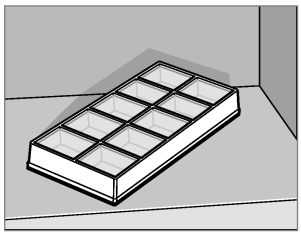

Fig. 19

1. Riempire il vassoio per i cubetti di ghiaccio con acqua potabile.
2. Mettere il vassoio per i cubetti di ghiaccio nello scomparto surgelati.

AVVERTIMENTO!

Usare solo acqua potabile!

5.9 Messa fuori servizio

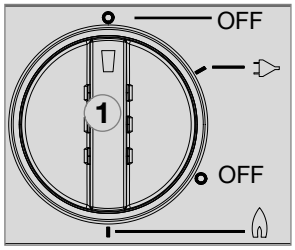

Fig. 20

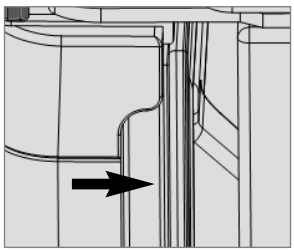

Fig. 21

- Mettere il selezionatore di alimentazione **(1)** sulla posizione "OFF". L'apparecchio è spento.
- Se il frigorifero deve restare inutilizzato per un lungo periodo di tempo, la valvola di sicurezza installata sullo stesso e la valvola della bombola devono essere chiuse.
- Lasciare lo sportello aperto. Lo sportello rimarrà leggermente socchiuso per prevenire la formazione di muffa all'interno dell'apparecchio.
- Sbloccare premendo il dispositivo di chiusura del bloccaggio porta e spostarlo in avanti . Se la porta viene chiusa, il frigorifero rimane leggermente aperto per prevenire la formazione di muffa.

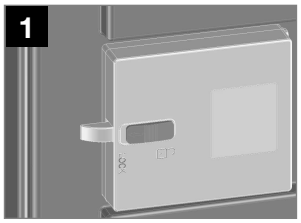

Fig. 22

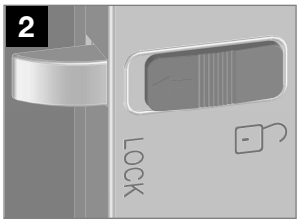

posizione normale Fig. 23

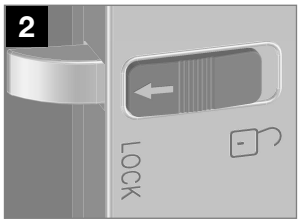

fuori servizio Fig. 24

5.10 Sbrinamento

Con il tempo si accumula del ghiaccio sulle griglie del frigorifero. Può formarsi una patina di brina più spessa da un lato, ma ciò non comporta una disfunzione. Quando lo strato di ghiaccio è spesso circa 3 mm, il frigorifero deve essere sbrinato.

- Spegnere il frigorifero come descritto al punto "Messa fuori servizio".
- Rimuovere tutte le vivande e il vassoio dei cubetti di ghiaccio.
- Lasciare aperta la porta del frigorifero per lasciare entrare l'aria e impedire che si formi della muffa.
- Dopo lo sbrinamento (scomparto surgelati e griglie libere dal ghiaccio), asciugare con un panno i due compartimenti del frigorifero.

Nota: L'acqua che si forma a causa dello scongelamento nello scomparto principale del frigorifero finisce in un appropriato contenitore posto sul retro dell'apparecchio, da cui evapora.

ATTENZIONE!

Lo strato di ghiaccio non deve mai essere rimosso con la forza e il processo di sbrinamento non deve essere accelerato usando una sorgente di calore!

5.11 Sostituzione della placca decorativa

Placca decorativa con telaio

- Rimuovere il listello laterale **(1)** della porta (il listello è inserito, non avvitato).
- Estrarre la placca decorativa **(2)** dalla porta, inserire la nuova placca e infilare di nuovo il listello **(1)** .

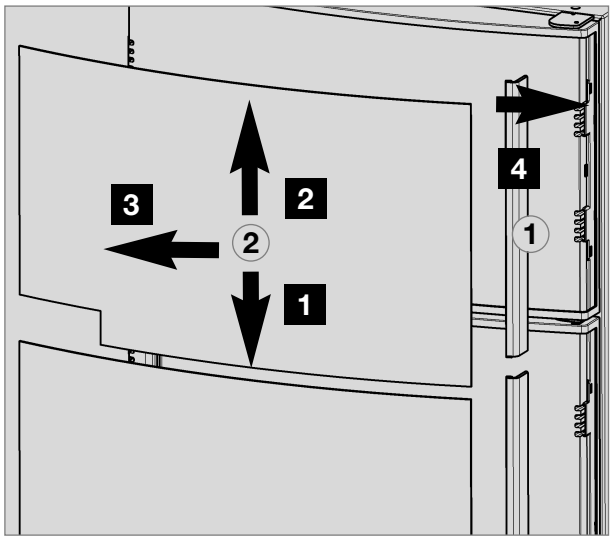

Fig. 25

ATTENZIONE!

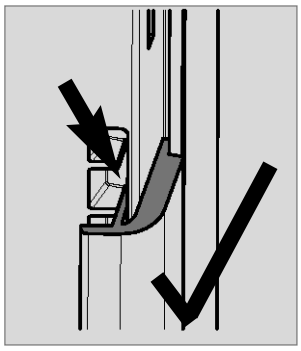

Fig. 26

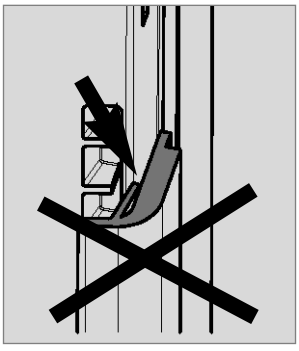

Fig. 27

Dimensioni della placca decorativa :

Sportello superiore

Altezza	Larghezza	Spessore
299.5 +/- 0.5 mm	507 +/- 0.5 mm	max. 1.7 mm

Sportello inferiore

Altezza	Larghezza	Spessore
907.5 +/- 1 mm	507 +/- 0.5 mm	max. 1.7 mm

5.12 Risoluzione dei problemi

Prima di avvertire il Servizio Assistenza Clienti autorizzato Vi preghiamo di controllare se:

- sono state seguite correttamente le istruzioni nella sezione “Impiego del frigorifero”;
- il frigorifero è sistemato in piano;
- è possibile accendere il frigorifero con una fonte di alimentazione disponibile.

Disfunzione: Il frigorifero non raffredda a sufficienza.

Possibile causa	Rimedio
- Ventilazione dell'unità di raffreddamento non adeguata.	- Controllare che le grate di ventilazione dell'unità di raffreddamento non siano ostruite.
- L'impostazione del termostato è troppo bassa.	- Impostare il termostato su un valore più alto.
- L'evaporatore è troppo ghiacciato.	- Controllare che il frigorifero sia collegato correttamente.
- Sono state inserite nel frigo troppe vivande calde.	- Lasciare raffreddare le vivande riscaldate prima di porle in frigorifero.
- Apparecchio acceso da troppo poco tempo.	- Controllare il raffreddamento del vano frigorifero dopo circa 4-5 ore.
- Le temperature ambiente sono troppo alte.	- Aerare la stanza.

Disfunzione: Il frigorifero non funziona nella modalità di funzionamento a gas.

Possibile causa	Rimedio
- Bombola del gas vuota.	- Sostituire la bombola del gas.
- Il dispositivo di chiusura alimentazione inserito a monte è aperto.	- Aprire il dispositivo di chiusura alimentazione.
- C'è dell'aria nel condotto.	- Spegnere e riaccendere l'apparecchio. Eventualmente ripetere 3 o 4 volte questo procedimento.

Disfunzione: Il frigorifero non raffredda nella modalità di funzionamento a 230V.

Possibile causa	Rimedio
- Fusibile difettoso.	- Sostituire il fusibile.
- Il frigorifero non allacciato all'alimentazione di rete.	- Collegarlo alla rete di alimentazione.
- Riscaldatore difettoso.	- Rivolgersi al Servizio clienti Dometic.

Ελληνικά

Οδηγίες λειτουργίας

Ψυγείο απορρόφησης

RGE 4000

Σημειώστε εδώ:

Αρ. μοντέλου	.....
Αρ. προϊόντος	.....
Αρ. σειράς	.....

e 1

N 1

MBA 11/2012

GR

Πίνακας περιεχομένων

1.0 Γενικές πληροφορίες 4
1.1 Εισαγωγή 4
1.2 Υποδείξεις για τις παρούσες οδηγίες λειτουργίας 4
1.3 Προστασία πνευματικών δικαιωμάτων 4
1.4 Εξηγήσεις για τα χρησιμοποιηθέντα σύμβολα 4
1.5 Εγγύηση 5
1.6 Περιορισμός ευθύνης 5
1.7 Εξυπηρέτηση πελατών 5
1.8 Ανταλλακτικά 5
1.9 Υποδείξεις προστασίας περιβάλλοντος 6
1.9.1 Αποκομιδή 6
1.9.2 Υποδείξεις εξοικονόμισης ενέργειας 6
1.10 Δήλωση πιστότητας 6

2.0 Υποδείξεις ασφαλείας 7
2.1 Προορισμός χρήσης 7
2.2 Υπευθυνότητα του χρήστη 7
2.3 Προστατεύστε τα παιδιά κατά την αποκομιδή της συσκευής 7
2.4 Εργασίες και έλεγχοι του ψυγείου 7
2.5 Πληροφορίες για τα ψυκτικά μέσα 8
2.6 Λειτουργία του ψυγείου με αέριο 8
2.7 Λειτουργία με ρεύμα 8
2.8 Υποδείξεις ασφαλείας κατά την αποθήκευση τροφίμων 9
2.9 Αλλαγή μπαταρίας 9

3.0 Περιγραφή μοντέλου 10
3.1 Ονομασία μοντέλου 10
3.2 Πινακίδα τύπου του ψυγείου 10
3.3 Τεχνικά χαρακτηριστικά 10
3.4 Εξήγηση του ψυγείου 10

4.0 Εγκατάσταση 11
4.1 Τοποθέτηση και σύνδεση 11
4.1.1 Ηλεκτρική σύνδεση 11
4.1.2 Τοποθέτηση φιάλης υγραερίου 11
4.1.3 Σύνδεση υγραερίου 12

5.0 Λειτουργία του ψυγείου 13
5.1 Καθαρισμός 13
5.2 Συντήρηση 13
5.3 Λειτουργία με ρεύμα 13
5.4 Λειτουργία με αέριο 13
5.5 Χειρισμός 14
5.5.1 Εξήγηση των στοιχείων χειρισμού 14
5.5.2 Λειτουργία με ρεύμα 14
5.5.3 Λειτουργία με αέριο (υγραέριο) 14
5.5.4 Ρύθμιση της θερμοκρασίας χώρου ψύξης 15
5.6 Αλλαγή μπαταρίας στον εσωτερικό φωτισμό 15
5.7 Τοποθέτηση σχάρας ραφιών 15
5.8 Αποθηκεύστε τρόφιμα και ετοιμάστε παγάκια 16
5.8.1 Αποθηκεύστε τρόφιμα στον χώρο ψύξης 16

5.8.2 Αποθήκευση τροφίμων στον καταψύκτη 16
5.8.3 Ράφια ψυγείου 16
5.8.4 Ετοιμάστε παγάκια 17
5.9 Διακοπή λειτουργίας 17
5.10 Απόψυξη 17
5.11 Αλλαγή της διακοσμητικής πλάκας 18
5.12 Συμπεριφορά σε περίπτωση βλάβης 19

Dometic GmbH
In der Steinwiese 16
D-57074 Siegen

www.dometic.com

© Dometic GmbH - 2012 - Επιφυλάσσονται αλλαγές

1.0 Γενικές πληροφορίες

1.1 Εισαγωγή

Με το παρόν ψυγείο απορρόφησης της **Dometic** κάνετε μια καλή επιλογή. Είμαστε σίγουροι ότι θα μείνετε απόλυτα ικανοποιημένοι με το καινούριο σας ψυγείο. Το ψυγείο που λειτουργεί αθόρυβα αντιστοιχεί σε υψηλές απαιτήσεις ποιότητας και εγγυάται μια αποδοτική μεταχείριση πρώτων υλών και ενέργειας για όλη την διάρκεια ζωής τους - κατά την κατασκευή, χρήση και αποκομιδή.

1.2 Υποδείξεις για τις παρούσες οδηγίες λειτουργίας

Πριν θέσετε σε λειτουργία το ψυγείο, παρακαλούμε διαβάστε τις οδηγίες προσεκτικά.

Οι παρούσες οδηγίες σάς δίνουν τις απαραίτητες υποδείξεις για τη σωστή χρήση του ψυγείου σας. **Δώστε ιδιαίτερη προσοχή στις οδηγίες ασφαλείας.** Η τήρηση των υποδείξεων και των οδηγιών είναι σημαντική για τον ασφαλή χειρισμό του ψυγείου σας και σας προστατεύει εσάς και το ψυγείο σας από φθορές και βλάβες. Φροντίστε να κατανοείτε αυτά που διαβάζετε πριν λάβετε κάποια μέτρα.

Φυλάξτε τις παρούσες οδηγίες προσεκτικά κοντά στο ψυγείο, για να μπορείτε να τις συμβουλεύεστε ανά πάσα στιγμή.

1.3 Προστασία πνευματικών δικαιωμάτωνz

Τα στοιχεία, τα κείμενα και οι απεικονίσεις στην παρούσα προστατεύονται από νόμους πνευματικής ιδιοκτησίας και υπόκεινται στους εμπορικούς νόμους προστασίας δικαιωμάτων.
Απαγορεύεται η αναπαραγωγή, η αντιγραφή ή οποιαδήποτε άλλη χρήση τμημάτων της παρούσας χωρίς την έγγραφη έγκριση της Dometic GmbH, Siegen.

1.4 Εξηγήσεις για τα χρησιμο ποιηθέντα σύμβολα

Προειδοποιήσεις

Οι προειδοποιήσεις σημειώνονται με σύμβολα. Ένα συμπληρωματικό κείμενο εξηγεί τον βαθμό της επικινδυνότητας.

Τηρήστε αυτές τις προειδοποιήσεις με μεγάλη προσοχή και ακρίβεια. Προφυλάσσετε τον εαυτό σας, άλλα άτομα και τη συσκευή από ζημίες.

ΚΙΝΔΥΝΟΣ!

ΚΙΝΔΥΝΟΣ χαρακτηρίζει μια άμεση επικείμενη επικίνδυνη κατάσταση που μπορεί να προκαλέσει θάνατο ή ένα σοβαρό τραυματισμό, σε περίπτωση που δεν ακολουθήσετε τις αντίστοιχες υποδείξεις.

ΠΡΟΕΙΔΟΠΟΙΗΣΗ!

ΠΡΟΕΙΔΟΠΟΙΗΣΗ χαρακτηρίζει μια δυνητικά επικείμενη επικίνδυνη κατάσταση που μπορεί να προκαλέσει θάνατο ή ένα σοβαρό τραυματισμό, σε περίπτωση που δεν ακολουθήσετε τις αντίστοιχες υποδείξεις.

ΠΡΟΣΟΧΗ!

ΠΡΟΣΟΧΗ χαρακτηρίζει μια δυνητικά επικείμενη επικίνδυνη κατάσταση που μπορεί να προκαλέσει έναν ελαφρό ή ένα μεσαίο τραυματισμό, σε περίπτωση που δεν ακολουθήσετε τις αντίστοιχες υποδείξεις.

ΠΡΟΣΟΧΗ!

ΠΡΟΣΟΧΗ χωρις σύμβολο ασφαλείας χαρακτηρίζει μια δυνητικά επικείμενη επικίνδυνη κατάσταση που μπορεί να προκαλέσει φθορά της συσκευής, σε περίπτωση που δεν ακολουθήσετε τις αντίστοιχες υποδείξεις.

Πληροφορίες

ΠΛΗΡΟΦΟΡΙΕΣ σας προσφέρουν συμπληρωματικές και χρήσιμες υποδείξεις για το χειρισμό του ψυγείου σας.

ΥΠΟΔΕΙΞΕΙΣ ΠΡΟΣΤΑΣΙΑΣ ΠΕΡΙΒΑΛΛΟΝΤΟΣ δίνει χρήσιμες υποδείξεις για εξοικονόμιση ενέργειας και για την αποκομιδή της συσκευής.

1.5 Εγγύηση

Η επεξεργασία αξιώσεων εγγύησης ακολουθεί σύμφωνα με την ευρωπαϊκή οδηγία 44/1999/ΕΚ. Σε περίπτωση αξιώσεων εγγύησης παρακαλούμε να επικοινωνήσετε με τον εμπορικό σας αντιπρόσωπο.
Φθορές/ζημιές που οφείλονται σε ακατάλληλο χειρισμό εξαιρούνται από την εγγύηση. Κάθε μετατροπή στη συσκευή ή η χρήση ανταλλακτικών που δεν είναι **Αυθεντικά Ανταλλακτικά Dometic**, καθώς και η μη πιστή τήρηση των οδηγιών εγκατάστασης και χειρισμού καταργεί την εγγύηση και αποκλείει αξιώσεις ευθύνης απέναντί μας.

1.6 Περιορισμός ευθύνης

Όλες οι υποδείξεις και τα στοιχεία της παρούσας συστάθηκαν λαμβάνοντας υπόψη τα ισχύοντα πρότυπα και τις ισχύουσες προδιαγραφές καθώς και τις τελευταίες τεχνικές εξελίξεις. Η εταιρία **Dometic** επιφυλάσσεται του δικαιώματος να διεξάγει μετατροπές στο προϊόν που εξυπηρετούν την βελτίωσή του και την ασφάλειά του.

Η εταιρία **Dometic** δεν αναλαμβάνει ευθύνες για ζημιές που οφείλονται σε: :

- Μη τήρηση των οδηγιών λειτουργίας
- Ακατάλληλη χρήση
- Χρήση μη αυθεντικών ανταλλακτικών
- Αλλαγές και μετατροπές της συσκευής

1.7 Εξυπηρέτηση πελατών

Τις διευθύνσεις εξουσιοδοτημένων συνεργείων εξυπηρέτησης πελατών θα τις βρείτε μέσω των αριθμών τηλεφώνου από το βιβλίο **EuroService Network** που παραδίδεται μαζί με κάθε ψυγείο. Επίσης και στο Διαδίκτυο θα βρείτε τον κοντινότερο σε σας αντιπρόσωπο σέρβις στην ιστοσελίδα **www.dometic.com**. Όταν έρχεστε σ΄ επαφή με το σέρβις, πρέπει πάντα να αναφέρετε το μοντέλο του ψυγείου, τον αριθμό προϊόντος, τον αριθμό κατασκευαστικής σειρά και, αν χρειαστεί και τον κωδικό MLC! Αυτές τις πληροφορίες θα τις βρείτε στην πινακίδα μοντέλου στο εσωτερικό του ψυγείου. Σας συνιστούμε να αναγράψετε αυτά τα στοιχεία στο κενό πεδίο που έχει προετοιμαστεί γι΄ αυτό το σκοπό στην αρχική σελίδα του παρόντος.

1.8 Ανταλλακτικά

Τα ανταλλακτικά μπορείτε να τα προμηθευτείτε από τα γραφεία σέρβις πελατών.

Όταν επικοινωνείτε με το σέρβις, πρέπει πάντα να δηλώνετε το μοντέλο και τον αριθμό προϊόντος! Αυτές τις πληροφορίες θα τις βρείτε στην πινακίδα μοντέλου στο εσωτερικό του ψυγείου.

1.9 Υποδείξεις προστασίας περιβάλλοντος

Στην ψυκτική μονάδα χρησιμοποιείται ως ψυκτικό μέσο η αμμωνία (μια φυσική ένωση υδρογόνου και αζώτου). Ως προωθητικό μέσο για την μόνωση από αφρό πολυουρεθανίου χρησιμοποιείται το κυκλοπεντάνιο που είναι δεν βλαβερό για το όζον.

1.9.1 Αποκομιδή

Για την εξασφάλιση της χρήσης υλικών συσκευασίας που μπορούν να ανακυκλωθούν, πρέπει να φροντίζετε ώστε να προωθούνται στα συνήθη συστήματα συλλογής του τόπου σας. Η συσκευή πρέπει να παραδοθεί σε μια κατάλληλη εταιρία αποκομιδής που θα εγγυηθεί την χρήση των ανακυκλώσιμων τμημάτων και την κανονική αποκομιδή των υπολοίπων υλικών. Για την περιβαλλοντική μη βλαβερή εκκένωση του ψυκτικού μέσου από όλες τις μονάδες του ψυγείου απορρόφησης πρέπει να χρησιμοποιηθεί μια κατάλληλη εγκατάσταση αποκομιδής.

Συσκευές μ΄ αυτό το σύβολο πρέπει να συγκεντρώνονται για αποκομιδή στα τοπικά σημεία αποκομιδής ηλεκτρικών και ηλεκτρονικών συσκευών. Απαγορεύεται η αποκομιδή αυτού του προϊόντος μαζί με τα συνήθη απορρίματα του νοικοκυριού. Τα ψυγεία Dometic φέρουν αυτό το σύμβολο στην πινακίδα δεδομένων (πινακίδα μοντέλου) στο εσωτερικό της συσκευής.

1.9.2 Υποδείξεις εξοικονόμισης ενέργειας

- Όταν η μέση θερμοκρασία περιβάλλοντος κυμαίνεται στους 25°C βαθμούς, είναι αρκετό να λειτουργεί το ψυγείο στην μεσαία θέση του θερμοστάτη.
- Αν είναι δυνατόν, τοποθετήστε πράγματα που έχει κατεβάσει ήδη την θερμοκρασία τους με ψύξη.
- Μην εκθέτετε το ψυγείο στην άμεση ηλιακή ακτινοβολία ή σε άλλη πηγή θερμότητας (π.χ. θέρμανση).
- Εξασφαλίστε την απρόσκοπτη κυκλοφορία του αέρα γύρω από το μοτέρ του ψυγείου.
- Κατατάξτε τις σχάρες αποθήκευσης ομοιόμορφα στο χώρο ψύξης, για να επιτυγχάνετε την αποτελεσματικότερη χρήση ενέργειας.
- Μην υπερφορτώνετε τις σχάρες αποθήκευσης ή τα ράφια, για να μην εμποδίζετε την εσωτερική κυκλοφορία του αέρα.
- Αφήνετε αρκετή απόσταση ανάμεσα στα πράγματα του ψυγείου και τον μετασυμπυκνωτή ("γρίλλιες ψύξης") (περίπου 10 χιλιοστά).
- Κανονικές αποψύξεις εξοικονομούν ενέργεια (βλ. κεφ. “Απόψυξη”).
- Ανοίξτε την πόρτα του ψυγείου μόνο σύντομα για να πάρετε κάτι.
- Θέστε το ψυγείο σε λειτουργία περίπου 12 ώρες πριν αρχίσετε να το γεμίζετε.

1.10 Δήλωση πιστότητας

Ομάδα τύπου / Type family : C 40/110

Οδηγίες / Directives

- Low Voltage Directive 73/23/EEC and the Amendment to LVD 2006/95EC
- EMC Directive 2004/108/EC
- RoHS Directive 2002/95EC

Πρότυπα / Standards

- EN 60335-1;(IEC 60335-1; 4ed., Am.1, Am. 2)
- EN 60335-2-24;03 (IEC 60335-2-24;6 ed., Am.1, Am. 2)
- EN 60335-2-102;06
- EN 61000-3-2;00, A1, A2, A14
- EN 61000-3-3;95,A1
- EN 50366;2003+A1
- EN 55014-1;07,A1,A2
- EN 55014-2;01,A1

Την επίκαιρη δήλωση συμμόρφωσης μπορείτε να την ζητήσετε επίσης και από την εταιρία Dometic GmbH, Siegen.

2.0 Υποδείξεις ασφαλείας

2.1 Προορισμός χρήσης

Αυτό το ψυγείο προορίζεται για την ελεύθερη τοποθέτηση σε κλειστούς χώρους, όπως σε εξοχικές ή παραθεριστικές κατοικίες. Η συσκευή είναι ελεγμένη γι΄ αυτήν την χρήση ως προς το κατασκευαστικό της δείγμα σύμφωνα με την οδηγία περί υγραερίου της ΕΕ 2009/142/ΕΚ. **Η συσκευή δεν είναι κατάλληλη για να τοποθετηθεί σε οδικά και πλωτά οχήματα.**

Χρησιμοποιείτε το ψυγείο αποκλειστικά για την ψύξη και αποθήκευση τροφίμων.

ΠΡΟΕΙΔΟΠΟΙΗΣΗ!

Το ψυγείο δεν προορίζεται για την σωστή αποθήκευση φαρμάκων. Προσέξτε τις υποδείξεις φύλαξης στο φυλλάδιο οδηγιών του εκάστοτε φαρμάκου.

ΠΡΟΣΟΧΗ!

Το ψυγείο απαγορεύεται να εκτίθεται στην βροχή.

2.2 Υπευθυνότητα του χρήστη

Τα άτομα που χειρίζονται το ψυγείο/φούρνο πρέπει να γνωρίζουν τον ασφαλή χειρισμό του και τις υποδείξεις στο παρόν φυλλάδιο.
Η παρούσα συσκευή επιτρέπεται να χρησιμοποιηθεί από παιδιά ηλικίας 8 ετών και άνω και από άτομα με μειωμένες φυσικές, κινητικές ή διανοητικές ικανότητες ή με έλλειψη πείρας ή/και γνώσεων μόνο υπό την προϋπόθεση ότι θα επιτηρούνται ή μόνο αν τους έχει υποδειχθεί ο ασφαλής χειρισμός της συσκευής και έχουν καταλάβει τους κινδύνους που μπορούν να προκύψουν. Απαγορεύεται στα παιδιά να παίζουν με τη συσκευή. Ο καθαρισμός και η συντήρηση χρήσης απαγορεύεται να γίνονται από παιδιά χωρίς επιτήρηση.
[EN 60335-2-24, 7.12]

2.3 Προστατεύστε τα παιδιά κατά την αποκομιδή της συσκευής

ΠΡΟΕΙΔΟΠΟΙΗΣΗ!

Αφαιρέστε όλες τις πόρτες του ψυγείου κατά την αποκομιδή του και αφήστε τις σχάρες των ραφιών μέσα στο ψυγείο. Έτσι θα αποκλείσετε την περίπτωση τυχαίου εγκλωβισμού και ασφυξίας.

2.4 Εργασίες και έλεγχοι του ψυγείου

ΠΡΟΕΙΔΟΠΟΙΗΣΗ!

Εργασίες στα τμήματα αερίου, απαγωγής αερίου και ηλεκτρισμού επιτρέπεται να διεξάγονται μόνο από εξουσιοδοτημένα ειδικευμένα άτομα. Αν οι εργασίες διεξαχθούν με ακατάλληλο τρόπο πιθανόν να προκληθούν ζημιές σε αντικείμενα και άτομα.

ΚΙΝΔΥΝΟΣ!

Μη ελέγχετε ποτέ αν υπάρχουν διαρροές αερίου σε μέρη και αγωγούς αερίου με γυμνή φλόγα!
Υπάρχει κίνδυνος πυρκαγιάς και έκρηξης.

ΠΡΟΕΙΔΟΠΟΙΗΣΗ!

Μην ανοίγετε ποτέ την ψυκτική μονάδα απορρόφησης! Βρίσκεται πάντα υπό υψηλή πίεση.
Υπάρχει κίνδυνος τραυματισμού!

2.5 Πληροφορίες για τα ψυκτικά μέσα

Ως ψυκτικό μέσο χρησιμοποιείται η αμμωνία. Πρόκειται για μια φυσική ένωση που υπάρχει σε όλα τα καθαριστικά του νοικοκυριού (ένα λίτρο χλωριούχου αμμωνίου περιέχει έως 200 γρ. αμμωνία. δηλ. το διπλάσιο από ό,τι περιέχει το ψυγείο). Το χρωμιούχο νάτριο χρησιμοποιείται ως αντιδιαβρωτικό μέσο (1,8 εκατοστιαίο ποσοστό του διαλυτικού).

Πώς θα ενεργήσετε σε περίπτωση μιας πιθανής διαρροής (διακρίνεται εύκολα λόγω της έντονης μυρουδιάς):

- Κλείστε την συσκευή.
- Αερίστε καλά το χώρο.
- Ενημερώστε το εξουσιοδοτημένο συνεργείο σέρβις.

Για την ασφάλεια σας έχει διαπιστωθεί με γνωμοδότηση ότι δεν υφίσταται κίνδυνος για την υγεία σας όταν υπάρχει διαρροή του ψυκτικού μέσου.

2.6 Λειτουργία του ψυγείου με αέριο

ΠΡΟΣΟΧΗ!

Η πίεση λειτουργίας πρέπει οπωσδήποτε να αντιστοιχεί στα στοιχεία της πινακίδας μοντέλου του ψυγείου.

Συγκρίνετε τα στοιχεία της πίεσης λειτουργίας στην πινακίδα με τα στοιχεία του μειωτή πίεσης στη φιάλη υγραερίου.

Το ψυγείο λειτουργεί με τα υγραέρια και τις τιμές εισόδου για την πίεση που αναφέρονται παρακάτω. Οι μειωτές πίεσης που θα χρησιμοποιηθούν μεταξύ φιάλης υγραερίου και ψυγείου πρέπει να ανταποκρίνονται στις κατηγορίες που αναφέρονται στον παρακάτω πίνακα.

Πίεση σύνδεσης και κατηγορίες υγραερίου

Κατηγορία	Πίεση σε mbar	ΑΕΡΙΟ
I3B / P(30)	30	Βουτάνιο
	30	Προπάνιο
I3+ (28-30/37)	28-30	Βουτάνιο
	37	Προπάνιο
I3B/P(50)	50	Βουτάνιο
I3B/P(50)	50	Προπάνιο

Αν υποψιαστείστε μυρωδιά υγραερίου:

- Ανοίξτε όλα τα παράθυρα και εγκαταλείψτε τον χώρο.
- Μην θέσετε σε λειτουργία καμία ηλεκτρική συσκευή και αποφύγετε τη χρήση ανοιχτής φωτιάς.
- Κλείστε τη βαλβίδα της φιάλης υγραερίου και αφήστε την κλειστή μέχρι να αποκατα στήσετε την βλάβη.
- Συμβουλευτείτε εξειδικευμένο προσωπικό*.

*** εξειδικευμένο προσωπικό**

Εξουσιοδοτημένοι τεχνίτες είναι αναγνωρισμένοι τεχνικοί που με βάση την εκπαίδευση και τις γνώσεις τους μπορούν να εγγυηθούν ότι ο έλεγχος στεγανότητας έχει διεξαχθεί σύμφωνα με τους κανονισμούς

2.7 Λειτουργία με ρεύμα

ΠΡΟΣΟΧΗ!

Επιλέξτε αυτόν τον τρόπο λειτουργίας μόνο όταν η παροχή τάσης της γραμμής ρεύματος αντιστοιχεί με την τιμή που αναφέρεται στην πινακίδα τύπου. Σε περίπτωση απόκλισης τιμών μπορεί να προκληθούν ζημιές στη συσκευή.

2.8 Υποδείξεις ασφαλείας κατά την αποθήκευση τροφίμων

Τα ψυγεία οποιοδήποτε τύπου δεν μπορούν να βελτιώσουν την ποιότητα των τροφίμων, αλλά να διατηρήσουν το ανώτερο για ένα μικρό χρονικό διάστημα την ποιότητα που είχαν τα τρόφιμα την στιγμή της αποθήκευσής τους. Λάβετε υπόψη τις ειδικές συνθήκες για την αποθήκευση ειδών διατροφής σ΄ ένα ψυγείο:

- Αλλαγή των κλιματικών συνθηκών όπως μεταβολή της θερμοκρασίας
- Υψηλή εσωτερική θερμοκρασία
- Ψυγείο έχει τοποθετηθεί πίσω από παράθυρο και σε άμεση ηλιακή ακτινοβολία
- Πολύ άμεση αποθήκευση τροφίμων αμέσως μετά τεθεί σε λειτουργία η συσκευή.

Σ΄ αυτές τις ειδικές συνθήκες δεν μπορεί να εξασφαλίσει το ψυγείο την απαιτούμενη θερμοκρασία για τρόφιμα που αλλοιώνονται γρήγορα.

Τρόφιμα που αλλοιώνονται γρήγορα είναι: όλα τα προϊόντα με δηλωμένη ημερομηνία λήξης και ελάχιστη θερμοκρασία συντήρησης στους +4°C βαθμούς ή και λιγότερο, ειδικότερα δε το κρέας, πουλερικά, ψάρια, αλλαντικά, έτοιμα φαγητά.

- Συσκευάστε ωμά και μαγειρεμένα προϊόντα ξεχωριστά (π.χ. σε μπολ, αλουμινόχαρτο, κ.ά.)
- Αφαιρέστε την ενδιάμεση συσκευασία από την ατομική συσκευασία τροφίμων, μόνο όταν όλα τα απαραίτητα στοιχεία, όπως ημερομηνία λήξης, βρίσκονται επάνω και στην άλλη συσκευασία.
- Μην αφήνετε προϊόντα που έχουν ήδη κρυώσει για πολλή ώρα έξω από το ψυγείο.
- Τοποθετήστε τρόφιμα με την πιο πρόσφατη ημερομηνία λήξης προς τα εμπρός.
- Συσκευάστε τα υπόλοιπα φαγητά πάλι και καταναλώστε τα όσο το συντομότερο δυνατό.
- Πλύνετε τα χέρια σας πριν και αφού αγγίξετε τρόφιμα.
- Καθαρίστε το εσωτερικό του ψυγείου σε τακτικά διαστήματα.

Τηρήστε τις υποδείξεις και τις περιγραφές που αφορούν την ημερομηνία λήξης στις εξωτερικές συσκευασίες των προϊόντων.

Τηρήστε τις οδηγίες που θα βρείτε στην παρούσα στο κεφάλαιο "5.1 Καθαρισμός".

Τα ψυγεία Dometic λειτουργούν σύμφωνα με τις αρχές της απορρόφησης. Σύμφωνα με τις αρχές της φυσικής ένα σύστημα απορρόφησης αντιδρά με αδράνεια σε αλλαγές του θερμοστατικού ρυθμιστή, στην απώλεια ψυκτικής ικανότητας όταν ανοίγει η πόρτα ή όταν αποθηκεύονται τρόφιμα. Οι συσκευές ανταποκρίνονται στις απαιτήσεις ισχύος της κατηγορίας κλίματος SN σύμφωνα με EN/ISO 7371 σε θερμοκρασίες διαβάθμισης από +10°C έως +32°C σε θερμοκρασία χώρου.

2.9 Αλλαγή μπαταρίας

ΠΡΟΣΟΧΗ!

- **Προσέξτε την πολικότητα !**
- **Μην συνδέσετε τις μη επαναφορτιζόμενες μπαταρίες με φορτιστή.**
- **Αφαιρέστε τις επαναφορτιζόμενες μπαταρίες (συσσωρευτές) πριν την φόρτιση από την θήκη μπαταρίας.**
- **Αποφεύγετε βραχυκυκλώματα στις επαφές της θήκης μπαταρίας!**
- **Αφαιρέστε τις αποφορτισμένες μπαταρίες.**
- **Αφαιρέστε τις μπαταρίες από τη θήκη μπαταρίας, όταν το ψυγείο μείνει εκτός λειτουργίας για μεγάλο χρονικό διάστημα.**
- **Μην αναμιγνύετε διαφορετικούς τύπους μπαταριών.**

Προστατεύστε το περιβάλλον!
Οι μπαταρίες δεν πετάγονται στα απορρίμματα του νοικοκυριού. Παραδώστε τις κενές μπαταρίες στον εμπορικό αντιπρόσωπο ή σε σημείο συλλογής μπαταριών.

3.0 Περιγραφή μοντέλου

3.1 Ονομασία μοντέλου

R G E 4 0 0 0

- R: Refrigerator = Ψυγείο
- G: Gas
- E: Electrical
- 4000: Σειρά μοντέλου
- 0: 0 = χειροκίνητη ανάφλεξη (ανάφλεξη piezo)

Ψυγείο απορρόφησης που λειτουργεί με υγραέριο ή ρεύμα

3.2 Πινακίδα τύπου του ψυγείου

Στο εσωτερικό του ψυγείου θα βρείτε την πινακίδα τύπου του ψυγείου. Περιέχει όλα τα σημαντικά στοιχεία για το ψυγείο. Εκεί θα βρείτε την ονομασία του μοντέλου, τον αριθμό προϊόντος και τον αριθμό σειράς. Αυτά τα στοιχεία τα χρειάζεστε κάθε φορά που έρχεστε σ΄ επαφή με το τμήμα εξυπηρέτησης πελατών ή για παραγγελίες ανταλλακτικών.

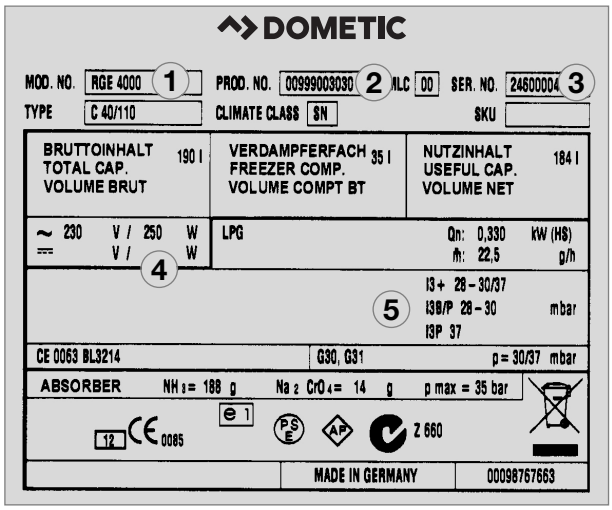

Παράδειγμα

Σχ. 1

1. Αρ. μοντέλου
2. Αρ. προϊόντος
3. Αρ. σειράς
4. Τιμές ηλεκτρικής σύνδεση
5. Πίεση αερίο

3.3 Τεχνικά χαρακτηριστικά

Μικτό περιεχόμενο (λίτρο) 190
θήκη κατάψυξης (λίτρο)..... 35
Διαστάσεις (σε χλστ.)
(Υ x Π x Β) 1331x531x637
Τιμές σύνδεσης (W) 250
Κατανάλωση, αέριο
g / 24h* 440
Κατανάλωση, ηλεκτρικό
kWh / 24h* 3.8
Καθαρό βάρος (kg) 45.5
Ανάφλεξη υγραερίου ..... ανάφλεξη piezo
Ελεύθερη τοποθέτηση

3.4 Εξήγηση του ψυγείου

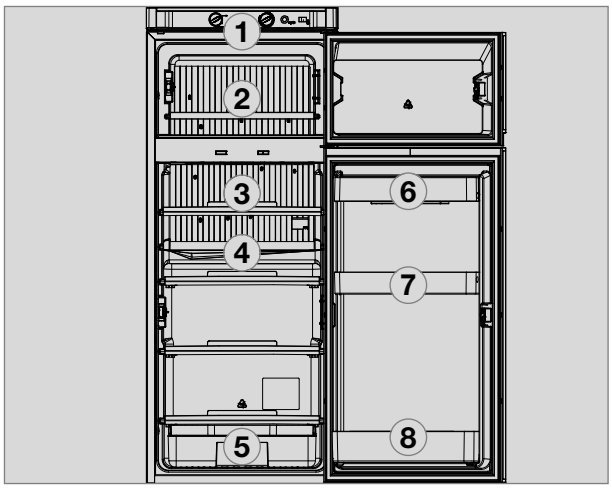

Σχ. 2

1. Στοιχεία χειρισμού
2. Ράφι κατάψυξης
3. Εξατμιστής για χώρο ψύξης
4. Αυλάκι εκροής νερού απόψυξης
5. Θήκη λαχανικών
6. Επάνω εταζέρα με καπάκι
7. Μεσαία εταζιέρα
8. Κάτω εταζιέρα για φιάλες

4.0 Εγκατάσταση

4.1 Τοποθέτηση και σύνδεση

Το παρόν ψυγείο έχει ελεγχθεί κι εγκριθεί για χρήση σε κλειστούς χώρους.

Λάβετε υπόψη τα εξής κατά την τοποθέτηση του ψυγείου:

- Ο χώρος τοποθέτησης πρέπει να έχει όγκο τουλάχιστον **30 m³** , να αερίζεται καλά και να διαθέτει ένα παράθυρο ή μια πόρτα που ανοίγουν προς υπαίθριο χώρο.
- Το ψυγείο πρέπει να τοποθετηθεί ελεύθερα, δηλ. με μια ελάχιστη απόσταση **50 χλστ.** (στις πλευρές του) προς γειτονικούς τοίχους ή ντουλάπια (**δεν είναι για εντοίχιση**).
- Η απόσταση προς υπερκείμενα αντικείμενα επίπλωσης (ντουλάπια, κλπ.) πρέπει να είναι τουλάχιστον **100 χλστ.**
- Τοποθετήστε τη συσκευή οριζόντια επάνω σε σταθερό υπόβαθρο.
- Το ψυγείο δεν επιτρέπεται να βρίσκεται στην εμβέλεια ακτινοβολίας της θερμότητας ζεστών αντικειμένων (π.χ. φούρνος, θέρμανση).
- Η ψυκτική μονάδα στην πίσω πλευρά (κάτω από το κάλυμμα) πρέπει να αερίζεται πάντοτε καλά. Μην σκεπάζετε την μονάδα (π.χ. με πετσέτες, κουρτίνες).
- Η έλλειψη εξαερισμού προκαλεί μείωση της ψυκτικής απόδοσης!
- Τοποθετήστε το ψυγείο σε μέρος προστατευμένο από πιτσιλιές νερού. Φροντίστε επίσης να μην εκτεθεί το ψυγείο πριν και κατά την τοποθέτησή του στη βροχή.

4.1.1 Ηλεκτρική σύνδεση

- Η παροχή τάσης πρέπει να αντιστοιχεί στην τιμή που αναφέρεται στην πινακίδα μοντέλου. Σε περίπτωση απόκλισης τιμών μπορεί να προκληθούν ζημιές στη συσκευή.
- Η παροχή τάσης για την λειτουργία της συσκευής μέσω ηλεκτρικού ρεύματος πρέπει να διεξαχθεί μέσω πρίζας με κατάλληλη γείωση σύμφωνα με τους κανονισμούς.
- Μια αυτόματη ασφάλεια πρέπει να είναι διαθέσιμη στην γραμμή προσαγωγής.
- Το καλώδιο ρεύματος πρέπει να είναι ελεύθερα προσβάσιμο ανά πάσα στιγμή και δεν επιτρέπεται να εφάπτεται με τα θερμά τμήματα της ψυκτικής μονάδας / καυστήρα.

ΠΡΟΣΟΧΗ!

Ο ρευματολήπτης πρέπει να είναι ελεύθερα προσβάσιμος.

ΠΡΟΣΟΧΗ!

Αν ο αγωγός σύνδεσης πάθει βλάβη, πρέπει να αντικατασταθεί από το σέρβις της Dometic ή από ένα εξίσου καλά ειδικευμένο προσωπικό για την αποφυγή κινδύνων.

4.1.2 Τοποθέτηση φιάλης υγραερίου

- Οι φιάλες υγραερίου πρέπει να στέκονται κάθετα.
- Τοποθετήστε τη φιάλη υγραερίου σε μέρος που αερίζεται καλά.
- Τοποθετήστε τη φιάλη υγραερίου κατά τέτοιο τρόπο ώστε να αναγνωρίζεται εύκολα σε περίπτωση πυρκαγιάς.
- Η μέγιστη απόσταση της φιάλης υγραερίου προς τη συσκευή δεν επιτρέπεται να υπερβαίνει τα 1,5 μ.
- Επιτρέπεται να χρησιμοποιούνται μόνο οι τύποι φιαλών και οι εξοπλισμοί ρύθμισης πίεσης που είναι εγκεκριμένοι στις εκάστοτες χώρες

4.1.3 Σύνδεση υγραερίου

Το ψυγείο προορίζεται αποκλειστικά για να λειτουργήσει με υγραέριο όπως το προπάνιο/βουτάνιο. **Μην χρησιμοποιήσετε σε καμία περίπτωση φωταέριο, φυσικό αέριο ή αέριο αυτοκινήτων.**

- Η τεχνικά άψογη σύνδεση του ψυγείου πρέπει να γίνει από εξουσιοδοτημένο τεχνικό προσωπικό.

- Πρέπει να τηρούνται οι εκάστοτε ισχύοντες εθνικές προδιαγραφές για τη χρήση συσκευών με λειτουργία υγραερίου.
  - Ευρωπαϊκό Πρότυπο EN 732

- Ο αγωγός παροχής προς τη συσκευή πρέπει να διαθέτει έναν μόνιμο ρυθμιστή πίεσης **(1)**, Σχ. 3, (μειωτής πίεσης). Το ψυγείο δεν επιτρέπεται να λειτουργήσει με άλλη ρύθμιση πίεσης εκτός από αυτήν που αναφέρεται στην πινακίδα τύπου.

- Το ψυγείο πρέπει να συνδεθεί με τη φιάλη υγραερίου μ΄ έναν ελαστικό σωλήνα ασφαλείας.

- Επιλέξτε το κατάλληλο μήκος ώστε να συνδεθεί ο ελαστικός σωλήνας χωρίς να διπλώνεται. Ο ελαστικός σωλήνας δεν επιτρέπεται να έχει μήκος μεγαλύτερο από 1,5 μ.

- Η σύνδεση υγραερίου με το όχημα γίνεται με βιδωτή σύνδεση κοπτικού δακτυλίου (Ermeto-) L8.

- Ο ελαστικός σωλήνας πρέπει να ανταλλάσσεται σε τακτικά χρονικά διαστήματα σύμφωνα με τις ισχύουσες εθνικές προδιαγραφές.

- Μετά την σύνδεση με τη φιάλη υγραερίου πρέπει να διεξαχθεί έλεγχος στεγανότητας καθώς και μια δοκιμή φλόγας του καυστήρα. Χρησιμοποιήστε για τον έλεγχο στεγανότητας ένα σπρέι ανίχνευσης διαρροών ή ένα μέσο δημιουργίας αφρού. Ελέγξτε αν δημιουργούνται τυχόν φυσαλίδες στα σημεία σύνδεσης μετά το άνοιγμα της βαλβίδας της φιάλης.

ΚΙΝΔΥΝΟΣ!

Μην ελέγξετε ποτέ τη συσκευή και τον αγωγό παροχής για διαρροές χρησιμοποιώντας ανοιχτή φωτιά!

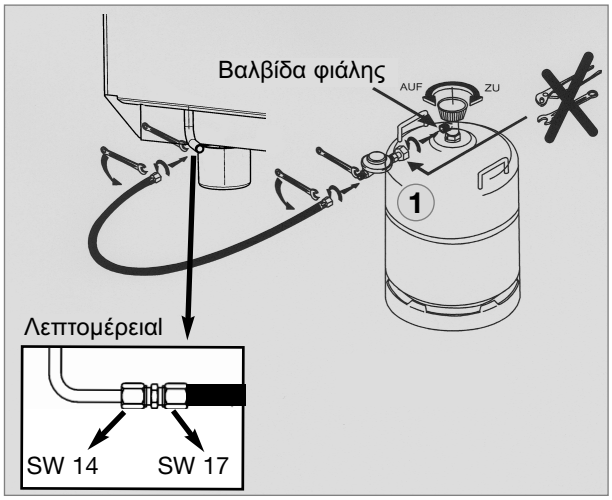

Σχ. 3

5.0 Λειτουργία του ψυγείου

Το ψυγείο μπορεί να λειτουργήσει με δύο είδη ενέργειας:

- **Τάση ηλεκτρικού δικτύου (230V)**
- **Αέριο (υγραέριο προπάνιο/βουτάνιο)**

Το επιθυμητό είδος ενέργειας επιλέγεται μέσω του **διακόπτη επιλογής ενέργειας** (Σχ. 7).

Η μονάδα ψύξης της συσκευής λειτουργεί αθόρυβα.

Κατά την πρώτη λειτουργία της συσκευής μπορεί να δημιουργηθεί κάποια δυσάρεστη μυρωδιά, η οποία θα εξαφανιστεί μετά από μερικές ώρες. Αερείστε καλά τον κατοικήσιμο χώρο.

Περίπου μια ώρα μετά το άναμμα θα πρέπει κανονικά να έχει κρυώσει η κατάψυξη του ψυγείου. Το ψυγείο θα φτάσει σε θερμοκρασία λειτουργίας μετά από μερικές ώρες.

ΠΡΟΣΟΧΗ!

Η μονάδα ενέργειας του ψυγείου υπερθερμαίνεται κατά τη λειτουργία. Προφυλαχθείτε από την επαφή με τα τμήματα της συσκευής που θερμαίνονται.

5.1 Καθαρισμός

Πριν θέσετε το ψυγείο σε λειτουργία, συνιστάται να καθαρίσετε το ψυγείο εσωτερικά και να επαναλαμβάνετε τον καθαρισμό σε κανονικά χρονικά διαστήματα.

Χρησιμοποιείτε ένα μαλακό πανάκι και χλιαρό νερό με ένα απαλό καθαριστικό μέσο. Κατόπιν ξεπλύνετε την συσκευή με καθαρό νερό και στεγνώστε την καλά.

Για να αποφύγετε αλλοιώσεις στα υλικά, αποφεύγετε σαπούνια και καθαριστικά που περιέχουν κοκκώδη υλικά ή σόδα. Αποφύγετε να φέρετε σε επαφή το μονωτικό λάστιχο της πόρτας με λάδι ή λίπος.

5.2 Συντήρηση

- Ο καυστήρας αερίου πρέπει να καθαρίζεται από ρύπους όταν χρειάζεται, αλλά οπωσδήποτε μια φορά ετησίως. Φυλάξτε τα αποδεικτικά για τις διεξαχθείσες συντηρήσεις μαζί με το ψυγείο σας.
- Συνιστούμε την διεξαγωγή μιας συντήρησης μετά από μεγάλα διαστήματα αδράνειας της συσκευής. Επικοινωνήστε γι΄αυτό με το τμήμα εξυπηρέτησης πελατών.

5.3 Λειτουργία με ρεύμα

Πριν την έναρξη της λειτουργίας παρακαλούμε να βεβαιωθείτε ότι η τάση που αναφέρεται στην πινακίδα τύπου αντιστοιχεί στην τάση του δικτύου ρεύματος. Αν αυτό δεν ισχύει, μην συνδέσετε τη συσκευή! Επικοινωνήστε με τον αρμόδιο εμπορικό αντιπρόσωπο.

ΠΡΟΣΟΧΗ!

Σε περίπτωση απόκλισης τιμών μπορεί να προκληθούν ζημιές στη συσκευή.

5.4 Λειτουργία με αέριο

- Το ψυγείο πρέπει να λειτουργήσει με υγραέριο (προπάνιο, βουτάνιο) (όχι φυσικό αέριο, φωταέριο).
- Σε υψόμετρο πάνω από περίπου 1000 μ. πάνω από τη θάλασσα μπορεί να παρουσιαστούν κατά την ανάφλεξη του αερίου δυσκολίες (**η συσκευή δεν έχει βλάβη!**).
- Κατά την πρώτη έναρξη λειτουργίας καθώς και κατά την αλλαγή φιάλης αερίου οι αγωγοί αερίου μπορεί να περιέχουν αέρα. Το αέριο θα διαφύγει από τους αγωγούς με μια σύντομη θέση σε λειτουργία του ψυγείου. Το αέριο θα ανάψει χωρίς καθυστέρηση.
- Όλα τα ψυγεία είναι εξοπλισμένα με μια αυτόματη ασφάλεια φλόγας, η οποία διακόπτει την παροχή αερίου αυτόματα μετά από 30 δευτερόλεπτα μετά το σβήσιμο της φλόγας.

5.5 Χειρισμός

5.5.1 Εξήγηση των στοιχείων χειρισμού

Χειροκίνητη επιλογή ενέργειας και χειροκίνητη ανάφλεξη με piezo:

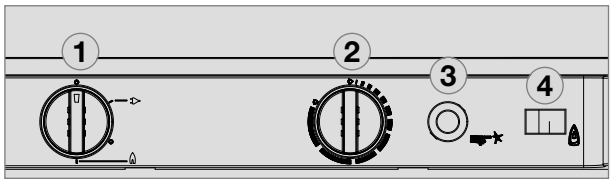

Σχ. 4

(1) = Διακόπτης έναρξης λειτουργίας / διακόπτης επιλογής ενέργειας
(2) = Ρυθμιστής θερμοκρασίας
(3) = Ανάφλεξη piezo για λειτουργία αερίου
(4) = Δείκτης φλόγας (γαλβανόμετρο)

Επεξηγήσεις

Το επιθυμητό είδος ενέργειεας ρυθμίζεται γυρίζοντας τον διακόπτη επιλογής ενέργειας **(1)**. Ο διακόπτης επιλογής ενέργειας έχει τέσσερις θέσεις; :

- **Κλειστό (1.)**
- **Τάση ηλεκτρικού δικτύου (230V~) (2.)**
- **Κλειστό (3.)**
- **Αέριο (υγραέριο προπάνιο/βουτάνιο) (4.)**

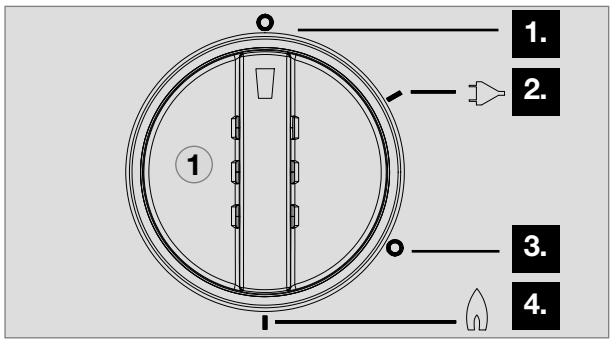

Σχ. 5

5.5.2 Λειτουργία με ρεύμα

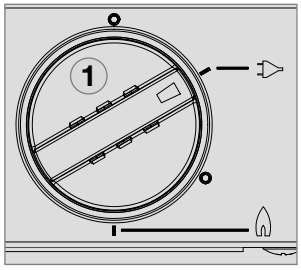

Σχ. 6

Για να θέσετε την συσκευή σε λειτουργία περιστρέψτε τον διακόπτη επιλογής ενέργειας **(1)** προς τα δεξιά στη θέση:

λειτουργία με 230V.

5.5.3 Λειτουργία με αέριο (υγραέριο)

Πριν βάλετε το ψυγείο σε λειτουργία με αέριο:

- Ανοίξτε τη βαλβίδα της φιάλης υγραερίου.

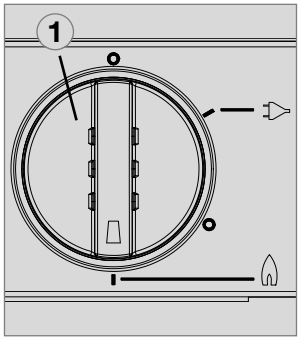

Σχ. 7

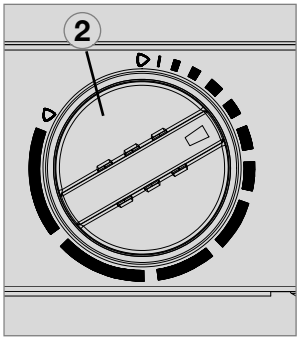

Σχ. 8

1. Βάλτε τον περιστροφικό διακόπτη επιλογής **(1)** στη θέση :

για λειτουργία αερίου.

2. Γυρίστε το ρυθμιστή βαθμίδας θερμοκρασίας **(2)** προς τα δεξιά και πιέστε τον να μπει μέσα. Κρατήστε το ρυθμιστή πιεσμένο κάτω.

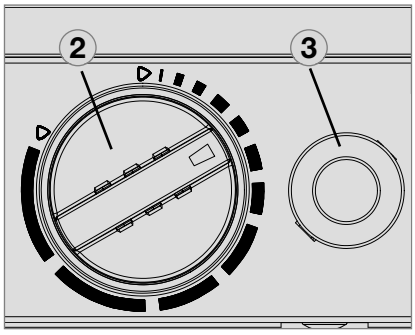

Σχ. 9

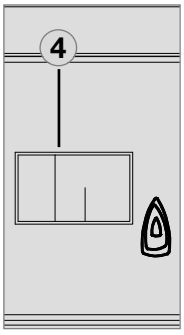

Σχ. 10

3. Πιέστε το κουμπί ενεργοποίησης **(3)** πολλές φορές σε απόσταση 1-2 δευτερολέπτων.

4. Ο δείκτης του γαλβανόμετρου **(4)** γυρίζει στην πράσινη περιοχή όταν η φλόγα έχει ανάψει. Κρατήστε το περιστρεφόμενο κουμπί **(2)** πιεσμένο για περίπου 15 δευτερόλεπτα και αφήστε το μετά ελεύθερο. Το ψυγείο είναι σε λειτουργία.

5.5.4 Ρύθμιση της θερμοκρασίας χώρου ψύξης

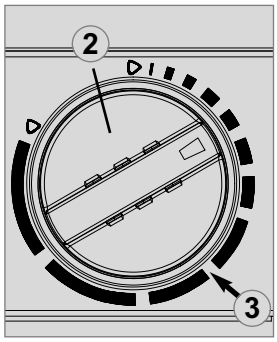

Μεσαία θέση *Σχ. 14*

Με τη βοήθεια του περιστρεφικού διακόπτη (2) επιλέξτε την θερμοκρασία στο χώρο ψύξης.

Η διαβάθμιση αρχίζει με τη θέση **MIN** (στενή λωρίδα = η πιο θερμή θερμοκρασία) και φτάνει έως τη θέση **MAX** (πλατιά λωρίδα = η πιο κρύα θερμοκρασία).

Σημειώστε ότι στις διαβαθμίσεις θερμοκρασίας δεν έχουν καταταχθεί απόλυτες τιμές θερμοκρασίας. Επιλέξτε όταν οι θερμοκρασίες χώρου είναι μεταξύ +15°C und +25°C την μεσαία θέση **(3)**. Η μονάδα λειτουργεί στην άριστη περιοχή ισχύος.

5.6 Αλλαγή μπαταρίας στον εσωτερικό φωτισμό

Ο εσωτερικός φωτισμός που λειτουργεί με μπαταρία ελέγχεται από μια επαφή στην πόρτα. Για να αλλάξετε τις μπαταρίες (3 μπαταρίες τύπου 1.5V AAA/R3/Micro) αφαιρέστε το περίβλημα του φωτισμού και ανοίξτε τη θήκη μπαταρίας μ΄ένα κατάλληλο κατσαβίδι.

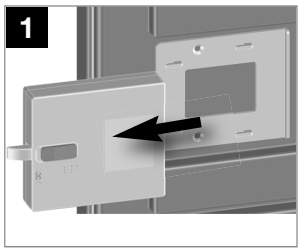

Σχ. 15

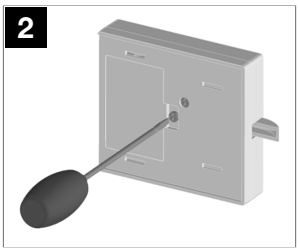

Σχ. 16

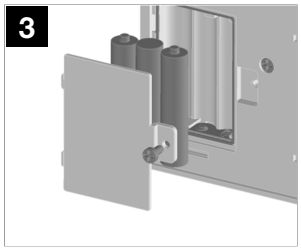

Σχ. 17

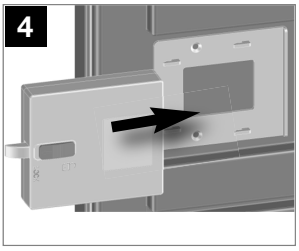

Σχ. 18

5.7 Τοποθέτηση σχάρας ραφιών

Δύο ράφια μέσα στο χώρο ψύξης είναι σταθερά μονταρισμένα. Μ΄αυτόν τον τρόπο αποφεύγεται η δημιουργία υπερβολικά μεγάλου ενδιάμεσου χώρου, όταν αφαιρεθούν τα ράφια. Για την προστασία των παιδιών απαγορεύεται να δημιουργείται κενό που να προσφέρει επαρκή χώρο στα παιδιά.

ΠΡΟΕΙΔΟΠΟΙΗΣΗ!

Μην αφαιρείτε καμία σχάρα.
Έτσι δεν δημιουργείται χώρος για τα παιδιά, ώστε να εγκλωβιστούν στο ψυγείο.

Σε περίπτωση που θα θελήσετε εντούτοις να αφαιρέσετε τα ράφια (π.χ. για καθαρισμό), λασκάρετε πρώτα τους πείρους ασφάλισης **(2)**, όπως φαίνεται μ΄ένα κατάλληλο κατσαβίδι.

Για να αφαιρεθούν οι σχάρες ραφιών, λασκάρετε τα δύο κουμπώματα **(1)** στην κάτω πλευρά. Για να το ανοίξετε, ωθήστε το κούμπωμα προς τα μέσα και για να το στερεώσετε προς τα έξω.

Τοποθετήστε πάλι πίσω τους πείρους ασφάλισης αφού αφαιρέσετε τη σχάρα ραφιού.

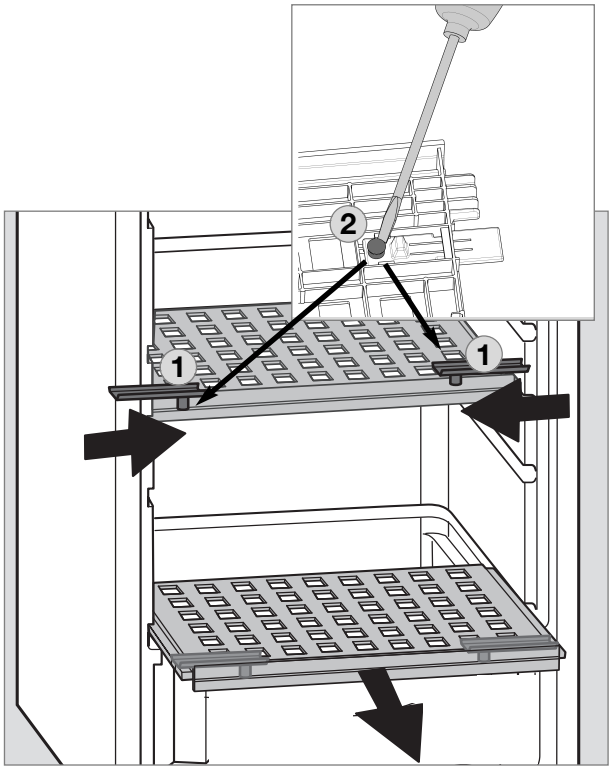

Σχ. 19

5.8 Αποθηκεύστε τρόφιμα και ετοιμάστε παγάκια

5.8.1 Αποθηκεύστε τρόφιμα στον χώρο ψύξης

- Θέστε το ψυγείο σε λειτουργία περίπου 12 ώρες πριν αρχίσετε να το γεμίζετε.
- Τοποθετήστε μόνο τρόφιμα που τα έχετε κρυώσει πριν. Προσέξτε κατά την αγορά και την μεταφορά να παραμένουν κρύα τα πράγματα. Χρησιμοποιήστε μονωτικές σακκούλες.
- Ανοίξτε την πόρτα του ψυγείου μόνο σύντομα για να πάρετε κάτι.
- Τα τρόφιμα πρέπει να αποθηκεύονται συσκευασμένα, καλύτερα είναι σε κλειστά δοχεία, αλουμινόχαρτο ή κάτι παρόμοιο, και ξεχωριστά το ένα από το άλλο, για να μην ξεραίνονται και δημιουργούνται οσμές.
- Ποτέ μην βάλετε ζεστά τρόφιμα στο ψυγείο, αφήστε πρώτα να κρυώσουν.
- Είδη που μπορούν να εκπέμψουν εύκολα πτητικά, εύφλεκτα αέρια, δεν επιτρέπεται να αποθηκεύονται στο ψυγείο.
- Μην υπερφορτώνετε τις σχάρες αποθήκευσης ή τα ράφια, για να μην εμποδίζετε την εσωτερική κυκλοφορία του αέρα.
- Αφήνετε αρκετή απόσταση ανάμεσα στα πράγματα του ψυγείου και τον μετασυμπυκνωτή ("γρίλλιες ψύξης") (περίπου 10 χιλιοστά).
- Πρέπει να είναι εξασφαλισμένη η ανεμπόδιστη κυκλοφορία του αέρα της ψυκτικής μονάδας του ψυγείου. Οι σχισμές αερισμού δεν επιτρέπεται να είναι καλυμμένες.

5.8.2 Αποθήκευση τροφίμων στον καταψύκτη

- Μην αποθηκεύετε αεριούχα ποτά στην κατάψυξη.
- Ο καταψύκτης είναι κατάλληλος για να παρασκευάσετε παγάκια και για την σύντομη αποθήκευση κατεψυγμένων τροφίμων. Δεν είναι κατάλληλος για την κατάψυξη τροφίμων.

Όταν οι θερμοκρασίες χώρου είναι χαμηλότερες από +10°C δεν είναι δυνατόν να εξασφαλιστεί μια ομοιόμορφη ρύθμιση της θερμοκρασίας του καταψύκτη, όταν το ψυγείο είναι εκτεθιμένο σ΄ αυτές τις θερμοκρασίες για ένα μεγάλο χρονικό διάστημα. Αυτό μπορεί να προκαλέσει μια πιθανή αύξηση της θερμοκρασίας στον καταψύκτη και την απόψυξη των αποθηκευμένων ειδών.

5.8.3 Ράφια ψυγείου

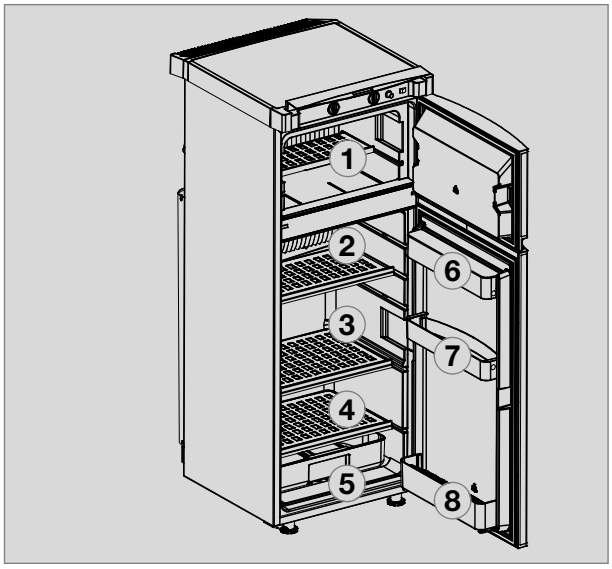

Σχ. 17

1. **Ράφι κατάψυξης :**
   ήδη καταψυγμένα προϊόντα (βαθείας κατάψυξης)
2. **Άνω ράφι:**
   έτοιμα φαγητά
3. **Μεσαίο ράφι:**
   Γαλακτοκομικά, έτοιμα φαγητά
4. **Κάτω ράφι:**
   Κρέας, ψάρια, προϊόντα για απόψυξη
5. **Ράφι λαχανικών:**
   Σαλατικά, λαχανικά, φρούτα
6. **Επάνω εταζιέρα πόρτας:**
   Αβγά, βούτυρο
7. **Μεσαία εταζιέρα πόρτας:**
   Κονσέρβες, σως σαλάτας, κέτσαπ, μαρμελάδα
8. **Κάτω εταζιέρα πόρτας (θήκη ποτών):**
   Ποτά σε φιάλες ή χαρτόνι

5.8.4 Ετοιμάστε παγάκια

Τα παγάκια είναι καλύτερα να παγώνονται τη νύχτα. Την νύχτα το ψυγείο δεν επιβαρύνεται τόσο πολύ και η μονάδα ψύξης έχει περισσότερη ισχύ.

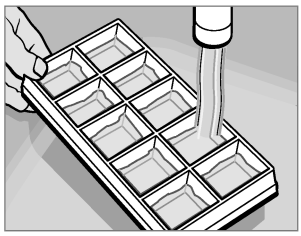

Σχ. 18

1. Γεμίστε τη θήκη με πόσιμο νερό.

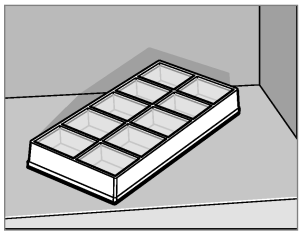

Σχ. 19

2. Τοποθετήστε τη θήκη στον καταψύκτη.

ΠΡΟΕΙΔΟΠΟΙΗΣΗ!

Χρησιμοποιήστε μόνο πόσιμο νερό!

5.9 Διακοπή λειτουργίας

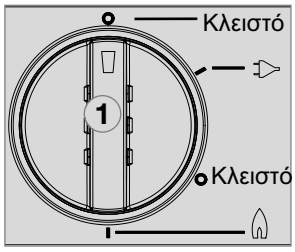

Σχ. 20

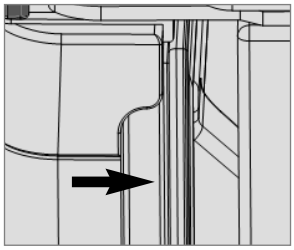

Σχ. 21

- Βάλτε τον διακόπτη επιλογής ενέργειας **(1)** στη θέση "Κλειστό". Η συσκευή είναι τώρα κλειστή.
- Αν το ψυγείο τεθεί εκτός λειτουργίας για ένα μεγάλο χρονικό διάστημα, κλείστε την βαλβίδα φραγμού του οχήματος και τη βαλβίδα της φιάλης.
- Αφήστε την πόρτα του ψυγείου ανοιγμένη μια σχισμή, για να αποφύγετε την δημιουργία μούχλας μέσα στη συσκευή.
- Ανοίξτε την κλειδαριά στην πόρτα πιέζοντας και τραβώντας την προς τα εμπρός. Αν η πόρτα κλείσει τώρα, θα μείνει το ψυγείο ανοιχτό μια μικρή σχισμή, για να μην πιάσει μούχλα.

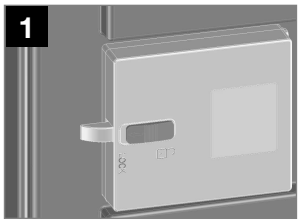

Σχ. 22

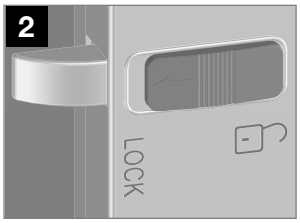

Normalstellung Σχ. 23

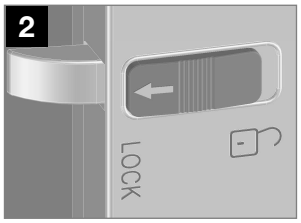

außer Betrieb Σχ. 24

5.10 Απόψυξη

Με την πάροδο του χρόνου σχηματίζεται πάγος στις ράβδους ψύξης στο εσωτερικό του ψυγείου. Ένας μονόπλευρα έντονος σχηματισμός πάγου μπορεί να συμβεί και σημαίνει βλάβη. Όταν το στρώμα πάγου είναι περίπου 3 χλστ., θα πρέπει να κάνετε απόψυξη το ψυγείο.

- Σβήστε το ψυγείο όπως περιγράφετε στο κεφ. 5.9 Διακοπή λειτουργίας.
- Αφαιρέστε όλα τα τρόφιμα και τη θήκη για τα παγάκια.
- Αφήστε ανοιχτή την πόρτα του ψυγείου, για να μπει αέρας και να αποφύγετε το μούχλιασμα.
- Σκουπίστε μ΄ ένα πανί και τις δύο θήκες ψύξης μετά την απόψυξη (καταψύκτης και ράβδοι ψύξης είναι ελεύθερες από πάγο).

Παρατήρηση: Το λυωμένο νερό της κύριας θήκης απόψυξης τρέχει σ΄ ένα δοχείο στο πίσω μέρος της συσκευής. Εκεί εξατμίζεται το νερό.

ΠΡΟΣΟΧΗ!

Απαγορεύεται να αφαιρέσετε βίαια το στρώμα πάγου ή να επιταχύνετε την απόψυξη με λάμπα θέρμανσης!

5.11 Αλλαγή διακοσμητικής πλάκας

Διακοσμητική πλάκα με πλαίσιο

- Τραβήξτε τον πλάγιο πήχυ **(1)** της πόρτας (ο πήχυς είναι απλώς περασμένος, όχι βιδωμένος)
- Ωθήστε την διακοσμητική πλάκα **(2)** μέχρι να βγει από την πόρτα, τοποθετήστε την καινούρια πλάκα και βάλτε τον πήχυ **(1)** πάλι στην θέση του.

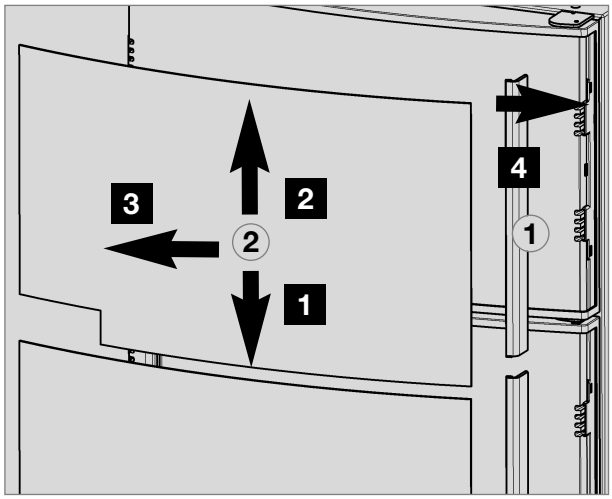

Σχ. 25

ΠΡΟΣΟΧΗ!

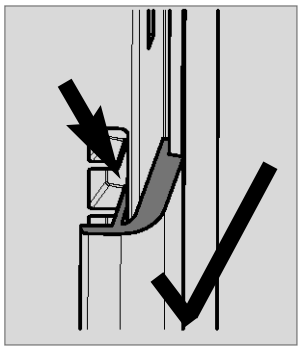

Σχ. 26

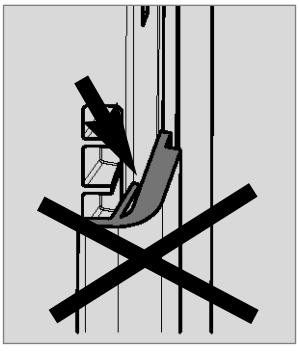

Σχ. 27

Διαστάσεις της διακοσμητικής πλάκας:

Επάνω πόρτα

Ύψος	Πλάτος	Πάχος
299.5 +/- 0.5 mm	507 +/- 0.5 mm	max. 1.7 mm

Κάτω πόρτα

Ύψος	Πλάτος	Πάχος
907.5 +/- 1 mm	507 +/- 0.5 mm	max. 1.7 mm

5.12 Συμπεριφορά σε περίπτωση βλάβης

Πριν ειδοποιήσετε το εξουσιοδοτημένο συνεργείο, παρακαλούμε ελέγξτε αν:

- έχουν τηρηθεί σωστά οι οδηγίες στο κεφάλαιο "Χειρισμός του ψυγείου" .
- το ψυγείο στέκεται οριζόντια.
- είναι δυνατόν να λειτουργήσει το ψυγείο μ΄ένα άλλο διαθέσιμο είδος ενέργειας.

Βλάβη : Το ψυγείο δεν ψύχει ικανοποιητικά.

Πιθανή αιτία	Λύση
- Ο εξαερισμός της μονάδας ψύξης δεν επαρκεί.	- Βεβαιωθείτε ότι η γρίλλια εξαερισμού της ψυκτικής μονάδας δεν είναι καλυμμένη.
- Η ρύθμιση του θερμοστάτη είναι πολύ χαμηλή.	- Βάλτε το ρυθμιστή του θερμοστάτη σε υψηλότερη βαθμίδα.
- Ο μετασυμπυκνωτής έπιασε πολύ πάγο.	- Ελέγξτε μήπως δεν κλείνει σωστά η πόρτα του ψυγείου.
- Έχουν τοποθετηθεί σχεδόν ταυτόχρονα πάρα πολλά ζεστά τρόφιμα.	- Αφήστε να κρυώνουν τα ζεστά είδη πριν τα βάλετε στο ψυγείο.
- Η συσκευή δεν λειτουργεί πολύ ώρα.	- Ελέγξτε το χώρο ψύξης μετά από 4-5 ώρες περίπου αν έχει κρυώσει.
- Οι θερμοκρασίες χώρου είναι πολύ υψηλές.	- Αερίστε τον χώρο.

Βλάβη : Το ψυγείο δεν ψύχει στη λειτουργία με αέριο.

Πιθανή αιτία	Λύση
- Η φιάλη αερίου άδειασε.	- Αλλάξτε την φιάλη αερίου.
- Η προσυνδεδεμένη εγκατάσταση φραγμού είναι κλειστή.	- Ανοίξτε το εξάρτημα φραγμού.
- Ο αγωγός περιέχει αέρα.	- Κλείστε και ανάψτε την συσκευή πάλι. Επαναλάβετε την ενέργεια αυτή για 3-4 φορές αν χρειαστεί.

Βλάβη : Το ψυγείο δεν ψύχει στη λειτουργία με 230 βολτ.

Πιθανή αιτία	Λύση
- Χάλασε η ασφάλεια .	- Τοποθετήστε καινούρια ασφάλεια.
- Δεν υπάρχει σύνδεση με το ρεύμα	- Αποκαταστήστε την σύνδεση με το δίκτυο.
- Βλάβη στο θερμαντικό στοιχείο .	- Ενημερώστε το εξουσιοδοτημένο συνεργείο σέρβις Dometic.

GERMANY
Dometic WAECO International GmbH
Hollefeldstraße 63 · D-48282 Emsdetten
☏ +49 (0) 2572 879-195 · 🖷 +49 (0) 2572 879-322
Mail: info@dometic-waeco.de

www.dometic.com

DOMETIC

AUSTRALIA
Dometic Australia Pty. Ltd.
1 John Duncan Court
Varsity Lakes QLD 4227
☏ 1800 212121
🖷 +61 7 55076001
Mail: sales@dometic.com.au

AUSTRIA
Dometic Austria GmbH
Neudorferstraße 108
A-2353 Guntramsdorf
☏ +43 2236 908070
🖷 +43 2236 90807060
Mail: info@dometic.at

BENELUX
Dometic Branch Office Belgium
Zincstraat 3
B-1500 Halle
☏ +32 2 3598040
🖷 +32 2 3598050
Mail: info@dometic.be

BRAZIL
Dometic DO Brasil LTDA
Avenida Paulista 1754, conj. 111
SP 01310-920 Sao Paulo
☏ +55 11 3251 3352
🖷 +55 11 3251 3362
Mail: info@dometic.com.br

DENMARK
Dometic Denmark A/S
Nordensvej 15, Taulov
DK-7000 Fredericia
☏ +45 75585966
🖷 +45 75586307
Mail: info@dometic.dk

FINLAND
Dometic Finland OY
Mestarintie 4
FIN-01730 Vantaa
☏ +358 20 7413220
🖷 +358 9 7593700
Mail: info@dometic.fi

FRANCE
Dometic SAS
ZA du Pré de la Dame Jeanne
B.P. 5
F-60128 Plailly
☏ +33 3 44633525
🖷 +33 3 44633518
Mail : vehiculesdeloisirs@dometic.fr

HONG KONG
Dometic Group Asia Pacific
Suites 2207-11 · 22/F · Tower 1
The Gateway · 25 Canton Road,
Tsim Sha Tsui · Kowloon
☏ +852 2 4611386
🖷 +852 2 4665553
Mail: info@waeco.com.hk

HUNGARY
Dometic Zrt. Sales Office
Kerékgyártó u. 5.
H-1147 Budapest
☏ +36 1 468 4400
🖷 +36 1 468 4401
Mail: budapest@dometic.hu

ITALY
Dometic Italy S.r.l.
Via Virgilio, 3
I-47122 Forlì (FC)
☏ +39 0543 754901
🖷 +39 0543 754983
Mail: vendite@dometic.it

JAPAN
Dometic KK
Maekawa-Shibaura, Bldg. 2
2-13-9 Shibaura Minato-ku
Tokyo 108-0023
☏ +81 3 5445 3333
🖷 +81 3 5445 3339
Mail: info@dometic.jp

MEXICO
Dometic Mx, S. de R. L. de C. V.
Circuito Médicos No. 6 Local 1
Colonia Ciudad Satélite
CP 53100 Naucalpan de Juárez
Estado de México
☏ +52 55 5374 4108
🖷 +52 55 5393 4683
Mail: info@dometic.com.mx

NETHERLANDS
Dometic Benelux B.V.
Ecustraat 3
NL-4879 NP Etten-Leur
☏ +31 76 5029000
🖷 +31 76 5029019
Mail: info@dometic.nl

NEW ZEALAND
Dometic New Zealand Ltd.
PO Box 12011
Penrose
Auckland 1642
☏ +64 9 622 1490
🖷 +64 9 622 1573
Mail: customerservices@dometic.co.nz

NORWAY
Dometic Norway AS
Østerøyveien 46
N-3232 Sandefjord
☏ +47 33428450
🖷 +47 33428459
Mail: firmapost@dometic.no

POLAND
Dometic Poland Sp. z o.o.
Ul. Puławska 435A
PL-02-801 Warszawa
☏ +48 22 414 3200
🖷 +48 22 414 3201
Mail: info@dometic.pl

PORTUGAL
Dometic Spain, S.L.
Branch Office em Portugal
Rot. de São Gonçalo nº 1 – Esc. 12
2775-399 Carcavelos
☏ +351 219 244 173
🖷 +351 219 243 206
Mail: info@dometic.pt

RUSSIA
Dometic RUS LLC
Komsomolskaya square 6-1
RU-107140 Moscow
☏ +7 495 780 79 39
🖷 +7 495 916 56 53
Mail: info@dometic.ru

SINGAPORE
Dometic Pte Ltd
18 Boon Lay Way 06–140 Trade Hub 21
Singapore 609966
☏ +65 6795 3177
🖷 +65 6862 6620
Mail: dometic@dometic.com.sg

SLOVAKIA
Dometic Slovakia s.r.o. Sales Office Bratislava
Nádražná 34/A
900 28 Ivánka pri Dunaji
☏/🖷 +421 2 45 529 680
Mail: bratislava@dometic.com

SOUTH AFRICA
Dometic (Pty) Ltd.
Regional Office
South Africa & Sub-Saharan Africa
2 Avalon Road
West Lake View Ext 11
Modderfontein 1645
Johannesburg
☏ +27 11 4504978
🖷 +27 11 4504976
Mail: info@dometic.co.za

SPAIN
Dometic Spain S.L.
Avda. Sierra del Guadarrama, 16
E-28691 Villanueva de la Cañada
Madrid
☏ +34 902 111 042
🖷 +34 900 100 245
Mail: info@dometic.es

SWEDEN
Dometic Scandinavia AB
Gustaf Melins gata 7
S-42131 Västra Frölunda
☏ +46 31 7341100
🖷 +46 31 7341101
Mail: info@dometicgroup.se

SWITZERLAND
Dometic Switzerland AG
Riedackerstrasse 7a
CH-8153 Rümlang
☏ +41 44 8187171
🖷 +41 44 8187191
Mail: info@dometic.ch

UNITED ARAB EMIRATES
Dometic Middle East FZCO
P. O. Box 17860
S-D 6, Jebel Ali Freezone
Dubai
☏ +971 4 883 3858
🖷 +971 4 883 3868
Mail: info@dometic.ae

UNITED KINGDOM
Dometic UK Ltd.
Dometic House, The Brewery
Blandford St. Mary
Dorset DT11 9LS
☏ +44 344 626 0133
🖷 +44 344 626 0143
Mail: customerservices@dometic.co.uk

USA
Dometic RV Division
1120 North Main Street
Elkhart, IN 46515
☏ +1 574-264-2131

289 0662 76 01/2017