WAECO
by Dometic GROUP

AirCon Service Center ASC 5000, ASC 5000G

Servisná stanica klimatizácií

Návod na obsluhu

Obsah

1 O tomto návode na obsluhu 5
1.1 Horúca linka 5
1.2 Vysvetlenie symbolov uvedených v tomto návode na obsluhu 6
2 Bezpečnosť 7
2.1 Všeobecné bezpečnostné upozornenia 7
2.2 Bezpečnosť pri prevádzke zariadenia 7
2.3 Bezpečnosť pri manipulácii s chladiacim prostriedkom 8
2.4 Prevádzkové opatrenia pri použití zariadenia 9
2.5 Výstražné upozornenia na servisnej stanice klimatizácií AirCon Service Center 10
2.6 Bezpečnostné zariadenia 10
3 Rozsah dodávky 11
4 Príslušenstvo 12
5 Použitie podľa určenia 12
6 Prehľad servisnej stanice klimatizácií AirCon Service Center 13
6.1 Predná strana 13
6.2 Zadná strana a bočný pohľad 14
7 Prvé uvedenie do prevádzky 15
7.1 Priebeh internej skúšky tesnosti ASC 5000, ASC 5000G 15
7.2 Umiestnenie a zapnutie 15
7.3 Ponuka pohotovostného stavu 16
7.4 Výber jazyka 17
7.5 Zadanie firemnej hlavičky 18
7.6 Zadanie dátumu a času 19
7.7 Zmena normovaných hodnôt 20
7.8 Použitie nádoby na oleje a UV aditívum 21
7.9 Zadanie objemu nádoby 22
7.10 Naplnenie interného zásobníka chladiaceho prostriedku 23
8 Prevádzka 25
8.1 Rychlostart 25
8.2 Používateľské kódy 27
8.3 Založenie osobnej databázy 30
8.4 Prenos spotreby chladiaceho prostriedku na USB pamäťové médium . 31
8.5 Zobrazenie spotreby chladiaceho prostriedku na displeji 33
8.6 Test klimatizačných zariadení bez servisu chladiaceho prostriedku . . . 35
8.7 Jednotlivy vyber 37
8.8 Vypláchnutie klimatizačného zariadenia 41

9 Servisné práce 44
9.1 Skúška tesnosti 44
9.2 Kontrola nulového bodu váhy oleja 44
9.3 Výmena filtra sušiča 46
9.4 Údržba filtra 48
9.5 Kalibrácia tlakového snímača 49
9.6 Výmena oleja vákuového čerpadla 51
9.7 Stavy počítadla 54
9.8 Korekcia plniacich množstiev v prípade dlhších servisných hadíc 55
9.9 Výmena papiera tlačiarne 56
9.10 Vykonanie aktualizácie softvéru cez USB 56
9.11 Čistenie a údržba 58
10 Likvidácia 58
10.1 Likvidácia regenerovaných kvapalín 58
10.2 Likvidácia baliaceho materiálu 58
10.3 Likvidácia starého zariadenia 58
11 Čo robiť, keď? 59
12 Technické údaje 62

1 O tomto návode na obsluhu

Tento návod na obsluhu popisuje servisnú stanicu klimatizácií (AirCon Service Center) ASC 5000, ASC 5000G.

Tento návod na obsluhu je určený pre osoby, ktoré vykonávajú údržbu klimatizačných zariadení vozidiel a disponujú odbornými znalosťami tejto problematiky.

Tento návod na obsluhu obsahuje všetky potrebné upozornenia týkajúce sa bezpečnej a efektívnej prevádzky servisnej stanice klimatizácií. Skôr, ako zariadenie prvýkrát uvediete do prevádzky, prečítajte si pozorne tento návod na obsluhu.

Okrem toho dodržiavajte aj:

- Školiaca príručka „Klimatizácia vozidiel – Technické podklady“ od spoločnosti Dometic WAECO
- Informačná brožúra „Klimatizácia vozidiel – Zákonné podklady“ od spoločnosti Dometic WAECO
- Upozornenia výrobcu chladiaceho prostriedku
- Upozornenia týkajúce sa manipulácie s horľavými plynmi, napr. od výrobcu chladiaceho prostriedku
- Prípadné, vo vašej prevádzke platné, špeciálne pokyny týkajúce sa údržby klimatizačných zariadení vozidiel

Tento návod na obsluhu uschovajte v odkladacom priečinku servisnej stanice AirCon Service Center, aby ste mohli vždy rýchlo získať želané informácie.

1.1 Horúca linka

Ak potrebujete ďalšie informácie o servisnej stanici klimatizácií AirCon Service Center, ktoré nie sú uvedené v tomto návode na obsluhu, spojte sa s horúcou linkou telefonicky:

(tel.: +49 (0) 25 72 / 8 79-1 91)

1.2 Vysvetlenie symbolov uvedených v tomto návode na obsluhu

VÝSTRAHA!
Bezpečnostné upozornenie: Nedodržanie môže viesť k smrti alebo ťažkým zraneniam.

UPOZORNENIE!
Bezpečnostné upozornenie: Nedodržanie môže viesť k zraneniam.

POZOR!
Nedodržanie môže viesť k materiálovým škodám a môže ovplyvniť správnu funkciu zariadenia.

POZNÁMKA
Doplnkové informácie týkajúce sa obsluhy produktu.

S týmto zariadením smie pracovať len odborný personál.

Formát	Význam	Príklad
Tučné písmo	Označenia, ktoré sa nachádzajú na zariadení	Stlačte **ENTER**.
„Tučné písmo“	Hlásenia na displeji	**„Rychlostart“**
• Text • Text	Výpočet v ľubovoľnom poradí	• Bezpečnostná kontrola tlaku • Pretlakové ventily
1. Text 2. Text 3. Text	Kroky manipulácie, ktoré sa musia previesť v uvedenom poradí.	1. Pripojte zariadenie. 2. Zapnite zariadenie. 3. Stlačte tlačidlo výberu.
✓ Text	Výsledok kroku manipulácie.	✓ Zariadenie je pripravené na prevádzku.
Text (**1**)	Čísla dielov, ktoré sa vzťahujú na prehľad (strane 13 a strane 14).	Pomocou ovládacej klávesnice (**7**) zadajte želané údaje.
Text (**A**)	Popisy dielov, ktoré sa vzťahujú na obrázky znázornené v pracovnom kroku.	Vymontujte filtračnú vložku (**E**) na ľavej strane.

2 Bezpečnosť

Výrobca nepreberá záruku za škody vzniknuté nasledovne:

- Chyba montáže alebo pripojenia
- Poškodenia produktu mechanickými vplyvmi a prepätiami
- Zmeny produktu bez vysloveného povolenia výrobcu
- Použitie na iný účel ako je uvedený v návode a použitie s iným prevádzkovým prostriedkom
- Oprava servisného zariadenia nevyškoleným personálom

2.1 Všeobecné bezpečnostné upozornenia

Servisnú stanicu klimatizácií AirCon Service Center smie používať výlučne personál, ktorý sa môže preukázať potvrdením o tom, že disponuje vhodným technickým vzdelaním a pozná spôsob funkcie a základné princípy servisnej stanice klimatizácií AirCon Service Centers, chladiacich a klimatizačných zariadení, ako aj chladiacich prostriedkov.

Skôr, ako servisnú stanicu klimatizácií AirCon Service Center prvýkrát uvediete do prevádzky, prečítajte si pozorne tento návod na obsluhu.

Zariadenie používajte len na určený účel použitia.

Na servisnej stanici klimatizácií AirCon Service Center nevykonávajte žiadne zmeny alebo prestavby.

Údržbové práce na klimatizačnom zariadení vozidla sa nesmú vykonávať, keď má motor prevádzkovú teplotu!

Pred údržbou klimatizačného zariadenia vozidla musí byť teplota povrchu nadstavbových dielcov alebo okolitých častí nižšia ako 405 °C.

2.2 Bezpečnosť pri prevádzke zariadenia

Zariadenie nepoužívajte pri silnej vlhkosti.

V prípade dažďa nepoužívajte zariadenie v exteriéri.

Zariadenie neprevádzkujte v blízkosti zdrojov tepla (napr. vykurovanie) alebo na priamom slnečnom svetle.

Servisnú stanicu klimatizácií AirCon Service Center neprevádzkujte v prostredí, v ktorom hrozí výbuch (napr. v miestnosti nabíjania batérií alebo v lakovni), pozri nariadenie o bezpečnosti prevádzky BGR 157/ TRG 250, 280, 316.

Servisnú stanicu klimatizácií AirCon Service Center neuvádzajte do prevádzky, ak je poškodená.

Pred každým uvedením do prevádzky alebo pred každým doplnením servisnej stanice klimatizácií AirCon Service Center skontrolujte, či je zariadenie a všetky servisné hadice v poriadku a bez poškodenia, a či sú zatvorené všetky ventily.

Zariadenie postavte vždy na rovný povrch a zablokujte predné kolieska.

Na doplnenie servisnej stanice klimatizácií AirCon Service Center používajte len schválené fľaše s chladiacim prostriedkom s bezpečnostným ventilom.

Pred uvoľnením pripojení vyprázdnite servisné hadice.

Používajte výlučne chladiaci prostriedok R-1234yf. Ak sa chladiaci prostriedok zmieša s iným chladiacim prostriedkom, môže to spôsobiť poškodenie servisnej stanice klimatizácií AirCon Service Center, prípadne poškodenie klimatizačného zariadenia vo vozidle.

Používajte výlučne aditívum WAECO UV. Ak sa použijú iné UV aditíva, môže to spôsobiť poškodenie servisnej stanice klimatizácií AirCon Service Center. Akákoľvek záruka stráca v takom prípade svoju platnosť.

Pred vypnutím servisnej stanice klimatizácií AirCon Service Center sa uistite, že sa zvolený program ukončil a sú zatvorené všetky ventily. V opačnom prípade môže dôjsť k úniku chladiaceho prostriedku.

Na zapnutie a vypnutie zariadenia používajte výlučne hlavný spínač servisnej stanice klimatizácií AirCon Service Center. Keď je zariadenie zapnuté, nenechávajte ho bez dozoru.

Údržbu a opravy zariadenia smie vykonávať len kvalifikovaný a autorizovaný personál špecializovaných a certifikovaných odborných firiem.

Do vedení chladiaceho prostriedku servisnej stanice klimatizácií AirCon Service Center alebo do klimatizačného zariadenia vozidla neplňte stlačený vzduch. Zmes chladiaceho prostriedku a stlačeného vzduchu môže byť horľavá alebo výbušná.

2.3 Bezpečnosť pri manipulácii s chladiacim prostriedkom

Údržbové práce na klimatizačnom zariadení vozidla sa nesmú vykonávať, keď má motor prevádzkovú teplotu!

Pred údržbou klimatizačného zariadenia vozidla musí byť teplota povrchu nadstavbových dielcov alebo okolitých častí nižšia ako 405 °C.

Noste osobné ochranné vybavenie (ochranné okuliare a ochranné rukavice) a zabráňte telesnému kontaktu s chladiacim prostriedkom. Telesný kontakt s chladiacim prostriedkom odoberá telesné teplo, takže na dotknutých miestach môže dôjsť k omrzlinám.

Dbajte na to, že počas prevádzky, plnenia alebo vyprázdňovania chladiaceho prostriedku, ako aj počas údržbárskych a servisných prác, nesmie žiadny chladiaci prostriedok unikať a dostať sa do okolitého prostredia. Došlo by k porušenie zákonov o ochrane životného prostredia. Zabráni sa tak aj tomu, že kvôli prítomnosti chladiaceho prostriedku v okolí zariadenia bude ťažké alebo nemožné rozpoznať úniky priamo na vozidle alebo na samotnom zariadení.

Výpary chladiaceho prostriedku nevdychujte. Výpary chladiaceho prostriedku síce nie sú jedovaté, avšak vytesňujú kyslík, ktorý je pre dýchanie potrebný.

Chladiaci prostriedok sa nesmie používať v hlbokých priestoroch (napr. montážne jamy, drenážne šachty). Chladiaci prostriedok je ťažší ako kyslík a vytesňuje preto kyslík potrebný pre dýchanie. Pri prácach v neodvetraných montážnych jamách môže z toho dôvodu dôjsť k nedostatku kyslíka.

Vykonajte také opatrenia, ktoré zabránia, aby sa uniknutý chladiaci prostriedok dostal do kanalizácie.

Špeciálne informácie o chladiacom prostriedku R-1234yf a o bezpečnostných opatreniach, ako aj o ochrane osôb a vecí, vrátane protipožiarnej ochrany, získate v bezpečnostných listoch výrobcu chladiaceho prostriedku.

2.4 Prevádzkové opatrenia pri použití zariadenia

Prevádzkovateľ musí podľa TRG 402 pre každé plniace zariadenie (AirCon Service Center) vytvoriť prevádzkové pokyny. Na základe týchto prevádzkových pokynov musia byť poučené osoby poverené manipuláciou so zariadením.

Prevádzkovateľ sa musí postarať o to, aby poverené osoby minimálne raz ročne absolvovali školenie o nasledujúcich bodoch:

- zvláštne nebezpečenstvá pri manipulácii so stlačenými plynmi
- bezpečnostné predpisy pri manipulácii so stlačenými plynmi
- opatrenia na ochranu zdravia pri manipulácii so stlačenými plynmi
- Obsluha zariadenia a vykonanie servisných prác na zariadení

Prevádzkovateľ zariadenia sa musí postarať o to, aby personál, ktorý bude poverený servisnými a údržbárskymi prácami, ako aj skúškou tesnosti, disponoval certifikátom z oblasti manipulácie s chladiacimi prostriedkami a plniacimi zariadeniami.
Certifikáciu, ako aj znalosti platných predpisov a noriem je možné získať školením, napr. u remeselnej, priemyselnej alebo obchodnej komory, alebo v inom uznanom školiacom inštitúte.

2.5 Výstražné upozornenia na servisnej stanice klimatizácií AirCon Service Center

Zariadenia pripájajte len do elektrickej zásuvky so striedavým prúdom 230 V / 50 Hz!

Zariadenie chráňte pred dažďom!

Pri manipulácii s chladiacim prostriedkom noste rukavice!

Pri manipulácii s chladiacim prostriedkom noste ochranné okuliare!

Výstraha pred horľavými látkami

2.6 Bezpečnostné zariadenia

- Bezpečnostná kontrola tlaku: Vypne kompresor, keď sa prekročí normálny prevádzkový tlak.
- Pretlakový ventil: Doplnkové bezpečnostné zariadenie, ktoré slúži na zabránenie prasknutia vedení a nádrží v prípade, že tlak bude stúpať aj napriek bezpečnostnej kontrole tlaku.
- Kontrola ventilátora: Priebežne kontroluje, či zadný ventilátor čerpá dostatok vzduchu.

3 Rozsah dodávky

Servisná stanica klimatizácií AirCon Service Center a dodané príslušenstvo boli pred odoslaním dôkladne skontrolované.

Po dodaní skontrolujte, či sú k dispozícii a nepoškodené všetky nižšie uvedené diely.

V prípade chýbajúcich alebo poškodených dielov bezodkladne upovedomte spoločnosť zodpovednú za prepravu.

Označenie
Ochranné okuliare / ochranné rukavice
Návod na obsluhu

POZOR!
Pre bezpečnú prevádzku a pre kalibráciu potrebujete chladiaci prostriedok R-1234yf (**nie je** súčasťou dodávky).
V súčasnosti sa dodávajú fľaše s chladiacim prostriedkom s rôznymi pripojovacími závitmi a adaptérmi; tieto **nie sú** súčasťou dodávky.

4 Príslušenstvo

Dostupné ako príslušenstvo (nie je súčasťou dodávky):

Označenie	Č. výrobku
Zásobník starého oleja, 500 ml	4440600033
Náhradný filter	4440400009
Ochranný kryt zariadenia	4445900081
Náhradný kotúč papiera pre tlačiareň (termopapier) (VPE 4)	4445900088
Ochranné okuliare	8885400066
Ochranné rukavice	8885400065
Olej vákuových čerpadiel, 1000 ml	8887200018

5 Použitie podľa určenia

Servisná stanica klimatizácií AirCon Service Center ASC 5000, ASC 5000G (tovarové č.: 8885200104) je určená na údržbu klimatizácií vo vozidlách: Zariadenie je určené na komerčné použitie.

Obsluhu servisnej stanice klimatizácií AirCon Service Center smú vykonávať len osoby, ktoré majú príslušné odborné znalosti o údržbe klimatizačných zariadení.

Servisnou stanicou AirCon Service Center sa smie vykonávať len údržba klimatizácií vozidiel, v ktorých sa používa chladiaci prostriedok **R-1234yf**. Iné chladiace prostriedky **nie sú** prípustné.

Servisná stanica klimatizácií AirCon Service Center je vhodná len pre schválené prevádzkové látky.

6 Prehľad servisnej stanice klimatizácií AirCon Service Center

6.1 Predná strana

1 Tlakomer nízkeho tlaku

2 Červená kontrolka stavu „Plnenie“

3 Modrá kontrolka stavu „Odčerpávanie“

4 Zelená kontrolka stavu „Odsávanie“

5 Tlakomer vysokého tlaku

6 Displej

7 Ovládacia klávesnica

8 Predný kryt

9 Predné kolieska s možnosťou zaistenia

10 Servisná hadica pripojenia nízkeho tlaku (modrá)

11 Servisná hadica pripojenia vysokého tlaku (červená)

12 Servisná spojka pre pripojenie vysokého tlaku (červená)

13 Servisná spojka pre pripojenie nízkeho tlaku (modrá)

14 Tlačiareň

15 USB prípojka

16 Zobrazovacia jednotka

6.2 Zadná strana a bočný pohľad

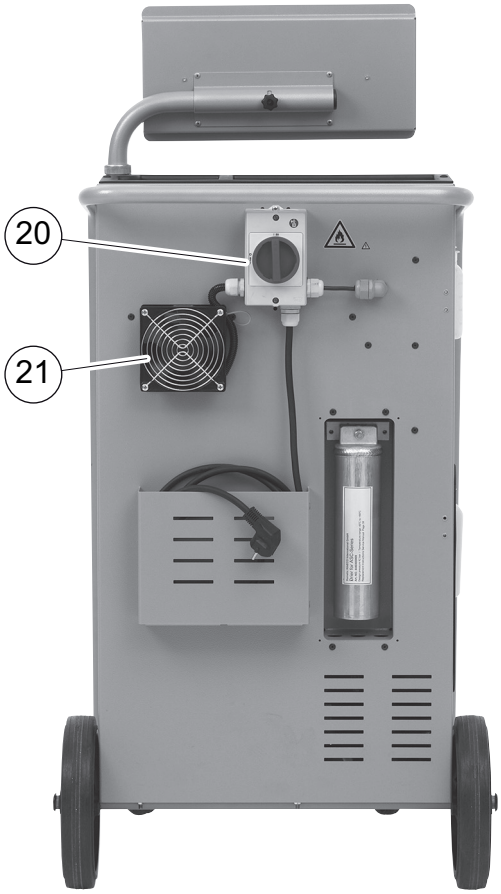

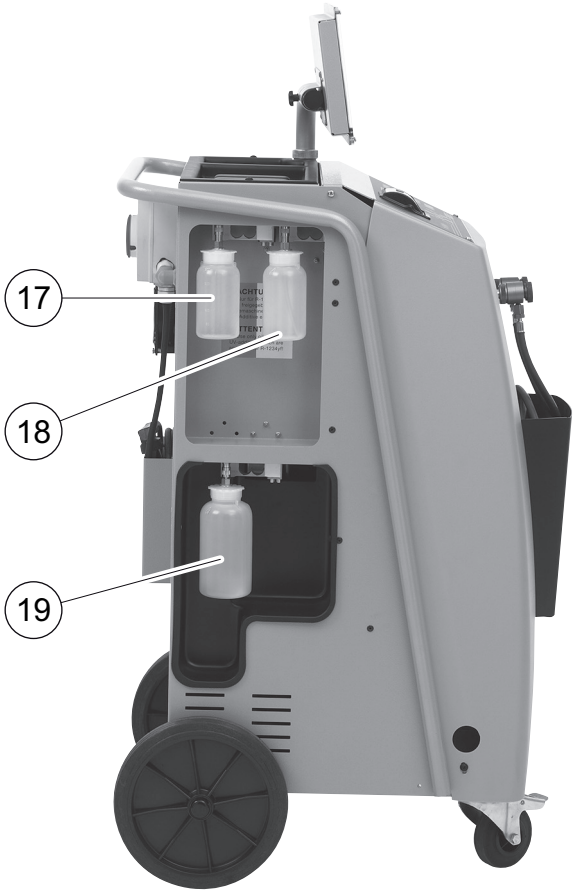

17 Zásobník čerstvého oleja

18 Zásobník pre UV aditívum (**nie je** súčasťou dodávky)

19 Zásobník starého oleja

20 Hlavný spínač

21 Ventilátor

7 Prvé uvedenie do prevádzky

7.1 Priebeh internej skúšky tesnosti ASC 5000, ASC 5000G

Každý deň sa vykoná automatická interná skúška tlaku zariadenia.

- Ako prvé sa odskúša, či sú servisné hadice pripojené ku klimatizačnému zariadeniu, alebo, či prípadne nie sú namontované servisné spojky.
- Keď je v hadiciach ešte tlak, oznámi sa chyba a chladiaci prostriedok sa odsaje. Potom sa uskutoční skúška vákua. Pritom sa odčerpá vzduch z viacerých častí zariadenia. Po úspešnom uskutočnení skúšky vákua sa jednotlivé diely zariadenia naplnia chladiacim prostriedkom – teraz prebehne 6-minútový tlakový test, pri ktorom zostanú všetky príslušné magnetické ventily otvorené, aby sa okamžite dal zistiť pokles tlaku. Po úspešnom priebehu skúšky sa chladiaci prostriedok odsaje a zariadenie je pripravené na prevádzku.

7.2 Umiestnenie a zapnutie

1. Servisné centrum klimatizácií AirCon Service Center umiestnite na pracovisku a zablokujte predné kolieska (**9**).

POZNÁMKA
Zariadenie musí počas prevádzky pevne stáť na vodorovnom, plochom povrchu, aby sa mohli správne vykonať všetky merania.

2. Pripojte servisnú stanicu klimatizácií AirCon Service Center k elektrickej sieti.
3. Zariadenie zapnite uvedením hlavného spínača (**20**) do polohy I. Počas 35 sekúnd prebieha oneskorenie zapnutia a kryt sa bude odvetrávať. Potom sa na displeji (**6**) na niekoľko sekúnd objaví číslo verzie softvéru:

```
WAECO INTERNATIONAL
ASC5000          SW        BML10024
                 DB        lhd10026
                 SN          XXXXXX
```

„SW“: Stav softvéru
„DB“: Databáza
„SN“: Sériové číslo

Potom sa zobrazí nasledujúce hlásenie:

```
Vnutorny zasobnik
Faza cistenia.
```

✓ Následne prebehne test softvéru servisnej stanice klimatizácií AirCon Service Center.

```
Test software-u
Cakajte !
```

✓ Potom prebehne skúška tesnosti.

```
Tightness test
Cakajte !
```

✓ Na konci procesu spúšťania sa na servisnej stanici klimatizácií AirCon Service Center zobrazí nasledovné:

```
Chladivo              g.       XXXX
PAG olej              ml        XXX
UV prísada            ml        XXX
11:56:35                    10/03/15
```

POZNÁMKA
Kódy chyby, ktoré sa vyskytnú pri prvom uvedení do prevádzky (pozri strane 61), ignorujte a prejdite ďalej tlačidlom **ENTER**.

7.3 Ponuka pohotovostného stavu

Ponuka pohotovostného stavu informuje o aktuálnych množstvách zásob, ako aj o časových nastaveniach servisnej stanice klimatizácií AirCon Service Center.

Zobrazí sa:

- Stav zásob chladiaceho prostriedku
- Stav zásob čerstvého oleja
- Stav zásob UV aditíva
- Čas
- Dátum

7.4 Výber jazyka

1. Stlačte tlačidlá so šípkou ↑ alebo ↓, aby ste prešli do základnej ponuky.
2. V základnej ponuke vykonajte výber pomocou tlačidiel so šípkou ↑ alebo ↓ **„Dalsia ponuka“**:

```
Rychlostart          □
Jednotlivy vyber     □
Dalsia ponuka        ■
ENTER-OK             ↕
```

3. Pre potvrdenie stlačte **ENTER**.
4. Tlačidlom so šípkou vyberte ↓ **„Servis“**.
5. Pre potvrdenie stlačte **ENTER**.
6. Zadajte heslo **„5264“**.
7. Tlačidlami so šípkou ↑ alebo ↓ zvoľte želaný jazyk.
8. Pre potvrdenie stlačte **ENTER**.
9. Stlačte tlačidlo **STOP**. Zvolený jazyk je aktívny a zobrazí sa ponuka pohotovostného stavu.

7.5 Zadanie firemnej hlavičky

Firemné údaje sa vytlačia s každým servisným protokolom.

1. V základnej ponuke vykonajte výber pomocou tlačidiel so šípkou ↑ alebo ↓ **„Dalsia ponuka“**:

```
Rychlostart          □
Jednotlivy vyber     □
Dalsia ponuka        ■
ENTER-OK             ↕
```

2. Pre potvrdenie stlačte **ENTER**.
3. Tlačidlom so šípkou vyberte ↓ **„Servis“**.
4. Pre potvrdenie stlačte **ENTER**.
5. Zadajte heslo **„3282“**.
6. Firemné údaje sa zobrazia v treťom riadku displeja (**6**).

   Môžete zadať päť riadkov vždy s max. 20 znakmi.

   Na displeji sa zobrazí číslo zobrazeného riadku firemných údajov za hlásením **„Vlozit firmenu hlavicku.“** (**„01“** až **„05“**).

   Tlačidlami so šípkou ↑ alebo ↓ sa zvolí želaný riadok firemných údajov.
7. Pomocou ovládacej klávesnice (**7**) a tlačidiel so šípkou zadajte želané údaje:

   Za účelom prepnutia písania veľkých a malých písmen stlačte tlačidlo Info .

   Pre vymazanie jedného znaku krátko stlačte tlačidlo **C**.

   Pre vymazanie zobrazeného znaku dlhšie podržte stlačené tlačidlo **C**.
8. Pre potvrdenie stlačte **ENTER**.
9. Stlačte tlačidlo **STOP**. Nastavené údaje sú aktívne.
10. Opäť stlačte tlačidlo **STOP**, aby ste sa dostali do ponuky pohotovostného stavu.

7.6 Zadanie dátumu a času

Dátum a čas sa vytlačí spolu s firemnými údajmi na každom servisnom protokole.

1. V základnej ponuke vykonajte výber pomocou tlačidiel so šípkou ↑ alebo ↓ **„Dalsia ponuka“**:

```
Rychlostart          □
Jednotlivy vyber     □
Dalsia ponuka        ■
ENTER-OK             ↕
```

2. Pre potvrdenie stlačte **ENTER**.
3. Tlačidlom so šípkou vyberte ↓ **„Servis“**.
4. Pre potvrdenie stlačte **ENTER**.
5. Zadajte heslo **„8463“**.
6. Pomocou ovládacej klávesnice a tlačidiel so šípkou zadajte želané údaje.
7. Pre potvrdenie stlačte **ENTER**.
8. Stlačte tlačidlo **STOP**, aby ste sa dostali do ponuky pohotovostného stavu.

7.7 Zmena normovaných hodnôt

Servisná stanica klimatizácií AirCon Service Center má prednastavené hodnoty pre najdôležitejšie servisné práce. Tieto normované hodnoty sa objavia automaticky pri vyvolaní príslušných ponúk.

Nasledujúce normované hodnoty je možné prispôsobiť špeciálnym potrebám:

Parameter	Hodnota z výroby
Nárast tlaku, doba čakania min.	5
Doba vákuov. min.	20
Kontrola tesnosti min.	4
PAG olej ml. (extra množstvo)	0
UV prísada ml.	0
Plniace množ. g.	500
Tlač odsatého množstva?	Áno

1. V základnej ponuke vykonajte výber pomocou tlačidiel so šípkou ↑ alebo ↓ **„Dalsia ponuka“**:

```
Rychlostart        □
Jednotlivy vyber   □
Dalsia ponuka      ■
ENTER-OK           ↕
```

2. Pre potvrdenie stlačte **ENTER**.
3. Tlačidlom so šípkou vyberte ↓ **„Servis“**.
4. Pre potvrdenie stlačte **ENTER**.
5. Zadajte heslo **„7388“**.
6. Pomocou ovládacej klávesnice a tlačidiel so šípkou zadajte želané údaje.
7. Pre potvrdenie stlačte **ENTER**.
8. Stlačte tlačidlo **STOP**, aby ste sa dostali do ponuky pohotovostného stavu.

7.8 Použitie nádoby na oleje a UV aditívum

POZNÁMKA
Používajte výlučne oleje a aditíva schválené pre R-1234yf. Dodržiavajte upozornenia výrobcu vozidla.

Aktuálne množstvá zásob sa zobrazia v ponuke pohotovostného stavu.

1. Nádobu nasuňte na rýchlouzávery:
   – nádoba na čerstvý olej (**17**)
   – nádoba na UV aditívum (**18**) a
   – nádoba na starý olej (**19**)

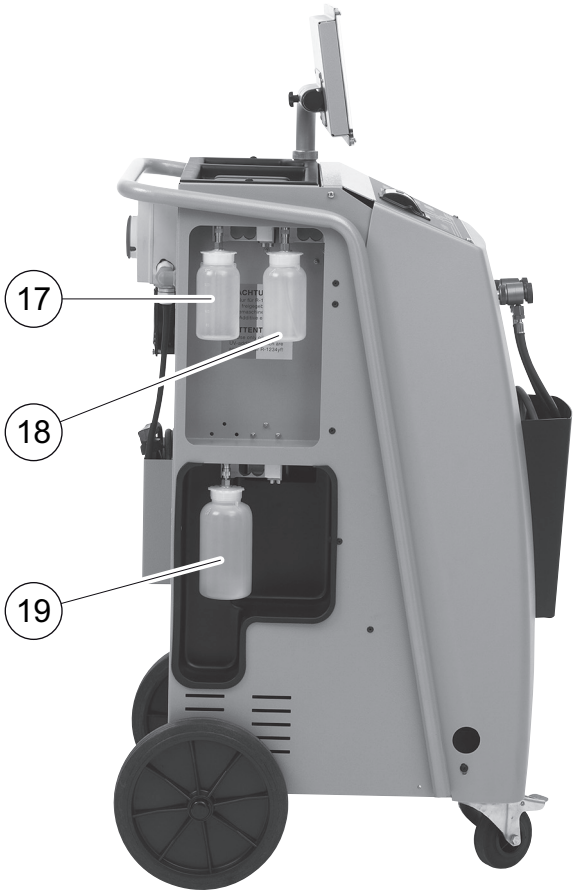

2. Zadajte objem nádoby pre čerstvý olej a UV kontrastný prostriedok (pozri kap. „Zadanie objemu nádoby“ na strane 22).

7.9 Zadanie objemu nádoby

Na čerstvý olej a UV kontrastný prostriedok sa dajú použiť nádoby (príslušenstvo) s objemom 500 ml (**B**) alebo 250 ml (**C**). Príslušný objem nádoby sa musí zadať do servisnej stanice klimatizácií AirCon Service Center.

POZOR!
Používajte výlučne schválené oleje R-1234yf.

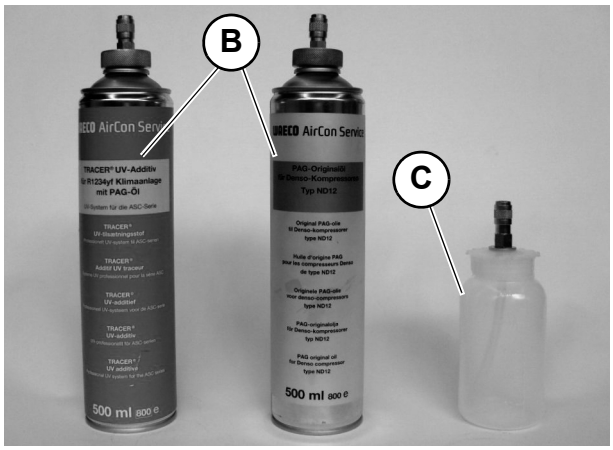

1. V základnej ponuke vykonajte výber pomocou tlačidiel so šípkou ↑ alebo ↓ **„Dalsia ponuka“**:

```
Rychlostart          ☐
Jednotlivy vyber     ☐
Dalsia ponuka        ■
ENTER-OK             ↕
```

2. Pre potvrdenie stlačte **ENTER**.
3. Tlačidlom so šípkou vyberte ↓ **„Servis“**.
4. Pre potvrdenie stlačte **ENTER**.
5. Zadajte heslo **„2688“**.
6. Pomocou tlačidiel so šípkami aktivujte želané polia (tmavé polia sú aktívne).
7. Pre potvrdenie stlačte **ENTER**.
8. Stlačte tlačidlo **STOP**, aby ste sa dostali do ponuky pohotovostného stavu.

7.10 Naplnenie interného zásobníka chladiaceho prostriedku

Keď sa servisná stanica klimatizácií AirCon Service Center uvedie prvýkrát do prevádzky, musí sa interný zásobník chladiaceho prostriedku naplniť z externej fľaše chladiaceho prostriedku s minimálnym obsahom chladiaceho prostriedku 2000 g.

Zariadenie zobrazuje hlásenie chyby 12.

Pre potvrdenie stlačte **STOP**.

POZNÁMKA
Dodržiavajte aj upozornenia uvedené na fľašiach s chladiacim prostriedkom!
Fľaše s chladiacim prostriedkom R-1234yf majú ľavý závit!

Aktuálne množstvá zásob sa zobrazia v ponuke pohotovostného stavu.

V ponuke sú tri rôzne druhy fľaší s chladiacim prostriedkom:

- Fľaše s chladiacim prostriedkom bez výtlakovej trubky.
  Tieto fľaše s chladiacim prostriedkom majú **jedno** pripojenie.
  Pri plnení servisnej stanice klimatizácií AirCon Service Center sa musí pripojenie nachádzať dolu (fľašu otočte hore dnom).
- Fľaše s chladiacim prostriedkom s výtlakovou trubkou.
  Tieto fľaše s chladiacim prostriedkom majú **jedno** pripojenie.
  Pri plnení servisnej stanice klimatizácií AirCon Service Center sa musí pripojenie nachádzať hore (fľašu normálne postavte).
- Fľaše s chladiacim prostriedkom s výtlakovou trubkou:
  Tieto fľaše s chladiacim prostriedkom majú **dve** pripojenia. Na plnenie servisnej stanice klimatizácií AirCon Service Center sa použije pripojenie označené písmenom **L** (= liquid / kvapalné).
  Pri plnení servisnej stanice klimatizácií AirCon Service Center sa musí pripojenie nachádzať hore (fľašu normálne postavte).

1. V základnej ponuke vykonajte výber pomocou tlačidiel so šípkou ↑ alebo ↓ **„Dalsia ponuka“**:

```
Rychlostart          □
Jednotlivy vyber     □
Dalsia ponuka        ■
ENTER-OK             ↕
```

2. Pre potvrdenie stlačte **ENTER**.
3. Tlačidlami so šípkou ↑ alebo ↓ zvoľte **„Plnenie zásobníku“**:

```
Plnenie zásobníku    ■
Výplach A/C          □
Nulovanie váh        □
Servis               □
```

4. Pre potvrdenie stlačte **ENTER**.
5. Ďalej postupujte podľa upozornení na displeji a v tomto texte:

```
Pripojte LP hadicu
k externej flasi
a otvorte ventil.
ENTER-OK STOP-EXIT
```

Pre potvrdenie stlačte **ENTER**.

```
Zadajte mnozstvo
a potvrdte !
                          g.   13620
ENTER-OK         STOP-EXIT
```

Na displeji sa zobrazuje max. množstvo chladiaceho prostriedku, ktoré je možné naplniť.

Zadajte želané množstvo a potvrďte tlačidlom **ENTER**.
Interný zásobník chladiaceho prostriedku sa naplní.

Koniec procesu plnenia sa potvrdí akustickým signálom.
Zatvorte ventily a potvrďte tlačidlom **ENTER**.

6. Po naplnení sa množstvo chladiaceho prostriedku v internom zásobníku zobrazí. Stlačte tlačidlo **STOP**, aby ste opustili ponuku.
Aby ste sa dostali do ponuky pohotovostného stavu, ešte raz stlačte tlačidlo **STOP**. Zariadenie je teraz pripravené na prevádzku.

8 Prevádzka

POZOR!
Počas vykonávania servisu klimatizácie musia byť motor a klimatizácia vypnuté.

8.1 Rychlostart

POZNÁMKA
Pomocou ponuky **„Rychlostart“** sa vykoná plne automatický servis klimatizácie. Musia sa zadať len množstvá naplnenia podľa nálepky s množstvami naplnenia, ktorá sa nachádza na vozidle.
V ponuke **„Rychlostart“** sa automaticky za sebou vykonajú nasledujúce postupy:

- Odsávanie chladiaceho prostriedku
- Recyklácia chladiaceho prostriedku (čistota zodpovedá SAE J 2099)
- Kontrola zvýšenia tlaku
- Vypustenie starého oleja
- Odčerpanie vzduchu zo zariadenia
- Skúška tesnosti / kontrola vákua
- Naplnenie čerstvého oleja v požadovanom množstve
- Naplnenie UV aditíva
- Naplnenie chladiaceho prostriedku

Za každým vykonaným procesom sa vytlačí servisný protokol. Len po úspešnom vykonaní jedného procesu sa začnú vykonávať nasledujúce procesy.

1. Servisné hadice servisnej stanice klimatizácií AirCon Service Center následne spojte s klimatizačným zariadením vozidla a otvorte servisné spojky.
2. Stlačte tlačidlá so šípkou ↑ alebo ↓, aby ste prešli do základnej ponuky.
3. V základnej ponuke pomocou tlačidiel so šípkou ↑ alebo ↓ vyberte **„Rychlostart“**:

```
Rychlostart          ■
Jednotlivy vyber     □
Dalsia ponuka        □
ENTER-OK             ↕
```

4. Pre potvrdenie stlačte **ENTER**.
5. Pomocou ovládacej klávesnice (**7**) a tlačidiel so šípkou zadajte údaje vozidla.
6. Pre potvrdenie stlačte **ENTER**.

7. Zadajte plniace množstvo chladiaceho prostriedku. Pomocou ovládacej klávesnice (**7**) zadajte príslušnú hodnotu, ktorú nájdete uvedenú na nálepke s plniacimi množstvami, ktorá je nalepená na vozidle, a stlačte tlačidlo **ENTER**.
8. Pomocou tlačidiel so šípkou ↑ alebo ↓ zvoľte, či klimatizačné zariadenie disponuje dvomi pripojeniami (vysoký a nízky tlak) alebo len jedným pripojením (vysoký tlak alebo nízky tlak).

```
VT/NT pripojka      ■
VT pripojka         □
NT pripojka         □
ENTER-OK STOP-EXIT  ↕
```

Potvrďte tlačidlom **ENTER**.

✓ Plne automatický servis klimatizácie sa spustí.

✓ Po ukončení servisu klimatizácie sa objaví požiadavka na odpojenie servisných hadíc (**10**) a (**11**) servisnej stanice klimatizácií AirCon Service Center od klimatizačného zariadenia vozidla.

9. Odpojte servisné hadice (**10**) a (**11**) a pre potvrdenie stlačte **ENTER**.

   Servisné hadice sa teraz vyprázdnia. Následne je prístroj pripravený na ďalšie nasadenie.
10. Naskrutkujte kryty ventilov klimatizačného zariadenia vozidla na pripojenia.

8.2 Používateľské kódy

Existuje možnosť ochrany servisnej stanice klimatizácií pred neoprávneným prístupom pomocou osobných používateľských kódov. Keď je funkcia aktivovaná, po zapnutí bude stanica požadovať používateľský kód, bez ktorého sa stanica nebude dať spustiť. Je možné nastaviť až 10 rôznych používateľov s individuálnymi kódmi.

8.2.1 Nastavenie používateľského kódu

1. V základnej ponuke vykonajte výber pomocou tlačidiel so šípkou ↑ alebo ↓ **„Dalsia ponuka“**:

```
Rychlostart                  □
Jednotlivy vyber             □
Dalsia ponuka                ■
ENTER-OK                     ↕
```

2. Pre potvrdenie stlačte **ENTER**.
3. Tlačidlom so šípkou ↓ zvoľte **„Servis“** a potvrďte tlačidlom **ENTER**:

```
Výplach A/C                  □
Nulovanie váh                □
Servis                       ■
ENTER-OK STOP-EXIT           ↕
```

4. Zadajte heslo **„9786“** a potvrďte tlačidlom **ENTER**, aby ste sa dostali do ponuky správcu **„ADM“**:

```
Servis

                        ----
```

5. Zadajte kód správcu **„0000“** (nastavenie z výroby) a potvrďte tlačidlom **ENTER**:

```
Insert ADM Code

                        ----
```

POZNÁMKA
Z bezpečnostných dôvodov je potrebné zvoliť vždy nový kód správcu, ktorý nesmie byť **„0000“**, pretože sa celá funkcia opäť deaktivuje. Pomocou kódu správcu je možné nastaviť ďalších používateľov.

6. Zadajte nový kód správcu:

```
ADM AREA
Insert new code

                        ----
```

7. Potvrďte nový kód správcu:

```
ADM AREA
Confirm new code
                                ----
```

8. Tlačidlami so šípkou ↑ alebo ↓ zvoľte príslušného používateľa.

```
ADM AREA
User number                        1
```

9. Nastavte štvormiestny kód individuálneho používateľa (ak tu zadáte kód, bude sa dať zariadenie uviesť do prevádzky len pomocou tohto kódu).

```
ADM AREA
User number                        1
Insert new code
                                ----
```

10. Potvrďte nový kód používateľa:

```
ADM AREA
User number                        1
Confirm new code
                                ----
```

POZNÁMKA
Pomocou žltého informačného tlačidla môžete prepínať medzi písaním veľkých a malých písmen.

11. Zadajte príslušné meno používateľa a zadanie potvrďte tlačidlom **ENTER**:

```
ADM AREA
User number                        1
User name
Max Mustermann
```

```
ADM AREA
User number                        1
Max Mustermann
```

POZNÁMKA
Používateľ je nastavený a ponuka sa opäť prepne na výber používateľa. Teraz môžete nastaviť ďalšieho používateľa alebo môžete ponuku opustiť tlačidlom **STOP**.

8.2.2 Zadanie kódu používateľa

Pri zapnutí servisnej stanice klimatizácie sa údaje zariadenia zobrazia na displeji. Ak sú nastavené kódy používateľa, musíte teraz zadať kód, aby ste stanicu odblokovali.

1. Zadajte príslušný kód používateľa.

```
ENTER USER CODE

                                  ----
```

Pri zadaní nesprávneho kódu používateľa sa zobrazí nasledujúce hlásenie chyby.

```
WRONG CODE
```

Po úspešnom zadaní sa stanica odblokuje a zapne. Zobrazí sa meno používateľa:

```
Max Mustermann
```

8.3 Založenie osobnej databázy

Do tejto databázy je možné založiť až 100 špecifických vozidiel s príslušnými plniacimi množstvami.

1. V základnej ponuke pomocou tlačidiel so šípkou ↑ alebo ↓ vyberte **„Rychlostart“**:

```
Rychlostart                    ■
Jednotlivy vyber               □
Dalsia ponuka                  □
ENTER-OK                       ↕
```

2. Pre potvrdenie stlačte **ENTER**.
3. Po zadaní evidenčného čísla vozidla (v tomto prípade môžete nechať aj prázdne) potvrďte tlačidlom **ENTER.**

```
ÚDAJE O VOZIDLE
ŠPZ:
```

4. Tlačidlami so šípkou ↑ alebo ↓ zvoľte **„Databanka“** a potvrďte tlačidlom **ENTER**:

```
Plniace mnoz.          g       500

Databanka                      ■
ENTER-OK STOP-EXIT             ↕
```

5. Zvoľte **„Personal DB“** a potvrďte tlačidlom **ENTER**.

```
Personal DB                    ■
ALFA ROMEO                     □
ASTON MARTIN                   □
AUDI                           □
```

6. V tejto, v tomto príklade prázdnej, databanke zvoľte tlačidlami so šípkou ↑ alebo ↓ príslušný záznam a potvrďte ho tlačidlom **ENTER**.

```
                       0       ■

                       1       □
```

7. Na zmenu záznamov stlačte tlačidlo **„Info“**.

```
                                0

                 g     ---      0
i-DB set
```

8. Do voľných políčok zadajte údaje vozidla (model, typ) a potvrďte tlačidlom **ENTER**.

```
____________                    0
___________________
____________     g     ___      0
```

9. Zadajte plniace množstvo chladiaceho prostriedku a potvrďte tlačidlom **ENTER**.

```
AUDI                                0
A4 (8E)
2000 - 2004      g.     500
```

✓ Záznam je založený.

```
AUDI             0                ■
A4 (8E)
                 1                □
```

Teraz môžete založiť ďalší záznam (vyberte tlačidlami so šípkou, potom podľa popisu) alebo môžete pomocou tlačidla **„STOP“** opustiť ponuku.

Osobné záznamy sa uložia na pevnom disku, nie na pamäťovej karte! Záznamy tak zostanú zachované aj po aktualizácii softvéru.

Záznamy sa budú ukladať chronologicky (nie abecedne).

8.4 Prenos spotreby chladiaceho prostriedku na USB pamäťové médium

Vždy po ukončení procesu odsávania alebo plnenia (samostatný proces alebo plná automatika), uloží si stanica všetky príslušné údaje do internej pamäti. Z týchto údajov sa dá vygenerovať správa a preniesť na USB pamäťové médium.

POZNÁMKA
USB pamäťové médium musí byť naformátované systémom súborov FAT32.

Každá správa sa uloží v dvoch formátoch:

- ako HTML súbor (na otvorenie pomocou priloženého internetového prehliadača)
- ako XLS súbor (na otvorenie pomocou programu Microsoft Excel)

POZNÁMKA
Správa môže obsahovať vlastné logo (napr. logo dielne), keď sa na USB pamäťové médium bude kopírovať grafika, ktorá spĺňa nasledujúce predpoklady:
- Formát súboru: Formát JPEG
- Názov súboru: logo.jpg (rešpektujte písanie veľkých a malých písmen)
- Veľkosť obrázku: 370 x 50 pixelov

Adresa firmy v správe sa prevezme zo stanice (pozri kap. „Zadanie firemnej hlavičky“ na strane 18).

8.4.1 Správa po zmene roka

Po zmene roka stanica hlási, že uložené údaje z minulého roka treba preniesť na USB pamäťové médium. Keď prenesiete výročné údaje na USB pamäťové médium, tieto sa následne vymažú z internej pamäte stanice.

1. Pripojte USB pamäťové médium do USB konektora (**15**).
2. Postupujte podľa pokynov na obrazovke.

8.4.2 Manuálna správa

Kedykoľvek môžete mesačnú alebo výročnú správu preniesť na USB pamäťové médium.

1. Pripojte USB pamäťové médium do USB konektora (**15**).
2. V základnom menu zvoľte tlačidlami so šípkou ↑ alebo ↓ **„Ďalšie menu“**:

```
Rychlostart                ■
Jednotlivy vyber           □
Dalsia ponuka              □
ENTER-OK                   ↕
```

3. Pre potvrdenie stlačte **ENTER**.
4. Tlačidlom so šípkou ↓ zvoľte **„Servis“** a potvrďte pomocou tlačidla **ENTER**:
5. Zadajte heslo a potvrďte pomocou tlačidla **ENTER**.
   – **„4910“:** Mesačná správa
   – **„4918“:** Výročná správa

   Ak nie je pripojené žiadne USB pamäťové médium alebo sa toto nerozpoznalo, zobrazí sa **„Error 52“**.
6. Tlačidlami so šípkou ↑ alebo ↓ zvoľte želaný záznam a potvrďte pomocou tlačidla **ENTER**.
7. Postupujte podľa pokynov na obrazovke.
8. Tlačidlom **STOP** sa vráťte k predchádzajúcemu výberu.

8.5 Zobrazenie spotreby chladiaceho prostriedku na displeji

Stanica si ukladá údaje o naplnenom a odčerpanom množstve chladiaceho prostriedku. Tieto si môžete priamo vytlačiť ako ročný prehľad alebo ako mesačný prehľad.

1. V základnej ponuke vykonajte výber pomocou tlačidiel so šípkou ↑ alebo ↓ **„Dalsia ponuka“**:

```
Rychlostart                ■
Jednotlivy vyber           □
Dalsia ponuka              □
ENTER-OK                   ↕
```

2. Pre potvrdenie stlačte **ENTER**.
3. Tlačidlom so šípkou ↓ zvoľte **„Servis“** a potvrďte tlačidlom **ENTER**:

```
Výplach A/C                □
Nulovanie váh              □
Servis                     ■
ENTER-OK STOP-EXIT         ↕
```

4. Zadajte kód **„9051“** a potvrďte tlačidlom **ENTER**:

```
Servis

                      ----
```

5. Tlačidlami so šípkou ↑ alebo ↓ zvoľte želaný rok a potvrďte tlačidlom **ENTER**:

```
2015                       ■
```

Príklad

```
R1234 zo systému
Celkom                    2015
g.                       18650
↵PRINT STOP-EXIT
```

Pole **„R1234 zo systému“** zobrazuje množstvo odčerpaného chladiaceho prostriedku. V tomto prípade bolo v roku 2015 odčerpaných celkovo 18 650 g chladiaceho prostriedku pomocou tejto stanice.

Pomocou tlačidla so šípkou ↓ sa ako nasledujúce zobrazí celkové množstvo naplneného chladiaceho prostriedku za príslušný rok:

```
R1234 do systému
Celkom                    2015
g.                        9000
↵PRINT STOP-EXIT
```

Stlačením tlačidla so šípkou ↓ sa na displeji znázorní mesačný prehľad:

```
R1234 zo systému
                        01/2015
g.                         2400
↵PRINT STOP-EXIT
```

V tomto prípade bolo v januári 2015 odčerpaných celkovo 2400 g chladiaceho prostriedku.

V mesačnom prehľade sa bude naplnené a odčerpané množstvo zobrazovať vždy striedavo.

Prehľad si môžete kedykoľvek vytlačiť stlačením tlačidla **„ENTER“**. Tlačidlom **„STOP“** prehľad ukončíte.

8.6 Test klimatizačných zariadení bez servisu chladiaceho prostriedku

POZNÁMKA
Test klimatizačného zariadenia sa dá vykonať len u vozidiel, ktoré sú vybavené pripojením nízkeho tlaku a pripojením vysokého tlaku, príp. sú vybavené len pripojením nízkeho tlaku.

Ak sa na klimatizačnom zariadení vozidla vykoná len funkčný test (bez odčerpania a recyklovania chladiaceho prostriedku), bude po ukončení tohto testu chýbať v klimatizačnom systéme vozidla chladiaci prostriedok, ktorý sa nachádza v servisných hadiciach klimatizačného zariadenia. Bod ponuky **„Test A/C systému“** je určený práve na to, aby vyrovnal tieto straty.

POZNÁMKA
Pri doterajších štandardných funkčných procesoch **„Rychlostart“** alebo **„Jednotlivy vyber“** je už k dispozícii kompenzácia plniaceho množstva pre servisné hadice, aby sa dal vykonať test funkcie klimatizačného zariadenia bežným spôsobom (servisné hadice budú vyprázdnené zariadením).

1. Príslušné pripojenia servisnej stanice klimatizácií AirCon Service Center následne spojte s klimatizačným zariadením vozidla a otvorte.
2. Naštartujte motor vozidla a spustite klimatizáciu.
3. Stlačte tlačidlá so šípkou ↑ alebo ↓, aby ste prešli do základnej ponuky.
4. V základnej ponuke vykonajte výber pomocou tlačidiel so šípkou ↑ alebo ↓ **„Dalsia ponuka“**:

```
Rychlostart                 □
Jednotlivy vyber            □
Dalsia ponuka               ■
ENTER-OK                    ↕
```

5. Pre potvrdenie stlačte **ENTER**.
6. Tlačidlami so šípkou ↑ alebo ↓ zvoľte **„Test A/C systému“**:

```
Test A/C systému            ■
Servis                      □

ENTER-OK STOP-EXIT
```

✓ Objaví sa požiadavka kontroly klimatizačného zariadenia:

```
Kontrola A/C systemu



STOP-EXIT
```

7. Skontrolujte vysoký a nízky tlak klimatizácie podľa údajov výrobcu.
8. Pre ukončenie testu klimatizačného zariadenia stlačte tlačidlo **STOP**.

```
Odpojte VT servisnú
hadicu od A/C
systému!
ENTER-OK
```

9. VT rýchlospojku uzatvorte a odstráňte z klimatizačného zariadenia.

POZNÁMKA
Ak ste za účelom odpojenia rýchlospojky VT odstavili motor vozidla, znova ho naštartujte a zapnite klimatizáciu.

✓ Zobrazia sa nasledujúce hlásenia na displeji.

```
Čakajte prosím!
Vyprázdnenie
servisných hadíc!
```

```
Proces ukončený!


STOP-EXIT
```

10. Aby ste test klimatizačného zariadenia ukončili, stlačte tlačidlo **STOP**.

8.7 Jednotlivy vyber

POZNÁMKA
Pomocou ponuky **„Jednotlivy vyber“** vykonáte servis klimatizácie krok za krokom. Je možné vykonať rovnaké procesy ako v prípade rýchloštartu, avšak jednotlivé procesy môžete aj vypustiť. Okrem toho môžete ku každému procesu zadať príslušné hodnoty individuálne prostredníctvom klávesnice. V tejto ponuke je ďalej možné zadať údaje vozidla pre servisný protokol.

V ponuke **„Jednotlivy vyber“** môžete nasledujúce štyri procesy spustiť samostatne:

- Vyprázdnenie klimatizácie: Odsávanie, recyklácia chladiaceho prostriedku, skúška nárastu tlaku, vypustenie starého oleja.
- Vytvorenie vákua: Odčerpanie vzduchu zo zariadenia, skúška tesnosti / kontrola vákua.
- Naplnenie klimatizácie: Naplnenie čerstvého oleja, naplnenie UV aditíva, naplnenie chladiaceho prostriedku.
- Zvoľte pripojenia: Klimatizácia ma pripojenie vysokého a nízkeho tlaku, len pripojenie vysokého tlaku alebo len pripojenie nízkeho tlaku.

Za každým vykonaným procesom sa vytlačí servisný protokol.

1. Príslušné pripojenia servisnej stanice klimatizácií AirCon Service Center následne spojte s klimatizačným zariadením vozidla a otvorte.
2. V základnej ponuke vykonajte výber pomocou tlačidiel so šípkou ↑ alebo ↓ **„Jednotlivy vyber“**:

```
Rychlostart          □
Jednotlivy vyber     ■
Dalsia ponuka        □
ENTER-OK             ↕
```

3. Pre potvrdenie stlačte **ENTER**.
4. Zadajte údaje vozidla a potvrďte tlačidlom **ENTER**.

8.7.1 Proces odsávania

1. Vyberte želané nastavenia a potvrďte tlačidlom **ENTER**.

```
Rec/Recyklacia                Áno
odsavanie?                    Nie

ENTER-OK STOP-EXIT              ↕
```

2. Keď zvolíte **„Rec/Recyklacia odsávanie“**, v nasledujúcej ponuke zadajte želanú dobu čakania na nárast tlaku (štandardne 1 min.) a potvrďte tlačidlom **ENTER**, inak pokračujte ďalej kap. „Proces vytvorenia vákua“ na strane 38.

```
Nárast tlaku
doba čakania
                        min.      1
ENTER-OK STOP-EXIT
```

POZNÁMKA
Doba čakania zabezpečí, že sa prípadné prítomné zvyšky chladiaceho prostriedku vyparia a následne sa budú dať odsať. Odparené zvyšky chladiaceho prostriedku spôsobia nárast tlaku.

8.7.2 Proces vytvorenia vákua

1. Vyberte želané nastavenia a potvrďte tlačidlom **ENTER**.

```
Vákuovanie                    Áno
                              Nie

ENTER-OK STOP-EXIT              ↕
```

2. Keď zvolíte **„Vákuovanie“**, zadajte želanú dobu vytvárania vákua (štandardne 20 min.), inak pokračujte ďalej s kap. „Proces plnenia“ na strane 39.
3. Pomocou tlačidla so šípkou ↓ zadajte želaný čas kontroly vákua.
4. Obe nastavenia potvrďte tlačidlom **ENTER**.

```
Doba vakuov.            min.     20
Kontrola
                        min.      4
ENTER-OK STOP-EXIT              ↕
```

POZNÁMKA
Klimatizačné zariadenie sa pomocou vákuového čerpadla úplne vyprázdni. To slúži na odstránenie prípadne prítomných cudzích plynov alebo vlhkosti a na prípravu klimatizačného zariadenia na proces plnenia.

8.7.3 Proces plnenia

1. Vyberte želané nastavenia a potvrďte tlačidlom **ENTER**.

```
Faza plnenia                    Áno
klimatizacie ?                  Nie

ENTER-OK STOP-EXIT                ↕
```

2. Keď zvolíte **„Fáza plnenia klimatizácie“**, zadajte želané hodnoty, inak pokračujte ďalej s kap. „Výber pripojení“ na strane 40.
3. Zadajte množstvo oleja chladiaceho prostriedku, ktoré bolo predtým odčerpané, alebo ktoré bude potrebné.
4. Stlačte tlačidlo so šípkou ↓.
5. Zadajte množstvo aditíva.
6. Stlačte tlačidlo so šípkou ↓.
7. Zadajte množstvo chladiaceho prostriedku.
8. Všetky nastavenia potvrďte tlačidlom **ENTER**.

```
PAG olej                 ml.       0
UV prísada               ml.       0
Chladivo               g.        500
ENTER-OK STOP-EXIT                 ↕
```

POZNÁMKA

- Keď sa v rovnakom priebehu procesu uskutoční proces odsávania, platí množstvo čerstvého oleja ako extra plniace množstvo, ktoré sa pripočíta k predtým odsatému množstvu starého oleja. Ak nastavíte toto množstvo na 0, opäť sa naplní presne rovnaké množstvo oleja, aké sa odsalo.
- Za účelom naplnenia čerstvého oleja alebo UV aditíva, sa musí v rovnakom procese vykonať vytvorenie vákua. Ak nebol zvolený žiadny proces vytvárania vákua, v ponuke plnenia je na výber len chladiaci prostriedok.

8.7.4 Výber pripojení

1. Zvoľte parametre podľa dostupných pripojení klimatizačného zariadenia:
   – Klimatizačné zariadenie má pripojenie vysokého tlaku a pripojenie nízkeho tlaku: Zvoľte **NT / VT**.
   – Klimatizačné zariadenie má len pripojenie vysokého tlaku: Zvoľte **VT**.
   – Klimatizačné zariadenie má len pripojenie nízkeho tlaku: Zvoľte **NT**.
2. Potvrďte tlačidlom **ENTER**.

```
VT/NT pripojka      ■
VT pripojka         □
NT pripojka         □
ENTER-OK STOP-EXIT  ↕
```

3. Po vykonaní všetkých nastavení spustite proces tlačidlom **ENTER**.

```
Spustiť proces?

ENTER-OK STOP-EXIT
```

8.7.5 Po ukončení servisu klimatizácie

✓ Po ukončení servisu klimatizácie sa objaví požiadavka na odpojenie servisných hadíc servisnej stanice klimatizácií AirCon Service Center od klimatizačného zariadenia vozidla.

1. Odpojte servisné hadice (**10**) a (**11**) a pre potvrdenie stlačte **ENTER**.

✓ Servisné hadice sa teraz vyprázdnia. Následne je prístroj pripravený na ďalšie nasadenie.

2. Naskrutkujte kryty ventilov klimatizačného zariadenia na pripojenia.

8.8 Vypláchnutie klimatizačného zariadenia

POZNÁMKA
Pomocou ponuky **„Výplach A/C“** sa klimatizačné zariadenie vozidla vypláchne čerstvým chladiacim prostriedkom. Vypláchnutie je vhodné najmä na to, aby sa nahradil starý kompresorový olej, alebo, aby sa ďalej odstránili kovové zvyšky zo zariadenia.
Pred vypláchnutím sa najprv musí odsať chladiaci prostriedok z klimatizačného zariadenia vozidla. Následne je potrebné odpojiť tie komponenty, ktoré nie je možné vypláchnuť (napr. kompresor alebo filter) z chladiaceho okruhu. Potom sa komponenty, ktoré sa budú vyplachovať, pomocou špeciálneho adaptéra spoja so servisnými spojkami servisnej stanice klimatizácií AirCon Service Center.

1. Príslušné pripojenia servisnej stanice klimatizácií AirCon Service Center následne spojte s klimatizačným zariadením vozidla a otvorte.
2. V základnej ponuke vykonajte výber pomocou tlačidiel so šípkou ↑ alebo ↓ **„Jednotlivy vyber“**:

```
Rychlostart          □
Jednotlivy vyber     ■
Dalsia ponuka        □
ENTER-OK             ↕
```

3. Pre potvrdenie stlačte **ENTER**.
4. V prípade potreby pomocou ovládacej klávesnice (**7**) zadajte želané údaje a pre potvrdenie stlačte **ENTER**.
   Ak sa nemajú zadať žiadne údaje, stlačte **ENTER**, aby ste prešli na ďalší krok programu.
5. Zvoľte **„Rec/Recycling phase ?“** (zvolené nastavenie bliká) a pre potvrdenie stlačte **ENTER**.
6. Ako **„Narast tlaku Doba cakania“** zadajte **1** minútu a pre potvrdenie stlačte **ENTER**.
7. Položku **„Vákuovanie ?“** zvoľte s hodnotu **Nie** (zvolené nastavenie bliká) a pre potvrdenie stlačte **ENTER**.
8. Položku **„Fáza plnenia klimatizácie“** zvoľte s hodnotou **Nie** (zvolené nastavenie bliká) a pre potvrdenie stlačte **ENTER**.
9. Zvoľte **„Spustiť proces?“** tlačidlom **ENTER**.
10. Po ukončení procesu odsávania odpojte stanicu od vozidla.

11. Komponenty systému, ktoré nie je možné vypláchnuť, odpojte od chladiaceho okruhu. Tieto komponenty sú, napr.:
    - Kompresor
    - Filter vedenia
    - Zaisťovacia klapka
    - Zberná nádoba
    - Sušič filtra
    - Expanzný ventil
12. Komponenty klimatizačného zariadenia vozidla, ktoré sa majú vypláchnuť, pripojte k vyplachovaciemu okruhu podľa pokynov výrobcu prostredníctvom špeciálneho adaptéra so servisnými spojkami (**12**) a (**13**) servisnej stanice klimatizácií AirCon Service Center.

POZNÁMKA
Dodržiavajte servisné pokyny výrobcu vozidla.

13. V základnej ponuke vykonajte výber pomocou tlačidiel so šípkou ↑ alebo ↓ **„Dalsia ponuka“**:

```
Rychlostart          ☐
Jednotlivy vyber     ☐
Dalsia ponuka        ■
ENTER-OK             ↕
```

14. Pre potvrdenie stlačte **ENTER**.
15. Tlačidlami so šípkou ↑ alebo ↓ zvoľte **„Výplach A/C“**:

```
Výplach A/C          ■
Nulovanie váh        ☐
Servis               ☐
ENTER-OK STOP-EXIT   ↕
```

16. V prípade potreby pomocou ovládacej klávesnice (**7**) zadajte želané údaje a pre potvrdenie stlačte **ENTER**.
    Ak sa nemajú zadať žiadne údaje, stlačte **ENTER**, aby ste prešli na ďalší krok programu.
17. Tlačidlami so šípkou ↑ alebo ↓ zvoľte, či sa má vypláchnuť celá klimatizácia alebo jednotlivý komponent:

```
Výplach klimatizácie ■
Výplach komponentov  ☐

ENTER-OK STOP-EXIT   ↕
```

18. Pre potvrdenie stlačte **ENTER**.
19. Ďalej postupujte podľa upozornení na displeji.

✓ Po ukončení vypláchnutia sa zobrazí základná ponuka servisnej stanice klimatizácií AirCon Service Center.

20. V prípade potreby odstráňte adaptér z vyplachovacieho okruhu a všetky komponenty opäť pripojte k chladiacemu okruhu. Príslušné pripojenia servisnej stanice klimatizácií AirCon Service Center spojte s klimatizačným zariadením vozidla a otvorte.
21. V základnej ponuke vykonajte výber pomocou tlačidiel so šípkou ↑ alebo ↓ **„Jednotlivy vyber“**:

```
Rychlostart                 □
Jednotlivy vyber            ■
Dalsia ponuka               □
ENTER-OK                    ↕
```

22. Pre potvrdenie stlačte **ENTER**.
23. V prípade potreby pomocou ovládacej klávesnice (**7**) zadajte želané údaje a pre potvrdenie stlačte **ENTER**.
    Ak sa nemajú zadať žiadne údaje, stlačte **ENTER**, aby ste prešli na ďalší krok programu.
24. Položku **„Rec/Recycling phase ?“** zvoľte s hodnotou **Nie** (zvolené nastavenie bliká) a pre potvrdenie stlačte **ENTER**.
25. Zvoľte **„Vákuovanie?“** (zvolené nastavenie bliká) a pre potvrdenie stlačte **ENTER**.
26. V prípade potreby pomocou ovládacej klávesnice (**7**) zadajte želané údaje a pre potvrdenie stlačte **ENTER**.
    Ak sa nemajú zadať žiadne údaje, stlačte **ENTER**, aby ste prešli na ďalší krok programu.
27. Zvoľte **„Fáza plnenia klimatizácie“** (zvolené nastavenie bliká) a pre potvrdenie stlačte **ENTER**.
28. Zadajte plniace množstvo chladiaceho prostriedku (dbajte na plniace množstvo oleja kompresora).
29. Ďalej postupujte podľa upozornení na displeji (**6**).
    Zvoľte želané nastavenie (zvolené nastavenie bliká) a pre potvrdenie stlačte **ENTER**.
30. Zvoľte **„Spustiť proces?“** tlačidlom **ENTER**.

✓ Po ukončení procesu plnenia sa objaví požiadavka na odpojenie servisných hadíc servisnej stanice klimatizácií AirCon Service Center od klimatizačného zariadenia vozidla.

31. Odpojte servisné hadice (**10**) a (**11**) a pre potvrdenie stlačte **ENTER**.
    Servisné hadice sa teraz vyprázdnia. Následne je prístroj pripravený na ďalšie nasadenie.
32. Naskrutkujte kryty ventilov na pripojenia klimatizačného zariadenia vozidla.

9 Servisné práce

9.1 Skúška tesnosti

Okrem internej skúšky tesnosti servisnej stanice klimatizácií AirCon Service Center vykonajte každý polrok skúšku tesnosti elektronickým zariadením, ktoré vyhľadáva netesnosti.

9.2 Kontrola nulového bodu váhy oleja

POZNÁMKA
Pre správne meranie množstva oleja a UV aditíva je nevyhnutné, aby sa nulové body váhy pravidelne kontrolovali a v prípade potreby zadali nanovo.
Nové zadanie je potrebné:

- Ak sa množstvo v nádobe líši od požadovanej hodnoty o viac ako 10 ml.
- Po otrasoch servisnej stanice klimatizácií AirCon Service Center (napr. preprava po hrboľatej dráhe).
- Každé štyri až šesť týždňov.

1. V základnej ponuke vykonajte výber pomocou tlačidiel so šípkou ↑ alebo ↓ **„Dalsia ponuka“**:

```
Rychlostart          □
Jednotlivy vyber     □
Dalsia ponuka        ■
ENTER-OK             ↕
```

2. Pre potvrdenie stlačte **ENTER**.
3. Tlačidlami so šípkou ↑ alebo ↓ zvoľte **„Nulovanie váh“**:

```
Plnenie zásobníku    □
Výplach A/C          □
Nulovanie váh        ■
Servis               □
```

✓ Objaví sa požiadavka odobratia nádoby z váhy:

```
Odstrante nadobky
oleja/UV z vahy.

ENTER-OK STOP-EXIT
```

4. Aby ste skontrolovali nulové body pre oleje a UV aditívum, odoberte nádobu z rýchloupínania:
   – nádoba na čerstvý olej (**17**)
   – nádoba na UV aditívum (**18**) a
   – nádoba na starý olej (**19**)

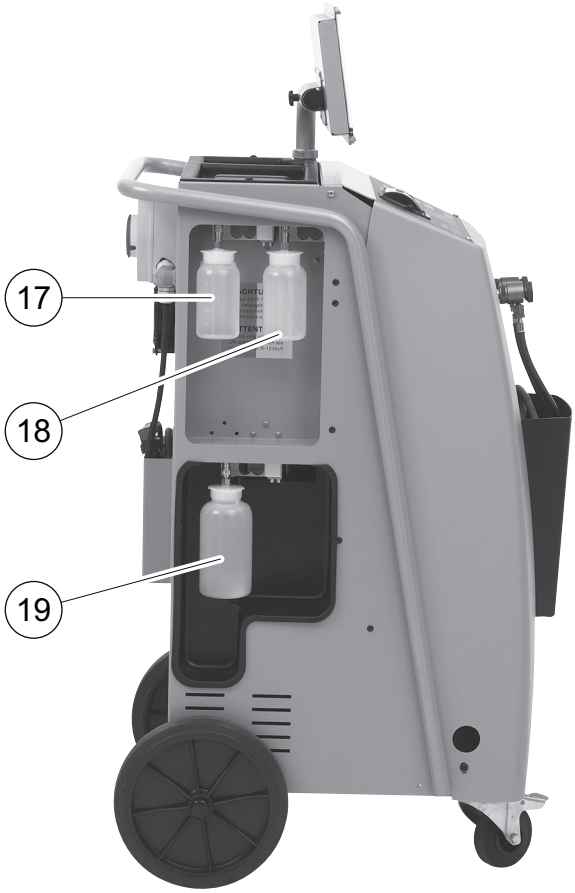

   Keď sú váhy uvoľnené od záťaží, pre potvrdenie stlačte **ENTER**. Požiadavka odobratia nádob z váhy bliká:

   Keď nastavenie nulového bodu prebehlo úspešne, objaví sa opäť ponuka výberu váh.
5. Nádoby opäť nasaďte na svoje miesto:

   Nádoby na oleje (**17**) a (**19**) a UV aditívum (**18**) opäť pripojte na rýchloupínania.
6. Dvakrát stlačte tlačidlo **STOP**, aby ste sa dostali do ponuky pohotovostného stavu.

9.3 Výmena filtra sušiča

1. V základnej ponuke vykonajte výber pomocou tlačidiel so šípkou ↑ alebo ↓ **„Jednotlivy vyber“**:

```
Rychlostart          □
Jednotlivy vyber     ■
Dalsia ponuka        □
ENTER-OK             □
```

2. Pre potvrdenie stlačte **ENTER**.
3. Dopyt po **„Udaje o vozidle“** atď., preskočte.
4. Zvoľte položku **„Rec/Recycling phase ?“**.
5. Položku **„Narast tlaku Doba cakania**“ nastavte na hodnotu **„1“**.
   Pre potvrdenie stlačte **ENTER**.
6. Položku **„Vákuovanie?“** nastavte na **„Nie“**.
   Pre potvrdenie stlačte **ENTER**.
7. Položku **„Fáza plnenia klimatizácie“** nastavte na **„Nie“**.
   Pre potvrdenie stlačte **ENTER**.
8. Zvoľte položky **„Spustiť proces?“**.
   Pre potvrdenie stlačte **ENTER**.

   Servisné hadice sa teraz vyprázdnia a aktivuje sa základná ponuka servisnej stanice klimatizácií AirCon Service Center. Kompresor interne vytvoril mierny podtlak, aby sa filter dal vymeniť s čo najnižšou stratou chladiaceho prostriedku.
9. Vypnite zariadenie.

Nasledujúce kroky smie vykonať len odborný personál.
Noste ochranné rukavice a ochranné okuliare.

10. Vyskrutkujte skrutku (**D**) z držiaka a filter sušiča vytiahnite priamo nahor.

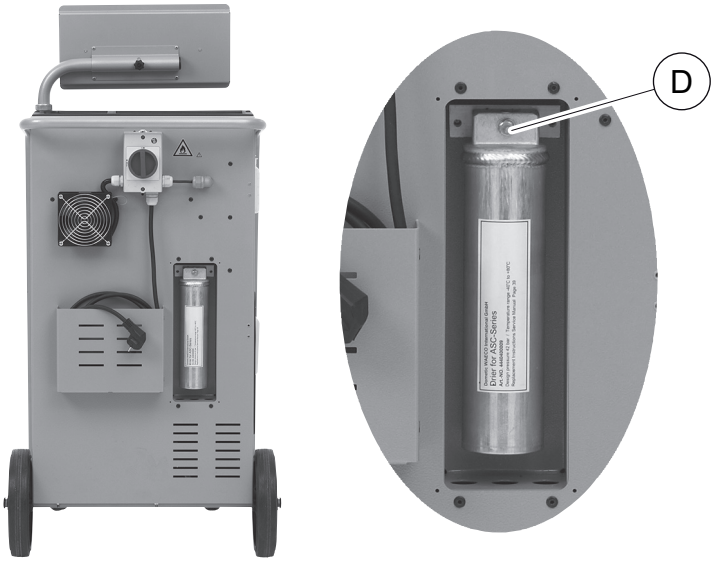

11. Vymeňte tesniace krúžky (**E**). Nové tesniace krúžky pred nasadením potrite olejom chladiaceho prostriedku.

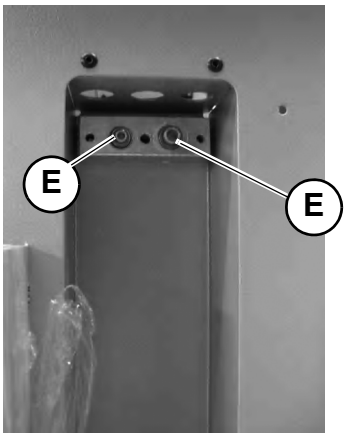

12. Nasaďte nový sušič a skrutku dotiahnite doťahovacím momentom 15 Nm.
13. Pripojte sieťovú zástrčku.
14. Zapnite zariadenie.

✓ Zariadenie vykoná test.

15. Opäť upevnite kryt.

9.4 Údržba filtra

POZNÁMKA
Po vykonaní servisných prác musíte vymazať príslušné servisné hlásenia (vynulovanie počítadla). Za týmto účelom prepnite do ponuky **„Ďalšie ponuky“** – **„Servis“** a zadajte kód **„7782“**. Tlačidlami so šípkou ↑ alebo ↓ zvoľte želaný záznam a potvrďte tlačidlom **ENTER**: Postupujte podľa pokynov na displeji a tlačidlo **ENTER** podržte stlačené 3 sekundy. Tlačidlom **STOP** sa vráťte k predchádzajúcemu výberu.
Pri výmene filtra sa musí vynulovať počítadlo **„R1234 zo systému“**.

```
R1234 zo systému
                          07/03/15
g.                            4155
STOP-EXIT
```

Položka **„R1234 zo systému“** uvádza, koľko gramov chladiaceho prostriedku bolo odsatého z klimatizácií od posledného vynulovania (pozri dátum) prostredníctvom bodu ponuky **„Rychlostart“** alebo aj **„Jednotlivy vyber“**.

```
R1234 z fľaše
                          07/03/15
g.                            3395
STOP-EXIT
```

Položka **„R1234 z fľaše“** uvádza, koľko gramov chladiaceho prostriedku bolo doplneného do zariadenia od posledného vynulovania (pozri dátum) prostredníctvom bodu ponuky **„Plnenie zásobníka“**.

```
R1234 do systému
                          07/03/15
g.                            1200
STOP-EXIT
```

Položka **„R1234 do systému“** uvádza, koľko gramov chladiaceho prostriedku bolo naplneného do klimatizácií od posledného vynulovania (pozri dátum) prostredníctvom bodu ponuky **„Rychlostart“** alebo aj **„Jednotlivy vyber“**.

```
Doba vákuovania
                          07/03/15
min.                            79
STOP-EXIT
```

Položka **„Doba vákuovania“** uvádza, ako dlho od posledného vynulovania (pozri dátum) bolo vákuové čerpadlo v prevádzke.

```
Servis ukončený:
                          08/03/15
Celkom:                          4
STOP-EXIT
```

Položka **„Servis ukončený“** zobrazuje množstvo servisných prác, ktoré boli vykonané od posledného vynulovania (pozri dátum) pomocou servisného zariadenia klimatizácií.

9.4.1 Kontrola tesnosti

Po výmene filtra vykonajte kontrolu tesnosti pomocou schváleného skúšobného zariadenia.

9.5 Kalibrácia tlakového snímača

POZNÁMKA
Pre správne nameranie tlaku je nevyhnutné, aby bol snímač tlaku správne nakalibrovaný.
Kalibrácia sa musí vykonať:
- Každé štyri týždne.
- Po otrasení servisnej stanice klimatizácií AirCon Service Center.
- Po každej výmene oleja vákuového čerpadla.
- Keď sa na displeji zobrazia nerealistické hodnoty tlaku.

1. V základnej ponuke vykonajte výber pomocou tlačidiel so šípkou ↑ alebo ↓ **„Dalsia ponuka“**:

```
Rychlostart                ☐
Jednotlivy vyber           ☐
Dalsia ponuka              ■
ENTER-OK                   ↕
```

2. Zariadenie zbavte tlaku (ako je uvedené v bode kap. „Výmena filtra sušiča“ na strane 46).
3. Pre potvrdenie stlačte **ENTER**.
4. Tlačidlami so šípkou ↑ alebo ↓ zvoľte **„Servis“**:

```
Plnenie zásobníku          ☐
Výplach A/C                ☐
Nulovanie váh              ☐
Servis                     ■
```

5. Pre potvrdenie stlačte **ENTER**.
6. Zadajte heslo **„2224“**.
7. Potvrďte položku **„Tlakové čidlo“** tlačidlom **ENTER**.

8. Ďalej postupujte podľa upozornení na displeji:
   – Odskrutkujte servisné spojky (**12**) a (**13**) od servisných hadíc (**10**) a (**11**).
   – Pomocou ovládacej klávesnice (**7**) zadajte aktuálny atmosferický tlak a pre potvrdenie stlačte **ENTER**.

POZNÁMKA
Údaje o aktuálnom atmosférickom tlaku vo vašej oblasti môžete zistiť na internetovej stránke http://www.meteo24.de/wetter/ v položke „Luftdruck“.

9. Po úspešnom uskutočnení kalibrácie stlačte tlačidlo **ENTER**, aby ste opustili ponuku.
10. Dvakrát stlačte tlačidlo **STOP**, aby ste sa dostali do ponuky pohotovostného stavu.
11. Servisné spojky (**12**) a (**13**) opäť rukou pevne naskrutkujte na servisné hadice (**10**) a (**11**) – pritom dbajte na modré a červené označenia servisných spojok a servisných hadíc!

9.6 Výmena oleja vákuového čerpadla

VÝSTRAHA!
Pred otvorením krytu vypnite servisnú stanicu klimatizácií AirCon Service Center a vytiahnite sieťovú zástrčku.

1. Vákuové čerpadlo nechajte pred výmenou oleja bežať približne 10 minút (manuálne prostredníctvom voľby ponuky).

Nasledujúce kroky smie vykonať len odborný personál.

2. Odmontujte predný kryt:
   Vyskrutkujte skrutky (**D**) ovládacieho poľa a ovládacie pole vyklopte smerom nahor. Potom vyskrutkujte skrutky (**E**) na spodnej časti predného krytu a odmontujte predný kryt.

3. Pod servisnú stanicu klimatizácií AirCon Service Center postavte nádobu s objemom minimálne ½ litra. Olej vákuového čerpadla vyteká pri vypúšťaní cez otvor (**I**) v spodnej časti zariadenia.

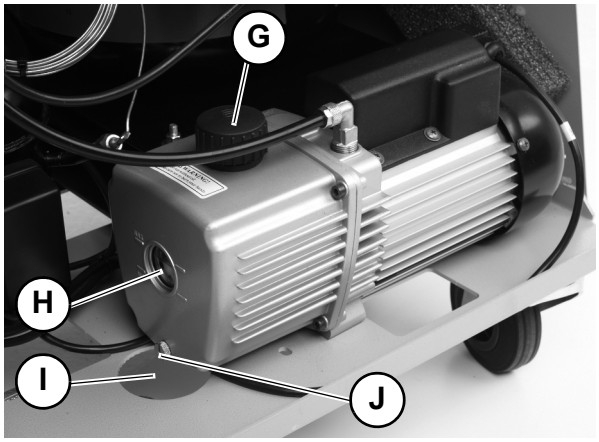

4. Vyskrutkujte plniacu skrutku oleja (**G**).
5. Za účelom vypustenie oleja vyskrutkujte výpustnú skrutku oleja (**J**).
6. Keď olej úplne vytiekol z telesa čerpadla, výpustnú skrutku oleja (**J**) opäť naskrutkujte späť.
7. Doplňte čerstvý olej vákuového čerpadla až po stred priezoru (**H**) a opäť naskrutkujte plniacu skrutku oleja (**G**).
8. Namontujte predný kryt a ovládacie pole a pripojte sieťovú zástrčku do zásuvky.

POZNÁMKA
Po vykonaní servisných prác musíte vymazať príslušné servisné hlásenia (vynulovanie počítadla). Za týmto účelom prepnite do ponuky **„Ďalšie ponuky“** – **„Servis“** a zadajte kód **„7782“**. Tlačidlami so šípkou ↑ alebo ↓ zvoľte želaný záznam a potvrďte tlačidlom **ENTER**: Postupujte podľa pokynov na displeji a tlačidlo **ENTER** podržte stlačené 3 sekundy. Tlačidlom **STOP** sa vráťte k predchádzajúcemu výberu.
Pri výmene oleja vákuového čerpadla musíte vynulovať počítadlo **„Doba vákuovania“**.

```
R1234 zo systému
Celkom                    07/03/15
g.                            4155
STOP-EXIT
```

Položka **„R1234 zo systému“** uvádza, koľko gramov chladiaceho prostriedku bolo odsatého z klimatizácií od dátumu výroby zariadenia (pozri dátum) prostredníctvom bodu ponuky **„Rychlostart“** alebo aj **„Jednotlivy vyber“**.

```
R1234 z fľaše
Celkom                    07/03/15
g.                            3395
STOP-EXIT
```

Položka **„R1234 z fľaše“** uvádza, koľko gramov chladiaceho prostriedku bolo doplneného do zariadenia prostredníctvom bodu ponuky **„Plnenie zásobníka“**.

```
R1234 do systému
Celkom                    07/03/15
g.                            1200
STOP-EXIT
```

Položka **„R1234 do systému“** uvádza, koľko gramov chladiaceho prostriedku bolo naplneného do klimatizácií prostredníctvom bodu ponuky **„Rychlostart“** alebo aj **„Jednotlivy vyber“**.

```
Doba vákuovania
Celkom                    07/03/15
min.                            79
STOP-EXIT
```

Položka **„Doba vákuovania“** uvádza, ako dlho bolo vákuové čerpadlo celkovo v prevádzke.

```
Servis ukončený:
                          08/03/15
Celkom:                          4
STOP-EXIT
```

Položka **„Servis ukončený“** zobrazuje množstvo servisných prác, ktoré boli vykonané pomocou servisného zariadenia klimatizácií.

9.7 Stavy počítadla

POZNÁMKA
Zariadenie si ukladá do pamäte rôzne stavy počítadla. Pre vyvolanie celkových hodnôt – postupne, od dátumu výroby zariadenia – prejdite do ponuky **„Dalsia ponuka“** – **„Servis“** a tu zadajte kód **„7783“**. Tlačidlami so šípkou ↑ alebo ↓ zvoľte želaný záznam.
Tieto stavy počítadla sa nedajú vynulovať. Aby ste prešli k vynulovateľným stavom počítadla, zadajte v položke **„Servis“** kód **„7782“**. Pozri aj položky kap. „Výmena oleja vákuového čerpadla“ na strane 51 alebo kap. „Výmena filtra sušiča“ na strane 46.

```
R1234 zo systému
                          07/03/15
g.                            1455
STOP-EXIT
```

Položka **„R1234 zo systému“** uvádza, koľko gramov chladiaceho prostriedku bolo odsatého z klimatizácií od posledného vynulovania (pozri dátum) prostredníctvom bodu ponuky **„Rychlostart“** alebo aj **„Jednotlivy vyber“**.

```
R1234 z fľaše
                          07/03/15
g.                            3395
STOP-EXIT
```

Položka **„R1234 z fľaše“** uvádza, koľko gramov chladiaceho prostriedku bolo doplneného do zariadenia od posledného vynulovania (pozri dátum) prostredníctvom bodu ponuky **„Plnenie zásobníka“**.

```
R1234 do systému
                          07/03/15
g.                            1200
STOP-EXIT
```

Položka **„R1234 do systému“** uvádza, koľko gramov chladiaceho prostriedku bolo naplneného do klimatizácií od posledného vynulovania (pozri dátum) prostredníctvom bodu ponuky **„Rychlostart“** alebo aj **„Jednotlivy vyber“**.

```
Doba vákuovania
                          07/03/15
min.                            79
STOP-EXIT
```

Položka **„Doba vákuovania“** uvádza, ako dlho od posledného vynulovania (pozri dátum) bolo vákuové čerpadlo v prevádzke.

```
Servis ukončený:
                          07/03/15
Celkom:                          4
STOP-EXIT
```

Položka **„Servis ukončený“** zobrazuje množstvo servisných prác, ktoré boli vykonané od posledného vynulovania (pozri dátum) pomocou servisného zariadenia klimatizácií.

9.8 Korekcia plniacich množstiev v prípade dlhších servisných hadíc

POZNÁMKA

- Ak by sa mali so zariadením použiť dlhšie alebo kratšie servisné hadice, je potrebné prispôsobiť plniace množstvá novým dĺžkam hadíc.
- Servisná hadica pre stranu vysokého tlaku a servisná hadica pre stranu nízkeho tlaku musia mať vždy rovnakú dĺžku, pretože v opačnom prípade nebudú plniace množstvá správne namerané.

1. V základnej ponuke vykonajte výber pomocou tlačidiel so šípkou ↑ alebo ↓ **„Dalsia ponuka“**:

```
Rychlostart                ☐
Jednotlivy vyber           ☐
Dalsia ponuka              ■
ENTER-OK                   ↕
```

2. Pre potvrdenie stlačte **ENTER**.
3. Tlačidlami so šípkou ↑ alebo ↓ zvoľte **„Servis“**:

```
Plnenie zásobníku          ☐
Výplach A/C                ☐
Nulovanie váh              ☐
Servis                     ■
```

4. Pre potvrdenie stlačte **ENTER**.
5. Zadajte heslo **„7732“**.
6. Zadajte dĺžku hadice v centimetroch.
7. Pre potvrdenie stlačte **ENTER**.

9.9 Výmena papiera tlačiarne

1. Za účelom výmeny papiera tlačiarne (**14**) otvorte kryt (**K**).

2. Vložte nový kotúč papiera a kryt (**K**) zatvorte.

9.10 Vykonanie aktualizácie softvéru cez USB

Aktualizácia softvéru sa vykonáva prostredníctvom USB pamäťového média.

POZNÁMKA
USB pamäťové médium musí byť naformátované systémom súborov FAT32.

Pri aktualizácii softvéru sa do internej pamäte stanice uložia nasledujúce údaje:

- aktuálny softvér stanice AirCon Service Center
- aktuálna databanka so všetkými bežnými typmi vozidiel a príslušnými plniacimi množstvami klimatizácií

Softvér a databanku môžete aktualizovať nezávisle od seba.

Aktuálnu verziu softvéru nájdete na internetovej adrese http://www.airconservice.eu/download.

1. Aktuálny softvér skopírujte na USB pamäťové médium.
2. Pripojte USB pamäťové médium do USB konektora (**15**).

✓ Stanica vyhľadá na USB pamäťovom médiu novšiu verziu. Ak je softvér na USB pamäťovom médiu aktuálnejší, zobrazí sa nasledujúce menu:

```
New firmware release
found
ENTER-upgrade STOP-EXIT
BML11028
```

Ak je databanka na USB pamäťovom médiu aktuálnejšia, zobrazí sa nasledujúce menu:

```
New database release
found
ENTER-upgrade STOP-EXIT
BML11028
```

Aktuálna verzia bude zobrazená v najspodnejšom riadku podfarbená čiernou.

3. Na vykonanie aktualizácie softvéru alebo databanky stlačte tlačidlo **ENTER**.

✓ Stanica zobrazuje postup aktualizácie:

```
Wait...
Erase flash... Erased!
Writing                1       63488
                       7%     762751
```

Po aktualizácii nastaví stanica nastavenia z výroby:

```
Wait!
loading default
parameters
```

Následne sa stanica reštartuje a zobrazí sa menu Stand-by.

4. Vytiahnite USB pamäťové médium.

✓ Stanica je pripravená na prevádzku.

9.11 Čistenie a údržba

- V prípade potreby očistite povrch zariadenia vlhkou handrou. Prípadne môžete použiť malé množstvo čistiaceho prostriedku na umývanie riadu. Nepoužívajte žiadne rozpúšťadlá alebo drsné čistiace prostriedky.
- Pravidelne kontrolujte servisné hadice (**10**) a (**11**) a servisné spojky (**12**) a (**13**) na poškodenia. Servisnú stanicu klimatizácií AirCon Service Center neuvádzajte do prevádzky, ak je poškodená.

10 Likvidácia

10.1 Likvidácia regenerovaných kvapalín

POZNÁMKA
Opotrebovaný olej sa považuje za špeciálny odpad.
Nemiešajte opotrebovaný olej s inými kvapalinami.
Opotrebovaný olej skladujte až do jeho likvidácie vo vhodných nádobách.

10.2 Likvidácia baliaceho materiálu

- Baliaci materiál z kartónu odovzdajte v zbernom mieste starého papiera.
- Umelohmotné baliace materiály odovzdajte do žltého kontajnera.

10.3 Likvidácia starého zariadenia

- Keď servisnú stanicu klimatizácií AirCon Service Center vyradíte definitívne z prevádzky, vyprázdnite zo zariadenia všetky kvapaliny a zlikvidujte ich ekologickým spôsobom.

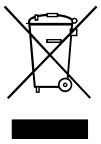

- Staré zariadenie odovzdajte v najbližšom recyklačnom centre alebo sa obráťte na zákaznícku službu.

11 Čo robiť, keď?

Porucha	Príčina	Pomoc
Na displeji sa objaví **„Pozor! Max. tlak v internej fľaši“**	Normálne hlásenie počas procesu recyklácie.	Pre pokračovanie podržte stlačené tlačidlo **ENTER** počas troch sekúnd. Ak sa hlásenie objaví znova, oboznámte o tejto skutočnosti servis.
Na displeji sa objaví **„Pozor! Vnutorny zasobnik je plny!“**	Interná nádoba chladiaceho prostriedku je príliš plná na to, aby mohla prevziať množstvo, ktoré sa má odsať.	Obsah internej nádoby chladiaceho prostriedku odborne zlikvidujte.
Na displeji sa objaví **„Pozor! Tlak vnútri A/C systému. Štart odsávania!“**	Normálne hlásenie na začiatku procesu vákuovania. V klimatizačnom zariadení ešte nie je žiadny tlak.	Nie je potrebné vykonať žiadne opatrenia. Proces bude automaticky pokračovať ďalej.
Na displeji sa objaví **„Pozor! Tlak vnútri A/C systému.“**	Hlásenie počas procesu vákuovania. V klimatizačnom zariadení je tlak.	Nie je potrebné vykonať žiadne opatrenia. Proces bude automaticky pokračovať ďalej.
Na displeji sa objaví **„Nedostatočné vákuum. Pokračovať?“**	Hlásenie počas procesu vákuovania, keď je tlak v klimatizačnom zariadení po 8 minútach stále vyšší ako 50 mbar.	Skontrolujte klimatizačné zariadenie na úniky, príp. skontrolujte pripojenia servisnej stanice klimatizácií AirCon Service Center ku klimatizačnému zariadeniu.
Na displeji sa objaví **„Netesný A/C systém! Pokračovať?“**	Hlásenie na konci procesu vákuovania. Klimatizačné zariadenie vykazuje stratu vákua o viac ako 120 mbar. v rámci kontrolného času.	Skontrolujte klimatizačné zariadenie na úniky, príp. skontrolujte pripojenia servisnej stanice klimatizácií AirCon Service Center ku klimatizačnému zariadeniu.
Na displeji sa objaví **„Vyprázdniť nádobku použitého oleja!“**	Hlásenie počas procesu odsávania alebo recyklácie, keď sa v nádobe starého oleja nachádza viac ako 150 ml oleja.	Obsah nádoby starého oleja ekologicky zlikvidujte.
Na displeji sa objaví **„Pozor! Nedostatočné vákuum k plneniu UV/oleja!“**	Hlásenie počas procesu plnenia, keď vákuum v klimatizačnom zariadení nedostačuje na ukončenie procesu.	Skontrolujte klimatizačné zariadenie na úniky, príp. skontrolujte pripojenia servisnej stanice klimatizácií AirCon Service Center ku klimatizačnému zariadeniu.

Porucha	Príčina	Pomoc
Na displeji sa objaví **„Množstvo náplne príliš veľké! Naplňte zásobník!“**	Hlásenie počas zadania procesu, keď množstvo chladiaceho prostriedku v internej nádobe nedostačuje na ukončenie procesu.	Naplňte internú nádobu chladiaceho prostriedku.
Na displeji sa objaví **„Nedostatok UV. Doplniť!“**	Hlásenie počas zadania procesu, keď množstvo UV aditíva v nádobe nedostačuje na ukončenie procesu.	Naplňte nádobu s UV aditívom.
Na displeji sa objaví **„Nedostatok oleja. Doplniť!“**	Hlásenie počas zadania procesu, keď množstvo čerstvého oleja v nádobe nedostačuje na ukončenie procesu.	Naplňte nádobu čerstvého oleja vhodným druhom oleja.
Na displeji sa objaví **„Prekročená max. doba plnenia! Pokračovať?“**	Hlásenie počas procesu plnenia, keď nie je možné naplniť nastavené množstvo chladiaceho prostriedku.	Skontrolujte pripojenia servisnej stanice klimatizácií AirCon Service Center na priechodnosť.
Na displeji sa objaví **„Prázdna fľaša alebo zavretý ventil! Skontrolujte!“**	Hlásenie na začiatku alebo počas plnenia internej nádoby s chladiacim prostriedkom, keď nastavené množstvo chladiaceho prostriedku nie je možné dosiahnuť.	Skontrolujte, či je v externej nádobe chladiaceho prostriedku ešte dostatočné množstvo chladiaceho prostriedku, príp. skontrolujte, či sú otvorené ventily na externej nádobe chladiaceho prostriedku.
Na displeji sa objaví **„Vymeniť vysúšací filter! Pokračovať?“**	Hlásenie pri zapnutí servisnej stanice klimatizácií AirCon Service Center.	Čo možno najskôr vymeňte interný filter (pozri kap. „Výmena filtra sušiča“ na strane 46). Pre pokračovanie stlačte tlačidlo **ENTER** na 3 sekundy.
Na displeji sa objaví **„Vymeniť olej vákuovej pumpy! Pokračovať?“**	Hlásenie pri zapnutí servisnej stanice klimatizácií AirCon Service Center.	Čo možno najskôr vymeňte olej vákuového čerpadla (pozri kap. „Výmena oleja vákuového čerpadla“ na strane 51). Pre pokračovanie stlačte tlačidlo **ENTER** na 3 sekundy.
Na displeji sa objaví **„Tlačiareň nie je k dispozícii! Pokračovať?“**	Hlásenie signalizuje poruchu tlačiarne.	Skontrolujte, či sa v tlačiarni nachádza papier. Skontrolujte, či je tlačiareň zapnutá (žltá LED musí trvalo svietiť). Skontrolujte, či je kryt správne zatvorený.

Porucha	Príčina	Pomoc
Na displeji sa objaví **„Chyba 01“**	Pred ukončením procesu odsávania bol doplnený chladiaci prostriedok.	Zopakujte proces odsávania; pritom neprerušte proces odsávania.
Na displeji sa objaví **„Chyba 02“**	Klimatizačné zariadenie nie je tesné. V klimatizačnom zariadení ešte je chladiaci prostriedok.	Odstráňte netesnosť.
Na displeji sa objaví **„Chyba 09“**	Pripojenie nízkeho tlaku nie je počas procesu vypláchnutia pripojené k vyplachovacej nádobe.	Pripojte hadicu nízkeho tlaku na vyplachovaciu skrinku a otvorte ventil.
Na displeji sa objaví **„Chyba 10“**	Počas "testu softvéru" nebolo možné dostatočne znížiť tlak.	Zvyškový tlak na tlakomeroch? Preskúšajte kalibráciu tlakového snímača. Skontrolujte tlak internej fľaše. Skontrolujte funkciu kompresora a príslušného magnetického ventilu.
Na displeji sa objaví **„Chyba 11“**	Počas "testu softvéru" sa nemôže vypustiť žiadny starý olej.	Nádobu na starý olej správne nasaďte. Skontrolujte magnetický ventil na priechodnosť. Skontrolujte váhu na správnu funkciu.
Na displeji sa objaví **„Chyba 12“**	Počas "testu softvéru" sa z internej nádrže nedal prevziať žiadny chladiaci prostriedok.	Preskúšajte kalibráciu tlakového snímača. Skontrolujte, či je ventil internej nádrže otvorený. Skontrolujte ventil RE.
Na displeji sa objaví **„Chyba 20“**	Kompresor nedokáže interný tlak dostatočne redukovať.	Skontrolujte kompresor a tlakový snímač na správnu funkciu.
Na displeji sa objaví **„Chyba 21“**	Hadica nízkeho tlaku nie je tesná, alebo je pripojená na (prázdne) klimatizačné zariadenie. Nie je možné dosiahnuť vákuum.	Odpojte servisnú hadicu od zariadenia.
Na displeji sa objaví **„Chyba 22“**	Hadica vysokého tlaku nie je tesná, alebo je pripojená na (prázdne) klimatizačné zariadenie. Nie je možné dosiahnuť vákuum.	Odpojte servisnú hadicu od zariadenia.
Na displeji sa objaví **„Chyba 23“**	Vákuum sa nedosiahlo.	Skontrolujte zariadenie na tesnosť. Skontrolujte vákuové čerpadlo na správnu funkciu.

Porucha	Príčina	Pomoc
Na displeji sa objaví **„Chyba 24“**	Nárast tlaku počas testu vákua.	Skontrolujte zariadenie na tesnosť.
Na displeji sa objaví **„Chyba 25“**	Nedostatočný tlak pre skúšku tlaku chladiaceho prostriedku.	Skontrolujte zariadenie na hrubé netesnosti. Skontrolujte zásobu chladiaceho prostriedku. Je teplota okolia vyššia ako 10 °C?
Na displeji sa objaví **„Chyba 30“**	Pokles tlaku počas skúšky tesnosti.	Skontrolujte zariadenie na tesnosti.

12 Technické údaje

	Servisná stanica klimatizácií AirCon Service Center ASC 5000, ASC 5000G
Číslo výrobku:	8885200104
Rozmery (šírka x výška x hĺbka):	560 mm x 1300 mm x 650 mm
Hmotnosť:	100 kg
Napájanie:	230 V/240 V – 50 Hz/60 Hz
Množstvo odsávaného chladiaceho prostriedku:	30 kg / hod.
Výkon vákuového čerpadla:	5 vozidiel / hod.
Výkon hermetického utesňovača:	0,32 kW
Výkon sušiaceho filtra:	150 kg
Využiteľný objem zásobníka plniaceho valca:	14 kg
Emisie hluku:	55,5 dB (**A**)
Presnosť elektronickej váhy chladiaceho prostriedku:	± 10 g
Presnosť elektronickej váhy starého/čerstvého oleja:	± 1 g
Presnosť elektronickej váhy UV aditíva:	± 1 g
Rozsah prevádzkovej teploty:	+ 5 °C až + 50 °C

Dometic GROUP

EG Konformitätserklärung / EC Declaration of conformity

DGRL / PED 97/23/EG, Anhang / Annex VII

Hiermit erklären wir
We hereby declare
dass die Baugruppe / Maschine
that the machine / assembly

Dometic WAECO International GmbH
Hollefeldstr. 63
48282 Emsdetten

Typ / Type	:	Kältemittelservicegerät ASC 5000 R-1234yf
Zeichnungs.-Nr. E-Schaltplan Drawing no. wiring diagram	:	0411PWR Rev. B vom 21.03.2014
Zeichnungs-Nr. RI-Fließbilder Drawing No. P+I diagrams	:	ASC 5000 LC02 Rev. 0 vom 05.03.2014
Herstellnummer/ Datum Manufacturing number / date	:	/ 2014

Beschreibung der Baugruppe siehe Anlage 1 zur Konformitätserklärung / Description of the assembly see Annex 1 to this declaration

folgenden Richtlinien entspricht complies with the following directives:

Druckgeräterichtlinie Pressure / Equipment Directive 97/23/EG
Angewandtes Konformitätsverfahren / Applied conformity assessment procedure:

Kategorie / Category III, Modul / Module B+C1
Benannte Stelle nach Anhang IV / Notified Body acc. to Annex IV

CE 0045

TÜV NORD **Systems GmbH & Co. KG**
Region Duisburg
Meidericher Str. 14 - 16
47058 Duisburg

Zertifikat Nr.:
Certificate-No.:

Modul B: 07 202 1411 Z 0150 / 14 / D
Modul C1: 07 202 1411 Z 0151 / 14 / D

Andere angewandte Richtlinien / Other applied directives:

☒ Maschinenrichtlinie / Machinery Directive 2006/42/EG
Anhang/Annex II A

☒ Richtlinie Directive 2004/108/EG Elektromagnetische Verträglichkeit / Electromagnetic Compatibility

Angewandte harmonisierte Normen / Applied harmonized standards:

☒ EN 378-1 bis -4, Kälteanlagen und Wärmepumpen	EN 378-1 to -4, Refrigerating systems and heat pumps
☒ EN ISO 12100, Sicherheit von Maschinen	EN ISO 12100, Machinery safety
☒ EN ISO 13857, Sicherheitsabstände gegen Berührung	EN ISO 13857, Safety distances
☒ EN 60204-1, Elektrische Ausrüstung von Maschinen	EN 60204-1, Electrical equipment of machinery
☒ EN 60100-6-1, Störfestigkeit	EN 60100-6-1, Interference immunity
☒ EN 60100-6-2, Störfestigkeit	EN 60100-6-2, Interference immunity
☒ EN 60100-6-4, Störfestigkeit	EN 60100-6-4, Interference immunity

Angewandte nationale technische Spezifikationen, insbesondere Applied national technical specifications, in particular:

☐ AD 2000 Regelwerk,
☐ DIN 8901 Kälteanlagen und Wärmepumpen; Schutz von Erdreich, Grund- und Oberflächenwasser
☒ DIN 2405 Rohrleitungen in Kälteanlagen und Kühleinrichtungen Kennzeichnung

Bei einer nicht mit uns abgestimmten Änderung der Baugruppe verliert diese EG Konformitätserklärung ihre Gültigkeit.
This declaration of EC conformity shall become null and void when the assembly is subjected to any modification that has not met with our approval.

Emsdetten, 17.03.2014

rechtsverbindliche Unterschrift

Wolfgang Schulte

Stempel

Dometic WAECO International GmbH
Hollefeldstraße 63 · Postfach 1144
D-48282 Emsdetten
Telefon +49 (0) 25 72/879-0
Telefax +49 (0) 25 72/879-300

WAECO
by Dometic GROUP

Germany
Dometic WAECO International GmbH
Hollefeldstraße 63
D-48282 Emsdetten
☏ +49 (0) 2572 879-195
🖷 +49 (0) 2572 879-322
Mail: info@dometic-waeco.de
Internet: www.dometic-waeco.de

AUSTRALIA
Dometic Australia Pty. Ltd.
1 John Duncan Court
Varsity Lakes QLD 4227
☏ 1800 212121
🖷 +61 7 55076001
Mail: sales@dometic-waeco.com.au

AUSTRIA
Dometic Austria GmbH
Neudorferstrasse 108
2353 Guntramsdorf
☏ +43 2236 908070
🖷 +43 2236 90807060
Mail: info@waeco.at

BENELUX
Dometic Benelux B.V.
Ecustraat 3
NL-4879 NP Etten-Leur
☏ +31 76 5029000
🖷 +31 76 5029090
Mail: info@dometic.nl

Dometic Branch Office Belgium
Zinkstraat 13
B-1500 Halle
☏ +32 2 3598040
🖷 +32 2 3598050
Mail: info@dometic.be

BRAZIL
Dometic DO Brasil LTDA
Avenida Paulista 1754, conj. 151
SP 01310-920 Sao Paulo
☏ +55 11 3251 3352
☏ +55 11 3251 3362
Mail: info@dometic.com.br

CHINA
WAECO Impex Ltd.
Shenzhen Futian office (WIE)
1402-1404 1 D/F, Zhou Yue Buildning
Fu Hua Road, Futian Central Zone
518048 Shenzhen
☏ +86 755 2560 7722

DENMARK
Dometic Denmark A/S
Nordensvej 15, Taulov
DK-7000 Fredericia
☏ +45 75585966
🖷 +45 75586307
Mail: info@waeco.dk

FINLAND
Dometic Finland OY
Mestarintie 4
FIN-01730 Vantaa
☏ +358 20 7413220
🖷 +358 9 7593700
Mail: info@dometic.fi

FRANCE
Dometic S.N.C.
ZA du Pré de la Dame Jeanne
F-60128 Plailly
☏ +33 3 44633500
🖷 +33 3 44633518
Commercial : info@dometic.fr
SAV/Technique : service@dometic.fr

HONG KONG
WAECO Impex Ltd.
Suites 2207-2211 · 22/F · Tower 1
The Gateway · 25 Canton Road,
Tsim Sha Tsui · Kowloon
☏ +852 24611386
🖷 +852 24665553
Mail: info@dometic-waeco.com.hk

ITALY
Dometic Italy S.r.l.
Via Virgilio, 3
I-47100 Forlì
☏ +39 0543 754901
🖷 +39 0543 756631
Mail: info@dometic.it

MEXICO
Dometic AB
Circuito Médicos No. 6 Local 1
Colonia Ciudad Satélite
CP 53100 Naucalpan de Juárez
☏ +52 55 5374 4108
☏ +52 55 5374 4106
🖷 +52 55 5393 4683
Mail: info@dometic.com.mx

NORWAY
Dometic Norway AS
Skolmar 24
N-3232 Sandefjord
☏ +47 33428450
🖷 +47 33428459
Mail: firmapost@waeco.no

POLAND
Dometic Poland Sp. z o.o.
Ul. Puławska 435A
02-801 Warszawa
☏ +48 22 414 32 00
🖷 +48 22 414 32 01
Mail: info@dometic.pl

RUSSIA
Dometic RUS LLC
Komsomolskaya square 6-1
107140 Moscow
☏ +7 495 780 79 39
🖷 +7 495 916 56 53
Mail: info@dometic.ru

SINGAPORE
Dometic Pte Ltd
18 Boon Lay Way 06-140 Trade Hub 21
Singapore 609966
☏ +65 6795 3177
🖷 +65 6862 6620
Mail: dometic@dometic.com.sg

SLOVAKIA
Dometic Slovakia Sales Office Bratislava
Nádražná 34/A
900 28 Ivanka pri Dunaji
☏ +421 2 45 529 680
🖷 +421 2 45 529 680
Mail: bratislava@dometic.com

SOUTH AFRICA
Dometic (Pty) Ltd. Regional Office South Africa & Sub-Saharan Africa
P. O. Box 2562
2008 Bedfordview
☏ +27 11 4504978
🖷 +27 82 4504976
Mail: info@dometic.co.za

SPAIN
Dometic Spain S.L.
Avda. Sierra del Guadarrama, 16
E-28691 Villanueva de la Cañada
Madrid
☏ +34 902 111 042
🖷 +34 900 100 245
Mail: info@dometic.es

SWEDEN
Dometic Scandinavia AB
Gustaf Melins gata 7
S-42131 Västra Frölunda (Göteborg)
☏ +46 31 7341100
🖷 +46 31 7341101
Mail: info@waeco.se

SWITZERLAND
Dometic Switzerland AG
Riedackerstrasse 7a
CH-8153 Rümlang (Zürich)
☏ +41 44 8187171
🖷 +41 44 8187191
Mail: info@dometic-waeco.ch

UNITED ARAB EMIRATES
Dometic Middle East FZCO
P. O. Box 17860
S-D 6, Jebel Ali Freezone
Dubai
☏ +971 4 883 3858
🖷 +971 4 883 3868
Mail: info@dometic.ae

UNITED KINGDOM
Dometic UK Ltd.
Dometic House · The Brewery
Blandford St. Mary
Dorset DT11 9LS
☏ +44 844 626 0133
🖷 +44 844 626 0143
Mail: sales@dometic.co.uk

www.airconservice.de

4445101011 09/2015