DOMETIC

REFRIGERATION
CX

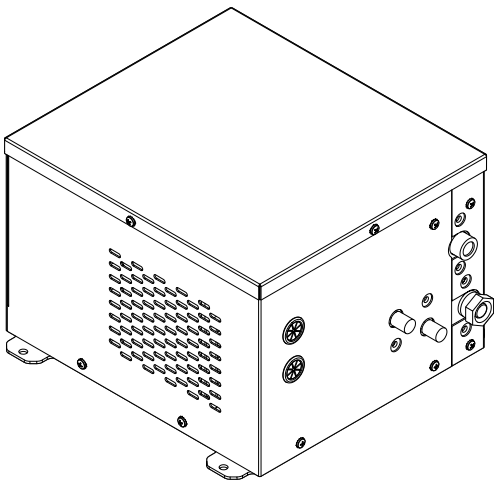

⚠ WARNING

Handling recreational marine vessel parts can expose you to chemicals such us phthalates and lead, which can cause cancer and reproductive harm. To minimize exposure, service the vessel outdoors or in a well-ventilated area, wear gloves, and wash your hands. For more information see www.P65Warnings.ca.gov/marine-vessel-parts.

CX600

EN **Condensing unit**
Installation and Operating Manual..... 3

DE **Kondensatoreinheit**
Montage- und Bedienungsanleitung.....10

FR **Unité de condensation**
Instructions de montage et de service.....18

ES **Unidad de condensación**
Instrucciones de montaje y de uso..... 26

PT **Unidade de condensação**
Instruções de montagem e manual de instruções..... 33

IT **Unità di condensazione**
Istruzioni di montaggio e d'uso.....41

NL **Condenseereenheid**
Montagehandleiding en gebruiksaanwijzing..... 48

DA **Kondenseringsenhed**
Monterings- og betjeningsvejledning..... 55

SV **Kondensorenhet**
Monterings- och bruksanvisning..... 62

NO **Kondensatorenhet**
Monterings- og bruksanvisning.....69

FI **Lauhdutinyksikkö**
Asennus- ja käyttöohje.....76

PL **Agregat skraplający**
Instrukcja montażu i obsługi..... 83

SK **Kondenzačná jednotka**
Návod na montáž a uvedenie do prevádzky..... 91

CS **Kondenzační jednotka**
Návod k montáži a obsluze..... 98

HU **Kondenzátoregység**
Szerelési és használati útmutató..... 105

HR **Kondenzacijska jedinica**
Upute za montažu i rukovanje.....113

TR **Yoğuşma ünitesi**
Montaj ve Kullanım Kılavuzu..... 120

SL **Kondenzatorska enota**
Navodila za montažo in uporabo..... 127

RO **Unitate de condensare**
Manual de instalare și de utilizare.....134

BG **Кондензационен агрегат**
Ръководство за инсталация и работа.....141

ET **Kondensaator**
Paigaldus- ja kasutusjuhend.....149

EL **Μονάδα συμπύκνωσης**
Εγχειρίδιο τοποθέτησης και χρήσης..... 156

LT **Kondensavimo blokas**
Montavimo ir naudojimo vadovas..... 164

LV **Kondensācijas bloks**
Uzstādīšanas un lietošanas rokasgrāmata.....171

Copyright

© 2026 Dometic Group. The visual appearance of the contents of this manual is protected by copyright and design law. The underlying technical design and the products contained herein may be protected by design, patent or pending patent. The trademarks mentioned in this manual belong to Dometic Sweden AB. All rights are reserved.

English

1 Important notes....3
2 Explanation of symbols....3
3 Safety instructions....3
4 Supplemental directives....3
5 Scope of delivery....3
6 Accessories....4
7 Target groups....4
8 Intended use....4
9 Technical description....4
10 Installation....4
11 Operation....7
12 Cleaning and maintenance....8
13 Error codes....8
14 Disposal....8
15 Warranty....8
16 Technical data....8
17 Legal....9

1 Important notes

Please read these instructions carefully and follow all instructions, guidelines, and warnings included in this product manual in order to ensure that you install, use, and maintain the product properly at all times. These instructions MUST stay with this product.

By using the product, you hereby confirm that you have read all instructions, guidelines, and warnings carefully and that you understand and agree to abide by the terms and conditions as set forth herein. You agree to use this product only for the intended purpose and application and in accordance with the instructions, guidelines, and warnings as set forth in this product manual as well as in accordance with all applicable laws and regulations. A failure to read and follow the instructions and warnings set forth herein may result in an injury to yourself and others, damage to your product or damage to other property in the vicinity. This product manual, including the instructions, guidelines, and warnings, and related documentation, may be subject to changes and updates. For up-to-date product information, please visit documents.dometic.com.

2 Explanation of symbols

A signal word will identify safety messages and property damage messages, and also will indicate the degree or level of hazard seriousness.

DANGER!
> Indicates a hazardous situation that, if not avoided, will result in death or serious injury.

WARNING!
> Indicates a hazardous situation that, if not avoided, could result in death or serious injury.

CAUTION!
> Indicates a hazardous situation that, if not avoided, could result in minor or moderate injury.

NOTICE!
> Indicates a situation that, if not avoided, could result in property damage.

NOTE Supplementary information for operating the product.

3 Safety instructions

DANGER! Electrocution hazard
> **When using the device on boats:** If the device is powered by the mains, ensure that the power supply has a residual current circuit breaker.

WARNING! Electrocution hazard
> The device has to be installed by a qualified technician in accordance with the installation instructions as well as national requirements and regulations.
> Do not operate the device if it is visibly damaged.
> If the device's power cable is damaged, it must be replaced by the manufacturer, a service agent or a similarly qualified person in order to prevent safety hazards.
> This device may only be repaired by qualified personnel. Inadequate repairs may cause serious hazards.
> When positioning the device ensure that the supply cord is not trapped or damaged.
> Do not locate more than one portable socket-outlets or portable power supplies at the rear of the device.
> Plug the device to sockets that ensure proper connection.
> Do not place flammable vapors and liquids near the device.

WARNING! Fire hazard
> After installation it must still be possible to disconnect the device from the power supply mains. This may be achieved by having the plug accessible or by incorporating a switch in the fixed wiring according to the wiring rules.
> Do not open or damage the refrigerant circuit under any circumstances.
> The refrigeration circuit contains a small quantity of an environmentally friendly but flammable refrigerant. The refrigerant does not damage the ozone layer and does not increase the greenhouse effect. Any leaking refrigerant may ignite.
> The refrigerant in the refrigerant circuit is flammable and in the event of a leakage combustible gases could build up if the device is in a small room. In the event of any damage to the refrigerant circuit:
  - Keep naked flames and potential ignition sources away from the device.
  - Ventilate the room well.
  - Switch off the device.

WARNING! Health hazard
> **For the European Union, UK and Turkey:** This device can be used by children aged from 8 years and above and persons with reduced physical, sensory or mental capabilities or lack of experience and knowledge if they have been given supervision or instruction concerning use of the device in a safe way and understand the hazards involved. **For all other regions:** This device is not intended for use by persons (including children) with reduced physical, sensory or mental capabilities, or lack of experience and knowledge, unless they have been given supervision or instruction concerning use of the device by a person responsible for their safety.
> Children must be supervised to ensure that they do not play with the device.
> Cleaning and user maintenance shall not be made by children without supervision.

4 Supplemental directives

To reduce the risk of accidents and injuries, observe the following directives before proceeding to install or operate this appliance:
- Read and follow all safety information and instructions.
- Read and understand these instructions before installing, operating, or performing maintenance on this product.

The installation must comply with all applicable local or national codes, including the latest edition of the following standards:

USA
- ANSI/NFPA70, National Electrical Code (NEC)
- American Boat and Yacht Council (ABYC) E-11 AC and DC Electrical Systems on Boats

Canada
CSA C22.1 Parts I and II, Canadian Electrical Code

5 Scope of delivery

Description	Quantity
CX600 condensing unit	1

Description	Quantity
Control	1

NOTE This unit is supplied without an evaporator. For installation, you must use either a Dometic-engineered coil-wrapped box or a custom plate evaporator that has been approved by Dometic.

6 Accessories

The device can be operated from an electric mains of 115 V~ or 230 V~ by using a suitable mains rectifier.

Description	Ref. no.
DPSR mains rectifier	9620013449, 9620013450

7 Target groups

The mechanical and electrical installation and setup of the device must be performed by a qualified technician who has demonstrated skill and knowledge related to the construction and operation of marine equipment and installations, and who is familiar with the applicable regulations of the country in which the equipment is to be installed and/or used, and has received safety training to identify and avoid the hazards involved.

8 Intended use

The CX600, referred to as the "condensing unit" or "product," is designed for use in a cooling system suitable for installation in boats, ships, and yachts.

This product is only suitable for the intended purpose and application in accordance with these instructions.

This manual provides information that is necessary for proper installation and/or operation of the product. Poor installation and/or improper operation or maintenance will result in unsatisfactory performance and a possible failure.

The manufacturer accepts no liability for any injury or damage to the product resulting from:

- Incorrect installation, assembly or connection, including excess voltage
- Incorrect maintenance or use of spare parts other than original spare parts provided by the manufacturer
- Alterations to the product without express permission from the manufacturer
- Use for purposes other than those described in this manual

Dometic reserves the right to change product appearance and product specifications.

9 Technical description

9.1 Dimensions

1

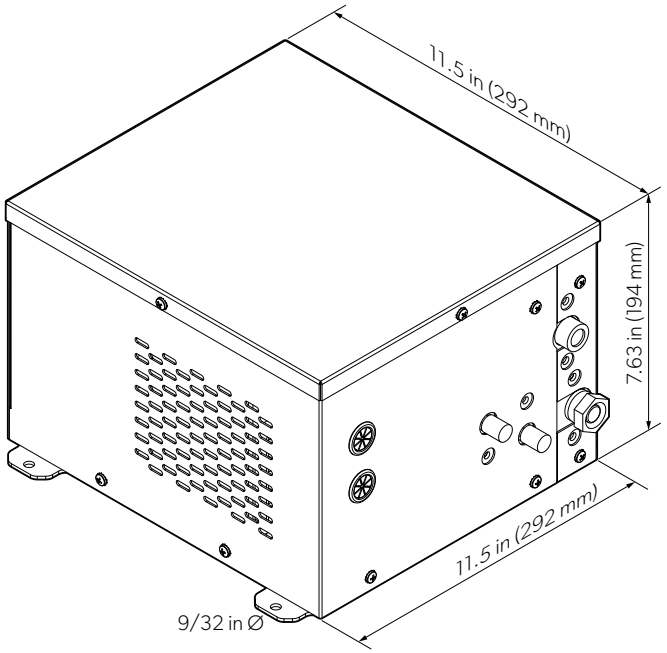

10 Installation

WARNING! Electrocution hazard

> Install the device in a dry location where it is protected from splashing water and rain.

WARNING! Fire hazard

> Keep the device away from naked flames and other heat sources (such as heaters, direct sunlight, ovens, and so forth.)
> Keep the installation recess for the device free of any electrical components and light sources which during normal or abnormal operation produce sparks or arcs (i.e., relays or fuse boxes).

CAUTION! Risk of injury and damage hazard

> To avoid a hazard due to instability of the device, it must be fixed in accordance with the installation instructions.

Work on gas and electrical installations may only be performed by qualified technicians.

- Ensure that the maximum cooling volume of the evaporator option does not exceed the maximum cooling volume of the condenser.
- The factory refrigerant charge is intended as a starting charge only. The installed system charge must be evaluated and adjusted in the field to account for application-specific conditions, including tubing length, evaporator volume, ambient conditions, and system performance requirements.
- The condensing unit has a maximum refrigerant charge of 10.58 oz (300 g). Exceeding this limit will damage the system.
- Observe the minimum insulation.
  - The maximum cooling volume values are based on installations with a polyurethane foam insulation with a minimum thickness of 2 in (50.8 mm) and a density of 2.2 – 2.5 lb/ft³.
  - If other insulating materials such as polystyrene foam are used, the insulation thickness needs to be doubled to achieve the same insulation effect.
  - More insulation may be needed based on the application and ambient temperatures.

10.1 Designing the cooling box

The Dometic Applications Department can help with box design. Proper box design is essential for the efficient operation of the system. If the cooling box is poorly designed or constructed, the overall system performance will be affected. Be sure to consider the type and thickness of insulation, as well as air circulation and drain placement.
This system is designed to operate with specific capabilities and under defined conditions. Any changes to these design conditions may reduce system performance. The installer must understand both the system's design requirements and the conditions for which the system is intended to operate.

10.2 Mounting the condensing unit

NOTICE! Damage hazard

> If the condensing unit is installed in an enclosed space (such as, wardrobe, pantry, or rear compartment), ventilation openings with an area of ≥ 80 in^2 must be provided for the cooling air and exhaust air.
> When using ventilation grilles ensure that the opening area on the ventilation grille is ≥ 80 in^2.
> The ventilation openings must be positioned so that there is no immediate recirculation of the heated air. Preferably one ventilation opening at the top and one at the bottom of the installation location.
> Recirculation of heated air causes it to become increasingly warmer which reduces the performance of the condensing unit, lowers the efficiency, increases power consumption, and reduces cooling performance.
> Add a fan if natural convection does not provide enough ventilation to prevent heat buildup in the space around the condensing unit.

- Locate the unit in a dry area where a constant source of circulated air is always available.
- Do not place the condensing unit near heat sources (such as, heater, oven, or hot water pipes) or in direct sunlight.
- Ensure that the device is mounted in a level position.
- Ensure a minimum clearance of 2 in (50.8 mm) between the condensing unit and the adjoining wall.
- The minimum compartment size that the condensing unit can be mounted in is 15.5 in (393.7 mm) × 15.5 in (393.7 mm) × 9.6 in (243.8 mm).

2

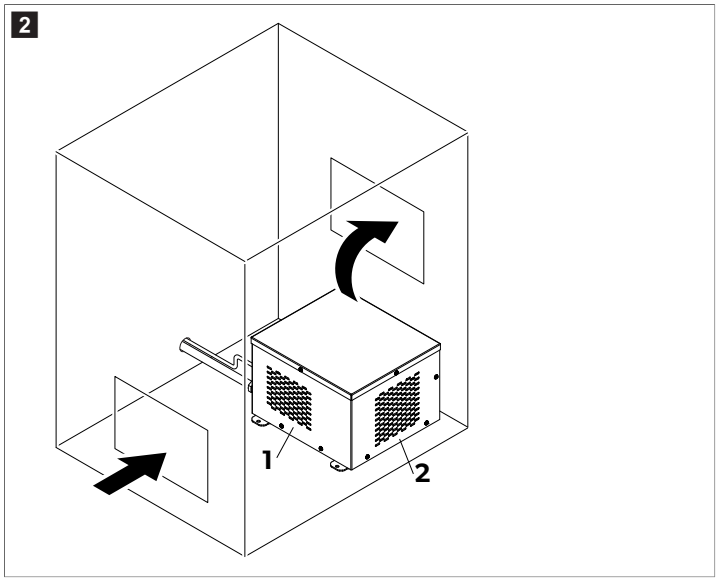

1	Air enters unit on left and right sides	**2**	Air is exhausted from the rear

1. Choose a ventilation option applicable to the available space.
2. Fix the condensing unit to a level base or in a level position to the wall.
3. If necessary, create ventilation openings appropriate to your available space.
   If possible, align a ventilation opening directly in front of the fan of the condensing unit.
4. Cover the ventilation openings with suitable ventilation grilles.

10.3 Installing the cooling box

There are two supported evaporator configurations for a cooling box:
- Dometic-engineered box with evaporative tubing coils wrapped around the box.
- Dometic-approved custom plate evaporator installed inside the box.

10.3.1 Coil-wrapped box

WARNING! Fire hazard
Drilling a hole in the tubing may release refrigerant and will void the warranty.
> Do not drill into a coil-wrapped box unless you are sure of the exact location of the tubing.

3

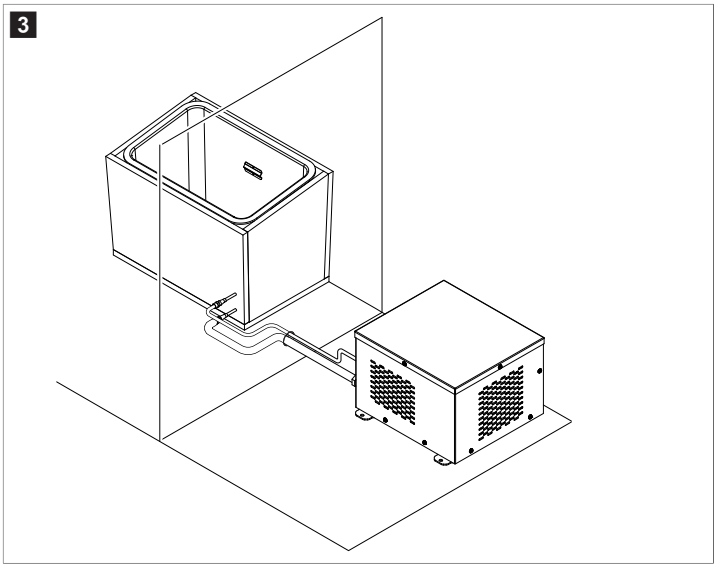

The cooling box design is very important and involves factors that are mostly beyond the scope of this manual. When designing the box, keep the following points in mind:
- Select an installation location where the box can be easily cleaned, serviced, or replaced.
- Ensure there is enough space for the box to be accessed during normal use.
- When measuring the installation area, keep in mind that the final box size will include both the insulation and the coils. Make sure to select a space that is large enough to accommodate these components.
- Typically, boxes on vessels with constant power are insulated with at least 2 in (50.8 mm) of R7 insulation. For vessels where power is not always available, a minimum of 4 in (101.6 mm) of R7 insulation is recommended.
- If space is available, using more insulation than the recommended minimum can reduce the heat load and the required BTU capacity.
- Use quick-connect fittings for your line set.
- The coil-wrapped box will be factory-charged with refrigerant.

1. Consider your cooling needs and available installation locations.
2. Contact Dometic to discuss your box and to obtain the combined insulation and coil measurements for your application.

NOTE Be sure and include a drain and drain plug in your box design. Otherwise the box will not cool properly.

3. Follow Dometic's instruction for sourcing the coil-wrapped box.
4. Mount the box in the chosen installation location.
5. Run the refrigerant lines between the coil-wrapped box and condensing unit.

10.3.2 Plate evaporator

4

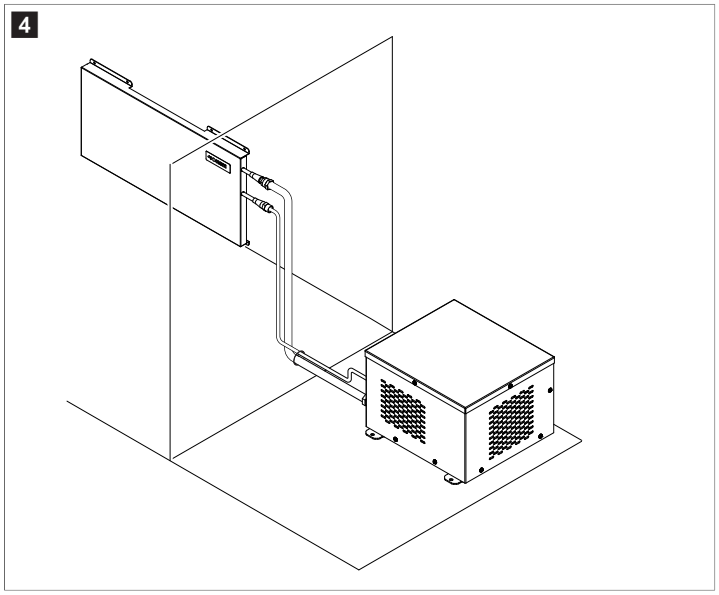

The cooling box design is very important and involves factors that are mostly beyond the scope of this manual. When designing the box, keep the following points in mind:

- Select an installation location where the box can be easily cleaned, serviced, or replaced.
- The plate(s) should be made of stainless steel.
- Typically, boxes on vessels with constant power are insulated with at least 2 in (50.8 mm) of R7 insulation. For vessels where power is not always available, a minimum of 4 in (101.6 mm) of R7 insulation is recommended. Best practice is to use as much insulation as is practical.

1. Consider your cooling needs and available installation locations.
2. Contact Dometic to discuss your box design and confirm plate size(s) and insulation needs for your application.

NOTE Be sure to include a drain and drain plug in the box design. Otherwise, cold air will escape through the drain, increasing the heat load and preventing the box from cooling properly.

3. Build the box.
4. Mount the box in the chosen installation location.
5. Mount the evaporator plate(s) inside the box with stand-offs so that there is an air circulation behind the plate.
6. Run the refrigerant lines between the evaporator plate and condensing unit.

10.4 Mounting the control panel

NOTICE! Damage hazard

> Do not mount the control panel where it is exposed to direct sunlight for prolonged periods of time.

- The control panel can be installed inside or outside the cooling box.
- The temperature sensor must be installed inside the cooling box, typically one-third of the way down from the top, but not near an evaporator plate.
- The control panel can be installed in 2 ways:
  - Mounted to a wall
  - Mounted into a recess in a wall to be flush with the wall.

1. Insert the temperature sensor into the temperature sensor cover and run the cable through the dedicated notch.
2. Fix the temperature sensor cover to the inside of the cooling box with suitable screws.

NOTE Ensure a distance of ≥ 2 in (≥ 50.8 mm) to the evaporator.

3. Prepare cutouts for the preferred installation option:

5 A B

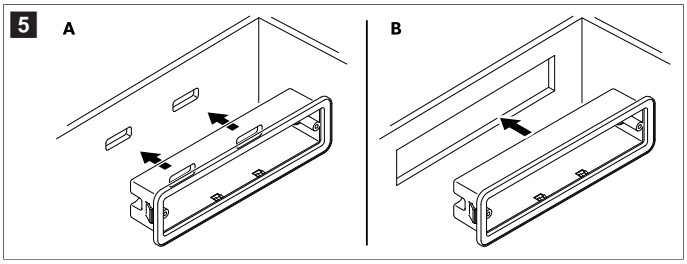

- **Mounted to a wall (A)**: Ensure that the connectors at the back of the control panel are still accessible.
- **Mounted into a recess (B)**: Ensure cutout dimensions of 5.62 × 1.62 in (142.7 × 41.1 mm)

4. **Mounted to a wall only**: Screw the supplied control panel housing in alignment with the cutouts to the wall and push the control panel into the housing so that it clicks in.

6

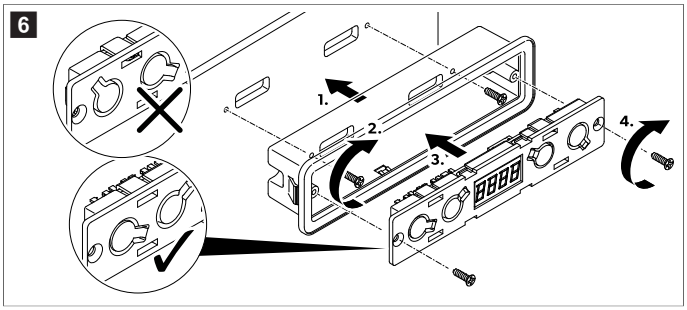

5. **Mounted into a recess only**: Push the control panel into the cutout until it is securely retained.

7

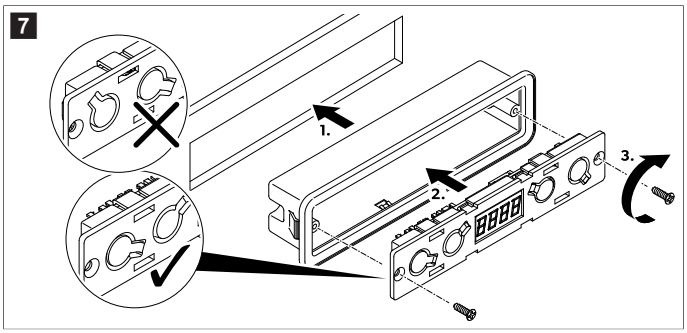

6. Stick the cover onto the front of the control panel.

   Observe the correct orientation.

8

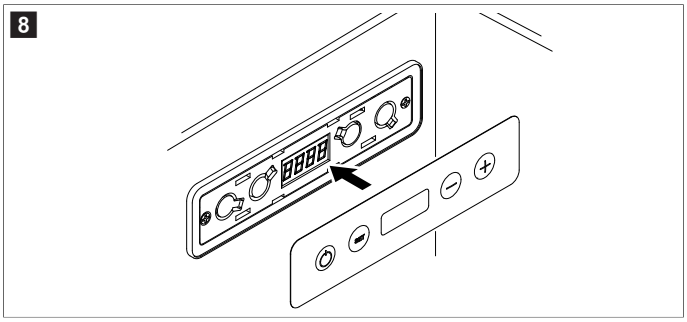

10.5 Connecting the components

The assembly and installation of the gas connection must be performed by a qualified person who has demonstrated skill and knowledge related to the construction, installation and operation of gas appliances and has received safety training to identify and avoid the hazards involved.

> Connect the condensing unit, the cooling box, the temperature sensor, and the control panel according to the wiring diagram (Wiring diagram on page 9).

WARNING! Fire hazard
> The device contains mildly flammable refrigerant.

> Connect the refrigerant couplings between the evaporator and the condensing unit using suitable wrenches.

NOTE Always use two wrenches to avoid twisting the tubing and damaging the fittings.

9

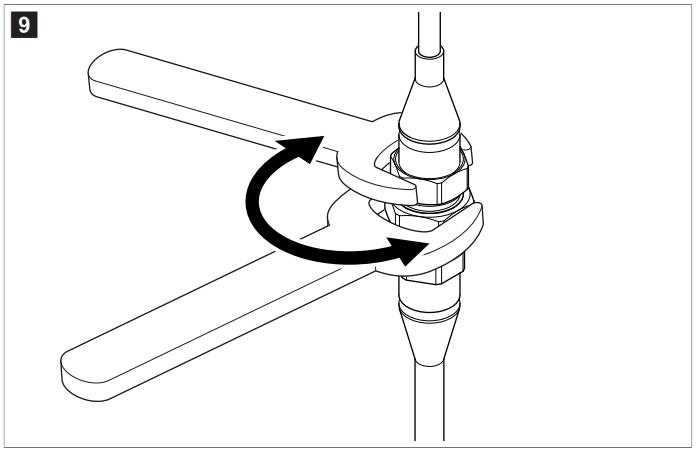

10.6 Connecting the cooling unit

WARNING! Electrocution hazard
> The installation may only be carried out by a qualified electrician.

NOTE To avoid voltage loss and therefore a drop in performance, the cable should be kept as short as possible and should not be interrupted. Avoid adding switches, plugs or power strips.

1. Determine the required cross section of the cable in relation to the cable length. See Wiring lengths on page 9.
2. Ensure that the operating voltage matches the battery voltage.
3. Connect the cooling unit according to the wiring diagram (Wiring diagram on page 9).

10.7 Sealing the cooling box

NOTICE! Damage hazard
> Poor insulation leads to accelerated frost formation in the cooling box.
> All openings must be sealed to ensure a sufficient insulation of the cooling box.

> Use a mastic sealant to seal all gaps around the components.
a) Seal the opening where the cables and refrigerant line are routed through.
b) Seal the openings at the back of the control panel housing where the cables are routed through.
c) Seal the gaps around the control panel.

11 Operation

DANGER! Electrocution hazard
> Do not touch exposed cables with your bare hands, especially when operating the device from the AC mains.

WARNING! Fire hazard
> For devices with flammable refrigerant: Do not use or store the device in confined spaces with none or minimal air flow.

CAUTION! Health hazard
> Do not open or damage the refrigerant circuit under any circumstances.
> Keep ventilation openings, on the device and in its enclosure or in the built-in structure, clear of obstruction.

CAUTION! Risk of injury
> DO NOT USE OR STORE FLAMMABLE MATERIALS IN OR NEAR THIS DEVICE.
> DO NOT PLACE ARTICLES ON OR AGAINST THIS DEVICE.
> DO NOT MODIFY THIS DEVICE.
> The device becomes very hot during operation. If the device has ventilation grilles, protect yourself from contact with hot parts when removing the ventilation grilles.

11.1 Switching on and off

> Press and hold ⏻ for 3 s.

The display turns on and shows the current temperature.

v The cooling system is on.

> Press and hold ⏻ for 3 s.

The display turns off.

v The cooling system is off.

11.2 Setting the temperature unit

The temperature unit can be switched between °C and °F

1. Short press SET 2 times.
2. Press – or + to switch between the units.
3. Do not press any buttons for 5 s.

v The set temperature unit flashes 3 times to indicate a successful setting.

11.3 Setting the temperature

NOTE Observe the maximum cooling capacity and ambient temperature.

1. Short press SET.
2. Press – or + to decrease or increase the temperature value, respectively.
3. Do not press any buttons for 5 s.

v The set temperature value flashes 3 times to indicate a successful setting.

11.4 Setting the compensation temperature

A compensation temperature can be added to the measured temperature in case the temperature sensor exhibits a constant measurement deviation.

1. Short press SET 3 times.
2. Press – or + increase or decrease the value respectively.
   The compensation temperature range is 25 … 39 °F (– 4 … 4 °C) (– 8 … 8 °F (– 22.2 … – 13.3 °C))
3. Do not press any buttons for 5 s.

v The set compensation temperature value flashes 3 times to indicate a successful setting.

11.5 Setting the display brightness

There are 3 brightness levels:

- d0: Brightest
- d1: Brighter
- d2: Bright

1. Short press SET 4 times.
2. Press – or + to cycle through the brightness values.
3. Do not press any buttons for 5 s.

v The set brightness value flashes 3 times to indicate a successful setting.

12 Cleaning and maintenance

Over time frost builds up on the walls inside the cooling box and on the evaporating plate(s).

If this layer of frost is about 0.12 in (3 mm) thick, defrost the system.

NOTICE! Damage hazard

› Do not use any mechanical tools or any other tools to speed up the defrosting process.

1. Remove all contents from the cooling box and turn off the system.
2. Wait until all frost has melted and wipe it up.

v The system is ready for operation.

13 Error codes

If an error occurs, the control panel will show an error code.

Error code	Description	Possible solution
E 01	The input voltage is too high or too low.	Check if the supply voltage is out of the set range.
E 02	The condenser fan is drawing too many amps (overcurrent).	Check if the condenser fan load on the electronics unit is more than 1 A.
E 03	The compressor does not start.	• Check if the rotor is jammed. • Check if the pressure difference in the cooling system is too high.
E 04	The compressor speed is too low.	Check whether the cooling system is overloaded. If it is, the motor cannot maintain its minimum speed.
E 05	The electronics unit overheating.	Check If the cooling system is loaded too heavily.
E 06	The negative temperature coefficient thermistor (NTC1) is indicating a problem.	Check whether NTC1 is defective or the temperature sensor circuit is open.
E 07	The NTC1 is indicating a problem.	Check whether NTC1 is defective or the temperature sensor circuit is short-circuited.
E 11	The evaporator fan is drawing too many amps (overcurrent).	Check if the evaporator fan load on the electronics unit is more than 0.6 A.

14 Disposal

Recycling packaging material: Place the packaging material in the appropriate recycling waste bins wherever possible. This separation is necessary, as packaging is valuable resource and improper disposal may impact human health and the environment.

The crossed-out wheeled bin indicates that the product is electrical or electronic equipment and must be collected separately for proper treatment, recovery, and recycling. **The consumer is legally obliged to dispose of properly any electrical or electronic equipment, separately from general household waste!**

This separation is necessary, as electrical appliances are valuable resources and may contain substances that are harmful to humans and the environment.

To finally dispose of the product, ask your local recycling center or specialist dealer for details about how to do this in accordance with the applicable disposal regulations.

The product can be disposed free of charge.

15 Warranty

Refer to the sections below for information about warranty and warranty support in the US, Canada, and all other regions.

Australia and New Zealand

Limited warranty available at qr.dometic.com/bfnePC. If you have questions or to obtain a printed copy of the limited warranty free of charge, contact:

```
DOMETIC AUSTRALIA PTY LTD
1 JOHN DUNCAN COURT
VARSITY LAKES, QLD, 4227
1800-212-121


DOMETIC NEW ZEALAND LTD
373 NEILSON STREET
PENROSE, AUCKLAND, 1061
+64 9 622 1490
```

Australia only

Our goods come with guarantees that cannot be excluded under the Australian Consumer Law. You are entitled to a replacement or refund for a major failure and for compensation for any other reasonably foreseeable loss or damage. You are also entitled to have the goods repaired or replaced if the goods fail to be of acceptable quality and the failure does not amount to a major failure. The benefits provided to you as the consumer by this warranty are in addition to other rights and remedies available to you under the law.

New Zealand only

This warranty policy is subject to the conditions and guarantees which are mandatory as implied by the Consumer Guarantees Act 1993(NZ).

Local support

Please find local support at the following link address: dometic.com/dealer

United States and Canada

Limited warranty available at qr.dometic.com/bfneEw.

If you have questions or to obtain a printed copy of the limited warranty free of charge, contact:

```
DOMETIC CORPORATION
MARINE CUSTOMER SUPPORT CENTER
2000 NORTH ANDREWS AVENUE
POMPANO BEACH, FLORIDA, USA 33069
1-800-542-2477
```

Direct download of the English version via qr.dometic.com/bflCoE.

All other regions

The statutory warranty period applies. If the product is defective, please contact the manufacturer's branch in your country (see dometic.com/dealer) or your retailer.

For repair and warranty processing, please include the following documents when you send in the device:

- A copy of the receipt with purchasing date
- A reason for the claim or description of the fault

Note that self-repair or nonprofessional repair can have safety consequences and might void the warranty.

16 Technical data

NOTE The cooling unit can withstand the vessel heeling continuously at 30 °.

16.1 Specifications

Maximum cooling volume	20 ft³
Temperature setting range	0 °F – 80 °F (– 17.8 °C – 26.7 °C)

Connection voltage*	12 V / 24 V⎓
Refrigerant	R1234yf
Refrigerant quantity	3.35 oz (95 g)
Maximum refrigerant charge	10.58 oz (300 g)
Climate class	T
Global warming potential (GWP)	0.501
CO2 equivalent	0.00
Dimensions (W × D × H)	11.5 in (292.1 mm) × 11.5 in (292.1 mm) × 7.63 in (193.8 mm)
Weight	16.8 lb (7.60 kg)

*The cooling unit can be operated from an electric mains of 115 V~ or 230 V~ by using a suitable mains rectifier (Accessories on page 4).

The cooling unit has a low voltage battery protection. If the voltage is insufficient, the device automatically switches off to protect the battery:

Connection voltage	Switch-off voltage	Restart voltage
12 V	10.4 V	11.7 V
24 V	22.8 V	24.2 V

16.2 Wiring

16.2.1 Wiring lengths

NOTE Wire lengths shown are recommendations based on a 3 % voltage drop. Perform all marine electrical installations in accordance with the applicable standards. See Supplemental directives on page 3.

Maximum recommended one-way cable lengths		
AWG	**12 V⎓ Max length**	**24 V⎓ Max length**
12 AWG (3.3 mm²)	8.2 ft (2.50 m)	16.4 ft (5.00 m)
10 AWG (5.3 mm²)	13.1 ft (3.99 m)	26.2 ft (7.99 m)
8 AWG (8.4 mm²)	19.7 ft (6.00 m)	39.4 ft (12.01 m)
6 AWG (13.3 mm²)	32.8 ft (10.00 m)	65.6 ft (19.99 m)

16.2.2 Wiring diagram

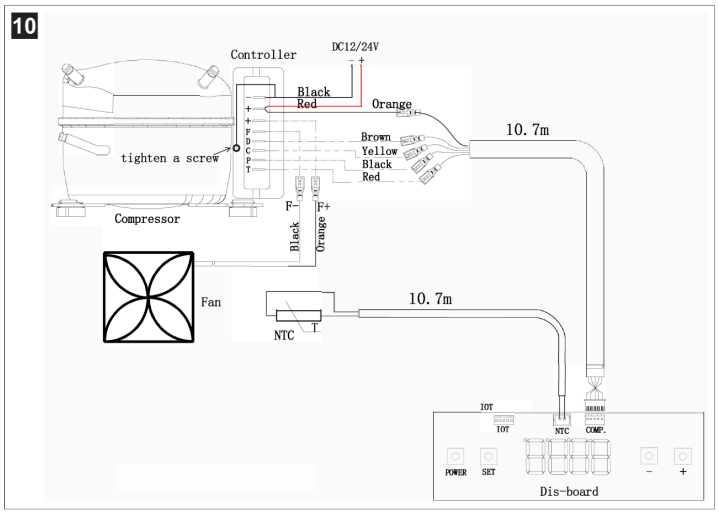

16.2.3 Wiring legend

Wire color	
Black	Black
Brown	Brown
Orange	Orange
Red	Red
Yellow	Yellow

Terms	
Compressor	Compressor
Comp.	Compressor
Controller	Controller
Dis-board (distribution board)	Distribution board
Fan	Fan
Power	Power
Set	Set
Tighten a screw	Tighten a screw

17 Legal

17.1 Cyber security

We confirm that this product complies with the Security and Telecommunications Infrastructure regulation (UK) and Cyber Security Rules 2025 (Australia). The statement of compliance is available at documents.dometic.com. To report a security incident, email productcybersecurity@dometic.com. Security updates will be provided for a minimum of five years after the manufacturing date.

Deutsch

1 Wichtige Hinweise....10
2 Erklärung der Symbole....10
3 Sicherheitshinweise....10
4 Ergänzende Anweisungen....10
5 Lieferumfang....11
6 Zubehör....11
7 Zielgruppen....11
8 Bestimmungsgemäßer Gebrauch....11
9 Technische Beschreibung....11
10 Installation....11
11 Betrieb....14
12 Reinigung und Wartung....15
13 Fehlercodes....15
14 Entsorgung....15
15 Gewährleistung....15
16 Technische Daten....16
17 Gesetzliche Vorschriften....17

1 Wichtige Hinweise

Lesen und befolgen Sie bitte alle Anweisungen, Richtlinien und Warnhinweise in diesem Produkthandbuch sorgfältig, um sicherzustellen, dass Sie das Produkt ordnungsgemäß installieren und stets ordnungsgemäß betreiben und warten. Diese Anleitung MUSS bei dem Produkt verbleiben.

Durch die Verwendung des Produktes bestätigen Sie hiermit, dass Sie alle Anweisungen, Richtlinien und Warnhinweise sorgfältig gelesen haben und dass Sie die hierin dargelegten Bestimmungen verstanden haben und ihnen zustimmen. Sie erklären sich damit einverstanden, dieses Produkt nur für den angegebenen Verwendungszweck und gemäß den Anweisungen, Richtlinien und Warnhinweisen dieses Produkthandbuchs sowie gemäß allen geltenden Gesetzen und Vorschriften zu verwenden. Eine Nichtbeachtung der hierin enthaltenen Anweisungen und Warnhinweise kann zu einer Verletzung Ihrer selbst und anderer Personen, zu Schäden an Ihrem Produkt oder zu Schäden an anderem Eigentum in der Umgebung führen. Dieses Produkthandbuch, einschließlich der Anweisungen, Richtlinien und Warnhinweise, sowie die zugehörige Dokumentation können Änderungen und Aktualisierungen unterliegen. Aktuelle Produktinformationen finden Sie unter documents.dometic.com.

2 Erklärung der Symbole

Ein Signalwort kennzeichnet Sicherheits- und Sachschadensmeldungen und gibt zudem den Grad oder das Ausmaß der Gefährdung an.

GEFAHR!
> Kennzeichnet eine Gefahrensituation, die zum Tod oder schwerer Verletzung führt, wenn die jeweiligen Anweisungen nicht befolgt werden.

WARNUNG!
> Kennzeichnet eine Gefahrensituation, die zum Tod oder schwerer Verletzung führen könnte, wenn die jeweiligen Anweisungen nicht befolgt werden.

VORSICHT!
> Kennzeichnet eine Gefahrensituation, die zu geringer oder mittelschwerer Verletzung führen könnte, wenn die jeweiligen Anweisungen nicht befolgt werden.

ACHTUNG!
> Weist auf eine Situation hin, die, wenn sie nicht vermieden wird, zu Sachschäden führen kann.

HINWEIS Zusätzliche Informationen zur Bedienung des Produktes.

3 Sicherheitshinweise

GEFAHR! Gefahr durch Stromschlag
> **Beim Einsatz auf Booten:** Sorgen Sie bei Netzbetrieb unbedingt dafür, dass Ihre Stromversorgung über einen FI-Schalter abgesichert ist.

WARNUNG! Gefahr durch Stromschlag
> Das Gerät muss von einer qualifizierten Fachkraft in Übereinstimmung mit den Installationsanweisungen sowie nationalen Anforderungen und Vorschriften installiert werden.
> Wenn das Gerät sichtbare Beschädigungen aufweist, dürfen Sie es nicht in Betrieb nehmen.
> Wenn das Netzkabel des Geräts beschädigt ist, muss es durch den Hersteller, einen Kundendienst oder entsprechend qualifiziertes Personal ersetzt werden, um Gefahren zu verhindern.
> Reparaturen an diesem Gerät dürfen nur von qualifiziertem Personal durchgeführt werden. Durch unsachgemäße Reparaturen können erhebliche Gefahren entstehen.
> Achten Sie beim Aufstellen des Geräts darauf, dass das Netzkabel nicht eingeklemmt oder beschädigt wird.
> Platzieren Sie nicht mehr als eine Steckdosenleiste oder tragbare Stromversorgung hinter dem Gerät.
> Schließen Sie das Gerät an eine Steckdose an, um eine ordnungsgemäße Stromversorgung zu gewährleisten.
> Bringen Sie keine brennbaren Dämpfe und Flüssigkeiten in die Nähe des Geräts.

WARNUNG! Brandgefahr
> Es muss nach der Installation noch möglich sein, das Gerät vom Stromnetz zu trennen. Dies kann erreicht werden, indem die Steckdose zugänglich bleibt bzw. das Kabel fachgerecht mit einem Schalter versehen wird.
> Öffnen oder beschädigen Sie auf keinen Fall den Kältemittelkreislauf.
> Der Kühlungskreislauf enthält eine kleine Menge an umweltfreundlichem, aber brennbarem Kältemittel. Das Kältemittel schädigt nicht die Ozonschicht und trägt auch nicht zum Treibhauseffekt bei. Austretendes Kältemittel kann sich entzünden.
> Das Kältemittel im Kühlkreislauf ist entflammbar. Wenn sich das Gerät in einem kleinen Raum befindet, können sich im Fall eines Lecks brennbare Gase ansammeln. Bei einer Beschädigung des Kältemittelkreislaufs:
  - Halten Sie offene Flammen und potenzielle Zündquellen vom Gerät fern.
  - Lüften Sie den Raum gut.
  - Schalten Sie das Gerät aus.

WARNUNG! Gesundheitsgefahr
> **Für die Europäische Union, das Vereinigte Königreich und die Türkei:**Dieses Gerät kann von Kindern ab 8 Jahren und von Personen mit verringerten physischen, sensorischen oder mentalen Fähigkeiten oder Mangel an Erfahrung und/oder Wissen verwendet werden, wenn diese Personen beaufsichtigt werden oder im sicheren Gebrauch des Geräts unterwiesen wurden und die daraus resultierenden Gefahren verstanden haben. **Für alle anderen Regionen:** Dieses Produkt ist nicht für die Benutzung durch Personen (inkl. Kindern) mit eingeschränkten physischen, sensorischen oder mentalen Fähigkeiten oder fehlender Erfahrung und Kenntnis geeignet, es sei denn, diese werden durch eine für ihre Sicherheit verantwortliche Person beaufsichtigt oder wurden hinsichtlich der Benutzung des Produkts eingewiesen.
> Kinder sollten beaufsichtigt werden, um sicherzustellen, dass sie nicht mit dem Gerät spielen.
> Reinigung und Benutzerwartung dürfen nicht durch unbeaufsichtigte Kinder durchgeführt werden.

4 Ergänzende Anweisungen

Um die Gefahr von Unfällen und Verletzungen zu verringern, beachten Sie bitte die folgenden Anweisungen, bevor Sie dieses Gerät installieren oder in Betrieb nehmen:
- Lesen und befolgen Sie alle Sicherheitsinformationen und -hinweise.
- Lesen und verstehen Sie diese Anleitung vor der Installation, Inbetriebnahme oder Wartung dieses Produkts.

Die Installation muss alle geltenden lokalen oder nationalen Vorschriften einhalten, einschließlich der neuesten Ausgabe der folgenden Standards:

VEREINIGTE STAATEN VON AMERIKA
- ANSI/NFPA70, National Electrical Code (NEC)
- American Boat and Yacht Council (ABYC) E-11 AC- und DC-Elektrosysteme auf Booten

Kanada
CSA C22.1, Parts I and II, Canadian Electrical Code

5 Lieferumfang

Beschreibung	Anzahl
CX600 Kondensatoreinheit	1
Steuerung	1

HINWEIS Diese Einheit wird ohne Verdampfer geliefert. Für die Installation müssen Sie entweder einen von Dometic entwickelten Spulenkasten oder einen von Dometic zugelassenen, maßgefertigten Plattenverdampfer verwenden.

6 Zubehör

Das Gerät kann mit einem geeigneten Netzgleichrichter mit Netzstrom (115 V~ oder 230 V~) betrieben werden.

Beschreibung	Art.-Nr.
Netzgleichrichter DPSR	9620013449, 9620013450

7 Zielgruppen

Die mechanische und elektrische Installation und Einrichtung des Geräts müssen von einer qualifizierten Fachkraft durchgeführt werden, die ihre Fähigkeiten und Kenntnisse im Zusammenhang mit dem Aufbau und der Bedienung von Bootsanlagen und -installationen unter Beweis gestellt hat und die mit den geltenden Vorschriften des Landes, in dem das Gerät installiert und/oder verwendet werden soll, vertraut ist und eine Sicherheitsschulung erhalten hat, um die damit verbundenen Gefahren zu erkennen und zu vermeiden.

8 Bestimmungsgemäßer Gebrauch

Die CX600, auch als „Kondensatoreinheit" oder „Produkt" bezeichnet, ist für den Einsatz in einem Kühlsystem konzipiert, welches sich für die Installation in Booten, Schiffen und Yachten eignet.

Dieses Produkt ist nur für den angegebenen Verwendungszweck und die Anwendung gemäß dieser Anleitung geeignet.

Dieses Handbuch enthält Informationen, die für die ordnungsgemäße Installation und/oder den ordnungsgemäßen Betrieb des Produkts erforderlich sind. Installationsfehler und/oder ein nicht ordnungsgemäßer Betrieb oder eine nicht ordnungsgemäße Wartung haben eine unzureichende Leistung und u. U. einen Ausfall des Geräts zur Folge.

Der Hersteller übernimmt keine Haftung für Verletzungen oder Schäden am Produkt, die durch Folgendes entstehen:

- Unsachgemäße Installation oder falscher Anschluss, einschließlich Überspannung
- Unsachgemäße Wartung oder Verwendung von anderen als den vom Hersteller gelieferten Original-Ersatzteilen
- Veränderungen am Produkt ohne ausdrückliche Genehmigung des Herstellers
- Verwendung für andere als die in der Anleitung beschriebenen Zwecke

Dometic behält sich das Recht vor, das Erscheinungsbild des Produkts und dessen technische Daten zu ändern.

9 Technische Beschreibung

9.1 Abmessungen

1

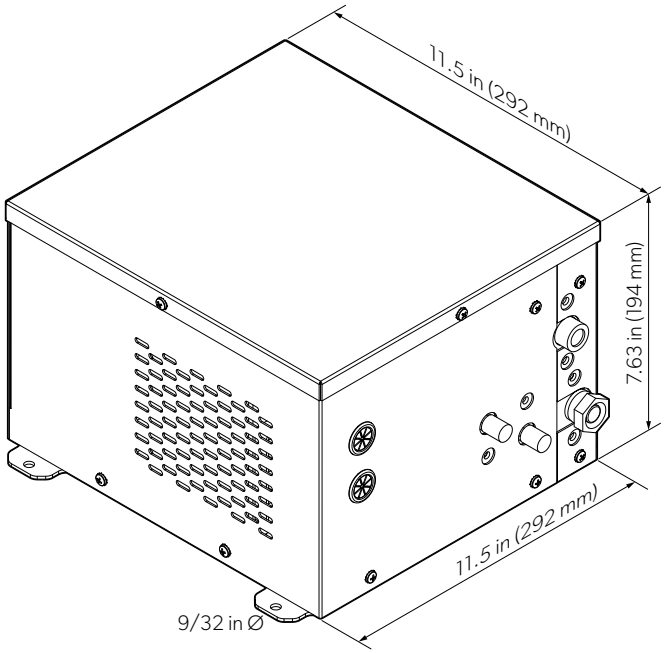

10 Installation

WARNUNG! Gefahr durch Stromschlag

> Bauen Sie das Gerät an einem trockenen und gegen Spritzwasser und Niederschlag geschützten Platz ein.

WARNUNG! Brandgefahr

> Halten Sie das Gerät von offenen Flammen und anderen Wärmequellen fern (wie beispielsweise Heizung, starke Sonneneinstrahlung, Öfen usw.).
> Halten Sie die Einbaunische für das Gerät frei von elektrischen Bauteilen und Lichtquellen, die bei normalem oder abnormalem Gebrauch Funken oder Lichtbögen erzeugen können (d. h. Relais oder Sicherungskästen).

VORSICHT! Gefahr von Verletzungen und Sachschäden

> Um Gefahren aufgrund eines instabilen Stands des Geräts zu vermeiden, muss es entsprechend den Installationsanweisungen fixiert werden.

Arbeiten an Gas- und Elektroinstallationen dürfen nur von einem zugelassenen Fachmann ausgeführt werden.

- Achten Sie darauf, dass das maximale Kühlvolumen der Verdampferoption nicht das maximale Kühlvolumen des Kondensators überschreitet.
- Die werkseitige Kältemittelfüllmenge ist lediglich als Anfangsfüllmenge vorgesehen. Die Füllmenge des installierten Systems muss vor Ort bewertet und angepasst werden, um anwendungsspezifische Bedingungen wie Leitungslänge, Verdampfervolumen, Umgebungsbedingungen und Leistungsanforderungen des Systems zu berücksichtigen.
- Die Kondensatoreinheit hat eine maximale Kältemittelfüllmenge von 10,58 oz (300 g). Eine Überschreitung dieses Grenzwerts führt zu Schäden am System.
- Bitte beachten Sie die Mindestisolierung.
  - Die maximalen Werte für das Kühlvolumen basieren auf Installationen mit einer Polyurethanschaumdämmung mit einer Mindestdicke von 2 in (50,8 mm) und einer Dichte von 2,2 – 2,5 lb/ft³.
  - Bei Verwendung anderer Isoliermaterialien, wie z. B. Polystyrolschaum, muss die Dämmdicke verdoppelt werden, um die gleiche Dämmwirkung zu erzielen.
  - Je nach Anwendungsfall und Umgebungstemperatur ist möglicherweise eine stärkere Isolierung erforderlich.

10.1 Entwerfen der Kühlbox

Die Anwendungsabteilung von Dometic kann Ihnen bei der Konstruktion von Boxen behilflich sein. Eine sachgemäße Konstruktion der Box ist für den effizienten Betrieb des Systems von entscheidender Bedeutung. Sollte die Kühlbox mangelhaft konstruiert oder gefertigt sein, wird die Gesamtleistung des Systems beeinträchtigt. Berücksichtigen Sie unbedingt die Art und Dicke der Dämmung sowie die Luftzirkulation und die Anordnung der Abflüsse.
Dieses System ist für den Betrieb mit bestimmten Funktionen und unter festgelegten Bedingungen ausgelegt. Jede Änderung dieser Konstruktionsbedingungen kann zu einer Verringerung der Systemleistung führen. Der Installateur muss sowohl die konstruktiven Anforderungen an das System als auch die Betriebsbedingungen, für die das System ausgelegt ist, verstehen.

10.2 Kondensatoreinheit montieren

ACHTUNG! Beschädigungsgefahr

> Wenn die Kondensatoreinheit in einem geschlossenen Raum (beispielsweise einem Schrank, einer Speisekammer oder einem Fach etc.) installiert ist, müssen Belüftungsöffnungen mit einer Fläche von ≥ 80 in^2 für Kühlluft und Abluft vorhanden sein.

> Achten Sie bei der Verwendung von Lüftungsgittern darauf, dass der Öffnungsbereich des Lüftungsgitters ≥ 80 in^2 groß ist.

> Die Belüftungsöffnungen müssen so positioniert sein, dass keine unmittelbare Umwälzung der erwärmten Luft erfolgt. Vorzugsweise eine Belüftungsöffnung oben und eine unten am Montageort.

> Die Umwälzung der warmen Luft führt dazu, dass sie sich immer weiter erwärmt, was die Leistung der Kondensatoreinheit, die Effizienz und die Kühlleistung verringert und die Leistungsaufnahme erhöht.

> Bringen Sie einen Ventilator an, falls die natürliche Konvektion nicht für eine ausreichende Belüftung sorgt, um einen Hitzestau im Bereich um die Kondensatoreinheit zu verhindern.

- Stellen Sie die Einheit an einem trockenen Ort auf, an dem stets eine konstante Luftzirkulation gewährleistet ist.
- Platzieren Sie die Kondensatoreinheit nicht in der Nähe von Wärmequellen (beispielsweise Heizung, Ofen oder Warmwasserleitungen) oder in direkter Sonneneinstrahlung.
- Achten Sie darauf, dass das Gerät waagerecht montiert ist.
- Zwischen der Kondensatoreinheit und der angrenzenden Wand muss ein Mindestabstand von 2 in (50,8 mm) eingehalten werden.
- Die Mindestabmessungen des Einbauraums, in den die Kondensatoreinheit eingebaut werden kann, betragen 15,5 in (393,7 mm) × 15,5 in (393,7 mm) × 9,6 in (243,8 mm).

2

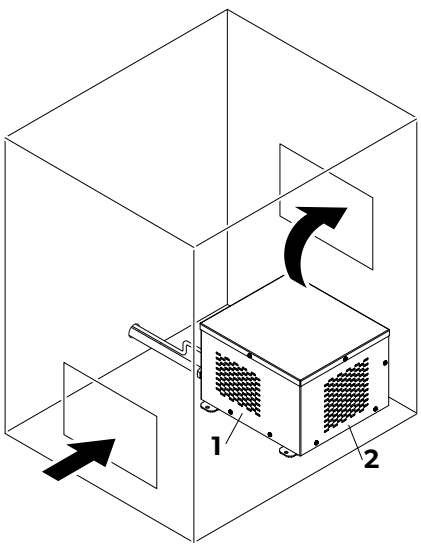

1	Die Luft strömt links und rechts in die Einheit ein	**2**	Die Luft wird hinten abgeführt

1. Wählen Sie eine Belüftungsvariante, die für den verfügbaren Raum geeignet ist.
2. Befestigen Sie die Kondensatoreinheit auf einer geraden Fläche oder in einer waagerecht ausgerichteten Position an der Wand.
3. Sägen Sie bei Bedarf Lüftungsöffnungen entsprechend Ihrem verfügbaren Platz aus.

   Wenn möglich, sollte die Lüftungsöffnung direkt vor dem Lüfter der Kondensatoreinheit liegen.
4. Decken Sie die Lüftungsöffnungen mit geeigneten Lüftungsgittern ab.

10.3 Installation der Kühlbox

Für eine Kühlbox werden zwei Verdampferkonfigurationen unterstützt:
- Von Dometic entwickelte Box mit Verdunstungsleitungsspulen, die um die Box gewickelt sind.
- Ein von Dometic zugelassener, maßgefertigter Plattenverdampfer, der im Inneren der Box installiert ist.

10.3.1 Spulenumwickelte Box

WARNUNG! Brandgefahr
Das Bohren eines Lochs in die Leitung kann zum Austritt von Kältemittel führen und hat den Verlust der Gewährleistung zur Folge.

> Bohren Sie nicht in eine spulenumwickelte Box, es sei denn, Sie kennen die genaue Lage der Leitungen.

3

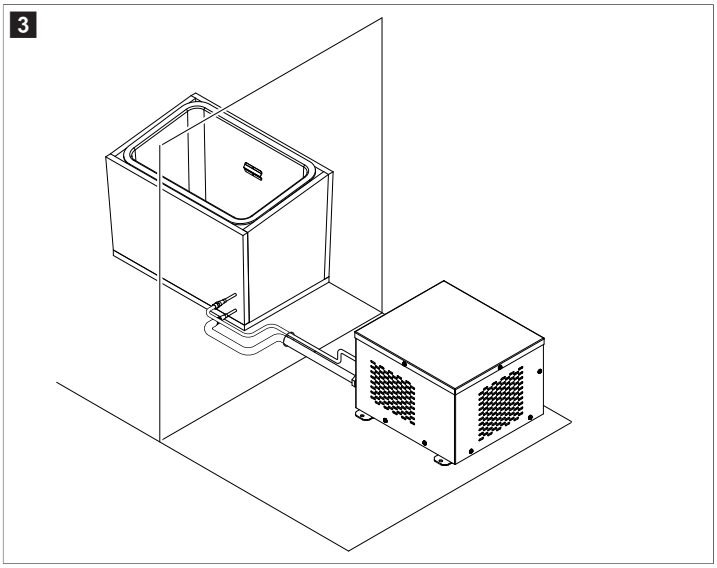

Die Auslegung der Kühlbox ist von großer Bedeutung und umfasst Faktoren, die größtenteils über den Rahmen dieses Handbuchs hinausgehen. Beachten Sie bei der Gestaltung der Box folgende Punkte:
- Wählen Sie einen Installationsort, an dem die Box problemlos gereinigt, gewartet oder ausgetauscht werden kann.
- Stellen Sie sicher, dass genügend Platz vorhanden ist, damit die Box bei normalem Gebrauch zugänglich ist.
- Bitte beachten Sie bei der Vermessung des Installationsbereichs, dass die finale Größe der Box sowohl die Isolierung als auch die Spulen umfasst. Achten Sie darauf, einen Platz auszuwählen, der groß genug ist, um diese Komponenten unterzubringen.
- In der Regel werden Boxen auf Schiffen mit Dauerleistung mit mindestens 2 in (50,8 mm) R7-Isolierung isoliert. Für Schiffe, bei denen nicht stets Strom zur Verfügung steht, wird mindestens eine 4 in (101,6 mm) R7-Isolierung empfohlen.
- Sofern ausreichend Platz vorhanden ist, kann die Verwendung einer stärkeren Dämmung als das empfohlene Minimum die Wärmebelastung und die erforderliche BTU-Leistung verringern.
- Verwenden Sie Schnellkupplungen für Ihren Leitungssatz.
- Die spulenumwickelte Box wird werkseitig mit Kältemittel befüllt.

1. Berücksichtigen Sie Ihren Kühlbedarf und die verfügbaren Installationsorte.
2. Wenden Sie sich an Dometic, um Ihre Box zu besprechen und die kombinierten Maße für Isolierung und Spule für Ihre Anwendung zu erhalten.

HINWEIS Achten Sie darauf, einen Abfluss und eine Ablassschraube in die Konstruktion Ihrer Box zu integrieren. Andernfalls wird die Box nicht ordnungsgemäß gekühlt.

3. Befolgen Sie die Anweisungen von Dometic zur Beschaffung der spulenumwickelten Box.
4. Befestigen Sie die Box am ausgewählten Installationsort.
5. Verlegen Sie die Kältemittelleitungen zwischen der spulenumwickelten Box und der Kondensatoreinheit.

10.3.2 Plattenverdampfer

4

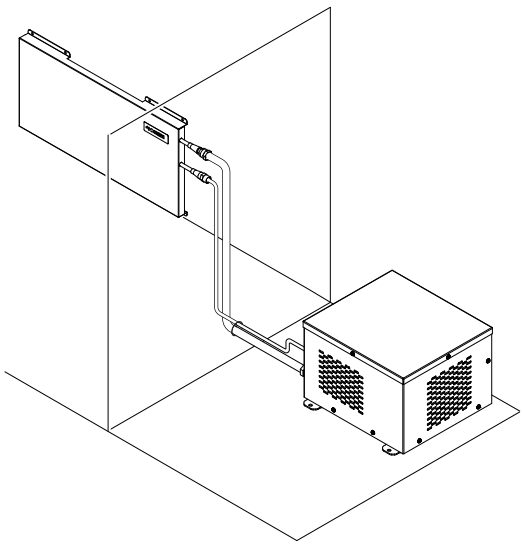

Die Auslegung der Kühlbox ist von großer Bedeutung und umfasst Faktoren, die größtenteils über den Rahmen dieses Handbuchs hinausgehen. Beachten Sie bei der Gestaltung der Box folgende Punkte:

- Wählen Sie einen Installationsort, an dem die Box problemlos gereinigt, gewartet oder ausgetauscht werden kann.
- Die Platte(n) sollte(n) aus Edelstahl bestehen.
- In der Regel werden Boxen auf Schiffen mit Dauerleistung mindestens 2 in (50,8 mm) R7-Isolierung isoliert. Für Schiffe, bei denen nicht stets Strom zur Verfügung steht, wird mindestens eine 4 in (101,6 mm) R7-Isolierung empfohlen. Es hat sich bewährt, so viel Dämmmaterial wie möglich zu verwenden.

1. Berücksichtigen Sie Ihren Kühlbedarf und die verfügbaren Installationsorte.
2. Wenden Sie sich an Dometic, um die Gestaltung Ihrer Box zu besprechen und die Plattengröße(n) sowie den Isolierungsbedarf für Ihre Anwendung zu klären.

HINWEIS Achten Sie darauf, einen Abfluss und eine Ablassschraube in die Konstruktion der Box zu integrieren. Andernfalls entweicht kalte Luft durch den Abfluss, wodurch sich die Wärmebelastung erhöht und die Box nicht mehr ordnungsgemäß gekühlt wird.

3. Bauen Sie die Box zusammen.
4. Befestigen Sie die Box am ausgewählten Installationsort.
5. Montieren Sie die Verdampferplatte(n) im Inneren der Box mit Abstandshaltern, sodass hinter der Platte eine Luftzirkulation gewährleistet ist.
6. Verlegen Sie die Kältemittelleitungen zwischen der Verdampferplatte und der Kondensatoreinheit.

10.4 Bedienfeld montieren

ACHTUNG! Beschädigungsgefahr

> Bringen Sie das Bedienfeld nicht an Orten an, wo es längere Zeit direktem Sonnenlicht ausgesetzt ist.

- Das Bedienfeld kann innerhalb oder außerhalb der Kühlbox installiert werden.
- Der Temperatursensor muss im Inneren der Kühlbox installiert werden, in der Regel auf einem Drittel der Höhe von oben, jedoch nicht in der Nähe einer Verdampferplatte.
- Das Bedienfeld kann auf 2 Arten installiert werden:
  - an einer Wand montiert
  - in einer Nische bündig in einer Wand montiert

1. Setzen Sie den Temperatursensor in seine Abdeckung ein und führen Sie das Kabel durch die dafür vorgesehene Kerbe.
2. Befestigen Sie die Temperatursensorabdeckung mit geeigneten Schrauben an der Innenseite der Kühlbox.

HINWEIS Achten Sie auf einen Abstand von ≥ 2 in (≥ 50,8 mm) zum Verdampfer.

3. Sägen Sie Ausschnitte für die bevorzugte Installationsart aus:

5

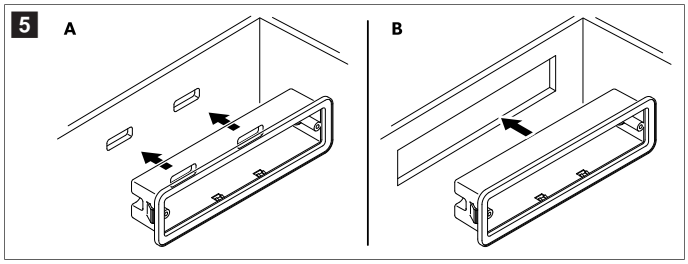

- **Wandmontiert (A)**: Achten Sie darauf, dass die Anschlüsse auf der Rückseite des Bedienfelds weiterhin zugänglich sind.
- **In einer Nische (B) montiert**: Achten Sie auf die korrekten Maße des Ausschnitts von 5,62 × 1,62 in (142,7 × 41,1 mm)

4. **Nur bei Wandmontage**: Schrauben Sie das mitgelieferte Gehäuse für das Bedienfeld entsprechend den Wandausschnitten an und schieben Sie das Bedienfeld in das Gehäuse, bis es einrastet.

6

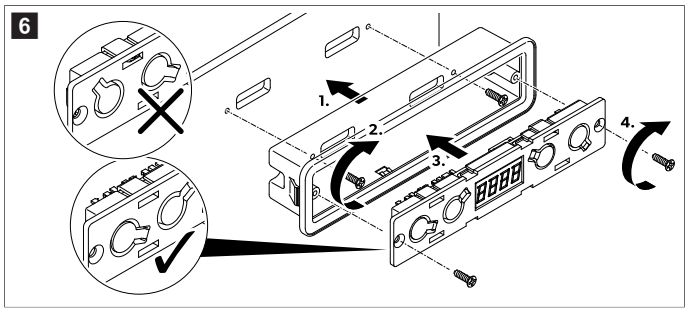

5. **Nur bei der Montage in einer Nische**: Schieben Sie das Bedienfeld in die Aussparung, bis es fest sitzt.

7

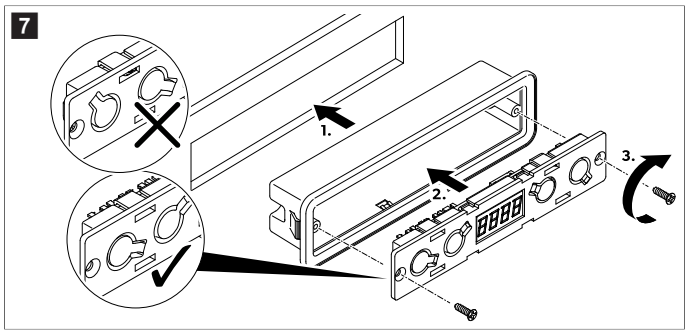

6. Bringen Sie die Abdeckung an der Vorderseite des Bedienfelds an.

   Beachten Sie die korrekte Ausrichtung.

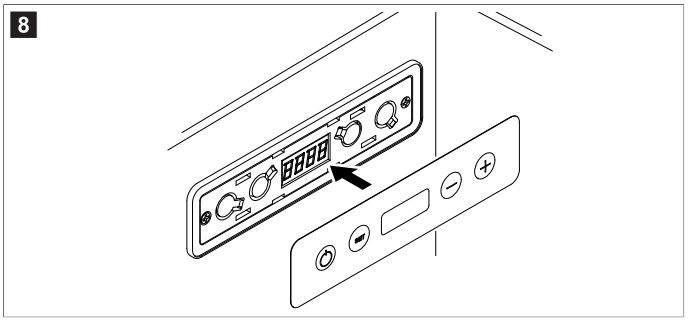

10.5 Komponenten anschließen

Die Montage und die Installation des Gasanschlusses müssen von qualifiziertem Personal ausgeführt werden, das nachweislich über Fähigkeiten und Kenntnisse in Bezug auf den Aufbau, die Installation und den Betrieb von Gasgeräten verfügt und ein Sicherheitstraining zum Erkennen und Vermeiden der diesbezüglichen Gefahren absolviert hat.

› Schließen Sie die Kondensatoreinheit, die Kühlbox, den Temperatursensor und das Bedienfeld gemäß dem Anschlussplan (Anschlussplan auf Seite 16) an.

WARNUNG! Brandgefahr
› Das Gerät enthält leicht brennbares Kältemittel.

› Verbinden Sie die Kältemittelkupplungen zwischen Verdampfer und Kondensatoreinheit mit geeigneten Schraubenschlüsseln.

HINWEIS Verwenden Sie stets zwei Schraubenschlüssel, um ein Verdrehen der Leitungen und eine Beschädigung der Verbindungsstücke zu vermeiden.

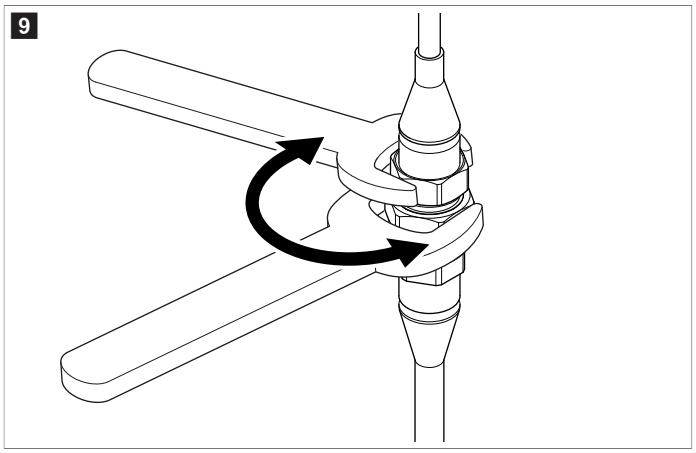

10.6 Kühlaggregat anschließen

WARNUNG! Gefahr durch Stromschlag
› Die Installation darf nur durch eine qualifizierte Elektrofachkraft durchgeführt werden.

HINWEIS Um Spannungs- und Leistungsverluste zu vermeiden, muss das Kabel möglichst kurz und nicht unterbrochen sein. Vermeiden Sie es Schalter, Stecker oder Verteilerdosen hinzuzufügen.

1. Bestimmen Sie den erforderlichen Querschnitt des Kabels in Abhängigkeit von der Kabellänge. Siehe Leitungslängen auf Seite 16.
2. Achten Sie darauf, dass die Betriebsspannung mit der Batteriespannung übereinstimmt.
3. Schließen Sie das Kühlaggregat gemäß dem Anschlussplan an (Anschlussplan auf Seite 16).

10.7 Abdichten der Kühlbox

ACHTUNG! Beschädigungsgefahr
› Eine unzureichende Isolierung führt zu einer beschleunigten Reifbildung in der Kühlbox.
› Alle Öffnungen müssen abgedichtet werden, um eine ausreichende Isolierung der Kühlbox zu erzielen.

› Alle Spalten um die Komponenten herum mit einem Kunststoffdichtungsmittel abdichten.
a) Dichten Sie die Öffnung ab, durch die die Kabel und die Kältemittelleitung geführt werden.
b) Dichten Sie die Öffnungen an der Rückseite des Bedienfeldgehäuses ab, durch die die Kabel geführt werden.
c) Dichten Sie die Spalten um das Bedienfeld ab.

11 Betrieb

GEFAHR! Gefahr durch Stromschlag
› Berühren Sie freiliegende Kabel nicht mit bloßen Händen, insbesondere nicht, wenn Sie das Gerät mit Netzstrom betreiben.

WARNUNG! Brandgefahr
› Bei Geräten mit brennbarem Kältemittel: Verwenden oder lagern Sie das Gerät nicht in geschlossenen Räumen ohne oder mit nur geringer Belüftung.

VORSICHT! Gesundheitsgefahr
› Öffnen oder beschädigen Sie auf keinen Fall den Kältemittelkreislauf.
› Halten Sie die Lüftungsöffnungen frei – sowohl am Gerät und seinem Gehäuse als auch in der Einbaukonsole des Geräts.

VORSICHT! Verletzungsgefahr
› VERWENDEN UND LAGERN SIE KEINE BRENNBAREN MATERIALIEN IM GERÄT ODER IN DER NÄHE DES GERÄTES.
› STELLEN SIE KEINE GEGENSTÄNDE AUF DAS GERÄT UND LEHNEN SIE KEINE GEGENSTÄNDE AN DAS GERÄT AN.
› DAS GERÄT DARF NICHT VERÄNDERT WERDEN.
› Während des Betriebs wird das Gerät sehr heiß. Falls das Gerät ein Lüftungsgitter hat, schützen Sie sich beim Abnehmen der Lüftungsgitter vor dem Kontakt mit heißen Teilen.

11.1 Ein- und ausschalten

› Halten Sie die Taste ⏻ 3 s lang gedrückt.

Das Display schaltet sich ein und zeigt die aktuelle Temperatur an.

ᵛ Das Kühlsystem ist eingeschaltet.

› Halten Sie die Taste ⏻ 3 s lang gedrückt.

Das Display schaltet sich aus.

ᵛ Das Kühlsystem ist ausgeschaltet.

11.2 Temperatureinheit einstellen

Die Temperatureinheit kann zwischen °C und °F umgeschaltet werden

1. Drücken Sie 2 Mal kurz auf SET.
2. Drücken Sie – oder +, um die Einheit zu ändern.
3. Drücken Sie keine Taste länger als 5 s.

ᵛ Die eingestellte Temperatureinheit blinkt 3 Mal zur Bestätigung der Einstellung.

11.3 Temperatur einstellen

HINWEIS Beachten Sie die maximale Kühlleistung und die Umgebungstemperatur.

1. Drücken Sie kurz auf SET.
2. Drücken Sie – oder +, um den Temperaturwert zu verringern oder zu erhöhen.
3. Drücken Sie keine Taste länger als 5 s.

v Der eingestellte Temperaturwert blinkt 3 Mal zur Bestätigung der Einstellung.

11.4 Kompensationstemperatur einstellen

Eine Kompensationstemperatur kann der gemessenen Temperatur hinzugefügt werden, wenn der Temperatursensor eine konstante Messabweichung aufweist.

1. Drücken Sie 3 Mal kurz auf SET.
2. Drücken Sie – oder +, um den Wert zu erhöhen oder zu verringern.

   Der Kompensationstemperaturbereich beträgt 25 … 39 °F (– 4 … 4 °C) (– 8 … 8 °F (22,2 … 13,3 °C))
3. Drücken Sie keine Taste länger als 5 s.

v Der eingestellte Kompensationstemperaturwert blinkt 3 Mal zur Bestätigung der Einstellung.

11.5 Displayhelligkeit einstellen

Es gibt 3 Helligkeitsstufen:

- d0: Brightest
- d1: Brighter
- d2: Bright

1. Drücken Sie 4 Mal kurz auf SET.
2. Drücken Sie – oder +, um die Helligkeitswerte zu ändern.
3. Drücken Sie keine Taste länger als 5 s.

v Der eingestellte Helligkeitswert blinkt 3 Mal zur Bestätigung der Einstellung.

12 Reinigung und Wartung

Im Laufe der Zeit bildet sich an den Wänden der Kühlbox und an der/den Verdampfereinheit/-en Reif.

Wenn diese Reifschicht etwa 0,12 in (3 mm) dick ist, sollten Sie das System abtauen.

ACHTUNG! Beschädigungsgefahr

› Verwenden Sie keine mechanischen oder andere Hilfsmittel, um den Abtauvorgang zu beschleunigen.

1. Nehmen Sie den gesamten Inhalt aus der Kühlbox und schalten Sie das System aus.
2. Warten Sie, bis der Reif vollständig abgetaut ist und wischen Sie ihn ab.

v Das System ist betriebsbereit.

13 Fehlercodes

Wenn ein Fehler auftritt, zeigt das Bedienfeld einen Fehlercode an.

Fehlercode	Beschreibung	Mögliche Lösung
E 01	Die Eingangsspannung ist zu niedrig oder zu hoch.	Prüfen Sie, ob die Versorgungsspannung außerhalb des eingestellten Bereichs liegt.
E 02	Der Kondensatorlüfter zieht zu viel Strom (Überstrom).	Prüfen Sie, ob der Kondensatorlüfter die Elektronikeinheit mit mehr als 1 A belastet.
E 03	Der Kompressor läuft nicht an.	• Prüfen Sie, ob der Rotor klemmt. • Prüfen Sie, ob der Differenzdruck im Kühlsystem zu hoch ist.
E 04	Die Kompressordrehzahl ist zu niedrig.	Prüfen Sie, ob das Kühlsystem überladen ist. Ist dies der Fall, kann der Motor seine Mindestdrehzahl nicht aufrechterhalten.
E 05	Die Elektronikeinheit überhitzt.	Prüfen Sie, ob das Kühlsystem überlastet ist.
E 06	Der Thermistor mit negativem Temperaturkoeffizienten (NTC1) signalisiert ein Problem.	Prüfen Sie, ob NTC1 defekt ist oder ob die Temperatursensorschaltung unterbrochen ist.
E 07	Der NTC1 signalisiert ein Problem.	Prüfen Sie, ob NTC1 defekt ist oder ob die Temperatursensorschaltung einen Kurzschluss hat.
E 11	Der Verdampferlüfter zieht zu viel Strom (Überstrom).	Prüfen Sie, ob der Lüfter die Elektronikeinheit mit mehr als 0,6 A belastet.

14 Entsorgung

Recycling von Verpackungsmaterial: Geben Sie das Verpackungsmaterial möglichst in den entsprechenden Recycling-Müll. Diese Trennung ist notwendig, da die Verpackung eine wertvolle Ressource ist und eine unsachgemäße Entsorgung unsere Gesundheit und Umwelt gefährden kann.

Die durchgestrichene Abfalltonne auf Rädern zeigt an, dass es sich bei dem Produkt um ein elektrisches oder elektronisches Gerät handelt und zur ordnungsgemäßen Aufbereitung, Rückgewinnung und zum Recycling getrennt gesammelt werden muss. **Der Verbraucher ist gesetzlich dazu verpflichtet, alle elektrischen oder elektronischen Geräte getrennt vom allgemeinen Hausmüll ordnungsgemäß zu entsorgen!**

Diese Trennung ist erforderlich, da Elektrogeräte wertvolle Ressourcen sind und Substanzen enthalten können, die für Mensch und Umwelt schädlich sind.

Wenn Sie das Gerät endgültig entsorgen möchten, informieren Sie sich bitte bei Ihrem Wertstoffhof vor Ort oder bei Ihrem Fachhändler, wie dies gemäß den geltenden Entsorgungsvorschriften zu tun ist.

Das Produkt kann kostenlos entsorgt werden.

15 Gewährleistung

Informationen zur Gewährleistung und zur Abwicklung von Gewährleistungsfällen in den USA, Kanada und allen anderen Regionen finden Sie in den nachstehenden Abschnitten.

Australien und Neuseeland

Eingeschränkte Gewährleistung verfügbar unter qr.dometic.com/bfnePC. Wenn Sie Fragen haben oder eine kostenlose Druckversion der eingeschränkten Gewährleistung erhalten möchten, wenden Sie sich bitte an:

```
DOMETIC AUSTRALIA PTY LTD
1 JOHN DUNCAN COURT
VARSITY LAKES, QLD, 4227
1800-212-121

DOMETIC NEW ZEALAND LTD
373 NEILSON STREET
PENROSE, AUCKLAND, 1061
+64 9 622 1490
```

Nur Australien

Unsere Waren unterliegen Garantieansprüchen, die nach dem australischen Verbraucherschutzgesetz („Australian Consumer Law“) nicht ausgeschlossen werden können. Sie haben Anspruch auf Ersatz oder Rückerstattung bei einem schwerwiegenden Defekt und auf Entschädigung für alle anderen vernünftigerweise vorhersehbaren Verluste oder Schäden. Sie haben außerdem Anspruch auf Reparatur oder Ersatz der Waren, wenn die Waren nicht von akzeptabler Qualität sind und der Defekt keinen schwerwiegenden Defekt darstellt. Die durch diese Gewährleistung bestehenden Vorteile gelten zusätzlich zu anderen Rechten und Rechtsmitteln, die Ihnen nach dem Gesetz zur Verfügung stehen.

Nur Neuseeland

Diese Gewährleistungsrichtlinie unterliegt den Bedingungen und Gewährleistungen, die gemäß dem Consumer Guarantees Act 1993(NZ) zwingend vorgeschrieben sind.

Kundendienst in Ihrer Nähe

Einen Kundendienst in Ihrer Nähe finden Sie unter: dometic.com/dealer

USA und Kanada

Eingeschränkte Gewährleistung verfügbar unter qr.dometic.com/bfneEw.

Wenn Sie Fragen haben oder eine kostenlose Druckversion der eingeschränkten Gewährleistung erhalten möchten, wenden Sie sich bitte an:

```
DOMETIC CORPORATION
MARINE CUSTOMER SUPPORT CENTER
2000 NORTH ANDREWS AVENUE
POMPANO BEACH, FLORIDA, USA 33069
```

1-800-542-2477

Direkter Download der englischen Version unter qr.dometic.com/bflCoE.

Alle anderen Regionen

Es gilt die gesetzliche Gewährleistungsfrist. Sollte das Produkt defekt sein, wenden Sie sich bitte an die Niederlassung des Herstellers in Ihrem Land (siehe dometic.com/dealer) oder an Ihren Fachhändler.

Bitte senden Sie bei einem Reparatur- bzw. Gewährleistungsantrag folgende Unterlagen mit dem Gerät ein:

- eine Kopie der Rechnung mit Kaufdatum
- einen Reklamationsgrund oder eine Fehlerbeschreibung

Bitte beachten Sie, dass eigenständig oder nicht fachgerecht durchgeführte Reparaturen die Sicherheit gefährden und zum Erlöschen der Gewährleistung führen können.

16 Technische Daten

HINWEIS Das Kühleraggregat ist dafür ausgelegt, einer dauerhaften Krängung des Schiffes um 30 ° standzuhalten.

16.1 Technische Daten

Maximales Kühlvolumen	20 ft³
Bereich für die Temperatureinstellung	0 °F – 80 °F (17,8 °C – 26,7 °C)
Anschlussspannung*	12 V / 24 V⎓
Kältemittel	R1234yf
Kältemittelmenge	3,35 oz (95 g)
Maximale Kältemittelfüllmenge	10,58 oz (300 g)
Klimaklasse	T
Treibhauspotenzial (GWP)	0.501
CO2-Äquivalent	0.00
Abmessungen (B × T × H)	11,5 in (292,1 mm) × 11,5 in (292,1 mm) × 7,63 in (193,8 mm)
Gewicht	16,8 lb (7,60 kg)

*Das Kühlaggregat kann mit einem geeigneten Netzgleichrichter mit Netzstrom (115 V~ oder 230 V~) betrieben werden (Zubehör auf Seite 11).

Das Kühlaggregat verfügt über einen Niederspannungs-Batterieschutz. Bei unzureichender Spannung schaltet sich das Gerät zum Schutz der Batterie automatisch ab:

Anschlussspannung	Ausschaltspannung	Wiedereinschaltspannung
12 V	10,4 V	11,7 V
24 V	22,8 V	24,2 V

16.2 Verdrahtung

16.2.1 Leitungslängen

HINWEIS Die angegebenen Leitungslängen sind Empfehlungen, die auf einem Spannungsabfall von 3 % basieren. Führen Sie alle elektrischen Installationen im Schiffsbereich gemäß den geltenden Normen durch. Siehe Ergänzende Anweisungen auf Seite 10.

Empfohlene maximale Kabellängen pro Richtung		
AWG	**12 V⎓ Maximale Länge**	**24 V⎓ Maximale Länge**
12 AWG (3,3 mm²)	8,2 ft (2,50 m)	16,4 ft (5,00 m)
10 AWG (5,3 mm²)	13,1 ft (3,99 m)	26,2 ft (7,99 m)
8 AWG (8,4 mm²)	19,7 ft (6,00 m)	39,4 ft (12,01 m)
6 AWG (13,3 mm²)	32,8 ft (10,00 m)	65,6 ft (19,99 m)

16.2.2 Anschlussplan

10

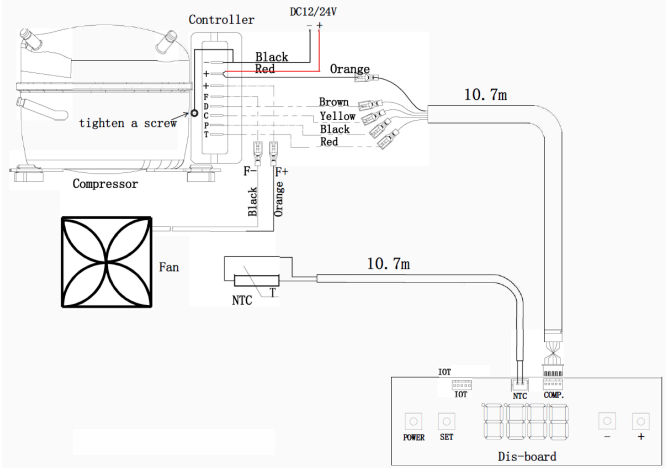

16.2.3 Anschluss-Legende

Leitungsfarbe	
Black	Schwarz
Brown	braun
Orange	Orange
Red	Rot
Yellow	Gelb

Laufzeiten	
Compressor	Kompressor
Komp.	Kompressor
Controller	Steuergerät
Dis-board (distribution board)	Verteilertafel
Fan	Lüfter
Power	Ein/Aus
Set	Soll
Tighten a screw	Eine Schraube festziehen

17 Gesetzliche Vorschriften

17.1 Cybersicherheit

Wir bestätigen, dass dieses Produkt die Anforderungen der Security and Telecommunications Infrastructure regulation (Vereinigtes Königreich) und Cyber Security Rules 2025 (Australien) erfüllt. Die Konformitätserklärung ist hier einsehbar documents.dometic.com. Um einen Sicherheitsvorfall zu melden, senden Sie eine E-Mail an productcybersecurity@dometic.com. Sicherheitsupdates werden mindestens fünf Jahre lang ab Herstellungsdatum bereitgestellt.

Français

1 Remarques importantes ... 18
2 Signification des symboles ... 18
3 Consignes de sécurité ... 18
4 Directives supplémentaires ... 18
5 Contenu de la livraison ... 19
6 Accessoires ... 19
7 Groupes cibles ... 19
8 Usage conforme ... 19
9 Description technique ... 19
10 Installation ... 19
11 Utilisation ... 22
12 Nettoyage et entretien ... 23
13 Codes d'erreur ... 23
14 Mise au rebut ... 23
15 Garantie commerciale ... 23
16 Caractéristiques techniques ... 24
17 Mentions légales ... 25

1 Remarques importantes

Veuillez lire et suivre attentivement l'ensemble des instructions, directives et avertissements figurant dans ce manuel afin d'installer, d'utiliser et d'entretenir le produit correctement à tout moment. Ces instructions DOIVENT rester avec le produit.

En utilisant ce produit, vous confirmez expressément avoir lu attentivement l'ensemble des instructions, directives et avertissements et que vous comprenez et acceptez de respecter les modalités et conditions énoncées dans le présent document. Vous acceptez d'utiliser ce produit uniquement pour l'usage et l'application prévus et conformément aux instructions, directives et avertissements figurant dans le présent manuel, ainsi qu'à toutes les lois et réglementations applicables. En cas de non-respect des instructions et avertissements figurant dans ce manuel, vous risquez de vous blesser ou de blesser d'autres personnes, d'endommager votre produit ou d'endommager d'autres biens à proximité. Le présent manuel produit, y compris les instructions, directives et avertissements, ainsi que la documentation associée peuvent faire l'objet de modifications et de mises à jour. Pour obtenir des informations actualisées sur le produit, consultez le site documents.dometic.com.

2 Signification des symboles

Un mot de signalement identifie les messages relatifs à la sécurité et aux dégâts matériels en indiquant le degré ou le niveau de gravité du danger.

DANGER !
> Indique une situation dangereuse qui, si elle n'est pas évitée, entraînera des blessures graves, voire mortelles.

AVERTISSEMENT !
> Indique une situation dangereuse qui, si elle n'est pas évitée, est susceptible d'entraîner des blessures graves, voire mortelles.

ATTENTION !
> Indique une situation dangereuse qui, si elle n'est pas évitée, est susceptible d'entraîner des blessures légères ou de gravité modérée.

AVIS !
> Indique une situation dangereuse qui, si elle n'est pas évitée, peut entraîner des dommages matériels.

REMARQUE Informations supplémentaires sur l'utilisation de ce produit.

3 Consignes de sécurité

DANGER ! Risque d'électrocution
> **Lors de l'utilisation du dispositif sur des bateaux :** veillez à ce que votre alimentation électrique soit sécurisée par un disjoncteur différentiel si l'appareil est branché sur le secteur.

AVERTISSEMENT ! Risque d'électrocution
> Le dispositif doit être installé par un technicien qualifié conformément aux instructions d'installation ainsi qu'aux exigences et réglementations nationales.
> Si l'appareil présente des dégâts visibles, ne le mettez pas en service.
> Si le câble de raccordement du dispositif est endommagé, il doit être remplacé par le fabricant, un agent de service ou une personne de qualification similaire, afin d'éviter tout danger.
> Seul un personnel qualifié est habilité à effectuer des réparations sur ce dispositif. Une réparation incorrecte peut entraîner de graves dangers.
> Lors de la mise en place du dispositif, prenez garde à ne pas coincer ou endommager le cordon d'alimentation.
> Ne placez pas plus d'une multiprise portable ou d'un bloc d'alimentation portable à l'arrière de l'appareil.
> Branchez le dispositif sur des prises assurant un raccordement correct.
> N'utilisez pas l'appareil à proximité de vapeurs ou de liquides inflammables.

AVERTISSEMENT ! Risque d'incendie
> Après l'installation, il doit être possible de débrancher le dispositif du secteur. Pour ce faire, la prise de courant doit être accessible ou un interrupteur doit être ajouté dans le câblage fixe, conformément aux règles de câblage.
> N'ouvrez ou n'endommagez en aucun cas le circuit frigorifique.
> Le circuit frigorifique contient une faible quantité de fluide frigorigène écologique, mais inflammable. Le fluide frigorigène n'affecte pas la couche d'ozone et ne contribue pas à l'effet de serre. Une fuite de fluide frigorigène peut prendre feu.
> Le fluide frigorigène du circuit frigorifique est inflammable. En cas de fuite, des gaz combustibles peuvent s'accumuler si l'appareil se trouve dans une petite pièce. En cas d'endommagement du circuit frigorifique :
  - Tenez l'appareil à l'écart de toute flamme nue ou source d'ignition potentielle.
  - Aérez bien la pièce.
  - Éteignez l'appareil.

AVERTISSEMENT ! Risque pour la santé
> **Pour l'Union européenne, le Royaume-Uni et la Turquie :** Cet appareil peut être utilisé par des enfants âgés de 8 ans et plus et des personnes ayant des capacités physiques, sensorielles ou mentales réduites ou un manque d'expérience et de connaissances, s'ils sont sous surveillance ou ont reçu des instructions sur l'utilisation de l'appareil en toute sécurité et comprennent les risques impliqués. **Pour toutes les autres régions :** Cet appareil ne doit pas être utilisé par des personnes (y compris les enfants) souffrant de déficiences physiques, sensorielles ou mentales ou manquant d'expérience ou de connaissances, sauf si une personne garante de leur sécurité les surveille ou leur fournit toutes les instructions adéquates concernant son utilisation.
> Les enfants doivent être surveillés pour s'assurer qu'ils ne jouent pas avec l'appareil.
> Le nettoyage et l'entretien ne doivent pas être effectués par des enfants sans surveillance.

4 Directives supplémentaires

Pour réduire le risque d'accidents et de blessures, respectez les consignes suivantes avant d'installer ou d'utiliser cet appareil :
- Lisez et respectez toutes les consignes et instructions de sécurité.
- Lisez attentivement ces instructions avant d'installer, d'utiliser ou d'effectuer l'entretien de ce produit.

L'installation doit être conforme à toutes les réglementations locales ou nationales applicables, y compris la dernière édition des normes suivantes :

ÉTATS-UNIS
- ANSI/NFPA70, National Electrical Code (NEC)
- American Boat and Yacht Council (ABYC) E-11, Systèmes électriques CC et CA pour navires

Canada
CSA C22.1, Parties I et II, Code canadien de l'électricité

5 Contenu de la livraison

Description	Quantité
Condensateur CX600	1
Commande	1

REMARQUE Cette unité est fournie sans évaporateur. Pour l'installation, vous devez utiliser un coffre à serpentins conçu par Dometic ou un évaporateur à plaque personnalisé approuvé par Dometic.

6 Accessoires

L'appareil peut être raccordé à un réseau électrique de 115 V~ ou 230 V~ en utilisant un redresseur secteur approprié.

Description	N° d'article
Redresseur secteur DPSR	9620013449, 9620013450

7 Groupes cibles

L'installation mécanique et électrique et la configuration de l'appareil doivent être réalisées par un technicien agréé disposant des compétences et connaissances structurelles et fonctionnelles requises en matière d'équipements et d'installations maritimes, au fait des réglementations en vigueur dans le pays dans lequel l'équipement doit être installé et/ou utilisé, et ayant suivi une formation de sécurité pour identifier et éviter les dangers impliqués.

8 Usage conforme

Le CX600, appelé « condensateur » ou « produit », est conçu pour être utilisé dans un système frigorifique adapté à une installation dans des bateaux, des navires et des yachts.

Ce produit convient uniquement à l'usage et à l'application prévus, conformément au présent manuel d'instructions.

Ce manuel fournit les informations nécessaires à l'installation et/ou à l'utilisation correcte du produit. Une installation, une utilisation ou un entretien inappropriés entraînera des performances insatisfaisantes et une éventuelle défaillance.

Le fabricant décline toute responsabilité en cas de blessure ou de dommage résultant :

- d'une installation, d'un montage ou d'un raccordement incorrect, y compris d'une surtension
- d'un entretien inadapté ou de l'utilisation de pièces de rechange autres que les pièces de rechange d'origine fournies par le fabricant
- de modifications apportées au produit sans autorisation explicite du fabricant
- d'usages différents de ceux décrits dans ce manuel

Dometic se réserve le droit de modifier l'apparence et les spécifications produit.

9 Description technique

9.1 Dimensions

1

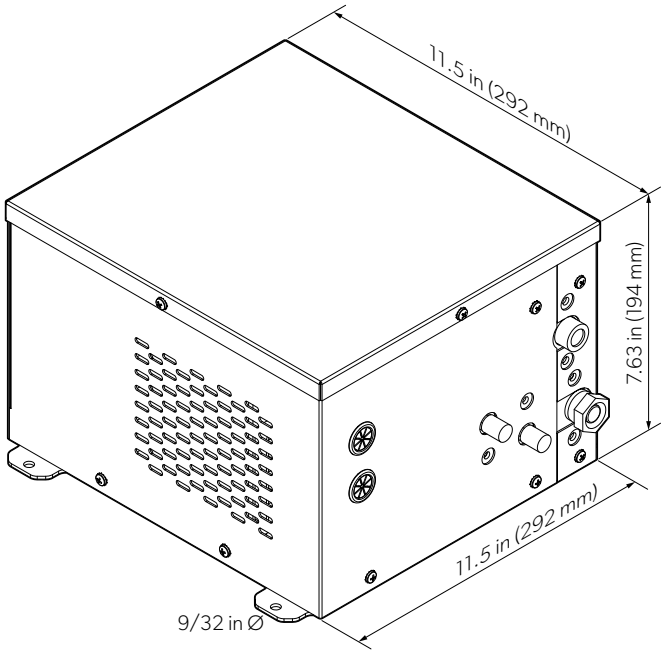

10 Installation

AVERTISSEMENT ! Risque d'électrocution

> Installez le dispositif dans un endroit sec et à l'abri des éclaboussures d'eau et de la pluie.

AVERTISSEMENT ! Risque d'incendie

> Tenez le dispositif à l'écart de flammes nues et d'autres sources de chaleur (par exemple, radiateurs, lumière directe du soleil, fours, etc.)
> Veillez à ne pas installer de composants électriques et de sources lumineuses susceptibles de générer des étincelles ou des arcs électriques pendant un fonctionnement normal ou anormal (ex. : relais, compteurs) dans la cavité d'installation de l'appareil.

ATTENTION ! Risque de blessure et de dégâts matériels

> Pour éviter tout risque dû à l'instabilité de l'appareil, celui-ci doit être fixé conformément aux instructions d'installation.

Les travaux sur les composants de gaz et l'installation électrique doivent être effectués uniquement par un professionnel qualifié.

- Assurez-vous que le volume de refroidissement maximal de l'évaporateur ne dépasse pas le volume de refroidissement maximal du condensateur.
- La charge de fluide frigorigène en usine sert de charge de démarrage uniquement. La charge du système installé doit être évaluée et ajustée sur le terrain pour tenir compte des conditions spécifiques à l'application, y compris la longueur de tuyau, le volume de l'évaporateur, les conditions ambiantes et les exigences de performance du système.
- Le condensateur dispose d'une charge de fluide frigorigène maximale de 10,58 oz (300 g). Le dépassement de cette limite endommagera le système.
- Respectez l'isolation minimum.
  - Les valeurs maximales de volume de refroidissement sont basées sur des installations avec une isolation en mousse de polyuréthane d'une épaisseur minimale de 2 in (50,8 mm) et d'une densité de 2,2 – 2,5 lb/ft³.
  - Si d'autres matériaux isolants tels que de la mousse de polystyrène sont utilisés, l'épaisseur de l'isolation doit être doublée pour obtenir le même effet d'isolation.
  - Davantage d'isolant peut être nécessaire en fonction de l'application et de la température ambiante.

10.1 Conception de la glacière

Le département des applications de Dometic peut vous aider à concevoir une glacière. Une conception appropriée de la glacière est essentielle au bon fonctionnement du système. Si la glacière est mal conçue ou fabriquée, les performances globales du système en seront affectées. Assurez-vous de tenir compte du type et de l'épaisseur de l'isolant, ainsi que de la circulation de l'air et de l'emplacement de l'évacuation.
Ce système est conçu pour fonctionner avec des capacités spécifiques et dans des conditions définies. Toute modification de ces conditions de conception peut diminuer les performances du système. L'installateur doit comprendre à la fois les exigences de conception du système et les conditions dans lesquelles le système est destiné à fonctionner.

10.2 Montage du condensateur

AVIS ! Risque d'endommagement
> Si le condensateur est installé dans un espace clos (par exemple, une armoire, un garde-manger, le compartiment arrière), des ouvertures de ventilation d'une surface de (≥ 80 in²) doivent être prévues pour l'air de refroidissement et l'air d'évacuation.
> Lorsque vous utilisez des grilles de ventilation, assurez-vous que la zone d'ouverture de la grille de ventilation est de ≥ 80 in² .
> Les ouvertures de ventilation doivent être positionnées de manière à ce qu'il n'y ait pas de recyclage immédiat de l'air chauffé. De préférence, prévoyez une ouverture de ventilation en haut et une autre en bas de l'emplacement d'installation.
> Le recyclage de l'air chaud augmente sa température, ce qui réduit les performances du condensateur, diminue son efficacité, augmente la consommation d'électricité et réduit les performances de refroidissement.
> Ajoutez un ventilateur si la convection naturelle n'assure pas une ventilation suffisante pour empêcher l'accumulation de chaleur dans l'espace autour du condensateur.

- Installez l'unité dans un endroit sec et ventilé en permanence.
- Ne placez pas le condensateur à proximité de sources de chaleur (telles que le chauffage, le four ou les conduites d'eau chaude) ou à la lumière directe du soleil.
- Assurez-vous que le dispositif est monté de niveau.
- Veillez à ce qu'il y ait un espace minimum de 2 in (50,8 mm) entre le condensateur et le mur adjacent.
- La taille minimale du compartiment dans lequel le condensateur peut être monté est de 15,5 in (393,7 mm) × 15,5 in (393,7 mm) × 9,6 in (243,8 mm).

2

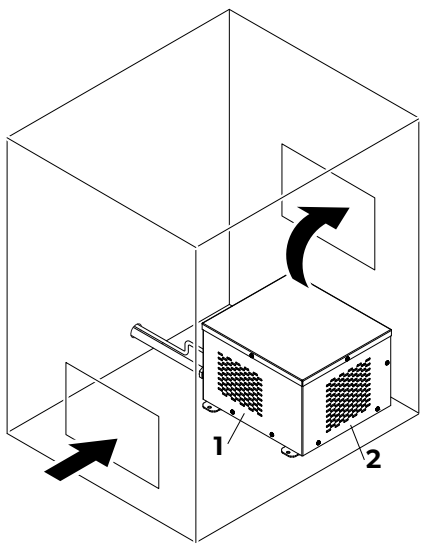

1	L'air pénètre dans l'unité par les côtés gauche et droit	**2**	L'air est évacué par l'arrière

1. Choisissez une option de ventilation applicable à l'espace disponible.
2. Fixez le condensateur sur une base plane ou dans une position plane par rapport au mur.
3. Si nécessaire, créez des ouvertures de ventilation adaptées à l'espace disponible. Si possible, alignez une ouverture de ventilation directement devant le ventilateur du condensateur.
4. Couvrez les ouvertures de ventilation avec des grilles de ventilation adaptées.

10.3 Installation de la glacière

Il existe deux configurations d'évaporateur prises en charge pour une glacière :
- Conception par Dometic avec serpentins de tuyau d'évaporation enroulés autour du coffre.
- Évaporateur à plaque personnalisé approuvé par Dometic installé à l'intérieur de la boîte.

10.3.1 Coffre à serpentins

AVERTISSEMENT ! Risque d'incendie
Percer un trou dans le tuyau peut libérer du fluide frigorigène et annuler la garantie.
> Ne percez pas un coffre à serpentins à moins d'être sûr de l'emplacement exact du tuyau.

3

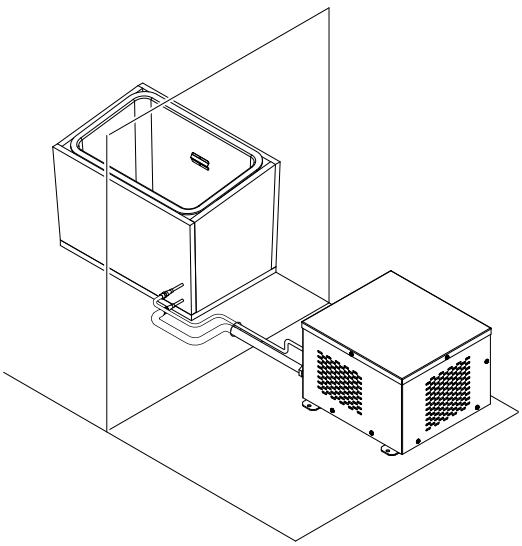

La conception de la glacière est très importante et implique des facteurs qui dépassent la plupart du temps le cadre de ce manuel. Lors de la conception de la glacière, gardez à l'esprit les points suivants :
- Choisissez un emplacement d'installation où la glacière peut être facilement nettoyée, entretenue ou remplacée.
- Assurez-vous qu'il y a suffisamment d'espace pour accéder à la glacière lors d'une utilisation normale.
- Lors de la mesure de la zone d'installation, gardez à l'esprit que la taille finale de la glacière inclura à la fois l'isolation et les serpentins. Assurez-vous de sélectionner un espace suffisamment grand pour accueillir ces composants.
- Généralement, les glacières sur les navires disposant d'une alimentation constante sont isolées avec au moins 2 in (50,8 mm) d'isolant R7. Pour les navires ne disposant pas toujours d'une alimentation électrique, un minimum de 4 in (101,6 mm) d'isolant R7 est recommandé.
- Si de l'espace est disponible, utiliser davantage d'isolant que le minimum recommandé peut réduire la charge thermique et la capacité BTU requise.
- Utilisez des raccords rapides pour votre ensemble de conduites.
- Le coffre à serpentins est chargé en fluide frigorigène en usine.

1. Tenez compte de vos besoins en refroidissement et des emplacements d'installation disponibles.
2. Contactez Dometic au sujet de votre glacière afin d'obtenir les mesures combinées de l'isolation et des serpentins pour votre application.

REMARQUE Assurez-vous d'inclure une évacuation et un bouchon de vidange dans la conception de votre glacière. Sinon, la glacière ne refroidira pas correctement.

3. Suivez les instructions de Dometic pour l'approvisionnement du coffre à serpentins.
4. Montez la glacière à l'emplacement d'installation choisi.

5. Acheminez les conduites de fluide frigorigène entre le coffre à serpentins et le condensateur.

10.3.2 Évaporateur à plaques

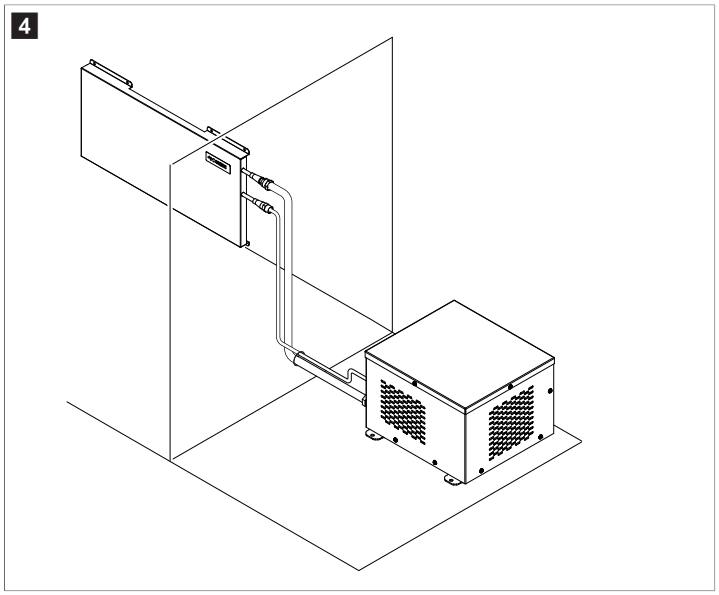

La conception de la glacière est très importante et implique des facteurs qui dépassent la plupart du temps le cadre de ce manuel. Lors de la conception de la glacière, gardez à l'esprit les points suivants :

- Choisissez un emplacement d'installation où la glacière peut être facilement nettoyée, entretenue ou remplacée.
- Les plaques doivent être en acier inoxydable.
- Généralement, les glacières sur les navires disposant d'une alimentation constante sont isolées avec au moins 2 in (50,8 mm) d'isolant R7. Pour les navires ne disposant pas toujours d'une alimentation électrique, un minimum de 4 in (101,6 mm) d'isolant R7 est recommandé. La meilleure pratique consiste à utiliser autant d'isolant que possible.

1. Tenez compte de vos besoins en refroidissement et des emplacements d'installation disponibles.
2. Contactez Dometic pour discuter de la conception de votre glacière et confirmer la taille des plaques ainsi que les besoins en isolant pour votre application.

REMARQUE Assurez-vous d'inclure une évacuation et un bouchon de vidange dans la conception de la glacière. Sinon, l'air froid s'échappera par l'évacuation, ce qui augmentera la charge thermique et empêchera la boîte de refroidir correctement.

3. Assemblez la glacière.
4. Montez la glacière à l'emplacement d'installation choisi.
5. Montez les plaques de l'évaporateur à l'intérieur de la glacière à l'aide d'entretoises afin de permettre la circulation d'air derrière chaque plaque.
6. Acheminez les conduites de fluide frigorigène entre la plaque évaporatrice et le condensateur.

10.4 Montage du panneau de commande

AVIS ! Risque d'endommagement

> N'installez pas le panneau de commande à un endroit exposé à la lumière directe du soleil pendant des périodes prolongées.

- Le panneau de commande peut être installé à l'intérieur ou à l'extérieur de la glacière.
- Le capteur de température doit être installé à l'intérieur de la glacière, généralement à un tiers de la hauteur depuis le haut, mais pas à proximité d'une plaque de l'évaporateur.
- Le panneau de commande peut être installé de 2 façons :
  - Fixé au mur
  - Monté dans un renfoncement du mur pour être en contact avec le mur.

1. Insérez le capteur de température dans le couvercle du capteur de température et faites passer le câble dans l'encoche dédiée.
2. Fixez le couvercle du capteur de température à l'intérieur de la glacière à l'aide de vis appropriées.

REMARQUE Conservez une distance de ≥ 2 in (≥ 50,8 mm) par rapport à l'évaporateur.

3. Préparez les modèles pour l'option d'installation choisie :

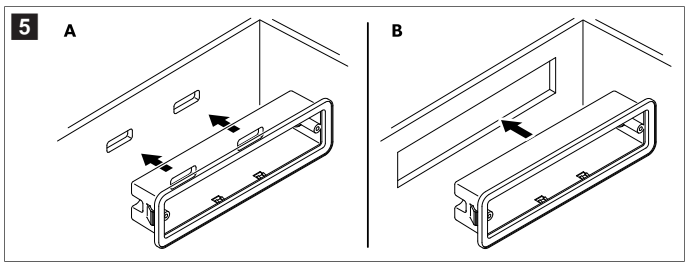

- **Montage mural (A)** : Assurez-vous que les connecteurs situés à l'arrière du panneau de commande sont toujours accessibles.
- **Montage encastré (B)** : Assurez-vous que les dimensions du modèle sont de 5,62 × 1,62 in (142,7 × 41,1 mm)

4. **Montage mural uniquement** : Vissez le boîtier du panneau de commande fourni en l'alignant avec le modèle sur le mur et poussez le panneau de commande dans le boîtier jusqu'à ce qu'il s'enclenche.

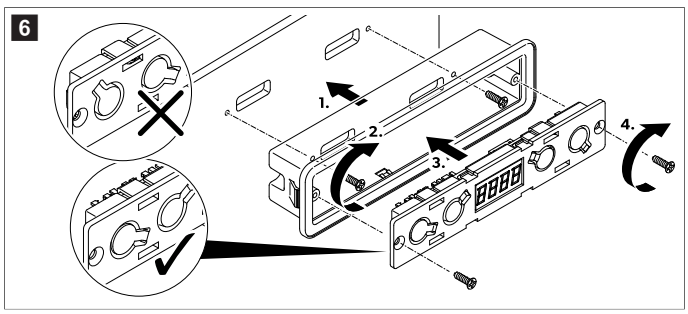

5. **Montage encastré uniquement** : Poussez le panneau de commande dans la découpe jusqu'à ce qu'il soit bien en place.

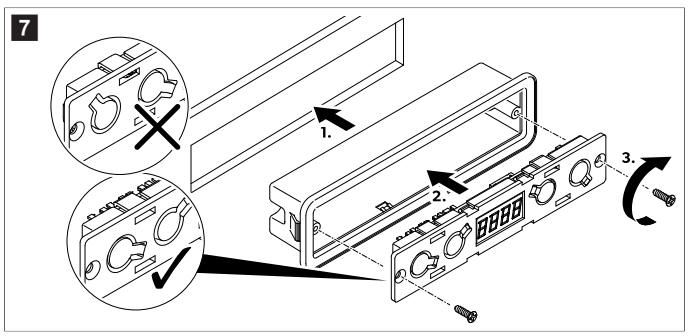

6. Collez le couvercle sur l'avant du panneau de commande.

   Respectez le sens correct.

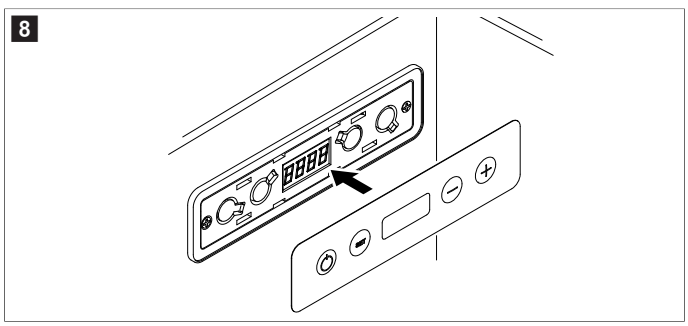

10.5 Raccordement des composants

L'assemblage et l'installation du raccordement de gaz doivent être effectués par une personne qualifiée disposant des compétences et des connaissances requises en matière de bâtiment, d'installation et de fonctionnement d'appareils au gaz, et ayant suivi une formation de sécurité afin d'identifier et d'éviter les dangers associés.

> Raccordez le condensateur, l'évaporateur, le capteur de température et le tableau de commande conformément au schéma de raccordement (Schéma de raccordement à la page 24).

AVERTISSEMENT ! Risque d'incendie
> Le dispositif contient du fluide frigorigène légèrement inflammable.

> Branchez les raccords de fluide frigorigène entre l'évaporateur et le condensateur à l'aide de clés adaptées.

REMARQUE Utilisez toujours deux clés pour éviter de tordre les tuyaux et d'endommager les raccords.

9

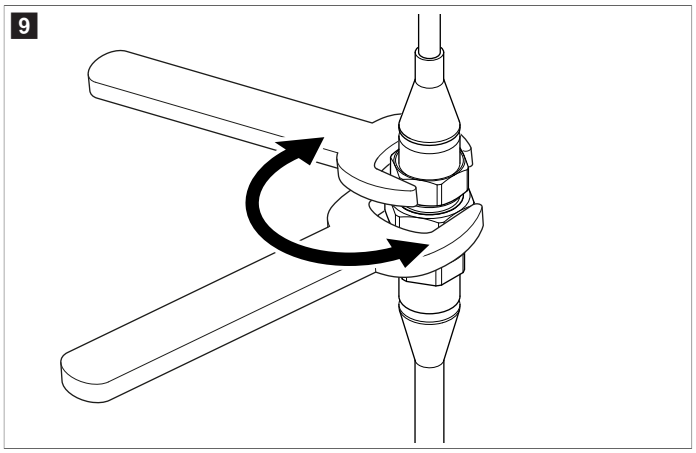

10.6 Raccordement du groupe frigorifique

AVERTISSEMENT ! Risque d'électrocution
> L'installation peut uniquement être effectuée par un électricien agréé.

REMARQUE Pour éviter des pertes de tension et de puissance frigorifique, le câble doit être le plus court possible et ne doit pas être interrompu. Évitez d'ajouter des interrupteurs, des fiches ou des répartiteurs supplémentaires.

1. Déterminez la section de câble nécessaire en fonction de sa longueur. Voir Longueurs de câblage à la page 24.
2. Assurez-vous que la tension de fonctionnement correspond à la tension de la batterie.
3. Connectez le groupe frigorifique conformément au schéma de raccordement (Schéma de raccordement à la page 24).

10.7 Étanchéification de la glacière

AVIS ! Risque d'endommagement
> Une mauvaise isolation entraîne une formation accélérée de givre dans la glacière.
> Toutes les ouvertures doivent être étanches pour assurer une isolation suffisante de la glacière.
> Utilisez un produit d'étanchéité pour étanchéifier tous les espaces autour des composants.

a) Étanchéifiez l'ouverture par laquelle les câbles et la conduite de fluide frigorigène sont acheminés.
b) Étanchéifiez les ouvertures situées à l'arrière du boîtier du panneau de commande, à l'endroit où les câbles sont acheminés.
c) Étanchéifiez les espaces autour du panneau de commande.

11 Utilisation

DANGER ! Risque d'électrocution
> Ne touchez pas les câbles exposés à mains nues, surtout lorsque vous utilisez le dispositif sur secteur.

AVERTISSEMENT ! Risque d'incendie
> Pour les appareils utilisant du fluide frigorigène inflammable : N'utilisez pas l'appareil et ne le stockez pas dans des espaces confinés avec une aération faible ou inexistante.

ATTENTION ! Risque pour la santé
> N'ouvrez ou n'endommagez en aucun cas le circuit frigorifique.
> Veillez à ce que les orifices de ventilation situés sur l'appareil, dans son boîtier ou dans la structure intégrée ne soient pas obstrués.

ATTENTION ! Risque de blessure
> N'UTILISEZ OU NE STOCKEZ PAS DE MATÉRIAUX INFLAMMABLES DANS CET APPAREIL OU À PROXIMITÉ DE CELUI-CI.
> NE PLACEZ PAS D'ARTICLES DANS OU CONTRE CET APPAREIL.
> NE MODIFIEZ PAS CET APPAREIL.
> Le dispositif devient très chaud pendant le fonctionnement. Si l'appareil est équipé de grilles d'aération, protégez-vous contre tout contact avec des pièces brûlantes lors de la dépose de ces grilles.

11.1 Mise en marche et arrêt

> Maintenez la touche ⏻ enfoncée pendant 3 s.

L'écran s'allume et indique la température actuelle.

v Le système frigorifique est activé.

> Maintenez la touche ⏻ enfoncée pendant 3 s.

L'écran s'éteint.

v Le système frigorifique est désactivé.

11.2 Réglage de l'unité de température

L'unité de température peut être commutée entre °C et °F

1. Appuyez brièvement sur SET 2 fois.
2. Appuyez sur – ou + pour basculer entre les unités.
3. N'appuyez sur aucune touche pendant une durée de 5 s.

v L'unité de température définie clignote 3 fois pour indiquer que le réglage a réussi.

11.3 Réglage de la température

REMARQUE Respectez la capacité de refroidissement maximale et la température ambiante.

1. Effectuez une pression brève sur SET.
2. Appuyez sur – ou + pour diminuer ou augmenter la valeur de la température.
3. N'appuyez sur aucune touche pendant une durée de 5 s.

v La valeur de température définie clignote 3 fois pour indiquer que le réglage a réussi.

11.4 Réglage de la température de compensation

Une température de compensation peut être ajoutée à la température mesurée si le capteur de température présente une variation de mesure constante.

1. Appuyez brièvement sur SET 3 fois.
2. Appuyez sur – ou + pour augmenter ou diminuer la valeur.

La plage de température de compensation est de 25 … 39 °F (– 4 … 4 °C) – 8 … 8 °F (22,2 … 13,3 °C))

3. N'appuyez sur aucune touche pendant une durée de 5 s.
v La valeur de température de compensation définie clignote 3 fois pour indiquer que le réglage a réussi.

11.5 Réglage de la luminosité de l'écran

Il existe 3 niveaux de luminosité :

- d0 : Extrêmement lumineux
- d1 : Très lumineux
- d2 : Lumineux

1. Appuyez brièvement sur SET 4 fois.
2. Appuyez sur – ou + pour faire défiler les valeurs de luminosité.
3. N'appuyez sur aucune touche pendant une durée de 5 s.
v La valeur de luminosité définie clignote 3 fois pour indiquer que le réglage a réussi.

12 Nettoyage et entretien

Avec le temps, du givre s'accumule sur les parois à l'intérieur de la glacière et sur les plaques de l'évaporateur.

Lorsque cette couche de givre atteint une épaisseur d'environ 0,12 in (3 mm), dégivrez l'appareil.

AVIS ! Risque d'endommagement
> N'utilisez aucun moyen mécanique ou autre pour accélérer la procédure de dégivrage.

1. Retirez tout le contenu de la glacière et éteignez l'appareil.
2. Attendez que tout le givre ait fondu et essuyez-le.
v L'appareil est prêt à l'emploi.

13 Codes d'erreur

Si une erreur se produit, le panneau de commande affiche un code d'erreur.

Code d'erreur	Description	Solution possible
E 01	La tension d'entrée est trop élevée ou trop basse.	Vérifiez si la tension d'alimentation se trouve en dehors de la plage définie.
E 02	Le ventilateur du condenseur consomme trop de courant (surintensité).	Vérifiez si la charge du ventilateur du condensateur sur l'unité électronique est supérieure à 1 A.
E 03	Le compresseur ne démarre pas.	• Vérifiez si le rotor est coincé. • Vérifiez si le différentiel de pression dans le système frigorifique est trop élevé.
E 04	La vitesse du compresseur est trop basse.	Vérifiez si le système frigorifique est surchargé. Si c'est le cas, le moteur ne peut pas maintenir sa vitesse minimale.
E 05	Surchauffe de l'unité électronique.	Vérifiez si le système frigorifique est trop chargé.
E 06	La thermistance à coefficient de température négatif (NTC1) indique un problème.	Vérifiez si la NTC1 est défectueuse ou si le circuit du capteur de température est ouvert.
E 07	La NTC1 indique un problème.	Vérifiez si la NTC1 est défectueuse ou si le circuit du capteur de température est court-circuité.
E 11	Le ventilateur de l'évaporateur consomme trop de courant (surintensité).	Vérifiez si la charge du ventilateur de l'évaporateur sur l'unité électronique est supérieure à 0,6 A.

14 Mise au rebut

Recyclage des emballages : Dans la mesure du possible, veuillez éliminer les emballages dans les conteneurs de déchets recyclables prévus à cet effet. Cette séparation est nécessaire, car le matériau d'emballage est une ressource précieuse et une mise au rebut inappropriée peut avoir un impact sur la santé et l'environnement.

La poubelle barrée d'une croix indique que le produit est un équipement électrique ou électronique et doit être collecté séparément pour un traitement, une récupération et un recyclage appropriés. **Le consommateur est légalement tenu de mettre au rebut correctement tout équipement électrique ou électronique, en les séparant des ordures ménagères !**

Cette séparation est nécessaire, car les appareils électriques sont des ressources précieuses et peuvent contenir des substances nocives pour l'homme et l'environnement.

Pour mettre le produit au rebut, contactez le centre de recyclage le plus proche ou votre revendeur spécialisé afin d'être informé des réglementations liées au traitement des déchets.

Le produit peut être mis au rebut gratuitement.

15 Garantie commerciale

Consultez les sections ci-dessous pour de plus amples informations relatives à la garantie commerciale et l'assistance dans le cadre de la garantie commerciale aux États-Unis, au Canada et dans toutes les autres régions.

Australie et Nouvelle-Zélande

Garantie commerciale limitée disponible à l'adresse qr.dometic.com/bfnePC. Pour toute question ou pour obtenir une copie papier gratuite de la garantie commerciale limitée, contactez :

DOMETIC AUSTRALIA PTY LTD
1 JOHN DUNCAN COURT
VARSITY LAKES, QLD, 4227
1800-212-121

DOMETIC NEW ZEALAND LTD
373 NEILSON STREET
PENROSE, AUCKLAND, 1061
+64 9 622 1490

Australie uniquement

La garantie de nos produits ne peut faire l'objet d'une exclusion, conformément à l'Australian Consumer Law (loi sur la protection des consommateurs en Australie). Vous êtes éligible à un remboursement intégral en cas de panne majeure et à un dédommagement pour toute autre perte ou dommage prévisible. Vous êtes également éligible à la réparation ou au remplacement des produits s'ils n'offrent pas un niveau de qualité acceptable, mais ne présentent pas de panne majeure. Les avantages qui vous sont offerts par cette garantie commerciale en tant que consommateur s'ajoutent aux autres droits et recours dont vous disposez en vertu de la loi.

Nouvelle-Zélande uniquement

Cette politique de garantie commerciale est soumise aux conditions et garanties obligatoires, conformément aux directives du Consumer Guarantees Act 1993(NZ).

Service d'assistance local

Vous trouverez un service d'assistance local à l'adresse suivante : dometic.com/dealer

États-Unis et Canada

Garantie commerciale limitée disponible à l'adresse qr.dometic.com/bfneEw.

Pour toute question ou pour obtenir une copie papier gratuite de la garantie commerciale limitée, contactez :

DOMETIC CORPORATION
MARINE CUSTOMER SUPPORT CENTER
2000 NORTH ANDREWS AVENUE
POMPANO BEACH, FLORIDA, USA 33069
1-800-542-2477

Téléchargement direct de la version anglaise sur qr.dometic.com/bflCoE.

Tous les autres pays

La période de garantie commerciale s'applique. Si le produit s'avérait défectueux, contactez la succursale du fabricant située dans votre pays (voir dometic.com/dealer) ou votre revendeur.

Pour toutes réparations ou autres prestations de garantie commerciale, veuillez joindre à l'appareil les documents suivants :

- une copie de la facture avec la date d'achat
- un motif de réclamation ou une description du dysfonctionnement

Notez que toute réparation effectuée par une personne non agréée peut présenter un risque de sécurité et annuler la garantie commerciale.

16 Caractéristiques techniques

REMARQUE Le groupe frigorifique peut supporter en continu une gîte de 30 °.

16.1 Spécifications

Volume de refroidissement maximal	20 ft³
Plage de réglage de la température	0 °F – 80 °F (17,8 °C – 26,7 °C)
Tension de raccordement*	12 V / 24 V⎓
Fluide frigorigène	R1234yf
Quantité de fluide frigorigène	3,35 oz (95 g)
Charge maximale de fluide frigorigène	10,58 oz (300 g)
Classe climatique	T
Potentiel de réchauffement global (GWP)	0.501
Équivalent CO2	0.00
Dimensions (l x P x H)	11,5 in (292,1 mm) × 11,5 in (292,1 mm) × 7,63 in (193,8 mm)
Poids	16,8 lb (7,60 kg)

*Le groupe frigorifique peut être raccordé à un réseau électrique de 230 V~ à l'aide d'un redresseur secteur approprié (Accessoires à la page 19).

Le groupe frigorifique est doté d'une protection de batterie basse tension. Si la tension est insuffisante, le dispositif s'éteint automatiquement pour protéger la batterie :

Tension de raccordement	Tension d'arrêt	Tension de remise en marche
12 V	10,4 V	11,7 V
24 V	22,8 V	24,2 V

16.2 Câblage

16.2.1 Longueurs de câblage

REMARQUE Les longueurs de câblage indiquées sont des recommandations basées sur une chute de tension de 3 %. Effectuez toutes les installations électriques marines conformément aux normes applicables. Voir Directives supplémentaires à la page 18.

Longueurs de câble unidirectionnelles maximales recommandées		
AWG	**Longueur max. 12 V⎓**	**Longueur max. 24 V⎓**
12 AWG (3,3 mm²)	8,2 ft (2,50 m)	16,4 ft (5,00 m)
10 AWG (5,3 mm²)	13,1 ft (3,99 m)	26,2 ft (7,99 m)
8 AWG (8,4 mm²)	19,7 ft (6,00 m)	39,4 ft (12,01 m)
6 AWG (13,3 mm²)	32,8 ft (10,00 m)	65,6 ft (19,99 m)

16.2.2 Schéma de raccordement

10

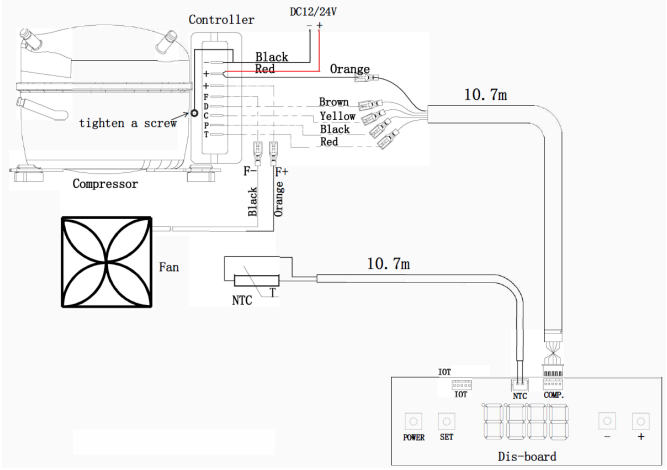

16.2.3 Légende du câblage

Couleurs du câblage	
Black	Noir
Brown	Marron
Orange	Orange
Red	Rouge
Yellow	Jaune

Termes	
Compressor	Compresseur
Comp.	Compresseur
Controller	Contrôleur
Dis-board (distribution board)	Tableau de distribution
Fan	Ventilateur
Power	Puissance
Set	Réglages
Tighten a screw	Serrer une vis

17 Mentions légales

17.1 Cybersécurité

Nous confirmons que ce produit est conforme au règlement Security and Telecommunications Infrastructure regulation (Royaume-Uni) et Cyber Security Rules 2025 (Australie). La déclaration de conformité est disponible à l'adresse documents.dometic.com. Pour signaler un incident de sécurité, envoyez un e-mail à l'adresse productcybersecurity@dometic.com. Les mises à jour de sécurité seront fournies pendant au moins cinq ans après la date de fabrication.

Español

1 Notas importantes.... 26
2 Explicación de los símbolos.... 26
3 Indicaciones de seguridad.... 26
4 Normativas complementarias.... 26
5 Volumen de entrega.... 27
6 Accesorios.... 27
7 Personal al que va dirigido el manual.... 27
8 Uso previsto.... 27
9 Descripción técnica.... 27
10 Instalación.... 27
11 Funcionamiento.... 30
12 Limpieza y mantenimiento.... 31
13 Códigos de error.... 31
14 Eliminación.... 31
15 Garantía comercial.... 31
16 Datos técnicos.... 32
17 Información legal.... 32

1 Notas importantes

Lea atentamente estas instrucciones y siga todas las instrucciones, directrices y advertencias incluidas en este manual del producto para asegurarse de instalar, utilizar y mantener el producto correctamente en todo momento. Estas instrucciones DEBEN permanecer con este producto.

Al utilizar el producto, usted confirma que ha leído detenidamente todas las instrucciones, directrices y advertencias, y que las comprende. El producto debe utilizarse únicamente para el propósito y la aplicación previstos, y de acuerdo con las instrucciones, directrices y advertencias establecidas en este manual del producto, así como conforme a todas las leyes y normativas aplicables. El hecho de no leer y seguir las instrucciones y advertencias aquí indicadas puede provocar lesiones al usuario y a otras personas, daños en el producto o daños a otras propiedades cercanas. Este manual del producto, incluidas las instrucciones, directrices y advertencias, así como la documentación relacionada, puede estar sujeto a cambios y actualizaciones. Para obtener información actualizada sobre el producto, visite documents.dometic.com.

2 Explicación de los símbolos

Una palabra de advertencia señalará los mensajes de seguridad y de daño material, y también indicará el grado o nivel de gravedad del riesgo.

¡PELIGRO!
> Indica una situación peligrosa que, de no evitarse, ocasionará la muerte o lesiones graves.

¡ADVERTENCIA!
> Indica una situación peligrosa que, de no evitarse, puede ocasionar la muerte o lesiones graves.

¡ATENCIÓN!
> Indica una situación peligrosa que, de no evitarse, puede ocasionar lesiones moderadas o leves.

¡AVISO!
> Indica una situación peligrosa que, de no evitarse, podría provocar daños materiales.

NOTA Información adicional para el manejo del producto.

3 Indicaciones de seguridad

¡PELIGRO! Riesgo de electrocución
> **Cuando utilice el dispositivo en embarcaciones:** en caso de funcionamiento conectado a la red eléctrica, asegúrese de que el suministro de corriente esté protegido con un interruptor diferencial.

¡ADVERTENCIA! Riesgo de electrocución
> El dispositivo debe instalarlo un técnico cualificado de acuerdo con las instrucciones de instalación, así como con los requisitos y normativas nacionales.
> No ponga el aparato en funcionamiento si presenta desperfectos visibles.
> Si el cable de conexión del dispositivo está dañado, debe reemplazarlo el fabricante, un técnico de mantenimiento autorizado o una persona con una cualificación similar para evitar posibles peligros.
> Solo el personal cualificado puede realizar reparaciones en el dispositivo. Las reparaciones realizadas incorrectamente pueden generar situaciones de considerable peligro.
> Cuando coloque el dispositivo, asegúrese de que el cable de alimentación no quede atrapado ni resulte dañado.
> No coloque más de una toma o fuente de alimentación portátil en la parte trasera del aparato.
> Enchufe el dispositivo a unas tomas que garanticen una conexión correcta.
> No coloque vapores ni líquidos inflamables cerca del aparato.

¡ADVERTENCIA! Peligro de incendio
> El dispositivo tiene que poder desenchufarse de la red eléctrica después de su instalación. Esto puede conseguirse haciendo que el enchufe quede accesible o montando un interruptor en el cableado fijo de acuerdo con las normas de cableado.
> No abra ni dañe el circuito de refrigerante bajo ninguna circunstancia.
> El circuito de refrigeración contiene una pequeña cantidad de refrigerante no contaminante pero inflamable. El refrigerante no daña la capa de ozono ni aumenta el efecto invernadero. Toda fuga de refrigerante puede incendiarse.
> El refrigerante del circuito de refrigeración es inflamable y en caso de que se produjera una fuga, se podrían formar gases combustibles si el aparato se encuentra en un recinto pequeño. En caso de daños en el circuito de refrigeración:
  - Mantenga cualquier llama o posible fuente de ignición alejadas del aparato.
  - Ventile bien el recinto.
  - Desconecte el aparato.

¡ADVERTENCIA! Riesgo para la salud
> **En la Unión Europea, Reino Unido y Turquía:** Este aparato lo pueden utilizar menores a partir de 8 años y personas con capacidad física, sensorial o mental reducida, o con falta de experiencia y conocimientos, siempre que lo hagan bajo supervisión o hayan recibido instrucciones relativas al uso del mismo de manera segura y entendiendo los riesgos asociados. **En el resto de regiones:** Este aparato no está previsto para que lo usen personas (incluidos niños) con sus capacidades físicas, sensitivas o mentales limitadas o sin la experiencia y los conocimientos pertinentes, siempre y cuando no haya una persona responsable de la seguridad que supervise adecuadamente o explique detalladamente su uso.
> Controle a los niños para asegurarse de que no jueguen con el aparato.
> Los menores no deberán limpiar ni realizar el mantenimiento de usuario sin la debida supervisión.

4 Normativas complementarias

Para reducir el riesgo de accidentes y lesiones, se deben cumplir las siguientes directrices antes de proceder a la instalación o la puesta en funcionamiento de este aparato:
- Leer y respetar toda la información y las instrucciones de seguridad.
- Lea y comprenda estas instrucciones antes de instalar, poner en funcionamiento o realizar el mantenimiento de este producto.

La instalación debe cumplir con todos los códigos locales o nacionales vigentes, incluyendo la última edición de las siguientes normas:

USA
- ANSI/NFPA70, National Electrical Code (NEC)
- Consejo Americano de Barcos y Yates (ABYC) E-11, Sistemas eléctricos de CA y CC en embarcaciones

Canadá
CSA C22.1 Parts I and II, Canadian Electrical Code

5 Volumen de entrega

Descripción	Cantidad
Unidad de condensación CX600	1
Control	1

NOTA Esta unidad se entrega sin evaporador. Para la instalación, utilice una caja con serpentín envolvente diseñada por Dometic o un evaporador de placas personalizado que haya sido aprobado por Dometic.

6 Accesorios

El dispositivo puede funcionar conectado a una red eléctrica de 115 V~ o 230 V~ siempre que se utilice un rectificador de red adecuado.

Descripción	N.º de art.
Rectificador de red DPSR	9620013449, 9620013450

7 Personal al que va dirigido el manual

La instalación mecánica y eléctrica y la configuración del aparato debe realizarlas un técnico cualificado que haya demostrado sus habilidades y conocimientos en relación con la construcción y el funcionamiento de instalaciones y equipos marinos, que esté familiarizado con las normativas aplicables del país en el que se va a instalar o utilizar el equipo, y que haya recibido formación de seguridad para identificar y evitar los peligros asociados.

8 Uso previsto

La unidad CX600, denominada "unidad de condensación" o "producto", está diseñada para su uso en un sistema de refrigeración apto para su instalación en barcos, buques y yates.

Este producto solo es apto para el uso previsto y la aplicación de acuerdo con estas instrucciones.

Este manual proporciona la información necesaria para la correcta instalación y/o funcionamiento del producto. Una instalación deficiente o un uso y mantenimiento inadecuados conllevan un rendimiento insatisfactorio y posibles fallos.

El fabricante no se hace responsable de ninguna lesión o daño en el producto ocasionados por:

- Una instalación, un montaje o una conexión incorrectos, incluido un exceso de tensión
- Un mantenimiento incorrecto o el uso de piezas de recambio distintas de las originales proporcionadas por el fabricante
- Modificaciones realizadas en el producto sin el expreso consentimiento del fabricante
- Uso con una finalidad distinta de la descrita en las instrucciones

Dometic se reserva el derecho de cambiar la apariencia y las especificaciones del producto.

9 Descripción técnica

9.1 Dimensiones

1

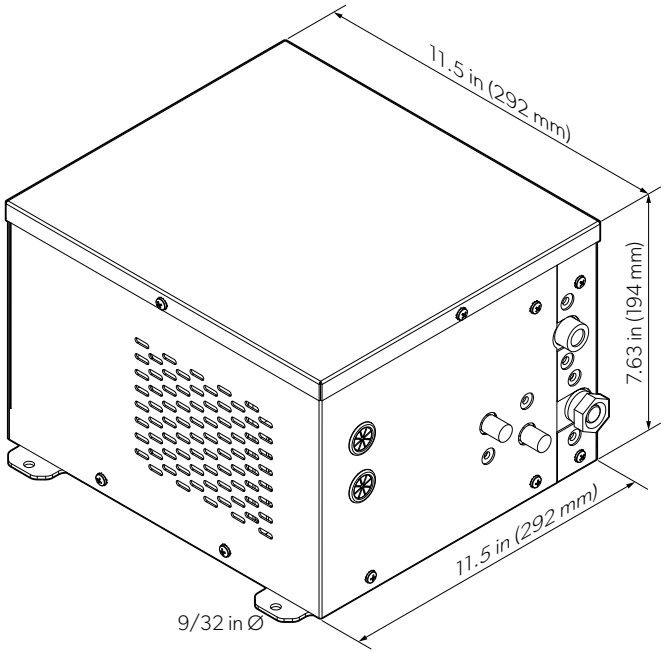

10 Instalación

¡ADVERTENCIA! Riesgo de electrocución

> Coloque el dispositivo en un lugar seco y protegido contra posibles salpicaduras de agua y la lluvia.

¡ADVERTENCIA! Peligro de incendio

> Mantenga el dispositivo alejado de llamas vivas y otras fuentes de calor (como calefactores, luz solar directa, hornos, etc.).
> Mantenga el hueco de instalación del aparato libre de cualquier componente eléctrico y fuentes de luz que produzcan chispas o arcos voltaicos, ya sea durante un funcionamiento normal o anormal (por ejemplo, relés o cajas de fusibles).

¡ATENCIÓN! Riesgo de lesiones y peligro de daños

> Para evitar peligros causados por la inestabilidad del aparato, este deberá fijarse tal como se indica en las instrucciones de montaje.

Solo técnicos autorizados tienen permitido trabajar en los dispositivos de gas y eléctricos.

- Asegúrese de que el volumen máximo de refrigeración del evaporador no supere el volumen máximo de refrigeración del condensador.
- La carga de refrigerante de fábrica está pensada únicamente como carga inicial. La carga del sistema instalado debe evaluarse y ajustarse in situ para tener en cuenta las condiciones específicas de cada aplicación, incluida la longitud de los tubos, el volumen del evaporador, las condiciones ambientales y los requisitos de rendimiento del sistema.
- La unidad de condensación tiene una carga máxima de refrigerante de 10,58 oz (300 g). Si se supera este límite, el sistema resultará dañado.
- Respete el aislamiento mínimo.
  - Los valores de volumen máximo de refrigeración se basan en instalaciones con aislamiento de espuma de poliuretano con un grosor mínimo de 2 in (50,8 mm) y una densidad de 2,2 – 2,5 lb/ft³.
  - Si se utilizan otros materiales aislantes, como espuma de poliestireno, el aislamiento debe tener el doble de grosor para lograr el mismo efecto.
  - Es posible que se necesite un mayor aislamiento en función de la aplicación y de la temperatura ambiente.

10.1 Diseño de la nevera

El departamento de aplicaciones de Dometic puede ayudarle a diseñar la nevera. Un diseño adecuado de la nevera es esencial para que el sistema funcione correctamente. Si la nevera está mal diseñada o construida, el rendimiento general del sistema se verá afectado. No olvide tener en cuenta el tipo y el grosor del aislamiento, así como la circulación del aire y la ubicación de los drenajes.
Este sistema está diseñado para funcionar con capacidades específicas y en determinadas condiciones. Cualquier cambio en las condiciones de diseño puede reducir el rendimiento del sistema. El instalador debe conocer tanto los requisitos de diseño del sistema como las condiciones previstas para su funcionamiento.

10.2 Montaje de la unidad de condensación

¡AVISO! Peligro de daños
> Si la unidad de condensación se instala en un espacio cerrado (por ejemplo, un armario, una despensa o un compartimento trasero), deben habilitarse aberturas de ventilación con una superficie de ≥ 80 in^2 para el aire de refrigeración y el aire de escape.
> Si se utilizan rejillas de ventilación, asegúrese de que la superficie abierta de la rejilla de ventilación sea de ≥ 80 in^2.
> Las aberturas de ventilación deben colocarse de tal forma que se impida la recirculación inmediata del aire caliente. Lo ideal sería habilitar una abertura de ventilación en la parte superior y otra en la parte inferior del lugar de instalación.
> La recirculación del aire caliente hace que se caliente cada vez más, lo cual afecta al rendimiento de la unidad de condensación, reduce la eficiencia, aumenta el consumo de potencia y merma la capacidad de refrigeración.
> Instale un ventilador si la convección natural no proporciona suficiente ventilación para evitar la acumulación de calor en el espacio que rodea a la unidad de condensación.

- Coloque la unidad en una zona seca donde siempre haya disponible una fuente constante de aire en circulación.
- No coloque la unidad de condensación cerca de fuentes de calor (como un calefactor, un horno o tubos de agua caliente) ni expuesta a la luz solar directa.
- Asegúrese de que el dispositivo está montado en una posición nivelada.
- Asegúrese de que haya una separación mínima de 2 in (50,8 mm) entre la unidad de condensación y la pared contigua.
- El tamaño mínimo del compartimento en el que se puede instalar la unidad de condensación es de 15,5 in (393,7 mm) × 15,5 in (393,7 mm) × 9,6 in (243,8 mm).

2

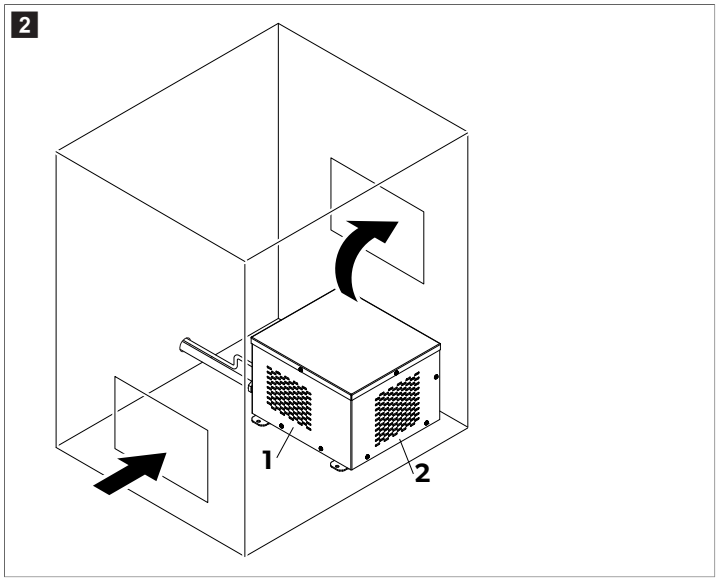

1	El aire entra en la unidad por los lados izquierdo y derecho	**2**	El aire se expulsa por la parte trasera

1. Elija una opción de ventilación adecuada para el espacio disponible.
2. Monte la unidad de condensación en una base nivelada o en la pared.
3. Si es necesario, habilite unas aberturas de ventilación adecuadas según el espacio que tenga disponible.

   Si es posible, realice una abertura de ventilación justo delante del ventilador de la unidad de condensación.
4. Proteja las aberturas de ventilación con unas rejillas de ventilación adecuadas.

10.3 Instalación de la nevera

Existen dos configuraciones del evaporador compatibles con la nevera:
- Nevera diseñada por Dometic con serpentines de tubos de evaporación enrollados alrededor de la caja.
- Evaporador de placas personalizado, homologado por Dometic, instalado en el interior de la nevera.

10.3.1 Caja con serpentín envolvente

¡ADVERTENCIA! Peligro de incendio
Perforar un orificio en los tubos puede provocar fugas de refrigerante y anular la garantía comercial.
> No perfore la caja con serpentín envolvente si no conoce a ciencia cierta la ubicación de los tubos.

3

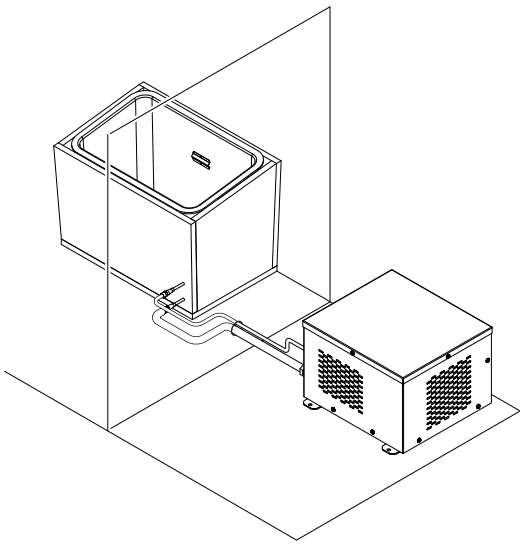

El diseño de la nevera es muy importante e implica factores que, en su mayoría, quedan fuera del alcance de este manual. Al diseñar la nevera, tenga en cuenta los siguientes puntos:
- Seleccione un lugar de instalación donde la nevera pueda limpiarse, mantenerse o sustituirse con facilidad.
- Asegúrese de que haya suficiente espacio para poder acceder a la nevera durante su uso normal.
- Al medir el área de instalación, tenga en cuenta que el tamaño final de la nevera incluye tanto el aislamiento como el serpentín. Asegúrese de seleccionar un espacio lo suficientemente amplio para alojar estos componentes.
- Por lo general, las neveras de buques con alimentación constante se aíslan con aislamiento R7 de al menos 2 in (50,8 mm). En buques sin alimentación constante se recomienda utilizar un aislamiento R7 de un mínimo de 4 in (101,6 mm).
- Si hay espacio disponible, el uso de un aislamiento superior al mínimo recomendado puede reducir la carga térmica y la capacidad de BTU requerida.
- Utilice racores de conexión rápida para los tubos.
- La caja con serpentín envolvente se entrega precargada con refrigerante de fábrica.

1. Considere sus necesidades de refrigeración y los lugares disponibles para la instalación.
2. Póngase en contacto con Dometic para obtener información sobre la nevera y conocer las medidas combinadas del aislamiento y el serpentín adecuadas para su aplicación.

NOTA Asegúrese de incluir un desagüe y un tapón de drenaje en el diseño de la nevera. De lo contrario, la nevera no enfriará correctamente.

3. Siga las instrucciones de Dometic para adquirir la caja con serpentín envolvente.

4. Monte la nevera en el lugar de instalación seleccionado.
5. Instale las tuberías de refrigerante entre la caja con serpentín envolvente y la unidad de condensación.

10.3.2 Evaporador de placas

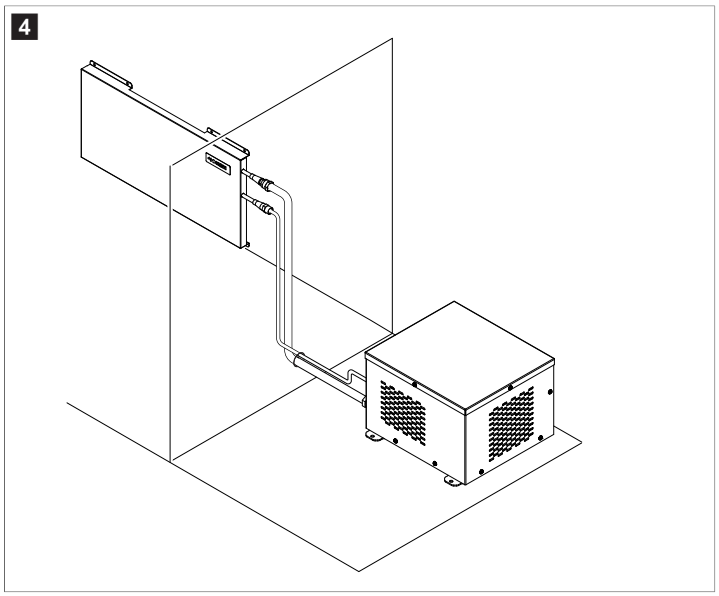

El diseño de la nevera es muy importante e implica factores que, en su mayoría, quedan fuera del alcance de este manual. Al diseñar la nevera, tenga en cuenta los siguientes puntos:

- Seleccione un lugar de instalación donde la nevera pueda limpiarse, mantenerse o sustituirse con facilidad.
- Las placas deben ser de acero inoxidable.
- Por lo general, las neveras de buques con alimentación constante se aíslan con aislamiento R7 de al menos 2 in (50,8 mm). En buques sin alimentación constante se recomienda utilizar un aislamiento R7 de un mínimo de 4 in (101,6 mm). Lo más recomendable es utilizar la mayor cantidad de aislamiento que sea posible.

1. Considere sus necesidades de refrigeración y los lugares disponibles para la instalación.
2. Póngase en contacto con Dometic para obtener asistencia con el diseño de la nevera y confirmar el tamaño de las placas y los requisitos de aislamiento para su aplicación.

NOTA Asegúrese de incluir un desagüe y un tapón de drenaje en el diseño de la nevera. De lo contrario, el aire frío se escapará por el drenaje, lo que aumentará la carga térmica e impedirá que la nevera enfríe correctamente.

3. Construya la nevera.
4. Monte la nevera en el lugar de instalación seleccionado.
5. Instale las placas del evaporador en el interior de la nevera utilizando separadores para que el aire circule detrás de la placa.
6. Instale las líneas de refrigerante entre la placa del evaporador y la unidad de condensación.

10.4 Montaje del panel de mando

¡AVISO! Peligro de daños

> No monte el panel de control en un lugar expuesto a la radiación directa del sol durante periodos prolongados.

- El panel de control se puede instalar dentro o fuera de la nevera.
- El sensor de temperatura debe instalarse dentro de la nevera, normalmente a un tercio de la altura desde la parte superior, pero alejado de la placa del evaporador.
- El panel de control se puede instalar de 2 formas:
  - Montado en la pared.
  - Montado en un hueco para que quede a ras de la pared.

1. Inserte el sensor de temperatura en la cubierta del sensor de temperatura y pase el cable por la muesca prevista para ello.
2. Monte la cubierta del sensor de temperatura dentro de la nevera utilizando tornillos adecuados.

NOTA Debe situarse a una distancia ≥ 2 in (≥ 50,8 mm) del evaporador.

3. Prepare las aberturas según la opción de instalación elegida:

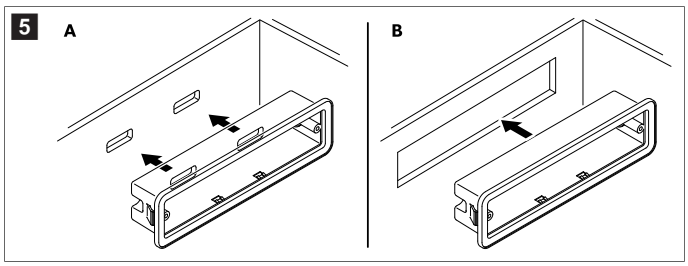

- **Montaje en pared (A)**: Asegúrese de que los conectores de la parte posterior del panel de control sigan siendo accesibles.
- **Montaje en hueco (B)**: La abertura debe tener unas dimensiones de 5,62 × 1,62 in (142,7 × 41,1 mm)

4. **Montaje en pared solamente**: Alinee la carcasa del panel de control suministrada con las aberturas de la pared, atorníllela e inserte el panel de control en la carcasa hasta que encaje.

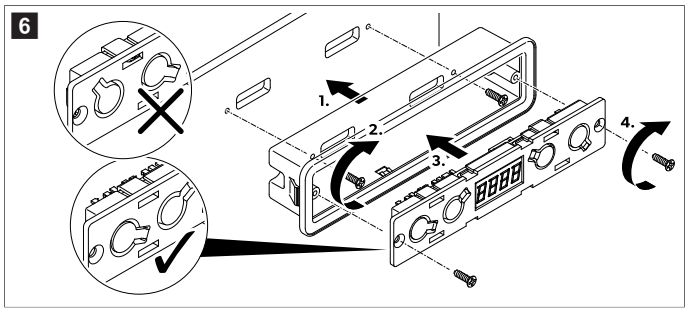

5. **Montaje en hueco solamente**: Inserte el panel de control en el hueco hasta que quede firmemente sujeto.

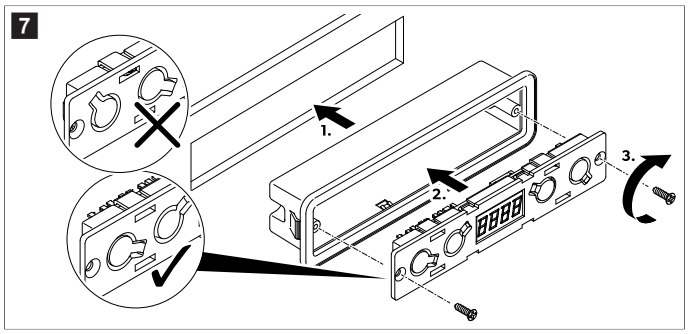

6. Pegue la cubierta en la parte frontal del panel de control.

   Oriéntelo en la dirección correcta.

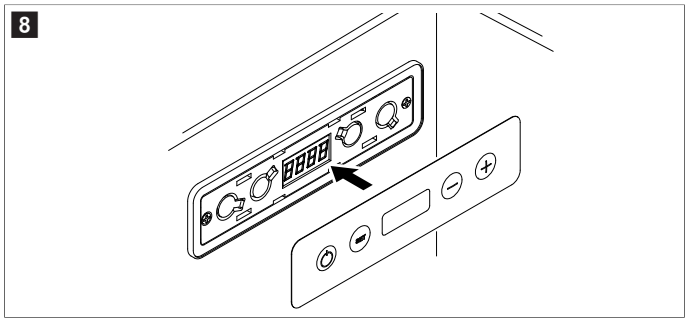

10.5 Conexión de los componentes

El montaje e instalación de la conexión de gas debe ser realizado por una persona cualificada que tenga capacidad demostrada y conocimientos relacionados con la construcción, instalación y funcionamiento de aparatos de gas, y que haya recibido formación en materia de seguridad para identificar y evitar los peligros asociados.

> Conecte la unidad de condensación, la nevera, el sensor de temperatura y el panel de control de acuerdo con el diagrama de conexiones (Diagrama de conexiones en la página 32).

¡ADVERTENCIA! Peligro de incendio
> El dispositivo contiene un refrigerante ligeramente inflamable.

> Conecte los acoplamientos del refrigerante entre el evaporador y la unidad de condensación con las llaves adecuadas.

NOTA Utilice siempre dos llaves para evitar retorcer los tubos y dañar los racores.

9

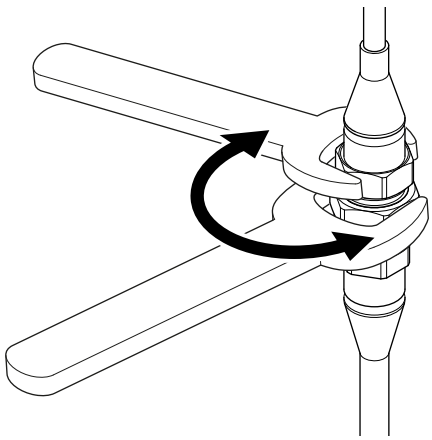

10.6 Conexión de la unidad de refrigeración

¡ADVERTENCIA! Riesgo de electrocución
> La instalación solo puede realizarla un electricista cualificado.

NOTA Para evitar una pérdida de tensión y, con ello, un descenso del rendimiento, el cable debería ser lo más corto posible y sin interrupciones. No añada interruptores, enchufes ni regletas.

1. Determine la sección necesaria del cable según su longitud. Consulte Longitudes del cableado en la página 32.
2. Asegúrese de que la tensión de funcionamiento coincida con la tensión de la batería.
3. Conecte la unidad de refrigeración de acuerdo con el diagrama de conexiones (Diagrama de conexiones en la página 32).

10.7 Sellado de la nevera

¡AVISO! Peligro de daños
> Un aislamiento deficiente acelera la formación de escarcha en la nevera.
> Todas las aberturas deben sellarse para garantizar un aislamiento adecuado de la nevera.

> Utilice una masilla selladora para tapar todos los huecos alrededor de los componentes.
   a) Selle la abertura por la que pasan los cables y el conducto de refrigerante.
   b) Selle las aberturas en la parte posterior de la carcasa del panel de control por donde pasan los cables.
   c) Selle los huecos alrededor del panel de control.

11 Funcionamiento

¡PELIGRO! Riesgo de electrocución
> No toque los cables sin aislamiento directamente con las manos, especialmente si utiliza el dispositivo conectado a la red eléctrica de CA.

¡ADVERTENCIA! Peligro de incendio
> Para aparatos con refrigerante inflamable: No utilice ni guarde el aparato en espacios cerrados con poca o nula ventilación.

¡ATENCIÓN! Riesgo para la salud
> No abra ni dañe el circuito de refrigerante bajo ninguna circunstancia.
> Asegúrese de que las aberturas de ventilación del aparato y de la carcasa, o de la estructura en la que esté empotrado, no queden nunca obstruidas.

¡ATENCIÓN! Peligro de lesiones
> NO UTILICE NI ALMACENE SUSTANCIAS INFLAMABLES EN EL INTERIOR DEL APARATO NI CERCA DE ÉL.
> NO COLOQUE OBJETOS ENCIMA DEL APARATO O APOYADOS EN ÉL.
> NO MODIFIQUE ESTE APARATO.
> El dispositivo se calienta mucho durante el funcionamiento. Si el aparato cuenta con rejillas de ventilación, protéjase del contacto con las partes calientes al retirar las rejillas de ventilación.

11.1 Encendido y apagado

> Mantenga pulsado ⏻ durante 3 s.

La pantalla se enciende e indica la temperatura actual.

v El sistema de refrigeración se enciende.

> Mantenga pulsado ⏻ durante 3 s.

La pantalla se apaga.

v El sistema de refrigeración se apaga.

11.2 Ajuste de la unidad de temperatura

La unidad de temperatura se puede cambiar entre °C y °F.

1. Pulse brevemente el botón SET 2 veces.
2. Pulse – o + para cambiar la unidad.
3. No pulse ningún botón durante 5 s.

v La unidad de temperatura establecida parpadea 3 veces para indicar que el ajuste se ha realizado correctamente.

11.3 Ajuste de la temperatura

NOTA Tenga en cuenta la capacidad máxima de refrigeración y la temperatura ambiente.

1. Pulse brevemente el botón SET.
2. Pulse – o + para reducir o aumentar el valor de temperatura.
3. No pulse ningún botón durante 5 s.

v El valor de temperatura establecido parpadea 3 veces para indicar que el ajuste se ha realizado correctamente.

11.4 Ajuste de la temperatura de compensación

Es posible añadir una temperatura de compensación a la temperatura medida si el sensor de temperatura presenta una desviación constante en la medición.

1. Pulse brevemente el botón SET 3 veces.
2. Pulse – o + para aumentar o para reducir un valor.

   El rango de temperatura de compensación es de 25 … 39 °F (– 4 … 4 °C) (– 8 … 8 °F (22,2 … 13,3 °C))
3. No pulse ningún botón durante 5 s.

v El valor de temperatura de compensación establecido parpadea 3 veces para indicar que el ajuste se ha realizado correctamente.

11.5 Ajuste del brillo de la pantalla

Hay 3 niveles de brillo:

- d0: Brillo máximo
- d1: Brillo alto
- d2: Brillo normal

1. Pulse brevemente el botón SET 4 veces.
2. Pulse – o + para cambiar el ajuste de brillo.
3. No pulse ningún botón durante 5 s.

v El valor de brillo establecido parpadea 3 veces para indicar que el ajuste se ha realizado correctamente.

12 Limpieza y mantenimiento

Con el tiempo, se acumula escarcha en las paredes interiores de la nevera y en las placas de evaporación.

Cuando esa capa de escarcha tenga unos 0,12 in (3 mm) de grosor, descongele el sistema.

¡AVISO! Peligro de daños

› No utilice herramientas mecánicas ni de otra clase para acelerar el desescarche.

1. Saque todo el contenido de la nevera y apague el sistema.
2. Deje que se derrita toda la escarcha y límpielo.

v El sistema estará listo para su uso.

13 Códigos de error

Si se produce un error, el panel de control mostrará un código de error.

Código de error	Descripción	Posible solución
E 01	La tensión de entrada es demasiado alta o demasiado baja.	Compruebe si la tensión de alimentación está fuera del rango permitido.
E 02	El ventilador del condensador está consumiendo demasiada corriente (sobrecorriente).	Compruebe si la carga del ventilador del condensador sobre el sistema electrónico es superior a 1 A.
E 03	El compresor no arranca.	• Compruebe si el rotor está atascado. • Compruebe si la diferencia de presión del sistema de refrigeración es demasiado alta.
E 04	La velocidad del compresor es demasiado baja.	Compruebe si el sistema de refrigeración está sobrecargado. Si lo está, el motor no podrá mantener su velocidad mínima.
E 05	Sobrecalentamiento del sistema electrónico.	Compruebe si la carga del sistema de refrigeración es demasiado alta.
E 06	El termistor de coeficiente de temperatura negativo (NTC1) indica un problema.	Verifique si el NTC1 está defectuoso o si el circuito del sensor de temperatura está abierto.
E 07	El NTC1 indica un problema.	Verifique si el NTC1 está defectuoso o si el circuito del sensor de temperatura presenta un cortocircuito.
E 11	El ventilador del evaporador está consumiendo demasiada corriente (sobrecorriente).	Compruebe si la carga del ventilador del evaporador sobre el sistema electrónico es superior a 0,6 A.

14 Eliminación

Reciclaje del material de embalaje: Si es posible, deseche el material de embalaje en el contenedor de reciclaje adecuado. Esta separación es necesaria, ya que el embalaje es un recurso valioso y una gestión inadecuada puede afectar a la salud humana y al medio ambiente.

El contenedor con ruedas tachado indica que el producto es un equipo eléctrico o electrónico que debe desecharse por separado para tratarlo, recuperarlo y reciclarlo debidamente. **El consumidor tiene la obligación legal de desechar correctamente los equipos eléctricos o electrónicos y de no arrojarlos junto a la basura doméstica.**

Esta separación es necesaria, ya que los aparatos eléctricos son recursos valiosos que pueden contener sustancias nocivas para los seres humanos y el medioambiente.

Cuando vaya a desechar definitivamente el producto, infórmese en el centro de reciclaje más cercano o en un distribuidor especializado sobre las normas pertinentes de gestión de residuos.

El producto podrá desecharse gratuitamente.

15 Garantía comercial

Consulte las siguientes secciones para obtener información sobre garantía comercial y asistencia para garantía comercial en EE. UU., Canadá y el resto de regiones.

Australia y Nueva Zelanda

Garantía comercial limitada disponible en qr.dometic.com/bfnePC. Si tiene alguna pregunta o desea obtener una copia impresa gratuita de la garantía comercial limitada, póngase en contacto con:

DOMETIC AUSTRALIA PTY LTD
1 JOHN DUNCAN COURT
VARSITY LAKES, QLD, 4227
1800-212-121

DOMETIC NEW ZEALAND LTD
373 NEILSON STREET
PENROSE, AUCKLAND, 1061
+64 9 622 1490

Solo en Australia

Nuestros productos tienen garantías que no pueden ser excluidas en virtud de la Ley del Consumidor de Australia. Tiene derecho a una sustitución o reembolso por una avería importante y a una indemnización por cualquier otra pérdida o daño razonablemente previsible. También tiene derecho a que se reparen o sustituyan los productos si estos no son de calidad aceptable y el fallo no representa una avería importante. Los beneficios que esta garantía comercial le proporciona como consumidor se suman a otros derechos y recursos que le otorga la ley.

Solo en Nueva Zelanda

Esta política de garantía comercial está sujeta a las condiciones y garantías obligatorias según lo establecido por la Ley de Garantías del Consumidor de 1993 (NZ).

Asistencia local

Encuentre su servicio de asistencia local en el siguiente enlace: dometic.com/dealer

Estados Unidos y Canadá

Garantía comercial limitada disponible en qr.dometic.com/bfneEw.

Si tiene alguna pregunta o desea obtener una copia impresa gratuita de la garantía comercial limitada, póngase en contacto con:

DOMETIC CORPORATION
MARINE CUSTOMER SUPPORT CENTER
2000 NORTH ANDREWS AVENUE
POMPANO BEACH, FLORIDA, USA 33069
1-800-542-2477

Descarga directa de la versión en inglés a través de qr.dometic.com/bflCoE.

Todas las demás regiones

Se aplica el período de garantía comercial estipulado por la ley. Si el producto es defectuoso, póngase en contacto con la sucursal del fabricante de su país (consulte dometic.com/dealer) o con su punto de venta.

Para tramitar la reparación y la garantía comercial, incluya los siguientes documentos cuando envíe el aparato:

- Una copia de la factura con fecha de compra
- El motivo de la reclamación o una descripción de la avería

Tenga en cuenta que una reparación por medios propios o no profesionales puede tener consecuencias de seguridad y suponer la anulación de la garantía comercial.

16 Datos técnicos

NOTA La unidad de refrigeración puede soportar que el buque se escore continuamente a 30 °.

16.1 Especificaciones

Volumen máximo de refrigeración	20 ft³
Rango de ajuste de temperatura	0 °F – 80 °F (17,8 °C – 26,7 °C)
Tensión de conexión*	12 V / 24 V⎓
Refrigerante	R1234yf
Cantidad de refrigerante	3,35 oz (95 g)
Carga máxima de refrigerante	10,58 oz (300 g)
Clase climática	T
Potencial de calentamiento atmosférico (PCA)	0.501
Equivalente de CO2	0.00
Dimensiones (A × P × H)	11,5 in (292,1 mm) × 11,5 in (292,1 mm) × 7,63 in (193,8 mm)
Peso	16,8 lb (7,60 kg)

*La unidad de refrigeración puede funcionar conectada a una red eléctrica de 115 V~ o 230 V~ siempre que se utilice un rectificador de red adecuado (Accesorios en la página 27).

La unidad de refrigeración tiene un sistema de protección de la batería por baja tensión. Si la tensión es insuficiente, el dispositivo se apaga automáticamente para proteger la batería:

Tensión de conexión	Tensión de desconexión	Tensión de reconexión
12 V	10,4 V	11,7 V
24 V	22,8 V	24,2 V

16.2 Cableado

16.2.1 Longitudes del cableado

NOTA Las longitudes del cableado indicadas son recomendaciones basadas en una caída de tensión del 3 %. Realice todas las instalaciones eléctricas marinas de conformidad con las normas aplicables. Consulte Normativas complementarias en la página 26.

Longitudes máximas recomendadas de cables unidireccionales		
AWG	**12 V⎓ Longitud máxima**	**24 V⎓ Longitud máxima**
12 AWG (3,3 mm²)	8,2 ft (2,50 m)	16,4 ft (5,00 m)
10 AWG (5,3 mm²)	13,1 ft (3,99 m)	26,2 ft (7,99 m)
8 AWG (8,4 mm²)	19,7 ft (6,00 m)	39,4 ft (12,01 m)
6 AWG (13,3 mm²)	32,8 ft (10,00 m)	65,6 ft (19,99 m)

16.2.2 Diagrama de conexiones

10

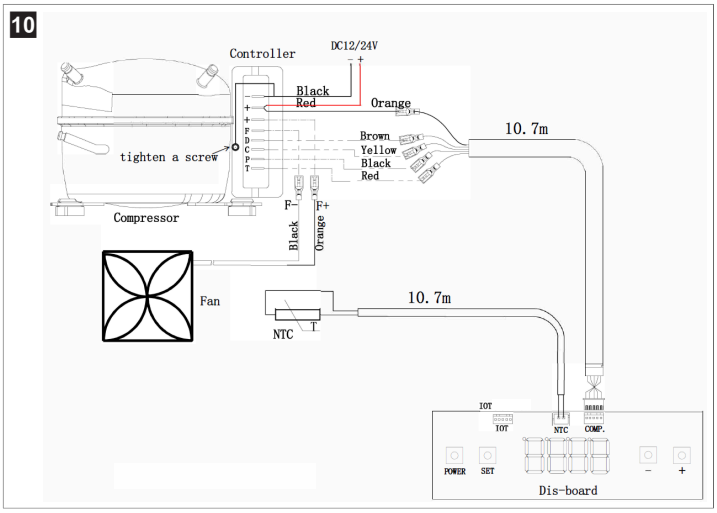

16.2.3 Leyenda del cableado

Color del cable	
Black	Negro
Brown	Marrón
Orange	Naranja
Red	Rojo
Yellow	Amarillo

Términos	
Compressor	Compresor
Comp.	Compresor
Controller	Controlador
Dis-board (distribution board)	Cuadro de distribución
Fan	Ventilador
Power	Potencia
Set	Ajuste
Tighten a screw	Apretar tornillo

17 Información legal

17.1 Ciberseguridad

Confirmamos que este producto cumple con las normativas Security and Telecommunications Infrastructure regulation (Reino Unido) y Cyber Security Rules 2025 (Australia). La declaración de conformidad está disponible en documents.dometic.com. Para informar de un incidente de seguridad, envíe un correo electrónico a productcybersecurity@dometic.com. Las actualizaciones de seguridad se proporcionarán durante un mínimo de cinco años a partir de la fecha de fabricación.

Português

1 Notas importantes..... 33
2 Explicação dos símbolos..... 33
3 Indicações de segurança..... 33
4 Diretivas suplementares..... 33
5 Material fornecido..... 34
6 Acessórios..... 34
7 Destinatários..... 34
8 Utilização adequada..... 34
9 Descrição técnica..... 34
10 Instalação..... 34
11 Operação..... 37
12 Limpeza e manutenção..... 38
13 Códigos de erro..... 38
14 Eliminação..... 38
15 Garantia comercial..... 38
16 Ficha de dados técnicos..... 39
17 Aviso legal..... 40

1 Notas importantes

Leia atentamente as presentes instruções e siga todas as instruções, orientações e avisos incluídos neste manual, de modo a garantir a correta instalação, utilização e manutenção do produto. É OBRIGATÓRIO manter estas instruções junto com o produto.

Ao utilizar o produto, está a confirmar que leu atentamente todas as instruções, orientações e avisos, e que compreende e aceita cumprir os termos e condições estabelecidos no presente manual. Aceita utilizar este produto exclusivamente para o fim e a aplicação a que se destina e de acordo com as instruções, orientações e avisos estabelecidos neste manual, assim como de acordo com todas as leis e regulamentos aplicáveis. Caso não leia nem siga as instruções e os avisos aqui estabelecidos, poderá sofrer ferimentos pessoais ou causar ferimentos a terceiros e o produto ou outros materiais nas proximidades poderão ficar danificados. Este manual do produto, incluindo as instruções, orientações e avisos, bem como a documentação relacionada, podem estar sujeitos a alterações e atualizações. Para consultar a ficha de informação do produto atualizada, visite documents.dometic.com.

2 Explicação dos símbolos

As palavras de advertência identificam mensagens de segurança e mensagens de danos à propriedade, assim como o grau ou nível de seriedade do perigo.

PERIGO!
> Indica uma situação perigosa que, se não for evitada, resultará em morte ou ferimentos graves.

AVISO!
> Indica uma situação perigosa que, se não for evitada, pode causar a morte ou ferimentos graves.

PRECAUÇÃO!
> Indica uma situação perigosa que, se não for evitada, pode causar ferimentos ligeiros ou moderados.

NOTA!
> Indica uma situação que, se não for evitada, pode causar danos materiais.

OBSERVAÇÃO Informações suplementares para a utilização do produto.

3 Indicações de segurança

PERIGO! Risco de eletrocussão
> **Na utilização em barcos:** em caso de funcionamento com rede elétrica, certifique-se de que a sua alimentação de corrente está protegida por um disjuntor.

AVISO! Risco de eletrocussão
> O aparelho tem de ser instalado por um técnico qualificado, de acordo com as instruções de instalação, bem como com os requisitos e regulamentos nacionais.
> Não coloque o aparelho em funcionamento se este apresentar danos visíveis.
> Se o cabo de alimentação do aparelho estiver danificado, terá de ser substituído pelo fabricante, por um agente de assistência técnica ou por uma pessoa com qualificações equivalentes, a fim de evitar perigos.
> As reparações neste aparelho apenas podem ser realizadas por pessoal qualificado. Reparações inadequadas podem originar perigos graves.
> Ao posicionar o aparelho, certifique-se de que o cabo de alimentação não fica preso nem é danificado.
> Não coloque mais do que uma tomada ou fonte de alimentação portátil na parte de trás do aparelho.
> Ligue o aparelho a tomadas que asseguram uma ligação adequada.
> Não coloque vapores e líquidos inflamáveis perto do aparelho.

AVISO! Perigo de incêndio
> Após a instalação, ainda deverá ser possível desligar o aparelho da rede elétrica. Isto pode ser conseguido mantendo a tomada acessível ou incorporando um interruptor na cablagem fixa, de acordo com as normas de cablagem.
> Não abra nem danifique, em caso algum, o circuito de refrigeração.
> O circuito de refrigeração contém uma pequena quantidade de um refrigerante ecológico, mas inflamável. Este refrigerante não é prejudicial para a camada de ozono e não aumenta o efeito de estufa. Qualquer refrigerante vazado pode incendiar-se.
> O refrigerante no circuito de refrigeração é inflamável e, em caso de fuga, os gases de combustão podem acumular-se se o aparelho estiver numa divisão pequena. Em caso de danos no circuito de refrigeração:
  - Mantenha chamas sem proteção e potenciais fontes de ignição afastadas do aparelho.
  - Ventile bem a divisão.
  - Desligue o aparelho.

AVISO! Risco para a saúde
> **Para a União Europeia, o Reino Unido e a Turquia:** Este dispositivo pode ser utilizado por crianças a partir dos 8 anos e por pessoas com capacidades físicas, sensoriais ou mentais reduzidas, ou com falta de experiência e conhecimento, desde que sejam supervisionadas ou recebam instruções sobre a utilização segura do aparelho e compreendam os riscos envolvidos. **Para todas as outras regiões:** Este aparelho não foi previsto para ser utilizado por pessoas (incluindo crianças) com capacidades físicas, sensoriais ou mentais reduzidas ou com insuficiente experiência e conhecimento, exceto caso tenham recebido supervisão ou instruções acerca da utilização do aparelho por parte de uma pessoa responsável pela sua segurança.
> As crianças têm de ser supervisionadas, por forma a garantir que não brincam com o aparelho.
> A limpeza e a manutenção não podem ser efetuadas por crianças sem supervisão.

4 Diretivas suplementares

Para reduzir o risco de acidentes e lesões, observe as seguintes diretrizes antes de prosseguir com a instalação ou utilização deste equipamento:
- Leia e siga todas as informações e instruções de segurança.
- Leia e entenda estas instruções antes de instalar, operar ou prestar assistência a este produto.

A instalação deve cumprir com todos os códigos nacionais ou locais aplicáveis, incluindo as últimas edições das seguintes normas:

USA
- ANSI/NFPA70, National Electrical Code (NEC)
- American Boat and Yacht Council (ABYC) E-11 AC and DC Electrical Systems on Boats

Canadá
CSA C22.1, Partes I e II, Código Elétrico do Canadá

5 Material fornecido

Descrição	Quantidade
Unidade de condensação CX600	1
Comando	1

OBSERVAÇÃO Esta unidade é fornecida sem um evaporador. Para a instalação, deve utilizar uma caixa de bobinas preparada pela Dometic ou um evaporador de placas personalizado e aprovado pela Dometic.

6 Acessórios

Pode utilizar o aparelho ligado a uma rede elétrica de 115 V~ ou 230 V~, utilizando um retificador de rede elétrica adequado.

Descrição	N.º art.
Retificador da rede elétrica DPSR	9620013449, 9620013450

7 Destinatários

A instalação mecânica e elétrica e a configuração do aparelho têm de ser efetuadas por um técnico qualificado com capacidades e conhecimentos comprovados relacionados com a construção e operação de equipamento e instalações marítimas e que esteja familiarizado com as normas aplicáveis no país em que o equipamento será instalado e/ou utilizado. Além disso, este técnico deve ter concluído formação em segurança para identificar e evitar os perigos envolvidos.

8 Utilização adequada

O CX600, designado por "unidade de condensação" ou "produto", foi concebido para utilização em sistemas de refrigeração instalados em barcos, navios e iates.

Este produto destina-se exclusivamente à aplicação e aos fins pretendidos com base nestas instruções.

Este manual fornece informações necessárias para proceder a uma instalação e/ou a uma operação adequadas do produto. Uma instalação e/ou uma operação ou manutenção incorretas causarão um desempenho insatisfatório e uma possível avaria.

O fabricante não aceita qualquer responsabilidade por danos ou prejuízos no produto resultantes de:

- Instalação, montagem ou ligação incorretas, incluindo sobretensões
- Manutenção incorreta ou utilização de peças sobressalentes não originais fornecidas pelo fabricante
- Alterações ao produto sem autorização expressa do fabricante
- Utilização para outras finalidades que não as descritas no presente manual

A Dometic reserva-se o direito de alterar o design e as especificações do produto.

9 Descrição técnica

9.1 Dimensões

1

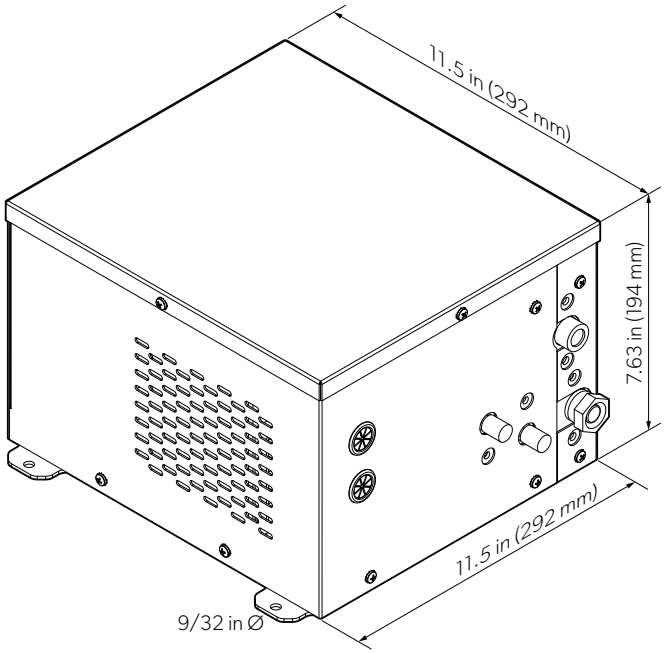

10 Instalação

AVISO! Risco de eletrocussão
> Monte o aparelho num lugar seco e protegido contra salpicos e chuva.

AVISO! Perigo de incêndio
> Mantenha o aparelho afastado de chamas e outras fontes de calor (por exemplo, aquecedores, luz solar direta, fornos, etc.)
> Mantenha o entalhe de instalação destinado ao aparelho livre de componentes elétricos e de fontes de luz que produzam faíscas ou arcos (p. ex., caixas de relés ou fusíveis) durante o seu funcionamento normal ou com anomalias.

PRECAUÇÃO! Perigo de ferimentos e de danos
> Para evitar riscos devido à instabilidade do aparelho, este tem de ser fixado de acordo com as instruções de montagem.

Os trabalhos em instalações a gás e elétricas apenas podem ser realizados por técnicos devidamente qualificados.

- Certifique-se de que o volume máximo de refrigeração da opção com evaporador não ultrapassa o volume máximo de refrigeração do condensador.
- A carga de refrigerante incluída de fábrica é apenas uma carga de arranque. A carga do sistema instalado deve ser avaliada e ajustada no local, de acordo com as condições específicas da aplicação, incluindo o comprimento da tubagem, o volume do evaporador, as condições ambientais e os requisitos de desempenho do sistema.
- A unidade de condensação tem uma carga máxima de refrigerante de 10,58 oz (300 g). Se ultrapassar este limite, vai danificar o sistema.
- Respeite o isolamento mínimo.
  - Os valores máximos do volume de refrigeração baseiam-se em instalações com isolamento de espuma de poliuretano com uma espessura mínima de 2 in (50,8 mm) e uma densidade de 2,2 – 2,5 lb/ft³.
  - Se forem utilizados outros materiais de isolamento, como espuma de poliestireno, a espessura do isolamento tem de ser duplicada para obter o mesmo efeito de isolamento.
  - Pode ser necessário colocar mais isolamento com base na aplicação e nas temperaturas ambiente.

10.1 Configurar a geleira

O Departamento de Aplicações da Dometic pode ajudar na configuração da caixa. A configuração adequada da caixa é essencial para o funcionamento eficiente do sistema. Se a geleira for mal configurada ou montada, o desempenho geral do sistema vai ser afetado. Considere o tipo e a espessura do isolamento, bem como a circulação de ar e a colocação do sistema de drenagem.
Este sistema tem capacidades específicas e funciona em determinadas condições. Quaisquer alterações a estas condições de configuração podem reduzir o desempenho do sistema. O instalador deve compreender os requisitos para a configuração do sistema e as condições em que o sistema deve funcionar.

10.2 Montar a unidade de condensação

NOTA! Risco de danos

> Se a unidade de condensação estiver instalada num espaço fechado (por exemplo, num guarda-fatos, numa despensa, num compartimento traseiro), é necessário criar aberturas de ventilação com uma área de ≥ 80 in² para a circulação de ar de refrigeração e ar de escape.
> Quando utilizar grelhas de ventilação, certifique-se de que a área de abertura na grelha de ventilação é de ≥ 80 in².
> As aberturas de ventilação têm de estar posicionadas de forma a não haver recirculação imediata do ar aquecido. Preferencialmente, uma abertura de ventilação na parte superior e outra na parte inferior do local de instalação.
> A recirculação do ar aquecido faz com que fique cada vez mais quente, o que reduz o desempenho da unidade de condensação, reduz a eficiência, aumenta o consumo de energia e reduz o desempenho de refrigeração.
> Adicione uma ventoinha se a convecção natural não fornecer ventilação suficiente para evitar a acumulação de calor à volta da unidade de condensação.

- Coloque a unidade numa área seca onde exista sempre uma fonte de ar em constante circulação.
- Não coloque a unidade de condensação perto de fontes de calor (por exemplo, um aquecedor, um forno, tubos de água quente) ou sob luz solar direta.
- Certifique-se de que o aparelho está montado numa posição nivelada.
- Certifique-se de que existe uma folga mínima de 2 in (50,8 mm) entre a unidade de condensação e a parede adjacente.
- O tamanho mínimo do compartimento em que a unidade de condensação pode ser montada é 15,5 in (393,7 mm) × 15,5 in (393,7 mm) × 9,6 in (243,8 mm).

2

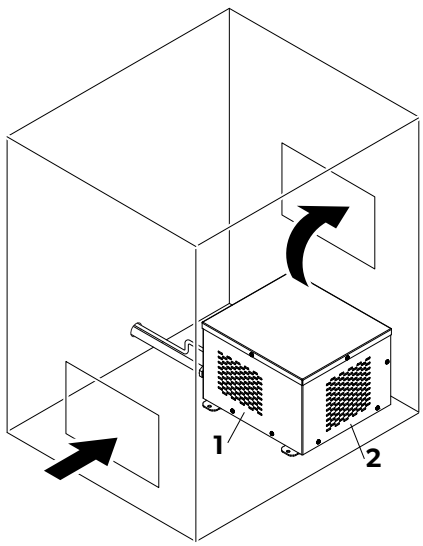

1	O ar entra na unidade pelos lados esquerdo e direito	**2**	O ar é expelido pela parte de trás

1. Escolha uma opção de ventilação aplicável ao espaço disponível.
2. Fixe a unidade de condensação a uma base nivelada ou numa posição nivelada em relação à parede.
3. Se necessário, crie aberturas de ventilação adequadas ao espaço disponível.
   Se possível, alinhe uma abertura de ventilação diretamente em frente à ventoinha da unidade de condensação.
4. Tape as aberturas de ventilação com grelhas de ventilação adequadas.

10.3 Montar a geleira

Existem dois tipos de evaporador suportados numa geleira:
- Caixa projetada pela Dometic com as bobinas das tubagens de evaporação enroladas à volta da caixa.
- Evaporador de placa personalizado aprovado pela Dometic e instalado no interior da caixa.

10.3.1 Caixa de bobinas

AVISO! Perigo de incêndio
Se fizer um furo na tubagem, o refrigerante pode vazar e a garantia fica anulada.

> Não perfure a caixa de bobinas, a não ser que saiba qual a localização exata da tubagem.

3

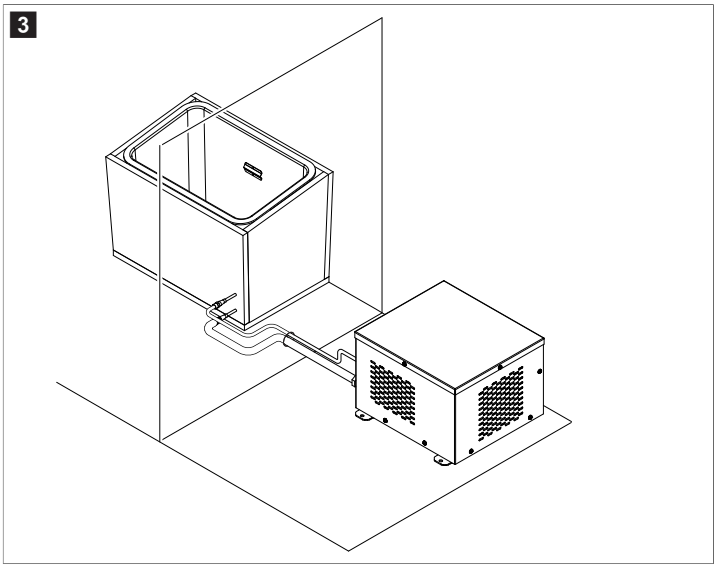

A configuração da geleira é muito importante e envolve fatores que vão para além do que está incluído neste manual. Quando montar a caixa, tenha em mente os seguintes pontos:
- Escolha um local de instalação em que a caixa possa ser facilmente limpa, reparada ou substituída.
- Certifique-se de que tem espaço suficiente para aceder à caixa durante a utilização normal.
- Quando medir a área de instalação, tenha em mente que o tamanho final da caixa vai incluir o isolamento e as bobinas. Certifique-se de que tem espaço suficiente para acomodar estes componentes.
- Normalmente, as caixas em embarcações com uma potência constante estão isoladas com, pelo menos, 2 in (50,8 mm) de isolamento R7. Para embarcações onde nem sempre há energia disponível, recomenda-se um mínimo de 4 in (101,6 mm) de isolamento R7.
- Se houver espaço disponível, a utilização de isolamento adicional superior ao mínimo recomendado pode reduzir a carga térmica e a capacidade de BTU exigida.
- Utilize encaixes de ligação rápida para o seu conjunto de tubos.
- A caixa de bobinas é carregada de fábrica com refrigerante.

1. Tenha em consideração as suas necessidades de refrigeração e os locais de instalação disponíveis.
2. Contacte a Dometic para saber mais sobre a sua caixa e obter as medições combinadas do isolamento e da bobina para a respetiva aplicação.

   OBSERVAÇÃO Certifique-se de que inclui um sistema de drenagem e o respetivo bujão quando montar a caixa. Caso contrário, a caixa não será adequadamente refrigerada.
3. Siga as instruções da Dometic para obter a caixa de bobinas.
4. Monte a caixa no local de instalação escolhido.

5. Coloque o refrigerante a circular nos tubos entre a caixa de bobinas e a unidade de condensação.

10.3.2 Evaporador com placa

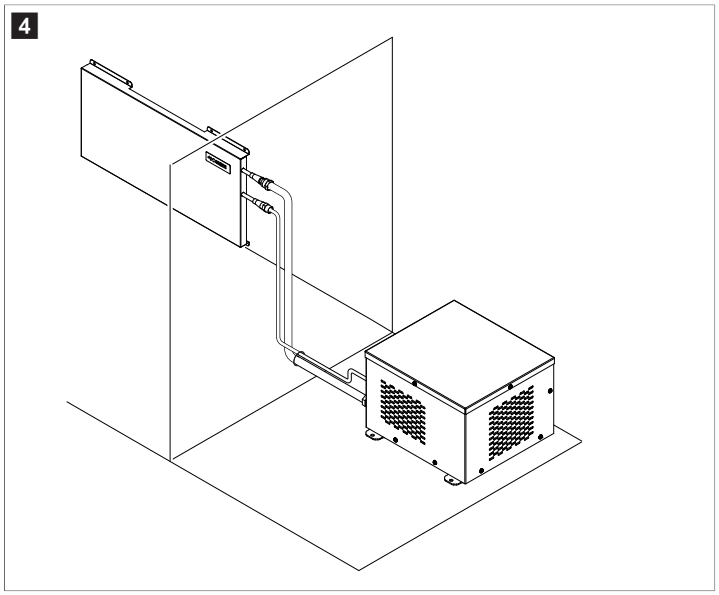

A configuração da geleira é muito importante e envolve fatores que vão para além do que está incluído neste manual. Quando montar a caixa, tenha em mente os seguintes pontos:

- Escolha um local de instalação em que a caixa possa ser facilmente limpa, reparada ou substituída.
- A(s) placa(s) deve(m) ser fabricada(s) em aço inoxidável.
- Normalmente, as caixas em embarcações com uma potência constante estão isoladas com, pelo menos, 2 in (50,8 mm) de isolamento R7. Para embarcações onde nem sempre há energia disponível, recomenda-se um mínimo de 4 in (101,6 mm) de isolamento R7. A utilização de isolamento é prática e recomendável.

1. Tenha em consideração as suas necessidades de refrigeração e os locais de instalação disponíveis.
2. Contacte a Dometic para chegar a um consenso sobre a configuração da sua caixa e confirmar o tamanho da(s) placa(s) e as necessidades de isolamento para a respetiva aplicação.

OBSERVAÇÃO Inclua um sistema de drenagem e o respetivo bujão quando montar a caixa. Caso contrário, o ar frio vai escapar através do sistema de drenagem, aumentando a carga térmica e impedindo que a caixa arrefeça adequadamente.

3. Monte a caixa.
4. Monte a caixa no local de instalação escolhido.
5. Monte a(s) placa(s) do evaporador no interior da caixa com os respetivos suportes, de modo a que haja circulação de ar na parte de trás da placa.
6. Coloque o refrigerante a circular nos tubos entre a placa do evaporador e a unidade de condensação.

10.4 Montar o painel de comando

NOTA! Risco de danos

> Não monte o painel de controlo num local exposto à luz solar direta durante longos períodos de tempo.

- O painel de controlo pode ser instalado dentro ou fora da geleira.
- O sensor de temperatura deve ser instalado no interior da geleira, normalmente a um terço do espaço a partir do topo, mas não perto da placa do evaporador.
- O painel de controlo pode ser instalado de 2 formas:
  - Montado numa parede
  - Montado numa reentrância de uma parede para estar alinhado com a parede.

1. Insira o sensor de temperatura na tampa do sensor de temperatura e passe o cabo através do entalhe dedicado.
2. Fixe a cobertura do sensor de temperatura no interior da geleira com os parafusos adequados.

OBSERVAÇÃO Certifique-se de que existe uma distância de ≥ 2 in (≥ 50,8 mm) até ao evaporador.

3. Prepare recortes para a opção de instalação preferida:

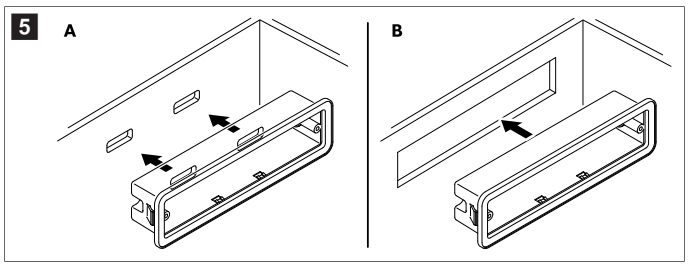

- **Montado numa parede (A)**: Certifique-se de que os conectores na parte posterior do painel de controlo continuam acessíveis.
- **Montado numa reentrância (B)**: Certifique-se de que as dimensões do corte de 5,62 × 1,62 in (142,7 × 41,1 mm)

4. **Montado apenas numa parede**: Aparafuse o alojamento do painel de controlo fornecido em linha com os entalhes na parede e empurre o painel de controlo para dentro do alojamento, de forma a encaixar.

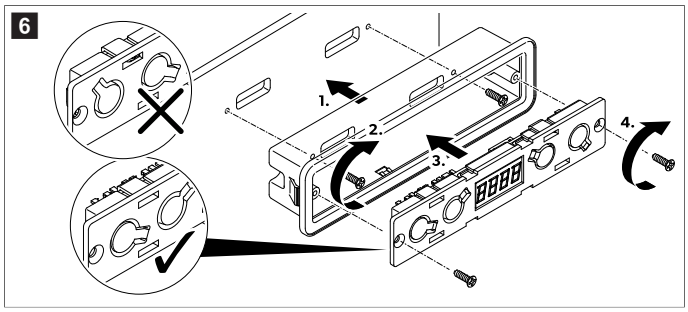

5. **Montado apenas numa reentrância**: Empurre o painel de controlo para dentro da reentrância até ficar bem fixo.

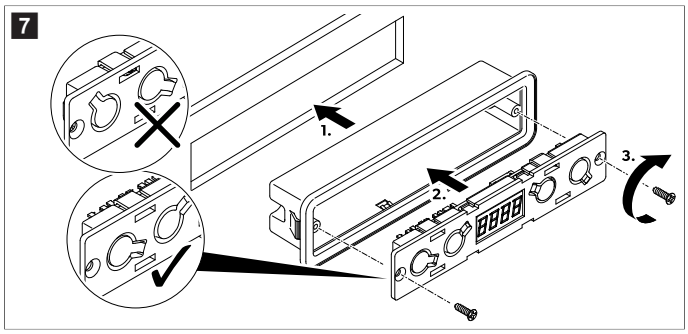

6. Cole a tampa na parte frontal do painel de controlo.

   Tenha atenção à orientação correta.

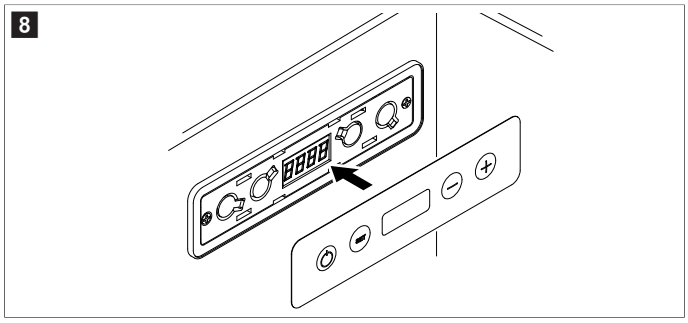

10.5 Ligar os componentes

A montagem e instalação da ligação de gás têm de ser efetuadas por pessoal qualificado que possua os conhecimentos e as competências necessários para a construção, instalação e operação de parelhos a gás e que tenha formação em segurança relativamente à identificação e prevenção dos perigos envolvidos.

> Ligue a unidade de condensação, a geleira, o sensor de temperatura e o painel de controlo de acordo com o esquema de ligações (Esquema da cablagem na página 39).

AVISO! Perigo de incêndio
> O aparelho contém refrigerante ligeiramente inflamável.

> Ligue os acoplamentos do refrigerante entre o evaporador e a unidade de condensação utilizando chaves adequadas.

OBSERVAÇÃO Utilize sempre duas chaves para evitar torcer a tubagem e danificar os encaixes de ligação.

9

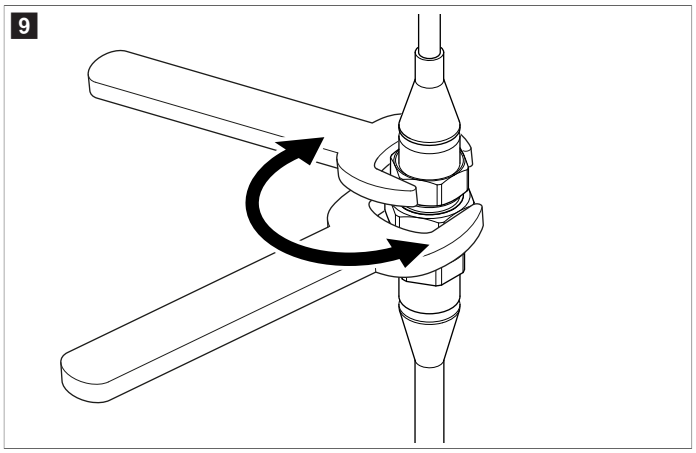

10.6 Ligar a unidade de refrigeração

AVISO! Risco de eletrocussão
> A instalação apenas pode ser realizada por um eletricista qualificado.

OBSERVAÇÃO Para evitar perdas de tensão e potência, o cabo deve ser o mais curto possível e não deve ser interrompido. Evite adicionar interruptores, fichas ou distribuidores.

1. Determine a secção transversal necessária do cabo de acordo com o comprimento do cabo. Consulte Comprimentos da cablagem na página 39.
2. Certifique-se de que a tensão de funcionamento corresponde à tensão da bateria.
3. Ligue a unidade de refrigeração de acordo com o esquema de ligações (Esquema da cablagem na página 39).

10.7 Estanqueidade da geleira

NOTA! Risco de danos
> Um isolamento de má qualidade leva à formação rápida de gelo na geleira.
> É necessário vedar todas as aberturas para garantir o isolamento adequado da geleira.

> Utilize um mastique para vedar todas as folgas em torno dos componentes.
a) Vede a abertura onde os cabos e a linha de refrigerante são encaminhados.
b) Vede as aberturas na parte traseira do alojamento do painel de controle onde os cabos são encaminhados.
c) Vede as folgas à volta do painel de controlo.

11 Operação

PERIGO! Risco de eletrocussão
> Não toque nos cabos expostos com as mãos desprotegidas, especialmente quando utilizar o aparelho ligado à rede elétrica CA.

AVISO! Perigo de incêndio
> Para aparelhos com refrigerante inflamável: Não utilize nem armazene o aparelho em espaços confinados com pouco ou nenhum fluxo de ar.

PRECAUÇÃO! Risco para a saúde
> Não abra nem danifique, em caso algum, o circuito de refrigeração.
> Mantenha as aberturas de ventilação existentes no aparelho e no respetivo compartimento ou na estrutura encastrada sempre desobstruídas.

PRECAUÇÃO! Perigo de ferimentos
> NÃO UTILIZE NEM ARMAZENE MATERIAIS INFLAMÁVEIS NESTE APARELHO OU NAS SUAS PROXIMIDADES.
> NÃO COLOQUE OBJETOS EM CIMA DESTE APARELHO NEM OS ENCOSTE AO MESMO.
> NÃO EFETUE QUAISQUER MODIFICAÇÕES NESTE APARELHO.
> O aparelho aquece muito durante o funcionamento. Se o aparelho estiver equipado com grelhas de ventilação, proteja-se quando tiver de tocar em peças quentes durante a remoção dessas mesmas grelhas.

11.1 Ligar e desligar

> Mantenha premido ⏻ durante 3 s.

O monitor liga-se e indica a temperatura atual.

v O sistema de refrigeração está ligado.

> Mantenha premido ⏻ durante 3 s.

O monitor apaga-se.

v O sistema de refrigeração está desligado.

11.2 Definir a unidade de temperatura

A unidade de temperatura pode ser alternada entre °C e °F

1. Prima SET 2 vezes.
2. Prima – ou + para alternar entre as unidades.
3. Não prima qualquer botão durante 5 s.

v A temperatura definida pisca 3 vezes para indicar uma definição bem-sucedida.

11.3 Definir a temperatura

OBSERVAÇÃO Respeite a capacidade máxima de refrigeração e a temperatura ambiente.

1. Prima SET.
2. Prima – ou + para diminuir ou aumentar o valor da temperatura, respetivamente.
3. Não prima qualquer botão durante 5 s.

v O valor da temperatura definido pisca 3 vezes para indicar uma definição bem-sucedida.

11.4 Definir a temperatura de condensação

É possível adicionar uma temperatura de compensação à temperatura medida, caso o sensor de temperatura apresente um desvio constante da medição.

1. Prima SET 3 vezes.
2. Prima – ou + para diminuir ou aumentar o valor, respetivamente.

O intervalo de temperatura de compensação é de 25 … 39 °F (– 4 … 4 °C) (– 8 … 8 °F (22,2 … 13,3 °C))

3. Não prima qualquer botão durante 5 s.

v O valor da temperatura de compensação definido pisca 3 vezes para indicar uma definição bem-sucedida.

11.5 Definir a luminosidade do monitor

Existem 3 níveis de luminosidade:

- d0: O mais luminoso
- d1: Mais luminoso
- d2: Luminoso

1. Prima SET 4 vezes.
2. Prima – ou + para percorrer os valores de luminosidade.
3. Não prima qualquer botão durante 5 s.

v O valor da luminosidade definido pisca 3 vezes para indicar uma definição bem-sucedida.

12 Limpeza e manutenção

Com o passar do tempo, acumula-se gelo nas paredes do interior da geleira e na(s) placa(s) do evaporador.

Se a camada de gelo atingir cerca de 0,12 in (3 mm) de espessura, descongele o sistema.

NOTA! Risco de danos

> Não utilize ferramentas mecânicas ou qualquer outro tipo de ferramentas para acelerar o processo de descongelação.

1. Remova todo o conteúdo da geleira e desligue o sistema.
2. Aguarde que o gelo derreta por completo e limpe.

v O sistema está pronto a ser utilizado.

13 Códigos de erro

Se ocorrer um erro, o painel de controlo apresenta um código de erro.

Código de erro	Descrição	Possível solução
E 01	A tensão de entrada é demasiado alta ou demasiado baixa.	Verifique se a tensão de alimentação está fora do intervalo definido.
E 02	A ventoinha do condensador está a gerar um valor em amperes demasiado elevado (sobrecarga de corrente).	Verifique se a carga da ventoinha do condensador na unidade eletrónica é superior a 1 A.
E 03	O compressor não arranca.	• Verifique se o rotor está encravado. • Verifique se a diferença de pressão no sistema de refrigeração é demasiado elevada.
E 04	A velocidade do compressor é demasiado baixa.	Verifique se o sistema de refrigeração está sobrecarregado. Se estiver, o motor não consegue manter-se na velocidade mínima.
E 05	A unidade eletrónica está excessivamente quente.	Verifique se o sistema de refrigeração está demasiado carregado.
E 06	O termistor de coeficiente negativo da temperatura (NTC1) indica um problema.	Verifique se o NTC1 está avariado ou se o circuito do sensor de temperatura foi interrompido.
E 07	O NTC1 indica um problema.	Verifique se o NTC1 está avariado ou se o circuito do sensor de temperatura está em curto-circuito.
E 11	A ventoinha do evaporador está a gerar um valor em amperes demasiado elevado (sobrecarga de corrente).	Verifique se a carga da ventoinha do evaporador na unidade eletrónica é superior a 0,6 A.

14 Eliminação

Reciclagem do material de embalagem: Sempre que possível, coloque o material de embalagem no respetivo contentor de reciclagem. Esta separação é necessária, uma vez que a embalagem é um recurso valioso e a eliminação inadequada pode afetar a saúde humana e o ambiente.

O caixote do lixo com uma cruz indica que o produto é um equipamento elétrico ou eletrónico e deve ser recolhido separadamente para tratamento, recuperação e reciclagem adequados. **O consumidor é legalmente obrigado a eliminar adequadamente qualquer equipamento elétrico ou eletrónico, separadamente do lixo doméstico geral!**

Esta separação é necessária, pois os aparelhos elétricos são recursos valiosos e podem conter substâncias nocivas para os humanos e para o ambiente.

Para eliminar definitivamente o produto, informe-se junto do centro de reciclagem ou distribuidor mais próximo sobre as disposições de eliminação aplicáveis.

O produto pode ser eliminado gratuitamente.

15 Garantia comercial

Consulte as secções que se seguem para se informar sobre a garantia comercial e o suporte de garantia comercial nos EUA, no Canadá e em todas as outras regiões.

Austrália e Nova Zelândia

Garantia comercial limitada disponível em qr.dometic.com/bfnePC. Caso tenha dúvidas, ou queira obter uma cópia impressa gratuita da garantia comercial limitada, contacte:

```
DOMETIC AUSTRALIA PTY LTD
1 JOHN DUNCAN COURT
VARSITY LAKES, QLD, 4227
1800-212-121

DOMETIC NEW ZEALAND LTD
373 NEILSON STREET
PENROSE, AUCKLAND, 1061
+64 9 622 1490
```

Válido apenas para a Austrália

Os nossos produtos incluem garantias que não podem ser excluídas nos termos da Lei de Proteção dos Consumidores australiana. O consumidor tem direito a substituição ou reembolso em caso de defeito importante, bem como a indemnização em caso de outras perdas ou danos razoavelmente previsíveis. Além disso, o consumidor tem igualmente direito a que os bens sejam reparados ou substituídos, caso estes não sejam de qualidade aceitável e o defeito não constitua um defeito importante. Os benefícios que lhe são proporcionados enquanto consumidor por esta garantia comercial são adicionais a outros direitos e recursos que estejam disponíveis para si ao abrigo da lei.

Válido apenas para a Nova Zelândia

A presente política de garantia está sujeita às condições e garantias comerciais obrigatórias conforme estipulado pela Lei de Garantias dos Consumidores de 1993 (Nova Zelândia).

Assistência local

Obtenha apoio do serviço de assistência local no seguinte endereço de link: dometic.com/dealer

Estados Unidos e Canadá

Garantia comercial limitada disponível em qr.dometic.com/bfneEw.

Caso tenha dúvidas, ou queira obter uma cópia impressa gratuita da garantia comercial limitada, contacte:

```
DOMETIC CORPORATION
MARINE CUSTOMER SUPPORT CENTER
2000 NORTH ANDREWS AVENUE
POMPANO BEACH, FLORIDA, USA 33069
1-800-542-2477
```

Transferência direta da versão inglesa através de qr.dometic.com/bflCoE.

Todas as outras regiões

Aplica-se o prazo de garantia comercial legal. Se o produto apresentar defeitos, contacte a filial do fabricante no seu país (consulte dometic.com/dealer) ou o seu distribuidor.

Para fins de reparação ou de garantia comercial, terá de enviar também os seguintes documentos:

- Uma cópia da fatura com a data de aquisição
- Um motivo de reclamação ou uma descrição da falha

Tenha em atenção que as reparações feitas por si ou por não profissionais podem ter consequências sobre a segurança e anular a garantia comercial.

16 Ficha de dados técnicos

OBSERVAÇÃO A unidade de refrigeração é compatível com um recipiente a uma inclinação constante de 30 °.

16.1 Especificações

Volume máximo de refrigeração	20 ft³
Intervalo de definição da temperatura	0 °F – 80 °F (17,8 °C – 26,7 °C)
Tensão de ligação*	12 V / 24 V⎓
Refrigerante	R1234yf
Quantidade de líquido refrigerante existente	3,35 oz (95 g)
Carga máxima de refrigerante	10,58 oz (300 g)
Classe climática	T
Potencial de aquecimento global (PAG)	0.501
Equivalente a CO2	0.00
Dimensões (L × P × A)	11,5 in (292,1 mm) × 11,5 in (292,1 mm) × 7,63 in (193,8 mm)
Peso	16,8 lb (7,60 kg)

*Pode utilizar a unidade de refrigeração ligada a uma rede elétrica de 230 V~, utilizando um retificador de rede elétrica adequado (Acessórios na página 34).

A unidade de refrigeração tem uma proteção de bateria de baixa tensão. Se a tensão for insuficiente, o aparelho desliga-se automaticamente para proteger a bateria:

Tensão de ligação	Tensão de desconexão	Tensão de novo arranque
12 V	10,4 V	11,7 V
24 V	22,8 V	24,2 V

16.2 Fiação

16.2.1 Comprimentos da cablagem

OBSERVAÇÃO Os comprimentos dos cabos aqui apresentados são recomendações que se baseiam numa queda de tensão de 3 %. Execute todas as instalações elétricas em contexto marítimo e de acordo com as normas aplicáveis. Consulte Diretivas suplementares na página 33.

Comprimento máximo recomendado dos cabos com um só sentido		
AWG	**Comprimento máximo de 12 V⎓**	**Comprimento máximo de 24 V⎓**
12 AWG (3,3 mm²)	8,2 ft (2,50 m)	16,4 ft (5,00 m)
10 AWG (5,3 mm²)	13,1 ft (3,99 m)	26,2 ft (7,99 m)
8 AWG (8,4 mm²)	19,7 ft (6,00 m)	39,4 ft (12,01 m)
6 AWG (13,3 mm²)	32,8 ft (10,00 m)	65,6 ft (19,99 m)

16.2.2 Esquema da cablagem

10

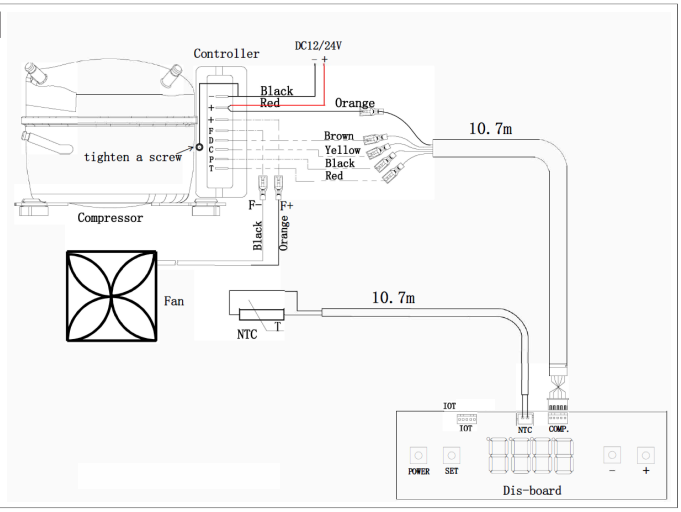

16.2.3 Legenda da cablagem

Cores da cablagem	
Black	Preto
Brown	Castanho
Orange	Laranja
Red	Vermelho
Yellow	Amarelo

Termos	
Compressor	Compressor
Comp.	Compressor
Controller	Controlador
Dis-board (distribution board)	Quadro de distribuição
Fan	Ventilador
Power	Potência
Set	Nominal
Tighten a screw	Apertar um parafuso

17 Aviso legal

17.1 Segurança cibernética

Confirmamos que este produto está em conformidade com os Security and Telecommunications Infrastructure regulation (Reino Unido) e Cyber Security Rules 2025 (Austrália). A declaração de conformidade está disponível em documents.dometic.com. Para comunicar um incidente de segurança, envie um e-mail para productcybersecurity@dometic.com. As atualizações de segurança serão fornecidas durante um mínimo de cinco anos após a data de fabrico.

Italiano

1 Note importanti..... 41
2 Spiegazione dei simboli..... 41
3 Istruzioni per la sicurezza..... 41
4 Direttive supplementari..... 41
5 Dotazione..... 42
6 Accessori..... 42
7 Destinatari..... 42
8 Destinazione d'uso..... 42
9 Descrizione delle caratteristiche tecniche..... 42
10 Montaggio..... 42
11 Funzionamento..... 45
12 Pulizia e manutenzione..... 46
13 Codici di errore..... 46
14 Smaltimento..... 46
15 Garanzia commerciale..... 46
16 Scheda tecnica..... 47
17 Legale..... 47

1 Note importanti

Si prega di leggere attentamente e di seguire tutte le istruzioni, le linee guida e le avvertenze incluse in questo manuale del prodotto, al fine di garantire che il prodotto venga sempre installato, utilizzato e mantenuto nel modo corretto. Queste istruzioni DEVONO essere conservate insieme al prodotto.

Utilizzando il prodotto, l'utente conferma di aver letto attentamente tutte le istruzioni, le linee guida e le avvertenze e di aver compreso e accettato di rispettare i termini e le condizioni qui espressamente indicati. L'utente accetta di utilizzare questo prodotto solo per lo scopo e l'applicazione previsti e in conformità alle istruzioni, le linee guida e le avvertenze indicate nel presente manuale del prodotto, nonché in conformità alle leggi e ai regolamenti applicabili. La mancata lettura e osservanza delle istruzioni e delle avvertenze qui espressamente indicate può causare lesioni personali e a terzi, danni al prodotto o ad altre proprietà nelle vicinanze. Il presente manuale del prodotto, comprese le istruzioni, le linee guida e le avvertenze e la relativa documentazione possono essere soggetti a modifiche e aggiornamenti. Per informazioni aggiornate sul prodotto, visitare documents.dometic.com.

2 Spiegazione dei simboli

Il termine presente nella segnalazione identifica i messaggi di sicurezza e quelli relativi al danneggiamento della proprietà, oltre a indicare il grado o livello di gravità del rischio.

PERICOLO!
> Indica una situazione di pericolo che, se non evitata, provoca lesioni gravi o mortali.

AVVERTENZA!
> Indica una situazione di pericolo che, se non evitata, potrebbe provocare lesioni gravi o mortali.

ATTENZIONE!
> Indica una situazione di pericolo che, se non evitata, potrebbe provocare lesioni di entità lieve o moderata.

AVVISO!
> Indica una situazione di pericolo che, se non evitata, può provocare danni alle cose.

NOTA Informazioni supplementari relative al funzionamento del prodotto.

3 Istruzioni per la sicurezza

PERICOLO! Pericolo di scosse elettriche
> **In caso di utilizzo dell'apparecchio nelle imbarcazioni:** In caso di alimentazione da rete elettrica, fare in modo che l'alimentazione sia sempre controllata da un interruttore differenziale.

AVVERTENZA! Pericolo di scosse elettriche
> L'apparecchio deve essere installato da un tecnico qualificato in conformità alle istruzioni di installazione e ai requisiti e alle normative nazionali.
> Non mettere in funzione l'apparecchio se presenta danni visibili.
> Per evitare possibili pericoli legati alla sicurezza, se il cavo di alimentazione dell'apparecchio è danneggiato deve essere sostituito dal fabbricante, da un addetto del servizio di assistenza o da analogo personale qualificato.
> Questo apparecchio può essere riparato solo da personale qualificato. Le riparazioni effettuate in modo scorretto possono causare gravi pericoli.
> Durante il posizionamento dell'apparecchio, assicurarsi che il cavo di alimentazione non venga bloccato o danneggiato.
> Non collocare più di una presa di corrente portatile o di un alimentatore portatile sul retro dell'apparecchio.
> Collegare l'apparecchio a prese che assicurano un collegamento corretto.
> Non collocare vapori e liquidi infiammabili vicino all'apparecchio.

AVVERTENZA! Pericolo di incendio
> La posizione di installazione deve prevedere la possibilità di scollegare l'apparecchio dall'alimentazione da rete elettrica. A tal fine occorre che la spina sia di facile accesso oppure prevedere un interruttore nel cablaggio fisso secondo le regole di cablaggio.
> Non aprire o danneggiare in nessun caso il circuito di raffreddamento.
> Il circuito di raffreddamento contiene una piccola quantità di un refrigerante ecologico ma infiammabile. Il refrigerante non danneggia lo strato di ozono e non aumenta l'effetto serra. Qualsiasi perdita di refrigerante può incendiarsi.
> Il refrigerante nel circuito di raffreddamento è infiammabile e, in caso di perdite, i gas combustibili potrebbero accumularsi se l'apparecchio si trova in un ambiente di dimensioni ridotte. In caso di danneggiamento del circuito di raffreddamento:
  - Tenere le fiamme libere e le potenziali fonti di accensione lontane dall'apparecchio.
  - Aerare bene l'ambiente.
  - Spegnere l'apparecchio.

AVVERTENZA! Pericolo per la salute
> **Per l'Unione Europea, il Regno Unito e la Turchia:**Questo apparecchio può essere utilizzato da bambini di età superiore a 8 anni, da persone con ridotte capacità fisiche, sensoriali o mentali o da persone inesperte o prive di conoscenze specifiche solo se sorvegliate o preventivamente istruite sull'impiego dell'apparecchio in sicurezza e se informate dei pericoli legati al prodotto stesso. **Per tutte le altre aree geografiche:** Questo apparecchio non è adatto per essere impiegato da persone (bambini inclusi) con ridotte capacità fisiche, sensoriali o psichiche o prive di esperienza e di conoscenze specifiche, a meno che non siano sorvegliate da una persona competente o non siano state adeguatamente istruite sull'impiego dell'apparecchio da parte di una persona addetta alla sicurezza.
> Controllare che i bambini non giochino con questo apparecchio.
> La pulizia e la manutenzione non devono essere eseguite da bambini senza la presenza di un adulto.

4 Direttive supplementari

Al fine di limitare il rischio di incidenti e lesioni, leggere e rispettare le seguenti direttive prima di procedere all'installazione o all'uso di questo apparecchio:
- Leggere e seguire tutte le informazioni e le istruzioni per la sicurezza.
- Leggere e assicurarsi di avere ben compreso queste istruzioni prima di installare, utilizzare il prodotto o eseguirne la manutenzione.

L'installazione deve risultare conforme a tutti i codici normativi locali e nazionali applicabili, tra cui l'edizione più aggiornata delle normative riportate di seguito:

Stati Uniti d'America
- ANSI/NFPA70, National Electrical Code (NEC)
- American Boat and Yacht Council (ABYC) E-11 AC e DC Electrical Systems on Boats

Canada
CSA C22.1, Parts I and II, Canadian Electrical Code

5 Dotazione

Descrizione	Quantità
Unità di condensazione CX600	1
Centralina	1

NOTA Questa unità viene fornita senza evaporatore. Per l'installazione è necessario utilizzare una scatola avvolta da serpentina progettata da Dometic oppure un evaporatore a piastre personalizzato approvato da Dometic.

6 Accessori

L'apparecchio può essere alimentato da una rete elettrica a 115 V~ o 230 V~ utilizzando un raddrizzatore di rete idoneo.

Descrizione	N. art.
Raddrizzatore di rete DPSR	9620013449, 9620013450

7 Destinatari

L'installazione meccanica ed elettrica e la configurazione dell'apparecchio devono essere eseguite da un tecnico qualificato che abbia dimostrato competenze e conoscenze relative alla costruzione e al funzionamento delle apparecchiature marine e alle installazioni, e che conosca le normative vigenti nel Paese in cui l'apparecchiatura deve essere installata e/o utilizzata e abbia ricevuto una formazione sulla sicurezza per identificare ed evitare i pericoli coinvolti.

8 Destinazione d'uso

Il CX600, denominato "unità di condensazione" o "prodotto", è progettato per l'impiego in un sistema di raffreddamento adatto all'installazione su imbarcazioni, navi e yacht.

Questo prodotto è adatto solo per l'uso e l'applicazione previsti in conformità alle presenti istruzioni.

Il presente manuale fornisce le informazioni necessarie per la corretta installazione e/o il funzionamento del prodotto. Un'installazione errata e/o un utilizzo o una manutenzione impropri comporteranno prestazioni insoddisfacenti e un possibile guasto.

Il fabbricante non si assume alcuna responsabilità per eventuali lesioni o danni al prodotto che derivino da:

- Installazione, montaggio o collegamento errati, compresa la sovratensione
- Manutenzione non corretta o uso di parti di ricambio diverse da quelle originali fornite dal fabbricante
- Modifiche al prodotto senza esplicita autorizzazione del fabbricante
- Impiego per scopi diversi da quelli descritti nel presente manuale

Dometic si riserva il diritto di modificare l'aspetto e le specifiche del prodotto.

9 Descrizione delle caratteristiche tecniche

9.1 Dimensioni

1

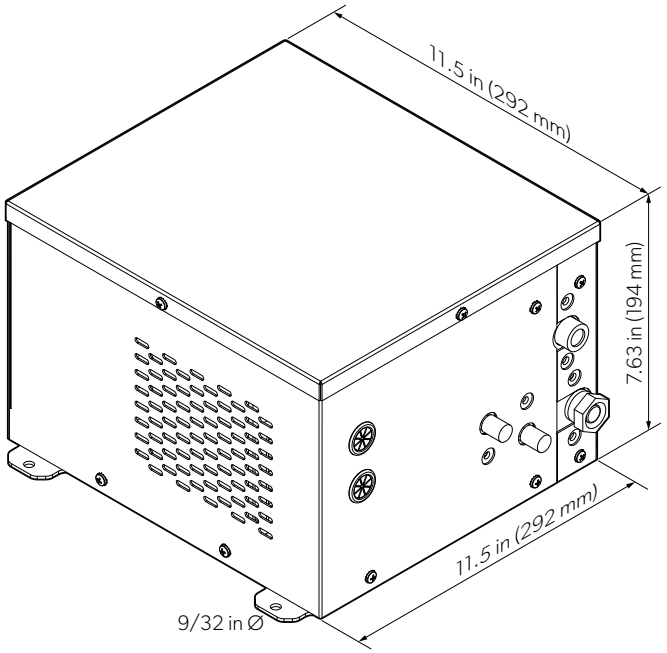

10 Montaggio

AVVERTENZA! Pericolo di scosse elettriche

> Installare l'apparecchio in un luogo asciutto che assicuri la protezione da spruzzi d'acqua e pioggia.

AVVERTENZA! Pericolo di incendio

> Tenere l'apparecchio lontano da fiamme libere e altre fonti di calore (come riscaldamento, luce solare diretta, forni, ecc.).
> Mantenere la nicchia di installazione dell'apparecchio libera da componenti elettrici e fonti di luce che, durante il funzionamento normale o anomalo, producono scintille o archi elettrici (ad esempio relè o scatole dei fusibili).

ATTENZIONE! Pericolo di lesioni e danni materiali

> Per evitare pericoli dovuti all'instabilità dell'apparecchio, fissarlo seguendo le istruzioni di installazione.

I lavori sull'impianto del gas ed elettrico possono essere eseguiti esclusivamente da tecnici qualificati.

- Assicurarsi che il volume massimo di refrigerazione dell'evaporatore opzionale non superi il volume massimo di refrigerazione del condensatore.
- La carica di refrigerante di fabbrica è da intendersi esclusivamente come carica iniziale. La carica del sistema installato deve essere valutata e regolata in loco per tenere conto delle condizioni specifiche dell'applicazione, tra cui la lunghezza dei tubi, il volume dell'evaporatore, le condizioni ambientali e i requisiti prestazionali del sistema.
- L'unità di condensazione ha una carica massima di refrigerante pari a 10,58 oz (300 g). Il superamento di tale limite causerà danni al sistema.
- Garantire il livello minimo di isolamento termico.
  - I valori massimi del volume di refrigerazione si basano su installazioni con isolamento in schiuma poliuretanica con uno spessore minimo di 2 in (50,8 mm) e una densità di 2,2 – 2,5 lb/ft³.
  - Se si utilizzano altri materiali isolanti, come la schiuma di polistirene, lo spessore dell'isolamento deve essere raddoppiato per ottenere lo stesso effetto di isolamento termico.
  - A seconda dell'applicazione e delle temperature ambientali, potrebbe essere necessario un maggiore isolamento.

10.1 Progettazione dell'unità di refrigerazione

Il reparto Applicazioni Dometic può fornire assistenza nella progettazione dell'unità. Una corretta progettazione dell'unità è essenziale per il funzionamento efficiente del sistema. Se l'unità di refrigerazione è progettata o realizzata in modo inadeguato, le prestazioni complessive del sistema ne risentiranno. È importante tenere in considerazione il tipo e lo spessore dell'isolamento, nonché la circolazione dell'aria e la posizione dello scarico. Questo sistema è progettato per funzionare con specifiche capacità e in condizioni definite. Qualsiasi modifica a tali condizioni di progettazione potrebbe ridurre le prestazioni del sistema. L'installatore deve comprendere sia i requisiti di progettazione del sistema sia le condizioni per le quali il sistema è destinato a funzionare.

10.2 Montaggio dell'unità di condensazione

AVVISO! Rischio di danni

- > Se l'unità di condensazione è installata in uno spazio chiuso (ad es. guardaroba, ripostiglio o scomparto posteriore), è necessario prevedere aperture di ventilazione con una superficie ≥ 80 in² per l'aria di raffreddamento e l'aria di scarico.
- > Quando si utilizzano griglie di ventilazione, assicurarsi che l'area di apertura sulla griglia di ventilazione sia ≥ 80 in².
- > Le aperture di ventilazione devono essere posizionate in modo che non vi sia un ricircolo immediato dell'aria riscaldata. Preferibilmente, predisporre un'apertura di ventilazione nella parte superiore e un'apertura nella parte inferiore della posizione di installazione.
- > Il ricircolo dell'aria riscaldata ne provoca un progressivo aumento della temperatura, il che riduce le prestazioni dell'unità di condensazione, diminuisce l'efficienza, aumenta il consumo energetico e riduce le prestazioni di refrigerazione.
- > Aggiungere una ventola se la convezione naturale non garantisce una ventilazione sufficiente a impedire l'accumulo di calore nello spazio circostante l'unità di condensazione.

- Posizionare l'unità in un'area asciutta dove sia sempre disponibile una fonte costante di ricircolo dell'aria.
- Non collocare l'unità di condensazione vicino a fonti di calore (come riscaldamento, forno o tubi dell'acqua calda) né alla luce diretta del sole.
- Assicurarsi che il dispositivo sia montato in piano.
- Controllare che si sia uno spazio minimo di 2 in (50,8 mm) tra l'unità di condensazione e la parete adiacente.
- Le dimensioni minime dello scomparto in cui è possibile installare l'unità di condensazione sono 15,5 in (393,7 mm) x 15,5 in (393,7 mm) x 9,6 in (243,8 mm).

2

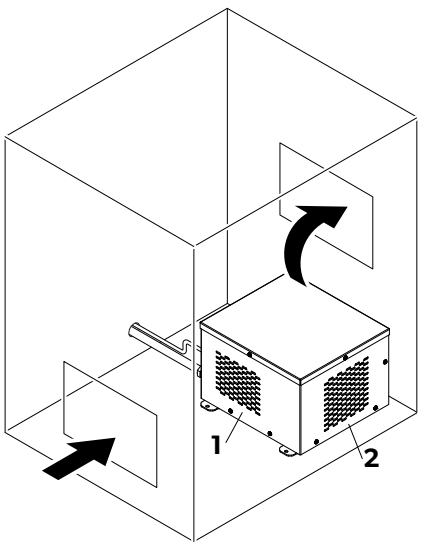

1	L'aria entra nell'unità dai lati sinistro e destro	**2**	L'aria viene espulsa dalla parte posteriore

1. Scegliere un sistema di ventilazione adatto allo spazio disponibile.
2. Fissare l'unità di condensazione su una base piana o in posizione perfettamente orizzontale rispetto alla parete.
3. Se necessario, creare aperture di ventilazione adeguate per lo spazio disponibile.

   Se possibile, allineare un'apertura di ventilazione direttamente davanti alla ventola dell'unità di condensazione.
4. Coprire le aperture di ventilazione con griglie di ventilazione adatte.

10.3 Installazione dell'unità di refrigerazione

Esistono due configurazioni di evaporatore supportate per un'unità di refrigerazione:
- Scatola progettata da Dometic con serpentine di evaporazione avvolte attorno alla scatola stessa.
- Evaporatore a piastre personalizzato approvato da Dometic installato all'interno della scatola.

10.3.1 Scatola avvolta da serpentina

AVVERTENZA! Pericolo di incendio

La perforazione del tubo potrebbe causare la fuoriuscita di refrigerante e invalidare la garanzia commerciale.

- > Non praticare fori in una scatola avvolta da serpentina a meno che non si sia certi della posizione esatta del tubo.

3

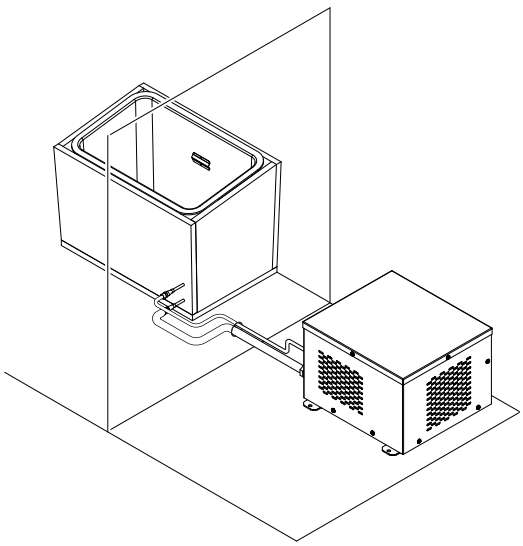

La progettazione dell'unità di refrigerazione è molto importante e coinvolge fattori che esulano in gran parte dall'ambito del presente manuale. Durante la progettazione dell'unità, tenere conto dei seguenti punti:
- Scegliere un luogo di installazione in cui l'unità possa essere facilmente pulita, sottoposta a manutenzione o sostituita.
- Assicurarsi che vi sia spazio sufficiente per accedere all'unità durante il normale utilizzo.
- Quando si misura l'area di installazione, tenere presente che le dimensioni finali della scatola includeranno sia l'isolamento che le bobine. Assicurarsi di scegliere uno spazio sufficientemente ampio da contenere questi componenti.
- In genere, le scatole installate su navi con alimentazione costante sono isolate con almeno 2 in (50,8 mm) di isolamento R7. Per le navi in cui l'alimentazione non è sempre disponibile, si raccomanda un minimo di 4 in (101,6 mm) di isolamento R7.
- Se lo spazio lo consente, l'utilizzo di un isolamento superiore al minimo raccomandato può ridurre il carico termico e la capacità in BTU richiesta.
- Utilizzare raccordi a innesto rapido per il set di linee.
- La scatola avvolta da serpentina sarà precaricata in fabbrica con refrigerante.

1. Valutare le proprie esigenze di refrigerazione e i luoghi di installazione disponibili.
2. Contattare Dometic per discutere della scatola e ottenere le misure combinate dell'isolamento e della serpentina per la propria applicazione.

NOTA Assicurarsi di includere uno scarico e un tappo di scarico nel progetto della scatola. In caso contrario, la scatola non si raffredderà correttamente.

3. Seguire le istruzioni di Dometic per reperire la scatola avvolta da serpentina.
4. Montare la scatola nella posizione di installazione scelta.

5. Posare le tubazioni del refrigerante tra la scatola avvolta da serpentina e l'unità di condensazione.

10.3.2 Evaporatore a piastre

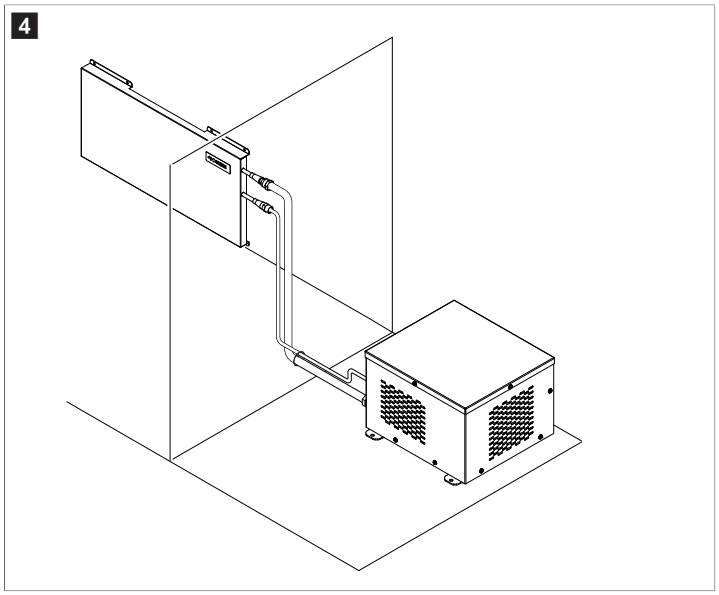

La progettazione dell'unità di refrigerazione è molto importante e coinvolge fattori che esulano in gran parte dall'ambito del presente manuale. Durante la progettazione dell'unità, tenere conto dei seguenti punti:

- Scegliere un luogo di installazione in cui l'unità possa essere facilmente pulita, sottoposta a manutenzione o sostituita.
- Le piastre devono essere realizzate in acciaio inossidabile.
- In genere, le scatole installate su navi con alimentazione costante sono isolate con almeno 2 in (50,8 mm) di isolamento R7. Per le navi in cui l'alimentazione non è sempre disponibile, si raccomanda un minimo di 4 in (101,6 mm) di isolamento R7. La pratica migliore consiste nell'utilizzare quanto più isolamento possibile, nei limiti del ragionevole.

1. Valutare le proprie esigenze di refrigerazione e i luoghi di installazione disponibili.
2. Contattare Dometic per discutere i progetto della scatola e confermare le dimensioni delle piastre e le esigenze di isolamento per la propria applicazione.

NOTA Assicurarsi di includere uno scarico e un tappo di scarico nel progetto della scatola. In caso contrario, l'aria fredda fuoriesce attraverso lo scarico, aumentando il carico termico e impedendo alla scatola di raffreddarsi correttamente.

3. Costruire la scatola.
4. Montare la scatola nella posizione di installazione scelta.
5. Montare le piastre dell'evaporatore all'interno della scatola utilizzando dei distanziali, in modo da garantire la circolazione dell'aria dietro le piastre.
6. Posare le tubazioni del refrigerante tra le piastre dell'evaporatore e l'unità di condensazione.

10.4 Montaggio del pannello di controllo

AVVISO! Rischio di danni

> Non montare il pannello di controllo in luoghi esposti alla luce diretta del sole per periodi di tempo prolungati.

- Il pannello di controllo può essere installato all'interno o all'esterno dell'unità di refrigerazione.
- Il sensore di temperatura deve essere installato all'interno dell'unità di refrigerazione, in genere a un terzo della distanza dall'alto, ma non in prossimità di una piastra dell'evaporatore.
- Il pannello di controllo può essere installato in 2 modi:
  - Montato a parete
  - Montato in una nicchia per essere a filo con la parete.

1. Inserire il sensore di temperatura nella rispettivo alloggiamento e far passare il cavo attraverso l'apposita tacca.
2. Fissare l'alloggiamento del sensore di temperatura all'interno dell'unità di refrigerazione con viti adatte.

NOTA Garantire una distanza ≥ 2 in (≥ 50,8 mm) dall'evaporatore.

3. Preparare le aperture per l'opzione di installazione preferita:

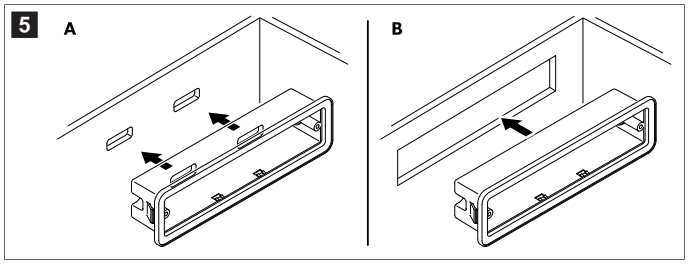

- **Montato a parete (A)**: Assicurarsi che i connettori sul retro del pannello di controllo siano ancora accessibili.
- **Montato in una nicchia (B)**: Controllare che le dimensioni dell'apertura siano 5,62 × 1,62 in (142,7 × 41,1 mm)

4. **Montato solo a parete**: Fissare l'alloggiamento del pannello di controllo in dotazione con le viti, allineandolo con l'apertura sulla parete, e spingere il pannello di controllo all'interno finché non scatta in posizione.

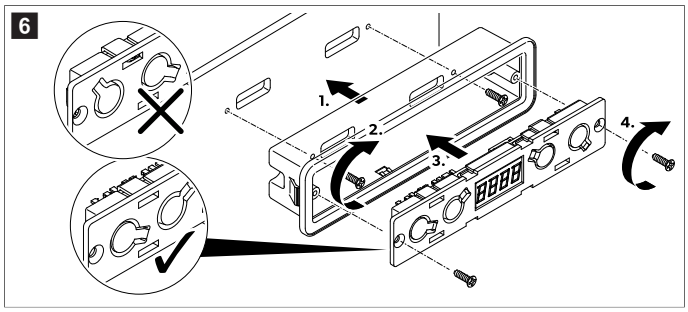

5. **Montato solo in una nicchia**: Inserire il pannello di controllo nell'apertura fino a quando non risulta ben fissato.

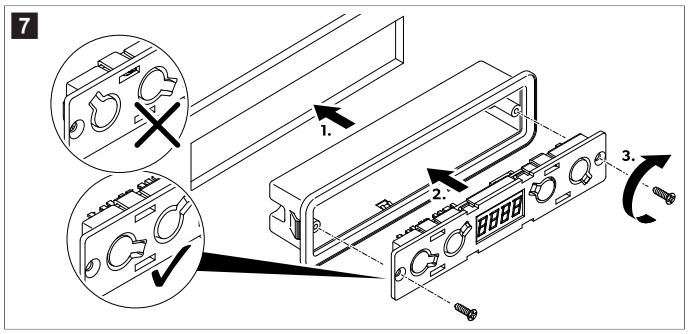

6. Applicare il coperchio sulla parte anteriore del pannello di controllo.

   Rispettare l'orientamento corretto.

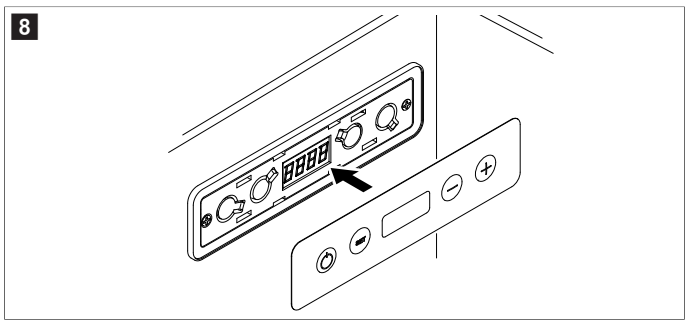

10.5 Collegamento dei componenti

Il montaggio e l'installazione del collegamento del gas devono essere eseguiti da una persona qualificata che abbia dimostrato di possedere abilità e conoscenze sulla costruzione, l'installazione e il funzionamento di apparecchiature a gas e abbia ricevuto la formazione sulla sicurezza per identificare ed evitare i pericoli correlati.

> Collegare l'unità di condensazione, l'unità di refrigerazione, il sensore di temperatura e il pannello di controllo in base allo schema elettrico (Schema elettrico alla pagina 47).

AVVERTENZA! Pericolo di incendio
> L'apparecchio contiene refrigerante leggermente infiammabile.

> Collegare i giunti per il refrigerante tra l'evaporatore e l'unità di condensazione utilizzando chiavi adatte.

NOTA Utilizzare sempre due chiavi per evitare di attorcigliare il tubo e danneggiare i raccordi.

9

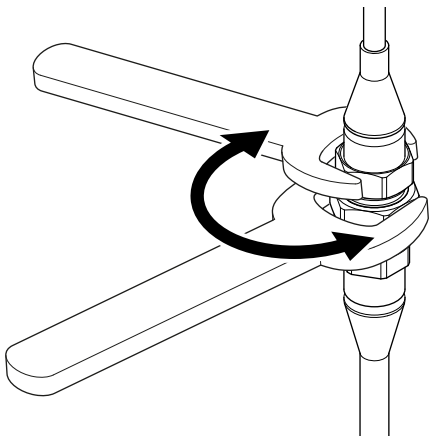

10.6 Collegamento del gruppo refrigerante

AVVERTENZA! Pericolo di scosse elettriche
> L'installazione può essere eseguita esclusivamente da un elettricista qualificato.

NOTA Per evitare perdite di tensione e pertanto un calo delle prestazioni, il cavo deve essere tenuto più corto possibile e non deve essere interrotto. Evitare di aggiungere interruttori, spine o prese multiple.

1. Determinare la sezione trasversale del cavo necessaria in funzione della sua lunghezza. Vedere Lunghezze dei cavi alla pagina 47.
2. Assicurarsi che la tensione operativa corrisponda alla tensione della batteria.
3. Collegare l'unità di refrigerazione in base allo schema elettrico (Schema elettrico alla pagina 47).

10.7 Sigillatura dell'unità di refrigerazione

AVVISO! Rischio di danni
> Un isolamento inadeguato provoca una formazione accelerata di ghiaccio nell'unità di refrigerazione.
> Tutte le aperture devono essere sigillate per garantire un isolamento sufficiente dell'unità di refrigerazione.

> Utilizzare mastice per sigillare tutti gli spazi vuoti intorno ai componenti.
a) Sigillare l'apertura attraverso cui vengono instradati i cavi e la tubazione del refrigerante.
b) Sigillare le aperture sul retro dell'alloggiamento del pannello di controllo che consentono il passaggio dei cavi.
c) Sigillare gli spazi intorno al pannello di controllo.

11 Funzionamento

PERICOLO! Pericolo di scosse elettriche
> Non toccare i cavi esposti a mani nude, soprattutto quando l'apparecchio è azionato con alimentazione di rete a corrente alternata.

AVVERTENZA! Pericolo di incendio
> Per apparecchi con refrigerante infiammabile: Non usare o conservare l'apparecchio in spazi ristretti con un flusso d'aria assente o minimo.

ATTENZIONE! Pericolo per la salute
> Non aprire o danneggiare in nessun caso il circuito di raffreddamento.
> Mantenere libere da ostruzioni le aperture di ventilazione sull'apparecchio, nel suo involucro o nella struttura incorporata.

ATTENZIONE! Rischio di lesioni
> NON UTILIZZARE O CONSERVARE MATERIALI INFIAMMABILI NELL'APPARECCHIO O NELLE SUE VICINANZE.
> NON DISPORRE OGGETTI SOPRA O CONTRO QUESTO APPARECCHIO.
> NON MODIFICARE QUESTO APPARECCHIO.
> L'apparecchio si surriscalda durante il funzionamento. Se l'apparecchio è dotato di griglie di ventilazione, proteggersi dal contatto con le parti calde durante la rimozione delle griglie.

11.1 Accensione e spegnimento

> Tenere premuto ⏻ per 3 s.

Il display si accende e mostra la temperatura corrente.

v Il sistema di raffreddamento è acceso.

> Tenere premuto ⏻ per 3 s.

Il display si spegne.

v Il sistema di raffreddamento è spento.

11.2 Impostazione dell'unità di misura della temperatura

L'unità di misura della temperatura può essere impostata su °C o °F.

1. Premere brevemente SET 2 volte.
2. Premere – o + per passare da un'unità all'altra.
3. Non premere alcun pulsante per 5 s.

v L'unità della temperatura impostata lampeggia 3 volte per indicare che l'impostazione è stata eseguita correttamente.

11.3 Regolazione della temperatura

NOTA Considerare la massima capacità di refrigerazione e la temperatura ambiente.

1. Premere brevemente SET.
2. Premere – o + per diminuire o aumentare il valore della temperatura.
3. Non premere alcun pulsante per 5 s.

v Il valore della temperatura impostata lampeggia 3 volte a indicare che l'impostazione è stata eseguita correttamente.

11.4 Impostazione della temperatura di compensazione

Si può applicare una temperatura di compensazione alla lettura del sensore qualora questo presenti una deviazione costante rispetto alla temperatura reale.

1. Premere brevemente SET 3 volte.
2. Premere – o + per ridurre o aumentare il valore.

L'intervallo della temperatura di compensazione è 25 … 39 °F (– 4 … 4 °C) (– 8 … 8 °F (22,2 … 13,3 °C))

3. Non premere alcun pulsante per 5 s.

v Il valore della temperatura di compensazione impostata lampeggia 3 volte a indicare che l'impostazione è stata eseguita correttamente.

11.5 Impostazione della luminosità del display

Sono disponibili 3 livelli di luminosità:

- d0: luminosità massima
- d1: luminosità maggiore
- d2: luminosità normale

1. Premere brevemente SET 4 volte.
2. Premere – o + per scorrere i valori di luminosità.
3. Non premere alcun pulsante per 5 s.

v Il valore di luminosità impostato lampeggia 3 volte a indicare che l'impostazione è stata eseguita correttamente.

12 Pulizia e manutenzione

Con il tempo si forma del ghiaccio sulle pareti interne dell'unità di refrigerazione e sulle piastre di evaporazione.

Se lo spessore di questo strato di ghiaccio è pari a circa 0,12 in (3 mm), sbrinare il sistema.

AVVISO! Rischio di danni

› Non utilizzare alcun ausilio meccanico o di qualsiasi altro tipo per accelerare il processo di sbrinamento.

1. Rimuovere tutto il contenuto dall'unità di refrigerazione e spegnere il sistema.
2. Attendere che tutto il ghiaccio si sia sciolto e asciugare con un panno.

v Il sistema è pronto per l'uso.

13 Codici di errore

Se si verifica un errore, sul pannello di controllo viene visualizzato un codice di errore.

Codice di errore	Descrizione	Possibile soluzione
E 01	La tensione di ingresso è troppo alta o troppo bassa.	Controllare se la tensione di alimentazione non rientra nell'intervallo di impostazione.
E 02	La ventola del condensatore assorbe una corrente troppo elevata (sovracorrente).	Controllare se il carico della ventola sull'unità elettronica è superiore a 1 A.
E 03	Il compressore non si avvia.	• Controllare se il rotore è inceppato. • Controllare se la differenza di pressione nel sistema di raffreddamento è troppo alta.
E 04	La velocità del compressore è troppo bassa.	Controllare se il sistema di raffreddamento è sovraccarico. In tal caso, il motore non è in grado di mantenere la velocità minima.
E 05	L'unità elettronica si sta surriscaldando.	Controllare se il sistema di raffreddamento è eccessivamente carico.
E 06	Il termistore a coefficiente di temperatura negativo (NTC1) segnala un problema.	Controllare se l'NTC1 è difettoso o se il circuito del sensore di temperatura è aperto.
E 07	L'NTC1 segnala un problema.	Controllare se l'NTC1 è difettoso o se il circuito del sensore di temperatura è in cortocircuito.
E 11	La ventola dell'evaporatore assorbe una corrente troppo elevata (sovracorrente).	Controllare se il carico della ventola sull'unità elettronica è superiore a 0,6 A.

14 Smaltimento

Riciclaggio del materiale da imballaggio: Smaltire il materiale da imballaggio negli appositi contenitori di riciclaggio, dove possibile. Questa separazione è necessaria poiché l'imballaggio è una risorsa preziosa e uno smaltimento improprio può avere un impatto sulla salute e sull'ambiente.

L'icona raffigurante un bidone con ruote barrato indica che il prodotto è un'apparecchiatura elettrica o elettronica e deve essere smaltito separatamente per essere trattato, recuperato e riciclato in modo adeguato. **Il consumatore è obbligato per legge a smaltire correttamente le apparecchiature elettriche o elettroniche separatamente dai rifiuti domestici generici!**

Questa separazione è necessaria, in quanto le apparecchiature elettriche sono risorse preziose e possono contenere sostanze nocive per l'uomo e l'ambiente.

Per smaltire definitivamente il prodotto, informarsi presso il centro di riciclaggio più vicino o presso il proprio distributore specializzato sulle norme relative allo smaltimento.

È possibile smaltire il prodotto gratuitamente.

15 Garanzia commerciale

Vedere le sezioni sotto riportate per informazioni sulla garanzia commerciale e l'assistenza in garanzia negli Stati Uniti, in Canada e in tutte le altre regioni.

Australia e Nuova Zelanda

La garanzia commerciale limitata è disponibile all'indirizzo qr.dometic.com/bfnePC. In caso di domande o per richiedere gratuitamente una copia cartacea della garanzia commerciale limitata, contattare:

```
DOMETIC AUSTRALIA PTY LTD
1 JOHN DUNCAN COURT
VARSITY LAKES, QLD, 4227
1800-212-121


DOMETIC NEW ZEALAND LTD
373 NEILSON STREET
PENROSE, AUCKLAND, 1061
+64 9 622 1490
```

Solo Australia

I nostri prodotti sono corredati di garanzie che non possono essere escluse ai sensi della Legge dei consumatori australiana. Il Cliente ha diritto alla sostituzione o al rimborso per un guasto grave e al risarcimento per qualsiasi altra perdita o danno ragionevolmente prevedibili. Ha anche diritto alla riparazione o alla sostituzione della merce se non è di qualità accettabile e se il guasto non costituisce un guasto grave. I vantaggi offerti al consumatore dalla presente garanzia commerciale si aggiungono agli altri diritti e rimedi previsti dalla legge.

Solo Nuova Zelanda

Questa politica di garanzia commerciale è soggetta alle condizioni e alle garanzie obbligatorie previste dal Consumer Guarantees Act 1993(NZ).

Assistenza locale

Per l'assistenza locale visitare l'indirizzo: dometic.com/dealer

Stati Uniti e Canada

La garanzia commerciale limitata è disponibile all'indirizzo qr.dometic.com/bfneEw.

In caso di domande o per richiedere gratuitamente una copia cartacea della garanzia commerciale limitata, contattare:

```
DOMETIC CORPORATION
MARINE CUSTOMER SUPPORT CENTER
2000 NORTH ANDREWS AVENUE
POMPANO BEACH, FLORIDA, USA 33069
1-800-542-2477
```

Download diretto della versione inglese tramite qr.dometic.com/bflCoE.

Tutte le altre aree geografiche

Si applica il periodo di garanzia commerciale previsto dalla legge. Se il prodotto è difettoso, contattare la filiale del fabbricante nel proprio Paese (vedere dometic.com/dealer) o il rivenditore di riferimento.

Per attivare la garanzia commerciale e predisporre eventuali interventi di riparazione, è necessario inviare la seguente documentazione insieme al prodotto:

- una copia della ricevuta con la data di acquisto
- il motivo della richiesta o la descrizione del guasto

Tenere presente che le riparazioni eseguite in autonomia o da personale non professionista possono avere conseguenze sulla sicurezza e invalidare la garanzia commerciale.

16 Scheda tecnica

NOTA L'unità di refrigerazione è in grado di resistere a un'inclinazione costante di 30 °.

16.1 Specifiche

Volume massimo di refrigerazione	20 ft³
Intervallo di impostazione della temperatura	0 °F – 80 °F (17,8 °C – 26,7 °C)
Tensione di alimentazione*	12 V / 24 V⎓
Refrigerante	R1234yf
Quantità di refrigerante	3,35 oz (95 g)
Carica massima di refrigerante	10,58 oz (300 g)
Classe climatica	T
Potenziale di riscaldamento globale (GWP)	0.501
CO2 equivalente	0.00
Dimensioni (L x P x A)	11,5 in (292,1 mm) x 11,5 in (292,1 mm) x 7,63 in (193,8 mm)
Peso	16,8 lb (7,60 kg)

*L'unità di refrigerazione può essere alimentata da una rete elettrica a 115 V~ o 230 V~ utilizzando un raddrizzatore di rete idoneo (Accessori alla pagina 42).

L'unità di refrigerazione è dotata di una protezione per la batteria dalla bassa tensione. Se la tensione è insufficiente, l'apparecchio si spegne automaticamente per proteggere la batteria:

Tensione di allacciamento	Tensione di interruzione	Tensione di riaccensione
12 V	10,4 V	11,7 V
24 V	22,8 V	24,2 V

16.2 Cablaggio

16.2.1 Lunghezze dei cavi

NOTA Le lunghezze dei cavi indicate sono valori consigliati basati su una caduta di tensione del 3 %. Eseguire tutte le installazioni elettriche marine in conformità alle norme vigenti. Vedere Direttive supplementari alla pagina 41.

Lunghezze massime consigliate dei cavi unidirezionali		
AWG	**Lunghezza massima a 12 V⎓**	**Lunghezza massima a 24 V⎓**
12 AWG (3,3 mm²)	8,2 ft (2,50 m)	16,4 ft (5,00 m)
10 AWG (5,3 mm²)	13,1 ft (3,99 m)	26,2 ft (7,99 m)
8 AWG (8,4 mm²)	19,7 ft (6,00 m)	39,4 ft (12,01 m)
6 AWG (13,3 mm²)	32,8 ft (10,00 m)	65,6 ft (19,99 m)

16.2.2 Schema elettrico

10

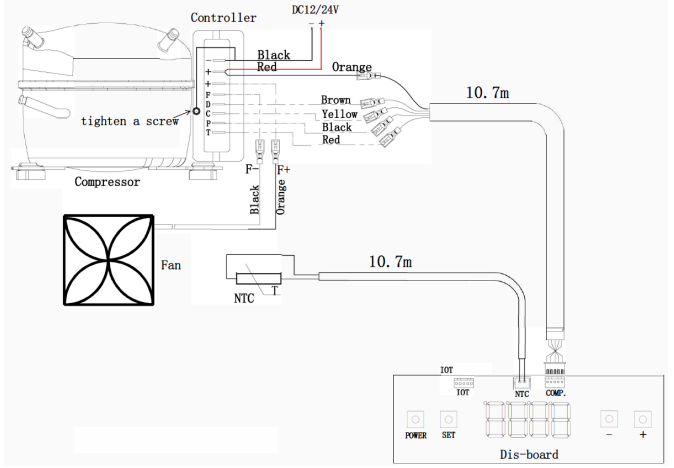

16.2.3 Legenda del cablaggio

Colore dei cavi	
Black	Nero
Brown	Marrone
Orange	Arancione
Red	Rosso
Yellow	giallo

Termini	
Compressor	Compressore
Comp.	Compressore
Controller	Controller
Dis-board (distribution board)	Quadro di distribuzione
Fan	Ventola
Power	Alimentazione
Set	Set
Tighten a screw	Stringere una vite

17 Legale

17.1 Sicurezza informatica

Confermiamo che questo prodotto è conforme alla Security and Telecommunications Infrastructure regulation (Regno Unito) e alle Cyber Security Rules 2025 (Australia). La dichiarazione di conformità è disponibile all'indirizzo documents.dometic.com. Per segnalare un incidente di sicurezza, inviare un'e-mail all'indirizzo productcybersecurity@dometic.com. Gli aggiornamenti di sicurezza saranno forniti per un minimo di cinque anni dopo la data di produzione.

Nederlands

1 Belangrijke opmerkingen....48
2 Verklaring van de symbolen....48
3 Veiligheidsaanwijzingen....48
4 Aanvullende richtlijnen....48
5 Omvang van de levering....49
6 Accessoires....49
7 Doelgroepen....49
8 Beoogd gebruik....49
9 Technische beschrijving....49
10 Installatie....49
11 Gebruik....52
12 Reiniging en onderhoud....53
13 Foutcodes....53
14 Verwijdering....53
15 Garantie....53
16 Technische gegevens....54
17 Wettelijk....54

1 Belangrijke opmerkingen

Lees deze gebruiksaanwijzing zorgvuldig door en volg alle instructies, richtlijnen en waarschuwingen in deze handleiding op om ervoor te zorgen dat u het product te allen tijde op de juiste manier installeert, gebruikt en onderhoudt. Deze gebruiksaanwijzing MOET bij dit product worden bewaard.

Door het product te gebruiken, bevestigt u hierbij dat u alle instructies, richtlijnen en waarschuwingen zorgvuldig hebt gelezen en dat u de voorwaarden zoals hierin beschreven begrijpt en accepteert. U gaat ermee akkoord dit product alleen te gebruiken voor het beoogde doel en de beoogde toepassing en in overeenstemming met de instructies, richtlijnen en waarschuwingen zoals beschreven in deze gebruiksaanwijzing en in overeenstemming met de geldende wet- en regelgeving. Het niet lezen en opvolgen van de hierin beschreven instructies en waarschuwingen kan leiden tot letsel voor uzelf en anderen, schade aan uw product of schade aan andere eigendommen in de omgeving. Deze gebruiksaanwijzing, met inbegrip van de instructies, richtlijnen en waarschuwingen, en de bijbehorende documentatie kan onderhevig zijn aan wijzigingen en updates. Voor de recentste productinformatie, bezoek documents.dometic.com.

2 Verklaring van de symbolen

Een signaalwoord geeft informatie over veiligheid en eigendomsschade en geeft de mate of ernst van het gevaar aan.

GEVAAR!
> Duidt op een gevaarlijke situatie die, indien deze niet wordt voorkomen, ernstig letsel of de dood tot gevolg heeft.

WAARSCHUWING!
> Duidt op een gevaarlijke situatie die, indien deze niet wordt voorkomen, ernstig letsel of de dood tot gevolg kan hebben.

VOORZICHTIG!
> Duidt op een gevaarlijke situatie die, indien deze niet wordt voorkomen, licht of matig letsel tot gevolg kan hebben.

LET OP!
> Duidt op een situatie die, indien deze niet wordt voorkomen, kan leiden tot materiële schade.

INSTRUCTIE Aanvullende informatie voor het gebruik van het product.

3 Veiligheidsaanwijzingen

GEVAAR! Gevaar voor elektrische schokken
> **Bij gebruik van het toestel op boten:** als uw toestel op het stroomnet is aangesloten, dient u er absoluut voor te zorgen dat de stroomtoevoer via een aardlekschakelaar beveiligd is.

WAARSCHUWING! Gevaar voor elektrische schokken
> Het toestel moet worden geïnstalleerd door een gekwalificeerde monteur in overeenstemming met de installatie-instructies en de nationale vereisten en voorschriften.
> Gebruik het toestel niet als het zichtbaar beschadigd is.
> Als het netsnoer van het toestel beschadigd is, moet deze, om gevaren te voorkomen, worden vervangen door de fabrikant, een klantenservice of vergelijkbaar bevoegd personeel.
> Dit toestel mag uitsluitend worden gerepareerd door bevoegd personeel. Door ondeskundige reparaties kunnen grote gevaren ontstaan.
> Zorg er bij het positioneren van het toestel voor dat de voedingskabel niet verstrikt of beschadigd raakt.
> Plaats niet meer dan één draagbare stekkerdoos of draagbare voeding achter het toestel.
> Sluit het toestel aan op contactdozen die een goede aansluiting waarborgen.
> Plaats geen ontvlambare dampen en vloeistoffen in de buurt van het toestel.

WAARSCHUWING! Brandgevaar
> Na de installatie moet het toestel nog van het stroomnet losgekoppeld kunnen worden. Dit kan door de stekker bereikbaar te maken of door een schakelaar aan te brengen op de vaste bedrading volgens de richtlijnen voor bedrading.
> Open of beschadig in geen geval de koelkring.
> Het koelmiddelcircuit bevat een kleine hoeveelheid milieuvriendelijk, maar ontvlambaar koelmiddel. Het koelmiddel schaadt de ozonlaag niet en versterkt het broeikaseffect niet. Lekkend koelmiddel kan vlam vatten.
> Het koelmiddel in de koelkring is licht ontvlambaar en in geval van een lekkage kunnen zich brandbare gassen verzamelen als het toestel is opgesteld in een kleine ruimte. In geval van beschadiging van de koelkring:
  - Houd open vuur en mogelijke ontstekingsbronnen uit de buurt van het toestel.
  - Ventileer de ruimte goed.
  - Schakel het toestel uit.

WAARSCHUWING! Gevaar voor de gezondheid
> **Voor de Europese Unie, het Verenigd Koninkrijk en Turkije:** Dit toestel mag worden gebruikt door kinderen vanaf 8 jaar en ouder evenals door personen met verminderd fysiek, zintuiglijk of mentaal vermogen of gebrek aan kennis en ervaring, mits zij onder toezicht staan of zijn geïnstrueerd in het veilig gebruik van het toestel en zij inzicht hebben in de gevaren die het gebruik ervan met zich meebrengt. **Voor alle andere regio's:** Dit toestel mag niet worden gebruikt door personen (inclusief kinderen) met een lichamelijke, zintuiglijke of geestelijke beperking of gebrek aan ervaring of kennis, tenzij zij onder toezicht staan of zijn geïnstrueerd in het gebruik van het toestel door een volwassene die verantwoordelijk is voor hun veiligheid.
> Kinderen moeten onder toezicht staan om te garanderen dat ze niet met het toestel spelen.
> Reiniging en gebruikersonderhoud mogen niet door kinderen zonder toezicht worden uitgevoerd.

4 Aanvullende richtlijnen

Om het gevaar van ongevallen en letsel te verminderen, dient u de volgende richtlijnen in acht te nemen voordat u doorgaat met het installeren of bedienen van dit apparaat:
- Lees alle veiligheidsinformatie en instructies door en volg deze.
- Lees deze instructies goed door en zorg dat u ze begrijpt voordat u dit product installeert, bedient of onderhoud uitvoert.

De installatie moet voldoen aan alle van toepassing zijnde lokale of nationale regels, waaronder de nieuwste uitgave van de volgende maatstaven:

USA
- ANSI/NFPA70, National Electrical Code (NEC)
- American Boat and Yacht Council (ABYC) E-11 AC- en DC-elektrische systemen op boten

Canada
CSA C22.1, delen I en II, Canadian Electrical Code

5 Omvang van de levering

Beschrijving	Aantal
CX600-condenseenheid	1
Besturing	1

INSTRUCTIE Deze eenheid wordt geleverd zonder een verdamper. Voor de installatie moet u ofwel een door Dometic ontwikkelde, met spoelwikkelbehuizing of een op maat gemaakte plaatverdamper gebruiken die is goedgekeurd door Dometic.

6 Accessoires

Het toestel kan worden gebruikt op een netspanning van 115 V~ of 230 V~ met behulp van een geschikte netgelijkrichter.

Beschrijving	Artikelnr.
DPSR-netgelijkrichter	9620013449, 9620013450

7 Doelgroepen

De mechanische en elektrische installatie en de instelling van het toestel moeten worden uitgevoerd door een bevoegde technicus die zijn vaardigheden en kennis met betrekking tot de constructie en bediening van apparatuur en installaties in motorvoertuigen heeft bewezen en die vertrouwd is met de toepasselijke regelgeving van het land waarin de apparatuur moet worden geïnstalleerd en/of gebruikt en die een veiligheidstraining heeft gevolgd om de gevaren te herkennen en te voorkomen.

8 Beoogd gebruik

De CX600, de zogenaamde "condenseenheid" of "product", is ontworpen voor gebruik in een koelsysteem geschikt voor installatie in boten, schepen en jachten.

Dit product is alleen geschikt voor het beoogde gebruik en de toepassing in overeenstemming met deze gebruiksaanwijzing.

Deze handleiding geeft informatie die nodig is voor een correcte installatie en/of correct gebruik van het product. Een slechte installatie en/of onjuist gebruik of onderhoud leidt tot onvoldoende prestaties en mogelijke storingen.

De fabrikant aanvaardt geen aansprakelijkheid voor letsel of schade aan het product die het gevolg is van:

- Onjuiste installatie, montage of aansluiting, inclusief te hoge spanning
- Onjuist onderhoud of gebruik van andere dan door de fabrikant geleverde originele reserveonderdelen
- Wijzigingen aan het product zonder uitdrukkelijke toestemming van de fabrikant
- Gebruik voor andere doeleinden dan beschreven in deze handleiding

Dometic behoudt zich het recht voor om het uiterlijk en de specificaties van het product te wijzigen.

9 Technische beschrijving

9.1 Afmetingen

1

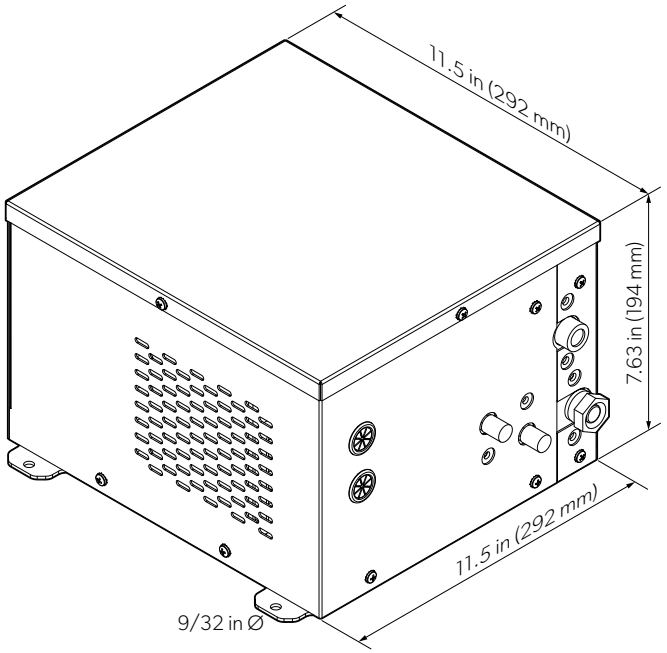

10 Installatie

WAARSCHUWING! Gevaar voor elektrische schokken

> Installeer het toestel op een droge locatie waar het is beschermd tegen spatwater en regen.

WAARSCHUWING! Brandgevaar

> Houd het toestel uit de buurt van open vuur en andere warmtebronnen (bijv. verwarmingselementen, direct zonlicht, ovens enz.)
> Houd de inbouwopening voor het toestel vrij van elektrische componenten en lichtbronnen die tijdens normaal of afwijkend gebruik vonken of lichtbogen veroorzaken (bijv. relais of zekeringenkasten).

VOORZICHTIG! Gevaar voor letsel en schade

> Om gevaar door instabiliteit van het toestel te voorkomen, moet dit volgens de montagehandleiding worden bevestigd.

Werkzaamheden aan gas- en elektro-inrichtingen mogen uitsluitend door een geautoriseerde vakman worden uitgevoerd.

- Zorg ervoor dat het maximale koelvolume van de optionele verdamper het maximale koelvolume van de gebruikte condenseenheid niet overschrijdt.
- De hoeveelheid koelmiddel af fabriek is uitsluitend bedoeld als startvulling. Hoe veel vulling nodig is voor het geïnstalleerde systeem moet op locatie worden beoordeeld en aangepast om rekening te houden met toepassingsspecifieke omstandigheden, waaronder de lengte van de leidingen, het volume van de verdamper, de omgevingsomstandigheden en de prestatie-eisen van het systeem.
- De maximale hoeveelheid koelmiddel voor de condenseenheid bedraagt 10,58 oz (300 g). Als deze limiet wordt overscheden, zal dit leiden tot schade aan het systeem.
- Neem de minimale isolatie in acht.
  - De maximale waarden voor het koelvolume zijn gebaseerd op installaties met een polyurethaanschuimisolatie met een minimale dikte van 2 in (50,8 mm) en een dichtheid van 2,2 – 2,5 lb/ft³.
  - Als andere isolatiematerialen zoals polystyreenschuim worden gebruikt, moet de isolatiedikte worden verdubbeld om hetzelfde isolatie-effect te bereiken.
  - Afhankelijk van de toepassing en de omgevingstemperatuur kan meer isolatie nodig zijn.

10.1 De koelbox ontwerpen

De afdeling Dometic Applications kan helpen bij het ontwerpen van koelboxen. Een juist ontwerp van de box is essentieel voor de efficiënte werking van het systeem. Als de koelbox niet goed is ontworpen of gebouwd, heeft dit invloed op de algehele prestaties van het systeem. Houd rekening met het type en de dikte van de isolatie, evenals met de luchtcirculatie en de plaatsing van de afvoer.
Dit systeem is ontworpen om te werken met specifieke mogelijkheden en onder gedefinieerde omstandigheden. Wijzigingen in deze ontwerpvoorwaarden kunnen de systeemprestaties verminderen. De installateur moet zowel de ontwerpvereisten van het systeem als de omstandigheden waaronder het systeem moet werken, kunnen begrijpen.

10.2 De condenseenheid monteren

LET OP! Gevaar voor schade

> Als de condenseenheid in een afgesloten ruimte wordt geïnstalleerd (bijv. in een kledingkast, kast of achtercompartiment), moeten er ventilatieopeningen met een oppervlak van ≥ 80 in^2 worden aangebracht voor de koellucht en de uitlaatlucht.

> Zorg er bij het gebruik van ventilatieroosters voor dat het openingsgebied van het ventilatierooster ≥ 80 in^2 is.

> De ventilatieopeningen moeten zo worden geplaatst dat de verwarmde lucht niet onmiddellijk opnieuw wordt gecirculeerd. Bij voorkeur één ventilatieopening aan de bovenkant en één aan de onderkant van de installatielocatie.

> Recirculatie van verwarmde lucht zorgt ervoor dat het steeds warmer wordt, waardoor de prestaties van de condenseenheid vermindert, verlaagt de efficiëntie, verhoogt het energieverbruik, en vermindert de koelprestaties.

> Voeg een ventilator toe als natuurlijke convectie onvoldoende ventilatie biedt om warmteophoping in de ruimte rondom de condenseenheid te voorkomen.

- Plaats de eenheid in een droge omgeving waar doorlopend goede luchtcirculatie beschikbaar is.
- Plaats de condenseenheid niet in de buurt van warmtebronnen (bijv. verwarming, oven of heetwaterleidingen) of in direct zonlicht.
- Zorg ervoor dat het toestel horizontaal is gemonteerd.
- Zorg voor een minimale speling van 2 in (50,8 mm) tussen de condenseenheid en de aangrenzende wand.
- De minimale compartimentgrootte waarin de condensoreenheid kan worden gemonteerd is 15,5 in (393,7 mm) × 15,5 in (393,7 mm) × 9,6 in (243,8 mm).

2

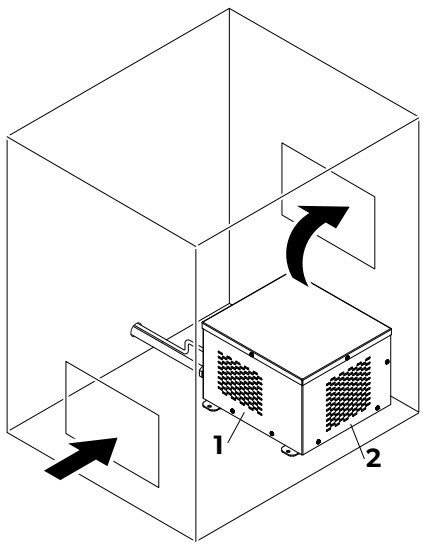

1	Lucht stroomt het toestel binnen aan de linker- en rechterkant	**2**	Lucht wordt via de achterkant afgevoerd

1. Kies een ventilatieoptie die geschikt is voor de beschikbare ruimte.
2. Bevestig de condenseenheid op een vlakke ondergrond of op een vlakke positie ten opzichte van de wand.
3. Maak indien nodig ventilatieopeningen die geschikt zijn voor uw beschikbare ruimte.

   Lijn indien mogelijk een ventilatieopening recht voor de ventilator van de condenseenheid uit.
4. Dek de ventilatieopeningen af met geschikte ventilatieroosters.

10.3 De koelbox installeren

Er zijn twee ondersteunde verdamperconfiguraties voor een koelbox:
- De door Dometic ontwikkelde box met spiraalspoelen voor verdamping die om de box gewikkeld zijn.
- Een door Dometic goedgekeurde verdamper, op maat gemonteerd in de box.

10.3.1 Spoelwikkelbehuizing

WAARSCHUWING! Brandgevaar
Door het boren van een gat in de slang kan koelmiddel vrijkomen en vervalt de garantie.

> Boor niet in een spoelwikkelbehuizing, tenzij u zeker bent van de exacte locatie van de slang.

3

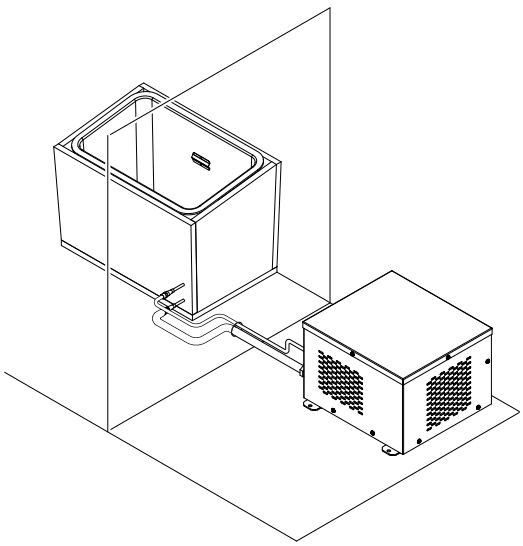

Het ontwerp van de koelbox is zeer belangrijk en heeft betrekking op factoren die grotendeels buiten het bestek van deze handleiding vallen. Houd bij het ontwerpen van de box rekening met de volgende punten:
- Selecteer een installatielocatie waar de box eenvoudig kan worden gereinigd, onderhouden of vervangen.
- Zorg ervoor dat er voldoende ruimte is voor toegang tot de box tijdens normaal gebruik.
- Houd er bij het meten van het installatiegebied rekening mee dat de uiteindelijke afmetingen van de doos ook de isolatie en de spoelen omvatten. Zorg ervoor dat u een ruimte selecteert die groot genoeg is voor deze onderdelen.
- Boxen in schepen met constant vermogen zijn doorgaans geïsoleerd met minimaal 2 in (50,8 mm) aan R7-isolatie. Voor schepen waar niet altijd stroom beschikbaar is, wordt een minimum van 4 in (101,6 mm) aan R7-isolatie aanbevolen.
- Als er ruimte beschikbaar is, kan het gebruik van meer isolatie dan het aanbevolen minimum de warmtebelasting en de vereiste BTU-capaciteit verminderen.
- Gebruik snelkoppelingen voor uw leidingset.
- De spoelwikkelbehuizing wordt in de fabriek gevuld met koelmiddel.

1. Houd rekening met uw koelbehoeften en beschikbare installatielocaties.
2. Neem contact op met Dometic om te bespreken wat nodig is voor uw box en de gecombineerde isolatie- en spoelmetingen voor uw toepassing te verkrijgen.

INSTRUCTIE Zorg ervoor dat het ontwerp van uw box ook een afvoer en aftapplug omvat. Anders koelt de box niet goed af.

3. Volg de instructies van Dometic voor het verkrijgen van de spoelwikkelbehuizing.
4. Monteer de box op de gekozen installatielocatie.

5. Laat de koelmiddelleidingen lopen tussen de spoelwikkelbehuizing en de condenseenheid.

10.3.2 Plaatverdamper

4

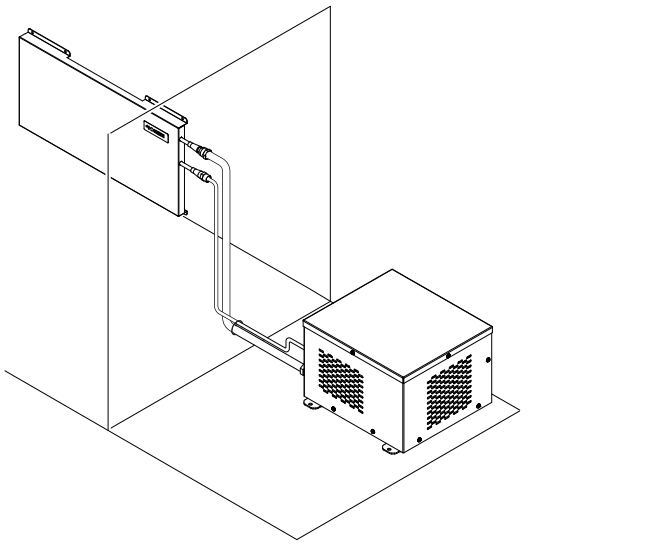

Het ontwerp van de koelbox is zeer belangrijk en heeft betrekking op factoren die grotendeels buiten het bestek van deze handleiding vallen. Houd bij het ontwerpen van de box rekening met de volgende punten:

- Selecteer een installatielocatie waar de box eenvoudig kan worden gereinigd, onderhouden of vervangen.
- De pla(a)t(en) moeten zijn gemaakt van rvs.
- Boxen in schepen met constant vermogen zijn doorgaans geïsoleerd met minimaal 2 in (50,8 mm) aan R7-isolatie. Voor schepen waar niet altijd stroom beschikbaar is, wordt een minimum van 4 in (101,6 mm) aan R7-isolatie aanbevolen. De beste methode is om zo veel isolatie te gebruiken als praktisch is.

1. Houd rekening met uw koelbehoeften en beschikbare installatielocaties.
2. Neem contact op met Dometic om het ontwerp van uw box te bespreken en de plaatgrootte(s) en de isolatiebehoeften voor uw toepassing te bepalen.

INSTRUCTIE Zorg ervoor dat het ontwerp van uw box een afvoer en aftapplug omvat. Anders ontsnapt er koude lucht via de afvoer, waardoor de warmtebelasting toeneemt en de box niet goed kan koelen.

3. Bouw de box.
4. Monteer de box op de gekozen installatielocatie.
5. Monteer de verdamperpla(a)t(en) in de box met steunen zodat er lucht kan circuleren achter de plaat.
6. Laat de koelmiddelleidingen lopen tussen de verdamperplaat en de condenseenheid.

10.4 Bedieningspaneel monteren

LET OP! Gevaar voor schade

› Monteer het bedieningspaneel niet op een plaats waar het gedurende langere tijd wordt blootgesteld aan direct zonlicht.

- Het bedieningspaneel kan binnen of buiten de koelbox worden geïnstalleerd.
- De temperatuursensor moet in de koelbox worden geïnstalleerd, meestal op een derde van de hoogte vanaf de bovenkant, maar niet in de buurt van een verdamperplaat.
- Het bedieningspaneel kan op twee manieren worden geïnstalleerd:
  - Gemonteerd aan een wand
  - Gemonteerd in een uitsparing in een wand om gelijk met de wand te liggen.

1. Steek de temperatuursensor in het deksel van de temperatuursensor en voer de kabel door de speciale uitsparing.
2. Bevestig het deksel van de temperatuursensor aan de binnenkant van de koelbox met geschikte schroeven.

INSTRUCTIE Zorg voor een afstand van ≥ 2 in (≥ 50,8 mm) tot de verdamper.

3. Bereid uitsparingen voor op de gewenste installatieoptie:

5 A B

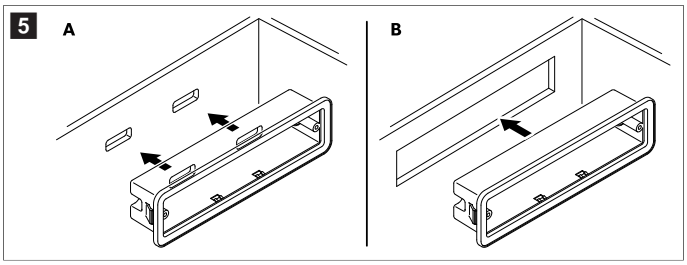

- **Gemonteerd aan een wand (A)**: Zorg ervoor dat de connectoren aan de achterkant van het bedieningspaneel nog steeds toegankelijk zijn.
- **Gemonteerd in een uitsparing (B)**: Controleer of de uitsparing de afmetingen heeft van 5,62 × 1,62 in (142,7 × 41,1 mm)

4. **Alleen gemonteerd aan een wand**: Schroef de meegeleverde behuizing van het bedieningspaneel op één lijn met de uitsparingen in de wand en druk het bedieningspaneel in de behuizing zodat het vastklikt.

6

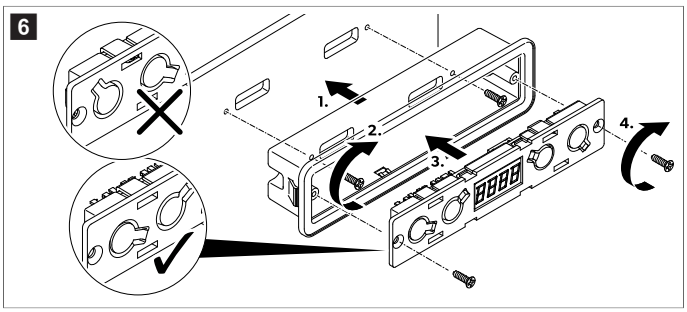

5. **Alleen gemonteerd in een uitsparing**: Druk het bedieningspaneel in de uitsparing totdat het stevig vastzit.

7

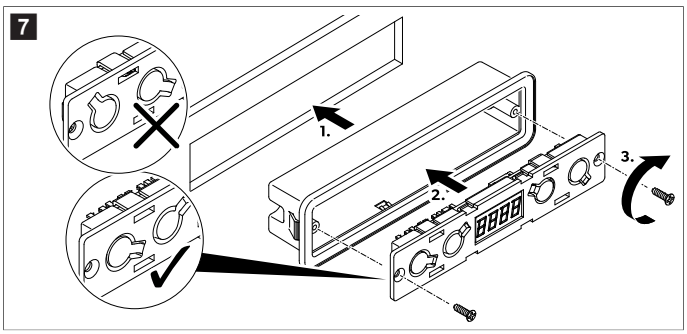

6. Plak het deksel op de voorkant van het bedieningspaneel.

   Neem de correcte oriëntatie in acht.

8

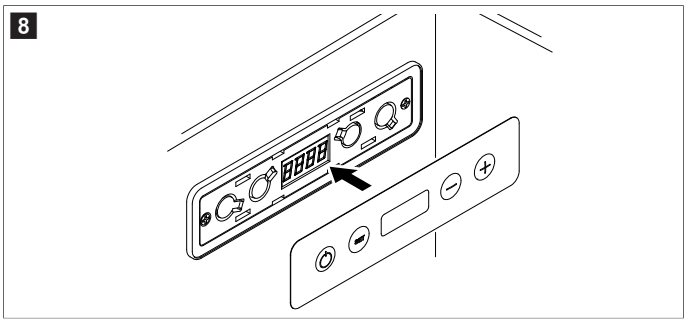

10.5 De componenten aansluiten

De montage en installatie van de gasaansluiting moet worden uitgevoerd door bevoegd personeel met aantoonbare kennis en vaardigheden op het gebied van de constructie, installatie en werking van gasapparatuur, die is opgeleid om de gevaren die gasapparatuur met zich meebrengt veilig te herkennen en te voorkomen.

> Sluit de condenseenheid, de koelbox, de temperatuursensor en het bedieningspaneel aan volgens het bedradingsschema (Schakelschema op pagina 54).

WAARSCHUWING! Brandgevaar
> Het toestel bevat licht ontvlambaar koelmiddel.

> Sluit de koelmiddelkoppelingen tussen de verdamper en de condenseenheid aan met behulp van geschikte sleutels.

INSTRUCTIE Gebruik altijd twee sleutels om te voorkomen dat slangen verdraaid raken en koppelingen beschadigd raken.

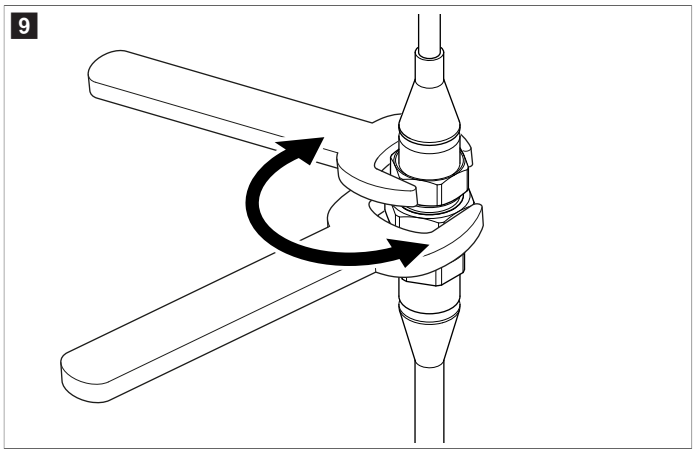

10.6 Het koelaggregaat aansluiten

WAARSCHUWING! Gevaar voor elektrische schokken
> De installatie mag alleen worden uitgevoerd door een bevoegde elektricien.

INSTRUCTIE Om spanningsverlies en daardoor vermogensverlies te voorkomen, moet de kabel zo kort mogelijk worden gehouden en niet worden onderbroken. Voeg geen extra schakelaars, stekkers of verdeeldozen toe.

1. Bepaal de vereiste kabeldoorsnede afhankelijk van de kabellengte. Zie Lengtes bedrading op pagina 54.
2. Controleer of de bedrijfsspanning overeenkomt met de accuspanning.
3. Sluit de koelaggregaat aan volgens het bedradingsschema (Schakelschema op pagina 54).

10.7 De koelbox afdichten

LET OP! Gevaar voor schade
> Slechte isolatie leidt tot versnelde rijpvorming in de koelbox.
> Alle openingen moeten worden afgedicht om te zorgen dat de koelbox afdoende geïsoleerd is.

> Gebruik kit om alle openingen rond de componenten af te dichten.

a) Dicht de opening af waar de kabels en koelmiddelleiding doorheen worden geleid.
b) Dicht de openingen aan de achterkant van de behuizing van het bedieningspaneel af waar de kabels doorheen worden geleid.
c) Dicht de openingen rond het bedieningspaneel af.

11 Gebruik

GEVAAR! Gevaar voor elektrische schokken
> Raak blootliggende kabels niet met blote handen aan, vooral niet wanneer u het toestel op netspanning gebruikt.

WAARSCHUWING! Brandgevaar
> Voor toestellen met ontvlambaar koelmiddel: Gebruik of bewaar het toestel niet in nauwe ruimtes zonder of met minimale luchtstroom.

VOORZICHTIG! Gevaar voor de gezondheid
> Open of beschadig in geen geval de koelkring.
> Houd de ventilatieopeningen op het toestel en in de behuizing van het toestel of in de inbouwconstructie vrij.

VOORZICHTIG! Gevaar voor letsel
> GEBRUIK GEEN ONTVLAMBARE MATERIALEN IN DE BUURT VAN DIT TOESTEL EN BERG GEEN ONTVLAMBARE MATERIALEN OP IN DIT TOESTEL.
> PLAATS GEEN VOORWERPEN OP OF TEGEN DIT TOESTEL.
> BRENG GEEN WIJZIGINGEN AAN DIT TOESTEL AAN.
> Het toestel wordt erg heet tijdens gebruik. Als het toestel is voorzien van ventilatieroosters, bescherm uzelf dan tegen contact met warme onderdelen wanneer u de ventilatieroosters verwijdert.

11.1 In- en uitschakelen

> Houd ⏻ gedurende 3 s ingedrukt.

Het display wordt ingeschakeld en toont de actuele temperatuur.

v Het koelsysteem is ingeschakeld.

> Houd ⏻ gedurende 3 s ingedrukt.

Het display wordt uitgeschakeld.

v Het koelsysteem is uitgeschakeld.

11.2 Temperatuureenheid instellen

De temperatuureenheid kan worden geschakeld tussen °C en °F

1. Druk 2 keer kort op SET.
2. Druk op – of + om tussen de eenheden te schakelen.
3. Druk gedurende 5 s niet op een toets.

v De ingestelde temperatuureenheid knippert 3 keer om aan te geven dat de instelling geslaagd is.

11.3 Temperatuur instellen

INSTRUCTIE Let op de maximale koelcapaciteit en omgevingstemperatuur.

1. Druk kort op SET.
2. Selecteer – of + om de temperatuurwaarde te verlagen of te verhogen.
3. Druk gedurende 5 s niet op een toets.

v De ingestelde temperatuurwaarde knippert 3 keer om aan te geven dat de instelling geslaagd is.

11.4 De compensatietemperatuur instellen

Er kan een compensatietemperatuur worden toegevoegd aan de gemeten temperatuur als de temperatuursensor een constante meetafwijking vertoont.

1. Druk 3 keer kort op SET.
2. Druk op – of + om de waarde te verhogen of te verlagen.

   Het compensatietemperatuurbereik is 25 … 39 °F (– 4 … 4 °C) (– 8 … 8 °F (22,2 … 13,3 °C))
3. Druk gedurende 5 s niet op een toets.

v De ingestelde waarde voor de compensatietemperatuur knippert 3 keer om aan te geven dat de instelling geslaagd is.

11.5 Displayhelderheid instellen

Er zijn 3 helderheidsniveaus:

- d0: Helderste
- d1: Helderder
- d2: Helder

1. Druk 4 keer kort op SET.
2. Druk op – of + om door de helderheidswaarden te bladeren.
3. Druk gedurende 5 s niet op een toets.

v De ingestelde helderheidswaarde knippert 3 keer om aan te geven dat de instelling geslaagd is.

12 Reiniging en onderhoud

Na verloop van tijd hoopt zich rijp op de wanden in de koelbox en op de verdampingspla(a)t(en) op.

Als deze rijplaag ongeveer 0,12 in (3 mm) dik is, moet het systeem worden ontdooid.

LET OP! Gevaar voor schade

› Gebruik geen mechanische of andere hulpmiddelen om het ontdooien te versnellen.

1. Verwijder alle inhoud uit de koelbox en schakel het systeem uit.
2. Wacht tot alle vorst is gesmolten en veeg het schoon.

v Het systeem is klaar voor gebruik.

13 Foutcodes

Als er een fout optreedt, geeft het bedieningspaneel een foutcode weer.

Foutcode	Beschrijving	Mogelijke oplossing
E 01	De ingangsspanning is te hoog of te laag.	Controleer of de voedingsspanning buiten het ingestelde bereik ligt.
E 02	De condensorventilator trekt te veel ampère (overstroom) aan.	Controleer of de condensorventilator de elektronische eenheid met meer dan 1 A belast.
E 03	De compressor start niet.	• Controleer of de rotor is vastgelopen. • Controleer of het drukverschil in het koelsysteem te hoog is.
E 04	Het compressortoerental is te laag.	Controleer of het koelsysteem overbelast is. Als dit het geval is, kan de motor zijn minimale toerental niet handhaven.
E 05	De elektronica-eenheden zijn oververhit.	Controleer of het koelsysteem te zwaar is belast.
E 06	De thermistor met negatieve temperatuurcoëfficiënt (NTC1) laat een storing zien.	Controleer of NTC1 defect is of dat het circuit van de temperatuursensor onderbroken is.
E 07	De NTC1 laat een storing zien.	Controleer of NTC1 defect is of dat het circuit van de temperatuursensor kortgesloten is.
E 11	De verdamperventilator trekt te veel ampère (overstroom) aan.	Controleer of de ventilator de elektronische eenheid met meer dan 0,6 A belast.

14 Verwijdering

Verpakkingsmateriaal recyclen: Gooi het verpakkingsmateriaal indien mogelijk altijd in recyclingafvalbakken. Deze scheiding is noodzakelijk, omdat verpakkingsmateriaal een waardevolle hulpbron is en onjuiste verwijdering gevolgen kan hebben voor de gezondheid en het milieu.

De doorgekruiste afvalbak geeft aan dat het product een elektrisch of elektronisch apparaat is en apart moet worden ingezameld voor de juiste verwerking, terugwinning en recycling. **De consument is wettelijk verplicht om elektrische of elektronische apparatuur op de juiste wijze af te voeren, gescheiden van het huisvuil!**

Deze scheiding is noodzakelijk omdat elektrische apparaten waardevolle hulpbronnen zijn en stoffen kunnen bevatten die schadelijk zijn voor mens en milieu.

Om het product definitief af te voeren, kunt u bij het dichtstbijzijnde afvalverwerkingsbedrijf of uw dealer naar de betreffende afvoervoorschriften vragen.

Het product kan gratis worden afgevoerd.

15 Garantie

Zie onderstaande paragrafen voor informatie over garantie en ondersteuning in de VS, Canada en alle andere regio's.

Australië en Nieuw-Zeeland

Beperkte garantie beschikbaar op qr.dometic.com/bfnePC. Mocht u vragen hebben of een gratis kopie van de beperkte garantie willen verkrijgen, neem dan contact op met:

DOMETIC AUSTRALIA PTY LTD
1 JOHN DUNCAN COURT
VARSITY LAKES, QLD, 4227
1800-212-121

DOMETIC NEW ZEALAND LTD
373 NEILSON STREET
PENROSE, AUCKLAND, 1061
+64 9 622 1490

Alleen Australië

Onze producten worden geleverd met garanties die niet kunnen worden uitgesloten onder de Australische Consumentenwet. U hebt recht op een vervanging of vergoeding voor ernstig falen en op compensatie voor elk ander redelijkerwijs te voorzien verlies of schade. U hebt bovendien recht op reparatie of vervanging van de producten indien de producten niet van acceptabele kwaliteit zijn en de fout niet gelijk staat aan ernstig falen. De voordelen die deze garantie u als consument biedt, vormen een aanvulling op andere rechten en rechtsmiddelen waarover u krachtens de wet beschikt.

Alleen Nieuw-Zeeland

Dit garantiebeleid is onderhevig aan de voorwaarden en garanties die verplicht zijn zoals geïmpliceerd door de Wet op Consumentengaranties 1993(NZ).

Lokale ondersteuning

Lokale ondersteuning vindt u onder de volgende link: dometic.com/dealer

Verenigde Staten en Canada

Beperkte garantie beschikbaar op qr.dometic.com/bfneEw.

Mocht u vragen hebben of een gratis kopie van de beperkte garantie willen verkrijgen, neem dan contact op met:

DOMETIC CORPORATION
MARINE CUSTOMER SUPPORT CENTER
2000 NORTH ANDREWS AVENUE
POMPANO BEACH, FLORIDA, USA 33069
1-800-542-2477

De Engelse versie is rechtstreeks te downloaden via qr.dometic.com/bflCoE.

Alle andere regio's

De wettelijke garantieperiode is van toepassing. Als het product defect is, neem dan contact op met de vestiging van de fabrikant in uw land (zie dometic.com/dealer) of uw verkoper.

Stuur voor de afhandeling van reparaties of garantie de volgende documenten mee:

- Een kopie van de factuur met datum van aankoop

- De reden voor de claim of een beschrijving van de fout

Houd er rekening mee dat eigenmachtige of niet-professionele reparatie gevolgen voor de veiligheid kan hebben en dat de garantie hierdoor kan komen te vervallen.

16 Technische gegevens

INSTRUCTIE Het koelaggregaat is continu bestand tegen rollen van het schip bij 30 °.

16.1 Specificaties

Maximaal koelvolume	20 ft³
Bereik temperatuurinstelling	0 °F – 80 °F (17,8 °C – 26,7 °C)
Aansluitspanning*	12 V / 24 V⎓
Koelmiddel	R1234yf
Hoeveelheid koelmiddel	3,35 oz (95 g)
Maximale hoeveelheid koelmiddel	10,58 oz (300 g)
Klimaatklasse	T
Aardopwarmingsvermogen (GWP)	0.501
CO2-equivalent	0.00
Afmetingen (b x d x h)	11,5 in (292,1 mm) × 11,5 in (292,1 mm) × 7,63 in (193,8 mm)
Gewicht	16,8 lb (7,60 kg)

*Het koelaggregaat kan worden gebruikt op een netspanning van 115 V~ of 230 V~ met behulp van een geschikte netgelijkrichter (Accessoires op pagina 49).

het koelaggregaat heeft een laagspanningsbeveiliging voor de accu. Als de spanning onvoldoende is, wordt het toestel automatisch uitgeschakeld om de accu te beschermen:

Aansluitspanning	Uitschakelspanning	Herstartspanning
12 V	10,4 V	11,7 V
24 V	22,8 V	24,2 V

16.2 Bedrading

16.2.1 Lengtes bedrading

INSTRUCTIE De getoonde lengtes van bedrading zijn aanbevelingen op basis van een spanningsval van 3 %. Voer alle elektrische installaties op zee uit in overeenstemming met de toepasselijke normen. Zie Aanvullende richtlijnen op pagina 48.

Aanbevolen maximale eenrichtingskabels		
AWG (Amerikaanse kabeldikte)	**Max. lengte 12 V⎓**	**Max. lengte 24 V⎓**
12 AWG (3,3 mm²)	8,2 ft (2,50 m)	16,4 ft (5,00 m)
10 AWG (5,3 mm²)	13,1 ft (3,99 m)	26,2 ft (7,99 m)
8 AWG (8,4 mm²)	19,7 ft (6,00 m)	39,4 ft (12,01 m)
6 AWG (13,3 mm²)	32,8 ft (10,00 m)	65,6 ft (19,99 m)

16.2.2 Schakelschema

10

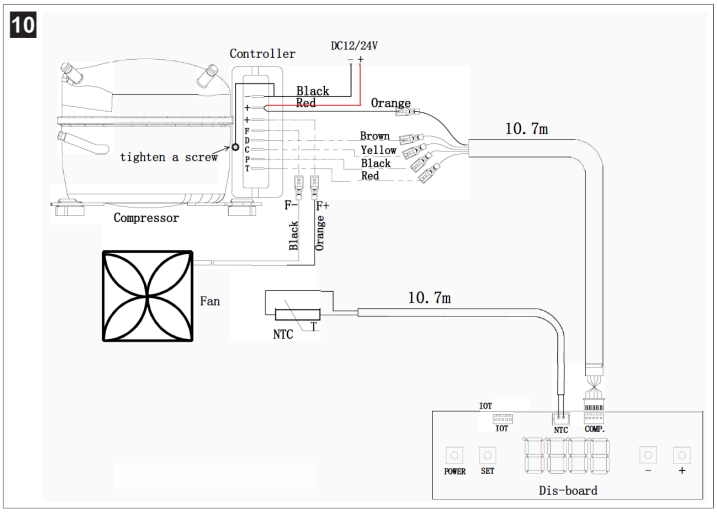

16.2.3 Schakellegenda

Bedradingskleur	
Black	Zwart
Brown	Bruin
Orange	Oranje
Red	Rood
Yellow	Geel

Voorwaarden	
Compressor	Compressor
Comp.	Compressor
Controller	Bedieningspaneel
Dis-board (distribution board)	Printplaat
Fan	Ventilator
Power	Vermogen
Set	Configuratie
Tighten a screw	Schroeven aanhalen

17 Wettelijk

17.1 Cyberbeveiliging

Wij bevestigen dat dit product voldoet aan de Security and Telecommunications Infrastructure regulation (VK) en Cyber Security Rules 2025 (Australië). De verklaring van overeenstemming is beschikbaar op documents.dometic.com. Om een beveiligingsincident te melden, stuurt u een e-mail naar productcybersecurity@dometic.com. Beveiligingsupdates worden minimaal vijf jaar na de productiedatum verstrekt.

Dansk

1 Vigtige henvisninger ... 55
2 Forklaring af symboler ... 55
3 Sikkerhedsanvisninger ... 55
4 Supplerende direktiver ... 55
5 Leveringsomfang ... 55
6 Tilbehør ... 56
7 Målgrupper ... 56
8 Korrekt brug ... 56
9 Teknisk beskrivelse ... 56
10 Montering ... 56
11 Betjening ... 59
12 Rengøring og vedligeholdelse ... 60
13 Fejlkoder ... 60
14 Bortskaffelse ... 60
15 Kommerciel garanti ... 60
16 Tekniske data ... 60
17 Juridiske bemærkninger ... 61

1 Vigtige henvisninger

Læs og følg alle disse anvisninger, retningslinjer og advarsler i denne produktvejledning grundigt for at sikre, at du altid installerer, bruger og vedligeholder produktet korrekt. Disse anvisninger SKAL opbevares sammen med dette produkt.

Ved at benytte produktet bekræfter du hermed, at du har læst alle anvisninger, retningslinjer og advarsler grundigt, og at du forstår og er indforstået med de vilkår og betingelser, der er fastlagt heri. Du er indforstået med kun at bruge dette produkt til det beregnede formål og anvendelse i overensstemmelse med anvisningerne, retningslinjerne og advarslerne i denne produktvejledningen samt i overensstemmelse med alle de gældende love og forskrifter. Manglende læsning og ignorering af disse anvisninger og advarsler kan medføre kvæstelser på dig selv og andre, skade på dit produkt eller skade på anden ejendom i nærheden. Der tages forbehold for eventuelle ændringer og opdateringer af denne produktvejledning samt anvisningerne, retningslinjerne og advarslerne samt den tilhørende dokumentation. Se documents.dometic.com for de nyeste produktinformationer.

2 Forklaring af symboler

Et signalord vil identificere sikkerhedsmeddelelser og meddelelser om skade på ejendom og vil også angive graden eller niveauet af farens alvor.

FARE!
> Angiver en farlig situation, som medfører dødsfald eller alvorlig kvæstelse, såfremt den ikke undgås.

ADVARSEL!
> Angiver en farlig situation, som kan medføre dødsfald eller alvorlig kvæstelse, såfremt den ikke undgås.

FORSIGTIG!
> Angiver en farlig situation, som kan medføre mindre eller lette kvæstelser, såfremt den ikke undgås.

VIGTIGT!
> Angiver en situation, som kan medføre materielle skader, såfremt den ikke undgås.

BEMÆRK Supplerende oplysninger om betjening af produktet.

3 Sikkerhedsanvisninger

FARE! Fare for elektrisk stød
> **Ved brug af enheden på både:** Sørg ved tilslutning til strømnettet ubetinget for, at strømforsyningen er sikret med en FI-afbryder.

ADVARSEL! Fare for elektrisk stød
> Enheden skal monteres af en kvalificeret tekniker i overensstemmelse med monteringsvejledningen samt nationale krav og forskrifter.
> Hvis apparatet har synlige beskadigelser, må apparatet ikke tages i brug.
> Hvis enhedens tilslutningskabel er beskadiget, skal det udskiftes af producenten, en servicerepræsentant eller en tilsvarende uddannet person for at forhindre sikkerhedsfarer.
> Reparationer på dette apparat må kun foretages af fagfolk. Ved ukorrekte reparationer kan der opstå alvorlige farer.
> Ved placering af enheden skal det sikres, at strømledningen ikke sidder i klemme eller beskadiges.
> Placér ikke mere end én bærbar stikdåse eller bærbar strømforsyning bagpå enheden.
> Sæt enheden i stikkontakter, der sikrer korrekt tilslutning.
> Brændbare dampe og væsker må ikke anbringes i nærheden af apparatet.

ADVARSEL! Brandfare
> Efter montering skal det stadig være muligt at afbryde apparatet fra elnettilslutningen. Dette kan opnås ved at have stikket tilgængeligt eller ved at integrere en kontakt i de faste ledninger i henhold til ledningsreglerne.
> Du må under ingen omstændigheder åbne eller beskadige kølekredsløbet.
> Kølemiddelkredsløbet indeholder en lille mængde miljøvenligt, men brændbart kølemiddel. Kølemidlet skader ikke ozonlaget og det bidrager ikke til at øge drivhuseffekten. Alle lækkede kølemidler kan antændes.
> Kølemidlet i kølekredsløbet er , og i tilfælde af en lækage kan der ophobes brændbare gasser, hvis apparatet befinder sig i et lille rum. Ved en beskadigelse af kølekredsløbet:
  - Hold åbne flammer og eventuelle antændingskilder væk fra apparatet.
  - Sørg for at udlufte rummet godt.
  - Sluk apparatet.

ADVARSEL! Sundhedsfare
> **For den Europæiske Union, Storbritannien og Tyrkiet:** Dette apparat kan anvendes af børn, der er fyldt 8 år og personer med nedsatte fysiske, sensoriske eller mentale evner eller manglende erfaring eller viden, hvis de er under opsyn eller er blevet instrueret i sikker brug af apparatet og forstår de involverede farer. **For alle andre regioner:** Dette apparat er ikke beregnet til at blive anvendt af personer (inkl. børn) med nedsatte fysiske, sensoriske eller mentale evner eller manglende erfaring eller viden, medmindre der er sørget for passende opsyn eller udførlig vejledning i brugen af apparatet fra en person, der er ansvarlig for deres sikkerhed.
> Børn skal overvåges for at sikre, at de ikke leger med apparatet.
> Rengøring og vedligeholdelse må ikke udføres af børn uden opsyn.

4 Supplerende direktiver

For at reducere risikoen for ulykker og personskade skal du overholde følgende anvisninger, før du fortsætter med at montere eller betjene dette apparat:
- Læs og følg alle sikkerhedshenvisninger og instruktioner.
- Læs og forstå disse instruktioner før installation, drift eller vedligeholdelse af dette produkt.

Installationen skal overholde alle gældende lokale eller nationale regler, inklusive den seneste udgave af følgende standarder:

USA
- ANSI/NFPA70, National Electrical Code (NEC)
- American Boat and Yacht Council (ABYC) E-11 AC og DC Electrical Systems on Boats

Canada
CSA C22.1, del I og II, canadisk elektrisk regel

5 Leveringsomfang

Beskrivelse	Antal
CX600 kondenseringsenhed	1
Styring	1

BEMÆRK Denne enhed leveres uden fordamper. Til installation skal du bruge enten en Dometic-udviklet spoleomviklet boks eller en brugerdefineret pladefordamper, der er godkendt af Dometic.

6 Tilbehør

Enheden kan anvendes fra netstrømforsyning på 115 V~ eller 230 V~ ved hjælp af en passende netensretter.

Beskrivelse	Artikelnummer
DPSR-netensretter	9620013449, 9620013450

7 Målgrupper

Den mekaniske og elektriske installation og opsætning af apparatet skal udføres af en kvalificeret tekniker, som har godtgjort sine evner og sit kendskab med henblik på konstruktion og betjening af udstyr og installationer på skibe, og som er bekendt med de gældende nationale forskrifter, hvor udstyret skal installeres og/eller anvendes, og som har modtaget sikkerhedsuddannelse med henblik på at kunne identificere og undgå de involverede farer.

8 Korrekt brug

CX600, benævnt "kondenseringsenheden" eller "produktet", er konstrueret til brug i et kølesystem, der er egnet til installation i både, skibe og yachter.

Dette produkt er kun egnet til dets beregnede formål og anvendelse i overensstemmelse med disse anvisninger.

Denne vejledning giver dig oplysninger om, hvad der er nødvendigt med henblik på en korrekt montering og/eller drift af produktet. Dårlig montering og/eller ukorrekt drift eller vedligeholdelse medfører utilstrækkelig ydeevne og mulige fejl.

Producenten påtager sig intet ansvar for kvæstelser eller skader i forbindelse med produktet, der skyldes:

- ukorrekt montering eller forbindelse inklusive for høj spænding
- ukorrekt vedligeholdelse eller brug af uoriginale reservedele, der ikke stammer fra producenten
- ændringer på produktet uden udtrykkelig tilladelse fra producenten
- brug til andre formål end dem, der er beskrevet i vejledningen

Dometic forbeholder sig ret til at ændre produktets udseende og produktspecifikationer.

9 Teknisk beskrivelse

9.1 Mål

1

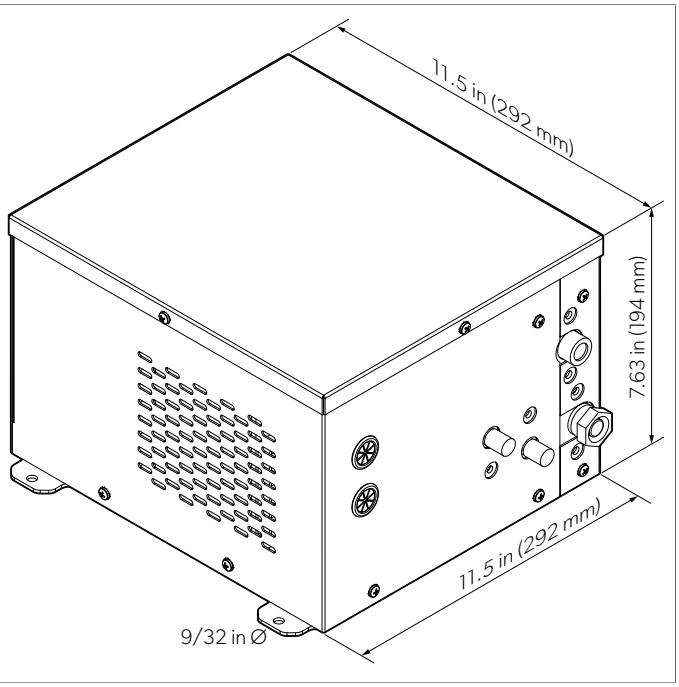

10 Montering

ADVARSEL! Fare for elektrisk stød

> Monter enheden et tørt sted, der er beskyttet mod stænkvand.

ADVARSEL! Brandfare

> Hold enheden væk fra åben ild og andre varmekilder (f.eks. varmeapparater, direkte sollys, ovne osv.)
> Hold køleapparatets monteringsniche fri for elektriske komponenter og lyskilder, der frembringer gnister eller lysbuer under normal eller unormal drift (f.eks. relæer eller sikringskasser).

FORSIGTIG! Fare for kvæstelser og materielle skader

> For at undgå en fare fordi apparatet er ustabilt, skal det fastgøres i overensstemmelse med anvisningerne.

Arbejde på gas- og elektroanordninger må kun udføres af en godkendt fagmand.

- Sørg for, at den valgte fordampers maksimale kølevolumen ikke overstiger kondensatorens maksimale kølevolumen.
- Kølemiddelpåfyldningen fra fabrikken er kun beregnet som startpåfyldning. Det installerede systems påfyldning skal evalueres og justeres i marken for at tage højde for anvendelsesspecifikke forhold, herunder slangelængde, fordampervolumen, omgivende forhold og krav til systemets ydeevne.
- Kondensatorenheden har en maksimal kølemiddelpåfyldning på 10,58 oz (300 g). Overskridelse af denne grænse vil beskadige systemet.
- Overhold minimumisoleringen.
  - De maksimale afkølingsvolumenværdier er baseret på monteringer med polyuretanskumsisolering med en minimumstykkelse på 2 in (50,8 mm) og en tæthed på 2,2 – 2,5 lb/ft³.
  - Hvis der anvendes andre isolerende materialer som f.eks. polystyrenskum, skal isoleringstykkelsen fordobles for at opnå den samme isoleringseffekt.
  - Der kan være behov for mere isolering baseret på anvendelse og omgivelsestemperaturer.

10.1 Design af køleboksen

Dometic Applications Department kan hjælpe med design af boksen. Korrekt boksdesign er afgørende for en effektiv drift af systemet. Hvis køleboksen er dårligt designet eller konstrueret, påvirkes systemets overordnede ydeevne. Sørg for at overveje typen og tykkelsen af isolering samt luftcirkulation og placering af afløb. Dette system er designet til at fungere med specifikke kapaciteter og under definerede forhold. Enhver ændring af disse konstruktionsbetingelser kan reducere systemets ydeevne. Installatøren skal forstå både systemets konstruktionskrav og de betingelser, som systemet skal fungere under.

10.2 Montering kondenseringsenheden

VIGTIGT! Fare for beskadigelse

> Hvis kondenseringsenheden er monteret i et lukket rum (f.eks. garderobeskab, kabys, bagrum), skal der forefindes ventilationsåbninger med et areal på ≥ 80 in^2 til køleluft og udsugningsluft.
> Ved brug af ventilationsgitre skal du sørge for, at åbningsområdet på ventilationsgitteret er ≥ 80 in^2 .
> Ventilationsåbningerne skal være placeret således, at der ikke umiddelbart sker recirkulation af den opvarmede luft. Helst en ventilationsåbning øverst og en i bunden af monteringsstedet.
> Recirkulation af opvarmet luft får den til at blive mere og mere varm, hvilket reducerer kondenseringsenhedens ydeevne, sænker effektiviteten, øger strømforbruget og reducerer køleydelsen.
> Tilføj en ventilator, hvis naturlig konvektion ikke giver tilstrækkelig ventilation til at forhindre varmeophobning i rummet omkring kondensatorenheden.

- Anbring enheden i et tørt område, hvor der altid er en konstant kilde af cirkuleret luft til rådighed.
- Anbring ikke kondensatorenheden i nærheden af varmekilder (f.eks. varmeapparat, ovn, varmtvandsrør) eller i direkte sollys.
- Sørg for, at enheden er monteret i en vandret position.
- Sørg for et minimum spillerum på 2 in (50,8 mm) mellem kondenseringsenheden og den tilstødende væg.
- Den mindste rumstørrelse, som kondensatorenheden kan monteres i, er 15,5 in (393,7 mm) x 15,5 in (393,7 mm) x 9,6 in (243,8 mm).

2

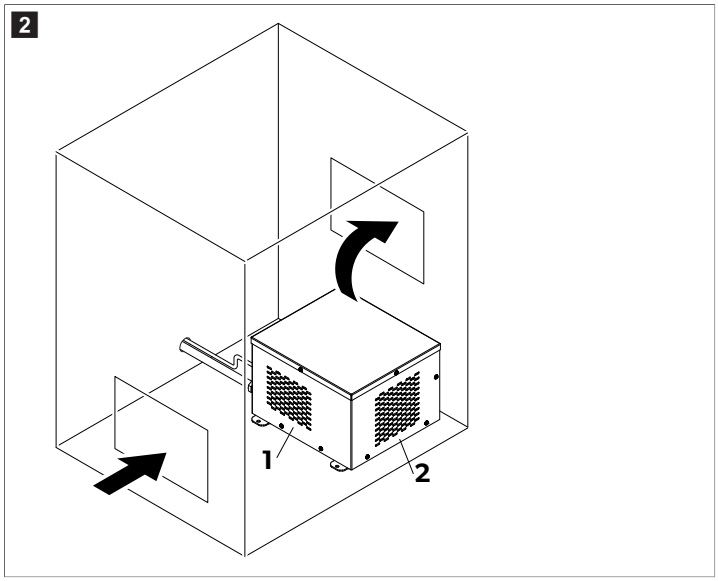

1	Luft kommer ind i enheden i venstre og højre side	**2**	Der udledes luft bagfra

1. Vælg en ventilationsindstilling, der er passende til den tilgængelige plads.
2. Fastgør kondenseringsenheden til en plan base eller i en plan position til væggen.
3. Hvis det er nødvendigt, skal du oprette ventilationsåbninger, der passer til din ledige plads.

   Hvis det er muligt, skal du justere en ventilationsåbning direkte foran kondenseringsenhedens ventilator.
4. Tildæk ventilationsåbningerne med passende ventilationsgitre.

10.3 Installation af køleboksen

Der er to understøttede fordamperkonfigurationer til en køleboks:

- Dometic-konstrueret boks med fordampningsslangespoler viklet rundt om boksen.
- Dometic-godkendt kundetilpasset pladefordamper monteret inde i boksen.

10.3.1 Spoleomviklet boks

ADVARSEL! Brandfare

Boring af et hul i slangen kan frigøre kølemiddel og vil gøre garantien ugyldig.

> Bor ikke i en spoleomviklet boks, medmindre du er sikker på, at røret er placeret nøjagtigt.

3

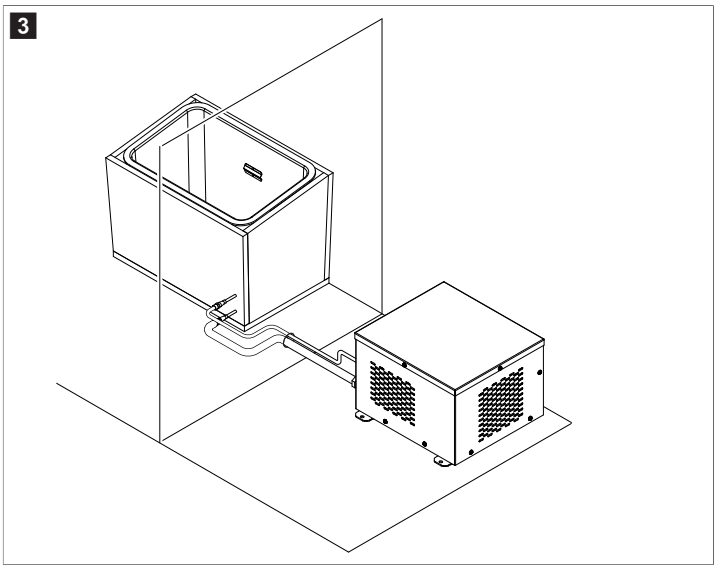

Køleboksens design er meget vigtigt og involverer faktorer, der for det meste ikke er dækket af denne manual. Ved design af boksen skal du huske på følgende punkter:

- Vælg et installationssted, hvor boksen nemt kan rengøres, serviceres eller udskiftes.
- Sørg for, at der er tilstrækkelig plads til, at boksen kan åbnes under normal brug.
- Når du opmåler monteringsområdet, skal du huske på, at den endelige boksstørrelse vil omfatte både isolering og spoler. Sørg for at vælge et rum, der er stort nok til at rumme disse komponenter.
- Typisk er bokse på fartøjer med konstant strømforsyning isoleret med mindst 2 in (50,8 mm) R7-isolering. For fartøjer, hvor der ikke altid er strøm til rådighed, anbefales minimum 4 in (101,6 mm) R7-isolering.
- Hvis der er plads til rådighed, kan brug af mere isolering end det anbefalede minimum reducere varmebelastningen og den nødvendige BTU-kapacitet.
- Brug lyntilslutninger til dit ledningssæt.
- Den spoleomviklede boks er fyldt med kølemiddel fra fabrikken.

1. Overvej dine kølebehov og tilgængelige installationssteder.
2. Kontakt Dometic for at diskutere din boks og for at få de kombinerede isolerings- og spolemålinger til din anvendelse.

BEMÆRK Sørg for, at etablere et afløb og en afløbsprop i din boks. Ellers vil boksen ikke køle ordentligt.

3. Følg Dometics instruktion for at finde den spoleomviklede boks.
4. Monter boksen på det valgte installationssted.
5. Før kølemiddelledningerne mellem den spoleomviklede boks og kondenseringsenheden.

10.3.2 Pladefordamper

4

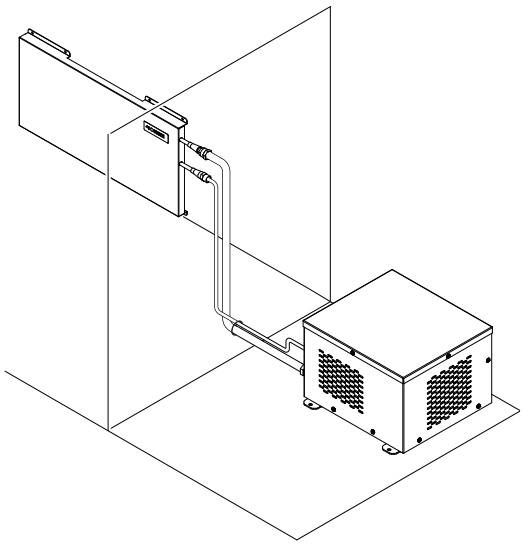

Køleboksens design er meget vigtigt og involverer faktorer, der for det meste ikke er dækket af denne manual. Ved design af boksen skal du huske på følgende punkter:

- Vælg et installationssted, hvor boksen nemt kan rengøres, serviceres eller udskiftes.
- Pladen/pladerne skal være lavet af rustfrit stål.
- Typisk er bokse på fartøjer med konstant strømforsyning isoleret med mindst 2 in (50,8 mm) R7-isolering. For fartøjer, hvor der ikke altid er strøm til rådighed, anbefales minimum 4 in (101,6 mm) R7-isolering. Bedste praksis er at bruge så meget isolering, som er praktisk.

1. Overvej dine kølebehov og tilgængelige installationssteder.
2. Kontakt Dometic for at diskutere dit boksdesign og bekræfte pladestørrelse(r) og isoleringsbehov til din anvendelse.

BEMÆRK Sørg for at medtage et afløb og en afløbsprop i boksens design. Ellers vil kold luft slippe ud gennem afløbet, hvilket øger varmebelastningen og forhindrer boksen i at køle ordentligt.

3. Byg boksen.
4. Monter boksen på det valgte installationssted.
5. Monter fordamperpladen/-pladerne inde i boksen med afstande, så der er luftcirkulation bag pladen.
6. Før kølemiddelrørene mellem fordamperpladen og kondenseringsenheden.

10.4 Montering af betjeningspanelet

VIGTIGT! Fare for beskadigelse

› Monter ikke betjeningspanelet, hvor det udsættes for direkte sollys i længere tid ad gangen.

- BKontrolpanelet kan monteres inden for eller uden for køleboksen.
- Temperaturføleren skal monteres inde i køleboksen, typisk en tredjedel af vejen ned fra toppen, men ikke i nærheden af en fordamperplade.
- Kontrolpanelet kan monteres på 2 måder:
  - Monteret på en væg
  - Monteret i en fordybning i en væg for at flugte med væggen.

1. Sæt temperatursensoren i temperatursensorens dæksel, og før kablet gennem det dedikerede hak.
2. Fastgør temperatursensorens dæksel på indersiden af køleboksen med passende skruer.

BEMÆRK Sørg for en afstand på ≥ 2 in (≥ 50,8 mm) til fordamperen.

3. Klargør udskæringer til den foretrukne monteringsmulighed:

5

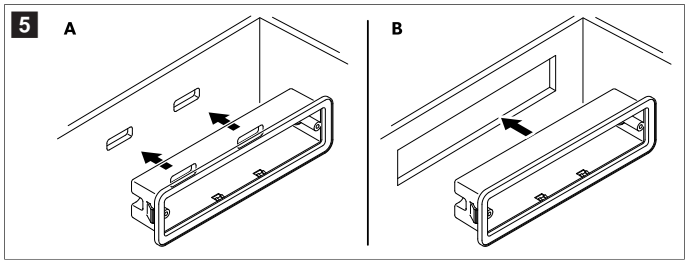

- **Monteret på en væg (A)**: Sørg for, at stikkene bag på kontrolpanelet stadig er tilgængelige.
- **Monteret i en fordybning (B)**: Sørg for udskæringsmål på 5,62 × 1,62 in (142,7 × 41,1 mm)

4. **Kun monteret på en væg**: Skru det medfølgende betjeningspanelhus på linje med udskæringerne på væggen, og skub betjeningspanelet ind i huset, så det klikker på plads.

6

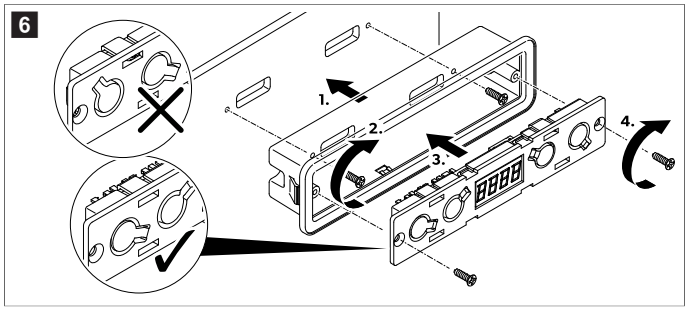

5. **Kun monteret i en fordybning**: Skub kontrolpanelet ind i udskæringen, indtil det sidder sikkert fast.

7

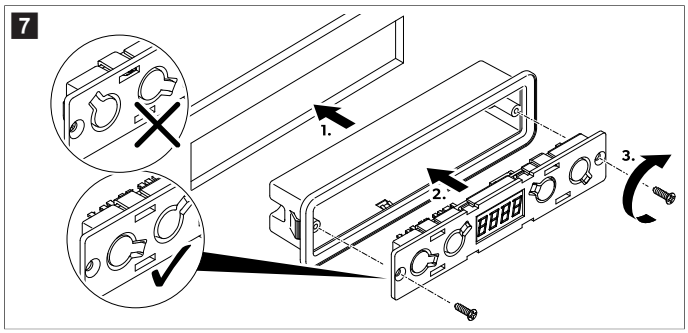

6. Sæt dækslet på forsiden af kontrolpanelet.

   Byt ikke om på retningen.

8

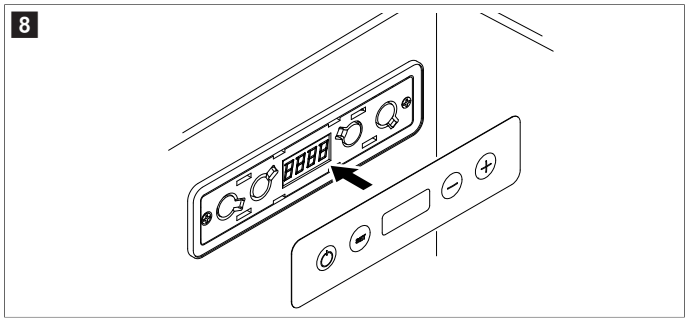

10.5 Tilslutning af komponenterne

Monteringen og installationen af gastilslutningen skal udføres af en kvalificeret person, som har dokumenterede færdigheder og viden med hensyn til konstruktion, installation og drift af gasudstyr og har gennemgået sikkerhedsuddannelse til at identificere og undgå de implicerede farer.

> Tilslut kondenseringsenheden, køleboksen, temperatursensoren og kontrolpanelet i henhold til stgrømskemaet (Strømskema på side 61).

ADVARSEL! Brandfare
> Enheden indeholder let brændbart kølemiddel.

> Tilslut kølemiddelkoblingerne mellem fordamperen og kondenseringsenheden vha. passende nøgler.

BEMÆRK Brug altid to nøgler for at undgå at vride slangen og beskadige fittings.

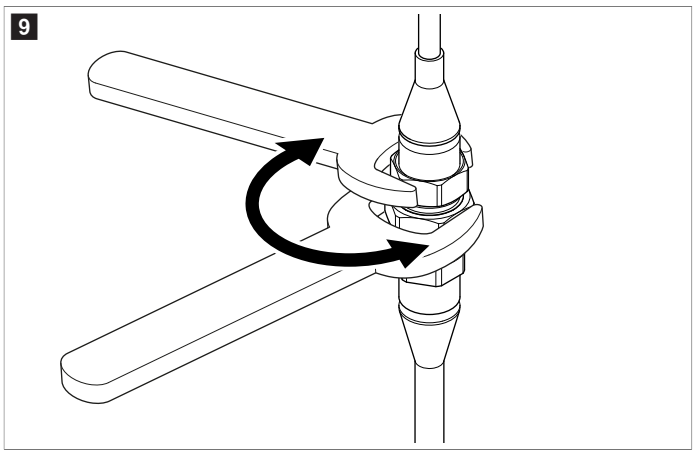

10.6 Tilslutning af køleenheden

ADVARSEL! Fare for elektrisk stød
> Monteringen må kun udføres af en elektriker.

BEMÆRK For at undgå spændingstab og derfor et fald i ydeevne skal kablet holdes så kort som muligt og bør ikke afbrydes. Undgå tilføjelse af kontakter, stik eller fordelerdåser.

1. Bestem kablets nødvendige tværsnit afhængigt i forhold til kabellængden. Se Ledningslængder på side 61.
2. Sørg for, at driftsspændingen svarer til batterispændingen.
3. Tilslut køleenheden i overensstemmelse med strømskemaet (Strømskema på side 61).

10.7 Forsegling af køleboksen

VIGTIGT! Fare for beskadigelse
> Dårlig isolering fører til accelereret rimdannelse i køleboksen.
> Alle åbninger skal være forseglet for at sikre tilstrækkelig isolering af køleboksen.

> Brug et tætningsmiddel til at tætne alle huller omkring komponenterne.
a) Tæt åbningen, hvor kablerne og kølemiddelledningen føres igennem.
b) Tæt åbningerne bag på betjeningspanelhuset, hvor kablerne føres igennem.
c) Forsegl hullerne omkring kontrolpanelet.

11 Betjening

FARE! Fare for elektrisk stød
> Rør ikke de blottede kabler med bare hænder, især når enheden betjenes fra elnettet.

ADVARSEL! Brandfare
> For apparater med brændbart kølemiddel: Apparatet må ikke anvendes eller opbevares ved trange pladsforhold eller ved en minimal luftstrøm.

FORSIGTIG! Sundhedsfare
> Du må under ingen omstændigheder åbne eller beskadige kølekredsløbet.
> Hold ventilationsåbningerne i apparatet og dets indelukke eller indbygningskonstruktion fri for forhindringer.

FORSIGTIG! Fare for kvæstelser
> DU MÅ IKKE ANVENDE ELLER OPBEVARE BRÆNDBARE MATERIALER I ELLER I NÆRHEDEN AF DETTE APPARAT.
> DU MÅ IKKE ANBRINGE GENSTANDE PÅ ELLER MOD DETTE APPARAT.
> DU MÅ IKKE ÆNDRE DETTE APPARAT.
> Enheden bliver meget varm under drift. Hvis enheden er udstyret med ventilationsgitre, skal du beskytte dig mod kontakt med varme dele, når ventilationsgitrene fjernes.

11.1 Til- og frakobling

> Tryk på og hold ⏻ nede i 3 s.

Displayet tænder og viser den aktuelle temperatur.

✓ Kølesystemet er tændt.
> Tryk på og hold ⏻ nede i 3 s.

Displayet slukker.

✓ Kølesystemet er slukket.

11.2 Indstilling af temperaturenheden

Temperaturenheden kan skiftes mellem °C og °F

1. Tryk kort på SET 2 gange.
2. Tryk på – eller + for at skifte mellem enhederne.
3. Tryk ikke på en knap i længere end 5 s.

✓ Den indstillede temperaturenhed blinker 3 gange for at angive en korrekt indstilling.

11.3 Indstilling af temperaturen

BEMÆRK Overhold den maksimale kølekapacitet og omgivelsestemperaturen.

1. Tryk kort på SET.
2. Vælg – eller + for at mindske eller øge temperaturværdierne.
3. Tryk ikke på en knap i længere end 5 s.

✓ Den indstillede temperaturværdi blinker 3 gange for at angive en korrekt indstilling.

11.4 Indstilling af kompensationstemperaturen

Der kan tilføjes en kompensationstemperatur til den målte temperatur, hvis temperaturføleren udviser en konstant måleafvigelse.

1. Tryk kort på SET 3 gange.
2. Tryk på – eller + øg eller reducer værdien.
   Kompensationstemperaturområdet er 25 … 39 °F (– 4 … 4 °C) (– 8 … 8 °F (22,2 … 13,3 °C))
3. Tryk ikke på en knap i længere end 5 s.

✓ Den indstillede kompensationstemperaturværdi blinker 3 gange for at angive en korrekt indstilling.

11.5 Indstilling af displayets lysstyrke

Der er 3 lysstyrkeniveauer:

- d0: Lysest
- d1: Lysere
- d2: Lys

1. Tryk kort på SET 4 gange.
2. Tryk på – eller + for at bladre gennem lysstyrkeværdi.
3. Tryk ikke på en knap i længere end 5 s.

✓ Den indstillede lysstyrkeværdi blinker 3 gange for at angive en korrekt indstilling.

12 Rengøring og vedligeholdelse

Med tiden ophobes rim på væggene inde i kølerummet og på fordampningspladen/-pladerne.

Hvis dette rimlag er ca. 0,12 in (3 mm) tykt, skal du afrime systemet.

VIGTIGT! Fare for beskadigelse

› Anvend ikke mekaniske eller andre hjælpemidler til at fremskynde afrimningen.

1. Fjern alt indhold fra køleboksen, og sluk for systemet.
2. Vent, indtil al frost er smeltet, og tør det op.

v Systemet er klar til brug.

13 Fejlkoder

Hvis der opstår en fejl, viser kontrolpanelet en fejlkode.

Fejlkode	Beskrivelse	Mulig løsning
E 01	Indgangsspændingen er for høj eller for lav.	Kontroller, om forsyningsspændingen ligger uden for det indstillede område.
E 02	Kondensatorventilatoren trækker for mange ampere (overstrøm).	Kontroller, om kondensatorventilatoren belaster elektronikenheden med mere end 1 A.
E 03	Kompressoren starter ikke.	• Kontrollér, om rotoren sidder fast. • Kontroller, om trykdifferencen i kølesystemet er for højt.
E 04	Kompressorens omdrejningstal er for lavt.	Kontrollér, om kølesystemet er overbelastet. Hvis det er tilfældet, kan motoren ikke opretholde sin minimumshastighed.
E 05	Overophedning af elektronikenheden.	Kontrollér, om kølesystemet er belastet for meget.
E 06	Den negative temperaturkoefficienttermistor (NTC1) indikerer et problem.	Kontrollér, om NTC1 er defekt, eller om temperaturfølerens kredsløb er åbent.
E 07	NTC1 indikerer et problem.	Kontrollér, om NTC1 er defekt, eller om temperatursensorens kredsløb er kortsluttet.
E 11	Fordamperventilatoren trækker for mange ampere (overstrøm).	Kontroller, om ventilatoren belaster elektronikenheden med mere end 0,6 A.

14 Bortskaffelse

Genbrug af emballagemateriale: Bortskaf så vidt muligt emballagen i affaldscontainerne til den pågældende type genbrugsaffald. Denne sortering er nødvendig, da emballage er en værdifuld ressource, og forkert bortskaffelse kan påvirke sundhed og miljø.

Den overstregede skraldespand på hjul angiver, at produktet er elektrisk eller elektronisk udstyr og skal indsamles separat for korrekt behandling, genvinding og genbrug. **Forbrugeren er juridisk forpligtet til at bortskaffe elektrisk eller elektronisk udstyr på behørig vis adskilt fra almindeligt husholdningsaffald!**

Denne adskillelse er nødvendig, da elektriske apparater er værdifulde ressourcer og kan indeholde stoffer, der er skadelige for mennesker og miljøet.

Hvis du vil bortskaffe produktet endegyldigt, skal du kontakte den nærmeste genbrugsstation eller specialforhandler for at få de pågældende forskrifter om bortskaffelse.

Produktet kan bortskaffes uden gebyr.

15 Kommerciel garanti

Se afsnittene nedenfor for information om kommerciel garanti og garantistøtte i USA, Canada og alle andre regioner.

Australien og New Zealand

Den begrænsede kommerciel garanti kan findes på qr.dometic.com/bfnePC. Hvis du har spørgsmål eller ønsker en trykt gratis kopi af den begrænsede kommerciel garanti, skal du kontakte:

```
DOMETIC AUSTRALIA PTY LTD
1 JOHN DUNCAN COURT
VARSITY LAKES, QLD, 4227
1800-212-121


DOMETIC NEW ZEALAND LTD
373 NEILSON STREET
PENROSE, AUCKLAND, 1061
+64 9 622 1490
```

Kun Australien

Vores varer kommer med garantier, som ikke kan udelukkes under den australske forbrugerlov. Du er berettiget til en udskiftning eller tilbagebetaling for en større fejl og for kompensation for alle andre rimeligt forudsigelige tab eller skade. Du er også berettiget til at få varerne reparere eller udskiftet, hvis varerne ikke har acceptabel kvalitet, og fejlen ikke anses for at være en større fejl. De fordele, som denne kommerciel garanti giver dig som forbruger, er i tillæg til andre rettigheder og retsmidler, der er tilgængelige for dig i henhold til lovgivningen.

Kun New Zealand

Denne kommercielle garantipoltik er underlagt betingelserne og garanterer, som er obligatoriske som indeholdt i forbrugergarantiloven 1993(NZ).

Lokal support

Du kan finde lokal support på følgende linkadresse: dometic.com/dealer

USA og Canada

Den begrænsede kommerciel garanti kan findes på qr.dometic.com/bfneEw.

Hvis du har spørgsmål eller ønsker en trykt gratis kopi af den begrænsede kommerciel garanti, skal du kontakte:

```
DOMETIC CORPORATION
MARINE CUSTOMER SUPPORT CENTER
2000 NORTH ANDREWS AVENUE
POMPANO BEACH, FLORIDA, USA 33069
1-800-542-2477
```

Direkte download af den engelske version via qr.dometic.com/bflCoE.

Alle andre regioner

Den lovbestemte kommercielle garantiperiode gælder. Hvis produktet er defekt, skal du kontakte producentens afdeling i dit land (se dometic.com/dealer) eller din forhandler.

Ved reparation eller krav om kommerciel garanti skal du medsende følgende bilag:

- en kopi af regningen med købsdato
- en reklamationsgrund eller en fejlbeskrivelse

Vær opmærksom på, at egne eller uprofessionelle reparationer kan få sikkerhedsmæssige konsekvenser og kan gøre den kommercielle garanti ugyldig.

16 Tekniske data

BEMÆRK Køleenheden kan modstå, at fartøjet krænger kontinuerligt med 30 °.

16.1 Specifikationer

Maksimal kølevolumen	20 ft³
Område for temperaturindstilling	0 °F – 80 °F (17,8 °C – 26,7 °C)
Tilslutningsspænding*	12 V / 24 V⎓

Kølemiddel	R1234yf
Kølemiddelmængde	3,35 oz (95 g)
Maksimal kølemiddel-påfyldning	10,58 oz (300 g)
Klimaklasse	T
Globalt opvarmnings-potentiale (GWP)	0.501
CO2-ækvivalent	0.00
Mål (B × D × H)	11,5 in (292,1 mm) × 11,5 in (292,1 mm) × 7,63 in (193,8 mm)
Vægt	16,8 lb (7,60 kg)

*Køleenheden kan betjenes fra et elnet på 115 V~ eller 230 V~ ved hjælp af en passende netensretter (Tilbehør på side 56).

Køleenheden har en lavspændingsbatteribeskyttelse. Hvis spændingen er utilstrækkelig, slukker enheden automatisk for at beskytte batteriet:

Tilslutningsspænding	Frakoblingsspænding	Gentilkoblingsspænding
12 V	10,4 V	11,7 V
24 V	22,8 V	24,2 V

16.2 Ledningsføring

16.2.1 Ledningslængder

BEMÆRK De viste ledningslængder er anbefalinger baseret på et 3 % spændingsfald. Udfør alle maritime elinstallationer i overensstemmelse med de gældende standarder. Se Supplerende direktiver på side 55.

Maks. anbefalede envejskabellængder		
AWG	**12 V⎓ Maks. længde**	**24 V⎓ Maks. længde**
12 AWG (3,3 mm²)	8,2 ft (2,50 m)	16,4 ft (5,00 m)
10 AWG (5,3 mm²)	13,1 ft (3,99 m)	26,2 ft (7,99 m)
8 AWG (8,4 mm²)	19,7 ft (6,00 m)	39,4 ft (12,01 m)
6 AWG (13,3 mm²)	32,8 ft (10,00 m)	65,6 ft (19,99 m)

16.2.2 Strømskema

10

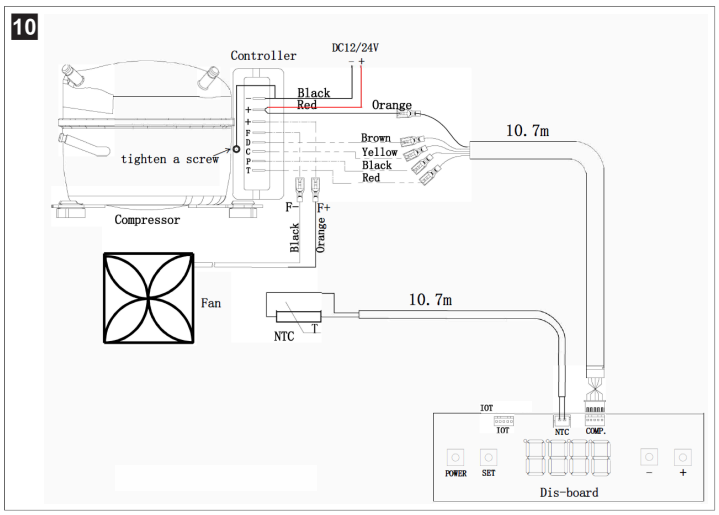

16.2.3 Ledningsføringsforklaring

Ledningsfarve	
Black	Sort
Brown	Brun
Orange	Orange
Red	Rød
Yellow	Gul

Vilkår	
Compressor	Kompressor
Komp.	Kompressor
Controller	Styreenhed
Dis-board (distribution board)	Distributionstavle
Fan	Ventilator
Power	Effekt
Set	Indstilling
Tighten a screw	Spænd en skrue

17 Juridiske bemærkninger

17.1 Cybersikkerhed

Vi bekræfter, at dette produkt er i overensstemmelse med Security and Telecommunications Infrastructure regulation (UK) og Cyber Security Rules 2025 (Australien). Overensstemmelseserklæringen kan findes på documents.dometic.com. Hvis du vil rapportere en sikkerhedshændelse, skal du sende en e-mail til productcybersecurity@dometic.com. Sikkerhedsopdateringer vil være tilgængelige i mindst fem år efter fremstillingsdatoen.

Svenska

1 Observera....62
2 Förklaring av symboler....62
3 Säkerhetsanvisningar....62
4 Kompletterande anvisningar....62
5 Leveransomfattning....62
6 Tillbehör....63
7 Målgrupper....63
8 Avsedd användning....63
9 Teknisk beskrivning....63
10 Installation....63
11 Användning....66
12 Rengöring och skötsel....67
13 Felkoder....67
14 Kassering....67
15 Kommersiell garanti....67
16 Tekniskt faktablad....67
17 Juridiskt....68

1 Observera

Läs och följ noggrant alla anvisningar, direktiv och varningar i den här produkthandboken för att säkerställa att du alltid installerar, använder och underhåller produkten på rätt sätt. Dessa anvisningar MÅSTE förvaras tillsammans med produkten.

Genom att använda produkten bekräftar du härmed att du noggrant har läst alla anvisningar, direktiv och varningar och att du förstår och är införstådd med att följa de villkor som anges häri. Du är införstådd med att endast använda denna produkt i avsett syfte och i enlighet med anvisningarna, direktiven och varningarna som anges i denna produkthandbok samt i enlighet med alla gällande lagar och bestämmelser. Om du inte läser och följer anvisningarna och varningarna som anges här kan det leda till personskador på dig eller andra, på produkten eller annan egendom i närheten. Denna produkthandbok, inklusive anvisningarna, direktiven och varningarna samt relaterad information, kan ändras och uppdateras. Aktuell produktinformation finns på documents.dometic.com.

2 Förklaring av symboler

Ett signalord identifierar säkerhetsmeddelanden och meddelanden om egendomsskada och indikerar även farans allvarlighetsgrad.

FARA!
> Anger en farlig situation som, om den inte kan undvikas, leder till döden eller allvarlig personskada.

VARNING!
> Anger en farlig situation som, om den inte kan undvikas, kan leda till döden eller allvarlig personskada.

AKTA!
> Anger en farlig situation som, om den inte kan undvikas, leder lindrig eller måttlig personskada.

OBSERVERA!
> Anger en situation som, om den inte kan undvikas, kan leda till materiell skada.

ANVISNING Kompletterande information om användning av produkten.

3 Säkerhetsanvisningar

FARA! Risk för dödsfall på grund av elektricitet
> **När du använder apparaten på båtar:** Om enheten strömförsörjs via elnätsanslutning måste du se till att strömförsörjningen är säkrad med en jordfelsbrytare.

VARNING! Risk för dödsfall på grund av elektricitet
> Apparaten måste installeras av en behörig tekniker i enlighet med installationsanvisningarna samt nationella krav och bestämmelser.
> Om apparaten uppvisar synliga skador får den ej tas i drift.
> Om apparatens anslutningskabel skadas måste den av säkerhetsskäl bytas ut av tillverkaren, en servicerepresentant eller en person med liknande kvalifikationer.
> Denna apparat får endast repareras av kvalificerad personal. Icke fackmässiga reparationer kan medföra allvarliga risker.
> Kontrollera att elsladden inte har fastnat eller skadats i samband med placering av apparaten.
> Placera inte ut fler än ett bärbart uttag eller bärbara nätaggregat bakom apparaten.
> Anslut apparaten till uttag som säkerställer korrekt anslutning.
> Placera inte lättantändliga ångor och vätskor i närheten av apparaten.

VARNING! Brandrisk
> Även efter installationen måste det gå att koppla bort apparaten från elnätsanslutningen. Detta kan till exempel ordnas med en åtkomlig stickkontakt eller med en strömbrytare på installationskabeln enligt installationsstandarder.
> Kylkretsloppet får under inga omständigheter öppnas eller skadas.
> I kylkretsen finns en liten mängd miljövänligt, men antändningsbart köldmedium. Köldmediet skadar inte ozonlagret och ökar inte växthuseffekten. Köldmedium som läcker kan antändas.
> Kylmedlet i kylkretsloppet är lättantändligt och vid en läcka kan brännbara gaser ansamlas om apparaten är i ett litet utrymme. Vid skador på kylkretsen:
  - Håll öppna lågor och potentiella antändningskällor borta från apparaten.
  - Ventilera utrymmet väl.
  - Stäng av apparaten.

VARNING! Hälsorisk
> **För EU, Storbritannien och Turkiet:** Barn från åtta års ålder, personer med nedsatt fysisk, sensorisk eller mental förmåga, eller personer med bristande erfarenhet och kunskaper får använda den här apparaten förutsatt att de hålls under uppsikt eller om de har fått anvisningar om hur man använder den här apparaten på ett säkert sätt och känner till vilka risker som är förknippade med användningen. **För alla andra regioner:** Denna apparat får inte användas av personer (inklusive barn) med nedsatt fysisk, sensorisk eller mental förmåga, eller som inte har erfarenhet eller tillräckliga kunskaper, såvida inte apparaten används under uppsikt eller med tillräcklig vägledning av en person som ansvarar för säkerheten.
> Barn måste hållas under uppsikt så att de inte leker med apparaten.
> Utan uppsikt får barn inte utföra rengörings- eller underhållsarbeten.

4 Kompletterande anvisningar

I syfte att minska risken för olyckor och personskador ber vi dig att observera följande anvisningar innan du börjar installera eller använda denna apparat:
- Läs och följ alla säkerhetsanvisningar och instruktioner.
- Läs och förstå dessa anvisningar innan du installerar, använder eller utför underhåll på produkten.

Installationen måste överensstämma med alla tillämpliga lokala eller nationella regler, inklusive den senaste versionen av följande standarder:

USA
- ANSI/NFPA70, National Electrical Code (NEC)
- American Boat and Yacht Council (ABYC) E-11 AC and DC Electrical Systems on Boats

KANADA
CSA C22.1 del I och II, Canadian Electrical Code

5 Leveransomfattning

Beskrivning	Antal
CX600 kondensorenhet	1
Styrenhet	1

ANVISNING Denna enhet levereras utan förångare. För installationen måste du använda antingen en av Dometic utvecklad spollindad box eller en specialtillverkad plattförångare som har godkänts av Dometic.

6 Tillbehör

Apparaten kan drivas från en elnätsanslutning på 115 V~ eller 230 V~ med hjälp av en lämplig nätlikriktare.

Beskrivning	Art.nr
DPSR nätlikriktare	9620013449, 9620013450

7 Målgrupper

Den mekaniska installationen, elinstallationen och inställningen av apparaten måste utföras av en kvalificerad tekniker som har bevisat sina färdigheter och kunskaper inom konstruktion och drift av båtutrustning och -installationer och som känner till gällande bestämmelser i landet där utrustningen installeras eller används och har fått säkerhetsutbildning för att kunna upptäcka och undvika de faror som kan uppstå.

8 Avsedd användning

CX600, som kallas "kondensorenheten" eller "produkten", är avsedd för användning i ett kylsystem och lämpar sig för installation i båtar, fartyg och stora fritidsbåtar.

Den här produkten lämpar sig endast för avsedd användning i enlighet med denna bruksanvisning.

Den här manualen informerar om vad som krävs för att installera eller använda produkten på rätt sätt. Felaktig installation eller användning eller felaktigt underhåll kommer leda till att produkten inte fungerar optimalt och riskerar gå sönder.

Tillverkaren åtar sig inget ansvar för personskador eller materiella skador på produkten som uppstår till följd av:

- Felaktig installation, montering eller anslutning, inklusive för hög spänning
- Felaktigt underhåll eller användning av reservdelar som inte är originaldelar från tillverkaren
- Ändringar som utförts utan uttryckligt medgivande från tillverkaren
- Användning för andra ändamål än de som beskrivs i denna bruksanvisning

Dometic förbehåller sig rätten att ändra produktens utseende och specifikationer.

9 Teknisk beskrivning

9.1 Dimensioner

1

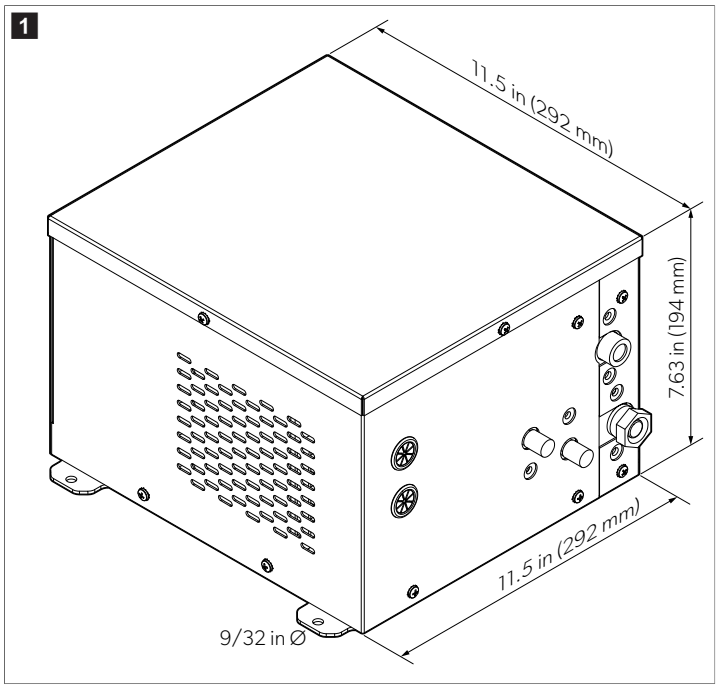

10 Installation

VARNING! Risk för dödsfall på grund av elektricitet

> Installera apparaten i ett torrt utrymme där den är skyddad mot vattenstänk och regn.

VARNING! Brandrisk

> Håll apparaten borta från öppen eld och andra värmekällor (t.ex. värmeelement, direkt solljus, ugnar osv.)

> Säkerställ att monteringsplatsen för apparaten är fri från elkomponenter och ljuskällor som alstrar gnistor vid normal eller onormal drift (dvs. reläer eller säkringar).

AKTA! Risk för personskador och materialskador

> Sätt fast apparaten enligt installationsanvisningarna så att det inte uppstår risker till följd av instabilitet.

Arbete på gasol- och elanordningar får endast utföras av en behörig tekniker.

- Se till att förångarens maximala kylvolym inte överskrider den maximala kylvolymen för kondensorn.
- Den fabrikspåfyllda mängden köldmedium är endast avsedd som en startmängd. Den installerade systemfyllningen måste utvärderas och justeras på plats för att ta hänsyn till applikationsspecifika förhållanden, såsom rörlängd, förångarvolym, omgivningsförhållanden och systemets prestandakrav.
- Kondensorenheten har en maximal mängd köldmedium på 10,58 oz (300 g). Om denna gräns överskrids kan systemet skadas.
- Observera den minsta isoleringen.
  - De maximala kylvolymsvärdena baseras på installationer med polyuretanskumisolering med en minsta tjocklek på 2 in (50,8 mm) och en densitet på 2,2 – 2,5 lb/ft³.
  - Om andra isolerande material såsom polystyrenskum används måste isoleringens tjocklek fördubblas för att samma isoleringseffekt ska uppnås.
  - Mer isolering kan behövas beroende på användningsområde och omgivningstemperatur.

10.1 Utformning av kylboxen

Dometic Applications Department kan hjälpa till med utformningen av boxen. En korrekt utformning av boxen är avgörande för systemets effektiva funktion. Om kylboxen är dåligt utformad eller konstruerad påverkas systemets totala prestanda. Tänk noga på typen av isolering och dess tjocklek, samt luftcirkulation och placering av avtappning. Det här systemet är utformat för att fungera med specifik kapacitet och under definierade förhållanden. Eventuella ändringar av dessa villkor kan försämra systemets prestanda. Installatören måste ha kännedom om både systemets konstruktionskrav och de förhållanden som systemet är avsett att fungera under.

10.2 Montera kondensorenheten

OBSERVERA! Risk för skada

> Om kondensorenheten är installerad i ett slutet utrymme (t.ex. garderob, skafferi, bakre fack) måste ventilationsöppningar på (≥ 80 in²) tillhandahållas för kylluft och frånluft.

> Vid användning av ventilationsgaller ska du se till att ventilationsgallrets öppningsyta är ≥ 80 in².

> Ventilationsöppningarna måste vara positionerade så att den uppvärmda luften inte återcirkuleras omedelbart. Helst en ventilationsöppning längst upp och en längst ned på installationsplatsen.

> Återcirkulation av uppvärmd luft gör att apparaten blir allt varmare, vilket minskar kondensorenhetens prestanda, sänker effektiviteten, ökar effektförbrukningen och minskar kylprestanda.

> Installera en fläkt om naturlig konvektion inte ger tillräcklig ventilation för att förhindra värmeuppbyggnad i utrymmet runt kondensorenheten.

- Placera enheten på en torr plats där det alltid finns ett konstant flöde av cirkulerande luft.
- Placera inte kondensorenheten nära värmekällor (t.ex. värme, ugn, varmvattenrör) eller i direkt solljus.
- Se till att enheten är monterad i plant läge.
- Se till att det är ett minsta avstånd på 2 in (50,8 mm) mellan kondensorenheten och den angränsande väggen.

- Kondensorenheten kan installeras i ett fack med en minsta storlek på 15,5 in (393,7 mm) × 15,5 in (393,7 mm) × 9,6 in (243,8 mm).

2

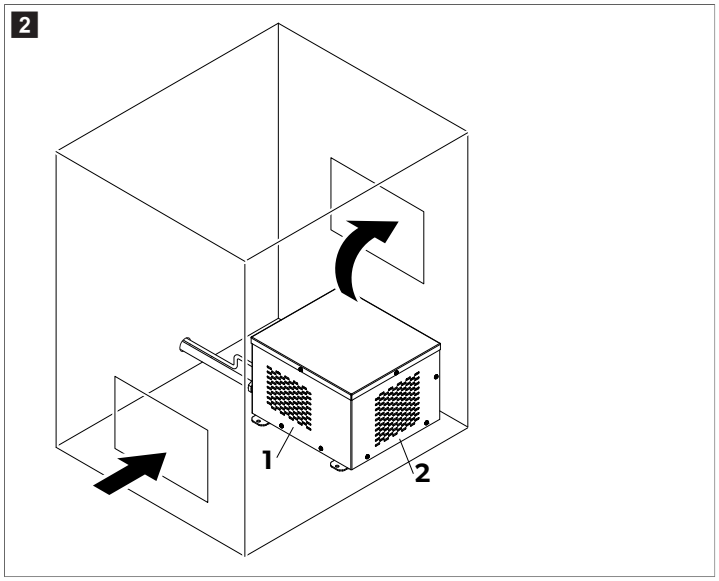

1	Luft tillförs enheten från vänster och höger sida	**2**	Luft leds ut bakifrån

1. Välj ett ventilationsalternativ som passar det tillgängliga utrymmet.
2. Fäst kondensorenheten på en plan bas eller i en plan position mot väggen.
3. Skapa vid behov ventilationsöppningar som är lämpliga för det tillgängliga utrymmet.

   Rikta om möjligt in en ventilationsöppning direkt framför fläkten på kondensorenheten.
4. Täck ventilationsöppningarna med lämpliga ventilationsgaller.

10.3 Installation av kylboxen

Det finns två fungerande förångarkonfigurationer för en kylbox:
- En av Dometic utvecklad box med förångarspolar lindade runt boxen.
- En av Dometic godkänd specialtillverkad plattförångare installerad inuti boxen.

10.3.1 Spollindad box

VARNING! Brandrisk
Att borra ett hål i rören kan leda till att köldmedium läcker ut och gör att garantin upphör att gälla.
> Borra inte i en spollindad box om du inte är helt säker på var rören finns.

3

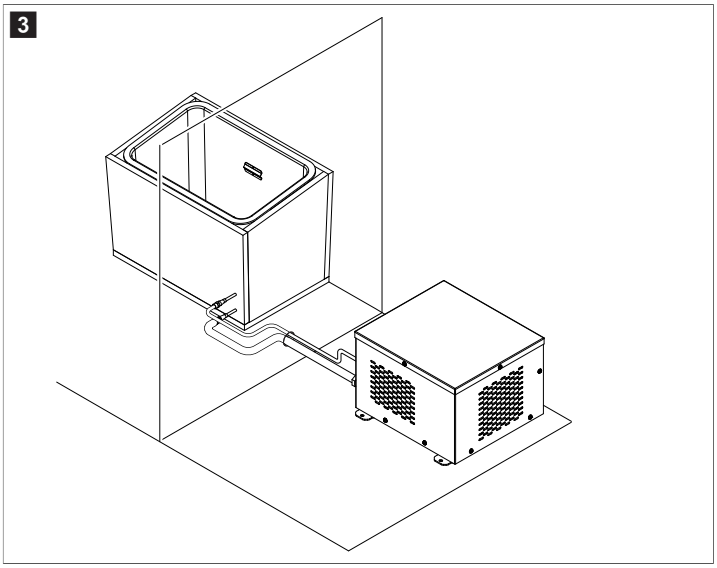

Kylboxens utformning är avgörande och innefattar faktorer som till största delen ligger utanför ramen för den här manualen. När du utformar boxen ska du tänka på följande punkter:
- Välj en installationsplats där boxen enkelt kan rengöras, underhållas eller bytas ut.
- Se till att det finns tillräckligt med utrymme för att komma åt boxen vid normal användning.
- När du mäter installationsytan ska du tänka på att boxens slutliga storlek inkluderar både isoleringen och spolarna. Se till att välja ett utrymme som är tillräckligt stort för att rymma dessa komponenter.
- Vanligtvis är boxar på fartyg med konstant strömförsörjning isolerade med minst 2 in (50,8 mm) R7-isolering. För fartyg där strömförsörjning inte alltid finns tillgänglig rekommenderas minst 4 in (101,6 mm) R7-isolering.
- Om det finns utrymme tillgängligt kan användning av mer isolering än det rekommenderade minimivärdet minska värmebelastningen och den erforderliga BTU-kapaciteten.
- Använd snabbkopplingar för din ledningssats.
- Den spollindade boxen levereras förfylld med köldmedium från fabriken.

1. Tänk igenom dina kylbehov och vilka installationsplatser som finns tillgängliga.
2. Kontakta Dometic för att diskutera din box och för att få de kombinerade måtten för isolering och spolar för ditt användningsområde.

ANVISNING Se till att inkludera en avtappning och en avtappningsplugg i utformningen av din box. Annars kyls boxen inte ner ordentligt.

3. Följ Dometics instruktioner för att skaffa den spollindade boxen.
4. Montera boxen på den valda installationsplatsen.
5. Dra köldmedieledningarna mellan den spollindade boxen och kondensorenheten.

10.3.2 Plattförångare

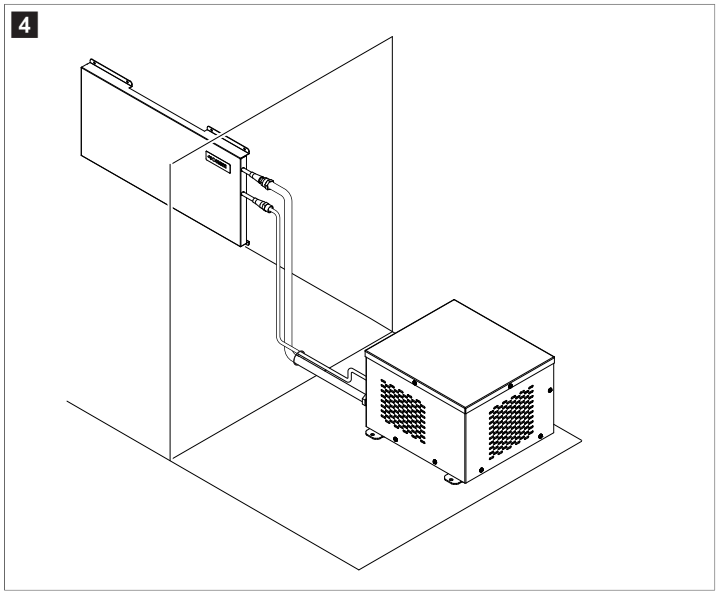

Kylboxens utformning är avgörande och innefattar faktorer som till största delen ligger utanför ramen för den här manualen. När du utformar boxen ska du tänka på följande punkter:

- Välj en installationsplats där boxen enkelt kan rengöras, underhållas eller bytas ut.
- Plattan/plattorna ska vara tillverkade av rostfritt stål.
- Vanligtvis är boxar på fartyg med konstant strömförsörjning isolerade med minst 2 in (50,8 mm) R7-isolering. För fartyg där strömförsörjning inte alltid finns tillgänglig rekommenderas minst 4 in (101,6 mm) R7-isolering. Det bästa är att använda så mycket isolering som är praktiskt möjligt.

1. Tänk igenom dina kylbehov och vilka installationsplatser som finns tillgängliga.
2. Kontakta Dometic för att diskutera din boxutformning och bekräfta plattstorlek(-ar) samt isoleringsbehov för ditt användningsområde.

ANVISNING Se till att inkludera en avtappning och en avtappningsplugg i boxens utformning. Annars läcker kall luft ut genom avtappningen, vilket ökar värmebelastningen och förhindrar att boxen kyls ner på rätt sätt.

3. Bygg boxen.
4. Montera boxen på den valda installationsplatsen.
5. Montera förångarplattan/-plattorna inuti boxen med distansbrickor så att det finns luftcirkulation bakom plattan.
6. Dra köldmedieledningarna mellan förångarplattan och kondensorenheten.

10.4 Montera kontrollpanelen

OBSERVERA! Risk för skada

> Montera inte kontrollpanelen där den utsätts för direkt solljus under längre tid.

- Kontrollpanelen kan installeras inuti eller utanför kylboxen.
- Temperaturgivaren måste installeras inuti kylboxen, vanligtvis en tredjedel från ovansidan, men inte i närheten av en förångarplatta.
- Kontrollpanelen kan installeras på två sätt:
  - Monterad på en vägg.
  - Monterad i en försänkning på en vägg så att den är i jämn nivå med väggen.

1. Sätt in temperaturgivaren i dess kåpa och dra kabeln genom det avsedda spåret.
2. Fäst temperaturgivarens kåpa på insidan av kylboxen med lämpliga skruvar.

ANVISNING Se till att avståndet till förångaren är minst ≥ 2 in (≥ 50,8 mm).

3. Förbered utskärningar för det önskade installationsalternativet:

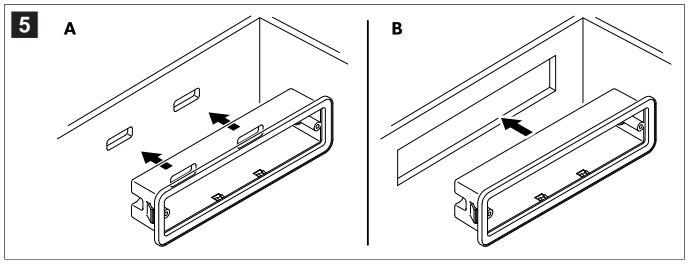

- **Monterad på en vägg (A)**: Kontrollera att anslutningarna på baksidan av kontrollpanelen fortfarande är åtkomliga.
- **Monterad i en försänkning (B)**: Säkerställ utskärningsmått på 5,62 × 1,62 in (142,7 × 41,1 mm)

4. **Endast vid montering på en vägg**: Skruva fast den medföljande kontrollpanelskåpan i linje med utskärningarna på väggen och tryck in kontrollpanelen i kåpan så att den klickar fast.

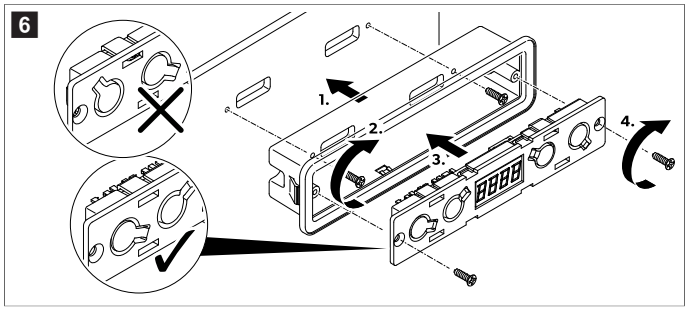

5. **Endast vid montering i en försänkning**: Tryck in kontrollpanelen i försänkningen tills den sitter stadigt på plats.

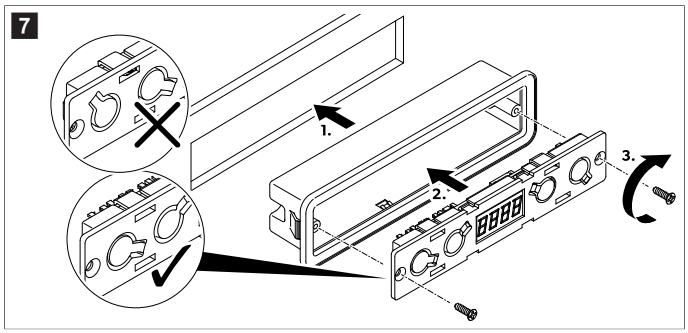

6. Fäst kåpan över framsidan av kontrollpanelen.

   Observera korrekt orientering.

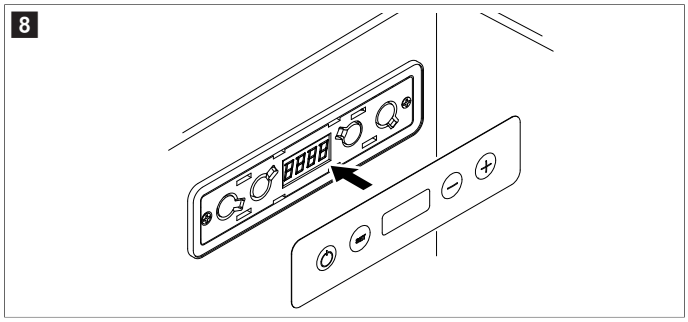

10.5 Ansluta komponenterna

Monteringen och installationen av gasanslutningen måste utföras av en kvalificerad person som har belagda färdigheter och kunskaper om konstruktion, installation och drift av gasanordningar samt har genomgått säkerhetsutbildning så att hen kan identifiera och undvika förknippade risker.

> Anslut kondensorenheten, kylboxen, temperaturgivaren och kontrollpanelen enligt kopplingsschemat (Kopplingsschema sida 68).

VARNING! Brandrisk
> Apparaten innehåller lätt brandfarligt köldmedium.

> Anslut köldmediekopplingarna mellan förångaren och kondensorenheten med hjälp av lämpliga nycklar.

ANVISNING Använd alltid två nycklar för att undvika att böja rören och skada anslutningarna.

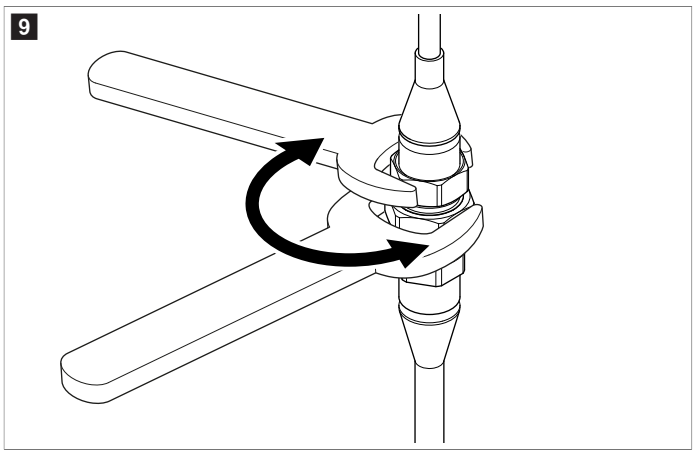

10.6 Ansluta aggregatet

VARNING! Risk för dödsfall på grund av elektricitet
> Installationen får endast utföras av en kvalificerad elektriker.

ANVISNING Använd kortast möjliga kabel och bryt inte av den så att du inte drabbas av spännings- och effektförluster. Undvik att lägga till brytare, kontakter och fördelningsdosor.

1. Bestäm kabelarean som behövs i förhållande till kabellängden. Se Kabellängder sida 68.
2. Kontrollera att driftspänningen stämmer överens med batterispänningen.
3. Anslut kylaggregatet enligt kopplingsschemat (Kopplingsschema sida 68).

10.7 Tätning av kylboxen

OBSERVERA! Risk för skada
> Dålig isolering leder till snabbare frostbildningen i kylboxen.
> Alla öppningar måste tätas för att kylboxen ska vara tillräckligt isolerad.

> Använd en tätningsmassa för att täta alla mellanrum runt komponenterna.
a) Täta öppningen där kablarna och köldmedieledningen är dragna.
b) Täta öppningarna på baksidan av kontrollpanelens kåpa där kablarna är dragna.
c) Täta mellanrummen runt kontrollpanelen.

11 Användning

FARA! Risk för dödsfall på grund av elektricitet
> Vidrör inte exponerade kablar med bara händerna, särskilt inte vid drift via nätanslutning.

VARNING! Brandrisk
> För apparater med antändningsbart köldmedium: Använd eller förvara inte apparaten i begränsade utrymmen utan luftflöde eller där luftflödet är svagt.

AKTA! Hälsorisk
> Kylkretsloppet får under inga omständigheter öppnas eller skadas.
> Kontrollera att ventilationsöppningarna på apparaten och i den inbyggda konstruktionen inte är blockerade.

AKTA! Risk för personskada
> ANVÄND ELLER FÖRVARA INTE BRÄNNBART MATERIAL I ELLER I NÄRHETEN AV APPARATEN.
> PLACERA INTE OBJEKT PÅ ELLER MOT DEN HÄR APPARATEN.
> ÄNDRA INGET PÅ DEN HÄR APPARATEN.
> Apparaten blir mycket varm under drift. Om apparaten har ventilationsgaller ska du skydda dig mot kontakt med varma delar när du tar bort ventilationsgallren.

11.1 Slå på och stänga av

> Håll in ⏻ i 3 s.

Displayen slås på och visar den aktuella temperaturen.

v Kylsystemet är på.
> Håll in ⏻ i 3 s.

Displayen släcks.

v Kylsystemet är avstängt.

11.2 Ställa in temperaturenheten

Temperaturenheten kan växlas mellan °C och °F

1. Tryck kort på SET två gånger.
2. Tryck på – eller + för att växla mellan enheterna.
3. Tryck inte på någon knapp under 5 s.

v Den inställda temperaturenheten blinkar tre gånger för att indikera en lyckad inställning.

11.3 Ställa in temperaturen

ANVISNING Observera den maximala kyleffekten och omgivningstemperaturen.

1. Tryck kort på SET.
2. Tryck på – eller + för att sänka respektive öka temperaturvärdet.
3. Tryck inte på någon knapp under 5 s.

v Det inställda temperaturvärdet blinkar tre gånger för att indikera en lyckad inställning.

11.4 Ställa in kompensationstemperaturen

En kompensationstemperatur kan läggas till den uppmätta temperaturen om temperaturgivaren uppvisar en konstant mätavvikelse.

1. Tryck kort på SET tre gånger.
2. Tryck på – eller + för att öka respektive minska värdet.

   Intervallet för kompensationstemperaturen är 25 … 39 °F (– 4 … 4 °C) (– 8 … 8 °F (22,2 … 13,3 °C))
3. Tryck inte på någon knapp under 5 s.

v Det inställda värdet för kompensationstemperaturen blinkar tre gånger för att indikera en lyckad inställning.

11.5 Ställa in displayens ljusstyrka

Det finns tre ljusstyrkenivåer:

- d0: Ljusast
- d1: Ljusare
- d2: Ljust

1. Tryck kort på SET fyra gånger.
2. Tryck på – eller + för att växla mellan värdena för ljusstyrka.
3. Tryck inte på någon knapp under 5 s.

v Det inställda värdet för ljusstyrka blinkar tre gånger för att indikera en lyckad inställning.

12 Rengöring och skötsel

Med tiden bildas frost på väggarna i kylboxen och på förångarplattan/-plattorna.

När detta frostlager blir 0,12 in (3 mm) tjockt ska systemet frostas av.

OBSERVERA! Risk för skada

› Använd inga mekaniska föremål eller andra hjälpmedel för att skynda på avfrostningen.

1. Ta bort allt innehåll ur kylboxen och stäng av systemet.
2. Vänta tills all frost har smält och torka upp den.

v Systemet är klart för användning.

13 Felkoder

Om ett fel inträffar visar kontrollpanelen en felkod.

Felkod	Beskrivning	Möjlig lösning
E 01	För hög eller för låg ingångsspänning.	Kontrollera om försörjningsspänningen ligger utanför det inställda intervallet.
E 02	Kondensatorfläkten drar för många ampere (överström).	Kontrollera om kondensatorfläkten belastar elektronikenheten med mer än 1 A.
E 03	Kompressorn startar inte.	• Kontrollera om rotorn har fastnat. • Kontrollera om tryckdifferensen i kylsystemet är för hög.
E 04	Kompressorns varvtal är för lågt.	Kontrollera om kylsystemet är överbelastat. Om det är det kan motorns minsta varvtal inte upprätthållas.
E 05	Elektronikenheten överhettas.	Kontrollera om kylsystemet är för tungt belastat.
E 06	Temperaturkoefficienten med negativt värde (NTC1) indikerar ett problem.	Kontrollera om NTC1 är defekt eller om temperaturgivarens krets är bruten.
E 07	NTC1 indikerar ett problem.	Kontrollera om NTC1 är defekt eller om temperaturgivarens krets är kortsluten.
E 11	Förångarfläkten drar för många ampere (överström).	Kontrollera om förångarfläkten belastar elektronikenheten med mer än 0,6 A.

14 Kassering

Återvinning av förpackningsmaterial: Lämna om möjligt förpackningsmaterialet till återvinning. Denna separering är nödvändig eftersom förpackningsmaterialet är en värdefull resurs och felaktig kassering kan påverka hälsa och miljö.

Den överkorsade soptunnan på hjul indikerar att produkten är elektrisk eller elektronisk utrustning och måste samlas in separat för korrekt behandling, återvinning och återanvändning. **Konsumenten har en rättslig skyldighet att kassera all elektrisk eller elektronisk utrustning separat från hushållssoporna!**

Denna separering är nödvändig eftersom elektriska apparater är värdefulla resurser och kan innehålla ämnen som är skadliga för människor och miljön.

För slutlig kassering av produkten ska du kontakta ett återvinningscenter eller en specialiserad återförsäljare för information om hur man gör detta i enlighet med gällande bestämmelser.

Produkten kan kasseras utan avgift.

15 Kommersiell garanti

Se avsnitten nedan för information om kommersiell garanti och garantisupport i USA, Kanada och alla övriga regioner.

Australien och Nya Zeeland

Begränsad kommersiell garanti finns på qr.dometic.com/bfnePC. Om du har frågor eller vill ha en kostnadsfri kopia av den begränsade kommersiella garantin kan du kontakta oss här:

```
DOMETIC AUSTRALIA PTY LTD
1 JOHN DUNCAN COURT
VARSITY LAKES, QLD, 4227
1800-212-121

DOMETIC NEW ZEALAND LTD
373 NEILSON STREET
PENROSE, AUCKLAND, 1061
+64 9 622 1490
```

Gäller endast för Australien

Enligt australisk lagstiftning kan våra produktgarantier inte undantas. Du har rätt till utbyte eller återbetalning vid ett omfattande fel och att få ersättning för alla övriga förluster eller skador som skulle kunna förutses. Du har också rätt att få produkterna reparerade eller utbytta om produkterna inte uppvisar en godtagbar kvalitet och felet inte utgör ett omfattande fel. De förmåner som tillhandahålls dig som konsument genom denna kommersiella garanti är i tillägg till andra rättigheter och gottgörelser som är tillgängliga för dig enligt lag.

Gäller endast för Nya Zeeland

Den här kommersiella garantipolicyn lyder under de obligatoriska villkoren och garantierna enligt den mening som är avsedd i Consumer Guarantees Act 1993(NZ) (lagen om konsumentgaranti).

Lokal support

Lokal support hittar du via följande länkadress: dometic.com/dealer

USA och Kanada

Begränsad kommersiell garanti finns på qr.dometic.com/bfneEw.

Om du har frågor eller vill ha en kostnadsfri kopia av den begränsade kommersiella garantin kan du kontakta oss här:

```
DOMETIC CORPORATION
MARINE CUSTOMER SUPPORT CENTER
2000 NORTH ANDREWS AVENUE
POMPANO BEACH, FLORIDA, USA 33069
1-800-542-2477
```

Direkt hämtning av den engelska versionen via qr.dometic.com/bflCoE.

Alla övriga regioner

Den lagstadgade kommersiella garantitiden gäller. Kontakta tillverkarens filial i ditt land (se dometic.com/dealer) eller din återförsäljare om produkten är defekt.

För reparations- och kommersiell garantibehandling skickar du med följande dokument när du returnerar produkten:

- En kopia på fakturan med inköpsdatum
- En reklamationsbeskrivning eller felbeskrivning

Observera att självständiga eller icke professionella reparationer kan påverka säkerheten och leda till att den kommersiella garantin blir ogiltig.

16 Tekniskt faktablad

ANVISNING Kylaggregatet tål att fartyget kränger kontinuerligt vid 30 °.

16.1 Specifikationer

Maximal kylvolym	20 ft³
Intervall för temperaturinställningar	0 °F – 80 °F (17,8 °C – 26,7 °C)
Anslutningsspänning	12 V / 24 V⎓
Köldmedium	R1234yf

Mängd köldmedium	3,35 oz (95 g)
Maximal mängd köld-medium	10,58 oz (300 g)
Klimatklass	T
Global uppvärmnings-potential (GWP)	0.501
Koldioxidekvivalent	0.00
Mått (B × D × H)	11,5 in (292,1 mm) × 11,5 in (292,1 mm) × 7,63 in (193,8 mm)
Vikt	16,8 lb (7,60 kg)

* Kylaggregatet kan drivas från en elnätsanslutning på 115 V~ eller 230 V~ med hjälp av en lämplig nätlikriktare (Tillbehör sida 63).

Kylaggregatet har ett lågspänningsbatteriskydd. Om spänningen är otillräcklig stängs enheten av automatiskt för att skydda batteriet:

Anslutningsspänning	Frånkopplingsspänning	Återinkopplingsspän-ning
12 V	10,4 V	11,7 V
24 V	22,8 V	24,2 V

16.2 Kablage

16.2.1 Kabellängder

ANVISNING De angivna kabellängderna är rekommendationer baserat på ett spänningsfall på 3 %. Genomför alla marina elinstallationer i enlighet med gällande standarder. Se Kompletterande anvisningar sida 62.

Maximalt rekommenderad kabellängd i en riktning		
AWG	**12 V⎓ max. längd**	**24 V⎓ max. längd**
12 AWG (3,3 mm²)	8,2 ft (2,50 m)	16,4 ft (5,00 m)
10 AWG (5,3 mm²)	13,1 ft (3,99 m)	26,2 ft (7,99 m)
8 AWG (8,4 mm²)	19,7 ft (6,00 m)	39,4 ft (12,01 m)
6 AWG (13,3 mm²)	32,8 ft (10,00 m)	65,6 ft (19,99 m)

16.2.2 Kopplingsschema

10

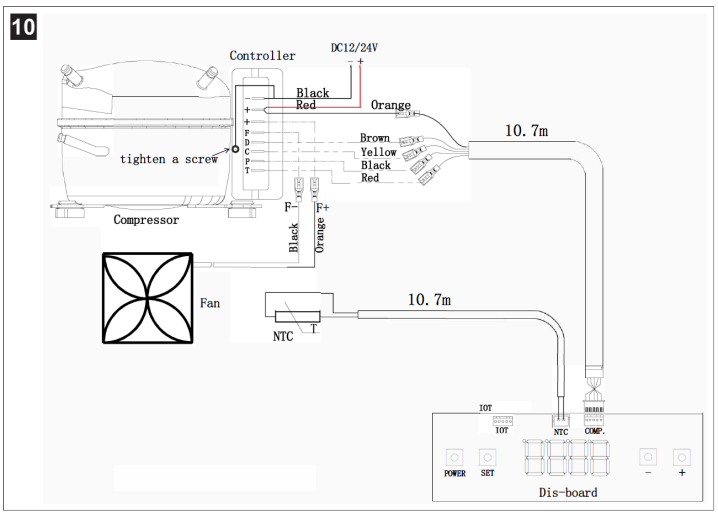

16.2.3 Förklaring för elschema

Kabelfärg	
Black	Svart
Brown	Brun
Orange	Orange
Red	Röd
Yellow	Gul

Villkor	
Compressor	Kompressor
Komp.	Kompressor
Controller	Styrenhet
Dis-board (distribution board)	Fördelningscentral
Fan	Fläkt
Power	Effekt
Set	Inställd
Tighten a screw	Dra åt en skruv

17 Juridiskt

17.1 Cybersäkerhet

Vi bekräftar att den här produkten överensstämmer med Security and Telecommunications Infrastructure regulation (Storbritannien) och Cyber Security Rules 2025 (Australien). Information om överensstämmelse finns på documents.dometic.com. Om du vill rapportera en säkerhetsincident kan du skicka ett e-postmeddelande till productcybersecurity@dometic.com. Säkerhetsuppdateringar tillhandahålls i minst fem år efter tillverkningsdatumet.

Norsk

1 Viktige merknader ... 69
2 Symbolforklaring ... 69
3 Sikkerhetsinstruksjoner ... 69
4 Tilleggsdirektiver ... 69
5 Leveringsomfang ... 69
6 Tilbehør ... 70
7 Målgrupper ... 70
8 Forskriftsmessig bruk ... 70
9 Teknisk beskrivelse ... 70
10 Installasjon ... 70
11 Betjening ... 73
12 Rengjøring og vedlikehold ... 73
13 Feilkoder ... 74
14 Avfallshåndtering ... 74
15 Garanti ... 74
16 Tekniske spesifikasjoner ... 74
17 Juridisk ... 75

1 Viktige merknader

Vennligst les disse instruksjonene nøye og følg alle anvisninger, retningslinjer og advarsler i denne produktveiledningen for å sikre at du installerer, bruker og vedlikeholder produktet ordentlig til enhver tid. Disse instruksjonene MÅ alltid følge med produktet.

Ved å bruke dette produktet bekrefter du at du har lest alle anvisninger, retningslinjer og advarsler grundig, og at du forstår og samtykker i å overholde vilkårene slik de er presentert her. Du godtar å bruke dette produktet kun til tiltenkt formål og bruksområder, og i samsvar med anvisningene, retningslinjene og advarslene slik de er presentert i denne produktveiledningen, så vel som i samsvar med alle gjeldende lovbestemmelser og forskrifter. Hvis anvisningene og advarslene som er presentert her, ikke blir lest og fulgt, kan det føre til personskader hos deg selv eller andre, skader på produktet eller skader på annen eiendom i nærheten. Denne produktveiledningen med sine anvisninger, retningslinjer og advarsler, samt relatert dokumentasjon, kan være underlagt endringer og oppdateringer. For oppdatert produktinformasjon, se documents.dometic.com.

2 Symbolforklaring

Et signalord identifiserer sikkerhetsmeldinger og meldinger om mulige skader på eiendom, og indikerer også alvorlighetsgraden av faren.

FARE!
> Kjennetegner en farlig situasjon som, dersom den ikke unngås, vil føre til alvorlige personskader, eventuelt med døden til følge.

ADVARSEL!
> Kjennetegner en farlig situasjon som - dersom den ikke unngås - kan resultere i alvorlige personskader, eventuelt med døden til følge.

FORSIKTIG!
> Kjennetegner en farlig situasjon som - dersom den ikke unngås - kan resultere i mindre til moderate personskader.

PASS PÅ!
> Kjennetegner en situasjon som – dersom den ikke unngås – kan føre til materielle skader.

MERK Ytterligere informasjon om betjening av produktet.

3 Sikkerhetsinstruksjoner

FARE! Fare for elektrisk støt
> **Ved bruk av apparatet på båter:** Ved nettdrift må apparatet være sikret via en jordfeilbryter.

ADVARSEL! Fare for elektrisk støt
> Apparatet må installeres av en kvalifisert tekniker i henhold til installasjonsinstruksjonene samt nasjonale krav og forskrifter.
> Apparatet må ikke tas i bruk hvis det har synlige skader.
> Hvis strømkabelen til apparatet er skadet, må den skiftes ut av produsenten, et serviceverksted eller en tilsvarende kvalifisert person for å forhindre sikkerhetsrisiko.
> Reparasjoner på dette apparatet må kun utføres av kvalifisert personell. Usakkyndige reparasjoner kan føre til alvorlige farer.
> Ved plassering av apparatet må det sørges for at tilførselsledningen ikke sitter fast eller skades.
> Ikke plasser mer enn én mobil stikkontakt eller mobil strømforsyning bak på apparatet.
> Koble apparatet til stikkontakter som sikrer riktig tilkobling.
> Ikke plasser brennbare damper og væsker i nærheten av apparatet.

ADVARSEL! Brannfare
> Etter installasjon må det fortsatt være mulig å koble apparatet fra hovedstrømforsyningen. Dette kan oppnås ved å ha kontakten tilgjengelig, eller ved å legge inn en bryter i det faste ledningsnettet i henhold til regler for ledninger.
> Kjølekretsløpet må ikke åpnes eller skades under noen omstendigheter.
> Kjølekretsløpet inneholder en liten mengde miljøvennlig, men antennelig kjølemiddel. Kjølemiddelet skader ikke ozonlaget og bidrar ikke til drivhuseffekten. Kjølemiddel som lekker ut, kan ta fyr.
> Kjølemiddelet i kjølekretsløpet er antennelig, og en eventuell lekkasje kan forbrenningsgasser dannes dersom apparatet står i et lite rom. Ved skader på kjølekretsløpet:
  - Hold åpne flammer og potensielle tennkilder unna apparatet.
  - Sørg for god ventilasjon i rommet.
  - Slå av apparatet.

ADVARSEL! Helsefare
> **For EU, Storbritannia og Tyrkia:** Dette apparatet kan brukes av barn fra 8 år og oppover og personer med reduserte fysiske, sensoriske eller mentale evner eller som mangler erfaring og kunnskap, hvis de er under oppsyn eller har fått veiledning i hvordan apparatet brukes på en forsvarlig måte og forstår hvilke farer det innebærer. **For alle andre regioner:** Dette apparatet skal ikke brukes av personer (inkludert barn) med reduserte fysiske, sensoriske eller psykiske evner, eller også manglende erfaring eller kunnskap, med mindre de er under egnet oppsyn eller har fått anvisninger om bruk av apparatet av en person som er ansvarlig for deres sikkerhet.
> Barn skal være under tilsyn for å sikre at de ikke leker med apparatet.
> Rengjøring og vedlikehold skal ikke utføres av barn uten at de er under oppsyn.

4 Tilleggsdirektiver

For å redusere risikoen for ulykker og personskader må du lese og overholde følgende direktiver før montering eller betjening av dette apparatet:
- Les og følg all sikkerhetsinformasjon og instruksjonene.
- Les og forstå disse instruksjonene før du installerer, bruker eller utfører service på dette produktet.

Installasjonen må være i samsvar med alle gjeldende lokale eller nasjonale forskrifter, inkludert siste utgave av følgende standarder:

USA
- ANSI/NFPA70, National Electrical Code (NEC)
- American Boat and Yacht Council (ABYC) E-11 AC og DC Electrical Systems on Boats

Canada
CSA C22.1, Del I og II i Canadian Electrical Code

5 Leveringsomfang

Beskrivelse	Antall
CX600-kondensatorenhet	1
Styring	1

MERK Denne enheten leveres uten fordamper. Når du installerer den, må du bruke enten en spoleviklet boks som er utviklet av Dometic, eller en spesiallagd platefordamper som er godkjent av Dometic.

6 Tilbehør

Apparatet kan betjenes fra et strømnett på 115 V~ eller 230 V~ ved hjelp av en egnet nettlikeretter.

Beskrivelse	Art.nr.
DPSR-nettlikeretter	9620013449, 9620013450

7 Målgrupper

Den mekaniske og elektriske installasjonen og oppsettet av apparatet må utføres av en kvalifisert tekniker som har beviste ferdigheter og kunnskaper relatert til konstruksjon og drift av marineutstyr og -installasjoner, og som er kjent med gjeldende forskrifter i landet der utstyret skal installeres og/eller brukes, og har mottatt sikkerhetsopplæring for å kunne identifisere og unngå farene som er forbundet med arbeidet.

8 Forskriftsmessig bruk

CX600, også kalt «kondensatorenheten» eller «produktet», er konstruert for bruk i et kjølesystem som er egnet for installasjon på båter, skip og yachter.

Dette produktet er kun egnet for det tiltenkte formålet og bruksområdet i samsvar med disse instruksjonene.

Denne veiledningen gir informasjon som er nødvendig for korrekt montering og/eller bruk av produktet. Feilaktig montering og/eller ukorrekt bruk eller vedlikehold fører til utilfredsstillende ytelse og mulig svikt.

Produsenten fraskriver seg ethvert ansvar for personskader eller materielle skader på produktet som følge av

- feilaktig installasjon, montering eller tilkobling, inkludert for høy spenning
- feilaktig vedlikehold eller bruk av andre reservedeler enn originale reservedeler levert av produsenten
- modifisering av produktet uten at det er gitt uttrykkelig godkjenning av produsenten
- bruk til andre formål enn beskrevet i denne veiledningen

Dometic forbeholder seg rettigheten til å endre produktet ytre og produktspesifikasjoner.

9 Teknisk beskrivelse

9.1 Mål

1

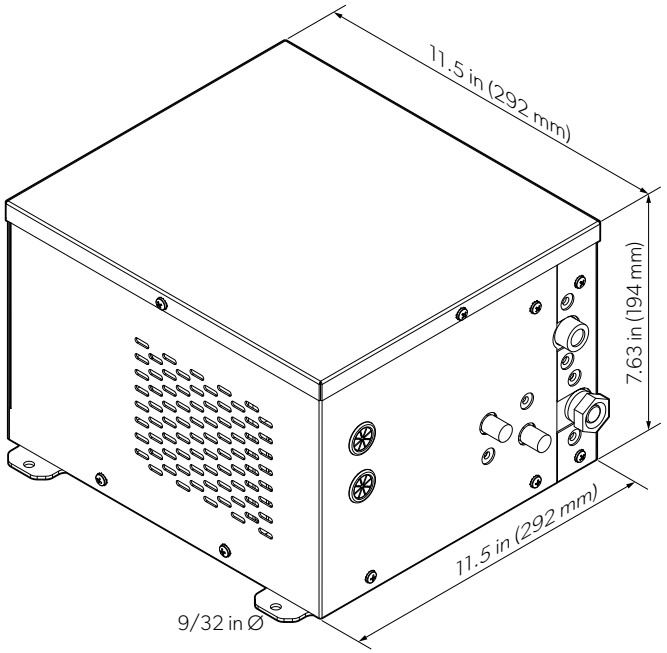

10 Installasjon

ADVARSEL! Fare for elektrisk støt

> Installer apparatet på et tørt sted som er beskyttet mot vannsprut og regn.

ADVARSEL! Brannfare

> Hold apparatet unna åpen ild og andre varmekilder (f.eks. varmeovner, direkte sollys, ovner osv.)
> Hold installasjonsnisjen for apparatet fri for elektriske komponenter og lyskilder, som under normal eller unormal drift genererer gnister eller lysbuer (dvs. releer eller sikringsbokser).

FORSIKTIG! Fare for personskader og materielle skader

> For å unngå fare tilknyttet ustabilitet i apparatet, må det festes i henhold til installasjonsinstruksjonene.

Arbeider på gass- og elektriske innretninger skal kun utføres av fagfolk.

- Sørg for at det maksimale kjølevolumet for fordamperalternativet ikke overstiger det maksimale kjølevolumet til kondensatoren.
- Fyllingsgraden for kjølemiddel fra fabrikken er bare ment som et utgangspunkt. Fyllingsgraden for det installerte systemet må vurderes og justeres i felten for å ta hensyn til spesifikke forhold, inkludert rørlengde, fordampervolum, omgivelsestilstand og krav til systemytelse.
- Maksimal fyllingsgrad for kjølemiddel på kondensatorenheten er 10,58 oz (300 g). Overskridelse av denne grensen fører til skade på systemet.
- Overhold minimumsisolasjonen.
  - De maksimale kjølevolumverdiene er basert på installasjoner med polyuretanskumisolasjon med en minimumstykkelse på 2 in (50,8 mm) og en tetthet på 2,2 – 2,5 lb/ft³.
  - Hvis andre isolasjonsmaterialer som polystyrenskum brukes må isolasjonstykkelsen dobles for å oppnå samme isolasjonseffekt.
  - Det kan være behov for mer isolasjon, avhengig av bruksområdet og omgivelsestemperaturen.

10.1 Design av kjøleboksen

Dometics Applications-avdeling kan hjelpe deg med boksdesignet. Riktig boks er viktig for effektiv systemdrift. Hvis kjøleboksen er dårlig designet eller konstruert, påvirkes den generelle systemytelsen. Vurder isolasjonstype og -tykkelse samt luftsirkulasjon og plassering av avløp.
Dette systemet er designet for å fungere med spesifikke kapasiteter og under angitte forhold. Eventuelle endringer i disse designforholdene kan føre til at systemytelsen reduseres. Installatøren må forstå både systemets designskrav og de tiltenkte driftsforholdene for systemet.

10.2 Montering av kondensatorenheten

PASS PÅ! Fare for skader

> Hvis kondensatorenheten installeres i et lukket rom (f.eks. et garderobeskap, spiskammer eller bakrom), må det være ventilasjonsåpninger med et areal på ≥ 80 in² for kjøleluften og avtrekksluften.
> Når du bruker ventilasjonsgitter, må du sørge for at åpningsområdet på ventilasjonsgitteret er ≥ 80 in².
> Ventilasjonsåpningene må plasseres slik at den oppvarmede luften ikke kan resirkuleres umiddelbart. Fortrinnsvis én ventilasjonsåpning øverst og én nederst på installasjonsstedet.
> Resirkulering av oppvarmet luft fører til at området blir stadig varmere, noe som reduserer ytelsen til kondensatorenheten, reduserer effektiviteten, øker strømforbruket og reduserer kjøleeffekten.
> Legg til en vifte hvis den naturlige konveksjonen ikke gir nok ventilasjon til å hindre varmeutvikling rundt kondensatorenheten.

- Plasser enheten på et tørt sted med en konstant kilde til luftsirkulasjon.
- Ikke plasser kondensatorenheten i nærheten av varmekilder (f.eks. varmeapparater, ovner eller varmtvannsrør) eller i direkte sollys.
- Kontroller at apparatet er montert i vater.
- Sørg for at det er en klaring på minst 2 in (50,8 mm) mellom kondensatorenheten og den tilstøtende veggen.
- Den minste romstørrelsen kondensatorenheten kan monteres i, er 15,5 in (393,7 mm) × 15,5 in (393,7 mm) × 9,6 in (243,8 mm).

2

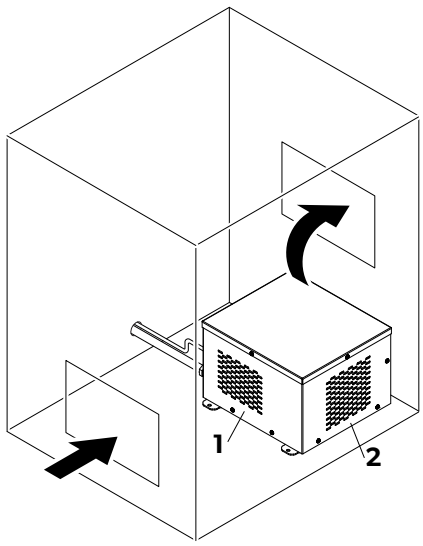

1	Luften går inn i enheten på høyre og venstre side	**2**	Luften blåses ut fra baksiden

1. Velg et ventilasjonsalternativ som er egnet for den tilgjengelige plassen.
2. Fest kondensatorenheten til et rett underlag eller i vater i forhold til veggen.
3. Om nødvendig lager du ventilasjonsåpninger som passer til plassen du har tilgjengelig.

   Plasser en ventilasjonsåpning rett foran viften til kondensatorenheten om mulig.
4. Dekk til ventilasjonsåpningene med egnede ventilasjonsgitter.

10.3 Installasjon av kjøleboksen

Det finnes to støttede fordamperkonfigurasjoner for en kjøleboks:
- Dometic-konstruert boks med fordampingsrørspoler pakket rundt boksen.
- Dometic-godkjent tilpasset platefordamper installert inni boksen.

10.3.1 Spoleviklet boks

ADVARSEL! Brannfare
Hvis du borer hull i røret, kan kjølemiddelet renne ut, og garantien blir ugyldig.
> Ikke bor inn i en spoleviklet boks med mindre du er helt sikker på hvor røret er plassert.

3

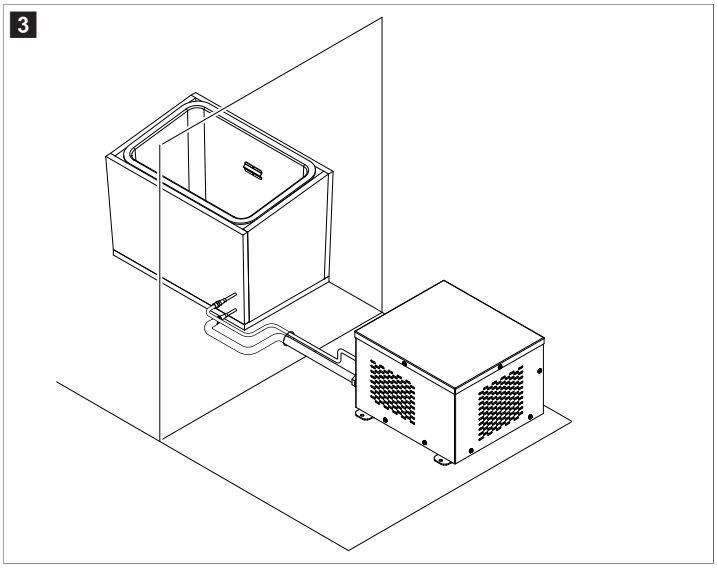

Kjøleboksdesignet er svært viktig og omfatter faktorer som stort sett ikke er dekket i denne håndboken. Når du designer boksen, må du huske på følgende:
- Installer boksen på et sted der det er enkelt å rengjøre og vedlikeholde den eller skifte den ut.
- Sjekk at det er nok plass til at du har tilgang til boksen under normal bruk.
- Når du måler installasjonsområdet, må du huske på at den endelige størrelsen på boksen omfatter både isolasjon og spoler. Velg et sted som er stort nok til at disse komponentene får plass.
- Bokser på fartøy med konstant strøm er vanligvis isolert med minst 2 in (50,8 mm) med R7-isolasjon. For fartøy der det ikke alltid er strøm tilgjengelig, anbefales minst 4 in (101,6 mm) med R7-isolasjon.
- Hvis det er plass til det, kan du bruke mer isolasjon enn den anbefalte minimumsmengden for å redusere varmebelastningen og den nødvendige BTU-kapasiteten.
- Bruk hurtigkoblinger for ledningssettet.
- Den spoleviklede boksen fylles med kjølemiddel på fabrikken.

1. Vurder kjølebehovene dine og tilgjengelige installasjonssteder.
2. Kontakt Dometic for å drøfte boksen din og få isolasjons- og spolemålene for bruksområdet ditt.

MERK Sørg for at boksdesignet ditt omfatter et avløp og en avløpsplugg. Ellers kjøles ikke boksen ordentlig ned.

3. Følg Dometics instruksjoner for anskaffelse av den spoleviklede boksen.
4. Monter boksen på det valgte installasjonsstedet.
5. Legg kjølemiddelledningene mellom den spoleviklede boksen og kondensatorenheten.

10.3.2 Platefordamper

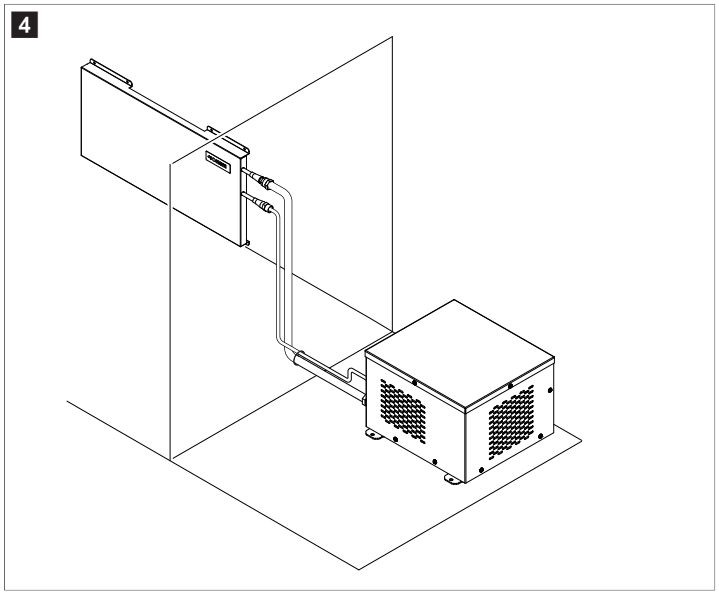

Kjøleboksdesignet er svært viktig og omfatter faktorer som stort sett ikke er dekket i denne håndboken. Når du designer boksen, må du huske på følgende:

- Installer boksen på et sted der det er enkelt å rengjøre og vedlikeholde den eller skifte den ut.
- Platen(e) skal være laget av rustfritt stål.
- Bokser på fartøy med konstant strøm er vanligvis isolert med minst 2 in (50,8 mm) med R7-isolasjon. For fartøy der det ikke alltid er strøm tilgjengelig, anbefales minst 4 in (101,6 mm) med R7-isolasjon. Det beste er å bruke så mye isolasjon som praktisk mulig.

1. Vurder kjølebehovene dine og tilgjengelige installasjonssteder.
2. Kontakt Dometic for å drøfte boksdesignet og bekrefte platestørrelsen(e) og isoleringsbehovene for ditt bruksområde.

MERK Sørg for at boksdesignet ditt omfatter et avløp og en avløpsplugg. Ellers vil kald luft slippe ut gjennom avløpet, slik at varmebelastningen øker og boksen ikke kjøles ordentlig ned.

3. Bygg boksen.
4. Monter boksen på det valgte installasjonsstedet.
5. Monter fordamperplaten(e) i boksen med avstandsstykker, slik at det er luftsirkulasjon bak platen.
6. Legg kjølemiddelledningene mellom den spoleviklede boksen og kondensatorenheten.

10.4 Montere betjeningspanelet

PASS PÅ! Fare for skader

> Ikke monter betjeningspanelet der det utsettes for direkte sollys over lengre tid.

- Betjeningspanelet kan installeres på innsiden eller utsiden av kjøleboksen.
- Temperatursensoren må installeres inni kjøleboksen, vanligvis en tredjedel av veien ned i boksen fra toppen, men ikke i nærheten av en fordamperplate.
- Betjeningspanelet kan installeres på 2 måter:
  - montert på veggen
  - montert i en fordypning i en vegg for å gå i ett med veggen

1. Sett temperatursensoren inn i temperatursensordekselet, og før kabelen gjennom det dedikerte hakket.
2. Fest temperatursensordekselet på innsiden av kjøleboksen med egnede skruer.

MERK Sørg for å ha en avstand på ≥ 2 in (≥ 50,8 mm) til fordamperen.

3. Forbered utskjæringer for ønsket installeringsalternativ:

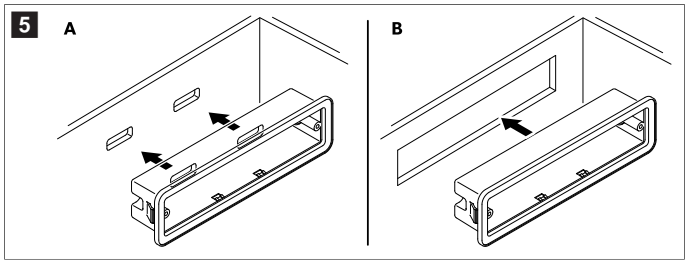

- **Montert på veggen (A)**: Kontroller at kontaktene på baksiden av betjeningspanelet fortsatt er mulige å nå.
- **Montert i en fordypning (B)**: Sørg for at målene på utskjæringene er 5,62 × 1,62 in (142,7 × 41,1 mm)

4. **Kun montert på veggen**: Skru det medfølgende betjeningspanelhuset på veggen i henhold til utskjæringene, og skyv betjeningspanelet inn i huset så det klikker på plass.

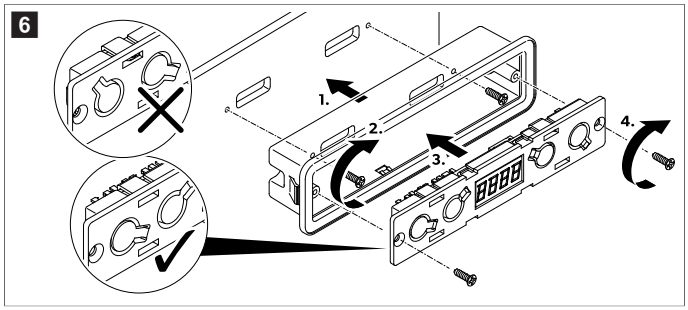

5. **Kun montert i en fordypning**: Skyv betjeningspanelet inn i utskjæringen til det sitter trygt på plass.

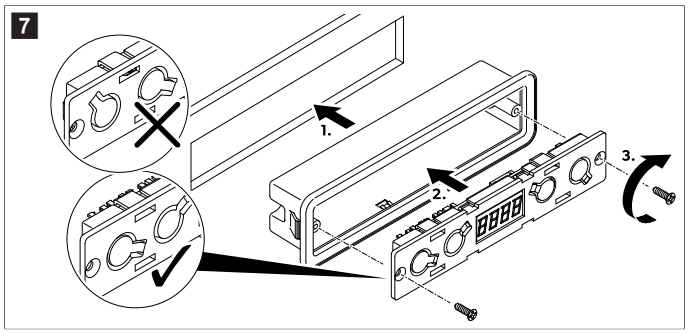

6. Fest dekselet på forsiden av betjeningspanelet.

   Sørg for å bruke riktig retning.

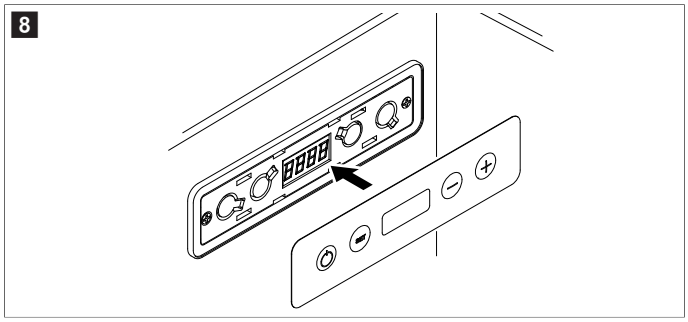

10.5 Koble sammen komponentene

Montering og installasjon av gassforbindelser må foretas av en kvalifisert person som kan fremvise ferdigheter og kunnskaper knyttet til konstruksjon, installasjon og drift av gassdrevet utstyr, og har mottatt sikkerhetstrening for å kunne identifisere og unngå risikoer som er involvert.

› Koble til kondensatorenheten, kjøleboksen, temperatursensoren og betjeningspanelet i henhold til koblingsskjemaet (Koblingsskjema på side 75).

ADVARSEL! Brannfare
› Apparatet inneholder lett brennbart kjølemiddel.

› Koble til kjølemiddelkoblingene mellom fordamperen og kondensatorenheten ved hjelp av egnede skiftenøkler.

MERK Bruk alltid to skiftenøkler for å unngå å vri slangen og skade koblingene.

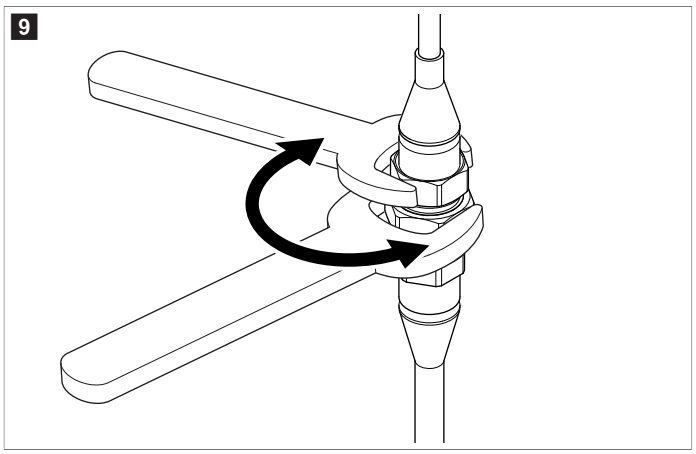

10.6 Tilkoble kjøleaggregatet

ADVARSEL! Fare for elektrisk støt
› Installasjonen må kun utføres av en kvalifisert elektriker.

MERK For å unngå spennings- og effekttap, bør kabelen holdes så kort som mulig og uten avbrudd. Unngå å legge til brytere, kontakter eller grenuttak.

1. Bestem påkrevd kabeltverrsnitt i forhold til kabellengden. Se Ledningslengder på side 75.
2. Kontroller at driftsspenningen samsvarer med batterispenningen.
3. Koble til kjøleapparatet i henhold til koblingsskjemaet (Koblingsskjema på side 75).

10.7 Tetting av kjøleboksen

PASS PÅ! Fare for skader
› Dårlig isolasjon fører til at det raskere danner seg rim i kjøleboksen.
› Alle åpninger må være tettet for å sikre tilstrekkelig isolasjon av kjøleboksen.

› Bruk en mastikstetningsmiddel for å tette alle hull rundt komponentene.
a) Tett åpningen der kablene og kjølemiddelledningen føres gjennom.
b) Tett åpningene på baksiden av betjeningspanelhuset der kablene føres gjennom.
c) Tett hullene rundt betjeningspanelet.

11 Betjening

FARE! Fare for elektrisk støt
› Ikke berør eksponerte kabler med bare hendene, spesielt når apparatet brukes via vekselstrømnettet.

ADVARSEL! Brannfare
› For apparater med antennelig kjølemiddel: Ikke benytt eller oppbevar apparatet i lukkede rom med null eller minimal luftgjennomstrømning.

FORSIKTIG! Helsefare
› Kjølekretsløpet må ikke åpnes eller skades under noen omstendigheter.
› Hold ventilasjonsåpningene på apparatet og i dets kabinett eller i den innebyggede rammen, frie for hindringer.

FORSIKTIG! Fare for personskader
› IKKE BENYTT ELLER OPPBEVAR LETTANTENNELIGE MATERIALER I ELLER NÆR DETTE APPARATET.
› IKKE PLASSER GJENSTANDER PÅ ELLER INN MOT DETTE APPARATET.
› IKKE MODIFISER DETTE APPARATET.
› Apparatet blir veldig varmt under bruk. Hvis apparatet har luftegitter, må du beskytte deg selv mot kontakt med varme deler når du fjerner luftegitteret.

11.1 Slå av og på

› Trykk på ⏻ og hold inne i 3 s.

Skjermen slår seg på og viser den gjeldende temperaturen.

˅ Kjølesystemet er på.
› Trykk på ⏻ og hold inne i 3 s.

Skjermen slås av.

˅ Kjølesystemet er av.

11.2 Innstilling av temperaturenhet

Måleenheten for temperatur kan byttes mellom °C og °F

1. Trykk kort på SET 2 ganger.
2. Trykk på – eller + for å bytte mellom måleenhetene.
3. Ikke trykk på noen knapper i 5 s.

˅ Den angitte temperaturenheten blinker 3 ganger for å angi at den er stilt inn.

11.3 Innstilling av temperatur

MERK Overhold maksimal kjølekapasitet og omgivelsestemperatur.

1. Trykk kort på SET.
2. Trykk på – eller + for å redusere eller øke temperaturverdiene.
3. Ikke trykk på noen knapper i 5 s.

˅ Den angitte temperaturverdien blinker 3 ganger for å angi at den er stilt inn.

11.4 Stille inn kompenseringstemperaturen

En kompenseringstemperatur kan legges til den målte temperaturen hvis temperatursensoren viser et konstant måleavvik.

1. Trykk kort på SET 3 ganger.
2. Trykk på – eller + for å øke eller redusere verdien.

   Temperaturområdet for kompensasjon er 25 … 39 °F (– 4 … 4 °C) (– 8 … 8 °F (22,2 … 13,3 °C))
3. Ikke trykk på noen knapper i 5 s.

˅ Den angitte temperaturverdien for kompensasjon blinker 3 ganger for å angi at den er stilt inn.

11.5 Stille inn displayets lysstyrke

Det finnes 3 lysstyrkenivåer:

- d0: lysest
- d1: lysere
- d2: lys

1. Trykk kort på SET 4 ganger.
2. Trykk på – eller + for å bla gjennom lysstyrkeverdiene.
3. Ikke trykk på noen knapper i 5 s.

˅ Den angitte lysstyrkeverdien blinker 3 ganger for å angi at den er stilt inn.

12 Rengjøring og vedlikehold

Over tid danner det seg rim på veggene i kjøleboksen og på fordamperplaten(e).

Når dette laget med rim er omtrent 0,12 in (3 mm) tykt, må du avrime systemet.

PASS PÅ! Fare for skader
> Ikke bruk mekaniske eller andre hjelpemidler for å fremskynde avrimingen.

1. Fjern alt innhold fra kjøleboksen, og slå av systemet.
2. Vent til all rimfrost har smeltet, og tørk opp vannet.

v Systemet er klart til bruk.

13 Feilkoder

Hvis det oppstår en feil, vises en feilkode på betjeningspanelet.

Feil-kode	Beskrivelse	Mulig løsning
E 01	Inngangsspenningen er for høy eller for lav.	Kontroller om forsyningsspenningen ligger utenfor den angitte området.
E 02	Kondensatorviften bruker for mange ampere (overstrøm).	Kontroller om kondensatorviftebelastningen på elektronikkenheten er mer enn 1 A.
E 03	Kompressoren starter ikke.	• Kontroller om rotoren er tilstoppet. • Kontroller om differansetrykket i kjølesystemet er for høyt.
E 04	Kompressorturtallet er for lavt.	Kontroller om kjølesystemet er overbelastet. Hvis det er tilfelle, kan ikke motoren opprettholde minstehastigheten.
E 05	Elektronikkenheten er overopphetet.	Kontroller om kjølesystemet er belastet for mye.
E 06	Varmlederen (NTC1) indikerer et problem.	Kontroller om NTC1 er defekt, eller om temperatursensorkretsen er åpen.
E 07	NTC1 indikerer et problem.	Kontroller om NTC1 er defekt, eller om temperatursensorkretsen er kortsluttet.
E 11	Fordamperviften bruker for mange ampere (overstrøm).	Kontroller om fordamperviftebelastningen på elektronikkenheten er mer enn 0,6 A.

14 Avfallshåndtering

Resirkulering av emballasje: Lever emballasje til resirkulering så langt det er mulig. Denne separasjonen er nødvendig, siden emballasjen er en verdifull ressurs og feil avhending kan påvirke helse og miljø.

Søppelbøtten med kryss over indikerer at produktet er elektrisk eller elektronisk utstyr, og at det må deponeres separat for riktig behandling, gjenvinning og resirkulering. **Forbrukeren er juridisk forpliktet til å deponere elektrisk eller elektronisk utstyr på riktig måte, separat fra vanlig husholdningsavfall!**

Denne separasjonen er nødvendig, siden elektriske apparater er verdifulle ressurser og kan inneholde stoffer som er skadelige for mennesker og miljøet.

Når du skal deponere produktet, må du rådføre deg med nærmeste gjenvinningsstasjon eller din faghandler om hvordan du kan gjøre dette i overensstemmelse med gjeldende deponeringsforskrifter.

Produktet kan avhendes gratis.

15 Garanti

Se avsnittene nedenfor for informasjon om garanti og garantistøtte i USA, Canada og alle andre regioner.

Australia og New Zealand

Begrenset garanti tilgjengelig på qr.dometic.com/bfnePC. Hvis du har spørsmål eller ønsker en kostnadsfri, trykt kopi av den begrensede garantien, kan du kontakte:

```
DOMETIC AUSTRALIA PTY LTD
1 JOHN DUNCAN COURT
VARSITY LAKES, QLD, 4227
1800-212-121

DOMETIC NEW ZEALAND LTD
373 NEILSON STREET
PENROSE, AUCKLAND, 1061
+64 9 622 1490
```

Gjelder kun for Australia

Våre produkter leveres med garantier som ikke kan utelukkes i henhold til australsk forbrukerlovgivning. Du har rett til å motta et erstatningsprodukt eller refundering ved større feil, samt kompensasjon for andre tap eller skader som rimeligvis kunne forutses. Du har også rett til å få reparert eller erstattet varer hvis kvaliteten ikke er av akseptabel kvalitet, også der feilen ikke er å anse som en større feil. Fordelene for deg som forbruker av denne garantien kommer i tillegg til andre rettigheter og rettsmidler som er tilgjengelige for deg i henhold til loven.

Gjelder kun for New Zealand

Denne garantien underligger vilkårene og garantibestemmelsene i forbrukergarantiloven Consumer Guarantees Act 1993(NZ).

Lokal brukerstøtte

Du finner lokal brukerstøtte på følgende kobling: dometic.com/dealer

USA og Canada

Begrenset garanti tilgjengelig på qr.dometic.com/bfneEw.

Hvis du har spørsmål eller ønsker en kostnadsfri, trykt kopi av den begrensede garantien, kan du kontakte:

```
DOMETIC CORPORATION
MARINE CUSTOMER SUPPORT CENTER
2000 NORTH ANDREWS AVENUE
POMPANO BEACH, FLORIDA, USA 33069
1-800-542-2477
```

Direkte nedlasting av den engelske versjonen via qr.dometic.com/bflCoE.

Alle andre regioner

Lovmessig garantitid gjelder. Hvis produktet er defekt: Ta kontakt med produsentens filial (se dometic.com/dealer) eller forhandler i ditt land.

Ved henvendelser vedrørende reparasjon eller garanti, må du sende med følgende dokumentasjon:

- Kopi av kvitteringen med kjøpsdato
- Årsak til reklamasjonen eller beskrivelse av feilen

Vær oppmerksom på at reparasjoner som utføres selv, eller som ikke utføres på en profesjonell måte, kan gå ut over sikkerheten og føre til at garantien blir ugyldig.

16 Tekniske spesifikasjoner

MERK Kjøleenheten tåler at fartøyet krenger konstant ved 30 °.

16.1 Spesifikasjoner

Maksimalt kjølevolum	20 ft³
Temperaturinnstillingsområde	0 °F – 80 °F (17,8 °C – 26,7 °C)
Tilkoblingsspenning*	12 V / 24 V⎓
Kjølemiddel	R1234yf
Kjølemiddelmengde	3,35 oz (95 g)
Maksimal fyllingsgrad for kjølemiddel	10,58 oz (300 g)
Klimaklasse	T

GWP-verdi	0.501
CO2-ekvivalent	0.00
Mål (B x D x H)	11,5 in (292,1 mm) × 11,5 in (292,1 mm) × 7,63 in (193,8 mm)
Vekt	16,8 lb (7,60 kg)

* Kjøleapparatet kan betjenes fra et strømnett på 115 V~ eller 230 V~ ved hjelp av en egnet nettlikeretter (Tilbehør på side 70).

Kjøleapparatet har underspenningsvern for batteriet. Hvis spenningen er utilstrekkelig, slår apparatet seg automatisk av for å beskytte batteriet:

Tilkoblingsspenning	Utkoblingsspenning	Gjeninnkoblingsspenning
12 V	10,4 V	11,7 V
24 V	22,8 V	24,2 V

16.2 Kobling

16.2.1 Ledningslengder

MERK Ledningslengdene som vises, er anbefalinger basert på et 3 % spenningsfall. Utfør alle elektriske installasjoner til sjøs i samsvar med gjeldende standarder. Se Tilleggsdirektiver på side 69.

Anbefalt maksimal lengde på enveiskabel		
AWG	**Makslengde: 12 V⎓**	**Makslengde: 24 V⎓**
12 AWG (3,3 mm²)	8,2 ft (2,50 m)	16,4 ft (5,00 m)
10 AWG (5,3 mm²)	13,1 ft (3,99 m)	26,2 ft (7,99 m)
8 AWG (8,4 mm²)	19,7 ft (6,00 m)	39,4 ft (12,01 m)
6 AWG (13,3 mm²)	32,8 ft (10,00 m)	65,6 ft (19,99 m)

16.2.2 Koblingsskjema

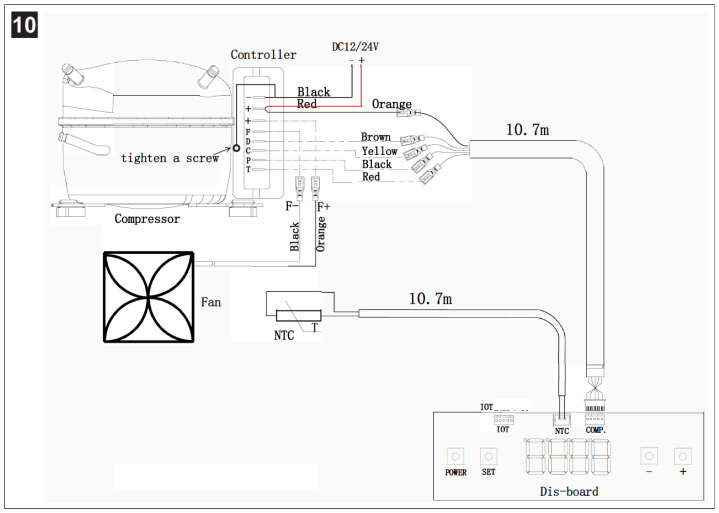

16.2.3 Forklaring av ledningsnett

Ledningsfarge	
Black	Svart
Brown	Brun
Orange	Oransje
Red	Rød
Yellow	Gul

Termer	
Compressor	Kompressor
Komp.	Kompressor
Controller	Kontrollenhet
Dis-board (distribution board)	Fordelingskort
Fan	Vifte
Power	Strøm
Set	Angi
Tighten a screw	Trekk til en skrue

17 Juridisk

17.1 Nettsikkerhet

Vi bekrefter at dette produktet er i samsvar med Security and Telecommunications Infrastructure regulation (Storbritannia) og Cyber Security Rules 2025 (Australia). Du finner samsvarserklæringen på documents.dometic.com. Hvis du vil rapportere en sikkerhetshendelse, sender du en e-post til productcybersecurity@dometic.com. Det kommer sikkerhetsoppdateringer i minst fem år etter produksjonsdatoen.

Suomi

1 Tärkeitä huomautuksia.... 76
2 Symbolien selitykset.... 76
3 Turvallisuusohjeet.... 76
4 Täydentävät ohjeet.... 76
5 Toimituskokonaisuus.... 76
6 Lisävarusteet.... 77
7 Kohderyhmät.... 77
8 Käyttötarkoitus.... 77
9 Tekninen kuvaus.... 77
10 Asennus.... 77
11 Käyttö.... 80
12 Puhdistus ja huolto.... 80
13 Virhekoodit.... 81
14 Hävittäminen.... 81
15 Kaupallinen takuu.... 81
16 Tekniset tiedot.... 81
17 Lakisääteiset tiedot.... 82

1 Tärkeitä huomautuksia

Lue nämä ohjeet huolellisesti ja noudata kaikkia tämän tuotteen käyttöohjeissa annettuja ohjeita, määräyksiä ja varoituksia. Näin varmistat, että tuotteen asennus, käyttö ja huolto sujuu aina oikein. Näiden ohjeiden TÄYTYY jäädä tuotteen yhteyteen.

Käyttämällä tuotetta vahvistat lukeneesi kaikki ohjeet, määräykset ja varoitukset huolellisesti ja että ymmärrät ja hyväksyt tässä annetut ehdot. Sitoudut käyttämään tuotetta ainoastaan sen käyttötarkoitukseen ja ilmoitetuissa käyttökohteissa ja noudattaen tässä tuotteen käyttöohjeessa annettuja ohjeita, määräyksiä ja varoituksia sekä voimassa olevia lakeja ja määräyksiä. Tässä annettujen ohjeiden ja varoitusten lukematta ja noudattamatta jättäminen voi johtaa omaan tai muiden loukkaantumiseen, tuotteen vaurioitumiseen tai muun ympärillä olevan omaisuuden vaurioitumiseen. Tähän tuotteen käyttöohjeeseen, ohjeisiin, määräyksiin ja varoituksiin sekä oheisdokumentteihin voidaan tehdä muutoksia ja niitä voidaan päivittää. Katso ajantasaiset tuotetiedot osoitteesta documents.dometic.com.

2 Symbolien selitykset

Merkkisana kertoo turvallisuusviestejä ja omaisuusvahinkoihin liittyviä viestejä ja osoittaa lisäksi vaaratekijän vakavuusasteen.

VAARA!
> Viittaa vaaralliseen tilanteeseen, joka johtaa kuolemaan tai vakavaan loukkaantumiseen, jos sitä ei vältetä.

VAROITUS!
> Viittaa vaaralliseen tilanteeseen, joka voi johtaa kuolemaan tai vakavaan loukkaantumiseen, jos sitä ei vältetä.

HUOMIO!
> Viittaa vaaralliseen tilanteeseen, joka voi johtaa lievään tai kohtalaiseen loukkaantumiseen, jos sitä ei vältetä.

HUOMAUTUS!
> Viittaa tilanteeseen, joka voi johtaa omaisuusvahinkoon, jos sitä ei vältetä.

OHJE Tuotteen käyttöä koskevia lisätietoja.

3 Turvallisuusohjeet

VAARA! Sähköiskun vaara
> **Laitteen käyttö veneissä:** Huolehdi verkkokäytössä ehdottomasti siitä, että virransyöttö on suojattu FI-kytkimellä.

VAROITUS! Sähköiskun vaara
> Laitteen saa asentaa vain pätevä asentaja ja asennuksessa on noudatettava asennusohjeita sekä kansallisia vaatimuksia ja säädöksiä.
> Laitetta ei saa ottaa käyttöön, jos laitteessa on näkyviä vaurioita.
> Jos laitteen liitäntäjohto on vaurioitunut, valmistajan, huoltopalvelun tai vastaavan pätevän henkilöstön on vaihdettava se vaaratilanteiden välttämiseksi.
> Ainoastaan pätevä henkilöstö saa korjata tätä laitetta. Virheellisesti suoritetuista korjaustöistä saattaa aiheutua huomattavia vaaroja.
> Varmista, että virtajohto ei juutu kiinni eikä vaurioidu sijoittaessasi laitetta paikalleen.
> Sijoita laitteen taakse enintään yksi siirrettävä pistorasialista tai siirrettä virtalähde.
> Liitä laite pistorasioihin, jotka takaavat kunnollisen liitännän.
> Älä aseta syttyviä höyryjä ja nesteitä laitteen lähelle.

VAROITUS! Palovaara
> Asennuksen jälkeen laite on edelleen pystyttävä irrottamaan verkkovirrasta. Se voidaan toteuttaa joko varmistamalla pääsy pistokkeeseen tai asentamalla kiinteään johdotukseen katkaisija johdotussääntöjen mukaisesti.
> Älä missään tapauksessa avaa tai vaurioita jäähdytyskiertoa.
> Jäähdytyskierto sisältää pienen määrän ympäristöystävällistä mutta syttyvää kylmäainetta. Kylmäaine ei vahingoita otsonikerrosta eikä edistä kasvihuoneilmiötä. Vuotava kylmäaine voi syttyä.
> Jäähdytyskierron sisältämä kylmäaine on syttyvää, ja jos sitä vuotaa, on olemassa vaara, että tilaan kertyy palavia kaasuja, jos laite on pienessä tilassa. Jos jäähdytyskierrossa on mikä tahansa vaurio:
  - Pidä avotuli ja mahdolliset sytytyslähteet loitolla laitteesta.
  - Tuuleta tila huolellisesti.
  - Kytke laite pois päältä.

VAROITUS! Terveysvaara
> **Euroopan unioni, Yhdistynyt kuningaskunta ja Turkki:** Tätä laitetta voivat käyttää valvonnan alaisuudessa myös vähintään 8-vuotiaat lapset samoin kuin henkilöt, joiden fyysiset, aistinvaraiset tai henkiset kyvyt ovat rajoittuneet tai joilta puuttuu laitteen käytön vaatima kokemus tai tietämys, mikäli edellä mainittuja henkilöitä on opastettu käyttämään laitetta turvallisesti ja mikäli henkilöt ymmärtävät laitteen käyttöön liittyvät riskit. **Muut alueet:** Tätä laitetta ei ole tarkoitettu sellaisten henkilöiden (mukaan lukien lapset) käyttöön, joiden fyysiset, aistinvaraiset tai henkiset kyvyt ovat rajoittuneita tai joilta puuttuu laitteen käytön vaatima kokemus tai tietämys. Poikkeuksena tästä on tilanne, jossa edellä mainittujen henkilöiden turvallisuudesta vastaava henkilö on antanut opastuksen laitteen käyttöön tai laitteen käyttö tapahtuu turvallisuudesta vastaavan henkilön valvonnassa.
> Lapsia tulee valvoa sen varmistamiseksi, etteivät he leiki laitteella.
> Lapset eivät saa puhdistaa laitetta eivätkä ryhtyä käyttäjälle sallittuihin kunnossapitotöihin ilman valvontaa.

4 Täydentävät ohjeet

Onnettomuus- ja tapaturmariskien vähentämiseksi noudata seuraavia ohjeita ennen laitteen asentamista tai käyttämistä:
- Lue kaikki turvallisuuteen liittyvät tiedot ja ohjeet ja noudata niitä.
- Lue nämä ohjeet huolellisesti ja sisäistä ne ennen tämän laitteen asentamista, käyttöä tai huoltoa.

Asennuksessa on noudatettava kaikkia voimassa olevia paikallisia tai kansallisia määräyksiä, mukaan lukien seuraavien standardien viimeisin painos:

USA
- ANSI/NFPA70, National Electrical Code (NEC)
- American Boat and Yacht Council (ABYC) E-11 AC and DC Electrical Systems on Boats

Kanada
CSA C22.1 Parts I and II, Canadian Electrical Code

5 Toimituskokonaisuus

Kuvaus	Määrä
CX600-lauhdutinyksikkö	1

Kuvaus	Määrä
Ohjaus	1

OHJE Laite toimitetaan ilman haihdutinyksikköä. Asennuksessa on käytettävä joko Dometicin valmistamaa höyrystinkoteloa tai Dometicin hyväksymää räätälöityä levyhöyrystintä.

6 Lisävarusteet

Laitetta voidaan käyttää 115 V⁓:n tai 230 V⁓:n sähköverkossa sopivan tasasuuntaajan avulla.

Kuvaus	Tuotenro
DPSR-tasasuuntaaja	9620013449, 9620013450

7 Kohderyhmät

Laitteen mekaaninen asennus, sähköasennus ja määritys täytyy antaa pätevän asentajan tehtäväksi. Asentajan täytyy pystyä osoittamaan merialuksien varusteiden rakenteeseen ja käyttöön sekä asennukseen liittyvät tietonsa ja taitonsa, ja hänen täytyy tuntea asiaa koskevat määräykset, jotka ovat voimassa siinä maassa, jossa varuste on määrä asentaa ja/tai jossa sitä on määrä käyttää. Lisäksi hänellä täytyy olla suoritettuna turvallisuuskoulutus, jonka ansiosta hän pystyy tunnistamaan asiaan liittyvät vaarat ja välttämään ne.

8 Käyttötarkoitus

CX600, josta käytetään nimitystä lauhdutinyksikkö tai tuote, on suunniteltu käytettäväksi veneiden, laivojen ja jahtien jäähdytysjärjestelmässä.

Tämä tuote soveltuu ainoastaan näissä ohjeissa ilmoitettuun käyttötarkoitukseen ja käyttökohteeseen.

Näistä ohjeista saat tuotteen asianmukaiseen asennukseen ja/tai käyttöön tarvittavat tiedot. Väärin tehdyn asennuksen ja/tai väärän käyttötavan tai vääränlaisen huollon seurauksena laite ei toimi tyydyttävästi, ja se saattaa mennä epäkuntoon.

Valmistaja ei ota vastuuta tapaturmista tai tuotevaurioista, jotka johtuvat seuraavista:

- väärin tehty asennus tai liitäntä, ylijännite mukaan lukien
- väärin tehty huolto tai muiden kuin valmistajalta saatavien alkuperäisten varaosien käyttö
- tuotteeseen ilman valmistajan nimenomaista lupaa tehdyt muutokset
- käyttö muuhun kuin tässä ohjeessa ilmoitettuun tarkoitukseen.

Dometic pidättää itsellään oikeuden muutoksiin tuotteen ulkonäössä ja spesifikaatioissa.

9 Tekninen kuvaus

9.1 Mitat

1

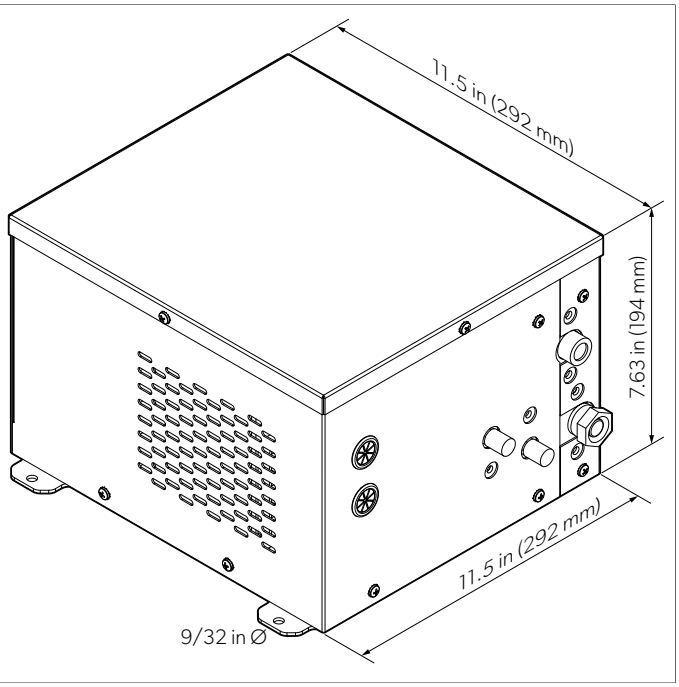

10 Asennus

VAROITUS! Sähköiskun vaara
> Asenna laite kuivaan ja roiskevedeltä ja sateelta suojattuun paikkaan.

VAROITUS! Palovaara
> Pidä laite etäällä avotulesta tai muista lämmönlähteistä (kuten lämmittimet, suora auringonvalo tai uunit).
> Varmista, että laiteen asennussyvennyksessä ei ole sähkökomponentteja eikä valonlähteitä, jotka normaalissa tai normaalista poikkeavassa käytössä synnyttävät kipinöitä tai valokaaren (esim. releet tai sulakerasiat).

HUOMIO! Loukkaantumis- ja vahinkovaara
> Laite on kiinnitettävä asennusohjeen mukaisesti, jotta laitteen epävakaus ei aiheuta vaaraa.

Kaasu- ja sähkölaitteiden parissa tehtävät työt saa suorittaa ainoastaan pätevä ammattilainen.

- Varmista, että valitun haihdutinyksikön enimmäisjäähdytyskapasiteetti ei ylitä lauhduttimen enimmäisjäähdytystilavuutta.
- Tehtaalla lisätyn kylmäaineen määrä on tarkoitettu vain aloitusta varten. Järjestelmään lisätty määrä on arvioitava ja sitä on säädettävä kentällä, jotta voidaan huomioida sovelluskohtaiset olosuhteet, kuten letkun pituus, haihdutinyksikön tilavuus, ympäristön olosuhteet ja järjestelmän suorituskykyvaatimukset.
- Lauhdutinyksikön jäähdytysaineen enimmäismäärä on 10,58 oz (300 g). Jos tämä raja ylittyy, järjestelmä vaurioituu.
- Noudata eristyksen vähimmäisvaatimuksia.
  - Enimmäisjäähdytystilavuuden arvot perustuvat asennuksiin, joissa on vähintään 2 in (50,8 mm) paksu ja 2,2 – 2,5 lb/ft³ tiheä polyuretaanivaahtoeristys.
  - Jos käytetään muita eristysmateriaaleja, kuten polystyreenivaahtomuovia, eristeen paksuuden on kaksinkertainen, jotta saavutetaan sama eristysvaikutus.
  - Käyttöpaikan ja ympäristön lämpötilan perusteella saatetaan tarvita enemmän eristystä.

10.1 Kylmälaatikon suunnittelu

Dometicin Applications-osasto voi auttaa sinua kylmälaatikon suunnittelussa. Järjestelmän tehokas käyttö edellyttää, että laatikko on muotoiltu oikein. Jos kylmälaatikko

on suunniteltu tai rakennettu huonosti, järjestelmän suorituskyky heikkenee. Ota huomioon eristeen tyyppi ja paksuus sekä ilman kierrätys ja tyhjennysputken sijainti. Tämä järjestelmä on suunniteltu toimimaan tietyn suorituskyvyn mukaisesti ja määritetyissä olosuhteissa. Näiden rakenne-ehtojen muutokset voivat heikentää järjestelmän suorituskykyä. Asentajan on ymmärrettävä sekä järjestelmän rakennevaatimukset että olosuhteet, joissa järjestelmä on tarkoitettu käytettäväksi.

10.2 Lauhdutinyksikön asentaminen

HUOMAUTUS! Vahingonvaara

> Jos lauhdutinyksikkö asennetaan suljettuun tilaan (esim. vaatekaappi, ruokakomero, tavaratila), jäähdytys- ja poistoilmalle on tehtävä tuuletusaukot, joiden pinta-ala on ≥ 80 in².
> Kun käytät tuuletusritilöitä, varmista, että tuuletusritilän aukko on ≥ 80 in².
> Tuuletusaukot on asetettava siten, että lämmitetty ilma ei pääse kiertämään välittömästi takaisin. Mieluiten yksi tuuletusaukko ylhäällä ja yksi asennuspaikan pohjassa.
> Lämmitetyn ilman uudelleenkierrätys aiheuttaa järjestelmän lämpenemisen, mikä heikentää lauhdutinyksikön suorituskykyä, heikentää tehokkuutta, lisää virrankulutusta ja vähentää jäähdytystehoa.
> Lisää puhallin, jos luonnollinen ilmankierto ei riitä estämään lämmön kertymistä lauhdeyksikön ympärillä olevaan tilaan.

- Sijoita yksikkö kuivaan paikkaan, jossa jatkuva kiertävän ilman lähde on aina käytettävissä.
- Älä sijoita lauhdutinyksikköä lämmönlähteiden (kuten lämmittimen, uunin tai kuumavesiputkien) lähelle tai suoraan auringonvaloon.
- Varmista, että laite on asennettu vaakasuoraan.
- Varmista, että lauhdutinyksikön ja viereisen seinän väliin jää vähintään 2 in (50,8 mm):n väli.
- Lauhdutusyksikön asennusosaston minimikoko on 15,5 in (393,7 mm) × 15,5 in (393,7 mm) × 9,6 in (243,8 mm).

2

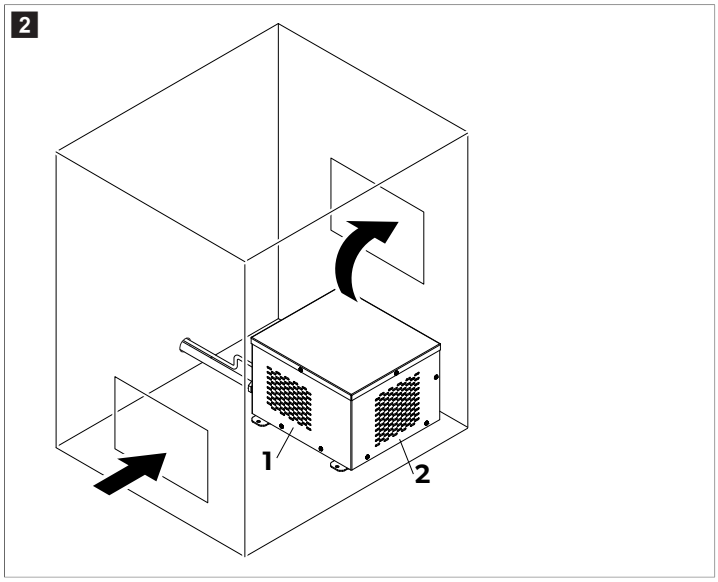

1	Ilma virtaa yksikköön vasemmalta ja oikealta puolella	**2**	Ilma poistuu takaa

1. Valitse käytettävissä olevaan tilaan sopiva ilmanvaihtoasetus.
2. Kiinnitä lauhdutinyksikkö tasaiselle alustalle tai vaakasuoraan seinälle.
3. Tee asennustilaan sopivat tuuletusaukot tarvittaessa.
   Jos mahdollista, kohdista tuuletusaukko suoraan lauhdutinyksikön puhaltimen eteen.
4. Peitä tuuletusaukot asianmukaisilla tuuletusritilöillä.

10.3 Kylmälaatikon asennus

Kylmälaatikkoon on saatavana kaksi tuettua haihdutinkokoonpanoa:
- Dometicin valmistama kotelo, johon on kääritty höyrystinkelat.
- Dometicin hyväksymä kotelon sisään asennettu räätälöity levyhöyrystin.

10.3.1 Höyrystinkotelo

VAROITUS! Palovaara

Reiän poraaminen letkuun saattaa vapauttaa kylmäainetta ja mitätöi takuun.
> Älä poraa höyrystinkoteloon, ellet ole varma letkun tarkasta sijainnista.

3

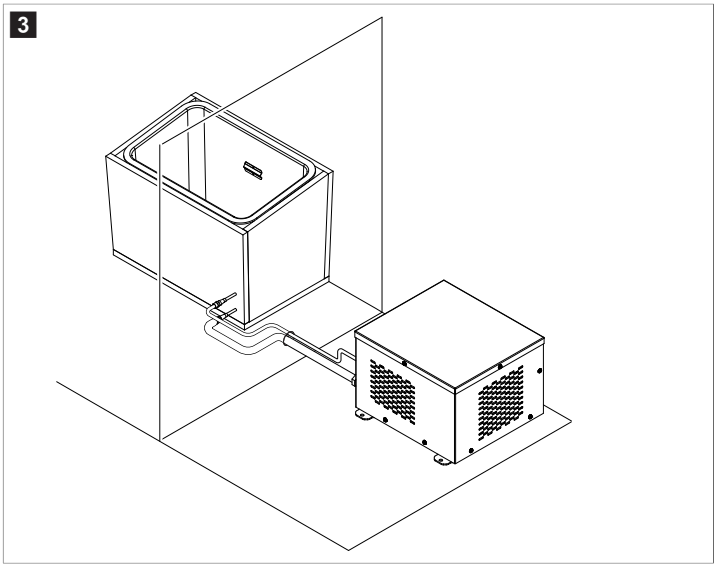

Kylmälaatikon rakenne on erittäin tärkeä, ja siihen liittyy tekijöitä, jotka eivät kuulu tämän oppaan piiriin. Kun suunnittelet laatikkoa, muista seuraavat seikat:
- Valitse asennuspaikka, jossa laatikon voi puhdistaa, huoltaa tai vaihtaa helposti.
- Varmista, että laatikon ympärillä on riittävästi tilaa, jotta siihen pääsee käsiksi normaalin käytön aikana.
- Kun mittaat asennusaluetta, muista, että lopullisen laatikon kokoon sisältyy sekä eristys että kelat. Varmista, että valitset tilan, joka on tarpeeksi suuri näiden osien asentamista varten.
- Sellaisissa aluksissa, joissa virtaa on aina saatavilla, kotelot eristetään yleensä vähintään 2 in (50,8 mm) paksuisella R7-eristyksellä. Aluksissa. joissa virtaa ei ole aina saatavilla, suositellaan vähintään 4 in (101,6 mm) paksuista R7-eristystä.
- Jos tilaa on käytettävissä, suositeltua vähimmäisarvoa paksumman erityksen käyttäminen voi pienentää lämpökuormitusta ja tarvittavaa BTU-kapasiteettia.
- Käytä putkisarjalle pikaliittimiä.
- Höyrystinkotelo täytetään kylmäaineella tehtaalla.

1. Huomioi jäähdytystarpeet ja käytettävissä olevat asennuspaikat.
2. Ota yhteyttä Dometiciin, jos haluat keskustella kotelostasi ja saada käyttökohteesi mukaiset yhdistetyt eriste- ja kelamitat.

OHJE Varmista, että kotelossa on tyhjennysputki ja -tulppa. Muutoin kotelo ei jäähdytä kunnolla.

3. Noudata Dometicin ohjeita höyrystinkotelon hankinnassa.
4. Kiinnitä kotelo valitsemaasi asennuspaikkaan.
5. Vie kylmäaineputket höyrystinkotelosta lauhdutinyksikköön.

10.3.2 Levyhöyrystin

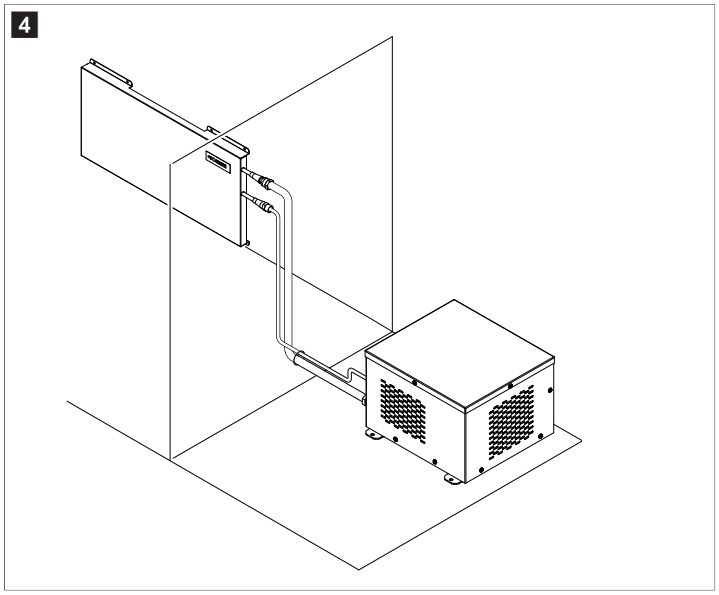

Kylmälaatikon rakenne on erittäin tärkeä, ja siihen liittyy tekijöitä, jotka eivät kuulu tämän oppaan piiriin. Kun suunnittelet laatikkoa, muista seuraavat seikat:

- Valitse asennuspaikka, jossa laatikon voi puhdistaa, huoltaa tai vaihtaa helposti.
- Levy(je)n tulisi olla valmistettu ruostumattomasta teräksestä.
- Sellaisissa aluksissa, joissa virtaa on aina saatavilla, kotelot eristetään yleensä vähintään 2 in (50,8 mm) paksuisella R7-eristyksellä. Aluksissa. joissa virtaa ei ole aina saatavilla, suositellaan vähintään 4 in (101,6 mm) paksuista R7-eristystä. Parasta on käyttää niin paljon eristeitä, kuin on käytännöllistä.

1. Huomioi jäähdytystarpeet ja käytettävissä olevat asennuspaikat.
2. Ota yhteyttä Dometiciin, jos haluat keskustella laatikon muotoilusta ja vahvistaa tarvitsemasi levyn koon ja eristystarpeet.

OHJE Varmista, että laatikon suunnitelmassa on tyhjennysputki ja -tulppa. Muussa tapauksessa kylmä ilma poistuu tyhjennysputken kautta, mikä lisää lämpökuormitusta ja estää laatikkoa jäähdyttämästä kunnolla.

3. Kokoa laatikko.
4. Kiinnitä laatikko valitsemaasi asennuspaikkaan.
5. Asenna höyrystinlevy(t) koteloon asennustelineiden avulla siten, että ilma kiertää levyn takana.
6. Vedä kylmäaineputket höyrystinlevyn ja lauhdutinyksikön välille.

10.4 Käyttöpaneelin asennus

HUOMAUTUS! Vahingonvaara

> Älä kiinnitä ohjauspaneelia paikkaan, jossa se altistuu pitkiä aikoja suoralle auringonvalolle.

- Ohjauspaneeli voidaan asentaa kylmälaatikon sisä- tai ulkopuolelle.
- Lämpötila-anturi on asennettava kylmälaatikkoon, yleensä kolmanneksen verran ylhäältä alaspäin, mutta ei höyrystinlevyn lähelle.
- Ohjauspaneelin voi asentaa kahdella tavalla:
  - kiinnitys seinään
  - asennus syvennykseen seinän tasolle.

1. Aseta lämpötila-anturi lämpötila-anturin suojukseen ja vie kaapeli sille tarkoitetun loven läpi.
2. Kiinnitä lämpötila-anturin suojus kylmälaatikon sisäpuolelle sopivilla ruuveilla.

OHJE Varmista ≥ 2 in (≥ 50,8 mm):n etäisyys haihdutinyksiköstä.

3. Reikien valmistelu valittua asennusvaihtoehtoa varten:

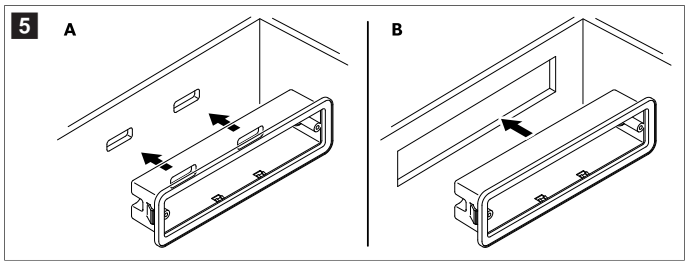

- **Seinäkiinnitys (A)**: Varmista, että ohjauspaneelin takana oleviin liittimiin pääsee edelleen käsiksi.
- **Asennus syvennykseen (B)**: Varmista, että aukon mitat ovat 5,62 × 1,62 in (142,7 × 41,1 mm)

4. **Vain seinäkiinnitys**: Ruuvaa laitteen mukana toimitettu ohjauspaneelin kotelo seinään ja työnnä ohjauspaneeli koteloon siten, että se napsahtaa paikalleen.

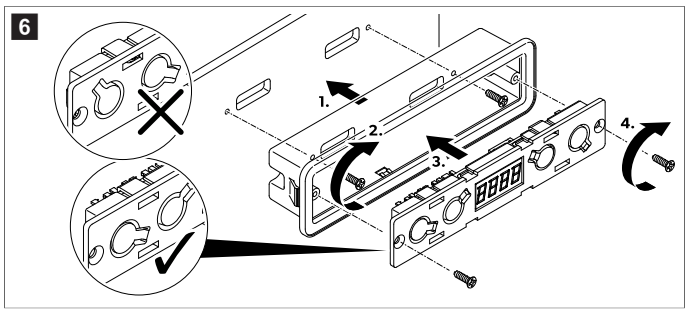

5. **Vain asennus syvennykseen**: Työnnä ohjauspaneelia aukkoon, kunnes se on tukevasti kiinni.

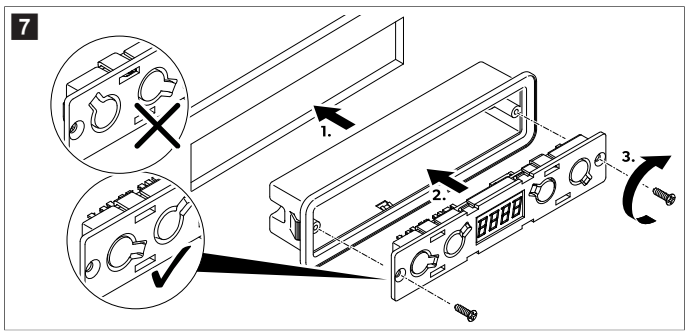

6. Kiinnitä kansi ohjauspaneelin etuosaan.

   Huomioi oikea suunta.

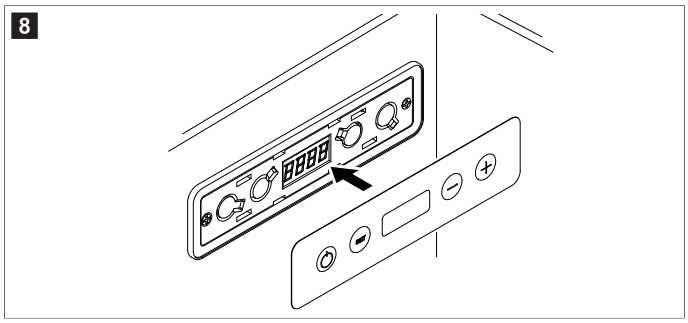

10.5 Osien liittäminen

Kaasuliitännän kokoamisen ja asennuksen saa tehdä vain pätevä henkilö, jolla on kaasulaitteiden rakentamiseen, asennukseen ja käyttöön tarvittavat tiedot ja taidot ja joka on käynyt turvallisuuskoulutuksen ja osaa siten tunnistaa ja välttää mahdolliset vaarat.

> Kytke lauhdutinyksikkö, kylmälaatikko, lämpötila-anturi ja ohjauspaneeli johdotuskaavion (Johdotuskaavio sivulla 82) mukaisesti.

VAROITUS! Palovaara
> Laite sisältää heikosti syttyvää kylmäainetta.

> Liitä haihdutinyksikön ja lauhdutinyksikön väliset kylmäaineliitännät sopivilla jakoavaimilla.

OHJE Käytä aina kahta jakoavainta, jotta letkut eivät mene kierteelle ja liittimet vaurioidu.

9

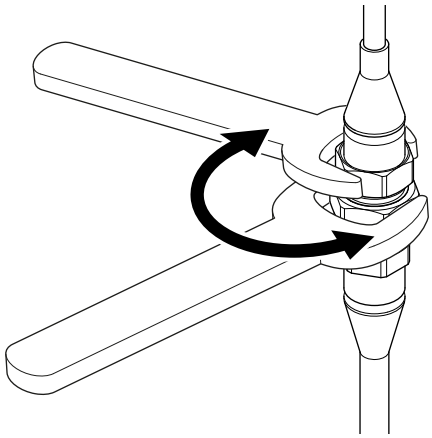

10.6 Kylmälaitteiston liittäminen

VAROITUS! Sähköiskun vaara
> Asennuksen saa tehdä vain pätevä sähköasentaja.

OHJE Jännite- ja siten tehohäviöiden välttämiseksi liitäntäjohdon pitäisi olla mahdollisimman lyhyt, eikä siihen saa muodostaa katkoja. Vältä lisäämästä kytkimiä, pistokkeita ja jakorasioita.

1. Määritä tarvittava kaapelin poikkipinta-ala kaapelin pituuden perusteella. Katso Johtojen pituudet sivulla 82.
2. Varmista, että käyttöjännite vastaa akkujännitettä.
3. Liitä jäähdytysyksikkö johdotuskaavion mukaisesti (Johdotuskaavio sivulla 82).

10.7 Kylmälaatikon tiivistäminen

HUOMAUTUS! Vahingonvaara
> Huono eristys nopeuttaa huurteen muodostumista kylmälaatikkoon.
> Kaikki aukot on tiivistettävä, jotta varmistetaan kylmälaatikon riittävä eristys.

> Tiivistä osien ympärillä olevat aukot tiivisteaineella.
a) Tiivistä aukko, jonka läpi kaapelit ja kylmäaineputki kulkevat.
b) Tiivistä ohjauspaneelin kotelon takana olevat aukot, joista kaapelit kulkevat.
c) Tiivistä ohjauspaneelin ympärillä olevat aukot.

11 Käyttö

VAARA! Sähköiskun vaara
> Älä kosketa avojohtimia koskaan paljain käsin, etenkään silloin, kun laite on yhdistetty vaihtovirtaverkkoon.

VAROITUS! Palovaara
> Jos laitteen kylmäaine on syttyvää: Älä käytä tai säilytä laitetta suljetussa tilassa, jossa ilma ei liiku lainkaan tai liikkuu vain hyvin vähän.

HUOMIO! Terveysvaara
> Älä missään tapauksessa avaa tai vaurioita jäähdytyskiertoa.
> Pidä laitteessa ja sen syvennyksessä tai upotuskalusteessa olevat tuuletusaukot vapaina esteistä.

HUOMIO! Loukkaantumisvaara
> ÄLÄ KÄYTÄ TAI SÄILYTÄ SYTTYVIÄ MATERIAALEJA TÄSSÄ LAITTEESSA TAI SEN LÄHELLÄ.
> ÄLÄ LAITA MITÄÄN LAITTEEN PÄÄLLE TAI SITÄ VASTEN.
> ÄLÄ TEE TÄHÄN LAITTEESEEN MITÄÄN MUUTOKSIA.
> Laite kuumenee voimakkaasti käytön aikana. Jos laitteessa on tuuletusritilät, varo koskettamasta kuumia osia, kun irrotat tuuletusritilät.

11.1 Päälle ja pois kytkeminen
> Pidä ⏻-painiketta painettuna noin 3 s ajan.

Näyttö kytkeytyy päälle ja näyttää nykyisen lämpötilan.

v Jäähdytysjärjestelmä on käynnissä.
> Pidä ⏻-painiketta painettuna noin 3 s ajan.

Näyttö sammuu.

v Jäähdytysjärjestelmä on sammutettu.

11.2 Lämpötilayksikön asettaminen

Lämpötilayksiköksi voi valita °C:n tai °F:n

1. Paina SET-painiketta lyhyesti kaksi kertaa.
2. Vaihda yksikköä painamalla – - tai + -painiketta.
3. Älä paina mitään painiketta 5 s aikana.

v Valittu lämpötilayksikkö vilkkuu kolme kertaa onnistuneen asetuksen merkiksi.

11.3 Lämpötilan säätö

OHJE Huomioi enimmäisjäähdytysteho ja ympäristön lämpötila.

1. Paina SET-painiketta lyhyesti.
2. Laske lämpötilaa painamalla – -painiketta tai nosta sitä painamalla + -painiketta.
3. Älä paina mitään painiketta 5 s aikana.

v Asetettu lämpötila vilkkuu kolme kertaa onnistuneen asetuksen merkiksi.

11.4 Lämpötilan korjauksen säätäminen

Mitattuun lämpötilaan voidaan lisätä korjaus, jos lämpötila-anturissa on jatkuva mittauspoikkeama.

1. Paina SET-painiketta lyhyesti kolme kertaa.
2. Nosta arvoa painamalla – -painiketta tai laske sitä painamalla + -painiketta.
   Lämpötilan korjausalue on 25 … 39 °F (– 4 … 4 °C) (– 8 … 8 °F (22,2 … 13,3 °C))
3. Älä paina mitään painiketta 5 s aikana.

v Asetettu korjattu lämpötila vilkkuu kolme kertaa onnistuneen asetuksen merkiksi.

11.5 Näytön kirkkauden säätäminen

Kirkkaustasoja on kolme:

- d0: Kirkkain
- d1: Kirkkaampi
- d2: Kirkas

1. Paina SET-painiketta lyhyesti neljä kertaa.
2. Voit vaihtaa kirkkautta painamalla – - tai + -painiketta.
3. Älä paina mitään painiketta 5 s aikana.

v Asetettu kirkkausarvo vilkkuu 3 kertaa onnistuneen asetuksen merkiksi.

12 Puhdistus ja huolto

Ajan myötä huurretta kertyy kylmälaatikon sisäpinnoille ja höyrystinlevyihin.

Kun huurrekerroksen paksuus on noin 0,12 in (3 mm), järjestelmä on syytä sulattaa.

HUOMAUTUS! Vahingonvaara
› Älä yritä nopeuttaa sulamisprosessissa mekaanisten tai muunlaisten apuvälineiden avulla.

1. Tyhjennä kylmälaatikko ja sammuta järjestelmä.
2. Odota, kunnes kaikki huurre on sulanut, ja kuivaa laite.

v Järjestelmä on käyttövalmis.

13 Virhekoodit

Jos virhe ilmenee, ohjauspaneelissa näkyy virhekoodi.

Virhe-koodi	Kuvaus	Mahdollinen ratkaisu
E 01	Syöttöjännite on liian korkea tai liian matala.	Tarkista, onko syöttöjännite on säädetyn alueen ulkopuolella.
E 02	Lauhduttimen puhallin ottaa liikaa virtaa (ylivirta).	Tarkista, kuormittaako lauhduttimen tuuletin elektroniikkayksikköä yli 1 A:n virralla.
E 03	Kompressori ei käynnisty.	• Tarkista, onko roottori jumissa. • Tarkista, onko jäähdytysjärjestelmän paine-ero liian suuri.
E 04	Kompressorin nopeus on liian alhainen.	Tarkista, onko jäähdytysjärjestelmä ylikuormittunut. Jos näin on, moottori ei pysty ylläpitämään vähimmäisnopeuttaan.
E 05	Elektroniikkayksikkö ylikuumenee.	Tarkista, onko jäähdytysjärjestelmässä liikaa kuormaa.
E 06	Negatiivinen lämpötilakertoimen termistori (NTC1) ilmoittaa ongelmasta.	Tarkista, onko NTC1 viallinen tai onko lämpötila-anturin piiri avoin.
E 07	NTC1 ilmoittaa ongelmasta.	Tarkista, onko NTC1 viallinen tai onko lämpötila-anturin piirissä oikosulku.
E 11	Haihdutinyksikön puhallin ottaa liikaa virtaa (ylivirta).	Tarkista, kuormittaako haihdutinyksikön puhallin elektroniikkayksikköä yli 0,6 A:n virralla.

14 Hävittäminen

Pakkausmateriaalin kierrätys: Vie pakkausmateriaalit mahdollisuuksien mukaan niille tarkoitettuihin kierrätysjäteastioihin. Erottelu on tarpeen, sillä pakkaukset sisältävät arvokkaita luonnonvaroja. Vääränlainen hävittäminen voi olla haitallista terveydelle ja ympäristölle.

Jäteastia, jonka yli on vedetty rasti, merkitsee, että tuote on sähkö- tai elektroniikkalaite. Se on kerättävä erikseen, jotta sen sisältämät materiaalit voidaan käsitellä, ottaa talteen ja kierrättää oikein. **Lain mukaan sähkö- tai elektroniikkalaitteet on hävitettävä asianmukaisesti erillään tavallisesta kotitalousjätteestä.**

Tämä erottelu on tarpeen, sillä sähkölaitteet sisältävät arvokkaita luonnonvaroja ja voivat sisältää aineita, jotka ovat haitallisia ihmisille ja ympäristölle.

Kun tuote poistetaan käytöstä lopullisesti, tiedustele yksityiskohtaisia hävittämistä koskevia ohjeita ja määräyksiä lähimmästä kierrätyskeskuksesta tai jälleenmyyjältä.

Tuotteen voi hävittää veloituksetta.

15 Kaupallinen takuu

Katso Yhdysvaltojen, Kanadan ja kaikkien muiden alueiden kaupallista takuuta ja takuutukea koskevat tiedot alla olevista osioista.

Australia ja Uusi-Seelanti

Rajoitettu kaupallinen takuu saatavana osoitteessa qr.dometic.com/bfnePC. Jos sinulla on kysymyksiä tai jos haluat saada ilmaiseksi painetun kopion rajoitetusta takuusta, ota yhteyttä:

```
DOMETIC AUSTRALIA PTY LTD
1 JOHN DUNCAN COURT
VARSITY LAKES, QLD, 4227
1800-212-121
```

```
DOMETIC NEW ZEALAND LTD
373 NEILSON STREET
PENROSE, AUCKLAND, 1061
+64 9 622 1490
```

Koskee vain Australiaa

Tuotteitamme koskevia kaupallisia takuita ei voida sivuuttaa Australian kuluttajalain nojalla. Sinulla on oikeus vaihtaa tai palauttaa tuote, jos siinä on merkittävä vika, ja saada korvaus muusta kohtuullisesti ennakoitavasta menetyksestä tai vauriosta. Lisäksi sinulla on oikeus korjauttaa tai vaihdattaa tuotteet, jos tuotteiden laatu ei ole hyväksyttävä eikä vika muodosta vakavaa vikaa. Tämän kaupallisen takuun sinulle tarjoamat edut täydentävät muita kuluttajan lakisääteisiä oikeuksiasi ja oikeussuojakeinojasi.

Koskee vain Uutta-Seelantia

Tämä takuukäytäntö on Kuluttajatakuulaissa [Consumer Guarantees Act 1993(NZ)] säädettyjen pakollisten ehtojen ja takuiden mukainen.

Paikallinen tuki

Paikallisen tuen löydät seuraavasta osoitteesta: dometic.com/dealer

Yhdysvallat ja Kanada

Rajoitettu kaupallinen takuu saatavana osoitteessa qr.dometic.com/bfneEw.

Jos sinulla on kysymyksiä tai jos haluat saada ilmaiseksi painetun kopion rajoitetusta takuusta, ota yhteyttä:

```
DOMETIC CORPORATION
MARINE CUSTOMER SUPPORT CENTER
2000 NORTH ANDREWS AVENUE
POMPANO BEACH, FLORIDA, USA 33069
1-800-542-2477
```

Englanninkielisen version voi ladata suoraan osoitteesta qr.dometic.com/bflCoE.

Kaikki muut alueet

Tuotetta koskee lakisääteinen kaupallinen takuuaika. Jos tuote on viallinen, ota yhteyttä valmistajan toimipisteeseen omassa maassasi (ks. dometic.com/dealer) tai jälleenmyyjään.

Jos lähetät tuotteen korjattavaksi, liitä korjaus- ja takuukäsittelyä varten mukaan seuraavat asiakirjat:

- kopio kuitista, jossa näkyy ostopäivä
- valitusperuste tai vikakuvaus.

Huomaa, että itse tai väärin tehty korjaus voi vaarantaa turvallisuuden ja johtaa kaupallisen takuun raukeamiseen.

16 Tekniset tiedot

OHJE Jäähdytysyksikkö kestää aluksen jatkuvan 30 ° kallistuksen.

16.1 Tekniset tiedot

Suurin jäähdytysteho	20 ft³
Lämpötilan säätöalue	0 °F – 80 °F (17,8 °C – 26,7 °C)
Liitäntäjännite*	12 V / 24 V⎓
Kylmäaine	R1234yf
Kylmäaineen määrä	3,35 oz (95 g)
Suurin sallittu kylmäaineen määrä	10,58 oz (300 g)
Ilmastoluokka	T

Vaikutus ilmaston lämpenemiseen (GWP)	0.501
CO2-ekvivalentti	0.00
Mitat (L x S x K)	11,5 in (292,1 mm) × 11,5 in (292,1 mm) × 7,63 in (193,8 mm)
Paino	16,8 lb (7,60 kg)

* Jäähdytysyksikköä voidaan käyttää 115 V⁓:n tai 230 V⁓:n sähköverkossa sopivan tasasuuntaajan avulla (Lisävarusteet sivulla 77).

Jäähdytysyksikössä on alijännitesuoja. Jos jännite ei riitä, laite sammuu automaattisesti akun suojaamiseksi:

Liitäntäjännite	Poiskytkentäjännite	Uudelleenkäynnistysjännite
12 V	10,4 V	11,7 V
24 V	22,8 V	24,2 V

16.2 Johdotus

16.2.1 Johtojen pituudet

OHJE Ilmoitetut johtojen pituudet ovat suosituksia, jotka perustuvat 3 % jännitehäviöön. Suorita kaikki merenkulun sähköasennukset asianmukaisten standardien mukaisesti. Katso Täydentävät ohjeet sivulla 76.

Yksisuuntaisten kaapeleiden suositellut enimmäispituudet		
AWG	**12 V⎓, enimmäispituus**	**24 V⎓, enimmäispituus**
12 AWG (3,3 mm²)	8,2 ft (2,50 m)	16,4 ft (5,00 m)
10 AWG (5,3 mm²)	13,1 ft (3,99 m)	26,2 ft (7,99 m)
8 AWG (8,4 mm²)	19,7 ft (6,00 m)	39,4 ft (12,01 m)
6 AWG (13,3 mm²)	32,8 ft (10,00 m)	65,6 ft (19,99 m)

16.2.2 Johdotuskaavio

10

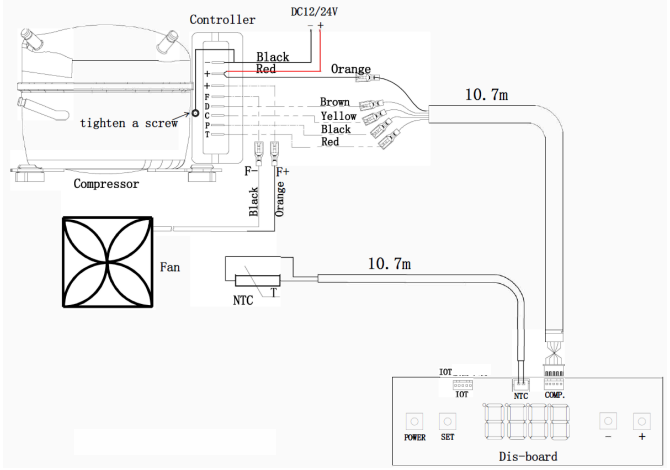

16.2.3 Johdotuksen selitteet

Johdon väri	
Black	musta
Brown	ruskea
Orange	oranssi
Red	punainen
Yellow	keltainen

Sanasto	
Compressor	Kompressori
Komp.	Kompressori
Controller	Ohjain
Dis-board (distribution board)	Jakokeskus
Fan	Tuuletin
Power	Teho
Set	Asetus
Tighten a screw	Ruuvin kiristäminen

17 Lakisääteiset tiedot

17.1 Kyberturvallisuus

Vahvistamme, että tämä tuote on seuraavan standardin mukainen: Security and Telecommunications Infrastructure regulation (Yhdistynyt kuningaskunta) ja Cyber Security Rules 2025 (Australia). Vaatimustenmukaisuusvakuutus löytyy osoitteesta documents.dometic.com. Jos haluat ilmoittaa tietoturvahäiriöstä, lähetä sähköpostia osoitteeseen productcybersecurity@dometic.com. Tietoturvapäivityksiä toimitetaan vähintään viiden vuoden ajan valmistuspäivämäärän jälkeen.

Polski

1 Ważne wskazówki....83
2 Objaśnienie symboli....83
3 Wskazówki bezpieczeństwa....83
4 Zalecenia uzupełniające....83
5 W zestawie....84
6 Akcesoria....84
7 Odbiorcy instrukcji....84
8 Użytkowanie zgodne z przeznaczeniem....84
9 Opis techniczny....84
10 Montaż....84
11 Eksploatacja....87
12 Czyszczenie i konserwacja....88
13 Kody błędów....88
14 Utylizacja....88
15 Gwarancja handlowa....88
16 Dane techniczne....89
17 Informacje prawne....90

1 Ważne wskazówki

Prosimy o uważne przeczytanie niniejszej instrukcji obsługi produktu i przestrzeganie wszystkich zaleceń, wskazówek oraz ostrzeżeń w niej zawartych w celu zapewnienia prawidłowego montażu, użytkowania oraz konserwacji produktu w każdej sytuacji. Niniejsza instrukcja MUSI przez cały czas pozostawać przy produkcie.

Korzystając z produktu, użytkownik potwierdza uważne przeczytanie wszelkich instrukcji, wskazówek i ostrzeżeń, ich zrozumienie oraz zobowiązuje się przestrzegać zawartych w nich warunków. Użytkownik zobowiązuje się wykorzystywać niniejszy produkt wyłącznie zgodnie z jego przeznaczeniem i zamierzonym zastosowaniem oraz z instrukcjami, wskazówkami i ostrzeżeniami wyszczególnionymi w niniejszej instrukcji produktu, jak również ze wszystkimi mającymi zastosowanie przepisami i regulacjami prawnymi. Nieprzestrzeganie zawartych tu instrukcji i ostrzeżeń może skutkować obrażeniami u użytkownika oraz osób trzecich, uszkodzeniem produktu lub też uszkodzeniem mienia w sąsiedztwie produktu. Zastrzega się możliwość wprowadzania zmian i aktualizacji niniejszej instrukcji produktu, wraz z instrukcjami, wskazówkami i ostrzeżeniami oraz powiązaną dokumentacją. Aktualne informacje dotyczące produktu można zawsze znaleźć na stronie documents.dometic.com.

2 Objaśnienie symboli

Słowo sygnałowe pozwala rozpoznać komunikaty dotyczące bezpieczeństwa i komunikaty dotyczące uszkodzeń mienia, a także wskazuje stopień lub poziom zagrożenia.

NIEBEZPIECZEŃSTWO!
> Wskazuje niebezpieczną sytuację, która — jeśli się jej nie uniknie — prowadzi do śmierci lub poważnych obrażeń.

OSTRZEŻENIE!
> Wskazuje niebezpieczną sytuację, która — jeśli się jej nie uniknie — może prowadzić do śmierci lub poważnych obrażeń.

OSTROŻNIE!
> Wskazuje niebezpieczną sytuację, która — jeśli się jej nie uniknie — może prowadzić do lekkich lub umiarkowanych obrażeń.

UWAGA!
> Wskazuje sytuację, która — jeśli się jej nie uniknie — może prowadzić do powstania szkód materialnych.

WSKAZÓWKA Informacje dodatkowe dotyczące obsługi produktu.

3 Wskazówki bezpieczeństwa

NIEBEZPIECZEŃSTWO! Ryzyko porażenia prądem
> **Zastosowanie na łodziach:** W przypadku zasilania z sieci elektrycznej należy bezwzględnie pamiętać o zabezpieczeniu zasilania za pomocą bezpiecznika różnicowoprądowego.

OSTRZEŻENIE! Ryzyko porażenia prądem
> Urządzenie musi zostać zainstalowane przez wykwalifikowanego technika zgodnie z instrukcją montażu oraz krajowymi wymogami i przepisami.
> Nie używać urządzenia, jeśli ma ono widoczne uszkodzenia.
> Jeśli przewód zasilający urządzenia ulegnie uszkodzeniu, musi on ze względów bezpieczeństwa zostać wymieniony przez producenta, centrum serwisowe lub odpowiednio wykwalifikowaną osobę.
> Napraw może dokonywać tylko odpowiednio wykwalifikowany personel. Nieodpowiednio wykonane naprawy mogą być przyczyną poważnych zagrożeń.
> Podczas ustawiania urządzenia należy uważać, aby nie przygnieść ani nie uszkodzić przewodu zasilającego.
> Nie umieszczać z tyłu urządzenia więcej niż jednego rozgałęziacza lub zasilacza.
> Podłączyć urządzenie do gniazd zapewniających odpowiednie przyłącze.
> W pobliżu urządzenia nie wolno umieszczać źródeł łatwopalnych oparów ani łatwopalnych płynów.

OSTRZEŻENIE! Ryzyko pożaru
> Po zainstalowaniu urządzenia musi być możliwe odłączenie go od sieci elektrycznej. Można tego dokonać poprzez zapewnienie dostępu do wtyczki lub zainstalowanie wyłącznika w stałej instalacji elektrycznej zgodnie z przepisami dot. instalacji elektrycznych.
> W żadnym wypadku nie otwierać ani nie uszkadzać obiegu chłodzenia.
> Obieg chłodzenia zawiera niewielką ilość przyjaznego dla środowiska, ale palnego czynnika chłodniczego. Czynnik chłodniczy nie uszkadza warstwy ozonowej i nie przyczynia się do powstawania efektu cieplarnianego. Wszelkie wycieki czynnika chłodniczego mogą ulec zapłonowi.
> Czynnik chłodniczy w obiegu chłodzenia jest łatwopalny. W przypadku jego wycieku może dojść do gromadzenia się palnych gazów, jeżeli urządzenie jest ustawione w małym pomieszczeniu. W razie uszkodzenia obiegu chłodzenia:
  - Nie zbliżać do urządzenia nieosłoniętych płomieni ani potencjalnych źródeł zapłonu.
  - Dobrze przewietrzyć pomieszczenie.
  - Wyłączyć urządzenie.

OSTRZEŻENIE! Zagrożenie zdrowia
> **Dotyczy krajów Unii Europejskiej, Wielkiej Brytanii i Turcji:** Dzieci od 8 lat i osoby o ograniczonych możliwościach fizycznych, sensorycznych lub intelektualnych oraz osoby niedysponujące stosowną wiedzą i doświadczeniem mogą używać tego urządzenia jedynie pod nadzorem innej osoby bądź pod warunkiem uzyskania informacji dotyczących bezpiecznego użytkowania urządzenia i zrozumienia wynikających z tego zagrożeń. **Dotyczy wszystkich pozostałych regionów:** To urządzenie nie może być używane przez osoby (w tym dzieci) o ograniczonych zdolnościach fizycznych, sensorycznych lub umysłowych, albo przez osoby bez doświadczenia i wiedzy w przypadku braku odpowiedniego nadzoru lub gdy osoba odpowiedzialna za bezpieczeństwo nie poinstruowała użytkowników w zakresie bezpiecznego korzystania z danego urządzenia.
> Należy dopilnować, aby dzieci nie bawiły się urządzeniem.
> Dzieci nie mogą czyścić i konserwować urządzenia bez nadzoru.

4 Zalecenia uzupełniające

Aby zmniejszyć ryzyko wypadków i obrażeń, przed przystąpieniem do montażu lub obsługi urządzenia należy zastosować się do następujących zaleceń:
- Przeczytać wszystkie informacje i instrukcje dotyczące bezpieczeństwa oraz przestrzegać ich.
- Przed przystąpieniem do instalacji, użytkowania lub konserwacji produktu należy przeczytać ze zrozumieniem niniejszą instrukcję.

Instalacja musi być zgodna z obowiązującymi lokalnymi lub krajowymi przepisami, w tym z najnowszymi wersjami następujących norm:

USA
- ANSI/NFPA70, National Electrical Code (NEC)
- American Boat and Yacht Council (ABYC) E-11 AC and DC Electrical Systems on Boats

Kanada
CSA C22.1, części I i II, Canadian Electrical Code

5 W zestawie

Opis	Liczba
Agregat skraplający CX600	1
Sterowanie	1

WSKAZÓWKA Agregat jest dostarczany bez parownika. W celu montażu urządzenia należy zastosować albo obudowę z wężownicą firmy Dometic, albo niestandardowy parownik płytowy zatwierdzony przez firmę Dometic.

6 Akcesoria

Urządzenie może być zasilane z sieci elektrycznej 115 V~ lub 230 V~ przy użyciu odpowiedniego prostownika sieciowego.

Opis	Numer katalogowy
Prostownik sieciowy DPSR	9620013449, 9620013450

7 Odbiorcy instrukcji

Mechanicznej i elektrycznej instalacji urządzenia oraz jego konfiguracji musi dokonać wykwalifikowany technik, posiadający poświadczone kompetencje i wiedzę w zakresie budowy i sposobu działania wyposażenia oraz instalacji przeznaczonych do zastosowań morskich, znający przepisy obowiązujące w kraju, w którym urządzenie ma być zainstalowane i/lub wykorzystywane, oraz posiadający ukończone szkolenie w zakresie bezpieczeństwa, pozwalające na rozpoznawanie i unikanie występujących zagrożeń.

8 Użytkowanie zgodne z przeznaczeniem

Urządzenie CX600, zwane „agregatem skraplającym" lub „produktem", jest przeznaczone do stosowania w systemie chłodzenia przeznaczonym do montażu na łodziach, statkach i jachtach.

Niniejszy produkt jest przystosowany wyłącznie do wykorzystywania zgodnie z jego przeznaczeniem oraz zamierzonym zastosowaniem według niniejszej instrukcji.

Niniejsza instrukcja zawiera informacje, które są niezbędne do prawidłowego montażu i/lub obsługi produktu. Nieprawidłowy montaż i/lub niewłaściwa obsługa lub konserwacja powodują niezadowalające działanie i mogą prowadzić do uszkodzeń.

Producent nie ponosi żadnej odpowiedzialności za ewentualne obrażenia lub uszkodzenia produktu wynikłe z następujących przyczyn:

- Nieprawidłowy montaż, złożenie lub podłączenie, w tym zbyt wysokie napięcie
- Niewłaściwa konserwacja lub użycie innych części zamiennych niż oryginalne części zamienne dostarczone przez producenta
- Wprowadzanie zmian w produkcie bez wyraźnej zgody producenta
- Użytkowanie w celach innych niż opisane w niniejszej instrukcji obsługi

Firma Dometic zastrzega sobie prawo do zmiany wyglądu i specyfikacji produktu.

9 Opis techniczny

9.1 Wymiary

1

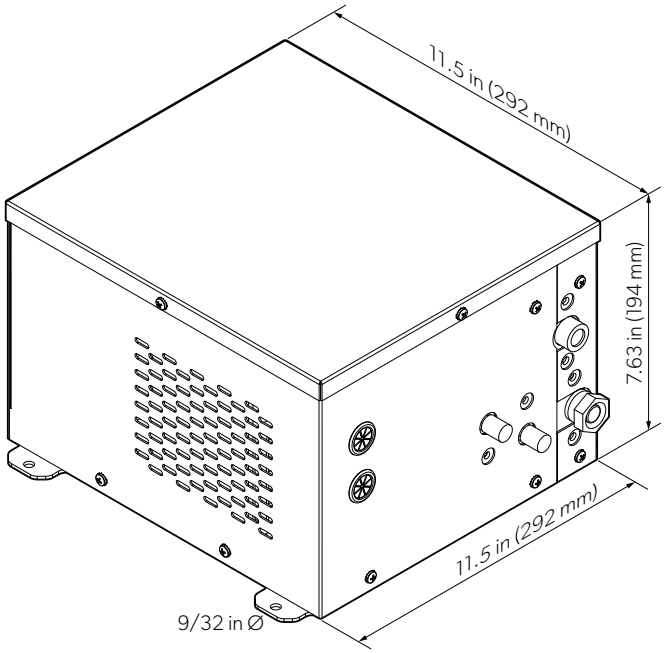

10 Montaż

OSTRZEŻENIE! Ryzyko porażenia prądem

> Urządzenie należy zamontować w suchym miejscu, zabezpieczonym przed bryzgami wody i deszczem.

OSTRZEŻENIE! Ryzyko pożaru

> Chronić urządzenie przed nieosłoniętymi płomieniami i innymi źródłami ciepła (np. grzejnikami, bezpośrednim światłem słonecznym, piekarnikami itp.).

> We wnęce, w której montowane jest urządzenie, nie wolno umieszczać żadnych elementów elektrycznych ani źródeł światła, które podczas normalnej pracy albo w przypadku uszkodzenia mogą wytwarzać iskry lub łuki elektryczne (np. przekaźników albo skrzynek bezpieczników).

OSTROŻNIE! Ryzyko obrażeń i szkód materialnych

> Aby uniknąć niebezpieczeństwa spowodowanego niestabilnym ustawieniem urządzenia, należy je zamocować zgodnie z instrukcją montażu.

Prace przy instalacji gazowej i elektrycznej mogą wykonywać wyłącznie wykwalifikowani technicy.

- Upewnić się, że maksymalna objętość chłodzenia opcji parownika nie przekracza maksymalnej objętości chłodzenia skraplacza.
- Fabryczna ilość czynnika chłodniczego jest przewidziana wyłącznie jako ilość początkowa. Ilość czynnika chłodniczego w zainstalowanym systemie należy ocenić i dostosować na miejscu, uwzględniając warunki specyficzne dla danego zastosowania, w tym długość przewodu, objętość parownika, warunki otoczenia oraz wymagania dotyczące wydajności systemu.
- Maksymalny ładunek czynnika chłodniczego w agregacie skraplającym wynosi 10,58 oz (300 g). Przekroczenie tego limitu spowoduje uszkodzenie systemu.
- Należy przestrzegać minimalnych wymagań dotyczących izolacji.
  - Maksymalne wartości objętości chłodzenia są oparte na instalacjach z izolacją z pianki poliuretanowej o minimalnej grubości 2 in (50,8 mm) i gęstości 2,2 – 2,5 lb/ft³.
  - Jeśli zastosowano inne materiały izolacyjne, takie jak styropian, należy podwoić grubość izolacji, aby uzyskać taki sam efekt izolacyjny.

- W zależności od zastosowania i temperatur otoczenia może być konieczna grubsza izolacja.

10.1 Projektowanie komory chłodniczej

Dział projektów firmy Dometic może pomóc w projektowaniu komór chłodniczych. Odpowiedni projekt komory chłodniczej ma zasadnicze znaczenie dla wydajnej pracy systemu. Jeśli komora chłodnicza jest źle zaprojektowana lub wykonana, wpłynie to negatywnie na ogólną wydajność systemu. Należy koniecznie uwzględnić rodzaj i grubość izolacji, a także cyrkulację powietrza oraz położenie odpływu.
System jest przeznaczony do pracy z określonymi parametrami i w określonych warunkach. Wszelkie zmiany warunków projektowych mogą obniżyć wydajność systemu. Instalator musi zrozumieć zarówno wymagania projektowe systemu, jak i warunki, w jakich system ma pracować.

10.2 Montaż agregatu skraplającego

UWAGA! Ryzyko uszkodzenia

> W przypadku montażu agregatu skraplającego w zamkniętej przestrzeni (np. szafie, spiżarni, tylnym schowku) należy zapewnić otwory wentylacyjne o powierzchni ≥ 80 in² dla powietrza chłodzącego i powietrza odprowadzanego.
> W przypadku stosowania kratek wentylacyjnych należy upewnić się, że powierzchnia otworu w kratce wynosi ≥ 80 in².
> Otwory wentylacyjne należy rozmieścić w taki sposób, aby nie dochodziło do bezpośredniej recyrkulacji ogrzanego powietrza. Najlepiej jeden otwór wentylacyjny u góry i jeden u dołu miejsca montażu.
> Recyrkulacja ogrzanego powietrza powoduje jego coraz większe nagrzewanie się, co zmniejsza wydajność agregatu skraplającego, obniża efektywność działania, zwiększa zużycie energii i zmniejsza wydajność chłodzenia.
> Należy zainstalować wentylator, jeśli konwekcja naturalna nie zapewnia wystarczającej wentylacji, aby zapobiec gromadzeniu się ciepła w przestrzeni wokół agregatu skraplającego.

- Urządzenie należy umieścić w suchym miejscu, gdzie zawsze dostępne jest stałe źródło cyrkulującego powietrza.
- Nie umieszczać agregatu skraplającego w pobliżu źródeł ciepła (np. grzejnika, piekarnika, rur z gorącą wodą) ani w miejscu narażonym na bezpośrednie działanie promieni słonecznych.
- Należy upewnić się, że urządzenie jest zamontowane w pozycji poziomej.
- Należy zachować minimalną odległość 2 in (50,8 mm) pomiędzy agregatem skraplającym a przylegającą ścianą.
- Minimalne wymiary komory, w której można zamontować agregat skraplający, to: 15,5 in (393,7 mm) × 15,5 in (393,7 mm) 9,6 in (243,8 mm).

2

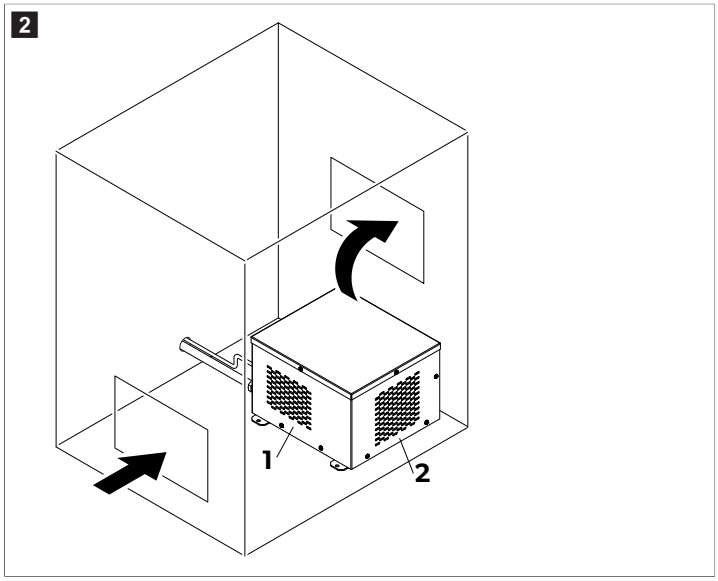

1	Powietrze dostaje się do urządzenia z lewej i prawej strony	**2**	Powietrze jest odprowadzane z tyłu

1. Należy wybrać opcję wentylacji odpowiednią do dostępnej przestrzeni.
2. Przymocować agregat skraplający do podstawy poziomej lub w pozycji poziomej do ściany.
3. W razie potrzeby należy wykonać otwory wentylacyjne dostosowane do dostępnej przestrzeni.

   Jeśli to możliwe, należy umieścić otwór wentylacyjny bezpośrednio przed wentylatorem agregatu skraplającego.
4. Osłonić otwory wentylacyjne odpowiednimi kratkami wentylacyjnymi.

10.3 Montaż komory chłodniczej

W przypadku komory chłodniczej dostępne są dwie konfiguracje parownika:
- Obudowa zaprojektowana przez firmę Dometic z owiniętą wokół wężownicą parownika.
- Zatwierdzony przez firmę Dometic niestandardowy parownik płytowy zainstalowany wewnątrz komory.

10.3.1 Obudowa z wężownicą

OSTRZEŻENIE! Ryzyko pożaru
Wywiercenie otworu w przewodzie może spowodować uwolnienie czynnika chłodniczego i unieważnienie gwarancji.

> Nie należy wiercić w obudowie z wężownicą w przypadku braku pewności co do dokładnego położenia przewodu.

3

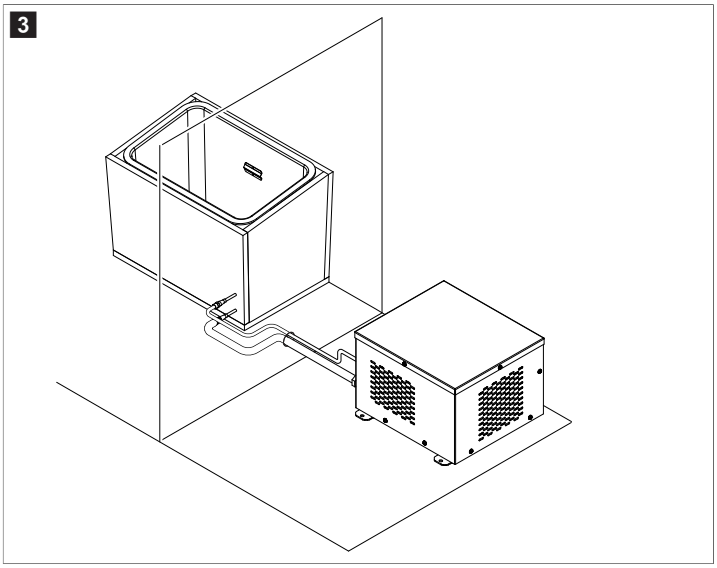

Konstrukcja komory chłodniczej ma ogromne znaczenie i zależy od czynników, które w większości wykraczają poza zakres niniejszej instrukcji. Podczas projektowania komory należy pamiętać o następujących kwestiach:
- Należy wybrać miejsce montażu, w którym komorę będzie można łatwo wyczyścić, serwisować lub wymienić.
- Należy zapewnić wystarczającą ilość miejsca, aby umożliwić dostęp do komory podczas normalnego użytkowania.
- Podczas pomiaru powierzchni montażowej należy pamiętać, że ostateczny rozmiar komory będzie uwzględniał zarówno izolację, jak i wężownice. Należy wybrać miejsce wystarczająco duże, aby pomieścić te elementy.
- Zazwyczaj komory na statkach ze stałym zasilaniem są zabezpieczone warstwą izolacji R7 o grubości co najmniej 2 in (50,8 mm). W przypadku statków, na których zasilanie nie jest zawsze dostępne, zaleca się zastosowanie izolacji R7 o grubości co najmniej 4 in (101,6 mm).
- Jeśli dostępne jest wystarczająco dużo miejsca, zastosowanie większej ilości izolacji niż zalecane minimum może zmniejszyć obciążenie cieplne i wymaganą wydajność w BTU.
- Do zestawu przewodów należy używać szybkozłączek.
- Obudowa z wężownicą zostanie fabrycznie napełniona czynnikiem chłodniczym.

1. Należy wziąć pod uwagę potrzeby w zakresie chłodzenia oraz dostępne miejsca montażu.
2. Należy skontaktować się z firmą Dometic w celu omówienia konstrukcji komory oraz uzyskania łącznych wymiarów izolacji i wężownicy dla danego zastosowania.

WSKAZÓWKA Należy pamiętać o uwzględnieniu w projekcie komory odpływu i korka spustowego. W przeciwnym razie skrzynka nie będzie prawidłowo chłodzić.

3. Należy postępować zgodnie z instrukcjami firmy Dometic dotyczącymi zamawiania obudowy z wężownicą.
4. Zamontować obudowę w wybranym miejscu montażu.
5. Poprowadzić przewody czynnika chłodniczego między obudową z wężownicą a agregatem skraplającym.

10.3.2 Parownik płytowy

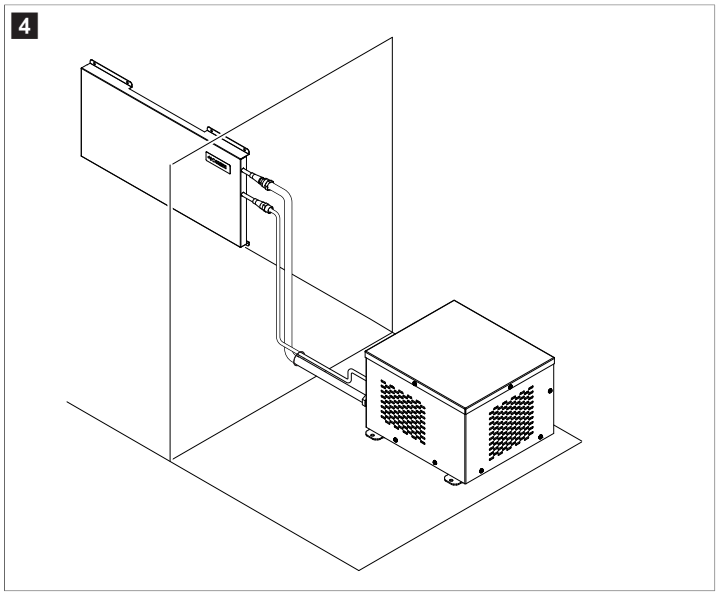

Konstrukcja komory chłodniczej ma ogromne znaczenie i zależy od czynników, które w większości wykraczają poza zakres niniejszej instrukcji. Podczas projektowania komory należy pamiętać o następujących kwestiach:

- Należy wybrać miejsce montażu, w którym komorę będzie można łatwo wyczyścić, serwisować lub wymienić.
- Płyty powinny być wykonane ze stali nierdzewnej.
- Zazwyczaj komory na statkach ze stałym zasilaniem są zabezpieczone warstwą izolacji R7 o grubości co najmniej 2 in (50,8 mm). W przypadku statków, na których zasilanie nie jest zawsze dostępne, zaleca się zastosowanie izolacji R7 o grubości co najmniej 4 in (101,6 mm). Najlepszym rozwiązaniem jest zastosowanie tak dużej ilości izolacji, jak to tylko możliwe.

1. Należy wziąć pod uwagę potrzeby w zakresie chłodzenia oraz dostępne miejsca montażu.
2. Należy skontaktować się z firmą Dometic w celu omówienia konstrukcji komory oraz ustalenia wymiarów płyt i wymagań dotyczących izolacji dla danego zastosowania.

WSKAZÓWKA Należy pamiętać o uwzględnieniu w projekcie komory odpływu i korka spustowego. W przeciwnym razie zimne powietrze będzie uciekać przez odpływ, zwiększając obciążenie cieplne i uniemożliwiając prawidłowe chłodzenie w komorze.

3. Zbudować komorę.
4. Zamontować obudowę w wybranym miejscu montażu.
5. Zamontować płyty parownika wewnątrz komory za pomocą podkładek dystansowych, tak aby zapewnić cyrkulację powietrza za płytami.
6. Poprowadzić przewody czynnika chłodniczego między płytą parownika a agregatem skraplającym.

10.4 Montaż panelu sterowania

UWAGA! Ryzyko uszkodzenia

> Panelu sterowania nie należy montować w miejscu narażonym na bezpośrednie działanie promieni słonecznych przez dłuższy czas.

- Panel sterowania można zamontować wewnątrz lub na zewnątrz komory chłodniczej.
- Czujnik temperatury należy zainstalować wewnątrz komory chłodniczej, zazwyczaj w odległości jednej trzeciej wysokości od góry, ale z dala od płyty parownika.
- Panel sterowania można zamontować na dwa sposoby:
  - Montaż na ścianie
  - Montaż we wnęce w celu wyrównania ze ścianą.

1. Włożyć czujnik temperatury do osłony czujnika temperatury i poprowadzić przewód przez wycięcie.
2. Używając odpowiednich wkrętów, przymocować osłonę czujnika temperatury do wnętrza komory chłodniczej.

WSKAZÓWKA Zachować odległość ≥ 2 in (≥ 50,8 mm) od parownika.

3. Wykonać otwory zgodne z wybraną opcją montażu:

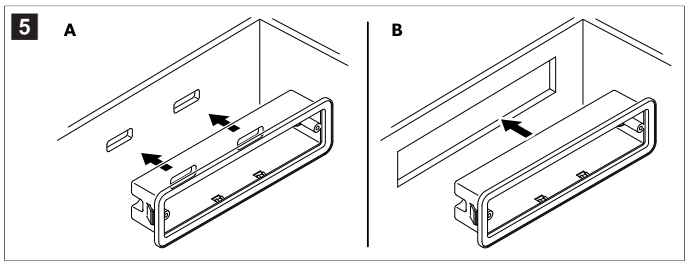

- **Montaż na ścianie (A)**: Należy upewnić się, że złącza z tyłu panelu sterowania są nadal dostępne.
- **Montaż we wnęce (B)**: Należy wykonać otwór o wymiarach 5,62 × 1,62 in (142,7 × 41,1 mm)

4. **Montaż tylko na ścianie**: Przykręcić dostarczoną obudowę panelu sterowania do ściany, dopasowując ją do otworów, a następnie wcisnąć panel sterowania do obudowy, tak aby się w niej zatrzasnął.

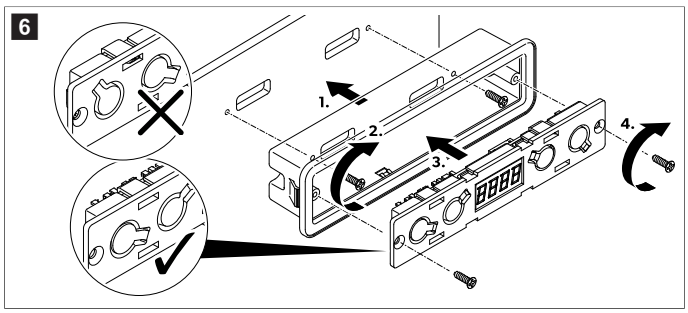

5. **Montaż tylko we wnęce**: Wepchnąć panel sterowania do otworu, aż zostanie pewnie zamocowany.

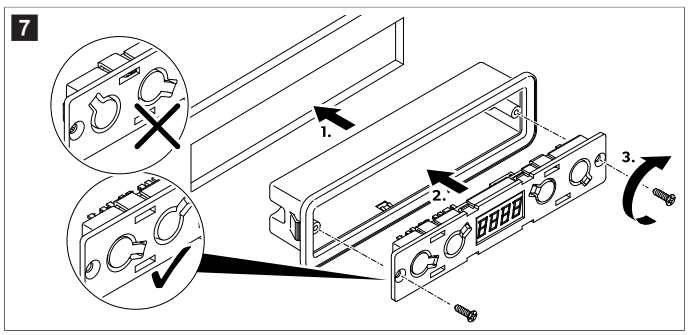

6. Założyć osłonę na przednią część panelu sterowania.

   Należy pamiętać o prawidłowym kierunku montażu.

8

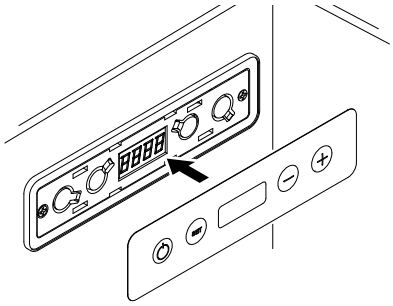

10.5 Podłączanie podzespołów

Przyłącze gazowe musi zostać wykonane i zainstalowane przez wykwalifikowaną osobę, posiadającą poświadczone kompetencje i wiedzę w zakresie budowy, instalacji i obsługi urządzeń gazowych, która przeszła szkolenie w zakresie bezpieczeństwa, pozwalające na identyfikację i unikanie występujących zagrożeń.

> Podłączyć agregat skraplający, komorę chłodniczą, czujnik temperatury i panel sterowania zgodnie ze schematem połączeń (Schemat połączeń na stronie 89).

OSTRZEŻENIE! Ryzyko pożaru
> Urządzenie zawiera umiarkowanie łatwopalny czynnik chłodniczy.

> Podłączyć złącze czynnika chłodniczego między parownikiem a agregatem skraplającym, używając odpowiednich kluczy.

WSKAZÓWKA Należy użyć dwóch kluczy, aby uniknąć skręcenia przewodów i uszkodzenia złączek.

9

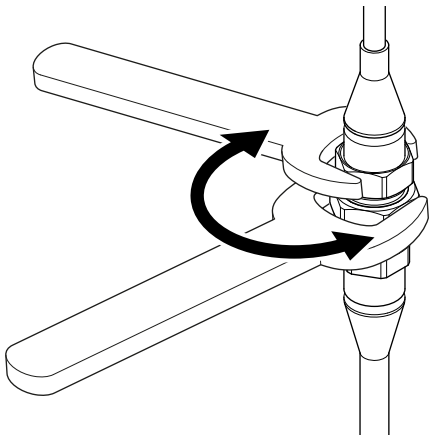

10.6 Podłączanie agregatu chłodniczego

OSTRZEŻENIE! Ryzyko porażenia prądem
> Montażu dokonywać może wyłącznie wykwalifikowany elektryk.

WSKAZÓWKA Aby uniknąć strat napięcia i mocy, należy zastosować jak najkrótszy i jednolity (niełączony) przewód. Należy unikać korzystania z dodatkowych przełączników, wtyczek i puszek rozgałęźnych.

1. Określić wymagany przekrój przewodu w zależności od jego długości. Patrz Długości przewodów na stronie 89.
2. Upewnić się, że napięcie robocze odpowiada napięciu akumulatora.
3. Podłączyć agregat chłodniczy zgodnie ze schematem połączeń (Schemat połączeń na stronie 89).

10.7 Uszczelnianie komory chłodniczej

UWAGA! Ryzyko uszkodzenia
> Słaba izolacja prowadzi do przyspieszonego tworzenia się szronu w komorze chłodniczej.
> Aby zapewnić odpowiednią izolację komory chłodniczej, należy uszczelnić wszystkie otwory.

> Do zabezpieczenia wszystkich szczelin wokół elementów należy użyć uszczelniacza.

a) Uszczelnić otwór, przez który przechodzą kable i przewód czynnika chłodniczego.
b) Uszczelnić otwory z tyłu obudowy panelu sterowania, przez które przechodzą kable.
c) Uszczelnić szczeliny wokół panelu sterowania.

11 Eksploatacja

NIEBEZPIECZEŃSTWO! Ryzyko porażenia prądem
> Nie należy chwytać gołymi rękami nieosłoniętych przewodów, zwłaszcza podczas korzystania z urządzenia podłączonego do sieci elektrycznej prądu przemiennego.

OSTRZEŻENIE! Ryzyko pożaru
> Dotyczy urządzeń z łatwopalnym czynnikiem chłodniczym: Nie użytkować ani nie przechowywać urządzenia w zamkniętych pomieszczeniach bez przepływu powietrza lub o minimalnym przepływie powietrza.

OSTROŻNIE! Zagrożenie zdrowia
> W żadnym wypadku nie otwierać ani nie uszkadzać obiegu chłodzenia.
> Nie zasłaniać otworów wentylacyjnych w urządzeniu, w jego obudowie ani w konstrukcji, w którą jest ono wbudowane.

OSTROŻNIE! Ryzyko obrażeń
> NIE UŻYWAĆ ANI NIE PRZECHOWYWAĆ MATERIAŁÓW ŁATWOPALNYCH W URZĄDZENIU LUB W JEGO POBLIŻU.
> NIE UMIESZCZAĆ ŻADNYCH PRZEDMIOTÓW NA URZĄDZENIU ANI PRZY NIM.
> NIE WPROWADZAĆ MODYFIKACJI W URZĄDZENIU.
> Urządzenie mocno się nagrzewa podczas pracy. Jeśli urządzenie jest wyposażone w kratki wentylacyjne, podczas ich wyjmowania należy unikać kontaktu z gorącymi elementami.

11.1 Włączanie i wyłączanie

> Nacisnąć i przytrzymać przycisk ⏻ przez 3 s.

Wyświetlacz włączy się i wyświetli aktualną temperaturę.

v System chłodzenia jest włączony.

> Nacisnąć i przytrzymać przycisk ⏻ przez 3 s.

Wyświetlacz wyłączy się.

v System chłodzenia jest wyłączony.

11.2 Ustawianie jednostki temperatury

Temperatura może być wyświetlana w stopniach Celsjusza lub Fahrenheita.

1. Nacisnąć krótko SET 2 razy.
2. Nacisnąć przycisk – lub +, aby przełączać się między jednostkami.
3. Nie naciskać żadnego przycisku przez 5 s.

v Wartość ustawionej jednostki temperatury miga 3 razy, sygnalizując pomyślny wybór ustawienia.

11.3 Ustawianie temperatury

WSKAZÓWKA Przestrzegać maksymalnej wydajności chłodzenia i temperatury otoczenia.

1. Nacisnąć krótko SET.
2. Nacisnąć – lub +, aby zmniejszyć lub zwiększyć wartość temperatury.

3. Nie naciskać żadnego przycisku przez 5 s.
v Wartość ustawionej temperatury miga 3 razy, sygnalizując pomyślny wybór ustawienia.

11.4 Ustawianie temperatury kompensacyjnej

Jeśli czujnik temperatury wykazuje stałe odchylenie pomiarowe, do zmierzonej temperatury można dodać temperaturę kompensacyjną.

1. Nacisnąć krótko SET 3 razy.
2. Nacisnąć – lub +, aby zwiększyć lub zmniejszyć wartość.

   Zakres temperatury kompensacyjnej wynosi 25 … 39 °F (– 4 … 4 °C) (– 8 … 8 °F (22,2 … 13,3 °C)).
3. Nie naciskać żadnego przycisku przez 5 s.
v Wartość ustawionej temperatury kompensacyjnej miga 3 razy, sygnalizując pomyślny wybór ustawienia.

11.5 Ustawianie jasności wyświetlacza

Są trzy poziomy jasności:

- d0: Najjaśniejszy
- d1: Jaśniejsze
- d2: Jasny

1. Nacisnąć krótko SET 4 razy.
2. Nacisnąć przycisk – lub +, aby przełączać się między wartościami jasności.
3. Nie naciskać żadnego przycisku przez 5 s.
v Wartość ustawionej jasności miga 3 razy, sygnalizując pomyślny wybór ustawienia.

12 Czyszczenie i konserwacja

Z upływem czasu na ścianach wewnątrz komory chłodniczej i na parownikach płytowych osadza się szron.

Gdy warstwa szronu osiągnie ok. 0,12 in (3 mm) grubości, należy odszronić system.

UWAGA! Ryzyko uszkodzenia
> Nie używać żadnych mechanicznych ani innych narzędzi w celu przyspieszenia procesu odszraniania.

1. Opróżnić komorę chłodniczą i wyłączyć system.
2. Należy poczekać, aż cały szron się roztopi, a następnie wytrzeć powierzchnie.
v System jest gotowy do użytku.

13 Kody błędów

W przypadku wystąpienia błędu na panelu sterowania zostanie wyświetlony kod błędu.

Kod błędu	Opis	Możliwe rozwiązanie
E 01	Napięcie wejściowe jest za wysokie lub za niskie.	Sprawdzić, czy napięcie zasilania nie wykracza poza ustawiony zakres.
E 02	Wentylator skraplacza pobiera zbyt dużo prądu (przetężenie).	Sprawdzić, czy obciążenie wentylatora skraplacza w module elektronicznym przekracza 1 A.
E 03	Sprężarka nie uruchamia się.	• Sprawdzić, czy wirnik nie jest zablokowany. • Sprawdzić, czy różnica ciśnień w systemie chłodzenia nie jest zbyt duża.
E 04	Prędkość sprężarki jest zbyt niska.	Sprawdzić, czy system chłodzenia nie jest przeciążony. Jeśli tak jest, silnik nie jest w stanie utrzymać minimalnej prędkości obrotowej.
E 05	Moduł elektroniczny przegrzewa się.	Sprawdzić, czy system chłodzenia nie jest przeciążony.
E 06	Termistor o ujemnym współczynniku temperaturowym (NTC1) sygnalizuje problem.	Sprawdzić, czy termistor NTC1 nie jest uszkodzony lub czy obwód czujnika temperatury nie jest przerwany.
E 07	Termistor NTC1 sygnalizuje problem.	Sprawdzić, czy termistor NTC1 nie jest uszkodzony lub czy nie doszło do zwarcia w obwodzie czujnika temperatury.
E 11	Wentylator parownika pobiera zbyt dużo prądu (przetężenie).	Sprawdzić, czy obciążenie wentylatora parownika w module elektronicznym przekracza 0,6 A.

14 Utylizacja

Recykling materiałów opakowaniowych: Opakowanie należy wyrzucić do odpowiedniego pojemnika na odpady do recyklingu. Takie oddzielenie jest konieczne, ponieważ opakowanie jest cennym zasobem, a niewłaściwa utylizacja może mieć wpływ na zdrowie i środowisko.

Przekreślony pojemnik na śmieci na kółkach oznacza, że produkt jest sprzętem elektrycznym lub elektronicznym, w związku z czym należy go utylizować oddzielnie w celu odpowiedniego przetworzenia, odzysku i recyklingu. **Konsument jest prawnie zobowiązany do prawidłowej utylizacji każdego sprzętu elektrycznego lub elektronicznego niezależnie od odpadów komunalnych!**

Segregacja ta jest konieczna, ponieważ urządzenia elektryczne są cennymi zasobami, a ponadto mogą zawierać substancje szkodliwe dla ludzi i środowiska.

Aby dokonać utylizacji produktu, należy dowiedzieć się w najbliższym zakładzie recyklingu lub od wyspecjalizowanego sprzedawcy, w jaki sposób można to zrobić zgodnie z obowiązującymi przepisami.

Produkt można zutylizować nieodpłatnie.

15 Gwarancja handlowa

W poniższej sekcji można znaleźć informacje o gwarancji handlowej i wsparciu gwarancyjnym w USA, Kanadzie i wszystkich innych regionach.

Australia i Nowa Zelandia

Treść ograniczonej gwarancji handlowej jest dostępna na stronie qr.dometic.com/bfnePC. W razie pytań lub w celu bezpłatnego uzyskania drukowanego egzemplarza ograniczonej gwarancji handlowej należy skontaktować się z:

```
DOMETIC AUSTRALIA PTY LTD
1 JOHN DUNCAN COURT
VARSITY LAKES, QLD, 4227
1800-212-121

DOMETIC NEW ZEALAND LTD
373 NEILSON STREET
PENROSE, AUCKLAND, 1061
+64 9 622 1490
```

Tylko dla Australii

Nasze produkty objęte są gwarancjami, których nie można wykluczyć w świetle Australijskiego prawa konsumenta. Klient jest uprawniony do wymiany produktu lub zwrotu kosztów w przypadku znacznej awarii lub otrzymania rekompensaty za wszelkie inne, racjonalnie przewidywalne straty i uszkodzenia. Klientowi przysługuje również prawo do naprawy lub wymiany produktu, jeżeli jego jakość nie jest akceptowalna, a wada ta nie stanowi poważnej awarii. Korzyści wynikające z niniejszej gwarancji handlowej dla użytkownika jako konsumenta są uzupełnieniem innych praw i środków zaradczych dostępnych zgodnie z prawem.

Tylko dla Nowej Zelandii

Niniejsze zasady gwarancji handlowej podlegają warunkom i gwarancjom, które są obowiązkowe w świetle Ustawy o gwarancjach dla klientów 1993(NZ).

Lokalne centrum serwisowe

Lokalne centrum serwisowe można znaleźć, odwiedzając stronę: dometic.com/dealer

Stany Zjednoczone i Kanada

Treść ograniczonej gwarancji handlowej jest dostępna na stronie qr.dometic.com/bfneEw.

W razie pytań lub w celu bezpłatnego uzyskania drukowanego egzemplarza ograniczonej gwarancji handlowej należy skontaktować się z:

DOMETIC CORPORATION
MARINE CUSTOMER SUPPORT CENTER
2000 NORTH ANDREWS AVENUE
POMPANO BEACH, FLORIDA, USA 33069
1-800-542-2477

Bezpośrednie pobieranie wersji angielskiej za pośrednictwem qr.dometic.com/bflCoE.

Wszystkie inne regiony

Obowiązuje ustawowy okres gwarancji handlowej. W przypadku stwierdzenia uszkodzenia produktu należy zwrócić się do oddziału producenta w danym kraju (patrz dometic.com/dealer) lub do sprzedawcy produktu.

W celu naprawy lub rozpatrzenia gwarancji handlowej konieczne jest przesłanie następujących dokumentów:

- Kopii rachunku z datą zakupu
- Informacji o przyczynie reklamacji lub opisu wady

Uwaga: samodzielne lub nieprofesjonalne wykonywanie napraw może negatywnie wpływać na bezpieczeństwo i prowadzić do utraty gwarancji handlowej.

16 Dane techniczne

WSKAZÓWKA Agregat chłodniczy jest w stanie wytrzymać ciągłe przechylenie statku o 30 °.

16.1 Specyfikacje

Maksymalna objętość chłodzenia	20 ft³
Zakres regulacji temperatury	0 °F – 80 °F (17,8 °C – 26,7 °C)
Napięcie zasilania*	12 V / 24 V⎓
Czynnik chłodniczy	R1234yf
Ilość czynnika chłodniczego	3,35 oz (95 g)
Maksymalny poziom czynnika chłodniczego	10,58 oz (300 g)
Klasa klimatyczna	T
Potencjał tworzenia efektu cieplarnianego (GWP)	0.501
Ekwiwalent CO2	0.00
Wymiary (szer. x gł. x wys.)	11,5 in (292,1 mm) × 11,5 in (292,1 mm) × 7,63 in (193,8 mm)
Waga	16,8 lb (7,60 kg)

* Agregat chłodniczy może być zasilany z sieci elektrycznej 115 V~ lub 230 V~ przy użyciu odpowiedniego prostownika sieciowego (Akcesoria na stronie 84).

Agregat chłodniczy jest wyposażony w zabezpieczenie akumulatora przed zbyt niskim napięciem. W przypadku niewystarczającego napięcia urządzenie automatycznie wyłącza się, aby chronić akumulator:

Napięcie zasilania	Napięcie wyłączenia	Napięcie ponownego włączenia
12 V	10,4 V	11,7 V
24 V	22,8 V	24,2 V

16.2 Okablowanie

16.2.1 Długości przewodów

WSKAZÓWKA Podane długości przewodów stanowią zalecenia oparte na spadku napięcia wynoszącym 3 %. Wszystkie instalacje elektryczne na statkach należy wykonywać zgodnie z obowiązującymi normami. Patrz Zalecenia uzupełniające na stronie 83.

Maksymalne zalecane długości przewodów w jednym kierunku		
AWG	**Maks. długość 12 V⎓**	**Maks. długość 24 V⎓**
12 AWG (3,3 mm²)	8,2 ft (2,50 m)	16,4 ft (5,00 m)
10 AWG (5,3 mm²)	13,1 ft (3,99 m)	26,2 ft (7,99 m)
8 AWG (8,4 mm²)	19,7 ft (6,00 m)	39,4 ft (12,01 m)
6 AWG (13,3 mm²)	32,8 ft (10,00 m)	65,6 ft (19,99 m)

16.2.2 Schemat połączeń

10

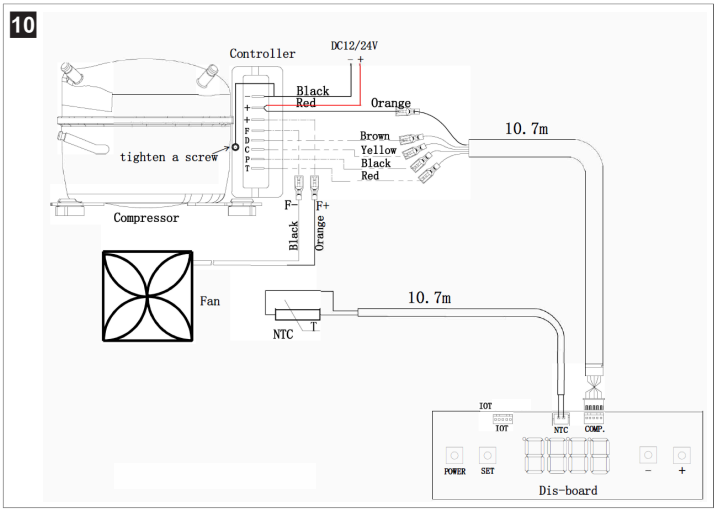

16.2.3 Legenda schematu połączeń

Kolor przewodu	
Black	Czarny
Brown	Brązowy
Orange	Pomarańczowy
Red	Czerwony
Yellow	Żółty

Terminy	
Compressor	Sprężarka
Comp.	Sprężarka
Controller	Sterownik
Dis-board (distribution board)	Rozdzielnica elektryczna
Fan	Wentylator
Power	Moc
Set	Ustawienia
Tighten a screw	Dokręcić śrubę

17 Informacje prawne

17.1 Cyberbezpieczeństwo

Potwierdzamy, że produkt ten spełnia wymagania regulacji Security and Telecommunications Infrastructure regulation (Wielka Brytania) oraz Cyber Security Rules 2025 (Australia). Oświadczenie o zgodności z przepisami jest dostępne pod adresem documents.dometic.com. Zdarzenia związane z bezpieczeństwem można zgłaszać, wysyłając wiadomość e-mail na adres productcybersecurity@dometic.com. Aktualizacje zabezpieczeń będą udostępniane przez co najmniej pięć lat od daty produkcji.

Slovenčina

1 Dôležité oznámenia....91
2 Vysvetlenie symbolov....91
3 Bezpečnostné pokyny....91
4 Doplňujúce pokyny....91
5 Rozsah dodávky....91
6 Príslušenstvo....92
7 Cieľové skupiny....92
8 Používanie v súlade s určením....92
9 Technický opis....92
10 Montáž....92
11 Obsluha....95
12 Čistenie a údržba....96
13 Kódy chýb....96
14 Likvidácia....96
15 Obchodná záruka....96
16 Technické údaje....96
17 Právne informácie....97

1 Dôležité oznámenia

Dôkladne si prečítajte tento návod a dodržiavajte všetky pokyny, usmernenia a varovania uvedené v tomto návode k výrobku, aby bolo zaručené, že výrobok bude vždy správne nainštalovaný, používaný a udržiavaný. Tento návod MUSÍ zostať priložený k výrobku.

Používaním tohto výrobku týmto potvrdzujete, že ste si dôkladne prečítali všetky pokyny, usmernenia a varovania a že rozumiete a súhlasíte s dodržiavaním všetkých uvedených podmienok. Súhlasíte, že tento výrobok budete používať iba v súlade so zamýšľaným použitím a v súlade s pokynmi, usmerneniami a varovania uvedenými v tomto návode k výrobku, ako aj v súlade so všetkými platnými zákonmi a nariadeniami. V prípade, že si neprečítate a nebudete sa riadiť pokynmi a varovaniami uvedenými v tomto návode, môže mať za následok vaše poranenie alebo poranenie iných osôb, poškodenie vášho výrobku alebo poškodenie majetku v jeho blízkosti. Tento návod na obsluhu výrobku vrátane pokynov, usmernení a varovaní, a súvisiaca dokumentácia môže podliehať zmenám a aktualizáciám. Najaktuálnejšie informácie o výrobku nájdete na adrese documents.dometic.com.

2 Vysvetlenie symbolov

Signálne slovo identifikuje bezpečnostné správy a správy o škodách na majetku a tiež označuje stupeň alebo úroveň závažnosti nebezpečenstva.

NEBZPEČENSTVO!
> Označuje nebezpečnú situáciu, ktorej následnom je smrť alebo vážne zranenie, ak sa jej nezabráni.

VÝSTRAHA!
> Označuje nebezpečnú situáciu, ktorej následnom môže byť smrť alebo vážne zranenie, ak sa jej nezabráni.

UPOZORNENIE!
> Označuje nebezpečnú situáciu, ktorej následnom môže byť malé alebo stredne ťažké zranenie, ak sa jej nezabráni.

POZOR!
> Označuje situáciu, ktorej následnom môže byť poškodenie majetku, ak sa jej nezabráni.

POZNÁMKA Doplňujúce informácie týkajúce sa obsluhy produktu.

3 Bezpečnostné pokyny

NEBZPEČENSTVO! Nebezpečenstvo zásahu elektrickým prúdom
> **Pri používaní na člnoch:** Pri sieťovej prevádzke bezpodmienečne zabezpečte, aby napájanie prúdom bolo zaistené FI prúdovým chráničom.

VÝSTRAHA! Nebezpečenstvo zásahu elektrickým prúdom
> Zariadenie musí inštalovať kvalifikovaný technik v súlade s inštalačnými pokynmi, ako aj s národnými požiadavkami a predpismi.
> Keď zariadenie vykazuje viditeľné poškodenia, nesmiete ho uvádzať do prevádzky.
> Ak je napájací kábel zariadenia poškodený, musí jeho výmenu vykonať výrobca alebo servisný technik alebo podobne kvalifikovaný personál, aby sa zabránilo bezpečnostným rizikám.
> Opravy na tomto zariadení smie vykonávať len kvalifikovaný personál. Neodborné opravy môžu spôsobiť vážne nebezpečenstvo.
> Pri umiestňovaní zariadenia sa ubezpečte, že napájací kábel nie je zachytený alebo poškodený.
> Na zadnú stranu zariadenia neumiestňujte viac ako jednu prenosnú zásuvku alebo prenosný napájací zdroj.
> Zariadenie zapojte do zásuviek, ktoré zaisťujú správne pripojenie.
> V blízkosti zariadenia neskladujte horľavé produkty a kvapaliny.

VÝSTRAHA! Nebezpečenstvo požiaru
> Po inštalácii musí byť stále možné odpojiť zariadenie od elektrickej siete. To sa dá dosiahnuť tak, že zástrčka je prístupná alebo že sa do pevného zapojenia v súlade so schémou zapojenia zabuduje spínač.
> Chladiaci okruh v žiadnom prípade neotvárajte ani nepoškoďte.
> Chladiaci okruh obsahuje malé množstvo ekologického, ale horľavého chladiva. Chladivo nenarúša ozónovú vrstvu a neprispieva k zvyšovaniu skleníkového efektu. Uniknuté chladiace médium sa môže vznietiť.
> Chladiaci prostriedok v chladiacom okruhu chladničky je horľavý a v prípade úniku sa môžu nahromadiť horľavé plyny, ak je zariadenie umiestnené v malej miestnosti. V prípade poškodenia chladiaceho okruhu:
  - Otvorený plameň a potenciálne zdroje zapálenia držte mimo zariadenia.
  - Miestnosť dobre vetrajte.
  - Vypnite zariadenie.

VÝSTRAHA! Nebezpečenstvo ohrozenia zdravia
> **Pre Európsku úniu, Spojené kráľovstvo a Turecko:** Toto zariadenie smú používať deti od 8 rokov a osoby so zníženými psychickými, zmyslovými alebo mentálnymi schopnosťami a vedomosťami, keď sú pod dozorom alebo keď boli poučené o bezpečnom používaní zariadenia a chápu, aké riziká z toho vyplývajú. **Pre všetky ostatné regióny:** Toto zariadenie nie je určené na používanie osobami (vrátane detí) s obmedzenými fyzickými, zmyslovými alebo duševnými schopnosťami alebo nedostatkom skúsenosti a znalostí, pokiaľ nie sú pod primeraným dohľadom alebo ich osoba, ktorá je zodpovedná za ich bezpečnosť, dôkladne nepoučí o používaní zariadenia.
> Dohliadnite na to, aby sa deti nehrali so zariadením.
> Čistenie a bežnú údržbu nesmú vykonávať deti bez dozoru.

4 Doplňujúce pokyny

V záujme zníženia rizika nehôd a úrazov sa predtým, ako začnete s montážou alebo prevádzkou tohto výrobku, oboznámte s nasledujúcimi pokynmi:
- Prečítajte si a dodržiavajte všetky bezpečnostné informácie a pokyny.
- Pred inštaláciou, prevádzkou alebo údržbou tohto produktu si prečítajte tieto pokyny a pochopte ich.

Inštalácia musí byť v súlade so všetkými platnými miestnymi alebo vnútroštátnymi predpismi vrátane najnovšieho vydania nasledujúcich noriem:

USA
- ANSI/NFPA70, National Electrical Code (NEC)
- Americká rada pre lode a jachty (ABYC) E-11 AC a DC elektrické systémy na lodiach

Kanada
CSA C22.1 Časti I a II, Kanadský elektrický kódex

5 Rozsah dodávky

Opis	Počet
Kondenzačná jednotka CX600	1
Riadenie	1

POZNÁMKA Táto jednotka sa dodáva bez výparníka. Na montáž musíte použiť buď box s vinutou cievkou vyvinutú spoločnosťou Dometic, alebo výparník s doskou vyrobený na mieru, ktorý bol schválený spoločnosťou Dometic.

6 Príslušenstvo

Zariadenie je možné ovládať z elektrickej siete 115 V~ alebo 230 V~ pomocou vhodného sieťového usmerňovača.

Opis	Č. výr.
Sieťový usmerňovač DPSR	9620013449, 9620013450

7 Cieľové skupiny

Mechanickú a elektrickú inštaláciu a nastavenie zariadenia musí vykonať kvalifikovaný technik, ktorý preukázal zručnosti a znalosti týkajúce sa konštrukcie a prevádzky námorného vybavenia a inštalácií, a ktorý je oboznámený s platnými predpismi krajiny, v ktorej sa zariadenie bude inštalovať a/alebo používať, a ktorý absolvoval bezpečnostné školenie zamerané na identifikáciu konkrétnych nebezpečenstiev a ich predchádzaniu.

8 Používanie v súlade s určením

Model CX600, označovaný ako „kondenzačná jednotka“ alebo „výrobok“, je určený na použitie v chladiacom systéme vhodnom na inštaláciu do člnov, lodí a jácht.

Tento výrobok je vhodný iba na určené použitie a použitie v súlade s týmto návodom.

Tento návod obsahuje informácie, ktoré sú nevyhnutné pre správnu inštaláciu a/alebo obsluhu výrobku. Chybná inštalácia a/alebo nesprávna obsluha či údržba bude mať za následok neuspokojivý výkon a možnú poruchu.

Výrobca nenesie žiadnu zodpovednosť za akékoľvek poranenia či škody na výrobku spôsobené:

- nesprávnou inštaláciou alebo pripojením vrátane nadmerného napätia
- nesprávnou údržbou alebo použitím iných ako originálnych náhradných dielov poskytnutých výrobcom
- Zmeny produktu bez výslovného povolenia výrobcu
- Použitie na iné účely než na účely opísané v návode

Firma Dometic si vyhradzuje právo na zmenu vzhľadu a technických parametrov výrobku.

9 Technický opis

9.1 Rozmery

1

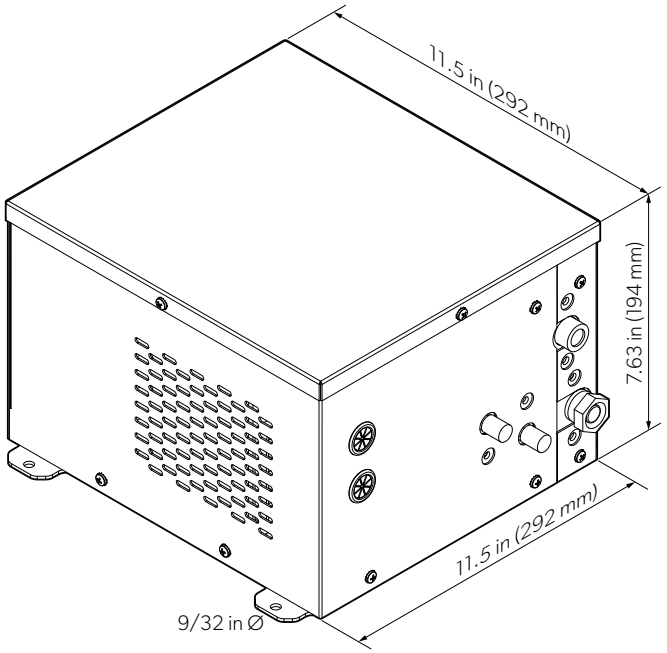

10 Montáž

VÝSTRAHA! Nebezpečenstvo zásahu elektrickým prúdom

> Prístroj nainštalujte na suchom mieste, ktoré je chránené pred striekajúcou vodou a dažďom.

VÝSTRAHA! Nebezpečenstvo požiaru

> Zariadenie uchovávajte mimo dosahu otvoreného ohňa a iných zdrojov tepla (napr. ohrievače, priame slnečné svetlo, rúry atď.)
> V montážnom výklenku pre zariadenie sa nesmú nachádzať žiadne elektrické súčasti a zdroje svetla, ktoré počas normálnej alebo abnormálnej prevádzky vytvárajú iskry alebo oblúky (napr. relé alebo poistkové skrinky).

UPOZORNENIE! Nebezpečenstvo poranenia a poškodenia

> Zariadenie musí byť upevnené podľa pokynov v návode, aby sa zabránilo ohrozeniu následkom jeho nestability.

Práce na plynových a elektrických zariadeniach smú vykonávať len kvalifikovaní odborníci.

- Uistite sa, že maximálny chladiaci objem výparníka nepresahuje maximálny chladiaci objem použitej kondenzátora.
- Továrenská náplň chladiva slúži iba ako počiatočná náplň. Náplň namontovaného systému sa musí vyhodnotiť a upraviť priamo na mieste, aby zohľadňovala špecifické podmienky danej aplikácie, vrátane dĺžky potrubia, objemu výparníka, okolitých podmienok a požiadaviek na výkon systému.
- Kondenzačná jednotka má maximálnu náplň chladiva 10,58 oz (300 g). Prekročenie tohto limitu spôsobí poškodenie systému.
- Dodržiavajte minimálnu izoláciu.
  - Maximálne hodnoty chladiaceho objemu sú založené na inštaláciách s polyuretánovou penovou izoláciou s minimálnou hrúbkou 2 in (50,8 mm) a hustotou 2,2 – 2,5 lb/ft³.
  - Ak sa používajú iné izolačné materiály, ako je polystyrénová pena, hrúbka izolácie sa musí zdvojnásobiť, aby sa dosiahol rovnaký izolačný účinok.
  - V závislosti od konkrétneho použitia a okolitej teploty môže byť potrebná dodatočná izolácia.

10.1 Konštrukcia chladiaceho boxu

Oddelenie aplikácií Dometic môže pomôcť s dizajnom škatuľa. Správny návrh boxu je nevyhnutný na efektívnu prevádzku systému. Ak je chladiaci box zle skonštruovaný alebo zhotovený, ovplyvní to celkový výkon systému. Nezabudnite zohľadniť typ a hrúbku izolácie, ako aj cirkuláciu vzduchu a umiestnenie odtoku.
Tento systém je navrhnutý na prevádzku s konkrétnymi parametrami a za definovaných podmienok. Akékoľvek zmeny týchto konštrukčných podmienok môžu znížiť výkon systému. Inštalatér musí pochopiť nielen konštrukčné požiadavky systému, ale aj podmienky, pre ktoré je systém určený na prevádzku.

10.2 Montáž kondenzačnej jednotky

POZOR! Nebezpečenstvo poškodenia

> Ak je kondenzačná jednotka namontovaná v uzavretom priestore (napr. skriňa, špajza, zadné oddelenie), musia byť pre chladiaci vzduch a výfukový vzduch zabezpečené vetracie otvory s plochou ≥ 80 in².
> Pri použití vetracích mriežok sa uistite, že otváracia plocha na vetracej mriežke je ≥ 80 in².
> Vetracie otvory musia byť umiestnené tak, aby nedošlo k okamžitej recirkulácii ohriateho vzduchu. Najlepšie riešenie je jeden ventilačný otvor v hornej časti a jeden v spodnej časti miesta inštalácie.
> Recirkulácia ohriateho vzduchu spôsobuje, že sa stáva čoraz teplejšie, čo znižuje výkon kondenzačnej jednotky, znižuje účinnosť, zvyšuje spotrebu energie a znižuje chladiaci výkon.
> Ak prirodzená konvekcia nezabezpečuje dostatočné vetranie na zabránenie hromadeniu tepla v priestore okolo kondenzačnej jednotky, pridajte ventilátor.

- Jednotku umiestnite do suchého priestoru, kde je vždy k dispozícii konštantný prísun cirkulujúceho vzduchu.
- Kondenzačnú jednotku neumiestňujte do blízkosti zdrojov tepla (napr. ohrievača, rúry na pečenie, trubky teplej vody) ani na priame slnečné svetlo.
- Uistite sa, že je zariadenie namontované v rovnej polohe.
- Medzi kondenzačnou jednotkou a priľahlou stenou zabezpečte minimálnu vzdialenosť 2 in (50,8 mm).
- Minimálna veľkosť oddelenia, do ktorého je možné namontovať kondenzačnú jednotku, je 15,5 in (393,7 mm) × 15,5 in (393,7 mm) × 9,6 in (243,8 mm).

2

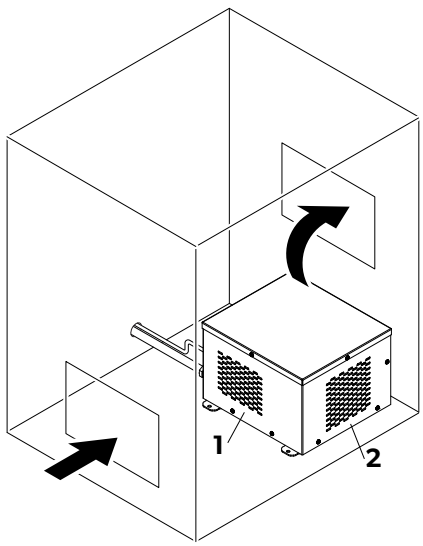

1	Vzduch vstupuje do jednotky z ľavej a pravej strany	**2**	Vzduch je odvádzaný zo zadnej strany

1. Vyberte možnosť vetrania vhodnú pre daný priestor.
2. Kondenzačnú jednotku upevnite na rovné dno alebo do vodorovnej polohy k stene.
3. V prípade potreby vytvorte ventilačné otvory vhodné pre váš dostupný priestor.
   Ak je to možné, zarovnajte ventilačný otvor priamo pred ventilátorom kondenzačnej jednotky.
4. Ventilačné otvory zakryte vhodnými ventilačnými mriežkami.

10.3 Inštalácia chladiaceho boxu

V prípade chladiaceho boxu sú podporované dve konfigurácie výparníka:
- Box navrhnutý spoločnosťou Dometic s rúrkovými cievkami výparníka navinutými okolo boxu.
- Výparník s doskou, vyrobený na mieru, schválený spoločnosťou Dometic, namontovaný vnútri boxu.

10.3.1 Box s vinutou cievkou

VÝSTRAHA! Nebezpečenstvo požiaru
Vyvŕtaním otvoru do potrubia môže dôjsť k úniku chladiva, čo bude mať za následok zrušenie záruky.
> Nevŕtajte do boxu s vinutou cievkou, pokiaľ si nie ste istí presnou polohou potrubia.

3

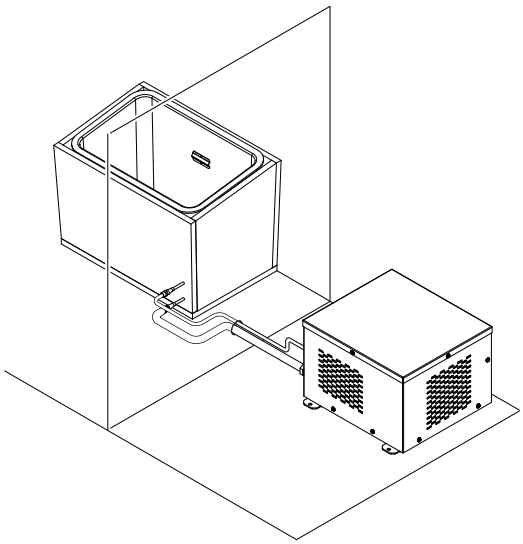

Konštrukcia chladiaceho boxu je veľmi dôležitá a zahŕňa faktory, ktoré väčšinou presahujú rámec tejto príručky. Pri konštrukcii boxu majte na pamäti nasledujúce body:
- Vyberte miesto montáže, kde bude možné box ľahko čistiť, servisovať alebo vymeniť.
- Zabezpečte, aby bol počas bežného používania k dispozícii dostatočný priestor pre prístup k boxu.
- Pri meraní montážneho priestoru majte na pamäti, že konečná veľkosť boxu bude zahŕňať aj izoláciu, aj cievky. Uistite sa, že vyberiete priestor, ktorý je dostatočne veľký na umiestnenie týchto komponentov.
- Boxy na plavidlách s neustálym napájaním sú zvyčajne izolované najmenej 2 in (50,8 mm) izolácie R7. Pre plavidlá, kde nie je napájanie vždy k dispozícii, sa odporúča minimálne 4 4 in (101,6 mm) izolácie R7.
- Ak je k dispozícii dostatok priestoru, použitie väčšieho množstva izolácie, než je odporúčané minimum, môže znížiť tepelné zaťaženie a požadovanú kapacitu v BTU.
- Na potrubnú sústavu použite rýchlospojky.
- Box s vinutými cievkami bude z výroby naplnený chladivom.

1. Zohľadnite svoje potreby v oblasti chladenia a dostupné miesta na montáž.
2. Obráťte sa na spoločnosť Dometic, aby ste prediskutovali špecifikácie boxu a získali kombinované rozmery izolácie a cievky pre danú aplikáciu.

POZNÁMKA Nezabudnite do konštrukcie boxu zahrnúť odtok a odtokovú zátku. V opačnom prípade nebude box správne chladiť.

3. Pri získavaní boxu s vinutou cievkou postupujte podľa pokynov spoločnosti Dometic.
4. Namontujte box na zvolené miesto montáže.
5. Položte potrubia chladiva medzi box s vinutou cievkou a kondenzačnú jednotku.

10.3.2 Doskový výparník

4

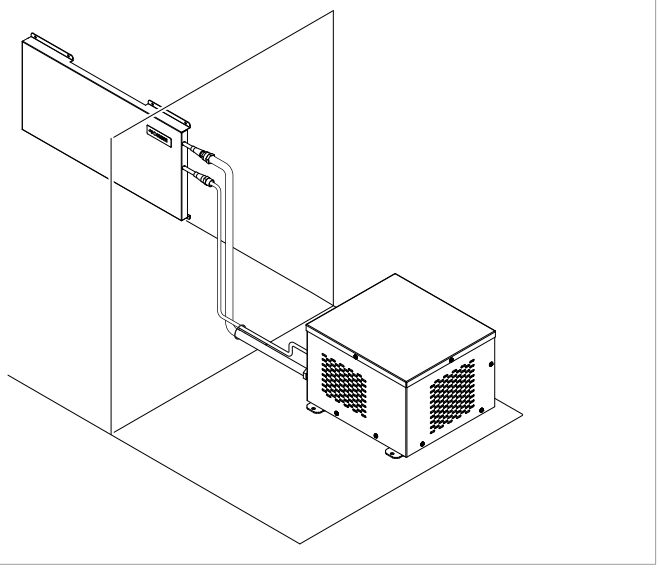

Konštrukcia chladiaceho boxu je veľmi dôležitá a zahŕňa faktory, ktoré väčšinou presahujú rámec tejto príručky. Pri konštrukcii boxu majte na pamäti nasledujúce body:

- Vyberte miesto montáže, kde bude možné box ľahko čistiť, servisovať alebo vymeniť.
- Doska (dosky) by mala byť vyrobená z nehrdzavejúcej ocele.
- Boxy na plavidlách s neustálym napájaním sú zvyčajne izolované najmenej 2 in (50,8 mm) izolácie R7. Pre plavidlá, kde nie je napájanie vždy k dispozícii, sa odporúča minimálne 4 4 in (101,6 mm) izolácie R7. Odporúča sa použiť toľko izolácie, koľko je prakticky možné.

1. Zohľadnite svoje potreby v oblasti chladenia a dostupné miesta na montáž.
2. Obráťte sa na spoločnosť Dometic, aby ste prediskutovali konštrukciu boxu a potvrdili rozmery dosiek a požiadavky na izoláciu pre danú aplikáciu.

POZNÁMKA Nezabudnite do konštrukcie boxu zahrnúť odtok a odtokovú zátku. V opačnom prípade bude studený vzduch unikať cez odtok, čím sa zvýši tepelné zaťaženie a box nebude môcť správne chladiť.

3. Zostavte box.
4. Namontujte box na zvolené miesto montáže.
5. Namontujte dosku (dosky) výparníka dovnútra skrine pomocou distančných podložiek tak, aby za doskou bola zabezpečená cirkulácia vzduchu.
6. Položte potrubia chladiva medzi dosku výparníka a kondenzačnú jednotku.

10.4 Montáž ovládacieho panela

POZOR! Nebezpečenstvo poškodenia

> Nemontujte ovládací panel na miesto, kde je vystavený priamemu slnečnému žiareniu dlhší čas.

- Ovládací panel môže byť namontovaný vnútri chladiaceho boxu alebo mimo neho.
- Snímač teploty musí byť namontovaný vnútri chladiaceho boxu, zvyčajne v jednej tretine výšky od hornej časti, avšak nie v blízkosti dosky výparníka.
- Ovládací panel je možné nainštalovať 2 spôsobmi:
  - Montáž na stenu.
  - Montáž do výklenku v stene, aby bol panel zarovnaný so stenou.

1. Zasuňte snímač teploty do krytu snímača teploty a kábel pretiahnite cez vyhradený zárez.
2. Kryt snímača teploty upevnite na vnútornú stranu chladiaceho boxu vhodnými skrutkami.

POZNÁMKA Zabezpečte vzdialenosť ≥ 2 in (≥ 50,8 mm) od výparníka.

3. Pripravte výrezy pre preferovanú možnosť inštalácie:

5

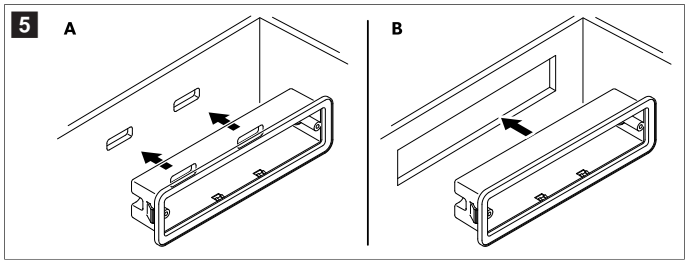

- **Montáž na stenu (A)**: Uistite sa, že konektory na zadnej strane ovládacieho panela sú stále prístupné.
- **Montáž do výklenku (B)**: Zabezpečte rozmery výrezu 5,62 × 1,62 in (142,7 × 41,1 mm)

4. **Montáž len na stenu**: Priskrutkujte dodaný kryt ovládacieho panela zarovno s výrezmi k stene a zatlačte ovládací panel do puzdra tak, aby zacvakol.

6

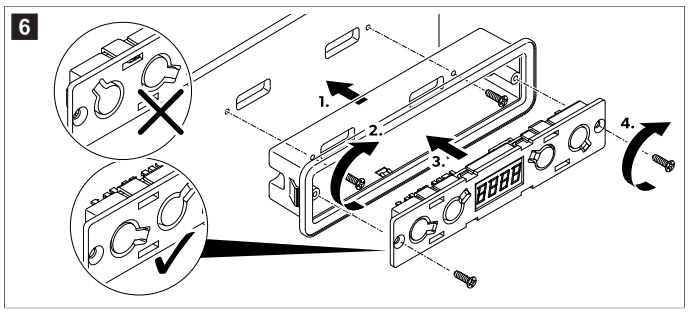

5. **Montáž len do výklenku**: Zatlačte ovládací panel do výrezu, kým nebude bezpečne upevnený.

7

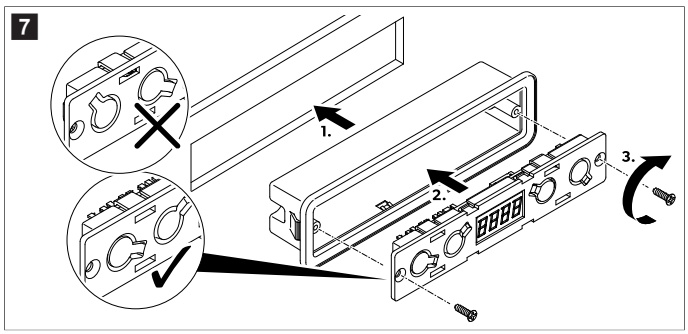

6. Kryt nalepte na prednú časť ovládacieho panela.

   Dodržujte správnu orientáciu.

8

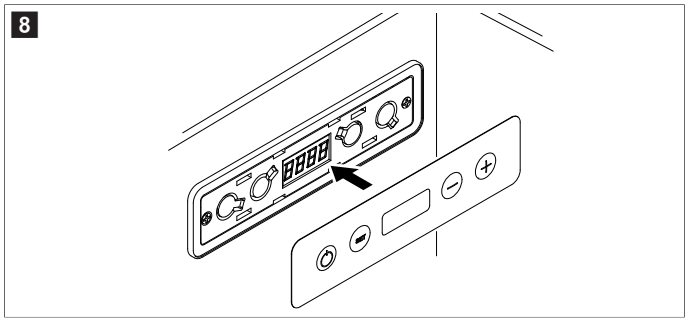

10.5 Pripojenie komponentov

Montáž a inštaláciu plynovej prípojky musí vykonať kvalifikovaná osoba, ktorá preukázala zručnosti a znalosti týkajúce sa konštrukcie, inštalácie a prevádzky plynových spotrebičov a ktorá absolvovala bezpečnostné školenie na identifikáciu a predchádzanie príslušným nebezpečenstvám.

> Pripojte kondenzačnú jednotku, chladiaci box, snímač teploty a ovládací panel podľa schémy zapojenia (Schéma zapojenia na strane 97).

VÝSTRAHA! Nebezpečenstvo požiaru
> Zariadenie obsahuje mierne horľavé chladivo.

> Pripojte spojky chladiva medzi výparník a kondenzačnú jednotku pomocou vhodných kľúčov.

POZNÁMKA Vždy používajte dva kľúče, aby ste zabránili skrúteniu potrubia a poškodeniu armatúr.

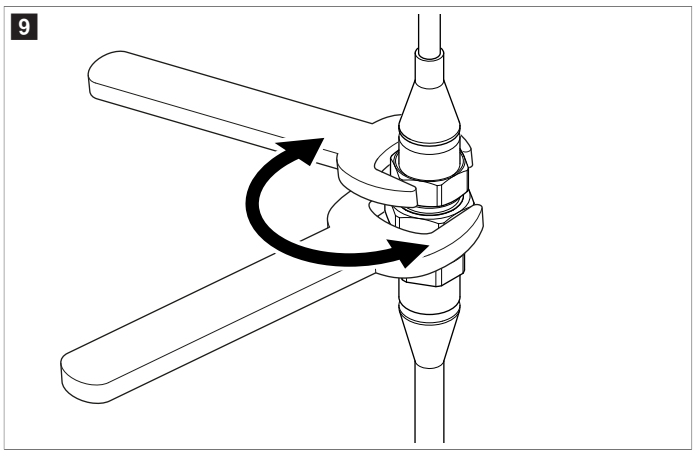

10.6 Pripojenie chladiaceho agregátu

VÝSTRAHA! Nebezpečenstvo zásahu elektrickým prúdom
> Montáž smie vykonávať len kvalifikovaný elektrikár.

POZNÁMKA Aby ste predišli poklesu napätia a tým aj poklesu výkonu, mal by byť kábel čo najkratší a neprerušený. Nepoužívajte dodatočné spínače, zásuvky ani rozdeľovacie zásuvky.

1. Určte potrebný prierez kábla v závislosti od dĺžky kábla. Pozrite si časť Dĺžky vodičov na strane 97.
2. Uistite sa, že prevádzkové napätie zodpovedá napätiu batérie.
3. Pripojte chladiacu jednotku podľa schémy zapojenia (Schéma zapojenia na strane 97).

10.7 Utesnenie chladiaceho boxu

POZOR! Nebezpečenstvo poškodenia
> Nedostatočná izolácia vedie k urýchlenému tvoreniu námrazy v chladiacom boxe.
> Všetky otvory musia byť utesnené, aby sa zabezpečila dostatočná izolácia chladiaceho boxu.

> Použite tmelovú tesniacu hmotu na utesnenie všetkých medzier okolo komponentov.
a) Utesnite otvor, v ktorom sú káble a vedenie chladiva vedené.
b) Utesnite otvory na zadnej strane krytu ovládacieho panela, kde sú vedené káble.
c) Utesnite medzery okolo ovládacieho panela.

11 Obsluha

NEBZPEČENSTVO! Nebezpečenstvo zásahu elektrickým prúdom
> Nedotýkajte sa holými rukami obnažených vodičov., najmä pri práci so zariadením zo siete striedavého prúdu.

VÝSTRAHA! Nebezpečenstvo požiaru
> Pre zariadenia s horľavým chladiacim prostriedkom: Zariadenie nepoužívajte ani neskladujte v stiesnených priestoroch so žiadnym alebo minimálnym prúdením vzduchu.

UPOZORNENIE! Nebezpečenstvo ohrozenia zdravia
> Chladiaci okruh v žiadnom prípade neotvárajte ani nepoškoďte.
> Udržujte vetracie otvory na zariadení, v kryte chladničky alebo vo vstavanej konštrukcii bez prekážok.

UPOZORNENIE! Nebezpečenstvo poranenia
> NEPOUŽÍVAJTE ANI NESKLADUJTE HORĽAVÉ MATERIÁLY V TOMTO ZARIADENÍ ALEBO V JEHO BLÍZKOSTI.
> NEUMIESTŇUJTE PREDMETY NA ZARIADENIE ALEBO PRED ZARIADENIE.
> TOTO ZARIADENIE NEPOZMEŇUJTE ANI NEUPRAVUJTE.
> Zariadenie sa počas prevádzky veľmi zohreje. Ak je zariadenie vybavené vetracími mriežkami, pri ich odstraňovaní sa chráňte pred kontaktom s horúcimi časťami.

11.1 Zapnutie a vypnutie

> Stlačte a podržte tlačidlo ⏻ po dobu 3 s.

Displej sa zapne a zobrazí aktuálnu teplotu.

v Chladiaci systém je zapnutý.

> Stlačte a podržte tlačidlo ⏻ po dobu 3 s.

Displej sa vypne.

v Chladiaci systém je vypnutý.

11.2 Nastavenie jednotky teploty

Jednotku teploty možno prepínať medzi °C a °F.

1. Krátke stlačenie tlačidla SET 2-krát.
2. Stlačením tlačidla – alebo + prepínate medzi jednotkami.
3. Po dobu 5 sekúnd 5 s nestláčajte žiadne tlačidlá.

v Nastavená teplotná jednotka 3-krát zabliká, čím signalizuje úspešné nastavenie.

11.3 Nastavenie teploty

POZNÁMKA Dodržiavajte maximálny chladiaci výkon a teplotu okolia.

1. Krátko stlačte SET.
2. Stlačením tlačidla – alebo + znížite alebo zvýšite teplotu, v uvedenom poradí.
3. Po dobu 5 sekúnd 5 s nestláčajte žiadne tlačidlá.

v Nastavená hodnota teploty 3-krát zabliká, čím signalizuje úspešné nastavenie.

11.4 Nastavenie kompenzačnej teploty

K nameranej teplote sa môže pridať kompenzačná teplota v prípade, že snímač teploty vykazuje konštantnú odchýlku merania.

1. Krátke stlačenie tlačidla SET 3-krát.
2. Stlačením tlačidla – alebo + zvýšite alebo znížite hodnotu, v uvedenom poradí.
   Rozsah kompenzačnej teploty je 25 … 39 °F (– 4 … 4 °C) – 8 … 8 °F (22,2 … 13,3 °C))
3. Po dobu 5 sekúnd 5 s nestláčajte žiadne tlačidlá.

v Nastavená hodnota kompenzačnej teploty 3-krát zabliká, čím signalizuje úspešné nastavenie.

11.5 Nastavenie jasu displeja

K dispozícii sú 3 úrovne jasu:

- d0: Najjasnejšie
- d1: Jasnejšie
- d2: Jasné

1. Krátke stlačenie tlačidla SET 4-krát.
2. Stlačením tlačidla – alebo + prechádzajte hodnotami jasu.
3. Po dobu 5 sekúnd 5 s nestláčajte žiadne tlačidlá.

v Nastavená hodnota jasu 3-krát zabliká, čím signalizuje úspešné nastavenie.

12 Čistenie a údržba

V priebehu času sa na vnútorných stenách chladiaceho boxu a na výparnej doske (doskách) hromadí námraza.

Ak je táto vrstva námrazy asi 0,12 in (3 mm) hrubá, rozmrazte systém.

POZOR! Nebezpečenstvo poškodenia

› Nepoužívajte žiadne mechanické ani iné pomôcky, aby ste urýchlili proces odmrazovania.

1. Odstráňte všetok obsah z chladiaceho boxu a vypnite systém.
2. Počkajte, kým sa všetka námraza neroztopí a utrite ju.

v Systém je pripravený na prevádzku.

13 Kódy chýb

Ak sa vyskytne chyba, na ovládacom paneli sa zobrazí kód chyby.

Kód chyby	Opis	Možné riešenie
E 01	Vstupné napätie je príliš nízke alebo príliš vysoké.	Skontrolujte, či napájacie napätie nie je mimo nastaveného rozsahu.
E 02	Ventilátor kondenzátora odoberá príliš veľa ampérov (nadprúd).	Skontrolujte, či zaťaženie ventilátora kondenzátora na elektronickej jednotke nie je vyššie ako 1 A.
E 03	Kompresor sa nespustí.	• Skontrolujte, či nie je rotor zaseknutý. • Skontrolujte, či nie je príliš vysoký tlakový rozdiel v chladiacom systéme.
E 04	Otáčky kompresora sú príliš nízke.	Skontrolujte, či nie je chladiaci systém preťažený. V takom prípade motor nedokáže udržať minimálne otáčky.
E 05	Prehriatie elektronickej jednotky.	Skontrolujte, či nie je chladiaci systém príliš zaťažený.
E 06	Termistor s negatívnym teplotným koeficientom (NTC1) signalizuje problém.	Skontrolujte, či nie je NTC1 poškodený alebo či nie je obvod snímača teploty prerušený.
E 07	NTC1 signalizuje problém.	Skontrolujte, či je NTC1 chybný či je obvod snímača teploty skratovaný.
E 11	Ventilátor výparníka odoberá príliš veľa ampérov (nadprúd).	Skontrolujte, či zaťaženie ventilátora výparníka na elektronickej jednotke nie je vyššie ako 0,6 A.

14 Likvidácia

Recyklácia obalového materiálu: Obalový materiál dávajte podľa možnosti do príslušného recyklovateľného odpadu. Táto separácia je nevyhnutná, pretože obal je cenným zdrojom a nesprávna likvidácia môže mať vplyv na ľudské zdravie a životné prostredie.

Prečiarknutý odpadkový kôš na kolieskach znamená, že výrobok je elektrické alebo elektronické zariadenie a vyžaduje sa jeho oddelený zber, aby sa zabezpečila správna úprava, obnova a recyklácia. **Spotrebiteľ je zo zákona povinný riadne likvidovať elektrické a elektronické zariadenia oddelene od bežného domového odpadu!**

Táto separácia je nevyhnutná, pretože elektrické spotrebiče sú cennými zdrojmi a môžu obsahovať látky, ktoré sú škodlivé pre ľudí a životné prostredie.

Keď výrobok chcete definitívne vyradiť z prevádzky, informujte sa v najbližšom recyklačnom stredisku alebo u svojho špecializovaného predávajúceho o príslušných predpisoch týkajúcich sa likvidácie.

Výrobok je možné bezplatne zlikvidovať.

15 Obchodná záruka

Informácie o obchodnej záruke a podpore obchodnej záruky v USA, Kanade a všetkých ostatných regiónoch nájdete v odsekoch nižšie.

Austrália a Nový Zéland

Obmedzená obchodná záruka je dostupná na stránke qr.dometic.com/bfnePC. Ak máte otázky alebo potrebujete bezplatnú tlačenú kópiu obmedzenej obchodnej záruky, kontaktujte:

```
DOMETIC AUSTRALIA PTY LTD
1 JOHN DUNCAN COURT
VARSITY LAKES, QLD, 4227
1800-212-121


DOMETIC NEW ZEALAND LTD
373 NEILSON STREET
PENROSE, AUCKLAND, 1061
+64 9 622 1490
```

Iba Austrália

Naše výrobky sú dodávané so zárukami, ktoré nie je možné vylúčiť podľa austrálskeho zákona o spotrebiteľoch. Máte právo na náhradu alebo vrátane peňazí pri vážnej poruche a na kompenzáciu za každú inú rozumne predvídateľnú stratu alebo poškodenie. Tiež máte právo na opravu alebo výmenu tovaru, ak tovar nemá prijateľnú kvalitu a porucha nepredstavuje vážnu poruchu. Výhody, ktoré vám ako spotrebiteľovi poskytuje táto obchodná záruka, sú okrem iných práv a prostriedkov nápravy, ktoré máte k dispozícii podľa zákona.

Iba Nový Zéland

Tieto podmienky obchodnej záruky podliehajú podmienkam a obchodným zárukám, ktoré sú záväzné podľa zákona o obchodných zárukách spotrebiteľov z roku 1993 (NZ).

Lokálna podpora

Lokálnu podporu nájdete na nasledujúcom odkaze: dometic.com/dealer

USA a Kanada

Obmedzená obchodná záruka je dostupná na stránke qr.dometic.com/bfneEw.

Ak máte otázky alebo potrebujete bezplatnú tlačenú kópiu obmedzenej obchodnej záruky, kontaktujte:

```
DOMETIC CORPORATION
MARINE CUSTOMER SUPPORT CENTER
2000 NORTH ANDREWS AVENUE
POMPANO BEACH, FLORIDA, USA 33069
1-800-542-2477
```

Priame stiahnutie anglickej verzie cez qr.dometic.com/bflCoE.

Všetky ostatné regióny

Platí zákonom stanovená doba obchodnej záruky. Ak je výrobok poškodený, obráťte sa na pobočku výrobcu vo vašej krajine (pozrite si stránku dometic.com/dealer) alebo na predajcu.

Ak žiadate o vybavenie opravy alebo nárokov vyplývajúcich z obchodnej záruky, musíte priložiť nasledovné podklady:

- kópiu faktúry s dátumom kúpy,
- dôvod reklamácie alebo opis chyby.

Upozorňujeme vás, že samooprava alebo neodborná oprava môže mať za následok ohrozenie bezpečnosti a zánik obchodnej záruky.

16 Technické údaje

POZNÁMKA Chladiaca jednotka vydrží nepretržité naklonenie plavidla o 30 °.

16.1 Špecifikácie

Maximálny chladiaci objem	20 ft³

Rozsah nastavenia teploty	0 °F – 80 °F (17,8 °C – 26,7 °C)
Pripájacie napätie*	12 V / 24 V⎓
Chladivo	R1234yf
Stav zásob chladiaceho prostriedku	3,35 oz (95 g)
Maximálna náplň chladiva	10,58 oz (300 g)
Klimatická trieda	T
Potenciál globálneho otepľovania (GWP)	0.501
Ekvivalent CO2	0.00
Rozmery (Š × H × V):	11,5 in (292,1 mm) × 11,5 in (292,1 mm) × 7,63 in (193,8 mm)
Hmotnosť	16,8 lb (7,60 kg)

*Chladiacu jednotku možno ovládať z elektrickej siete 115 V~ alebo 230 V~ pomocou vhodného sieťového usmerňovača (Príslušenstvo na strane 92).

Chladiaca jednotka má nízkonapäťovú ochranu batérie. Ak je napätie nedostatočné, zariadenie sa automaticky vypne, aby chránilo batériu:

Pripájacie napätie	Vypínacie napätie	Reštartovacie napätie
12 V	10,4 V	11,7 V
24 V	22,8 V	24,2 V

16.2 Zapojenie

16.2.1 Dĺžky vodičov

POZNÁMKA Uvedené dĺžky vodičov sú odporúčaniami založenými na poklese napätia 3 %. Všetky lodné elektrické montáže vykonávajte v súlade s platnými normami. Pozrite si časť Doplňujúce pokyny na strane 91.

Maximálne odporúčané dĺžky káblov v jednom smere		
AWG	**Max. dĺžka 12 V⎓**	**Max. dĺžka 24 V⎓**
12 AWG (3,3 mm²)	8,2 ft (2,50 m)	16,4 ft (5,00 m)
10 AWG (5,3 mm²)	13,1 ft (3,99 m)	26,2 ft (7,99 m)
8 AWG (8,4 mm²)	19,7 ft (6,00 m)	39,4 ft (12,01 m)
6 AWG (13,3 mm²)	32,8 ft (10,00 m)	65,6 ft (19,99 m)

16.2.2 Schéma zapojenia

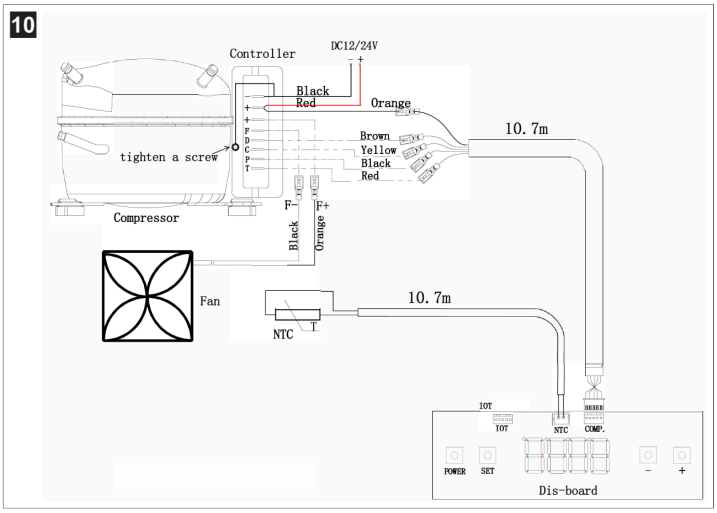

16.2.3 Legenda zapojenia

Farba vodiča	
Black	Čierna
Brown	Hnedá
Orange	Oranžová
Red	Červená
Yellow	Žltá

Podmienky	
Compressor	Kompresor
Komp.	Kompresor
Controller	Ovládač
Dis-board (distribution board)	Rozvádzač
Fan	Ventilátor
Power	Výkon
Set	Nastavenie
Tighten a screw	Utiahnite skrutku

17 Právne informácie

17.1 Kybernetická bezpečnosť

Potvrdzujeme, že tento výrobok je v súlade s Security and Telecommunications Infrastructure regulation (UK) a Cyber Security Rules 2025 (Austrália). Vyhlásenie o zhode je k dispozícii na adrese documents.dometic.com. Ak chcete nahlásiť bezpečnostný incident, odošlite e-mail na adresu productcybersecurity@dometic.com. Bezpečnostné aktualizácie sa budú poskytovať minimálne päť rokov po dátume výroby.

Čeština

1 Důležité poznámky.... 98
2 Vysvětlení symbolů.... 98
3 Bezpečnostní pokyny.... 98
4 Doplňkové pokyny.... 98
5 Obsah dodávky.... 99
6 Příslušenství.... 99
7 Cílové skupiny.... 99
8 Určené použití.... 99
9 Technický popis.... 99
10 Instalace.... 99
11 Použití.... 102
12 Čištění a péče.... 103
13 Chybové kódy.... 103
14 Likvidace.... 103
15 Obchodní záruka.... 103
16 Technické údaje.... 104
17 Právní.... 104

1 Důležité poznámky

Pečlivě si prosím přečtěte a dodržujte všechny pokyny, směrnice a varování obsažené v tomto návodu k výrobku, abyste měli jistotu, že výrobek budete vždy správně instalovat, používat a udržovat. Tyto pokyny MUSÍ být uschovány v blízkosti výrobku.

Používáním výrobku tímto potvrzujete, že jste si pečlivě přečetli všechny pokyny, směrnice a varování a že rozumíte podmínkám uvedeným v tomto dokumentu a souhlasíte s nimi. Souhlasíte s používáním tohoto výrobku pouze k určenému účelu a použití a v souladu s pokyny, směrnicemi a varováními uvedenými v tomto návodu k výrobku a v souladu se všemi příslušnými zákony a předpisy. Pokud si nepřečtete a nebudete dodržovat zde uvedené pokyny a varování, může to vést ke zranění vás i ostatních, poškození vašeho výrobku nebo poškození jiného majetku v okolí. Tento návod k výrobku, včetně pokynů, směrnic a varování a související dokumentace může být předmětem změn a aktualizací. Aktuální informace o výrobku naleznete na adrese documents.dometic.com.

2 Vysvětlení symbolů

Signální slovo označuje bezpečnostní zprávy a zprávy o škodách na majetku a také označuje stupeň nebo úroveň závažnosti nebezpečí.

NEBEZPEČÍ!
> Označuje nebezpečnou situaci, která, pokud se jí nezabrání, bude mít za následek smrt nebo vážné zranění.

VÝSTRAHA!
> Označuje nebezpečnou situaci, která, pokud se jí nezabrání, může mít za následek smrt nebo vážné zranění.

UPOZORNĚNÍ!
> Označuje nebezpečnou situaci, která, pokud se jí nezabrání, může mít za následek lehké nebo středně těžké zranění.

POZOR!
> Označuje nebezpečnou situaci, která, pokud se jí nezabrání, může mít za následek hmotné škody.

POZNÁMKA Doplňující informace týkající se obsluhy výrobku.

3 Bezpečnostní pokyny

NEBEZPEČÍ! Nebezpečí usmrcení elektrickým proudem
> **Při použití na lodích** Pokud se zařízení napájí z elektrické sítě, ujistěte se, že je napájecí zdroj vybaven jističem zbytkového proudu.

VÝSTRAHA! Nebezpečí usmrcení elektrickým proudem
> Zařízení musí být instalováno kvalifikovaným technikem v souladu s pokyny k instalaci, jakož i národními požadavky a předpisy.
> V případě, že je přístroj viditelně poškozen, nesmíte ho používat.
> Pokud je přívodní kabel přístroje poškozen, musí být vyměněn výrobcem, zástupcem servisu nebo odborníkem s podobnou kvalifikací tak, aby nevzniklo nebezpečí.
> Opravy tohoto zařízení smí provádět pouze kvalifikovaný personál. Nesprávně provedené opravy mohou být zdrojem značných rizik.
> Při umísťování přístroje se ujistěte, že není zachycen nebo poškozen jeho přívodní kabel.
> Na zadní straně zařízení neumisťujte více než jednu přenosnou zásuvku nebo přenosný napájecí zdroj.
> Zapojte zařízení do zásuvek, které zajišťují správné připojení.
> Do blízkosti zařízení neumisťujte hořlavé výpary a kapaliny.

VÝSTRAHA! Nebezpečí požáru
> Po instalaci musí být stále možné odpojit zařízení od elektrické sítě. Toho lze dosáhnout tím, že je zástrčka přístupná nebo že se do pevného zapojení zabuduje vypínač podle pravidel pro zapojení.
> V žádném případě neotevírejte ani nepoškozujte chladicí okruh.
> Chladicí okruh obsahuje malé množství ekologického, ale hořlavého chladiva. Chladivo nepoškozuje ozonovou vrstvu a nezvyšuje skleníkový efekt. Unikající chladivo se může vznítit.
> Chladivo v chladicím okruhu je hořlavé a v případě úniku by mohlo dojít k nahromadění hořlavých plynů, pokud se přístroj nachází v malé místnosti. Při poškození chladicího okruhu:
  - Udržujte přístroj mimo dosah otevřeného ohně a potenciálních zdrojů vznícení.
  - Místnost dobře větrejte.
  - Vypněte přístroj.

VÝSTRAHA! Nebezpečí ohrožení zdraví
> **Pro Evropskou unii, Spojené království a Turecko:** Tento přístroj mohou používat děti od 8 let a osoby se sníženými fyzickými, smyslovými nebo duševními schopnostmi nebo s nedostatečnými zkušenostmi a znalostmi, pokud jsou pod dohledem nebo obdržely pokyny týkající se používání přístroje bezpečným způsobem a porozuměly souvisejícím nebezpečím. **Pro všechny ostatní regiony:** Tento přístroj není určen k používání osobami (včetně dětí) s omezenými fyzickými, senzorickými nebo duševními schopnostmi, nebo osobami s nedostatkem zkušeností a vědomostí, pokud není zajištěn přiměřený dozor nebo návod k použití přístroje osobou, která je odpovědná za bezpečnost těchto osob.
> Děti musejí být pod dohledem tak, aby si se zařízením nehrály.
> Čištění a běžnou údržbu nesmějí provádět děti bez dozoru.

4 Doplňkové pokyny

Abyste snížili riziko nehod a zranění, dodržujte před instalací nebo provozem tohoto zařízení následující pokyny:
- Přečtěte si všechny bezpečnostní informace a pokyny a dodržujte je.
- Před instalací, provozem nebo prováděním údržby tohoto výrobku si přečtěte tyto pokyny a ujistěte se, že jste jim porozuměli.

Instalace musí být v souladu se všemi platnými místními nebo národními předpisy, včetně nejnovějšího vydání následujících norem:

USA
- ANSI/NFPA70, National Electrical Code (NEC)
- American Boat and Yacht Council (ABYC) E-11 AC and DC Electrical Systems on Boats

Canada
CSA C22.1 Parts I and II, Canadian Electrical Code

5 Obsah dodávky

Popis	Množství
Kondenzační jednotka modelu CX600	1
Řídicí jednotka	1

POZNÁMKA Tato jednotka je dodávána bez výparníku. Pro instalaci musíte použít buď skříňku s vinutou cívkou vyvinutou společností Dometic, nebo výparník s deskami na míru, který byl schválen společností Dometic.

6 Příslušenství

Zařízení lze ovládat z elektrické sítě s napětím 115 V~ nebo 230 V~ pomocí vhodného síťového usměrňovače.

Popis	Č. výr.
Síťový usměrňovač DPSR	9620013449, 9620013450

7 Cílové skupiny

Mechanickou a elektrickou instalaci přístroje musí provést kvalifikovaná osoba, která disponuje potřebnými dovednostmi a znalostmi týkajícími se konstrukce, instalace a provozu vybavení pro námořní plavidla, která zná platné předpisy v zemi instalace nebo používání tohoto zařízení a která absolvovala bezpečnostní školení, aby byla schopna rozpoznat související nebezpečí a předejít jim.

8 Určené použití

Model CX600, označovaný jako „kondenzační jednotka" nebo „výrobek", je určen pro použití v chladicím systému vhodném pro instalaci do loděk, lodí a jachet.

Tento výrobek je vhodný pouze k určenému účelu a použití v souladu s těmito pokyny.

Tento návod obsahuje informace, které jsou nezbytné k řádné instalaci a/nebo použití výrobku. Nesprávná instalace a/nebo nevhodné použití či údržba povedou k neuspokojivému výkonu a možné závadě.

Výrobce nepřejímá žádnou odpovědnost za jakékoli zranění nebo poškození výrobku vyplývající z následujícího:

- Nesprávné instalace, sestavení nebo připojení včetně nadměrného napětí
- Nesprávná údržba nebo použití jiných náhradních dílů než originálních dílů dodaných výrobcem
- Úpravy výrobku bez výslovného souhlasu výrobce
- Použití k jiným účelům, než jsou popsány v tomto návodu

Společnost Dometic si vyhrazuje právo změnit vzhled a specifikace výrobku.

9 Technický popis

9.1 Rozměry

1

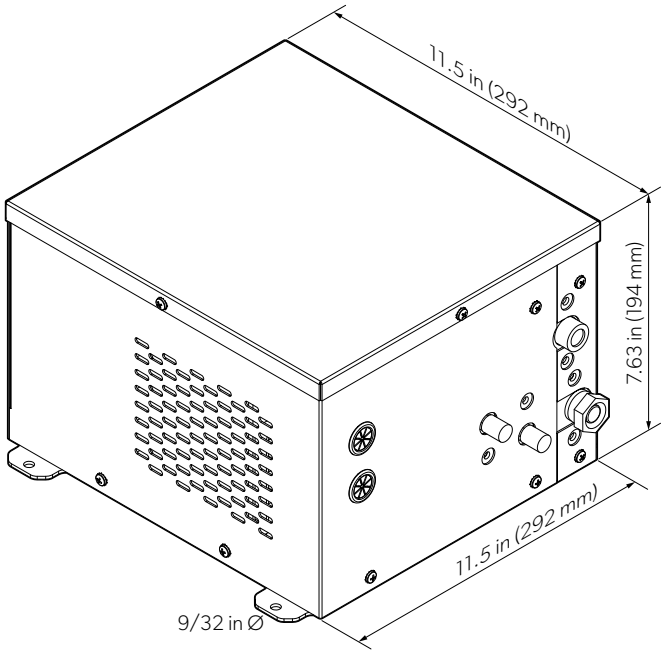

10 Instalace

VÝSTRAHA! Nebezpečí usmrcení elektrickým proudem

› Umístěte přístroj na suché místo, které je chráněn před stříkající vodou a deštěm.

VÝSTRAHA! Nebezpečí požáru

› Udržujte zařízení mimo dosah otevřeného ohně a jiných zdrojů tepla (např. topení, přímé sluneční světlo, trouby atd.)

› Dbejte na to, aby se v instalačním prostoru přístroje nenacházely žádné elektrické součásti a světelné zdroje, které při normálním nebo abnormálním provozu vytvářejí jiskry nebo elektrické oblouky (např. relé nebo pojistkové skříňky).

UPOZORNĚNÍ! Riziko zranění a poškození

› Aby se předešlo nebezpečí způsobenému nestabilitou přístroje, musí být tento upevněn v souladu s montážními pokyny.

Práce na plynové a elektrické instalaci může provádět pouze autorizovaný odborník.

- Ujistěte se, že maximální chladicí objem výparníku nepřesahuje maximální chladicí objem kondenzační jednotky.
- Náplň chladiva z výroby je určena pouze jako startovací náplň. Množství náplně v instalovaném systému musí být vyhodnoceno a upraveno v terénu tak, aby byly zohledněny specifické podmínky aplikace, včetně délky potrubí, objemu výparníku, okolních podmínek a požadavků na výkon systému.
- Kondenzační jednotka má maximální náplň chladiva 10,58 oz (300 g). Překročení tohoto limitu poškodí systém.
- Dodržujte minimální izolaci.
  - Maximální hodnoty chladicího objemu jsou založeny na instalacích s polyuretanovou pěnovou izolací s minimální tloušťkou 2 in (50,8 mm) a hustotou 2,2 – 2,5 lb/ft³.
  - Pokud se použijí jiné izolační materiály, jako je polystyrenová pěna, je třeba tloušťku izolace zdvojnásobit, aby se dosáhlo stejného izolačního účinku.
  - Na základě aplikace a okolní teploty může být zapotřebí více izolace.

10.1 Návrh chladicího boxu

Oddělení Dometic Applications může pomoci s návrhem boxu. Správná konstrukce boxu je nezbytná pro efektivní provoz systému. Pokud je chladicí box špatně navržen nebo zkonstruován, bude ovlivněn celkový výkon systému. Nezapomeňte zvážit typ a tloušťku izolace, stejně jako cirkulaci vzduchu a umístění odtokového otvoru.
Tento systém je navržen tak, aby fungoval se specifickými schopnostmi a za definovaných podmínek. Jakékoli změny těchto podmínek návrhu mohou snížit výkon systému. Instalační technik musí pochopit jak požadavky na návrh systému, tak podmínky, pro které je systém určen k provozu.

10.2 Montáž kondenzační jednotky

POZOR! Nebezpečí poškození

> Pokud je kondenzační jednotka instalována v uzavřeném prostoru (např. skříň, komora nebo zadní prostor), musí být pro chladicí a výfukový vzduch zajištěny větrací otvory s plochou ≥ 80 in^2.
> Při použití ventilačních mřížek se ujistěte, že velikost otevírací plochy na ventilační mřížce je ≥ 80 in^2.
> Větrací otvory musí být umístěny tak, aby nedošlo k okamžité recirkulaci vyhřívaného vzduchu. Nejlépe jeden větrací otvor nahoře a jeden dole v místě instalace.
> Recirkulace ohřátého vzduchu způsobuje, že je stále teplejší, což snižuje výkon kondenzační jednotky a chlazení, snižuje účinnost a zvyšuje spotřebu energie.
> Pokud přirozená konvekce neposkytuje dostatečné větrání, přidejte ventilátor, aby se zabránilo hromadění tepla v prostoru kolem kondenzační jednotky.

- Umístěte jednotku do suché oblasti, kde je vždy k dispozici konstantní zdroj cirkulujícího vzduchu.
- Kondenzační jednotku neumísťujte do blízkosti zdrojů tepla (např. topení, trouba, teplovodní potrubí) ani na přímé sluneční světlo.
- Zkontrolujte, zda je zařízení namontováno ve vodorovné poloze.
- Zajistěte minimální vůli 2 in (50,8 mm) mezi kondenzační jednotkou a přilehlou stěnou.
- Minimální velikost prostoru, do kterého lze kondenzační jednotku namontovat, je 15,5 in (393,7 mm) × 15,5 in (393,7 mm) × 9,6 in (243,8 mm).

2

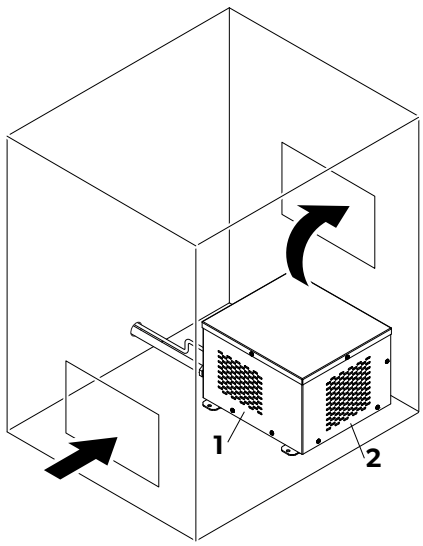

1	Vzduch vstupuje do jednotky na levé a pravé straně	**2**	Vzduch je odváděn ze zadní strany

1. Vyberte možnost ventilace, která se vztahuje na dostupný prostor.
2. Upevněte kondenzační jednotku na vodorovnou základnu nebo ve vodorovné poloze ke stěně.
3. V případě potřeby vytvořte větrací otvory odpovídající vašemu dostupnému prostoru.
   Pokud je to možné, vyrovnejte větrací otvor přímo před ventilátorem kondenzační jednotky.
4. Zakryjte větrací otvory vhodnými větracími mřížkami.

10.3 Instalace chladicího boxu

U chladicího boxu jsou k dispozici dvě podporované konfigurace výparníku:
- Box vyvinutý společností Dometic s výparníkovým potrubím ovinutým kolem boxu.
- Výparník s deskami na míru schválený společností Dometic, instalovaný uvnitř boxu.

10.3.1 Skříňka s vinutou cívkou

VÝSTRAHA! Nebezpečí požáru
Vrtání otvoru v potrubí může uvolnit chladivo a zruší obchodní záruku.

> Nevrtejte do skříňky s vinutou cívkou, pokud si nejste jisti přesným umístěním hadiček.

3

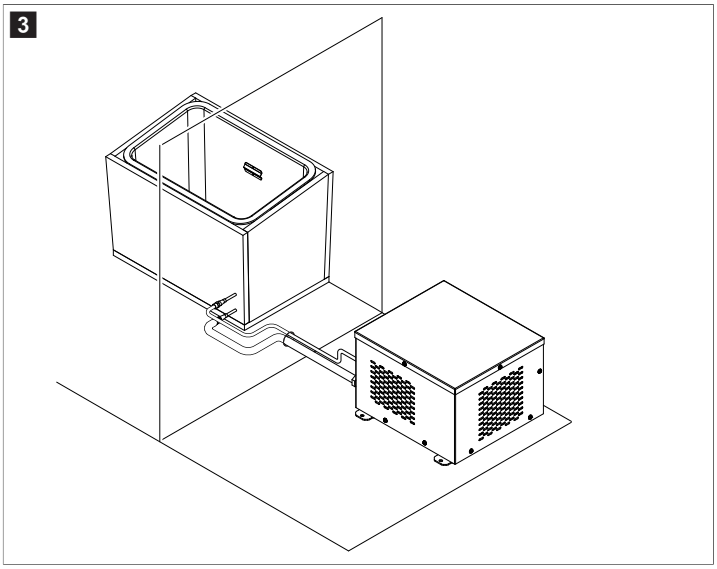

Konstrukce chladicího boxu je velmi důležitá a zahrnuje faktory, které jsou většinou mimo rozsah této příručky. Při navrhování boxu mějte na paměti následující body:
- Vyberte místo instalace, kde lze box snadno vyčistit, opravit nebo vyměnit.
- Ujistěte se, že je dostatek místa pro přístup k boxu během normálního používání.
- Při měření instalační plochy mějte na paměti, že konečná velikost boxu bude zahrnovat jak izolaci, tak cívky. Ujistěte se, že jste vybrali dostatečně velký prostor pro uložení těchto součástí.
- Obvykle jsou boxy na plavidlech s konstantním výkonem izolovány alespoň 2 in (50,8 mm) izolace R7. U plavidel, kde není vždy k dispozici napájení, se doporučuje minimálně 4 in (101,6 mm) izolace R7.
- Pokud je k dispozici dostatek místa, může použití izolace v tloušťce větší, než je doporučené minimum, snížit tepelnou zátěž a požadovanou kapacitu BTU.
- Použijte rychlospojky pro vaše sady trubek.
- Skříňka s vinutou cívkou bude z výroby naplněná chladivem.

1. Zvažte potřeby chlazení a dostupná místa instalace.
2. Kontaktujte společnost Dometic, abyste prodiskutovali umístění svého boxu a získali kombinované měření izolace a cívek pro vaši aplikaci.

   POZNÁMKA Ujistěte se, že do konstrukce boxu zahrnete odtokový otvor a odtokovou zátku. V opačném případě box nebude správně chladit.
3. Postupujte podle pokynů společnosti Dometic pro získání skříňky s vinutou cívkou.
4. Umístěte box do zvoleného umístění instalace.

5. Veďte chladivové potrubí mezi skříní s vinutou cívkou a kondenzační jednotkou.

10.3.2 Deskový výparník

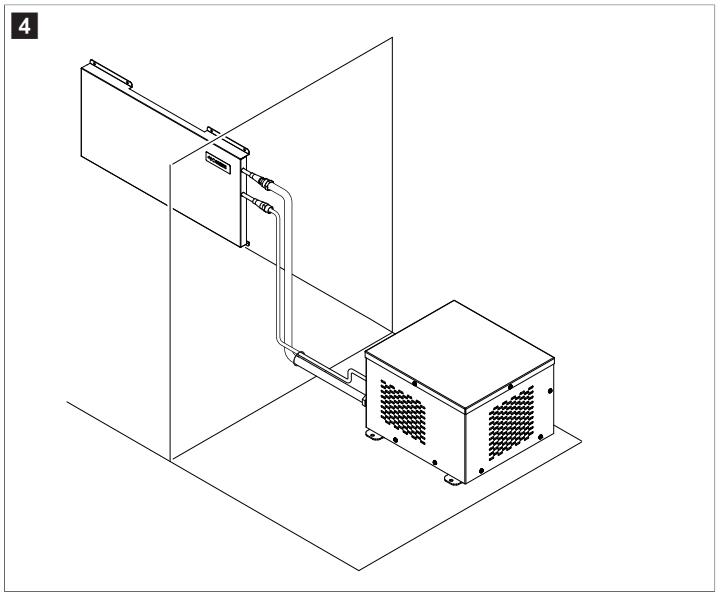

Konstrukce chladicího boxu je velmi důležitá a zahrnuje faktory, které jsou většinou mimo rozsah této příručky. Při navrhování boxu mějte na paměti následující body:

- Vyberte místo instalace, kde lze box snadno vyčistit, opravit nebo vyměnit.
- Deska (desky) by měla být vyrobena z nerezové oceli.
- Obvykle jsou boxy na plavidlech s konstantním výkonem izolovány alespoň 2 in (50,8 mm) izolace R7. U plavidel, kde není vždy k dispozici napájení, se doporučuje minimálně 4 in (101,6 mm) izolace R7. Nejlepší je použít tolik izolace, kolik je prakticky možné.

1. Zvažte potřeby chlazení a dostupná místa instalace.
2. Obraťte se na společnost Dometic a prodiskutujte návrh vašeho boxu, abyste ověřili velikost (rozměry) desky a potřeby izolace pro vaši aplikaci.

POZNÁMKA Nezapomeňte do konstrukce boxu zahrnout odtokový otvor a odtokovou zátku. V opačném případě bude studený vzduch unikat odtokovým otvorem, čímž se zvýší tepelná zátěž a box nebude moci správně chladit.

3. Sestavte box.
4. Umístěte box do zvoleného umístění instalace.
5. Namontujte desku (desky) výparníku do boxu pomocí distančních podložek tak, aby za deskou mohl cirkulovat vzduch.
6. Veďte chladivové potrubí mezi deskou výparníku a kondenzační jednotkou.

10.4 Montáž ovládacího panelu

POZOR! Nebezpečí poškození

› Neinstalujte ovládací panel tam, kde je po delší dobu vystaven přímému slunečnímu záření.

- Ovládací panel lze instalovat uvnitř nebo vně chladicího boxu.
- Snímač teploty musí být instalován uvnitř chladicího boxu, obvykle v jedné třetině výšky od horního okraje, ale ne v blízkosti výparníku.
- Ovládací panel lze instalovat dvěma způsoby:
  - připevněním ke zdi, nebo
  - montáží do výklenku ve zdi, aby byl v rovině se stěnou.

1. Vložte snímač teploty do krytu snímače teploty a veďte kabel přes vyhrazený zářez.
2. Upevněte kryt snímače teploty do vnitřní části chladicího boxu pomocí vhodných šroubů.

POZNÁMKA Zajistěte vzdálenost ≥ 2 in (≥ 50,8 mm) od výparníku.

3. Připravte výřezy pro upřednostňovanou možnost instalace:

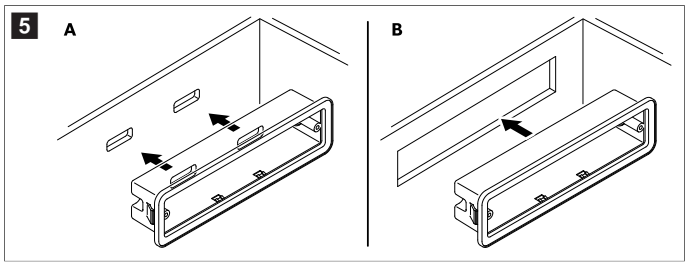

- **Připevnění ke zdi (A)**: Zkontrolujte, zda jsou konektory na zadní straně ovládacího panelu stále přístupné.
- **Montáž do výklenku (B)**: Zkontrolujte rozměry výřezu 5,62 × 1,62 in (142,7 × 41,1 mm)

4. **Montáž pouze na stěnu**: Zašroubujte dodanou skříň ovládacího panelu do zarovnání s výřezy na stěnu a zatlačte ovládací panel do skříně tak, aby zapadl.

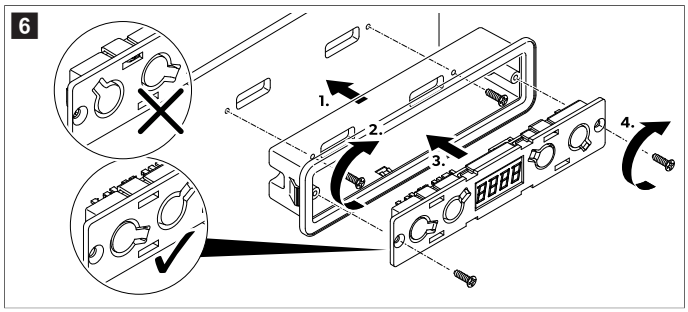

5. **Montáž pouze do výklenku**: Zatlačte ovládací panel do výřezu, dokud nebude bezpečně upevněn.

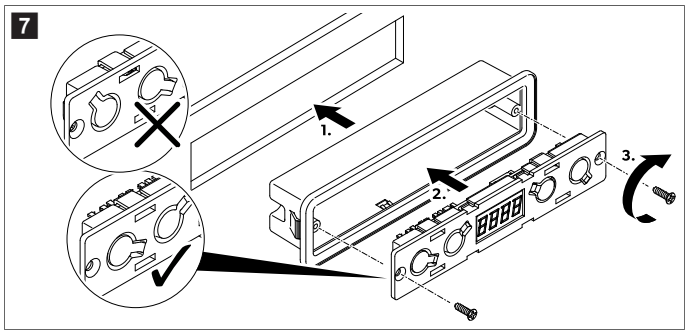

6. Nasaďte kryt na přední část ovládacího panelu.

   Dodržujte správnou orientaci.

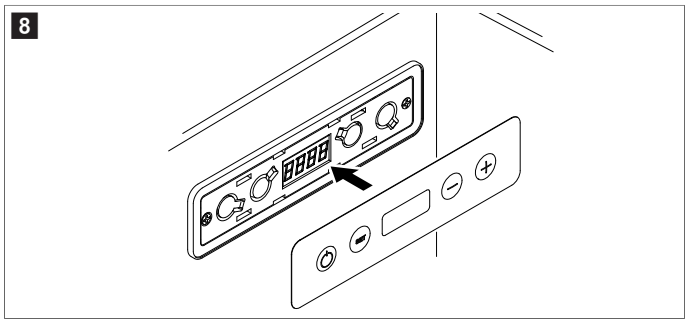

10.5 Připojení součástí

Sestavení a instalaci plynové přípojky musí provést kvalifikovaná osoba, která prokázala dovednosti a znalosti týkající se konstrukce, instalace a provozu plynových zařízení a absolvovala bezpečnostní školení, aby byla schopna určit související nebezpečí a zamezit jim.

› Připojte kondenzační jednotku, chladicí box, snímač teploty a ovládací panel podle schématu zapojení (Schéma zapojení na stránce 104).

VÝSTRAHA! Nebezpečí požáru
› Zařízení obsahuje mírně hořlavé chladivo.

› Pomocí vhodných klíčů připojte spojky chladiva mezi výparník a kondenzační jednotku.

POZNÁMKA Vždy používejte dva klíče, aby nedošlo ke zkroucení hadičky a poškození přípojek.

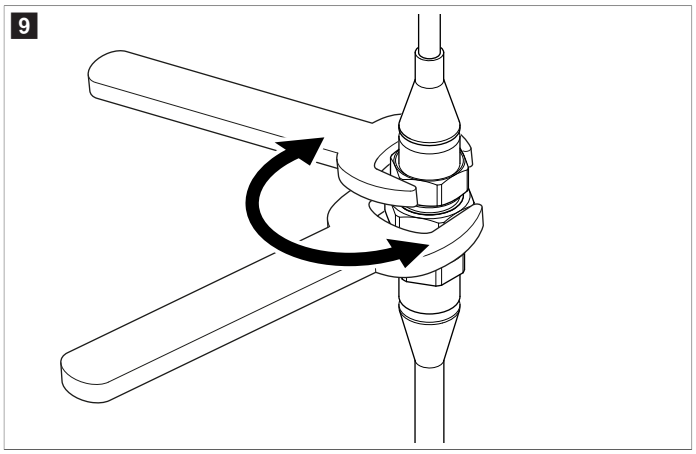

10.6 Připojení chladicího agregátu

VÝSTRAHA! Nebezpečí usmrcení elektrickým proudem
› Instalaci smějí provádět pouze kvalifikovaní elektrikáři.

POZNÁMKA Z důvodu zabránění ztrát napětí a výkonu používejte co nejkratší nepřerušovaný kabel. Nepřidávejte další spínače, zástrčky nebo zásuvkové rozbočky.

1. Stanovte potřebný průřez kabelu v závislosti na délce kabelu. Viz Délky vodičů na stránce 104.
2. Zkontrolujte, zda provozní napětí odpovídá napětí baterie.
3. Připojte chladicí jednotku podle schématu zapojení (Schéma zapojení na stránce 104).

10.7 Utěsnění chladicího boxu

POZOR! Nebezpečí poškození
› Špatná izolace vede k urychlenému vzniku námrazy v chladicím boxu.
› Všechny otvory musí být utěsněny, aby byla zajištěna dostatečná izolace chladicího boxu.

› Těsnicí tmel použijte k utěsnění všech mezer kolem součástí.
a) Utěsněte otvor, ve kterém jsou kabely a vedení chladicího média vedeny.
b) Utěsněte otvory na zadní straně skříně ovládacího panelu, kde jsou kabely vedeny.
c) Utěsněte mezery kolem ovládacího panelu.

11 Použití

NEBEZPEČÍ! Nebezpečí usmrcení elektrickým proudem
› Nedotýkejte se odhalených kabelů holýma rukama, zejména při provozu zařízení ze sítě.

VÝSTRAHA! Nebezpečí požáru
› Pro zařízení s hořlavým chladivem: Nepoužívejte ani neskladujte v uzavřených prostorách s nulovým nebo minimálním prouděním vzduchu.

UPOZORNĚNÍ! Nebezpečí ohrožení zdraví
› V žádném případě neotevírejte ani nepoškozujte chladicí okruh.
› Udržujte větrací otvory na zařízení a v jeho skříni nebo vestavěné konstrukci volné.

UPOZORNĚNÍ! Riziko zranění
› NEPOUŽÍVEJTE ANI NESKLADUJTE HOŘLAVÉ MATERIÁLY V PŘÍSTROJI NEBO V JEHO BLÍZKOSTI.
› NA PŘÍSTROJ NEPOKLÁDEJTE ŽÁDNÉ PŘEDMĚTY ANI JE O PŘÍSTROJ NEOPÍREJTE.
› NEPROVÁDĚJTE ŽÁDNÉ ZMĚNY NA TOMTO PŘÍSTROJI.
› Zařízení se během provozu velmi zahřívá. Pokud je přístroj vybaven větracími mřížkami, chraňte se při jejich demontáži před kontaktem s horkými částmi.

11.1 Zapnutí a vypnutí

› Stiskněte a podržte tlačítko ⏻ po dobu 3 s.

Zapne se displej a zobrazí aktuální teplotu.

ˬ Chladicí systém je zapnutý.

› Stiskněte a podržte tlačítko ⏻ po dobu 3 s.

Displej se vypne.

ˬ Chladicí systém je vypnutý.

11.2 Nastavení jednotek teploty

Teplotní jednotku lze přepínat mezi °C a °F.

1. Krátce stiskněte tlačítko SET dvakrát po sobě.
2. Stisknutím tlačítka – nebo + můžete přepínat mezi jednotkami.
3. Po dobu 5 s nemačkejte žádná tlačítka.

ˬ Nastavená jednotka teploty zabliká třikrát, čímž indikuje úspěšné nastavení.

11.3 Nastavení teploty

POZNÁMKA Dodržujte maximální chladicí kapacitu a okolní teplotu.

1. Krátce stiskněte tlačítko SET.
2. Stisknutím tlačítka – nebo + zvyšte nebo snižte hodnotu teploty.
3. Po dobu 5 s nemačkejte žádná tlačítka.

ˬ Nastavená hodnota teploty zabliká třikrát, čímž indikuje úspěšné nastavení.

11.4 Nastavení kompenzační teploty

Kompenzační teplotu lze přidat k naměřené teplotě v případě, že snímač teploty vykazuje konstantní odchylku měření.

1. Krátce stiskněte tlačítko SET třikrát po sobě.
2. Stisknutím tlačítka – nebo + zvyšte nebo snižte hodnotu.
   Rozsah kompenzační teploty je 25 ... 39 °F (– 4 ... 4 °C) (– 8 ... 8 °F (22,2 ... 13,3 °C))
3. Po dobu 5 s nemačkejte žádná tlačítka.

ˬ Nastavená hodnota kompenzační teploty zabliká třikrát, čímž indikuje úspěšné nastavení.

11.5 Nastavení jasu displeje

Existují tři úrovně jasu:

- d0: Nejjasnější
- d1: Jasnější
- d2: Jasná

1. Krátce stiskněte tlačítko SET čtyřikrát po sobě.
2. Stisknutím tlačítka – nebo + můžete procházet hodnoty jasu.
3. Po dobu 5 s nemačkejte žádná tlačítka.

✓ Nastavená hodnota jasu zabliká třikrát, čímž indikuje úspěšné nastavení.

12 Čištění a péče

Postupem času se uvnitř chladicího prostoru a na odpařovacích deskách hromadí námraza.

Pokud je už tato vrstva námrazy asi 0,12 in (3 mm) silná, přístroj odmrazte.

POZOR! Nebezpečí poškození

› Nepoužívejte žádné mechanické nebo jiné nástroje k urychlení procesu rozmrazování.

1. Vyjměte veškerý obsah z chladicího boxu a vypněte systém.
2. Počkejte, až všechna námraza roztaje, a zbylou vodu vytřete.

✓ Systém je připraven k provozu.

13 Chybové kódy

Dojde-li k chybě, na ovládacím panelu se zobrazí kód chyby.

Chybový kód	Popis	Možná náprava
E 01	Vstupní napětí je příliš nízké nebo vysoké.	Zkontrolujte, zda je napájecí napětí mimo nastavený rozsah.
E 02	Ventilátor kondenzátoru spotřebovává příliš mnoho ampérů (nadproud).	Zkontrolujte, zda zatížení ventilátoru kondenzátoru na elektronické jednotce není vyšší než 1 A.
E 03	Kompresor nestartuje.	• Zkontrolujte, zda je rotor zaseknutý. • Zkontrolujte, zda není příliš vysoký tlakový rozdíl v chladicím systému.
E 04	Otáčky kompresoru jsou příliš nízké.	Zkontrolujte, zda není chladicí systém přetížený. Pokud tomu tak je, motor nemůže udržovat minimální otáčky.
E 05	Elektronická jednotka se přehřívá.	Zkontrolujte, zda není chladicí systém příliš zatížen.
E 06	Záporný teplotní koeficient termistoru (NTC1) indikuje problém.	Zkontrolujte, zda je jednotka NTC1 vadná nebo je přerušený obvod snímače teploty.
E 07	Jednotka NTC1 indikuje problém.	Zkontrolujte, zda je jednotka NTC1 vadná nebo zda je obvod snímače teploty zkratován.
E 11	Ventilátor výparníku spotřebovává příliš mnoho ampérů (nadproud).	Zkontrolujte, zda zatížení ventilátoru výparníku na elektronické jednotce není vyšší než 0,6 A.

14 Likvidace

Recyklace obalového materiálu: Kdekoli je to možné, třiďte obalový materiál do příslušných kontejnerů. Toto oddělení je nezbytné, protože obal je cenným zdrojem a nesprávná likvidace může mít vliv na lidské zdraví a životní prostředí.

Přeškrtnutá ikona popelnice s kolečky označuje, že výrobek je elektrické nebo elektronické zařízení a musí s ním být nakládáno odděleně pro řádné zpracování, využití a recyklaci. **Spotřebitel je ze zákona povinen řádně zlikvidovat veškeré elektrické nebo elektronické zařízení odděleně od běžného komunálního odpadu!**

Toto oddělení je nezbytné, protože elektrické spotřebiče jsou cennými zdroji a mohou obsahovat látky, které jsou škodlivé pro člověka a životní prostředí.

Chcete-li výrobek definitivně zlikvidovat, informace o příslušném postupu v souladu s platnými předpisy pro likvidaci vám sdělí místní recyklační středisko nebo specializovaný obchodník.

Výrobek lze zlikvidovat bezplatně.

15 Obchodní záruka

Informace o obchodní záruce a záruční podpoře v USA, Kanadě a všech ostatních regionech jsou uvedeny v odstavcích níže.

Austrálie a Nový Zéland

Omezená obchodní záruka k dispozici na adrese qr.dometic.com/bfnePC. V případě dotazů nebo pokud chcete získat tištěnou kopii omezené obchodní záruky zdarma, kontaktujte:

```
DOMETIC AUSTRALIA PTY LTD
1 JOHN DUNCAN COURT
VARSITY LAKES, QLD, 4227
1800-212-121

DOMETIC NEW ZEALAND LTD
373 NEILSON STREET
PENROSE, AUCKLAND, 1061
+64 9 622 1490
```

Jen pro Austrálii

Naše zboží přichází se zárukami, které nelze podle australského zákona o ochraně spotřebitele vyloučit. V případě závažného selhání přístroje máte nárok na výměnu nebo vrácení peněz a na odškodnění za jakoukoli přiměřeně předvídatelnou ztrátu nebo poškození. Máte také nárok na opravu zboží nebo jeho výměnu, pokud zboží nebude přijatelné kvality a porucha nepředstavuje závažnou poruchu. Výhody, které vám jako spotřebiteli poskytuje tato obchodní záruka, platí nad rámec dalších práv a opravných prostředků, které máte podle zákona k dispozici.

Jen pro Nový Zéland

Tento záruční list podléhá podmínkám a obchodním zárukám, které jsou povinné podle novozélandského zákona o ochraně spotřebitele z roku 1993(NZ).

Místní podpora

Místní podporu najdete na následující adrese: dometic.com/dealer

Spojené státy a Kanada

Omezená obchodní záruka k dispozici na adrese qr.dometic.com/bfneEw.

V případě dotazů nebo pokud chcete získat tištěnou kopii omezené obchodní záruky zdarma, kontaktujte:

```
DOMETIC CORPORATION
MARINE CUSTOMER SUPPORT CENTER
2000 NORTH ANDREWS AVENUE
POMPANO BEACH, FLORIDA, USA 33069
1-800-542-2477
```

Přímé stažení anglické verze přes qr.dometic.com/bflCoE.

Všechny ostatní oblasti

Na výrobek je poskytována obchodní záruka v souladu s platnými zákony. Pokud je výrobek vadný, kontaktujte pobočku výrobce ve vaší zemi nebo svého obchodníka (viz dometic.com/dealer).

K vyřízení opravy nebo obchodní záruky nezapomeňte odeslat následující dokumenty:

- kopii účtenky s datem zakoupení,
- uvedení důvodu reklamace nebo popis vady.

Upozorňujeme, že oprava svépomocí nebo neodborná oprava může ohrozit bezpečnost a vést ke ztrátě obchodní záruky.

16 Technické údaje

POZNÁMKA Chladicí jednotka může nepřetržitě odolávat vztlaku nádoby při 30 °.

16.1 Specifikace

Maximální chladicí objem	20 ft³
Rozsah nastavení teploty	0 °F – 80 °F (17,8 °C – 26,7 °C)
Napájecí napětí*	12 V / 24 V⎓
Chladivo	R1234yf
Množství chladiva	3,35 oz (95 g)
Maximální náplň chladiva	10,58 oz (300 g)
Klimatická třída	T
Potenciál skleníkových plynů (GWP)	0.501
Ekvivalent CO2	0.00
Rozměry (Š × H × V)	11,5 in (292,1 mm) × 11,5 in (292,1 mm) × 7,63 in (193,8 mm)
Hmotnost	16,8 lb (7,60 kg)

*Chladicí jednotku lze ovládat z elektrické sítě s napětím 115 V~ nebo 230 V~ pomocí vhodného síťového usměrňovače (Příslušenství na stránce 99).

Chladicí jednotka je chráněna proti nízkému napětí baterie. Pokud je napětí nedostatečné, zařízení se automaticky vypne, aby ochránilo baterii:

Napájecí napětí	Vypínací napětí	Napětí restartu
12 V	10,4 V	11,7 V
24 V	22,8 V	24,2 V

16.2 Zapojení

16.2.1 Délky vodičů

POZNÁMKA Uvedené délky vodičů jsou doporučeními založenými na 3 % poklesu napětí. Provádějte všechny námořní elektrické instalace v souladu s platnými normami. Viz Doplňkové pokyny na stránce 98.

Maximální doporučené délky jednocestného kabelu		
AWG	**Maximální délka 12 V⎓**	**Maximální délka 24 V⎓**
12 AWG (3,3 mm²)	8,2 ft (2,50 m)	16,4 ft (5,00 m)
10 AWG (5,3 mm²)	13,1 ft (3,99 m)	26,2 ft (7,99 m)
8 AWG (8,4 mm²)	19,7 ft (6,00 m)	39,4 ft (12,01 m)
6 AWG (13,3 mm²)	32,8 ft (10,00 m)	65,6 ft (19,99 m)

16.2.2 Schéma zapojení

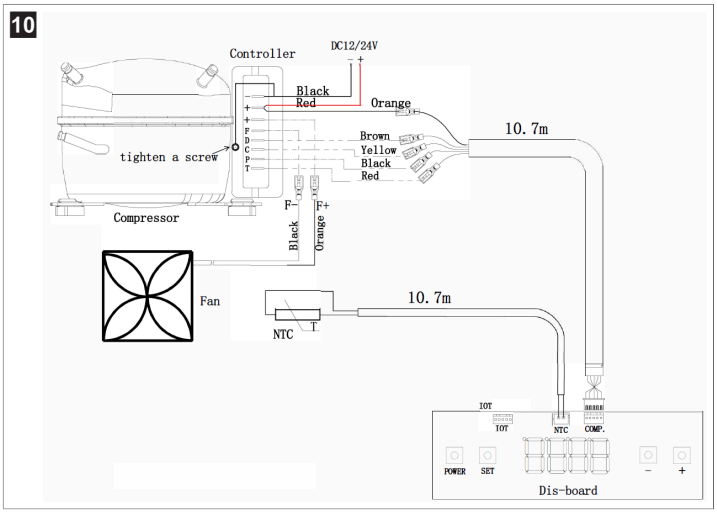

16.2.3 Legenda vodičů

Barva vodiče	
Black	černá
Brown	hnědá
Orange	oranžová
Red	červená
Yellow	žlutá

Podmínky	
Compressor	Kompresor
Komp.	Kompresor
Controller	Řídicí jednotka
Dis-board (distribution board)	Rozvodná deska
Fan	Ventilátor
Power	Výkon
Set	Požadavek
Tighten a screw	Utáhněte šroub

17 Právní

17.1 Kybernetická bezpečnost

Potvrzujeme, že tento produkt splňuje požadavky nařízení Security and Telecommunications Infrastructure regulation (Spojené království) a Cyber Security Rules 2025 (Austrálie). Prohlášení o shodě je k dispozici na adrese documents.dometic.com. Chcete-li nahlásit bezpečnostní incident, napište na e-mail productcybersecurity@dometic.com. Aktualizace zabezpečení budou poskytovány po dobu nejméně pět let od data výroby.

Magyar

1 Fontos információk....105
2 Szimbólumok magyarázata....105
3 Biztonsági útmutatások....105
4 Kiegészítő utasítások....105
5 A csomag tartalma....106
6 Tartozékok....106
7 Célcsoportok....106
8 Rendeltetésszerű használat....106
9 Műszaki leírás....106
10 Beszerelés....106
11 Üzemeltetés....109
12 Tisztítás és karbantartás....110
13 Hibakódok....110
14 Ártalmatlanítás....110
15 Garancia....110
16 Műszaki adatok....111
17 Jogi nyilatkozat....112

1 Fontos információk

A termék mindenkori szakszerű telepítése, használata és karbantartása érdekében kérjük figyelmesen olvassa el az ebben a termék kézikönyvben található utasításokat, irányelveket és figyelmeztetéseket, valamint mindig tartsa be ezeket. Ezt az útmutatót a termék közelében KELL tartani.

A termék használatba vételével Ön kijelenti hogy figyelmesen elolvasta az összes utasítást, irányelvet és figyelmeztetést, valamint megértette és elfogadja az itt leírt szerződési feltételeket. Ön elfogadja, hogy kizárólag a rendeltetésének megfelelő célra és a jelen termék kézikönyvben leírt útmutatásoknak, irányelveknek és figyelmeztetéseknek, valamint a hatályos törvényeknek és szabályozásoknak megfelelően használja ezt a terméket. Az itt leírt utasítások és figyelmeztetések elolvasásának és betartásának elmulasztása saját és mások sérüléséhez, a termék vagy a közelben található más anyagi javak károsodásához vezethet. Ez a termék kézikönyv és a benne található utasítások, irányelvek és figyelmeztetések, valamint a kapcsolódó dokumentációk módosulhatnak és frissülhetnek. Naprakész termékinformációkért látogasson el a következő honlapra: documents.dometic.com.

2 Szimbólumok magyarázata

A figyelmeztető szavak a biztonsági utasítások, valamint a vagyoni károk elkerülésére szolgáló utasítások jelzésére szolgálnak, továbbá a veszély súlyosságát is jelzik.

VESZÉLY!
› Veszélyes helyzetet jelöl, amely súlyos sérülést vagy halált okoz, ha nem kerülik el.

FIGYELMEZTETÉS!
› Veszélyes helyzetet jelöl, amely súlyos sérülést vagy halált okozhat, ha nem kerülik el.

VIGYÁZAT!
› Veszélyes helyzetet jelöl, amely könnyű vagy mérsékelt sérülést okozhat, ha nem kerülik el.

FIGYELEM!
› Olyan helyzetet jelöl, amely vagyoni kárt okozhat, ha nem kerülik el.

MEGJEGYZÉS A termék kezelésére vonatkozó kiegészítő információk.

3 Biztonsági útmutatások

VESZÉLY! Áramütés miatti veszély
› **Hajókon történő használat esetén:** elektromos hálózati üzem esetén feltétlenül gondoskodjon arról, hogy az áramellátás FI-relén keresztül legyen biztosítva.

FIGYELMEZTETÉS! Áramütés miatti veszély
› A készüléket szakképzett technikusnak kell telepítenie a telepítési útmutató, valamint a vonatkozó nemzeti előírások és szabályozások betartásával.
› Ha a készüléken látható sérülések vannak, akkor a készüléket nem szabad üzembe helyezni.
› Ha a készülék csatlakozókábele megsérült, akkor a veszélyek elkerülése érdekében a gyártóval, a szervizzel vagy egy hasonlóan képzett szakemberrel kell kicseréltetni azt.
› Javításokat csak képzett szakemberek végezhetnek a készüléken. A szakszerűtlen javítások jelentős veszélyeket okozhatnak.
› A készülék elhelyezésekor ügyeljen arra, hogy a tápkábel ne csípődjön be és ne károsodjon.
› Ne helyezzen el egynél több hordozható aljzatot vagy hordozható tápegységet a készülék hátsó részénél.
› Csatlakoztassa a készüléket a megfelelő csatlakozást biztosító aljzatokhoz.
› Ne használjon a készülék közelében gyúlékony gőzöket, illetve folyadékokat.

FIGYELMEZTETÉS! Tűzveszély
› A készüléket a beépítés után is le kell tudni választani az elektromos hálózatról. Ezt úgy érheti el, ha hozzáférhetővé teszi a csatlakozót, vagy a villanyszerelési szabályok betartásával beépít egy kapcsolót a rögzített vezetékbe.
› Semmilyen esetben ne nyissa fel vagy károsítsa a hűtőkört.
› A hűtőközegkör kis mennyiségű környezetbarát, de gyúlékony hűtőközeget tartalmaz. A hűtőközeg nem károsítja az ózonréteget és nem növeli az üvegházhatást. A kiszivárgó hűtőközeg meggyulladhat.
› A hűtőközeg körben lévő hűtőközeg gyúlékony, és ha a készülék kis méretű helyiségben van, szivárgás esetén gyúlékony gázok képződhetnek. A hűtőkör sérülése esetén:
  • Tartsa távol a készüléket a nyílt lángokat és a lehetséges szikraforrásokat.
  • Alaposan szellőztesse a helyiséget.
  • Kapcsolja ki a készüléket.

FIGYELMEZTETÉS! Egészségkárosodás veszélye
› **Az Európai Unió, az Egyesült Királyság és Törökország esetében:** A készüléket 8 év feletti gyermekek, valamint korlátozott fizikai, érzékszervi és mentális képességű, illetve megfelelő tapasztalattal és tudással nem rendelkező személyek csak felügyelet mellett, illetve a készülék biztonságos használatát és az abból eredő veszélyeket megértve használhatják. **Minden más régió esetében:** A készüléket korlátozott testi, szellemi, illetve érzékelési képességgel rendelkező (gyermekeket is beleértve), illetve a készülékek használatához szükséges gyakorlat vagy tudás híján lévő személyek nem használják, kivéve, ha használata közben egy felelős személy felügyeli a biztonságukat, illetőleg az ő útmutatása alapján használják a készüléket.
› A gyermekeket felügyelni kell annak érdekében, hogy ne játsszanak a készülékkel.
› A tisztítást és a felhasználói karbantartást felügyelet nélküli gyermekek nem végezhetik.

4 Kiegészítő utasítások

A balesetek és sérülések kockázatának csökkentése érdekében a berendezés beszerelése vagy használata előtt vegye figyelembe az alábbi irányelveket:
• Olvassa el és tartsa be az összes biztonsági információt és utasítást.
• A termék telepítése, üzemeltetése vagy szervizelése előtt olvassa el és értelmezze ezeket az utasításokat.

A telepítésnek meg kell felelnie az összes vonatkozó helyi vagy nemzeti előírásnak, beleértve a következő szabványok legújabb kiadását:

USA
• ANSI/NFPA70, National Electrical Code (NEC)
• American Boat and Yacht Council (ABYC) E-11 AC and DC Electrical Systems on Boats (Amerikai Hajó és Yacht Tanács (ABYC) E-11, váltóáramú és egyenáramú elektromos rendszerek hajókon)

Kanada
CSA C22.1 Parts I and II, Canadian Electrical Code (Kanadai Elektromos Szabályzat, CSA C22.1 I. és II. rész)

5 A csomag tartalma

Leírás	Mennyiség
CX600 kondenzátoregység	1
Vezérlés	1

MEGJEGYZÉS Az egységet párologtató nélkül szállítjuk. A telepítéshez vagy a Dometic által tervezett párologtatótekercses ládát vagy egy egyedi lemezes párologtatót kell használnia, amelyet a Dometic jóváhagyott.

6 Tartozékok

A készülék 115 V⁓-os vagy 230 V⁓-os elektromos hálózatról üzemeltethető megfelelő hálózati egyenirányító alkalmazásával.

Leírás	Cikksz.
DPSR elektromos hálózati egyenirányító	9620013449, 9620013450

7 Célcsoportok

A készülék mechanikai és elektromos beszerelését és beállítását csak olyan szakképzett szakember végezheti, aki bizonyítottan rendelkezik a tengerészeti berendezések és rendszerek felépítésével és működtetésével kapcsolatos készségekkel és ismeretekkel, és aki ismeri annak az országnak a vonatkozó előírásait, amelyben a berendezést beszerelik és/vagy használják, valamint a veszélyek azonosítása és elkerülése érdekében biztonsági képzésben részesült.

8 Rendeltetésszerű használat

A „kondenzációs egység" vagy „termék" néven is említett CX600 csónakokba, hajókba és jachtokba történő beszerelésre alkalmas hűtőrendszerekben való használatra készült.

Ez a termék az itt leírt utasításoknak megfelelő rendeltetésszerű használatra alkalmas.

Ez a kézikönyv olyan információkat nyújt, amelyek a termék szakszerű telepítéséhez és/vagy üzemeltetéséhez szükségesek. A hibás telepítés és/vagy a szakszerűtlen üzemeltetés vagy karbantartás elégtelen teljesítményhez és potenciálisan meghibásodáshoz vezethet.

A gyártó nem vállal felelősséget a termék olyan károsodásáért, vagy sérülésekért, amelyek a következőkre vezethetők vissza:

- Hibás beszerelés, összeszerelés vagy csatlakoztatás, ideértve a túlfeszültséget is
- Helytelen karbantartás, vagy a gyártó által szállított eredeti tartalék alkatrésztől eltérő tartalék alkatrészek használata
- A termék kifejezett gyártói engedély nélküli módosítása
- Az útmutatóban leírt céloktól eltérő felhasználás

A Dometic fenntartja a termék megjelenésének és specifikációjának módosítására vonatkozó jogát.

9 Műszaki leírás

9.1 Méretek

1

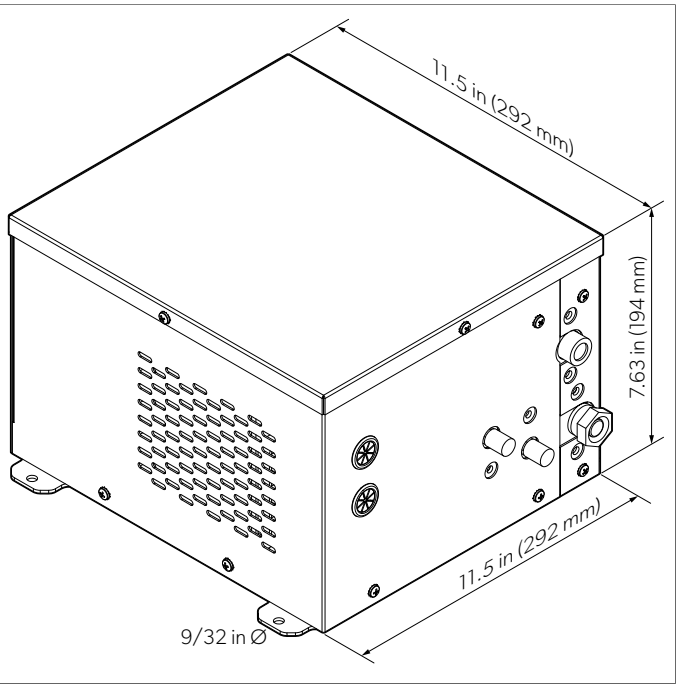

10 Beszerelés

FIGYELMEZTETÉS! Áramütés miatti veszély
> A készüléket száraz és fröccsenő víz, valamint eső ellen védett helyre építse be.

FIGYELMEZTETÉS! Tűzveszély
> Tartsa távol a készüléket nyílt lángtól és egyéb hőforrásoktól (pl. fűtőberendezések, közvetlen napfény, sütők stb.).
> A berendezés beépítési nyílásában ne legyenek olyan elektromos alkatrészek és fényforrások, amelyek normál vagy rendellenes működés közben szikrákat vagy elektromos íveket hoznak létre (pl. relék vagy biztosítékdobozok).

VIGYÁZAT! Sérülés és károsodás kockázata
> A készülék instabilitása miatti kockázatok elkerülése érdekében a telepítési utasításoknak megfelelően kell rögzíteni azt.

A gáz- és elektromos berendezéseken csak képzett szakember végezhet munkát.

- Ügyeljen arra, hogy a választott párologtató maximális hűtési térfogata ne haladja meg a kondenzátoregység maximális hűtési térfogatát.
- A gyári hűtőközeg-töltet csak indítótöltetként szolgál. A telepített rendszer töltését a helyszínen ki kell értékelni az alkalmazás specifikus körülményeinek figyelembe vételével, beleértve a csővezeték hosszát, a párologtató térfogatát, a környezeti körülményeket és a rendszer teljesítményével kapcsolatos követelményeket.
- A kondenzátoregység maximális hűtőközeg-töltete 10,58 oz (300 g). A határérték túllépése károsítja a rendszert.
- Tartsa be a minimálisan előírt szigetelést.
  - A maximális hűtési térfogatértékek 2 in (50,8 mm) vastagságú és 2,2 – 2,5 lb/ft³ sűrűségű poliuretánhab-szigetelésű telepítésekre vonatkoznak.
  - Ha más szigetelőanyagokat, például polisztirolhabot alkalmaznak, a szigetelés vastagságát meg kell duplázni az azonos hőszigetelési hatás eléréséhez.
  - Az alkalmazás és a környezeti hőmérséklet alapján több szigetelésre lehet szükség.

10.1 A hűtőláda kialakítása

A Dometic alkalmazási osztálya segíthet a láda megtervezésében. A rendszer hatékony működéséhez elengedhetetlen a láda megfelelő kialakítása. A hűtőláda nem megfelelő megtervezése vagy kialakítása a teljes rendszerteljesítményre negatív hatással van. Vegye számításba a szigetelés típusát és vastagságát, valamint a levegő-keringetést és leeresztő elhelyezkedését.
Ez a rendszer speciális képességekkel és meghatározott feltételekkel történő üzemeltetésre készült. A tervezett feltételek bármilyen módosítása csökkentheti a rendszer teljesítményét. A telepítőnek tisztában kell lennie mind a rendszer tervezett követelményeivel, mint pedig a rendszer tervezett üzemi körülményeivel.

10.2 A kondenzátoregység felszerelése

FIGYELEM! Károsodás veszélye

- > Ha a kondenzátoregységét zárt térben (pl. szekrényben, kamrában vagy hátsó rekeszben) telepíti, a hűtőlevegő és a távozó levegő számára ≥ 80 in² területű szellőzőnyílást kell biztosítani.
- > Szellőzőrácsok használatakor ügyeljen arra, hogy a szellőzőrács nyílása ≥ 80 in² méretű legyen.
- > A szellőzőnyílásokat úgy kell elhelyezni, hogy a fűtött levegő ne kerüljön közvetlen keringetésre. Lehetőleg egy szellőzőnyílást kell kialakítani a telepítési hely felső részén és egyet az alsó részén.
- > A fűtött levegő keringetése miatt egyre melegebb lesz, ami csökkenti a kondenzátoregység teljesítményét, csökkenti a hatékonyságot, növeli az energiafogyasztást és csökkenti a hűtési teljesítményt.
- > Iktasson be egy ventilátort, ha a természetes konvekció nem biztosít elegendő szellőzést, hogy megakadályozza a hő felhalmozódását a kondenzátoregység körüli térben.

- Olyan száraz területen helyezze el az egységet, ahol a keringetettlevegő-forrás folyamatosan rendelkezésre áll.
- Ne helyezze a kondenzátoregységet hőforrások (pl. fűtőberendezés, sütő vagy melegvíz-csövek) közelébe vagy közvetlen napfényre.
- Ellenőrizze, hogy a készülék vízszintes helyzetben van-e.
- Biztosítson legalább 2 in (50,8 mm) távolságot a kondenzátoregység és a szomszédos fal között.
- A kondenzátoregység legalább 15,5 in (393,7 mm) × 15,5 in (393,7 mm) × 9,6 in (243,8 mm) méretű rekeszbe szerelhető be.

2

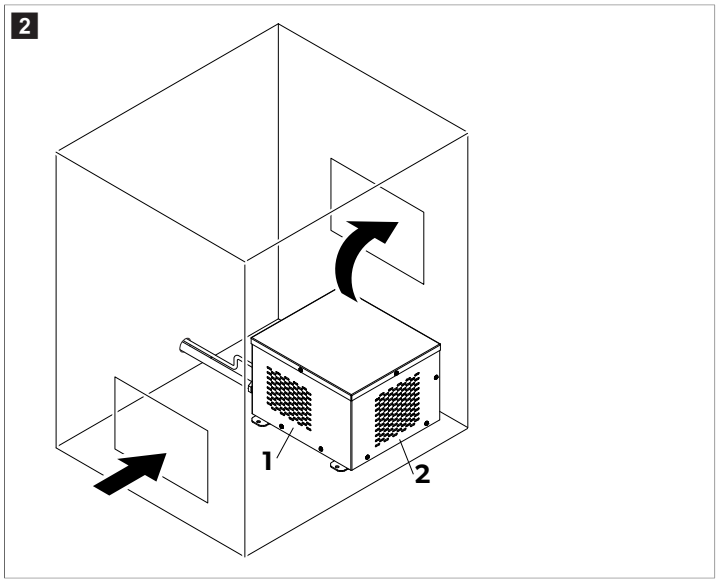

1	A levegő a bal és a jobb oldalon lép be az egységbe	**2**	Az egység hátul fújja ki a levegőt

1. Válassza ki a rendelkezésre álló helynek megfelelő szellőztetési opciót.
2. Rögzítse a kondenzátoregységet vízszintes alapra vagy vízszintes helyzetbe a falhoz.
3. Szükség esetén hozzon létre a rendelkezésre álló helynek megfelelő szellőzőnyílásokat.

   Ha lehetséges, igazítson egy szellőzőnyílást közvetlenül a kondenzátoregység ventilátora elé.
4. Fedje le a szellőzőnyílásokat megfelelő szellőzőrácsokkal.

10.3 A hűtőláda telepítése

A hűtőládához két támogatott párologtató-konfiguráció tartozik:
- A Dometic által tervezett láda, amely párologtatócső-tekercsekkel van körbevéve.
- A Dometic által jóváhagyott egyedi lemezes párologtató a láda belsejébe szerelve.

10.3.1 Párologtatótekercses láda

FIGYELMEZTETÉS! Tűzveszély
A cső kifúrása esetén hűtőközeg szabadulhat ki, és a garancia érvényét veszti.
- > Ne fúrjon bele a párologtatótekercses ládába, ha nem ismeri pontosan a cső helyét.

3

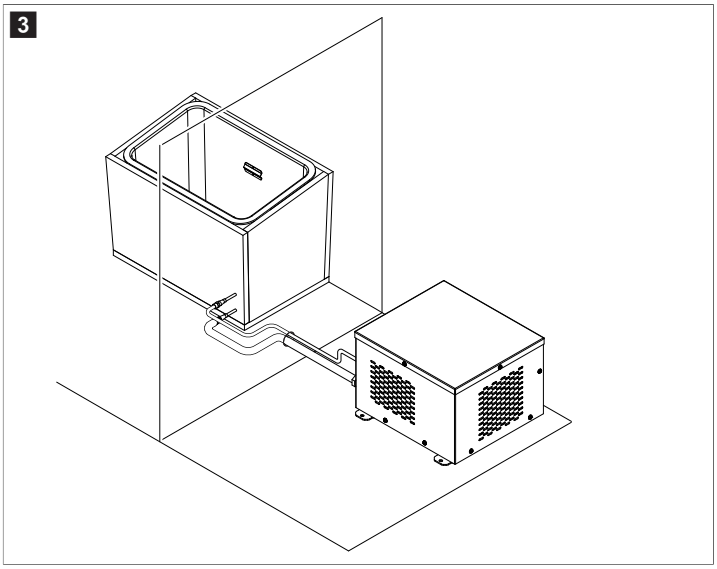

A hűtőláda kialakítása nagyon fontos, és olyan tényezőket foglal magában, amelyek többnyire túlmutatnak a kézikönyv hatókörén. A láda kialakításakor tartsa szem előtt a következő pontokat:
- Olyan helyet válasszon, amely lehetővé teszi a láda egyszerű tisztítását, szervizelését vagy kicserélését.
- Győződjön meg arról, hogy elegendő hely áll rendelkezésre a ládához való hozzáféréshez a normál használat során.
- A telepítési terület kimérésekor tartsa szem előtt, hogy a láda végső mérete magában foglalja majd mind a szigetelést, mind pedig a hűtőtekercseket. Ügyeljen arra, hogy olyan helyet válasszon, amely kellően nagy ahhoz, hogy ezeket az alkatrészeket befogadja.
- Az állandó áramellátással rendelkező hajókon elhelyezett ládákat jellemzően 2 in (50,8 mm) R7-szigeteléssel látják el. Olyan hajók esetében, ahol nem áll rendelkezésre folyamatos ellátás, legalább 4 in (101,6 mm) R7-szigetelés használata javasolt.
- Ha a rendelkezésre álló hely lehetővé teszi, a javasolt minimális szigetelésnél több szigetelőanyag használatával csökkenthető a hőterhelés és a szükséges BTU-kapacitás.
- Használjon gyorscsatlakozós szerelvényeket a csővezetékkészlethez.
- A párologtatótekercses láda gyárilag fel van töltve hűtőközeggel.

1. Tartsa szem előtt a hűtési igényeket és a rendelkezésre álló telepítési helyeket.
2. Vegye fel a kapcsolatot a Dometic vállalattal, hogy megvitassa a ládája jellemzőit, valamint az alkalmazása kombinált szigetelési és tekercsméreteit a vállalat képviselőjével.

MEGJEGYZÉS Ügyeljen arra, hogy a láda kialakítása leeresztőt és leeresztődugót is tartalmazzon. Ellenkező esetben a láda nem fog megfelelően hűteni.

3. Kövesse a Dometic utasításait a párologtatótekercses láda beszerzéséhez.
4. Szerelje fel a ládát a kiválasztott telepítési helyre.
5. Vezesse el a hűtőzeg-vezetékeket a párologtatótekercses láda és a kondenzátoregység között.

10.3.2 Lemezes párologtató

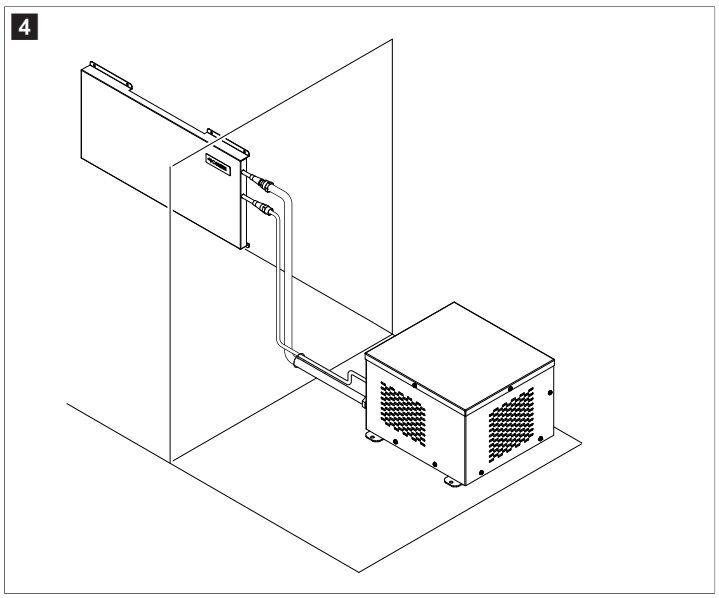

A hűtőláda kialakítása nagyon fontos, és olyan tényezőket foglal magában, amelyek többnyire túlmutatnak a kézikönyv hatókörén. A láda kialakításakor tartsa szem előtt a következő pontokat:

- Olyan helyet válasszon, amely lehetővé teszi a láda egyszerű tisztítását, szervizelését vagy kicserélését.
- Rozsdamentes acélból készült lemez(eke)t kell használni.
- Az állandó áramellátással rendelkező hajókon elhelyezett ládákat jellemzően 2 in (50,8 mm) R7-szigeteléssel látják el. Olyan hajók esetében, ahol nem áll rendelkezésre folyamatos ellátás, legalább 4 in (101,6 mm) R7-szigetelés használata javasolt. A legjobb megoldás, hogy annyi szigetelést használjunk, amennyit praktikus.

1. Tartsa szem előtt a hűtési igényeket és a rendelkezésre álló telepítési helyeket.
2. Vegye fel a kapcsolatot a Dometic vállalattal, hogy megvitassa a ládája kialakítását a vállalat képviselőjével, valamint hogy megerősítse az alkalmazásához használt lemez(ek) méretét és a szigetelési igényeket.

MEGJEGYZÉS Ügyeljen arra, hogy a láda kialakítása leeresztőt és leeresztődugót is tartalmazzon. Ellenkező esetben a hideg levegő kiszökik a leeresztőn keresztül, növelve a hőterhelést és megakadályozva a láda megfelelő hűtését.

3. Építse meg a ládát.
4. Szerelje fel a ládát a kiválasztott telepítési helyre.
5. Szerelje be a párologtató lemez(eke)t a dobozba állványokkal úgy, hogy a levegő keringeni tudjon a lemezek mögött.
6. Vezesse el a hűtőzeg-vezetékeket a párologtató lemez és a kondenzátoregység között.

10.4 A vezérlőpanel felszerelése

FIGYELEM! Károsodás veszélye

› Ne szerelje fel a vezérlőpanelt olyan helyre, ahol hosszabb ideig közvetlen napfénynek van kitéve.

- A vezérlőpanel a hűtőládán belül vagy azon kívül is felszerelhető.
- A hőmérséklet-érzékelőt a hűtőládán belül kell felszerelni, jellemzően úgy, hogy a láda teljes magasságának körülbelül kétharmadánál legyen, de ne legyen a párologtató lemez közelében.
- A vezérlőpanel 2 módon telepíthető:
  - Falra szerelve
  - Fali mélyedésbe beépítve, a fallal egy síkban elhelyezve.

1. Illessze a hőmérséklet-érzékelőt a burkolatába, majd vezesse át a kábelt a kijelölt hornyon.
2. Megfelelő csavarokkal rögzítse a hőmérséklet-érzékelő fedelét a hűtőláda belsejéhez.

MEGJEGYZÉS Ügyeljen arra, hogy a párologtatótól ≥ 2 in (≥ 50,8 mm) távolságra legyen.

3. Készítse el a kiválasztott telepítési módnak megfelelő kivágásokat.

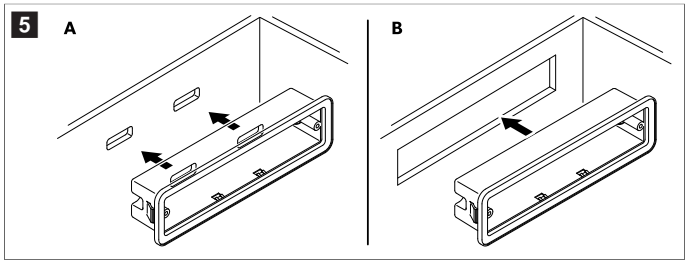

- **Falra szerelve (A)**: Ellenőrizze, hogy a vezérlőpanel hátulján lévő csatlakozók hozzáférhetők-e.
- **Mélyedésbe szerelve (B)**: Ügyeljen a kivágás méreteire 5,62 × 1,62 in (142,7 × 41,1 mm)

4. **Csak falra történő szerelés esetén**: Csavarozza a mellékelt vezérlőpanel-házat a kivágásokkal egy vonalban a falra, majd nyomja a vezérlőpanelt a házba, amíg be nem pattan.

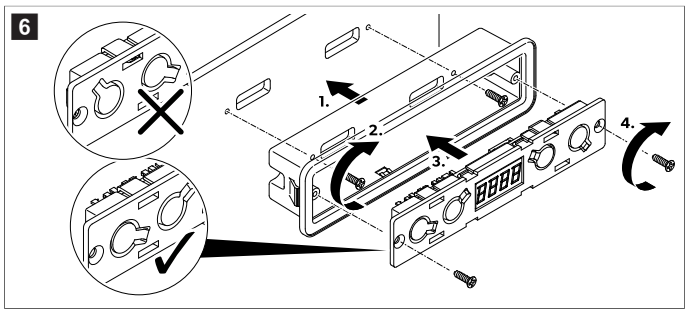

5. **Csak mélyedésbe történő szerelés esetén**: Tolja be a vezérlőpanelt a kivágásba, amíg az biztonságosan rögzül.

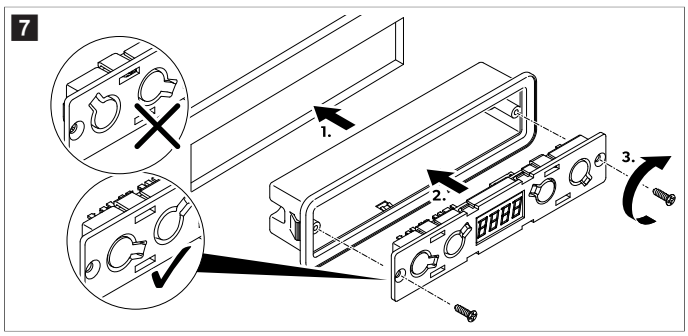

6. Ragassza a fedelet a vezérlőpanel elejére.

   Ügyeljen a helyes tájolásra.

8

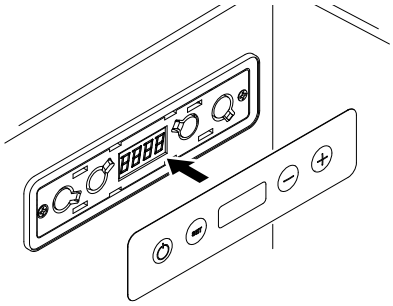

10.5 Az alkatrészek csatlakoztatása

A gázcsatlakozás összeszerelését és telepítését olyan képzett szakembernek kell elvégeznie, aki bizonyítottan rendelkezik a gázkészülékek építésével, telepítésével és üzemeltetésével kapcsolatos készségekkel és ismeretekkel, és az ezzel járó veszélyek felismerése és elkerülése érdekében biztonsági képzésben részesült.

› Csatlakoztassa a kondenzátoregységet, a hűtőládát, a hőmérséklet-érzékelőt és a vezérlőpanelt a kapcsolási rajz (Kapcsolási rajz 111. oldal) szerint.

FIGYELMEZTETÉS! Tűzveszély
› A készülék enyhén gyúlékony hűtőközeget tartalmaz.

› Csatlakoztassa a hűtőközeg-csatlakozókat a párologtató és a kondenzátoregység közé megfelelő csavarkulcs segítségével.

MEGJEGYZÉS Mindig két csavarkulcsot használjon, hogy elkerülje a cső megcsavarodását és a szerelvények károsodását.

9

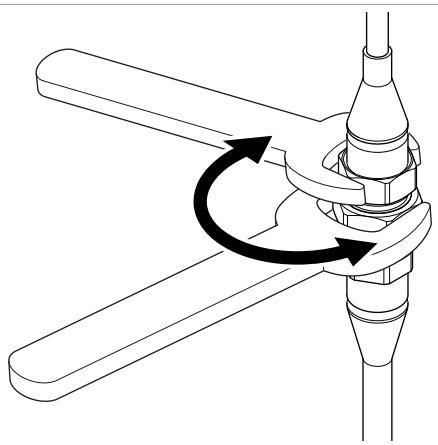

10.6 A hűtőegység csatlakoztatása

FIGYELMEZTETÉS! Áramütés miatti veszély
› A beépítést csak képzett villanyszerelő végezheti el.

MEGJEGYZÉS Feszültség- és teljesítményveszteségek elkerülése érdekében a csatlakozókábelt lehetőleg röviden és megszakításmentesen kell kialakítani. Kerülje kiegészítő kapcsolók, dugós csatlakozók vagy elosztóaljzatok használatát.

1. A kábel szükséges keresztmetszetét a kábelhossz függvényében határozza meg. Lásd: Vezetékhosszúságok 111. oldal .
2. Ellenőrizze, hogy az üzemi feszültség megegyezik-e az akkumulátor feszültségével.
3. Csatlakoztassa a hűtőegységet a kapcsolási rajz (Kapcsolási rajz 111. oldal) szerint.

10.7 A hűtőláda tömítése

FIGYELEM! Károsodás veszélye
› Nem megfelelő szigetelés esetén gyorsabban alakul ki deresedés a hűtőláda belsejében.
› A hűtőláda megfelelő szigetelésének biztosítása érdekében minden nyílást le kell zárni.

› Tömítőpaszta használatával zárjon le minden rést az alkatrészek körül.
a) Tömítse le azt a nyílást, amelyen a kábelek és a hűtőközeg-vezeték áthaladnak.
b) Tömítse le a vezérlőpanel-ház hátoldalán található nyílásokat, amelyeken a kábelek áthaladnak.
c) Tömítse le a vezérlőpanel körüli réseket.

11 Üzemeltetés

VESZÉLY! Áramütés miatti veszély
› Ne érintse meg a szabadon álló kábeleket puszta kézzel, különösen akkor, ha a készüléket az elektromos hálózatról működteti.

FIGYELMEZTETÉS! Tűzveszély
› Éghető hűtőközeggel üzemelő berendezéseknél: Ne használja vagy tárolja a készüléket olyan zárt helyiségekben, ahol minimális a levegőáramlás, vagy nincs is ilyen.

VIGYÁZAT! Egészségkárosodás veszélye
› Semmilyen esetben ne nyissa fel vagy károsítsa a hűtőkört.
› Ügyeljen arra, hogy a készüléken vagy beépített szerkezeten lévő szellőzőnyílások ne záródjanak el.

VIGYÁZAT! Sérülés kockázata
› A KÉSZÜLÉKBEN VAGY ANNAK KÖZELÉBEN TILOS TŰZVESZÉLYES ANYAGOKAT HASZNÁLNI VAGY TÁROLNI.
› NE HELYEZZEN TÁRGYAKAT A KÉSZÜLÉKRE, VAGY NE DÖNTSÖN TÁRGYAKAT A KÉSZÜLÉKNEK.
› NE MÓDOSÍTSA EZT A KÉSZÜLÉKET.
› A készülék működés közben nagyon felforrósodik. Ha a készülék rendelkezik szellőzőrácsokkal, ügyeljen rá, hogy ne érjen a forró alkatrészekhez a szellőzőrácsok eltávolításakor.

11.1 Be- és kikapcsolás

› Tartsa lenyomva a ⏻ gombot kb. 3 s-ig.

A kijelző bekapcsol, és az aktuális hőmérsékletet mutatja.

˅ A hűtőrendszer be van kapcsolva.

› Tartsa lenyomva a ⏻ gombot kb. 3 s-ig.

Kikapcsol a kijelző.

˅ A hűtőrendszer ki van kapcsolva.

11.2 A hőmérséklet mértékegység beállítása

A hőmérséklet mértékegysége °C és °F között váltható

1. Nyomja meg kétszer röviden a SET gombot.
2. A mértékegységek közötti váltáshoz nyomja meg a – vagy a + gombot.
3. Egyik gombot se működtesse 5 s ideig.

˅ A hőmérséklet beállított mértékegysége háromszor villog, jelezve a sikeres beállítást.

11.3 A hőmérséklet beállítása

MEGJEGYZÉS Figyelje meg a maximális hűtőteljesítményt és a környezeti hőmérsékletet.

1. Nyomja meg röviden a SET gombot.

2. Nyomja meg a – vagy a + gombot a hőmérséklet értékének csökkentése vagy növelése érdekében.
3. Egyik gombot se működtesse 5 s ideig.
✓ A beállított hőmérséklet értéke háromszor villog, jelezve a sikeres beállítást.

11.4 A kompenzációs hőmérséklet beállítása

Kompenzációs hőmérséklet adható a mért hőmérséklethez, ha a hőmérséklet-érzékelő állandó mérési eltérést mutat.

1. Nyomja meg háromszor röviden a SET gombot.
2. Nyomja meg a – vagy a + gombot az érték növelése vagy csökkentése érdekében.

   A kompenzációs hőmérséklet-tartomány: 25 ... 39 °F (– 4 ... 4 °C) (– 8 ... 8 °F (22,2 ... 13,3 °C))
3. Egyik gombot se működtesse 5 s ideig.

✓ A beállított kompenzációs hőmérséklet értéke háromszor villog, jelezve a sikeres beállítást.

11.5 A kijelző fényerejének beállítása

3 fényerőszint áll rendelkezésre:

- d0: Legvilágosabb
- d1: Világosabb
- d2: Világos

1. Nyomja meg négyszer röviden a SET gombot.
2. A fényerőértékek közötti váltáshoz nyomja meg a – vagy a + gombot.
3. Egyik gombot se működtesse 5 s ideig.

✓ A beállított fényerő értéke háromszor villog, jelezve a sikeres beállítást.

12 Tisztítás és karbantartás

Idővel a hűtőláda belsejében és a párologtató lemezeken dérréteg képződik.

Ha ez a dérréteg eléri a kb. 0,12 in (3 mm)-es vastagságot, akkor jégtelenítse a rendszert.

FIGYELEM! Károsodás veszélye

› A jégtelenítési folyamat gyorsításához ne használjon mechanikus vagy egyéb segédeszközöket.

1. Távolítson el mindent a hűtőládából, és kapcsolja ki a rendszert.
2. Várja meg, amíg a dérréteg elolvad, majd törölje fel a vizet.

✓ A rendszer üzemkész.

13 Hibakódok

Hiba esetén a vezérlőpanelen megjelenik egy hibakód.

Hibakód	Leírás	Lehetséges megoldás
E 01	A bemeneti feszültség túl magas vagy túl alacsony.	Ellenőrizze, hogy a tápfeszültség a beállított tartományon kívül van-e.
E 02	A kondenzátor ventilátora túl sok ampert vesz fel (túláram).	Ellenőrizze, hogy a kondenzátor ventilátora az elektronikaegységet 1 A-nél nagyobb árammal terheli-e.
E 03	A kompresszor nem indul el.	• Ellenőrizze, hogy a rotor elakadt-e. • Ellenőrizze, hogy a hűtőrendszerben túl nagy-e a nyomáskülönbség.
E 04	A kompresszor fordulatszáma túl alacsony.	Ellenőrizze, hogy a hűtőrendszer túlterhelt-e. Ha igen, akkor a motor nem tudja fenntartani a minimális fordulatszámot.
E 05	Az elektronikai egység túlmelegszik.	Ellenőrizze, hogy a hűtőrendszer nincs-e túlterhelve.
E 06	A negatív hőmérsékleti együtthatójú termisztor (NTC1) problémát jelez.	Ellenőrizze, hogy az NTC1 hibás-e, vagy fennáll-e szakadás a hőmérséklet-érzékelő áramkörében.
E 07	A NTC1 problémát jelez.	Ellenőrizze, hogy az NTC1 hibás-e, vagy a hőmérséklet-érzékelő áramköre zárlatos-e.
E 11	A párologtató ventilátora túl sok ampert vesz fel (túláram).	Ellenőrizze, hogy a párologtató ventilátora az elektronikaegységet 0,6 A értéknél nagyobb árammal terheli-e.

14 Ártalmatlanítás

Csomagolóanyagok újrahasznosítása: A csomagolóanyagot lehetőség szerint a megfelelő szelektív hulladékgyűjtő tartályokba kell helyezni. Ez a szétválogatás azért szükséges, mert a csomagolóanyag értékes erőforrás, és a nem megfelelő ártalmatlanítás negatív hatással lehet az emberi egészségre és a környezetre.

Az áthúzott kerekes szeméttároló azt jelzi, hogy a termék elektromos vagy elektronikus berendezés, és a megfelelő kezelés, visszanyerés és újrahasznosítás érdekében külön kell gyűjteni. **A fogyasztó a törvény értelmében köteles az általános háztartási hulladéktól külön, a megfelelő eljárás alkalmazásával ártalmatlanítani minden elektromos vagy elektronikus berendezést!**

Az ilyen jellegű hulladékok külön történő kezelésére azért van szükség, mert az elektromos berendezések értékes erőforrásoknak minősülnek, továbbá az emberi egészségre és a környezetre ártalmas anyagokat tartalmazhatnak.

A termék végleges üzemen kívül helyezése esetén tájékozódjon a legközelebbi újrahasznosító központban vagy szakkereskedőjénél a vonatkozó ártalmatlanítási előírásokról.

A termék ingyenesen ártalmatlanítható.

15 Garancia

Az Egyesült Államokban, Kanadában és az összes többi régióban érvényes garanciáról és a garancia támogatásról az alábbi szakaszokból tájékozódhat.

Ausztrália és Új-Zéland

A korlátozott garancia itt érhető el: qr.dometic.com/bfnePC. Ha kérdése van, vagy a korlátozott garancia egy nyomtatott példányát szeretné ingyenesen megkapni, forduljon a következő címre:

DOMETIC AUSTRALIA PTY LTD
1 JOHN DUNCAN COURT
VARSITY LAKES, QLD, 4227
1800-212-121

DOMETIC NEW ZEALAND LTD
373 NEILSON STREET
PENROSE, AUCKLAND, 1061
+64 9 622 1490

Csak Ausztrália

Áruink olyan garanciákkal érkeznek, amelyeket az Ausztrál Fogyasztói Jog révén nem lehet kizárni. Lényeges meghibásodás esetén Ön cserére, vagy visszatérítésre valamint minden egyéb észszerűen előre látható veszteségének vagy kárának kompenzációjára jogosult. Amennyiben az áru nem elfogadható minőségű és a hiba nem éri el a lényeges meghibásodás szintjét, akkor Önnek joga van megjavíttatni, vagy kicseréltetni az árut. A jelen garancia által Önnek mint fogyasztónak biztosított előnyök kiegészítik az Önt a törvény szerint megillető egyéb jogokat és jogorvoslati lehetőségeket.

Csak Új-Zéland

Ez a garancia irányelv az 1993. évi (NZ) Fogyasztói Garanciák Törvény által előírt és kötelező feltételek és garanciák hatálya alá tartozik.

Helyi támogatás

A következő címen találhat helyi támogatást: dometic.com/dealer

Egyesült Államok és Kanada

A korlátozott garancia itt érhető el: qr.dometic.com/bfneEw.

Ha kérdése van, vagy a korlátozott garancia egy nyomtatott példányát szeretné ingyenesen megkapni, forduljon a következő címre:

DOMETIC CORPORATION
MARINE CUSTOMER SUPPORT CENTER
2000 NORTH ANDREWS AVENUE
POMPANO BEACH, FLORIDA, USA 33069
1-800-542-2477

Az angol nyelvű változat közvetlenül letölthető innen: gr.dometic.com/bflCoE.

Minden más régió
A termékre a törvény szerinti garancia-időszak érvényes. Amennyiben a termék meghibásodott, lépjen kapcsolatba a gyártó helyi képviseletével (lásd: dometic.com/dealer) vagy a kereskedővel.

A javításhoz, illetve a garancia-adminisztrációhoz a következő dokumentumokat kell mellékelnie a termék beküldésekor:

- A számla vásárlási dátummal rendelkező másolatát
- A reklamáció okát vagy a hibát tartalmazó leírást

Vegye figyelembe, hogy az önkezű javítás vagy a nem szakszerű javítás biztonsági következményekkel járhat, és érvényteleníteni a garanciát.

16 Műszaki adatok

MEGJEGYZÉS A hűtőegység képes elviselni a hajótest folyamatos 30 °-os dőlését.

16.1 Műszaki leírás

Maximális hűtési térfogat	20 ft³
Hőmérséklet-beállítási tartomány	0 °F – 80 °F (17,8 °C – 26,7 °C)
Csatlakozási feszültség*	12 V / 24 V⎓
Hűtőközeg	R1234yf
Hűtőközeg mennyisége	3,35 oz (95 g)
Maximális hűtőközeg-töltet	10,58 oz (300 g)
Klímaosztály	T
Globális felmelegedési potenciál (GWP)	0.501
CO2-egyenérték	0.00
Méretek (szé x mé x ma)	11,5 in (292,1 mm) × 11,5 in (292,1 mm) × 7,63 in (193,8 mm)
Súly	16,8 lb (7,60 kg)

* A hűtőegység 115 V∼-os vagy 230 V∼-os elektromos hálózatról működtethető egy megfelelő hálózati egyenirányító (Tartozékok 106. oldal) segítségével.

A hűtőegység alacsony feszültségű akkumulátorvédelemmel rendelkezik. Ha a feszültség nem megfelelő, a készülék automatikusan kikapcsol az akkumulátor védelme érdekében:

Csatlakozási feszültség	Kikapcsolási feszültség	Újrabekapcsolási feszültség
12 V	10,4 V	11,7 V
24 V	22,8 V	24,2 V

16.2 Elektromos bekötés

16.2.1 Vezetékhosszúságok

MEGJEGYZÉS A bemutatott vezetékhosszúságok 3 % értékű feszültség-csökkenésen alapuló ajánlások. Az összes tengeri elektromos telepítési műveletet a vonatkozó szabványoknak megfelelően végezze el. Lásd: Kiegészítő utasítások 105. oldal .

Maximális ajánlott egyutas vezetékhosszúságok		
AWG	**12 V⎓ max. hosszúság**	**24 V⎓ max. hosszúság**
12 AWG (3,3 mm²)	8,2 ft (2,50 m)	16,4 ft (5,00 m)
10 AWG (5,3 mm²)	13,1 ft (3,99 m)	26,2 ft (7,99 m)
8 AWG (8,4 mm²)	19,7 ft (6,00 m)	39,4 ft (12,01 m)
6 AWG (13,3 mm²)	32,8 ft (10,00 m)	65,6 ft (19,99 m)

16.2.2 Kapcsolási rajz

10

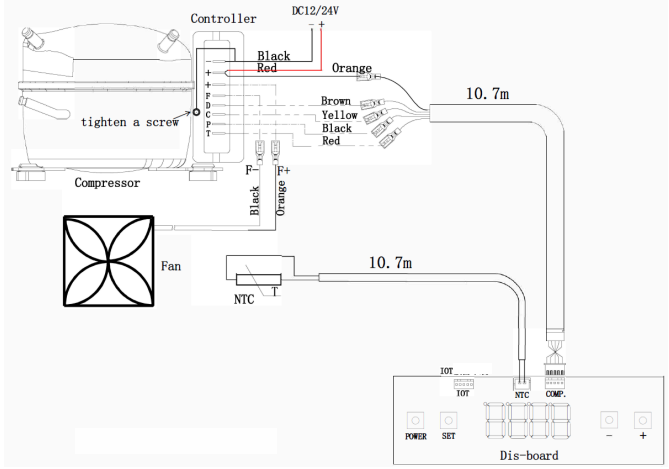

16.2.3 Vezeték-jelmagyarázat

Vezetékszín	
Black	Fekete
Brown	Barna
Orange	Narancssárga
Red	Piros
Yellow	Sárga

Kifejezések	
Compressor	Kompresszor
Komp.	Kompresszor
Controller	Vezérlő
Dis-board (distribution board)	Elosztótábla
Fan	Ventilátor
Power	Be-/kikapcsolás
Set	Előírt érték
Tighten a screw	Csavar meghúzása

17 Jogi nyilatkozat

17.1 Kiberbiztonság

Megerősítjük, hogy ez a termék megfelel az Security and Telecommunications Infrastructure regulation (Egyesült Királyság) és Cyber Security Rules 2025 (Ausztrália) szabványnak. A megfelelőségi nyilatkozat elérhető a következő címen: documents.dometic.com. Biztonsági esemény bejelentéséhez küldjön e-mailt a következő címre: productcybersecurity@dometic.com. A biztonsági frissítéseket a gyártás dátumától számítva legalább öt évig biztosítjuk.

Hrvatski

1 Važne napomene....113
2 Objašnjenje simbola....113
3 Sigurnosne upute....113
4 Dodatne smjernice....113
5 Opseg isporuke....113
6 Pribor....114
7 Ciljne skupine....114
8 Namjena....114
9 Tehnički opis....114
10 Instalacija....114
11 Rad....117
12 Čišćenje i održavanje....118
13 Šifre pogrešaka....118
14 Odlaganje u otpad....118
15 Komercijalno jamstvo....118
16 Tehnički podaci....118
17 Pravna napomena....119

1 Važne napomene

Pažljivo pročitajte ove upute i poštujte sve upute, smjernice i upozorenja sadržane u ovim uputama kako biste u svakom trenutku osigurali pravilnu instalaciju, uporabu i održavanje proizvoda. Ove upute MORAJU ostati u blizini ovog proizvoda.

Uporabom proizvoda potvrđujete da ste pažljivo pročitali sve upute, smjernice i upozorenja te da razumijete i pristajete poštovati ovdje navedene uvjete i odredbe. Pristajete koristiti se ovim proizvodom samo za predviđenu svrhu i namjenu te u skladu s uputama, smjernicama i upozorenjima navedenima u ovom priručniku za proizvod, kao i u skladu sa svim važećim zakonima i propisima. Ako ne pročitate i ne poštujete ovdje navedene upute i upozorenja, tada to može dovesti do ozljeđivanja vas i drugih osoba, do oštećenja proizvoda ili druge imovine u blizini. Ovaj priručnik za proizvod, uključujući i upute, smjernice i upozorenja, te povezanu dokumentaciju može biti podložan promjenama i ažuriranjima. Za najnovije podatke o proizvodu posjetite documents.dometic.com.

2 Objašnjenje simbola

Signalna riječ opisuje poruke o sigurnosti i oštećenju imovine, kao i stupanj ili razinu težine potencijalne opasnosti.

OPASNOST!
> Naznačuje opasnu situaciju, koja će, ako se ne izbjegne, rezultirati smrću ili teškim ozljedama.

UPOZORENJE!
> Naznačuje opasnu situaciju, koja bi, ako se ne izbjegne, mogla rezultirati smrću ili teškim ozljedama.

OPREZ!
> Naznačuje opasnu situaciju, koja bi, ako se ne izbjegne, mogla rezultirati lakšim ili umjerenim ozljedama.

POZOR!
> Naznačuje situaciju, koja bi, ako se ne izbjegne, mogla rezultirati materijalnom štetom.

UPUTA Dodatne informacije za rukovanje proizvodom.

3 Sigurnosne upute

OPASNOST! Opasnost od strujnog udara
> **Prilikom upotrebe uređaja na plovilima:** Ako se uređaj napaja preko električne mreže, pobrinite se da opskrba strujom ima automatsku zaštitnu sklopku.

UPOZORENJE! Opasnost od strujnog udara
> Uređaj mora montirati kvalificirani tehničar u skladu s uputama za montažu kao i državnim zahtjevima i propisima.
> Nemojte koristiti ovaj uređaj ako na njemu ima vidljivih oštećenja.
> Ako je priključni kabel uređaja oštećen, mora ga zamijeniti proizvođač, servisni agent ili slična kvalificirana osoba da bi se spriječilo ugrožavanje sigurnosti.
> Popravke na ovom uređaju smiju provoditi samo stručnjaci. Neadekvatni popravci mogu prouzročiti ozbiljne opasnosti.
> Kada postavljate uređaj, pazite da kabel za napajanje nije uklješten ni oštećen.
> Ne postavljajte više od jedne utičnice ili prijenosna napajanja na stražnjoj strani uređaja.
> Priključite uređaj u utičnice koje osiguravaju ispravno povezivanje.
> U blizinu uređaja nemojte stavljati zapaljive plinove ni tekućine.

UPOZORENJE! Opasnost od požara
> Nakon montaže mora postojati mogućnost odspajanja uređaja od električne mreže. To se može postići tako da je utikač dostupan ili dodavanjem prekidača u fiksno ožičenje u skladu s pravilima za ožičenje.
> Ni u kojim uvjetima nemojte otvarati ili oštetiti krug rashladnog sredstva.
> Rashladni krug sadrži malu količinu ekološkog, ali zapaljivog rashladnog sredstva. Rashladno sredstvo ne oštećuje ozonski sloj i ne povećava efekt staklenika. Svako rashladno sredstvo, koje curi, može se zapaliti.
> Rashladno sredstvo u krugu rashladnog uređaja je zapaljivo i u slučaju curenja može doći do nastanka zapaljivih plinova ako je uređaj u maloj prostoriji. U slučaju bilo kakva oštećenja kruga rashladnog sredstva:
  - Otvoreni plamen i moguće izvore zapaljenja držite dalje od uređaja.
  - Dobro prozračite prostoriju.
  - Isključite ga.

UPOZORENJE! Opasnost za zdravlje
> **Za Europsku uniju, Ujedinjenu Kraljevinu i Tursku:** Ovaj uređaj smiju koristiti djeca od 8 godina i starija te osobe sa smanjenim fizičkim, senzornim ili mentalnim sposobnostima ili osobe s nedovoljnim iskustvom i znanjem ako su pod nadzorom ili ako su dobili upute o sigurnoj uporabi uređaja te ako razumiju opasnosti koje se pri tome javljaju. **Za sve ostale regije:** Ovaj uređaj nije namijenjen za uporabu od strane osoba (uključujući djecu) smanjenih tjelesnih, senzoričkih ili umnih sposobnosti ili s nedostatkom iskustva i znanja osim ako nisu pod nadzorom osobe odgovorne za njihovu sigurnost ili ako su od te osobe primile upute u vezi s uporabom uređaja.
> Djeca moraju biti pod nadzorom kako bi se osiguralo da se neće igrati s uređajem.
> Djeca ne smiju provoditi čišćenje i korisničko održavanje bez nadzora.

4 Dodatne smjernice

Da biste smanjili opasnost od nezgoda i ozljeda, prije montaže ili upotrebe ovog uređaja pridržavajte se sljedećih smjernica:
- Kada pročitate sve informacije o sigurnosti i upute, obavezno ih se pridržavajte.
- Prije instaliranja, upotrebe ili održavanja ovog proizvoda s razumijevanjem pročitajte ove upute.

Ugradnja mora biti u skladu sa svim primjenjivim lokalnim i državnim propisima, uključujući zadnja izdanja sljedećih normi:

SAD
- ANSI/NFPA70, savezni električni kodeks (NEC)
- ABYC (Američko vijeće za brodove i jahte) – pravila E-11 o izmjeničnim i istosmjernim električnim sustavima u plovilima

Kanada
CSA C22.1, dijelovi I i II, kanadski električni kodeks

5 Opseg isporuke

Opis	Količina
CX600 kondenzacijska jedinica	1
Upravljanje	1

UPUTA Jedinica se isporučuje bez isparivača. Za ugradnju morate upotrijebiti ili kutiju sa zavojnicom koju je konstruirao Dometic ili pločasti isparivač izrađen po mjeri koji je odobrio Dometic.

6 Pribor

Uređajem se može upravljati putem električne mreže od 115 V~ ili 230 V~ s pomoću odgovarajućeg mrežnog ispravljača.

Opis	Br. art.
DPSR mrežni ispravljač	9620013449, 9620013450

7 Ciljne skupine

Mehaničku i električnu montažu te postavljanje uređaja smije provoditi samo kvalificirani tehničar koji je pokazao vještinu i znanje vezano za konstrukciju i rad pomorske opreme i izvođenje instalacija, koji dobro poznaje važeće propise države u kojoj se oprema treba instalirati i/ili koristiti i koji je prošao obuku o sigurnosti koja mu omogućava da prepozna i izbjegne opasnosti koje se pri tome javljaju.

8 Namjena

CX600, u daljnjem tekstu „"kondenzacijska jedinica ili „proizvod", namijenjen je za upotrebu u rashladnom sustavu pogodnom za ugradnju u čamce, brodove i jahte.

Ovaj je proizvod prikladan samo za predviđenu namjenu i primjenu u skladu s ovim uputama.

Ove upute donose informacije neophodne za pravilnu instalaciju i/ili rad proizvoda. Loša instalacija i/ili nepravilan rad ili održavanje rezultirat će nezadovoljavajućom uspješnošću i mogućim kvarom.

Proizvođač ne preuzima nikakvu odgovornost za bilo kakve ozljede ili oštećenja proizvoda koje nastanu kao rezultat:

- nepravilnog sklapanja, montaže ili priključivanja, uključujući i previsok napon
- nepravilnog održavanja ili uporabe nekih drugih rezervnih dijelova osim originalnih rezervnih dijelova koje isporučuje proizvođač
- izmjena na proizvodu bez izričitog dopuštenja proizvođača
- uporabe u svrhe koje nisu opisane u ovim uputama

Dometic pridržava pravo na izmjene izgleda i specifikacija proizvoda.

9 Tehnički opis

9.1 Dimenzije

1

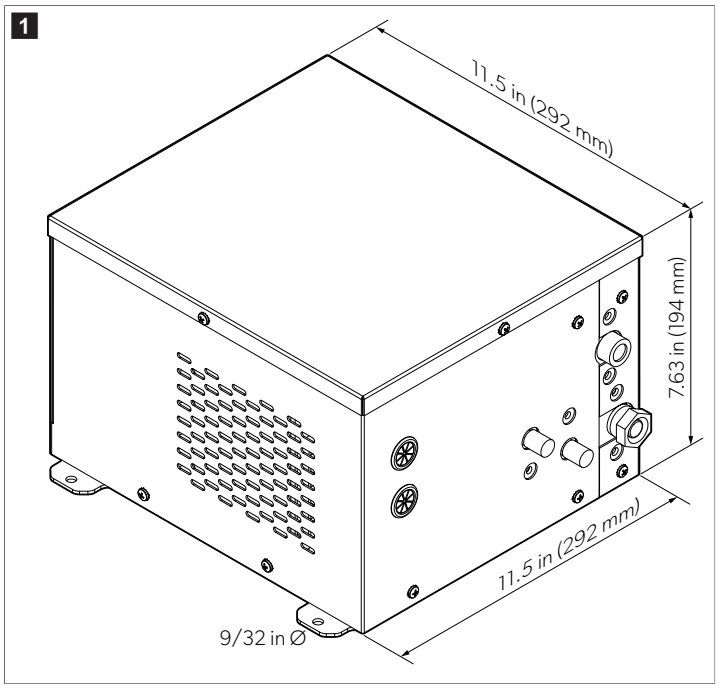

10 Instalacija

UPOZORENJE! Opasnost od strujnog udara

> Uređaj postavite na suho mjesto gdje će biti zaštićen od prskanja vode i kiše.

UPOZORENJE! Opasnost od požara

> Uređaj držite podalje od otvorenog plamena i drugih izvora topline (kao što su grijači, izravna sunčeva svjetlost, pećnice itd.).
> Pobrinite se za to da u udubini za montažu uređaja nema električnih komponenti ni rasvjetnih tijela koja bi tijekom normalnog ili neuobičajenog rada mogla proizvesti iskre ili električne lukove (tj. releja ili razvodnih kutija).

OPREZ! Opasnost od ozljede i oštećenja

> Kako bi se izbjegle opasnosti zbog nestabilnosti, uređaj se mora učvrstiti sukladno uputama za montažu.

Radove na plinskim sustavima i električnim instalacijama smiju obavljati samo ovlašteni stručnjaci.

- Pripazite da maksimalni volumen hlađenja opcije isparivača ne prelazi maksimalni volumen hlađenja kondenzatora.
- Količina tvorničkog rashladnog sredstva namijenjena je samo za pokretanje. Količina u ugrađenom sustavu mora se procijeniti i prilagoditi na lokaciji kako bi se uzeli u obzir uvjeti specifični za primjenu, uključujući duljinu cijevi, volumen isparivača, uvjete okoline i zahtjeve performansi sustava.
- Maksimalna količina rashladnog sredstva kondenzacijske jedinice iznosi 10,58 oz (300 g) . Premašivanje tog ograničenja oštetit će sustav.
- Obratite pozornost na minimalnu izolaciju.
  - Maksimalne vrijednosti volumena hlađenja temelje se na instalacijama s izolacijom od poliuretanske pjene s minimalnom debljinom od 2 in (50,8 mm) i gustoćom od 2,2 – 2,5 lb/ft^3.
  - Ako se koriste drugi izolacijski materijali kao što je polistirenska pjena, debljinu izolacije treba udvostručiti kako bi se postigao isti izolacijski učinak.
  - Ovisno o primjeni i temperaturama okoline možda će biti potrebna veća izolacija.

10.1 Dizajniranje rashladne kutije:

Odjel za primjenu tvrtke Dometic (Dometic Applications Department) može pomoći s dizajnom kutije. Pravilan dizajn kutije ključan je za učinkovit rad sustava. Ako je rashladna kutija loše dizajnirana ili izrađena, to će utjecati na ukupne performanse sustava. Obavezno razmislite o vrsti i debljini izolacije, kao i cirkulaciji zraka i postavljanju ispusta. Ovaj je sustav dizajniran za rad s posebnim mogućnostima i pod definiranim uvjetima. Bilo kakve promjene tih uvjeta dizajna mogu smanjiti performanse sustava. Osoba zadužena za ugradnju mora razumjeti zahtjeve za dizajniranje sustava i uvjete za koje je sustav namijenjen za rad.

10.2 Montaža kondenzacijske jedinice

POZOR! Opasnost od oštećenja

> Ako je kondenzacijska jedinica ugrađena u zatvoreni prostor (kao što su ormar, ostava ili stražnji odjeljak), za rashladni zrak i ispušni zrak moraju se osigurati ventilacijski otvori s površinom ≥ 80 in^2.
> Prilikom korištenja ventilacijskih rešetki osigurajte da je otvor na ventilacijskoj rešetki ≥ 80 in^2 .
> Ventilacijski otvori moraju biti postavljeni tako da dođe do neposredne recirkulacije zagrijanog zraka. Po mogućnosti jedan ventilacijski otvor na vrhu i jedan na dnu mjesta za ugradnju.
> Recirkulacija zagrijanog zraka uzrokuje postupno zagrijavanje, što smanjuje učinkovitost kondenzacijske jedinice, smanjuje učinkovitost, povećava potrošnju energije i smanjuje učinkovitost hlađenja.
> Dodajte ventilator ako prirodno izgaranje ne pruža dovoljno ventilacije kako bi se spriječilo nakupljanje topline u prostoru oko kondenzacijske jedinice.

- Jedinicu postavite u suhom području gdje je uvijek dostupan stalni izvor cirkuliranja zraka.
- Kondenzacijsku jedinicu nemojte stavljati blizu izvora topline (kao što su grijači, pećnice ili cijevi za vruću vodu) ili na izravnu sunčevu svjetlost.
- Pobrinite se za to da je uređaj postavljen u ravni položaj.
- Između kondenzacijske jedinice i susjednog zida osigurajte minimalni razmak od 2 in (50,8 mm).

- Najmanja veličina odjeljka u koji se može ugraditi kondenzacijska jedinica iznosi 15,5 in (393,7 mm) x 15,5 in (393,7 mm) x 9,6 in (243,8 mm) .

2

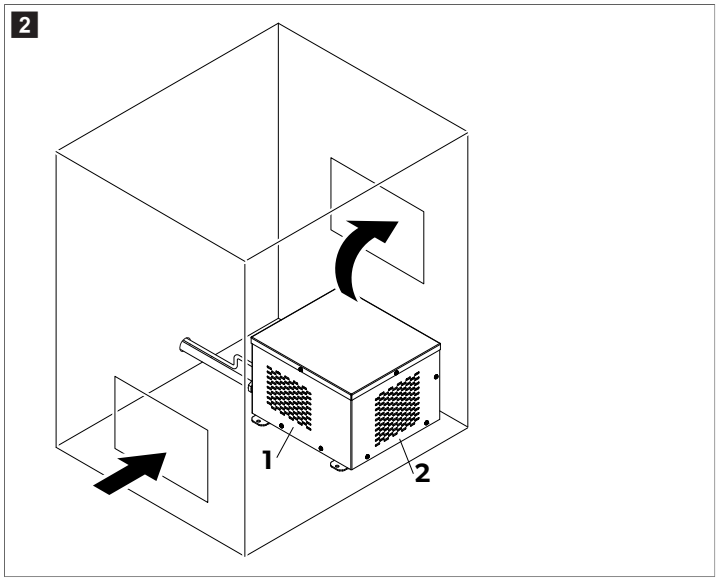

1	Zrak ulazi u jedinicu s lijeve i desne strane	**2**	Zrak se ispušta sa stražnje strane

1. Odaberite opciju ventilacije koja je primjenjiva na dostupni prostor.
2. Postavite kondenzacijsku jedinicu na ravnu podlogu ili u ravni položaj na zid.
3. Ako je potrebno, stvorite ventilacijske otvore koji odgovaraju vašem raspoloživom prostoru.

   Ako je moguće, poravnajte ventilacijski otvor tako da je izravno ispred ventilatora kondenzacijske jedinice.
4. Prekrijte ventilacijske otvore odgovarajućim ventilacijskim rešetkama.

10.3 Postavljanje rashladne kutije

Postoje dvije podržane konfiguracije isparivača za rashladnu kutiju:
- Kutija sa zavojnicom za isparavanje omotanom oko kutije koju je konstruirao Dometic.
- Prilagođeni pločasti isparivač koji je odobrio Dometic postavljen u kutiju.

10.3.1 Kutija sa zavojnicom

UPOZORENJE! Opasnost od požara
Bušenje rupe u cijevima može dovesti do ispuštanja rashladnog sredstva i poništiti komercijalno jamstvo.
> Nemojte bušiti kutiju sa zavojnicom, osim ako niste sigurni u točan položaj cijevi.

3

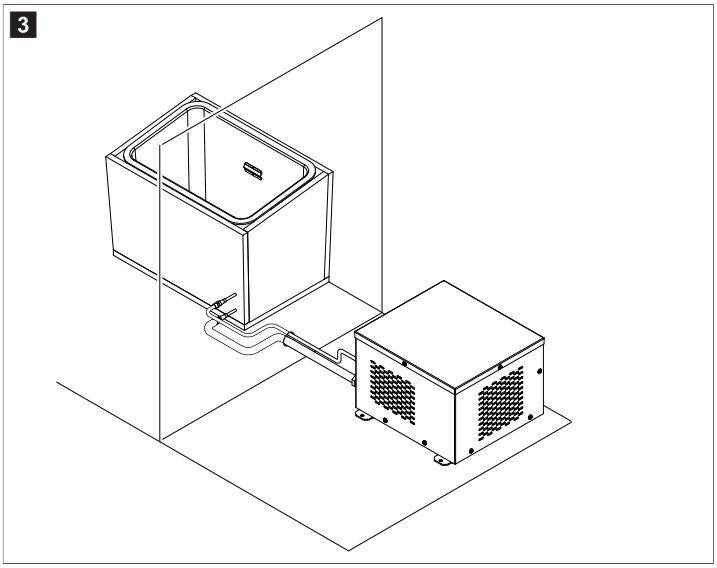

Konstrukcija rashladne kutije vrlo je važna i obuhvaća čimbenike koji uglavnom izlaze iz okvira ovog priručnika. Prilikom dizajniranja kutije imajte na umu sljedeće:
- Odaberite mjesto za ugradnju gdje će se kutija moći jednostavno očistiti, servisirati ili zamijeniti.
- Provjerite hoće li tijekom uobičajene upotrebe biti dovoljno prostora za pristup kutiji.
- Prilikom mjerenja mjesta za ugradnju, imajte na umu da će konačna veličina kutije uključivati i izolaciju i zavojnice. Svakako odaberite mjesto koji je dovoljno veliko za smještaj tih komponenti.
- Obično su kutije na plovilima s konstantnom snagom izolirane s barem 2 in (50,8 mm) R7 izolacije. Za plovila gdje snaga nije uvijek dostupna, preporučuje se minimalno 4 in (101,6 mm) R7 izolacije.
- Ako ima dovoljno mjesta, korištenje više izolacije od preporučenog minimuma može smanjiti toplinsko opterećenje i potreban kapacitet u BTU.
- Za komplet vodova koristite priključke za brzo spajanje.
- Kutija sa zavojnicom bit će tvornički napunjena rashladnim sredstvom.

1. Razmislite o svojim potrebama za hlađenjem i dostupnim mjestima za ugradnju.
2. Obratite se tvrtki Dometic kako biste razgovarali o kutiji i stekli kombiniranu izolaciju i mjere zavojnice za vašu primjenu.

   UPUTA U dizajn kutije obavezno uključite ispust i ispusni čep. U suprotnom se kutija neće dobro hladiti.
3. Slijedite upute za nabavu kutije sa zavojnicom koje pruža Dometic.
4. Postavite kutiju na odabrano mjesto za ugradnju.
5. Provedite vodove za rashladno sredstvo između kutije sa zavojnicom i kondenzacijske jedinice.

10.3.2 Pločasti isparivač

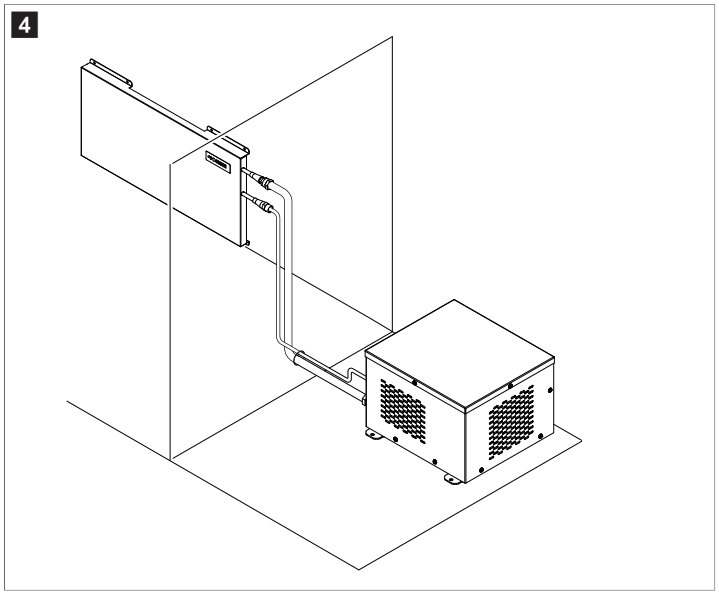

Konstrukcija rashladne kutije vrlo je važna i obuhvaća čimbenike koji uglavnom izlaze iz okvira ovog priručnika. Prilikom dizajniranja kutije imajte na umu sljedeće:

- Odaberite mjesto za ugradnju gdje će se kutija moći jednostavno očistiti, servisirati ili zamijeniti.
- Ploče moraju biti izrađene od nehrđajućeg čelika.
- Obično su kutije na plovilima s konstantnom snagom izolirane s barem 2 in (50,8 mm) R7 izolacije. Za plovila gdje snaga nije uvijek dostupna, preporučuje se minimalno 4 in (101,6 mm) R7 izolacije. Najbolja je praksa koristiti onoliko izolacije koliko je to praktično.

1. Razmislite o svojim potrebama za hlađenjem i dostupnim mjestima za ugradnju.
2. Obratite se tvrtki Dometic kako biste razgovarali o dizajnu svoje kutije te potvrdili veličinu ploča i potrebe za izolacijom za vašu primjenu.

UPUTA U dizajn kutije obavezno uključite ispust i ispusni čep. U suprotnom će hladan zrak izaći kroz odvod, povećavajući opterećenje toplinom i sprječavajući pravilno hlađenje kutije.

3. Izgradite kutiju.
4. Postavite kutiju na odabrano mjesto za ugradnju.
5. Ploču isparivača ugradite u kutiju postavite s postoljem tako da iza ploče cirkulira zrak.
6. Između ploče isparivača i kondenzacijske jedinice provedite vodove za rashladno sredstvo.

10.4 Montaža upravljačke ploče

POZOR! Opasnost od oštećenja

> Upravljačku ploču nemojte montirati na mjesto gdje je izložena izravnoj sunčevoj svjetlosti dulje vrijeme.

- Upravljačka ploča može se montirati unutar ili izvan rashladne kutije.
- Senzor temperature mora se ugraditi unutar rashladne kutije, obično jednu trećinu duljine prema dolje od samog vrha, ali ne u blizini pločastog isparivača.
- Upravljačka ploča može se montirati na 2 načina:
  - Montaža na zid
  - Montaža u udubljenje u zidu kako bi bila u ravnini sa zidom.

1. Umetnite senzor temperature u poklopac senzora temperature i provedite kabel kroz namjenski utor.
2. Odgovarajućim vijcima pričvrstite poklopac senzora temperature na unutrašnjost rashladne kutije.

UPUTA Pobrinite se za to da je udaljenost od isparivača ≥ 2 in (≥ 50,8 mm).

3. Pripremite izreze za željenu opciju montaže:

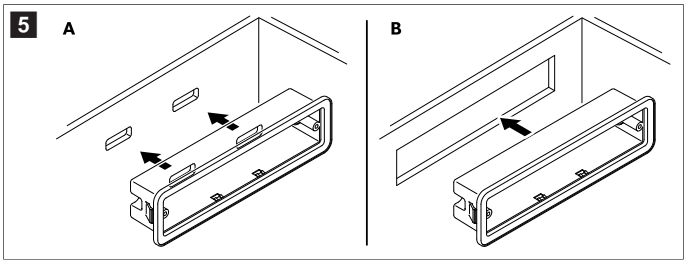

- **Montaža na zid (A)**: provjerite jesu li priključci na stražnjoj strani upravljačke ploče i dalje dostupni.
- **Montaža u udubljenje (B)**: pobrinite se za to da su dimenzije izreza 5,62 × 1,62 in (142,7 × 41,1 mm)

4. **Montaža isključivo na zid**: pričvrstite isporučeno kućište upravljačke ploče na zid u skladu s izrezima i gurnite upravljačku ploču u kućište tako da sjedne na mjesto.

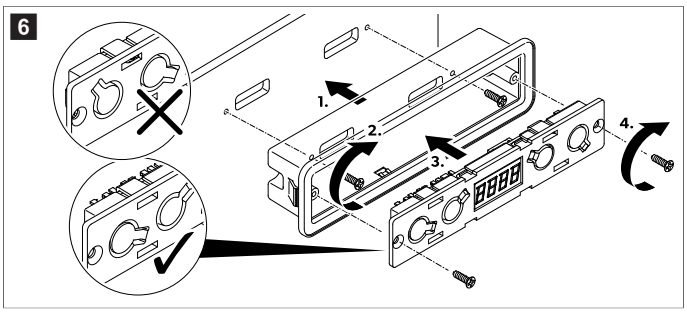

5. **Montaža isključivo u udubljenje**: gurnite upravljačku ploču u izrezani otvor sve dok ne postane sigurno pričvršćena.

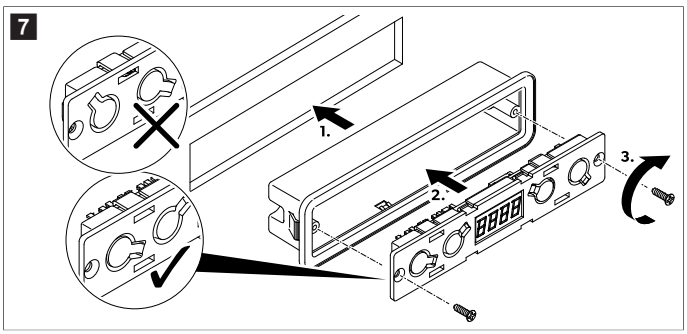

6. Postavite poklopac na prednju stranu upravljačke ploče.

   Pripazite na pravilnu orijentaciju.

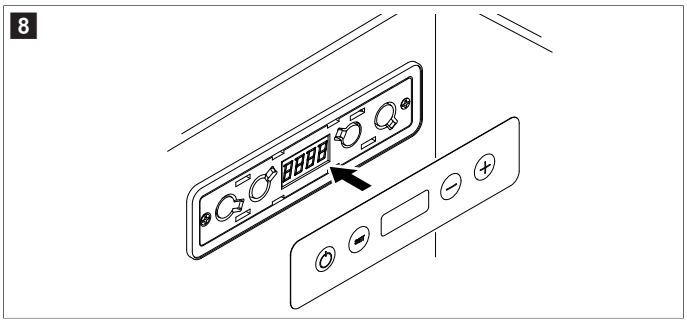

10.5 Povezivanje komponenti

Montažu i ugradnju plinskog priključka mora izvesti kvalificirana osoba koja je pokazala vještinu i znanje u vezi s ugradnjom i radom plinskih uređaja i prošla sigurnosnu obuku kako bi mogla prepoznati i izbjeći opasnosti.

> Povežite kondenzacijsku jedinicu, rashladnu kutiju, senzor temperature i upravljačku ploču u skladu s dijagramom ožičenja (Dijagram ožičenja na stranici 119).

UPOZORENJE! Opasnost od požara
> Uređaj sadrži blago zapaljivo rashladno sredstvo.

> Spojnice rashladnog sredstva između isparivača i kondenzacijske jedinice spojite uz odgovarajuće ključeve.

UPUTA Uvijek koristite dva ključa kako biste izbjegli uvijanje cijevi i oštećenje priključaka.

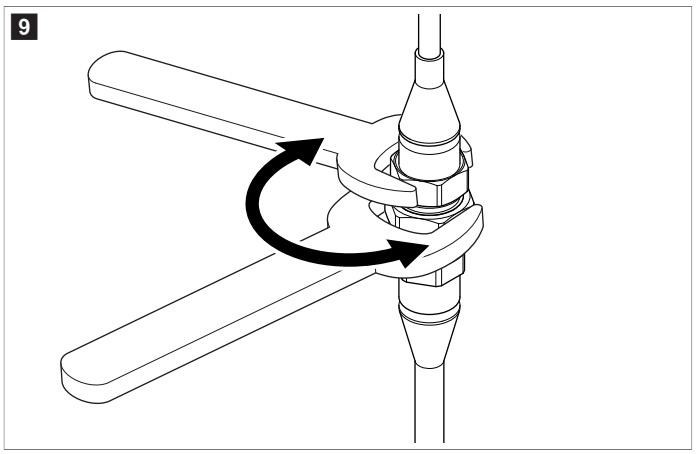

10.6 Povezivanje rashladne jedinice

UPOZORENJE! Opasnost od strujnog udara
> Montažu smije provoditi samo kvalificirani električar.

UPUTA Da biste izbjegli gubitak napona i slabije performanse, kabel treba biti čim kraći i bez prekida. Izbjegavajte dodavanje prekidača, utikača ili produžnih kabela.

1. Odredite potrebni presjek kabela u odnosu na duljinu kabela. Pogledajte Duljine žica na stranici 119.
2. Provjerite odgovara li radni napon naponu akumulatora.
3. Spojite rashladnu jedinicu prema dijagramu ožičenja (Dijagram ožičenja na stranici 119).

10.7 Brtvljenje rashladne kutije

POZOR! Opasnost od oštećenja
> Loša izolacija dovodi do ubrzanog stvaranja mraza u rashladnoj kutiji.
> Svi otvori moraju biti zabrtvljeni kako bi se osigurala pravilna izolacija rashladne kutije.

> Za brtvljenje svih praznina oko komponenti koristite mastičnu brtvenu masu.
a) Zabrtvite otvor kroz koji prolaze kabeli i vod rashladnog sredstva.
b) Zabrtvite otvore na stražnjoj strani kućišta upravljačke ploče kroz koje prolaze kabeli.
c) Zabrtvite praznine oko upravljačke ploče.

11 Rad

OPASNOST! Opasnost od strujnog udara
> Golim rukama ne dodirujte izložene kabele, naročito kada uređaj koristite u sklopu mreže izmjenične struje.

UPOZORENJE! Opasnost od požara
> Ako je riječ o uređajima sa zapaljivim rashladnim sredstvom: Nemojte upotrebljavati niti skladištiti uređaj u skučenim prostorima bez protoka zraka ili s minimalnim protokom zraka.

OPREZ! Opasnost za zdravlje
> Ni u kojim uvjetima nemojte otvarati ili oštetiti krug rashladnog sredstva.
> Pazite da ventilacijski otvori na uređaju i u njegovom kućištu ili u ugradbenom elementu budu slobodni.

OPREZ! Opasnost od ozljeda
> U UREĐAJU ILI NJEGOVOJ BLIZINI NEMOJTE UPOTREBLJAVATI NITI ČUVATI ZAPALJIVE MATERIJALE.
> NA HLADNJAK NEMOJTE POSTAVLJATI NITI NASLANJATI NIKAKVE PREDMETE.
> NEMOJTE MIJENJATI UREĐAJ.
> Uređaj se tijekom rada jako zagrijava. Ako uređaj ima ventilacijsku rešetku, pripazite da ne dođete u kontakt s vrućim dijelovima dok uklanjate ventilacijsku rešetku.

11.1 Uključivanje i isključivanje

> Pritisnite i zadržite ⏻ na 3 s.

Zaslon će se uključiti i prikazati trenutačnu temperaturu.

v Rashladni je sustav uključen.

> Pritisnite i zadržite ⏻ na 3 s.

Zaslon se isključuje.

v Rashladni je sustav isključen.

11.2 Namještanje jedinice za temperaturu

Jedinica za temperaturu može se prebacivati između stupnjeva Celzija (°C) i Fahrenheita (°F).

1. Kratko pritisnite SET 2 puta.
2. Pritisnite – ili + za prebacivanje između jedinica.
3. Nemojte pritiskati nijedan drugi gumb na 5 s .

v Postavljena jedinica temperature treperi 3 puta kako bi označila uspješno postavljanje.

11.3 Namještanje temperature

UPUTA Pripazite na maksimalni rashladni kapacitet i temperaturu okoline.

1. Kratko pritisnite SET .
2. Pritisnite – ili + da biste smanjili ili povećali vrijednost temperature.
3. Nemojte pritiskati nijedan drugi gumb na 5 s .

v Postavljena vrijednost temperature treperi 3 puta kako bi označila uspješno postavljanje.

11.4 Postavljanje temperature kompenzacije

Temperatura kompenzacije može se dodati izmjerenoj temperaturi u slučaju da senzor temperature pokazuje stalno odstupanje pri mjerenju.

1. Kratko pritisnite SET 3 puta.
2. Pritisnite – ili + da biste povećali ili smanjili vrijednost.

   Raspon temperature kompenzacije iznosi 25 … 39 °F (– 4 … 4 °C) – 8 … 8 °F (22,2 … 13,3 °C))
3. Nemojte pritiskati nijedan drugi gumb na 5 s .

v Postavljena vrijednost temperature kompenzacije treperi 3 puta kako bi označila uspješno postavljanje.

11.5 Namještanje svjetline zaslona

Postoje 3 razine svjetline:

- d0: najsvjetlije
- d1: svjetlije
- d2: svijetlo

1. Kratko pritisnite SET 4 puta.
2. Pritisnite – ili + za kretanje kroz vrijednosti svjetline.
3. Nemojte pritiskati nijedan drugi gumb na 5 s .

v Postavljena vrijednost svjetline treperi 3 puta kako bi označila uspješno postavljanje.

12 Čišćenje i održavanje

S vremenom se na stijenkama unutar rashladne komore i na isparivačkoj ploči (ili pločama) nakuplja inje.

Ako je taj sloj leda debljine oko 0,12 in (3 mm), odmrznite sustav.

POZOR! Opasnost od oštećenja
› Ne upotrebljavajte nikakve mehaničke ni druge alate za ubrzavanje procesa odleđivanja.

1. Izvadite sav sadržaj iz rashladne kutije i isključite sustav.
2. Pričekajte da se sav led otopi i obrišite ga.

v Sustav je spremna za rad.

13 Šifre pogrešaka

Ako dođe do pogreške, na upravljačkoj ploči prikazat će se šifra pogreške.

Kod greške	Opis	Moguće rješenje
E 01	Ulazni je napon previsok ili prenizak.	Provjerite nije li napon napajanja postavljen izvan postavljenog raspona.
E 02	Ventilator kondenzatora crpi previše ampera (nadstruja).	Provjerite prelazi li opterećenje ventilatora kondenzatora na elektroničkoj jedinici 1 A.
E 03	Kompresor nije moguće pokrenuti.	• Provjerite je li se rotor zaglavio. • Provjerite nije li razlika u tlaku sustava za hlađenje previše visoka.
E 04	Brzina kompresora je preniska.	Provjerite nije li rashladni sustav preopterećen. Ako jest, motor ne može održavati svoju minimalnu brzinu.
E 05	Elektronička se jedinica pregrijava.	Provjerite nije li rashladni sustav previše opterećen.
E 06	Termistor s negativnim temperaturnim koeficijent (NTC1) upućuje na problem.	Provjerite nije li NTC1 neispravan ili je otvoren krug senzora temperature.
E 07	NTC1 upućuje na problem.	Provjerite nije li NTC1 neispravan ili je kod kruga senzora temperature došlo do kratkog spoja.
E 11	Ventilator isparivača crpi previše ampera (nadstruja).	Provjerite prelazi li opterećenje ventilatora isparivača na elektroničkoj jedinici 0,6 A.

14 Odlaganje u otpad

Recikliranje ambalaže: Odložite ambalažu u odgovarajuće kante za reciklažu otpada gdje god je to moguće. Ovo odvajanje je nužno jer je pakiranje vrijedan resurs i nepravilno odlaganje može utjecati na zdravlje ljudi i okoliš.

Prekrižena kanta za smeće označava da je proizvod električna ili elektronička oprema i da se mora sakupljati odvojeno radi pravilne obrade, pravilnog prikupljanja i recikliranja. **Potrošač je zakonski obvezan propisno zbrinuti svu električnu ili elektroničku opremu odvojeno od općeg otpada iz kućanstva!**

To je odvajanje nužno jer su električni uređaji vrijedni resursi i mogu sadržavati tvari koje su štetne za ljude i okoliš.

Da biste proizvod konačno odložili u otpad, zatražite od svog lokalnog reciklažnog centra ili specijaliziranog trgovca pojedinosti o tomu kako to učiniti u skladu s primjenjivim propisima o odlaganju otpada.

Proizvod se može besplatno odložiti u otpad.

15 Komercijalno jamstvo

Pročitajte donje odlomke za informacije o komercijalnom jamstvu i jamstvenoj podršci u SAD-u, Kanadi i svim drugim regijama.

Australija i Novi Zeland

Ograničeno komercijalno jamstvo dostupno je na qr.dometic.com/bfnePC. Ako imate pitanja ili želite pribaviti besplatan ispisan primjerak ograničenog komercijalnog jamstva, kontaktirajte:

```
DOMETIC AUSTRALIA PTY LTD
1 JOHN DUNCAN COURT
VARSITY LAKES, QLD, 4227
1800-212-121


DOMETIC NEW ZEALAND LTD
373 NEILSON STREET
PENROSE, AUCKLAND, 1061
+64 9 622 1490
```

Samo Australija

Naši artikli dolaze s jamstvima koja se ne mogu isključiti prema Australskom zakonu o zaštiti potrošača. Imate pravo na zamjenu ili povrat novca za veliki kvar te naknadu za bilo kakav razumno predvidiv gubitak ili štetu. Također imate pravo na popravak ili zamjenu artikala ako artikli ne ispunjavaju prihvatljivu razinu kvalitete i kvar ne znači veliki kvar. Prednosti koje vam kao potrošaču pruža ovo komercijalno jamstvo dodatak su drugim pravima i pravnim lijekovima koji su vam dostupni u skladu sa zakonom.

Samo Novi Zeland

Ova jamstvena politika podložna je uvjetima i komercijalnim jamstvima koji su obavezni kako to podrazumijeva Zakon o jamstvima za potrošače 1993(NZ).

Lokalna podrška

Potražite lokalnu podršku na sljedećim adresama: dometic.com/dealer

Sjedinjene Američke Države i Kanada

Ograničeno komercijalno jamstvo dostupno je na qr.dometic.com/bfneEw.

Ako imate pitanja ili želite pribaviti besplatan ispisan primjerak ograničenog komercijalnog jamstva, kontaktirajte:

```
DOMETIC CORPORATION
MARINE CUSTOMER SUPPORT CENTER
2000 NORTH ANDREWS AVENUE
POMPANO BEACH, FLORIDA, USA 33069
1-800-542-2477
```

Izravno preuzimanje engleske verzije putem poveznice qr.dometic.com/bflCoE.

Sve ostale regije

Primjenjuje se zakonom propisano jamstveno razdoblje. Ako je proizvod neispravan, obratite se podružnici proizvođača u svojoj državi (pogledajte dometic.com/dealer) ili svojem trgovcu na malo.

Za potrebe popravaka i obrade komercijalnog jamstva pri slanju uređaja priložite sljedeće dokumente:

- presliku računa s datumom kupnje
- razlog reklamacije ili opis kvara

Obratite pozornost da samostalni ili nestručni popravak može imati negativne posljedice na sigurnost i uzrokovati gubitak komercijalnog jamstva.

16 Tehnički podaci

UPUTA Rashladna jedinica može izdržati stalno naginjanje plovila pri 30 °.

16.1 Specifikacije

Maksimalni volumen hlađenja	20 ft³

Raspon postavki temperature	0 °F – 80 °F (17,8 °C – 26,7 °C)
Priključni napon*	12 V / 24 V⎓
Rashladno sredstvo	R1234yf
Količina rashladnog sredstva	3,35 oz (95 g)
Maksimalna količina rashladnog sredstva	10,58 oz (300 g)
Klimatski razred	T
Potencijal globalnog zagrijavanja (GWP)	0.501
CO2 ekvivalent	0.00
Dimenzije (Š × D × V)	11,5 in (292,1 mm) × 11,5 in (292,1 mm) × 7,63 in (193,8 mm)
Težina	16,8 lb (7,60 kg)

*Rashladnom se jedinicom može upravljati putem električne mreže od 115 V~ ili 230 V~ s pomoću odgovarajućeg mrežnog ispravljača (Pribor na stranici 114).

Rashladna jedinica ima zaštitu akumulatora za slučaj niskog napona. Ako napon nije dovoljan, uređaj se automatski isključuje radi zaštite akumulatora:

Priključni napon	Napon isključenja	Napon ponovnog pokretanja
12 V	10,4 V	11,7 V
24 V	22,8 V	24,2 V

16.2 Ožičenje

16.2.1 Duljine žica

UPUTA Prikazane duljine žica preporuke su utemeljene na padu napona od 3 %. Sve električne instalacije na plovilu provodite u skladu s primjenjivim standardima. Pogledajte Dodatne smjernice na stranici 113.

Maksimalna preporučena duljina jednosmjernog kabela		
AWG	**12 V⎓ Maksimalna duljina**	**24 V⎓ Maksimalna duljina**
12 AWG (3,3 mm²)	8,2 ft (2,50 m)	16,4 ft (5,00 m)
10 AWG (5,3 mm²)	13,1 ft (3,99 m)	26,2 ft (7,99 m)
8 AWG (8,4 mm²)	19,7 ft (6,00 m)	39,4 ft (12,01 m)
6 AWG (13,3 mm²)	32,8 ft (10,00 m)	65,6 ft (19,99 m)

16.2.2 Dijagram ožičenja

10

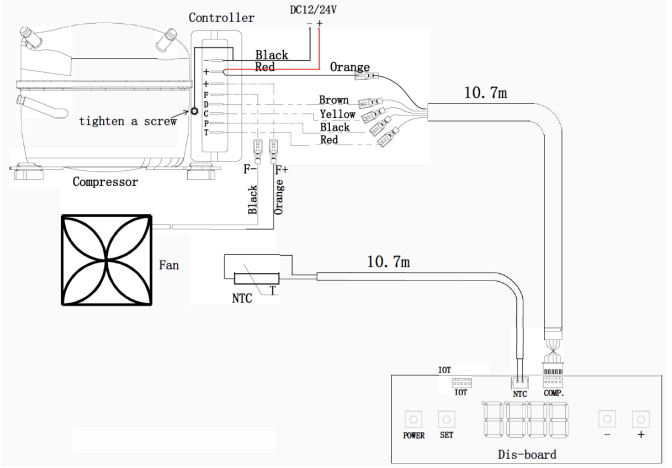

16.2.3 Legenda ožičenja

Boje ožičenja	
Black	Crna
Brown	Smeđa
Orange	Narančasta
Red	Crvena
Yellow	Žuta

Uvjeti	
Compressor	Kompresor
Komp.	Kompresor
Controller	Upravljački sklop
Dis-board (distribution board)	Distribucijska ploča
Fan	Ventilator
Power	Snaga
Set	Postavljanje
Tighten a screw	Pritegnite vijak

17 Pravna napomena

17.1 Kibernetička sigurnost

Potvrđujemo da ovaj proizvod ispunjava zahtjeve propisa Security and Telecommunications Infrastructure regulation (UK) i Cyber Security Rules 2025 (Australija). Izjava o sukladnosti dostupna je na documents.dometic.com. Kako biste prijavili sigurnosni incident, pošaljite poruku e-pošte na adresu productcybersecurity@dometic.com. Sigurnosna ažuriranja bit će dostupna najmanje pet godina nakon datuma proizvodnje.

Türkçe

1 Önemli notlar ... 120
2 Sembollerin açıklanması ... 120
3 Güvenlik uyarıları ... 120
4 Tamamlayıcı direktifler ... 120
5 Teslimat kapsamı ... 120
6 Aksesuar ... 121
7 Hedef gruplar ... 121
8 Amacına Uygun Kullanım ... 121
9 Teknik açıklama ... 121
10 Montaj ... 121
11 Kullanım ... 124
12 Temizlik ve bakım ... 125
13 Hata kodları ... 125
14 Atık İmhası ... 125
15 Garanti ... 125
16 Teknik Bilgiler ... 126
17 Yasal ... 126

1 Önemli notlar

Bu ürünü doğru monte ettiğinizden ve ürünün daima kullanıma hazır olduğundan emin olmak için lütfen tüm talimatları ve bu ürün kılavuzunda verilen kılavuzları ve uyarıları dikkatlice okuyunuz. Bu talimatlar bu ürün ile birlikte SAKLANMALIDIR.

Bu ürünü kullandığınızda tüm talimatları, kılavuzları ve uyarıları dikkatlice okuduğunuzu ve anladığınızı ve hükümlere ve koşullara bu sözleşmede yer alıyormuş gibi uyacağınıza onay verirsiniz. Bu ürünü sadece amacına ve uygulamaya uygun ve talimatlara, kılavuzlara ve uyarılara uygun bu ürün kılavuzu ile geçerli yasalara ve yönetmeliklere uygun olarak kullanacağınızı kabul ediyorsunuz. Talimatların ve uyarıların burada verildiği gibi okunmaması veya bunlara uyulmaması sonucu kendiniz ve diğer insanlar yaralanabilir veya ürününüz veya yakınında bulunan diğer mallar hasar görebilir. Talimatlar, kılavuzlar ve uyarılar da dahil, bu ürün kılavuzu ve buna ait olan dokümanlarda değişiklikler ve güncellemeler yapılabilir. Güncel ürün bilgileri için lütfen documents.dometic.com adresini ziyaret edin.

2 Sembollerin açıklanması

Bir sinyal sözcüğü, güvenlik ve maddi hasar mesajlarını tanımlar ve ayrıca tehlikenin ciddiyet derecesini veya seviyesini gösterir.

TEHLİKE!
> Önlenmediğinde, can kaybı veya ağır bir yaralanmaya neden olan tehlikeli bir durumu gösterir.

UYARI!
> Önlenmediğinde, can kaybı veya ağır bir yaralanmaya neden olabilecek tehlikeli bir durumu gösterir.

DİKKAT!
> Önlenmediğinde, hafif veya orta derecede bir yaralanmaya neden olabilecek tehlikeli bir durumu gösterir.

İKAZ!
> Önlenmediğinde, maddi hasara neden olabilecek bir durumu gösterir.

NOT Ürünün kullanılması ile ilgili ek bilgiler.

3 Güvenlik uyarıları

TEHLİKE! Elektrik çarpması tehlikesi
> **Cihazı teknelerde kullanırken:** Cihaz şebekeden güç alıyorsa güç kaynağına kaçak akım rölesi bağlı olduğundan emin olun.

UYARI! Elektrik çarpması tehlikesi
> Cihaz, montaj talimatlarının yanı sıra ulusal gereklilikler ve düzenlemelere uygun olarak kalifiye bir teknisyen tarafından kurulmalıdır.
> Cihazda gözle görülebilir hasar varsa cihazı çalıştırmayın.
> Cihazın güç kablosunda hasar varsa güvenlikle ilgili tehlikelerin önlenmesi için kablo, üretici, servis personeli veya benzeri bir nitelikli kişi tarafından değiştirilmelidir.
> Bu cihazda sadece usta elemanlar tarafından onarım yapılmalıdır. Yanlış onarımlar ciddi tehlikelere neden olabilir.
> Cihazı yerleştirirken besleme kablosunun sıkışmadığından veya hasar görmediğinden emin olun.
> Cihazın arkasına birden fazla seyyar çoklu priz veya taşınabilir güç kaynağı yerleştirmeyin.
> Cihazı, düzgün bağlantı sağlayan soketlere takın.
> Yanıcı buharları ve sıvıları cihazın yakınına koymayın.

UYARI! Yangın tehlikesi
> Montajdan sonra, cihazın elektrik şebekesi ile olan bağlantısını ayırmak mümkün olmalıdır. Bu, fişin erişilebilir olması veya kablolama kurallarına göre sabit kablo tesisatına bir anahtar eklenmesiyle sağlanabilir.
> Hiçbir koşulda soğutucu akışkan devresini açmayın veya zarar vermeyin.
> Soğutucu akışkan devresi az miktarda, çevre dostu ancak yanıcı bir soğutucu akışkan içerir. Soğutucu akışkan ozon tabakasına zarar vermez ve sera etkisini artırmaz. Herhangi bir soğutucu akışkan sızıntısı tutuşabilir.
> Soğutucu akışkan devresindeki soğutucu akışkan yanıcıdır ve cihaz küçük bir odadaysa sızıntı durumunda yanıcı gazlar oluşabilir. Soğutucu akışkan devresinde bir hasar olması durumunda:
  - Açık ateşleri ve potansiyel ateşleme kaynaklarını cihazdan uzak tutun.
  - Odayı iyi havalandırın.
  - Cihazı kapatın.

UYARI! Sağlık için tehlike
> **Avrupa Birliği, Birleşik Krallık ve Türkiye için:** Bu cihaz, gözetim altında olmaları veya cihazın güvenli bir şekilde kullanımıyla ilgili talimatların verilmesi ve tehlikeleri anlamaları halinde, 8 yaş ve üzeri çocuklar ve fiziksel, duyusal veya zihinsel yetenekleri kısıtlı veya deneyim ve bilgi eksikliği olan kişiler tarafından kullanılabilir. **Diğer tüm bölgeler için:** Bu cihaz fiziksel, duyusal veya ruhsal yetenekleri yeterli olmayan, deneyimleri ve bilgileri eksik olan kişilerin (çocuklar da dahil) kullanmaları için tasarlanmamıştır. Bu kişiler bu cihazı güvenlikleri için sorumlu bir kişinin denetimi altında kullanabilirler.
> Bu cihazla oynamadıklarından emin olmak için çocuklar daima gözetlenmelidir.
> Temizlik ve kullanıcı bakımı gözetimsiz olarak çocuklar tarafından yapılmamalıdır.

4 Tamamlayıcı direktifler

Kaza ve yaralanma riskini azaltmak için bu cihazı kurmadan veya çalıştırmadan önce aşağıdaki direktiflere uyun:
- Tüm güvenlik bilgilerini ve talimatlarını okuyun ve uygulayın.
- Bu ürünü monte etmeden, çalıştırmadan veya üzerinde bakım yapmadan önce bu talimatları okuyun ve anlayın.

Kurulum, aşağıdaki standartların en son hali de dahil olmak üzere, geçerli tüm yerel veya ulusal kanunlara uygun olmalıdır:

ABD
- ANSI/NFPA70, Ulusal Elektrik Kanunu (NEC)
- Amerikan Tekne ve Yat Konseyi (ABYC) E-11 Teknelerde AC ve DC Elektrik Sistemleri

Kanada
CSA C22.1 Bölüm I ve II, Kanada Elektrik Kanunu

5 Teslimat kapsamı

Adı	Miktar
CX600 yoğuşma ünitesi	1
Kontrol	1

NOT Bu ünite evaporatör olmadan tedarik edilir. Kurulum için Dometic tarafından tasarlanmış, serpantinle sarılı bir kutu veya Dometic tarafından onaylanmış özel üretim bir plakalı evaporatör kullanmalısınız.

6 Aksesuar

Cihaz, uygun bir şebeke doğrultucusu kullanılarak 115 V⁓ veya 230 V⁓ şebeke elektriğiyle çalıştırılabilir.

Adı	Parça no.
DPSR şebeke doğrultucusu	9620013449, 9620013450

7 Hedef gruplar

Cihazın mekanik ve elektrik montaj ve kurulumu, denizcilik ekipmanlarının yapısı ve çalıştırılması ve kurulumu konusunda bilgi ve beceriye sahip, ekipmanın montajının yapılacağı ve/veya kullanılacağı ülkenin geçerli düzenlemelerine aşina olan, ilgili tehlikeleri belirlemek ve bunlardan kaçınmak için güvenlik eğitimi almış kalifiye bir teknisyen tarafından yapılmalıdır.

8 Amacına Uygun Kullanım

"Yoğuşma ünitesi" veya "ürün" olarak anılan CX600, teknelere, gemilere ve yatlara kuruluma uygun bir soğutma sisteminde kullanılmak üzere tasarlanmıştır.

Bu ürün sadece amacına ve uygulamaya ve bu talimatlara uygun olarak kullanılmalıdır.

Bu kılavuzda ürünün doğru olarak monte edilmesi ve/veya kullanılması için gerekli bilgiler verilmektedir. Doğru yapılmayan montaj ve/veya yanlış işletim ya da bakım, performansın yetersiz olmasına ve olası bir arızaya neden olabilir.

Üretici, aşağıdaki durumların neden olduğu yaralanmalardan veya ürün hasarlarından sorumlu değildir:

- Aşırı voltaj da dahil olmak üzere hatalı kurulum, montaj veya bağlantı
- Yanlış bakım veya üretici tarafından sağlanan orijinal yedek parçalardan başka yedek parçalar kullanılması
- Üreticisinden açıkça izin almadan cihazda değişiklikler yapılması
- Bu kılavuzda tanımlananların dışında amaçlar için kullanıldığında

Dometic ürünün görünümünde ve ürün özelliklerinde değişiklik yapma hakkını saklı tutar.

9 Teknik açıklama

9.1 Boyutlar

1

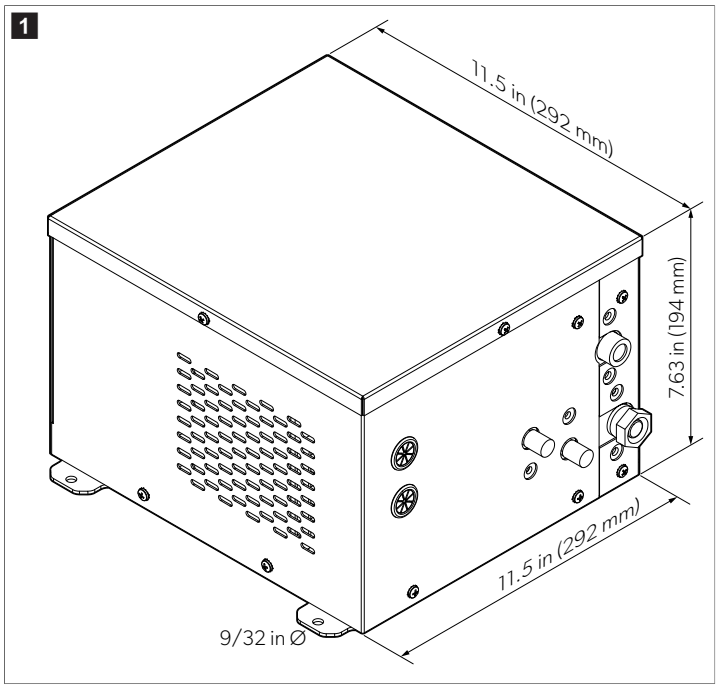

10 Montaj

UYARI! Elektrik çarpması tehlikesi

> Cihazı su sıçramalarından ve yağmurdan korunan kuru bir yere kurun.

UYARI! Yangın tehlikesi

> Cihazı açık alevlerden ve diğer ısı kaynaklarından (ısıtıcılar, doğrudan güneş ışığı, fırınlar vb.) uzak tutun.

> Cihazın montaj girintisinde, normal veya anormal çalışma sırasında kıvılcım veya ark oluşturan elektrikli bileşenler ve ışık kaynakları (ör. röleler veya sigorta kutuları) bulundurmayın.

DİKKAT! Yaralanma riski ve hasar tehlikesi

> Cihazın dengesizliğinden kaynaklanan bir tehlikeyi önlemek için buzdolabı, montaj talimatlarına uygun olarak sabitlenmelidir.

Gaz ve elektrik tesisatları üzerindeki çalışmalar yalnızca kalifiye teknisyenler tarafından gerçekleştirilmelidir.

- Seçilen evaporatörün maksimum soğutma hacminin kondenserin maksimum soğutma hacmini aşmadığından emin olun.
- Fabrikada doldurulan soğutucu akışkan miktarı yalnızca başlangıç dolumu olarak tasarlanmıştır. Kurulu sistemdeki soğutucu akışkan miktarı, boru uzunluğu, evaporatör hacmi, ortam koşulları ve sistem performansı gereksinimleri dahil olmak üzere uygulamaya özgü koşullar dikkate alınarak kurulum yerinde değerlendirilmeli ve ayarlanmalıdır.
- Yoğuşma ünitesine maksimum 10,58 oz (300 g) soğutucu akışkan doldurulabilir. Bu sınırın aşılması sisteme zarar verir.
- Minimum yalıtım gereksinimlerine uyun.
  - Maksimum soğutma hacmi değerleri, minimum 2 in (50,8 mm) kalınlığında ve 2,2 – 2,5 lb/ft³ yoğunluğunda poliüretan köpük yalıtımı kullanılan kurulumlar esas alınarak belirlenmiştir.
  - Polistiren köpük gibi başka yalıtım malzemeleri kullanılıyorsa aynı yalıtım etkisini elde etmek için yalıtım kalınlığının iki katına çıkarılması gerekir.
  - Uygulamaya ve ortam sıcaklıklarına bağlı olarak daha fazla yalıtım gerekebilir.

10.1 Soğutma kutusunu tasarlama

Dometic Uygulamalar Departmanı, kutunun tasarımı konusunda yardımcı olabilir. Sistemin verimli çalışması için kutunun doğru şekilde tasarlanması çok önemlidir. Soğutma kutusunun tasarımı veya yapımı uygun değilse sistemin genel performansı olumsuz etkilenir. Yalıtımın türünü ve kalınlığını, hava sirkülasyonunu ve tahliye deliğinin konumunu mutlaka göz önünde bulundurun.
Bu sistem, belirli özelliklerle ve tanımlanmış koşullar altında çalışacak şekilde tasarlanmıştır. Bu tasarım koşullarında yapılacak değişiklikler sistem performansını düşürebilir. Kurulumu gerçekleştiren kişi, hem sistemin tasarım gereksinimlerini hem de sistemin çalışması için öngörülen koşulları anlamalıdır.

10.2 Yoğuşma ünitesinin montajı

İKAZ! Hasar tehlikesi

> Yoğuşma ünitesi kapalı bir alana (ör. gardırop, kiler veya arka bölme) monte edilirse soğutma havası ve egzoz havası için en az ≥ 80 in² açıklık alanına sahip havalandırma delikleri bulunmalıdır.

> Havalandırma ızgaraları kullanırken ızgaradaki açıklık alanının en az ≥ 80 in² olduğundan emin olun.

> Havalandırma delikleri, ısınan havanın doğrudan yeniden dolaşıma girmesini önleyecek şekilde konumlandırılmalıdır. Tercihen kurulum yerinin üst kısmında bir, alt kısmında da bir havalandırma deliği bulunmalıdır.

> Isınan havanın yeniden dolaşıma girmesi, havanın giderek daha fazla ısınmasına neden olarak yoğuşma ünitesinin performansını ve verimliliğini düşürür, güç tüketimini artırır ve soğutma performansını azaltır.

> Doğal konveksiyon, yoğuşma ünitesinin çevresindeki alanda ısı birikmesini önlemek için yeterli havalandırma sağlamıyorsa bir fan ekleyin.

- Üniteyi sürekli hava sirkülasyonunun sağlandığı kuru bir alana yerleştirin.
- Yoğuşma ünitesini ısı kaynaklarının (ısıtıcı, fırın veya sıcak su boruları gibi) yakınına ya da doğrudan güneş ışığı alan bir yere yerleştirmeyin.
- Cihazın yatay konumda monte edildiğinden emin olun.
- Yoğuşma ünitesi ile bitişik duvar arasında en az 2 in (50,8 mm) boşluk bırakın.

- Yoğuşma ünitesinin monte edilebileceği bölme minimum 15,5 in (393,7 mm) × 15,5 in (393,7 mm) × 9,6 in (243,8 mm) boyutlarında olmalıdır.

2

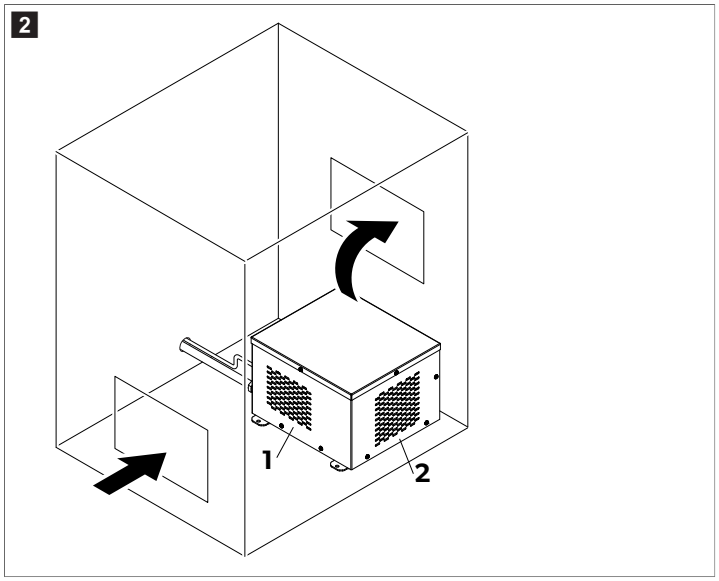

1	Hava, ünitenin sol ve sağ taraflarından girer	**2**	Hava, ünitenin arka tarafından dışarı atılır

1. Mevcut alana uygun bir havalandırma seçeneği belirleyin.
2. Yoğuşma ünitesini düz bir tabana veya duvara yatay konumda sabitleyin.
3. Gerekirse mevcut alana uygun havalandırma delikleri açın.

   Mümkünse yoğuşma ünitesinin fanının tam karşısına bir havalandırma deliği yerleştirin.
4. Havalandırma deliklerini uygun havalandırma ızgaralarıyla kapatın.

10.3 Soğutma kutusunun kurulumu

Soğutma kutusu için desteklenen iki evaporatör yapılandırması vardır:
- Dometic tarafından tasarlanmış, etrafına evaporatör borusu serpantinleri sarılmış kutu.
- Dometic tarafından onaylanmış, kutunun içine monte edilen özel üretim plakalı evaporatör.

10.3.1 Serpantinle sarılı kutu

UYARI! Yangın tehlikesi
Boruların delinmesi soğutucu akışkanın dışarı sızmasına neden olabilir ve garantiyi geçersiz kılar.
> Boruların tam konumundan emin olmadığınız sürece serpantinle sarılı kutuda delik açmayın.

3

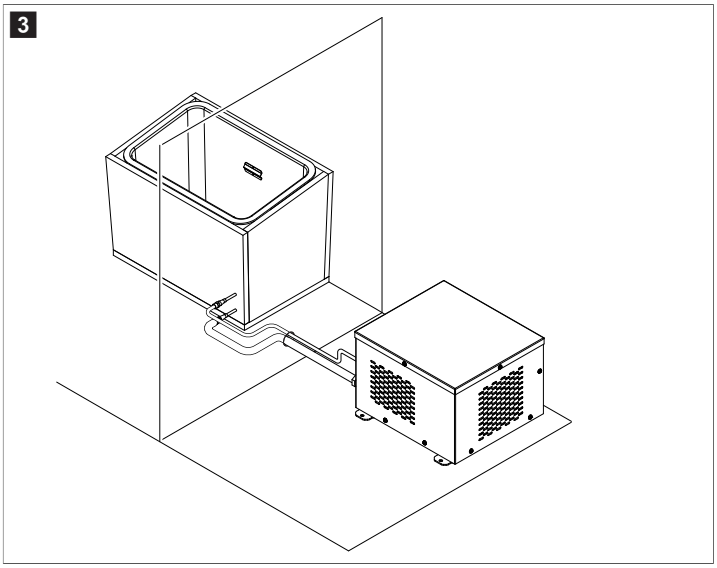

Soğutma kutusunun tasarımı son derece önemlidir ve bu kılavuzun kapsamı dışında kalan birçok faktörü içerir. Kutuyu tasarlarken aşağıdaki noktaları göz önünde bulundurun:
- Kutunun kolayca temizlenebileceği, bakımının yapılabileceği veya değiştirilebileceği bir kurulum yeri seçin.
- Normal kullanım sırasında kutuya erişilebilmesi için yeterli alan bulunduğundan emin olun.
- Kurulum alanını ölçerken kutunun nihai boyutlarına hem yalıtımın hem de serpantinlerin dahil olacağını unutmayın. Bu bileşenleri barındırabilecek kadar geniş bir alan seçtiğinizden emin olun.
- Sürekli güç kaynağı bulunan teknelerdeki kutularda genellikle en az 2 in (50,8 mm) kalınlığında R7 yalıtımı kullanılır. Güç kaynağının her zaman mevcut olmadığı teknelerde en az 4 in (101,6 mm) kalınlığında R7 yalıtımı kullanılması önerilir.
- Yeterli alan varsa önerilen minimum kalınlıktan daha fazla yalıtım kullanılması, ısı yükünü ve gerekli BTU kapasitesini azaltabilir.
- Hat setiniz için hızlı bağlantı parçaları kullanın.
- Serpantinle sarılı kutuya fabrikada soğutucu akışkan doldurulacaktır.

1. Soğutma ihtiyaçlarınızı ve mevcut kurulum yerlerini göz önünde bulundurun.
2. Kutunuz hakkında görüşmek ve uygulamanıza uygun yalıtım ve serpantin ölçülerini öğrenmek için Dometic ile iletişime geçin.

NOT Kutu tasarımınıza mutlaka bir tahliye deliği ve tahliye tapası ekleyin. Aksi takdirde kutu düzgün şekilde soğutma yapmaz.

3. Serpantinle sarılı kutunun temini için Dometic'in talimatlarını uygulayın.
4. Kutuyu seçtiğiniz kurulum yerine monte edin.
5. Soğutucu akışkan borularını serpantinle sarılı kutu ile yoğuşma ünitesi arasına döşeyin.

10.3.2 Plakalı evaporatör

4

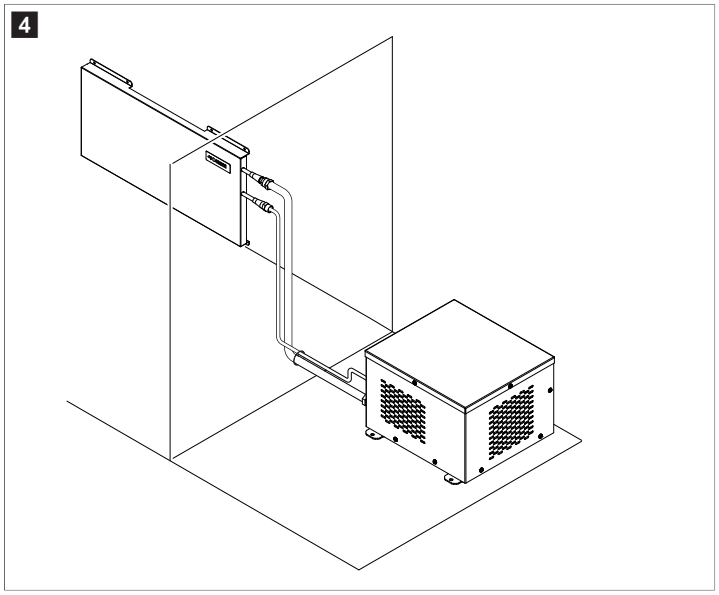

Soğutma kutusunun tasarımı son derece önemlidir ve bu kılavuzun kapsamı dışında kalan birçok faktörü içerir. Kutuyu tasarlarken aşağıdaki noktaları göz önünde bulundurun:

- Kutunun kolayca temizlenebileceği, bakımının yapılabileceği veya değiştirilebileceği bir kurulum yeri seçin.
- Plakalar paslanmaz çelikten yapılmış olmalıdır.
- Sürekli güç kaynağı bulunan teknelerdeki kutularda genellikle en az 2 in (50,8 mm) kalınlığında R7 yalıtımı kullanılır. Güç kaynağının her zaman mevcut olmadığı teknelerde en az 4 in (101,6 mm) kalınlığında R7 yalıtımı kullanılması önerilir. Mümkün olduğunca fazla yalıtım kullanılması önerilir.

1. Soğutma ihtiyaçlarınızı ve mevcut kurulum yerlerini göz önünde bulundurun.
2. Kutu tasarımınızı görüşmek ve uygulamanıza uygun plaka boyutlarını ve yalıtım gereksinimlerini doğrulamak için Dometic ile iletişime geçin.

NOT Kutu tasarımınıza mutlaka bir tahliye deliği ve tahliye tapası ekleyin. Aksi takdirde soğuk hava tahliye deliğinden dışarı çıkarak ısı yükünü artırır ve kutunun düzgün şekilde soğutma yapmasını engeller.

3. Kutuyu oluşturun.
4. Kutuyu seçtiğiniz kurulum yerine monte edin.
5. Evaporatör plakalarını, arkalarında hava dolaşımı sağlanacak şekilde ara parçalar kullanarak kutunun içine monte edin.
6. Soğutucu akışkan borularını evaporatör plakası ile yoğuşma ünitesi arasına döşeyin.

10.4 Kontrol panelinin montajı

İKAZ! Hasar tehlikesi

> Kontrol panelini uzun süre doğrudan güneş ışığına maruz kalacağı bir yere monte etmeyin.

- Kontrol paneli, soğutma kutusunun içine veya dışına monte edilebilir.
- Sıcaklık sensörü, soğutma kutusunun içine, genellikle üstten aşağıya doğru üçte birlik mesafeye ancak evaporatör plakasından uzağa monte edilmelidir.
- Kontrol paneli 2 şekilde monte edilebilir:
  - Duvara monte
  - Duvarla aynı hizada olacak şekilde duvardaki bir girintiye monte edilir.

1. Sıcaklık sensörünü sıcaklık sensörü kapağına yerleştirin ve kabloyu bunun için ayrılmış çentikten geçirin.
2. Sıcaklık sensörü kapağını uygun vidalarla soğutma kutusunun iç kısmına sabitleyin.

NOT Evaporatörle arasında en az ≥ 2 in (≥ 50,8 mm) mesafe olduğundan emin olun.

3. Tercih ettiğiniz montaj seçeneği için gerekli montaj açıklıklarını hazırlayın:

5

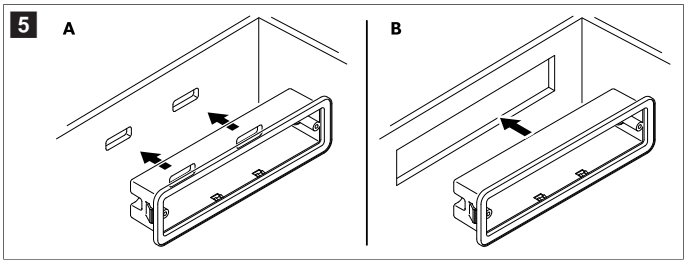

- **Duvara monte (A)**: Kontrol panelinin arkasındaki konektörlere erişimin mümkün olduğundan emin olun.
- **Girintiye monte (B)**: Montaj açıklığının boyutlarının aşağıdaki gibi olduğundan emin olun: 5,62 × 1,62 in (142,7 × 41,1 mm)

4. **Yalnızca duvara monte**: Ürünle birlikte verilen kontrol paneli muhafazasını montaj açıklıklarıyla hizalayarak duvara vidalayın ve kontrol panelini yerine oturana kadar muhafazanın içine itin.

6

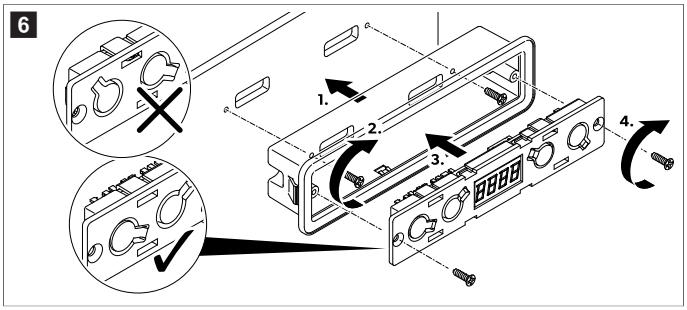

5. **Yalnızca girintiye montaj**: Kontrol panelini güvenli bir şekilde sabitlenene kadar montaj açıklığının içine itin.

7

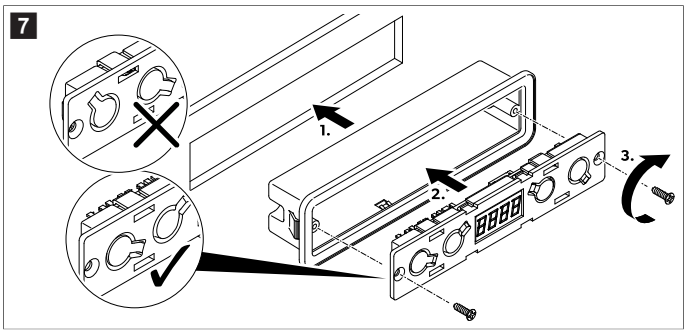

6. Kapağı kontrol panelinin ön yüzüne yapıştırın.

   Doğru yöne dikkat edin.

8

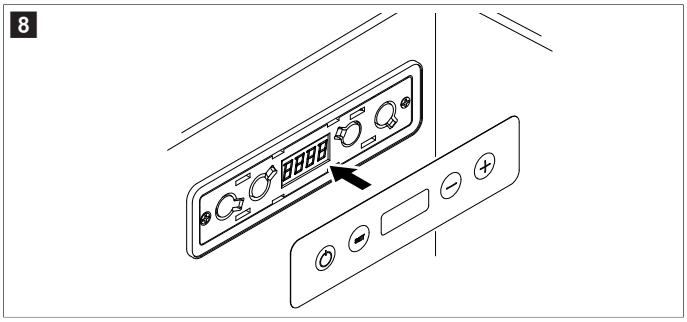

10.5 Bileşenleri bağlama

Gaz bağlantısının kurulumu ve montajı, gazlı cihazların yapımı, montajı ve çalıştırılması ile ilgili beceri ve bilgi sahibi olan, ilgili tehlikeleri belirlemek ve önlemek için güvenlik eğitimi almış kalifiye bir kişi tarafından gerçekleştirilmelidir.

› Yoğuşma ünitesini, soğutma kutusunu, sıcaklık sensörünü ve kontrol panelini bağlantı şemasına (Kablo bağlantı şeması sayfa 126) göre bağlayın.

UYARI! Yangın tehlikesi
› Cihaz hafif yanıcı soğutucu içerir.

› Evaporatör ile yoğuşma ünitesi arasındaki soğutucu akışkan bağlantılarını uygun anahtarlar kullanarak yapın.

NOT Boruların bükülmesini ve bağlantı parçalarının zarar görmesini önlemek için her zaman iki anahtar kullanın.

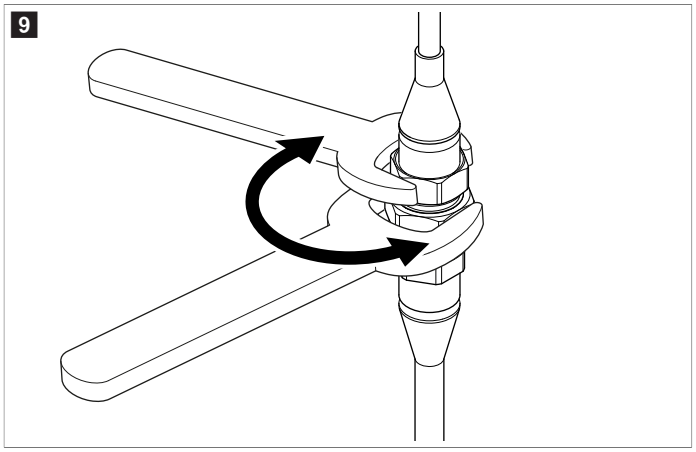

10.6 Soğutma ünitesini bağlama

UYARI! Elektrik çarpması tehlikesi
› Montaj sadece kalifiye bir elektrikçi tarafından gerçekleştirilmelidir.

NOT Gerilim kaybını ve buna bağlı performans düşüşünü önlemek için kablo mümkün olduğunca kısa tutulmalı ve kesintisiz olmalıdır. Anahtar, fiş veya çoklu priz eklemekten kaçının.

1. Kablo uzunluğuna göre kablonun gerekli kesitini belirleyin. Bkz. Kablo uzunlukları sayfa 126.
2. Çalışma geriliminin akü gerilimiyle eşleştiğinden emin olun.
3. Soğutma ünitesini bağlantı şemasına (Kablo bağlantı şeması sayfa 126) göre bağlayın.

10.7 Soğutma kutusunun sızdırmazlığını sağlama

İKAZ! Hasar tehlikesi
› Yetersiz yalıtım, soğutma kutusunda buzlanmanın daha hızlı oluşmasına neden olur.
› Soğutma kutusunda yeterli yalıtım sağlamak için tüm açıklıklar sızdırmaz hale getirilmelidir.

› Bileşenlerin çevresindeki tüm boşlukları kapatmak için mastik sızdırmazlık maddesi kullanın.
a) Kabloların ve soğutucu akışkan borusunun geçtiği açıklığın sızdırmazlığını sağlayın.
b) Kontrol paneli muhafazasının arkasında kabloların geçtiği açıklıkların sızdırmazlığını sağlayın.
c) Kontrol panelinin çevresindeki boşlukların sızdırmazlığını sağlayın.

11 Kullanım

TEHLİKE! Elektrik çarpması tehlikesi
› Özellikle cihazı AC şebeke elektriğiyle çalıştırırken açıkta kalan kablolara çıplak elle dokunmayın.

UYARI! Yangın tehlikesi
› Yanıcı soğutucu akışkanlı cihazlar için: Cihazı hava akışının olmadığı veya çok az olduğu kapalı alanlarda kullanmayın veya saklamayın.

DİKKAT! Sağlık için tehlike
› Hiçbir koşulda soğutucu akışkan devresini açmayın veya zarar vermeyin.
› Cihazın üzerindeki ve muhafazasındaki veya gömme yapıdaki havalandırma boşluklarının engellenmemesine dikkat edin.

DİKKAT! Yaralanma riski
› CİHAZIN İÇİNDE VEYA YAKININDA YANICI MADDELER KULLANMAYIN VEYA SAKLAMAYIN.
› BUZDOLABININ ÜZERİNE VEYA ÖNÜNE EŞYA KOYMAYIN.
› CİHAZDA DEĞİŞİKLİK YAPMAYIN.
› Cihaz çalışma sırasında çok ısınır. Cihazda havalandırma ızgaraları varsa havalandırma ızgaralarını çıkarırken kendinizi sıcak parçalara temas etmekten koruyun.

11.1 Açma ve kapama

› ⏻ düğmesini 3 s boyunca basılı tutun.

Ekran açılır ve güncel sıcaklığı gösterir.

✓ Soğutma sistemi açıktır.

› ⏻ düğmesini 3 s boyunca basılı tutun.

Ekran kapanır.

✓ Soğutma sistemi kapalıdır.

11.2 Sıcaklık biriminin ayarlanması

Sıcaklık birimi °C ile °F arasında değiştirilebilir

1. SET düğmesine 2 kez kısa süreli basın.
2. Birimler arasında geçiş yapmak için – veya + düğmesine basın.
3. 5 s boyunca hiçbir düğmeye basmayın.

✓ Ayarlanan sıcaklık birimi, ayarın başarıyla tamamlandığını göstermek için 3 kez yanıp söner.

11.3 Sıcaklığın ayarlanması

NOT Maksimum soğutma kapasitesini ve ortam sıcaklığını dikkate alın.

1. SET düğmesine kısa süreli basın.
2. – veya + düğmesine basarak sıcaklık değerini azaltabilir veya artırabilirsiniz.
3. 5 s boyunca hiçbir düğmeye basmayın.

✓ Ayarlanan sıcaklık değeri, ayarın başarıyla tamamlandığını göstermek için 3 kez yanıp söner.

11.4 Telafi sıcaklığını ayarlama

Sıcaklık sensöründe sabit bir ölçüm sapması olması durumunda, ölçülen sıcaklığa bir telafi sıcaklığı eklenebilir.

1. SET düğmesine 3 kez kısa süreli basın.
2. – veya + tuşuna basarak değeri artırın veya azaltın.
   Telafi sıcaklığı aralığı 25 … 39 °F (– 4 … 4 °C) (– 8 … 8 °F (22,2 … 13,3 °C))
3. 5 s boyunca hiçbir düğmeye basmayın.

✓ Ayarlanan telafi sıcaklığı değeri, ayarın başarıyla tamamlandığını göstermek için 3 kez yanıp söner.

11.5 Ekran parlaklığının ayarlanması

3 parlaklık seviyesi vardır:

- d0: En parlak
- d1: Daha parlak
- d2: Parlak

1. SET düğmesine 4 kez kısa süreli basın.
2. – veya + düğmesine basarak parlaklık değerleri arasında geçiş yapabilirsiniz.

3. 5 s boyunca hiçbir düğmeye basmayın.
v Ayarlanan parlaklık değeri, ayarın başarıyla tamamlandığını göstermek için 3 kez yanıp söner.

12 Temizlik ve bakım

Zamanla soğutma kutusunun iç duvarlarında ve evaporatör plakalarında buzlanma oluşur.

Bu buz tabakasının kalınlığı yaklaşık 0,12 in (3 mm) olduğunda sistemin buzunu çözdürün.

İKAZ! Hasar tehlikesi
> Buz çözme işlemini hızlandırmak için mekanik veya başka aletler kullanmayın.

1. Soğutma kutusunun içindeki her şeyi çıkarın ve sistemi kapatın.
2. Tüm buzlar eriyene kadar bekleyin ve eriyen suyu silin.
v Sistem kullanıma hazırdır.

13 Hata kodları

Hata oluşursa kontrol panelinde bir hata kodu görüntülenir.

Hata kodu	Adı	Olası çözüm
E 01	Giriş gerilimi çok yüksek veya çok düşük.	Besleme geriliminin ayarlanan aralığın dışında olup olmadığını kontrol edin.
E 02	Kondenser fanının çektiği akım çok yüksek (aşırı akım).	Elektronik ünitesindeki kondenser fanı yükünün 1 A değerinden fazla olup olmadığını kontrol edin.
E 03	Kompresör çalışmıyor.	• Rotorun sıkışıp sıkışmadığını kontrol edin. • Soğutma sistemindeki basınç farkının çok yüksek olup olmadığını kontrol edin.
E 04	Kompresör hızı çok düşük.	Soğutma sisteminin aşırı yüklenip yüklenmediğini kontrol edin. Aşırı yüklenmişse motor minimum hızını koruyamaz.
E 05	Elektronik ünitesi aşırı ısınıyor.	Soğutma sistemine aşırı yük uygulanıp uygulanmadığını kontrol edin.
E 06	Negatif sıcaklık katsayılı termistör (NTC1) bir sorun olduğunu gösteriyor.	NTC1'in arızalı olup olmadığını veya sıcaklık sensörü devresinde açık devre bulunup bulunmadığını kontrol edin.
E 07	NTC1 bir sorun olduğunu gösteriyor.	NTC1'in arızalı olup olmadığını veya sıcaklık sensörü devresinde kısa devre bulunup bulunmadığını kontrol edin.
E 11	Evaporatör fanının çektiği akım çok yüksek (aşırı akım).	Elektronik ünitesindeki evaporatör fanı yükünün 0,6 A değerinden fazla olup olmadığını kontrol edin.

14 Atık İmhası

Ambalaj malzemesi geri dönüşümü: Ambalaj malzemesini mümkünse ilgili geri dönüşüm atık sistemine kazandırın. Ambalajın değerli bir kaynak olması ve uygun olmayan şekilde bertaraf edilmesinin insan sağlığını ve çevreyi etkileyebilecek olması nedeniyle bu ayırma gereklidir.

Çarpı işaretli tekerlekli çöp kutusu simgesi, ürünün elektrikli veya elektronik bir ekipman olduğunu ve uygun şekilde işlenmesi, geri kazanılması ve geri dönüştürülmesi için ayrı olarak toplanması gerektiğini belirtir. **Tüketici yasal olarak tüm elektrikli veya elektronik cihazları genel ev atıklarından ayrı olarak uygun şekilde bertaraf etmekle yükümlüdür!**

Elektrikli cihazlar değerli kaynaklar olduğundan ve insanlara ve çevreye zararlı maddeler içerebileceğinden bu ayırma gereklidir.

Ürünü nihai olarak imha etmek için bu işlemin geçerli imha yönetmeliklerine göre nasıl yapılacağı hakkında ayrıntılı bilgi için yerel geri dönüşüm merkezine veya uzman satıcınıza danışın.

Ürün ücretsiz olarak imha edilebilir.

15 Garanti

ABD, Kanada ve diğer tüm bölgelerdeki garanti ve garanti desteği bilgileri için aşağıdaki bölümlere bakınız.

Avustralya ve Yeni Zelanda

Sınırlı garanti qr.dometic.com/bfnePC adresinde mevcuttur. Sorularınız varsa veya ücretsiz olarak sınırlı garantinin basılı bir kopyasını edinmek istiyorsanız iletişim:

```
DOMETIC AUSTRALIA PTY LTD
1 JOHN DUNCAN COURT
VARSITY LAKES, QLD, 4227
1800-212-121


DOMETIC NEW ZEALAND LTD
373 NEILSON STREET
PENROSE, AUCKLAND, 1061
+64 9 622 1490
```

Yalnızca Avustralya

Ürünlerimiz için Avustralya Tüketici Yasası kapsamı uyarınca hariç tutulamayacak garantiler geçerlidir. Büyük bir arıza olduğu takdirde ve makul düzeyde öngörülebilir herhangi bir kayıp veya hasarın tazminatı için değişim veya iade hakkınız vardır. Ayrıca ürünler kabul edilebilir kalite düzeyinde değilse ve ürün arızası büyük bir arıza boyutunda değilse ürünleri tamir ettirme veya değiştirme hakkınız bulunur. Bu garanti kapsamında tüketici olarak size sağlanan faydalar, kanun kapsamında sahip olduğunuz diğer hak ve çözüm yollarına ek niteliktedir.

Yalnızca Yeni Zelanda

Bu garanti politikası, Consumer Guarantees Act 1993(NZ) (Tüketici Garantileri Yasası) tarafından belirtildiği üzere zorunlu olan koşullara ve garantilere tabidir.

Yerel destek

Lütfen aşağıdaki bağlantı adresinden yerel desteği bulun: dometic.com/dealer

Amerika Birleşik Devletleri ve Kanada

Sınırlı garanti qr.dometic.com/bfneEw adresinde mevcuttur.

Sorularınız varsa veya ücretsiz olarak sınırlı garantinin basılı bir kopyasını edinmek istiyorsanız iletişim:

```
DOMETIC CORPORATION
MARINE CUSTOMER SUPPORT CENTER
2000 NORTH ANDREWS AVENUE
POMPANO BEACH, FLORIDA, USA 33069
1-800-542-2477
```

İngilizce versiyonunun doğrudan qr.dometic.com/bflCoE.

Tüm diğer bölgeler

Yasal garanti süresi geçerlidir. Üründe hasar varsa üreticinin ülkenizdeki şubesi (bkz. dometic.com/dealer) veya satıcınızla iletişime geçin.

Onarım ve garanti işlemleri için cihazı aşağıdaki dokümanlarla birlikte gönderin:

- Satın alma tarihini içeren faturanın bir kopyası
- Talebinizin nedeni veya hatanın açıklanması

Kendi kendine onarımın veya profesyonel olmayan onarımın güvenlikle ilgili sonuçları olabileceğini ve garantiyi geçersiz kılabileceğini unutmayın.

16 Teknik Bilgiler

NOT Soğutma ünitesi, tekne sürekli olarak 30 ° yatık konumdayken çalışabilir.

16.1 Teknik özellikler

Maksimum soğutma hacmi	20 ft³
Sıcaklık ayarı aralığı	0 °F – 80 °F (17,8 °C – 26,7 °C)
Bağlantı gerilimi*	12 V / 24 V⎓
Soğutucu madde	R1234yf
Soğutucu akışkan miktarı	3,35 oz (95 g)
Maksimum soğutucu akışkan dolum miktarı	10,58 oz (300 g)
İklim sınıfı	T
Küresel ısınma potansiyeli (GWP)	0.501
CO2 eşdeğeri	0.00
Boyutlar (G x D x Y)	11,5 in (292,1 mm) × 11,5 in (292,1 mm) × 7,63 in (193,8 mm)
Ağırlık	16,8 lb (7,60 kg)

*Soğutma ünitesi, uygun bir şebeke doğrultucusu kullanılarak 115 V~ veya 230 V~ şebeke gerilimiyle çalıştırılabilir (Aksesuar sayfa 121).

Soğutma ünitesinde aküyü düşük gerilime karşı koruyan bir sistem bulunur. Gerilim yetersiz olduğunda cihaz, aküyü korumak için otomatik olarak kapanır:

Bağlantı gerilimi	Kapatma gerilimi	Yeniden başlatma gerilimi
12 V	10,4 V	11,7 V
24 V	22,8 V	24,2 V

16.2 Kablo bağlantısı

16.2.1 Kablo uzunlukları

NOT Gösterilen kablo uzunlukları, 3 % gerilim düşüşü esas alınarak önerilmiştir. Deniz araçlarındaki tüm elektrik tesisatlarını geçerli standartlara uygun şekilde gerçekleştirin. Bkz. Tamamlayıcı direktifler sayfa 120.

Önerilen maksimum tek yönlü kablo uzunlukları		
AWG	**12 V⎓ Maksimum uzunluk**	**24 V⎓ Maksimum uzunluk**
12 AWG (3,3 mm²)	8,2 ft (2,50 m)	16,4 ft (5,00 m)
10 AWG (5,3 mm²)	13,1 ft (3,99 m)	26,2 ft (7,99 m)
8 AWG (8,4 mm²)	19,7 ft (6,00 m)	39,4 ft (12,01 m)
6 AWG (13,3 mm²)	32,8 ft (10,00 m)	65,6 ft (19,99 m)

16.2.2 Kablo bağlantı şeması

10

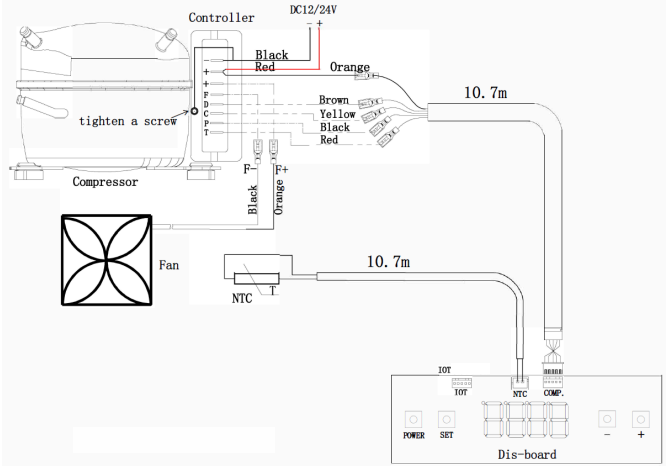

16.2.3 Kablo açıklaması

Kablo rengi	
Black	Siyah
Brown	Kahverengi
Orange	Turuncu
Red	Kırmızı
Yellow	Sarı

Terimler	
Compressor	Kompresör
Komp.	Kompresör
Controller	Kontrol cihazı
Dis-board (distribution board)	Dağıtım panosu
Fan	Fan
Power	Güç
Set	Ayar
Tighten a screw	Vida sıkma

17 Yasal

17.1 Siber güvenlik

Bu ürünün Security and Telecommunications Infrastructure regulation (Birleşik Krallık) ve Cyber Security Rules 2025 (Avustralya) ile uyumlu olduğunu onaylıyoruz. Uyumluluk beyanı, documents.dometic.com adresinde mevcuttur. Bir güvenlik olayını bildirmek için productcybersecurity@dometic.com adresine bir e-posta gönderin. Güvenlik güncellemeleri, üretim tarihinden itibaren en az beş yıl boyunca sağlanacaktır.

Slovenščina

1 Pomembna obvestila....127
2 Razlaga simbolov....127
3 Varnostni napotki....127
4 Dodatne smernice....127
5 Obseg dobave....127
6 Dodatna oprema....128
7 Ciljne skupine....128
8 Predvidena uporaba....128
9 Tehnični opis....128
10 Montaža....128
11 Uporaba....131
12 Čiščenje in vzdrževanje....131
13 Kode napak....132
14 Odlaganje....132
15 Komercialna garancija....132
16 Tehnični podatkovni list....132
17 Pravne informacije....133

1 Pomembna obvestila

Pozorno preberite in upoštevajte vsa navodila, smernice in opozorila iz tega navodila, da zagotovite pravilno vgradnjo, uporabo in vzdrževanje izdelka. Ta navodila MORATE hraniti skupaj z izdelkom.

Z uporabo izdelka potrjujete, da ste pozorno prebrali vsa navodila, smernice in opozorila ter razumete in upoštevate vsa določila ter pogoje v tem dokumentu. Strinjate se, da boste izdelek uporabljali samo za predvideni namen uporabe in v skladu z navodili, smernicami in opozorili v tem navodilu ter v skladu z vsemi veljavnimi zakoni in predpisi. Če navodil in opozoril v nadaljevanju ne preberete in ne upoštevate, boste morda poškodovali izdelek ali povzročili materialno škodo v bližini. Pridržujemo si pravico do sprememb in posodobitev navodila, vključno z navodili, smernicami in opozorili ter povezano dokumentacijo. Za najnovejše informacije o izdelku obiščite documents.dometic.com.

2 Razlaga simbolov

Signalna beseda označuje varnostna sporočila in sporočila o materialni škodi ter stopnjo ali raven nevarnosti.

NEVARNOST!
> Označuje nevarno situacijo, ki povzroči smrt ali hude poškodbe, če ni preprečena.

OPOZORILO!
> Označuje nevarno situacijo, ki lahko povzroči smrt ali hude poškodbe, če ni preprečena.

POZOR!
> Označuje nevarno situacijo, ki lahko povzroči lažje ali zmerne poškodbe, če ni preprečena.

OBVESTILO!
> Označuje nevarno situacijo, ki lahko povzroči materialno škodo, če je ne preprečite.

NASVET Dodatne informacije za upravljanje izdelka.

3 Varnostni napotki

NEVARNOST! Nevarnost električnega udara
> **Pri uporabi naprave na plovilih:** Pri napajanju iz električnega omrežja morate zagotoviti, da je napajanje zavarovano z zaščitnim stikalom na diferenčni tok.

OPOZORILO! Nevarnost električnega udara
> Napravo mora vgraditi kvalificiran tehnik v skladu z navodili za montažo ter nacionalnimi zahtevami in predpisi.
> Če na napravi opazite vidne znake poškodb, je ne uporabljajte.
> Če je napajalni kabel naprave poškodovan, ga mora zamenjati proizvajalec, serviser oziroma ustrezno usposobljena oseba, ki bo preprečila morebitne nevarnosti.
> Vsa popravila na tej napravi naj izvaja samo ustrezno usposobljeno osebje. Neustrezna popravila lahko povzročijo resne nevarnosti.
> Pri nameščanju naprave pazite, da se napajalni kabel ne zagozdi ali poškoduje.
> Za napravo ne sme biti več kot ena prenosna vtičnica ali prenosni vir napajanja.
> Napravo priključite v vtičnice, ki zagotavljajo ustrezen priklop.
> V bližino naprave ne postavljajte vnetljivih plinov in tekočin.

OPOZORILO! Nevarnost požara
> Po namestitvi mora biti napravo še vedno mogoče odklopiti z električnega omrežja. To lahko dosežete tako, da je vtič dostopen ali da se v fiksno napeljavo vgradi stikalo v skladu s predpisi o ožičenju.
> Hladilnega krogotoka ne smete odpirati ali poškodovati.
> Hladilni krogotok vsebuje majhno količino okolju prijaznega, vendar vnetljivega hladilnega sredstva. Hladilno sredstvo ne škodi ozonski plasti in ne povečuje toplogrednega učinka. Iztečeno hladilno sredstvo se lahko vname.
> Hladilno sredstvo v hladilnem krogotoku je vnetljivo, v primeru puščanja pa lahko pride do nakopičenja gorljivih plinov, če je naprava v majhnem prostoru. Če se hladilni krogotok poškoduje:
  - Napravi ne približujte odprtih plamenov ali drugih potencialnih virov vžiga.
  - Prostor dobro prezračite.
  - Izklopite napravo.

OPOZORILO! Nevarnost za zdravje
> **Za Evropsko unijo, Združeno kraljestvo in Turčijo:** To napravo lahko uporabljajo otroci, ki so starejši od 8 let, in osebe z zmanjšanimi fizičnimi, zaznavnimi ali duševnimi sposobnostmi ali s pomanjkljivimi izkušnjami in znanjem, če so nadzorovani ali so prejeli navodila glede varne uporabe naprave in razumejo s tem povezana tveganja. **Za vse druge regije:** Naprave ne smejo uporabljati osebe (vključno z otroki) z zmanjšanimi fizičnimi, zaznavnimi ali duševnimi sposobnostmi ali s pomanjkanjem izkušenj in znanja, razen če jih oseba, ki je odgovorna za njihovo varnost, nadzira ali jim je dala navodila glede uporabe naprave.
> Otroke je treba nadzorovati in tako zagotoviti, da se z napravo ne bodo igrali.
> Otroci ne smejo brez nadzora izvajati čiščenja in vzdrževalnih del.

4 Dodatne smernice

Da bi zmanjšali nevarnost nesreč in telesnih poškodb, upoštevajte naslednje smernice, preden začnete z montažo ali uporabo te naprave:
- Preberite in upoštevajte vse varnostne informacije in navodila.
- Preden začnete nameščati, uporabljati ali opravljati vzdrževalna dela na tem izdelku, morate prebrati in razumeti ta navodila.

Namestitev mora biti izvedena skladna z vsemi veljavnimi lokalnimi ali nacionalnimi predpisi, vključno z zadnjo izdajo standardov v nadaljevanju:

ZDA
- ANSI/NFPA70, National Electrical Code (NEC)
- American Boat and Yacht Council (ABYC) E-11 AC in DC električni sistemi na plovilih

Kanada
CSA C22.1, del I in II, Canadian Electrical Code

5 Obseg dobave

Opis	Količina
Kondenzatorska enota CX600	1
Krmiljenje	1

NASVET Ta enota je dobavljena brez uparjalnika. Za namestitev morate uporabiti skrinjo Dometic s cevastim uparjalnikom v stenah ali po meri izdelan ploščati uparjalnik, ki ga je odobrilo podjetje Dometic.

6 Dodatna oprema

Naprava je lahko priključena na električno omrežje z napetostjo 115 V~ ali 230 V~ z ustreznim usmernikom izmenične napetosti.

Opis	Številka izdelka
Usmernik izmenične napetosti DPSR	9620013449, 9620013450

7 Ciljne skupine

Mehansko in električno montažo in nastavitev naprave mora izvesti usposobljeni tehnik, ki je dokazal spretnosti in znanje glede sestave in delovanja navtične opreme in inštalacij, ki je seznanjen z veljavnimi predpisi, ki veljajo v državi, v kateri bo oprema montirana, ter je opravil varnostno usposabljanje za prepoznavanje in preprečevanje nevarnosti.

8 Predvidena uporaba

CX600, ki se imenuje "kondenzatorska enota" ali "izdelek", je zasnovan za uporabo v hladilnem sistemu, primernem za vgradnjo v čolne, ladje in jahte.

Ta izdelek je primeren samo za predvideni namen in uporabo v skladu s temi navodili.

V tem navodilu so navedene informacije, ki jih je treba upoštevati za pravilno vgradnjo in/ali delovanje izdelka. Naprava zaradi slabe vgradnje in/ali nepravilne uporabe oziroma vzdrževanja ne bo dobro delovala in se lahko pokvari.

Proizvajalec ne sprejema nobene odgovornosti za telesne poškodbe ali poškodbe izdelka, do katerih pride zaradi:

- napačne namestitve, sestave ali priklopa, vključno s previsoko napetostjo;
- neustreznih vzdrževalnih del ali uporabe neoriginalnih rezervnih delov, ki jih ni dobavil proizvajalec;
- sprememb izdelka brez izrecnega dovoljenja proizvajalca;
- uporabe za namene, ki niso opisani v navodilu.

Družba Dometic si pridržuje pravico do spremembe videza in specifikacij izdelka.

9 Tehnični opis

9.1 Dimenzije

1

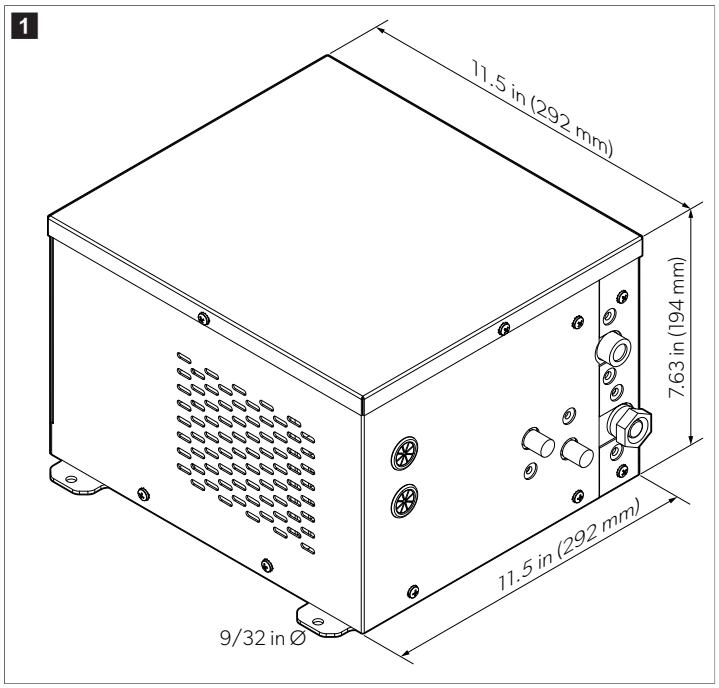

10 Montaža

OPOZORILO! Nevarnost električnega udara

> Napravo namestite v suhem prostoru, kjer je zaščitena pred škropljenjem vode in dežjem.

OPOZORILO! Nevarnost požara

> Naprava ne sme biti v bližini odprtega ognja ali drugih virov toplote (kot so grelniki, neposredna sončna svetloba, pečice itd.).
> V vgradnih odprtinah za napravo ne sme biti električnih sestavnih delov in svetlobnih virov, ki bi med običajnim in neobičajnim delovanjem proizvajali iskre ali obloke (na primer relejev ali omaric z varovalkami).

POZOR! Nevarnost telesnih poškodb in škode

> Da bi preprečili nevarnost zaradi nestabilnosti naprave, jo je treba pritrditi v skladu z navodili za vgradnjo.

Delo na plinskih in električnih aparatih smejo opravljati le pooblaščeni tehniki.

- Prepričajte se, da največja hladilna prostornina izbranega uparjalnika ne presega največje hladilne prostornine kondenzatorja.
- Tovarniško napolnjeno hladilno sredstvo je predvideno samo kot začetno polnjenje. Napolnjenost nameščenega sistema je treba oceniti in prilagoditi na terenu ter pri tem upoštevati konkretne pogoje uporabe, vključno z dolžino cevi, prostornino uparjalnika, okoljskimi pogoji in zahtevami glede zmogljivosti sistema.
- Kondenzatorska enota je lahko napolnjena z največ 10,58 oz (300 g) hladilnega sredstva. Če prekoračite to količino, se sistem poškoduje.
- Upoštevajte najmanjšo obvezno izolacijo.
  - Največje dovoljene vrednosti hladilne prostornine veljajo za namestitve z izolacijo iz poliuretanske pene debeline najmanj 2 in (50,8 mm) in gostote 2,2 – 2,5 lb/ft³.
  - V primeru uporabe drugih izolacijskih materialov, kot je polistirenska pena, je treba debelino izolacije podvojiti za enak izolacijski učinek.
  - Glede na način uporabe in temperaturo okolja je lahko potrebno uporabiti še več toplotne izolacije.

10.1 Zasnova hladilne omare

Dometicov oddelek za uporabo tehnologij vam lahko pomaga pri zasnovi omare. Pravilna zasnova omare je bistvenega pomena za učinkovito delovanje sistema. Če je hladilna skrinja slabo zasnovana ali izdelana, bo to negativno vplivalo na delovanje celotnega sistema. Ne pozabite upoštevati vrste in debeline izolacije ter kroženja zraka in postavitve izpusta.
Ta sistem je zasnovan za delovanje s posebnimi zmogljivostmi in pod določenimi pogoji. Spreminjanje teh konstrukcijskih pogojev lahko zmanjša zmogljivost sistema. Monter mora razumeti konstrukcijske zahteve sistema in pogoje, v katerih naj bi sistem deloval.

10.2 Montaža kondenzatorske enote

OBVESTILO! Nevarnost poškodb

> Če je kondenzatorska enota nameščena v zaprtem prostoru (kot je garderoba, shramba ali prtljažni prostor), je treba za hladilni in izpušni zrak zagotoviti prezračevalne odprtine velikosti ≥ 80 in².
> Pri uporabi prezračevalnih rešetk mora biti velikost njihovih odprtin ≥ 80 in².
> Prezračevalne odprtine morajo na takšnem mestu, da ne pride do neposrednega vsesavanja segretega zraka. Če je mogoče, mora biti ena odprtina na vrhu in ena na dnu mesta namestitve.
> Pri ponovnem vsesavanju segretega zraka se okolje začne segrevati, zaradi česar se poslabša delovanje kondenzatorske enote, zmanjša učinkovitost, poveča poraba energije in zmanjša zmogljivost hlajenja.
> Namestite ventilator, če naravno kroženje zraka ne zagotavlja dovolj prezračevanja za preprečitev segrevanja prostora okoli kondenzatorske enote.

- Enoto postavite na suho območje, kjer je vedno na voljo stalen vir zraka za prezračevanje.
- Kondenzatorske enote ne postavljajte v bližino virov toplote (kot so grelec, pečica ali toplovodi) ali na neposredno sončno svetlobo.
- Pazite, da je naprava nameščena v vodoravnem položaju.
- Zagotovite najmanjšo obvezno oddaljenost 2 in (50,8 mm) kondenzatorske enote od najbližje stene.

- Najmanjša velikost prostora, v katerega je mogoče namestiti kondenzatorsko enoto, je 15,5 in (393,7 mm) × 15,5 in (393,7 mm) × 9,6 in (243,8 mm).

2

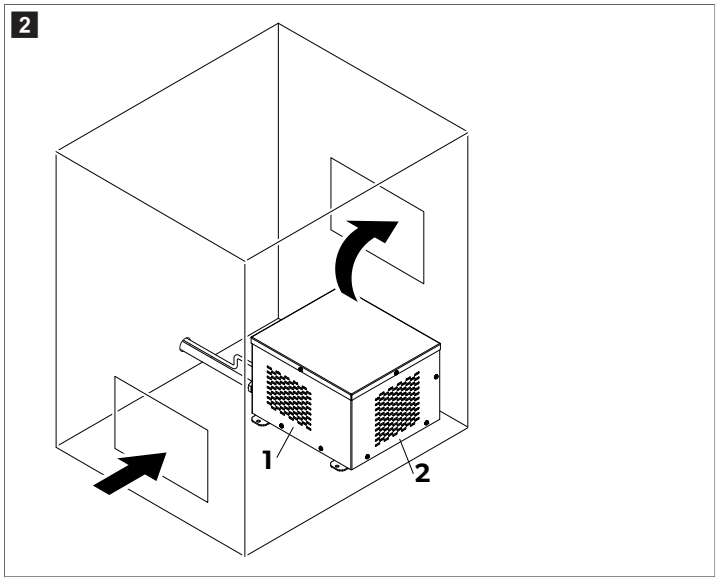

1	Zrak vstopa v enoto na levi in desni strani	**2**	Zrak izstopa na zadnji strani

1. Izberite ustrezno možnost prezračevanja glede na razpoložljivi prostor.
2. Kondenzatorsko enoto pritrdite na ravno podlago ali v vodoravnem položaju na steno.
3. Po potrebi naredite prezračevalne odprtine, primerne glede na razpoložljivi prostor.

   Če je mogoče, poravnajte prezračevalno odprtino neposredno pred ventilator kondenzatorske enote.
4. Prezračevalne odprtine pokrijte z ustreznimi rešetkami.

10.3 Shranjevanje hladilne omare

Podprti sta dve konfiguraciji uparjalnika za hladilno skrinjo:
- Skrinja iz proizvodnje podjetja Dometic, ki ima v svojih stenah napeljan cevasti uparjalnik.
- Po meri izdelan ploščati uparjalnik, ki ga podjetje Dometic odobri in je nameščen v skrinji.

10.3.1 Skrinja s cevastim uparjalnikom v stenah

OPOZORILO! Nevarnost požara
Če prevrtate cevno napeljavo lahko začne puščati hladilno sredstvo in komercialna garancija preneha veljati.
> Ne vrtajte v skrinjo s cevastim uparjalnikom v stenah, če ne poznate natančnega položaja cevi.

3

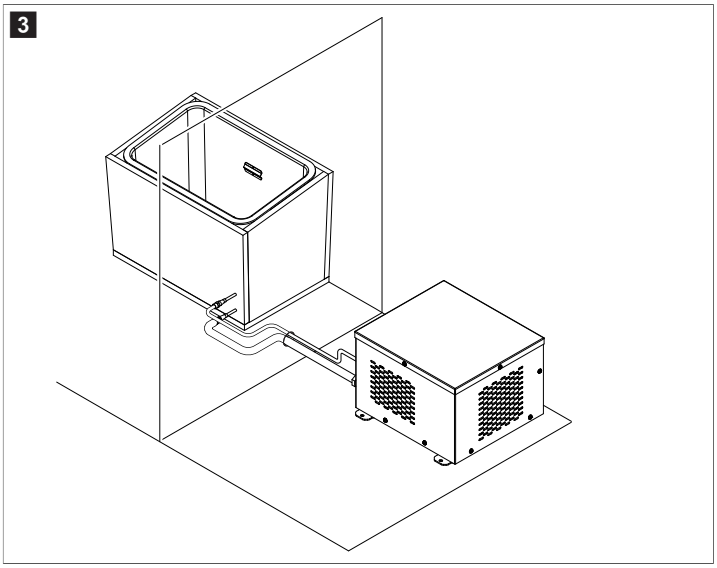

Zasnova hladilne omare je zelo pomembna in obsega dejavnike, ki večinoma presegajo vsebino tega priročnika. Pri zasnovi omare upoštevajte naslednje:
- Za namestitev izberite mesto, kjer je skrinjo mogoče enostavno očistiti, servisirati ali zamenjati.
- Pazite, da je dovolj prostora za dostop do omare med običajno uporabo.
- Pri merjenju mesta namestitve upoštevajte, da končna velikost skrinje obsega izolacijo in cevasti uparjalnik. Izberite prostor, ki je dovolj velik za namestitev teh komponent.
- Skrinje v plovilih z neprekinjenim napajanjem so običajno izolirane z vsaj 2 in (50,8 mm) izolacije R7. V plovilih, kjer napajanje ni vedno na voljo, je priporočeno najmanj 4 in (101,6 mm) izolacije R7.
- Če je na voljo dovolj prostora, lahko z več izolacije od priporočenega minimuma zmanjšate toplotno obremenitev in potrebno zmogljivost BTU.
- Za napeljavo cevi uporabite hitre spojke.
- Skrinja s cevastim uparjalnikom v stenah je tovarniško napolnjena s hladilnim sredstvom.

1. Upoštevajte svoje potrebe po hlajenju in razpoložljive lokacije za namestitev.
2. Obrnite se na Dometic in se posvetujte o najprimernejši hladilni skrinji ter skupnih merah izolacije in cevastega uparjalnika za svoje potrebe.

NASVET Prepričajte se in v zasnovo omare vključite izpust in izpustni čep. V nasprotnem primeru omara ne bo zagotavljala pravilnega hlajenja.

3. Pri nabavi skrinje s cevastim uparjalnikom v stenah upoštevajte navodila podjetja Dometic.
4. Skrinjo namestite na mesto, izbrano za namestitev.
5. Napeljite cevi za hladilno sredstvo med skrinjo s cevastim uparjalnikom v stenah in kondenzatorsko enoto.

10.3.2 Ploščati uparjalnik

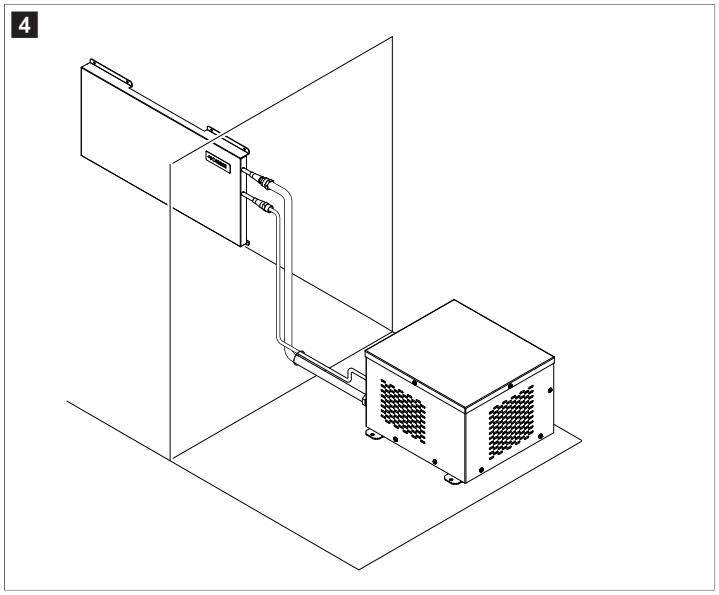

Zasnova hladilne skrinje je zelo pomembna in obsega dejavnike, ki večinoma presegajo vsebino tega priročnika. Pri zasnovi skrinje upoštevajte naslednje:

- Za namestitev izberite mesto, kjer je skrinjo mogoče enostavno očistiti, servisirati ali zamenjati.
- Plošče morajo biti izdelane iz nerjavečega jekla.
- Skrinje v plovilih z neprekinjenim napajanjem so običajno izolirane z vsaj 2 in (50,8 mm) izolacije R7. V plovilih, kjer napajanje ni vedno na voljo, je priporočeno najmanj 4 in (101,6 mm) izolacije R7. Najbolje je uporabiti čim več izolacije kot je mogoče.

1. Upoštevajte svoje potrebe po hlajenju in razpoložljive lokacije za namestitev.
2. Obrnite se na Dometic za posvet o najprimernejši zasnovi hladilne omare in potrditev velikosti plošč ter potrebne izolacije za predvideni namen uporabe.

NASVET Del zasnove hladilne omare morata biti tudi izpust in izpustni čep. V nasprotnem primeru bo hladen zrak uhajal skozi izpust, povečal toplotno obremenitev in preprečil pravilno hlajenje omare.

3. Izdelajte omaro.
4. Omaro namestite na mesto, izbrano za namestitev.
5. V omaro namestite plošče uparjalnika na nosilce, zato da bo zrak krožil tudi za ploščami.
6. Napeljite cevi za hladilno sredstvo med ploščo uparjalnika in kondenzatorsko enoto.

10.4 Namestitev kontrolne plošče

OBVESTILO! Nevarnost poškodb

> Kontrolne plošče ne nameščajte na mesto, kjer je dlje časa izpostavljena neposredni sončni svetlobi.

- Kontrolno ploščo lahko namestite na notranjo ali zunanjo stran hladilne omare.
- Temperaturni senzor mora biti nameščen v hladilni skrinji, običajno eno tretjino oddaljenosti od vrha do dna, vendar ne v bližini plošče uparjalnika.
- Kontrolno ploščo lahko namestite na 2 načina:
  - Pritrditev na steno
  - Pritrditev v nišo v steni, tako da je poravnana s steno.

1. Temperaturni senzor vstavite v pokrov za temperaturni senzorja in kabel speljite skozi namensko režo.
2. Z ustreznimi vijaki pritrdite pokrov temperaturnega senzorja na notranjo stran hladilne omare.

NASVET Zagotovite razdaljo ≥ 2 in (≥ 50,8 mm) od uparjalnika.

3. Pripravite izreze za izbrano možnost namestitve:

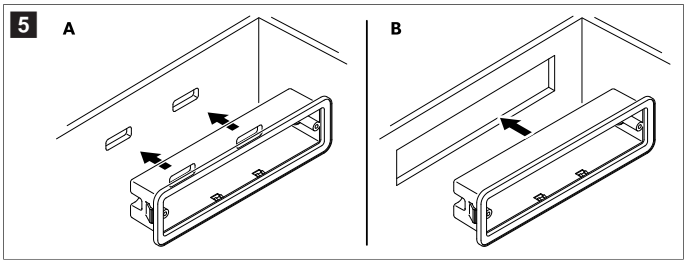

- **Namestitev na steno (A)**: poskrbite, da bodo priključki na zadnji strani kontrolne plošče še vedno dostopni.
- **Namestitev v nišo (B)**: izrežite odprtino velikosti 5,62 × 1,62 in (142,7 × 41,1 mm)

4. **Pritrditev samo na steno**: ohišje priložene kontrolne plošče privijte poravnano z izrezano odprtino na steno in krmilno ploščo potisnite v ohišje tako, da se zaskoči.

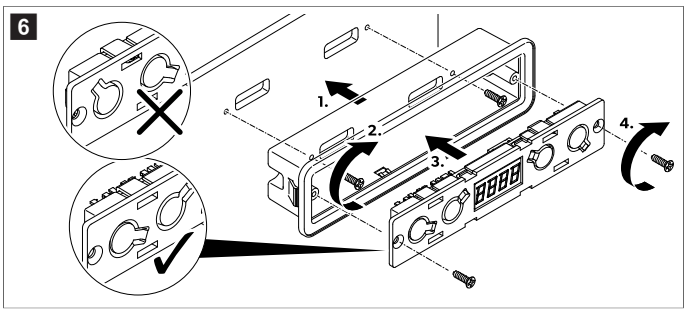

5. **Namestitev samo v nišo**: kontrolno ploščo potisnite v izrezano odprtino, dokler ni stabilno pritrjena.

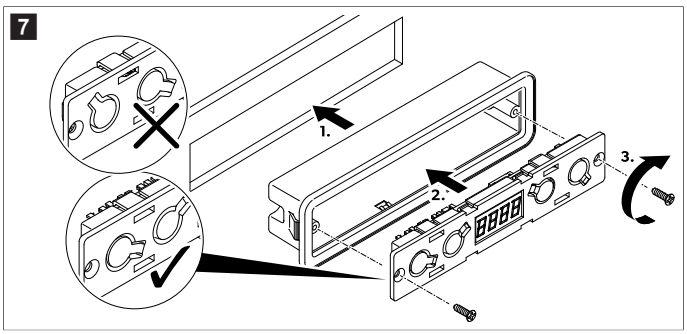

6. Pritrdite pokrov na sprednji del kontrolne plošče.

   Pazite, da je pravilno obrnjen.

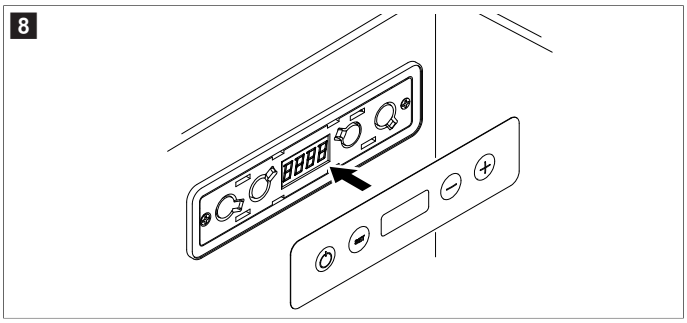

10.5 Priklop komponent

Plinski priključek mora sestaviti in montirati usposobljena oseba, ki je dokazala spretnosti in znanje glede sestave, montaže in delovanja plinskih naprav ter je opravila varnostno usposabljanje za prepoznavanje in preprečevanje nevarnosti.

> Priklopite kondenzatorsko enoto, hladilno skrinjo, senzor temperature in kontrolno ploščo, kot je prikazano na vezalni shemi (Vezalna shema na strani 133).

OPOZORILO! Nevarnost požara
> Naprava vsebuje blago vnetljivo hladilno sredstvo.

> Spojke cevi za hladilno sredstvo med uparjalnikom in kondenzatorsko enoto priklopite z ustreznimi viličastimi ključi.

NASVET Vedno uporabite dva ključa, da se cevi ne zvijejo in spojke ne poškodujejo.

9

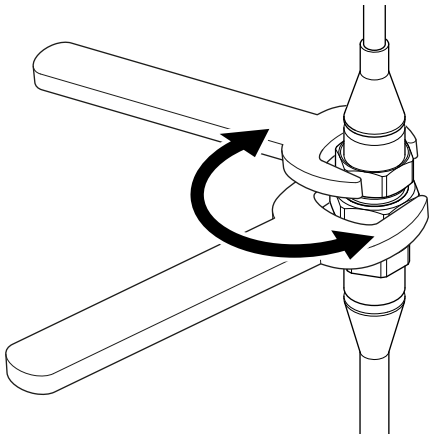

10.6 Priklop hladilne enote

OPOZORILO! Nevarnost električnega udara
> Montažo sme izvesti samo usposobljen električar.

NASVET Da bi preprečili izgubo napetosti in posledično zmanjšanje zmogljivosti, mora biti kabel čim krajši in enodelen. Ne dodajajte stikal, vtičev ali razdelilnikov.

1. Potrebni presek kabla določite glede na dolžino kabla. Glejte Dolžine kablov na strani 133.
2. Preverite, ali se delovna napetost ujema z napetostjo baterije.
3. Hladilno enoto priključite, kot je prikazano na vezalni shemi (Vezalna shema na strani 133).

10.7 Zatesnitev hladilne omare

OBVESTILO! Nevarnost poškodb
> Zaradi slabe toplotne izolacije v hladilni omari hitreje nastaja zmrzal.
> Vse odprtine morajo biti zatesnjene, da se zagotovi zadostna izolacija hladilne omare.

> S tesnilnim sredstvom zatesnite vse reže okoli komponent.
a) Zatesnite odprtino, skozi katero so napeljani kabli in cevi za hladilno sredstvo.
b) Zatesnite odprtine na zadnji strani ohišja kontrolne plošče, skozi katere so napeljani kabli.
c) Zatesnite reže okoli kontrolne plošče.

11 Uporaba

NEVARNOST! Nevarnost električnega udara
> Neizoliranih kablov se ne dotikajte z golimi dlanmi, zlasti, če je naprava priklopljena na električno omrežje.

OPOZORILO! Nevarnost požara
> Pri napravah z vnetljivim hladilnim sredstvom: Naprave ne uporabljajte in ne hranite v zaprtih prostorih brez pretoka zraka ali s slabim pretokom zraka.

POZOR! Nevarnost za zdravje
> Hladilnega krogotoka ne smete odpirati ali poškodovati.
> Prezračevalne odprtine v napravi ali njenem ohišju in vgradni niši ne smejo biti zakrite.

POZOR! Nevarnost telesnih poškodb
> V NAPRAVI ALI V BLIŽINI NAPRAVE NE HRANITE VNETLJIVIH MATERIALOV.
> NA NAPRAVO ALI OB NAPRAVO NE POLAGAJTE PREDMETOV.
> NAPRAVE NE SPREMINJAJTE.
> Naprava se med delovanjem zelo segreje. Če ima naprava prezračevalne rešetke in jih želite odstraniti, se pri tem zaščitite pred stikom z vročimi deli.

11.1 Vklop in izklop

> Pritisnite in držite ⏻ 3 s.

Zaslon se vklopi in prikaže trenutno temperaturo.

v Hladilni sistem je vklopljen.

> Pritisnite in držite ⏻ 3 s.

Zaslon se izklopi.

v Hladilni sistem je izklopljen.

11.2 Nastavljanje temperaturne enote

Mersko enoto temperature je mogoče preklapljati med °C in °F.

1. Na kratko 2-krat pritisnite gumb SET.
2. Za preklop med enotami pritisnite gumb – ali +.
3. Nato 5 s ne pritisnite nobenega gumba.

v Nastavljena enota temperature 3-krat utripne, kar pomeni uspešno nastavitev.

11.3 Nastavljanje temperature

NASVET Upoštevajte največjo zmogljivost hlajenja in temperaturo okolja.

1. Kratko pritisnite gumb SET.
2. Vrednost temperature povečajte ali zmanjšajte s pritiskanjem gumba – ali +.
3. Nato 5 s ne pritisnite nobenega gumba.

v Nastavljena vrednost temperature 3-krat utripne, kar pomeni uspešno nastavitev.

11.4 Nastavitev izravnalne temperature

Izmerjeni temperaturi je mogoče dodati izravnalno temperaturo, če temperaturni senzor prikazuje stalno odstopanje meritev.

1. Na kratko 3-krat pritisnite gumb SET.
2. S pritiskanjem – ali + zmanjšajte ali povečajte vrednost temperature.
   Območje izravnalne temperature je 25 … 39 °F (–4 … 4 °C) (–8 … 8 °F (22,2 … 13,3 °C))
3. Nato 5 s ne pritisnite nobenega gumba.

v Nastavljena vrednost izravnalne temperature 3-krat utripne, kar pomeni uspešno nastavitev.

11.5 Nastavljanje svetlosti zaslona

Na voljo so 3 ravni svetlosti:

- d0: najsvetlejše
- d1: svetlejše
- d2: svetlo

1. Na kratko 4-krat pritisnite gumb SET.
2. Za pomikanje po vrednostih svetlosti pritiskajte gumb – ali +.
3. Nato 5 s ne pritisnite nobenega gumba.

v Nastavljena vrednost svetlosti 3-krat utripne, kar pomeni uspešno nastavitev.

12 Čiščenje in vzdrževanje

Sčasoma se na stenah v hladilni skrinji in na ploščah uparjalnika nakopiči zmrzal.

Ko je plast zmrzali debela približno 0,12 in (3 mm), je treba sistem odtajati.

OBVESTILO! Nevarnost poškodb
› Ne uporabljajte mehanskega ali drugega orodja, da bi pospešili odtaljevanje.

1. Odstranite vso vsebino iz hladilne omare in sistem izklopite.
2. Počakajte, da se vsa zmrzal stopi in jo pobrišite.

v Sistem je nato pripravljen na delovanje.

13 Kode napak

Če pride do napake, se na kontrolni plošči prikaže koda napake.

Koda napake	Opis	Možna rešitev
E 01	Napajalna napetost je previsoka ali prenizka.	Preverite, ali je napajalna napetost izven nastavljenega razpona.
E 02	Ventilator kondenzatorja porablja preveč amperov (premočan tok).	Preverite, ali je obremenitev ventilatorja kondenzatorja na elektronski enoti večja od 1 A.
E 03	Kompresor se ne zažene.	• Preverite, ali je rotor blokiran. • Preverite, ali je tlačna razlika v hladilnem sistemu prevelika.
E 04	Hitrost kompresorja je premajhna.	Preverite, ali je hladilni sistem preobremenjen. Če je, motor ne more ohranjati najmanjše hitrosti.
E 05	Pregrevanje elektronske enote.	Preverite, ali je hladilni sistem preveč obremenjen.
E 06	Termistor z negativnim temperaturnim koeficientom (NTC1) opozarja na težavo.	Preverite, ali je NTC1 okvarjen oziroma ali je tokokrog temperaturnega senzorja odprt.
E 07	NTC1 opozarja na težavo.	Preverite, ali je NTC1 okvarjen oziroma ali je na tokokrogu temperaturnega senzorja kratki stik.
E 11	Ventilator uparjalnika porablja preveč amperov (premočan tok).	Preverite, ali je obremenitev ventilatorja na elektronski večja od 0,6 A.

14 Odlaganje

Recikliranje embalažnega materiala: Embalažni material odstranite v primerne zabojnike za recikliranje odpadkov, če je to mogoče. To ločevanje je potrebno, ker je embalaža dragocen vir in nepravilno odlaganje lahko vpliva na zdravje ljudi in okolje.

Prečrtani smetnjak na kolesih pomeni, da je izdelek električna ali elektronska oprema in ga je treba zbirati ločeno za ustrezno obdelavo, predelavo in recikliranje. **Potrošnik je zakonsko dolžan, da vso električno ali elektronsko opremo ustrezno odloži ločeno od običajnih gospodinjskih odpadkov.**

To ločevanje je potrebno, saj so električne naprave dragocen vir in lahko vsebujejo snovi, ki so škodljive za ljudi in okolje.

Ko boste hoteli izdelek dokončno odložiti, se o odlaganju v skladu z veljavnimi predpisi pozanimajte pri lokalnem centru za zbiranje odpadkov ali specializiranem trgovcu.

Izdelek je mogoče brezplačno odložiti.

15 Komercialna garancija

Za informacije o komercialni garanciji in garancijski podpori v Združenih državah, Kanadi in vseh drugih regijah glejte razdelek v nadaljevanju.

Avstralija in Nova Zelandija

Omejena komercialna garancija je na voljo na qr.dometic.com/bfnePC. Če imate vprašanja ali potrebujete brezplačen tiskan izvod omejene komercialne garancije, se obrnite na:

DOMETIC AUSTRALIA PTY LTD
1 JOHN DUNCAN COURT
VARSITY LAKES, QLD, 4227
1800-212-121

DOMETIC NEW ZEALAND LTD
373 NEILSON STREET
PENROSE, AUCKLAND, 1061
+64 9 622 1490

Samo Avstralija

Za naše izdelke veljajo garancije, ki jih ni možno izključiti v skladu z avstralskim zakonom za zaščito potrošnikov (Australian Consumer Law). Pripada vam nadomestni izdelek ali povračilo denarja v primeru večje okvare in nadomestilo za katerokoli drugo razumno predvidljivo izgubo ali škodo. Pripada vam tudi popravilo ali nadomestitev izdelkov, če izdelki niso sprejemljive kakovosti in okvara ni velika. Ugodnosti, ki vam jih kot potrošniku zagotavlja ta komercialna garancija, veljajo poleg drugih pravic in pravnih sredstev, ki so vam na voljo v skladu z zakonom.

Samo Nova Zelandija

Za to komercialno garancijo veljajo pogoji in garancije, ki so predpisani z zakonom za varstvo potrošnikov (Consumer Guarantees Act 1993(NZ)).

Lokalna podpora

Informacije o lokalni odpori so na voljo na naslednji povezavi: dometic.com/dealer

Združene države in Kanada

Omejena komercialna garancija je na voljo na qr.dometic.com/bfneEw.

Če imate vprašanja ali potrebujete brezplačen tiskan izvod omejene komercialne garancije, se obrnite na:

DOMETIC CORPORATION
MARINE CUSTOMER SUPPORT CENTER
2000 NORTH ANDREWS AVENUE
POMPANO BEACH, FLORIDA, USA 33069
1-800-542-2477

Neposreden prenos angleške različice prek qr.dometic.com/bflCoE.

Vse druge regije

Velja zakonsko določen rok komercialne garancije. Če je izdelek pokvarjen, se obrnite na podružnico proizvajalca v svoji državi (glejte dometic.com/dealer) ali na trgovca.

Za obravnavanje zahtevkov popravil oz. zahtevkov za komercialno garancijo morate skupaj z aparatom poslati naslednjo dokumentacijo:

- kopijo računa z datumom nakupa,
- razlog za reklamacijo ali opis napake.

Upoštevajte, da lahko imajo lastnoročna ali neprofesionalna popravila varnostne posledice in lahko razveljavijo komercialno garancijo.

16 Tehnični podatkovni list

NASVET Hladilna enota lahko prenese neprekinjeno nagnjenost posode do 30 °.

16.1 Specifikacije

Največja prostornina hladilnega prostora	20 ft³
Območje nastavitve temperature	0 °F – 80 °F (17,8 °C – 26,7 °C)
Priključna napetost*	12 V / 24 V⎓
Hladilno sredstvo	R1234yf
Količina hladilnega sredstva	3,35 oz (95 g)

Največja napolnjenost s hladilnim sredstvom	10,58 oz (300 g)
Klimatski razred	T
Potencial globalnega segrevanja (GWP)	0.501
Ekvivalent CO2	0.00
Mere (Š x G x V)	11,5 in (292,1 mm) × 11,5 in (292,1 mm) × 7,63 in (193,8 mm)
Masa	16,8 lb (7,60 kg)

* Hladilna enota je lahko priključena na električno omrežje z napetostjo 115 V~ ali 230 V~ z ustreznim usmernikom izmenične napetosti (Dodatna oprema na strani 128).

Hladilna enota ima funkcijo za zaščito baterije pred prenizko napetostjo. Če je napetost premajhna, se naprava zaradi zaščite baterije samodejno izklopi:

Priključna napetost	Napetost za izklop	Napetost za ponovni zagon
12 V	10,4 V	11,7 V
24 V	22,8 V	24,2 V

16.2 Ožičenje

16.2.1 Dolžine kablov

NASVET Navedene dolžine kablov so priporočene dolžine na podlagi 3 % padca napetosti. Vse električne napeljave v plovilih izvedite v skladu z veljavnimi standardi. Glejte Dodatne smernice na strani 127.

Največje priporočene dolžine kablov v eno smer		
AWG	**Največja dolžina 12 V⎓**	**Največja dolžina 24 V⎓**
12 AWG (3,3 mm²)	8,2 ft (2,50 m)	16,4 ft (5,00 m)
10 AWG (5,3 mm²)	13,1 ft (3,99 m)	26,2 ft (7,99 m)
8 AWG (8,4 mm²)	19,7 ft (6,00 m)	39,4 ft (12,01 m)
6 AWG (13,3 mm²)	32,8 ft (10,00 m)	65,6 ft (19,99 m)

16.2.2 Vezalna shema

10

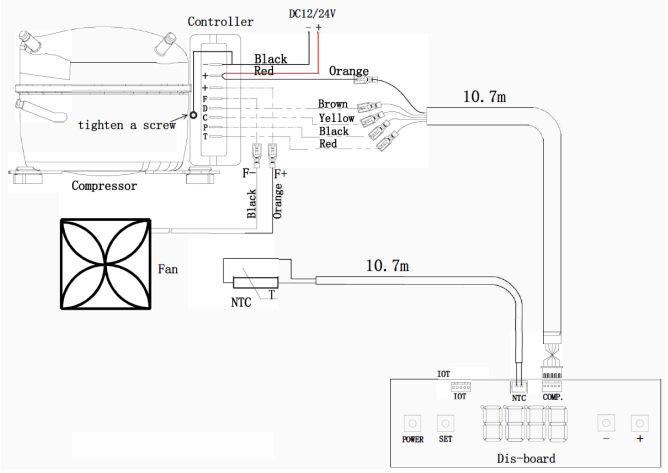

16.2.3 Legenda električne napeljave

Barva kabla	
Black	Črna
Brown	Rjava
Orange	Oranžna
Red	Rdeča
Yellow	Rumena

Izrazi	
Compressor	Kompresor
Komp.	Kompresor
Controller	Krmilnik
Dis-board (distribution board)	Razdelilna plošča
Fan	Ventilator
Power	Vklop/izklop
Set	Nastavitev
Tighten a screw	Privijte vijak

17 Pravne informacije

17.1 Kibernetska varnost

Potrjujemo, da ta izdelek izpolnjuje zahteve, kot jih določata Security and Telecommunications Infrastructure regulation (Združeno kraljestvo) in Cyber Security Rules 2025 (Avstralija). Izjava o skladnosti je na voljo na documents.dometic.com. Če želite prijaviti varnostni incident, pošljite e-poštno sporočilo na productcybersecurity@dometic.com. Varnostne posodobitve bodo zagotovljene najmanj pet let po datumu izdelave.

Română

1 Observații importante....134
2 Explicația simbolurilor....134
3 Instrucțiuni de siguranță....134
4 Directive suplimentare....134
5 Domeniul de livrare....135
6 Accesorii....135
7 Categorii vizate....135
8 Domeniul de utilizare....135
9 Descriere tehnică....135
10 Instalare....135
11 Utilizarea....138
12 Curățarea și întreținerea....139
13 Coduri de eroare....139
14 Eliminarea....139
15 Garanție....139
16 Date tehnice....140
17 Legal....140

1 Observații importante

Citiți cu atenție și respectați toate instrucțiunile, indicațiile și avertismentele incluse în acest manual de produs pentru a vă asigura că instalați, utilizați și întrețineți produsul în permanență. Aceste instrucțiuni TREBUIE păstrate cu acest produs.

Prin utilizarea produsului, confirmați că ați citit cu atenție toate instrucțiunile, indicațiile și avertismentele și că înțelegeți și sunteți de acord să respectați termenii și condițiile stabilite. Sunteți de acord să utilizați acest produs numai pentru scopul și aplicația prevăzute și în conformitate cu instrucțiunile, indicațiile și avertismentele prezentate în acest manual de produs, precum și în conformitate cu toate legile și reglementările aplicabile. Nerespectarea instrucțiunilor și avertismentelor prezentate aici poate duce la vătămarea personală a utilizatorului sau a altora, la deteriorarea produsului sau a altor bunuri din apropiere. Acest manual al produsului, inclusiv instrucțiunile, indicațiile și avertismentele și documentația aferentă pot fi supuse modificărilor și actualizărilor. Pentru informații actualizate despre produs, vă rugăm să vizitați documents.dometic.com.

2 Explicația simbolurilor

Un cuvânt de semnalizare identifică mesajele de siguranță și mesajele privind daunele materiale și, de asemenea, indică gradul sau nivelul de gravitate a pericolului.

PERICOL!
> Indică o situație periculoasă care, dacă nu este evitată, va provoca moartea sau răni grave.

AVERTIZARE!
> Indică o situație periculoasă care, dacă nu este evitată, poate provoca moartea sau răni grave.

PRECAUȚIE!
> Indică o situație periculoasă care, dacă nu este evitată, poate provoca răni minore sau medii.

ATENȚIE!
> Indică o situație care, dacă nu este evitată, ar putea duce la pagube materiale.

INDICAȚIE Informații complementare privind operarea produsului.

3 Instrucțiuni de siguranță

PERICOL! Pericol de electrocutare
> **Atunci când utilizați dispozitivul pe ambarcațiuni:** În cazul în care aparatul este alimentat de la rețea, asigurați-vă că alimentarea cu curent are un comutator de curent rezidual.

AVERTIZARE! Pericol de electrocutare
> Dispozitivul trebuie instalat de către un tehnician calificat, în conformitate cu instrucțiunile de instalare, precum și cu cerințele și reglementările naționale.
> În cazul în care prezintă defecțiuni vizibile, nu este permisă punerea aparatului acestuia în funcțiune.
> În cazul în care cablul de alimentare al acestui dispozitiv este deteriorat, acesta trebuie înlocuit de către producător, un agent de service sau de o persoană calificată pentru a preveni pericolele de siguranță.
> Lucrările de reparație la nivelul acestui aparat pot fi efectuate exclusiv de către specialiști. Reparațiile necorespunzătoare pot cauza pericole grave.
> Când poziționați dispozitivul, asigurați-vă că nu este prins sau deteriorat cablul de alimentare.
> Nu dispuneți mai multe prize portabile sau surse de alimentare portabile în partea din spate a dispozitivului.
> Conectați dispozitivul la prize care asigură o conexiune corespunzătoare.
> Nu apropiați vapori și lichide inflamabile de dispozitiv.

AVERTIZARE! Pericol de incendiu
> După instalare, deconectarea dispozitivului de la rețeaua electrică de alimentare trebuie să fie în continuare posibilă. Puteți asigura acest lucru prin accesibilitatea ștecherului sau prin includerea unui comutator pe cablajul fix, conform reglementărilor privinde cablarea.
> Nu deschideți și nu deteriorați circuitul de agent frigorific sub nicio circumstanță.
> Circuitul frigorific conține o cantitate mică de agent frigorific ecologic, dar inflamabil. Agentul frigorific nu afectează stratul de ozon și nu crește efectul de seră. Orice scurgere de agent frigorific se poate aprinde.
> Agentul frigorific din circuitul frigorific este inflamabil și, în cazul unei scurgeri, se pot acumula gaze combustibile dacă dispozitivul se află într-o încăpere mică. În caz de defectare a circuitului frigorific:
  • Țineți flăcările deschise și sursele potențiale de aprindere departe de dispozitiv.
  • Aerisiți bine încăperea.
  • Opriți aparatul.

AVERTIZARE! Pericol pentru sănătate
> **Pentru Uniunea Europeană, Regatul Unit și Turcia:** Acest dispozitiv poate fi utilizat de copiii cu vârsta de 8 ani și mai mari și de către persoane cu capacități fizice, senzoriale sau mentale reduse sau de către persoane lipsite de experiență și cunoștințe, dacă acestea au fost supravegheate și instruite cu privire la utilizarea dispozitivului în condiții de siguranță și înțeleg riscurile pe care le implică. **Pentru toate celelalte regiuni:** Acest aparat nu este destinat utilizării de către persoane (inclusiv copii) cu capacități fizice, senzoriale sau mentale reduse sau de către persoane lipsite de experiență și cunoștințe, cu excepția cazurilor în care acestea au fost supravegheate și instruite cu privire la utilizarea aparatului de către o persoană responsabilă pentru siguranța lor.
> Copiii trebuie supravegheați pentru a nu se juca cu aparatul.
> Curățarea și operațiunile de întreținere nu trebuie efectuate de copii fără supraveghere.

4 Directive suplimentare

Pentru a reduce riscul de accidente și vătămări, respectați următoarele directive înainte de a trece la instalarea sau exploatarea acestui aparat:
- Citiți și respectați toate informațiile și instrucțiunile de siguranță.
- Citiți și înțelegeți aceste instrucțiuni înainte de a instala, utiliza sau întreține acest produs.

Instalarea trebuie să respecte toate codurile locale sau naționale aplicabile, inclusiv cea mai recentă ediție a următoarelor standarde:

SUA
- ANSI/NFPA70, Codul electric național (NEC)
- Consiliul american pentru bărci și iahturi (ABYC), E-11 Sisteme electrice c.a. și c.c. pe ambarcațiuni

Canada
CSA C22.1 părțile I și II, Codul electric canadian

5 Domeniul de livrare

Denumire	Numărul
Unitatea de condensare CX600	1
Control	1

INDICAȚIE Această unitate se livrează fără evaporator. Pentru instalare, trebuie să utilizați fie o unitate cu serpentină integrată, proiectată de Dometic, fie un evaporator tip placă, realizat la comandă, care a fost aprobat de Dometic.

6 Accesorii

Dispozitivul poate fi alimentat de la rețeaua electrică de alimentare de 115 V~ sau de 230 V~ prin utilizarea unui redresor de rețea adecvat.

Denumire	Nr. art.
Redresor de rețea DPSR	9620013449, 9620013450

7 Categorii vizate

Instalarea și configurarea mecanică și electrică a dispozitivului trebuie efectuată de către un electrician calificat cu abilități și cunoștințe dovedite cu privire la structura și funcționarea echipamentelor și instalațiilor electrice maritime și care este familiarizat cu reglementările aplicabile ale țării în care echipamentul urmează a fi instalat și/sau folosit și a beneficiat de formare în domeniul siguranței, pentru identificarea și evitarea pericolelor asociate.

8 Domeniul de utilizare

Unitatea CX600, denumită „unitate de condensare" sau „produs", este concepută pentru utilizare într-un sistem de răcire adecvat instalării pe bărci, nave și iahturi.

Acest produs este potrivit numai pentru scopul și utilizarea prevăzute în conformitate cu aceste instrucțiuni.

Acest manual oferă informații necesare pentru instalarea și/sau utilizarea corectă a produsului. Instalarea defectuoasă și/sau utilizarea sau întreținerea necorespunzătoare vor avea ca rezultat performanțe nesatisfăcătoare și o posibilă defectare.

Producătorul nu își asumă nicio răspundere pentru orice vătămare sau deteriorare a produsului - rezultate din:

- Instalarea, asamblarea sau conectarea incorectă, inclusiv supratensiunea
- Întreținerea sau utilizarea incorectă a pieselor de schimb, altele decât piesele de schimb originale furnizate de producător
- Modificări aduse produsului fără aprobarea explicită din partea producătorului
- Utilizarea în alte scopuri decât cele descrise în manual

Dometic își rezervă dreptul de a modifica aspectul și specificațiile produsului.

9 Descriere tehnică

9.1 Dimensiuni

1

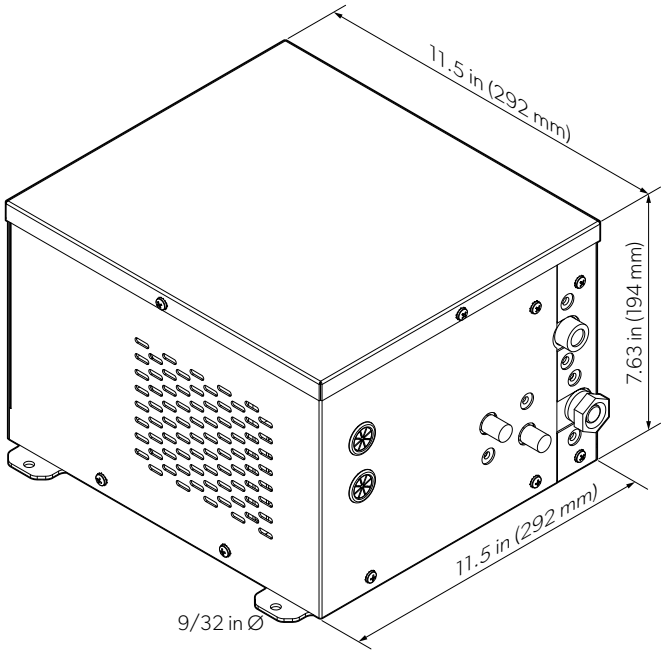

10 Instalare

AVERTIZARE! Pericol de electrocutare

> Instalați dispozitivul într-un loc uscat, unde este protejat împotriva stropilor de apă și a ploii.

AVERTIZARE! Pericol de incendiu

> Țineți dispozitivul departe de flăcări deschise și de alte surse de căldură (cum ar fi încălzitoarele, lumina directă a soarelui, cuptoarele și altele asemenea).

> Adâncimile de instalare ale dispozitivului trebuie să fie libere de orice componente electrice și surse de lumină, care în timpul unei utilizări normale sau anormale produc scântei sau arcuri electrice (de exemplu, relee sau cutii de siguranțe).

PRECAUȚIE! Risc de vătămare corporală și pericol de deteriorare

> Pentru a preveni pericolul din cauza instabilității dispozitivului, trebuie să fie fixat în conformitate cu instrucțiunile de instalare.

Numai tehnicienii calificați pot efectua lucrări asupra instalațiilor de gaz și electrice.

- Asigurați-vă că volumul maxim de răcire al opțiunii de evaporator nu depășește volumul maxim de răcire al condensorului.
- Încărcarea de agent frigorific introdusă din fabrică este destinată exclusiv ca încărcare inițială. Încărcarea de agent frigorific încărcată în sistemul instalat trebuie evaluată și ajustată la fața locului pentru a ține cont de condițiile specifice aplicației, inclusiv lungimea conductelor, volumul evaporatorului, condițiile ambientale și cerințele de performanță ale sistemului.
- Unitatea de condensare are o încărcare maximă cu agent frigorific de 10,58 oz (300 g). Depășirea acestei limite va duce la deteriorarea sistemului.
- Respectați izolația minimă.
  - Valorile maxime ale volumului de răcire se bazează pe instalații cu izolație din spumă de poliuretan, cu o grosime minimă de 2 in (50,8 mm) și o densitate de 2,2 – 2,5 lb/ft³.
  - Dacă se utilizează alte materiale izolante, cum ar fi spuma de polistiren, grosimea izolației trebuie dublată pentru a obține același efect izolator.
  - În funcție de aplicație și de temperaturile ambientale, poate fi necesară o izolație suplimentară.

10.1 Proiectarea cutiei frigorifice

Departamentul de aplicații Dometic vă poate ajuta cu proiectarea cutiei. Proiectarea corespunzătoare a cutiei este esențială pentru funcționarea eficientă a sistemului. Dacă unitatea de răcire este proiectată sau construită necorespunzător, va fi afectată performanța generală a sistemului. Asigurați-vă că luați în considerare tipul și grosimea izolației, precum și circulația aerului și amplasarea sistemului de scurgere.
Acest sistem este conceput pentru a funcționa cu capacități specifice și în condiții definite. Orice modificări ale acestor condiții de proiectare pot reduce performanța sistemului. Instalatorul trebuie să înțeleagă atât cerințele de proiectare ale sistemului, cât și condițiile în care acesta urmează să funcționeze.

10.2 Montarea unității de condensare

ATENȚIE! Pericol de defectare

> Dacă unitatea de condensare este instalată într-un spațiu închis (de exemplu, un dulap, o cămară sau un compartiment posterior), trebuie prevăzute deschideri de ventilație cu o suprafață de ≥ 80 in² pentru aerul de răcire și pentru aerul evacuat.

> Atunci când utilizați grile de ventilare, asigurați-vă că suprafața de deschidere a grilei de ventilare este de ≥ 80 in².

> Orificiile de ventilație trebuie poziționate astfel încât să nu existe o recirculare imediată a aerului încălzit. De preferat, câte o deschidere de ventilare în partea superioară și câte una în partea inferioară a locației de instalare.

> Recircularea aerului încălzit face ca acesta să devină tot mai fierbinte, ceea ce reduce performanța unității de condensare, scade randamentul, mărește consumul de energie și reduce performanța răcirii.

> Adăugați un ventilator în cazul în care convecția naturală nu asigură o ventilație suficientă pentru a preveni acumularea de căldură în spațiul din jurul unității de condensare.

- Amplasați unitatea într-o zonă uscată, unde este disponibilă în permanență o sursă constantă de aer circulat.
- Nu amplasați unitatea de condensare în apropierea surselor de căldură (cum ar fi încălzitoare, cuptoare sau conducte de apă caldă) și nici în lumina directă a soarelui.
- Asigurați-vă că dispozitivul este montat în poziție orizontală.
- Asigurați o distanță minimă de 2 in (50,8 mm) între unitatea de condensare și peretele adiacent.
- Dimensiunea minimă a compartimentului în care poate fi montată unitatea de condensare este de 15,5 in (393,7 mm) × 15,5 in (393,7 mm) × 9,6 in (243,8 mm).

2

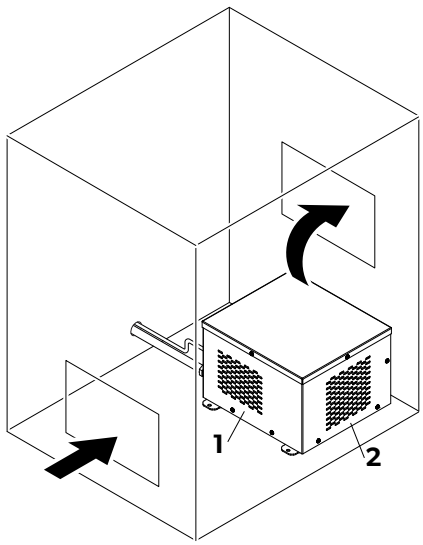

1	Aerul pătrunde în unitate pe părțile stângă și dreaptă	**2**	Aerul este evacuat prin partea din spate

1. Alegeți o opțiune de ventilație adaptată spațiului disponibil.
2. Fixați unitatea de condensare pe o suprafață plană sau în poziție orizontală pe perete.
3. Dacă este necesar, creați deschideri de ventilare adaptate spațiului de care dispuneți.

   Dacă este posibil, aliniați o deschidere de ventilație chiar în fața ventilatorului unității de condensare.
4. Acoperiți deschiderile de ventilație cu grile de ventilație adecvate.

10.3 Instalarea cutiei frigorifice

Există două configurații de evaporator acceptate pentru o cutie frigorifică:
- Cutie proiectată de Dometic, prevăzută cu serpentine de tubulatură pentru evaporare, înfășurate în jurul cutiei.
- Evaporator cu placă realizat pe comandă, aprobat de Dometic, instalat în interiorul cutiei.

10.3.1 Cutie cu serpentină

AVERTIZARE! Pericol de incendiu
Găurirea tubulaturii poate duce la scurgerea agentului frigorific și va duce la anularea garanției.

> Nu găuriți o cutie cu serpentină decât dacă sunteți sigur de locația exactă a tubulaturii.

3

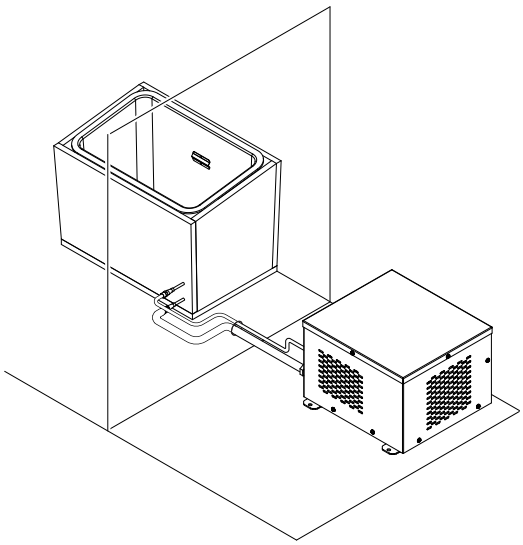

Proiectarea cutiei frigorifice este foarte importantă și implică factori care, în mare parte, nu fac obiectul acestui manual. Atunci când proiectați cutia, țineți cont de următoarele aspecte:
- Selectați un loc de instalare în care cutia poate fi curățată, întreținută sau înlocuită cu ușurință.
- Asigurați-vă că există suficient spațiu pentru a putea accesa cutia în timpul utilizării normale.
- Atunci când măsurați zona de instalare, rețineți că dimensiunea finală a cutiei va include atât izolarea, cât și serpentinele. Asigurați-vă că selectați un spațiu suficient de mare pentru a găzdui aceste componente.
- De obicei, cutiile de pe ambarcațiunile cu putere constantă sunt izolate cu o izolație R7 de cel puțin 2 in (50,8 mm). Pentru ambarcațiunile la care alimentarea cu energie nu este disponibilă în permanență, se recomandă o izolație R7 de 4 in (101,6 mm).
- Dacă există spațiu disponibil, utilizarea unei cantități mai mari de izolație decât minimul recomandat poate reduce sarcina termică și capacitatea necesară de BTU.
- Utilizați fitinguri cu cuplare rapidă pentru instalația dvs.
- Cutia cu serpentină va fi încărcată din fabrică cu agent frigorific.

1. Luați în considerare necesitățile de răcire și locațiile disponibile pentru instalare.
2. Contactați Dometic pentru a discuta despre unitatea dvs. și pentru a obține măsurătorile combinate ale izolației și ale serpentinei, adaptate aplicației dvs.

   INDICAȚIE Asigurați-vă că includeți o gaură de scurgere și un dop de scurgere în proiectarea cutiei. În caz contrar, cutia nu se va răci corespunzător.
3. Urmați instrucțiunile Dometic pentru achiziționarea cutiei cu serpentină.
4. Montați cutia în locația de instalare aleasă.

5. Montați conductele de agent frigorific între cutia cu serpentină și unitatea de condensare.

10.3.2 Evaporator cu plăci

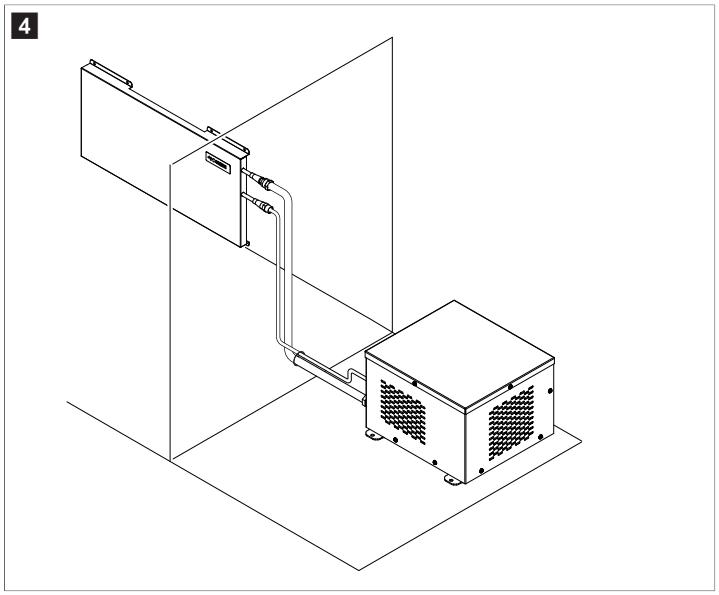

Proiectarea cutiei frigorifice este foarte importantă și implică factori care, în mare parte, nu fac obiectul acestui manual. Atunci când proiectați cutia, țineți cont de următoarele aspecte:

- Selectați un loc de instalare în care cutia poate fi curățată, întreținută sau înlocuită cu ușurință.
- Placa (plăcile) trebuie să fie realizată(e) din oțel inoxidabil.
- De obicei, cutiile de pe ambarcațiunile cu putere constantă sunt izolate cu o izolație R7 de cel puțin 2 in (50,8 mm). Pentru ambarcațiunile la care alimentarea cu energie nu este disponibilă în permanență, se recomandă o izolație R7 de 4 in (101,6 mm). Cea mai bună practică este utilizarea unei cantități de izolație cât mai mare, în măsura în care acest lucru este fezabil.

1. Luați în considerare necesitățile de răcire și locațiile disponibile pentru instalare.
2. Contactați Dometic pentru a discuta despre proiectarea cutiei dvs. și pentru a confirma dimensiunea (dimensiunile) plăcii și cerințele de izolație specifice aplicației dvs.

INDICAȚIE Asigurați-vă că includeți un orificiu de scurgere și un dop de scurgere în proiectarea cutiei. În caz contrar, aerul rece va scăpa prin orificiul de scurgere, mărind sarcina termică și împiedicând răcirea corespunzătoare a unității.

3. Construiți cutia.
4. Montați cutia în locația de instalare aleasă.
5. Montați placa (plăcile) evaporatorului în interiorul cutiei, folosind distanțiere, astfel încât să existe o circulație a aerului în spatele plăcii.
6. Montați conductele de agent frigorific între placa evaporatorului și unitatea de condensare.

10.4 Montarea panoului de comandă

ATENȚIE! Pericol de defectare

> Nu montați panoul de comandă într-un loc în care acesta este expus la lumina directă a soarelui pentru perioade de timp îndelungate.

- Panoul de comandă poate fi instalat în interiorul sau în exteriorul cutiei frigorifice.
- Senzorul de temperatură trebuie instalat în interiorul cutiei frigorifice, de obicei la o treime din înălțime, măsurată de sus în jos, dar nu în apropierea unei plăci de evaporare.
- Panoul de comandă poate fi instalat în 2 moduri:
  - Montat pe perete
  - Montat într-o nișă a peretelui, la nivel cu acesta.

1. Introduceți senzorul de temperatură în carcasa acestuia și treceți cablul prin decupajul special prevăzut.
2. Fixați capacul senzorului de temperatură pe interiorul cutiei frigorifice cu șuruburi adecvate.

INDICAȚIE Asigurați o distanță de ≥ 2 in (≥ 50,8 mm) față de evaporator.

3. Pregătiți decupajele pentru opțiunea de instalare preferată:

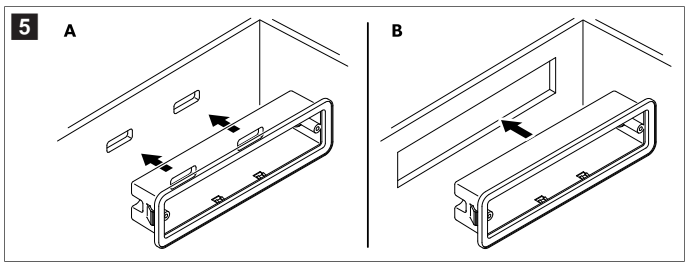

- **Montat pe perete (A)**: Asigurați-vă că conectorii de pe partea din spate a panoului de comandă încă sunt accesibili.
- **Montat într-o nișă (B)**: Asigurați-vă că dimensiunile decupajului sunt de 5,62 × 1,62 in (142,7 × 41,1 mm)

4. **Montat exclusiv pe perete**: Înșurubați carcasa panoului de comandă furnizat, aliniind-o cu decupajele din perete, și introduceți panoul de comandă în carcasă până când se fixează prin clipsare.

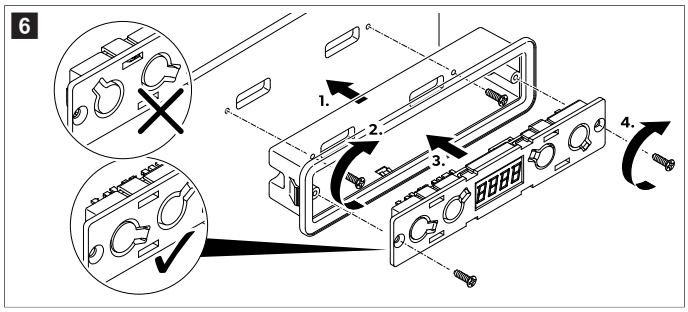

5. **Montat exclusiv într-o nișă**: Introduceți panoul de comandă în decupaj până când este fixat ferm.

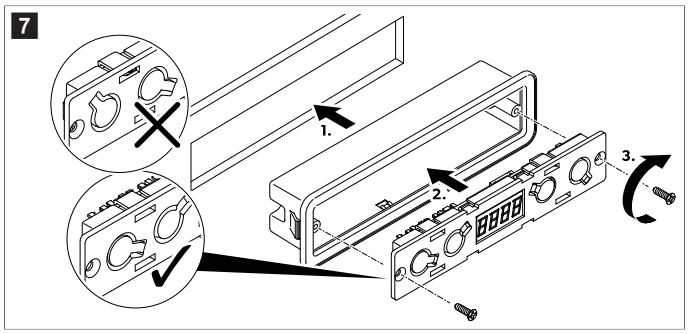

6. Aplicați capacul pe partea frontală a panoului de comandă.

   Respectați orientarea corectă.

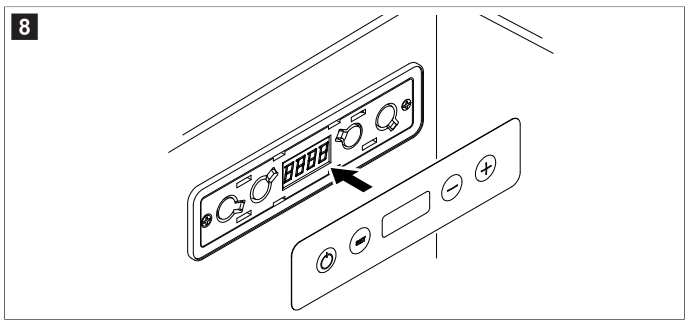

10.5 Conectarea componentelor

Montarea și instalarea racordului de gaz trebuie să fie efectuate de o persoană calificată care a demonstrat abilități și cunoștințe pentru construcția, instalarea și utilizarea aparatelor pe gaz și a beneficiat instruire în domeniul siguranței pentru identificarea și evitarea pericolelor asociate.

› Conectați unitatea de condensare, compartimentul frigorific, senzorul de temperatură și panoul de comandă conform schemei de cablare (Schemă electrică pagină 140).

AVERTIZARE! Pericol de incendiu
› Dispozitivul conține un agent frigorific ușor inflamabil.

› Conectați racordurile pentru agentul frigorific dintre evaporator și unitatea de condensare, folosind chei adecvate.

INDICAȚIE Folosiți întotdeauna două chei pentru a evita răsucirea tubulaturii și deteriorarea racordurilor.

9

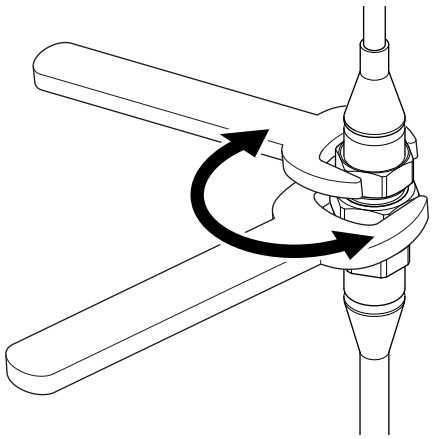

10.6 Conectarea unității de răcire

AVERTIZARE! Pericol de electrocutare
› Instalarea poate fi efectuată numai de către un electrician calificat.

INDICAȚIE Pentru a evita pierderea de tensiune și, prin urmare, o scădere a performanțelor, cablul trebuie să fie cât mai scurt posibil și nu trebuie întrerupt. Evitați adăugarea de comutatoare, prize sau benzi de alimentare.

1. Stabiliți secțiunea transversală necesară a cablului în raport cu lungimea cablului. Consultați Lungimile cablajului pagină 140.
2. Asigurați-vă că tensiunea de funcționare corespunde tensiunii bateriei.
3. Conectați unitatea de răcire conform schemei electrice (Schemă electrică pagină 140).

10.7 Etanșarea cutiei frigorifice

ATENȚIE! Pericol de defectare
› Izolația deficitară duce la formarea accelerată a chiciurii în cutia frigorifică.
› Toate deschiderile trebuie etanșate pentru a asigura o izolație adecvată a cutiei frigorifice.

› Folosiți un mastic de etanșare pentru a sigila toate golurile din jurul componentelor.
a) Etanșați deschiderea prin care trec cablurile și conducta de agent frigorific.
b) Etanșați deschiderile din partea din spate a carcasei panoului de comandă prin care trec cablurile.
c) Etanșați golurile din jurul panoului de comandă.

11 Utilizarea

PERICOL! Pericol de electrocutare
› Nu atingeți cablurile expuse cu mâinile goale, mai ales atunci când aparatul este conectat la rețeaua electrică de alimentare cu c.a.

AVERTIZARE! Pericol de incendiu
› Pentru dispozitive cu agent frigorigen inflamabil: Nu utilizați și nu depozitați dispozitivul în spații închise, fără flux de aer sau cu un flux minim de aer.

PRECAUȚIE! Pericol pentru sănătate
› Nu deschideți și nu deteriorați circuitul de agent frigorific sub nicio circumstanță.
› Nu obstrucționați orificiile de aerisire, pe dispozitiv și în incinta acestuia sau în structura încorporată.

PRECAUȚIE! Risc de vătămare
› NU UTILIZAȚI ȘI NU DEPOZITAȚI MATERIALE INFLAMABILE ÎN SAU LÂNGĂ ACEST DISPOZITIV.
› NU AMPLASAȚI ARTICOLE PE SAU SPRIJINITE DE ACEST DISPOZITIV.
› NU MODIFICAȚI ACEST DISPOZITIV.
› Dispozitivul se încălzește foarte tare în timpul funcționării. Dacă dispozitivul dispune de grile de aerisire, protejați-vă de contactul cu componente încinse atunci când scoateți grilele de aerisire.

11.1 Pornirea și oprirea

› Apăsați și mențineți apăsat ⏻ timp de 3 s.

Afișajul se activează și afișează temperatura curentă.

ˬ Sistemul de răcire este activat.

› Apăsați și mențineți apăsat ⏻ timp de 3 s.

Afișajul se stinge.

ˬ Sistemul de răcire este oprit.

11.2 Setarea unității de temperatură

Unitatea de temperatură poate fi comutată între °C și °F.

1. Apăsați scurt pe SET de 2 ori.
2. Apăsați pe – sau pe + pentru a comuta între unități.
3. Nu apăsați niciun buton timp de 5 s.

ˬ Unitatea de temperatură setată clipește de 3 ori pentru a indica faptul că setarea a fost efectuată cu succes.

11.3 Setarea temperaturii

INDICAȚIE Respectați capacitatea maximă de răcire și temperatura ambientală.

1. Apăsați scurt SET.
2. Apăsați pe – sau pe + pentru a micșora sau, respectiv, pentru a mări valoarea temperaturii.
3. Nu apăsați niciun buton timp de 5 s.

ˬ Valoarea temperaturii setate clipește de 3 ori pentru a indica faptul că setarea a fost efectuată cu succes.

11.4 Setarea temperaturii de compensare

O temperatură de compensare poate fi adăugată la temperatura măsurată în cazul în care senzorul de temperatură prezintă o abatere constantă de măsurare.

1. Apăsați scurt pe SET de 3 ori.
2. Apăsați pe – sau pe + pentru a mări sau, respectiv, pentru a micșora valoarea.

   Intervalul de temperatură de compensare este 25 … 39 °F (– 4 … 4 °C) (– 8 … 8 °F (22,2 … 13,3 °C))
3. Nu apăsați niciun buton timp de 5 s.

ˬ Valoarea temperaturii de compensare setate clipește de 3 ori pentru a indica faptul că setarea a fost efectuată cu succes.

11.5 Setarea luminozității afișajului

Există 3 niveluri de luminozitate:

- d0: Cel mai strălucitor
- d1: Mai strălucitor
- d2: Strălucitor

1. Apăsați scurt pe SET de 4 ori.
2. Apăsați pe – sau pe + pentru a parcurge valorile de luminozitate.
3. Nu apăsați niciun buton timp de 5 s.

v Valoarea setată a luminozității clipește de 3 ori pentru a indica faptul că setarea a fost efectuată cu succes.

12 Curățarea și întreținerea

În timp, chiciura se depune pe pereții interiori ai compartimentului de răcire și pe placa (plăcile) de evaporare.

Dacă acest strat de chiciură este de aproximativ 0,12 in (3 mm) grosime, dezghețați sistemul.

ATENȚIE! Pericol de defectare

› Nu folosiți unelte mecanice sau alte mijloace pentru a accelera procesul de dezghețare.

1. Goliți complet cutia frigorifică și opriți sistemul.
2. Așteptați până când se topește toată chiciura și ștergeți-o.

v Sistemul este pregătit de funcționare.

13 Coduri de eroare

Dacă apare o eroare, panoul de comandă va afișa un cod de eroare.

Cod de eroare	Denumire	Soluție posibilă
E 01	Tensiunea de intrare este prea mare sau prea mică.	Verificați dacă tensiunea de alimentare este în afara intervalului setat.
E 02	Ventilatorul condensatorului consumă prea mult curent (supracurent).	Verificați dacă sarcina ventilatorului condensatorului este mai mare de 1 A.
E 03	Compresorul nu pornește.	• Verificați dacă rotorul este blocat. • Verificați dacă diferența de presiune din sistemul de răcire este prea mare.
E 04	Viteza compresorului este prea scăzută.	Verificați dacă sistemul de răcire este suprasolicitat. Dacă este așa, motorul nu își poate menține viteza minimă.
E 05	Unitatea electronică se supraîncălzește.	Verificați dacă sistemul de răcire este suprasolicitat.
E 06	Termistorul cu coeficient de temperatură negativ (NTC1) indică o problemă.	Verificați dacă NTC1 este defect sau dacă circuitul senzorului de temperatură este deschis.
E 07	NTC1 indică o problemă.	Verificați dacă NTC1 este defect sau dacă circuitul senzorului de temperatură prezintă un scurtcircuit.
E 11	Ventilatorul evaporatorului consumă prea mult curent (supracurent).	Verificați dacă sarcina ventilatorului evaporatorului este mai mare de 0,6 A.

14 Eliminarea

Reciclarea materialelor de ambalare: Depuneți materialul de ambalare pe cât posibil în containerele corespunzătoare de reciclare. Această separare este necesară, deoarece ambalajul este o resursă valoroasă și eliminarea necorespunzătoare poate avea un impact asupra sănătății umane și mediului.

Coșul cu roți tăiat indică faptul că produsul este un echipament electric sau electronic și trebuie colectat separat pentru tratarea, recuperarea și reciclarea corespunzătoare. **Consumatorul este obligat prin lege să elimine în mod corespunzător orice echipament electric sau electronic în mod separat de deșeurile menajere generale!**

Această separare este necesară, deoarece aparatele electrice constituie resurse valoroase și pot conține substanțe care sunt dăunătoare pentru oameni și mediu.

Pentru a elimina în final produsul, adresați-vă centrului local de reciclare sau distribuitorului pentru detalii despre cum să faceți acest lucru în conformitate cu reglementările aplicabile privind eliminarea.

Produsul poate fi eliminat gratuit.

15 Garanție

Consultați secțiunile de mai jos pentru informații despre garanție și asistență în garanție în SUA, Canada și în toate celelalte regiuni.

Australia și Noua Zeelandă

Garanție limitată disponibilă la qr.dometic.com/bfnePC. Dacă aveți întrebări sau pentru a obține gratuit o copie printată a garanției limitate, contactați:

```
DOMETIC AUSTRALIA PTY LTD
1 JOHN DUNCAN COURT
VARSITY LAKES, QLD, 4227
1800-212-121

DOMETIC NEW ZEALAND LTD
373 NEILSON STREET
PENROSE, AUCKLAND, 1061
+64 9 622 1490
```

Doar în Australia

Bunurile noastre au garanții care nu pot fi excluse în temeiul legii australiene a consumatorilor. Aveți dreptul la o înlocuire sau la rambursare pentru o defecțiune majoră și la despăgubiri pentru orice altă daună sau defect previzibile în mod rezonabil. De asemenea, aveți dreptul să aveți bunurile reparate sau înlocuite în cazul în care bunurile nu sunt de o calitate acceptabilă și eșecul nu reprezintă o defecțiune majoră. Beneficiile oferite dvs. În calitate de consumator prin această garanție sunt în plus față de alte drepturi și reparații disponibile dvs. conform legislației.

Doar în Noua Zeelandă

Această politică de garanție este supusă condițiilor și garanțiilor care sunt obligatorii, așa cum este specificat în Legea privind garanțiile pentru consumatori din 1993 (NZ).

Asistență tehnică locală

Găsiți asistență tehnică locală la următorul link: dometic.com/dealer

Statele Unite și Canada

Garanție limitată disponibilă la qr.dometic.com/bfneEw.

Dacă aveți întrebări sau pentru a obține gratuit o copie printată a garanției limitate, contactați:

```
DOMETIC CORPORATION
MARINE CUSTOMER SUPPORT CENTER
2000 NORTH ANDREWS AVENUE
POMPANO BEACH, FLORIDA, USA 33069
1-800-542-2477
```

Descărcare directă a versiunii în limba engleză prin qr.dometic.com/bflCoE.

Toate celelalte regiuni

Se aplică termenul de garanție legal. În cazul în care produsul este defect, contactați reprezentanța producătorului din țara dvs. (consultați dometic.com/dealer) sau comerciantul.

Pentru operații de reparație și în baza garanției, trebuie să trimiteți și următoarele documente:

- O copie a facturii cu data cumpărării
- Un motiv de reclamație sau o descriere a defecțiunii.

Rețineți că repararea prin mijloace proprii sau reparațiile neprofesionale pot avea consecințe asupra securității și pot anula garanția.

16 Date tehnice

INDICAȚIE Unitatea de răcire poate rezista înclinării continue a ambarcațiunii la 30 °.

16.1 Specificații

Volum maxim de răcire	20 ft³
Interval de setare a temperaturii	0 °F – 80 °F (17,8 °C – 26,7 °C)
Tensiune de racordare*	12 V / 24 V⎓
Agent frigorigen	R1234yf
Cantitatea de agent frigorigen existentă	3,35 oz (95 g)
Încărcare maximă cu agent frigorific	10,58 oz (300 g)
Clasă climatică	T
Potențial de efect de seră (GWP)	0.501
Echivalent CO2	0.00
Dimensiuni (l × L × H)	11,5 in (292,1 mm) × 11,5 in (292,1 mm) × 7,63 in (193,8 mm)
Greutate	16,8 lb (7,60 kg)

*Unitatea de răcire poate fi alimentată de la rețeaua electrică de alimentare de 115 V~ sau de 230 V~ prin utilizarea unui redresor de rețea adecvat (Accesorii pagină 135).

Unitatea de răcire dispune de o protecție la tensiune scăzută a bateriei. Dacă tensiunea este insuficientă, dispozitivul se oprește automat pentru a proteja bateria:

Tensiune de racordare	Tensiune de oprire	Tensiune de repornire
12 V	10,4 V	11,7 V
24 V	22,8 V	24,2 V

16.2 Cablare

16.2.1 Lungimile cablajului

INDICAȚIE Lungimile cablurilor prezentate sunt recomandări bazate pe o cădere de tensiune de 3 %. Executați toate instalațiile electrice marine în conformitate cu standardele aplicabile. Consultați Directive suplimentare pagină 134.

Lungimile maxime recomandate ale cablurilor unidirecționale		
AWG	**Lungime max. de 12 V⎓**	**Lungime max. de 24 V⎓**
12 AWG (3,3 mm²)	8,2 ft (2,50 m)	16,4 ft (5,00 m)
10 AWG (5,3 mm²)	13,1 ft (3,99 m)	26,2 ft (7,99 m)
8 AWG (8,4 mm²)	19,7 ft (6,00 m)	39,4 ft (12,01 m)
6 AWG (13,3 mm²)	32,8 ft (10,00 m)	65,6 ft (19,99 m)

16.2.2 Schemă electrică

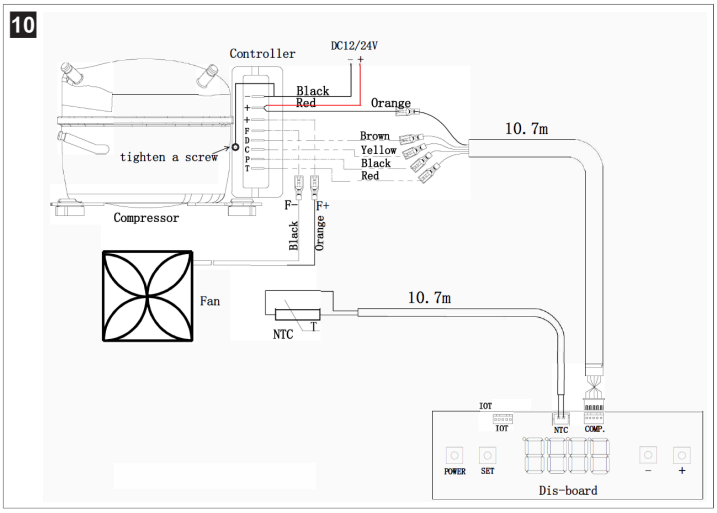

16.2.3 Legendă pentru cablaj

Culoarea cablurilor	
Black	Negru
Brown	Maro
Orange	Portocaliu
Red	Roșu
Yellow	Galben

Termeni	
Compressor	Compresorul
Comp.	Compresorul
Controller	Controler
Dis-board (distribution board)	Tablou de distribuție
Fan	Ventilator
Power	Putere
Set	Setare
Tighten a screw	Strângeți un șurub.

17 Legal

17.1 Securitatea cibernetică

Confirmăm că acest produs este în conformitate cu Security and Telecommunications Infrastructure regulation (Regatul Unit) și Cyber Security Rules 2025 (Australia). Declarația de conformitate este disponibilă la documents.dometic.com. Pentru a raporta un incident de securitate, trimiteți un e-mail la productcybersecurity@dometic.com. Actualizările de securitate vor fi furnizate timp de cel puțin cinci ani de la data fabricației.

Български език

1 Важни бележки....141
2 Обяснение на символите....141
3 Инструкции за безопасност....141
4 Допълнителни директиви....141
5 Обхват на доставката....142
6 Принадлежности....142
7 Целеви групи....142
8 Използване по предназначение....142
9 Техническо описание....142
10 Инсталиране....142
11 Работа....145
12 Почистване и поддръжка....146
13 Кодове за грешки....146
14 Изхвърляне....146
15 Търговска гаранция....146
16 Технически данни....147
17 Законна....148

1 Важни бележки

Моля, прочетете внимателно тези инструкции и спазвайте всички указания, напътствия и предупреждения, включени в настоящото ръководство, за да сте сигурни, че монтирате, използвате и поддържате правилно този продукт. Тези инструкции ТРЯБВА да се съхраняват с продукта.

Като използвате продукта, Вие потвърждавате, че сте прочели внимателно всички указания, напътствия и предупреждения и че разбирате и приемате да спазвате сроковете и условията, съдържащи се в тях. Вие се съгласявате да използвате този продукт само по предназначение и в съответствие с указанията, инструкциите и предупрежденията, описани в ръководството на продукта, както и в съответствие с всички приложими закони и разпоредби. Ако не прочетете и не спазвате инструкциите и предупрежденията, това може да доведе до наранявания за вас или за други хора, щети по продукта или щети по други предмети в близост до него. Това ръководство на продукта, включително указанията, инструкциите и предупрежденията и другата документация, подлежи на промяна и обновяване. За актуална информация за продукта, моля, посетете documents.dometic.com.

2 Обяснение на символите

Сигналната дума идентифицира съобщенията за безопасност и за материални щети, както и степента или нивото на сериозност на опасността.

ОПАСНОСТ!
> Показва опасна ситуация която, ако не бъде избегната, ще доведе до смърт или тежко нараняване.

ПРЕДУПРЕЖДЕНИЕ!
> Показва опасна ситуация която, ако не бъде избегната, може да доведе до смърт или тежко нараняване.

ВНИМАНИЕ!
> Показва опасна ситуация която, ако не бъде избегната, може да доведе до леко или средно нараняване.

ВНИМАНИЕ!
> Показва ситуация която, ако не бъде избегната, може да доведе до материални щети.

УКАЗАНИЕ Допълнителна информация за боравенето с продукта.

3 Инструкции за безопасност

ОПАСНОСТ! Опасност от електрически удар
> **Когато използвате устройството на лодки:** Ако уредът се захранва от мрежата осигурете прекъсвач на остатъчния ток на захранването.

ПРЕДУПРЕЖДЕНИЕ! Опасност от електрически удар
> Устройството трябва да бъде инсталирано от квалифициран техник в съответствие с инструкциите за инсталиране, както и с националните изисквания и разпоредби.
> Не работете с уреда, ако е видимо увреден.
> Ако захранващият кабел на устройството е повреден, той трябва да се смени от производителя, сервизен агент или съответно квалифицирано лице, за да се предотвратят рискове за безопасността.
> Това устройство може да бъде ремонтирано само от квалифициран персонал. Неправилни ремонти могат да доведат до сериозни опасности.
> Когато разполагате устройството, внимавайте захранващия кабел да не бъде заклещен или повреден.
> Не поставяйте повече от един разклонители или подвижни захранвания в задната част на уреда.
> Включете устройството към гнездата, които осигуряват правилно свързване.
> Не поставяйте запалими пари и течности близо до уреда.

ПРЕДУПРЕЖДЕНИЕ! Опасност от пожар
> След инсталацията трябва да е възможно устройството да се изключи от електрическата мрежа. Това може да се постигне чрез осигуряване на достъп до щепсела или чрез включване на превключвател в фиксираното окабеляване в съответствие с правилата за окабеляване.
> При никакви обстоятелства не отваряйте и не увреждайте охлаждащата система.
> Контурът на хладилния агент съдържа малко количество екологичен, но запалим охлаждащ агент. Хладилният агент не уврежда озоновия слой и не увеличава парниковия ефект. Но изтичащ охлаждащ агент може да се запали.
> Хладилният агент във веригата на хладилния агент е запалим и в случай на изтичане могат да се натрупат горими газове, ако устройството е в малко помещение. В случай на увреждане на охладителната система:
  - Дръжте открит огън и потенциални източници на запалване далеч от устройството.
  - Проветрете добре стаята.
  - Изключете продукта.

ПРЕДУПРЕЖДЕНИЕ! Опасност за здравето
> **За Европейския съюз, Обединеното кралство и Турция:** Това устройство може да се използва от деца на възраст 8 и повече години и лица с намалени физически, сензорни или умствени способности, или с липса на знания и опит, ако получават надзор или инструкции относно използването на устройството по безопасен начин и разбират свързаните с него опасности. **За всички останали региони:** Продуктът не е предназначен за използване от лица (включително деца) с намалени физически, осезателни или умствени способности или лица с недостатъчни опит и умения, освен ако не са били инструктирани за използването на продукта от лице, отговарящо за тяхната безопасност.
> Деца трябва да са под наблюдение, за да е сигурно, че не си играят с уреда.
> Почистване и поддръжка не трябва да се извършва от деца без наблюдение.

4 Допълнителни директиви

За да намалите риска от злополуки и наранявания, спазвайте следните директиви, преди да пристъпите към монтажа или експлоатацията на този уред:
- Прочетете и спазвайте цялата информация и инструкции за безопасност.
- Прочетете и разберете тези инструкции, преди да монтирате, използвате или извършвате поддръжка на този продукт.

Монтажът трябва да отговаря на всички приложими местни или национални норми, включително последното издание на следните стандарти:

САЩ
- ANSI/NFPA70, Национален електрически кодекс (NEC)
- American Boat and Yacht Council (ABYC) E-11 електрически системи за променлив и постоянен ток на лодките

Канада
CSA C22,1 части I и II, Канадски електротехнически кодекс

5 Обхват на доставката

Описание	Количество
Кондензационен агрегат CX600	1
Управление	1

УКАЗАНИЕ Този агрегат се доставя без изпарител. За монтаж трябва да използвате или кутия със серпентина, проектирана от Dometic, или изпарител с персонализирана плоча, който е одобрен от Dometic.

6 Принадлежности

Устройството може да се управлява от електрическа мрежа на 115 V~ или 230 V~, като се използва подходящ токоизправител.

Описание	Инв. №
Токоизправител за мрежово захранване на DPSR	9620013449, 9620013450

7 Целеви групи

Механичната и електрическата инсталация и настройка на устройството трябва да се извършват от квалифициран техник с умения и знания, свързани с изграждането и експлоатацията на морското оборудване и инсталации, и който е запознат с приложимите разпоредби на държавата, в която оборудването трябва да бъде монтирано и/или използвано, и е преминал обучение по безопасност, за да идентифицира и избегне свързаните с това опасности.

8 Използване по предназначение

CX600, наричан „кондензационен агрегат“ или „продукт“, е предназначен за използване в охладителна система, подходяща за монтаж в лодки, кораби и яхти.

Този продукт е подходящ само за предвидената цел и приложение съгласно настоящите инструкции.

Това ръководство предоставя информация, необходима за правилната инсталация и/или експлоатация на продукта. Лошо инсталиране и/или неправилна употреба и поддръжка ще доведат до незадоволителна работа и евентуално до повреди.

Производителят не носи отговорност за наранявания и повреди по продукта, причинени от:

- Неправилен монтаж, сглобяване или свързване, включително твърде високо напрежение
- Неправилна поддръжка или използване на резервни части, различни от оригиналните, предоставяни от производителя
- Изменения на продукта без изрично разрешение от производителя
- Използване за цели, различни от описаните в това ръководство

Dometic си запазва правото да променя външния вид и спецификациите на продукта.

9 Техническо описание

9.1 Размери

1

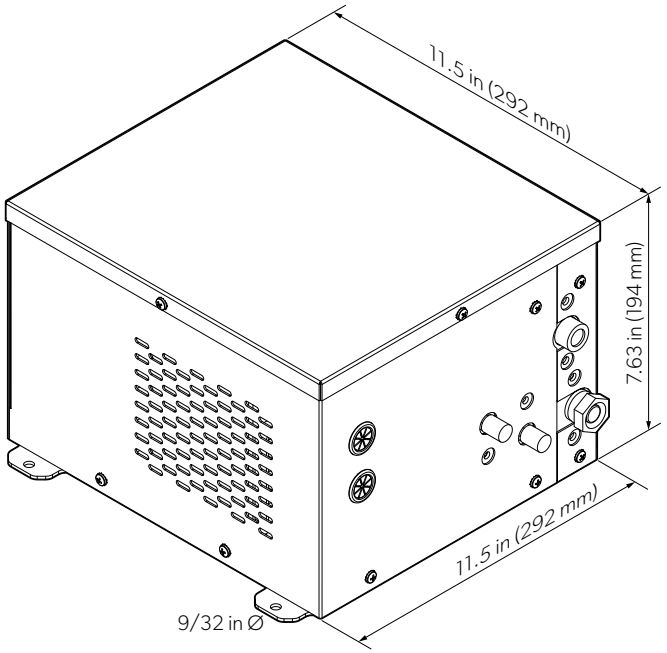

10 Инсталиране

ПРЕДУПРЕЖДЕНИЕ! Опасност от електрически удар

> Монтирайте устройството на сухо място, където е защитено от пръски вода и дъжд.

ПРЕДУПРЕЖДЕНИЕ! Опасност от пожар

> Дръжте устройството далеч от открит пламък и други източници на топлина (като нагреватели, пряка слънчева светлина, фурни и т.н.)

> Поддържайте монтажната ниша за устройството свободна от всякакви електрически компоненти и източници на светлина, които по време на нормална или необичайна работа произвеждат искри или дъги (т.е. релета или кутии с предпазители).

ВНИМАНИЕ! Опасност от нараняване и повреда

> За да се избегнат опасности, свързани с нестабилност на уреда, той трябва да бъде закрепен според инструкциите за монтаж.

Работата по газови и електрически инсталации може да се извършва само от квалифицирани техници.

- Уверете се, че максималният охлаждащ обем на опцията на изпарителя не надвишава максималния охлаждащ обем на кондензатора.
- Фабричното зареждане с хладилен агент е само за начално зареждане. Зареждането на инсталираната система трябва да бъде оценено и регулирано на място, за да се вземат предвид специфичните условия на приложение, включително дължината на тръбите, обема на изпарителя, условията на околната среда и изискванията за работа на системата.
- Кондензационният агрегат има максимално зареждане на хладилния агент 10,58 oz (300 g). Превишаването на тази граница ще повреди системата.
- Спазвайте минимума за изолация.
  - Максималните стойности на охлаждащия обем се основават на инсталации с изолация от полиуретанова пяна с минимална дебелина 2 in (50,8 mm) и плътност 2,2 – 2,5 lb/ft³.
  - Ако се използват други изолационни материали като пенополистирол, дебелината на изолацията трябва да се удвои, за да се постигне същия изолационен ефект.
  - Може да е необходима повече изолация въз основа на приложението и околната температура.

10.1 Проектиране на хладилната чанта

Отдельт за приложения на Dometic може да помогне с дизайна на чантата. Правилният дизайн на чантата е от съществено значение за ефективната работа на системата. Ако хладилната чанта е лошо проектирана или конструирана, цялостната производителност на системата ще бъде засегната. Не забравяйте да вземете предвид вида и дебелината на изолацията, както и циркулацията на въздуха и разположението на източването.
Тази система е проектирана да работи със специфични възможности и при определени условия. Всякакви промени в тези условия на проектиране могат да намалят производителността на системата. Монтажникът трябва да разбира както изискванията за проектиране на системата, така и условията, за които е предназначена да работи.

10.2 Монтиране на кондензационния агрегат

ВНИМАНИЕ! Опасност от повреда

> Ако кондензационният агрегат е монтиран в затворено пространство (като гардероб, килер или задно отделение), трябва да се осигурят вентилационни отвори с площ от ≥ 80 in² за охлаждащия и отработения въздух.
> Когато се използват вентилационни решетки, уверете се, че зоната на отваряне на вентилационната решетка е ≥ 80 in².
> Вентилационните отвори трябва да бъдат разположени така, че да няма незабавна рециркулация на нагретия въздух. За предпочитане е да има един отвор за вентилация в горната част и един в долната част на мястото на инсталиране.
> Рециркулацията на нагрятия въздух води до прогресивното му затопляне, което намалява производителността на кондензационния агрегат, понижава ефективността, увеличава консумираната мощност и влошава ефективността на охлаждане.
> Добавете вентилатор, ако естествената конвекция не осигурява достатъчно вентилация, за да предотврати натрупването на топлина в пространството около кондензационния агрегат.

- Поставете уреда в суха зона, където винаги има постоянно движение на въздуха.
- Не поставяйте кондензационния агрегат близо до източници на топлина (като нагревател, фурна или тръби за гореща вода) или на пряка слънчева светлина.
- Уверете се, че устройството е монтирано в хоризонтално положение.
- Осигурете минимален просвет от 2 in (50,8 mm) между кондензационния агрегат и прилежащата стена.
- Минималният размер на отделението, в което може да се монтира кондензационният агрегат, е 15,5 in (393,7 mm) × 15,5 in (393,7 mm) × 9,6 in (243,8 mm).

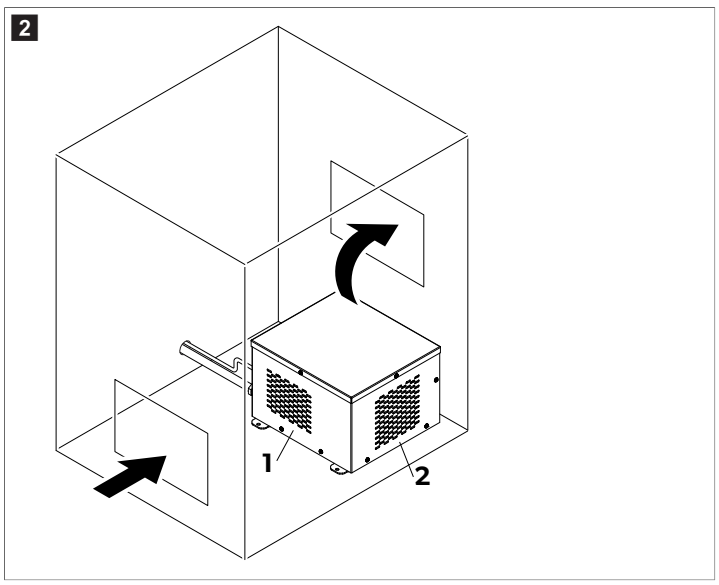

1	Въздухът влиза в агрегата от лявата и дясната страна	**2**	Въздухът се излиза отзад

1. Изберете опция за вентилация, приложима към наличното пространство.
2. Фиксирайте кондензационния агрегат към хоризонтална основа или в нивелирано положение към стената.
3. Ако е необходимо, създайте вентилационни отвори, подходящи за наличното Ви пространство.

   Ако е възможно, подравнете вентилационен отвор директно пред вентилатора на кондензационния агрегат.
4. Покрийте вентилационните отвори с подходящи вентилационни решетки.

10.3 Инсталиране на хладилната чанта

Има две поддържани конфигурации на изпарителя за хладилна чанта:
- Чанта, проектирана от Dometic, със серпентини от изпарителни тръби, обвити около чантата.
- Изпарител с персонализирана пластина, одобрен от Dometic, монтиран вътре в чантата.

10.3.1 Кутия със серпентина

ПРЕДУПРЕЖДЕНИЕ! Опасност от пожар
Пробиването на отвор в тръбата може да освободи хладилен агент и ще анулира търговската гаранция.

> Не пробивайте в кутия със серпентина, освен ако не сте сигурни точното местоположение на тръбата.

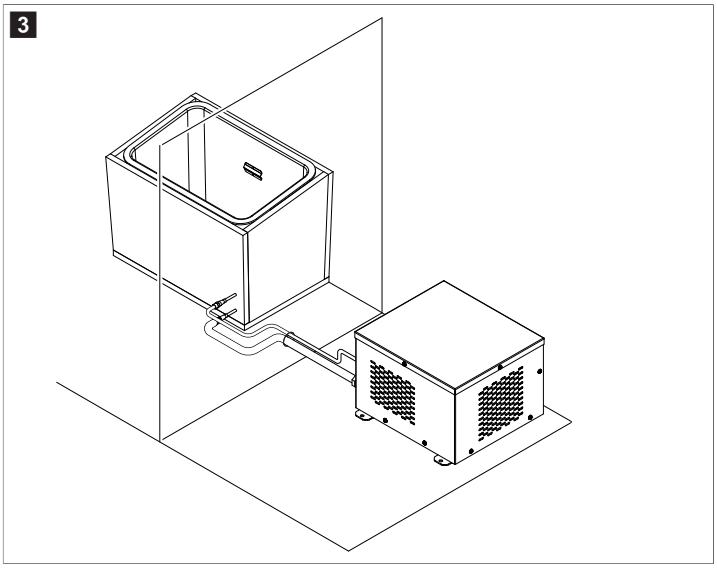

Дизайнът на хладилната чанта е много важен и включва фактори, които са предимно извън обхвата на това ръководство. Когато проектирате кутията, имайте предвид следните точки:
- Изберете място за монтаж, където кутията може лесно да бъде почиствана, обслужвана или заменяна.
- Уверете се, че има достатъчно място за достъп до кутията по време на нормална употреба.
- При измерване на площта за монтаж, имайте предвид, че крайният размер на кутията ще включва както изолацията, така и серпентините. Уверете се, че сте избрали място, което е достатъчно голямо, за да побере тези компоненти.
- Обикновено кутиите на съдове с постоянна мощност са изолирани с поне 2 in (50,8 mm) на изолация R7. За съдове, в които не винаги има мощност, се препоръчва минимум 4 in (101,6 mm) на изолация R7.
- Ако има място, използването на повече изолация от препоръчания минимум може да намали топлинния товар и необходимия капацитет на BTU.
- Използвайте бързи връзки за Вашия тръбопровод.
- Кутията със серпентина ще бъде фабрично заредена с хладилен агент.

1. Помислете за Вашите нужди от охлаждане и наличните места за монтаж.
2. Свържете се с Dometic, за да обсъдите кутията си и да получите комбинираните измервания на изолацията и бобината за Вашето приложение.

УКАЗАНИЕ Уверете се и включете пробка за източване и източване в дизайна на кутията. В противен случай кутията няма да се охлади правилно.

3. Следвайте инструкциите на Dometic за снабдяване с кутията със серпентина.
4. Монтирайте кутията на избраното място за монтаж.
5. Прекарайте тръбите на хладилния агент между кутията със серпентина и кондензационния агрегат.

10.3.2 Изпарител с пластина

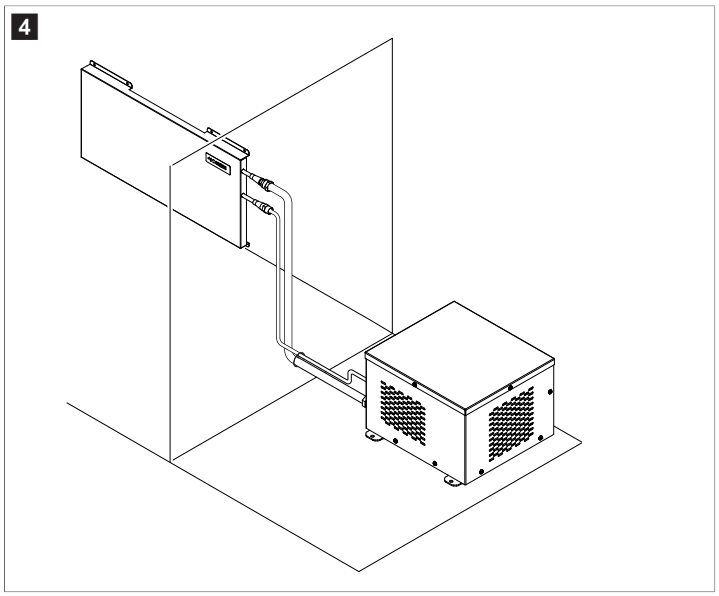

Дизайнът на хладилната чанта е много важен и включва фактори, които са предимно извън обхвата на това ръководство. Когато проектирате кутията, имайте предвид следните точки:

- Изберете място за монтаж, където кутията може лесно да бъде почиствана, обслужвана или заменяна.
- Пластината/ите трябва да бъде(ат) от неръждаема стомана.
- Обикновено кутиите на съдове с постоянна мощност са изолирани с поне 2 in (50,8 mm) на изолация R7. За съдове, в които не винаги има мощност, се препоръчва минимум 4 in (101,6 mm) на изолация R7. Най-добрата практика е да се използва толкова изолация, колкото е практично.

1. Помислете за Вашите нужди от охлаждане и наличните места за монтаж.
2. Свържете се с Dometic, за да обсъдите дизайна на чантата си и да потвърдите размера на пластината/ите и нуждите от изолация за Вашето приложение.

УКАЗАНИЕ Не забравяйте да включите пробка за източване и източване в дизайна на чантата. В противен случай студеният въздух ще излезе през канала, увеличавайки топлинния товар и предотвратявайки правилното охлаждане на чантата.

3. Направете чантата.
4. Монтирайте кутията на избраното място за монтаж.
5. Монтирайте пластината(ите) на изпарителя в кутията със стопи, така че да има циркулация на въздуха зад пластината.
6. Прекарайте тръбите на хладилния агент между пластината на изпарителя и кондензационния агрегат.

10.4 Монтаж на таблото за управление

ВНИМАНИЕ! Опасност от повреда

> Не монтирайте таблото за управление на място, което е изложено на пряка слънчева светлина за продължителни периоди от време.

- Таблото за управление може да бъде монтирано вътре или извън хладилната чанта.
- Температурният сензор трябва да бъде монтиран вътре в хладилната чанта, обикновено на една трета от разстоянието надолу от върха, но не близо до изпарителна плоча.
- Таблото за управление може да бъде монтирано по 2 начина:
  - Монтирано към стена
  - Монтирано във вдлъбнатина в стена, така че да бъде на едно ниво със стената.

1. Вкарайте температурния сензор в капака на температурния сензор и прекарайте кабела през специалния прорез.
2. Фиксирайте капака на температурния сензор към вътрешността на хладилната чанта с подходящи винтове.

УКАЗАНИЕ Осигурете разстояние от ≥ 2 in (≥ 50,8 mm) до изпарителя.

3. Подгответе отвори за предпочитаната опция за монтаж:

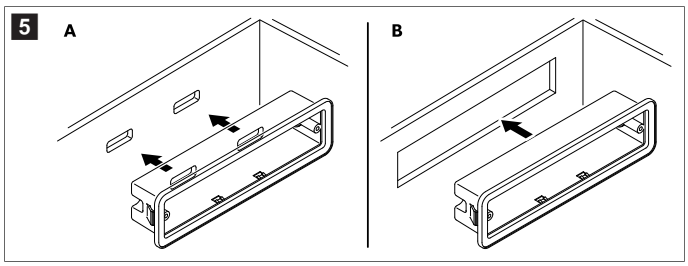

- **Монтирано към стена (A)**: Уверете се, че конекторите в задната част на таблото за управление са все още достъпни.
- **Монтирано в ниша (B)**: Уверете се, че размерите на отворите са 5,62 × 1,62 in (142,7 × 41,1 mm)

4. **Монтирано само към стена**: Фиксирайте с винтове корпуса на доставеното табло за управление в съответствие с отворите към стената и натиснете таблото за управление в корпуса, така че да щракне.

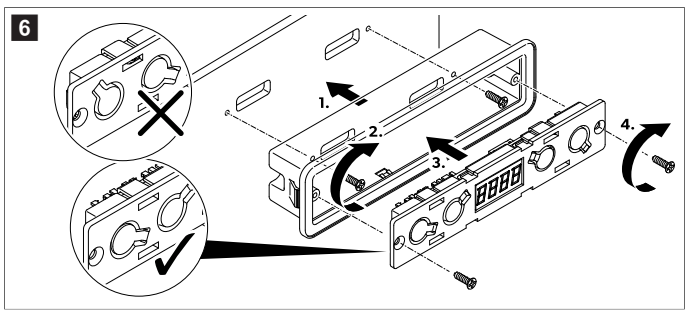

5. **Монтирано само в ниша**: Натиснете таблото за управление в отвора, докато се закрепи здраво.

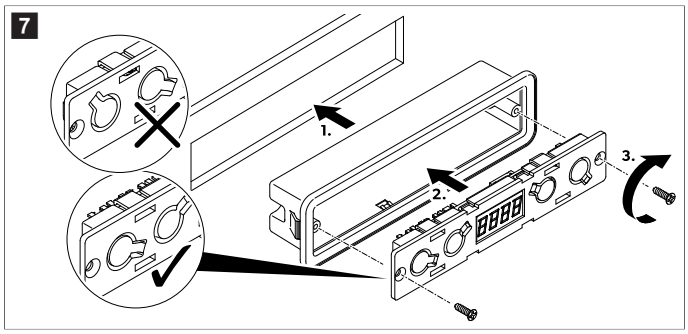

6. Залепете капака върху предната част на таблото за управление.

   Спазвайте правилната ориентация.

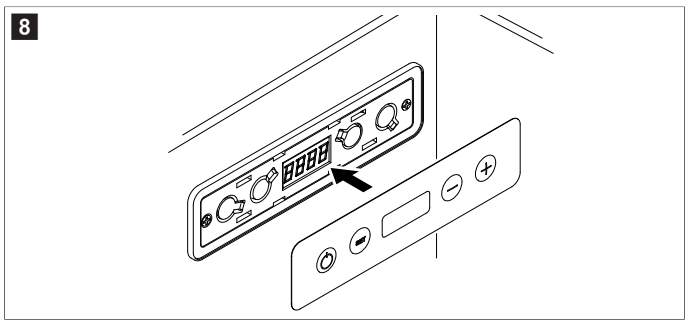

10.5 Свързване на компонентите

Сглобяването и монтирането на газовата връзка трябва да се свърже от квалифициран техник, притежаващ необходимите знания и умения относно конструкцията, монтажа и работата на газови уреди и преминал инструктаж за безопасност, за да може да разпознае и избегне евентуалните опасности.

> Свържете кондензационния агрегат, хладилната чанта, температурния сензор и таблото за управление съгласно схемата за окабеляване (Схема на окабеляване на страница 147).

ПРЕДУПРЕЖДЕНИЕ! Опасност от пожар
> Устройството съдържа леко запалим хладилен агент.

> Свържете съединенията на хладилния агент между изпарителя и кондензационния агрегат с помощта на подходящи ключове.

УКАЗАНИЕ Винаги използвайте два гаечни ключа, за да избегнете усукване на тръбата и повреждане на фитингите.

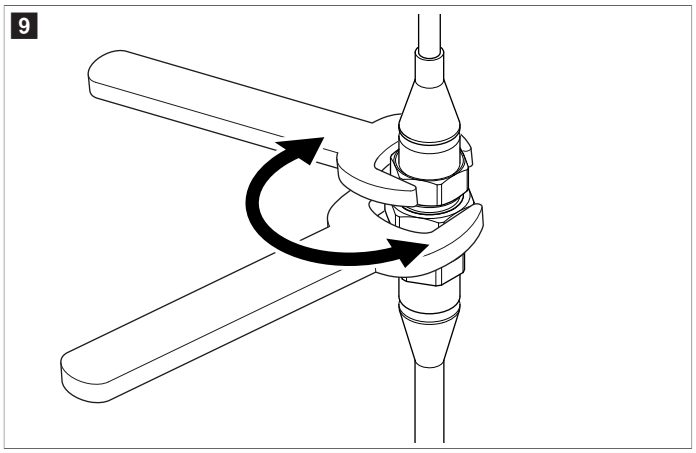

10.6 Свързване на охлаждащия агрегат

ПРЕДУПРЕЖДЕНИЕ! Опасност от електрически удар
> Монтажът може да се извършва само от квалифициран електротехник.

УКАЗАНИЕ За да се избегне загуба на напрежение и следователно спад в ефективността, кабелът трябва да се поддържа с възможно най-къса дължина и не трябва да се прекъсва. Избягвайте добавянето на превключватели, щепсели или електрически ленти.

1. Определете необходимото напречно сечение на кабела по отношение на дължината на кабела. Виж Дължини на проводниците на страница 147.
2. Уверете се, че работното напрежение съответства на напрежението на акумулатора.
3. Свържете охлаждащия агрегат съгласно схемата за окабеляване (Схема на окабеляване на страница 147).

10.7 Уплътняване на хладилната чанта

ВНИМАНИЕ! Опасност от повреда
> Лошата изолация води до ускорено образуване на скреж в хладилната чанта.
> Всички отвори трябва да бъдат запечатани, за да се осигури достатъчна изолация на хладилната чанта.
> Използвайте полиуретанов уплътнител, за да запечатате всички празнини около компонентите.

a) Запечатайте отвора, през който преминават кабелите и тръбите на хладилния агент.
b) Уплътнете отворите в задната част на корпуса на таблото за управление, през който минават кабелите.
c) Уплътнете празнините около таблото за управление.

11 Работа

ОПАСНОСТ! Опасност от електрически удар
> Не пипайте откритите кабели с голи ръце, особено когато работите с устройството от променливотоковата мрежа.

ПРЕДУПРЕЖДЕНИЕ! Опасност от пожар
> За устройства със запалим хладилен агент: Не използвайте и не съхранявайте устройството в затворени пространства с никакъв или минимален въздушен поток.

ВНИМАНИЕ! Опасност за здравето
> При никакви обстоятелства не отваряйте и не увреждайте охлаждащата система.
> Внимавайте отворите за вентилация – в устройството и в корпуса му или вградената структура – да бъдат свободни.

ВНИМАНИЕ! Риск от нараняване
> НЕ ИЗПОЛЗВАЙТЕ И НЕ СЪХРАНЯВАЙТЕ ЗАПАЛИМИ МАТЕРИАЛИ В ИЛИ БЛИЗО ДО ТОВА УСТРОЙСТВО.
> НЕ ПОСТАВЯЙТЕ АРТИКУЛИ ВЪРХУ ИЛИ ПОДПРЕНИ НА ТОВА УСТРОЙСТВО.
> НЕ МОДИФИЦИРАЙТЕ ТОВА УСТРОЙСТВО.
> Устройството става много горещо по време на работа. Ако устройството има вентилационни решетки, защитете се от контакт с горещи части при отстраняване на вентилационните решетки.

11.1 Включване и изключване

> Натиснете и задръжте ⏻ (Размразяване) за 3 s.

Дисплеят се включва и показва текущата температура.

v Охладителната система е включена.

> Натиснете и задръжте ⏻ (Размразяване) за 3 s.

Дисплеят се изключва.

v Охладителната система е изключена.

11.2 Настройка на единицата за температура

Температурните единици могат да се превключват между °C и °F

1. Натиснете за кратко SET 2 пъти.
2. Натиснете – или +, за да превключвате единиците.
3. Не натискайте никакви бутони за 5 s.

v Зададената единица за температура мига 3 пъти, за да покаже успешна настройка.

11.3 Настройка на температурата

УКАЗАНИЕ Спазвайте максималния капацитет на охлаждане и околната температура.

1. Натиснете за кратко SET.
2. Натиснете –, или + за да намалите или увеличите съответно стойностите.
3. Не натискайте никакви бутони за 5 s.

v Зададената стойност за температура мига 3 пъти, за да покаже успешна настройка.

11.4 Настройка на температурна компенсация

Към измерената температура може да се добави температурна компенсация, в случай че температурният сензор показва постоянно отклонение от измерването.

1. Натиснете за кратко SET 3 пъти.
2. Натиснете – или + увеличете или намалете съответно стойностите.

   Диапазонът на температурната компенсация е 25 … 39 °F (– 4 … 4 °C) (– 8 … 8 °F (22,2 … 13,3 °C))
3. Не натискайте никакви бутони за 5 s.

v Зададената стойност на температурна компенсация мига 3 пъти, за да покаже успешна настройка.

11.5 Настройка на яркостта на дисплея

Има 3 нива на яркост:

- d0: Най-ярко
- d1: По-ярко
- d2: Ярко

1. Натиснете за кратко SET 4 пъти.
2. Натиснете – или +, за да преминете през стойностите за яркост.
3. Не натискайте никакви бутони за 5 s.

v Зададената стойност на яркостта мига 3 пъти, за да покаже успешна настройка.

12 Почистване и поддръжка

С течение на времето се натрупва замръзване по стените вътре в хладилната чанта и върху изпарителната/ите плоча(и).

Ако този слой скреж е с дебелина около 0,12 in (3 mm), размразете системата.

ВНИМАНИЕ! Опасност от повреда

> Не използвайте механични или други инструменти, за да ускорите процеса на обезскрежаване.

1. Отстранете цялото съдържание от хладилната чанта и изключете системата.
2. Изчакайте, докато всички замръзвания се стопят и го избършете.

v Системата е готова за работа.

13 Кодове за грешки

Ако възникне грешка, на таблото за управление ще се покаже код за грешка.

Код за грешка	Описание	Възможно решение
E 01	Входното напрежение е твърде високо или твърде ниско.	Проверете дали захранващото напрежение е извън зададения диапазон.
E 02	Вентилаторът на кондензатора консумира твърде много ток (свръхток).	Проверете дали натоварването на вентилатора на кондензатора на електронния модул е над 1 A.
E 03	Компресорът не стартира.	• Проверете дали роторът е блокирал. • Проверете дали разликата в налягането в охлаждащата система е твърде висока.
E 04	Оборотите на компресора са твърде ниски.	Проверете дали охладителната система е претоварена. Ако е така, моторът не може да поддържа минималните си обороти.
E 05	Електронният блок прегрява.	Проверете дали натоварването на охладителната система е прекалено голямо.
E 06	Термисторът с отрицателен температурен коефициент (NTC1) показва проблем.	Проверете дали NTC1 е дефектен или веригата на температурния сензор е отворена.
E 07	NTC1 показва проблем.	Проверете дали NTC1 е дефектен или има късо съединение във веригата на температурния сензор.
E 11	Вентилаторът на изпарителя консумира твърде много ток (свръхток).	Проверете дали натоварването на вентилатора на изпарителя на електронния модул е над 0,6 A.

14 Изхвърляне

Рециклиране на опаковъчния материал: По възможност предайте опаковката за рециклиране. Това разделяне е необходимо, тъй като опаковката е ценен ресурс и неправилното изхвърляне може да повлияе на човешкото здраве и околната среда.

Зачеркнатият контейнер с колелца показва, че продуктът е електрическо или електронно оборудване и трябва да се събира отделно за правилно третиране, оползотворяване и рециклиране. **Потребителят е задължен по закон да изхвърля правилно всяко електрическо или електронно оборудване от общите битови отпадъци!**

Това разделяне е необходимо, тъй като електрическите уреди са ценни ресурси и могат да съдържат вещества, които са вредни за хората и околната среда.

За да изхвърлите окончателно продукта, попитайте местния център за рециклиране или специализиран търговец за подробности как това да се извърши в съответствие с валидните предписания.

Продуктът може да бъде изхвърлен безплатно.

15 Търговска гаранция

Вижте разделите по-долу за информация относно търговската гаранция и гаранционната поддръжка в САЩ, Канада и всички останали региони.

Австралия и Нова Зеландия

Ограничена търговска гаранция на разположение на qr.dometic.com/bfnePC. Ако имате въпроси или за да получите печатно копие от ограничената търговска гаранция, свържете се с:

```
DOMETIC AUSTRALIA PTY LTD
1 JOHN DUNCAN COURT
VARSITY LAKES, QLD, 4227
1800-212-121


DOMETIC NEW ZEALAND LTD
373 NEILSON STREET
PENROSE, AUCKLAND, 1061
+64 9 622 1490
```

Само за Австралия

Нашите продукти идват с гаранция, която не може да бъде изключена според австралийския закон за потребителите. Вие имате право на замяна на уреда или връщане на парите при голяма повреда или на компенсация за всякакви други предвидими щети или загуби. Вие също имате право уредът да бъде ремонтиран или заменен ако не показва приемливо качество, дори и дефектът да не води до голяма повреда. Ползите, предоставени на Вас като потребител от тази търговска гаранция, са в допълнение към други права и средства за защита, които са на Ваше разположение съгласно закона.

Само за Нова Зеландия

Тази търговска гаранция е обвързана с условията и гаранциите, задължителни според Закона за гаранция на потребителите 1993(NZ).

Помощ на място

Можете да намерите помощ на място от следната връзка: dometic.com/dealer

САЩ и Канада

Ограничена търговска гаранция на разположение на qr.dometic.com/bfneEw.

Ако имате въпроси или за да получите печатно копие от ограничената търговска гаранция, свържете се с:

```
DOMETIC CORPORATION
MARINE CUSTOMER SUPPORT CENTER
2000 NORTH ANDREWS AVENUE
POMPANO BEACH, FLORIDA, USA 33069
1-800-542-2477
```

Директно изтегляне на английската версия чрез qr.dometic.com/bflCoE.

Всички останали региони

Важи гаранционният срок, определен от закона. Ако продуктът е дефектен, моля, свържете се с клона на производителя във вашата страна (вижте dometic.com/dealer) или с вашия търговец на дребно.

За обработка на търговската гаранция и ремонта, моля приложете следните документи при изпращането на уреда:

- Копие от фактурата с дата на покупката
- Причина за претенцията или описание на дефекта

Отбележете, че саморъчен или непрофесионален ремонт може има последствия за безопасността и да анулира търговската гаранция.

16 Технически данни

УКАЗАНИЕ Охлаждащият агрегат може да издържи непрекъснат крен на съда от 30 °.

16.1 Спецификации

Максимален охлаждащ обем	20 ft³
Диапазон на настройка на температурата	0 °F – 80 °F (17,8 °C – 26,7 °C)
Напрежение на свързване*	12 V / 24 V⎓
Хладилен агент	R1234yf
Количество на хладилния агент	3,35 oz (95 g)
Максимално зареждане на хладилния агент	10,58 oz (300 g)
Климатичен клас	T
Потенциал за затопляне на атмосферата (GWP)	0.501
CO2 еквивалент	0.00
Размери (Ш × Д × В)	11,5 in (292,1 mm) × 11,5 in (292,1 mm) × 7,63 in (193,8 mm)
Тегло	16,8 lb (7,60 kg)

*Охлаждащият агрегат може да се управлява от електрическа мрежа на 115 V~ или 230 V~ като се използва подходящ токоизправител за мрежово захранване (Принадлежности на страница 142).

Охлаждащият агрегат има защита на акумулатора с ниско напрежение. Ако напрежението е недостатъчно, устройството автоматично се изключва, за да предпази акумулатора:

Напрежение на свързване	Напрежение на изключване	Напрежение за рестартиране
12 V	10,4 V	11,7 V
24 V	22,8 V	24,2 V

16.2 Окабеляване

16.2.1 Дължини на проводниците

УКАЗАНИЕ Показаните дължини на проводниците са препоръчителни въз основа на спад на напрежението на 3 %. Изпълнява всички морски електрически инсталации в съответствие с приложимите стандарти. Виж Допълнителни директиви на страница 141.

Максимални препоръчителни еднопосочни дължини на кабелите		
AWG	**12 V⎓ Макс. дължина**	**24 V⎓ Макс. дължина**
12 AWG (3,3 mm²)	8,2 ft (2,50 m)	16,4 ft (5,00 m)
10 AWG (5,3 mm²)	13,1 ft (3,99 m)	26,2 ft (7,99 m)
8 AWG (8,4 mm²)	19,7 ft (6,00 m)	39,4 ft (12,01 m)
6 AWG (13,3 mm²)	32,8 ft (10,00 m)	65,6 ft (19,99 m)

16.2.2 Схема на окабеляване

10

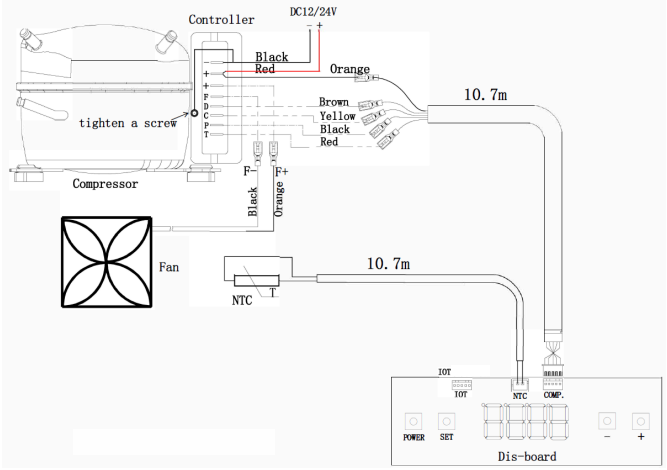

16.2.3 Легенда за окабеляване

Цвят на кабелите	
Black	Черна
Brown	Кафяв
Orange	Оранжев
Red	Червен
Yellow	Жълт

Условия	
Compressor	Компресор
Компр.	Компресор
Controller	Контролер
Dis-board (distribution board)	Разпределително табло
Fan	Вентилатор
Power	Мощност
Set	Настройка
Tighten a screw	Затягане на винт

17 Законна

17.1 Киберсигурност

Ние потвърждаваме, че този продукт отговаря на Security and Telecommunications Infrastructure regulation (Обединеното кралство) и Cyber Security Rules 2025 (Австралия). Декларацията за съответствие е достъпна на documents.dometic.com. За да съобщите за инцидент, свързан със сигурността, изпратете имейл на productcybersecurity@dometic.com. Актуализациите на сигурността ще бъдат предоставени най-малко пет години след датата на производство.

Eesti keel

1 Olulised märkused....149
2 Sümbolite selgitus....149
3 Ohutusjuhised....149
4 Täiendavad suunised....149
5 Tarnekomplekt....149
6 Lisatarvikud....150
7 Sihtrühmad....150
8 Kasutusotstarve....150
9 Tehniline kirjeldus....150
10 Paigaldamine....150
11 Kasutamine....153
12 Puhastamine ja hooldamine....153
13 Veakoodid....153
14 Kõrvaldamine....154
15 Kaubanduslik garantii....154
16 Tehnilised andmed....154
17 Juriidiline teave....155

1 Olulised märkused

Lugege see juhend tähelepanelikult läbi ja järgige kõiki selles esitatud juhiseid, suuniseid ja hoiatusi, et tagada alati toote õigesti paigaldamine, kasutamine ning hooldamine. See juhend PEAB jääma selle toote juurde.

Toote kasutamisega kinnitate, et olete kõik juhised, suunised ja hoiatused tähelepanelikult läbi lugenud ning mõistate ja nõustute järgima nendes sätestatud tingimusi. Nõustute kasutama seda toodet üksnes ettenähtud eesmärgil ja otstarbel ning kooskõlas kasutusjuhendis sätestatud juhiste, suuniste ja hoiatustega, samuti kooskõlas kõigi kohaldatavate õigusaktide ja eeskirjadega. Siin sätestatud juhiste ja hoiatuste lugemise ja järgimise eiramine võib põhjustada vigastusi teile ja kolmandatele isikutele, kahjustada teie toodet või läheduses asuvat muud vara. Toote kasutusjuhendit, sh juhiseid, suuniseid ja hoiatusi, ning seotud dokumente võidakse muuta ja uuendada. Värskeima tootekirjelduse leiate veebisaidilt documents.dometic.com.

2 Sümbolite selgitus

Signaalsõna tähistab ohutusteateid ja varalise kahju teateid ning näitab ka ohu raskusastet või taset.

OHT!
> viitab ohtlikule olukorrale, mis eiramise korral lõpeb surma või raske vigastusega.

HOIATUS!
> viitab ohtlikule olukorrale, mis eiramise korral võib lõppeda surma või raske vigastusega.

ETTEVAATUST!
> viitab ohtlikule olukorrale, mis eiramise korral võib lõppeda kerge või keskmise vigastusega.

TÄHELEPANU!
> Viitab ohtlikule olukorrale, mis eiramise korral võib lõppeda varalise kahjuga.

MÄRKUS Lisateave toote käitamiseks.

3 Ohutusjuhised

OHT! Elektrilöögi oht
> **Seadme kasutamisel paatides.** kui seadmele annab toidet avalik elektrivõrk, tagage, et toiteühendusel oleks jääkvoolu kaitselüliti.

HOIATUS! Elektrilöögi oht
> Seadme peab paigaldama kvalifitseeritud tehnik vastavalt paigaldusjuhistele ning riiklikele nõuetele ja eeskirjadele.
> Kui seadmel on nähtavaid kahjustusi, ei tohi seda kasutada.
> Kui seadme toitekaabel on kahjustatud, tuleb see lasta ohu vältimiseks tootjal, hooldustehnikul või sarnase kvalifikatsiooniga isikul välja vahetada.
> Seda seadet võivad remontida ainult kvalifitseeritud töötajad. Valed remonditööd võivad tekitada suurt kahju.
> Valige seadme asukoht nii, et toitejuhe ei jääks esemete vahele kinni ja ei saaks kahjustada.
> Ärge jätke seadme taha rohkem kui ühte teisaldatavat toitepesa või teisaldatavat toiteallikat.
> Ühendage seade pistikupessa, mis tagab korraliku ühenduse.
> Ärge paigutage seadme lähedusse tuleohtlikke aure ja vedelikke.

HOIATUS! Tuleoht
> Pärast paigaldamist peab olema endiselt võimalik seade toiteallika vooluvõrgust lahutada. Selleks võib jätta pistiku ligipääsetavaks või paigaldada fikseeritud juhtmetele juhtmeühenduste nõuete kohaselt lüliti.
> Mingil juhul ärge avage ega kahjustage külmaainekontuuri.
> Külmaaine kontuur sisaldab väikest kogust keskkonnahoidlikku, kuid tuleohtlikku külmaainet. Külmaaine ei kahjusta osoonikihti ega võimenda kasvuhooneefekti. Lekkiv külmaaine võib süttida.
> Külmaainekontuuris olev külmaaine on tuleohtlik ja lekke korral võivad tuleohtlikud gaasid koguneda, kui seade asub väikeses ruumis. Külmaainekontuuri mis tahes kahjustuse korral toimige järgmiselt.
  - Hoidke lahtine leek ja potentsiaalsed süüteallikad seadmest eemal.
  - Ventileerige ruumi põhjalikult.
  - Lülitage seade välja.

HOIATUS! Terviseoht
> **Euroopa Liidus, Ühendkuningriigis ja Türgis:** seda seadet võivad kasutada alates 8-aastased lapsed ning piiratud füüsiliste, sensoorsete või vaimsete võimetega või vajalike kogemuste ja teadmisteta isikud järelevalve all või pärast seda, kui neid on õpetatud seadet ohutult kasutama ja nad mõistavad seadme kasutamisega kaasnevaid ohte. **Kõik teised piirkonnad:** See seade ei ole ette nähtud kasutamiseks inimestele (sh lapsed), kellel on piiratud füüsilised, sensoorsed või vaimsed võimed või kellel puuduvad vastavad kogemused ja teadmised, välja arvatud juhul, kui nad kasutavad seadet nende ohutuse eest vastutava inimese järelevalve all või see inimene on neid seadet kasutama õpetanud.
> Lapsi tuleb valvata, et oleks kindel, et nad seadmega ei mängi.
> Lapsed ei tohi seadet ilma järelevalveta puhastada ega hooldada.

4 Täiendavad suunised

Õnnetuste ja vigastuste ohu vähendamiseks järgige enne seadme paigaldamist või kasutamist järgmisi suunised.
- Lugege ja järgige kogu ohutusteavet ja kõiki juhiseid.
- Enne selle toote paigaldamist, kasutamist või hooldamist lugege need juhised läbi ja mõistke neid.

Paigaldis peab vastama kõigile kehtivatele kohalikele või riiklikele eeskirjadele, sealhulgas järgmiste standardite viimasele versioonile:

USA
- ANSI/NFPA70, riiklik elektrikoodeks (NEC)
- Ameerika paadi- ja jahinõukogu (American Boat and Yacht Council, ABYC) E-11 vahelduv- ja alalisvoolu elektrisüsteemid paatides

Kanada
CSA C22.1 osad I ja II, Kanada elektrikoodeks

5 Tarnekomplekt

Kirjeldus	Kogus
Kondensaator CX600	1
Juhtimine	1

MÄRKUS See seade tarnitakse ilma aurustita. Paigaldamiseks peate kasutama kas Dometicu poolt konstrueeritud mähisega kasti või Dometicu heaks kiidetud kohandatud plaataurustit.

6 Lisatarvikud

Seadet saab kasutada 115 V~ või 230 V~ elektritoitega, kasutades sobivat võrgualaldit.

Kirjeldus	Tootenr
DPSR-i võrgualaldi	9620013449, 9620013450

7 Sihtrühmad

Mehaanilise ja elektrilise paigaldusega peab tegelema ning seadme peab seadistama kvalifitseeritud tehnik, kes on tõestanud oma oskusi ja teadmisi merendusseadmete ülesehituse ja töö ning paigaldamise osas ja kes tunneb seadme paigaldus- ja/või kasutusriigis kehtivaid määrusi ning kes on läbinud ohutusalase koolituse, et tuvastada ja vältida vastavaid ohtusid.

8 Kasutusotstarve

CX600, mida nimetatakse „kondensaatoriks" või „tooteks", on mõeldud kasutamiseks jahutussüsteemis, mis sobib paigaldamiseks paatidesse, laevadesse ja jahtidesse.

See toode sobib kasutamiseks üksnes ettenähtud otstarbel ja käesolevas kasutusjuhendis toodud valdkonnas.

Käesolev juhend sisaldab teavet, mis on vajalik toote korrektseks paigaldamiseks ja/või kasutamiseks. Halva paigalduse ja/või valesti kasutamise või hooldamise korral halvenevad tööomadused ja võib tekkida rike.

Tootja ei võta vastutust mis tahes kahju või tootekahjustuse eest, mis on tingitud mõnest järgmisest asjaolust:

- valesti paigaldamine, kokkupanek või ühendamine, sh liigpinge;
- valesti hooldamine või tootja poolt ette nähtud originaalvaruosadest erinevate varuosade kasutamine;
- tootel ilma tootja selge loata tehtud muudatused;
- kasutamine otstarbel, mida ei ole kasutusjuhendis kirjeldatud.

Dometic jätab endale õiguse muuta toote välimust ja tehnilisi näitajaid.

9 Tehniline kirjeldus

9.1 Mõõdud

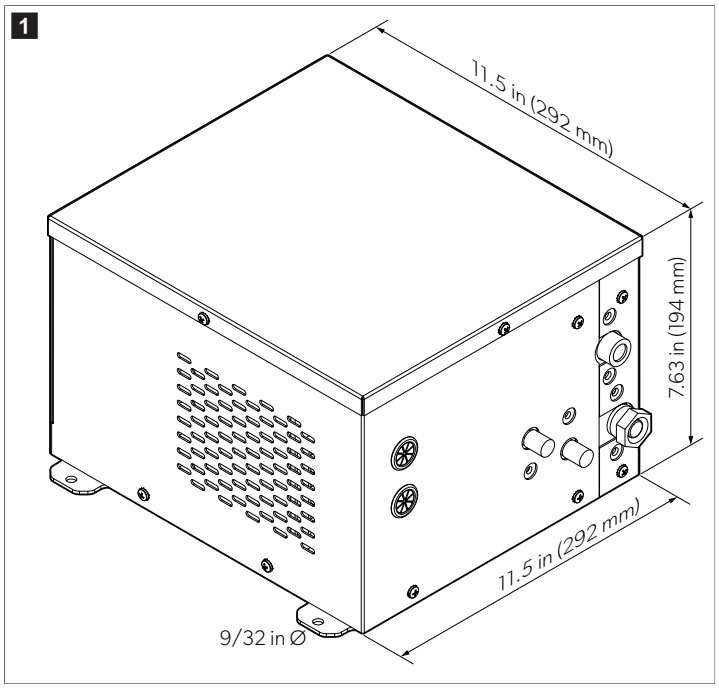

10 Paigaldamine

HOIATUS! Elektrilöögi oht

> Paigaldage seade kuiva kohta, kus see on pritsmevee ja vihma eest kaitstud.

HOIATUS! Tuleoht

> Hoidke seadet eemal lahtisest leegist ja muudest soojusallikatest (nt kütteseadmed, otsene päikesevalgus, ahjud jne).
> Hoidke seadme paigaldamiseks kasutatavast süvendist eemal elektrikomponendid ja valgusallikad, mis tekitavad normaalse või ebanormaalse töö korral sädemeid või elektrikaari (nt releed või kaitsmekarbid).

ETTEVAATUST! Vigastuste ja kahjustuste oht

> Seadme ebastabiilsusest tingitud ohu vältimiseks tuleb see paigaldusjuhiste kohaselt fikseerida.

Gaasi- ja elektripaigaldiste juures tohivad töid teha ainult kvalifitseeritud tehnikud.

- Veenduge, et aurusti lisavarustuse maksimaalne jahutusmaht ei ületaks kondensaatori maksimaalset jahutusmahtu.
- Tehase külmaaine täitemaht on mõeldud ainult esialgseks laadimiseks. Paigaldatud süsteemi täitemahtu tuleb kohapeal hinnata ja reguleerida, et see arvestaks rakendusespetsiifilisi tingimusi, sealhulgas torustiku pikkust, aurusti mahtu, ümbritsevaid tingimusi ja süsteemi jõudluse nõudeid.
- Kondensaatori maksimaalne külmaaine täitemaht on 10,58 oz (300 g). Selle piiri ületamine kahjustab süsteemi.
- Järgige minimaalset isolatsiooni.
  - Maksimaalse jahutusmahu väärtused põhinevad polüuretaanvahust isolatsiooniga paigaldistel, mille minimaalne paksus on 2 in (50,8 mm) ja tihedus 2,2 – 2,5 lb/ft³.
  - Kui kasutatakse muid isolatsioonimaterjale, näiteks polüstüreenvahtu, tuleb sama isolatsiooniefekti saavutamiseks isolatsiooni paksust kahekordistada.
  - Olenevalt rakendusest ja ümbritseva õhu temperatuurist võib vaja minna rohkem isolatsiooni.

10.1 Jahutuskasti projekteerimine

Dometicu rakenduste osakond saab kasti projekteerimisel abiks olla. Kasti õige projekteerimine on süsteemi tõhusa töö jaoks hädavajalik. Kui jahutuskast on halvasti projekteeritud või konstrueeritud, mõjutab see süsteemi üldist jõudlust. Arvestage kindlasti isolatsiooni tüübi ja paksusega, samuti õhuringluse ja äravoolu paigutusega. See süsteem on projekteeritud töötama kindlate võimalustega ja määratletud tingimustes. Nende projekteerimistingimuste muudatused võivad süsteemi jõudlust vähendada. Paigaldaja peab mõistma nii süsteemi projekteerimisnõudeid kui ka tingimusi, kus süsteem on ette nähtud töötama.

10.2 Kondensaatori paigaldamine

TÄHELEPANU! Kahjustamise oht

> Kui kondensaator paigaldatakse suletud ruumi (näiteks garderoobi, sahvrisse või tagumisse sektsiooni), tuleb jahutusõhu ja väljatõmbeõhu jaoks ette näha ≥ 80 in² pindalaga ventilatsiooniavad.
> Ventilatsioonivõrede kasutamisel veenduge, et ventilatsioonivõre ava pindala olek ≥ 80 in².
> Ventilatsiooniavad tuleb paigutada nii, et kuumutatud õhk ei pääseks kohe ringlusse. Eelistatavalt üks ventilatsiooniava paigalduskoha ülaosas ja teine allosas.
> Kuumutatud õhu ringlus põhjustab selle üha suuremat soojenemist, mis vähendab kondensaatori jõudlust, vähendab tõhusust, suurendab energiatarbimist ja vähendab jahutusvõimsust.
> Lisage ventilaator, kui loomulik konvektsioon ei taga piisavalt ventilatsiooni, et vältida kondensaatorit ümbritseva ruumi kuumenemist.

- Paigaldage seade kuiva kohta, kus on alati saadaval pidev ringleva õhu allikas.
- Ärge asetage kondensaatorit soojusallikate (nt küttekeha, ahju või soojaveetorude) lähedale ega otsese päikesevalguse kätte.
- Veenduge, et seade oleks paigaldatud tasasele pinnale.
- Järgige kondensaatori ja külgneva seina vahel vähemalt 2 in (50,8 mm) vahet.

- Kondensaatori paigaldamiseks mõeldud minimaalne kambri suurus on 15,5 in (393,7 mm) × 15,5 in (393,7 mm) × 9,6 in (243,8 mm).

2

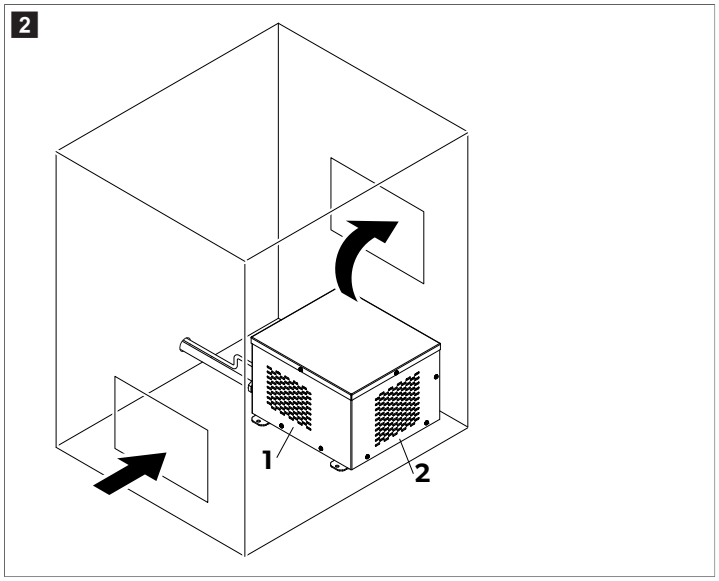

1	Õhk siseneb seadmesse vasakult ja paremalt küljelt	**2**	Õhk väljub tagant

1. Valige olemasolevale ruumile vastav ventilatsioonivõimalus.
2. Kinnitage kondensaator tasasele alusele või seinale rõhtsesse asendisse.
3. Vajadusel looge olemasolevale ruumile vastavad ventilatsiooniavad.
   Võimalusel asetage ventilatsiooniava otse kondensaatori ventilaatori ette.
4. Katke ventilatsiooniavad sobivate ventilatsioonivõredega.

10.3 Jahutuskasti paigaldamine

Jahutuskasti puhul on kaks toetatud aurusti konfiguratsiooni:
- Dometicu projekteeritud kast, mille ümber on mähitud aurustustorud;
- kasti sisse paigaldatud Dometicu poolt heakskiidetud kohandatud plaataurusti.

10.3.1 Mähisega karp

HOIATUS! Tuleoht
Torustikku augu puurimine võib vabastada külmaainet ja tühistab garantii.
> Ärge puurige mähisega kasti, kui te pole torude täpses asukohas kindel.

3

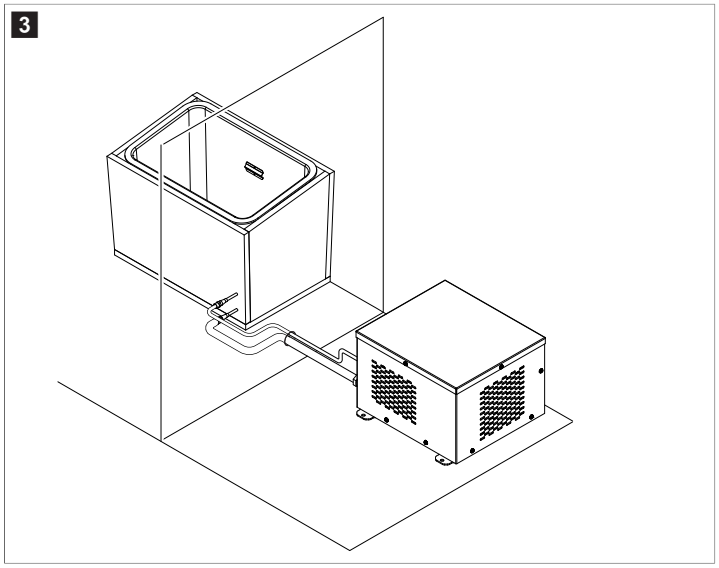

Jahutuskasti disain on väga oluline ja hõlmab tegureid, mis jäävad enamasti selle juhendi ulatusest välja. Kasti projekteerimisel pidage meeles järgmisi punkte.
- Valige paigalduskoht, kus kasti saab hõlpsasti puhastada, hooldada või vahetada.
- Veenduge, et tavapärase kasutamise ajal oleks kastile ligipääsemiseks piisavalt ruumi.
- Paigaldusala mõõtmisel pidage meeles, et karbi lõplik suurus sisaldab nii isolatsiooni kui ka mähiseid. Veenduge, et valiksite ruumi, mis on nende komponentide mahutamiseks piisavalt suur.
- Tavaliselt on konstantse võimsusega anumate karbid isoleeritud vähemalt 2 in (50,8 mm) R7 isolatsioonikihiga. Laevade puhul, kus elekter pole alati saadaval, on soovitatav kasutada vähemalt 4 in (101,6 mm) R7 isolatsioonikihti.
- Kui ruumi on, võib soovitatust minimaalsest suurema isolatsioonikihi kasutamine vähendada soojuskoormust ja vajalikku BTU võimsust.
- Kasutage oma liinikomplekti jaoks kiirühendusi.
- Mähisega karp täidetakse tehases külmaainega.

1. Arvestage oma jahutusvajaduste ja saadaolevate paigalduskohtadega.
2. Võtke ühendust Dometicuga, et pidada nõu oma karbi osas ning saada oma rakenduse jaoks sobivad isolatsiooni ja mähise mõõtmed.

MÄRKUS Veenduge, et teie karbi konstruktsioonis oleks äravool ja äravoolukork. Vastasel juhul ei jahuta karp korralikult.

3. Järgige Dometicu juhiseid mähisega karbi hankimiseks.
4. Paigaldage karp valitud paigalduskohta.
5. Paigaldage külmaaine voolikud mähisega karbi ja kondensaatori vahele.

10.3.2 Plaataurusti

4

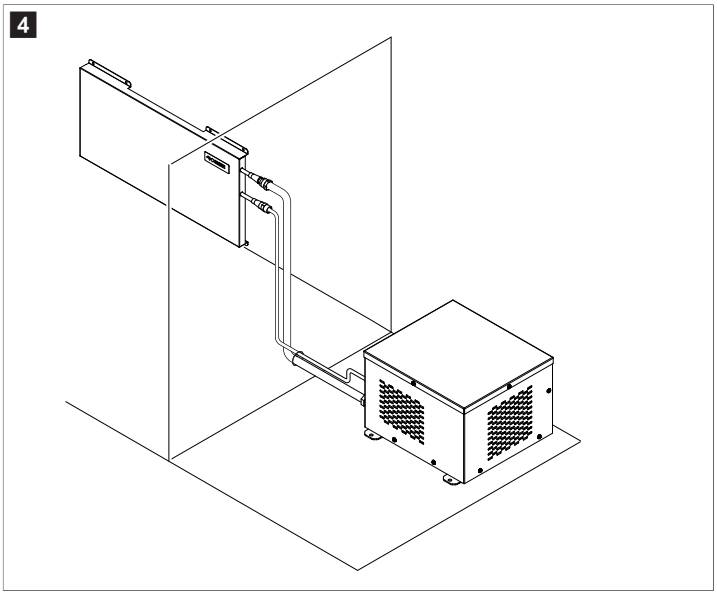

Jahutuskasti disain on väga oluline ja hõlmab tegureid, mis jäävad enamasti selle juhendi ulatusest välja. Kasti projekteerimisel pidage meeles järgmisi punkte.
- Valige paigalduskoht, kus kasti saab hõlpsasti puhastada, hooldada või vahetada.
- Plaat peaks (plaadid peaksid) olema valmistatud roostevabast terasest.
- Tavaliselt on konstantse võimsusega anumate karbid isoleeritud vähemalt 2 in (50,8 mm) R7 isolatsioonikihiga. Laevade puhul, kus elekter pole alati saadaval, on soovitatav kasutada vähemalt 4 in (101,6 mm) R7 isolatsioonikihti. Parim tava on kasutada nii palju isolatsiooni kui see on praktiline.

1. Arvestage oma jahutusvajaduste ja saadaolevate paigalduskohtadega.
2. Võtke ühendust Dometicuga, et arutada oma karbi konstruktsiooni ja kinnitada plaadi (plaatide) suurus(ed) ja isolatsiooni vajadused vastavalt teie rakendusele.

MÄRKUS Veenduge, et karbi konstruktsioonis oleks äravool ja äravoolukork. Vastasel juhul pääseb külm õhk äravoolu kaudu välja, suurendades soojuskoormust ja takistades karbi korralikku jahtumist.

3. Pange karp kokku.
4. Paigaldage karp valitud paigalduskohta.
5. Paigaldage aurustiplaat (-plaadid) karbi sisse vahetükkidega nii, et plaadi taga oleks tagatud õhuringlus.

6. Suunake külmaaine torud aurustiplaadi ja kondensaatori vahel.

10.4 Juhtpaneeli paigaldamine

TÄHELEPANU! Kahjustamise oht
> Ärge paigaldage juhtpaneeli kohta, kus see on pikka aega otsese päikesevalguse käes.

- Juhtpaneeli saab paigaldada jahutuskasti sisse või sellest väljapoole.
- Temperatuuriandur tuleb paigaldada jahutuskasti sisse, tavaliselt ülemisest servast kolmandiku võrra allapoole, kuid mitte aurustusplaadi lähedale.
- Juhtpaneeli saab paigaldada kahel viisil:
  - seinale paigaldatud;
  - seina süvendisse paigaldamine, et see oleks seinaga ühetasane.

1. Sisestage temperatuuriandur selle kattesse ja juhtige kaabel läbi vastava sälgu.
2. Kinnitage temperatuurianduri kate sobivate kruvidega jahutuskasti siseküljele.

MÄRKUS Veenduge, et kaugus ≥ 2 in (≥ 50,8 mm) aurustist oleks tagatud.

3. Valmistage ette eelistatud paigaldusvariandi jaoks väljalõiked.

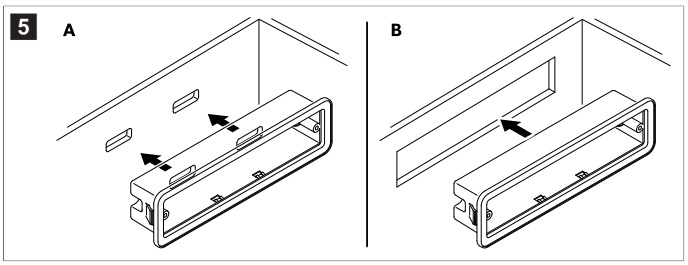

- **Seinale paigaldatud (A)**: veenduge, et juhtpaneeli tagaküljel olevad konnektorid on endiselt juurdepääsetavad.
- **Süvendisse paigaldatud (B)**: tagage väljalõike mõõtmed 5,62 × 1,62 in (142,7 × 41,1 mm)

4. **Ainult seinale paigaldatud**: kruvige kaasasolev juhtpaneeli korpus seina külge nii, et see joonduks väljalõigetega, ja suruge juhtpaneel korpusesse nii, et see klõpsuga kinnitub.

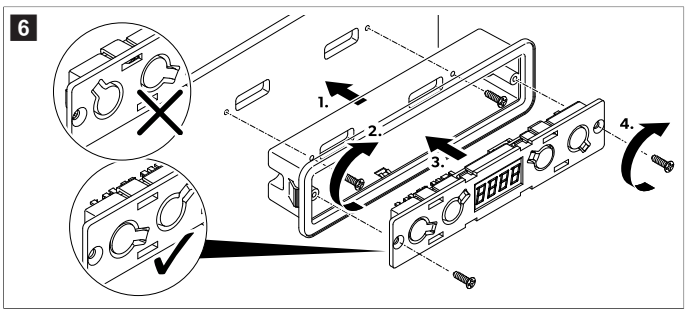

5. **Ainult süvendisse paigaldatud**: lükake juhtpaneel väljalõikesse, kuni see kindlalt kinnitub.

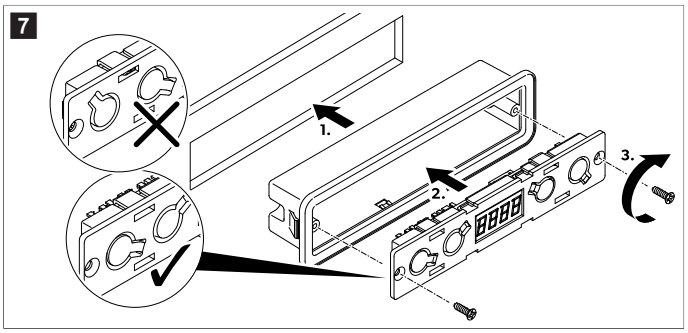

6. Kleepige kate juhtpaneeli esiküljele.

   Jälgige õiget suunda.

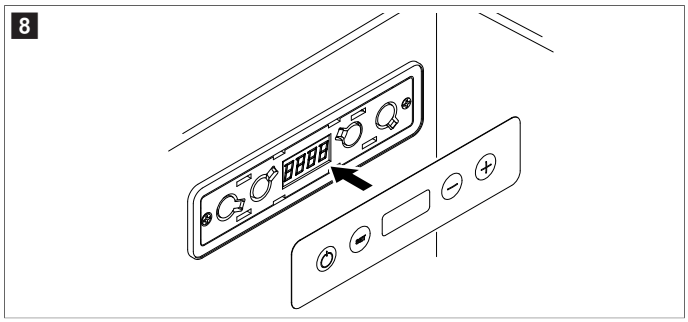

10.5 Komponentide ühendamine

Gaasiühenduse peab looma kvalifitseeritud isik, kes on tõestanud oma oskusi ja teadmisi elektrisüsteemi ülesehitusening paigaldamise ja kasutamise osas ning kes on läbinud ohutusalase koolituse, et tuvastada ja vältida vastavaid ohtusid.

> Ühendage kondensaator, jahutuskast, temperatuuriandur ja juhtpaneel vastavalt elektriskeemile (Elektriskeem leheküljel 155).

HOIATUS! Tuleoht
> Seade sisaldab kergelt tuleohtlikku külmaainet.

> Ühendage aurusti ja kondensaatori vahelised külmaaineühendused sobivate mutrivõtmete abil.

MÄRKUS Kasutage alati kahte mutrivõtit, et vältida torude keerdumist ja liitmike kahjustamist.

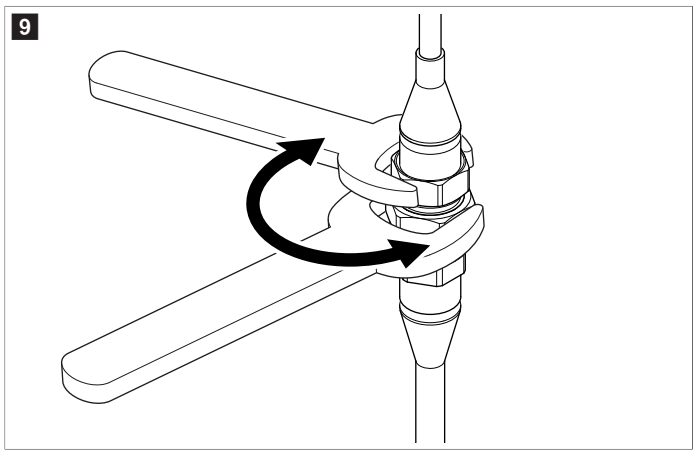

10.6 Jahutusseadme ühendamine

HOIATUS! Elektrilöögi oht
> Paigaldada tohib ainult kvalifitseeritud elektrik.

MÄRKUS Pingelanguse ja sellest tingitud jõudluse vähenemise vältimiseks peaks kaabel olema võimalikult lühike ja seda ei tohiks katkestada. Vältige lülitite, pistikute või pikendusjuhtmete lisamist.

1. Tehke kindlaks kaabli pikkusest olenev vajalik kaabli ristlõige. Vt Juhtmete pikkus leheküljel 154.
2. Veenduge, et tööpinge vastaks aku pingele.
3. Ühendage jahutusseade elektriskeemi järgi (Elektriskeem leheküljel 155).

10.7 Jahutuskasti tihendamine

TÄHELEPANU! Kahjustamise oht
> Halb isolatsioon kiirendab jahutuskastil jää moodustumist.
> Kõik avad tuleb tihendada, et tagada jahutuskasti piisav isolatsioon.

> Kasutage komponentide ümber olevate vahede tihendamiseks mastiksit.
a) Tihendage ava, mida kaablid ja külmaaine voolik läbivad.
b) Tihendage juhtpaneeli korpuse tagaküljel olevad avad, kust kaablid läbi tulevad.
c) Tihendage juhtpaneeli ümber olevad vahed.

11 Kasutamine

OHT! Elektrilöögi oht
> Ärge puudutage katmata kaableid paljaste kätega, eriti kui kasutate seadet vahelduvvooluvõrgust.

HOIATUS! Tuleoht
> Tuleohtliku külmaainega seadmed. Ärge kasutage ega hoidke seadet kinnises ruumis, kus õhuvool puudub või on väga väike.

ETTEVAATUST! Terviseoht
> Mingil juhul ärge avage ega kahjustage külmaainekontuuri.
> Hoidke seadme ja selle ümbrise või integreerimisstruktuuri ventilatsiooniavad takistusteta.

ETTEVAATUST! Vigastusoht
> ÄRGE KASUTAGE EGA HOIDKE SELLE SEADME LÄHEDUSES TULEOHTLIKKE MATERJALE.
> ÄRGE PANGE SELLE SEADME PEALE EGA VASTU ESEMEID.
> ÄRGE SEDA SEADET MUUTKE.
> Seade muutub töötamise ajal väga kuumaks. Kui seadmel on ventilatsioonivõred, kaitske end ventilatsioonivõrede eemaldamisel kuumade osadega kokkupuutumise eest.

11.1 Sisse- ja väljalülitamine

> Vajutage nuppu ⏻ ja hoidke seda 3 s all.

Kuva lülitub sisse ja kuvab hetketemperatuuri.

✓ Jahutussüsteem on sisse lülitatud.

> Vajutage nuppu ⏻ ja hoidke seda 3 s all.

Ekraan lülitub välja.

✓ Jahutussüsteem on välja lülitatud.

11.2 Temperatuuriühiku seadmine

Temperatuuriühikut saab vahetada °C ja °F vahel

1. Vajutage lühidalt 2 korda nuppu SET.
2. Ühikute vahel vahetamiseks vajutage nuppu – või +.
3. Ärge vajutage 5 s ühtegi nuppu.

✓ Seadistatud temperatuuriühik vilgub kolm korda, et seadistamine õnnestus.

11.3 Temperatuuri seadmine

MÄRKUS Järgige maksimaalset jahutusvõimsust ja ümbritseva õhu temperatuuri.

1. Vajutage lühidalt nuppu SET.
2. Temperatuuri väärtuse vähendamiseks või suurendamiseks vajutage vastavalt nuppu – või +.
3. Ärge vajutage 5 s ühtegi nuppu.

✓ Seadistatud temperatuuri väärtus vilgub kolm korda, et seadistamine õnnestus.

11.4 Kompenseerimise temperatuuri seadistamine

Kui temperatuuriandur näitab pidevat mõõtmishälvet, saab mõõdetud temperatuurile lisada kompensatsioonitemperatuuri.

1. Vajutage lühidalt 3 korda nuppu SET.
2. Vajutage vastavalt nuppe – või +, et väärtust suurendada või vähendada.
Kompenseerimise temperatuurivahemik on 25 … 39 °F (– 4 … 4 °C) (– 8 … 8 °F (22,2 … 13,3 °C))
3. Ärge vajutage 5 s ühtegi nuppu.

✓ Seadistatud kompensatsiooni temperatuuri väärtus vilgub kolm korda, mis näitab edukat seadistamist.

11.5 Ekraani heleduse reguleerimine

Heleduse tasemeid on kolm:

- d0: kõige eredam
- d1: heledam
- d2: hele

1. Vajutage lühidalt 4 korda nuppu SET.
2. Läbi heleduse väärtuste kerimiseks vajutage nuppu – või +.
3. Ärge vajutage 5 s ühtegi nuppu.

✓ Seadistatud heleduse väärtus vilgub kolm korda, et seadistamine õnnestus.

12 Puhastamine ja hooldamine

Aja jooksul koguneb jahutuskasti seintele ja aurustusplaadile (-plaatidele) härmatis.

Kui see härmatisekiht on umbes 0,12 in (3 mm) paksune, sulatage süsteemi.

TÄHELEPANU! Kahjustamise oht
> Ärge kasutage sulatamise kiirendamiseks mehaanilisi tööriistu ega mis tahes muid tööriistu.

1. Eemaldage jahutuskastist kogu sisu ja lülitage süsteem välja.
2. Oodake, kuni kogu härmatis on sulanud, ja pühkige see ära.

✓ Süsteem on töötamiseks valmis.

13 Veakoodid

Vea ilmnemisel kuvatakse juhtpaneelil veakood.

Veakood	Kirjeldus	Võimalik lahendus
E 01	Sisendpinge on liiga kõrge või liiga madal.	Kontrollige, kas toitepinge on väljaspool määratud vahemikku.
E 02	Kondensaatori ventilaator tarbib liiga palju voolu (ülevool).	Kontrollige, kas kondensaatori ventilaatori koormus elektroonikaseadmel on suurem kui 1 A.
E 03	Kompressor ei käivitu.	• Kontrollige, kas rootor on kinni kiilunud. • Kontrollige, kas rõhuerinevus jahutussüsteemis on liiga suur.
E 04	Kompressori kiirus on liiga madal.	Kontrollige, kas jahutussüsteem on ülekoormatud. Kui jah, siis mootor ei suuda oma minimaalset kiirust säilitada.
E 05	Elektroonikaseade kuumeneb üle.	Kontrollige, kas jahutussüsteem on liiga koormatud.
E 06	Negatiivse temperatuurikoefitsiendi termistor (NTC1) viitab probleemile.	Kontrollige, kas NTC1 on defektne või temperatuurianduri vooluring on avatud.
E 07	NTC1 viitab probleemile.	Kontrollige, kas NTC1 on defektne või temperatuurianduri vooluringil esineb lühis.
E 11	Aurusti ventilaator tarbib liiga palju voolu (ülevool).	Kontrollige, kas aurusti ventilaatori koormus elektroonikaseadmel on suurem kui 0,6 A.

14 Kõrvaldamine

Pakkematerjali ringlussevõtt. Kui võimalik, pange pakkematerjal vastavasse ringlussevõetava prügi kasti. Selline eraldamine on vajalik, kuna pakend on väärtuslik ressurss ning vale kasutuselt kõrvaldamine võib mõjutada inimeste tervist ja keskkonda.

Läbikriipsutatud prügikast ratastel näitab, et toode on elektri- või elektroonikaseade ja see tuleb nõuetekohaseks töötlemiseks, taaskasutamiseks ja ringlussevõtuks eraldi koguda. **Tarbija on seadusega kohustatud koguma kõik elektri- või elektroonikaseadmed nõuetekohaselt olmeprügist eraldi!**

See eraldamine on vajalik, kuna elektriseadmed on väärtuslikud ressursid ning võivad sisaldada inimestele ja keskkonnale kahjulikke aineid.

Toote lõplikult kõrvaldamiseks küsige oma kohalikult jäätmekäitlusettevõttelt või spetsialistilt edasimüüjalt üksikasjalikku teavet, kuidas seda kehtivate jäätmekäitluseeskirjade järgi teha.

Toote saab jäätmekäitlusse anda tasuta.

15 Kaubanduslik garantii

Alljärgnevatest jaotistest leiate teabe kaubandusliku garantii ja garantiitoe kohta USAs, Kanadas ja kõigis teistes piirkondades.

Austraalia ja Uus-Meremaa

Osalise kaubanduslik garantii tingimused leiate aadressilt qr.dometic.com/bfnePC. Kui teil on küsimusi või soovite saada tasuta prinditud koopiat osalise kaubandusliku garantii tingimustest, võtke ühendust järgmisel aadressil:

```
DOMETIC AUSTRALIA PTY LTD
1 JOHN DUNCAN COURT
VARSITY LAKES, QLD, 4227
1800-212-121

DOMETIC NEW ZEALAND LTD
373 NEILSON STREET
PENROSE, AUCKLAND, 1061
+64 9 622 1490
```

Ainult Austraalia

Meie toodetel on garantii, mida ei saa Austraalia tarbijakaitseseadusega välistada. Teil on õigus saada asendustoode või hüvitis, kui tekib tõsine rike ja kompensatsiooniks mis tahes muu mõistlikult eeldatava kahju eest. Samuti on teil õigus toodete remondile või asendamisele, kui toodete kvaliteet pole rahuldav ja rike ei liigitu tõsiseks rikkeks. Selle kaubandusliku garantiiga lisanduvad teile tarbijana pakutavad eelised muudele õigustele ja õiguskaitsevahenditele, mis on teile seaduse alusel kättesaadavad.

Ainult Uus-Meremaa

Selle kaubandusliku garantii eeskirja puhul kehtivad tingimused ja garantiid, mis on Uus-Meremaa tarbijakaitseseaduse Consumer Guarantees Act 1993(NZ) järgi kohustuslikud.

Kohalik tugi

Kohaliku toe andmed leiate järgmiselt aadressilt: dometic.com/dealer

Ameerika Ühendriigid ja Kanada

Osalise kaubanduslik garantii tingimused leiate aadressilt qr.dometic.com/bfneEw.

Kui teil on küsimusi või soovite saada tasuta prinditud koopiat osalise kaubandusliku garantii tingimustest, võtke ühendust järgmisel aadressil:

```
DOMETIC CORPORATION
MARINE CUSTOMER SUPPORT CENTER
2000 NORTH ANDREWS AVENUE
POMPANO BEACH, FLORIDA, USA 33069
1-800-542-2477
```

Ingliskeelne versioon on otse allalaetav aadressil qr.dometic.com/bflCoE.

Kõik muud piirkonnad

Kehtib seadusega ettenähtud kaubanduslik garantii. Kui toode on defektne, võtke ühendust tootja kohaliku filiaaliga (vt dometic.com/dealer) või edasimüüjaga.

Remondi ja kaubandusliku garantii töötlemiseks lisage alljärgnevad dokumendid, kui seadme meile saadate:

- ostukuupäevaga arve koopia;
- kaebuse põhjus või vea kirjeldus.

Pange tähele, et kui parandate ise või lasete mittekutselisel parandajal seda teha, võib see ohutust mõjutada ja kaubandusliku garantii kehtetuks muuta.

16 Tehnilised andmed

MÄRKUS Jahutusseade talub laeva pidevat kreenisolekut 30 ° juures.

16.1 Tehnilised näitajad

Maksimaalne jahutusmaht	20 ft³
Temperatuuri seadistusvahemik	0 °F – 80 °F (17,8 °C – 26,7 °C)
Ühenduspinge*	12 V / 24 V⎓
Külmaaine	R1234yf
Külmutusagensi kogus	3,35 oz (95 g)
Külmaaine maksimaalne kogus	10,58 oz (300 g)
Kliimaklass	T
Globaalse soojenemise potentsiaal (GSP)	0.501
CO2 ekvivalent	0.00
Mõõtmed (L × S × K)	11,5 in (292,1 mm) × 11,5 in (292,1 mm) × 7,63 in (193,8 mm)
Kaal	16,8 lb (7,60 kg)

* Jahutusseadet saab kasutada 115 V~ või 230 V~ elektritoitega, kasutades sobivat võrgualaldit (Lisatarvikud leheküljel 150).

Jahutusseadmel on aku madalpingekaitse. Kui pinge pole piisav, lülitub seade aku kaitsmiseks automaatselt välja.

Ühenduspinge	Väljalülituspinge	Taaskäivitamise pinge
12 V	10,4 V	11,7 V
24 V	22,8 V	24,2 V

16.2 Juhtmestik

16.2.1 Juhtmete pikkus

MÄRKUS Näidatud juhtmete pikkused on soovitused, mis põhinevad 3 % pingelangusel. Tehke kõik laeva elektri paigaldustööd vastavalt kehtivatele standarditele. Vt Täiendavad suunised leheküljel 149.

Maksimaalsed soovitatavad ühesuunalise kaabli pikkused		
AWG	**12 V⎓ max pikkus**	**24 V⎓ max pikkus**
12 AWG (3,3 mm²)	8,2 ft (2,50 m)	16,4 ft (5,00 m)
10 AWG (5,3 mm²)	13,1 ft (3,99 m)	26,2 ft (7,99 m)
8 AWG (8,4 mm²)	19,7 ft (6,00 m)	39,4 ft (12,01 m)
6 AWG (13,3 mm²)	32,8 ft (10,00 m)	65,6 ft (19,99 m)

16.2.2 Elektriskeem

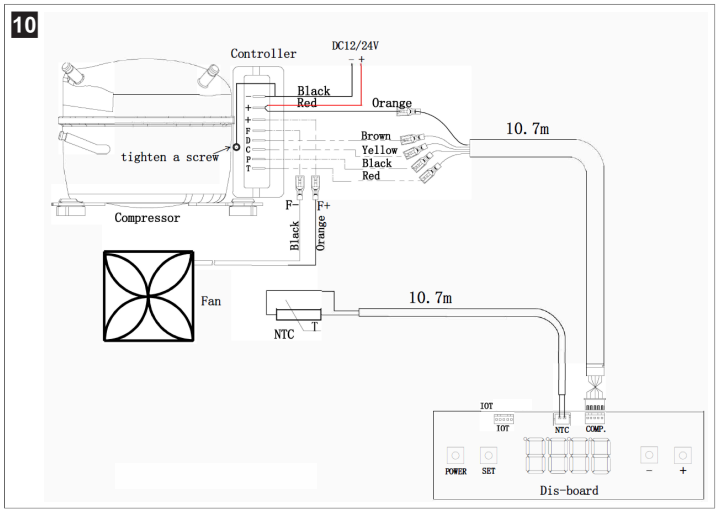

16.2.3 Juhtmestiku legend

Juhtmete värv	
Black	Must
Brown	Pruun
Orange	Oranž
Red	Punane
Yellow	Kollane

Mõisted	
Compressor	Kompressor
Kompressor	Kompressor
Controller	Juhtseadis
Dis-board (distribution board)	Jaotusplaat
Fan	Ventilaator
Power	Võimsus
Set	Komplekt
Tighten a screw	Pingutage kruvi

17 Juriidiline teave

17.1 Küberturvalisus

Me kinnitame, et toode vastab järgnevale: Security and Telecommunications Infrastructure regulation (Ühendkuningriik) ja Cyber Security Rules 2025 (Austraalia). Nõuetele vastavuse kinnitus on leitav: documents.dometic.com. Turvalisusega seotud vahejuhtumist teatamiseks saatke e-kiri aadressile productcybersecurity@dometic.com. Turbevärskendusi pakutakse vähemalt viis aastat alates tootmiskuupäevast.

Ελληνικά

1 Σημαντικές σημειώσεις....156
2 Επεξήγηση των συμβόλων....156
3 Υποδείξεις ασφαλείας....156
4 Συμπληρωματικές οδηγίες....156
5 Περιεχόμενα συσκευασίας....157
6 Πρόσθετος εξοπλισμός....157
7 Ομάδες στόχος....157
8 Προβλεπόμενη χρήση....157
9 Τεχνική περιγραφή....157
10 Εγκατάσταση....157
11 Λειτουργία....161
12 Καθαρισμός και φροντίδα....161
13 Κωδικοί σφάλματος....161
14 Απόρριψη....162
15 Εμπορική εγγύηση....162
16 Δελτίο τεχνικών στοιχείων....162
17 Νομική σημείωση....163

1 Σημαντικές σημειώσεις

Παρακαλούμε να διαβάσετε προσεκτικά αυτές τις οδηγίες και να ακολουθήσετε όλες τις οδηγίες, τους κανονισμούς και τις προειδοποιήσεις που περιλαμβάνονται στο εγχειρίδιο αυτού του προϊόντος, έτσι ώστε να διασφαλίζεται πάντοτε η σωστή εγκατάσταση, χρήση και συντήρηση του προϊόντος. Αυτές οι οδηγίες ΠΡΈΠΕΙ πάντοτε να συνοδεύουν το προϊόν.

Με τη χρήση του προϊόντος επιβεβαιώνετε δια του παρόντος ότι έχετε διαβάσει προσεκτικά όλες τις οδηγίες, τους κανονισμούς και τις προειδοποιήσεις καθώς και ότι έχετε κατανοήσει και συμφωνείτε να τηρήσετε τους όρους και τις προϋποθέσεις που ορίζονται στο παρόν έγγραφο. Συμφωνείτε να χρησιμοποιείτε αυτό το προϊόν μόνο για τον προβλεπόμενο σκοπό και την προβλεπόμενη χρήση, πάντοτε σύμφωνα με τις οδηγίες, τους κανονισμούς και τις προειδοποιήσεις που ορίζονται στο παρόν εγχειρίδιο προϊόντος καθώς και σύμφωνα με όλους τους ισχύοντες νόμους και κανονισμούς. Σε περίπτωση μη ανάγνωσης και τήρησης των οδηγιών και των προειδοποιήσεων που ορίζονται στο παρόν έγγραφο, ενδέχεται να προκληθούν τραυματισμοί σε εσάς τον ίδιο και σε τρίτους, ζημιά στο προϊόν σας ή υλικές ζημιές σε άλλες ιδιοκτησίες στο άμεσο περιβάλλον. Αυτό το εγχειρίδιο προϊόντος, συμπεριλαμβανομένων των οδηγιών, των κανονισμών, των προειδοποιήσεων και των σχετικών εγγράφων, ενδέχεται να υποβληθεί σε τροποποιήσεις και ενημερώσεις. Για ενημερωμένες πληροφορίες για το προϊόν, επισκεφθείτε την ηλεκτρονική διεύθυνση documents.dometic.com.

2 Επεξήγηση των συμβόλων

Μια λέξη σήμανσης επιτρέπει την αναγνώριση μηνυμάτων για την ασφάλεια και μηνυμάτων για υλικές ζημιές και υποδεικνύει τον βαθμό ή το επίπεδο σοβαρότητας του κινδύνου.

ΚΙΝΔΥΝΟΣ!
> Καταδεικνύει μια επικίνδυνη κατάσταση, η οποία εάν δεν αποτραπεί, θα προκληθεί θανατηφόρο ατύχημα ή σοβαρός τραυματισμός.

ΠΡΟΕΙΔΟΠΟΙΗΣΗ!
> Καταδεικνύει μια επικίνδυνη κατάσταση, η οποία εάν δεν αποτραπεί, μπορεί να προκληθεί θανατηφόρο ατύχημα ή σοβαρός τραυματισμός.

ΠΡΟΦΥΛΑΞΗ!
> Καταδεικνύει μια επικίνδυνη κατάσταση, η οποία εάν δεν αποτραπεί, μπορεί να προκληθεί μικρής ή μέτριας σοβαρότητας τραυματισμός.

ΠΡΟΣΟΧΗ!
> Καταδεικνύει μια κατάσταση, η οποία εάν δεν αποτραπεί, μπορεί να προκληθούν υλικές ζημιές.

ΥΠΟΔΕΙΞΗ Συμπληρωματικές πληροφορίες για τον χειρισμό του προϊόντος.

3 Υποδείξεις ασφαλείας

ΚΙΝΔΥΝΟΣ! Κίνδυνος ηλεκτροπληξίας
> **Κατά τη χρήση της συσκευής σε σκάφη:** Εάν η συσκευή τροφοδοτείται με ρεύμα από το ηλεκτρικό δίκτυο, βεβαιωθείτε οπωσδήποτε ότι η τροφοδοσία ηλεκτρικού ρεύματος προστατεύεται μέσω ασφαλειοδιακόπτη ρεύματος διαρροής.

ΠΡΟΕΙΔΟΠΟΙΗΣΗ! Κίνδυνος ηλεκτροπληξίας
> Η συσκευή πρέπει να εγκατασταθεί από εξειδικευμένο τεχνικό σύμφωνα με τις οδηγίες εγκατάστασης, καθώς και τις εθνικές απαιτήσεις και κανονισμούς.
> Μη θέσετε σε λειτουργία τη συσκευή, εάν παρουσιάζει εμφανείς ζημιές.
> Εάν το καλώδιο ηλεκτρικής τροφοδοσίας της συσκευής υποστεί ζημιά, η αντικατάστασή του πρέπει να γίνει από τον κατασκευαστή, έναν τεχνικό του τμήματος εξυπηρέτησης πελατών ή άλλο παρόμοια πιστοποιημένο άτομο, ώστε να αποφευχθούν τυχόν κίνδυνοι για την ασφάλεια.
> Η επισκευή αυτής της συσκευής επιτρέπεται να πραγματοποιείται μόνο από εξειδικευμένο τεχνικό προσωπικό. Σε περίπτωση μη ενδεδειγμένων επισκευών, ενδέχεται να προκληθούν σοβαροί κίνδυνοι.
> Κατά την τοποθέτηση της συσκευής, βεβαιωθείτε ότι το καλώδιο τροφοδοσίας δεν έχει παγιδευτεί ή υποστεί ζημιά.
> Μην τοποθετείτε περισσότερα από ένα φορητά πολύπριζα ή φορητές μονάδες τροφοδοσίας στην πίσω πλευρά της συσκευής.
> Συνδέστε τη συσκευή σε υποδοχές που εξασφαλίζουν σωστή σύνδεση.
> Φροντίστε να μην υπάρχουν κοντά στη συσκευή εύφλεκτοι ατμοί και υγρά.

ΠΡΟΕΙΔΟΠΟΙΗΣΗ! Κίνδυνος πυρκαγιάς
> Μετά από την εγκατάσταση, θα πρέπει να μπορείτε να αποσυνδέσετε ξανά τη συσκευή από το δίκτυο παροχής ρεύματος. Αυτό μπορεί να επιτευχθεί μέσω της προσβάσιμης θέσης του φις ή μέσω της ενσωμάτωσης ενός διακόπτη στη σταθερή καλωδίωση, σύμφωνα με τους κανονισμούς καλωδιώσεων.
> Μην ανοίγετε ή προκαλείτε σε καμία περίπτωση ζημιά στο κύκλωμα ψυκτικού μέσου.
> Το κύκλωμα ψυκτικού μέσου περιέχει μια μικρή ποσότητα ενός φιλικού προς το περιβάλλον, αλλά εύφλεκτου ψυκτικού μέσου. Το ψυκτικό δεν προκαλεί ζημιά στο στρώμα του όζοντος και δεν αυξάνει το φαινόμενο του θερμοκηπίου. Σε περίπτωση διαρροής, το ψυκτικό μέσο ενδέχεται να αναφλεγεί.
> Το ψυκτικό μέσο στο κύκλωμα ψυκτικού μέσου είναι εύφλεκτο και σε περίπτωση διαρροής, ενδέχεται να συσσωρευτούν εύφλεκτα αέρια, εάν η συσκευή βρίσκεται σε μικρό χώρο. Σε περίπτωση ζημιάς στο κύκλωμα ψυκτικού μέσου:
  - Διατηρήστε τις γυμνές φλόγες και πιθανές πηγές ανάφλεξης μακριά από τη συσκευή.
  - Αερίστε καλά τον χώρο.
  - Απενεργοποιήστε τη συσκευή.

ΠΡΟΕΙΔΟΠΟΙΗΣΗ! Κίνδυνος για την υγεία
> **Για την Ευρωπαϊκή Ένωση, το Ηνωμένο Βασίλειο και την Τουρκία:** Αυτή η συσκευή μπορεί να χρησιμοποιηθεί από παιδιά ηλικίας 8 ετών και πάνω καθώς και από άτομα με μειωμένες φυσικές, αισθητηριακές ή πνευματικές ικανότητες ή με έλλειψη εμπειρίας και γνώσεων, εάν επιτηρούνται ή τους έχουν δοθεί οδηγίες σχετικά με την ασφαλή χρήση της συσκευής και κατανοούν τους σχετικούς κινδύνους. **Για όλες τις άλλες περιοχές:** Αυτή η συσκευή δεν προορίζεται για χρήση από άτομα (συμπεριλ. των παιδιών) με μειωμένες φυσικές, αισθητηριακές ή πνευματικές ικανότητες ή με έλλειψη εμπειρίας και γνώσεων, εκτός εάν επιτηρούνται ή τους έχουν δοθεί οδηγίες σχετικά με τη χρήση της συσκευής από ένα άτομο, που είναι υπεύθυνο για την ασφάλειά τους.
> Τα παιδιά πρέπει να επιτηρούνται, για να διασφαλίζεται ότι δεν παίζουν με τη συσκευή.
> Ο καθαρισμός και η συντήρηση χρήστη δεν επιτρέπεται να πραγματοποιούνται από παιδιά χωρίς επιτήρηση.

4 Συμπληρωματικές οδηγίες

Για να μειωθεί ο κίνδυνος ατυχημάτων και τραυματισμών, θα πρέπει να τηρείτε τις παρακάτω οδηγίες προτού ξεκινήσετε την εγκατάσταση ή τη χρήση αυτής της συσκευής:
- Διαβάστε και ακολουθήστε όλες τις πληροφορίες και οδηγίες για την ασφάλεια.
- Διαβάστε και κατανοήστε αυτές τις οδηγίες προτού εγκαταστήσετε, χρησιμοποιήσετε ή εκτελέσετε συντήρηση σε αυτό το προϊόν.

Η εγκατάσταση πρέπει να συμμορφώνεται με όλους τους ισχύοντες τοπικούς ή κρατικούς κώδικες, συμπεριλαμβανομένης της πιο πρόσφατης έκδοσης των ακόλουθων προτύπων:

ΗΠΑ
- ANSI/NFPA70, Εθνικός Ηλεκτρολογικός Κώδικας (NEC)
- Αμερικανικό Συμβούλιο Σκαφών και Θαλαμηγών (ABYC) E-11 για τα Ηλεκτρικά Συστήματα AC και DC σε σκάφη

Καναδάς
CSA C22.1, Μέρος I και II, Ηλεκτρολογικός Κώδικας Καναδά

5 Περιεχόμενα συσκευασίας

Περιγραφή	Ποσότητα
Μονάδα συμπύκνωσης CX600	1
Έλεγχος	1

ΥΠΟΔΕΙΞΗ Αυτή η μονάδα παρέχεται χωρίς εξατμιστή. Για την εγκατάσταση, πρέπει να χρησιμοποιήσετε είτε ένα κιβώτιο με ενσωματωμένη σερπαντίνα κατασκευασμένο από την Dometic είτε έναν προσαρμοσμένο εξατμιστή πλάκας εγκεκριμένο από την Dometic.

6 Πρόσθετος εξοπλισμός
Η συσκευή μπορεί να λειτουργήσει από ηλεκτρικό δίκτυο 115 V~ ή 230 V~ χρησιμοποιώντας κατάλληλο ανορθωτή ρεύματος δικτύου.

Περιγραφή	Κωδικός
Ανορθωτής ρεύματος δικτύου DSR	9620013449, 9620013450

7 Ομάδες στόχος

Η μηχανική και ηλεκτρολογική εγκατάσταση καθώς και η ρύθμιση της συσκευής πρέπει να πραγματοποιούνται από έναν εξειδικευμένο τεχνικό, ο οποίος διαθέτει αντίστοιχη κατάρτιση και επαρκείς γνώσεις σχετικά με την κατασκευή και τον χειρισμό θαλάσσιου εξοπλισμού και εγκαταστάσεων, είναι εξοικειωμένος με τους σχετικούς κανονισμούς της χώρας, στην οποία πρόκειται να εγκατασταθεί ή/και να χρησιμοποιηθεί ο εξοπλισμός και έχει λάβει εκπαίδευση ασφαλείας για την αναγνώριση και την αποφυγή των σχετικών κινδύνων.

8 Προβλεπόμενη χρήση
Το CX600, που αναφέρεται ως «μονάδα συμπύκνωσης» ή «προϊόν», έχει σχεδιαστεί για χρήση σε συστήματα ψύξης κατάλληλα για εγκατάσταση σε σκάφη, πλοία και γιοτ.

Αυτό το προϊόν είναι κατάλληλο μόνο για τον προβλεπόμενο σκοπό και την προβλεπόμενη χρήση σύμφωνα με αυτές τις οδηγίες.

Αυτό το εγχειρίδιο παρέχει πληροφορίες που είναι απαραίτητες για τη σωστή εγκατάσταση και χρήση του προϊόντος. Σε περίπτωση λανθασμένης εγκατάστασης ή/και χρήσης ή συντήρησης, θα προκύψει μη ικανοποιητική απόδοση και, πιθανώς, βλάβη.

Ο κατασκευαστής δεν αποδέχεται καμία ευθύνη για τυχόν τραυματισμούς ή ζημιές στο προϊόν, που οφείλονται σε:

- Λανθασμένη τοποθέτηση, συναρμολόγηση ή σύνδεση, συμπεριλαμβανομένης της υπερβολικά υψηλής τάσης
- Λανθασμένη συντήρηση ή χρήση μη αυθεντικών ανταλλακτικών εξαρτημάτων, που δεν προέρχονται από τον κατασκευαστή
- Μετατροπές στο προϊόν χωρίς τη ρητή άδεια του κατασκευαστή
- Χρήση για σκοπούς διαφορετικούς από αυτούς που περιγράφονται σε αυτό το εγχειρίδιο

Η Dometic διατηρεί το δικαίωμα αλλαγής της εμφάνισης και των προδιαγραφών του προϊόντος.

9 Τεχνική περιγραφή

9.1 Διαστάσεις

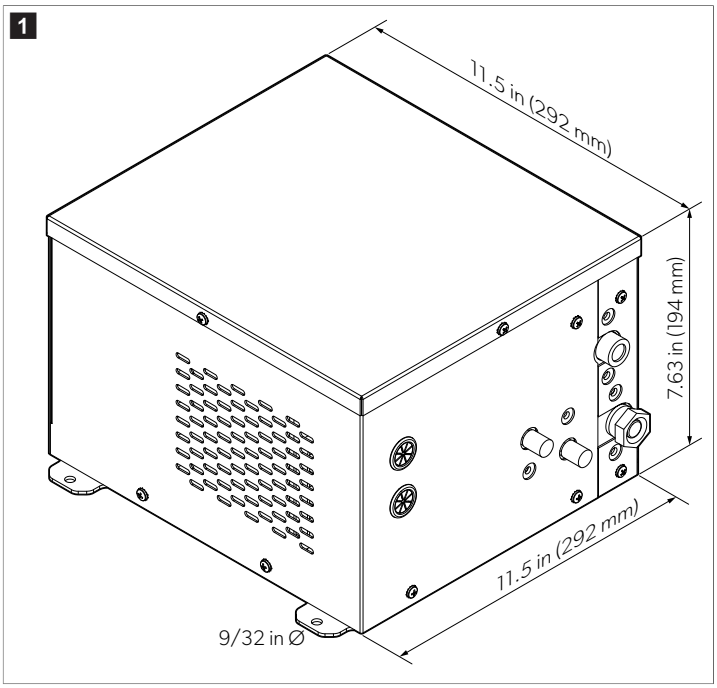

10 Εγκατάσταση

ΠΡΟΕΙΔΟΠΟΙΗΣΗ! Κίνδυνος ηλεκτροπληξίας
> Τοποθετήστε τη συσκευή σε ένα στεγνό σημείο, όπου θα είναι προστατευμένη από εκτινάξεις νερού και από τη βροχή.

ΠΡΟΕΙΔΟΠΟΙΗΣΗ! Κίνδυνος πυρκαγιάς
> Κρατήστε τη συσκευή μακριά από ακάλυπτες φλόγες και άλλες πηγές θερμότητας (όπως θερμάστρες, άμεσο ηλιακό φως, φούρνοι και ούτω καθεξής.)
> Διατηρήστε την εσοχή τοποθέτησης για τη συσκευή ελεύθερη από τυχόν ηλεκτρικά εξαρτήματα και φωτεινές πηγές, που ενδέχεται κατά τη φυσιολογική ή τη μη φυσιολογική λειτουργία τους να παράξουν σπινθήρες ή ηλεκτρικά τόξα (π.χ. ρελέ ή ασφαλειοθήκες).

ΠΡΟΦΥΛΑΞΗ! Κίνδυνος τραυματισμού και ζημιάς
> Για την αποφυγή τυχόν κινδύνων λόγω αστάθειας της συσκευής, η συσκευή πρέπει να στερεώνεται σύμφωνα με τις οδηγίες τοποθέτησης.

Οι εργασίες στο σύστημα αερίου και στο ηλεκτρικό σύστημα επιτρέπεται να πραγματοποιούνται μόνο από εξουσιοδοτημένους τεχνικούς.

- Βεβαιωθείτε ότι ο μέγιστος όγκος ψύξης του επιλεγμένου εξατμιστή δεν υπερβαίνει τον μέγιστο όγκο ψύξης του συμπυκνωτή.
- Η εργοστασιακή πλήρωση ψυκτικού μέσου προορίζεται μόνο ως αρχική πλήρωση. Η πλήρωση του εγκατεστημένου συστήματος πρέπει να αξιολογείται και να ρυθμίζεται επιτόπου, για να λαμβάνονται υπόψη οι ειδικές συνθήκες εφαρμογής, συμπεριλαμβανομένου του μήκους της σωλήνωσης, του όγκου του εξατμιστή, των συνθηκών περιβάλλοντος και των απαιτήσεων απόδοσης του συστήματος.
- Η μονάδα συμπύκνωσης έχει μέγιστη ψυκτική πλήρωση 10,58 oz (300 g). Η υπέρβαση αυτού του ορίου θα προκαλέσει ζημιά στο σύστημα.
- Τηρήστε την ελάχιστη μόνωση.
  - Οι μέγιστες τιμές όγκου ψύξης βασίζονται σε εγκαταστάσεις με μόνωση αφρού πολυουρεθάνης με ελάχιστο πάχος 2 in (50,8 mm) και πυκνότητα 2,2 – 2,5 lb/ft³.

- Εάν χρησιμοποιούνται άλλα μονωτικά υλικά όπως ο αφρός πολυστυρολίου, το πάχος της μόνωσης πρέπει να διπλασιαστεί για να επιτευχθεί το ίδιο αποτέλεσμα μόνωσης.
- Μπορεί να χρειαστεί περισσότερη μόνωση με βάση την εφαρμογή και τις θερμοκρασίες περιβάλλοντος.

10.1 Σχεδιασμός του κουτιού ψύξης

Το Τμήμα Εφαρμογών της Dometic μπορεί να βοηθήσει με τον σχεδιασμό του κουτιού. Ο σωστός σχεδιασμός του κουτιού ψύξης είναι απαραίτητος για την αποτελεσματική λειτουργία του συστήματος. Εάν το κουτί ψύξης δεν σχεδιαστεί ή κατασκευαστεί σωστά, η συνολική απόδοση του συστήματος θα επηρεαστεί. Φροντίστε να εξετάσετε τον τύπο και το πάχος της μόνωσης, καθώς και την κυκλοφορία του αέρα και την τοποθέτηση αποστράγγισης.
Αυτό το σύστημα έχει σχεδιαστεί για να λειτουργεί με συγκεκριμένες δυνατότητες και υπό καθορισμένες συνθήκες. Τυχόν αλλαγές σε αυτές τις συνθήκες σχεδιασμού ενδέχεται να μειώσουν την απόδοση του συστήματος. Ο εγκαταστάτης πρέπει να κατανοεί τόσο τις απαιτήσεις σχεδιασμού του συστήματος όσο και τις συνθήκες λειτουργίας του συστήματος.

10.2 Στερέωση της μονάδας συμπύκνωσης

ΠΡΟΣΟΧΗ! Κίνδυνος πρόκλησης ζημιάς

> Εάν η μονάδα συμπύκνωσης είναι εγκατεστημένη σε κλειστό χώρο (όπως ντουλάπα, ντουλάπι τροφίμων ή πίσω διαμέρισμα), πρέπει να παρέχονται ανοίγματα εξαερισμού εμβαδού ≥ 80 in^2 για τον αέρα ψύξης και τον αέρα εξαγωγής.

> Όταν χρησιμοποιείτε γρίλιες εξαερισμού, βεβαιωθείτε ότι το εμβαδόν του ανοίγματος στη γρίλια εξαερισμού είναι ≥ 80 in^2.

> Τα ανοίγματα εξαερισμού πρέπει να είναι τοποθετημένα έτσι ώστε να μην υπάρχει άμεση επανακυκλοφορία του θερμαινόμενου αέρα. Κατά προτίμηση, πρέπει να υπάρχει ένα άνοιγμα εξαερισμού στο επάνω μέρος και ένα στο κάτω μέρος της θέσης εγκατάστασης.

> Η επανακυκλοφορία του θερμαινόμενου αέρα τον κάνει όλο και πιο ζεστό, μειώνοντας την απόδοση της μονάδας συμπύκνωσης, μειώνοντας την απόδοση, αυξάνοντας την κατανάλωση ισχύος και μειώνοντας την απόδοση ψύξης.

> Εάν η φυσική μεταφορά δεν παρέχει αρκετό εξαερισμό για να αποτρέψει τη συσσώρευση θερμότητας στον χώρο γύρω από τη μονάδα συμπύκνωσης, προσθέστε έναν ανεμιστήρα.

- Τοποθετήστε τη μονάδα σε μια στεγνή περιοχή όπου υπάρχει πάντα μια σταθερή πηγή κυκλοφορούντος αέρα.
- Μην τοποθετείτε τη μονάδα συμπύκνωσης κοντά σε πηγές θερμότητας (όπως, θερμαντήρας, φούρνος ή σωλήνες ζεστού νερού) ή σε άμεσο ηλιακό φως.
- Βεβαιωθείτε ότι η συσκευή είναι τοποθετημένη σε οριζόντια θέση.
- Εξασφαλίστε ελάχιστο διάκενο 2 in (50,8 mm) μεταξύ της μονάδας συμπύκνωσης και του παρακείμενου τοιχώματος.
- Το ελάχιστο μέγεθος του διαμερίσματος στο οποίο μπορεί να τοποθετηθεί η μονάδα συμπύκνωσης είναι 15,5 in (393,7 mm) × 15,5 in (393,7 mm) × 9,6 in (243,8 mm).

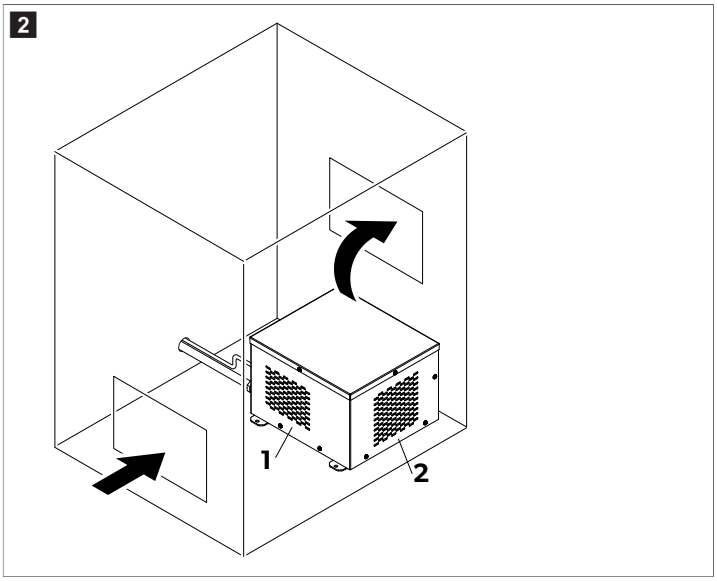

1	Ο αέρας εισέρχεται στη μονάδα από την αριστερή και τη δεξιά πλευρά	**2**	Ο αέρας εξέρχεται από το πίσω μέρος

1. Ορίστε μια επιλογή εξαερισμού που να είναι κατάλληλη για τον διαθέσιμο χώρο.
2. Στερεώστε τη μονάδα συμπύκνωσης σε μια επίπεδη βάση ή σε μια επίπεδη θέση στο τοίχωμα.
3. Εάν είναι απαραίτητο, δημιουργήστε ανοίγματα εξαερισμού κατάλληλα για τον διαθέσιμο χώρο σας.

   Εάν είναι δυνατόν, ευθυγραμμίστε ένα άνοιγμα εξαερισμού ακριβώς μπροστά από τον ανεμιστήρα της μονάδας συμπύκνωσης.
4. Καλύψτε τα ανοίγματα εξαερισμού με κατάλληλες γρίλιες εξαερισμού.

10.3 Εγκατάσταση του κουτιού ψύξης

Υπάρχουν δύο υποστηριζόμενες διαμορφώσεις εξατμιστή για το κουτί ψύξης:
- Κουτί σχεδιασμένο από την Dometic με σωληνώσεις εξατμιστή διαμορφωμένες σε σερπαντίνα, περιελιγμένες γύρω από το κουτί.
- Ειδικά κατασκευασμένος εξατμιστής τύπου πλάκας, εγκεκριμένος από την Dometic, εγκατεστημένος στο εσωτερικό του κουτιού.

10.3.1 Κουτί με ενσωματωμένη σερπαντίνα

ΠΡΟΕΙΔΟΠΟΙΗΣΗ! Κίνδυνος πυρκαγιάς

Η διάτρηση οπής στη σωλήνωση μπορεί να απελευθερώσει το ψυκτικό μέσο και θα ακυρώσει την εμπορική εγγύηση.

> Μην ανοίγετε οπές σε ένα κουτί με ενσωματωμένη σερπαντίνα, εκτός εάν είστε βέβαιοι για την ακριβή θέση της σωλήνωσης.

3

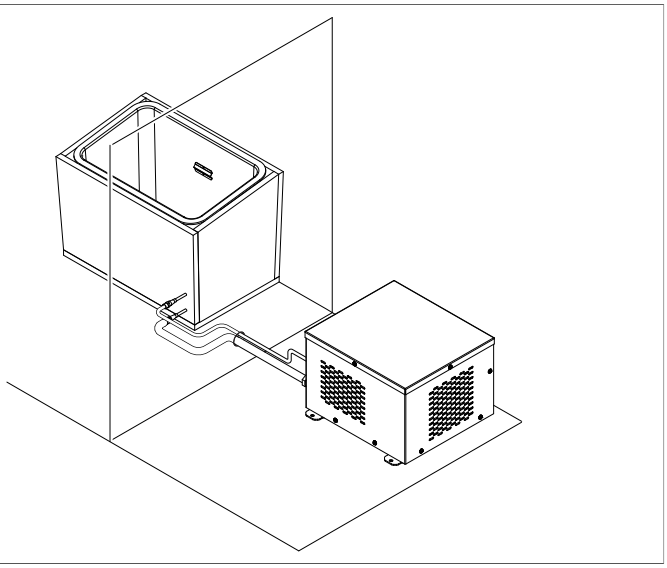

Ο σχεδιασμός του κουτιού ψύξης είναι πολύ σημαντικό και περιλαμβάνει παράγοντες που είναι κυρίως εκτός του πεδίου εφαρμογής αυτού του εγχειριδίου. Κατά τη σχεδίαση του κουτιού, λάβετε υπόψη τα ακόλουθα σημεία:

- Επιλέξτε μια θέση εγκατάστασης όπου το κουτί μπορεί εύκολα να καθαριστεί, να επισκευαστεί ή να αντικατασταθεί.
- Βεβαιωθείτε ότι υπάρχει αρκετός χώρος για την πρόσβαση στο κουτί κατά τη διάρκεια της κανονικής χρήσης.
- Κατά τη μέτρηση της περιοχής εγκατάστασης, λάβετε υπόψη ότι το τελικό μέγεθος του κουτιού θα περιλαμβάνει τόσο τη μόνωση όσο και τις σερπαντίνες. Βεβαιωθείτε ότι έχετε επιλέξει αρκετά μεγάλο χώρο για να χωρέσει αυτά τα στοιχεία.
- Συνήθως, τα κουτιά σε σκάφη που διαθέτουν σταθερή ισχύ είναι μονωμένα με τουλάχιστον 2 in (50,8 mm) μόνωσης R7. Σε σκάφη όπου η ισχύς δεν είναι πάντα διαθέσιμη, συνιστάται ελάχιστη μόνωση4 in (101,6 mm) R7.
- Εάν υπάρχει διαθέσιμος χώρος, η χρήση περισσότερης μόνωσης από το συνιστώμενο ελάχιστο μπορεί να μειώσει το θερμικό φορτίο και την απαιτούμενη δυναμικότητα σε BTU.
- Χρησιμοποιήστε ταχυσύνδεσμους για το σετ γραμμών σας.
- Το κουτί με ενσωματωμένη σερπαντίνα γεμίζεται με ψυκτικό μέσο στο εργοστάσιο.

1. Εξετάστε τις ανάγκες ψύξης που έχετε και τις διαθέσιμες θέσεις εγκατάστασης.
2. Επικοινωνήστε με την Dometic για να συζητήσετε σχετικά με το κουτί σας και να λάβετε τις συνδυασμένες μετρήσεις μόνωσης και σερπαντίνας για την εφαρμογή σας.

ΥΠΟΔΕΙΞΗ Βεβαιωθείτε ότι συμπεριλάβατε σωλήνα και τάπα αποστράγγισης στον σχεδιασμό του κουτιού σας. Διαφορετικά, το κουτί δεν θα ψύχεται σωστά.

3. Ακολουθήστε τις οδηγίες της Dometic για την προμήθεια του κουτιού με ενσωματωμένη σερπαντίνα.
4. Τοποθετήστε το κουτί στην επιλεγμένη θέση εγκατάστασης.
5. Περάστε τις γραμμές ψυκτικού μέσου ανάμεσα στο κουτί με ενσωματωμένη σερπαντίνα και τη μονάδα συμπύκνωσης.

10.3.2 Εξατμιστής τύπου πλάκας

4

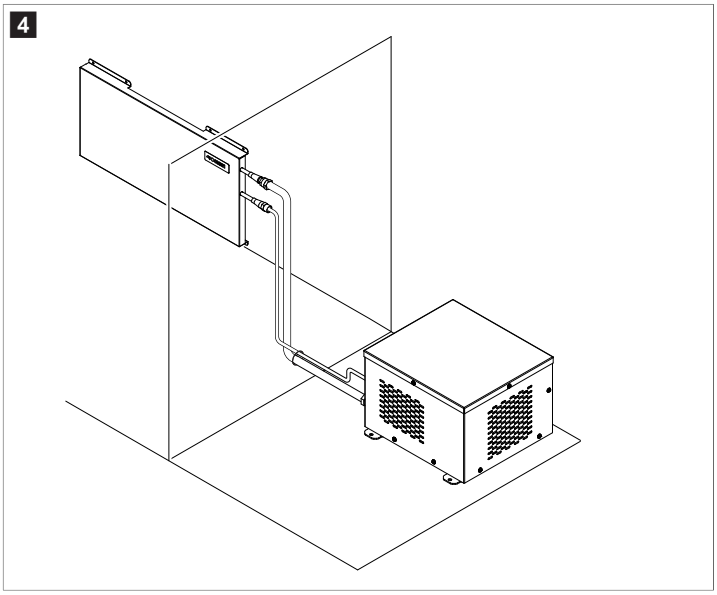

Ο σχεδιασμός του κουτιού ψύξης είναι πολύ σημαντικό και περιλαμβάνει παράγοντες που είναι κυρίως εκτός του πεδίου εφαρμογής αυτού του εγχειριδίου. Κατά τη σχεδίαση του κουτιού, λάβετε υπόψη τα ακόλουθα σημεία:

- Επιλέξτε μια θέση εγκατάστασης όπου το κουτί μπορεί εύκολα να καθαριστεί, να επισκευαστεί ή να αντικατασταθεί.
- Οι πλάκες πρέπει να είναι κατασκευασμένες από ανοξείδωτο χάλυβα.
- Συνήθως, τα κουτιά σε σκάφη που διαθέτουν σταθερή ισχύ είναι μονωμένα με τουλάχιστον 2 in (50,8 mm) μόνωσης R7. Σε σκάφη όπου η ισχύς δεν είναι πάντα διαθέσιμη, συνιστάται ελάχιστη μόνωση4 in (101,6 mm) R7. Η βέλτιστη πρακτική είναι να χρησιμοποιείτε όσο το δυνατόν περισσότερη μόνωση, στον βαθμό που αυτό είναι πρακτικά εφικτό.

1. Εξετάστε τις ανάγκες ψύξης που έχετε και τις διαθέσιμες θέσεις εγκατάστασης.
2. Επικοινωνήστε με την Dometic για να συζητήσετε σχετικά με τον σχεδιασμό του κουτιού σας και να επιβεβαιώσετε τις διαστάσεις των πλακών και τις ανάγκες μόνωσης για την εφαρμογή σας.

ΥΠΟΔΕΙΞΗ Βεβαιωθείτε ότι συμπεριλάβατε σωλήνα και τάπα αποστράγγισης στον σχεδιασμό του κουτιού. Διαφορετικά, ο κρύος αέρας θα διαφεύγει μέσω της αποστράγγισης, αυξάνοντας το θερμικό φορτίο και εμποδίζοντας τη σωστή ψύξη του κουτιού.

3. Κατασκευάστε το κουτί.
4. Τοποθετήστε το κουτί στην επιλεγμένη θέση εγκατάστασης.
5. Τοποθετήστε τις πλάκες εξατμιστή μέσα στο κουτί χρησιμοποιώντας αποστάτες έτσι ώστε να υπάρχει κυκλοφορία αέρα πίσω από την πλάκα.
6. Περάστε τις γραμμές ψυκτικού μέσου μεταξύ της πλάκας εξατμιστή και της μονάδας συμπύκνωσης.

10.4 Στερέωση του πίνακα ελέγχου

ΠΡΟΣΟΧΗ! Κίνδυνος πρόκλησης ζημιάς

> Μην τοποθετείτε τον πίνακα ελέγχου σε σημείο όπου εκτίθεται σε άμεσο ηλιακό φως για παρατεταμένες χρονικές περιόδους.

- Ο πίνακας ελέγχου μπορεί να εγκατασταθεί μέσα ή έξω από το κουτί ψύξης.
- Ο αισθητήρας θερμοκρασίας πρέπει να εγκατασταθεί στο εσωτερικό του κουτιού ψύξης, συνήθως στο ένα τρίτο της απόστασης προς τα κάτω από το επάνω μέρος, αλλά όχι κοντά σε μια πλάκα εξατμιστή.
- Ο πίνακας ελέγχου μπορεί να εγκατασταθεί με 2 τρόπους:
  - Επιτοίχια τοποθέτηση
  - Τοποθετείται σε μια εσοχή σε ένα τοίχωμα, πρόσωπο με το τοίχωμα.

1. Τοποθετήστε τον αισθητήρα θερμοκρασίας στο κάλυμμα του αισθητήρα θερμοκρασίας και περάστε το καλώδιο από την ειδική εγκοπή.

2. Στερεώστε το κάλυμμα του αισθητήρα θερμοκρασίας στο εσωτερικό του κουτιού ψύξης με τις κατάλληλες βίδες.

ΥΠΟΔΕΙΞΗ Εξασφαλίστε απόσταση ≥ 2 in (≥ 50,8 mm) από τον εξατμιστή.

3. Προετοιμάστε ανοίγματα για την προτιμώμενη επιλογή εγκατάστασης:

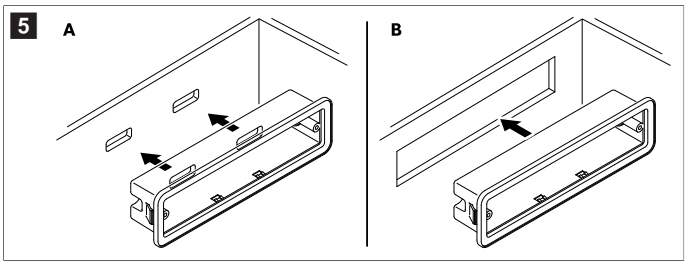

- **Επιτοίχια (A)**: Βεβαιωθείτε ότι οι υποδοχές στο πίσω μέρος του πίνακα ελέγχου εξακολουθούν να είναι προσβάσιμες.
- **Τοποθέτηση σε εσοχή (B)**: Εξασφαλίστε ανοίγματα με διαστάσεις 5,62 × 1,62 in (142,7 × 41,1 mm)

4. **Μόνο για την επιτοίχια τοποθέτηση**: Βιδώστε το παρεχόμενο περίβλημα του πίνακα ελέγχου σε ευθυγράμμιση με τα ανοίγματα στο τοίχωμα και σπρώξτε τον πίνακα ελέγχου μέσα στο περίβλημα, ώστε να ασφαλίσει με το χαρακτηριστικό κλικ.

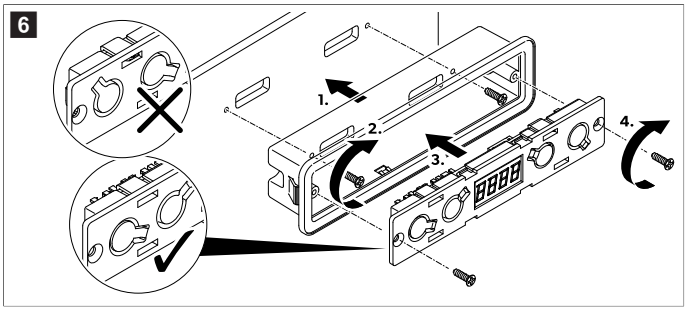

5. **Μόνο για την τοποθέτηση σε εσοχή**: Σπρώξτε τον πίνακα ελέγχου μέσα στο άνοιγμα μέχρι να στερεωθεί με ασφάλεια.

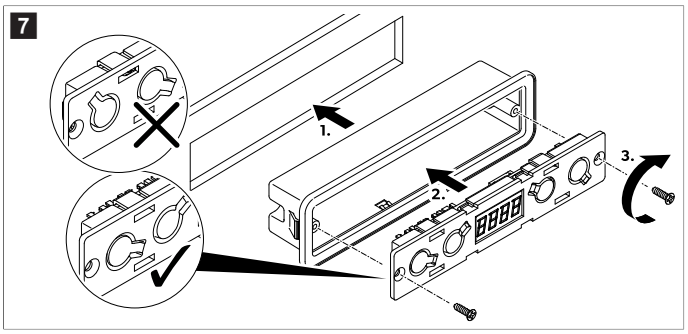

6. Κολλήστε το κάλυμμα στην πρόσοψη του πίνακα ελέγχου.

   Τηρήστε τον σωστό προσανατολισμό.

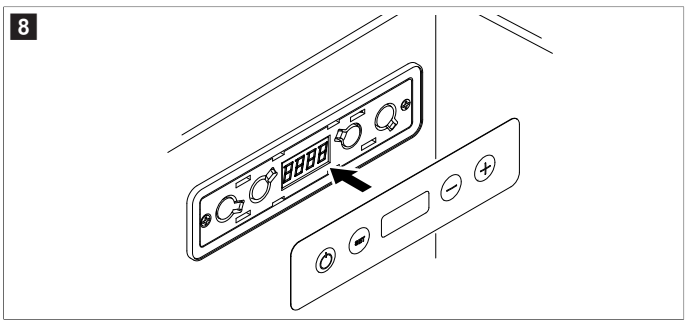

10.5 Σύνδεση των εξαρτημάτων

Η συναρμολόγηση και η εγκατάσταση της σύνδεσης αερίου πρέπει να πραγματοποιείται από εξειδικευμένο προσωπικό, το οποίο διαθέτει αντίστοιχη κατάρτιση και επαρκείς γνώσεις σχετικά με την κατασκευή, την εγκατάσταση και τον χειρισμό συσκευών αερίου και έχει λάβει εκπαίδευση ασφαλείας για την αναγνώριση και την αποφυγή των σχετικών κινδύνων.

› Συνδέστε τη μονάδα συμπύκνωσης, το κουτί ψύξης, τον αισθητήρα θερμοκρασίας και τον πίνακα ελέγχου σύμφωνα με το διάγραμμα καλωδίωσης (Διάγραμμα καλωδίωσης στη σελίδα 163).

ΠΡΟΕΙΔΟΠΟΙΗΣΗ! Κίνδυνος πυρκαγιάς
› Η συσκευή περιέχει ελαφρώς εύφλεκτο ψυκτικό μέσο.

› Συνδέστε τους συνδέσμους ψυκτικού μέσου ανάμεσα στον εξατμιστή και τη μονάδα συμπύκνωσης χρησιμοποιώντας κατάλληλα μηχανικά κλειδιά.

ΥΠΟΔΕΙΞΗ Χρησιμοποιείτε πάντα δύο κλειδιά για να αποφύγετε τη συστροφή της σωλήνωσης και την πρόκληση ζημιάς στα εξαρτήματα.

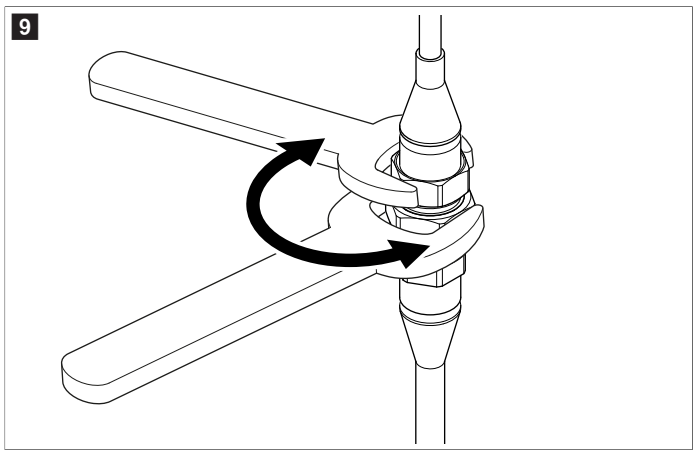

10.6 Σύνδεση της μονάδας ψύξης

ΠΡΟΕΙΔΟΠΟΙΗΣΗ! Κίνδυνος ηλεκτροπληξίας
› Η τοποθέτηση επιτρέπεται να πραγματοποιείται μόνο από εξειδικευμένο ηλεκτρολόγο.

ΥΠΟΔΕΙΞΗ Για να αποφευχθεί τυχόν απώλεια τάσης και συνεπώς πτώση της απόδοσης, το καλώδιο πρέπει να είναι κατά το δυνατόν κοντύτερο και δεν πρέπει να διακόπτεται. Μην προσθέτετε μεταγωγείς, φις ή πολύπριζα.

1. Καθορίστε την απαιτούμενη διατομή του καλωδίου σε συνάρτηση με το μήκος του καλωδίου. Βλέπε Μήκη καλωδίωσης στη σελίδα 163.
2. Βεβαιωθείτε ότι η τάση λειτουργίας αντιστοιχεί στην τάση της μπαταρίας.
3. Συνδέστε τη μονάδα ψύξης σύμφωνα με το διάγραμμα καλωδίωσης (Διάγραμμα καλωδίωσης στη σελίδα 163).

10.7 Στεγανοποίηση του κουτιού ψύξης

ΠΡΟΣΟΧΗ! Κίνδυνος πρόκλησης ζημιάς
› Η κακή μόνωση οδηγεί σε επιταχυνόμενο σχηματισμό πάγου στο κουτί ψύξης.
› Όλα τα ανοίγματα πρέπει να σφραγίζονται για να εξασφαλίζεται επαρκής μόνωση του κουτιού ψύξης.

› Σφραγίστε όλα τα διάκενα γύρω από τα εξαρτήματα με κατάλληλη στεγανοποιητική μαστίχη.
  a) Σφραγίστε το άνοιγμα μέσα από το οποίο περνούν τα καλώδια και η γραμμή ψυκτικού μέσου.
  b) Σφραγίστε τα ανοίγματα στο πίσω μέρος του περιβλήματος του πίνακα ελέγχου μέσα από τα οποία περνούν τα καλώδια.
  c) Σφραγίστε τα κενά γύρω από τον πίνακα ελέγχου.

11 Λειτουργία

ΚΙΝΔΥΝΟΣ! Κίνδυνος ηλεκτροπληξίας
› Μην αγγίζετε τα εκτεθειμένα καλώδια με γυμνά χέρια, ειδικά όταν η συσκευή χρησιμοποιείται με εναλλασσόμενη τάση δικτύου ρεύματος.

ΠΡΟΕΙΔΟΠΟΙΗΣΗ! Κίνδυνος πυρκαγιάς
› Για συσκευές με εύφλεκτο ψυκτικό μέσο: Μην χρησιμοποιείτε και μην αποθηκεύετε τη συσκευή μέσα σε περιορισμένους χώρους χωρίς καθόλου ή με ελάχιστη ροή αέρα.

ΠΡΟΦΥΛΑΞΗ! Κίνδυνος για την υγεία
› Μην ανοίγετε ή προκαλείτε σε καμία περίπτωση ζημιά στο κύκλωμα ψυκτικού μέσου.
› Διατηρείτε τα ανοίγματα αερισμού στη συσκευή και στο περίβλημά της ή στην κατασκευή εντοιχισμού ανοιχτά και χωρίς εμπόδια.

ΠΡΟΦΥΛΑΞΗ! Κίνδυνος τραυματισμού
› ΜΗΝ ΧΡΗΣΙΜΟΠΟΙΕΙΤΕ Ή ΑΠΟΘΗΚΕΥΕΤΕ ΕΥΦΛΕΚΤΑ ΥΛΙΚΑ ΜΕΣΑ Ή ΚΟΝΤΑ ΣΕ ΑΥΤΗΝ ΤΗ ΣΥΣΚΕΥΗ.
› ΜΗΝ ΤΟΠΟΘΕΤΕΙΤΕ Ή ΣΤΗΡΙΖΕΤΕ ΠΡΑΓΜΑΤΑ ΕΠΑΝΩ ΣΕ ΑΥΤΗΝ ΤΗ ΣΥΣΚΕΥΗ.
› ΜΗΝ ΤΡΟΠΟΠΟΙΕΙΤΕ ΑΥΤΗΝ ΤΗ ΣΥΣΚΕΥΗ.
› Η συσκευή θερμαίνεται πολύ κατά τη διάρκεια της λειτουργίας. Εάν η συσκευή διαθέτει πλέγματα αερισμού, προστατευτείτε από την επαφή με καυτά μέρη όταν αφαιρείτε τα πλέγματα αερισμού.

11.1 Ενεργοποίηση και απενεργοποίηση

› Πατήστε παρατεταμένα το ⏻ για 3 s.

Η οθόνη ενεργοποιείται και δείχνει την τρέχουσα θερμοκρασία.

˅ Το σύστημα ψύξης είναι ενεργοποιημένο.

› Πατήστε παρατεταμένα το ⏻ για 3 s.

Η οθόνη απενεργοποιείται.

˅ Το σύστημα ψύξης είναι απενεργοποιημένο.

11.2 Ρύθμιση της μονάδας θερμοκρασίας

Η μονάδα θερμοκρασίας μπορεί να αλλάξει μεταξύ °C και °F

1. Πατήστε σύντομα το SET 2 φορές.
2. Πατήστε – ή + για εναλλαγή μεταξύ των μονάδων.
3. Μην πατήσετε κανένα κουμπί για 5 s .

˅ Η ρυθμισμένη μονάδα θερμοκρασίας αναβοσβήνει 3 φορές για να υποδείξει επιτυχημένη ρύθμιση.

11.3 Ρύθμιση της θερμοκρασίας

ΥΠΟΔΕΙΞΗ Τηρείτε τη μέγιστη ικανότητα ψύξης και τη θερμοκρασία περιβάλλοντος.

1. Πατήστε σύντομα SET.
2. Πατήστε – ή το + για μείωση ή αύξηση της τιμής θερμοκρασίας, αντίστοιχα.
3. Μην πατήσετε κανένα κουμπί για 5 s .

˅ Η καθορισμένη τιμή θερμοκρασίας αναβοσβήνει 3 φορές για να υποδείξει επιτυχημένη ρύθμιση.

11.4 Ρύθμιση της θερμοκρασίας αντιστάθμισης

Είναι δυνατή η προσθήκη θερμοκρασίας αντιστάθμισης στη μετρούμενη θερμοκρασία σε περίπτωση που ο αισθητήρας θερμοκρασίας παρουσιάζει σταθερή απόκλιση μέτρησης.

1. Πατήστε σύντομα το SET 3 φορές.
2. Πατήστε – ή + για αύξηση ή μείωση της τιμής αντίστοιχα.

   Το εύρος της θερμοκρασίας αντιστάθμισης είναι 25 … 39 °F (– 4 … 4 °C) – 8 … 8 °F (22,2 … 13,3 °C))
3. Μην πατήσετε κανένα κουμπί για 5 s .

˅ Η ρυθμισμένη τιμή θερμοκρασίας αντιστάθμισης αναβοσβήνει 3 φορές για να υποδείξει επιτυχημένη ρύθμιση.

11.5 Ρύθμιση της φωτεινότητας οθόνης

Υπάρχουν 3 επίπεδα φωτεινότητας:

- d0: Μέγιστη φωτεινότητα
- d1: Φωτεινότερο
- d2: Φωτεινό

1. Πατήστε σύντομα το SET 4 φορές.
2. Πατήστε – ή + για κυκλική μετακίνηση στις τιμές φωτεινότητας.
3. Μην πατήσετε κανένα κουμπί για 5 s .

˅ Η καθορισμένη τιμή φωτεινότητας αναβοσβήνει 3 φορές για να υποδείξει επιτυχημένη ρύθμιση.

12 Καθαρισμός και φροντίδα

Με την πάροδο του χρόνου, συσσωρεύεται πάγος στα τοιχώματα του κουτιού ψύξης και στις πλάκες εξατμιστή.

Εάν αυτό το στρώμα πάγου φτάσει σε πάχος περίπου 0,12 in (3 mm), πραγματοποιήστε απόψυξη του κουτιού ψύξης.

ΠΡΟΣΟΧΗ! Κίνδυνος πρόκλησης ζημιάς
› Μη χρησιμοποιείτε μηχανικά ή άλλα βοηθητικά μέσα, για να επιταχύνετε τη διαδικασία αποπάγωσης.

1. Αφαιρέστε όλα τα περιεχόμενα από το κουτί ψύξης και απενεργοποιήστε το σύστημα.
2. Περιμένετε μέχρι να λιώσει όλος ο πάγος και σκουπίστε τον.

˅ Το σύστημα είναι έτοιμο για λειτουργία.

13 Κωδικοί σφάλματος

Εάν προκύψει σφάλμα, στον πίνακα ελέγχου θα εμφανιστεί ένας κωδικός σφάλματος.

Κωδικός σφάλματος	Περιγραφή	Πιθανή λύση
E 01	Η τάση εισόδου είναι πολύ υψηλή ή πολύ χαμηλή.	Η τάση παροχής βρίσκεται εκτός του ρυθμισμένου εύρους.
E 02	Ο ανεμιστήρας του συμπυκνωτή καταναλώνει υπερβολική ποσότητα ρεύματος (υπερένταση ρεύματος).	Ελέγξτε αν το φορτίο του ανεμιστήρα του συμπυκνωτή στη μονάδα ηλεκτρονικών είναι υψηλότερο από 1 A.
E 03	Ο συμπιεστής δεν εκκινεί.	• Ελέγξτε αν ο ρότορας είναι μπλοκαρισμένος. • Ελέγξτε αν η διαφορά πίεσης στο σύστημα ψύξης είναι πολύ υψηλή.
E 04	Η ταχύτητα του συμπιεστή είναι πολύ χαμηλή.	Ελέγξτε αν το σύστημα ψύξης είναι υπερφορτωμένο. Εάν είναι, το μοτέρ δεν μπορεί να διατηρήσει την ελάχιστη ταχύτητά του.
E 05	Υπερθέρμανση της ηλεκτρονικής μονάδας.	Ελέγξτε αν το σύστημα ψύξης έχει υπερφορτωθεί.

Κωδικός σφάλματος	Περιγραφή	Πιθανή λύση
E 06	Το θερμίστορ αρνητικού συντελεστή θερμοκρασίας (NTC1) υποδεικνύει πρόβλημα.	Ελέγξτε αν το NTC1 είναι ελαττωματικό ή αν το κύκλωμα του αισθητήρα θερμοκρασίας είναι ανοικτό.
E 07	Το NTC1 υποδεικνύει πρόβλημα.	Ελέγξτε αν το NTC1 είναι ελαττωματικό ή αν το κύκλωμα του αισθητήρα θερμοκρασίας είναι βραχυκυκλωμένο.
E 11	Ο ανεμιστήρας του εξατμιστή καταναλώνει υπερβολική ποσότητα ρεύματος (υπερένταση ρεύματος).	Ελέγξτε αν το φορτίο του ανεμιστήρα του εξατμιστή είναι υψηλότερο από 0,6 A.

14 Απόρριψη

Ανακύκλωση των υλικών συσκευασίας: Εάν είναι εφικτό, απορρίψτε τα υλικά συσκευασίας στους αντίστοιχους κάδους ανακύκλωσης. Αυτός ο διαχωρισμός είναι απαραίτητος, καθώς η συσκευασία αποτελεί πολύτιμο πόρο και η ακατάλληλη απόρριψη μπορεί να επηρεάσει την ανθρώπινη υγεία και το περιβάλλον.

Ο διαγραμμένος τροχοφόρος κάδος υποδεικνύει ότι το προϊόν είναι ηλεκτρικός ή ηλεκτρονικός εξοπλισμός και πρέπει να συλλέγεται ξεχωριστά για την κατάλληλη επεξεργασία, ανάκτηση και ανακύκλωση. **Ο καταναλωτής είναι νομικά υποχρεωμένος να απορρίπτει κατάλληλα κάθε ηλεκτρικό ή ηλεκτρονικό εξοπλισμό ξεχωριστά από τα γενικά οικιακά απορρίμματα!**

Αυτός ο διαχωρισμός είναι απαραίτητος, καθώς οι ηλεκτρικές συσκευές είναι πολύτιμοι πόροι και μπορεί να περιέχουν ουσίες που είναι επιβλαβείς για τον άνθρωπο και το περιβάλλον.

Για την τελική απόρριψη του προϊόντος, ζητήστε από το τοπικό κέντρο ανακύκλωσης ή έναν εξειδικευμένο έμπορο λεπτομερείς πληροφορίες για τη σχετική διαδικασία σύμφωνα με τους ισχύοντες κανονισμούς διάθεσης απορριμμάτων.

Το προϊόν μπορεί να απορριφθεί δωρεάν.

15 Εμπορική εγγύηση

Ανατρέξτε στις παρακάτω παραγράφους για πληροφορίες σχετικά με την εμπορική εγγύηση και την υποστήριξη εμπορικής εγγύησης στις ΗΠΑ, στον Καναδά και σε όλες τις άλλες περιοχές.

Αυστραλία και Νέα Ζηλανδία

Η περιορισμένη εμπορική εγγύηση είναι διαθέσιμη στην ηλεκτρονική διεύθυνση qr.dometic.com/bfnePC. Σε περίπτωση ερωτήσεων ή για τη δωρεάν λήψη ενός έντυπου αντιτύπου της περιορισμένης εμπορικής εγγύησης, επικοινωνήστε με:

```
DOMETIC AUSTRALIA PTY LTD
1 JOHN DUNCAN COURT
VARSITY LAKES, QLD, 4227
1800-212-121

DOMETIC NEW ZEALAND LTD
373 NEILSON STREET
PENROSE, AUCKLAND, 1061
+64 9 622 1490
```

Μόνο Αυστραλία

Τα προϊόντα μας συνοδεύονται από εγγυήσεις, οι οποίες δεν μπορούν να εξαιρεθούν βάσει του Δικαίου Προστασίας Καταναλωτών της Αυστραλίας. Δικαιούστε αντικατάσταση ή επιστροφή χρημάτων σε περίπτωση κύριας βλάβης καθώς και αποζημίωση για τυχόν άλλη εύλογα προβλέψιμη απώλεια ή ζημία. Επίσης δικαιούστε την επισκευή ή την αντικατάσταση των προϊόντων, εάν τα προϊόντα δεν παρουσιάζουν αποδεκτή ποιότητα και η αναφερόμενη βλάβη δεν ισοδυναμεί με κύρια βλάβη. Τα οφέλη που παρέχονται σε εσάς ως καταναλωτή από την παρούσα εμπορική εγγύηση είναι επιπλέον των άλλων δικαιωμάτων και μέσων έννομης προστασίας που είναι διαθέσιμα σε εσάς σύμφωνα με τον νόμο.

Μόνο Νέα Ζηλανδία

Αυτή η πολιτική εμπορικής εγγύησης υπόκειται στους υποχρεωτικούς όρους και στις υποχρεωτικές εγγυήσεις, που ορίζει ο Νόμος περί Εγγυήσεων Καταναλωτών 1993(NZ).

Τοπική υποστήριξη

Παρακαλούμε αναζητήστε το τοπικό τμήμα υποστήριξης στην παρακάτω διεύθυνση σύνδεσης: dometic.com/dealer

Ηνωμένες Πολιτείες και Καναδάς

Η περιορισμένη εμπορική εγγύηση είναι διαθέσιμη στην ηλεκτρονική διεύθυνση qr.dometic.com/bfneEw.

Σε περίπτωση ερωτήσεων ή για τη δωρεάν λήψη ενός έντυπου αντιτύπου της περιορισμένης εμπορικής εγγύησης, επικοινωνήστε με:

```
DOMETIC CORPORATION
MARINE CUSTOMER SUPPORT CENTER
2000 NORTH ANDREWS AVENUE
POMPANO BEACH, FLORIDA, USA 33069
1-800-542-2477
```

Άμεση λήψη της αγγλικής έκδοσης από τη διεύθυνση qr.dometic.com/bflCoE.

Όλες οι άλλες περιοχές

Ισχύει η νόμιμη διάρκεια εμπορικής εγγύησης. Εάν το προϊόν είναι ελαττωματικό, επικοινωνήστε με τον αντιπρόσωπο του κατασκευαστή στη χώρα σας (βλ. dometic.com/dealer) ή με τον έμπορο.

Για τυχόν επισκευή ή αξίωση κάλυψης από την εμπορική εγγύηση, παρακαλούμε να αποστείλετε επίσης τα παρακάτω έγγραφα μαζί με τη συσκευή:

- Ένα αντίγραφο της απόδειξης αγοράς με την ημερομηνία αγοράς
- Τον λόγο για την αξίωση κάλυψης από την εγγύηση ή μια περιγραφή της βλάβης

Λάβετε υπόψη ότι τυχόν επισκευή από εσάς τον ίδιο ή μη επαγγελματική επισκευή ενδέχεται να έχει συνέπειες ασφαλείας καθώς και να αποτελέσει αιτία ακύρωσης της εμπορικής εγγύησης.

16 Δελτίο τεχνικών στοιχείων

ΥΠΟΔΕΙΞΗ Η μονάδα ψύξης μπορεί να αντέξει συνεχή κλίση του σκάφους 30 °.

16.1 Προδιαγραφές

Μέγιστος όγκος ψύξης	20 ft³
Εύρος ρύθμισης θερμοκρασίας	0 °F – 80 °F (17,8 °C – 26,7 °C)
Ηλεκτρική τάση σύνδεσης*	12 V / 24 V⎓
Ψυκτικό μέσο	R1234yf
Ποσότητα ψυκτικού μέσου	3,35 oz (95 g)
Μέγιστη πλήρωση ψυκτικού μέσου	10,58 oz (300 g)
Κλιματική κλάση	T

Δυναμικό υπερθέρμανσης του πλανήτη (GWP)	0.501
Ισοδύναμο CO2	0.00
Διαστάσεις (Π × Β × Υ)	11,5 in (292,1 mm) × 11,5 in (292,1 mm) × 7,63 in (193,8 mm)
Βάρος	16,8 lb (7,60 kg)

*Η συσκευή ψύξης μπορεί να λειτουργήσει από ηλεκτρικό δίκτυο 115 V~ ή 230 V~ χρησιμοποιώντας κατάλληλο ανορθωτή ρεύματος δικτύου (Πρόσθετος εξοπλισμός στη σελίδα 157).

Η μονάδα ψύξης διαθέτει προστασία μπαταρίας από χαμηλή τάση. Εάν η τάση δεν επαρκεί, η συσκευή απενεργοποιείται αυτόματα για την προστασία της μπαταρίας:

Ηλεκτρική τάση σύνδεσης	Τάση απενεργοποίησης	Τάση επανεκκίνησης
12 V	10,4 V	11,7 V
24 V	22,8 V	24,2 V

16.2 Καλωδίωση

16.2.1 Μήκη καλωδίωσης

ΥΠΟΔΕΙΞΗ Τα μήκη καλωδίων που εμφανίζονται είναι συστάσεις που βασίζονται σε πτώση τάσης3 %. Όλες οι θαλάσσιες ηλεκτρικές εγκαταστάσεις πρέπει να εκτελούνται σύμφωνα με τα ισχύοντα πρότυπα. Βλέπε Συμπληρωματικές οδηγίες στη σελίδα 156.

Μέγιστα συνιστώμενα μήκη καλωδίων μίας κατεύθυνσης		
AWG	**Μέγιστο μήκος12 V⎓**	**Μέγιστο μήκος24 V⎓**
12 AWG (3,3 mm²)	8,2 ft (2,50 m)	16,4 ft (5,00 m)
10 AWG (5,3 mm²)	13,1 ft (3,99 m)	26,2 ft (7,99 m)
8 AWG (8,4 mm²)	19,7 ft (6,00 m)	39,4 ft (12,01 m)
6 AWG (13,3 mm²)	32,8 ft (10,00 m)	65,6 ft (19,99 m)

16.2.2 Διάγραμμα καλωδίωσης

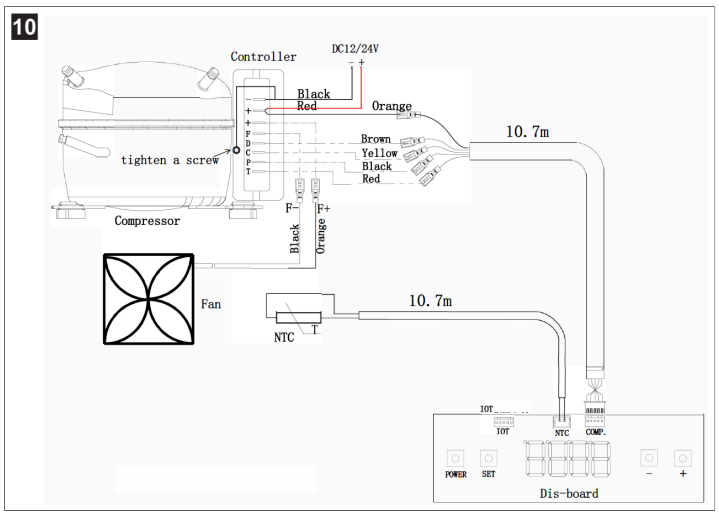

16.2.3 Υπόμνημα καλωδίωσης

Χρώμα καλωδίου	
Black	Μαύρο
Brown	Καφέ

Χρώμα καλωδίου	
Orange	Πορτοκαλί
Red	Κόκκινο
Yellow	Κίτρινο

Όροι	
Compressor	Συμπιεστής
Comp.	Συμπιεστής
Controller	Ελεγκτής
Dis-board (distribution board)	Πίνακας διανομής
Fan	Ανεμιστήρας
Power	Ισχύς
Set	Ρύθμιση
Tighten a screw	Σφίξιμο βίδας

17 Νομική σημείωση

17.1 Ασφάλεια στον κυβερνοχώρο

Επιβεβαιώνουμε ότι αυτό το προϊόν συμμορφώνεται με το Security and Telecommunications Infrastructure regulation (Ηνωμένο Βασίλειο) και Cyber Security Rules 2025 (Αυστραλία). Η δήλωση συμμόρφωσης είναι διαθέσιμη στη διεύθυνση documents.dometic.com. Για να αναφέρετε ένα περιστατικό ασφαλείας, στείλτε email στη διεύθυνση productcybersecurity@dometic.com. Οι ενημερώσεις ασφαλείας θα παρέχονται για τουλάχιστον πέντε χρόνια μετά την ημερομηνία κατασκευής.

Lietuvių k.

1 Svarbios pastabos....164
2 Simbolių paaiškinimas....164
3 Saugos instrukcijos....164
4 Papildomi nurodymai....164
5 Pristatoma komplektacija....164
6 Priedai....165
7 Tikslinės grupės....165
8 Paskirtis....165
9 Techninis aprašymas....165
10 Montavimas....165
11 Naudojimas....168
12 Valymas ir priežiūra....168
13 Klaidų kodai....168
14 Utilizavimas....169
15 Komercinė garantija....169
16 Techniniai duomenys....169
17 Teisinė informacija....170

1 Svarbios pastabos

Atidžiai perskaitykite šią instrukciją ir sekite visas instrukcijas, nurodymus ir perspėjimus, pateiktus šiame gaminio vadove, ir griežtai jų laikykitės, kad užtikrintumėte, jog šis gaminys visada bus įrengtas, naudojamas ir prižiūrimas tinkamai. Ši instrukcija PRIVALO likti šalia šio gaminio.

Naudodamiesi šiuo gaminiu patvirtinate, kad atidžiai perskaitėte visas instrukcijas, nurodymus ir perspėjimus ir suprantate dokumente išdėstytas sąlygas bei sutinkate jų laikytis. Šį gaminį sutinkate naudoti tik pagal numatytąją paskirtį ir taip, kaip nurodo šioje gaminio instrukcijoje pateiktos instrukcijos, nurodymai ir perspėjimai, taip pat laikydamiesi taikomų teisių ir teisės aktų. Nesusipažinus su šioje instrukcijoje pateiktomis instrukcijomis ir perspėjimais ir jų nesilaikius galite susižaloti patys ir sužaloti kitus asmenis, pažeisti gaminį arba pridaryti žalos kitai netoliese esančiai nuosavybei. Ši gaminio instrukcija, taip pat ir instrukcijos, nurodymai, perspėjimai ir kiti susiję dokumentai, gali būti keičiami ir atnaujinami. Norėdami gauti naujausios informacijos apie gaminį, apsilankykite adresu documents.dometic.com.

2 Simbolių paaiškinimas

Signaliniu žodžiu pažymima informacija apie saugą ir turtinę žalą, taip pat nurodomas pavojaus rimtumo laipsnis ar lygis.

PAVOJUS!
> nurodo pavojingą situaciją, kurios neišvengus gresia mirtinas arba sunkus sužalojimas.

ĮSPĖJIMAS!
> nurodo pavojingą situaciją, kurios neišvengus gali grėsti mirtinas arba sunkus sužalojimas.

PERSPĖJIMAS!
> nurodo pavojingą situaciją, kurios neišvengus gali grėsti lengvas arba vidutinio sunkumo sužalojimas.

PRANEŠIMAS!
> Nurodo situaciją, kurios neišvengus, gresia turtinė žala.

PASTABA Papildoma informacija apie gaminio eksploatavimą.

3 Saugos instrukcijos

PAVOJUS! Elektros srovės pavojus
> **Naudojant prietaisą laivuose:** Jei prietaisas maitinamas elektros srove, įsitikinkite, kad maitinimo šaltinis turi likutinės srovės pertraukiklį.

ĮSPĖJIMAS! Elektros srovės pavojus
> Prietaisą turi montuoti kvalifikuotas technikas pagal montavimo instrukcijas ir nacionalinius reikalavimus bei taisykles.
> Nenaudokite prietaiso, jei jis pastebimai pažeistas.
> Jei sugadinamas prietaiso maitinimo kabelis, jį turi pakeisti gamintojas, techninės priežiūros atstovas ar kitas panašios kvalifikacijos asmuo, kad būtų išvengta pavojų saugai.
> Šį prietaisą gali taisyti tik kvalifikuotas personalas. Netinkamai atliktas remontas gali kelti rimtą pavojų.
> Statydami prietaisą įsitikinkite, kad maitinimo laidas nėra įstrigęs ar sugadintas.
> Prietaiso gale nedėkite daugiau nei vieno nešiojamojo lizdo arba nešiojamojo maitinimo šaltinio.
> Prijunkite prietaisą prie lizdų, užtikrinančių tinkamą jungtį.
> Nelaikykite šalia prietaiso degių garų ar skysčių.

ĮSPĖJIMAS! Gaisro pavojus
> Sumontavus prietaisą, turi būti galima atjungti jį nuo maitinimo tinklo. Atjungti pavyksta, jei kištukas yra prieinamas arba kai stacionariuose laiduose įrengiamas jungiklis pagal elektros instaliacijos taisykles.
> Jokiomis aplinkybėmis neatidarykite ir nepažeiskite šaltnešio kontūro.
> Šaldymo grandinėje yra nedidelis kiekis aplinkai nekenksmingo, bet degaus aušalo. Šaldytuvas nepažeidžia ozono sluoksnio ir nedidina šiltnamio efekto. Išsiliejęs aušalas gali užsidegti.
> Aušalo grandinėje esantis aušalas yra degus, todėl įvykus nuotėkiui gali susikaupti degių dujų (jei prietaisas naudojamas mažoje patalpoje). Jei buvo pažeista aušalo grandinė:
  - Saugokite prietaisą nuo atviros liepsnos ir potencialių degimo šaltinių.
  - Gerai išvėdinkite patalpą.
  - Išjunkite prietaisą.

ĮSPĖJIMAS! Pavojus sveikatai
> **Europos Sąjunga, Jungtinė Karalystė ir Turkija:** Šį prietaisą gali naudoti vaikai nuo 8 metų amžiaus ir fizinių, sensorinių arba psichikos sutrikimų turintys arba stokojantys patirties ir žinių asmenys, jeigu jie yra prižiūrimi arba išmokyti saugiai naudoti šį prietaisą ir suvokia jo keliamus pavojus. **Visi kiti regionai:** Šis prietaisas neskirtas naudoti asmenims (įskaitant vaikus), turintiems fizinių, sensorinių arba psichikos sutrikimų arba stokojantiems patirties ir žinių, jeigu jie nėra prižiūrimi arba instruktuojami dėl šio prietaiso saugaus naudojimo už jų saugumą atsakingo asmens.
> Vaikus reikia prižiūrėti, kad jie nežaistų su prietaisu.
> Vaikams draudžiama šį prietaisą valyti ir atlikti jo techninę priežiūrą be suaugusiųjų priežiūros.

4 Papildomi nurodymai

Kad sumažintumėte nelaimingų atsitikimų ir sužalojimų riziką, prieš pradėdami montuoti ar naudoti šį prietaisą laikykitės šių nurodymų:
- Perskaitykite visą saugos informaciją ir instrukcijas bei vadovaukitės jomis.
- Perskaitykite ir išsiaiškinkite šias instrukcijas prieš montuodami ir naudodami šį gaminį bei atlikdami jo priežiūros darbus.

Montavimas turi atitikti visus taikomus vietinius ar nacionalinius kodeksus, įskaitant naujausias šių standartų laidas:

JAV
- ANSI/NFPA70, Nacionalinis elektros kodeksas (NEC)
- Amerikos laivų ir jachtų taryba (ABYC), E-11 Kintamosios ir nuolatinės srovės sistemos laivuose

Kanada
CSA C22.1, I ir II dalis, Kanados elektros kodeksas

5 Pristatoma komplektacija

Aprašymas	Kiekis
CX600 kondensavimo blokas	1
Valdymas	1

PASTABA Šis prietaisas pristatomas be garintuvo. Atliekant montavimo darbus reikia naudoti „Dometic“ dėžę su išorine rite arba specialų „Dometic“ patvirtintą plokštelinį garintuvą.

6 Priedai

Naudojant tinkamą maitinimo iš tinklo lygintuvą, galima maitinti prietaisą iš 115 V~ arba 230 V~ tinklo.

Aprašymas	Nuor. nr.
DPSR maitinimo iš elektros tinklo lygintuvas	9620013449, 9620013450

7 Tikslinės grupės

Prietaiso mechaninius darbus, elektros instaliaciją ir nustatymą turi atlikti kvalifikuotas technikas, turintis laivų įrangos ir sistemų montavimo ir eksploatavimo įgūdžių bei žinių. Be to, šis asmuo turi būti susipažinęs su šalyje, kurioje įranga montuojama ir (arba) naudojama, taikomomis taisyklėmis ir dalyvavęs saugos mokymuose, kad galėtų nustatyti ir išvengti susijusių pavojų.

8 Paskirtis

CX600, toliau vadinamas „kondensavimo bloku“ arba „gaminiu“, skirtas naudoti šaldymo sistemoje, tinkamoje įrengti laivuose ir jachtose.

Šis gaminį galima naudoti tik pagal numatytą paskirtį ir vadovaujantis šiomis instrukcijomis.

Šiame vadove pateikiama informacija, reikalinga tinkamam gaminio įrengimui ir (arba) naudojimui. Dėl prasto įrengimo ir (arba) netinkamo naudojimo ar techninės priežiūros gaminys gali veikti netinkamai ir sugesti.

Gamintojas neprisiims atsakomybės už patirtus sužeidimus ar žalą gaminiui, atsiradusią dėl šių priežasčių:

- Netinkamas montavimas, surinkimas ar prijungimas, įskaitant per aukštą įtampą
- Netinkamos techninės priežiūros arba jeigu buvo naudotos neoriginalios, gamintojo nepateiktos atsarginės dalys
- Gaminio pakeitimai be aiškaus gamintojo leidimo
- Naudojimas kitais tikslais, nei nurodyta šiame vadove

„Dometic“ pasilieka teisę keisti gaminio išvaizdą ir specifikacijas.

9 Techninis aprašymas

9.1 Matmenys

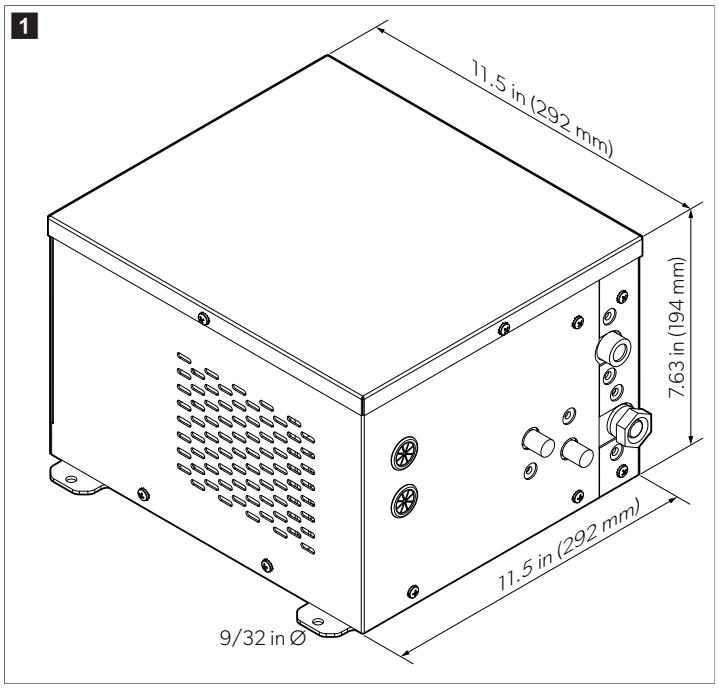

10 Montavimas

ĮSPĖJIMAS! Elektros srovės pavojus

> Montuokite prietaisą sausoje vietoje, kurioje jis bus apsaugotas nuo taškomo vandens ir lietaus.

ĮSPĖJIMAS! Gaisro pavojus

> Saugokite prietaisą nuo atviros liepsnos ir kitų šilumos šaltinių (pavyzdžiui, šildytuvų, tiesioginės saulės šviesos, orkaičių ir pan.).
> Prietaiso montavimo angoje turi nebūti jokių elektrinių dalių ir šviesos šaltinių, kurie įprastai ar neįprastai veikdami lemia kibirkščių ar elektros lanko susidarymą (t. y. relių ar saugiklių dėžučių).

PERSPĖJIMAS! Sužeidimo ir žalos pavojus

> Prietaisą būtina pritvirtinti pagal instrukcijas, kad būtų išvengta pavojaus dėl jo nestabilumo.

Dirbti su dujine ir elektros įranga leidžiama tik kvalifikuotiems specialistams.

- Užtikrinkite, kad maksimalus garintuvo priedo šaldymo tūris neviršytų kondensatoriaus šaldymo tūrio.
- Gamykloje įpiltas aušalo kiekis skirtas tik darbo pradžiai. Reikia įvertinti pradinį aušalo kiekį sistemoje ir koreguoti jį atsižvelgiant į konkrečias naudojimo sąlygas, įskaitant vamzdelių ilgį, garintuvo tūrį, aplinkos sąlygas ir sistemos efektyvumui keliamus reikalavimus.
- Maksimalus aušalo kiekis kondensavimo bloke yra 10,58 oz (300 g). Viršijus šią ribą sistemai bus padaryta žala.
- Pasirūpinkite būtinąja izoliacija.
  - Maksimalaus šaldymo tūrio vertės taikomos sistemoms su poliuretano putplasčio izoliacija, kurios storis bent 2 in (50,8 mm), o tankis 2,2 – 2,5 lb/ft³.
  - Jei naudojamos kitos izoliacinės medžiagos, pavyzdžiui, polistireninis putplastis, izoliacija turi būti dvigubai storesnė, kad būtų pasiektas toks pat izoliacijos poveikis.
  - Priklausomai nuo naudojimo būdo ir aplinkos temperatūros, gali reikėti didesnės izoliacijos.

10.1 Šaldymo dėžės projektavimas

„Dometic“ sistemų skyrius gali padėti projektuojant dėžę. Tinkamas dėžės projektas labai svarbus efektyviam sistemos veikimui. Jei šaldymo dėžės projektas arba konstrukcija yra netinkami, nukentės bendras sistemos efektyvumas. Būtinai įvertinkite izoliacijos tipą ir storį, taip pat oro cirkuliaciją ir drenos vietą.
Ši sistema suprojektuota veikti su konkrečiais pajėgumais ir esant apibrėžtoms sąlygoms. Bet kokie šių projektavimo sąlygų pakeitimai gali sumažinti sistemos efektyvumą. Montuotojas turi suprasti tiek sistemos projektavimo reikalavimus, tiek sąlygas, kurioms sistema turės veikti.

10.2 Kondensavimo bloko montavimas

PRANEŠIMAS! Žalos pavojus

> Jei kondensavimo blokas montuojamas uždaroje erdvėje (pavyzdžiui, spintoje, sandėliuke arba galinėje kameroje), reikia įrengti ≥ 80 in² ploto ventiliacijos angas šaldymo orui ir išmetamam orui.
> Jei naudojate ventiliacijos groteles, užtikrinkite, kad ventiliacijos grotelių angos plotas būtų ≥ 80 in².
> Ventiliacijos angas reikia įrengti taip, kad nevyktų tiesioginė sušildyto oro recirkuliacija. Rekomenduojama įrengti vieną ventiliacijos angą montavimo vietos viršuje ir vieną apačioje.
> Jei vyks sušildyto oro recirkuliacija, jis taps vis šiltesnis, o tai pablogins kondensavimo bloko veikimą, sumažins efektyvumą, padidins galios sąnaudas ir sumažins šaldymo efektyvumą.
> Jei natūrali konvekcija neužtikrina pakankamos ventiliacijos, pridėkite ventiliatorių, kad šiluma nesikauptų erdvėje aplink kondensavimo bloką.

- Statykite bloką sausoje vietoje, kurioje visada yra pastovus cirkuliuojamo oro šaltinis.
- Nedėkite kondensavimo bloko šalia šilumos šaltinių (pavyzdžiui, šildytuvo, orkaitės ar karšto vandens vamzdžių) arba tiesioginėje saulės šviesoje.
- Prietaisas turi būti įrengtas lygioje vietoje.
- Palikite bent 2 in (50,8 mm) tarpą tarp kondensavimo bloko ir gretimos sienos.
- Kameros, kurioje montuojamas kondensavimo blokas, dydis turi būti bent 15,5 in (393,7 mm) × 15,5 in (393,7 mm) × 9,6 in (243,8 mm).

2

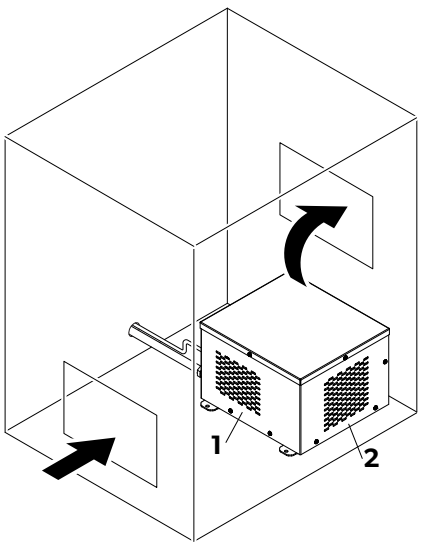

1	Oras patenka į bloką kairėje ir dešinėje pusėse	**2**	Oras išmetamas galinėje pusėje

1. Pasirinkite tinkamą ventiliacijos variantą pagal turimos vietos dydį.
2. Tvirtinkite kondensavimo bloką prie lygaus pagrindo arba lygioje padėtyje prie sienos.
3. Jei reikia, padarykite ventiliacijos angas, tinkamas įvertinus turimą erdvę.

   Jei įmanoma, sulygiuokite ventiliacijos angą tiesiai prieš kondensavimo bloko ventiliatorių.
4. Uždenkite ventiliacijos angas tinkamomis ventiliacijos grotelėmis.

10.3 Šaldymo dėžės montavimas

Palaikomos dvi šaldymo dėžės garintuvo konfigūracijos:
- „Dometic" pagaminta dėžė su garinimo vamzdelių ritėmis, apvyniotomis aplink dėžę.
- „Dometic" patvirtintas pasirenkamas plokštelinis garintuvas, įrengtas dėžės viduje.

10.3.1 Dėžė su išorine rite

ĮSPĖJIMAS! Gaisro pavojus
Išgręžus angą vamzdelyje gali ištekėti aušalas ir bus anuliuota garantija.
> Negręžkite dėžės su išorine rite, nebent tiksliai žinote, kurioje vietoje yra vamzdelis.

3

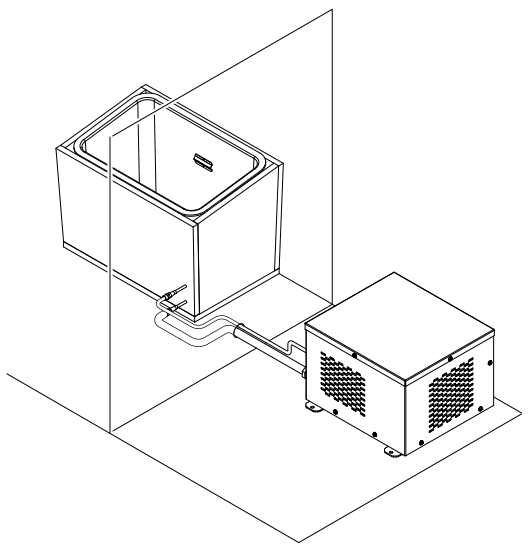

Šaldymo dėžės projektas yra labai svarbus ir apima aspektus, kurių dauguma neaprašyta šiame vadove. Projektuodami dėžę atminkite toliau nurodytus dalykus:
- Pasirinkite tokią montavimo vietą, kad galėtumėte lengvai valyti dėžę, atlikti jos priežiūros darbus arba pakeisti.
- Įsitikinkite, kad yra pakankamai vietos ir galėsite pasiekti dėžę įprasto naudojimo metu.
- Matuodami montavimo vietą atminkite, kad galutinis dėžės dydis apims izoliaciją ir ritę. Pasirinkite pakankamai didelę zoną, kad šie elementai tilptų.
- Laivuose pastoviai maitinamos dėžės paprastai montuojamos bent su 2 in (50,8 mm) R7 izoliacija. Laivuose, kuriuose maitinimas pasiekiamas ne visada, rekomenduojama naudoti bent 4 in (101,6 mm) R7 izoliaciją.
- Jei pakanka vietos, naudodami daugiau izoliacijos nei rekomenduojamas minimumas galite sumažinti šiluminę apkrovą ir reikiamą BTU galią.
- Linijų komplektui naudokite greitai sujungiamas jungtis.
- Dėžė su išorine rite užpildoma aušalu gamykloje.

1. Įvertinkite savo šaldymo poreikius ir galimas montavimo vietas.
2. Susisiekite su „Dometic", kad aptartumėte savo dėžę ir gautumėte bendrus izoliacijos ir ritės matmenis savo sistemai.

PASTABA Būtinai įtraukite dreną ir drenos kaištį į dėžės projektą. Antraip dėžė šaldys netinkamai.

3. Vadovaukitės „Dometic" instrukcijomis dėl dėžės su išorine rite įsigijimo.
4. Montuokite dėžę pasirinktoje montavimo vietoje.
5. Nutieskite aušalo linijas tarp dėžės su išorine rite ir kondensavimo bloko.

10.3.2 Plokštelinis garintuvas

4

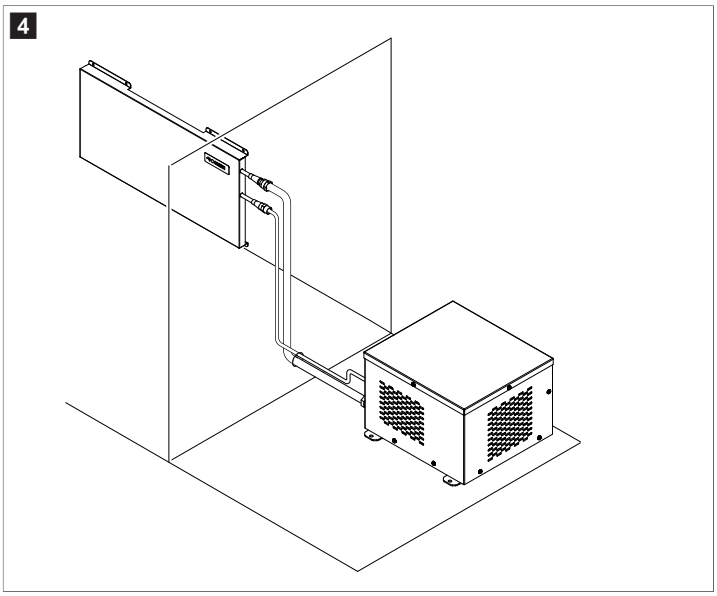

Šaldymo dėžės projektas yra labai svarbus ir apima aspektus, kurių dauguma neaprašyta šiame vadove. Projektuodami dėžę atminkite toliau nurodytus dalykus:
- Pasirinkite tokią montavimo vietą, kad galėtumėte lengvai valyti dėžę, atlikti jos priežiūros darbus arba pakeisti.
- Plokštelė (-ės) turi būti pagaminta (-os) iš nerūdijančiojo plieno.
- Laivuose pastoviai maitinamos dėžės paprastai montuojamos bent su 2 in (50,8 mm) R7 izoliacija. Laivuose, kuriuose maitinimas pasiekiamas ne visada, rekomenduojama naudoti bent 4 in (101,6 mm) R7 izoliaciją. Geriausia naudoti kuo daugiau izoliacijos.

1. Įvertinkite savo šaldymo poreikius ir galimas montavimo vietas.
2. Susisiekite su „Dometic" ir aptarkite savo dėžės projektą bei patikslinkite plokštelės (-ių) dydį ir izoliavimo poreikius jūsų sistemoje.

PASTABA Būtinai įtraukite dreną ir drenos kaištį į dėžės projektą. Antraip šaltas oras ištekės pro dreną, dėl to padidės šiluminė apkrova, o dėžė negalės tinkamai šaldyti.

3. Padarykite dėžę.
4. Montuokite dėžę pasirinktoje montavimo vietoje.

5. Montuokite garintuvo plokštelę (-es) viduje naudodami tarpines detales, kad už plokštelės vyktų oro cirkuliacija.
6. Nutieskite aušalo linijas tarp garintuvo plokštelės ir kondensavimo bloko.

10.4 Valdymo pulto montavimas

PRANEŠIMAS! Žalos pavojus
> Nemontuokite valdymo pulto vietoje, kurioje jį ilgą laiką veiks tiesioginė saulės šviesa.

- Valdymo pultą galima montuoti šaldymo dėžės viduje arba išorėje.
- Temperatūros jutiklį reikia montuoti šaldymo dėžės viduje, paprastai – per trečdalį aukščio nuo viršaus, bet ne šalia garintuvo plokštelės.
- Galima montuoti valdymo pultą 2 būdais:
  - Tvirtinimas prie sienos
  - Montavimas sienos nišoje, kad būtų lygus su sienos paviršiumi.

1. Įstatykite temperatūros jutiklį į temperatūros jutiklio dangtelį ir praveskite kabelį tam skirtu grioveliu.
2. Tinkamais varžtais tvirtinkite temperatūros jutiklio dangtelį šaldymo dėžės viduje.

PASTABA Palikite ≥ 2 in (≥ 50,8 mm) atstumą nuo garintuvo.

3. Padarykite išpjovas pagal pasirinktą montavimo variantą:

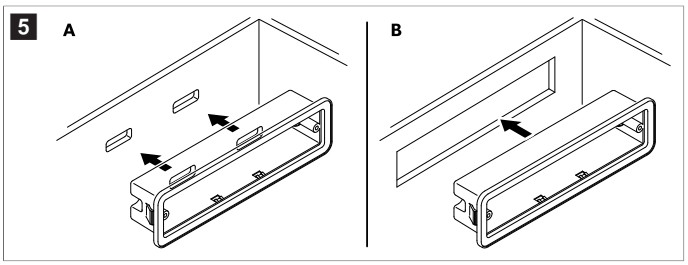

- **Tvirtinimas prie sienos (A)**: įsitikinkite, kad galėsite pasiekti jungtis galinėje valdymo pulto pusėje.
- **Montavimas nišoje (B)**: išpjautos angos matmenys turi būti 5,62 × 1,62 in (142,7 × 41,1 mm)

4. **Tik tvirtinimas prie sienos**: prisukite pateiktą valdymo pulto korpusą sulygiavę jį su sienoje išpjautomis angomis ir stumkite valdymo pultą į korpusą, kol išgirsite spragtelėjimą.

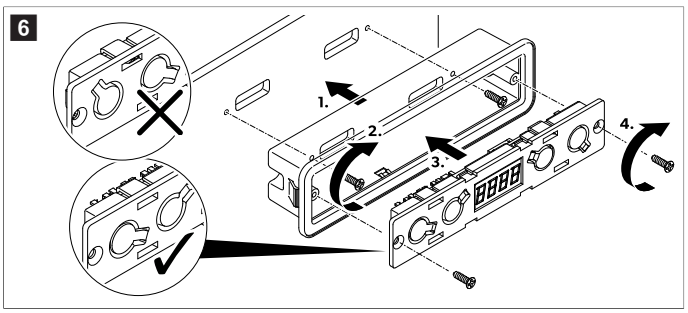

5. **Tik montavimas nišoje**: stumkite valdymo pultą į išpjautą angą, kol jis patikimai užsifiksuos.

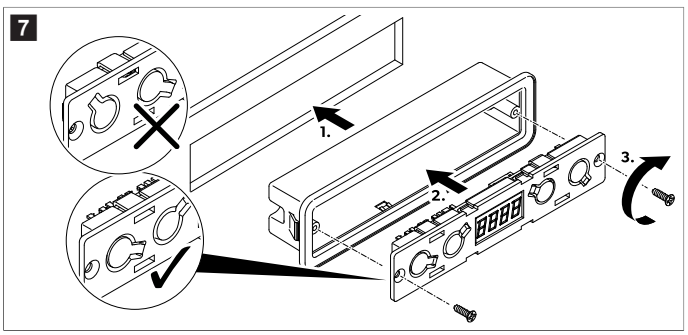

6. Uždėkite dangtelį ant valdymo pulto priekio.
   Išlaikykite tinkamą orientaciją.

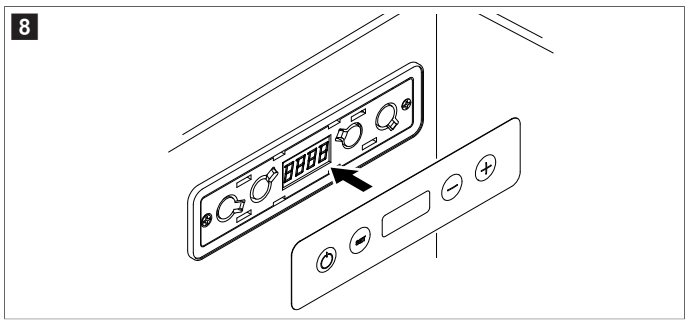

10.5 Komponentų sujungimas

Dujų įvadą surinkti ir montuoti leidžiama kvalifikuotam asmeniui, turinčiam dujinių prietaisų konstravimo, montavimo ir eksploatavimo praktinių įgūdžių bei žinių ir baigusiam saugos mokymo kursą apie tai, kaip atpažinti darbe kylančius pavojus ir nuo jų apsisaugoti.

> Prijunkite kondensavimo bloką, šaldymo dėžę, temperatūros jutiklį ir valdymo pultą vadovaudamiesi laidų instaliacijos schema (Laidų instaliacijos schema puslapyje 170).

ĮSPĖJIMAS! Gaisro pavojus
> Prietaise yra nestipriai degaus aušalo.

> Sujunkite aušalo movas tarp garintuvo ir kondensavimo bloko naudodamiesi tinkamais veržliarakčiais.

PASTABA Visada naudokite du veržliarakčius, kad nesusuktumėte vamzdelių ir nesugadintumėte jungiamųjų detalių.

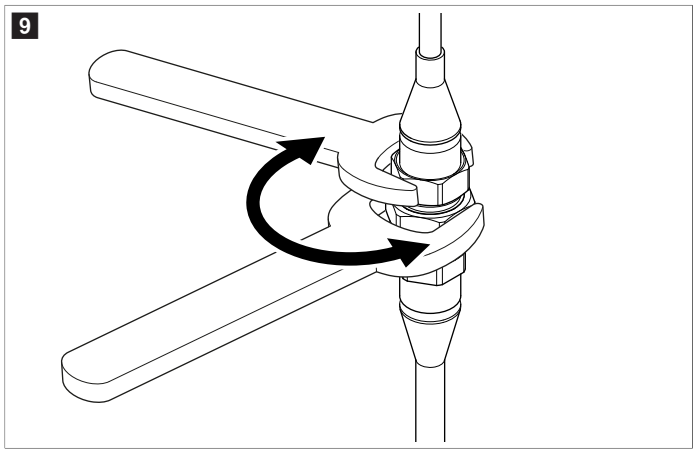

10.6 Šaldymo prietaiso prijungimas

ĮSPĖJIMAS! Elektros srovės pavojus
> Montuoti gali tik kvalifikuotas elektrikas.

PASTABA Kad išvengtumėte įtampos nuostolių ir efektyvumo sumažėjimo, kabelis turi būti kuo trumpesnis ir nepertrauktas. Venkite papildomų jungiklių, kištukų ar ilgintuvų.

1. Nustatykite reikiamą kabelio skerspjūvį atsižvelgdami į kabelio ilgį. Žr. Laidų ilgiai puslapyje 169.
2. Įsitikinkite, kad darbinė įtampa atitinka akumuliatoriaus įtampą.
3. Prijunkite šaldymo prietaisą pagal laidų instaliacijos schemą (Laidų instaliacijos schema puslapyje 170).

10.7 Šaldymo dėžės sandarinimas

PRANEŠIMAS! Žalos pavojus
> Jei izoliacija nepakankama, šaldymo dėžėje greičiau formuojasi šerkšnas.
> Reikia užsandarinti visas angas ir užtikrinti pakankamą šaldymo dėžės izoliaciją.

> Naudodami mastikos sandariklį sandarinkite visus plyšius aplink komponentus.
a) Sandarinkite angą, kuria pravesti kabeliai ir aušalo linija.
b) Sandarinkite angas galinėje valdymo pulto korpuso pusėje, pro kurias pravesti kabeliai.
c) Sandarinkite plyšius aplink valdymo pultą.

11 Naudojimas

PAVOJUS! Elektros srovės pavojus
> Nelieskite atvirų kabelių plikomis rankomis, ypač kai prietaisas veikia iš kintamosios srovės tinklo.

ĮSPĖJIMAS! Gaisro pavojus
> Prietaisai su degiu aušalu: Nenaudokite ir nelaikykite prietaiso uždarose vietose, kuriose nėra oro srauto arba jis labai mažas.

PERSPĖJIMAS! Pavojus sveikatai
> Jokiomis aplinkybėmis neatidarykite ir nepažeiskite šaltnešio kontūro.
> Pasirūpinkite, kad prietaise ir jo korpuse ar integruotoje konstrukcijoje esančios ventiliacijos angos nebūtų uždengtos.

PERSPĖJIMAS! Sužalojimų rizika
> ŠIAME PRIETAISE AR ŠALIA JO NENAUDOKITE AR NELAIKYKITE DEGIŲ MEDŽIAGŲ.
> NEDĖKITE DAIKTŲ ANT ŠIO PRIETAISO IR NEREMKITE Į JĮ.
> NEMODIFIKUOKITE ŠIO PRIETAISO.
> Veikdamas šis prietaisas labai įkaista. Jei prietaise yra ventiliacijos grotelės, nuimdami jas saugokitės, kad nepaliestumėte karštų dalių.

11.1 Įjungimas ir išjungimas

> Paspauskite ir palaikykite ⏻ 3 s .

Ekranas įsijungia ir rodoma dabartinė temperatūra.

˅ Šaldymo sistema įjungta.

> Paspauskite ir palaikykite ⏻ 3 s .

Ekranas išsijungia.

˅ Šaldymo sistema išjungta.

11.2 Temperatūros matavimo vieneto nustatymas

Galima pakeisti temperatūros matavimo vienetą iš °C į °F ir atvirkščiai

1. Trumpai paspauskite SET 2 kartus.
2. Paspausdami – arba + pakeiskite matavimo vienetą.
3. Nespauskite jokių mygtukų 5 s.

˅ Nustatytas temperatūros matavimo vienetas sumirksi 3 kartus, taip pranešama, kad nustatyta sėkmingai.

11.3 Temperatūros nustatymas

PASTABA Stebėkite maksimalią šaldymo galią ir aplinkos temperatūrą.

1. Trumpai paspauskite SET .
2. Paspausdami – arba + mažinkite arba didinkite temperatūros vertę.
3. Nespauskite jokių mygtukų 5 s.

˅ Nustatyta temperatūros vertė sumirksi 3 kartus, taip pranešama, kad nustatyta sėkmingai.

11.4 Kompensavimo temperatūros nustatymas

Jei temperatūros jutiklio rodoma vertė pastoviai neatitinka faktinės, galima pridėti prie išmatuotos temperatūros kompensavimo temperatūrą.

1. Trumpai paspauskite SET 3 kartus.
2. Paspausdami – arba + didinkite arba mažinkite vertę.

   Kompensavimo temperatūros diapazonas yra 25 … 39 °F (– 4 … 4 °C) (– 8 … 8 °F (22,2 … 13,3 °C))
3. Nespauskite jokių mygtukų 5 s.

˅ Nustatyta kompensavimo temperatūros vertė sumirksi 3 kartus, taip pranešama, kad nustatyta sėkmingai.

11.5 Ekrano ryškumo nustatymas

Yra 3 ryškumo lygiai:

- d0: Ryškiausias
- d1: Ryškesnis
- d2: Ryškus

1. Trumpai paspauskite SET 4 kartus.
2. Spausdami – arba + perjunkite ryškumo vertes ciklu.
3. Nespauskite jokių mygtukų 5 s.

˅ Nustatyta ryškumo vertė sumirksi 3 kartus, taip pranešama, kad nustatyta sėkmingai.

12 Valymas ir priežiūra

Laikui bėgant šerkšnas kaupiasi ant sienelių šaldymo dėžės viduje ir ant garavimo plokštelės (-ių).

Jei šis šerkšno sluoksnis yra maždaug 0,12 in (3 mm) storio, atitirpinkite sistemą.

PRANEŠIMAS! Žalos pavojus
> Nenaudokite jokių mechaninių ar kitokių įrankių atitirpinimo procesui pagreitinti.

1. Išimkite viską iš šaldymo dėžės ir išjunkite sistemą.
2. Palaukite, kol visas šerkšnas ištirps ir nuvalykite jį.

˅ Sistema paruošta naudoti.

13 Klaidų kodai

Jei įvyksta klaida, valdymo pulte rodomas klaidos kodas.

Klaidos kodas	Aprašymas	Galimas sprendimas
E 01	Įėjimo įtampa per aukšta arba per žema.	Patikrinkite, ar maitinimo įtampa patenka į nurodytą diapazoną.
E 02	Kondensatoriaus ventiliatorius naudoja per daug srovės (viršsrovis).	Patikrinkite, ar kondensatoriaus ventiliatoriaus apkrova elektronikos blokui yra didesnė nei 1 A.
E 03	Kompresorius neįsijungia.	• Patikrinkite, ar neįstrigo rotorius. • Patikrinkite, ar ne per didelis slėgio skirtumas šaldymo sistemoje.
E 04	Per mažas kompresoriaus greitis.	Patikrinkite, ar šaldymo sistema neperkrauta. Jei taip, variklis negali išlaikyti minimalių apsukų.
E 05	Perkaista elektronikos blokas.	Patikrinkite, ar šaldymo sistema ne per daug apkrauta.
E 06	Neigiamojo temperatūrinio varžos koeficiento termistorius (NTC1) praneša apie problemą.	Patikrinkite, ar nesugedo NTC1 arba temperatūros jutiklio grandinė nėra atvira.
E 07	NTC1 praneša apie problemą.	Patikrinkite, ar nesugedo NTC1 arba temperatūros jutiklio grandinėje nėra trumpojo jungimo.

Klaidos kodas	Aprašymas	Galimas sprendimas
E 11	Garintuvo ventiliatorius naudoja per daug srovės (viršsrovis).	Patikrinkite, ar garintuvo ventiliatoriaus apkrova elektronikos blokui nėra didesnė nei 0,6 A.

14 Utilizavimas

Pakavimo medžiagos perdirbimas. Jei įmanoma, pakavimo medžiagą sudėkite į atitinkamas perdirbimo šiukšliadėžes. Toks rūšiavimas būtinas, nes pakuotės yra vertingas išteklius, o netinkamas jų utilizavimas gali pakenkti žmonių sveikatai ir aplinkai.

Perbrauktas šiukšlių konteineris su ratukais reiškia, kad gaminys yra elektros ar elektroninė įranga, todėl jis turi būti surenkamas atskirai ir tinkamai tvarkomas, utilizuojamas ir perdirbamas. **Vartotojas pagal įstatymus privalo tinkamai šalinti bet kokią elektros ar elektroninę įrangą atskirai nuo bendrųjų buitinių atliekų!**

Toks atskyrimas būtinas, nes elektros prietaisai yra vertingi ištekliai, be to, juose gali būti žmonėms ir aplinkai kenksmingų medžiagų.

Jei norite utilizuoti gaminį, kreipkitės į vietinį perdirbimo centrą arba specializuotą prekiautoją, kuris nurodys, kaip tai padaryti pagal galiojančias atliekų šalinimo taisykles.

Produktą galima utilizuoti nemokamai.

15 Komercinė garantija

Toliau esančiuose skyriuose rasite informacijos apie komercinę garantiją ir garantinį palaikymą JAV, Kanadoje ir visuose kituose regionuose.

Australija ir Naujoji Zelandija

Ribotoji komercinė garantija pateikiama adresu qr.dometic.com/bfnePC. Jei turite klausimų arba norite nemokamai gauti spausdintą ribotosios komercinės garantijos kopiją, susisiekite su mumis:

```
DOMETIC AUSTRALIA PTY LTD
1 JOHN DUNCAN COURT
VARSITY LAKES, QLD, 4227
1800-212-121

DOMETIC NEW ZEALAND LTD
373 NEILSON STREET
PENROSE, AUCKLAND, 1061
+64 9 622 1490
```

Informacija tik Australijai

Mūsų prekėms suteikiamos garantijos, kurių negalima atmesti pagal Australijos vartotojų įstatymą. Jūs turite teisę į prekės pakeitimą arba grąžinimą, jei kilo didelis gedimas, ir į kompensaciją už bet kokius kitus pagrįstai numatomus nuostolius ar žalą. Jūs taip pat turite teisę reikalauti, kad prekės būtų pataisytos arba pakeistos, jei jos nėra priimtinos kokybės, o gedimas nėra didelis gedimas. Privilegijos, kurias jums kaip vartotojui suteikia ši komercinė garantija, papildo kitas teises ir teisių gynimo priemones, kuriomis galite naudotis pagal įstatymus.

Informacija tik Naujajai Zelandijai

Šiai komercinių garantijų politikai taikomos sąlygos ir garantijos, kurios yra privalomos, kaip numatyta 1993 m. Vartotojų garantijų akte (NZ).

Vietinė pagalba

Vietinę pagalbą rasite spustelėję toliau pateiktą nuorodą su adresu: dometic.com/dealer

Jungtinės Amerikos Valstijos ir Kanada

Ribotoji komercinė garantija pateikiama adresu qr.dometic.com/bfneEw.

Jei turite klausimų arba norite nemokamai gauti spausdintą ribotosios komercinės garantijos kopiją, susisiekite su mumis:

```
DOMETIC CORPORATION
MARINE CUSTOMER SUPPORT CENTER
2000 NORTH ANDREWS AVENUE
POMPANO BEACH, FLORIDA, USA 33069
1-800-542-2477
```

Tiesiogiai atsisiųskite versiją anglų kalba iš svetainės qr.dometic.com/bflCoE.

Visi kiti regionai

Taikomas įstatymų nustatytas garantinis laikotarpis. Jei gaminys pažeistas, susisiekite su jūsų šalyje veikiančiu gamintojo filialu (žr. dometic.com/dealer) arba prekiautoju.

Jei reikalingas remontas ir garantinis aptarnavimas, pristatydami prietaisą pateikite šiuos dokumentus:

- Kvito kopiją su nurodyta pirkimo data
- Pretenzijos priežastį arba gedimo aprašymą

Atminkite, kad savarankiškas arba neprofesionalus remontas gali turėti pasekmių saugai ir anuliuoti komercinę garantiją.

16 Techniniai duomenys

PASTABA Šaldymo prietaisas gali veikti esant nuolatiniam 30 ° laivo pasvirimui.

16.1 Specifikacijos

Maksimalus šaldymo tūris	20 ft³
Temperatūros nustatymo diapazonas	0 °F – 80 °F (17,8 °C – 26,7 °C)
Prijungimo įtampa*	12 V / 24 V⎓
Aušalas	R1234yf
Aušalo kiekis	3,35 oz (95 g)
Maksimalus aušalo kiekis	10,58 oz (300 g)
Klimato klasė	T
Visuotinio atšilimo potencialas (GWP)	0.501
CO2 ekvivalentas	0.00
Matmenys (plotis × gylis × aukštis)	11,5 in (292,1 mm) × 11,5 in (292,1 mm) × 7,63 in (193,8 mm)
Svoris	16,8 lb (7,60 kg)

Naudojant tinkamą maitinimo iš tinklo lygintuvą (Priedai puslapyje 165), galima maitinti šaldymo prietaisą iš 115 V~ arba 230 V~ tinklo.

Šaldymo prietaise integruota akumuliatoriaus apsauga nuo žemos įtampos. Jei įtampa nepakankama, prietaisas automatiškai išsijungia, kad apsaugotų akumuliatorių:

Jungties įtampa	Išjungimo įtampa	Paleidimo iš naujo įtampa
12 V	10,4 V	11,7 V
24 V	22,8 V	24,2 V

16.2 Laidai

16.2.1 Laidų ilgiai

PASTABA Nurodyti laidų ilgiai – tai rekomendacijos, grindžiamos 3 % įtampos kryčiu. Visa laivo elektros instaliacija turi būti atlikta laikantis taikomų standartų. Žr. Papildomi nurodymai puslapyje 164.

Maksimalus rekomenduojamas kabelio ilgis į vieną pusę		
AWG	**12 V⎓ Maks. ilgis**	**24 V⎓ Maks. ilgis**
12 AWG (3,3 mm²)	8,2 ft (2,50 m)	16,4 ft (5,00 m)
10 AWG (5,3 mm²)	13,1 ft (3,99 m)	26,2 ft (7,99 m)
8 AWG (8,4 mm²)	19,7 ft (6,00 m)	39,4 ft (12,01 m)
6 AWG (13,3 mm²)	32,8 ft (10,00 m)	65,6 ft (19,99 m)

16.2.2 Laidų instaliacijos schema

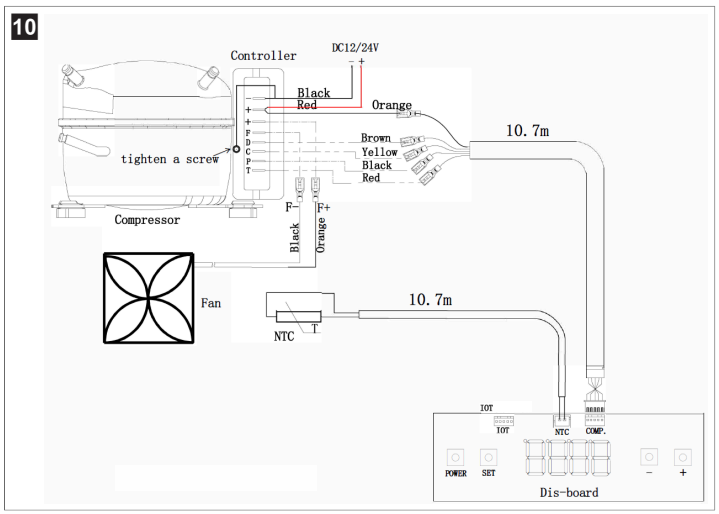

16.2.3 Laidų paaiškinimas

Laido spalva	
Black	Juoda
Brown	Ruda
Orange	Oranžinė
Red	Raudona
Yellow	Geltona

Sąvokos	
Compressor	Kompresorius
Komp.	Kompresorius
Controller	Valdiklis
Dis-board (distribution board)	Skirstymo skydas
Fan	Ventiliatorius
Power	Maitinimas
Set	Nustatyti
Tighten a screw	Priveržti varžtą

17 Teisinė informacija

17.1 Kibernetinis saugumas

Patvirtiname, kad šis produktas atitinka Security and Telecommunications Infrastructure regulation (JK) ir Cyber Security Rules 2025 (Australija). Atitikties deklaraciją galima rasti adresu documents.dometic.com. Norėdami pranešti apie su saugumu susijusį incidentą, siųskite el. laišką adresu productcybersecurity@dometic.com. Saugumo naujiniai bus teikiami bent penkerius metus nuo pagaminimo datos.

Latviešu

1 Svarīgas piezīmes....171
2 Simbolu skaidrojums....171
3 Drošības instrukcijas....171
4 Papildu norādījumi....171
5 Komplektācija....171
6 Papildu piederumi....172
7 Mērķauditorija....172
8 Paredzētais izmantošanas mērķis....172
9 Tehniskais apraksts....172
10 Uzstādīšana....172
11 Ekspluatācija....175
12 Tīrīšana un apkope....176
13 Kļūdu kodi....176
14 Atkritumu pārstrāde....176
15 Komerciālā garantija....176
16 Tehniskie dati....176
17 Juridisks saturs....177

1 Svarīgas piezīmes

Lūdzam rūpīgi izlasīt un ņemt vērā visus produkta rokasgrāmatā iekļautos norādījumus, vadlīnijas un brīdinājumus, lai nodrošinātu, ka jūs šo produktu vienmēr uzstādāt, lietojat un apkopjat atbilstoši. Šie norādījumi ir OBLIGĀTI jāsaglabā kopā ar šo produktu.

Lietojot šo produktu, jūs apstiprināt, ka esat rūpīgi izlasījuši visus norādījumus, vadlīnijas un brīdinājumus, un jūs saprotat un piekrītat ievērot šeit izklāstītos noteikumus un nosacījumus. Jūs piekrītat lietot šo produktu tikai tā paredzētajam mērķim un lietojumam saskaņā ar norādījumiem, vadlīnijām un brīdinājumiem, kas izklāstīti šī produkta rokasgrāmatā, kā arī ievērojot visus piemērojamos normatīvos aktus. Šeit izklāstīto norādījumu un brīdinājumu neizlasīšana un neievērošana var izraisīt traumas sev un citiem, vai radīt bojājumus pašam produktam vai apkārt esošam īpašumam. Informācija šajā produkta rokasgrāmatā, tajā skaitā norādījumi, vadlīnijas, brīdinājumi un saistītā dokumentācija, var tikt mainīta un papildināta. Lai iegūtu jaunāko ražojuma informāciju, apmeklējiet vietni documents.dometic.com.

2 Simbolu skaidrojums

Signālvārds identificē drošības ziņojumus un ziņojumus par īpašuma bojājumu, kā arī norāda bīstamības smaguma pakāpi vai līmeni.

BĪSTAMI!
> Apzīmē bīstamu situāciju, kas izraisīs nāvējošus vai nopietnus savainojumus, ja netiks novērsta.

BRĪDINĀJUMS!
> Apzīmē bīstamu situāciju, kas var izraisīt nāvējošus vai nopietnus savainojumus, ja netiks novērsta.

ESIET PIESARDZĪGI!
> Apzīmē bīstamu situāciju, kas var izraisīt vieglus vai vidēji smagus savainojumus, ja netiks novērsta.

ŅEMIET VĒRĀ!
> Apzīmē bīstamu situāciju, kas var izraisīt materiālu kaitējumu, ja netiks novērsta.

PIEZĪME Papildu informācija produkta lietošanai.

3 Drošības instrukcijas

BĪSTAMI! Nāvējoša elektrošoka risks
> **Izmantojot ierīci laivās:** ja ierīce tiek darbināta no elektrotīkla, nodrošiniet, ka strāvas avots ir aprīkots ar paliekošās strāvas jaudas slēdzi.

BRĪDINĀJUMS! Nāvējoša elektrošoka risks
> Ierīce jāuzstāda kvalificētam tehniķim saskaņā ar uzstādīšanas instrukcijām, kā arī valsts prasībām un noteikumiem.
> Nelietojiet ierīci, ja tai ir redzami bojājumi.
> Ja ierīces barošanas kabelis ir bojāts, tas jānomaina ražotājam, servisa pārstāvim vai līdzvērtīgi kvalificētai personai, lai izvairītos no drošības apdraudējumiem.
> Šīs ierīces remontu drīkst veikt tikai kvalificēts speciālists. Nepareizi veikts remonts var radīt nopietnus apdraudējumus.
> Novietojiet ierīci tā, lai barošanas vads netiktu iespiests vai sabojāts.
> Nenovietojiet ierīces aizmugurē pagarinātājus ar vairākām kontaktligzdām vai pārnēsājamos barošanas avotus.
> Pievienojiet ierīci kontaktligzdām, kas nodrošina pareizu savienojumu.
> Nenovietojiet ierīces tuvumā uzliesmojošu tvaiku avotus un šķidrumus.

BRĪDINĀJUMS! Ugunsdrošības apdraudējums
> Pēc uzstādīšanas vēl arvien jābūt iespējai atvienot ierīci no elektrotīkla. To var panākt, nodrošinot pieeju kontaktligzdai, vai ierīkojot slēdzi fiksētajā vadojumā saskaņā ar noteikumiem.
> Nekādā gadījumā neatveriet vai nebojājiet aukstumaģenta sistēmu.
> Aukstumaģenta kontūrā ir neliels daudzums videi draudzīga, bet uzliesmojoša aukstumaģenta. Aukstumaģents nebojā ozona slāni un nepalielina siltumnīcas efektu. Noplūdes gadījumā aukstumaģents var aizdegties.
> Aukstumaģenta kontūrā esošais aukstumaģents ir viegli uzliesmojošs, un noplūdes gadījumā iespējama uzliesmojošu gāzu uzkrāšanās, ja ierīce atrodas mazā telpā. Ja ir bojāta aukstumaģenta sistēma:
  - nodrošiniet, lai ierīces tuvumā nav atklātas liesmas vai potenciālu aizdegšanās avotu;
  - labi izvēdiniet telpu;
  - izslēdziet ierīci;

BRĪDINĀJUMS! Apdraudējums veselībai
> **Eiropas Savienībā, Apvienotajā Karalistē un Turcijā:** Bērni, kas sasnieguši 8 gadu vecumu, un personas ar ierobežotām fiziskām, uztveres vai garīgām spējām vai bez pieredzes un zināšanām šo ierīci drīkst lietot tikai tad, ja tiek uzraudzītas vai ir saņēmušas norādījumus par ierīces drošu lietošanu un saprot iespējamos riskus. **Visos pārējos reģionos:** Šī ierīce nav paredzēta lietošanai personām (tajā skaitā bērniem) ar ierobežotām fiziskām, uztveres vai garīgām spējām vai bez pieredzes un zināšanām, ja vien šādas personas tiek uzraudzītas vai ir saņēmušas norādījumus par ierīces drošu lietošanu.
> Bērni jāuzrauga, lai nepieļautu, ka tie spēlējas ar ierīci.
> Bērni drīkst tīrīt ierīci un veikt tās apkopi tikai pieaugušo uzraudzībā.

4 Papildu norādījumi

Lai samazinātu nelaimes gadījumu un traumu risku, pirms šīs ierīces uzstādīšanas vai izmantošanas izlasiet turpmāk sniegtos norādījumus.
- Izlasiet un ievērojiet visu drošības informāciju un norādījumus.
- Izlasiet un izprotiet šos norādījumus pirms šī produkta uzstādīšanas, ekspluatācijas vai apkopes.

Iekārtai jāatbilst visiem piemērojamajiem vietējiem vai valsts kodeksiem, tostarp tālāk norādīto standartu jaunākajiem izdevumiem.

ASV
- ANSI/NFPA70, Valsts elektrodrošības prasības (NEC)
- Amerikāņu kuģu un jahtu padome (ABYC, American Boat and Yacht Council) E-11 Maiņstrāvas un līdzstrāvas elektrosistēmas kuģos

Kanāda
CSA C22.1, I un II daļa, Kanādas elektrodrošības prasības

5 Komplektācija

Apraksts	Daudzums
CX600 kondensācijas bloks	1
Vadība	1

PIEZĪME Šī iekārta tiek piegādāta bez iztvaicētāja. Uzstādīšanai jāizmanto Dometic izstrādāta dzesēšanas kaste ar aptītām iztvaicētāja caurulēm vai Dometic apstiprināts individuāli izgatavots plākš veida iztvaicētājs.

6 Papildu piederumi

Ierīci var darbināt no 115 V~ vai 230 V~ elektrotīkla, izmantojot piemērotu tīkla taisngriezi.

Apraksts	Atsauces Nr.
DPSR tīkla taisngriezis	9620013449, 9620013450

7 Mērķauditorija

Ierīces mehānisko un elektrisko uzstādīšanu un konfigurēšanu drīkst veikt tikai kvalificēts tehniķis, kuram ir pārbaudītas prasmes un zināšanas par kul u aprīkojuma un ietaišu uzbūvi un lietošanu un kurš pārzina spēkā esošos noteikumus šī aprīkojuma uzstādīšanas un/vai izmantošanas valstī, kā arī ir sa ēmis drošības instruktāžu iespējamo risku noteikšanai un novēršanai.

8 Paredzētais izmantošanas mērķis

CX600, kas turpmāk tekstā dēvēts par "kondensācijas bloku" vai "produktu", ir paredzēta izmantošanai dzesēšanas sistēmā, kuru var uzstādīt laivās, kul os un jahtās.

Šis produkts ir piemērots tikai paredzētajam mērķim un lietojumam saska ā ar šo instrukciju.

Šajā rokasgrāmatā ir sniegta informācija, kas nepieciešama pareizai produkta uzstādīšanai un/vai lietošanai. Nekvalitatīva uzstādīšana un/vai nepareiza lietošana vai apkope izraisīs neatbilstošu darbību un iespējamu atteici.

Ražotājs neuz emas atbildību par savainojumiem vai produkta bojājumiem, kas radušies šādu iemeslu dēļ:

- nepareiza uzstādīšana, montāža vai pievienošana, tostarp pārmērīgs spriegums;
- nepareiza apkope vai tādu neoril inālo rezerves da u, kuras nav piegādājis ražotājs, lietošana;
- produkta modifikācijas, kuras ražotājs nav nepārprotami apstiprinājis;
- lietošana citiem mērķiem, kas nav aprakstīti šajā rokasgrāmatā.

Dometic patur tiesības mainīt produkta ārējo izskatu un specifikācijas.

9 Tehniskais apraksts

9.1 Izmēri

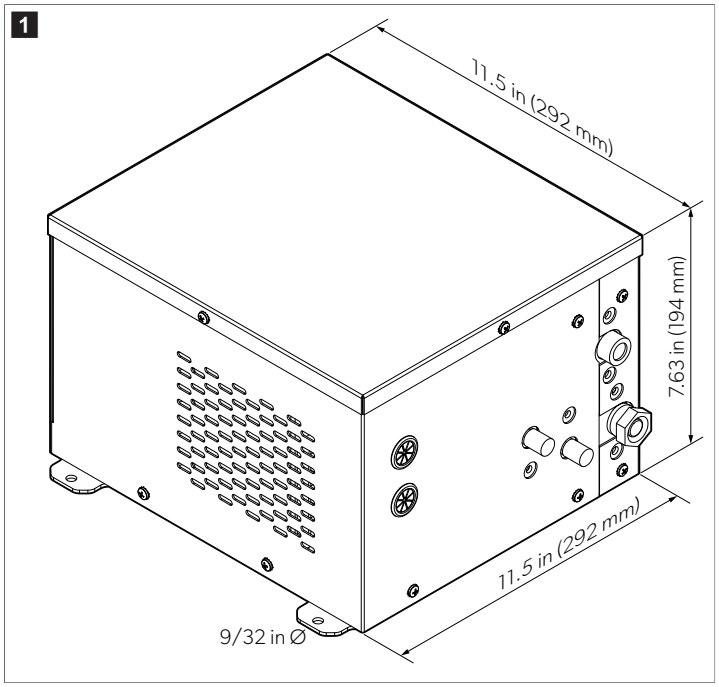

10 Uzstādīšana

BRĪDINĀJUMS! Nāvējoša elektrošoka risks

> Uzstādiet ierīci sausā vietā, kur tā ir aizsargāta pret ūdens š akatām un lietu.

BRĪDINĀJUMS! Ugunsdrošības apdraudējums

> Nenovietojiet ierīci atklātas liesmas vai citu siltuma avotu (piemēram, sildītāju, tiešu saules staru vai cepeškrāsns) tuvumā.
> Ierīces uzstādīšanas nišā nedrīkst atrasties nekāds elektriskais aprīkojums un gaismas avoti, kas normālas vai anormālas darbības laikā var radīt dzirksteles vai lokizlādi (piemēram, releji vai küstošo drošinātāju kārbas).

ESIET PIESARDZĪGI! Traumu un bojājumu risks

> Lai izvairītos no apdraudējuma, kas var rasties ierīces nestabilitātes dē , tā jānostiprina saska ā ar uzstādīšanas norādījumiem.

Darbu ar gāzes un elektroiekārtām drīkst veikt tikai kvalificēti tehniķi.

- Pārliecinieties, ka izvēlētā iztvaicētāja maksimālais dzesēšanas tilpums nepārsniedz kondensācijas bloka maksimālo dzesēšanas tilpumu.
- Rūpnīcā iepildītais aukstumaģenta daudzums ir tikai sākotnējais uzpildes daudzums. Pēc sistēmas uzstādīšanas aukstumal enta uzpildes daudzums jāizvērtē un jāpielāgo turpat uz vietas, emot vērā konkrētā lietojuma apstāk us, tostarp cauru vadu garumu, iztvaicētāja tilpumu, apkārtējās vides apstāk us un sistēmas veiktspējas prasības.
- Kondensācijas bloka maksimālais aukstumaģenta uzpildes daudzums ir 10,58 oz (300 g). Pārsniedzot šo robežvērtību, sistēma tiks bojāta.
- Ievērojiet minimālās siltumizolācijas prasības.
  - Maksimālā dzesējamā tilpuma vērtības ir noteiktas, pie emot, ka tiek izmantota poliuretāna putu siltumizolācija, kuras minimālais biezums ir 2 in (50,8 mm) un blīvums ir 2,2 – 2,5 lb/ft³.
  - Ja izmanto citus siltumizolācijas materiālus, piemēram, putupolistirolu, siltumizolācijas slā a biezums ir jādivkāršo, lai panāktu līdzvērtīgu siltumizolācijas efektu.
  - Atkarībā no lietojuma un apkārtējās vides temperatūras var būt nepieciešams biezāks siltumizolācijas slānis.

10.1 Dzesēšanas kastes projektēšana

Dometic tehnisko risinājumu noda as speciālisti var palīdzēt projektēt dzesēšanas kasti. Pareiza dzesēšanas kastes konstrukcija ir būtiska efektīvai sistēmas darbībai.
Ja dzesēšanas kaste ir nepareizi projektēta vai izgatavota, tas negatīvi ietekmē visas sistēmas veiktspēju. Noteikti emiet vērā siltumizolācijas materiāla veidu un biezumu, kā arī gaisa cirkulāciju un notekas izvietojumu.
Šī sistēma ir projektēta darbībai ar noteiktiem tehniskajiem parametriem un konkrētos apstāk os. Jebkādas izmai as šajos projektēšanas nosacījumos var samazināt sistēmas veiktspēju. Uzstādītājam ir jāpārzina gan sistēmas konstrukcijas prasības, gan paredzētie ekspluatācijas apstākļi.

10.2 Kondensācijas bloka uzstādīšana

ŅEMIET VĒRĀ! Bojājumu risks

> Ja kondensācijas bloks tiek uzstādīts slēgtā telpā (piemēram, skapī, pieliekamajā vai aizmugurējā nodalījumā), dzesēšanas gaisa pieplūdei un izplūdei jāparedz ventilācijas atveres ar ≥ 80 in² laukumu.
> Izmantojot ventilācijas režl us, pārliecinieties, ka ventilācijas režl a atverēm ir ≥ 80 in² laukums.
> Ventilācijas atverēm jābūt izvietotām tā, lai uzsilušais gaiss nenonāktu uzreiz atpaka blokā. Vēlams vienu ventilācijas atveri ierīkot uzstādīšanas vietas augšdaļā, bet otru – apakšdaļā.
> Uzsilušā gaisa atkārtota cirkulācija izraisa tā turpmāku sakaršanu, kas samazina kondensācijas bloka veiktspēju un efektivitāti, palielina enerl ijas patēri u un pasliktina dzesēšanu.
> Ja dabiskā konvekcija nenodrošina pietiekamu ventilāciju, lai novērstu siltuma uzkrāšanos ap kondensācijas bloku, uzstādiet papildu ventilatoru.

- Novietojiet iekārtu sausā vietā, kur pastāvīgi tiek nodrošināta gaisa cirkulācija.
- Nenovietojiet kondensācijas bloku siltuma avotu (piemēram, sildītāju, cepeškrāsns vai karstā ūdens cauru u) tuvumā vai tiešos saules staros.
- Pārliecinieties, vai ierīce ir uzstādīta horizontāli.
- Nodrošiniet vismaz 2 in (50,8 mm) atstarpi starp kondensācijas bloku un blakus esošo sienu.

- Minimālie nodalījuma izmēri kondensācijas bloka uzstādīšanai ir 15,5 in (393,7 mm) × 15,5 in (393,7 mm) × 9,6 in (243,8 mm).

2

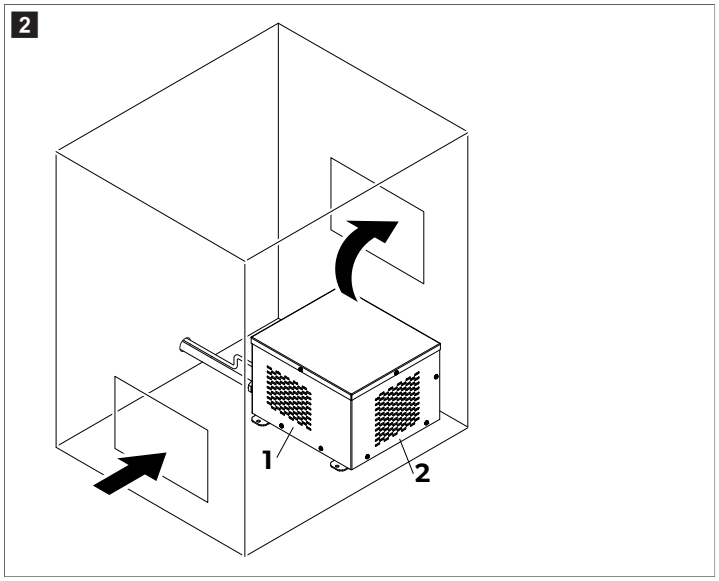

1	Gaiss ieplūst iekārtā no kreisās un labās puses.	**2**	Gaiss izplūst iekārtas aizmugurē.

1. Izvēlieties pieejamajai vietai piemērotu ventilācijas risinājumu.
2. Nostipriniet kondensācijas bloku uz līdzenas pamatnes vai pie sienas, saglabājot horizontālu novietojumu.
3. Ja nepieciešams, izveidojiet pieejamajai vietai piemērotas ventilācijas atveres.

   Ja iespējams, izvietojiet ventilācijas atveri tieši pretī kondensācijas bloka ventilatoram.
4. Nosedziet ventilācijas atveres ar piemērotiem ventilācijas režl iem.

10.3 Dzesēšanas kastes uzstādīšana

Dzesēšanas kastei ir paredzētas divas iztvaicētāja konfigurācijas:
- Dometic izstrādāta dzesēšanas kaste, kurai apkārt aptīti iztvaicētāja cauru u vijumi;
- Dometic apstiprināts individuāli izgatavots plākš veida iztvaicētājs, kas uzstādīts dzesēšanas kastes iekšpusē.

10.3.1 Dzesēšanas kaste ar aptītām iztvaicētāja caurulēm

BRĪDINĀJUMS! Ugunsdrošības apdraudējums
Izurbjot caurulē caurumu, var izplūst aukstumal ents, un garantija zaudēs spēku.
> Neurbiet caurumus dzesēšanas kastē ar aptītām iztvaicētāja caurulēm, ja precīzi nezināt cauru u atrašanās vietu.

3

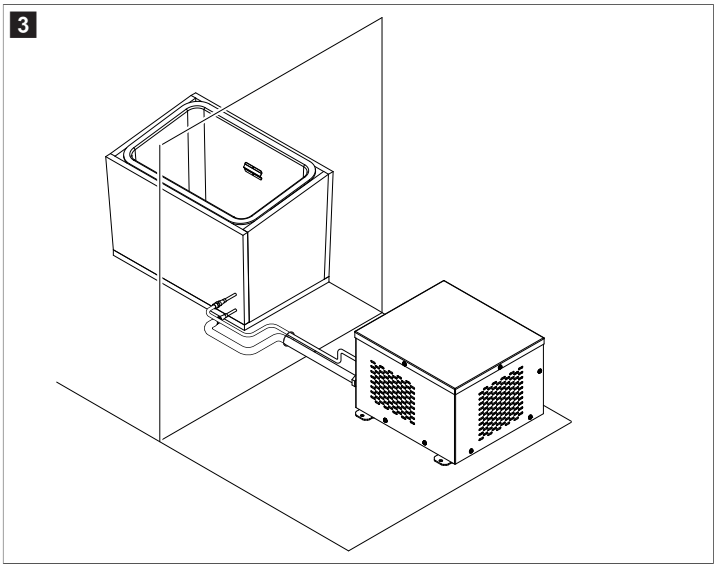

Dzesēšanas kastes konstrukcija ir oti svarīga un saistīta ar faktoriem, kas gandrīz nav aprakstīti šajā instrukcijā. Projektējot dzesēšanas kasti, emiet vērā tālāk norādīto.
- Izvēlieties uzstādīšanas vietu, kur dzesēšanas kasti var viegli tīrīt, apkopt vai nomainīt.
- Nodrošiniet pietiekami daudz vietas, lai parastas lietošanas laikā dzesēšanas kastei varētu ērti piek ūt.
- Mērot uzstādīšanai pieejamo vietu, emiet vērā, ka dzesēšanas kastes galīgajos izmēros ietilpst arī siltumizolācija un cauru u vijumi. Pārliecinieties, ka izvēlētā vieta ir pietiekami liela, lai tajā varētu izvietot šos komponentus.
- Uz kul iem ar nepārtrauktu elektroapgādi dzesēšanas kastēm parasti izmanto vismaz 2 in (50,8 mm) biezu R7 siltumizolācijas slāni. Uz kul iem, kuros elektroapgāde nav pieejama nepārtraukti, ieteicams izmantot vismaz 4 in (101,6 mm) biezu R7 siltumizolācijas slāni.
- Ja ir pietiekami daudz vietas, biezāka siltumizolācijas slā a izmantošana var samazināt siltuma slodzi un nepieciešamo dzesēšanas jaudu BTU.
- Aukstumal enta cauru vadu komplektam izmantojiet ātrās savienošanas savienotājus.
- Dzesēšanas kaste ar aptītām iztvaicētāja caurulēm tiks uzpildīta ar aukstumal entu rūpnīcā.

1. n emiet vērā savas dzesēšanas vajadzības un pieejamās uzstādīšanas vietas.
2. Sazinieties ar Dometic, lai apspriestu dzesēšanas kastes konstrukciju un sa emtu informāciju par jūsu vajadzībām atbilstošajiem siltumizolācijas un cauruļu vijumu kopējiem izmēriem.

PIEZĪME Dzesēšanas kastes konstrukcijā noteikti paredziet noteku un tās aizbāzni. Pretējā gadījumā dzesēšanas kaste netiks pienācīgi atdzesēta.

3. Ievērojiet Dometic norādījumus par dzesēšanas kastes ar aptītām iztvaicētāja caurulēm iegādi.
4. Uzstādiet dzesēšanas kasti izvēlētajā vietā.
5. Izvietojiet aukstumal enta cauru vadus starp dzesēšanas kasti ar aptītām iztvaicētāja caurulēm un kondensācijas bloku.

10.3.2 Plākšņveida iztvaicētājs

4

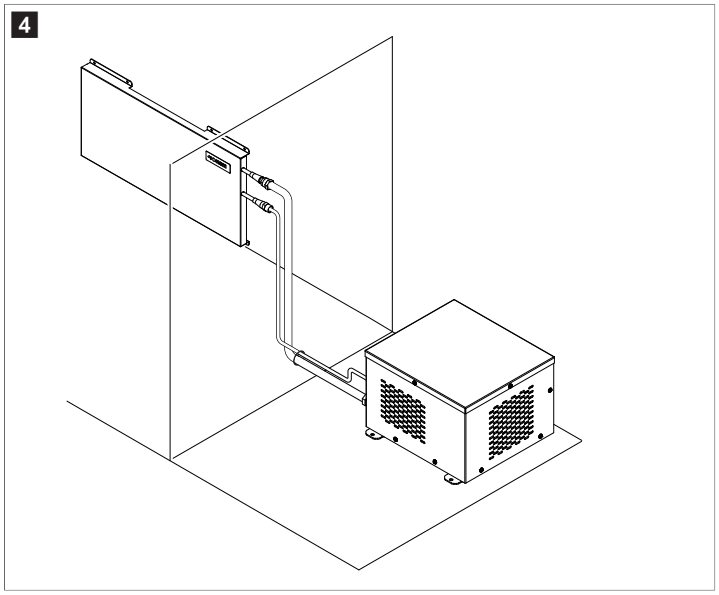

Dzesēšanas kastes konstrukcija ir oti svarīga un saistīta ar faktoriem, kas gandrīz nav aprakstīti šajā instrukcijā. Projektējot dzesēšanas kasti, emiet vērā tālāk norādīto.

- Izvēlieties uzstādīšanas vietu, kur dzesēšanas kasti var viegli tīrīt, apkopt vai nomainīt.
- Plāksnēm jābūt izgatavotām no nerūsējošā tērauda.
- Uz kul iem ar nepārtrauktu elektroapgādi dzesēšanas kastēm parasti izmanto vismaz 2 in (50,8 mm) biezu R7 siltumizolācijas slāni. Uz kul iem, kuros elektroapgāde nav pieejama nepārtraukti, ieteicams izmantot vismaz 4 in (101,6 mm) biezu R7 siltumizolācijas slāni. Ieteicams izmantot pēc iespējas biezāku siltumizolācijas slāni (ciktāl tas ir praktiski iespējams).

1. n emiet vērā savas dzesēšanas vajadzības un pieejamās uzstādīšanas vietas.
2. Sazinieties ar Dometic, lai apspriestu dzesēšanas kastes konstrukciju un apstiprinātu jūsu vajadzībām atbilstošos plāks u izmērus un siltumizolācijas prasības.

PIEZĪME Dzesēšanas kastes konstrukcijā noteikti paredziet noteku un tās aizbāzni. Pretējā gadījumā aukstais gaiss izplūdīs pa noteku, palielinot siltumslodzi un ne aujot dzesēšanas kastei pienācīgi atdzist.

3. Izgatavojiet dzesēšanas kasti.
4. Uzstādiet dzesēšanas kasti izvēlētajā vietā.
5. Nostipriniet iztvaicētāja plāksnes dzesēšanas kastes iekšpusē, izmantojot starplikas, lai aiz plāksnēm paliktu atstarpe gaisa cirkulācijai.
6. Izvietojiet aukstumaģenta cauruļvadus starp iztvaicētāja plāksni un kondensācijas bloku.

10.4 Vadības paneļa uzstādīšana

ŅEMIET VĒRĀ! Bojājumu risks

> Neuzstādiet vadības paneli vietā, kur tas ilgstoši tiek pakļauts tiešu saules staru iedarbībai.

- Vadības paneli var uzstādīt dzesēšanas kastes iekšpusē vai ārpusē.
- Temperatūras sensors jāuzstāda dzesēšanas kastes iekšpusē, parasti aptuveni vienu trešda u no kastes augstuma zem tās augšmalas, taču ne iztvaicētāja plāksnes tuvumā.
- Vadības paneli var uzstādīt 2 veidos:
  - pie sienas;
  - sienas padzi inājumā, lai panelis atrastos vienā līmenī ar sienas virsmu.

1. Ievietojiet temperatūras sensoru tā pārsegā un izvadiet kabeli caur tam paredzēto izgriezumu.
2. Nostipriniet temperatūras sensora vāku dzesēšanas kastes iekšpusē ar piemērotām skrūvēm.

PIEZĪME Nodrošiniet ≥ 2 in (≥ 50,8 mm) attālumu līdz iztvaicētājam.

3. Sagatavojiet izgriezumus atbilstoši izvēlētajam uzstādīšanas veidam.

5 A B

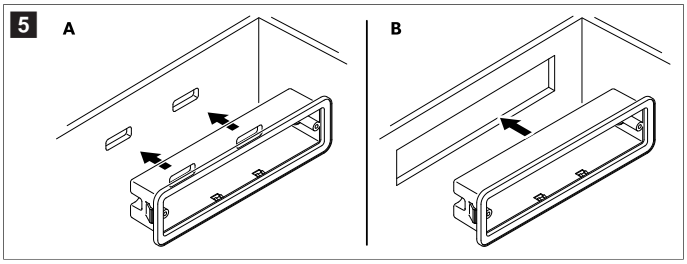

- **Uzstādīšana pie sienas (A)**: Pārliecinieties, ka savienotāji vadības pane a aizmugurē joprojām ir pieejami.
- **Uzstādīšana sienas padziļinājumā (B)**: Nodrošiniet šādus izgriezuma izmērus: 5,62 × 1,62 in (142,7 × 41,1 mm)

4. **Tikai uzstādīšanai pie sienas**: Pieskrūvējiet komplektācijā iek auto vadības pane a korpusu pie sienas, savietojot to ar izgriezumiem, un iespiediet vadības paneli korpusā, līdz tas ar klikšķi nofiksējas.

6

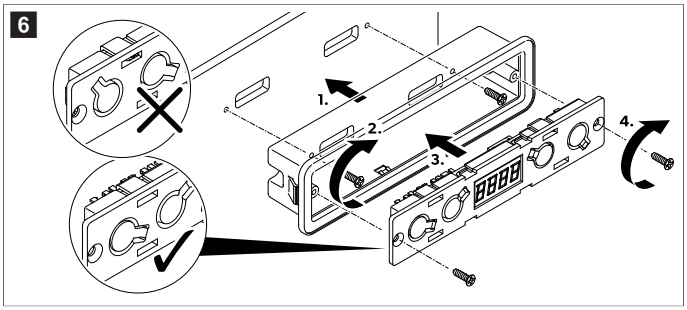

5. **Tikai uzstādīšanai sienas padziļinājumā**: Iespiediet vadības paneli izgriezumā, līdz tas stingri nofiksējas.

7

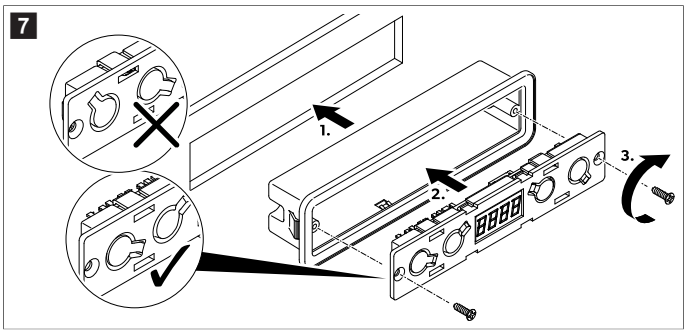

6. Pielīmējiet pārsegu vadības pane a priekšpusē.

   n emiet vērā pareizo novietošanas virzienu.

8

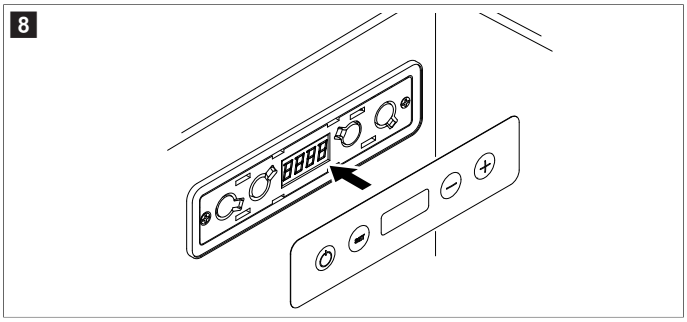

10.5 Komponentu savienošana

Gāzes pieslēguma montāža un uzstādīšana ir jāveic kvalificētai personai, kam ir pārbaudītas prasmes un zināšanas par gāzes iekārtu uzbūvi, uzstādīšanu un lietošanu un kas ir apguvusi drošības instruktāžu iespējamo risku noteikšanai un novēršanai.

> Savienojiet kondensācijas bloku, dzesēšanas kasti, temperatūras sensoru un vadības paneli saskaņā ar elektroinstalācijas shēmu (Vadojuma shēma lpp. 177).

BRĪDINĀJUMS! Ugunsdrošības apdraudējums
> Ierīce satur mēreni uzliesmojošu aukstumal entu.

> Savienojiet aukstumal enta cauru vadus starp iztvaicētāju un kondensācijas bloku, izmantojot piemērotas uzgriež u atslēgas.

PIEZĪME Vienmēr izmantojiet divas uzgriež u atslēgas, lai nesavērptu caurules un nesabojātu savienojumus.

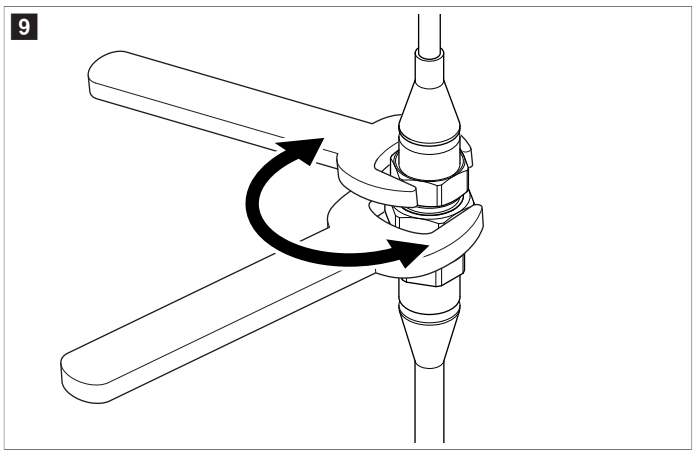

10.6 Dzesēšanas iekārtas pievienošana

BRĪDINĀJUMS! Nāvējoša elektrošoka risks
> Uzstādīšanu drīkst veikt tikai kvalificēts elektriķis.

PIEZĪME Lai novērstu sprieguma kritumu un līdz ar to arī veiktspējas samazināšanos, kabelim jābūt pēc iespējas īsākam un bez pārtraukumiem. Centieties neizmantot papildu slēdžus, kontaktdakšas vai pagarinātājus ar vairākām kontaktligzdām.

1. Nosakiet nepieciešamo kabe a šķērsgriezumu attiecībā pret kabe a garumu. Skat. Vadu garumi lpp. 177.
2. Pārliecinieties, ka darba spriegums atbilst akumulatora spriegumam.
3. Pievienojiet dzesēšanas iekārtu saska ā ar elektroinstalācijas shēmu (Vadojuma shēma lpp. 177).

10.7 Dzesēšanas kastes hermetizēšana

ŅEMIET VĒRĀ! Bojājumu risks
> Nepietiekama siltumizolācija paātrina sarmas veidošanos dzesēšanas kastē.
> Visas atveres ir jāhermetizē, lai nodrošinātu pietiekamu dzesēšanas kastes siltumizolāciju.

> Izmantojiet blīvēšanas mastiku, lai noblīvētu visas spraugas ap komponentiem.
a) Noblīvējiet atveri, pa kuru izvadīti kabe i un aukstumal enta cauru vads.
b) Noblīvējiet atveres vadības pane a korpusa aizmugurē, pa kurām izvadīti kabe i.
c) Noblīvējiet spraugas ap vadības paneli.

11 Ekspluatācija

BĪSTAMI! Nāvējoša elektrošoka risks
> Nepieskarieties atsegtiem vadiem ar kailām rokām, īpaši tad, ja ierīce tiek darbināta no mai strāvas elektrotīkla.

BRĪDINĀJUMS! Ugunsdrošības apdraudējums
> Ierīcēm ar uzliesmojošu aukstumaģentu: Neizmantojiet un neuzglabājiet ierīci slēgtās telpās ar minimālu gaisa plūsmu vai bez gaisa plūsmas.

ESIET PIESARDZĪGI! Apdraudējums veselībai
> Nekādā gadījumā neatveriet vai nebojājiet aukstumal enta sistēmu.
> Neaizsprostojiet ierīces, tās korpusa vai iekšējās konstrukcijas ventilācijas atveres.

ESIET PIESARDZĪGI! Traumu risks
> NEIZMANTOJIET UN NEUZGLAB- JIET UZLIESMOJOŠUS MATERI- LUS ŠAJ- IERīCt VAI T- S TUVUM- .
> NEATBALSTIET PRIEKŠMETUS PRET ŠO IERīCI, UN NENOVIETOJIET TOS UZ ŠĪS IERĪCES.
> NEP- RVEIDOJIET ŠO IERīCI.
> Ierīce darbības laikā oti sakarst. Ja ierīcei ir ventilācijas režl i, no emot ventilācijas režl us, aizsargājiet sevi no saskares ar karstām deta ām.

11.1 Ieslēgšana un izslēgšana

> Nospiediet un turiet ⏻ 3 s .

Displejs ieslēdzas un parāda pašreizējo temperatūru.

v Dzesēšanas sistēma ir ieslēgta.

> Nospiediet un turiet ⏻ 3 s .

Displejs izslēdzas.

v Dzesēšanas sistēma ir izslēgta.

11.2 Temperatūras mērvienības iestatīšana

Temperatūras mērvienību var pārslēgt starp °C un °F.

1. Divas reizes īsi nospiediet SET .
2. Nospiediet – vai + , lai pārslēgtos starp mērvienībām.
3. Nespiediet nevienu pogu 5 s.

v Iestatītā temperatūras mērvienība 3 reizes iemirgojas, apstiprinot veiksmīgu iestatīšanu.

11.3 Temperatūras iestatīšana

PIEZĪME n emiet vērā maksimālo dzesēšanas jaudu un apkārtējās vides temperatūru.

1. Īsi nospiediet SET .
2. Atlasiet – vai + , lai attiecīgi samazinātu vai palielinātu temperatūras vērtību.
3. Nespiediet nevienu pogu 5 s.

v Iestatītā temperatūras vērtība 3 reizes iemirgojas, apstiprinot veiksmīgu iestatīšanu.

11.4 Temperatūras korekcijas iestatīšana

Ja temperatūras sensors pastāvīgi uzrāda mērījuma novirzi, izmērītajai temperatūrai var pieskaitīt korekcijas vērtību.

1. Trīs reizes īsi nospiediet SET .
2. Nospiediet – vai + , lai attiecīgi palielinātu vai samazinātu vērtību.

   Temperatūras korekcijas diapazons ir 25 … 39 °F (– 4 … 4 °C) (– 8 … 8 °F (22,2 … 13,3 °C)) robežās.
3. Nespiediet nevienu pogu 5 s.

v Iestatītā temperatūras korekcijas vērtība 3 reizes iemirgojas, apstiprinot veiksmīgu iestatīšanu.

11.5 Displeja spilgtuma iestatīšana

Ir 3 spilgtuma līmeņi:

- d0: Visspilgtākais
- d1: Spilgtāks
- d2: Spilgts

1. Četras reizes īsi nospiediet SET .
2. Nospiediet – vai + , lai pārslēgtu spilgtuma līmeni.
3. Nespiediet nevienu pogu 5 s.

v Iestatītā spilgtuma vērtība 3 reizes iemirgojas, apstiprinot veiksmīgu iestatīšanu.

12 Tīrīšana un apkope

Laika gaitā uz dzesēšanas kastes iekšējām sienām un iztvaicētāja plāksnēm izveidojas sarma.

Ja sarmas slā a biezums sasniedz aptuveni 0,12 in (3 mm), atkausējiet sistēmu.

ŅEMIET VĒRĀ! Bojājumu risks

› Nelietojiet mehāniskus instrumentus vai citus rīkus, lai paātrinātu atkausēšanu.

1. Iz emiet visu dzesēšanas kastes saturu un izslēdziet sistēmu.
2. Pagaidiet, līdz visa sarma ir izkususi, un noslaukiet ūdeni.

v Sistēma ir gatava lietošanai.

13 Kļūdu kodi

Ja rodas k ūda, vadības panelī tiek parādīts k ūdas kods.

Kļūdas kods	Apraksts	Iespējamais risinājums
E 01	Ieejas spriegums ir pārāk augsts vai pārāk zems.	Pārbaudiet, vai barošanas spriegums nav ārpus iestatītā diapazona.
E 02	Kondensatora ventilators patērē pārāk lielu strāvu (pārstrāva).	Pārbaudiet, vai kondensatora ventilatora patērētā strāva nepārsniedz 1 A.
E 03	Kompresors neieslēdzas.	• Pārbaudiet, vai rotors nav iestrēdzis. • Pārbaudiet, vai spiedienu starpība dzesēšanas sistēmā nav pārāk liela.
E 04	Kompresora griešanās ātrums ir pārāk mazs.	Pārbaudiet, vai dzesēšanas sistēma nav pārslogota. Ja sistēma ir pārslogota, motors nespēj uzturēt minimālo griešanās ātrumu.
E 05	Elektronikas bloks pārkarst.	Pārbaudiet, vai dzesēšanas sistēma nav pārmērīgi noslogota.
E 06	Termistors ar negatīvu temperatūras koeficientu (NTC1) norāda uz kādu problēmu.	Pārbaudiet, vai NTC1 nav bojāts vai temperatūras sensora ķēde nav pārtraukta.
E 07	NTC1 norāda uz kādu problēmu.	Pārbaudiet, vai NTC1 nav bojāts vai temperatūras sensora ķēdē nav īsslēguma.
E 11	Iztvaicētāja ventilators patērē pārāk lielu strāvu (pārstrāva).	Pārbaudiet, vai iztvaicētāja ventilatora patērētā strāva nepārsniedz 0,6 A.

14 Atkritumu pārstrāde

Iepakojuma materiālu pārstrāde: Ja iespējams, iepakojuma materiālus izmetiet atbilstošos atkritumu šķirošanas konteineros. Šāda sadalīšana ir nepieciešama, jo iepakojums ir vērtīgs resurss un nepareiza tā izmešana var ietekmēt cilvēku veselību un vidi.

Pārsvītrotās atkritumu tvertnes simbols norāda, ka izstrādājums ir elektriska vai elektroniska iekārta, un tas jānodod atsevišķi, lai nodrošinātu pienācīgu apstrādi, rel enerāciju un pārstrādi. **Patērētājam ir juridisks pienākums pareizi atbrīvoties no jebkuras elektriskās vai elektroniskās iekārtas, nododot to atsevišķi no sadzīves atkritumiem!**

Šī atdalīšana ir nepieciešama, jo elektroierīces ir vērtīgi resursi un var saturēt vielas, kas ir kaitīgas cilvēkiem un videi.

Ja vēlaties utilizēt šo produktu, sazinieties ar vietējo atkritumu šķirošanas centru vai specializēto tirgotāju, lai noskaidrotu, kā to pareizi izdarīt saska ā ar spēkā esošajiem atkritumu apsaimniekošanas noteikumiem.

Produktu iespējams utilizēt bez maksas.

15 Komerciālā garantija

Informāciju par komerciālo garantiju un komerciālās garantijas atbalstu ASV, Kanādā un visos pārējos rel ionos skatiet tālāk esošajās sada ās.

Austrālija un Jaunzēlande

Ierobežotā komerciālā garantija ir pieejama vietnē qr.dometic.com/bfnePC. Ja jums ir jautājumi vai vēlaties bez maksas sa emt ierobežotās komerciālās garantijas izdrukātu eksemplāru, kontaktinformācija ir šāda:

```
DOMETIC AUSTRALIA PTY LTD
1 JOHN DUNCAN COURT
VARSITY LAKES, QLD, 4227
1800-212-121

DOMETIC NEW ZEALAND LTD
373 NEILSON STREET
PENROSE, AUCKLAND, 1061
+64 9 622 1490
```

Tikai Austrālijā

Mūsu precēm ir komerciālā garantija, kuru nedrīkst izslēgt saska ā ar Austrālijas patērētāju tiesību normām. Jums ir tiesības uz nomai u vai naudas atgriešanu par būtiskiem defektiem un uz kompensāciju par citiem pamatoti paredzamiem zaudējumiem vai bojājumiem. Jums ir arī tiesības pieprasīt preču remontu vai nomai u, ja preču kvalitāte ir nepie emama, bet defekti nav uzskatāmi par būtiskiem defektiem. Šīs komerciālās garantijas sniegtās priekšrocības patērētājam ir papildus citiem tiesību aktos paredzētajiem tiesiskās aizsardzības līdzek iem un tiesībām.

Tikai Jaunzēlandē

Uz šo komerciālo garantiju attiecināmi noteikumi un garantijas, kas noteiktas kā obligātas 1993. gada Patērētāju garantiju likumā (NZ).

Vietējais atbalsts

Lai uzzinātu par vietējā atbalsta iespējām, apmeklējiet tālāk norādīto saiti: dometic.com/dealer

Amerikas Savienotās Valstis un Kanāda

Ierobežotā komerciālā garantija ir pieejama vietnē qr.dometic.com/bfneEw.

Ja jums ir jautājumi vai vēlaties bez maksas sa emt ierobežotās komerciālās garantijas izdrukātu eksemplāru, kontaktinformācija ir šāda:

```
DOMETIC CORPORATION
MARINE CUSTOMER SUPPORT CENTER
2000 NORTH ANDREWS AVENUE
POMPANO BEACH, FLORIDA, USA 33069
1-800-542-2477
```

Tiešā ang u valodas versijas lejupielāde: qr.dometic.com/bflCoE.

Visi pārējie reģioni

Ir spēkā likumā noteiktais komerciālās garantijas periods. Produkta bojājumu gadījumā sazinieties ar ražotāja filiāli savā valstī (skatiet dometic.com/dealer) vai tirgotāju.

Nosūtot ierīci remontam komerciālās garantijas ietvaros, pievienojiet šādus dokumentus:

- čeka kopiju, kurā norādīts iegādes datums;
- pretenzijas iesniegšanas iemeslu vai bojājuma aprakstu.

n emiet vērā, ka pašrocīgi vai neprofesionāli veikts remonts var radīt drošības riskus, un komerciālā garantija var tikt anulēta.

16 Tehniskie dati

PIEZĪME Dzesēšanas iekārta spēj nepārtraukti darboties 30 ° kul a sānsveres apstākļos.

16.1 Specifikācijas

Maksimālais dzesēšanas tilpums	20 ft³

Temperatūras iestatīšanas diapazons	0 °F – 80 °F (17,8 °C – 26,7 °C)
Pieslēguma spriegums*	12 V / 24 V⎓
Aukstumaģents	R1234yf
Aukstumaģenta daudzums	3,35 oz (95 g)
Maksimālais aukstumaģenta uzpildes daudzums	10,58 oz (300 g)
Klimata klase	T
Globālās sasilšanas potenciāls (GWP)	0.501
Pielīdzināmais CO2 daudzums	0.00
Izmēri (plat. × dziļ. × augst.)	11,5 in (292,1 mm) × 11,5 in (292,1 mm) × 7,63 in (193,8 mm)
Svars	16,8 lb (7,60 kg)

*Dzesēšanas iekārtu var darbināt no 115 V~ vai 230 V~ elektrotīkla, izmantojot piemērotu tīkla taisngriezi (Papildu piederumi lpp. 172).

Dzesēšanas iekārtai ir akumulatora aizsardzības funkcija pret nepietiekamu spriegumu. Ja spriegums ir nepietiekams, ierīce automātiski izslēdzas, lai aizsargātu akumulatoru.

Pieslēguma spriegums	Atslēgšanas spriegums	Restartēšanas spriegums
12 V	10,4 V	11,7 V
24 V	22,8 V	24,2 V

16.2 Vadojums

16.2.1 Vadu garumi

PIEZĪME Norādītie vadu garumi ir ieteicami, pie emot, ka sprieguma kritums ir 3 %. Visus kul a elektroinstalācijas darbus veiciet saska ā ar piemērojamajiem standartiem. Skat. Papildu norādījumi lpp. 171.

Maksimālais ieteicamais kabeļu garums vienā virzienā		
AWG	**12 V⎓ Maksimālais garums**	**24 V⎓ Maksimālais garums**
12 AWG (3,3 mm²)	8,2 ft (2,50 m)	16,4 ft (5,00 m)
10 AWG (5,3 mm²)	13,1 ft (3,99 m)	26,2 ft (7,99 m)
8 AWG (8,4 mm²)	19,7 ft (6,00 m)	39,4 ft (12,01 m)
6 AWG (13,3 mm²)	32,8 ft (10,00 m)	65,6 ft (19,99 m)

16.2.2 Vadojuma shēma

10

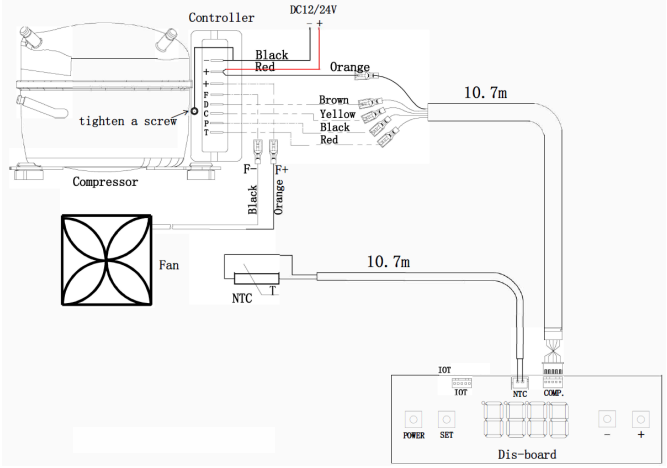

16.2.3 Elektroinstalācijas shēmas apzīmējumi

Vada krāsa	
Black	Melns
Brown	Brūns
Orange	Oranžs
Red	Sarkans
Yellow	Dzeltens

Apzīmējumi	
Compressor	Kompresors
Komp.	Kompresors
Controller	Regulators
Dis-board (distribution board)	Sadales panelis
Fan	Ventilators
Power	Jauda
Set	Komplekts
Tighten a screw	Pievelciet skrūvi

17 Juridisks saturs

17.1 Kiberdrošība

Mēs apstiprinām, ka šis produkts atbilst Security and Telecommunications Infrastructure regulation (Apvienotā Karaliste) un Cyber Security Rules 2025 (Austrālija) prasībām. Pazi ojums par atbilstību ir pieejams vietnē documents.dometic.com. Lai ziņotu par drošības incidentu, nosūtiet e-pastu uz productcybersecurity@dometic.com. Drošības atjauninājumi tiks nodrošināti vismaz piecus gadus pēc izgatavošanas datuma.

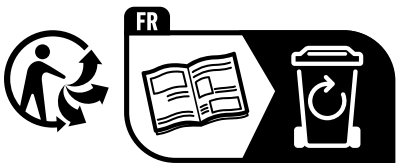

dometic.com

YOUR LOCAL DEALER

dometic.com/dealer

YOUR LOCAL SUPPORT

dometic.com/contact

YOUR LOCAL SALES OFFICE

dometic.com/sales-offices

4445105468 2026-11-20

A complete list of Dometic companies, which comprise the Dometic Group, can be found in the public filings of:
DOMETIC GROUP AB • Hemvärnsgatan 15 • SE-17154 Solna • Sweden