DOMETIC

HOT AND COOKING

FO200

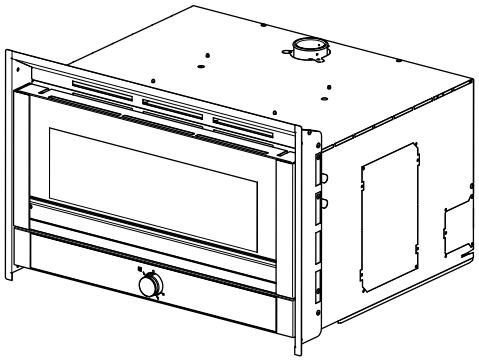

OVN0250, OVG0250

EN **HCV Ovens**
Installation and Operating Manual..... 7

DE **HCV-Backöfen**
Montage- und Bedienungsanleitung..... 20

FR **Fours HCV**
Instructions de montage et de service..... 34

ES **Hornos HCV**
Instrucciones de montaje y de uso..... 48

PT **Fornos HCV**
Instruções de montagem e manual de instruções..... 62

IT **Forni HCV**
Istruzioni di montaggio e d'uso..... 76

NL **HCV-ovens**
Montagehandleiding en gebruiksaanwijzing..... 90

DA **HCV-ovne**
Monterings- og betjeningsvejledning..... 104

SV **HCV-ugnar**
Monterings- och bruksanvisning..... 118

NO **HCV-ovner**
Monterings- og bruksanvisning..... 131

FI **Kiertoilmauunit**
Asennus- ja käyttöohje..... 144

PL **Kuchenki HCV**
Instrukcja montażu i obsługi..... 158

SK **Pece HCV**
Návod na montáž a uvedenie do prevádzky..... 172

CS **Trouby HCV**
Návod k montáži a obsluze..... 186

HU **HCV-sütők**
Szerelési és használati útmutató..... 200

Copyright

© 2026 Dometic Group. The visual appearance of the contents of this manual is protected by copyright and design law. The underlying technical design and the products contained herein may be protected by design, patent or pending patent. The trademarks mentioned in this manual belong to Dometic Sweden AB. All rights are reserved.

1

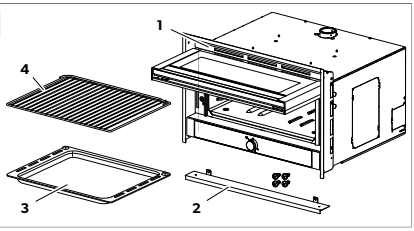
1
4
3
2

2

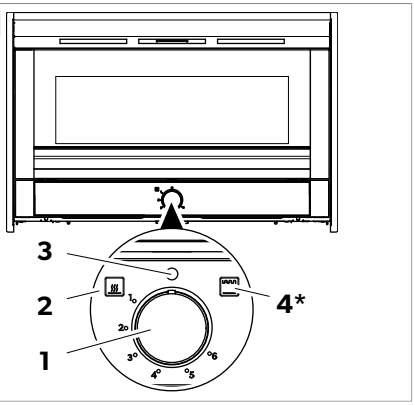
3
2
1
4*

3

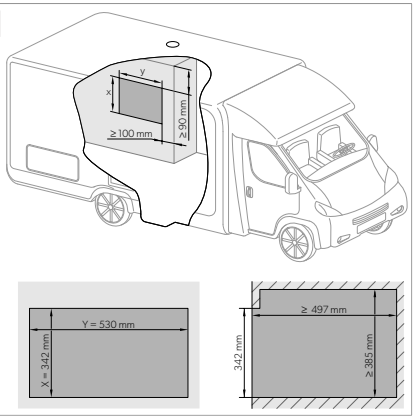
Y = 530 mm
X = 342 mm
≥ 497 mm
342 mm
≥ 385 mm

4

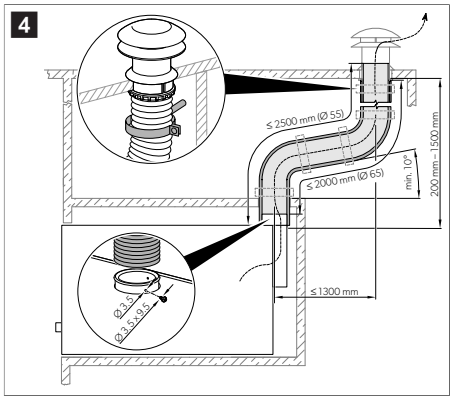
≤ 2500 mm (Ø 55)
≤ 2000 mm (Ø 65)
min. 10°
200 mm - 1500 mm
≤ 1300 mm

5

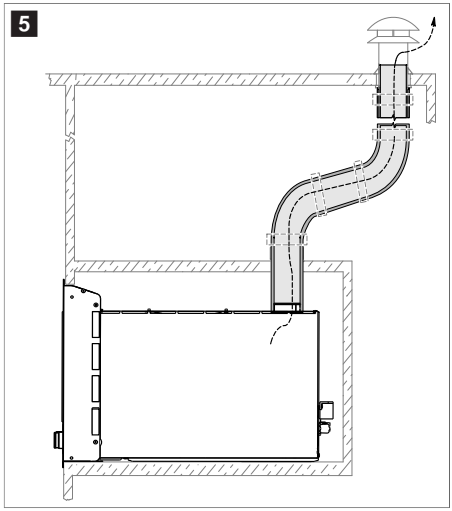

6

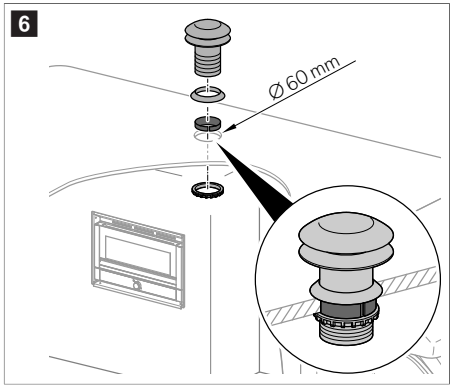
Ø 60 mm

7

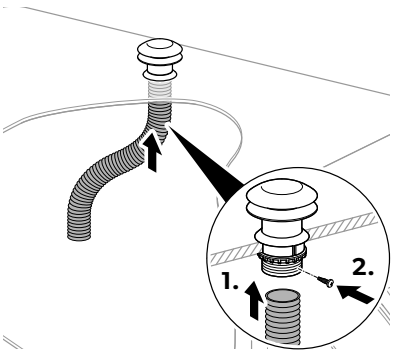

8

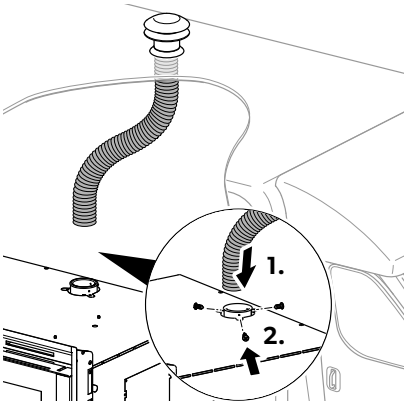

9

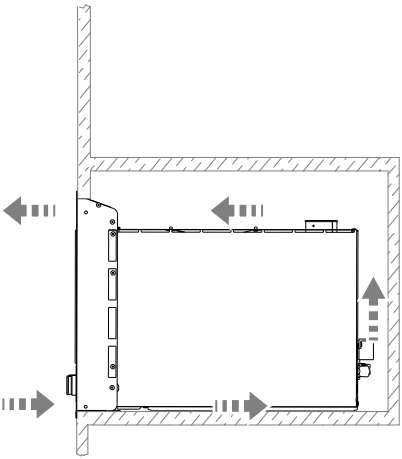

10

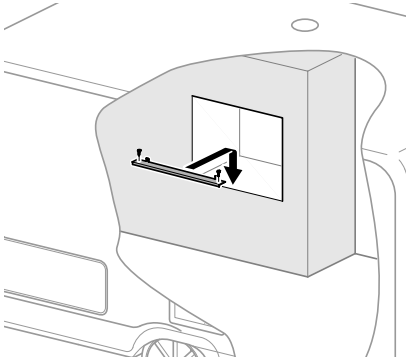

11

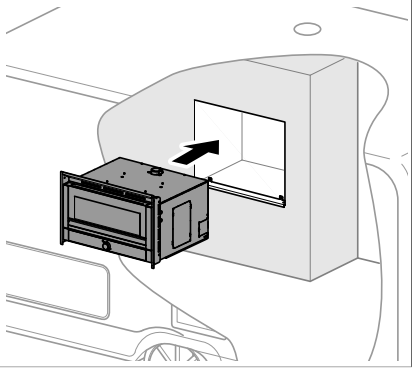

12

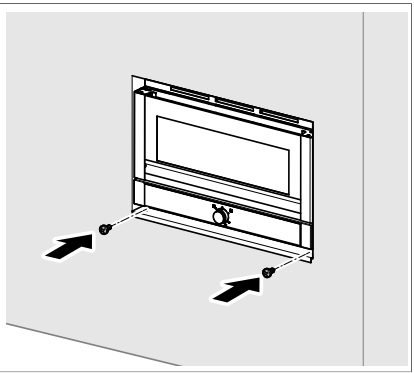

13

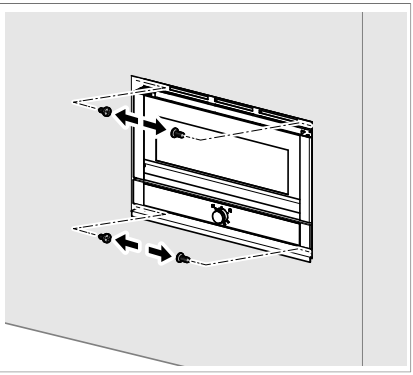

14

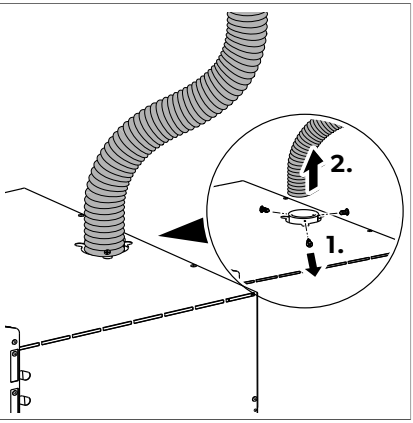

15

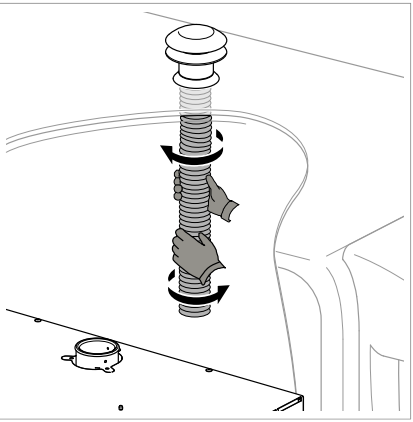

16

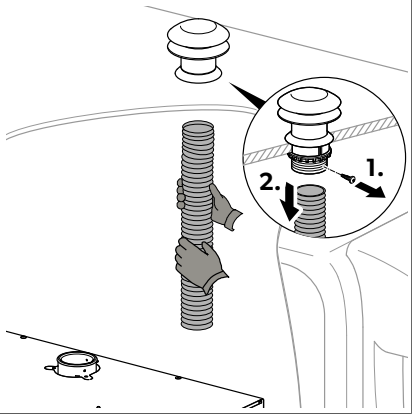

17

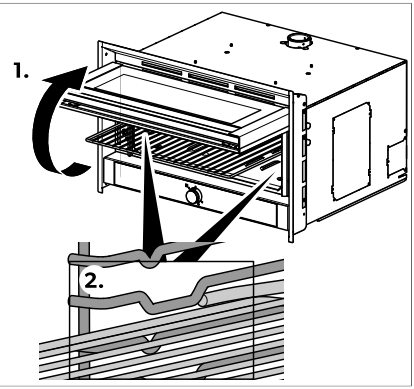

18

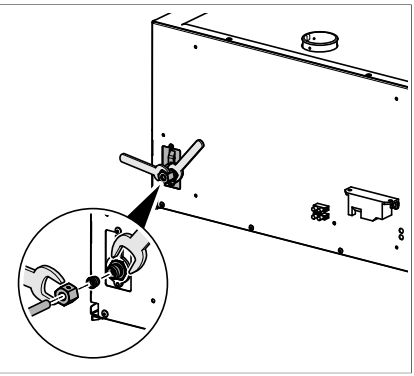

19

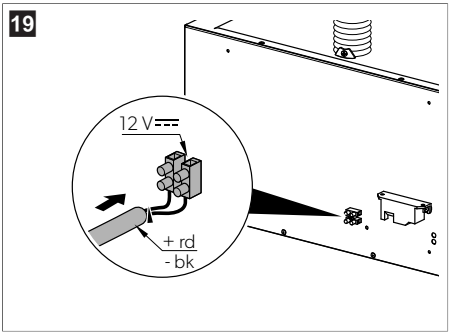

20

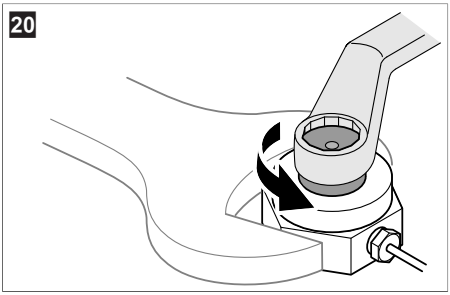

English

1 Important notes....7
2 Explanation of symbols....7
3 Safety instructions....7
4 Target groups....9
5 Scope of delivery....9
6 Intended use....9
7 Technical description....10
8 Installation....10
9 Operation....13
10 Cleaning and maintenance....17
11 Troubleshooting....18
12 Disposal....18
13 Warranty....18
14 Technical data....19

1 Important notes

Please read these instructions carefully and follow all instructions, guidelines, and warnings included in this product manual in order to ensure that you install, use, and maintain the product properly at all times. These instructions MUST stay with this product.

By using the product, you hereby confirm that you have read all instructions, guidelines, and warnings carefully and that you understand and agree to abide by the terms and conditions as set forth herein. You agree to use this product only for the intended purpose and application and in accordance with the instructions, guidelines, and warnings as set forth in this product manual as well as in accordance with all applicable laws and regulations. A failure to read and follow the instructions and warnings set forth herein may result in an injury to yourself and others, damage to your product or damage to other property in the vicinity. This product manual, including the instructions, guidelines, and warnings, and related documentation, may be subject to changes and updates. For up-to-date product information, please visit documents.dometic.com.

2 Explanation of symbols

A signal word will identify safety messages and property damage messages, and also will indicate the degree or level of hazard seriousness.



WARNING!
> Indicates a hazardous situation that, if not avoided, could result in death or serious injury.



CAUTION!
> Indicates a hazardous situation that, if not avoided, could result in minor or moderate injury.



NOTICE!
> Indicates a situation that, if not avoided, could result in property damage.



NOTE Supplementary information for operating the product.

3 Safety instructions

3.1 General safety



WARNING! Risk of serious injury
> This device is not connected to the equipment for the removal of combustion gases. It must be installed in accordance with the applicable installation instructions and be connected to a flue. In this regard, particular attention must be paid to the instructions that apply in respect of ventilation.

- > The device may only be connected to the gas supply by a qualified specialist in accordance with the applicable guidelines and standards (in particular EN 1949).
- > Never change the nozzle, injector, or burner.
- > Do not operate the device if it shows signs of damage.
- > This device may only be repaired by qualified specialists. Serious hazards can be caused by improper repairs.



WARNING! Explosion hazard

- > Do not store any potentially explosive materials, such as spray cans with flammable propellants, in the device.



WARNING! Fire hazard

- > The device must not be used when refueling and not in garages or on ferries.
- > Keep a suitable fire extinguisher in the immediate vicinity. Ensure that the fire extinguisher is regularly checked by a specialist.

3.2 Safety precautions when handling liquefied petroleum gas



WARNING! Risk of serious injury

- > If you smell gas:
  - Open all windows and leave the room.
  - Do not operate any electrical devices or switches, and avoid using open flames that can ignite the gas.
  - Close the valve on the gas cylinder and keep it closed until the fault has been rectified.
  - Never try to find a gas leak with an open flame.
  - Have any porous, leaking or damaged gas lines immediately replaced by a specialist.
- > Compare the pressure information on the data plate with the pressure information on the pressure regulator.
- > If you are not planning to use the device for a long time, close the valve on the gas cylinder.



WARNING! Explosion hazard

- > Never store liquefied petroleum gas cylinders in unventilated areas or below ground level (cellars, funnel shaped recesses in the ground).
- > Keep liquefied petroleum gas cylinders away from direct sunlight. The temperature may not exceed 50°C.

3.3 Safety when operating the device



WARNING! Risk of serious injury

- > During and immediately after oven use, some accessible components can be very hot. Do not touch these and keep children away from the device.
- > Ensure that all the control knobs are set to the zero position after cooking. Close the main shut-off valve of the gas line after use.
- > Use long matches or a suitable lighter when you ignite the burners manually. Check the gas outlets when you ignite the burners. Do not ignite the burner if you cannot see it directly.
- > Let the device cool down to ambient temperature before you touch it with bare hands.



WARNING! Fire hazard

- > Do not use the device to heat the room.
- > When the device is in use, never leave it unattended for a prolonged period.

- > Wear proper clothing when operating the device. Do not wear loose hanging clothing which might catch fire.
- > Use only dry pot holders to prevent the formation of steam. Do not use towels or similar materials instead of pot holders, as these can catch fire.
- > Keep the area around the device free of fat, alcoholic substances, plastic or inflammable materials (such as curtains, towels, and kitchen utensils).



WARNING! Health hazard

- > This device can be used by children aged 8 years or over, as well as by persons with diminished physical, sensory or mental capacities or a lack of experience and knowledge, providing they are supervised, or have been taught how to use the device safely and are aware of the resulting risks.



WARNING! Risk of asphyxiation!

- > Ensure that the area is sufficiently ventilated before switching on the device. The installation area must have air vents with an open cross-section of at least 150 cm^2 when the device is in operation. These vents must be kept open when the device is in use, even if they can be closed.

4 Target groups



The assembly and installation of the gas connection must be performed by a qualified person who has demonstrated skill and knowledge related to the construction, installation and operation of gas appliances and has received safety training to identify and avoid the hazards involved.



The electrical installation and setup of the device must be performed by qualified personnel who has demonstrated skill and knowledge related to the construction and operation of electrical equipment and installations, and who is familiar with the applicable regulations of the country in which the equipment is to be installed and/or used, and has received safety training to identify and avoid the hazards involved.
All other actions are intended also for non-professional users.

5 Scope of delivery

Fig. 1 on page 3

No. in **Fig. 1 on page 9**	Quantity	Description
1	1	Oven
2	1	Bottom frame
3	1	Drip pan
4	1	Oven rack
–	1	Installation and operating manual

6 Intended use

The oven is suitable for the following scenarios:

- caravans
- motor homes

The oven is suitable exclusively for cooking, baking, and grilling food.

The oven is particularly **not** suitable for heating.

This product is only suitable for the intended purpose and application in accordance with these instructions.

This manual provides information that is necessary for proper installation and/or operation of the product. Poor installation and/or improper operation or maintenance will result in unsatisfactory performance and a possible failure.

The manufacturer accepts no liability for any injury or damage to the product resulting from:

- Incorrect installation, assembly or connection, including excess voltage
- Incorrect maintenance or use of spare parts other than original spare parts provided by the manufacturer
- Alterations to the product without express permission from the manufacturer
- Use for purposes other than those described in this manual

Dometic reserves the right to change product appearance and product specifications.

7 Technical description

7.1 Function description

The device is a gas-operated oven with grill function made of stainless steel.

Food can be cooked or baked in the oven at 130°C … 230°C. The grill can be switched on to warm up food evenly. The grill and the oven cannot be used at the same time.

The gas can be ignited electronically.

7.2 Oven control elements

Fig. 2 on page 3

No. in Fig. 2 on page 10	Symbol	Description
1		Electronic ignition and control knob for oven
2		Oven mode
	1–6	
3		Zero position (gas switched off)
4*		Grill mode (*only OVG0250)

8 Installation

WARNING! Risk of serious injury

- This device may only be connected to the gas supply by a qualified specialist in accordance with the applicable guidelines and standards (in particular EN 1949).
- This device may be connected to a flue with an outlet pipe to discharge the combustion gases (see Oven ventilation using a roof flue on page 11).
- The installation area must have air vents with an open cross-section of at least 150 cm^2. The air vents must be kept open when the device is in use, even if they can be closed.
- Before installation, check whether the local gas supply (type of gas and pressure) is compatible with the specifications of the device. The regulatory requirements of this device are specified on the label (or data plate).

8.1 Selecting the installation location

WARNING! Explosion hazard
> The device must not be installed in potentially explosive environments.

When selecting the installation location, observe the following instructions:

- Select a well-ventilated location for the device.
- Observe the minimum clearance to the top of the horizontal wall and to the vertical adjacent wall (**Fig. 3** on page 11).
  Fig. 3 on page 3
- Observe the installation dimensions for the device (**Fig. 3** on page 11) and for the flue with the outlet pipe (**Fig. 4** on page 11).
  Fig. 4 on page 3

8.2 Preparing the installation

WARNING! Fire hazard
> Combustible materials must be prevented from entering through the existing ventilation openings in the furniture.

NOTICE! Damage hazard
> Before drilling any holes, make sure that no electrical cables or other parts of the vehicle can be damaged by drilling, sawing, and filing.

NOTE
- The horizontal installation surface must be level and at right angles to the front of furniture.
- The installation cutout in the furniture must be rectangular.

> Make a cutout in the furniture as shown (**Fig. 3** on page 11).

8.3 Oven ventilation using a roof flue

NOTICE! Damage hazard
> Use a Truma AK 3 roof flue and Truma flue pipes. These have been tested and approved for use.
> Do not locate any materials unsuitable for temperatures of above 120°C near the roof flue or the flue pipe.
> Lay the flue duct so that it rises gradually. The installation height of the flue pipe has to be 200 mm … 1500 mm.
> Keep the surrounding walls and components at a distance of at least 50 mm.

Fig. 5 on page 3

1. Make a round hole of ⌀ 60 mm in the roof.

   If necessary, place a 1 mm thick strip of sheet metal on the wall of the hole, so that the roof does not deform during fastening and remains waterproof.
2. Secure the roof flue in the hole.

   Fig. 6 on page 3
3. Slide the flexible flue pipe up into the roof flue (**1.** in **Fig. 7** on page 12) as far as it can go and fasten it with a screw (**2.** in **Fig. 7** on page 12).

Fig. 7 on page 4

4. Insert the bottom end of the flue pipe onto the end of the flue outlet (**1.** in **Fig. 8** on page 12).

   Fig. 8 on page 4

5. Fasten the flue pipe using the screws supplied with the roof flue (**2.** in **Fig. 8** on page 12). Alternatively, you can use a worm gear hose clamp.

8.4 Interior oven ventilation (oven without roof flue)

Fig. 9 on page 4

1. Mount the bottom frame to the edge of the cabinet (see Fastening the device to the furniture on page 12).
2. Fasten the oven to the furniture (see Fastening the device to the furniture on page 12).

8.5 Fastening the device to the furniture



CAUTION! Risk of injury

> The device must be fastened to the cabinet using screws as follows.

1. Position and fasten the bottom frame to the edge of the cabinet.

   Fig. 10 on page 4

2. Insert the oven into the cabinet until it rests on the bottom frame.

   Fig. 11 on page 4

3. Fasten the oven using the 6 screws provided. 2 screws must be fixed in the front, under the plastic front (**Fig. 12** on page 12), and 4 screws must be fixed in the side frames (**Fig. 13** on page 12).

   Fig. 12 on page 4
   Fig. 13 on page 5

8.6 Removing the blocked chimney



WARNING! Safety hazard

> Before any inspection or disassembly:
  - Ensure the oven has been completely shut down for a sufficient period.
  - Confirm that the oven and chimney are cool to the touch.
  - Make sure no smoke or heat is still present in the system.
  - Wear protective gloves and eye protection.

1. Loosen screws that fasten the chimney to the oven top.

   Fig. 14 on page 5

2. Gently twist the flexible pipe to break any seal or soot adhesion while supporting it to avoid kinks.

   Fig. 15 on page 5

3. Loosen screws that fasten the chimney to the roof flue. Carefully pull the chimney out.

   Fig. 16 on page 5

4. Lay the flexible pipe flat. Shine a flashlight through it to check for:
   - Soot buildup
   - Debris (leaves, insects, etc.)
   - Cracks or corrosion

5. Use a flexible chimney brush to clean the interior. If the pipe is damaged or corroded, consider replacing it with a new one.

9 Operation

WARNING! Risk of suffocation!
> The oven must **not** be used for heating.

WARNING! Risk of serious injury
> Using the gas oven generates heat and moisture in the area where it is used, and therefore ensure that the area is well-ventilated:
  - Keep the air vents open or provide a mechanical ventilation device (such as an extractor hood).
  - Using the device intensively and for prolonged periods can make additional ventilation necessary, for example by opening a window or using a more efficient ventilation system, such as operating the mechanical ventilation device at a higher power level.
  - Insufficient ventilation can constitute a hazard for the user with a risk of injury.
> Do not use the oven for more than 2 h at the highest power level.
> Do not leave the device unattended when it is in operation.
> During and immediately after use, some accessible elements can be very hot. Do not touch these and keep children away from the device.
> Ensure that all the control knobs are set to the zero position after cooking. Close the main shut-off valve of the gas supply after use.

CAUTION! Risk of injury
> Only light the oven when the oven door is completely open.
> Position food, the oven shelf, and the drip pan so that they do not touch the flame.
> Use protective gloves when handling the hot parts.
> Ensure additional ventilation when baking.

9.1 Before initial use
> Clean the rack and the baking tray with a standard cleaning agent.
> Turn on the **empty** oven for 30 min at the highest temperature.
> Turn on the **empty** grill (optional) for 15 min … 20 min at the highest temperature.
> Afterwards switch the oven off and leave it switched off for at least 1 min before lighting it again.

9.2 Inserting the oven rack

NOTE The grill and drip pan are equipped with blocks (**2.** in **Fig. 17** on page 13) that prevent accidental removal.

> To insert the grill or drip pan correctly, ensure the blocks face upwards and towards the interior of the oven.
> To remove, slightly lift the front edge of the grill or drip pan and pull it out gently (**1.** in **Fig. 17** on page 13).

Fig. 17 on page 5

9.3 Switching on the oven

WARNING! Risk of serious injury
> The burner may only be ignited when the oven door is fully open.
> Keep an eye on the gas outlets while you are igniting the burner.

WARNING! Explosion hazard

› Ignite the burner as soon as you have turned on the gas supply. Otherwise gas can accumulate in the area of the burner and could cause an explosion.

1. Open the oven door completely.
2. Make sure that the gas supply is turned on.
3. Press the control knob (**1** in **Fig. 2** on page 10) and hold it down.
4. While pressing the control knob, turn it to a position on the temperature scale.
5. Hold down the control knob for another 5 s … 10 s.

ˇ The burner is ignited electronically.

6. Turn the control knob to the required position (see Setting the oven temperature on page 14).
7. Close the oven door.

9.4 Setting the oven temperature

NOTE

- The actual temperature may fluctuate by ± 20°C from the following values.
- Immediately after the ignition in any position of the control knob, the flame of the oven burner is switched on at the maximum output and then automatically reverts to the minimum output as soon as the set oven temperature is reached.
- If the oven has not cooled down from previous use, the burner may go out straight when being ignited. In this case, blow into the burner opening to dissipate the steam.

› Set the required temperature using the control knob (**1** in **Fig. 2** on page 10).

Position	Temperature in °C
◎	–
1	130
2	150
3	170
4	190
5	210
6	230

9.5 Switching on the grill

WARNING! Risk of serious injury

› Never use the grill without any food under the grill.
› Do not use the grill for longer than 15 min. The grill may not be used as an oven.
› The burner may only be ignited when the oven door is fully open.
› Keep an eye on the gas outlets while you are igniting the burner.

WARNING! Explosion hazard

› Ignite the burner as soon as you have turned on the gas supply. Otherwise gas can accumulate in the area of the burner and could cause an explosion.

1. Open the oven door completely.
2. Make sure that the gas supply is turned on.
3. Press the control knob (**1** in **Fig. 2** on page 10) and hold it down.
4. While pressing the control knob, turn it to the right to the grill mode ( ).
5. Hold down the control knob for another 5 s … 10 s.

v The burner is ignited electronically.

6. Close the oven door.

9.6 Visual inspection of the flame

Depending on the type of gas used, the flame should look as follows:

- **Propane (G31)**: flame with a blue inner flame and a clear contour.
- **Butane (G30)**: flame with slightly yellow tips when the burner is switched on, which becomes more intensive as the burner heats up.

9.7 Switching off the oven or grill

1. Turn the control knob to the zero position ◎.

v The flame on the burner goes out.

2. Close the shut-off valve on the gas supply.

NOTE If you do not use the oven for a prolonged period of time:
Shut off the gas supply in the vehicle and the valve of the gas cylinder.

9.8 Connecting the device to the gas supply

WARNING! Risk of serious injury

> This device may only be connected to the gas supply by a specialist in accordance with the applicable guidelines and standards.
> A hose connection is not permitted.
> Use a metal-sealed screw connection.
> The gas line must not be twisted, pulled or subjected to any other stress during the installation and connection work.
> The gas filter (white) in the oven gas connection must not be removed.
> Only use cylinders of propane or butane gas (not natural gas or city gas) with an approved pressure reduction valve and suitable head. Compare the pressure information on the data plate with the pressure information on the pressure regulator on the propane or butane gas cylinder.
> **Only** operate the oven at the pressure shown on the data plate.
> **Only** operate the oven with the type of gas shown on the data plate.
> Note the pressures which are permitted in your country. Only use pressure controllers with a fixed setting which comply with the national regulations.
> It must be possible to disconnect the oven from the gas supply by means of a main shut-off valve. The shut-off valve must be easily accessible.

NOTICE! Damage hazard

> Observe the national requirements.
> Fasten the pipes on the side or rear wall of the surrounding furniture parts so that no loads are exerted on the actuators.
> The connection must be executed in a way that it can only be released with tools.
> The entire pipe system must be free from stress.

NOTE
- Optionally, you can use the Dometic flexible gas connection pipe to keep the installation tensionless.
- Use gas pipes made of steel ⌀ 8 mm × 1 mm (welded, seamless, or stainless steel), which are flush-mounted with a cutting ring screw assembly.

> Connect the pipes.

Fig. 18 on page 5

> Attach a sign above the device with the following text:

WARNING! Fire hazard
> When cooking, additional ventilation must be provided, e.g. by opening windows near the grill, hob, or oven.
> This device must **not** be used for heating the room.

> Open the main shut-off valve.
> Check all the connections for leaks with a leak detection spray or a non-corrosive liquid. Do not use soapy water.

WARNING! Explosion hazard
> Never check for leaks with an open flame or near sources of ignition.

v There are no leaks if no bubbles form.
> Have a leak test and a flame test performed by an authorized specialist after professional installation.

NOTE Ensure you are issued with a certificate of inspection.

9.9 Connecting the device to the power supply

WARNING! Risk of serious injury
> This device may only be connected to the power supply by a specialist in accordance with the applicable guidelines and standards.
> The device must **not** be connected to the mains voltage (230 V~), because this would destroy the components and endanger the user.

> Use a double cable (⌀ 2 mm × 0.5 mm) to connect the device.
> Connect the cables to the connector of the refrigerator.

Fig. 19 on page 6

Function wire	Color
Positive (+)	rd (red)
Negative (-)	bk (black)

>

NOTICE! Damage hazard
> Make sure the polarity is correct.
> Fit the positive (+) cable with a 3 fuse.

Connect the other ends of the cables to the 12 V⎓ power supply:
- as directly as possible
- rd (red): with a fuse protection (3 A) fitted to the positive (+) pole
- bk (black): to the negative (-) pole

10 Cleaning and maintenance

10.1 Cleaning the oven



WARNING! Risk of serious injury

> Always disconnect the device from the energy supply before you clean it.
> Close the main shut-off valve of the gas supply before cleaning the device.



CAUTION! Beware of burns

> Allow the device to cool down before cleaning it.



NOTICE! Damage hazard

> Hot surfaces could be damaged if they come into contact with cold water or a damp cloth.
> Do not leave acid or alkaline substances (for example: vinegar, salt, lemon juice) on appliance surfaces.
> Do not use abrasive, corrosive, chlorine-based products, scourers, or steel wool on the oven.
> Do not use rough abrasive material or sharp metal scrapers to clean the glass oven doors as these products may cause the glass to shatter.
> For cleaning, never use sharp cleaning agents or hard or pointed tools.
> For stainless steel surfaces and enamel parts: wash with soap and water or mild detergent, rinse and dry. Use clean sponges and cloths.
> Do not use steam cleaners to clean the device.
> Clean the oven regularly and when it gets dirty using a damp cloth.

1. Allow the device to cool down before cleaning it.
2. Remove oily and greasy residues.
3. Wash the stainless steel or enamel surfaces with soap and water or a neutral detergent.
4. Rinse with clean water.

10.2 Checking the oven

> Have the gas system and connected flues inspected before initial operation and then annually by an authorized professional to ensure they comply with the national safety requirements.
> Keep a record of any maintenance performed.
> 

WARNING! Risk of serious injury

> The following tasks may only be carried out by a qualified person.

In particular, the following functions must be checked:

- Absence of gas leaks
- Burning safety and flame stability
- Fresh air supply
- Safety and regulating devices (burner taps)

> Ensure that the installation location conforms to the applicable local regulations.
> Check the following components for dirt and clean them if necessary:

- Gas outlets on the burner
- Burner heads
- Thermal element

> Check that the distance between the burner head and thermal element (approx. 1 mm … 3 mm) is correct.

10.3 Replacing the injector

WARNING! Risk of serious injury
> The following tasks may only be carried out by a qualified person.

> Use a tool to secure the injector holder firmly in place during injector removal and installation.

Fig. 20 on page 6

Burner	⌀ Injector (mm)	Number printed on injector
Grill	0.6 mm	57
Oven	0.5 mm	53

11 Troubleshooting

WARNING! Risk of serious injury
> Repairs to the gas-conveying parts of the device may only be carried out by qualified specialists.

Problem	Suggested remedy
–	> Shut off the gas supply immediately if a fault occurs. > Check for any damage to the device. > Have a qualified specialist replace the damaged parts. > Only use the device again once all the faults have been rectified. > If the flame is extinguished or the burner does not ignite, wait at least 1 min before re-igniting it. If the burner does not start, check whether the gas cylinder is filled. > If the device does not function at all, turn off the gas valve and contact an authorized customer service.

12 Disposal

Recycling packaging material: Place the packaging material in the appropriate recycling waste bins wherever possible. This separation is necessary, as packaging is valuable resource and improper disposal may impact human health and the environment.

This separation is necessary, as the packaging material is a valuable resource and improper disposal may impact health and the environment.

13 Warranty

The statutory warranty period applies. If the product is defective, please contact the manufacturer's branch in your country (see dometic.com/dealer) or your retailer.

For repair and warranty processing, please include the following documents when you send in the device:

- A copy of the receipt with purchasing date
- A reason for the claim or description of the fault

Note that self-repair or nonprofessional repair can have safety consequences and might void the warranty.

14 Technical data

	OVN 0250	OVG 0250
Connection voltage	12 V⎓ (electronic ignition)	
Heat output oven	1.2 kW	
Gas consumption oven	87 g/h	
Heat output grill	–	1.3 kW
Gas consumption grill	–	95 g/h
Total nominal and complete heat output	1.2 kW, 87 g/h	1.3 kW, 95 g/h
Air volume required for combustion	2.4 m^3/h	2.6 m^3/h
Gas category	I3B/P, I3+ (Butane/Propane)	
Connection pressure		
AT, BE, DE, DK, FI, GB, NL, NO, PT, SE, SI	30 mbar (Butane/Propane)	
BE, CH, ES, FR, GB, IE, IT, PT, SI	28 mbar … 30 mbar (Butane)/37 mbar (Propane)	
Device class	III	
Oven capacity	25 L	25 L
Dimensions (W*H*D) in mm	523 × 316 × 447	523 × 316 × 446
Installation dimensions (W*H*D) in mm	530 × 342 × 497	530 × 342 × 497
Weight	20 kg	22 kg
Inspection/Certification	CE	

Deutsch

1 Wichtige Hinweise ... 20
2 Erklärung der Symbole ... 20
3 Sicherheitshinweise ... 20
4 Zielgruppen ... 22
5 Lieferumfang ... 22
6 Bestimmungsgemäßer Gebrauch ... 23
7 Technische Beschreibung ... 23
8 Installation ... 24
9 Betrieb ... 26
10 Reinigung und Wartung ... 30
11 Fehlersuche und Fehlerbehebung ... 32
12 Entsorgung ... 32
13 Gewährleistung ... 32
14 Technische Daten ... 33

1 Wichtige Hinweise

Lesen und befolgen Sie bitte alle Anweisungen, Richtlinien und Warnhinweise in diesem Produkthandbuch sorgfältig, um sicherzustellen, dass Sie das Produkt ordnungsgemäß installieren und stets ordnungsgemäß betreiben und warten. Diese Anleitung MUSS bei dem Produkt verbleiben.

Durch die Verwendung des Produktes bestätigen Sie hiermit, dass Sie alle Anweisungen, Richtlinien und Warnhinweise sorgfältig gelesen haben und dass Sie die hierin dargelegten Bestimmungen verstanden haben und ihnen zustimmen. Sie erklären sich damit einverstanden, dieses Produkt nur für den angegebenen Verwendungszweck und gemäß den Anweisungen, Richtlinien und Warnhinweisen dieses Produkthandbuchs sowie gemäß allen geltenden Gesetzen und Vorschriften zu verwenden. Eine Nichtbeachtung der hierin enthaltenen Anweisungen und Warnhinweise kann zu einer Verletzung Ihrer selbst und anderer Personen, zu Schäden an Ihrem Produkt oder zu Schäden an anderem Eigentum in der Umgebung führen. Dieses Produkthandbuch, einschließlich der Anweisungen, Richtlinien und Warnhinweise, sowie die zugehörige Dokumentation können Änderungen und Aktualisierungen unterliegen. Aktuelle Produktinformationen finden Sie unter documents.dometic.com.

2 Erklärung der Symbole

Ein Signalwort kennzeichnet Sicherheits- und Sachschadensmeldungen und gibt zudem den Grad oder das Ausmaß der Gefährdung an.



WARNUNG!
> Kennzeichnet eine Gefahrensituation, die zum Tod oder schwerer Verletzung führen könnte, wenn die jeweiligen Anweisungen nicht befolgt werden.



VORSICHT!
> Kennzeichnet eine Gefahrensituation, die zu geringer oder mittelschwerer Verletzung führen könnte, wenn die jeweiligen Anweisungen nicht befolgt werden.



ACHTUNG!
> Weist auf eine Situation hin, die, wenn sie nicht vermieden wird, zu Sachschäden führen kann.



HINWEIS Zusätzliche Informationen zur Bedienung des Produktes.

3 Sicherheitshinweise

3.1 Grundlegende Sicherheit



WARNUNG! Gefahr von schweren Verletzungen

- > Dieses Gerät ist nicht an eine Einrichtung für die Abfuhr der Verbrennungsgasen angeschlossen. Es muss entsprechend den gültigen Installationsvorschriften installiert und an einen Kamin angeschlossen werden. Dabei ist besonders auf die für die Belüftung gültigen Vorschriften zu achten.
- > Das Gerät darf nur von einer Fachkraft gemäß den geltenden Vorschriften und Normen (insbesondere EN 1949) an die Gasversorgung angeschlossen werden.
- > Verändern Sie niemals Düse, Injektor oder Brenner.
- > Wenn das Gerät sichtbare Beschädigungen aufweist, dürfen Sie es nicht in Betrieb nehmen.
- > Reparaturen an diesem Gerät dürfen nur von Fachkräften durchgeführt werden. Durch unsachgemäße Reparaturen können erhebliche Gefahren entstehen.



WARNUNG! Explosionsgefahr

- > Lagern Sie keine potentiell explosionsfähigen Stoffe wie z. B. Sprühdosen mit entzündlichem Treibgas im Gerät.



WARNUNG! Brandgefahr

- > Das Gerät darf beim Tanken und in Garagen sowie auf Fähren nicht betrieben werden.
- > Bringen Sie einen geeigneten Feuerlöscher in Reichweite an. Sorgen Sie dafür, dass der Feuerlöscher in regelmäßigen Abständen von einem Fachmann überprüft wird.

3.2 Sicherheit beim Umgang mit Autogas



WARNUNG! Gefahr von schweren Verletzungen

- > Wenn Sie Gasgeruch wahrnehmen:
  - Öffnen Sie alle Fenster und verlassen Sie den Raum.
  - Betätigen Sie keine elektrische Einrichtung und vermeiden Sie die Benutzung offener Flammen, die das Gas entzünden können.
  - Schließen Sie das Gasflaschenventil und lassen Sie es geschlossen, bis der Fehler behoben wurde.
  - Versuchen Sie niemals das Leck bei offener Flamme zu finden.
  - Lassen Sie poröse, undichte oder beschädigte Gasleitungen von einer Fachkraft sofort auswechseln.
- > Vergleichen Sie die Druckangabe auf dem Typenschild mit der Druckangabe auf dem Druckregler.
- > Wenn Sie das Gerät für längere Zeit außer Betrieb nehmen, schließen Sie das Ventil der Gasflasche.



WARNUNG! Explosionsgefahr

- > Bewahren Sie Flüssiggasflaschen niemals an unbelüfteten Plätzen oder unterhalb Bodenniveau (Keller, trichterförmige Erdmulden) auf.
- > Schützen Sie Flüssiggasflaschen vor direkter Sonneneinstrahlung. Die Temperatur darf 50 °C nicht überschreiten.

3.3 Sicherheit beim Betrieb des Geräts



WARNUNG! Gefahr von schweren Verletzungen

- > Während und sofort nach dem Gebrauch des Backofens können einige zugängliche Komponenten sehr heiß sein. Nicht berühren und Kinder vom Gerät fernhalten.
- > Stellen Sie nach dem Kochen sicher, dass alle Regler in die Nullstellung gestellt sind. Schließen Sie das Hauptabsperrventil der Gasleitung nach dem Gebrauch.
- > Benutzen Sie bei manueller Zündung lange Streichhölzer oder einen entsprechenden Anzünder. Schauen Sie beim Zündvorgang auf die Gasaustrittsöffnungen. Zünden Sie den Brenner nicht ohne direkten Sichtkontakt an.
- > Lassen Sie das Gerät bis auf die Umgebungstemperatur abkühlen, bevor Sie es mit bloßen Händen berühren.

WARNUNG! Brandgefahr

> Benutzen Sie das Gerät nicht zum Heizen des Raums.
> Lassen Sie das Gerät beim Betrieb niemals über längere Zeit unbeaufsichtigt.
> Tragen Sie beim Benutzen des Geräts entsprechende Kleidung. Tragen Sie keine lose hängenden Kleidungsstücke, die Feuer fangen könnten.
> Benutzen Sie nur trockene Topflappen, um die Dampfbildung zu vermeiden. Benutzen Sie anstelle von Topflappen keine Handtücher oder ähnliches, da diese Feuer fangen könnten.
> Halten Sie den Bereich um das Gerät frei von Fett, alkoholischen Substanzen, Plastik und brennbaren Stoffen (z. B. Vorhänge, Handtücher und Küchenutensilien).

WARNUNG! Gesundheitsgefahr

> Dieses Gerät kann von Kindern ab 8 Jahren und darüber sowie von Personen mit verringerten physischen, sensorischen oder mentalen Fähigkeiten oder Mangel an Erfahrung und Wissen benutzt werden, wenn sie beaufsichtigt oder bezüglich des sicheren Gebrauchs des Geräts unterwiesen wurden und die daraus resultierenden Gefahren verstehen.

WARNUNG! Erstickungsgefahr!

> Sorgen Sie vor dem Einschalten des Geräts dafür, dass der Bereich ausreichend belüftet ist. Während des Betriebs müssen Lüftungsöffnungen mit einem freien Querschnitt von mindestens 150 cm² im Aufstellungsraum vorhanden sein. Diese Öffnungen können verschließbar sein, müssen aber bei Betrieb der Brennstelle geöffnet werden.

4 Zielgruppen

Die Montage und die Installation des Gasanschlusses müssen von qualifiziertem Personal ausgeführt werden, das nachweislich über Fähigkeiten und Kenntnisse in Bezug auf den Aufbau, die Installation und den Betrieb von Gasgeräten verfügt und ein Sicherheitstraining zum Erkennen und Vermeiden der diesbezüglichen Gefahren absolviert hat.

Die elektrische Installation und Einrichtung des Geräts müssen von qualifiziertem Personal durchgeführt werden, das seine Fähigkeiten und Kenntnisse im Zusammenhang mit dem Aufbau und der Bedienung von elektrischen Geräten und Installationen unter Beweis gestellt hat und das mit den geltenden Vorschriften des Landes, in dem das Gerät installiert und/oder verwendet werden soll, vertraut ist und eine Sicherheitsschulung erhalten hat, um die damit verbundenen Gefahren zu erkennen und zu vermeiden.
Alle anderen Maßnahmen richten sich auch an nicht-professionelle Benutzer.

5 Lieferumfang

Abb. 1 auf Seite 3

Nr. in Abb. 1 auf Seite 22	Anzahl	Beschreibung
1	1	Ofen
2	1	Unterer Rahmen
3	1	Fettpfanne
4	1	Backofengestell
–	1	Montage- und Bedienungsanleitung

6 Bestimmungsgemäßer Gebrauch

Der Backofen ist für folgende Szenarien geeignet:
- Wohnwagen
- Wohnmobilen

Der Backofen ist ausschließlich zum Kochen, Backen und Grillen von Speisen geeignet.

Der Backofen ist ausdrücklich **nicht** zum Heizen geeignet.

Dieses Produkt ist nur für den angegebenen Verwendungszweck und die Anwendung gemäß dieser Anleitung geeignet.

Dieses Handbuch enthält Informationen, die für die ordnungsgemäße Installation und/oder den ordnungsgemäßen Betrieb des Produkts erforderlich sind. Installationsfehler und/oder ein nicht ordnungsgemäßer Betrieb oder eine nicht ordnungsgemäße Wartung haben eine unzureichende Leistung und u. U. einen Ausfall des Geräts zur Folge.

Der Hersteller übernimmt keine Haftung für Verletzungen oder Schäden am Produkt, die durch Folgendes entstehen:

- Unsachgemäße Installation oder falscher Anschluss, einschließlich Überspannung
- Unsachgemäße Wartung oder Verwendung von anderen als den vom Hersteller gelieferten Original-Ersatzteilen
- Veränderungen am Produkt ohne ausdrückliche Genehmigung des Herstellers
- Verwendung für andere als die in der Anleitung beschriebenen Zwecke

Dometic behält sich das Recht vor, das Erscheinungsbild des Produkts und dessen technische Daten zu ändern.

7 Technische Beschreibung

7.1 Funktionsbeschreibung

Das Gerät ist ein gasbetriebener Backofen mit Grillfunktion und ist aus Edelstahl gefertigt.

Im Backofen können Lebensmittel bei 130 °C … 230 °C gegart oder gebacken werden. Der Grill kann eingeschaltet werden, um Speisen gleichmäßig aufzuwärmen. Grill und Backofen können nicht gleichzeitig betrieben werden.

Das Gas kann elektronisch gezündet werden.

7.2 Bedienelemente des Ofens

Abb. 2 auf Seite 3

Nr. in Abb. 2 auf Seite 23	Symbol	Beschreibung
1		Elektronischer Zünd- und Steuerknopf für Backofen
2		Betriebsart Backofen
	1 – 6	
3		Nullstellung (Gas geschlossen)
4*		Grillbetrieb (*nur OVG0250)

8 Installation

WARNUNG! Gefahr von schweren Verletzungen

> Das Gerät darf nur von einer Fachkraft gemäß den geltenden Vorschriften und Normen (insbesondere EN 1949) an die Gasversorgung angeschlossen werden.
> Dieses Gerät muss zur Abführung von Verbrennungsgasen an einen Kamin mit Auslassrohr angeschlossen werden (siehe Entlüftung des Ofens über einen Dachkamin auf Seite 24).
> Es müssen Lüftungsöffnungen mit einem freien Querschnitt von mindestens 150 cm² im Aufstellungsraum vorhanden sein. Die Lüftungsöffnungen können verschließbar sein, müssen aber bei Betrieb des Geräts offen gehalten werden.
> Prüfen Sie vor der Installation, ob die vor Ort vorhandene Gasversorgung (Gasart und -druck) mit den Spezifikationen des Geräts kompatibel ist. Die gesetzlichen Anforderungen für dieses Gerät sind auf dem Etikett (oder Typenschild) angegeben.

8.1 Einbauort auswählen

WARNUNG! Explosionsgefahr

> Das Gerät darf nicht in explosionsgefährdeten Räumen installiert werden.

Beachten Sie bei der Wahl des Aufstellungsortes folgende Hinweise:

- Wählen Sie einen gut belüfteten Ort für das Gerät aus.
- Beachten Sie die Mindestabstände zur oberen waagerechten Wand und zur senkrechten angrenzenden Wand (**Abb. 3** auf Seite 24).
  Abb. 3 auf Seite 3
- Beachten Sie die Einbaumaße für das Gerät (**Abb. 3** auf Seite 24) und für den Kamin mit dem Auslassrohr (**Abb. 4** auf Seite 24).
  Abb. 4 auf Seite 3

8.2 Installation vorbereiten

WARNUNG! Brandgefahr

> Es muss vermieden werden, dass brennbare Materialien durch im Möbel vorhandene Belüftungsöffnungen eintreten können.

ACHTUNG! Beschädigungsgefahr

> Bevor Sie irgendwelche Bohrungen vornehmen, stellen Sie sicher, dass keine elektrischen Kabel oder andere Teile des Fahrzeugs durch Bohren, Sägen und Feilen beschädigt werden.

HINWEIS

- Die horizontale Aufstellfläche muss waagerecht sein und rechtwinklig mit der Möbelfront abschließen.
- Der Einbauausschnitt im Möbelstück muss rechteckig sein.

> Fertigen Sie wie dargestellt (**Abb. 3** auf Seite 24) einen Ausschnitt im Möbelstück an.

8.3 Entlüftung des Ofens über einen Dachkamin

ACHTUNG! Beschädigungsgefahr

> Verwenden Sie einen Truma Dachkamin AK 3 und Truma Kaminrohre. Diese sind für die Anwendung geprüft und zugelassen.

> Platzieren Sie keine Materialien, die für Temperaturen über 120 °C ungeeignet sind, in der Nähe des Dachkamins oder des Kaminrohrs.
> Verlegen Sie die Abgasführung durchgehend steigend. Die Einbauhöhe des Kaminrohrs muss 200 mm … 1500 mm betragen.
> Halten Sie zu umliegenden Wänden und Bauteilen einen Abstand von mindestens 50 mm ein.

Abb. 5 auf Seite 3

1. Bohren Sie ein rundes Loch mit einem Durchmesser von ⌀ 60 mm in das Dach.

   Legen Sie gegebenenfalls einen 1 mm dicken Blechstreifen auf die Ausschnitt-Wand, damit sich das Dach beim Befestigen nicht verformt und wasserdicht bleibt.
2. Befestigen Sie den Dachkamin im Ausschnitt.

   Abb. 6 auf Seite 3
3. Schieben Sie das flexible Kaminrohr oben in den Dachkamin (**1.** **Abb. 7** auf Seite 25) bis zum Anschlag ein und fixieren Sie es mit einer Schraube(**2.** **Abb. 7** auf Seite 25).

   Abb. 7 auf Seite 4
4. Setzen Sie das untere Ende des Kaminrohrs auf das Ende des Abgasaustritts (**1.** in **Abb. 8** auf Seite 25).

   Abb. 8 auf Seite 4
5. Fixieren Sie das Kaminrohr mit den Schrauben, die beim Dachkamin mitgeliefert wurden (**2.** in **Abb. 8** auf Seite 25) Verwenden Sie alternativ eine Schneckengewindeschelle.

8.4 Entlüftung des Ofens nach innen (Ofen ohne Dachkamin)

Abb. 9 auf Seite 4

1. Befestigen Sie den unteren Rahmen an der Schrankkante (siehe Gerät am Möbel befestigen auf Seite 25).
2. Befestigen Sie den Backofen an den Möbeln (siehe Gerät am Möbel befestigen auf Seite 25).

8.5 Gerät am Möbel befestigen

VORSICHT! Verletzungsgefahr
> Das Gerät muss wie folgt mit den Schrauben am Schrank befestigt werden.

1. Positionieren und befestigen Sie den unteren Rahmen an der Schrankkante.

   Abb. 10 auf Seite 4
2. Setzen Sie den Backofen in den Schrank ein, bis er auf dem unteren Rahmen aufliegt.

   Abb. 11 auf Seite 4
3. Befestigen Sie den Backofen mit den 6 mitgelieferten Schrauben. 2 Schrauben müssen vorne unter der Kunststofffront (**Abb. 12** auf Seite 25) und 4 Schrauben in den Seitenrahmen (**Abb. 13** auf Seite 25) befestigt werden.

   Abb. 12 auf Seite 4
   Abb. 13 auf Seite 5

8.6 Blockierten Rauchabzug entfernen

WARNUNG! Gefahr
> Vor jeder Prüfung oder Demontage:
  • Stellen Sie sicher, dass der Backofen für eine ausreichende Zeit vollständig abgeschaltet wurde.

- Vergewissern Sie sich, dass der Backofen und der Rauchabzug abgekühlt sind.
- Prüfen Sie, dass im System keine Rauch- oder Wärmeentwicklung mehr vorhanden ist.
- Tragen Sie Schutzhandschuhe und Augenschutz.

1. Lösen Sie die Schrauben, mit denen der Rauchabzug mit der Oberseite des Backofens befestigt ist.

   Abb. 14 auf Seite 5

2. Drehen Sie vorsichtig das flexible Rohr, um die Dichtung oder Rußablagerungen lösen, und stützen Sie es dabei, um Knicke zu vermeiden.

   Abb. 15 auf Seite 5

3. Lösen Sie die Schrauben, mit denen der Rauchabzug am Dachkamin befestigt ist. Ziehen Sie den Rauchabzug vorsichtig heraus.

   Abb. 16 auf Seite 5

4. Legen Sie das flexible Rohr flach hin. Leuchten Sie mit einer Taschenlampe rein, um Folgendes zu prüfen:
   - Rußansammlung
   - Schmutz (Blätter, Insekten usw.)
   - Risse oder Korrosion
5. Verwenden Sie eine flexible Ofenrohrbürste, um das Innere zu reinigen. Wenn das Rohr beschädigt ist oder Korrosion aufweist, sollte es durch eine neues ersetzt werden.

9 Betrieb

WARNUNG! Erstickungsgefahr!

> Der Backofen darf **nicht** zum Heizen von Räumen verwendet werden.

WARNUNG! Gefahr von schweren Verletzungen

> Die Benutzung des Gasofens führt zu einer Wärme- und Feuchtigkeitsbildung im Aufstellraum. Achten Sie daher auf eine gute Belüftung des Raums:
  - Halten Sie die Belüftungsöffnungen offen oder sehen Sie eine mechanische Lüftungseinrichtung (z. B. eine Dunstabzugshaube) vor.
  - Eine intensive und lang andauernde Benutzung des Geräts kann eine zusätzliche Belüftung erfordern, z. B. Öffnen eines Fensters, oder eine wirksamere Belüftung wie den Betrieb der vorhandenen mechanischen Lüftungseinrichtung auf höherer Leistungsstufe.
  - Eine ungenügende Belüftung kann eine Gefahr für den Benutzer und ein Verletzungsrisiko darstellen.
> Benutzen Sie den Backofen nicht länger als 2 h auf der höchsten Leistungsstufe.
> Betreiben Sie das Gerät nicht unbeaufsichtigt.
> Während und sofort nach dem Gebrauch können einige zugängliche Elemente sehr heiß sein. Nicht berühren und Kinder vom Gerät fernhalten.
> Stellen Sie nach dem Kochen sicher, dass alle Regler in die Nullstellung gestellt sind. Schließen Sie nach dem Gebrauch das Hauptabsperrventil an der Gasversorgung.

VORSICHT! Verletzungsgefahr

> Zünden Sie den Ofen nur bei vollständig geöffneter Ofentür.
> Positionieren Sie zu garende Speisen, den Einlegeboden und die Fettpfanne so, dass sie nicht in Kontakt mit der Flamme kommen.
> Benutzen Sie beim Umgang mit heißen Gegenständen Schutzhandschuhe.
> Sorgen Sie beim Backen für zusätzliche Belüftung.

9.1 Vor dem ersten Gebrauch

> Reinigen Sie den Rost und das Backblech mit einem handelsüblichen Reinigungsmittel.
> Schalten Sie den **leeren** Backofen ein und lassen Sie ihn für 30 min bei Höchsttemperatur laufen.
> Schalten Sie den **leeren** Grill (optional) ein und lassen Sie ihn für 15 min … 20 min bei Höchsttemperatur laufen.
> Schalten Sie anschließend den Backofen aus und lassen Sie ihn für mindestens 1 min ausgeschaltet, bevor Sie ihn erneut zünden.

9.2 Backofengestell einsetzen

HINWEIS Der Grill und die Fettpfanne sind mit Blöcken (**2.** in **Abb. 17** auf Seite 27) versehen, die ein versehentliches Entfernen verhindern.

> Stellen Sie sicher, dass die Arretierungen nach oben und zur Innenseite des Backofens zeigen, um den Grill oder die Fettpfanne richtig einzusetzen.
> Heben Sie zum Entfernen die Vorderkante des Grills oder der Fettpfanne leicht an, und ziehen Sie sie vorsichtig heraus (**1.** in **Abb. 17** auf Seite 27).

Abb. 17 auf Seite 5

9.3 Ofen einschalten

WARNUNG! Gefahr von schweren Verletzungen

> Der Brenner darf nur bei vollständig geöffneter Backofentür gezündet werden.
> Schauen Sie während des gesamten Zündvorgangs auf die Gasaustrittsöffnungen.

WARNUNG! Explosionsgefahr

> Zünden Sie den Brenner unmittelbar nach dem Öffnen der Gasversorgung an. Anderenfalls kann sich Gas im Brennerbereich sammeln, und es kann zu einer Verpuffung kommen.

1. Öffnen Sie die Ofentür vollständig.
2. Stellen Sie sicher, dass die Gasversorgung geöffnet ist.
3. Drücken Sie den Regler (**1** in **Abb. 2** auf Seite 23) und halten Sie ihn gedrückt.
4. Drehen Sie den Regler bei gedrückter Taste in eine Position auf der Temperaturskala.
5. Halten Sie den Regler weitere 5 s … 10 s gedrückt.
   ⌄ Der Brenner wird elektronisch gezündet.
6. Stellen Sie den Regler auf die gewünschte Position (siehe Ofentemperatur einstellen auf Seite 27).
7. Schließen Sie die Ofentür.

9.4 Ofentemperatur einstellen

HINWEIS

- Die tatsächliche Temperatur kann um ± 20 °C von den folgenden Werten abweichen.
- Die Flamme des Ofenbrenners bleibt sofort nach der Zündung in allen Schaltstellungen des Reglers mit Höchstleistung eingeschaltet und geht dann automatisch auf Mindestleistung zurück, sobald die eingestellte Ofentemperatur erreicht ist.
- Wenn der Backofen von der letzten Nutzung noch nicht abgekühlt ist, erlischt der Brenner möglicherweise sofort beim Zünden wieder. Blasen Sie in diesem Fall Luft in die Brenneröffnung, um den Dampf abzuführen.

> Stellen Sie mit dem Regler (**1** in **Abb. 2** auf Seite 23) die gewünschte Temperatur ein.

Position	Temperatur in °C
◎	–
1	130
2	150
3	170
4	190
5	210
6	230

9.5 Grill einschalten

WARNUNG! Gefahr von schweren Verletzungen
> Betreiben Sie den Grill nie ohne Grillgut.
> Verwenden Sie den Grill nicht länger als 15 min. Der Grill darf nicht wie ein Backofen verwendet werden.
> Der Brenner darf nur bei vollständig geöffneter Backofentür gezündet werden.
> Schauen Sie während des gesamten Zündvorgangs auf die Gasaustrittsöffnungen.

WARNUNG! Explosionsgefahr
> Zünden Sie den Brenner unmittelbar nach dem Öffnen der Gasversorgung an. Anderenfalls kann sich Gas im Brennerbereich sammeln, und es kann zu einer Verpuffung kommen.

1. Öffnen Sie die Ofentür vollständig.
2. Stellen Sie sicher, dass die Gasversorgung geöffnet ist.
3. Drücken Sie den Regler (**1** in **Abb. 2** auf Seite 23) und halten Sie ihn gedrückt.
4. Halten Sie den Regler gedrückt und drehen Sie ihn nach rechts in den Grillmodus (GRILL).
5. Halten Sie den Regler weitere 5 s … 10 s gedrückt.

v Der Brenner wird elektronisch gezündet.

6. Schließen Sie die Ofentür.

9.6 Sichtkontrolle der Flamme

Je nach der Art des verwendeten Gases kann die Flamme folgendermaßen aussehen:
- **Propan (G31)**: Flamme mit blauer innerer Flamme und klarer Kontur.
- **Butan (G30)**: Flamme mit leicht gelben Spitzen beim Einschalten des Brenners, die bei Erwärmung des Brenners intensiver werden.

9.7 Backofen oder Grill ausschalten

1. Stellen Sie den Bedienknopf auf die gewünschte Nullstellung ◎ ein.

v Die Flamme am Brenner erlischt.

2. Schließen Sie das Hauptabsperrventil der Gasversorgung.

HINWEIS Wenn Sie den Backofen längere Zeit nicht benutzen:
Schließen Sie die Gasversorgung im Fahrzeug und das Ventil an der Gasflasche.

9.8 Gerät an die Gasversorgung anschließen

WARNUNG! Gefahr von schweren Verletzungen

- Das Gerät darf nur von einer Fachkraft gemäß den geltenden Vorschriften und Normen an die Gasversorgung angeschlossen werden.
- Ein Schlauchanschluss ist nicht zulässig.
- Verwenden Sie eine Schraubverbindung mit Metalldichtung.
- Während der Installations- und Anschlussarbeiten darf die Gasleitung keiner Verdrehung, keinem Zug und keinen anderen Belastungen ausgesetzt werden.
- Der Gasfilter (Weiß) im Gasanschluss des Ofens darf nicht entfernt werden.
- Verwenden Sie nur Propan- oder Butangasflaschen (kein Erdgas oder Stadtgas) mit geprüftem Druckreduzierventil und passendem Kopfstück. Vergleichen Sie die Druckangabe auf dem Typenschild mit der Druckangabe auf dem Druckregler der Propan- oder Butangasflasche.
- **Betreiben Sie den Backofen ausschließlich** mit dem auf dem Typenschild angegebenen Druck.
- **Betreiben Sie den Backofen ausschließlich** mit der auf dem Typenschild angegebenen Gasart.
- Beachten Sie die in Ihrem Land zugelassenen Drücke. Verwenden Sie nur festeingestellte Druckregler, die den nationalen Vorschriften entsprechen.
- Es muss möglich sein, den Ofen durch ein Hauptabsperrventil von der Gasversorgung zu trennen. Das Absperrventil muss leicht zugänglich sein.

ACHTUNG! Beschädigungsgefahr

- Beachten Sie die nationalen Anforderungen.
- Befestigen Sie die Rohre so an einer Seiten- oder Rückwand der umgebenden Möbelteile, dass keine Kraftübertragung auf die Stellglieder erfolgt.
- Der Anschluss muss so hergestellt sein, dass er nur mit Werkzeugen gelöst werden kann.
- Die gesamte Verrohrung muss spannungsfrei sein.

HINWEIS

- Optional können Sie das flexible Gasanschlussrohr von Dometic verwenden, um die Installation spannungsfrei zu halten.
- Verwenden Sie Gasleitungen aus Stahlrohr mit ⌀ 8 mm × 1 mm (geschweißt, nahtloser Stahl oder Edelstahl), die mittels Schneidringverschraubung bündig montiert werden.

> Schließen Sie die Rohre an.

Abb. 18 auf Seite 5

> Bringen Sie über dem Gerät ein Hinweisschild mit folgendem Text an:

WARNUNG! Brandgefahr

- Beim Kochen muss eine zusätzliche Lüftung gewährleistet werden, z. B. durch Öffnen von Fenstern in der Nähe des Grills, des Kochfelds oder des Backofens.
- Diese Geräte dürfen **nicht** zur Raumheizung verwendet werden.

> Öffnen Sie das Hauptabsperrventil.

> Prüfen Sie alle Verbindungen mit Lecksuchspray oder einer nicht ätzenden Flüssigkeit auf Dichtheit. Benutzen Sie kein Seifenwasser.

WARNUNG! Explosionsgefahr
> Prüfen Sie die Dichtheit niemals bei offener Flamme oder in der Nähe von Zündquellen.

v Die Dichtheit ist gewährleistet, wenn sich keine Bläschen bilden.
> Lassen Sie nach der fachgerechten Installation eine Dichtheitsprüfung und eine Flammprobe von einer autorisierten Fachkraft durchführen.

HINWEIS Lassen Sie ein Zertifikat dieser Prüfung ausstellen.

9.9 Gerät an die Stromversorgung anschließen

WARNUNG! Gefahr von schweren Verletzungen
> Das Gerät darf nur von einer Fachkraft gemäß den geltenden Vorschriften und Normen an die Stromversorgung angeschlossen werden.
> Das Gerät darf **keinesfalls** an die Netzspannung (230 V~) angeschlossen werden, weil die Komponenten dadurch zerstört und der Benutzer gefährdet werden könnte.

> Verwenden Sie für den Anschluss des Geräts ein doppeltes Kabel (⌀ 2 mm × 0,5 mm).
> Schließen Sie die Kabel an den Anschluss des Kühlschranks an.

Abb. 19 auf Seite 6

Funktionsleitung	Farbe
Positiv (+)	rd (rot)
Negativ (–)	bk (schwarz)

> **ACHTUNG! Beschädigungsgefahr**
> Achten Sie auf die richtige Polung.
> Montieren Sie das Pluskabel (+) mit einer 3-Sicherung.

Verbinden Sie die andere Seite der Kabel mit der 12 V⎓-Stromversorgung:

- so direkt wie möglich
- rd (rot): mit einer Sicherung (3 A) am Pluspol (+)
- bk (schwarz): am Minuspol (–)

10 Reinigung und Wartung

10.1 Backofen reinigen

WARNUNG! Gefahr von schweren Verletzungen
> Trennen Sie vor jeder Reinigung das Gerät von der Energieversorgung.
> Schließen Sie vor Reinigung des Geräts das Hauptabsperrventil der Gasversorgung.

VORSICHT! Verbrennungsgefahr!
> Lassen Sie das Gerät abkühlen, bevor Sie es reinigen.

ACHTUNG! Beschädigungsgefahr

> Heiße Flächen, die mit kaltem Wasser oder einem feuchten Tuch in Berührung kommen, könnten beschädigt werden.
> Lassen Sie keine säurehaltigen oder alkalischen Substanzen (Essig, Salz, Zitronensaft) auf der Oberfläche des Geräts.
> Verwenden Sie keine scheuernden, ätzenden, chlorhaltigen Produkte, Scheuermittel oder Stahlwolle für den Ofen.
> Verwenden Sie kein grobes Schleifmaterial oder scharfe Metallschaber zum Reinigen der Ofenglastüren, da diese das Glas zum Splittern bringen können.
> Verwenden Sie zum Reinigen niemals scharfe Reinigungsmittel oder harte oder spitze Werkzeuge.
> Für Edelstahloberflächen und emaillierte Teile: mit Wasser und Seife oder einem milden Reinigungsmittel reinigen, abwischen und abtrocknen. Verwenden Sie saubere Schwämme und Tücher.
> Benutzen Sie zur Reinigung keine Dampfreiniger.
> Reinigen Sie den Backofen regelmäßig und sobald er verschmutzt ist mit einem feuchten Tuch.

1. Lassen Sie das Gerät abkühlen, bevor Sie es reinigen.
2. Entfernen Sie ölige und fettige Rückstände.
3. Waschen Sie Flächen aus Edelstahl oder Emaille mit Wasser und Seife oder mit einem neutralen Reinigungsmittel.
4. Mit sauberem Wasser nachspülen.

10.2 Überprüfung des Backofens

> Lassen Sie die Gasanlage und die angeschlossenen Abgasführungen vor der ersten Inbetriebnahme und danach jährlich von einer autorisierten Fachkraft auf Einhaltung der nationalen Sicherheitsanforderungen prüfen.
> Bewahren Sie die Nachweise über durchgeführte Wartungen auf.
>

WARNUNG! Gefahr von schweren Verletzungen

> Die folgenden Tätigkeiten dürfen nur von einer sachkundigen Person ausgeführt werden.

Prüfen Sie insbesondere folgende Funktionen:

- Gasdichtheit
- Brennsicherheit und Flammstabilität
- Frischluftzufuhr
- Sicherheits- und Regeleinrichtungen (Brennstellenhähne)

> Stellen Sie sicher, dass der Aufstellungsraum mit den örtlich geltenden Vorschriften übereinstimmt.
> Prüfen Sie die folgenden Bauteile auf Verschmutzung und reinigen Sie diese bei Bedarf:

- Gasaustrittsöffnungen der Brenner
- Brennerköpfe,
- Thermoelement

> Prüfen Sie, ob der Abstand zwischen Brennerkopf und Thermoelement 1 mm … 3 mm(annährend) korrekt eingestellt ist.

10.3 Injektor austauschen

WARNUNG! Gefahr von schweren Verletzungen

> Die folgenden Tätigkeiten dürfen nur von einer sachkundigen Person ausgeführt werden.

> Verwenden Sie ein Werkzeug, um den Injektorhalter während des Aus- und Einbaus des Injektors sicher zu befestigen.

Abb. 20 auf Seite 6

Brenner	⌀ Injektor (mm)	Auf dem Injektor aufgedruckte Nummer
Grill	0,6 mm	57
Ofen	0,5 mm	53

11 Fehlersuche und Fehlerbehebung

WARNUNG! Gefahr von schweren Verletzungen

> Reparaturen an gasführenden Teilen des Geräts dürfen nur Fachkräfte durchführen.

Problem	Lösungsvorschlag
–	> Schließen Sie bei Störungen sofort die Gasversorgung. > Prüfen Sie, ob das Gerät unbeschädigt ist. > Lassen Sie beschädigte Teile von einer Fachkraft austauschen. > Nehmen Sie das Gerät erst wieder in Betrieb, wenn alle Störungen beseitigt sind. > Wenn die Flamme erlischt oder der Brenner nicht zündet, warten Sie mindestens 1 min, bevor Sie ihn erneut zünden. Wenn der Brenner nicht zündet, prüfen Sie, ob die Gasflasche gefüllt ist. > Funktioniert das Gerät überhaupt nicht, schließen Sie das Gasventil und wenden Sie sich an den Kundendienst.

12 Entsorgung

Recycling von Verpackungsmaterial: Geben Sie das Verpackungsmaterial möglichst in den entsprechenden Recycling-Müll. Diese Trennung ist notwendig, da die Verpackung eine wertvolle Ressource ist und eine unsachgemäße Entsorgung unsere Gesundheit und Umwelt gefährden kann.

Diese Trennung ist notwendig, da das Verpackungsmaterial eine wertvolle Ressource ist und eine unsachgemäße Entsorgung die Gesundheit und die Umwelt beeinträchtigen kann.

13 Gewährleistung

Es gilt die gesetzliche Gewährleistungsfrist. Sollte das Produkt defekt sein, wenden Sie sich bitte an die Niederlassung des Herstellers in Ihrem Land (siehe dometic.com/dealer) oder an Ihren Fachhändler.

Bitte senden Sie bei einem Reparatur- bzw. Gewährleistungsantrag folgende Unterlagen mit dem Gerät ein:

- eine Kopie der Rechnung mit Kaufdatum
- einen Reklamationsgrund oder eine Fehlerbeschreibung

Bitte beachten Sie, dass eigenständig oder nicht fachgerecht durchgeführte Reparaturen die Sicherheit gefährden und zum Erlöschen der Gewährleistung führen können.

14 Technische Daten

	OVN 0250	OVG 0250
Anschlussspannung	12 V⎓ (elektronische Zündung)	
Wärmeleistung des Backofens	1,2 kW	
Gasverbrauch des Backofens	87 g/h	
Wärmeleistung des Grills	–	1,3 kW
Gasverbrauch des Grills	–	95 g/h
Gesamt-Nennwärmeleistung und Gesamt-Wärmeleistung	1,2 kW, 87 g/h	1,3 kW, 95 g/h
Für die Verbrennung erforderliches Luftvolumen	2,4 m^3/h	2,6 m^3/h
Gaskategorie	I3B/P, I3+ (Butan/Propan)	
Anschlussdruck		
AT, BE, DE, DK, FI, GB, NL, NO, PT, SE, SI	30 mbar (Butan/Propan)	
BE, CH, ES, FR, GB, IE, IT, PT, SI	28 mbar … 30 mbar (Butan)/37 mbar (Propan)	
Geräteklasse	III	
Rauminhalt des Backofens	25 L	25 L
Abmessungen (B x H x T) in mm	523 × 316 × 447	523 × 316 × 446
Einbaumaße (B x H x T) in mm	530 × 342 × 497	530 × 342 × 497
Gewicht	20 kg	22 kg
Prüfung/Zertifikat	CE	

Français

1 Remarques importantes....34
2 Signification des symboles....34
3 Consignes de sécurité....34
4 Groupes cibles....36
5 Contenu de la livraison....36
6 Usage conforme....37
7 Description technique....37
8 Installation....38
9 Utilisation....40
10 Nettoyage et entretien....44
11 Dépannage....46
12 Mise au rebut....46
13 Garantie....46
14 Caractéristiques techniques....46

1 Remarques importantes

Veuillez lire et suivre attentivement l'ensemble des instructions, directives et avertissements figurant dans ce manuel afin d'installer, d'utiliser et d'entretenir le produit correctement à tout moment. Ces instructions DOIVENT rester avec le produit.

En utilisant ce produit, vous confirmez expressément avoir lu attentivement l'ensemble des instructions, directives et avertissements et que vous comprenez et acceptez de respecter les modalités et conditions énoncées dans le présent document. Vous acceptez d'utiliser ce produit uniquement pour l'usage et l'application prévus et conformément aux instructions, directives et avertissements figurant dans le présent manuel, ainsi qu'à toutes les lois et réglementations applicables. En cas de non-respect des instructions et avertissements figurant dans ce manuel, vous risquez de vous blesser ou de blesser d'autres personnes, d'endommager votre produit ou d'endommager d'autres biens à proximité. Le présent manuel produit, y compris les instructions, directives et avertissements, ainsi que la documentation associée peuvent faire l'objet de modifications et de mises à jour. Pour obtenir des informations actualisées sur le produit, consultez le site documents.dometic.com.

2 Signification des symboles

Un mot de signalement identifie les messages relatifs à la sécurité et aux dégâts matériels en indiquant le degré ou le niveau de gravité du danger.

AVERTISSEMENT !
> Indique une situation dangereuse qui, si elle n'est pas évitée, est susceptible d'entraîner des blessures graves, voire mortelles.

ATTENTION !
> Indique une situation dangereuse qui, si elle n'est pas évitée, est susceptible d'entraîner des blessures légères ou de gravité modérée.

AVIS !
> Indique une situation dangereuse qui, si elle n'est pas évitée, peut entraîner des dommages matériels.

REMARQUE Informations supplémentaires sur l'utilisation de ce produit.

3 Consignes de sécurité

3.1 Sécurité générale

AVERTISSEMENT ! Risque de blessure grave

- > Cet appareil n'est pas connecté à l'équipement pour l'élimination des gaz de combustion. Il doit être installé conformément aux instructions d'installation applicables et être raccordé à un conduit de fumée. À cet égard, une attention particulière doit être accordée aux instructions qui s'appliquent en matière de ventilation.
- > Seul un spécialiste qualifié est habilité à raccorder l'appareil à l'alimentation au gaz, conformément aux directives et normes en vigueur (en particulier EN 1949).
- > Ne changez jamais la buse, l'injecteur ou le brûleur.
- > Si l'appareil présente des dégâts visibles, vous ne devez pas le mettre en service.
- > Seul un personnel qualifié est habilité à effectuer des réparations sur l'appareil. Toute réparation mal effectuée risquerait d'entraîner de graves dangers.



AVERTISSEMENT ! Risque d'explosion

- > Ne stockez aucune substance potentiellement explosive (comme des aérosols contenant des gaz combustibles, par exemple) dans l'appareil.



AVERTISSEMENT ! Risque d'incendie

- > L'appareil ne doit pas être utilisé lors du ravitaillement en carburant et ne doit pas être utilisé dans les garages ou sur les ferries.
- > Gardez un extincteur approprié à proximité immédiate. Veillez à ce que l'extincteur soit contrôlé à intervalles réguliers par un professionnel.

3.2 Précautions de sécurité pour la manipulation de gaz de pétrole liquéfié



AVERTISSEMENT ! Risque de blessure grave

- > Si vous sentez une odeur de gaz :
  - Ouvrez toutes les fenêtres et quittez la pièce.
  - N'actionnez aucun dispositif ou interrupteur électrique et évitez d'utiliser des flammes nues qui peuvent enflammer le gaz.
  - Fermez la vanne de la bouteille de gaz et laissez-la fermée jusqu'à élimination de l'erreur.
  - N'essayez jamais de trouver une fuite de gaz avec une flamme ouverte.
  - Faites remplacer immédiatement par un spécialiste les conduites de gaz poreuses, non étanches ou endommagées.
- > Vérifiez que les données inscrites sur le régulateur de pression correspondent aux données de pression inscrites sur la plaque signalétique.
- > Si vous ne prévoyez pas d'utiliser l'appareil pendant une durée prolongée, fermez la vanne de la bouteille de gaz.



AVERTISSEMENT ! Risque d'explosion

- > N'entreposez jamais les bouteilles de gaz de pétrole liquéfié à des endroits mal aérés ou sous le niveau du sol (dans des trous en forme d'entonnoir).
- > Protégez les bouteilles de gaz liquide d'un rayonnement solaire direct. La température ne doit pas dépasser 50 °C.

3.3 Consignes de sécurité concernant le fonctionnement de l'appareil



AVERTISSEMENT ! Risque de blessure grave

- > Certains composants accessibles peuvent être brûlants pendant le fonctionnement du four et immédiatement après. Ne les touchez pas et tenez les enfants à l'écart de l'appareil.
- > Après avoir fait la cuisine, assurez-vous que tous les boutons de commande sont en position zéro. Fermez la vanne d'arrêt principale de la conduite de gaz après l'utilisation.

> Utilisez de longues allumettes ou un briquet approprié lorsque vous allumez les brûleurs manuellement. Vérifiez les sorties de gaz lorsque vous allumez les brûleurs. N'allumez pas le brûleur si vous ne pouvez pas le voir directement.
> Laissez l'appareil refroidir à la température ambiante avant de le toucher à mains nues.

AVERTISSEMENT ! Risque d'incendie

> Ne vous servez pas de l'appareil pour réchauffer la pièce.
> Lorsque l'appareil est utilisé, ne le laissez jamais sans surveillance pendant une période prolongée.
> Portez des vêtements appropriés lorsque vous utilisez l'appareil. Ne portez pas de vêtements amples qui pourraient prendre feu.
> N'utilisez que des supports de casseroles secs pour éviter la formation de vapeur. N'utilisez pas de serviettes ou matériaux similaires à la place des supports de casseroles car ceux-ci peuvent prendre feu.
> Veillez à ce que la zone entourant l'appareil soit exempte de substances alcoolisées, de plastiques et matériaux inflammables (par exemple, rideaux, serviettes et ustensiles de cuisine).

AVERTISSEMENT ! Risque pour la santé

> Cet appareil peut être utilisé par des enfants âgés de 8 ans ou plus, ainsi que par des personnes ayant des capacités physiques, sensorielles ou mentales affaiblies ou un manque d'expérience et de connaissances, à condition qu'ils soient supervisés ou aient été informés sur la façon d'utiliser le dispositif en toute sécurité et soient au courant des risques qui en découlent.

AVERTISSEMENT ! Risque d'asphyxie !

> Assurez-vous que la zone est suffisamment ventilée avant d'allumer l'appareil. La zone d'installation doit être équipée de bouches d'aération d'une section ouverte d'au moins 150 cm² lorsque l'appareil est en fonctionnement. Ces orifices doivent rester ouverts lorsque l'appareil est utilisé, même s'ils peuvent être fermés.

4 Groupes cibles

L'assemblage et l'installation du raccordement de gaz doivent être effectués par une personne qualifiée disposant des compétences et des connaissances requises en matière de bâtiment, d'installation et de fonctionnement d'appareils au gaz, et ayant suivi une formation de sécurité afin d'identifier et d'éviter les dangers associés.

L'installation et la configuration électriques de l'appareil doivent être réalisées par du personnel qualifié disposant des compétences et connaissances structurelles et fonctionnelles requises en matière d'équipements et d'installations électriques, au fait des réglementations en vigueur dans le pays dans lequel l'équipement doit être installé et/ou utilisé, et ayant suivi une formation de sécurité pour identifier et éviter les dangers impliqués.
Toutes les autres opérations sont également destinées aux utilisateurs non professionnels.

5 Contenu de la livraison

fig. 1 à la page 3

No. dans fig. 1 à la page 36	Quantité	Description
1	1	Four
2	1	Encadrement inférieur
3	1	Lèchefrite

No. dans fig. 1 à la page 36	Quantité	Description
4	1	Grille de four
–	1	Instructions de montage et de service

6 Usage conforme

Le four est adapté aux scénarios suivants :
- des caravanes
- des camping-cars

Le four est uniquement conçu pour cuire, rôtir et griller des aliments.

Le four n'est en particulier **pas** conçu pour servir de chauffage.

Ce produit convient uniquement à l'usage et à l'application prévus, conformément au présent manuel d'instructions.

Ce manuel fournit les informations nécessaires à l'installation et/ou à l'utilisation correcte du produit. Une installation, une utilisation ou un entretien inappropriés entraînera des performances insatisfaisantes et une éventuelle défaillance.

Le fabricant décline toute responsabilité en cas de blessure ou de dommage résultant :

- d'une installation, d'un montage ou d'un raccordement incorrect, y compris d'une surtension
- d'un entretien inadapté ou de l'utilisation de pièces de rechange autres que les pièces de rechange d'origine fournies par le fabricant
- de modifications apportées au produit sans autorisation explicite du fabricant
- d'usages différents de ceux décrits dans ce manuel

Dometic se réserve le droit de modifier l'apparence et les spécifications produit.

7 Description technique

7.1 Description du fonctionnement

L'appareil est un four fonctionnant au gaz avec fonction gril en acier inoxydable.

Dans le four, il est possible de faire cuire des aliments à 130 °C … 230 °C. Le gril peut être allumé pour réchauffer les aliments de manière homogène. Il n'est pas possible d'utiliser en même temps le gril et le four.

Le gaz peut être allumé de manière électronique.

7.2 Éléments de commande du four

fig. 2 à la page 3

No. dans fig. 2 à la page 37	Symbole	Description
1		Allumage électronique et bouton de commande pour le four
2		Mode four
	1–6	
3		Position zéro (gaz coupé)

No. dans fig. 2 à la page 37	Symbole	Description
4*		Mode grill (*seulement OVG0250)

8 Installation

AVERTISSEMENT ! Risque de blessure grave

> Seul un spécialiste qualifié est habilité à raccorder cet appareil à l'alimentation au gaz, conformément aux directives et normes en vigueur (en particulier EN 1949).
> Cet appareil doit être raccordé à un conduit de fumée avec un flexible de sortie des gaz de combustion (voir Ventilation du four par un conduit de fumée de toit à la page 39).
> La zone d'installation doit être équipée de bouches d'aération d'une section ouverte d'au moins 150 cm². Ces orifices doivent rester ouverts lorsque l'appareil est utilisé, même s'ils peuvent être fermés.
> Avant l'installation, vérifiez si l'alimentation locale en gaz (type de gaz et pression) est compatible avec les spécifications de l'appareil. Les exigences réglementaires de ce dispositif sont spécifiées sur l'étiquette (ou la plaque signalétique).

8.1 Sélection de l'emplacement de montage

AVERTISSEMENT ! Risque d'explosion

> L'appareil ne doit pas être monté dans un environnement potentiellement explosif.

Pour la sélection de l'emplacement de montage, tenez compte des instructions suivantes :

- Sélectionnez un emplacement bien ventilé pour l'appareil.
- Respectez l'espace libre minimum par rapport au sommet de la paroi horizontale et de la paroi adjacente verticale (**fig. 3** à la page 38).
  fig. 3 à la page 3
- Respectez les dimensions d'installation de l'appareil (**fig. 3** à la page 38) et du conduit de fumée avec le flexible de sortie (**fig. 4** à la page 38).
  fig. 4 à la page 3

8.2 Préparation au montage

AVERTISSEMENT ! Risque d'incendie

> Les matériaux combustibles doivent être empêchés de pénétrer par les ouvertures de ventilation existantes dans le meuble.

AVIS ! Risque d'endommagement

> Avant de commencer à percer, assurez-vous qu'aucun câble électrique ou autre élément du véhicule ne risque d'être endommagé par le perçage, le sciage ou le limage.

REMARQUE

- La surface d'installation horizontale doit être plane et à angle droit par rapport à la face avant du meuble.
- La découpe d'installation dans le meuble doit être rectangulaire.

> Faites une découpe dans le meuble comme indiqué (**fig. 3** à la page 38).

8.3 Ventilation du four par un conduit de fumée de toit

AVIS ! Risque d'endommagement

> Utilisez un conduit de fumée de toit Truma AK 3 et des flexibles d'évacuation des fumées Truma. Ils ont été testés et homologués pour cette utilisation.
> Ne pas placer de matériaux inadaptés à des températures supérieures à 120 °C à proximité du conduit de fumée de toit ou du flexible d'évacuation des fumées.
> Posez le conduit de fumée vers le haut. La hauteur d'installation du flexible d'évacuation des fumées doit être comprise entre 200 mm … 1500 mm.
> Respectez une distance d'au moins 50 mm avec les murs et éléments environnants.

fig. 5 à la page 3

1. Faites un trou rond de ⌀ 60 mm dans le toit.

   Si nécessaire, placez une bande de tôle d'une épaisseur de 1 mm sur la paroi du trou, de sorte que le toit ne se déforme pas pendant la fixation et reste imperméable.

2. Fixez le conduit de fumée de toit dans le trou.

   fig. 6 à la page 3

3. Faites glisser le flexible d'évacuation des fumées flexible dans le conduit de fumée de toit (**1.** sur **fig. 7** à la page 39) aussi loin que possible et fixez-le à l'aide d'une vis (**2.** Sur **fig. 7** à la page 39).

   fig. 7 à la page 4

4. Insérez l'extrémité inférieure du flexible d'évacuation des fumées sur l'embouchure de la sortie du conduit de fumée (**1.** sur **fig. 8** à la page 39).

   fig. 8 à la page 4

5. Fixez le flexible d'évacuation des fumées à l'aide des vis fournies avec le conduit de fumée de toit (**2.** sur **fig. 8** à la page 39). Vous pouvez également utiliser un collier à vis filetée sans fin.

8.4 Ventilation du four vers l'intérieur (four sans conduit de fumée de toit)

fig. 9 à la page 4

1. Montez l'encadrement inférieur sur le bord du placard (voir Fixation de l'appareil au meuble à la page 39).
2. Fixez le four au meuble (voir Fixation de l'appareil au meuble à la page 39).

8.5 Fixation de l'appareil au meuble

ATTENTION ! Risque de blessure

> L'appareil doit être fixé au placard à l'aide de vis comme suit.

1. Positionnez et fixez l'encadrement inférieur au bord du placard.

   fig. 10 à la page 4

2. Insérez le four dans le placard jusqu'à ce qu'il repose sur l'encadrement inférieur.

   fig. 11 à la page 4

3. Fixez le four à l'aide des 6 vis fournies. 2 vis doivent être fixées à l'avant, sous la partie en plastique (**fig. 12** à la page 39), et 4 vis doivent être fixées dans les encadrements latéraux (**fig. 13** à la page 39).

   fig. 12 à la page 4
   fig. 13 à la page 5

8.6 Dépose de la cheminée obstruée

AVERTISSEMENT ! Risque lié à la sécurité

> Avant toute inspection ou tout démontage :
  - Assurez-vous que le four a été complètement arrêté pendant un laps de temps suffisant.
  - Vérifiez que le four et la cheminée sont froids au toucher.
  - Assurez-vous qu'il n'y a pas de fumée ou de chaleur dans le système.
  - Portez des gants et des lunettes de protection.

1. Desserrez les vis qui fixent la cheminée à la partie supérieure du four.

   fig. 14 à la page 5

2. Tordez doucement le tuyau flexible pour briser tout joint ou adhérence de suie tout en le soutenant pour éviter les plis.

   fig. 15 à la page 5

3. Desserrez les vis qui fixent la cheminée au conduit de fumée du toit. Retirez délicatement la cheminée.

   fig. 16 à la page 5

4. Posez le tuyau flexible à plat. À l'aide d'une lampe de poche, vérifiez :
   - L'absence d'accumulation de suie
   - L'absence de débris (feuilles, insectes, etc.)
   - L'absence de fissures ou de corrosion
5. Utilisez une brosse à cheminée flexible pour nettoyer l'intérieur. Si le flexible est endommagé ou corrodé, envisagez de le remplacer par un neuf.

9 Utilisation

AVERTISSEMENT ! Risque d'étouffement !

> Le four ne doit **pas** servir de chauffage.

AVERTISSEMENT ! Risque de blessure grave

> L'utilisation du four à gaz génère de la chaleur et de l'humidité dans la zone où il est utilisé. Assurez-vous donc que la zone est bien ventilée :
  - laissez les ouvertures de ventilation ouvertes ou prévoyez un dispositif mécanique de ventilation (p. ex. une hotte aspirante).
  - Une utilisation intensive et prolongée de l'appareil peut nécessiter une ventilation supplémentaire, par l'ouverture d'une fenêtre par exemple, ou une ventilation plus efficace, par le fonctionnement d'un dispositif de ventilation mécanique sur une puissance plus élevée par exemple.
  - Une ventilation insuffisante peut constituer un danger pour l'utilisateur avec un risque de blessure.

> N'utilisez pas le mode four pendant plus de 2 h à la puissance maximale.

> Ne laissez pas l'appareil sans surveillance lorsqu'il est en marche.

> Certains éléments accessibles peuvent être très brûlants pendant le fonctionnement et immédiatement après. Ne les touchez pas et tenez les enfants à l'écart de l'appareil.

> Après avoir fait la cuisine, assurez-vous que tous les boutons de commande sont en position zéro. Fermez la vanne d'arrêt principale de l'alimentation en gaz après l'utilisation.

ATTENTION ! Risque de blessure

> N'allumez le four que lorsque la porte du four est entièrement ouverte.

> Positionnez les aliments, la grille ou le bac à graisse de manière à éviter tout contact avec la flamme.

> Lorsque vous manipulez des objets chauds, utilisez des gants de protection.

> Veillez à une ventilation supplémentaire lors de la cuisson.

9.1 Avant la première utilisation

> Nettoyez la grille et la plaque avec un nettoyant disponible dans le commerce.
> Faites fonctionner le four **à vide** pendant 30 min à la température la plus élevée.
> Faites fonctionner le gril (en option) **à vide** pendant 15 min … 20 min à la température maximale.
> Éteignez ensuite le four et laissez-le à l'arrêt pendant au moins 1 min avant de le rallumer.

9.2 Insertion de la grille

REMARQUE Le gril et la lèchefrite sont équipés de blocs (**2.** Sur **fig. 17** à la page 41) qui empêchent tout retrait accidentel.

> Pour insérer correctement la grille ou la lèchefrite, assurez-vous que les blocs sont orientés vers le haut et vers l'intérieur du four.
> Pour les retirer, soulevez légèrement le bord avant du gril et de la lèchefrite et retirez-les doucement (**1.** Sur **fig. 17** à la page 41).

fig. 17 à la page 5

9.3 Mise en marche du four

AVERTISSEMENT ! Risque de blessure grave
> Le brûleur ne doit être allumé que lorsque la porte du four est entièrement ouverte.
> Pendant toute la procédure d'allumage du brûleur, regardez les orifices de sortie de gaz.

AVERTISSEMENT ! Risque d'explosion
> Allumez le brûleur dès que vous avez ouvert le gaz. Sinon, le gaz peut s'accumuler dans la zone du brûleur et pourrait entraîner une explosion.

1. Ouvrez complètement la porte du four.
2. Vérifiez que l'alimentation en gaz est activée.
3. Appuyez sur le bouton de commande (**1** sur **fig. 2** à la page 37) et maintenez-le enfoncé.
4. Tout en appuyant sur le bouton de commande, tournez-le sur une position de l'échelle de température.
5. Maintenez enfoncé le bouton de commande pendant 5 s … 10 s supplémentaires.
v Le brûleur est allumé électroniquement.
6. Placez le bouton de commande sur la position souhaitée (voir Réglage de la température du four à la page 41).
7. Fermez la porte du four.

9.4 Réglage de la température du four

REMARQUE
- La température réelle peut varier de ± 20 °C par rapport aux valeurs suivantes.
- Immédiatement après l'allumage, quelle que soit la position du bouton de commande, la flamme du brûleur de four est réglée sur la sortie maximale, puis revient automatiquement à la sortie minimale dès que la température du four réglée est atteinte.
- Si le four n'a pas encore refroidi après la dernière utilisation, le brûleur s'éteint éventuellement juste après l'allumage. Dans ce cas, soufflez de l'air dans l'ouverture du brûleur afin de dissiper la vapeur.

> Réglez la température requise à l'aide du bouton de commande (**1** sur **fig. 2** à la page 37).

position	Température en °C
◎	–
1	130
2	150
3	170
4	190
5	210
6	230

9.5 Mise en marche du gril

AVERTISSEMENT ! Risque de blessure grave
> Ne faites jamais fonctionner le gril sans aliments.
> N'utilisez pas le grill pendant plus de 15 min. Le gril ne doit pas être utilisé comme un four.
> Le brûleur ne doit être allumé que lorsque la porte du four est entièrement ouverte.
> Pendant toute la procédure d'allumage du brûleur, regardez les orifices de sortie de gaz.

AVERTISSEMENT ! Risque d'explosion
> Allumez le brûleur dès que vous avez ouvert le gaz. Sinon, le gaz peut s'accumuler dans la zone du brûleur et pourrait entraîner une explosion.

1. Ouvrez complètement la porte du four.
2. Vérifiez que l'alimentation en gaz est activée.
3. Appuyez sur le bouton de commande (**1** sur **fig. 2** à la page 37) et maintenez-le enfoncé.
4. Tout en appuyant sur le bouton de commande, tournez-le vers la droite en mode gril (▦).
5. Maintenez enfoncé le bouton de commande pendant 5 s … 10 s supplémentaires.

v Le brûleur est allumé électroniquement.

6. Fermez la porte du four.

9.6 Inspection visuelle de la flamme

Selon le type de gaz utilisé, la flamme doit avoir l'aspect suivant :
- **Propane (G31)** : une flamme intérieure bleue avec un contour clair.
- **Butane (G30)** : une flamme avec des pointes jaunâtres lors de l'allumage du brûleur et d'un jaune plus intense lorsque le brûleur chauffe.

9.7 Extinction du four ou du gril

1. Placez le bouton de commande sur la position zéro ◎.

v La flamme du brûleur s'éteint.

2. Fermez la vanne d'arrêt de l'alimentation en gaz.

REMARQUE Si vous n'utilisez pas le four pendant une longue durée :
Fermez l'alimentation en gaz du véhicule et la vanne de la bouteille de gaz.

9.8 Raccordement au gaz de l'appareil

AVERTISSEMENT ! Risque de blessure grave

- > Seul un spécialiste est habilité à raccorder l'appareil à l'alimentation au gaz, conformément aux directives et normes en vigueur.
- > Il est interdit d'utiliser un raccord pour tuyaux.
- > Utilisez un raccord à vis métallique.
- > La conduite de gaz ne doit pas être tordue, tirée ou soumise à toute autre contrainte pendant les travaux d'installation et de raccordement.
- > Le filtre à gaz (blanc) du raccordement de gaz du four ne doit pas être retiré.
- > Utilisez uniquement des bouteilles de gaz propane ou butane (pas de gaz naturel ou gaz de ville) dont la vanne de réduction de pression a été contrôlée et un embout correspondant. Vérifiez que les données inscrites sur le régulateur de pression de la bouteille de propane ou de butane correspondent aux données inscrites sur la plaque signalétique.
- > **Faites uniquement** fonctionner le four à la pression indiquée sur la plaque signalétique.
- > **Faites uniquement** fonctionner le four avec le type de gaz indiqué sur la plaque signalétique.
- > Veuillez tenir compte des pressions autorisées dans votre pays. Utilisez uniquement des régulateurs de pression à réglage fixe correspondant aux prescriptions nationales.
- > Il doit être possible de débrancher le four de l'alimentation en gaz au moyen d'une vanne d'arrêt principale. La vanne d'arrêt doit être facile d'accès.

AVIS ! Risque d'endommagement

- > Respectez les exigences nationales.
- > Fixez les flexibles de gaz à la paroi latérale ou arrière des parties de meubles environnantes de manière à ce qu'aucune charge ne soit appliquée aux actionneurs.
- > Le raccordement doit être exécuté de telle sorte qu'il ne puisse être défait qu'avec des outils.
- > L'ensemble du système de tuyauterie doit être exempt de toute contrainte.

REMARQUE

- Vous pouvez aussi utiliser le tube-raccord de gaz flexible Dometic pour conserver l'installation hors tension.
- Les flexibles de gaz doivent être en acier de ⌀ 8 mm × 1 mm (coulé sans soudure ou inoxydable) à monter avec un raccord à bague coupante.

> Raccordez les conduites.

fig. 18 à la page 5

> Posez au-dessus de l'appareil un panneau sur lequel est inscrit le texte suivant :

AVERTISSEMENT ! Risque d'incendie

- > Une ventilation supplémentaire doit être assurée pendant la cuisson, par exemple en ouvrant les fenêtres à proximité du gril, de la table de cuisson ou du four.
- > Cet appareil ne doit **pas** être utilisé pour chauffer la pièce.

> Ouvrez la vanne d'arrêt principale.

> Vérifiez l'étanchéité de tous les raccords à l'aide d'un spray de détection des fuites ou d'un liquide non corrosif. N'utilisez pas d'eau savonneuse.

AVERTISSEMENT ! Risque d'explosion

- > Ne jamais vérifier de fuites avec une flamme nue ou à proximité de sources d'étincelles.

⌄ L'étanchéité est sûre lorsqu'il n'y a pas de formation de bulles.

> Faites effectuer un test de fuite et un test de flamme par un spécialiste autorisé après une installation professionnelle.

REMARQUE Faites-vous remettre un certificat de ce test.

9.9 Raccordement électrique de l'appareil

AVERTISSEMENT ! Risque de blessure grave
> Seul un spécialiste est habilité à raccorder l'appareil à l'alimentation électrique, conformément aux directives et normes en vigueur.
> L'appareil ne doit **pas** être branché sur la tension secteur (230 V~), car ceci détruirait les composants et mettrait l'utilisateur en danger.

> Utilisez un câble double (⌀ 2 mm × 0,5 mm) pour raccorder l'appareil.
> Connectez les câbles au connecteur du réfrigérateur.

fig. 19 à la page 6

Câble de fonction	Couleur
Positif (+)	rd (rouge)
Négatif (-)	bk (noir)

>
AVIS ! Risque d'endommagement
> Ce faisant, respectez la polarité.
> Équipez le câble positif (+) d'un fusible de 3 A.

Connectez les autres extrémités des câbles à l'alimentation électrique 12 V⎓ :

- le plus directement possible
- rd (rouge) : avec un fusible de protection (3 A) sur le pôle positif (+)
- bk (noir) : au pôle négatif (-)

10 Nettoyage et entretien

10.1 Nettoyage du four

AVERTISSEMENT ! Risque de blessure grave
> Avant toute opération de nettoyage de l'appareil, veillez à le débrancher de la source d'alimentation.
> Fermez la vanne d'arrêt principale de l'alimentation en gaz avant de procéder au nettoyage.

ATTENTION ! Risque de brûlure
> Laissez l'appareil refroidir avant de le nettoyer.

AVIS ! Risque d'endommagement
> Les surfaces brûlantes peuvent être endommagées si elles entrent en contact avec de l'eau froide ou un chiffon humide.
> Ne laissez pas de substances acides ou alcalines (par exemple : vinaigre, sel, jus de citron) sur les surfaces de l'appareil.
> N'utilisez pas de produits abrasifs, corrosifs ou à base de chlore ni de produits à récurer ou de la laine d'acier sur le four.

> N'utilisez pas de matériaux abrasifs grossiers ou de racloirs métalliques tranchants pour nettoyer les portes de four en verre car ces produits peuvent briser le verre.
> Pour le nettoyage, n'utilisez jamais de produits de nettoyage tranchants ou d'outils durs ou pointus.
> Pour les surfaces en acier inoxydable et les pièces émaillées : lavez avec de l'eau et du savon ou un détergent doux, rincez et séchez. Utilisez des éponges et des chiffons propres.
> N'utilisez pas de nettoyeur vapeur pour nettoyer l'appareil.
> Nettoyez le four régulièrement et dès qu'il est sale avec un chiffon humide.

1. Laissez l'appareil refroidir avant de le nettoyer.
2. Éliminez les résidus huileux et graisseux.
3. Lavez les surfaces en acier inoxydable ou en émail avec de l'eau et du savon ou un détergent neutre.
4. Rincez à l'eau claire.

10.2 Vérification du four

> Faites vérifier l'installation de gaz et les conduites de raccordement avant la première mise en service, puis chaque année par un expert agréé, afin de vous assurer qu'elles sont conformes aux réglementations de sécurité en vigueur.
> Conservez les documents attestant les entretiens effectués.
> 

AVERTISSEMENT ! Risque de blessure grave

> Les tâches suivantes ne peuvent être exécutées que par une personne qualifiée.

Les fonctions suivantes doivent notamment être vérifiées :

- Absence de fuites de gaz
- Sécurité et stabilité de la flamme
- Alimentation en air frais
- Dispositifs de sécurité et de régulation (robinets des brûleurs)

> Vérifiez que le lieu d'installation est conforme à la réglementation locale en vigueur.
> Vérifiez si les composants suivants sont sales et nettoyez-les si nécessaire :

- Sorties de gaz sur le brûleur
- Têtes des brûleurs
- Thermocouple

> Vérifiez que la distance entre la tête de brûleur et le thermocouple (environ 1 mm … 3 mm) est correcte.

10.3 Remplacement de l'injecteur



AVERTISSEMENT ! Risque de blessure grave

> Les tâches suivantes ne peuvent être exécutées que par une personne qualifiée.

> Utilisez un outil pour fixer fermement le porte-injecteur lors de la dépose et de la pose de l'injecteur.

fig. 20 à la page 6

Brûleur	Ø de l'injecteur (mm)	Numéro imprimé sur l'injecteur
Gril	0,6 mm	57
Four	0,5 mm	53

11 Dépannage

AVERTISSEMENT ! Risque de blessure grave

> Les réparations des parties de l'appareil qui transportent le gaz ne peuvent être effectuées que par des spécialistes qualifiés.

Panne	Solution proposée
–	> Coupez immédiatement l'alimentation en gaz en cas de défaut. > Vérifiez que l'appareil n'est pas endommagé. > Faites remplacer les pièces endommagées par un spécialiste qualifié. > Ne réutilisez l'appareil qu'une fois que tous les défauts ont été corrigés. > Si la flamme est éteinte ou si le brûleur ne s'allume pas, attendez au moins 1 min avant de le rallumer. Si le brûleur ne démarre pas électroniquement, vérifiez si la bouteille de gaz est pleine. > Si l'appareil ne fonctionne pas du tout, fermez la vanne de gaz et contactez le service après-vente.

12 Mise au rebut

Recyclage des emballages : Dans la mesure du possible, veuillez éliminer les emballages dans les conteneurs de déchets recyclables prévus à cet effet. Cette séparation est nécessaire, car le matériau d'emballage est une ressource précieuse et une mise au rebut inappropriée peut avoir un impact sur la santé et l'environnement.

Cette séparation est nécessaire, car le matériau d'emballage est une ressource précieuse et une mise au rebut inappropriée peut avoir un impact sur la santé et l'environnement.

13 Garantie

La période de garantie commerciale s'applique. Si le produit s'avérait défectueux, contactez la succursale du fabricant située dans votre pays (voir dometic.com/dealer) ou votre revendeur.

Pour toutes réparations ou autres prestations de garantie commerciale, veuillez joindre à l'appareil les documents suivants :

- une copie de la facture avec la date d'achat
- un motif de réclamation ou une description du dysfonctionnement

Notez que toute réparation effectuée par une personne non agréée peut présenter un risque de sécurité et annuler la garantie commerciale.

14 Caractéristiques techniques

	OVN 0250	OVG 0250
Tension de raccordement	12 V⎓ (allumage électronique)	
Effet chauffant du four	1,2 kW	
Consommation de gaz du four	87 g/h	

	OVN 0250	OVG 0250
Effet chauffant du gril	–	1,3 kW
Consommation de gaz du gril	–	95 g/h
Effet chauffant total nominal et complet	1,2 kW, 87 g/h	1,3 kW, 95 g/h
Volume d'air requis pour la combustion	2,4 m³/h	2,6 m³/h
Catégorie de gaz	I3B/P, I3+ (butane/propane)	
Pression de raccordement		
AT, BE, DE, DK, FI, GB, NL, NO, PT, SE, SI	30 mbar (butane/propane)	
BE, CH, ES, FR, GB, IE, IT, PT, SI	28 mbar … 30 mbar (butane)/37 mbar (propane)	
Classe de l'appareil	III	
Capacité du four	25 L	25 L
Dimensions (l*H*P) en mm	523 × 316 × 447	523 × 316 × 446
Dimensions d'installation (l*H*P) en mm	530 × 342 × 497	530 × 342 × 497
Poids	20 kg	22 kg
Contrôle/certification	CE	

Español

1 Notas importantes.....48
2 Explicación de los símbolos.....48
3 Indicaciones de seguridad.....48
4 Personal al que va dirigido el manual.....50
5 Volumen de entrega.....50
6 Uso previsto.....50
7 Descripción técnica.....51
8 Instalación.....51
9 Funcionamiento.....54
10 Limpieza y mantenimiento.....58
11 Solución de problemas.....59
12 Eliminación.....60
13 Garantía.....60
14 Datos técnicos.....60

1 Notas importantes

Lea atentamente estas instrucciones y siga todas las instrucciones, directrices y advertencias incluidas en este manual del producto para asegurarse de instalar, utilizar y mantener el producto correctamente en todo momento. Estas instrucciones DEBEN permanecer con este producto.

Al utilizar el producto, usted confirma que ha leído detenidamente todas las instrucciones, directrices y advertencias, y que las comprende. El producto debe utilizarse únicamente para el propósito y la aplicación previstos, y de acuerdo con las instrucciones, directrices y advertencias establecidas en este manual del producto, así como conforme a todas las leyes y normativas aplicables. El hecho de no leer y seguir las instrucciones y advertencias aquí indicadas puede provocar lesiones al usuario y a otras personas, daños en el producto o daños a otras propiedades cercanas. Este manual del producto, incluidas las instrucciones, directrices y advertencias, así como la documentación relacionada, puede estar sujeto a cambios y actualizaciones. Para obtener información actualizada sobre el producto, visite documents.dometic.com.

2 Explicación de los símbolos

Una palabra de advertencia señalará los mensajes de seguridad y de daño material, y también indicará el grado o nivel de gravedad del riesgo.



¡ADVERTENCIA!
> Indica una situación peligrosa que, de no evitarse, puede ocasionar la muerte o lesiones graves.



¡ATENCIÓN!
> Indica una situación peligrosa que, de no evitarse, puede ocasionar lesiones moderadas o leves.



¡AVISO!
> Indica una situación peligrosa que, de no evitarse, podría provocar daños materiales.



NOTA Información adicional para el manejo del producto.

3 Indicaciones de seguridad

3.1 Seguridad general



¡ADVERTENCIA! Riesgo de sufrir graves lesiones
> Este aparato no está conectado al equipo de extracción de gases de combustión. Se debe instalar conforme a las instrucciones de instalación vigentes y conectar a un conducto de extracción. A este respecto, debe prestarse especial atención a las instrucciones aplicables en materia de ventilación.

- > Solo un especialista cualificado está autorizado a conectar el aparato al suministro de gas conforme a las disposiciones y a las normas vigentes (especialmente la norma EN 1949).
- > No cambie nunca la boquilla, el inyector ni el quemador.
- > No ponga el aparato en funcionamiento si presenta desperfectos visibles.
- > Solo personal especializado puede realizar reparaciones en el aparato. Las reparaciones que se realicen incorrectamente pueden dar lugar a situaciones de considerable peligro.



¡ADVERTENCIA! Peligro de explosión

- > No guarde en el aparato materiales potencialmente explosivos, tales como aerosoles con propelentes inflamables.



¡ADVERTENCIA! Peligro de incendio

- > El aparato no se puede utilizar mientras se está repostando combustible ni tampoco en garajes o ferris.
- > Tenga siempre un extintor de incendios adecuado en las inmediaciones. Asegúrese de que un especialista compruebe el extintor a intervalos regulares.

3.2 Precauciones de seguridad al manipular gas licuado de petróleo



¡ADVERTENCIA! Riesgo de sufrir graves lesiones

- > Si nota olor a gas:
  - Abra todas las ventanas y salga del habitáculo.
  - No utilice ningún aparato eléctrico ni interruptores y evite el uso de llamas vivas que puedan inflamar el gas.
  - Cierre la válvula de la bombona de gas y déjela cerrada hasta que se subsane la avería.
  - Nunca intente localizar una fuga de gas con una llama viva.
  - Encargue a un especialista la reparación inmediata de cualquier línea de gas porosa, con fugas o dañada.
- > Compare la indicación de presión incluida en la placa de datos con la que figura en el regulador de presión.
- > Si no tiene previsto utilizar el aparato durante mucho tiempo, cierre la válvula de la bombona de gas.



¡ADVERTENCIA! Peligro de explosión

- > Nunca guarde las bombonas de gas licuado en lugares sin ventilación o bajo el nivel del suelo (sótanos, cavidades en forma de embudo realizadas en el suelo).
- > Proteja las bombonas de gas licuado de las radiaciones solares directas. La temperatura no debe superar los 50 °C.

3.3 Seguridad durante el funcionamiento del aparato



¡ADVERTENCIA! Riesgo de sufrir graves lesiones

- > Durante e inmediatamente después de utilizar el horno, algunos componentes pueden estar muy calientes. No toque estos elementos y mantenga a los niños alejados del aparato.
- > Asegúrese de que todos los reguladores de control estén en la posición cero después de cocinar. Cierre la llave de paso principal de la línea de gas después de su uso.
- > Para encender manualmente los quemadores, utilice cerillas largas o un encendedor adecuado. Compruebe las salidas de gas cuando encienda los quemadores. No encienda el quemador si no puede verlo directamente.
- > Deje que el aparato se enfríe a temperatura ambiente antes de tocarlo directamente con la mano.



¡ADVERTENCIA! Peligro de incendio

- > No utilice el aparato para calentar el recinto.

> Mientras se está utilizando el aparato, no lo deje nunca sin vigilancia durante un tiempo prolongado.
> Lleve ropa adecuada cuando utilice el aparato. No lleve ropa amplia que pueda prenderse con facilidad.
> Utilice únicamente manoplas secas para agarrar las cazuelas y evitar la formación de vapor. No utilice toallas ni tejidos similares en lugar de manoplas para cazuelas, pues podrían prender fuego.
> Mantenga el área en torno al aparato exenta de grasa, sustancias que contengan alcohol, plásticos y materiales inflamables (por ejemplo, cortinas, toallas, utensilios de cocina).

¡ADVERTENCIA! Riesgo para la salud

> Los niños mayores de 8 años y las personas de capacidad física, sensorial o mental disminuida, así como aquellas personas con falta de experiencia y conocimientos suficientes solo podrán utilizar este aparato bajo vigilancia o si han sido instruidos respecto al uso seguro del aparato y a los posibles peligros que pueden emanar de él.

¡ADVERTENCIA! ¡Riesgo de asfixia!

> Antes de encender el aparato, asegúrese de que la zona esté suficientemente ventilada. El área de instalación debe tener respiraderos de aire con una sección transversal abierta de al menos 150 cm^2 cuando el aparato esté en funcionamiento. Mientras se está utilizando el aparato, estos respiraderos deben mantenerse abiertos, incluso aunque puedan cerrarse.

4 Personal al que va dirigido el manual

El montaje e instalación de la conexión de gas debe ser realizado por una persona cualificada que tenga capacidad demostrada y conocimientos relacionados con la construcción, instalación y funcionamiento de aparatos de gas, y que haya recibido formación en materia de seguridad para identificar y evitar los peligros asociados.

La instalación eléctrica y la configuración del dispositivo debe realizarlas personal cualificado que haya demostrado experiencia y conocimientos sobre la construcción y el funcionamiento de equipos e instalaciones eléctricas, que esté familiarizado con las normativas aplicables en el país en el que se va a instalar o utilizar el equipo, y que haya recibido formación sobre seguridad para identificar y evitar los riesgos implicados.
El resto de acciones pueden ser realizadas por usuarios no profesionales.

5 Volumen de entrega

fig. 1 en la página 3

N.º en fig. 1 en la página 50	Cantidad	Descripción
1	1	Horno
2	1	Bastidor inferior
3	1	Bandeja de grasa
4	1	Rejilla del horno
–	1	Instrucciones de montaje y de uso

6 Uso previsto

El horno es adecuado para las siguientes situaciones:
- caravanas

- autocaravanas

El horno es apto únicamente para cocinar, hornear y gratinar alimentos.

El horno **no** es adecuado para usarse como calefacción.

Este producto solo es apto para el uso previsto y la aplicación de acuerdo con estas instrucciones.

Este manual proporciona la información necesaria para la correcta instalación y/o funcionamiento del producto. Una instalación deficiente o un uso y mantenimiento inadecuados conllevan un rendimiento insatisfactorio y posibles fallos.

El fabricante no se hace responsable de ninguna lesión o daño en el producto ocasionados por:

- Una instalación, un montaje o una conexión incorrectos, incluido un exceso de tensión
- Un mantenimiento incorrecto o el uso de piezas de recambio distintas de las originales proporcionadas por el fabricante
- Modificaciones realizadas en el producto sin el expreso consentimiento del fabricante
- Uso con una finalidad distinta de la descrita en las instrucciones

Dometic se reserva el derecho de cambiar la apariencia y las especificaciones del producto.

7 Descripción técnica

7.1 Descripción de la función

Este aparato es un horno de gas con función de gratinado fabricado en acero inoxidable.

En el horno se pueden cocinar u hornear alimentos a una temperatura entre 130 °C … 230 °C. El gratinador se puede encender para calentar los alimentos uniformemente. El gratinador y el horno no pueden usarse al mismo tiempo.

El gas se puede encender de forma electrónica.

7.2 Elementos de control del horno

fig. 2 en la página 3

N.º en **fig. 2** en la página 51	Símbolo	Descripción
1		Encendido electrónico y regulador de control para el horno
2		Modo horno
	1–6	
3		Posición cero (gas desconectado)
4*		Modo gratinador (*solo OVG0250)

8 Instalación

¡ADVERTENCIA! Riesgo de sufrir graves lesiones

> Solo un especialista cualificado está autorizado a conectar este aparato al suministro de gas conforme a las disposiciones y a las normas vigentes (especialmente la norma EN 1949).

> Este aparato puede conectarse a un conducto de extracción con tubo de salida para descargar los gases de combustión (véase Ventilación del horno a través de una chimenea de techo en la página 52).
> El área de instalación debe tener respiraderos de aire con una sección transversal abierta de al menos 150 cm². Mientras se está utilizando el aparato, estos respiraderos deben mantenerse abiertos, incluso aunque puedan cerrarse.
> Antes de proceder a la instalación, compruebe si el suministro de gas local (tipo y presión de gas) es compatible con las especificaciones del aparato. Los requisitos reglamentarios de este aparato se especifican en la etiqueta (o etiqueta de tipo).

8.1 Elección del lugar de instalación

¡ADVERTENCIA! Peligro de explosión
> El aparato no se puede instalar en entornos potencialmente explosivos.

Siga las siguientes instrucciones para elegir el lugar de instalación:

- Elija una ubicación bien ventilada para el aparato.
- Observe la distancia mínima hasta la parte superior de la pared horizontal y hasta la pared vertical adyacente (**fig. 3** en la página 52).
  fig. 3 en la página 3
- Tenga en cuenta las medidas de instalación del aparato (**fig. 3** en la página 52) y del conducto de extracción con el tubo de salida (**fig. 4** en la página 52).
  fig. 4 en la página 3

8.2 Preparación de la instalación

¡ADVERTENCIA! Peligro de incendio
> Se ha de evitar que entren materiales combustibles por las aberturas de ventilación existentes en el mueble.

¡AVISO! Peligro de daños
> Antes de realizar cualquier perforación, asegúrese de que ningún cable eléctrico ni ninguna otra pieza del vehículo puedan resultar dañados al taladrar, serrar o limar.

NOTA
- La superficie de instalación horizontal debe estar nivelada y en ángulo recto con el frente del mueble.
- La escotadura de instalación en el mueble debe ser rectangular.

> Realice una escotadura en el mueble como se muestra (**fig. 3** en la página 52).

8.3 Ventilación del horno a través de una chimenea de techo

¡AVISO! Peligro de daños
> Utilice un conducto de ventilación de techo Truma AK 3 y tubos de extracción Truma. Están comprobadas y homologadas para esta aplicación.
> No coloque materiales no aptos para temperaturas superiores a 120 °C cerca del conducto de ventilación de techo ni del tubo de extracción.
> Tienda el conducto de extracción de forma gradualmente ascendente. El tubo de extracción se tiene que instalar a una altura entre 200 mm … 1500 mm.
> Mantenga una distancia de al menos 50 mm con las paredes y componentes del entorno.

fig. 5 en la página 3

1. Practique un orificio circular en el techo de ⌀ 60 mm.

   Si es necesario, coloque una tira gruesa de 1 mm de chapa metálica en la pared del orificio, de modo que el techo no se deforme durante la fijación y permanezca impermeable.

2. Atornille el conducto de ventilación de techo en el orificio.

   fig. 6 en la página 3

3. Deslice tubo de extracción flexible hacia arriba a través del conducto de ventilación de techo (**1.** en **fig. 7** en la página 53) hasta el tope y sujételo con un tornillo (**2.** en **fig. 7** en la página 53).

   fig. 7 en la página 4

4. Introduzca en el extremo inferior del tubo de extracción en la abertura de la salida de gases (**1.** en **fig. 8** en la página 53).

   fig. 8 en la página 4

5. Fije el tubo de extracción con los tornillos incluidos en el conducto de ventilación de techo (**2.** en **fig. 8** en la página 53). También puede utilizar para ello una abrazadera para tubos con rosca helicoidal.

8.4 Ventilación del horno hacia dentro (horno sin chimenea de techo)

fig. 9 en la página 4

1. Monte el bastidor inferior en el borde del armario (véase Fijación del aparato al mueble en la página 53).
2. Fije el horno al mueble (véase Fijación del aparato al mueble en la página 53).

8.5 Fijación del aparato al mueble

¡ATENCIÓN! Peligro de lesiones

> El aparato debe fijarse al armario con los tornillos de la siguiente manera.

1. Coloque y fije el bastidor inferior al borde del armario.

   fig. 10 en la página 4

2. Inserte el horno en el armario hasta que descanse sobre el bastidor inferior.

   fig. 11 en la página 4

3. Fije el horno con los 6 tornillos suministrados. 2 tornillos deben fijarse en la parte delantera, debajo de la parte delantera de plástico (**fig. 12** en la página 53), y 4 tornillos deben fijarse en los bastidores laterales (**fig. 13** en la página 53).

   fig. 12 en la página 4
   fig. 13 en la página 5

8.6 Retirada de una chimenea obstruida

¡ADVERTENCIA! Riesgo de seguridad

> Antes de realizar cualquier inspección o desmontaje:
- Asegúrese de que el horno ha estado apagado por completo durante un período de tiempo suficiente.
- Confirme que el horno y la chimenea están fríos.
- Asegúrese de que no queda humo ni calor en el sistema.
- Utilice guantes y gafas de protección.

1. Afloje los tornillos que sujetan la chimenea a la parte superior del horno.

   fig. 14 en la página 5

2. Gire suavemente el tubo flexible para romper cualquier junta o adhesión de hollín mientras lo sujeta para evitar dobleces.

   fig. 15 en la página 5

3. Afloje los tornillos que fijan la chimenea al conducto de ventilación de techo. Extraiga con cuidado la chimenea.

   fig. 16 en la página 5

4. Coloque el tubo flexible en una superficie plana. Ilumine el interior con una linterna por ella para comprobar si hay:
   - Acumulación de hollín
   - Residuos (hojas, insectos, etc.)
   - Grietas o corrosión
5. Utilice un cepillo de chimenea flexible para limpiar el interior. Si el tubo está dañado o corroído, considere sustituirlo por uno nuevo.

9 Funcionamiento

¡ADVERTENCIA! ¡Peligro de asfixia!
> El horno **no** debe usarse como fuente de calefacción.

¡ADVERTENCIA! Riesgo de sufrir graves lesiones
> El uso del horno de gas genera calor y humedad en la zona donde se utiliza y, por lo tanto, debe asegurarse de que la zona está bien ventilada:
  - Mantenga abiertos los respiraderos de aire o instale un dispositivo de ventilación mecánica (como una campana extractora).
  - Un uso intensivo y prolongado del aparato puede hacer necesarios métodos una ventilación adicionales, como abrir una ventana, o un sistema de ventilación más eficiente, como regular el aparato de ventilación mecánico a la máxima potencia.
  - Una ventilación insuficiente puede suponer un peligro para el usuario y provocar heridas.

> No utilice el horno al nivel de potencia más alto durante más de 2 h.
> No deje el aparato sin vigilancia mientras esté en funcionamiento.
> Durante e inmediatamente después del uso, algunos elementos accesibles pueden estar muy calientes. No toque estos elementos y mantenga a los niños alejados del aparato.
> Asegúrese de que todos los reguladores de control estén en la posición cero después de cocinar. Tras el uso, cierre la llave de paso principal de gas.

¡ATENCIÓN! Peligro de lesiones
> Al encender el horno, la puerta del mismo debe estar totalmente abierta.
> Coloque los alimentos, la rejilla del horno y la bandeja de grasa de tal forma que no entren en contacto con la llama.
> Utilice guantes de protección al manipular objetos calientes.
> Asegúrese de que haya una ventilación adicional al hornear.

9.1 Antes del primer uso

> Limpie la rejilla y la bandeja de horno con un producto de limpieza convencional.
> Encienda el horno **vacío** durante 30 min a la temperatura más alta.
> Con el horno **vacío**, encienda el gratinador (opcional) durante 15 min … 20 min a la máxima temperatura.
> A continuación, apague el horno y déjelo apagado al menos 1 min antes de volver a encenderlo.

9.2 Inserción de la rejilla del horno

NOTA El gratinador y la bandeja de grasa están equipados con dispositivos de bloqueo (**2.** en **fig. 17** en la página 55) para evitar la extracción accidental.

> Para insertar correctamente el gratinador o la bandeja de grasa, asegúrese de que los dispositivos de bloqueo estén orientados hacia arriba y hacia el interior del horno.
> Para extraerlas, levante ligeramente el borde delantero del gratinador o de la bandeja de grasa y tire suavemente hacia fuera (**1.** en **fig. 17** en la página 55).

fig. 17 en la página 5

9.3 Encender el horno

¡ADVERTENCIA! Riesgo de sufrir graves lesiones

> El quemador solo debe encenderse con la puerta del horno completamente abierta.
> Vigile las salidas de gas mientras enciende el quemador.

¡ADVERTENCIA! Peligro de explosión

> Encienda el quemador inmediatamente después de abrir el suministro de gas. De lo contrario, puede acumularse gas en la zona del quemador y podría producirse una explosión.

1. Abra totalmente la puerta del horno.
2. Asegúrese de que la llave de suministro de gas esté abierta.
3. Mantenga presionado el regulador giratorio (**1** en **fig. 2** en la página 51).
4. Mientras pulsa el regulador giratorio, gírelo a una posición de la escala de temperatura.
5. Mantenga presionado el regulador giratorio durante otros 5 s … 10 s.

v El quemador se enciende electrónicamente.

6. Ajuste el regulador giratorio a la posición que desee (véase Ajuste de la temperatura del horno en la página 55).
7. Cierre la puerta del horno.

9.4 Ajuste de la temperatura del horno

NOTA

- La temperatura real puede fluctuar en ± 20 °C desde los siguientes valores.
- Inmediatamente después del encendido en cualquier posición del regulador giratorio, la llama del quemador del horno se enciende a la máxima potencia y, a continuación, se reduce a la potencia mínima en cuanto se alcanza la temperatura ajustada en el horno.
- Si el horno no se ha enfriado después del último uso, el quemador probablemente se apague de inmediato después del encendido. En este caso, introduzca aire en los orificios del quemador para expulsar los vapores.

> Ajuste la temperatura deseada con el regulador giratorio (**1** en **fig. 2** en la página 51).

Posición	Temperatura en °C
◎	–
1	130
2	150
3	170
4	190
5	210
6	230

9.5 Encendido del gratinador

¡ADVERTENCIA! Riesgo de sufrir graves lesiones
> No utilice el gratinador si no hay comida debajo.
> No utilice el gratinador durante más de 15 min. El gratinador no se puede utilizar como horno.
> El quemador solo debe encenderse con la puerta del horno completamente abierta.
> Vigile las salidas de gas mientras enciende el quemador.

¡ADVERTENCIA! Peligro de explosión
> Encienda el quemador inmediatamente después de abrir el suministro de gas. De lo contrario, puede acumularse gas en la zona del quemador y podría producirse una explosión.

1. Abra totalmente la puerta del horno.
2. Asegúrese de que la llave de suministro de gas esté abierta.
3. Mantenga presionado el regulador giratorio (**1** en **fig. 2** en la página 51).
4. Al presionar el regulador giratorio, gírelo hacia la derecha para ponerlo en modo de gratinado (▭).
5. Mantenga presionado el regulador giratorio durante otros 5 s … 10 s.

v El quemador se enciende electrónicamente.

6. Cierre la puerta del horno.

9.6 Inspección visual de la llama

Dependiendo del tipo de gas utilizado, la llama debería tener el siguiente aspecto:
- **Propano (G31)**: llama con zona interior azul y contorno claro.
- **Butano (G30)**: llama con puntas ligeramente amarillas al encender el quemador; el color es más intenso a medida que el quemador se calienta.

9.7 Apagado del horno y del gratinador

1. Ajuste el regulador giratorio a la posición cero ◎.

v La llama del quemador se apaga.

2. Tras el uso, cierre la llave de paso de gas.

NOTA Si no va a usar el horno durante mucho tiempo:
Cierre el suministro de gas en el vehículo y la válvula de la bombona.

9.8 Conectar el aparato a la alimentación de gas

¡ADVERTENCIA! Riesgo de sufrir graves lesiones

- > Solo un especialista está autorizado a conectar el aparato al suministro de gas conforme a las directivas y normas vigentes.
- > No se autoriza una conexión de manguera.
- > Utilice una conexión roscada de cierre metálico.
- > La línea de gas no debe estar torcida, estirada ni sometida a ningún otro tipo de solicitación mecánica durante los trabajos de instalación y conexión.
- > No se debe retirar el filtro de gas (blanco) de la conexión de gas del horno.
- > Utilice solo bombonas de gas propano o butano (no gas natural ni gas ciudad) equipadas con una válvula homologada de reducción de la presión y un cabezal adecuado. Compare la información de presión en la etiqueta de tipo con la información de presión del regulador de presión de la bombona de gas butano o propano.
- > **Solo** está permitido usar el horno con la presión indicada en la etiqueta de tipo.
- > **Solo** está permitido usar el horno con el tipo de gas indicado en la etiqueta de tipo.
- > Respete las presiones autorizadas en su país. Utilice solo presostatos fijos que cumplan las normativas nacionales.
- > Debe ser posible desconectar el horno del suministro de gas a través de una llave de paso principal. Se debe poder acceder fácilmente a la llave de paso.

¡AVISO! Peligro de daños

- > Respete los requisitos nacionales.
- > Fije las tuberías a la pared lateral o trasera de los elementos de mobiliario circundantes, de modo que no se ejerza ninguna carga sobre los elementos de control.
- > La conexión debe realizarse de forma que solo sea posible deshacerla con herramientas.
- > Todo el sistema de tuberías debe estar exento de solicitaciones mecánicas.

NOTA

- De forma opcional, puede utilizar la tubería flexible para la conexión de gas de Dometic con el objetivo de mantener la instalación sin tensión.
- Utilice tuberías de gas de acero de ⌀ 8 mm × 1 mm (acero soldado sin costuras o acero inoxidable) montadas a ras con un racor de anillo cortante.

> Conecte los tubos.

fig. 18 en la página 5

> Coloque sobre el aparato una señal de aviso con el siguiente mensaje:

¡ADVERTENCIA! Peligro de incendio

- > Al cocinar se debe procurar una ventilación adicional, por ejemplo abriendo ventanas cercanas a la parrilla, la placa o el horno.
- > Estos aparatos **no** deben utilizarse como calefactores.

> Abra la llave de paso principal.

> Inspeccione todas las conexiones en cuanto a fugas con un spray de detección de fugas o con un líquido no corrosivo. No utilice agua jabonosa.

¡ADVERTENCIA! Peligro de explosión

- > Nunca compruebe la estanqueidad con una llama abierta o cerca de fuentes de ignición.

⌄ Si no aparecen burbujas, no hay fugas.

> Después de la instalación profesional, solicite a un especialista una prueba de fugas y de llama.

NOTA Solicite un certificado de este control.

9.9 Conexión del aparato a la alimentación de corriente

¡ADVERTENCIA! Riesgo de sufrir graves lesiones
> Solo un especialista está autorizado a conectar el aparato a la fuente de alimentación de corriente conforme a las directivas y normas vigentes.
> El aparato **no** debe conectarse a la tensión de red (230 V~), ya que ello destruiría los componentes y pondría en peligro al usuario.

> Utilice un cable doble (⌀ 2 mm × 0,5 mm) para conectar el aparato.
> Conecte los cables al conector de la nevera.

fig. 19 en la página 6

Cable	Color
Positivo (+)	rd (rojo)
Negativo (-)	bk (negro)

>

¡AVISO! Peligro de daños
> Preste atención a la polaridad correcta.
> Equipe el cable positivo (+) con un fusible de 3.

Conecte los otros extremos de los cables a la fuente de alimentación de 12 V⎓:

- lo más directamente posible
- rd (rojo): con un fusible de protección (3 A) colocado en el polo positivo (+)
- bk (negro): al polo negativo (–)

10 Limpieza y mantenimiento

10.1 Limpieza del horno

¡ADVERTENCIA! Riesgo de sufrir graves lesiones
> Antes de proceder a su limpieza, desconecte siempre el aparato de la alimentación de corriente.
> Antes de proceder a limpiar el aparato, cierre la llave de paso principal de gas.

¡ATENCIÓN! Peligro de sufrir quemaduras
> Deje enfriar el aparato antes de limpiarlo.

¡AVISO! Peligro de daños
> Las superficies calientes se pueden dañar si entran en contacto con agua fría o tela húmeda.
> No deje sustancias ácidas o alcalinas (por ejemplo: vinagre, sal, zumo de limón) en las superficies del aparato.
> No utilice en el horno productos abrasivos, corrosivos o con cloro, estropajos o lana de acero.
> No utilice material abrasivo o raspadores metálicos afilados para limpiar las puertas de vidrio del horno, ya que estos productos pueden hacer que el vidrio se rompa.
> Para la limpieza, no utilice nunca productos de limpieza agresivos ni utensilios duros o puntiagudos.

> En caso de superficies de acero inoxidable o piezas esmaltadas: lave con agua y jabón o detergente suave, enjuague y seque. Utilice esponjas y paños limpios.
> No utilice limpiadores a vapor para limpiar el aparato.
> Limpie el horno periódicamente y también siempre que se ensucie con un paño húmedo.

1. Deje enfriar el aparato antes de limpiarlo.
2. Elimine los residuos aceitosos y grasientos.
3. Lave las superficies de acero inoxidable o esmaltadas con agua y jabón o con un detergente neutro.
4. Aclare con agua limpia.

10.2 Comprobación del horno

> Encargue a un profesional autorizado la comprobación de la instalación de gas y los conductos de gas conectados antes de la primera puesta en funcionamiento, así como una vez al año en conformidad con los requisitos nacionales de seguridad.
> Lleve un registro de todos los trabajos de mantenimiento.
>

¡ADVERTENCIA! Riesgo de sufrir graves lesiones

> Las siguientes tareas solo pueden ser realizadas por una persona cualificada.

Se debe comprobar particularmente lo siguiente:

- Ausencia de fugas de gas
- Seguridad de la combustión y la estabilidad de la llama
- Suministro de aire fresco
- Dispositivos de seguridad y mandos (grifos de los quemadores)

> Asegúrese de que el lugar de instalación se ajusta a la normativa local aplicable.
> Inspeccione los siguientes componentes en cuanto a suciedad y, en caso necesario, límpielos:

- Salidas de gas del quemador
- Cabezas de los quemadores
- Elemento térmico

> Compruebe que la distancia correcta entre el cabezal del quemador y el elemento térmico (aprox. 1 mm … 3 mm) es correcta.

10.3 Sustitución del inyector

¡ADVERTENCIA! Riesgo de sufrir graves lesiones

> Las siguientes tareas solo pueden ser realizadas por una persona cualificada.

> Utilice una herramienta para mantener en su sitio el soporte del inyector durante el desmontaje y la instalación del inyector.

fig. 20 en la página 6

Quemador	∅ del inyector (mm)	Número impreso en el inyector
Gratinador	0,6 mm	57
Horno	0,5 mm	53

11 Solución de problemas

¡ADVERTENCIA! Riesgo de sufrir graves lesiones

> Las reparaciones de piezas del dispositivo que transportan gas solo las pueden realizar especialistas cualificados.

Fallo	Propuesta de solución
–	> Si se produce un fallo, cierre inmediatamente el suministro de gas. > Inspeccione si el aparato presenta algún daño. > Encargue a un especialista cualificado la sustitución de las piezas dañadas. > No vuelva a utilizar el aparato hasta que no se hayan subsanado todos los fallos. > Si la llama se apaga o si el quemador no se enciende, espere al menos 1 min antes de volver a intentarlo. Si el quemador no se enciende, compruebe si la bombona de gas está llena. > Si el aparato no funciona en absoluto, cierre la válvula del gas y póngase en contacto con un servicio de atención al cliente autorizado.

12 Eliminación

Reciclaje del material de embalaje: Si es posible, deseche el material de embalaje en el contenedor de reciclaje adecuado. Esta separación es necesaria, ya que el embalaje es un recurso valioso y una gestión inadecuada puede afectar a la salud humana y al medio ambiente.

Separar los materiales de embalaje es necesario porque son un recurso valioso y su eliminación inadecuada puede afectar a la salud de las personas y al medio ambiente.

13 Garantía

Se aplica el período de garantía comercial estipulado por la ley. Si el producto es defectuoso, póngase en contacto con la sucursal del fabricante de su país (consulte dometic.com/dealer) o con su punto de venta.

Para tramitar la reparación y la garantía comercial, incluya los siguientes documentos cuando envíe el aparato:

- Una copia de la factura con fecha de compra
- El motivo de la reclamación o una descripción de la avería

Tenga en cuenta que una reparación por medios propios o no profesionales puede tener consecuencias de seguridad y suponer la anulación de la garantía comercial.

14 Datos técnicos

	OVN 0250	OVG 0250
Tensión de conexión	12 V⎓ (encendido electrónico)	
Potencia calorífica del horno	1,2 kW	
Consumo de gas del horno	87 g/h	
Potencia calorífica del gratinador	–	1,3 kW
Consumo de gas del gratinador	–	95 g/h
Potencia calorífica nominal total y completa	1,2 kW, 87 g/h	1,3 kW, 95 g/h

	OVN 0250	OVG 0250
Volumen de aire necesario para la combustión	2,4 m³/h	2,6 m³/h
Categoría de gas	I3B/P, I3+ (butano/propano)	
Presión de la conexión		
AT, BE, DE, DK, FI, GB, NL, NO, PT, SE, SI	30 mbar (butano/propano)	
BE, CH, ES, FR, GB, IE, IT, PT, SI	28 mbar … 30 mbar (butano)/37 mbar (propano)	
Clase de aparato	III	
Capacidad del horno	25 L	25 L
Dimensiones (An x Al x P) en mm	523 × 316 × 447	523 × 316 × 446
Dimensiones de instalación (An x Al x P) en mm	530 × 342 × 497	530 × 342 × 497
Peso	20 kg	22 kg
Inspección/certificación	CE	

Português

1 Notas importantes ... 62
2 Explicação dos símbolos ... 62
3 Indicações de segurança ... 62
4 Destinatários ... 64
5 Material fornecido ... 64
6 Utilização adequada ... 65
7 Descrição técnica ... 65
8 Instalação ... 65
9 Operação ... 68
10 Limpeza e manutenção ... 72
11 Resolução de falhas ... 74
12 Eliminação ... 74
13 Garantia ... 74
14 Ficha de dados técnicos ... 75

1 Notas importantes

Leia atentamente as presentes instruções e siga todas as instruções, orientações e avisos incluídos neste manual, de modo a garantir a correta instalação, utilização e manutenção do produto. É OBRIGATÓRIO manter estas instruções junto com o produto.

Ao utilizar o produto, está a confirmar que leu atentamente todas as instruções, orientações e avisos, e que compreende e aceita cumprir os termos e condições estabelecidos no presente manual. Aceita utilizar este produto exclusivamente para o fim e a aplicação a que se destina e de acordo com as instruções, orientações e avisos estabelecidos neste manual, assim como de acordo com todas as leis e regulamentos aplicáveis. Caso não leia nem siga as instruções e os avisos aqui estabelecidos, poderá sofrer ferimentos pessoais ou causar ferimentos a terceiros e o produto ou outros materiais nas proximidades poderão ficar danificados. Este manual do produto, incluindo as instruções, orientações e avisos, bem como a documentação relacionada, podem estar sujeitos a alterações e atualizações. Para consultar as informações atualizadas do produto, visite documents.dometic.com.

2 Explicação dos símbolos

As palavras de advertência identificam mensagens de segurança e mensagens de danos à propriedade, assim como o grau ou nível de seriedade do perigo.



AVISO!
> Indica uma situação perigosa que, se não for evitada, pode causar a morte ou ferimentos graves.



PRECAUÇÃO!
> Indica uma situação perigosa que, se não for evitada, pode causar ferimentos ligeiros ou moderados.



NOTA!
> Indica uma situação que, se não for evitada, pode causar danos materiais.



OBSERVAÇÃO Informações suplementares para a utilização do produto.

3 Indicações de segurança

3.1 Princípios básicos de segurança



AVISO! Perigo de ferimentos graves
> Este aparelho não está ligado ao equipamento de remoção de gases de combustão. Deve ser instalado de acordo com as instruções de montagem aplicáveis e ligado a uma chaminé. Relativamente a esta matéria, deverá dar-se particular atenção às instruções relativas à ventilação.

> Este aparelho só pode ser ligado à alimentação de gás por um técnico qualificado, de acordo com as regulamentações e normas em vigor, em particular a norma EN 1949.
> Nunca modifique o bocal, o injetor nem o queimador.
> Se o aparelho apresentar danos visíveis, não o deve colocar em funcionamento.
> As reparações neste aparelho apenas devem ser realizadas por técnicos devidamente qualificados. As reparações inadequadas podem levar a perigos graves.



AVISO! Perigo de explosão

> Não armazene nenhum material potencialmente explosivo, tal como latas de spray com gás inflamável, no aparelho.



AVISO! Perigo de incêndio

> Este aparelho não deve ser utilizado durante o reabastecimento nem em garagens ou ferries.
> Instale um extintor adequado nas proximidades. Certifique-se de que o extintor é verificado regularmente por um técnico competente.

3.2 Segurança no manuseamento de gás líquido



AVISO! Perigo de ferimentos graves

> Se se aperceber de cheiro a gás:
  - Abra todas as janelas e saia do espaço.
  - Não ligue nenhum dispositivo elétrico e evite a utilização de chamas abertas que possam inflamar o gás.
  - Feche a válvula da garrafa de gás e mantenha-a fechada até o erro ter sido eliminado.
  - Nunca tente encontrar uma fuga de gás com uma chama aberta.
  - Os tubos de gás porosos, com fugas ou outros danos deverão ser imediatamente substituídos por um técnico especializado.
> Compare a indicação da pressão na placa de características com a indicação da pressão no regulador de pressão.
> Se não pretende utilizar o aparelho durante um longo período de tempo, feche a válvula da garrafa de gás.



AVISO! Perigo de explosão

> Nunca guarde garrafas de gás de petróleo liquefeito em locais sem ventilação ou abaixo do nível do solo (caves, reentrâncias no solo em forma de funil).
> Proteja as garrafas de gás liquefeito da irradiação solar direta. A temperatura não pode exceder os 50 °C.

3.3 Segurança durante o funcionamento do aparelho



AVISO! Perigo de ferimentos graves

> Alguns componentes acessíveis podem estar muito quentes durante e imediatamente após a utilização do forno. Não toque nesses elementos e mantenha o aparelho fora do alcance das crianças.
> Certifique-se de que todos os botões de controlo são colocados na posição zero depois de cozinhar. Feche a válvula de corte principal da canalização do gás após a utilização.
> Use fósforos compridos ou um isqueiro adequado para acender os queimadores manualmente. Durante o processo de fogueamento, preste atenção às aberturas de saída do gás. Não acenda o queimador sem contacto visual direto.
> Deixe o aparelho arrefecer à temperatura ambiente antes de lhe tocar com as mãos.

AVISO! Perigo de incêndio

- Não utilize o aparelho para aquecer o espaço.
- Nunca mantenha o aparelho em funcionamento durante um período de tempo mais prolongado sem supervisão.
- Use vestuário apropriado durante a utilização do aparelho. Não utilize peças de vestuário soltas que poderão apanhar fogo.
- Utilize apenas pegas secas para evitar a formação de vapores. Não utilize toalhas nem materiais semelhantes em vez de pegas, já que estes itens podem pegar fogo.
- Mantenha a área em redor do aparelho livre de gordura, substâncias alcoólicas, plásticos ou materiais inflamáveis (p. ex., cortinados, toalhas e utensílios de cozinha).

AVISO! Risco para a saúde

- Este aparelho pode ser utilizado por crianças a partir dos 8 anos, assim como por pessoas com capacidades físicas, sensoriais ou mentais reduzidas ou com insuficiente experiência e conhecimento, quando supervisionadas ou quando tenham recebido informação acerca da utilização segura do frigorífico e compreendam os perigos dela resultantes.

AVISO! Risco de asfixia!

- Antes de ligar o aparelho, certifique-se de que o espaço é suficientemente ventilado. Durante o funcionamento, têm de existir aberturas de ventilação com uma secção transversal livre de, no mínimo, 150 cm² no local de instalação. Estas aberturas podem ser fechadas, mas têm de estar abertas durante o funcionamento do queimador.

4 Destinatários

A montagem e instalação da ligação de gás têm de ser efetuadas por pessoal qualificado que possua os conhecimentos e as competências necessários para a construção, instalação e operação de parelhos a gás e que tenha formação em segurança relativamente à identificação e prevenção dos perigos envolvidos.

A instalação elétrica e a configuração do aparelho têm de ser efetuadas por pessoal qualificado com capacidades e conhecimentos comprovados relacionados com a construção e operação de equipamento e instalações elétricas e que esteja familiarizado com as normas aplicáveis no país em que o equipamento será instalado e/ou utilizado. Além disso, deve ter concluído formação em segurança para identificar e evitar os perigos envolvidos.
Todas as outras ações também se destinam a utilizadores não profissionais.

5 Material fornecido

fig. 1 na página 3

N.º na fig. 1 na página 64	Quantidade	Descrição
1	1	Forno
2	1	Estrutura inferior
3	1	Assadeira
4	1	Grelha para forno
–	1	Instruções de montagem e manual de instruções

6 Utilização adequada

O forno é adequado para os seguintes cenários:
- caravanas
- autocaravanas

O forno destina-se exclusivamente a cozer, assar e grelhar alimentos.

O forno é particularmente **não** adequado para aquecimento.

Este produto destina-se exclusivamente à aplicação e aos fins pretendidos com base nestas instruções.

Este manual fornece informações necessárias para proceder a uma instalação e/ou a uma operação adequadas do produto. Uma instalação e/ou uma operação ou manutenção incorretas causarão um desempenho insatisfatório e uma possível avaria.

O fabricante não aceita qualquer responsabilidade por danos ou prejuízos no produto resultantes de:

- Instalação, montagem ou ligação incorretas, incluindo sobretensões
- Manutenção incorreta ou utilização de peças sobressalentes não originais fornecidas pelo fabricante
- Alterações ao produto sem autorização expressa do fabricante
- Utilização para outras finalidades que não as descritas no presente manual

A Dometic reserva-se o direito de alterar o design e as especificações do produto.

7 Descrição técnica

7.1 Descrição do funcionamento

O aparelho é um forno em aço inoxidável que funciona a gás, com função de grelhador.

O forno permite cozer e assar alimentos a uma temperatura entre os 130 °C … 230 °C. O grelhador pode ser ligado para aquecer uniformemente os alimentos. O grelhador e o forno não podem ser utilizados ao mesmo tempo.

O gás pode ser ligado eletronicamente.

7.2 Elementos de comando do forno

fig. 2 na página 3

N.º na **fig. 2** na página 65	Símbolo	Descrição
1		Ignição eletrónica e botão de controlo para o forno
2		Modo de forno
	1–6	
3		Posição zero (gás desligado)
4*		Modo de grelhador (*apenas OVG0250)

8 Instalação



AVISO! Perigo de ferimentos graves

> Este aparelho só pode ser ligado à alimentação de gás por um técnico qualificado, de acordo com as regulamentações e normas em vigor, em particular a norma EN 1949.

> O aparelho pode ser ligado a uma chaminé através de um tubo de saída para libertar os gases de combustão (consulte Ventilação do forno através da chaminé de teto na página 66).
> O local de instalação deve ter aberturas de ventilação com uma secção transversal livre de, no mínimo, 150 cm². As aberturas de ventilação têm de estar abertas durante o funcionamento do queimador, mesmo que possam ser fechadas.
> Antes da montagem, verifique se a alimentação de gás local (tipo de gás e respetiva pressão) é compatível com as especificações do aparelho. Os requisitos regulamentares deste aparelho encontram-se especificados na etiqueta (ou placa de características).

8.1 Escolher o local de instalação

AVISO! Perigo de explosão
> O aparelho não pode ser montado em ambientes potencialmente explosivos.

Ao selecionar o local de montagem, tenha em atenção as seguintes indicações:

- Escolha um local bem ventilado para o aparelho.
- Cumpra a distância mínima exigida até ao cimo da parede horizontal e à parede vertical adjacente (**fig. 3** na página 66).
  fig. 3 na página 3
- Respeite as dimensões de montagem do aparelho (**fig. 3** na página 66) e da chaminé com o tubo de saída (**fig. 4** na página 66).
  fig. 4 na página 3

8.2 Preparar a montagem

AVISO! Perigo de incêndio
> Deve evitar-se a entrada de materiais combustíveis através das aberturas de ventilação existentes na mobília.

NOTA! Risco de danos
> Antes de fazer furos, certifique-se de que não é possível danificar cabos elétricos ou outras peças do veículo devido à utilização de brocas, serras e limas.

OBSERVAÇÃO
- A superfície de montagem horizontal tem de estar alinhada e em ângulo reto em relação à parte frontal da mobília.
- O recorte de montagem no mobiliário deve ter uma forma retangular.

> Faça um recorte no mobiliário, conforme ilustrado (**fig. 3** na página 66).

8.3 Ventilação do forno através da chaminé de teto

NOTA! Risco de danos
> Utilize uma chaminé de teto AK 3 Truma ou tubos de chaminé Truma. Estes foram testados e estão aprovados para utilização.
> Não coloque junto da chaminé de teto ou do tubo de chaminé materiais inapropriados para utilizar com temperaturas superiores a 120 °C.
> Instale a conduta de gases residuais de forma ascendente. A altura de montagem do tubo de chaminé deve ser de 200 mm … 1500 mm.
> Mantenha uma distância mínima de 50 mm em relação às paredes e aos componentes circundantes.

fig. 5 na página 3

1. Faça um recorte redondo no teto com ⌀ 60 mm.

   Se necessário, coloque uma tira de chapa metálica com 1 mm de espessura na parede do orifício, com vista a que o teto não fique deformado durante a instalação e permaneça à prova de água.

2. Fixe a chaminé de teto no orifício.

   fig. 6 na página 3

3. Faça deslizar o tubo de chaminé flexível para cima, para dentro da chaminé de teto (**1.** na **fig. 7** na página 67) até ao limite, e aperte-o com um parafuso (**2.** na **fig. 7** na página 67).

   fig. 7 na página 4

4. Insira a extremidade inferior do tubo de chaminé na extremidade da saída da chaminé (**1.** na **fig. 8** na página 67).

   fig. 8 na página 4

5. Fixe o tubo de chaminé com os parafusos fornecidos com a chaminé de teto (**2.** na **fig. 8** na página 67). Em alternativa, pode utilizar uma braçadeira helicoidal.

8.4 Ventilação interior do forno (forno sem chaminé de teto)

fig. 9 na página 4

1. Instale a estrutura inferior na extremidade do armário (consulte Fixar o aparelho à mobília na página 67).
2. Fixe o forno ao mobiliário (consulte Fixar o aparelho à mobília na página 67).

8.5 Fixar o aparelho à mobília

PRECAUÇÃO! Perigo de ferimentos

> O aparelho tem de ser fixado da seguinte forma ao armário com parafusos.

1. Posicione e fixe a estrutura inferior na extremidade do armário.

   fig. 10 na página 4

2. Insira o forno no armário até ficar apoiado na estrutura inferior.

   fig. 11 na página 4

3. Fixe o forno utilizando os 6 parafusos fornecidos. 2 dos parafusos devem ser fixados na parte dianteira, sob a parte dianteira de plástico (**fig. 12** na página 67), e 4 dos parafusos devem ser fixados nas estruturas laterais (**fig. 13** na página 67).

   fig. 12 na página 4
   fig. 13 na página 5

8.6 Remover a chaminé bloqueada

AVISO! Perigo de segurança

> Antes de qualquer inspeção ou desmontagem:
- Certifique-se de que o forno foi completamente desligado durante um período de tempo suficiente.
- Confirme que o forno e a chaminé estão frios ao toque.
- Certifique-se de que não existe fumo nem calor no sistema.
- Use luvas e óculos de proteção.

1. Desaperte os parafusos que fixam a chaminé à parte superior do forno.

fig. 14 na página 5

2. Rode suavemente o tubo flexível para partir qualquer vedante ou aderência de fuligem, apoiando-o para evitar torções.

fig. 15 na página 5

3. Desaperte os parafusos que fixam a chaminé à saída de teto. Puxe cuidadosamente a chaminé para fora.

fig. 16 na página 5

4. O tubo flexível deve ficar plano. Passe com uma lanterna para verificar o seguinte:
   - Acumulação de fuligem
   - Detritos (folhas, insetos, etc.)
   - Fendas ou corrosão
5. Utilize uma escova flexível para chaminés para limpar o interior. Se o tubo estiver danificado ou corroído, pondere substituí-lo por um novo.

9 Operação

AVISO! Risco de asfixia!

> O forno **não** pode ser usado para aquecimento.

AVISO! Perigo de ferimentos graves

> A utilização do forno a gás gera calor e humidade na área onde é utilizado, pelo que se deve certificar de que a área é bem ventilada:
  - Mantenha as aberturas de ventilação abertas ou providencie um aparelho de ventilação mecânica (p. ex., um exaustor).
  - A utilização intensa e prolongada do aparelho durante longos períodos pode fazer com que seja necessária uma ventilação adicional, por exemplo abrindo uma janela ou recorrendo a um sistema de ventilação mais eficiente, ou utilizando o aparelho de ventilação mecânica num nível de potência mais elevado.
  - Uma ventilação insuficiente representa perigos para o utilizador com risco de ferimentos.

> Não utilize o forno durante mais de 2 h no nível de potência máximo.

> Não deixe o aparelho sem supervisão durante o funcionamento.

> Alguns elementos acessíveis podem estar muito quentes durante e imediatamente após a utilização. Não toque nesses elementos e mantenha o aparelho fora do alcance das crianças.

> Certifique-se de que todos os botões de controlo são colocados na posição zero depois de cozinhar. Feche a válvula de corte principal da alimentação de gás após a utilização.

PRECAUÇÃO! Perigo de ferimentos

> Ligue o forno apenas com a porta do forno totalmente aberta.

> Posicione os alimentos, a grelha e a assadeira de modo que não entrem em contacto com as chamas.

> Use luvas de proteção ao mexer em componentes quentes.

> Assegure-se de que existe ventilação adicional ao assar.

9.1 Antes da primeira utilização

> Limpe a grelha e o tabuleiro para o forno com um detergente comum.

> Ligue o forno **vazio** durante 30 min à temperatura mais elevada.

> Ligue o grelhador **vazio** (opcional) durante 15 min … 20 min à temperatura mais elevada.

> Em seguida, desligue o forno e deixe-o desligado durante, no mínimo, 1 min antes de o ligar novamente.

9.2 Colocar a grelha do forno

OBSERVAÇÃO O grelhador e a assadeira estão equipados com bloqueios (**2.** na **fig. 17** na página 69) que impedem a remoção acidental.

> Para introduzir corretamente o grelhador ou a assadeira, certifique-se de que esses bloqueios estão voltados para cima e são colocados em direção à parte interior do forno.
> Para remover, levante ligeiramente a extremidade dianteira do grelhador ou da assadeira e puxe cuidadosamente para fora (**1.** na **fig. 17** na página 69).

fig. 17 na página 5

9.3 Ligar o forno

AVISO! Perigo de ferimentos graves

> O queimador apenas pode ser aceso quando a porta do forno está completamente aberta.
> Observe as saídas de gás enquanto acende o queimador.

AVISO! Perigo de explosão

> Acenda o queimador assim que ligar a alimentação de gás. Caso contrário, o gás pode acumular-se na zona do queimador, existindo o risco de explosão.

1. Abra totalmente a porta do forno.
2. Certifique-se de que a alimentação de gás está ligada.
3. Prima continuamente o botão de controlo (**1** na **fig. 2** na página 65).
4. Enquanto prime o botão de controlo, rode-o para uma posição na escala de temperatura.
5. Continue a premir o botão de controlo por mais 5 s … 10 s.

v O queimador acende eletronicamente.

6. Rode o botão de controlo para a posição pretendida (consulte Definir a temperatura do forno na página 69).
7. Feche a porta do forno.

9.4 Definir a temperatura do forno

OBSERVAÇÃO

- A temperatura real pode apresentar uma variação de ± 20 °C em relação aos seguintes valores.
- Imediatamente após a ignição em qualquer posição do botão de controlo, a chama do queimador do forno acende-se com a potência máxima, voltando, em seguida, automaticamente à potência mínima assim que a temperatura nominal do forno é alcançada.
- Se o forno não tiver arrefecido da utilização anterior, o queimador poder-se-á apagar assim que o acender. Nesse caso, sopre para a abertura do queimador para dissipar o vapor.

> Ajuste a temperatura pretendida com o botão de controlo (**1** na **fig. 2** na página 65).

Posição	Temperatura em °C
◎	–
1	130
2	150
3	170
4	190
5	210
6	230

9.5 Ligar o grelhador

AVISO! Perigo de ferimentos graves
> Nunca utilize o grelhador sem géneros alimentícios por baixo do mesmo.
> Não utilize o grelhador durante mais de 15 min. O grelhador não pode ser utilizado como forno.
> O queimador apenas pode ser aceso quando a porta do forno está completamente aberta.
> Observe as saídas de gás enquanto acende o queimador.

AVISO! Perigo de explosão
> Acenda o queimador assim que ligar a alimentação de gás. Caso contrário, o gás pode acumular-se na zona do queimador, existindo o risco de explosão.

1. Abra totalmente a porta do forno.
2. Certifique-se de que a alimentação de gás está ligada.
3. Prima continuamente o botão de controlo (**1** na **fig. 2** na página 65).
4. Enquanto prime o botão de controlo, rode-o para a direita para o modo de grelhador (GRILL).
5. Continue a premir o botão de controlo por mais 5 s … 10 s.

v O queimador acende eletronicamente.

6. Feche a porta do forno.

9.6 Inspeção visual da chama

Dependendo do tipo de gás utilizado, a chama deverá ter o seguinte aspeto:
- **Propano (G31)**: chama com uma chama interior azul e um contorno claro.
- **Butano (G30)**: chama com extremidades ligeiramente amarelas ao acender o queimador, tornando-se mais intensa à medida que o queimador aquece.

9.7 Desligar o forno ou o grelhador

1. Rode o botão de controlo para a posição de zero ◎.

v A chama no queimador apaga-se.

2. Feche a válvula de corte da alimentação de gás.

OBSERVAÇÃO Se não utilizar o forno durante um período de tempo mais prolongado:
Feche a alimentação de gás no veículo e a válvula na garrafa de gás.

9.8 Ligar o aparelho ao abastecimento de gás

AVISO! Perigo de ferimentos graves
- > Este aparelho só pode ser ligado à alimentação de gás por um técnico qualificado, de acordo com as regulamentações e normas em vigor.
- > Uma ligação de mangueira não é permitida.
- > Utilize uma conexão de parafuso selada com metal.
- > Durante os trabalhos de montagem e ligação, o tubo de gás não pode ser torcido, puxado nem sujeito a qualquer outro tipo de carga.
- > O filtro de gás (branco) na ligação de gás do forno não pode ser removido.
- > Utilize apenas botijas de gás propano ou butano (nunca gás natural ou gás de cidade) com uma válvula redutora de pressão aprovada e uma peça de topo adequada. Compare a indicação da pressão na placa de características com a indicação da pressão no regulador de pressão da botija de gás propano ou butano.
- > **Coloque** o forno em funcionamento exclusivamente com a pressão indicada na placa de características.
- > **Coloque** o forno em funcionamento exclusivamente com o tipo de gás indicado na placa de características.
- > Respeite as pressões permitidas no seu país. Utilize apenas um regulador de pressão com ajuste fixo em conformidade com as normas nacionais.
- > O forno tem de poder ser desligado da alimentação de gás com uma válvula de corte principal. A válvula de corte tem de ser facilmente acessível.

NOTA! Risco de danos
- > Cumpra as disposições nacionais aplicáveis.
- > Fixe os tubos numa parede lateral ou traseira das peças de mobiliário circundantes para que não seja realizada qualquer transmissão de força no atuador.
- > A ligação tem de ser realizada de modo a só poder ser dissolvida com ferramentas.
- > Toda a tubagem tem de estar livre de tensões.

OBSERVAÇÃO
- Opcionalmente, pode usar o tubo flexível de ligação de gás da Dometic para manter a instalação isenta de tensão.
- Utilize tubos de gás em aço, com ⌀ 8 mm × 1 mm (aço soldado, sem costuras ou inoxidável), encastrados com montagem roscada com anel cortante.

> Ligue os tubos.

fig. 18 na página 5

> Fixe um sinal por cima do aparelho com o seguinte texto:

AVISO! Perigo de incêndio
- > Ao cozinhar, é necessário certificar-se de que existe uma fonte de ventilação adicional, p. ex., abrindo as janelas na proximidade dos grelhadores, fogões e fornos.
- > Este aparelho **não** pode ser utilizado para o aquecimento de espaços.

> Abra a válvula de corte principal.

› Verifique todas as ligações quanto a fugas com um spray detetor de fugas ou um líquido não corrosivo. Não utilize água com sabão.

AVISO! Perigo de explosão
› Nunca verifique a estanqueidade com a chama aberta ou na proximidade de fontes de ignição.

ˇ A estanqueidade está garantida se não se formarem bolhas.
› Solicite a execução de um teste de fugas e de um teste de chamas por um especialista autorizado depois de efetuada uma montagem profissional.

OBSERVAÇÃO Solicite um comprovativo de inspeção.

9.9 Ligar o aparelho à fonte de alimentação

AVISO! Perigo de ferimentos graves
› Este aparelho só pode ser ligado à fonte de alimentação por um técnico qualificado, de acordo com as regulamentações e normas em vigor.
› O aparelho **não** pode ser ligado à tensão de rede (230 V~), pois isso destruiria os componentes e colocaria o utilizador em perigo.

› Utilize um cabo duplo (⌀ 2 mm × 0,5 mm) para ligar o aparelho.
› Ligue os cabos ao conetor do frigorífico.

fig. 19 na página 6

Fio funcional	Color
Positivo (+)	rd (vermelho)
Negativo (–)	bk (preto)

›

NOTA! Risco de danos
› Tenha atenção à polaridade correta.
› Coloque um fusível 3 no cabo positivo (+).

Ligue as outras extremidades dos cabos à fonte de alimentação de 12 V⎓:

- O mais diretamente possível
- rd (vermelho): com uma proteção de fusível (3 A) montada no polo positivo (+)
- bk (preto): no polo negativo (–)

10 Limpeza e manutenção

10.1 Limpar o forno

AVISO! Perigo de ferimentos graves
› Desconecte sempre o aparelho da alimentação de energia antes de proceder à limpeza.
› Feche a válvula de corte principal da alimentação de gás antes de limpar o aparelho.

PRECAUÇÃO! Perigo de queimaduras
› Deixe o aparelho arrefecer antes de o limpar.

NOTA! Risco de danos

> As superfícies quentes podem ficar danificadas se entrarem em contacto com água quente ou um pano húmido.
> Não deixe substâncias ácidas nem alcalinas (por exemplo, vinagre, sal, sumo de limão) nas superfícies do aparelho.
> Não use produtos abrasivos, corrosivos ou à base de cloro nem esfregões ou palha de aço no forno.
> Não use materiais abrasivos ásperos nem espátulas de metal afiadas para limpar as portas de vidro do forno, pois estes produtos podem fazer com que o vidro rache.
> Ao limpar, nunca utilize utensílios de limpeza afiados nem ferramentas duras ou pontiagudas.
> Para superfícies em aço inoxidável e peças esmaltadas: lave com água e sabão ou um detergente suave, enxague e seque. Use esponjas e panos limpos.
> Não utilize aparelhos de limpeza a vapor para limpar o aparelho.
> Utilize um pano húmido para limpar o forno regularmente e assim que este fique sujo.

1. Deixe o aparelho arrefecer antes de o limpar.
2. Remova resíduos de óleo e gordura.
3. Lave as superfícies em aço inoxidável ou as peças esmaltadas com água e sabão ou um detergente neutro.
4. Passe por água limpa.

10.2 Verificar o forno

> Antes da primeira colocação em funcionamento e, depois, anualmente, solicite a inspeção do sistema de gás e da respetiva canalização por um técnico autorizado, para que estejam em conformidade com os requisitos de segurança nacionais.
> Guarde os comprovativos das manutenções realizadas.
>

AVISO! Perigo de ferimentos graves

> As tarefas seguintes só podem ser realizadas por uma pessoa qualificada.

É necessário verificar, em particular, os seguintes aspetos:

- Inexistência de fugas de gás
- Segurança da combustão e estabilidade da chama
- Abastecimento de ar fresco
- Dispositivos de segurança e regulação (tampas dos queimadores)

> Certifique-se de que o local de instalação corresponde às regulamentações locais em vigor.
> Verifique os seguintes componentes quanto a sujidade e limpe-os, se necessário:

- Saídas de gás nos queimadores
- Cabeças dos queimadores
- Elemento térmico

> Verifique se a distância entre a cabeça do queimador e o elemento térmico (aprox. 1 mm … 3 mm) está correta.

10.3 Substituir o injetor

AVISO! Perigo de ferimentos graves

> As tarefas seguintes só podem ser realizadas por uma pessoa qualificada.

> Utilize uma ferramenta para fixar firmemente o suporte do injetor no devido lugar durante a remoção e instalação do injetor.

fig. 20 na página 6

Queimador	∅ do injetor (mm)	Número impresso no injetor
Grelhador	0,6 mm	57
Forno	0,5 mm	53

11 Resolução de falhas

AVISO! Perigo de ferimentos graves

> As reparações das peças do aparelho que transportam gás só podem ser realizadas por técnicos qualificados.

Falha	Sugestão de solução
–	> Em caso de falhas, desligue imediatamente o abastecimento de gás. > Verifique se o aparelho apresenta algum dano. > As peças danificadas devem ser substituídas por um técnico qualificado. > Volte a colocar o aparelho em funcionamento apenas quando todas as falhas tiverem sido eliminadas. > Se a chama apagar ou o queimador não acender, aguarde, no mínimo, 1 min antes de o reacender. Se o queimador não acender, verifique se a garrafa de gás está cheia. > Se o aparelho não funcionar de todo, feche a válvula de gás e contacte um serviço de assistência técnica autorizado.

12 Eliminação

Reciclagem do material de embalagem: Sempre que possível, coloque o material de embalagem no respetivo contentor de reciclagem. Esta separação é necessária, uma vez que a embalagem é um recurso valioso e a eliminação inadequada pode afetar a saúde humana e o ambiente.

Esta separação é necessária, uma vez que o material de embalagem é um recurso valioso e a eliminação inadequada pode afetar a saúde e o ambiente.

13 Garantia

Aplica-se o prazo de garantia comercial legal. Se o produto apresentar defeitos, contacte a filial do fabricante no seu país (consulte dometic.com/dealer) ou o seu distribuidor.

Para fins de reparação ou de garantia comercial, terá de enviar também os seguintes documentos:

- Uma cópia da fatura com a data de aquisição
- Um motivo de reclamação ou uma descrição da falha

Tenha em atenção que as reparações feitas por si ou por não profissionais podem ter consequências sobre a segurança e anular a garantia comercial.

14 Ficha de dados técnicos

	OVN 0250	OVG 0250
Tensão de ligação	12 V⎓ (ignição eletrónica)	
Produção de calor do forno	1,2 kW	
Forno a gás	87 g/h	
Produção de calor do grelhador	–	1,3 kW
Grelhador a gás	–	95 g/h
Produção de calor nominal total e completa	1,2 kW, 87 g/h	1,3 kW, 95 g/h
Volume de ar necessário para a combustão	2,4 m^3/h	2,6 m^3/h
Categoria de gás	I3B/P, I3+ (butano/propano)	
Pressão de ligação		
AT, BE, DE, DK, FI, GB, NL, NO, PT, SE, SI	30 mbar (butano/propano)	
BE, CH, ES, FR, GB, IE, IT, PT, SI	28 mbar … 30 mbar (Butano)/37 mbar (propano)	
Classe do aparelho	III	
Capacidade do forno	25 L	25 L
Dimensões (LxAxP) em mm	523 × 316 × 447	523 × 316 × 446
Dimensões de instalação (LxAxP) em mm	530 × 342 × 497	530 × 342 × 497
Peso	20 kg	22 kg
Inspeção/Certificação	CE	

Italiano

1 Note importanti....76
2 Spiegazione dei simboli....76
3 Istruzioni per la sicurezza....76
4 Destinatari....78
5 Dotazione....78
6 Destinazione d'uso....79
7 Descrizione delle caratteristiche tecniche....79
8 Installazione....79
9 Funzionamento....82
10 Pulizia e manutenzione....86
11 Risoluzione dei problemi....88
12 Smaltimento....88
13 Garanzia....88
14 Scheda tecnica....89

1 Note importanti

Si prega di leggere attentamente e di seguire tutte le istruzioni, le linee guida e le avvertenze incluse in questo manuale del prodotto, al fine di garantire che il prodotto venga sempre installato, utilizzato e mantenuto nel modo corretto. Queste istruzioni DEVONO essere conservate insieme al prodotto.

Utilizzando il prodotto, l'utente conferma di aver letto attentamente tutte le istruzioni, le linee guida e le avvertenze e di aver compreso e accettato di rispettare i termini e le condizioni qui espressamente indicati. L'utente accetta di utilizzare questo prodotto solo per lo scopo e l'applicazione previsti e in conformità alle istruzioni, le linee guida e le avvertenze indicate nel presente manuale del prodotto, nonché in conformità alle leggi e ai regolamenti applicabili. La mancata lettura e osservanza delle istruzioni e delle avvertenze qui espressamente indicate può causare lesioni personali e a terzi, danni al prodotto o ad altre proprietà nelle vicinanze. Il presente manuale del prodotto, comprese le istruzioni, le linee guida e le avvertenze e la relativa documentazione possono essere soggetti a modifiche e aggiornamenti. Per informazioni aggiornate sul prodotto, visitare documents.dometic.com.

2 Spiegazione dei simboli

Il termine presente nella segnalazione identifica i messaggi di sicurezza e quelli relativi al danneggiamento della proprietà, oltre a indicare il grado o livello di gravità del rischio.



AVVERTENZA!
> Indica una situazione di pericolo che, se non evitata, potrebbe provocare lesioni gravi o mortali.



ATTENZIONE!
> Indica una situazione di pericolo che, se non evitata, potrebbe provocare lesioni di entità lieve o moderata.



AVVISO!
> Indica una situazione di pericolo che, se non evitata, può provocare danni alle cose.



NOTA Informazioni supplementari relative al funzionamento del prodotto.

3 Istruzioni per la sicurezza

3.1 Sicurezza generale



AVVERTENZA! Pericolo di gravi lesioni
> Questo apparecchio non è collegato al dispositivo per la rimozione dei gas di combustione. L'installazione deve essere eseguita secondo le istruzioni di montaggio applicabili e l'apparecchio deve

essere collegato a una canna fumaria. A questo proposito, occorre prestare particolare attenzione alle istruzioni applicabili in materia di ventilazione.
> L'apparecchio può essere collegato all'alimentazione del gas solo da uno specialista qualificato in conformità alle prescrizioni e alle norme vigenti (soprattutto la norma EN 1949).
> Non sostituire mai l'ugello, l'iniettore o il bruciatore.
> Se l'apparecchio presenta danni visibili, non metterlo in funzione.
> Questo apparecchio può essere riparato solo da personale specializzato. Le riparazioni che non vengono eseguite in maniera corretta possono causare ingenti pericoli.



AVVERTENZA! Pericolo di esplosione
> Non conservare nell'apparecchio materiali potenzialmente esplosivi, come bombolette spray contenenti gas propellente infiammabile.



AVVERTENZA! Pericolo di incendio
> L'apparecchio non deve essere utilizzato durante il rifornimento di carburante e non all'interno di garage o su traghetti.
> Tenere un estintore adeguato nelle vicinanze. Assicurarsi che l'estintore venga controllato a intervalli regolari da un esperto.

3.2 Precauzioni per la sicurezza durante la manipolazione di GPL



AVVERTENZA! Pericolo di gravi lesioni
> In caso di odore di gas:
  - Aprire tutte le finestre e abbandonare la stanza.
  - Non azionare alcun apparecchio o interruttore elettrico ed evitare di usare fiamme libere che possono accendere il gas.
  - Chiudere la valvola della bombola del gas e lasciarla chiusa fino a quando non è stato risolto il problema.
  - Non cercare mai di individuare una fuga di gas con una fiamma aperta.
  - Far sostituire immediatamente da uno specialista le tubazioni del gas porose o che presentano perdite o danni.
> Confrontare i dati della pressione riportati sull'etichetta con quelli indicati sul regolatore di pressione.
> Se si prevede di non utilizzare l'apparecchio per un lungo periodo di tempo, chiudere la valvola sulla bombola del gas.



AVVERTENZA! Pericolo di esplosione
> Non conservare mai le bombole di GPL in ambienti non aerati o al di sotto del livello del terreno (cantine, avvallamenti del terreno a forma di imbuto).
> Proteggere le bombole di gas liquido dalla diretta esposizione ai raggi solari. La temperatura non deve superare i 50 °C.

3.3 Sicurezza durante il funzionamento dell'apparecchio



AVVERTENZA! Pericolo di gravi lesioni
> Durante e subito dopo l'uso del forno, alcuni componenti accessibili possono essere molto caldi. Non toccarli e tenere i bambini lontani dall'apparecchio.
> Terminata la cottura, assicurarsi che tutte le manopole siano posizionate sullo zero. Chiudere la valvola di intercettazione principale del tubo del gas dopo l'uso.
> Utilizzare fiammiferi lunghi o un accendino adatto quando si accendono i bruciatori manualmente. Controllare le uscite del gas quando si accendono i bruciatori. Non accendere il bruciatore se non lo si vede direttamente.

> Lasciare raffreddare l'apparecchio alla temperatura ambiente prima di toccarlo a mani nude.

AVVERTENZA! Pericolo di incendio
> Non utilizzare l'apparecchio per riscaldare la stanza.
> Quando si utilizza l'apparecchio, non lasciarlo mai incustodito per un periodo di tempo prolungato.
> Indossare indumenti adeguati quando si utilizza l'apparecchio. Non indossare vestiti larghi che potrebbero prendere fuoco.
> Utilizzare solo presine asciutte per evitare la formazione di vapore. Non utilizzare asciugamani o articoli simili al posto delle presine, in quanto possono prendere fuoco.
> Mantenere la zona circostante l'apparecchio priva di grasso, sostanze alcoliche, materie plastiche o infiammabili (ad esempio tende, asciugamani e utensili da cucina).

AVVERTENZA! Pericolo per la salute
> Il presente apparecchio può essere usato sia da bambini dagli 8 anni in su, sia da persone con ridotte capacità fisiche, sensoriali o mentali o con poca esperienza o conoscenze, se non lasciati soli o se istruiti sul suo utilizzo sicuro e in grado di capire i pericoli che possono sorgere.

AVVERTENZA! Pericolo di asfissia
> Assicurarsi che l'area sia sufficientemente ventilata prima di accendere l'apparecchio. Quando l'apparecchio è in funzione, l'area di installazione deve essere dotata di aperture di ventilazione con una sezione trasversale aperta di almeno 150 cm² Quando si utilizza l'apparecchio, queste prese d'aria devono essere tenute aperte, anche se possono essere chiuse.

4 Destinatari

Il montaggio e l'installazione del collegamento del gas devono essere eseguiti da una persona qualificata che abbia dimostrato di possedere abilità e conoscenze sulla costruzione, l'installazione e il funzionamento di apparecchiature a gas e abbia ricevuto la formazione sulla sicurezza per identificare ed evitare i pericoli correlati.

L'installazione elettrica e la configurazione dell'apparecchio devono essere eseguite da personale qualificato che abbia dimostrato competenze e conoscenze relative alla costruzione e al funzionamento delle apparecchiature elettriche e alle installazioni, e che conosca le normative vigenti nel Paese in cui l'apparecchiatura deve essere installata e/o utilizzata e abbia ricevuto una formazione sulla sicurezza per identificare ed evitare i pericoli coinvolti.
Tutte le altre azioni sono destinate anche agli utenti non professionali.

5 Dotazione

fig. 1 alla pagina 3

N. nella fig. 1 alla pagina 78	Quantità	Descrizione
1	1	Forno
2	1	Telaio inferiore
3	1	Teglia raccogli grasso
4	1	Griglia del forno
–	1	Istruzioni di montaggio e d'uso

6 Destinazione d'uso

Il forno è adatto per le seguenti destinazioni d'uso:
- caravan
- motorhome

Il forno è adatto esclusivamente per cucinare, cuocere al forno e grigliare generi alimentari.

Il forno **non** è particolarmente adatto per il riscaldamento.

Questo prodotto è adatto solo per l'uso e l'applicazione previsti in conformità alle presenti istruzioni.

Il presente manuale fornisce le informazioni necessarie per la corretta installazione e/o il funzionamento del prodotto. Un'installazione errata e/o un utilizzo o una manutenzione impropri comporteranno prestazioni insoddisfacenti e un possibile guasto.

Il fabbricante non si assume alcuna responsabilità per eventuali lesioni o danni al prodotto che derivino da:

- Installazione, montaggio o collegamento errati, compresa la sovratensione
- Manutenzione non corretta o uso di parti di ricambio diverse da quelle originali fornite dal fabbricante
- Modifiche al prodotto senza esplicita autorizzazione del fabbricante
- Impiego per scopi diversi da quelli descritti nel presente manuale

Dometic si riserva il diritto di modificare l'aspetto e le specifiche del prodotto.

7 Descrizione delle caratteristiche tecniche

7.1 Descrizione del funzionamento

L'apparecchio è un forno con funzionamento a gas con funzione grill in acciaio inox.

Nel forno i cibi possono essere cotti a 130 °C … 230 °C. Il grill può essere acceso per riscaldare gli alimenti in modo uniforme. Il grill e il forno non possono essere utilizzati contemporaneamente.

Il gas può essere acceso elettronicamente.

7.2 Elementi di comando del forno

fig. 2 alla pagina 3

N. nella **fig. 2** alla pagina 79	Simbolo	Descrizione
1		Accensione elettronica e manopola per il forno
2		Modalità forno
	1–6	
3		Posizione zero (gas spento)
4*		Modalità grill (*solo OVG0250)

8 Installazione



AVVERTENZA! Pericolo di gravi lesioni

> L'apparecchio può essere collegato all'alimentazione del gas solo da uno specialista qualificato in conformità alle prescrizioni e alle norme vigenti (soprattutto la norma EN 1949).

> Questo apparecchio deve essere collegato a una canna fumaria con un tubo di scarico per lo scarico dei gas di combustione (vedi Sfiato del forno tramite camino alla pagina 80).

> L'area di installazione deve essere dotata di aperture di ventilazione con una sezione trasversale aperta di almeno 150 cm². Quando si utilizza l'apparecchio, queste aperture di ventilazione devono essere tenute aperte, anche se possono essere chiuse.
> Prima dell'installazione verificare se l'alimentazione locale del gas (tipo di gas e pressione) è compatibile con le specifiche dell'apparecchio. I requisiti normativi di questo apparecchio sono specificati sull'etichetta (o sul tipo di etichetta).

8.1 Come scegliere la posizione di installazione

AVVERTENZA! Pericolo di esplosione
> L'apparecchio non può essere installato in ambienti potenzialmente esplosivi.

Per la scelta del luogo di montaggio fare attenzione a quanto segue.

- Optare per un luogo ben ventilato per l'apparecchio.
- Rispettare la distanza minima dalla parte superiore della parete orizzontale e dalla parete verticale adiacente (**fig. 3** alla pagina 80).
  fig. 3 alla pagina 3
- Rispettare le dimensioni di installazione dell'apparecchio (**fig. 3** alla pagina 80) e della canna fumaria con il tubo di scarico (**fig. 4** alla pagina 80).
  fig. 4 alla pagina 3

8.2 Operazioni preliminari al montaggio

AVVERTENZA! Pericolo di incendio
> Evitare che materiali combustibili penetrino attraverso le aperture di ventilazione presenti nel mobile.

AVVISO! Rischio di danni
> Prima di effettuare qualsiasi tipo di foro, assicurarsi che nessun cavo elettrico o altri componenti del veicolo vengano danneggiati durante l'uso di trapani, seghe e lime.

NOTA
- La superficie di installazione orizzontale deve essere piana e perpendicolare alla parte anteriore del mobile.
- L'apertura di installazione nel mobile deve essere rettangolare.

> Praticare un'apertura nell'armadio come illustrato (**fig. 3** alla pagina 80).

8.3 Sfiato del forno tramite camino

AVVISO! Rischio di danni
> Utilizzare un camino Truma AK 3 e una canna fumaria Truma. Questi sono stati testati e omologati per l'uso.
> Non collocare materiali non compatibili con temperature superiori a 120 °C in prossimità del camino o della canna fumaria.
> Posare la canna fumaria in modo tale che salga progressivamente. L'altezza di installazione della canna fumaria deve essere compresa tra 200 mm … 1500 mm.
> Mantenere una distanza di almeno 50 mm dalle pareti e dai componenti circostanti.

fig. 5 alla pagina 3

1. Realizzare nel tetto un'apertura circolare di ⌀ 60 mm di diametro.

   Se necessario, posizionare una lamiera in acciaio dello spessore di 1 mm sulla parete del foro, in modo che il tetto non si deformi durante il fissaggio e rimanga impermeabile.

2. Avvitare il camino nell'apertura.

   fig. 6 alla pagina 3

3. Far scorrere la canna fumaria nella scanalatura del tetto (**1.** in **fig. 7** alla pagina 81) fino in fondo e serrarla con una vite (**2.** in **fig. 7** alla pagina 81).

   fig. 7 alla pagina 4

4. Inserire l'estremità inferiore della canna fumaria nell'estremità del tubo di scarico (**1.** in **fig. 8** alla pagina 81).

   fig. 8 alla pagina 4

5. Fissare il la canna fumaria con le viti fornite in dotazione insieme al camino (**2.** in **fig. 8** alla pagina 81). Utilizzare in alternativa una fascetta stringitubo con vite senza fine.

8.4 Sfiato del forno verso l'interno (forno senza camino)

fig. 9 alla pagina 4

1. Montare il telaio inferiore sul bordo dell'armadio (vedere Fissaggio dell'apparecchio al mobile alla pagina 81).
2. Fissare il forno all'armadio (vedere Fissaggio dell'apparecchio al mobile alla pagina 81).

8.5 Fissaggio dell'apparecchio al mobile

ATTENZIONE! Rischio di lesioni

> L'apparecchio deve essere fissato all'armadio utilizzando le viti come indicato di seguito.

1. Posizionare e fissare il telaio inferiore al bordo dell'armadio.

   fig. 10 alla pagina 4

2. Inserire il forno nell'armadio fino a quando non poggia sul telaio inferiore.

   fig. 11 alla pagina 4

3. Fissare il forno utilizzando le 6 viti in dotazione. È necessario fissare 2 viti nella parte anteriore, sotto la parte frontale in plastica (**fig. 12** alla pagina 81), e 4 viti nei telai laterali (**fig. 13** alla pagina 81).

   fig. 12 alla pagina 4
   fig. 13 alla pagina 5

8.6 Rimozione del camino bloccato

AVVERTENZA! Pericolo per la sicurezza

> Prima di qualsiasi ispezione o smontaggio:
- Assicurarsi che il forno sia stato completamente spento per un periodo di tempo sufficiente.
- Verificare che il forno e il camino siano freddi al tatto.
- Assicurarsi che non vi sia più fumo o calore nel sistema.
- Indossare guanti protettivi e protezioni per gli occhi.

1. Allentare le viti che fissano il camino alla parte superiore del forno.

   fig. 14 alla pagina 5

2. Ruotare delicatamente il tubo flessibile per rompere eventuali sigilli o incrostazioni di fuliggine, sostenendolo per evitare che si attorcigli.

   fig. 15 alla pagina 5

3. Allentare le viti che fissano il camino. Estrarre con cautela il camino.

   fig. 16 alla pagina 5

4. Disporre il tubo flessibile in posizione orizzontale. Illuminare con una torcia elettrica per verificare la presenza di:
   - Accumuli di fuliggine
   - Detriti (foglie, insetti, ecc.)
   - Crepe o corrosione
5. Utilizzare una spazzola flessibile per camini per pulire l'interno. Se il tubo è danneggiato o corroso, sostituirlo con uno nuovo.

9 Funzionamento

AVVERTENZA! Pericolo di soffocamento!
> Il forno **non** deve essere utilizzato per riscaldare.

AVVERTENZA! Pericolo di gravi lesioni
> L'utilizzo del fornello a gas provoca la formazione di calore e umidità nell'ambiente in cui viene utilizzato, pertanto provvedere a una sufficiente aerazione dell'ambiente:
  - Tenere aperte le aperture di ventilazione oppure predisporre un dispositivo di ventilazione meccanica (ad es. una cappa aspirante).
  - L'uso intensivo e per periodi prolungati può rendere necessaria una ventilazione supplementare, ad esempio aprendo una finestra o utilizzando un sistema di ventilazione più efficiente, come ad esempio azionare il dispositivo di ventilazione meccanica a un livello di potenza superiore.
  - Una ventilazione insufficiente può costituire un pericolo per l'utente con rischio di lesioni.
> Non utilizzare la modalità forno per più di 2 h alla potenza massima.
> Non lasciare l'apparecchio incustodito quando è in funzione.
> Durante e subito dopo l'uso, alcuni elementi accessibili possono essere molto caldi. Non toccarli e tenere i bambini lontani dall'apparecchio.
> Terminata la cottura, assicurarsi che tutte le manopole siano posizionate sullo zero. Chiudere la valvola di intercettazione principale dell'alimentazione di gas dopo l'uso.

ATTENZIONE! Rischio di lesioni
> Accendere il forno solo con la porta del forno completamente aperta.
> Posizionare gli alimenti, la griglia del forno e la teglia raccogli grasso in modo che non siano a contatto con la fiamma.
> Utilizzare i guanti di protezione quando si maneggiano oggetti caldi.
> Assicurare una ventilazione supplementare durante la cottura.

9.1 Prima della messa in funzione iniziale

> Pulire la griglia forno e la teglia con un detergente comunemente in commercio.
> Accendere il forno **vuoto** per 30 min alla massima temperatura.
> Accendere il grill **vuoto** (optionale) per 15 min … 20 min alla massima temperatura.
> Successivamente, spegnere il forno e lasciarlo spento per almeno 1 min prima di riaccenderlo.

9.2 Inserimento della griglia

NOTA La griglia e la teglia raccogli grasso sono dotati di blocchi (**2.** in **fig. 17** alla pagina 83) che ne impediscono la rimozione accidentale.

> Per inserire correttamente la griglia o la teglia raccogli grasso, assicurarsi che i blocchi siano rivolti verso l'alto e verso l'interno del forno.
> Per rimuoverli, sollevare leggermente il bordo anteriore della griglia o della teglia raccogli grasso ed estrarli delicatamente (**1.** in **fig. 17** alla pagina 83).

fig. 17 alla pagina 5

9.3 Attivazione del forno

AVVERTENZA! Pericolo di gravi lesioni

> Il bruciatore può essere acceso solo quando la porta del forno è completamente aperta.
> Durante l'intero processo di accensione del bruciatore, prestare attenzione alle aperture di uscita del gas.

AVVERTENZA! Pericolo di esplosione

> Accendere il bruciatore non appena si accende l'alimentazione del gas. In caso contrario il gas può accumularsi nell'area del bruciatore e potrebbe causare un'esplosione.

1. Aprire completamente la porta del forno.
2. Assicurarsi che l'alimentazione del gas sia aperta.
3. Premere la manopola (**1** in **fig. 2** alla pagina 79) e tenerla premuta.
4. Tenendo premuta la manopola, ruotarla su una posizione della scala di temperatura.
5. Tenere premuta la manopola per altri 5 s … 10 s.

v Il bruciatore si accende elettronicamente.

6. Ruotare la manopola sulla posizione desiderata (see Impostazione della temperatura del forno alla pagina 83).
7. Chiudere la porta del forno.

9.4 Impostazione della temperatura del forno

NOTA

- La temperatura impostata può differire dai valori riportati di seguito fino a ± 20 °C.
- Subito dopo l'accensione, a prescindere dalla posizione della manopola, la fiamma del bruciatore del forno si accende alla potenza massima per poi ritornare automaticamente alla potenza minima non appena viene raggiunta la temperatura del forno impostata.
- Se il forno non si è raffreddato dopo l'uso precedente, il bruciatore può spegnersi subito dopo l'accensione. In questo caso, soffiare aria nell'apertura del bruciatore per dissipare il vapore.

> Impostare la temperatura desiderata utilizzando la manopola (**1** in **fig. 2** alla pagina 79).

Posizione	Temperatura in °C
◎	–
1	130
2	150
3	170
4	190
5	210
6	230

9.5 Accensione del grill

AVVERTENZA! Pericolo di gravi lesioni
> Non utilizzare mai il grill senza cibo sotto la griglia.
> Non utilizzare il grill per più di 15 min. Il grill non può essere utilizzato come forno.
> Il bruciatore può essere acceso solo quando la porta del forno è completamente aperta.
> Durante l'intero processo di accensione del bruciatore, prestare attenzione alle aperture di uscita del gas.

AVVERTENZA! Pericolo di esplosione
> Accendere il bruciatore non appena si accende l'alimentazione del gas. In caso contrario il gas può accumularsi nell'area del bruciatore e potrebbe causare un'esplosione.

1. Aprire completamente la porta del forno.
2. Assicurarsi che l'alimentazione del gas sia aperta.
3. Premere la manopola (**1** in **fig. 2** alla pagina 79) e tenerla premuta.
4. Tenendo premuta la manopola, ruotarla verso destra in modalità grill (GRILL).
5. Tenere premuta la manopola per altri 5 s … 10 s.

v Il bruciatore si accende elettronicamente.

6. Chiudere la porta del forno.

9.6 Controllo visivo della fiamma

In base al tipo di gas utilizzato, la fiamma dovrebbe apparire come segue:
- **Propano (G31)**: fiamma con un fiamma interna blu e un contorno chiaro.
- **Butano (G30)**: fiamma con punte leggermente gialle all'accensione del bruciatore, che diventa più intensa con il riscaldamento del bruciatore.

9.7 Spegnimento del forno o del grill

1. Ruotare la manopola sulla posizione zero ◎.

v La fiamma sul bruciatore si spegne.

2. Chiudere la valvola di intercettazione principale dell'alimentazione di gas.

NOTA Se non si utilizza il forno per lungo tempo:
Chiudere l'alimentazione di gas nel veicolo e la valvola della bombola del gas.

9.8 Collegamento dell'apparecchio all'alimentazione del gas

AVVERTENZA! Pericolo di gravi lesioni
- Il presente apparecchio può essere collegato all'alimentazione del gas solo da uno specialista in conformità alle prescrizioni e alle norme vigenti.
- Un raccordo del flessibile non è consentito.
- Utilizzare un collegamento a vite sigillato in metallo.
- La linea del gas non deve essere attorcigliata, tirata o sottoposta ad altre sollecitazioni durante i lavori di installazione e di collegamento.
- Il filtro del gas (bianco) inserito nel raccordo del gas del forno non deve essere rimosso.
- Impiegare solo bombole di gas propano o butano (non metano, né gas di città) con valvola di riduzione della pressione certificata e con un cappuccio appropriato. Confrontare i dati della pressione riportati sulla targhetta con quelli indicati sul regolatore di pressione della bombola di gas propano o butano.
- **Far funzionare il forno esclusivamente** con la pressione indicata sul tipo di etichetta.
- **Far funzionare il forno esclusivamente** con il tipo di gas indicato sulla targhetta.
- Attenersi ai valori di pressione consentiti dal rispettivo Paese di appartenenza. Utilizzare solo regolatori di pressione, a taratura fissa, conformi alle norme nazionali.
- Deve essere possibile scollegare il forno dall'alimentazione del gas mediante una valvola di intercettazione principale. La valvola di intercettazione deve essere facilmente accessibile.

AVVISO! Rischio di danni
- Rispettare le normative nazionali.
- Fissare i tubi del gas alla parete laterale o posteriore di mobili adiacenti in modo che non vengano esercitati carichi sugli attuatori.
- Il collegamento deve essere eseguito in modo da poter essere sbloccato con l'ausilio di utensili.
- L'intero sistema di tubi deve essere privo di tensioni.

NOTA
- Come opzione è possibile utilizzare il tubo di collegamento flessibile del gas Dometic per evitare tensioni durante il montaggio.
- Utilizzare tubi del gas in acciaio con ⌀ 8 mm × 1 mm (acciaio saldato, senza saldature o acciaio inossidabile) e montarli a filo con l'impiego di raccordi ad anello tagliente.

> Collegamento dei tubi.

fig. 18 alla pagina 5

> Applicare sull'apparecchio una targhetta segnaletica con il seguente messaggio:

AVVERTENZA! Pericolo di incendio
- Mentre si cucina, provvedere a una sufficiente aerazione dell'ambiente, ad es. aprendo le finestre situate nelle vicinanze del grill, del fornello e del forno.
- Questi apparecchi **non** devono essere usati per riscaldare gli ambienti.

> Aprire la valvola di intercettazione principale.

› Controllare che tutti i collegamenti non presentino perdite con uno spray per il rilevamento delle perdite o un liquido non corrosivo. Non utilizzare acqua saponata.

AVVERTENZA! Pericolo di esplosione
› Non controllare mai la tenuta in presenza di fiamme libere o in prossimità di fonti di accensione.

ˇ La tenuta è garantita se non si formano bolle.
› Al termine dell'installazione, far eseguire da un esperto autorizzato un controllo della tenuta e una prova con la fiamma.

NOTA Far emettere una certificazione di tale verifica.

9.9 Allacciamento elettrico dell'apparecchio

AVVERTENZA! Pericolo di gravi lesioni
› Il presente apparecchio può essere collegato all'alimentazione di corrente solo da uno specialista in conformità alle prescrizioni e alle norme vigenti.
› L'apparecchio **non** non deve essere collegato alla tensione di rete (230 V~), ciò distruggerebbe i componenti e metterebbe in pericolo l'utente.

› Utilizzare un cavo doppio (⌀ 2 mm × 0,5 mm) per collegare l'apparecchio.
› Collegare i cavi al connettore del frigorifero.

fig. 19 alla pagina 6

Cavo funzionale	Colore
Positivo (+)	rd (rosso)
Negativo (-)	bk (nero):

›
AVVISO! Rischio di danni
› Fare attenzione che la polarità sia corretta.
› Montare il cavo positivo (+) con un fusibile da 3.

Collegare le altre estremità dei cavi all'alimentazione a 12 V⎓:

- il più direttamente possibile
- rd (rosso): con un fusibile di protezione (3 A) montato sul polo positivo (+)
- bk (nero): sul polo negativo (–)

10 Pulizia e manutenzione

10.1 Pulizia del forno

AVVERTENZA! Pericolo di gravi lesioni
› Scollegare l'apparecchio dall'alimentazione ogni volta che si effettua la pulizia e la cura.
› Chiudere la valvola di intercettazione principale dell'alimentazione di gas prima di pulire l'apparecchio.

ATTENZIONE! Pericolo di ustioni
› Lasciare raffreddare l'apparecchio prima di pulirlo.

AVVISO! Rischio di danni

> Superfici calde possono essere danneggiate se vengono in contatto con acqua fredda o panni umidi.
> Non lasciare sostanze acide o alcaline (ad esempio: aceto, sale, succo di limone) sulle superfici dell'apparecchio.
> Per il forno non utilizzare prodotti abrasivi, corrosivi, a base di cloro, spugnette abrasive o lana d'acciaio.
> Per pulire le porte in vetro del forno non utilizzare materiali abrasivi grezzi o raschietti metallici appuntiti poiché possono frantumare il vetro.
> Per la pulizia non utilizzare mai detergenti aggressivi o strumenti duri o appuntiti.
> Per le superfici in acciaio inox e le parti smaltate: lavare con acqua e sapone o detergente delicato, risciacquare e asciugare. Utilizzare spugne e panni puliti.
> Non utilizzare un pulitore a vapore per pulire l'apparecchio.
> Pulire regolarmente il forno con un panno umido e quando sono visibili tracce di sporco.

1. Lasciare raffreddare l'apparecchio prima di pulirlo.
2. Rimuovere i residui oleosi e le tracce di grasso.
3. Lavare le superfici in acciaio inossidabile o in smalto con acqua e sapone o con un detergente neutro.
4. Risciacquare con acqua pulita.

10.2 Controllo del forno

> Prima della messa in funzione iniziale e a cadenza annuale far verificare da un professionista autorizzato che l'impianto del gas e i condotti fumi collegati siano conformi alle norme di sicurezza nazionali.
> Tenere un registro degli interventi di manutenzione eseguiti.
>

AVVERTENZA! Pericolo di gravi lesioni

> Le seguenti operazioni possono essere eseguite solo da una persona qualificata.

In particolare, devono essere controllate le seguenti funzioni:

- Assenza di perdite di gas
- Controllo della sicurezza di combustione e della stabilità della fiamma
- Controllo dell'alimentazione di aria fresca
- Controllo dei dispositivi di sicurezza e di regolazione (rubinetti dei bruciatori)

> Verificare che il luogo di installazione sia conforme alle normative locali vigenti.
> Controllare che i seguenti componenti non siano sporchi e, se necessario, pulirli:

- aperture di uscita del gas sul bruciatore
- teste dei bruciatori
- termocoppia

> Controllare che tra la testa del bruciatore e la termocoppia (ca. 1 mm … 3 mm) sia presente la distanza adeguata.

10.3 Sostituzione dell'iniettore

AVVERTENZA! Pericolo di gravi lesioni

> Le seguenti operazioni possono essere eseguite solo da una persona qualificata.

> Utilizzare un attrezzo per fissare saldamente il supporto dell'iniettore durante la rimozione e l'installazione dell'iniettore.

fig. 20 alla pagina 6

Bruciatore	⌀ Iniettore (mm)	Numero stampato sull'iniettore
Grill	0,6 mm	57
Forno	0,5 mm	53

11 Risoluzione dei problemi

AVVERTENZA! Pericolo di gravi lesioni

> Le riparazioni delle parti dell'apparecchio che trasportano il gas possono essere eseguite solo da specialisti qualificati.

Guasto	Rimedio
–	> Interrompere immediatamente l'alimentazione del gas in caso di guasto. > Verificare l'eventuale presenza di danni all'apparecchio. > Far sostituire le parti danneggiate da uno specialista qualificato. > Utilizzare nuovamente l'apparecchio solo dopo aver eliminato tutti i guasti. > Se la fiamma si spegne o il bruciatore non si accende, attendere almeno 1 min prima di riaccenderlo. Se il bruciatore non si accende, controllare se la bombola del gas è riempita. > Se l'apparecchio non funziona, chiudere la valvola del gas e contattare il servizio assistenza clienti autorizzato.

12 Smaltimento

Riciclaggio del materiale da imballaggio: Smaltire il materiale da imballaggio negli appositi contenitori di riciclaggio, dove possibile. Questa separazione è necessaria poiché l'imballaggio è una risorsa preziosa e uno smaltimento improprio può avere un impatto sulla salute e sull'ambiente.

Questa separazione è necessaria, poiché il materiale di imballaggio è una risorsa preziosa e uno smaltimento improprio può avere un impatto sulla salute e sull'ambiente.

13 Garanzia

Si applica il periodo di garanzia commerciale previsto dalla legge. Se il prodotto è difettoso, contattare la filiale del fabbricante nel proprio Paese (vedere dometic.com/dealer) o il rivenditore di riferimento.

Per attivare la garanzia commerciale e predisporre eventuali interventi di riparazione, è necessario inviare la seguente documentazione insieme al prodotto:

- una copia della ricevuta con la data di acquisto
- il motivo della richiesta o la descrizione del guasto

Tenere presente che le riparazioni eseguite in autonomia o da personale non professionista possono avere conseguenze sulla sicurezza e invalidare la garanzia commerciale.

14 Scheda tecnica

	OVN 0250	OVG 0250
Tensione di allacciamento	12 V⎓ (Accensione elettronica)	
Effetto riscaldante del forno	1,2 kW	
Forno a gas	87 g/h	
Effetto riscaldante del grill	–	1,3 kW
Grill a gas	–	95 g/h
Effetto riscaldante nominale totale e complessivo	1,2 kW, 87 g/h	1,3 kW, 95 g/h
Volume d'aria necessario per la combustione	2,4 m³/h	2,6 m³/h
Categoria del gas	I3B/P, I3+ (butano/propano)	
Pressione di collegamento		
AT, BE, DE, DK, FI, GB, NL, NO, PT, SE, SI	30 mbar (butano/propano)	
BE, CH, ES, FR, GB, IE, IT, PT, SI	28 mbar … 30 mbar (butano)/37 mbar (propano)	
Classe dell'apparecchio	III	
Capacità forno	25 L	25 L
Dimensioni (L*A*P) in mm	523 × 316 × 447	523 × 316 × 446
Dimensioni di installazione (L*A*P) in mm	530 × 342 × 497	530 × 342 × 497
Peso	20 kg	22 kg
Ispezione/certificazione	CE	

Nederlands

1 Belangrijke opmerkingen....90
2 Verklaring van de symbolen....90
3 Veiligheidsaanwijzingen....90
4 Doelgroepen....92
5 Omvang van de levering....92
6 Beoogd gebruik....92
7 Technische beschrijving....93
8 Installatie....93
9 Gebruik....96
10 Reiniging en onderhoud....100
11 Problemen oplossen....101
12 Verwijdering....102
13 Garantie....102
14 Technische gegevens....102

1 Belangrijke opmerkingen

Lees deze gebruiksaanwijzing zorgvuldig door en volg alle instructies, richtlijnen en waarschuwingen in deze handleiding op om ervoor te zorgen dat u het product te allen tijde op de juiste manier installeert, gebruikt en onderhoudt. Deze gebruiksaanwijzing MOET bij dit product worden bewaard.

Door het product te gebruiken, bevestigt u hierbij dat u alle instructies, richtlijnen en waarschuwingen zorgvuldig hebt gelezen en dat u de voorwaarden zoals hierin beschreven begrijpt en accepteert. U gaat ermee akkoord dit product alleen te gebruiken voor het beoogde doel en de beoogde toepassing en in overeenstemming met de instructies, richtlijnen en waarschuwingen zoals beschreven in deze gebruiksaanwijzing en in overeenstemming met de geldende wet- en regelgeving. Het niet lezen en opvolgen van de hierin beschreven instructies en waarschuwingen kan leiden tot letsel voor uzelf en anderen, schade aan uw product of schade aan andere eigendommen in de omgeving. Deze gebruiksaanwijzing, met inbegrip van de instructies, richtlijnen en waarschuwingen, en de bijbehorende documentatie kan onderhevig zijn aan wijzigingen en updates. Voor de recentste productinformatie, bezoek documents.dometic.com.

2 Verklaring van de symbolen

Een signaalwoord geeft informatie over veiligheid en eigendomsschade en geeft de mate of ernst van het gevaar aan.

WAARSCHUWING!
> Duidt op een gevaarlijke situatie die, indien deze niet wordt voorkomen, ernstig letsel of de dood tot gevolg kan hebben.

VOORZICHTIG!
> Duidt op een gevaarlijke situatie die, indien deze niet wordt voorkomen, licht of matig letsel tot gevolg kan hebben.

LET OP!
> Duidt op een situatie die, indien deze niet wordt voorkomen, kan leiden tot materiële schade.

INSTRUCTIE Aanvullende informatie voor het gebruik van het product.

3 Veiligheidsaanwijzingen

3.1 Algemene veiligheid

WAARSCHUWING! Gevaar voor ernstig letsel

> Dit toestel wordt niet aangesloten op het uitlaatsysteem. Het moet worden geïnstalleerd conform de geldende montage-instructies en moet worden aangesloten op een rookkanaal. Hierbij moet met name aandacht worden besteed aan de instructies met betrekking tot de ventilatie.
> Het toestel mag alleen op de gastoevoer worden aangesloten door een gekwalificeerd vakman conform de geldende voorschriften en normen (met name EN 1949).
> Vervang nooit de sproeier, injector of brander.
> Als het toestel zichtbaar beschadigd is, mag het niet in gebruik worden genomen.
> Reparaties aan dit toestel mogen uitsluitend door vakmensen worden uitgevoerd. Door onvakkundige reparaties kunnen grote gevaren ontstaan.



WAARSCHUWING! Explosiegevaar

> Bewaar geen explosiegevaarlijke stoffen, zoals spuitbussen met brandbaar drijfgas, in het toestel.



WAARSCHUWING! Brandgevaar

> Het toestel mag niet worden gebruikt tijdens het tanken en niet in garages of op veerboten.
> Houd een geschikte brandblusser in de onmiddellijke nabijheid. Zorg ervoor dat de brandblusser regelmatig door een deskundige wordt gecontroleerd.

3.2 Veiligheidsmaatregelen bij het gebruik van lpg (liquefied petroleum gas)



WAARSCHUWING! Gevaar voor ernstig letsel

> Indien u gas ruikt:
  - Open alle ramen en verlaat de ruimte.
  - Gebruik geen elektrische apparaten of schakelaars en vermijd het gebruik van open vuur dat het gas kan aansteken.
  - Sluit de klep van de gasfles en open deze pas, nadat de storing werd opgelost.
  - Probeer nooit een gaslek te vinden met open vuur.
  - Laat poreuze, lekkende of beschadigde gasleidingen onmiddellijk vervangen door een deskundige.
> Vergelijk de aangegeven druk op het gegevensplaatje met de druk die is aangegeven op de drukregelaar.
> Als u het toestel langere tijd niet wilt gebruiken, sluit u de kraan van de gasfles.



WAARSCHUWING! Explosiegevaar

> Bewaar flessen met lpg nooit op niet-geventileerde plaatsen of onder grondniveau (kelders, trechtervormige kuilen in de grond).
> Bescherm flessen met vloeibaar gas tegen directe zonnestralen. De temperatuur mag niet hoger zijn dan 50 °C.

3.3 Veiligheid bij gebruik van het toestel



WAARSCHUWING! Gevaar voor ernstig letsel

> Tijdens en onmiddellijk na gebruik kunnen sommige toegankelijke onderdelen zeer heet zijn. Raak deze niet aan, en houd kinderen uit de buurt van het toestel.
> Zet alle regelknoppen na het koken in de nulstand. Sluit de hoofdafsluiter van de gaslijn na gebruik.
> Gebruik lange lucifers of een geschikte aansteker als u de branders handmatig aansteekt. Controleer de gasuitlaten als u de branders aansteekt. Steek de brander niet aan als u deze niet rechtstreeks kunt zien.
> Laat het toestel afkoelen tot omgevingstemperatuur alvorens het met blote handen aan te raken.



WAARSCHUWING! Brandgevaar

> Gebruik het toestel niet om de ruimte te verwarmen.
> Als het toestel in gebruik is, mag u het niet voor langere tijd onbeheerd achterlaten.

> Draag geschikte kleding als u het toestel gebruikt. Draag geen loshangende kledingstukken, die vuur kunnen vatten.
> Gebruik alleen droge pannenlappen om stoomvorming te voorkomen. Gebruik geen handdoeken of vergelijkbare materialen in plaats van pannenlappen, omdat deze vlam kunnen vatten.
> Houd het gebied rond het toestel vrij van vet, alcoholische substanties, plastic en ontvlambare materialen (bijvoorbeeld gordijnen, handdoeken, keukengerei).

WAARSCHUWING! Gevaar voor de gezondheid

> Dit toestel mag door kinderen van 8 jaar en ouder en door personen met verminderd fysiek, zintuiglijk of geestelijk vermogen of gebrek aan ervaring en kennis worden gebruikt, mits zij onder toezicht staan of hun is uitgelegd hoe ze het toestel veilig kunnen gebruiken. Ook dienen ze inzicht te hebben in de gevaren die het gebruik van het toestel met zich meebrengt.

WAARSCHUWING! Verstikkingsgevaar!

> Zorg ervoor dat de omgeving goed geventileerd is alvorens het toestel in te schakelen. De montageplaats moet ventilatieopeningen met een doorsnede van ten minste 150 cm^2 hebben als het toestel gebruikt wordt. Deze ventilatieopeningen moeten open worden gehouden als het toestel in gebruik is, zelfs als ze gesloten kunnen worden.

4 Doelgroepen

De montage en installatie van de gasaansluiting moet worden uitgevoerd door bevoegd personeel met aantoonbare kennis en vaardigheden op het gebied van de constructie, installatie en werking van gasapparatuur, die is opgeleid om de gevaren die gasapparatuur met zich meebrengt veilig te herkennen en te voorkomen.

De elektrische installatie en instelling van het apparaat moeten worden uitgevoerd door gekwalificeerd personeel dat zijn vaardigheden en kennis heeft aangetoond met betrekking tot de constructie en werking van elektrische apparatuur en installaties en die vertrouwd is met de toepasselijke regelgeving van het land waarin de apparatuur moet worden geïnstalleerd en/of gebruikt en die een veiligheidstraining heeft gevolgd om de gevaren te identificeren en te vermijden.
Alle andere acties zijn ook bedoeld voor niet-professionele gebruikers.

5 Omvang van de levering

afb. 1 op pagina 3

Nr. in afb. 1 op pagina 92	Aantal	Beschrijving
1	1	Oven
2	1	Onderframe
3	1	Schotel
4	1	Ovenrooster
–	1	Montagehandleiding en gebruiksaanwijzing

6 Beoogd gebruik

De oven is geschikt voor de volgende scenario's:
- caravans

- campers

De oven is uitsluitend geschikt voor het koken, bakken en grillen van levensmiddelen.

De oven is met name **niet** geschikt voor verwarming.

Dit product is alleen geschikt voor het beoogde gebruik en de toepassing in overeenstemming met deze gebruiksaanwijzing.

Deze handleiding geeft informatie die nodig is voor een correcte installatie en/of correct gebruik van het product. Een slechte installatie en/of onjuist gebruik of onderhoud leidt tot onvoldoende prestaties en mogelijke storingen.

De fabrikant aanvaardt geen aansprakelijkheid voor letsel of schade aan het product die het gevolg is van:

- Onjuiste installatie, montage of aansluiting, inclusief te hoge spanning
- Onjuist onderhoud of gebruik van andere dan door de fabrikant geleverde originele reserveonderdelen
- Wijzigingen aan het product zonder uitdrukkelijke toestemming van de fabrikant
- Gebruik voor andere doeleinden dan beschreven in deze handleiding

Dometic behoudt zich het recht voor om het uiterlijk en de specificaties van het product te wijzigen.

7 Technische beschrijving

7.1 Functiebeschrijving

Het toestel is een oven met grillfunctie van roestvrijstaal die werkt met gas.

In de oven kunnen levensmiddelen bij 130 °C … 230 °C gegaard of gebakken worden. De grill kan worden ingeschakeld om voedsel gelijkmatig op te warmen. Grill en oven kunnen niet tegelijk gebruikt worden.

Het gas kan elektronisch worden ontstoken.

7.2 Bedienelementen van de oven

afb. 2 op pagina 3

Nr. in afb. 2 op pagina 93	Symbool	Beschrijving
1		Elektrische ontsteking en regelknop voor oven
2		Ovenmodus
	1–6	
3		Nulpositie (gas uitgeschakeld)
4*		Grillmodus (*alleen OVG0250)

8 Installatie



WAARSCHUWING! Gevaar voor ernstig letsel

> Dit toestel mag alleen op de gastoevoer worden aangesloten door een vakman conform de geldende voorschriften en normen (met name EN 1949).

> Dit toestel moet worden aangesloten op een rookkanaal met een uitlaatpijp om de verbrandingsgassen af te voeren (zie Ontluchting van de oven via een dakkanaal op pagina 94).

> Het montagegebied moet ventilatieopeningen met een open doorsnede van ten minste 150 cm² hebben. De ventilatieopeningen moeten open worden gehouden als het toestel in gebruik is, zelfs als ze gesloten kunnen worden.

> Controleer of de plaatselijke gasvoorziening (soort gas en gasdruk) overeenkomt met de specificaties van het toestel alvorens het toestel te installeren. De wettelijke vereisten van dit toestel zijn aangegeven op het etiket (of typeplaatje).

8.1 Een geschikte montageplaats kiezen

WAARSCHUWING! Explosiegevaar

> Het toestel mag niet in explosiegevaarlijke omgevingen worden geïnstalleerd.

Neem bij de keuze van de montageplaats het volgende in acht:

- Kies een goed geventileerde locatie voor het toestel.
- Neem de minimale vrije ruimte tot de bovenzijde van de horizontale wand en tot de aangrenzende verticale wand in acht (**afb. 3** op pagina 94).
  afb. 3 op pagina 3
- Neem de montage-afmetingen voor het toestel (**afb. 3** op pagina 94) en voor het rookkanaal met uitlaatpijp (**afb. 4** op pagina 94) in acht.
  afb. 4 op pagina 3

8.2 De montage voorbereiden

WAARSCHUWING! Brandgevaar

> Er moet worden voorkomen dat brandbare materialen door de bestaande ventilatieopeningen in het meubilair dringen.

LET OP! Gevaar voor schade

> Controleer voor het boren of er geen elektrische kabels of andere onderdelen van het voertuig door boren, zagen en vijlen beschadigd kunnen raken.

INSTRUCTIE

- Het horizontale montagevlak moet waterpas zijn en een rechte hoek ten opzichte van de voorzijde van het meubel hebben.
- De uitsparing voor de installatie in het meubel moet rechthoekig zijn.

> Breng een uitsparing aan in het meubel zoals weergegeven (**afb. 3** op pagina 94).

8.3 Ontluchting van de oven via een dakkanaal

LET OP! Gevaar voor schade

> Gebruik een Truma dakkanaal AK 3 en Truma dakkanaalbuizen. Deze zijn voor de toepassing gekeurd en toegestaan.
> Plaats in de buurt van het dakkanaal of de kanaalbuis geen materialen die ongeschikt zijn voor temperaturen boven 120 °C.
> Plaats de afvoer continu stijgend. De montagehoogte van de kanaalbuis moet tussen 200 mm … 1500 mm liggen.
> Houd tot omliggende muren en bouwdelen een afstand van minstens 50 mm in acht.

afb. 5 op pagina 3

1. Maak een ronde opening van ⌀ 60 mm in het dak.

Plaats indien nodig een dikke 1 mm strook plaatmetaal op de wand van de opening, zodat het dak tijdens het bevestigen niet vervormt en waterdicht blijft.

2. Schroef de kanaalbuis in de opening vast.

   afb. 6 op pagina 3

3. Schuif de flexibele kanaalbuis zo ver mogelijk omhoog in het dakkanaal van het dak (**1.** in **afb. 7** op pagina 95) en zet hem vast met een schroef (**2.** in **afb. 7** op pagina 95).

   afb. 7 op pagina 4

4. Steek het onderste einde van de kanaalbuis op de monding van de uitlaat (**1** in **afb. 8** op pagina 95).

   afb. 8 op pagina 4

5. Bevestig de kanaalbuis met de schroeven die bij de kanaalbuis meegeleverd werden (**2** in **afb. 8** op pagina 95). Gebruik eventueel een wormdraadklem.

8.4 Ontlucht de oven naar binnen (oven zonder dakkanaal)

afb. 9 op pagina 4

1. Monteer het onderframe aan de rand van de kast (zie Het toestel aan het meubilair bevestigen op pagina 95).
2. Bevestig de oven aan het meubilair (zie Het toestel aan het meubilair bevestigen op pagina 95).

8.5 Het toestel aan het meubilair bevestigen

VOORZICHTIG! Gevaar voor letsel

> Het toestel moet met de volgende schroeven aan de kast worden bevestigd.

1. Plaats en bevestig het onderframe aan de rand van de kast.

   afb. 10 op pagina 4

2. Plaats de oven in de kast totdat deze op het onderframe rust.

   afb. 11 op pagina 4

3. Zet de oven vast met de 6 meegeleverde schroeven. 2 schroeven moeten aan de voorzijde, onder de kunststof voorzijde (**afb. 12** op pagina 95), en 4 schroeven moeten worden bevestigd in de zijframes (**afb. 13** op pagina 95).

   afb. 12 op pagina 4
   afb. 13 op pagina 5

8.6 De geblokkeerde schoorsteen verwijderen

WAARSCHUWING! Veiligheidsrisico

> Vóór elke inspectie of demontage:
- Zorg ervoor dat de oven lang genoeg volledig uit bedrijf is genomen.
- Controleer of de oven en de schoorsteen koel aanvoelen.
- Controleer of er nog steeds geen rook of warmte in het systeem aanwezig is.
- Draag veiligheidshandschoenen en oogbescherming.

1. Draai de schroeven los waarmee de schoorsteen aan de bovenkant van de oven is bevestigd.

   afb. 14 op pagina 5

2. Draai de flexibele leiding voorzichtig om eventuele afdichtingen of roet te breken terwijl u deze ondersteunt om knikken te voorkomen.

afb. 15 op pagina 5

3. Draai de schroeven los waarmee de schoorsteen aan de kanaalbuis van het dak is bevestigd. Trek de schoorsteen er voorzichtig uit.

afb. 16 op pagina 5

4. Leg de flexibele leiding plat. Schijn er een zaklamp doorheen om te controleren op:
   - Roetophoping
   - Afval (bladeren, insecten, enz.)
   - Barsten of corrosie
5. Gebruik een flexibele schoorsteenborstel om de binnenkant schoon te maken. Als de leiding beschadigd of gecorrodeerd is, kunt u overwegen deze te vervangen door een nieuwe.

9 Gebruik

WAARSCHUWING! Verstikkingsgevaar!
> De oven mag **niet** als verwarming worden gebruikt.

WAARSCHUWING! Gevaar voor ernstig letsel
> Het gebruik van de gasoven genereert warmte en vocht in het gebied waar deze wordt gebruikt. Daarom dient u ervoor te zorgen dat de ruimte goed geventileerd is:
  - Houd de ventilatieopeningen open of zorg voor een mechanische ventilatie (bijvoorbeeld een afzuigkap).
  - Een intensief en langdurend gebruik van het toestel kan een bijkomende ventilatie, bijvoorbeeld het openen van een venster of een meer doeltreffende ventilatie, bijv. gebruik van de mechanische ventilatie-inrichting in een hogere stand, vereist maken.
  - Onvoldoende ventilatie kan voor de bediener gevaarlijk zijn en letsel veroorzaken.
> Gebruik de oven niet langer dan 2 h op de hoogste stand.
> Laat het toestel tijdens het gebruik niet onbeheerd achter.
> Tijdens en onmiddellijk na gebruik kunnen sommige toegankelijke delen zeer heet zijn. Raak deze niet aan, en houd kinderen uit de buurt van het toestel.
> Zet alle regelknoppen na het koken in de nulstand. Sluit de hoofdafsluiter van de gastoevoer na gebruik.

VOORZICHTIG! Gevaar voor letsel
> Steek de oven alleen bij een volledig geopende ovendeur aan.
> Plaats levensmiddelen, het ovenrooster en de lekbak zodanig dat ze geen contact maken met de vlam.
> Gebruik veiligheidshandschoenen bij de omgang met hete voorwerpen.
> Zorg tijdens het bakken voor voldoende ventilatie.

9.1 Voor het eerste gebruik

> Reinig het rooster en de bakplaat met een in de handel verkrijgbaar schoonmaakmiddel.
> Zet de **lege** oven 30 min aan op de hoogste temperatuur.
> Schakel de **lege** grill (optioneel) in gedurende 15 min … 20 min op de hoogste temperatuur.
> Schakel de oven dan uit, en laat hem minstens 1 min uitgeschakeld, alvorens hem opnieuw te ontsteken.

9.2 Ovenrooster plaatsen

INSTRUCTIE De grill en de lekbak zijn uitgerust met blokken (**2.** in **afb. 17** op pagina 97) die onbedoelde verwijdering voorkomen.

> Om de grill of de lekbak correct te plaatsen, moet u ervoor zorgen dat de blokken naar boven en naar de binnenkant van de oven zijn gericht.
> Til de voorrand van de grill of de lekbak iets op en trek deze er voorzichtig uit (**1.** in **afb. 17** op pagina 97).

afb. 17 op pagina 5

9.3 Oven inschakelen

WAARSCHUWING! Gevaar voor ernstig letsel
> De brander kan alleen worden ontstoken, als de ovendeur volledig open is.
> Kijk tijdens de volledig ontstekingsprocedure naar de gasuitlaatopeningen.

WAARSCHUWING! Explosiegevaar
> Steek de brander aan zodra u de gastoevoer heeft ingeschakeld. Anders kan zich gas rond de brander verbreiden en een explosie veroorzaken.

1. Open de ovendeur volledig.
2. Controleer of de gastoevoer is ingeschakeld.
3. Druk op de bedieningsknop (**1** in **afb. 2** op pagina 93) en houd hem ingedrukt.
4. Draai de bedieningsknop terwijl u deze indrukt naar een stand op de temperatuurschaal.
5. Houd de bedieningsknop nog eens 5 s … 10 singedrukt.
v De brander wordt elektronisch ontstoken.
6. Draai de bedieningsknop naar de gewenste positie (zie De oventemperatuur instellen op pagina 97).
7. Sluit de ovendeur.

9.4 De oventemperatuur instellen

INSTRUCTIE
- De werkelijke temperatuur kan met ± 20 °C schommelen ten opzichte van de volgende waarden.
- Ongeacht de positie van de regelknop brandt de oven in maximale stand, en keert dan automatisch terug naar minimum stand zodra de ingestelde oventemperatuur is bereikt.
- Als de oven van het laatste gebruik nog niet afgekoeld is, gaat de brander mogelijk onmiddellijk na het aansteken opnieuw uit. Blaas in dit geval lucht in de branderopening om de damp te verdrijven.

> Stel met de bedieningsknop (**1** **afb. 2** op pagina 93) de gewenste temperatuur op:

Positie	Temperatuur in °C
◎	–
1	130
2	150
3	170
4	190
5	210
6	230

9.5 De grill inschakelen

WAARSCHUWING! Gevaar voor ernstig letsel
> Gebruik de grill nooit zonder levensmiddelen.
> Gebruik de grill niet langer dan 15 min. De grill mag niet als oven worden gebruikt.
> De brander kan alleen worden ontstoken, als de ovendeur volledig open is.
> Kijk tijdens de volledig ontstekingsprocedure naar de gasuitlaatopeningen.

WAARSCHUWING! Explosiegevaar
> Steek de brander aan zodra u de gastoevoer heeft ingeschakeld. Anders kan zich gas rond de brander verbreiden en een explosie veroorzaken.

1. Open de ovendeur volledig.
2. Controleer of de gastoevoer is ingeschakeld.
3. Druk op de bedieningsknop (**1** in **afb. 2** op pagina 93) en houd hem ingedrukt.
4. Druk op de bedieningsknop en draai deze naar rechts naar de grillmodus ( ).
5. Houd de bedieningsknop nog eens 5 s … 10 singedrukt.

v De brander wordt elektronisch ontstoken.

6. Sluit de ovendeur.

9.6 Visuele controle van de vlam

Afhankelijk van het gebruikte gastype moet de vlam er als volgt uitzien:
- **Propaan (G31)**: vlam met een blauwe binnenvlam en een duidelijke contour.
- **Butaan (G30)**: vlam met iets gele punt als de brander wordt ingeschakeld, die intensiever wordt als de brander warmer wordt.

9.7 De oven of grill uitschakelen

1. Zet de bedieningsknop in de nulstand ◎.

v De vlam van de brander dooft.

2. Sluit de hoofdafsluiter van de gastoevoer.

INSTRUCTIE Als de oven langdurig niet wordt gebruikt:
Sluit de gastoevoer in het voertuig en de klep van de gasfles.

9.8 Het toestel aansluiten op de gastoevoer

WAARSCHUWING! Gevaar voor ernstig letsel
> Dit toestel mag alleen op de gastoevoer worden aangesloten door een vakman conform de geldende voorschriften en normen.
> Een slangaansluiting is niet toegestaan.
> Gebruik een metaal-afgedichte schroefverbinding.
> De gasleiding mag tijdens de montage en aansluiting niet worden verdraaid, getrokken of blootgesteld aan andere spanning.
> Het gasfilter (wit) in de gasaansluiting van de oven mag niet worden verwijderd.
> Gebruik uitsluitend propaan- of butaangasflessen (geen aardgas of stadsgas) met gekeurd drukreduceerventiel en passend kopstuk. Vergelijk de drukinformatie op het typeplaatje met de drukinformatie op de drukregelaar van de propaan- of butaangasfles.
> **Gebruik de oven uitsluitend** met de op het typeplaatje aangegeven druk.
> **De oven mag uitsluitend** met het op het typeplaatje aangegeven type gas worden gebruikt.

> Neem de in uw land toegestane drukwaarden in acht. Gebruik alleen vast ingestelde drukregelaars die voldoen aan de nationale voorschriften.
> De oven moet door een hoofdafsluiter van de gastoevoer kunnen worden gescheiden. De afsluiter moet goed toegankelijk zijn.

LET OP! Gevaar voor schade
> Leef de nationale voorschriften na.
> Bevestig de leidingen aan de zij- of achterwand van de omringende meubelstukken, zodat de regelventielen niet worden belast.
> De bevestiging moet zodanig worden uitgevoerd, dat deze uitsluitend met behulp van gereedschap kan worden losgemaakt.
> Het volledige leidingsysteem moet vrij van spanningen zijn.

INSTRUCTIE
- Optioneel kunt u de flexibele Dometic gaspijp gebruiken om spanningen te vermijden.
- Gebruik gasleidingen van staal ⌀ 8 mm × 1 mm (gelast, naadloos of roestvrij staal) die met een snijringschroefverbinding verzonken worden ingebouwd.

> Sluit leidingen aan.

afb. 18 op pagina 5

> Breng boven het toestel een bord aan met de volgende tekst:

WAARSCHUWING! Brandgevaar
> Tijdens het koken moet voor extra ventilatie worden gezorgd, bijvoorbeeld door een raam in de buurt van de grill, kookplaat of oven te openen.
> Dit toestel mag **niet** worden gebruikt voor het verwarmen van de ruimte.

> Open de hoofdafsluiter.
> Controleer alle aansluitingen op lekkage met behulp van lekzoekspray of een niet-corrosieve vloeistof. Gebruik geen zeepwater.

WAARSCHUWING! Explosiegevaar
> Controleer nooit op lekkages met behulp van open vuur of in de buurt van ontstekingsbronnen.

v Als zich geen luchtbellen vormen, zijn er geen lekkages.
> Laat na professionele installatie een lek- en een vlamtest uitvoeren door een geautoriseerde specialist.

INSTRUCTIE Laat een protocol van deze controle maken.

9.9 Het toestel aansluiten op de stroomvoorziening

WAARSCHUWING! Gevaar voor ernstig letsel
> Dit toestel mag alleen op de stroomvoorziening worden aangesloten door een vakman conform de geldende voorschriften en normen.
> Het toestel mag **niet** op de netspanning worden aangesloten (230 V~); dit zou de componenten onherstelbaar beschadigen en de gebruiker in gevaar brengen.

> Gebruik een dubbele kabel (⌀ 2 mm × 0,5 mm) om het toestel aan te sluiten.

> Verbind de kabels met de connector van de koelkast.

afb. 19 op pagina 6

Functiedraad	Kleur
Positief (+)	rd (rood)
Negatief (-)	bk (zwart)

>

LET OP! Gevaar voor schade

> Let hierbij op de juiste polariteit.
> Voorzie de pluskabel (+) van een 3-zekering.

Verbind het andere uiteinde van de kabels met de 12 V⎓-stroomvoorziening:

- zo direct mogelijk
- rd (rood): met een zekering (3 A) aan de pluspool (+)
- bk (zwart): op de minpool (-)

10 Reiniging en onderhoud

10.1 De oven reinigen

WAARSCHUWING! Gevaar voor ernstig letsel

> Ontkoppel het toestel altijd van de stroomvoorziening alvorens het te reinigen.
> Sluit de hoofdafsluiter van de gastoevoer alvorens het toestel te reinigen.

VOORZICHTIG! Gevaar voor brandwonden!

> Laat het toestel afkoelen, alvorens deze te reinigen.

LET OP! Gevaar voor schade

> Hete oppervlakken kunnen worden beschadigd, als ze in contact komen met koud water of een vochtige doek.
> Laat geen zure of alkalische stoffen achter (bijvoorbeeld: azijn, zout, citroensap) op het oppervlak van het toestel.
> Gebruik geen schurende, roestende, op chloor gebaseerde producten of staalwol voor de oven.
> Gebruik geen schurende materialen of scherpe metalen schrapers om de glazen ovendeuren te reinigen, omdat deze producten het glas kunnen doen breken.
> Gebruik nooit agressieve reinigingsmiddelen of harde, puntige voorwerpen voor de reiniging.
> Voor roestvrijstalen oppervlakken en geëmailleerde onderdelen: was met zeep en water of een mild reinigingsmiddel, spoel af en droog. Gebruik schone sponzen en doeken.
> Gebruik geen stoomreinigers om het toestel te reinigen.
> Reinig de oven regelmatig en als deze vuil is met een vochtige doek.

1. Laat het toestel afkoelen, alvorens deze te reinigen.
2. Verwijder olie- en vetresten.
3. Reinig de roestvrijstalen of emaillen oppervlakken met zeep en water of een neutraal reinigingsmiddel.
4. Afspoelen met water.

10.2 De oven controleren

> Laat de gasinstallatie en de aangesloten rookkanalen vóór het eerste gebruik van het toestel en vervolgens jaarlijks door een geautoriseerd vakman controleren op conformiteit met nationale veiligheidsvoorschriften.
> Houd uitgevoerd onderhoud bij in een protocol.

> **WAARSCHUWING! Gevaar voor ernstig letsel**
> > De volgende taken mogen uitsluitend worden uitgevoerd door een gekwalificeerd persoon.

Met name de volgende functies moeten worden gecontroleerd:

- Afwezigheid van gaslekken
- Brandveiligheid en vlamstabiliteit
- Verseluchttoevoer
- Veiligheids- en regelapparatuur (branderkranen)

> Zorg ervoor dat de montageplaats voldoet aan de geldende lokale voorschriften.
> Controleer de volgende onderdelen op verontreiniging en reinig deze indien nodig:

- Gasuitlaten op de brander
- Branderkoppen
- Thermisch element

> Controleer of de afstand tussen branderkop en thermisch element (ca. 1 mm … 3 mm) correct is.

10.3 De injector vervangen

WAARSCHUWING! Gevaar voor ernstig letsel
> De volgende taken mogen uitsluitend worden uitgevoerd door een gekwalificeerd persoon.

> Gebruik gereedschap om de injectorhouder stevig op zijn plaats te zetten tijdens het verwijderen en monteren van de injector.

afb. 20 op pagina 6

Brander	⌀ Injector (mm)	Nummer op injector
Grill	0,6 mm	57
Oven	0,5 mm	53

11 Problemen oplossen

WAARSCHUWING! Gevaar voor ernstig letsel
> Reparaties aan de onderdelen van het toestel die gas geleiden mogen uitsluitend worden uitgevoerd door een gekwalificeerd vakman.

Fout	Voorstel tot oplossing
–	> Sluit de gastoevoer onmiddellijk als er een storing optreedt. > Controleer op schade aan het toestel. > Laat een gekwalificeerd vakman de beschadigde onderdelen vervangen. > Gebruik het toestel uitsluitend pas weer als alle defecten zijn verholpen. > Als de vlam is gedoofd of als de brander niet ontsteekt, wacht dan ten minste 1 min alvorens hem opnieuw aan te steken. Als de brander niet start, controleer dan of de gasfles vol is.

Fout	Voorstel tot oplossing
	> Als het toestel helemaal niet functioneert, sluit u de gaskraan en neemt u contact op met een geautoriseerde klantenservice.

12 Verwijdering



Verpakkingsmateriaal recyclen: Gooi het verpakkingsmateriaal indien mogelijk altijd in recyclingafvalbakken. Deze scheiding is noodzakelijk, omdat verpakkingsmateriaal een waardevolle hulpbron is en onjuiste verwijdering gevolgen kan hebben voor de gezondheid en het milieu.

Deze scheiding is noodzakelijk, omdat het verpakkingsmateriaal een waardevolle hulpbron is en onjuiste verwijdering gevolgen kan hebben voor de gezondheid en het milieu.

13 Garantie

De wettelijke garantieperiode is van toepassing. Als het product defect is, neem dan contact op met de vestiging van de fabrikant in uw land (zie dometic.com/dealer) of uw verkoper.

Stuur voor de afhandeling van reparaties of garantie de volgende documenten mee:

- Een kopie van de factuur met datum van aankoop
- De reden voor de claim of een beschrijving van de fout

Houd er rekening mee dat eigenmachtige of niet-professionele reparatie gevolgen voor de veiligheid kan hebben en dat de garantie hierdoor kan komen te vervallen.

14 Technische gegevens

	OVN 0250	OVG 0250
Aansluitspanning	12 V⎓ (elektronische ontsteking)	
Verwarmingsvermogen oven	1,2 kW	
Gasverbruik oven	87 g/h	
Verwarmingsvermogen grill	–	1,3 kW
Gasverbruik grill	–	95 g/h
Totaal nominaal verwarmingsvermogen	1,2 kW, 87 g/h	1,3 kW, 95 g/h
Vereiste hoeveelheid lucht voor verbranding	2,4 m³/h	2,6 m³/h
Gascategorie	I3B/P, I3+ (butaan/propaan)	
Aansluitdruk		
AT, BE, DE, DK, FI, GB, NL, NO, PT, SE, SI	30 mbar (butaan/propaan)	
BE, CH, ES, FR, GB, IE, IT, PT, SI	28 mbar … 30 mbar (Butaan)/37 mbar (propaan)	
Apparaatklasse	III	
Ovenvolume	25 L	25 L

	OVN 0250	OVG 0250
Afmetingen (B*H*D) in mm	523 × 316 × 447	523 × 316 × 446
Afmetingen van de installatie (B*H*D) in mm	530 × 342 × 497	530 × 342 × 497
Gewicht	20 kg	22 kg
Inspectie/certificering	CE	

Dansk

1 Vigtige henvisninger....104
2 Forklaring af symboler....104
3 Sikkerhedsanvisninger....104
4 Målgrupper....106
5 Leveringsomfang....106
6 Korrekt brug....106
7 Teknisk beskrivelse....107
8 Montering....107
9 Betjening....110
10 Rengøring og vedligeholdelse....114
11 Udbedring af fejl....115
12 Bortskaffelse....116
13 Garanti....116
14 Tekniske data....116

1 Vigtige henvisninger

Læs og følg alle disse anvisninger, retningslinjer og advarsler i denne produktvejledning grundigt for at sikre, at du altid installerer, bruger og vedligeholder produktet korrekt. Disse anvisninger SKAL opbevares sammen med dette produkt.

Ved at benytte produktet bekræfter du hermed, at du har læst alle anvisninger, retningslinjer og advarsler grundigt, og at du forstår og er indforstået med de vilkår og betingelser, der er fastlagt heri. Du er indforstået med kun at bruge dette produkt til det beregnede formål og anvendelse i overensstemmelse med anvisningerne, retningslinjerne og advarslerne i denne produktvejledningen samt i overensstemmelse med alle de gældende love og forskrifter. Manglende læsning og ignorering af disse anvisninger og advarsler kan medføre kvæstelser på dig selv og andre, skade på dit produkt eller skade på anden ejendom i nærheden. Der tages forbehold for eventuelle ændringer og opdateringer af denne produktvejledning samt anvisningerne, retningslinjerne og advarslerne samt den tilhørende dokumentation. Se documents.dometic.com for de nyeste produktinformationer.

2 Forklaring af symboler

Et signalord vil identificere sikkerhedsmeddelelser og meddelelser om skade på ejendom og vil også angive graden eller niveauet af farens alvor.

ADVARSEL!
> Angiver en farlig situation, som kan medføre dødsfald eller alvorlig kvæstelse, såfremt den ikke undgås.

FORSIGTIG!
> Angiver en farlig situation, som kan medføre mindre eller lette kvæstelser, såfremt den ikke undgås.

VIGTIGT!
> Angiver en situation, som kan medføre materielle skader, såfremt den ikke undgås.

BEMÆRK Supplerende oplysninger om betjening af produktet.

3 Sikkerhedsanvisninger

3.1 Grundlæggende sikkerhed

ADVARSEL! Fare for alvorlige kvæstelser
> Dette apparat er ikke forbundet til udstyr med henblik på at fjerne forbrændingsgasser. Det skal installeres i overensstemmelse med de pågældende monteringsanvisninger og forbindes med

en skorsten. I den forbindelse skal man være særlig opmærksom på anvisningerne, der vedrører ventilation.
> Apparatet må kun tilsluttes til gasforsyningen af en kvalificeret fagmand i henhold til de gældende forskrifter og standarder (især EN 1949).
> Dysen, injektoren eller brænderen må aldrig udskiftes.
> Hvis apparatet har synlige beskadigelser, må du ikke tage det i brug.
> Reparationer på dette apparat må kun foretages af fagfolk. Ved ukorrekte reparationer kan der opstå betydelige farer.



ADVARSEL! Eksplosionsfare
> Opbevar ikke potentielt eksplosive materialer, som f.eks. spraydåser med brændbar drivgas, i apparatet.



ADVARSEL! Brandfare
> Apparatet må ikke anvendes under påfyldning af brændstof, og heller ikke i garager eller på færger.
> Hav en egnet ildslukker i umiddelbar nærhed. Sørg for, at ildslukkeren kontrolleres med regelmæssige mellemrum af en fagmand.

3.2 Sikkerhedsforanstaltninger under håndtering af F-gas



ADVARSEL! Fare for alvorlige kvæstelser
> Hvis der lugter af gas:
  • Åbn alle vinduer, og forlad rummet.
  • Tænd ikke for elektriske apparater eller kontakter, og undgå åben ild, der kan antænde gassen.
  • Luk ventilen på gasflasken, og hold den lukket, indtil fejlen er blevet afhjulpet.
  • Du må aldrig prøve på at lokalisere en gaslækage med en åben flamme.
  • Få alle porøse, utætte eller beskadigede gasslanger udskiftet med det samme af en specialist.
> Sammenlign trykangivelsen på typemærkaten med trykangivelsen på trykregulatoren.
> Hvis du ikke vil bruge apparatet længere tid, skal du lukke ventilen på gasflasken.



ADVARSEL! Eksplosionsfare
> Opbevar aldrig F-gasflasker på steder, der ikke er ventileret, eller under gulvniveau (kældre, tragtformede fordybninger i jorden).
> Beskyt F-gasflasker mod direkte sol. Temperaturen må ikke overskride 50 °C.

3.3 Sikkerhed under anvendelse af apparatet



ADVARSEL! Fare for alvorlige kvæstelser
> Under og umiddelbart efter brugen kan enkelte tilgængelige elementer være meget varme. Berør ikke disse, og hold børn væk fra apparatet.
> Sørg for, at alle reguleringer er indstillet på nul-position efter madlavningen. Luk for hovedspærreventilen til gasslangen efter brug.
> Brug lange tændstikker eller en egnet lighter, når du tænder brænderne manuelt. Kontrollér gasudgangene, når du tænder brænderne. Du må ikke tænde brænderen, hvis du ikke kan se den direkte.
> Lad apparatet køle ned til omgivelsestemperaturen, før du berører det med de bare hænder.



ADVARSEL! Brandfare
> Brug ikke apparatet til at opvarme rummet.
> Når apparatet anvendes, må det aldrig være uden opsyn i længere tid.
> Bær velegnet tøj, når du betjener apparatet. Bær ikke løst hængende tøj, som der kan gå ild i.

> Anbring kun tørre grydeholdere for at undgå, at der dannes damp. Brug ikke håndklæder eller lignende materialer i stedet for grydeholdere, da der kan gå ild i dem.
> Hold området omkring apparatet fri for fedt, stoffer med alkohol, plast eller brandbare materialer (f.eks. gardiner, håndklæder og køkkenudstyr).

ADVARSEL! Sundhedsfare

> Dette apparat kan anvendes af børn over 8 år og derudover af personer med begrænsede fysiske, sanse- eller mentale evner eller uden erfaring eller viden, hvis de er under opsyn eller blev instrueret i sikker brug af apparatet og forstår farerne, der følger heraf.

ADVARSEL! Risiko for kvælning!

> Sørg for, at området er tilstrækkeligt udluftet, før der tændes for apparatet. Monteringsområdet skal have ventilationsåbninger med et åbent tværsnit på mindst 150 cm^2, når apparatet er i drift. Disse ventilationsåbninger skal holdes frie, når apparatet anvendes, selv hvis de kan lukkes.

4 Målgrupper

Monteringen og installationen af gastilslutningen skal udføres af en kvalificeret person, som har dokumenterede færdigheder og viden med hensyn til konstruktion, installation og drift af gasudstyr og har gennemgået sikkerhedsuddannelse til at identificere og undgå de implicerede farer.

Den elektriske installation og opsætning af apparatet skal udføres af fagfolk, som har godtgjort evner og kendskab med henblik på konstruktion og betjening af elektrisk udstyr og installationer, og som er bekendt med de gældende nationale forskrifter, hvor udstyret skal installeres og/eller anvendes, og som har modtaget sikkerhedsuddannelse med henblik på at kunne identificere og undgå de involverede farer. Alle andre handlinger er også beregnet til ikke-professionelle brugere.

5 Leveringsomfang

fig. 1 på side 3

Nr. på fig. 1 på side 106	Antal	Beskrivelse
1	1	Ovn
2	1	Nederste ramme
3	1	Bradepande
4	1	Ovnrist
–	1	Monterings- og betjeningsvejledning

6 Korrekt brug

Ovnen er velegnet til følgende anvendelsesområder:

- campingvogne
- autocampere

Ovnen er udelukkende egnet til at tilberede, bage og grille mad.

Ovnen er især **ikke** egnet til opvarmning.

Dette produkt er kun egnet til dets beregnede formål og anvendelse i overensstemmelse med disse anvisninger.

Denne vejledning giver dig oplysninger om, hvad der er nødvendigt med henblik på en korrekt montering og/eller drift af produktet. Dårlig montering og/eller ukorrekt drift eller vedligeholdelse medfører utilstrækkelig ydeevne og mulige fejl.

Producenten påtager sig intet ansvar for kvæstelser eller skader i forbindelse med produktet, der skyldes:

- ukorrekt montering eller forbindelse inklusive for høj spænding
- ukorrekt vedligeholdelse eller brug af uoriginale reservedele, der ikke stammer fra producenten
- ændringer på produktet uden udtrykkelig tilladelse fra producenten
- brug til andre formål end dem, der er beskrevet i vejledningen

Dometic forbeholder sig ret til at ændre produktets udseende og produktspecifikationer.

7 Teknisk beskrivelse

7.1 Funktionsbeskrivelse

Apparatet er en gasdrevet oven med grillfunktion fremstillet af rustfrit stål.

I ovnen kan der tilberedes eller bages levnedsmidler ved 130 °C … 230 °C. Grillen kan tændes for at varme maden jævnt op. Grill og bageovn kan ikke anvendes samtidigt.

Gassen kan tændes elektronisk.

7.2 Ovnens betjeningselementer

fig. 2 på side 3

Nr. på fig. 2 på side 107	Symbol	Beskrivelse
1		Elektronisk tænding og regulering til ovn
2		Ovnfunktion
	1–6	
3		Nul-position (gas slukket)
4*		Grill-funktion (*kun OVG0250)

8 Montering

ADVARSEL! Fare for alvorlige kvæstelser

> Dette apparat må kun tilsluttes til gasforsyningen af en kvalificeret fagmand i henhold til de gældende forskrifter og standarder (især EN 1949).

> Dette apparat kan forbindes med en skorsten med udgangsrør til udledning af forbrændingsgasserne (se Udluftning af ovnen via en tagskorsten på side 108).

> Installationsområdet skal have ventilationsåbninger med et åbent tværsnit på mindst 150 cm². Ventilationsåbningerne skal holdes frie, når apparatet anvendes, selv hvis de kan lukkes.

> Før installationen skal du kontrollere, om den lokale gasforsyning (gastypen og -trykket) er kompatibel med apparatets specifikationer. De lovmæssige krav for dette apparat er angivet på mærkaten (eller typemærkaten).

8.1 Valg af monteringsstedet

ADVARSEL! Eksplosionsfare
> Apparatet må ikke monteres i omgivelser, hvor der er fare for eksplosion.

Overhold følgende anvisninger, når monteringsstedet vælges:

- Vælg et godt ventileret sted til apparatet.
- Overhold minimumsafstanden til den øverste del af den vandrette væg og den lodrette tilstødende væg (**fig. 3** på side 108).
  fig. 3 på side 3
- Overhold monteringsmålene for apparatet (**fig. 3** på side 108) og for skorstenen med udgangsrøret (**fig. 4** på side 108).
  fig. 4 på side 3

8.2 Forberedelse af installationen

ADVARSEL! Brandfare
> Det skal forhindres, at der trænger brændbare materialer gennem de eksisterende ventilationsåbninger i møblet.

VIGTIGT! Fare for beskadigelse
> Før du borer huller, skal du kontrollere, at elektriske kabler eller andre dele af køretøjet ikke beskadiges, når der bores, saves eller files.

BEMÆRK
- Den vandrette monteringsoverflade skal være plan og have rette vinkler på forsiden af møblet.
- Installationsudskæringen i møblet skal være rektangulær.

> Foretag en udskæring i møblet som vist (**fig. 3** på side 108).

8.3 Udluftning af ovnen via en tagskorsten

VIGTIGT! Fare for beskadigelse
> Anvend en Truma tagskorsten AK 3 og et Truma skorstensrør. De er kontrolleret og tilladt til anvendelsen.
> Der må ikke anbringes materialer, der er uegnede til temperaturer over 120 °C i nærheden af tagskorstenen eller skorstensrøret.
> Før røggasføringen gennemgående med stigning. Installationshøjden for skorstensrøret skal være på 200 mm … 1500 mm.
> Overhold en afstand på mindst 50 mm til omkringliggende vægge og komponenter.

fig. 5 på side 3

1. Lav et rundt hul på ⌀ 60 mm i taget.

   Hvis det er nødvendigt, anbringes en 1 mm tyk strimmel af metalplade på væggen af hullet, så taget ikke deformeres under fastgørelse, og forbliver vandtæt.

2. Fastgør tagskorstenen i hullet.

   fig. 6 på side 3

3. Skub det fleksible skorstensrør op i tagskorstenen (**1.** i **fig. 7** på side 109) så langt det kan komme, og fastgør det med en skrue (**2.** i **fig. 7** på side 109).

   fig. 7 på side 4

4. Indfør skorstensrørets nederste ende i enden af skorstensudgangen (**1.** in **fig. 8** på side 109).

   fig. 8 på side 4

5. Fastgør skorstensrøret med skruerne, der blev leveret sammen med tagskorstenen (**2.** i **fig. 8** på side 109). Anvend som alternativ et slangebånd med snekkedrev.

8.4 Indvendig udluftning af ovnen (ovn uden tagskorsten)

fig. 9 på side 4

1. Installer den nederste ramme på kanten af skabet (se Fastgørelse af apparat på møblet på side 109).
2. Fastgør ovnen til møblet (se Fastgørelse af apparat på møblet på side 109).

8.5 Fastgørelse af apparat på møblet

FORSIGTIG! Fare for kvæstelser

> Apparatet skal fastgøres til skabet med skruer som følger.

1. Placer og fastgør den nederste ramme til kanten af skabet.

   fig. 10 på side 4

2. Sæt ovnen ind i skabet, indtil den hviler på den nederste ramme.

   fig. 11 på side 4

3. Fastgør ovnen ved hjælp af de 6 medfølgende skruer. Der skal fastgøres 2 skruer foran, under plastfronten (**fig. 12** på side 109), og der skal fastgøres 4 skruer i siderammerne (**fig. 13** på side 109).

   fig. 12 på side 4
   fig. 13 på side 5

8.6 Afmontering af den blokerede skorsten

ADVARSEL! Sikkerhedsfarer

> Før eftersyn eller demontering:
- Sørg for, at ovnen har været helt slukket i en tilstrækkelig periode.
- Kontroller, at ovnen og skorstenen er kølige at røre ved.
- Sørg for, at der ikke er røg eller varme i systemet.
- Brug beskyttelseshandsker og øjenbeskyttelse.

1. Løsn de skruer, der fastgør skorstenen til ovnens overside.

   fig. 14 på side 5

2. Drej forsigtigt det fleksible rør for at bryde enhver forsegling eller sodvedhæftning, mens du støtter det for at undgå knæk.

   fig. 15 på side 5

3. Løsn de skruer, der fastgør skorstenen til tagskorstenen. Træk forsigtigt skorstenen ud.

   fig. 16 på side 5

4. Læg det fleksible rør fladt. Lys gennem det med en lommelygte for at kontrollere for:
   - Opbygning af sod

- Fremmedlegemer (blade, insekter osv.)
- Revner eller korrosion

5. Brug en fleksibel skorstensbørste til at rengøre indersiden. Hvis røret er beskadiget eller korroderet, bør du overveje at udskifte det med et nyt.

9 Betjening

ADVARSEL! Risiko for kvælning!

> Ovnen må **ikke** anvendes til opvarmning.

ADVARSEL! Fare for alvorlige kvæstelser

> Brug af gasovnen genererer varme og fugt i det område, hvor den anvendes, og det skal derfor sikres, at området er godt ventileret:
  - Hold ventilationsåbningerne åbne, eller anvend en mekanisk ventilationsanordning (f.eks. en emhætte).
  - En intensiv og længerevarende anvendelse af apparatet kan nødvendiggøre en yderligere ventilation, f.eks. åbning af et vindue, eller en mere effektiv ventilation, f.eks. anvendelse af det mekaniske ventilationssystem på et højere ydelsestrin.
  - Utilstrækkelig ventilation kan udgøre en fare for brugeren med risiko for kvæstelser.
> Brug ikke ovnen i mere end 2 h på det højeste effektniveau.
> Lad ikke apparatet være uden opsyn, mens det er tændt.
> Under og umiddelbart efter brugen kan enkelte tilgængelige elementer fortsat være meget varme. Berør ikke disse, og hold børn væk fra apparatet.
> Sørg for, at alle reguleringer er indstillet på nul-position efter madlavningen. Luk for hovedspærreventilen til gasforsyningen efter brug.

FORSIGTIG! Fare for kvæstelser

> Tænd kun ovnen med fuldstændigt åbnet ovndør.
> Placer fødevarer, ovnristen og bradepanden, så de ikke kommer i kontakt med flammen.
> Anvend beskyttelseshandsker ved omgang med varme genstande.
> Sørg for ekstra udluftning, når der bages.

9.1 Før første brug

> Rengør risten og bagepladen med et almindeligt rengøringsmiddel.
> Tænd for den **tomme** ovn i 30 min ved højeste temperatur.
> Tænd for den **tomme** grill (valgfrit) i 15 min … 20 min ved højeste temperatur.
> Sluk derefter ovnen, og lad den være slukket i mindst 1 min, før du tænder den igen.

9.2 Isætning af ovnristen

BEMÆRK Grillen og bradepanden er udstyret med blokeringer (**2.** i **fig. 17** på side 110), der forhindrer utilsigtet fjernelse.

> For at indsætte grillen eller bradepanden korrekt, skal du sørge for, at blokeringerne vender opad og mod indersiden af ovnen.
> For at fjerne grillen eller bradepanden, skal du løfte let i deres forkant og trække forsigtigt ud (**1.** i **fig. 17** på side 110).

fig. 17 på side 5

9.3 Tilkobling af ovnen

ADVARSEL! Fare for alvorlige kvæstelser
> Brænderen må kun tændes, når ovndøren er helt åben.
> Hold øje med gasudgangsåbningerne, mens du tænder for brænderen.

ADVARSEL! Eksplosionsfare
> Tænd for brænderen, så snart du har tændt for gasforsyningen. Ellers kan der ophobes gas i området omkring brænderen, hvilket kan medføre en eksplosion.

1. Åbn ovndøren fuldstændigt.
2. Kontrollér, at gasforsyningen er tilkoblet.
3. Tryk reguleringen (**1** i **fig. 2** på side 107) ind, og hold den trykket inde.
4. Mens du trykker på reguleringen, skal du dreje den til en position på temperaturskalaen.
5. Hold reguleringen nede i yderligere 5 s … 10 s.

v Brænderen tændes elektronisk.

6. Indstil reguleringen til den ønskede position (se Indstilling af ovntemperaturen på side 111).
7. Luk ovndøren.

9.4 Indstilling af ovntemperaturen

BEMÆRK
- Den faktiske temperatur kan svinge med ± 20 °C fra følgende værdier.
- Umiddelbart efter tændingen på hvilken som helst position for reguleringen, tændes ovnbrænderens flamme med den maksimale effekt, og derefter går den automatisk ned til minimal effekt, så snart den indstillede ovntemperatur er nået.
- Hvis ovnen endnu ikke er kølet af efter den sidste anvendelse, slukker brænderen muligvis med det samme igen, når der tændes. Blæs i dette tilfælde luft ind i brænderåbningen for at fjerne dampen.

> Indstil den ønskede temperatur med temperaturreguleringen (**1** i **fig. 2** på side 107).

Position	Temperatur i °C
◎	–
1	130
2	150
3	170
4	190
5	210
6	230

9.5 Sådan tændes grillen

ADVARSEL! Fare for alvorlige kvæstelser
> Brug aldrig grippen uden mad under grillen.

> Du må ikke bruge grillen i mere end 15 min. Grillen må ikke anvendes som ovn.
> Brænderen må kun tændes, når ovndøren er helt åben.
> Hold øje med gasudgangsåbningerne, mens du tænder for brænderen.

ADVARSEL! Eksplosionsfare

> Tænd for brænderen, så snart du har tændt for gasforsyningen. Ellers kan der ophobes gas i området omkring brænderen, hvilket kan medføre en eksplosion.

1. Åbn ovndøren fuldstændigt.
2. Kontrollér, at gasforsyningen er tilkoblet.
3. Tryk reguleringen (**1** i **fig. 2** på side 107) ind, og hold den trykket inde.
4. Mens du trykker på reguleringen, skal du dreje den til højre til grilltilstand.
5. Hold reguleringen nede i yderligere 5 s … 10 s.

v Brænderen tændes elektronisk.

6. Luk ovndøren.

9.6 Visuel kontrol af flammen

Afhængigt af den anvendte gastype skal flammen se ud på følgende måde:

- **Propan (G31)**: Flamme med en blå indvendig flamme og en tydelig kontur.
- **Butan (G30)**: Flamme med let gule spidser, når brænderen tændes, som bliver mere intense i takt med at brænderen varmes op.

9.7 Sådan slukkes ovnen eller grillen

1. Indstil reguleringen til position 0.

v Flammen på brænderen går ud.

2. Luk for spærreventilen på gasforsyningen.

BEMÆRK Hvis du ikke bruger ovnen ikke længere tid:
Luk for gastilførslen i køretøjet og ventilen på gasflasken.

9.8 Tilslutning af apparatet til gasforsyningen

ADVARSEL! Fare for alvorlige kvæstelser

> Apparatet må kun tilsluttes til gasforsyningen af en fagmand i henhold til de gældende forskrifter og standarder.
> En slangetilslutning er ikke tilladt.
> Anvend en metaltætnet skrueforbindelse.
> Gasslangen må ikke snos, trækkes eller udsættes for nogen form for belastning under installationen for tilslutningen.
> Gasfilteret (hvidt) i ovnens gastilslutning må ikke fjernes.
> Anvend kun propan- eller butangasflasker (ikke naturgas eller bygas) med godkendt trykreduktionsventil og passende topstykke. Sammenlign trykangivelsen på typemærkatet med trykangivelsen på propan- eller butangasflaskens trykregulering.
> **Anvend udelukkende** apparatet med det tryk, der er angivet på typemærkaten.
> **Ovnen må udelukkende** anvendes med den type gas, der er angivet på typemærkaten.
> Overhold de tryk, der er tilladt i dit land. Anvend kun fast indstillede trykreguleringer, der opfylder de nationale forskrifter.
> Ovnen skal kunne afbrydes fra gasforsyningen vha. en hovedspærreventil. Der skal være nem adgang til spærreventilen.

VIGTIGT! Fare for beskadigelse

> Overhold de nationale krav.
> Fastgør rørene på side- eller bagvæggen på de møbeldelene i nærheden, så ingen af betjeningsdelene udsættes for belastning.
> Forbindelsen skal udføres på en sådan måde, at den kun kan løsnes med værktøj.
> Hele rørsystemet skal være uden spænd og belastning.

BEMÆRK

- Du kan benytte Dometics fleksible gastilslutningsrør, der fås som tilbehør, så installationen ikke sidder i spænd.
- Anvend en gasledning af stålrør ⌀ 8 mm × 1 mm (svejset, sømløst stål eller rustfrit stål), der monteres tæt ved hjælp af skæreringsforskruning.

> Tilslut rørene.

fig. 18 på side 5

> Placér et henvisningsskilt med følgende tekst over apparatet:

ADVARSEL! Brandfare

> Under madlavning skal der sørges for ekstra ventilation, f.eks. ved at åbne vinduer i nærheden af grillen, kogepladen eller ovnen.
> Dette apparat må **ikke** anvendes til at opvarme lokalet.

> Åbn hovedspærreventilen.
> Kontrollér, om alle forbindelser er tætte med en lækagespray eller en ikke-korrosiv væske. Der må ikke anvendes sæbevand.

ADVARSEL! Eksplosionsfare

> Kontrollér aldrig tætheden, når flammer brænder, eller i nærheden af antændelseskilder.

⌄ Tætheden er garanteret, når der ikke dannes små bobler.
> Lad en autoriseret specialist gennemføre en lækagetest og en flammetest efter professionel montering.

BEMÆRK Få udstedt en dokumentation for denne kontrol.

9.9 Elektrisk tilslutning af apparatet

ADVARSEL! Fare for alvorlige kvæstelser

> Apparatet må kun tilsluttes til strømforsyningen af en fagmand i henhold til de gældende forskrifter og standarder.
> Apparatet må **ikke** tilsluttes til netspændingen (230 V~), da dette vil ødelægge komponenterne, og udsætte brugeren for fare.

> Tilslut apparatet med dobbelt kabel (⌀ 2 mm × 0,5 mm).
> Tilslut kablerne til køleskabets stik.

fig. 19 på side 6

Funktionskabel	Color
Positiv (+)	rd (rød)
Negativ (-)	bk (sort)

> **VIGTIGT! Fare for beskadigelse**
> > Kontrollér i den forbindelse, at polerne ikke ombyttes.
> > Udstyr det positive (+) kabel med en sikring på 3 A.

Tilslut de andre ender af kablerne til 12 V⎓-strømforsyningen:

- Så direkte som muligt
- rd (rød): Med en sikring (3 A) anbragt på den positive (+) pol
- bk (sort): til den negative (–) pol

10 Rengøring og vedligeholdelse

10.1 Rengøring af ovnen

ADVARSEL! Fare for alvorlige kvæstelser
> Afbryd apparatet fra energiforsyningen, før du rengør det.
> Luk for hovedspærreventilen til gasforsyningen, før du rengør apparatet.

FORSIGTIG! Fare for forbrænding
> Lad apparatet køle af, før du rengør det.

VIGTIGT! Fare for beskadigelse
> Varme overflader kan blive beskadiget, hvis de kommer i kontakt med koldt vand eller en fugtig klud.
> Efterlad ikke sure eller alkaliske stoffer (for eksempel: eddike, salt, citronsaft) på apparatets overflader.
> Brug ikke slibende, korrosive, klorbaserede produkter, skuresvampe eller ståluld på ovnen.
> Brug ikke grove slibende materialer eller skarpe metalskrabere for at rense glasovnens døre, da disse produkter kan få glasset til at splintre.
> Der må aldrig anvendes aggressive rengøringsmidler eller hård eller spidse værktøjer under rengøringen.
> Til overflader af rustfrit stål og emaljerede dele: vask med sæbe og vand eller mildt rengøringsmiddel, skyl og tør. Brug rene svampe og klude.
> Apparatet må ikke rengøres med højtryksrensere.
> Rengør ovnen regelmæssigt, og når den bliver snavset, med en fugtig klud.

1. Lad apparatet køle af, før du rengør det.
2. Fjern rester af olie og fedt.
3. Vask overflader af rustfrit stål eller emalje med sæbe og vand eller et neutralt rengøringsmiddel.
4. Skyl med rent vand.

10.2 Kontrol af ovnen

> Lad en autoriseret sagkyndig kontrollere, at gasanlægget og de tilsluttede røggasføringer overholder nationale sikkerhedskrav, før den første ibrugtagning, hvert år.
> Opbevar dokumentationerne for gennemførte vedligeholdelser.

> **ADVARSEL! Fare for alvorlige kvæstelser**
> > Følgende opgaver må kun udføres af en kvalificeret person.

Især skal følgende funktioner kontrolleres:

- Fravær af gaslækager
- Brændesikkerhed og flammestabilitet
- Tilførsel af frisk luft
- Sikkerheds- og reguleringsanordninger (brænderblus)

> Kontrollér, om installationsstedet opfylder de lokalt gældende forskrifter.
> Kontrollér følgende komponenter for snavs, og rengør dem om nødvendigt:

- Gasudgange på brænderen
- Brænderhoveder
- Termoelement

> Kontrollér, at afstanden mellem brænderhovedet og termoelementet (ca. 1 mm … 3 mm) er korrekt.

10.3 Udskiftning af injektoren

ADVARSEL! Fare for alvorlige kvæstelser
> Følgende opgaver må kun udføres af en kvalificeret person.

> Brug et værktøj til at fastgøre injektorholderen på plads under af- og påmontering af injektoren.

fig. 20 på side 6

Brænder	∅ Injektor (mm)	Nummer printet på injektoren
Grill	0,6 mm	57
Ovn	0,5 mm	53

11 Udbedring af fejl

ADVARSEL! Fare for alvorlige kvæstelser
> Kun kvalificerede specialister må reparere apparatets gasførende dele.

Fejl	Løsningsforslag
–	> Sluk for gasforsyningen med det samme, efter der er opstået en fejl. > Kontrollér, om der er sket skader på apparatet. > Få en kvalificeret specialist til at udskifte de beskadigede dele. > Brug kun apparatet igen, når alle fejl er blevet afhjulpet. > Hvis flammen er slukket, eller brænderen ikke tænder, skal du vente mindst 1 min, før du tænder den igen. Hvis brænderen ikke tænder, så kontrollér, om gasflasken er fyldt. > Hvis apparatet slet ikke fungerer, så sluk på gasventilen, og kontakt en autoriseret kundeservice.

12 Bortskaffelse



Genbrug af emballagemateriale: Bortskaf så vidt muligt emballagen i affaldscontainerne til den pågældende type genbrugsaffald. Denne sortering er nødvendig, da emballage er en værdifuld ressource, og forkert bortskaffelse kan påvirke sundhed og miljø.

Denne sortering er nødvendig, da emballagematerialet er en værdifuld ressource, og forkert bortskaffelse kan påvirke sundhed og miljø.

13 Garanti

Den lovbestemte kommercielle garantiperiode gælder. Hvis produktet er defekt, skal du kontakte producentens afdeling i dit land (se dometic.com/dealer) eller din forhandler.

Ved reparation eller krav om kommerciel garanti skal du medsende følgende bilag:

- en kopi af regningen med købsdato
- en reklamationsgrund eller en fejlbeskrivelse

Vær opmærksom på, at egne eller uprofessionelle reparationer kan få sikkerhedsmæssige konsekvenser og kan gøre den kommercielle garanti ugyldig.

14 Tekniske data

	OVN 0250	OVG 0250
Tilslutningsspænding	12 V⎓ (elektronisk tænding)	
Varmeeffekt, ovn	1,2 kW	
Gasforbrug, ovn	87 g/h	
Varmeeffekt, grill	–	1,3 kW
Gasforbrug, grill	–	95 g/h
Total nominel og samlet varmeeffekt	1,2 kW, 87 g/h	1,3 kW, 95 g/h
Krævet luftvolumen til forbrænding	2,4 m³/h	2,6 m³/h
Gaskategori	I3B/P, I3+ (butan/propan)	
Tilslutningstryk		
AT, BE, DE, DK, FI, GB, NL, NO, PT, SE, SI	30 mbar (butan/propan)	
BE, CH, ES, FR, GB, IE, IT, PT, SI	28 mbar … 30 mbar (Butan)/37 mbar(propan)	
Apparatklasse	III	
Ovnkapacitet	25 L	25 L
Mål (B*H*D) i mm	523 × 316 × 447	523 × 316 × 446
Monteringsmål (B*H*D) i mm	530 × 342 × 497	530 × 342 × 497
Vægt	20 kg	22 kg

	OVN 0250	OVG 0250
Inspektion/certificering	CE	

Svenska

1 Observera....118
2 Förklaring av symboler....118
3 Säkerhetsanvisningar....118
4 Målgrupper....120
5 Leveransomfattning....120
6 Avsedd användning....120
7 Teknisk beskrivning....121
8 Installation....121
9 Användning....124
10 Rengöring och skötsel....128
11 Felsökning....129
12 Kassering....129
13 Garanti....129
14 Tekniska data....130

1 Observera

Läs och följ noggrant alla anvisningar, direktiv och varningar i den här produkthandboken för att säkerställa att du alltid installerar, använder och underhåller produkten på rätt sätt. Dessa anvisningar MÅSTE förvaras tillsammans med produkten.

Genom att använda produkten bekräftar du härmed att du noggrant har läst alla anvisningar, direktiv och varningar och att du förstår och är införstådd med att följa de villkor som anges häri. Du är införstådd med att endast använda denna produkt i avsett syfte och i enlighet med anvisningarna, direktiven och varningarna som anges i denna produkthandbok samt i enlighet med alla gällande lagar och bestämmelser. Om du inte läser och följer anvisningarna och varningarna som anges här kan det leda till personskador på dig eller andra, på produkten eller annan egendom i närheten. Denna produkthandbok, inklusive anvisningarna, direktiven och varningarna samt relaterad information, kan ändras och uppdateras. Aktuell produktinformation finns på documents.dometic.com.

2 Förklaring av symboler

Ett signalord identifierar säkerhetsmeddelanden och meddelanden om egendomsskada och indikerar även farans allvarlighetsgrad.

VARNING!
> Anger en farlig situation som, om den inte kan undvikas, kan leda till döden eller allvarlig personskada.

AKTA!
> Anger en farlig situation som, om den inte kan undvikas, leder lindrig eller måttlig personskada.

OBSERVERA!
> Anger en situation som, om den inte kan undvikas, kan leda till materiell skada.

ANVISNING Kompletterande information om användning av produkten.

3 Säkerhetsanvisningar

3.1 Allmänna säkerhetsanvisningar

VARNING! Risk för allvarliga personskador
> Den här apparaten är inte ansluten till utrustningen för borttagning av förbränningsgaser. Den måste installeras enligt gällande monteringsanvisningar och anslutas till en rökkanal. Var här särskilt observant på anvisningarna som gäller ventilation.

- > Apparaten får endast anslutas till gasolförsörjningen av behörig personal enligt gällande föreskrifter och standarder (särskilt EN 1949).
- > Byt aldrig ut munstycket, injektorn eller brännaren.
- > Om produkten uppvisar synliga skador får den ej användas.
- > Denna enhet får endast repareras av härför utbildad personal. Icke fackmässiga reparationer kan leda till att allvarliga faror.



VARNING! Explosionsrisk

- > I apparaten får det inte förvaras några ämnen som kan explodera, exempelvis sprayburkar med antändlig drivgas.



VARNING! Brandrisk

- > Apparaten får inte användas vid tankning, i garage eller på färjor.
- > Förvara en lämplig brandsläckare i omedelbar närhet. Låt regelbundet en behörig servicetekniker kontrollera brandsläckaren.

3.2 Säkerhetsåtgärder vid gasolhantering



VARNING! Risk för allvarliga personskador

- > Om du känner gaslukt:
  - Öppna alla fönster och lämna rummet.
  - Använd inte elapparater eller omkopplare eller också öppna lågor som kan antända gasolen.
  - Stäng gasflaskans ventil och låt den vara stängd tills felet har åtgärdats.
  - Försök aldrig att hitta en gasläcka med hjälp av en öppen låga.
  - Låt en specialist omedelbart byta alla porösa, läckande eller skadade gasledningar.
- > Jämför tryckinformationen på typetiketten med informationen på tryckregulatorn.
- > Stäng ventilen på gasolflaskan om du inte tänker använda apparaten under en längre tid.



VARNING! Explosionsrisk

- > Förvara aldrig gasolflaskor i ej ventilerade utrymmen eller under markytan (källare, trattformiga fördjupningar i marken).
- > Se till att gasolflaskorna skyddas mot direkt solljus. Temperaturen får inte överskrida 50 °C.

3.3 Säkerhet under användning



VARNING! Risk för allvarliga personskador

- > Under och direkt efter användningen av ugnen kan vissa tillgängliga delar vara mycket heta. Vidrör inte dessa och se till att barn inte kommer i kontakt med apparaten.
- > Kontrollera att samtliga styrvred är inställda på nolläget när du är klar med matlagningen. Stäng gasolförsörjningens huvudspärrventil efter användningen.
- > Använd långa tändstickor eller en lämplig tändare när du tänder brännarna för hand. Kontrollera gasolutgångarna när du tänder brännarna. Tänd inte brännaren om du inte kan se den obehindrat.
- > Låt apparaten svalna till omgivningstemperatur innan du fattar tag i den med bara händerna.



VARNING! Brandrisk

- > Använd inte apparaten för att värma upp rummet.
- > Lämna aldrig apparaten utan uppsikt någon längre tid när den används.
- > Använd lämpliga kläder när du använder apparaten. Använd inte löst hängande plagg som kan fatta eld.
- > Använd endast torra grytlappar för att förhindra att det bildas ånga. Använd inte handdukar eller liknande material i stället för grytlappar, eftersom det finns risk att dessa fattar eld.

> Håll området kring apparaten fritt från fett, alkoholhaltiga ämnen, plast eller lättantändliga material (till exempel gardiner, handdukar och köksredskap).

VARNING! Hälsorisk

> Denna apparat kan användas av barn från 8 år samt av personer med fysiska, sensoriska eller mentala funktionshinder och personer som saknar erfarenhet och kunskap, under förutsättning att de använder den under uppsikt eller har fått instruktioner om hur apparaten används på ett säkert sätt och känner till ev. risker i samband med användningen.

VARNING! Kvävningsrisk!

> Se till att området är tillräckligt ventilerat innan du slår på apparaten. Installationsområdet måste ha luftventiler med en öppen tvärsnittsarea på minst 150 cm^2 när apparaten är i drift. Dessa ventiler måste hållas öppna när apparaten används, även om de kan vara stängda.

4 Målgrupper

Monteringen och installationen av gasanslutningen måste utföras av en kvalificerad person som har belagda färdigheter och kunskaper om konstruktion, installation och drift av gasanordningar samt har genomgått säkerhetsutbildning så att hen kan identifiera och undvika förknippade risker.

Elinstallationen och inställningen av apparaten måste utföras av kvalificerad personal som har bevisat sina färdigheter och kunskaper inom konstruktion och drift av elutrustning och elinstallationer och som känner till gällande bestämmelser i landet där utrustningen installeras eller används och har fått säkerhetsutbildning för att kunna upptäcka och undvika de faror som kan uppstå.
Alla andra åtgärder som beskrivs är avsedda även för icke-professionella användare.

5 Leveransomfattning

bild. 1 sida 3

Nr på bild. 1 sida 120	Antal	Beskrivning
1	1	Ugn
2	1	Nedre ram
3	1	Dropplåt
4	1	Ugnsgaller
–	1	Monterings- och bruksanvisning

6 Avsedd användning

Ugnen är lämplig för följande scenarier:
- husvagnar
- husbilar

Ugnen är endast avsedd för tillagning, gräddning och grillning av livsmedel.

Ugnen är i synnerhet **inte** avsedd för uppvärmning.

Den här produkten lämpar sig endast för avsedd användning i enlighet med denna bruksanvisning.

Den här manualen informerar om vad som krävs för att installera eller använda produkten på rätt sätt. Felaktig installation eller användning eller felaktigt underhåll kommer leda till att produkten inte fungerar optimalt och riskerar gå sönder.

Tillverkaren åtar sig inget ansvar för personskador eller materiella skador på produkten som uppstår till följd av:

- Felaktig installation, montering eller anslutning, inklusive för hög spänning
- Felaktigt underhåll eller användning av reservdelar som inte är originaldelar från tillverkaren
- Ändringar som utförts utan uttryckligt medgivande från tillverkaren
- Användning för andra ändamål än de som beskrivs i denna bruksanvisning

Dometic förbehåller sig rätten att ändra produktens utseende och specifikationer.

7 Teknisk beskrivning

7.1 Funktionsbeskrivning

Apparaten är en gasoldriven ugn med grillfunktion som har tillverkats i rostfritt stål.

I ugnen kan livsmedel tillagas vid 130 °C … 230 °C. Grillen kan slås på för att värma upp maten jämnt. Grill och ugn kan inte användas samtidigt.

Det är möjligt att slå på gasolen elektroniskt.

7.2 Ugnens reglage

bild. 2 sida 3

Nr på bild. 2 sida 121	Symbol	Beskrivning
1		Elektronisk tillkoppling och reglageratt för ugnen
2		Ugnsläge
	1 – 6	
3		Nolläge (gasolen avstängd)
4*		Grilläge (*endast OVG0250)

8 Installation

VARNING! Risk för allvarliga personskador

> Denna apparat får endast anslutas till gasolkällan av behörig personal enligt gällande föreskrifter och standarder (särskilt EN 1949).
> Apparaten kan anslutas till en rökkanal med ett utloppsrör för att släppa ut förbränningsgaserna (se Ventilation av ugnen via en takventilation sida 122).
> Installationsområdet måste ha luftventiler med en öppen tvärsnittsarea på minst 150 cm². Luftventilerna måste hållas öppna när apparaten används, även om de kan vara stängda.
> Kontrollera före installationen om den lokala gasolkällan (typ av gas och tryck) passar med angivelserna på apparaten. Lagkraven för denna apparat står på etiketten (eller på typetiketten).

8.1 Välja monteringsplats

VARNING! Explosionsrisk

> Apparaten får inte installeras i potentiellt explosiv miljö.

Beakta följande vid val av monteringsställe:

- Välj en plats med god ventilation för apparaten.
- Beakta minimiavståndet till längst upp på den vågräta väggen och till den lodräta väggen intill (**bild. 3** sida 122).
  bild. 3 sida 3
- Beakta apparatens inbyggnadsmått (**bild. 3** sida 122) och för rökkanalen med utloppsröret (**bild. 4** sida 122).
  bild. 4 sida 3

8.2 Förbereda installationen

VARNING! Brandrisk
> Brännbara material får inte kunna komma in genom de befintliga ventilationsöppningarna i möbeln.

OBSERVERA! Risk för skada
> Innan borrningar görs: Kontrollera att inga elkablar eller andra delar kan skadas genom borrning, sågning eller filning.

ANVISNING
- Den vågräta monteringsytan måste vara jämn och i rät vinkel mot möbelns framsida.
- Utskärningen för montering i möbeln måste vara rektangulär.

> Gör en utskärning i möbeln som bilden visar (**bild. 3** sida 122).

8.3 Ventilation av ugnen via en takventilation

OBSERVERA! Risk för skada
> Använd en Truma takventilation AK 3 och Truma ventilationsrör. Dessa är kontrollerade och godkända för användningen.
> Sätt inga material nära takrökkanalen eller rökkanalröret som inte tål temperaturer över 120 °C.
> Dra all avgasledning stigande. Rökkanalrörets monteringshöjd ska vara 200 mm … 1500 mm.
> Håll ett avstånd på minst 50 mm till omkringliggande väggar och komponenter.

bild. 5 sida 3

1. Gör ett runt hål i taket med en diameter på ⌀ 60 mm.
   Placera vid behov en 1 mm tjock metallremsa på hålets vägg så att taket inte deformeras under fästningen och så att det förblir vattentätt.
2. Skruva fast takventilationen i hålet.
   bild. 6 sida 3
3. Skjut upp det flexibla rökröret i takventilationen (**1.** i **bild. 7** sida 122) så långt det går och fäst det med en skruv (**2.** i **bild. 7** sida 122).
   bild. 7 sida 4
4. För in den nedre änden av ventilationsröret i avgasutloppets mynning (**1.** i **bild. 8** sida 122).
   bild. 8 sida 4
5. Fixera ventilationsröret med skruvarna som medföljde leveransen av takventilationen (**2.** i **bild. 8** sida 122). Använd alternativt en slangklämma.

8.4 Avluftning av ugnen inåt (ugn utan takventilation)

bild. 9 sida 4

1. Montera den nedre ramen på skåpets kant (se Sätta fast apparaten i möbeln sida 123).
2. Fäst ugnen mot möblerna (se Sätta fast apparaten i möbeln sida 123).

8.5 Sätta fast apparaten i möbeln

AKTA! Risk för personskada

> Apparaten måste fästas i skåpet med skruvar enligt följande.

1. Placera och fäst den nedre ramen vid kanten av skåpet.

   bild. 10 sida 4

2. För in ugnen i skåpet tills den vilar på den nedre ramen.

   bild. 11 sida 4

3. Fäst ugnen med de sex medföljande skruvarna. Två skruvar måste fästas framtill, under plastframsidan (**bild. 12** sida 123) och fyra skruvar måste fästas i sidoramarna (**bild. 13** sida 123).

   bild. 12 sida 4
   bild. 13 sida 5

8.6 Ta bort den blockerade skorstenen

VARNING! Säkerhetsrisk

> Före inspektion eller demontering:
- Se till att ugnen har stängts av helt under en tillräckligt lång period.
- Kontrollera att ugnen och skorstenen är svala.
- Se till att det inte finns rök eller värme i systemet.
- Bär skyddshandskar och skyddsglasögon.

1. Lossa skruvarna som fäster skorstenen till ugnen.

   bild. 14 sida 5

2. Vrid det flexibla röret försiktigt för att bryta eventuell tätning eller sotvidhäftning samtidigt som du stöder det för att undvika veck.

   bild. 15 sida 5

3. Lossa skruvarna som fäster skorstenen vid takventilationen. Dra försiktigt ut skorstenen.

   bild. 16 sida 5

4. Lägg det flexibla röret plant. Lys med en ficklampa för att se om det finns:
   - sotavlagringar
   - skräp (löv, insekter osv.)
   - sprickor eller korrosion.
5. Använd en flexibel skorstensborste för att rengöra insidan. Om röret är skadat eller korroderat bör du överväga att byta ut det mot ett nytt.

9 Användning

VARNING! Kvävningsrisk!
> Ugnen får **inte** användas för rumsuppvärmning.

VARNING! Risk för allvarliga personskador
> Användning av gasugnen alstrar värme och fukt i det område där den används och du ska därför säkerställa att området är väl ventilerat:
  - Låt luftventilerna vara öppna eller installera en mekanisk ventilationsanordning (t.ex. en spisfläkt).
  - Vid intensiv och långvarig, oavbruten användning kan det bli nödvändigt att förbättra ventilationen, t.ex. genom att öppna ett fönster eller ställa in den mekaniska ventilationsanordningen på ett högre effektläge.
  - Vid otillräcklig ventilation kan användaren utsättas för skaderisk.
> Använd inte ugnen längre än 2 h med den högsta effektnivån.
> Lämna inte apparaten utan uppsikt när den är i drift.
> Under och direkt efter användningen kan vissa tillgängliga delar vara mycket heta. Vidrör inte dessa och se till att barn inte kommer i kontakt med apparaten.
> Kontrollera att samtliga styrvred är inställda på nolläget när du är klar med matlagningen. Stäng gasolförsörjningens huvudspärrventil efter användning.

AKTA! Risk för personskada
> Tänd endast ugnen när luckan är helt öppen.
> Ställ alltid maten, gallret och droppplåten så att de inte kommer i kontakt med lågan.
> Använd skyddshandskar vid hantering av heta föremål.
> Se till att det finns extra ventilation vid gräddning.

9.1 Före den första användningen

> Använd vanligt rengöringsmedel för att rengöra gallret och bakplåten.
> Sätt på den **tomma** ugnen i 30 min på högsta temperatur.
> Sätt på den **tomma** grillen (tillval) i 15 min … 20 min på högsta temperatur.
> Stäng av ugnen efteråt och låt den vara avstängd i minst 1 min innan du slår på den igen.

9.2 Sätta in ugnsgallret

ANVISNING Gallret och droppplåten är utrustade med stopp (**2.** i **bild. 17** sida 124) som förhindrar oavsiktlig borttagning.

> För att gallret eller droppplåten ska sättas in på rätt sätt ska stoppen vara vända uppåt och mot insidan av ugnen.
> För att ta bort delarna lyfter du försiktigt framkanten på gallret eller droppplåten och drar försiktigt ut delarna (**1.** i **bild. 17** sida 124).

bild. 17 sida 5

9.3 Slå på ugnen

VARNING! Risk för allvarliga personskador
> Tänd endast brännaren när ugnsluckan är helt öppen.
> laktta hela tiden gasolöppningarna medan du tänder brännaren.

VARNING! Explosionsrisk

> Tänd brännaren direkt efter att du vridit på gasolförsörjningen. Annars kan det samlas gasol i/omkring brännaren, det finns det risk för förpuffning.

1. Öppna ugnsluckan helt.
2. Kontrollera att gasförsörjningen är på.
3. Tryck på reglaget (**1** i **bild. 2** sida 121) och håll det nedtryckt.
4. Tryck på reglaget och vrid det till ett läge på temperaturskalan.
5. Håll inne reglaget i ytterligare 5 s … 10 s.

v Brännaren tänds elektroniskt.

6. Ställ reglaget på önskat läge (se Ställa in ugnstemperaturen sida 125).
7. Stäng ugnsluckan.

9.4 Ställa in ugnstemperaturen

ANVISNING

- Den faktiska temperaturen kan fluktuera med ± 20 °C från följande värden.
- Direkt efter tändningen, oberoende av styrvredets läge, slås ugnsbrännarens låga på med maximal uteffekt, och så fort den inställda ugnstemperaturen är uppnådd, ställs lågan in på den lägsta uteffekten.
- Om ugnen inte har svalnat helt sedan den senast användes slocknar brännaren eventuellt på en gång när den tänds. Blås i sådana fall in luft genom brännarens öppning för att avlägsna ångan.

> Ställ in önskad temperatur med reglaget (**1** i **bild. 2** sida 121).

Position	Temperatur i °C
◎	–
1	130
2	150
3	170
4	190
5	210
6	230

9.5 Slå på grillen

VARNING! Risk för allvarliga personskador

> Använd aldrig grillen utan livsmedel under grillen.
> Använd inte grillen längre än 15 min. Använd inte grillen som ugn.
> Tänd endast brännaren när ugnsluckan är helt öppen.
> laktta hela tiden gasolöppningarna medan du tänder brännaren.

VARNING! Explosionsrisk

> Tänd brännaren direkt efter att du vridit på gasolförsörjningen. Annars kan det samlas gasol i/omkring brännaren, det finns det risk för förpuffning.

1. Öppna ugnsluckan helt.

2. Kontrollera att gasförsörjningen är på.
3. Tryck på reglaget (**1** i **bild. 2** sida 121) och håll det nedtryckt.
4. Samtidigt som du trycker på reglaget vrider du det åt höger till grillläget (🍖).
5. Håll inne reglaget i ytterligare 5 s … 10 s.

v Brännaren tänds elektroniskt.

6. Stäng ugnsluckan.

9.6 Visuell inspektion av lågan

Beroende på vilken typ av gasol som används ska lågan se ut på följande sätt:
- **Propan (G31)**: låga med en blå innerlåga och ljus kontur.
- **Butan (G30)**: låga där de översta delarna är något gulfärgade när brännaren är på och sedan ökar i styrka i takt med att brännaren värms upp.

9.7 Stänga av ugnen eller grillen

1. Ställ reglaget på läget noll ◎.

v Brännarens låga slocknar.

2. Stäng gasolförsörjningens huvudspärrventil.

ANVISNING Om du inte använder ugnen under en längre tid:
Stäng av gasoltillförseln i fordonet och stäng ventilen på gasolflaskan.

9.8 Ansluta ugnen till gasolkällan

VARNING! Risk för allvarliga personskador
> Apparaten får endast anslutas till gasolkällan av utbildad personal enligt gällande direktiv och standarder.
> En slanganslutning är inte tillåten.
> Använd en skruvkoppling med metalltätning.
> Gasledningen får inte vridas, dras eller utsättas får någon annan belastning medan den monteras och ansluts.
> Ta inte bort gasolfiltret (vitt) i ugnens gasolanslutning.
> Använd endast propan- eller butangasolflaskor (inte naturgas eller stadsgas) med provade och godkända tryckreduceringsventiler och passande kopplingsdel. Jämför tryckangivelsen på typetiketten med tryckuppgifterna på propan- eller butangasolflaskans tryckregulator.
> **Använd** ugnen endast med korrekt tryck enligt typetiketten.
> **Använd** ugnen endast med den gasoltyp som finns angiven på typetiketten.
> Beakta gällande bestämmelser om tryckvärden. Använd endast fast inställda tryckregulatorer som motsvarar nationella föreskrifter.
> Gasolförsörjningen till ugnen måste gå att stänga av med en huvudspärrventil. Spärrventilen måste vara lätt att komma åt.

OBSERVERA! Risk för skada
> Beakta de nationella bestämmelserna.
> Sätt fast rören i de omgivande möblernas sido- eller fondvägg så att ställdonen inte belastas.
> Anslutningen måste göras så att den bara kan lossas med verktyg.
> Rörsystemet får inte vara utsatt för påfrestning någonstans.

ANVISNING
- Som alternativ kan man använda Dometics böjliga gasolanslutningsrör för spänningsfri installation.
- Använd gasrör i stål ⌀ 8 mm × 1 mm (svetsat, foglöst eller rostfritt stål) som är försänkt monterade med en skärringsförskruvning.

> Ansluta rören.

bild. 18 sida 5

> Häng upp en skylt med följande text över ugnen:

VARNING! Brandrisk
> Se till att det finns extra ventilation vid matlagning genom att t.ex. öppna fönstren nära grillen, gasspisen eller ugnen.
> Dessa produkter får **inte** användas för rumsuppvärmning.

> Öppna huvudspärrventilen.
> Kontrollera alla anslutningar avseende läckage med läckspray eller någon icke-frätande vätska. Använd inte såpvatten.

VARNING! Explosionsrisk
> Kontrollera aldrig tätheten i närheten av öppna lågor eller tändkällor.

v Om det inte bildas bubblor är anslutningarna/kopplingarna täta.
> Efter korrekt installation låter man en behörig specialist utföra ett läckageprov och en provning med låga.

ANVISNING Be om ett intyg från denna kontroll.

9.9 Ansluta el till apparaten

VARNING! Risk för allvarliga personskador
> Apparaten får endast elanslutas av utbildad personal enligt gällande direktiv och standarder.
> Apparaten får **inte** anslutas till nätspänning (230 V~), då detta skulle förstöra komponenterna och utgöra en fara för användaren.

> Använd en dubbel kabel (⌀ 2 mm × 0,5 mm) för att ansluta apparaten.
> Anslut kablarna till kylboxens kontakt.

bild. 19 sida 6

Funktionstråd	Color
Positiv (+)	rd (röd)
Negativ (-)	bk (svart)

>

OBSERVERA! Risk för skada
> Se till att polerna ansluts rätt.
> Anslut den positiva (+) kabeln till en 3-säkring.

Anslut kablarnas andra ändar till 12 V⎓-strömförsörjningen:
- så direkt som möjligt
- rd (röd): med ett säkringsskydd (3 A) anslutet till pluspolen (+)
- bk (svart): till minuspolen (-)

10 Rengöring och skötsel

10.1 Rengöra ugnen



VARNING! Risk för allvarliga personskador
> Koppla alltid bort apparaten från elnätet innan du rengör den.
> Stäng gasolförsörjningens huvudspärrventil innan du rengör apparaten.



AKTA! Fara för brännskador!
> Låt apparaten svalna innan den rengörs.



OBSERVERA! Risk för skada
> Risk för att heta ytor skadas vid kontakt med kallet vatten eller en fuktig trasa.
> Lämna inte syra eller alkaliska ämnen (till exempel: vinäger, salt, citronjuice) på apparatens ytor.
> Använd inte slipande, frätande eller klorbaserade produkter, skurborstar eller stålull på ugnen.
> Använd inte kraftigt slipande material eller vassa metallskrapor för rengöring av glasluckor, eftersom glaset kan gå sönder.
> Använd inga starka rengöringsmedel eller hårda och spetsiga redskap vid rengöringen.
> För ytor av rostfritt stål och emaljerade delar: tvätta med tvål och vatten eller ett milt rengöringsmedel, skölj och torka. Använd rena svampar och trasor.
> Använd inte någon ångrengörare för att rengöra apparaten.
> Rengör ugnen med en fuktig trasa regelbundet och när den blir smutsig.

1. Låt apparaten svalna innan den rengörs.
2. Ta bort rester av olja och fett.
3. Tvätta ytorna i rostfritt stål eller emalj med såpa och vatten eller ett neutralt rengöringsmedel.
4. Skölj med rent vatten.

10.2 Kontrollera ugnen

> Låt en behörig tekniker kontrollera gasolanläggningen med tillhörande rökgaskanaler innan den startas första gången och därefter årligen så att anläggningen uppfyller de nationella säkerhetskraven.
> Spara ett protokollen för varje underhåll som utförts.
>



VARNING! Risk för allvarliga personskador
> De följande arbetsuppgifterna får endast utföras av kvalificerad personal.

Särskilt de följande funktionerna måste kontrolleras:

- Frånvaro av gasläckage
- Brännsäkerhet och flamstabilitet
- Friskluftsförsörjning
- Säkerhetsanordningar och reglage (brännarkranar)

> Kontrollera att installationsplatsen uppfyller lokalt gällande bestämmelser.
> Kontrollera om följande komponenter är smutsiga och rengör dem vid behov:

- Gasolutgångar på brännaren
- Brännarhuvuden
- Termoelement

> Kontrollera att rätt avstånd är inställt mellan brännarhuvudet och termoelementet (ca 1 mm … 3 mm) är korrekt.

10.3 Byta injektorn

VARNING! Risk för allvarliga personskador
> De följande arbetsuppgifterna får endast utföras av kvalificerad personal.

> Använd ett verktyg för att fästa injektorhållaren ordentligt på plats när injektorn tas bort och monteras.

bild. 20 sida 6

Brännare	Injektorns ∅ (mm)	Nummer som står på injektorn
Grill	0,6 mm	57
Ugn	0,5 mm	53

11 Felsökning

VARNING! Risk för allvarliga personskador
> Endast behöriga specialister får utföra reparationer på apparatens gasförande delar.

Fel	Lösning
–	> Stäng av gasförsörjningen omedelbart om något fel uppstår. > Kontrollera om det finns skador på apparaten. > Låt en behörig specialist byta ut skadade delar. > Använd inte apparaten förrän alla fel har åtgärdats. > Om lågan slocknar eller om inte brännaren tänder, så vänta minst 1 min innan du försöker tända den igen. Om brännaren inte startar ska du kontrollera om gasolflaskan är påfylld. > Om apparaten inte går igång överhuvudtaget ska du stänga av gasolventilen och ta kontakt med auktoriserad kundtjänst.

12 Kassering

Återvinning av förpackningsmaterial: Lämna om möjligt förpackningsmaterialet till återvinning. Denna separering är nödvändig eftersom förpackningsmaterialet är en värdefull resurs och felaktig kassering kan påverka hälsa och miljö.

Denna separering är nödvändig eftersom förpackningsmaterialet är en värdefull resurs och felaktig kassering kan påverka hälsa och miljö.

13 Garanti

Den lagstadgade kommersiella garantitiden gäller. Kontakta tillverkarens filial i ditt land (se dometic.com/dealer) eller din återförsäljare om produkten är defekt.

För reparations- och kommersiell garantibehandling skickar du med följande dokument när du returnerar produkten:

- En kopia på fakturan med inköpsdatum
- En reklamationsbeskrivning eller felbeskrivning

Observera att självständiga eller icke professionella reparationer kan påverka säkerheten och leda till att den kommersiella garantin blir ogiltig.

14 Tekniska data

	OVN 0250	OVG 0250
Anslutningsspänning	12 V⎓ (elektronisk tändning)	
Värmeeffekt ugn	1,2 kW	
Gasförbrukning ugn	87 g/h	
Värmeeffekt grill	–	1,3 kW
Gasförbrukning grill	–	95 g/h
Total nominell och fullständig värmeeffekt	1,2 kW, 87 g/h	1,3 kW, 95 g/h
Luftvolym som behövs för förbränning	2,4 m³/h	2,6 m³/h
Gasklass	I3B/P, I3+ (butan/propan)	
Anslutningstryck		
AT, BE, DE, DK, FI, GB, NL, NO, PT, SE, SI	30 mbar (butan/propan)	
BE, CH, ES, FR, GB, IE, IT, PT, SI	28 mbar … 30 mbar (Butan)/37 mbar (propane)	
Klass	III	
Ugnsvolym	25 L	25 L
Mått (B x H x D) i mm	523 × 316 × 447	523 × 316 × 446
Installationsmått (B x H x D) i mm	530 × 342 × 497	530 × 342 × 497
Vikt	20 kg	22 kg
Besiktning/certifiering	CE	

Norsk

1 Viktige merknader 131
2 Symbolforklaring 131
3 Sikkerhetsinstruksjoner 131
4 Målgrupper 133
5 Leveringsomfang 133
6 Forskriftsmessig bruk 133
7 Teknisk beskrivelse 134
8 Installasjon 134
9 Betjening 136
10 Rengjøring og vedlikehold 140
11 Feilretting 142
12 Avfallshåndtering 142
13 Garanti 142
14 Tekniske spesifikasjoner 142

1 Viktige merknader

Vennligst les disse instruksjonene nøye og følg alle anvisninger, retningslinjer og advarsler i denne produktveiledningen for å sikre at du installerer, bruker og vedlikeholder produktet ordentlig til enhver tid. Disse instruksjonene MÅ alltid følge med produktet.

Ved å bruke dette produktet bekrefter du at du har lest alle anvisninger, retningslinjer og advarsler grundig, og at du forstår og samtykker i å overholde vilkårene slik de er presentert her. Du godtar å bruke dette produktet kun til tiltenkt formål og bruksområder, og i samsvar med anvisningene, retningslinjene og advarslene slik de er presentert i denne produktveiledningen, så vel som i samsvar med alle gjeldende lovbestemmelser og forskrifter. Hvis anvisningene og advarslene som er presentert her, ikke blir lest og fulgt, kan det føre til personskader hos deg selv eller andre, skader på produktet eller skader på annen eiendom i nærheten. Denne produktveiledningen med sine anvisninger, retningslinjer og advarsler, samt relatert dokumentasjon, kan være underlagt endringer og oppdateringer. For oppdatert produktinformasjon, se documents.dometic.com.

2 Symbolforklaring

Et signalord identifiserer sikkerhetsmeldinger og meldinger om mulige skader på eiendom, og indikerer også alvorlighetsgraden av faren.



ADVARSEL!

> Kjennetegner en farlig situasjon som - dersom den ikke unngås - kan resultere i alvorlige personskader, eventuelt med døden til følge.



FORSIKTIG!

> Kjennetegner en farlig situasjon som - dersom den ikke unngås - kan resultere i mindre til moderate personskader.



PASS PÅ!

> Kjennetegner en situasjon som – dersom den ikke unngås – kan føre til materielle skader.



MERK Ytterligere informasjon om betjening av produktet.

3 Sikkerhetsinstruksjoner

3.1 Grunnleggende sikkerhet



ADVARSEL! Fare for alvorlige personskader

- > Denne enheten er ikke tilkoblet til utstyret for fjerning av forbrenningsgasser. Den må installeres i samsvar med gjeldende monteringsveiledning og tilkobles til en pipe. Det må tas spesielt hensyn til veiledningene som gjelder med hensyn til ventilasjon.
- > Enheten skal kun kobles til gassforsyningen av en fagkyndig i henhold til gjeldende forskrifter og normer (spesielt EN 1949).
- > Skift aldri ut dyse, injektor eller brenner.
- > Apparatet må ikke tas i bruk hvis det har synlige skader.
- > Reparasjoner på dette apparatet må kun utføres av fagfolk. Feil reparasjoner kan føre til betydelige skader.



ADVARSEL! Eksplosjonsfare

- > Ikke lagre eventuelt eksplosive materialer som f.eks. spraybokser med brannfarlig drivgass, i enheten.



ADVARSEL! Brannfare

- > Enheten skal ikke brukes når den tankes opp, og ikke i garasjer eller på ferger.
- > Ha en egnet brannslukker innen rekkevidde. Sørg for at brannslukkeren kontrolleres regelmessig av en fagperson.

3.2 Sikkerhet ved bruk av flytende petroleumsgass



ADVARSEL! Fare for alvorlige personskader

- > Hvis du merker gasslukt:
  - Åpne alle vinduer og forlat rommet.
  - Ikke betjen elektriske apparater eller brytere, og unngå å bruke åpen ild som kan tenne gassen.
  - Lukk gassflaskeventilen, og la den være lukket til feilen er utbedret.
  - Prøv aldri å finne en gasslekkasje med en åpen flamme.
  - Få porøse, lekke eller skadde gassledninger skiftet ut av en spesialist med en gang.
- > Sammenlign trykkangivelsen på merkeskiltet med trykkangivelsen på trykkregulatoren.
- > Hvis du ikke skal bruke apparatet på en stund, lukker du ventilen på gassflasken.



ADVARSEL! Eksplosjonsfare

- > Oppbevar aldri flasker med flytende gass på steder uten lufting eller under bakkenivå (kjeller, traktformede grøfter).
- > Utsett ikke flasker med flytende gass for direkte sollys. Temperaturen skal ikke overskride 50 °C.

3.3 Sikkerhet ved bruk av apparatet



ADVARSEL! Fare for alvorlige personskader

- > Under og rett etter bruk av ovnen, kan enkelte tilgjengelige komponenter være veldig varme. Ikke berør disse, og hold barn unna apparatet.
- > Sørg for at alle betjeningsknappene er satt i nullstilling etter matlaging. Lukk hovedsperreventilen på gassledningen etter bruk.
- > Bruk lange fyrstikker eller en egnet lighter når du tenner brennerne manuelt. Sjekk gassåpningene når du tenner brennerne. Ikke tenn brenneren hvis du ikke kan se den direkte.
- > La apparatet kjøles ned til omgivelsestemperatur før du tar på det med bare hender.



ADVARSEL! Brannfare

- > Ikke bruk apparatet for å varme opp rommet.
- > Hvis enheten er i bruk, må du aldri la den være uten oppsyn i en lengre periode.
- > Bruk egnede klær når du bruker apparatet. Ikke bruk klær som henger løst og som kan antennes.

> Bruk kun tørre grytekluter for å unngå at det dannes damp. Ikke bruk håndklær eller lignende materialer i stedet for grytekluter, da de kan ta fyr.
> Hold området rundt enheten fritt for fett, alkoholholdige substanser, plast og lettantennelige materialer (slik som gardiner, håndklær og kjøkkenutstyr).

ADVARSEL! Helsefare

> Dette apparatet kan brukes av barn fra 8 år og oppover, og av personer med nedsatte fysiske, sensoriske eller mentale evner eller manglende erfaring og kunnskap, når de er under oppsikt eller har fått opplæring i sikker bruk av apparatet og hvilke farer som er forbundet med det.

ADVARSEL! Kvelningsfare!

> Forsikre deg om at området er tilstrekkelig ventilert før du slår på enheten. Monteringsområdet må ha lufteåpninger med et åpent tverrsnitt på minst 150 cm^2 når enheten er i drift. Disse åpningene må holdes åpne når enheten er i bruk, selv om de kan lukkes.

4 Målgrupper

Montering og installasjon av gassforbindelser må foretas av en kvalifisert person som kan fremvise ferdigheter og kunnskaper knyttet til konstruksjon, installasjon og drift av gassdrevet utstyr, og har mottatt sikkerhetstrening for å kunne identifisere og unngå risikoer som er involvert.

Den elektriske installasjonen og oppsettet av apparatet må utføres av kvalifisert personell som har vist ferdigheter og kunnskaper relatert til konstruksjon og drift av elektrisk utstyr og installasjoner, og som er kjent med gjeldende forskrifter i det landet hvor utstyret skal installeres og/eller brukes, og har mottatt sikkerhetsopplæring for å kunne identifisere og unngå farene som er forbundet med arbeidet.
Alle andre handlinger er også ment for ikke-profesjonelle brukere.

5 Leveringsomfang

fig. 1 på side 3

Nr. i fig. 1 på side 133	Antall	Beskrivelse
1	1	Ovn
2	1	Nedre ramme
3	1	Bunnpanne
4	1	Ovnsrist
–	1	Monterings- og bruksanvisning

6 Forskriftsmessig bruk

Ovnen er egnet for følgende forhold:
- campingbiler
- bobiler

Ovnen er utelukkende egnet for steking, baking og grilling av matvarer.

Ovnen er spesielt **ikke** egnet for oppvarming.

Dette produktet er kun egnet for det tiltenkte formålet og bruksområdet i samsvar med disse instruksjonene.

Denne veiledningen gir informasjon som er nødvendig for korrekt montering og/eller bruk av produktet. Feilaktig montering og/eller ukorrekt bruk eller vedlikehold fører til utilfredsstillende ytelse og mulig svikt.

Produsenten fraskriver seg ethvert ansvar for personskader eller materielle skader på produktet som følge av

- feilaktig installasjon, montering eller tilkobling, inkludert for høy spenning
- feilaktig vedlikehold eller bruk av andre reservedeler enn originale reservedeler levert av produsenten
- modifisering av produktet uten at det er gitt uttrykkelig godkjenning av produsenten
- bruk til andre formål enn beskrevet i denne veiledningen

Dometic forbeholder seg rettigheten til å endre produktet ytre og produktspesifikasjoner.

7 Teknisk beskrivelse

7.1 Funksjonsbeskrivelse

Ovnen er en gassdrevet ovn med grillfunksjon laget av rustfritt stål.

I ovnen kan matvarer stekes eller bakes ved 130 °C … 230 °C. Grillen kan slås på for å varme opp maten jevnt. Grillen og stekeovnen kan ikke være i drift samtidig.

Gassen kan tennes elektronisk.

7.2 Ovnens betjeningselementer

fig. 2 på side 3

Nr. i fig. 2 på side 134	Symbol	Beskrivelse
1		Elektronisk tenning og kontrollknott for ovn
2		Ovnmodus
	1–6	
3		Nullstilling (gass slått av)
4*		Grillmodus (*kun OVG0250)

8 Installasjon

ADVARSEL! Fare for alvorlige personskader

> Denne enheten skal kun kobles til gassforsyningen av en fagkyndig i henhold til gjeldende forskrifter og normer (spesielt EN 1949).
> Denne enheten kan kobles til en pipe med et utslippsrør for utslipp av forbrenningsgassene (se Ventilering av ovnen via en takpipe på side 135).
> Monteringsområdet må ha lufteåpninger med et åpent tverrsnitt på minst 150 cm². Lufteåpningene må holdes åpne når enheten er i bruk, selv om de kan lukkes.
> Før montering må du sjekke om den lokale gassforsyningen (gasstype og -trykk) er kompatibel med spesifikasjonene for enheten. De lovbestemte kravene for denne enheten er spesifisert på merket (eller typeskiltet).

8.1 Velge montasjested

ADVARSEL! Eksplosjonsfare

> Enheten må ikke monteres i potensielt eksplosjonsfarlige miljøer.

Følg disse anvisningene ved valg av montasjested:

- Velg en godt ventilert plassering for enheten.
- Følg minste klaring til toppen av den horisontale veggen, og til den vertikale tilliggende veggen (**fig. 3** på side 135).
  fig. 3 på side 3
- Følg monteringsmålene for enheten (**fig. 3** på side 135), og for pipen med utslippsrøret (**fig. 4** på side 135).
  fig. 4 på side 3

8.2 Forberede montering

ADVARSEL! Brannfare

> Brennbare materialer må forhindres fra å komme inn gjennom de eksisterende lufteåpningene i møbelet.

PASS PÅ! Fare for skader

> Før du borer noe som helst, må du forsikre deg om at ingen elektriske kabler eller andre deler på kjøretøyet kan skades av boring, saging og filing.

MERK

- Den horisontale monteringsoverflaten må være vannrett og rettvinklet i forhold til fronten på møbelet.
- Monteringsutsparingen i møbelet må være rektangulært.

> Lag en utsparing i møbelet som vist (**fig. 3** på side 135).

8.3 Ventilering av ovnen via en takpipe

PASS PÅ! Fare for skader

> Bruk en Truma takpipe AK 3 og Truma piperør. Disse er kontrollert og godkjent for slik bruk.
> Ikke plasser materialer som ikke er egnet for temperaturer over 120 °C, nær takpipen eller piperøret.
> Legg avgassføringen stigende hele veien. Monteringshøyden på piperøret må være 200 mm … 1500 mm.
> Overhold en avstand på minst 50 mm til omliggende vegger og komponenter.

fig. 5 på side 3

1. Lag et rundt hull av ⌀ 60 mm i taket.

   Hvis nødvendig, plasser en 1 mm tykk stripe av metallplater på veggen til hullet, slik at taket ikke deformeres under festing og forblir vanntett.

2. Skru takpipen inn i hullet.

   fig. 6 på side 3

3. Skyv det fleksible røykrøret opp i takrøret (**1.** i **fig. 7** på side 135) så langt det kan gå og fest den med en skrue (**2.** i **fig. 7** på side 135).

   fig. 7 på side 4

4. Sett den nedre enden av piperøret på avgassutløpet (**1.** i **fig. 8** på side 135).

   fig. 8 på side 4

5. Fest piperøret med skruene som følger med takpipen (**2.** i **fig. 8** på side 135). Bruk eventuelt et gjenget metallfestebånd.

8.4 Ventilering av ovnen innover (ovn uten takpipe)

fig. 9 på side 4

1. Monter den nederste rammen på kanten av kabinettet (se Feste enheten til møbelet på side 136).
2. Fest ovnen til møbelet (se Feste enheten til møbelet på side 136).

8.5 Feste enheten til møbelet

FORSIKTIG! Fare for personskader
> Enheten må festes til kabinettet ved hjelp av skruer som følgende.

1. Plasser og fest den nederste rammen til kanten av kabinettet.

   fig. 10 på side 4
2. Sett ovnen inn i skapet til den hviler på den nederste rammen.

   fig. 11 på side 4
3. Fest ovnen ved hjelp av de 6 skruene som følger med. 2 skruer skal festes foran, under plastfronten (**fig. 12** på side 136), og 4 skruer skal festes i siderammene (**fig. 13** på side 136).

   fig. 12 på side 4
   fig. 13 på side 5

8.6 Fjerning av den blokkerte skorsteinen

ADVARSEL! Sikkerhetsrisiko
> Før kontroll eller demontering:
- Sørg for at ovnen har vært helt avslått i en tilstrekkelig periode.
- Kontroller at ovnen og skorsteinen er kjølige å ta på.
- Sørg for at det ikke er røyk eller varme i systemet.
- Bruk vernehansker og -briller.

1. Løsne skruene som fester skorsteinen til toppen av ovnen.

   fig. 14 på side 5
2. Vri det fleksible røret forsiktig for å bryte noen tetning eller festet sot mens du støtter det for å unngå knekk.

   fig. 15 på side 5
3. Løsne skruene som fester skorsteinen til takpipen. Trekk forsiktig skorsteinen ut.

   fig. 16 på side 5
4. Legg det fleksible røret flatt. Lys med en lommelykt for å se etter:
   - Sotoppbygging
   - Rusk (blader, insekter osv.)
   - Sprekker eller korrosjon
5. Bruk en fleksibel skorsteinbørste til å rengjøre interiøret. Hvis røret er skadet eller korrodert, bør du vurdere å erstatte det med ett nytt.

9 Betjening

ADVARSEL! Fare for kvelning!
> Ovnen må **ikke** brukes til oppvarming.

ADVARSEL! Fare for alvorlige personskader

> Bruk av gassovnen genererer varme og fuktighet i området der den brukes. Derfor må du sørge for at området er godt ventilert:
  - Hold lufteåpningene åpne eller sørg for en mekanisk lufteinnretning (f.eks. avtrekkshette).
  - Intensiv og vedvarende bruk av apparatet kan føre til at det er nødvendig med ekstra lufting, f.eks. åpning av vinduer eller bruk av et mer effektivt ventilasjonsanlegg, slik som bruk av den mekaniske lufteinnretningen på et høyere effekttrinn.
  - Utilstrekkelig ventilasjon kan innebære en risiko for brukeren.
> Ikke bruk ovnen i mer enn 2 h på høyeste effekttrinn.
> Ikke la apparatet være uten tilsyn så lenge det er påslått.
> Under og rett etter bruk kan enkelte tilgjengelige elementer være veldig varme. Ikke berør disse, og hold barn unna apparatet.
> Sørg for at alle betjeningsknappene er satt i nullstilling etter matlaging. Lukk hovedsperreventilen på gassforsyningen etter bruk.

FORSIKTIG! Fare for personskader

> Tenn ovnen bare når ovnsdøren er fullstendig åpnet.
> Plasser maten, gitterristen og bunnpannen slik at de ikke kommer i kontakt med flammen.
> Bruk vernehansker i omgang med varme gjenstander.
> Sørg for ekstra lufting under baking.

9.1 Før første gangs bruk

> Rengjør risten og stekeplaten med et vanlig rengjøringsmiddel.
> Slå på den tomme ovnen i 30 min ved høyeste temperatur.
> La grillen (alternativ) stå på i 15 min … 20 min ved den høyeste temperaturen **uten innhold**.
> Slå deretter ovnen av, og la den stå avslått i minst 1 min før du tenner den på nytt.

9.2 Sette inn ovnsristen

MERK Grillen og bunnpannen er utstyrt med blokker (**2.** i **fig. 17** på side 137) som forhindrer utilsiktet fjerning.

> For å sette inn grillen eller bunnpannen på riktig måte må du sørge for at sperringene vender oppover og mot innsiden av ovnen.
> Løft forkanten av grillen eller bunnpannen litt, og trekk den forsiktig ut (**1.** i **fig. 17** på side 137).

fig. 17 på side 5

9.3 Slå på ovnen

ADVARSEL! Fare for alvorlige personskader

> Brenneren kan bare tennes når ovnsdøren er helt åpen.
> Følg med på gassåpningen under hele tenningsforløpet.

ADVARSEL! Eksplosjonsfare

> Tenn på brenneren omgående etter at gassforsyningen er åpnet. Ellers kan det samle seg gass i området rundt brenneren og forårsake en eksplosjon.

1. Åpne ovnsdøren helt.
2. Sørg for at gassforsyningen er slått på.
3. Trykk på kontrollknotten (**1** i **fig. 2** på side 134) og hold den inne.

4. Mens du trykker på kontrollknotten, dreier du den til en posisjon på temperaturskalaen.
5. Hold nede kontrollknotten i 5 s … 10 s.

v Brenneren tennes elektronisk.

6. Sett regulatoren på ønsket posisjon (se Stille inn ovnstemperaturen på side 138).
7. Lukk ovnsdøren.

9.4 Stille inn ovnstemperaturen

MERK

- Den faktiske temperaturen kan variere med ± 20 °C fra følgende verdier.
- Rett etter tenning, og i enhver posisjon av dreieknappen, slås flammen til ovnsbrenneren på ved maks. effekt og går deretter automatisk til minimum effekt så snart den innstilte ovnstemperaturen er nådd.
- Hvis stekeovnen ikke er avkjølt etter siste gang den var i bruk, vil brenneren muligens slukne med en gang den blir tent. Blås i slike tilfeller luft inn i brenneråpningen for å fjerne dampen.

> Still inn ønsket temperatur med kontrollknotten (**1** in **fig. 2** på side 134).

Posisjon	Temperatur i °C
◎	–
1	130
2	150
3	170
4	190
5	210
6	230

9.5 Slå på grillen

ADVARSEL! Fare for alvorlige personskader

> Bruk aldri grillen uten at det befinner seg mat under grillen.
> Ikke bruk grillen i mer enn 15 min. Grillen skal ikke brukes som ovn.
> Brenneren kan bare tennes når ovnsdøren er helt åpen.
> Følg med på gassåpningen under hele tenningsforløpet.

ADVARSEL! Eksplosjonsfare

> Tenn på brenneren omgående etter at gassforsyningen er åpnet. Ellers kan det samle seg gass i området rundt brenneren og forårsake en eksplosjon.

1. Åpne ovnsdøren helt.
2. Sørg for at gassforsyningen er slått på.
3. Trykk på kontrollknotten (**1** i **fig. 2** på side 134) og hold den inne.
4. Mens du trykker på kontrollknotten, vrir du den til høyre til grillmodus (▭).
5. Hold nede kontrollknotten i 5 s … 10 s.

v Brenneren tennes elektronisk.

6. Lukk ovnsdøren.

9.6 Visuell inspeksjon av flammen

Avhengig av typen gass som brukes, skal flammen se ut som følger:
- **Propan (G31)**: flamme med en indre, blå flamme og en klar kontur.
- **Butan (G30)**: flamme med litt gule topper når brenneren er slått på, og som blir mer intensive etter hvert som brenneren varmes opp.

9.7 Slå av ovnen eller grillen

1. Sett betjeningsknappen i nullstilling ◎.
v Flammen på brenneren slukker.
2. Lukk sperreventilen på gassforsyningen.

MERK Når ovnen ikke skal brukes på lang tid:
Steng gasstilførselen i kjøretøyet og ventilen på gassflasken.

9.8 Koble apparatet til gassforsyningen

ADVARSEL! Fare for alvorlige personskader
> Denne enheten må bare kobles til gassforsyningen av en fagperson og i henhold til gjeldende forskrifter og standarder.
> Tilkobling med slange er ikke tillatt.
> Bruk en metallforseglet skruetilkobling.
> Gassledningen må ikke vris, strekkes eller utsettes for annen påvirkning under montering og tilkoblingsarbeider.
> Gassfilteret (hvitt) i ovnens gasstilkobling må ikke fjernes.
> Bruk kun propan- eller butangassflasker (ikke naturgass eller kullgass) med testet trykkreduksjonsventil og et passende toppstykke. Sammenlikne trykkangivelsen på typeskiltet med trykkangivelsen på trykkregulatoren på propan- eller butangassflasken.
> **Ovnen må kun** drives med trykket som er oppgitt på typeskiltet.
> **Ovnen må kun** drives med den gasstypen som er oppgitt på typeskiltet.
> Merk deg de trykkene som er tillatt i ditt land. Bruk kun fast innstilte trykkregulatorer som oppfyller de nasjonale forskriftene.
> Ovnen må kunne frakobles fra gassforsyningen ved hjelp av en hovedsperreventil. Sperreventilen må være lett tilgjengelig.

PASS PÅ! Fare for skader
> Overhold nasjonale bestemmelser.
> Fest rørene på siden eller bakveggen på det omliggende interiøret slik at ingen belastning utøves på aktuatorene.
> Forbindelsen må utføres på en måte som gjør at den kun kan løsnes med verktøy.
> Hele rørsystemet må være fritt for belastninger.

MERK
- Alternativt kan du bruke Dometics fleksible gassforbindelsesrør for å holde installasjonen trykkfri.
- Bruk gassledninger av stål ⌀ 8 mm × 1 mm (sveiset, sømfritt stål eller rustfritt stål), som du monterer tett ved hjelp av en skjæreringskrueforbindelse.

> Koble til rørene.

fig. 18 på side 5

> Anbring et advarselskilt med følgende tekst over apparatet:

ADVARSEL! Brannfare
> Ved matlaging må det sørges for ekstra lufting, f.eks. gjennom åpning av vinduer i nærheten av grill, kokeplate eller ovn.
> Denne enheten må **ikke** brukes til romoppvarming.

> Åpne hovedsperreventilen.
> Sjekk alle tilkoblinger for lekkasjer med en lekkasjespray eller en ikke-korrosiv væske. Ikke bruk såpevann.

ADVARSEL! Eksplosjonsfare
> Sjekk aldri at flasken er tett ved hjelp av åpen flamme eller i nærheten av tennkilder.

v Alt er tett når det ikke danner seg blærer.
> Få utført en lekkasjetest og en flammetest av en autorisert spesialist etter profesjonell installasjon.

MERK Be om en dokumentasjon på denne testen.

9.9 Koble apparatet til strømforsyningen

ADVARSEL! Fare for alvorlige personskader
> Denne enheten må bare kobles til strømforsyningen av en fagperson og i henhold til gjeldende forskrifter og standarder.
> Enheten må **ikke** tilkobles til nettspenning (230 V~), dette vil ødelegge komponentene og utsette brukeren for fare.

> Bruk en dobbel kabel (⌀ 2 mm × 0,5 mm) for å koble til enheten.
> Koble kablene til kontakten på kjøleskapet.

fig. 19 på side 6

Funksjonskabel	Farge
Positiv (+)	rd (rød)
Negativ (-)	bk (svart)

> **PASS PÅ! Fare for skader**
> Husk riktig polaritet.
> Utstyr plusskabelen (+) med en 3-sikring.

Koble de andre endene av kablene til strømforsyningen på 12 V⎓:

- Så direkte som mulig
- rd (rød): med sikring (3 A) montert på plusspolen (+)
- bk (svart): til minuspolen (–)

10 Rengjøring og vedlikehold

10.1 Rengjøring av ovn

ADVARSEL! Fare for alvorlige personskader
> Før rengjøring må enheten alltid kobles fra energiforsyningen.
> Lukk hovedsperreventilen på gassforsyningen før du rengjør enheten.

FORSIKTIG! Fare for forbrenning!
> La apparatet avkjøles før du rengjør det.

PASS PÅ! Fare for skader
> Varme overflater kan skades hvis de kommer i kontakt med kaldt vann eller en fuktig klut.
> Ikke etterlat syre eller alkaliske stoffer (for eksempel: eddik, salt, sitronsaft) på apparatets overflater.
> Ikke bruk sterke, etsende, klorbaserte produkter, spyleapparater eller stålull på ovnen.
> Ikke bruk grove, kornete materialer eller skarpe metallskrapere for å rengjøre ovnens glassdører, da disse produktene kan føre til at glasset knuser.
> Bruk aldri skurende rengjøringsmidler eller verktøy som er harde eller spisse.
> For overflater i rustfritt stål og deler med emalje: Vask med såpe og vann eller mildt vaskemiddel, skyll og tørk. Bruk rene svamper og kluter.
> Ikke bruk damprensere for å rengjøre enheten.
> Rengjør ovnen med en fuktig klut i regelmessige avstander og hvis den blir tilsmusset.

1. La apparatet avkjøles før du rengjør det.
2. Fjern olje- og fettrester.
3. Vask de rustfrie ståloverflatene eller de emaljerte overflatene med såpe og vann eller et nøytralt vaskemiddel.
4. Skyll med rent vann.

10.2 Sjekk ovnen

> Gassanlegget og de tilkoblede avgassføringene må kontrolleres før første igangkjøring og deretter årlig av en autorisert sakkyndig for å sikre at de samsvarer med de nasjonale sikkerhetskravene.
> Ta vare på dokumentasjon om gjennomført vedlikehold.
> **ADVARSEL! Fare for alvorlige personskader**
  > De følgende oppgavene skal kun utføres av fagpersonale.

  I særdeleshet må følgende funksjoner kontrolleres:

  - Fravær av gasslekkasjer
  - Brennsikkerhet og flammestabilitet
  - Lufttilførsel
  - Sikkerhets- og reguleringsenheter (brennerknapper)

> Sørg for at oppstillingsrommet stemmer overens med de forskriftene som gjelder på stedet.
> Undersøk følgende komponenter med henblikk på tilsmussing, og rengjør dem ved behov:

  - Gassåpningene på brenneren
  - Brennerhoder
  - Termoelement

> Kontroller at avstanden mellom brennerhodet og termoelementet (ca. 1 mm … 3 mm) er korrekt.

10.3 Skifte ut injektoren

ADVARSEL! Fare for alvorlige personskader
> De følgende oppgavene skal kun utføres av fagpersonale.

> Bruk et verktøy til å feste injektorholderen godt på plass under fjerning og montering av injektoren.

fig. 20 på side 6

Brenner	⌀-injektor (mm)	Nummer trykket på injektoren
Grill	0,6 mm	57
Ovn	0,5 mm	53

11 Feilretting

ADVARSEL! Fare for alvorlige personskader

> Reparasjoner på gassførende deler på enheten skal kun utføres av kvalifisert fagpersonale.

Problem	Løsningsforslag
–	> Slå av gassforsyningen umiddelbart etter at en feil oppstår. > Sjekk for eventuell skade på enheten. > Få en fagperson til å skifte ut den skadde delen. > Ikke bruk enheten igjen før alle feil har blitt utbedret. > Hvis flammen slukker eller brenneren ikke tennes, må du vente i minst 1 min før du tenner den igjen. Hvis brenneren ikke starter, må du sjekke om gassflasken er fylt. > Hvis apparatet ikke fungerer, steng gasskranen og kontakt kundeservice.

12 Avfallshåndtering

Resirkulering av emballasje: Lever emballasje til resirkulering så langt det er mulig. Denne separasjonen er nødvendig, siden emballasjen er en verdifull ressurs og feil avhending kan påvirke helse og miljø.

Denne separasjonen er nødvendig, da emballasjematerialet er en verdifull ressurs og feil avhending kan påvirke helse og miljø.

13 Garanti

Lovmessig garantitid gjelder. Hvis produktet er defekt: Ta kontakt med produsentens filial (se dometic.com/dealer) eller forhandler i ditt land.

Ved henvendelser vedrørende reparasjon eller garanti, må du sende med følgende dokumentasjon:

- Kopi av kvitteringen med kjøpsdato
- Årsak til reklamasjonen eller beskrivelse av feilen

Vær oppmerksom på at reparasjoner som utføres selv, eller som ikke utføres på en profesjonell måte, kan gå ut over sikkerheten og føre til at garantien blir ugyldig.

14 Tekniske spesifikasjoner

	OVN 0250	OVG 0250
Tilkoblingsspenning	12 V⎓ (elektronisk tenning)	

	OVN 0250	OVG 0250
Varmeeffekt ovn	1,2 kW	
Gassforbruk ovn	87 g/h	
Varmeeffekt grill	–	1,3 kW
Gassforbruk grill	–	95 g/h
Total nominell og komplett varmeeffekt	1,2 kW, 87 g/h	1,3 kW, 95 g/h
Luftmengde nødvendig for forbrenning	2,4 m^3/h	2,6 m^3/h
Gasskategori	I3B/P, I3+ (butan/propan)	
Tilkoblingstrykk		
AT, BE, DE, DK, FI, GB, NL, NO, PT, SE, SI	30 mbar (butan/propan)	
BE, CH, ES, FR, GB, IE, IT, PT, SI	28 mbar … 30 mbar (Butan) / 37 mbar (propan)	
Enhetsklasse	III	
Ovnskapasitet	25 L	25 L
Mål (B x H x D) i mm	523 × 316 × 447	523 × 316 × 446
Monteringsmål (B x H x D) i mm	530 × 342 × 497	530 × 342 × 497
Vekt	20 kg	22 kg
Inspeksjon/sertifisering	CE	

Suomi

1 Tärkeitä huomautuksia....144
2 Symbolien selitykset....144
3 Turvallisuusohjeet....144
4 Kohderyhmät....146
5 Toimituskokonaisuus....146
6 Käyttötarkoitus....146
7 Tekninen kuvaus....147
8 Asennus....147
9 Käyttö....150
10 Puhdistus ja hoito....154
11 Vianetsintä....155
12 Hävittäminen....156
13 Takuu....156
14 Tekniset tiedot....156

1 Tärkeitä huomautuksia

Lue nämä ohjeet huolellisesti ja noudata kaikkia tämän tuotteen käyttöohjeissa annettuja ohjeita, määräyksiä ja varoituksia. Näin varmistat, että tuotteen asennus, käyttö ja huolto sujuu aina oikein. Näiden ohjeiden TÄYTYY jäädä tuotteen yhteyteen.

Käyttämällä tuotetta vahvistat lukeneesi kaikki ohjeet, määräykset ja varoitukset huolellisesti ja että ymmärrät ja hyväksyt tässä annetut ehdot. Sitoudut käyttämään tuotetta ainoastaan sen käyttötarkoitukseen ja ilmoitetuissa käyttökohteissa ja noudattaen tässä tuotteen käyttöohjeessa annettuja ohjeita, määräyksiä ja varoituksia sekä voimassa olevia lakeja ja määräyksiä. Tässä annettujen ohjeiden ja varoitusten lukematta ja noudattamatta jättäminen voi johtaa omaan tai muiden loukkaantumiseen, tuotteen vaurioitumiseen tai muun ympärillä olevan omaisuuden vaurioitumiseen. Tähän tuotteen käyttöohjeeseen, ohjeisiin, määräyksiin ja varoituksiin sekä oheisdokumentteihin voidaan tehdä muutoksia ja niitä voidaan päivittää. Katso ajantasaiset tuotetiedot osoitteesta documents.dometic.com.

2 Symbolien selitykset

Merkkisana kertoo turvallisuusviestejä ja omaisuusvahinkoihin liittyviä viestejä ja osoittaa lisäksi vaaratekijän vakavuusasteen.



VAROITUS!

> Viittaa vaaralliseen tilanteeseen, joka voi johtaa kuolemaan tai vakavaan loukkaantumiseen, jos sitä ei vältetä.



HUOMIO!

> Viittaa vaaralliseen tilanteeseen, joka voi johtaa lievään tai kohtalaiseen loukkaantumiseen, jos sitä ei vältetä.



HUOMAUTUS!

> Viittaa tilanteeseen, joka voi johtaa omaisuusvahinkoon, jos sitä ei vältetä.



OHJE Tuotteen käyttöä koskevia lisätietoja.

3 Turvallisuusohjeet

3.1 Perusturvallisuus



VAROITUS! Vakavan loukkaantumisen vaara

- > Tätä laitetta ei ole yhdistetty palamiskaasujen poistoon käytettävään laitteistoon. Se täytyy asentaa asiaankuuluvien asennusohjeiden mukaisesti ja liittää piippuun. Tällöin on noudatettava erityisesti ilmanvaihdosta annettuja ohjeita.
- > Ainoastaan ammattilainen saa liittää laitteen kaasunsyöttöön, ja liitännässä on noudatettava voimassa olevia määräyksiä ja normeja (erityisesti EN 1949).
- > Älä missään tapauksessa vaihda suutinta, injektoria äläkä poltinta.
- > Laitetta ei saa ottaa käyttöön, jos siinä on näkyviä vaurioita.
- > Ainoastaan ammattilaiset saavat korjata tätä laitetta. Epäasianmukaisista korjauksista saattaa aiheutua huomattavia vaaroja.

VAROITUS! Räjähdysvaara

- > Älä säilytä laitteessa räjähdysvaarallisia esineitä tai aineita, kuten syttyviä ponneaineita sisältäviä suihkepulloja.

VAROITUS! Palovaara

- > Laitetta ei saa käyttää tankkauksen aikana eikä autotallissa tai lautalla.
- > Pidä tarkoituksenmukainen sammutusväline käden ulottuvilla. Huolehdi siitä, että alan ammattilainen tarkastaa sammutusvälineen säännöllisin väliajoin.

3.2 Nestekaasun käsittelyyn liittyvät turvajärjestelyt

VAROITUS! Vakavan loukkaantumisen vaara

- > Jos tunnet kaasunhajua:
  - Avaa kaikki ikkunat ja poistu tilasta.
  - Älä käytä mitään sähkölaitteita tai kytkimiä äläkä avoliekkiä, joka voisi sytyttää kaasun.
  - Sulje kaasupullon venttiili ja pidä se suljettuna, kunnes vika on korjattu.
  - Älä koskaan yritä löytää kaasuvuotoa avoliekin avulla.
  - Hapertuneet, vuotavat tai vioittuneet kaasujohtimet täytyy vaihdattaa välittömästi ammattilaisella.
- > Vertaa tyyppietiketin painetietoja paineensäätimen painetietoihin.
- > Jos laitteen on määrä olla pitkään poissa käytöstä, sulje kaasupullon venttiili.

VAROITUS! Räjähdysvaara

- > Nestekaasupulloja ei missään tapauksessa saa säilyttää tuulettamattomissa paikoissa tai maan pinnan alapuolella (kellarissa, suppilomaisissa kuopissa).
- > Suojaa nestekaasupullot suoralta auringonpaisteelta. Lämpötila ei saa olla yli 50 °C.

3.3 Laitteen käyttöturvallisuus

VAROITUS! Vakavan loukkaantumisen vaara

- > Osa käyttäjän saavutettavissa olevista laitteen osista saattaa olla uunin käytön aikana tai välittömästi käytön jälkeen hyvin kuumia. Älä kosketa kyseisiä osia. Estä myös lasten pääsy laitteen luokse.
- > Varmista, että kaikki lämpötilansäätimet on asetettu ruoanlaiton jälkeen nolla-asentoon. Sulje kaasuletkun pääsulkuventtiili käytön jälkeen.
- > Jos sytytät polttimen manuaalisesti, käytä pitkiä tulitikkuja tai tarkoitukseen soveltuvaa sytytintä. Tarkasta kaasun ulostuloaukot, kun sytytät polttimen. Älä sytytä poltinta, jos et näe sitä suoraan.
- > Anna laitteen jäähtyä ympäristön lämpötilaan ennen kuin kosketat sitä paljain käsin.

VAROITUS! Palovaara

- > Älä käytä laitetta tilan lämmittämiseen.
- > Älä missään tapauksessa jätä käytössä olevaa laitetta pitkäksi aikaa ilman valvontaa.
- > Käytä tarkoitukseen sopivaa vaatetusta, kun käytät laitetta. Älä käytä löysiä vaatteita, joihin tuli voi tarttua.

> Käytä vain kuivia pannulappuja höyryn muodostumisen ehkäisemiseksi. Älä käytä pannulappujen sijaan pyyheitä tai vastaavia, koska ne voivat syttyä palamaan.
> Varmista, että laitteen lähellä ei ole rasvoja, alkoholipitoisia aineita, muoveja eikä tulenarkoja materiaaleja (kuten verhoja, pyyhkeitä ja keittiötarvikkeita).

VAROITUS! Terveysvaara

> Tätä laitetta voivat käyttää 8-vuotiaat tai sitä vanhemmat lapset sekä henkilöt, joilla on vähentynyt fyysinen, sensorinen tai henkinen kapasiteetti tai kokemuksen ja tietämyksen puute, sillä edellytyksellä että heitä valvotaan tai heitä on opetettu käyttämään laitetta turvallisesti ja he ovat tietoisia käyttöön liittyvistä riskeistä.

VAROITUS! Tukehtumisvaara!

> Varmista riittävä ilmanvaihto ennen kuin kytket laitteen päälle. Kun laite on käytössä, asennusalueella täytyy olla tuuletusaukkoja, joiden avoin halkaisija on vähintään 150 cm². Näiden aukkojen täytyy olla laitteen käytön aikana auki, vaikka ne olisikin mahdollista sulkea.

4 Kohderyhmät

Kaasuliitännän kokoamisen ja asennuksen saa tehdä vain pätevä henkilö, jolla on kaasulaitteiden rakentamiseen, asennukseen ja käyttöön tarvittavat tiedot ja taidot ja joka on käynyt turvallisuuskoulutuksen ja osaa siten tunnistaa ja välttää mahdolliset vaarat.

Laitteen sähköasennus ja määritys täytyy antaa pätevän henkilön tehtäväksi. Henkilön täytyy pystyä osoittamaan sähkövarusteiden rakenteeseen ja käyttöön sekä asennukseen liittyvät tietonsa ja taitonsa, ja hänen täytyy tuntea asiaa koskevat määräykset, jotka ovat voimassa siinä maassa, jossa varuste on määrä asentaa ja/tai jossa sitä on määrä käyttää. Lisäksi hänellä täytyy olla suoritettuna turvallisuuskoulutus, jonka ansiosta hän pystyy tunnistamaan asiaan liittyvät vaarat ja välttämään ne.
Kaikki muut toimet ovat sallittuja muillekin kuin ammattilaisille.

5 Toimituskokonaisuus

kuva. 1 sivulla 3

Kohta – kuva. 1 sivulla 146	Määrä	Kuvaus
1	1	Uuni
2	1	Alakehys
3	1	Uunipannu
4	1	Uuniritilä
–	1	Asennus- ja käyttöohje

6 Käyttötarkoitus

Uuni soveltuu:
- asuntovaunuihin
- matkailuautoihin

Uuni soveltuu ainoastaan elintarvikkeiden kypsentämiseen, paistamiseen ja grillaamiseen.

Uuni **ei** sovellu lämmitykseen.

Tämä tuote soveltuu ainoastaan näissä ohjeissa ilmoitettuun käyttötarkoitukseen ja käyttökohteeseen.

Näistä ohjeista saat tuotteen asianmukaiseen asennukseen ja/tai käyttöön tarvittavat tiedot. Väärin tehdyn asennuksen ja/tai väärän käyttötavan tai vääränlaisen huollon seurauksena laite ei toimi tyydyttävästi, ja se saattaa mennä epäkuntoon.

Valmistaja ei ota vastuuta tapaturmista tai tuotevaurioista, jotka johtuvat seuraavista:

- väärin tehty asennus tai liitäntä, ylijännite mukaan lukien
- väärin tehty huolto tai muiden kuin valmistajalta saatavien alkuperäisten varaosien käyttö
- tuotteeseen ilman valmistajan nimenomaista lupaa tehdyt muutokset
- käyttö muuhun kuin tässä ohjeessa ilmoitettuun tarkoitukseen.

Dometic pidättää itsellään oikeuden muutoksiin tuotteen ulkonäössä ja spesifikaatioissa.

7 Tekninen kuvaus

7.1 Toiminnon kuvaus

Uuni on kaasukäyttöinen ja varustettu grillaustoiminnolla. Uuni on valmistettu ruostumattomasta teräksestä.

Uunissa voidaan kypsentää tai paistaa elintarvikkeita 130 °C … 230 °C:n lämpötilassa. Grillin voi kytkeä päälle, jolloin ruoka lämpenee tasaisesti. Grilliä ja uunia ei voi käyttää samanaikaisesti.

Kaasun voi sytyttää elektronisesti.

7.2 Uunin käyttölaitteet

kuva. 2 sivulla 3

Kohta – kuva. 2 sivulla 147	Symboli	Kuvaus
1		Elektroninen sytytys ja uunin lämpötilansäädin
2		Uunin käyttötila
	1–6	
3		Nolla-asento (kaasun syöttö katkaistu)
4*		Grillaustila (*vain OVG0250)

8 Asennus



VAROITUS! Vakavan loukkaantumisen vaara

- Ainoastaan ammattilainen saa liittää tämän laitteen kaasunsyöttöön, ja liitännässä on noudatettava voimassa olevia määräyksiä ja normeja (erityisesti EN 1949).
- Tämä laite voi olla liitettynä poistoputkelliseen piippuun palamiskaasujen poistamiseksi (ks. Uunin ilmanpoisto piipun kautta sivulla 148).
- Asennusalueella täytyy olla tuuletusaukkoja, joiden avoin halkaisija on vähintään 150 cm². Tuuletusaukkojen täytyy olla laitteen käytön aikana auki, vaikka ne olisikin mahdollista sulkea.
- Tarkasta ennen asennusta, sopiiko paikallinen kaasunsyöttö (kaasulaji ja paine) yhteen laitteen tietojen kanssa. Tämän laitteen lakisääteiset vaatimukset on ilmoitettu kilvessä (tai tyyppietiketissä).

8.1 Sopivan asennuspaikan valinta

VAROITUS! Räjähdysvaara
> Laitetta ei saa asentaa räjähdysvaaralliseen tilaan.

Noudata seuraavia ohjeita laitteen asennuspaikkaa valitessasi:

- Valitse laitteelle hyvin tuuletettu paikka.
- Ota huomioon vähimmäisetäisyydet lähiseinämiin vaaka- ja pystysuunnassa (**kuva. 3** sivulla 148).
  kuva. 3 sivulla 3
- Huomaa laitteen (**kuva. 3** sivulla 148) ja poistoputkellisen piipun (**kuva. 4** sivulla 148) asennusmitat.
  kuva. 4 sivulla 3

8.2 Asennuksen valmistelu

VAROITUS! Palovaara
> Estä palavien materiaalien pääseminen sisään kalusteissa olevien tuuletusaukkojen kautta.

HUOMAUTUS! Vahingonvaara
> Ennen kuin teet mitään reikiä, varmista, että poraaminen, sahaaminen tai viilaaminen ei vahingoita sähköjohtoja tai ajoneuvon muita osia.

OHJE
- Vaakatasoisen asennuspinnan pitää olla samassa tasossa kalusteen etupinnan kassa ja oikeassa kulmassa.
- Kalusteeseen tehtävän asennusaukon pitää olla suorakaiteen muotoinen.

> Tee aukko kalusteeseen kuvassa osoitetulla tavalla (**kuva. 3** sivulla 148).

8.3 Uunin ilmanpoisto piipun kautta

HUOMAUTUS! Vahingonvaara
> Käytä Truma-piippua AK 3 ja Truma-hormeja. Ne on tarkastettu ja hyväksytty tähän käyttöön.
> Älä sijoita piipun tai hormin lähelle materiaaleja, jotka eivät kestä yli 120 °C:n lämpötilaa.
> Asenna pakokaasujohdin kauttaaltaan nousevasti. Hormin asennuskorkeuden pitää olla 200 mm … 1500 mm.
> Pidä ympäröiviin seiniin ja rakenneosiin vähintään 50 mm:n etäisyys.

kuva. 5 sivulla 3

1. Tee kattoon pyöreä aukko (⌀ 60 mm)

   Aseta tarvittaessa 1 mm:n paksuinen peltiliuska aukon seinämään, jotta katto ei väänny kiinnityksen aikana ja pysyy vedenpitävänä.

2. Kiinnitä piippu aukkoon.

   kuva. 6 sivulla 3

3. Liu'uta joustava hormi ylös piippuun (**1.**, **kuva. 7** sivulla 148) niin pitkälle kuin se menee ja kiinnitä se ruuvilla (**2.**, **kuva. 7** sivulla 148).

   kuva. 7 sivulla 4

4. Työnnä hormin alapää pakokaasun ulostuloaukon suulle (**1.**, **kuva. 8** sivulla 149).

   kuva. 8 sivulla 4

5. Kiinnitä hormi ruuveilla, jotka on toimitettu piipun mukana (**2.**, **kuva. 8** sivulla 149). Käytä vaihtoehtoisesti ruuvikäyttöistä letkunkiristintä.

8.4 Uunin ilmanpoisto sisätilaan (uuni ilman piippua)

kuva. 9 sivulla 4

1. Kiinnitä alakehys kaapin reunaan (katso Laitteen kiinnittäminen kalusteeseen sivulla 149).
2. Kiinnitä uuni kalusteeseen (katso Laitteen kiinnittäminen kalusteeseen sivulla 149).

8.5 Laitteen kiinnittäminen kalusteeseen

HUOMIO! Loukkaantumisvaara

> Laite on kiinnitettävä kaappiin ruuveilla seuraavasti.

1. Aseta alakehys kaapin reunaan ja kiinnitä se.

   kuva. 10 sivulla 4

2. Työnnä uunia kaappiin, kunnes se lepää alakehyksen päällä.

   kuva. 11 sivulla 4

3. Kiinnitä uuni kuudella ruuvilla. 2 ruuvia on kiinnitettävä eteen, muovisen etuosan (**kuva. 12** sivulla 149) alle ja 4 ruuvia sivukehyksiin (**kuva. 13** sivulla 149).

   kuva. 12 sivulla 4
   kuva. 13 sivulla 5

8.6 Tukkeutuneen piipun poistaminen

VAROITUS! Turvallisuusriski

> Ennen tarkastusta tai purkamista:
- Varmista, että uuni on ollut täysin sammutettuna riittävän kauan.
- Varmista, että uuni ja piippu ovat jäähtyneet.
- Varmista, ettei järjestelmässä ole savua tai lämpöä.
- Käytä suojakäsineitä ja suojalaseja.

1. Löysää ruuvit, joilla hormi on kiinnitetty uunin yläosaan.

   kuva. 14 sivulla 5

2. Pyöritä joustavaa putkea varovasti, jotta kiinnikkeet tai kiinni jäänyt noki irtoavat. Tue putkea taittumien välttämiseksi.

   kuva. 15 sivulla 5

3. Löysää ruuvit, joilla hormi on kiinnitetty piippuun. Vedä hormi varovasti ulos.

   kuva. 16 sivulla 5

4. Aseta joustava putki vaakatasoon. Tarkista seuraavat asiat osoittamalla taskulampulla sen läpi:
   - Noen kertyminen
   - Roskat (esim. lehdet ja hyönteiset)
   - Halkeamat tai korroosio
5. Puhdista sisäpuoli joustavalla piippuharjalla. Jos putki on vaurioitunut tai syöpynyt, vaihda se uuteen.

9 Käyttö

VAROITUS! Tukehtumisvaara!
> Uunia **ei** saa käyttää lämmittämiseen.

VAROITUS! Vakavan loukkaantumisen vaara
> Kaasulieden käyttö tuottaa lämpöä ja kosteutta tilaan, jossa sitä käytetään. Varmista, että tila on hyvin ilmastoitu:
  - Pidä tuuletusaukot avoinna tai hanki mekaaninen tuuletuslaite (esim. liesituuletin).
  - Laitteen intensiivinen ja pitkäkestoinen käyttö voi vaatia lisätuuletusta, esim. ikkunan avaamista tai tuuletusjärjestelmän (mekaanisen tuuletuslaitteen) tehon kasvattamista.
  - Riittämätön tuuletus voi olla käyttäjälle loukkaantumisriski.
> Käytä uunia suurimmalla teholla enintään 2 h tunnin ajan.
> Älä jätä laitetta ilman valvontaa laitteen ollessa toiminnassa.
> Osa käyttäjän saavutettavissa olevista laitteen osista saattaa olla käytön aikana tai välittömästi käytön jälkeen hyvin kuumia. Älä kosketa kyseisiä osia. Estä myös lasten pääsy laitteen luokse.
> Varmista, että kaikki lämpötilansäätimet on asetettu ruoanlaiton jälkeen nolla-asentoon. Sulje kaasunsyötön pääsulkuventtiili käytön jälkeen.

HUOMIO! Loukkaantumisvaara
> Sytytä uuni vain kun uunin luukku on kokonaan auki.
> Sijoita elintarvikkeet, uuniritilä ja uunipannu siten, etteivät ne koske liekkiin.
> Käytä suojakäsineitä kun käsittelet kuumia esineitä.
> Huolehdi lisätuuletuksesta, kun käytät uunia paistamiseen.

9.1 Ennen ensikäyttöä

> Puhdista ritilä ja paistopelti tavallisella pesuaineella.
> Laita **tyhjä** uuni päälle 30 min ajaksi korkeimpaan lämpötilaan.
> Laita **tyhjä** grilli (valinnainen) päälle 15 min … 20 min ajaksi korkeimpaan lämpötilaan.
> Sammuta uuni tämän jälkeen. Anna uunin olla vähintään 1 min ajan pois käytöstä, ennen kuin käytät uunia uudelleen.

9.2 Uuniritilän käyttö

OHJE Ritilässä ja uunipannussa on esteet (**2.**, **kuva. 17** sivulla 150), joka estää tahattoman poistamisen.

> Varmista, että ritilä tai uunipannu on asennettu oikein, eli esteet ovat ylös- ja uunin sisätilaan päin.
> Poista ritilä tai uunipannu nostamalla etureunaa hieman ja vetämällä se varovasti ulos (**1.**, **kuva. 17** sivulla 150).

kuva. 17 sivulla 5

9.3 Uunin sytyttäminen

VAROITUS! Vakavan loukkaantumisen vaara
> Polttimen saa sytyttää vain, jos uunin luukku on kokonaan auki.
> Tarkkaile kaasun ulostuloaukkoja sytyttäessäsi poltinta.

VAROITUS! Räjähdysvaara

> Sytytä poltin heti kun olet kytkenyt kaasunsyötön päälle. Muussa tapauksessa kaasu voi kertyä polttimen alueelle ja aiheuttaa räjähdyksen.

1. Avaa uunin luukku kokonaan.
2. Varmista, että kaasun syöttö on avattu.
3. Pidä lämpötilansäädintä (**1**, **kuva. 2** sivulla 147) painettuna.
4. Käännä se painettuna lämpötila-asteikon johonkin kohtaan.
5. Pidä lämpötilansäädintä painettuna vielä 5 s … 10 s ajan.

v Poltin syttyy elektronisesti.

6. Aseta säädin haluamaasi asentoon (katso Uunin lämpötilan säätäminen sivulla 151).
7. Sulje uunin luukku.

9.4 Uunin lämpötilan säätäminen

OHJE

- Todellinen lämpötila voi vaihdella ± 20 °C seuraavista arvoista.
- Liekin voimakkuus on välittömästi sytyttämisen jälkeen maksimitasolla riippumatta lämpötilansäätimen asennosta. Liekin voimakkuus pienenee automaattisesti minimitasolle sen jälkeen, kun uuni on saavuttanut säädetyn lämpötilan.
- Jos uuni ei ehtinyt jäähtyä edellisen käytön jäljiltä, poltin saattaa sammua heti sytyttämisen jälkeen. Puhalla tässä tapauksessa ilmaa polttimen aukkoon höyryn poistamiseksi.

> Säädä haluamasi lämpötila lämpötilansäätimellä (**1**, **kuva. 2** sivulla 147).

Asento	Lämpötila (°C)
◎	–
1	130
2	150
3	170
4	190
5	210
6	230

9.5 Grillin sytyttäminen

VAROITUS! Vakavan loukkaantumisen vaara

> Älä koskaan käytä grilliä sijoittamatta elintarvikkeita grillin alle.
> Käytä grilliä enintään 15 min ajan. Grilliä ei saa käyttää uunina.
> Polttimen saa sytyttää vain, jos uunin luukku on kokonaan auki.
> Tarkkaile kaasun ulostuloaukkoja sytyttäessäsi poltinta.

VAROITUS! Räjähdysvaara

> Sytytä poltin heti kun olet kytkenyt kaasunsyötön päälle. Muussa tapauksessa kaasu voi kertyä polttimen alueelle ja aiheuttaa räjähdyksen.

1. Avaa uunin luukku kokonaan.
2. Varmista, että kaasun syöttö on avattu.
3. Pidä lämpötilansäädintä (**1**, **kuva. 2** sivulla 147) painettuna.
4. Paina lämpötilansäädintä ja käännä sitä samalla oikealle grillitilaan (PIZZA).
5. Pidä lämpötilansäädintä painettuna vielä 5 s … 10 s ajan.

v Poltin syttyy elektronisesti.

6. Sulje uunin luukku.

9.6 Liekin tarkastaminen silmämääräisesti

Liekin tulisi näyttää käytettävästä kaasusta riippuen seuraavalta:
- **Propaani (G31)**: liekin sisällä sininen sisempi liekki, ja liekillä selkeä ääriviiva.
- **Butaani (G30)**: liekin kärjet hieman kellertäviä polttimen sytyttämisen yhteydessä. Väri muuttuu voimakkaammaksi polttimen lämmetessä.

9.7 Uunin tai grillin sammuttaminen

1. Aseta säädin nolla-asentoon ◎.

v Polttimen liekki sammuu.

2. Sulje kaasunsyötön sulkuventtiili.

OHJE Jos et aio käyttää uunia vähään aikaan:
Sulje ajoneuvon kaasunsyöttö ja kaasupullon venttiili.

9.8 Laitteen liittäminen kaasunsyöttöön

VAROITUS! Vakavan loukkaantumisen vaara

> Ainoastaan ammattilainen saa liittää laitteen kaasunsyöttöön, ja voimassa olevia määräyksiä ja normeja on noudatettava.
> Letkuliitos ei ole sallittu.
> Käytä metallitiivisteellä varustettua ruuviliitäntää.
> Kaasujohdinta ei saa vääntää, vetää eikä altistaa muullekaan rasitukselle asennus- ja liitäntätöiden yhteydessä.
> Uunin kaasuliitännän (valkoista) kaasunsuodatinta ei saa irrottaa.
> Käytä vain propaani- tai butaanikaasupulloja (ei maakaasua tai kaupunkikaasua), joissa on tarkastettu paineenalennusventtiili ja sopiva pääkappale. Vertaa tyyppietiketin painetietoja propaani- tai butaanikaasupullon paineensäätimen painetietoihin.
> **Uunia saa käyttää vain** tyyppietiketissä mainitulla paineella.
> **Uunia saa käyttää vain** tyyppietiketissä mainitulla kaasulla.
> Ota huomioon omassa maassasi sallitut paineet. Käytä vain kiinteästi säädettyjä paineensäätimiä, jotka vastaavat kansallisia määräyksiä.
> Uuni täytyy voida erottaa kaasunsyötöstä pääsulkuventtiilillä. Sulkuventtiiliin täytyy päästä helposti käsiksi.

HUOMAUTUS! Vahingonvaara

> Noudata kansallisia määräyksiä.
> Kiinnitä kaasuputket ympärillä olevien kalusteiden sivu- tai takaseinämiin siten, että säätimiin ei kohdistu kuormitusta.
> Liitäntä täytyy tehdä siten, että sen saa avattua vain työkaluilla.
> Putkistoon ei saa missään kohtaa kohdistua kuormitusta.

OHJE

- Voit käyttää myös valinnaisena varusteena saatavaa Dometicin taipuisaa kaasuputkea, jonka ansiosta asennukseen ei muodostu jännitteitä.
- Käytä teräksistä kaasujohdinta ⌀ 8 mm × 1 mm (hitsattu, saumaton teräs tai ruostumaton teräs), joka asennetaan pinta-asennuksena leikkuurengaskiinnityksellä.

> Yhdistä putket.

kuva. 18 sivulla 5

> Aseta laitteen päälle ohjekilpi, jossa on seuraava teksti:

VAROITUS! Palovaara

> Ruokaa laitettaessa on huolehdittava lisätuuletuksesta esim. avaamalla ikkunat grillin, lieden ja uunin lähellä.
> Näitä laitteita **ei** saa käyttää huoneen lämmitykseen.

> Avaa pääsulkuhana.
> Tarkasta kaikki liitännät vuotojen varalta vuodonetsintäsuihkeella tai ruostetta aiheuttamattomalla nesteellä. Älä käytä saippuavettä.

VAROITUS! Räjähdysvaara

> Älä tarkasta tiiviyttä koskaan avoliekillä tai sytytyslähteiden lähellä.

v Tiiviys on taattu, jos kuplia ei muodostu.
> Teetä asianmukaisen asennuksen jälkeen vuoto- ja liekkitesti valtuutetulla ammattihenkilöllä.

OHJE Pyydä tarkastuksesta todistus.

9.9 Laitteen sähköliitäntä

VAROITUS! Vakavan loukkaantumisen vaara

> Ainoastaan ammattilainen saa liittää laitteen virransyöttöön, ja voimassa olevia määräyksiä ja normeja on noudatettava.
> Laitetta **ei** saa liittää verkkovirtaan (230 V~), sillä se rikkoo komponentit ja vaarantaa käyttäjän.

> Käytä laitteen liittämiseen kaksoiskaapelia (⌀ 2 mm × 0,5 mm).
> Yhdistä johdot jääkaappipakastimen liittimeen.

kuva. 19 sivulla 6

Sähkökaapeli	Väri
Positiivinen (+)	rd (punainen)
Negatiivinen (–)	bk (musta)

> 

HUOMAUTUS! Vahingonvaara

> Noudata tällöin oikeaa napaisuutta.
> Varusta positiivinen (+) kaapeli 3 A:n sulakkeella.

Yhdistä kaapeleiden toiset päät 12 V⎓:n virransyöttöön:

- mahdollisimman suoraan
- rd (punainen): sulakesuojauksella (3 A) liitettynä positiiviseen (+) napaan
- bk (musta): negatiiviseen (–) napaan

10 Puhdistus ja hoito

10.1 Uunin puhdistaminen



VAROITUS! Vakavan loukkaantumisen vaara

> Erota laite energialähteestä aina ennen puhdistamista.
> Sulje kaasunsyötön pääsulkuventtiili ennen laitteen puhdistamista.



HUOMIO! Palovammavaara!

> Anna laitteen jäähtyä ennen puhdistusta.



HUOMAUTUS! Vahingonvaara

> Kuumat pinnat voivat vaurioitua, mikäli ne joutuvat kosketuksiin kylmän veden tai kostean liinan kanssa.
> Älä jätä happamia tai emäksisiä aineita (esimerkiksi etikkaa, suolaa, sitruunamehua) laitteen pinnoille.
> Älä käytä uunin puhdistamiseen hankaavia, syövyttäviä tai klooripohjaisia tuotteita, hankausaineita taikka teräsvillaa.
> Älä puhdista lasisia uunin luukkuja karkeilla ja hankaavilla materiaaleilla tai terävillä metalliraapoilla, sillä tällaiset välineet saattavat rikkoa lasin.
> Älä missään tapauksessa käytä puhdistamiseen voimakkaita puhdistusaineita tai kovia tai teräväkärkisiä välineitä.
> Ruostumattomasta teräksestä valmistetut pinnat ja emaloidut osat: pese saippualla ja vedellä tai miedolla pesuaineella, huuhtele ja kuivaa. Käytä puhtaita puhdistussieniä ja -liinoja.
> Älä puhdista laitetta höyrypesurilla.
> Puhdista uuni kostealla liinalla säännöllisin väliajoin tai heti, kun laite on likaantunut.

1. Anna laitteen jäähtyä ennen puhdistusta.
2. Poista öljy- ja rasvajäämät.
3. Pese ruostumattomasta teräksestä valmistetut ja emaloidut pinnat saippualla ja vedellä tai neutraalilla puhdistusaineella.
4. Huuhtele puhtaalla vedellä.

10.2 Tarkista uuni

> Tarkastuta kaasulaite ja laitteeseen yhdistetyt kaasunpoistoputket valtuutetulla asiantuntijalla kansallisten turvallisuusmääräysten mukaisesti ennen ensimmäistä käyttöönottoa sekä vuoden välein.
> Pidä kirjaa huoltotöistä.

> **VAROITUS! Vakavan loukkaantumisen vaara**
> > Seuraavat tehtävät pitää aina teettää pätevällä henkilöllä.

Etenkin seuraavat toiminnot täytyy tarkastaa:

- Ei kaasuvuotoja
- Paloturvallisuus ja liekin vakaus
- Raittiin ilman saanti
- Turva- ja säätölaitteet (polttimen hanat)

> Varmista, että asennuspaikka on paikallisten määräysten mukainen.
> Tarkasta seuraavien osien puhtaus ja puhdista ne tarvittaessa:

- Kaasun ulostuloaukot polttimessa
- Polttimen päät
- Lämpöelementti

> Tarkasta, että polttimen pään ja lämpöelementin välinen etäisyys on oikea (n. 1 mm … 3 mm).

10.3 Injektorin vaihtaminen

VAROITUS! Vakavan loukkaantumisen vaara
> Seuraavat tehtävät pitää aina teettää pätevällä henkilöllä.

> Kiinnitä suuttimen pidike työkalun avulla paikalleen suuttimen poistamisen ja asennuksen ajaksi.

kuva. 20 sivulla 6

Poltin	∅ suutin (mm)	Suuttimeen painettu numero
Grilli	0,6 mm	57
Uuni	0,5 mm	53

11 Vianetsintä

VAROITUS! Vakavan loukkaantumisen vaara
> Laitteen kaasua johtavien osien korjaustyöt on aina teetettävä pätevällä ammattilaisella.

Häiriö	Ratkaisuehdotus
–	> Sulje kaasunsyöttö heti vian ilmetessä. > Tarkasta laite vaurioiden varalta. > Vaihdata vaurioituneet osat pätevällä ammattilaisella. > Laitteen saa ottaa uudelleen käyttöön vasta, kun kaikki viat on korjattu. > Jos liekki sammuu tai jos polttimen liekki ei syty, odota vähintään 1 min ajan ennen kuin sytytät sen uudelleen. Tarkasta kaasupullon täyttöaste, jos polttimen liekki ei syty. > Jos laite ei toimi lainkaan, sulje kaasuventtiili ja ota yhteyttä valtuutettuun asiakaspalveluun.

12 Hävittäminen

Pakkausmateriaalin kierrätys: Vie pakkausmateriaalit mahdollisuuksien mukaan niille tarkoitettuihin kierrätysjäteastioihin. Erottelu on tarpeen, sillä pakkaukset sisältävät arvokkaita luonnonvaroja. Vääränlainen hävittäminen voi olla haitallista terveydelle ja ympäristölle.

Erottelu on tarpeen, sillä pakkausmateriaali sisältää arvokkaita luonnonvaroja. Vääränlainen hävittäminen voi olla haitallista terveydelle ja ympäristölle.

13 Takuu

Tuotetta koskee lakisääteinen kaupallinen takuuaika. Jos tuote on viallinen, ota yhteyttä valmistajan toimipisteeseen omassa maassasi (ks. dometic.com/dealer) tai jälleenmyyjään.

Jos lähetät tuotteen korjattavaksi, liitä korjaus- ja takuukäsittelyä varten mukaan seuraavat asiakirjat:

- kopio kuitista, jossa näkyy ostopäivä
- valitusperuste tai vikakuvaus.

Huomaa, että itse tai väärin tehty korjaus voi vaarantaa turvallisuuden ja johtaa kaupallisen takuun raukeamiseen.

14 Tekniset tiedot

	OVN 0250	OVG 0250
Liitäntäjännite	12 V⎓ (sähkösytytys)	
Uunin lämmitysteho	1,2 kW	
Uunin kaasunkulutus	87 g/h	
Grillin lämmitysteho	–	1,3 kW
Grillin kaasunkulutus	–	95 g/h
Nimellis- ja kokonaislämmitysteho yhteensä	1,2 kW, 87 g/h	1,3 kW, 95 g/h
Palamiseen tarvittava ilmamäärä	2,4 m³/h	2,6 m³/h
Kaasuluokka	I3B/P, I3+ (butaani/propaani)	
Liitäntäpaine		
AT, BE, DE, DK, FI, GB, NL, NO, PT, SE, SI	30 mbar (butaani/propaani)	
BE, CH, ES, FR, GB, IE, IT, PT, SI	28 mbar … 30 mbar (butaani) / 37 mbar (propaani)	
Laiteryhmä	III	
Uunin tilavuus	25 L	25 L
Mitat (L x K x S), mm	523 × 316 × 447	523 × 316 × 446
Asennusmitat (L x K x S), mm	530 × 342 × 497	530 × 342 × 497
Paino	20 kg	22 kg

	OVN 0250	OVG 0250
Tarkastus/sertifikaatti	CE	

Polski

1 Ważne wskazówki....158
2 Objaśnienie symboli....158
3 Wskazówki bezpieczeństwa....158
4 Odbiorcy instrukcji....160
5 W zestawie....160
6 Użytkowanie zgodne z przeznaczeniem....161
7 Opis techniczny....161
8 Montaż....162
9 Eksploatacja....164
10 Czyszczenie i konserwacja....168
11 Usuwanie usterek....170
12 Utylizacja....170
13 Gwarancja....170
14 Dane techniczne....170

1 Ważne wskazówki

Prosimy o uważne przeczytanie niniejszej instrukcji obsługi produktu i przestrzeganie wszystkich zaleceń, wskazówek oraz ostrzeżeń w niej zawartych w celu zapewnienia prawidłowego montażu, użytkowania oraz konserwacji produktu w każdej sytuacji. Niniejsza instrukcja MUSI przez cały czas pozostawać przy produkcie.

Korzystając z produktu, użytkownik potwierdza uważne przeczytanie wszelkich instrukcji, wskazówek i ostrzeżeń, ich zrozumienie oraz zobowiązuje się przestrzegać zawartych w nich warunków. Użytkownik zobowiązuje się wykorzystywać niniejszy produkt wyłącznie zgodnie z jego przeznaczeniem i zamierzonym zastosowaniem oraz z instrukcjami, wskazówkami i ostrzeżeniami wyszczególnionymi w niniejszej instrukcji produktu, jak również ze wszystkimi mającymi zastosowanie przepisami i regulacjami prawnymi. Nieprzestrzeganie zawartych tu instrukcji i ostrzeżeń może skutkować obrażeniami u użytkownika oraz osób trzecich, uszkodzeniem produktu lub też uszkodzeniem mienia w sąsiedztwie produktu. Zastrzega się możliwość wprowadzania zmian i aktualizacji niniejszej instrukcji produktu, wraz z instrukcjami, wskazówkami i ostrzeżeniami oraz powiązaną dokumentacją. Aktualne informacje dotyczące produktu można zawsze znaleźć na stronie documents.dometic.com.

2 Objaśnienie symboli

Słowo sygnałowe pozwala rozpoznać komunikaty dotyczące bezpieczeństwa i komunikaty dotyczące uszkodzeń mienia, a także wskazuje stopień lub poziom zagrożenia.

OSTRZEŻENIE!
› Wskazuje niebezpieczną sytuację, która — jeśli się jej nie uniknie — może prowadzić do śmierci lub poważnych obrażeń.

OSTROŻNIE!
› Wskazuje niebezpieczną sytuację, która — jeśli się jej nie uniknie — może prowadzić do lekkich lub umiarkowanych obrażeń.

UWAGA!
› Wskazuje sytuację, która — jeśli się jej nie uniknie — może prowadzić do powstania szkód materialnych.

WSKAZÓWKA Informacje dodatkowe dotyczące obsługi produktu.

3 Wskazówki bezpieczeństwa

3.1 Podstawowe zasady bezpieczeństwa

OSTRZEŻENIE! Ryzyko poważnych obrażeń

- > To urządzenie nie jest przyłączone do instalacji odprowadzania spalin. Należy zainstalować je zgodnie z odpowiednimi instrukcjami instalacji oraz przyłączyć do kominka wentylacyjnego. Należy przy tym zwracać szczególną uwagę na instrukcje dotyczące wentylacji.
- > Przyłącze gazu może zostać wykonane tylko przez wykwalifikowanego specjalistę zgodnie z obowiązującymi przepisami i normami (zwłaszcza z normą EN 1949).
- > Nigdy nie wolno zmieniać dyszy, iniektora lub palnika.
- > Nie wolno uruchamiać urządzenia, jeśli posiada ono widoczne uszkodzenia.
- > Napraw mogą dokonywać tylko odpowiednio wykwalifikowane osoby. Niefachowe naprawy mogą spowodować poważne niebezpieczeństwo.



OSTRZEŻENIE! Ryzyko wybuchu

- > W urządzeniu nie wolno przechowywać materiałów potencjalnie wybuchowych, np. pojemników aerozolowych z palnym gazem wytłaczającym.



OSTRZEŻENIE! Ryzyko pożaru

- > Z urządzenia nie można korzystać w trakcie tankowania ani w garażach lub na promach.
- > Należy umieścić w pobliżu urządzenia odpowiednią gaśnicę. Konieczne jest regularne sprawdzanie jej stanu przez specjalistę.

3.2 Bezpieczeństwo przy zastosowaniu gazu płynnego



OSTRZEŻENIE! Ryzyko poważnych obrażeń

- > W przypadku pojawienia się zapachu gazu należy postępować zgodnie z poniższymi wskazówkami:
  - Otworzyć wszystkie okna i opuścić pomieszczenie.
  - Nie używać żadnych urządzeń elektrycznych ani przełączników, a także unikać używania otwartego ognia, aby zapobiec zapłonowi gazu.
  - Należy zamknąć zawór butli gazowej i pozostawić go zamkniętym do czasu usunięcia usterki.
  - Nigdy nie należy szukać miejsca nieszczelności przy otwartym płomieniu.
  - Porowate, nieszczelne lub uszkodzone przewody gazowe muszą zostać bezzwłocznie wymienione przez specjalistę.
- > Należy porównać informacje zawarte na tabliczce znamionowej z informacjami dotyczącymi ciśnienia przedstawionymi na regulatorze ciśnienia.
- > Jeżeli urządzenie nie ma być wykorzystywane przez dłuższy czas należy zamknąć zawór butli gazowej.



OSTRZEŻENIE! Ryzyko wybuchu

- > Nigdy nie przechowywać butli z płynnym gazem w niewentylowanych miejscach lub pod poziomem podłogi (w piwnicach, stożkowych zagłębieniach).
- > Butle z gazem płynnym należy chronić przed nasłonecznieniem. Temperatura nie może przekraczać 50 °C.

3.3 Bezpieczeństwo podczas użytkowania urządzenia



OSTRZEŻENIE! Ryzyko poważnych obrażeń

- > Podczas i bezpośrednio po użyciu kuchenki, niektóre dostępne elementy mogą być bardzo gorące. Nie dotykaj ich i trzymaj dzieci z dala od urządzenia.
- > Po zakończeniu gotowania należy upewnić się, że wszystkie pokrętła są ustawione w pozycji zerowej. Zamknąć główny zawór odcinający przewodu gazowego po użyciu.
- > Do ręcznego zapalania palników używać długich zapałek albo odpowiedniej zapalarki ręcznej. W trakcie zapalania należy obserwować otwory wylotowe gazu. Nie należy zapalać palnika, nie patrząc na niego.

> Aby móc dotknąć urządzenie gołymi rękoma, należy pozostawić je do ostygnięcia do temperatury otoczenia.

OSTRZEŻENIE! Ryzyko pożaru

> Urządzenia nie należy używać do ogrzewania pomieszczeń.
> Podczas użytkowania urządzenia nigdy nie należy pozostawiać go bez kontroli przez dłuższy czas.
> Podczas użytkowania urządzenia należy mieć na sobie odpowiednią odzież. Nie należy nosić luźnych ubrań, które mogłyby zająć się ogniem.
> Aby uniknąć tworzenia się pary wodnej, należy używać jedynie suchych ścierek do garnków. Nie używać ścierek lub podobnych materiałów zamiast łapek do garnków i rękawic kuchennych, ponieważ mogą one się zapalić.
> Należy zadbać, aby wokół urządzenia nie znajdowały się smary, tłuszcze, substancje o zawartości alkoholu ani plastikowe lub łatwopalne materiały (np. zasłony, ścierki i pomoce kuchenne).

OSTRZEŻENIE! Zagrożenie zdrowia

> Dzieci od 8. roku życia i osoby o ograniczonych możliwościach fizycznych, sensorycznych lub intelektualnych oraz osoby niedysponujące stosowną wiedzą i doświadczeniem mogą użytkować to urządzenie jedynie pod nadzorem innej osoby bądź uzyskania od niej informacji dotyczących bezpiecznego użytkowania i wynikających z tego zagrożeń.

OSTRZEŻENIE! Ryzyko uduszenia!

> Przed włączeniem urządzenia należy upewnić się, że otaczający je obszar jest wystarczająco wentylowany. Podczas pracy urządzenia w obszarze, w którym jest ono zainstalowane, muszą być otwarte otwory wentylacyjne o średnicy co najmniej 150 cm². Te otwory mogą być zamykane, jednak podczas pracy muszą być otwarte.

4 Odbiorcy instrukcji

Przyłącze gazowe musi zostać wykonane i zainstalowane przez wykwalifikowaną osobę, posiadającą poświadczone kompetencje i wiedzę w zakresie budowy, instalacji i obsługi urządzeń gazowych, która przeszła szkolenie w zakresie bezpieczeństwa, pozwalające na identyfikację i unikanie występujących zagrożeń.

Instalacji elektrycznej urządzenia oraz jego konfiguracji musi dokonać wykwalifikowany personel, posiadający poświadczone kompetencje i wiedzę w zakresie budowy i sposobu działania urządzeń oraz instalacji elektrycznych, znający przepisy obowiązujące w kraju, w którym urządzenie ma być zainstalowane i/lub wykorzystywane, oraz posiadający ukończone szkolenie w zakresie bezpieczeństwa, pozwalające na rozpoznawanie i unikanie występujących zagrożeń.
Wszelkie inne czynności mogą być wykonywane również przez użytkowników bez specjalistycznych kwalifikacji.

5 W zestawie

rys. 1 na stronie 3

Poz. na rys. 1 na stronie 160	Liczba	Opis
1	1	Piekarnik
2	1	Dolna rama
3	1	Blacha

Poz. na rys. 1 na stronie 160	Liczba	Opis
4	1	Ruszt
–	1	Instrukcja montażu i obsługi

6 Użytkowanie zgodne z przeznaczeniem

Z kuchenki można korzystać w:
- przyczepach kempingowych
- pojazdach kempingowych

Kuchenka nadaje się wyłącznie do gotowania, pieczenia i grillowania produktów spożywczych.

Kuchenka w szczególności **nie** nadaje się do ogrzewania.

Niniejszy produkt jest przystosowany wyłącznie do wykorzystywania zgodnie z jego przeznaczeniem oraz zamierzonym zastosowaniem według niniejszej instrukcji.

Niniejsza instrukcja zawiera informacje, które są niezbędne do prawidłowego montażu i/lub obsługi produktu. Nieprawidłowy montaż i/lub niewłaściwa obsługa lub konserwacja powodują niezadowalające działanie i mogą prowadzić do uszkodzeń.

Producent nie ponosi żadnej odpowiedzialności za ewentualne obrażenia lub uszkodzenia produktu wynikłe z następujących przyczyn:

- Nieprawidłowy montaż, złożenie lub podłączenie, w tym zbyt wysokie napięcie
- Niewłaściwa konserwacja lub użycie innych części zamiennych niż oryginalne części zamienne dostarczone przez producenta
- Wprowadzanie zmian w produkcie bez wyraźnej zgody producenta
- Użytkowanie w celach innych niż opisane w niniejszej instrukcji obsługi

Firma Dometic zastrzega sobie prawo do zmiany wyglądu i specyfikacji produktu.

7 Opis techniczny

7.1 Opis działania

Urządzenie jest kuchenką gazową z funkcją grillowania wykonaną ze stali nierdzewnej.

W kuchence można gotować lub piec jedzenie w temperaturze 130 °C … 230 °C. Grill można włączyć, aby równomiernie podgrzewać jedzenie. Nie można używać jednocześnie grilla i piekarnika.

Gaz może być zapalany elektronicznie.

7.2 Elementy obsługowe piekarnika

rys. 2 na stronie 3

Poz. na rys. 2 na stronie 161	Symbol	Opis
1		Zapłon elektryczny i pokrętło do kuchenki
2		Tryb piekarnika
	1–6	
3		Pozycja zero (gaz wyłączony)

Poz. na rys. 2 na stronie 161	Symbol	Opis
4*		Tryb grillowania (*tylko OVG0250)

8 Montaż

OSTRZEŻENIE! Ryzyko poważnych obrażeń

> Urządzenie może zostać przyłączone do zasilania gazem tylko przez wykwalifikowanego specjalistę zgodnie z obowiązującymi przepisami i normami (zwłaszcza z normą EN 1949).
> W celu odprowadzania spalin urządzenie można podłączyć do kominka wentylacyjnego za pomocą przewodu kominowego (patrz Odpowietrzanie kuchenki przez wyciąg dachowy na stronie 163).
> W obszarze, w którym urządzenie jest zainstalowane, muszą znajdować się otwory wentylacyjne o średnicy otwarcia co najmniej 150 cm². Otwory te mogą być zamykane, jednak podczas pracy urządzenia muszą być otwarte.
> Przed przystąpieniem do instalacji należy sprawdzić, czy dostępne na miejscu zasilanie gazem jest zgodne ze specyfikacjami urządzenia (pod względem typu i ciśnienia gazu). Wymogi regulacyjne dla tego urządzenia podane są na etykiecie (lub tabliczce znamionowej).

8.1 Wybór miejsca montażu

OSTRZEŻENIE! Ryzyko wybuchu

> Urządzenia nie wolno montować w przestrzeniach zagrożonych wybuchem.

Przy wyborze miejsca montażu należy uwzględnić następujące instrukcje:

- Wybrać dobrze wentylowane miejsce instalacji urządzenia.
- Przestrzegać minimalnej odległości od górnej poziomej ścianki oraz od przyległej pionowej ścianki (rys. 3 na stronie 162).
  rys. 3 na stronie 3
- Przestrzegać wymiarów montażowych urządzenia (rys. 3 na stronie 162) oraz kominka wentylacyjnego z przewodem kominowym (rys. 4 na stronie 162).
  rys. 4 na stronie 3

8.2 Przygotowanie do montażu

OSTRZEŻENIE! Ryzyko pożaru

> Należy zapobiec wnikaniu palnych materiałów przez obecne już otwory w meblach.

UWAGA! Ryzyko uszkodzenia

> Przed wierceniem jakichkolwiek otworów należy się upewnić, czy żadne przewody elektryczne ani inne części pojazdu nie mogą zostać uszkodzone przez wiercenie, piłowanie i szpachlowanie.

WSKAZÓWKA

- Pozioma powierzchnia montażowa musi być wypoziomowana i ustawiona pod kątem prostym względem przedniej ścianki mebli.
- Otwór montażowy w meblach musi być prostokątny.

> Wykonać otwór w meblach w zilustrowany sposób (rys. 3 na stronie 162).

8.3 Odpowietrzanie kuchenki przez wyciąg dachowy

UWAGA! Ryzyko uszkodzenia

> Użyć kominka wentylacyjnego Truma AK 3 i przewodów kominowych Truma. Elementy te zostały sprawdzone i dopuszczone do użytku.
> Bezpośrednio przy kominku wentylacyjnym i przewodzie kominowym nie mogą znajdować się materiały, które nie są przystosowane do temperatur powyżej 120 °C.
> Odprowadzanie spalin musi być kierowane na całej długości w górę. Przewód kominowy musi być zainstalowany na wysokości 200 mm … 1500 mm.
> Odstęp od ścian i elementów dookoła urządzenia powinien wynosić co najmniej 50 mm.

rys. 5 na stronie 3

1. W dachu wyciąć okrągły otwór o średnicy ⌀ 60 mm.

   W razie potrzeby na ścianie otworu umieścić pasek blachy o grubości 1 mm, tak aby dach nie odkształcił się podczas mocowania i pozostał wodoszczelny.

2. Przykręcić wyciąg dachowy do otworu.

   rys. 6 na stronie 3

3. Wsunąć elastyczny przewód kominowy w wyciąg dachowy (**1.** na **rys. 7** na stronie 163) na tyle, na ile jest to możliwe, i przymocować go za pomocą śruby (**2.** na **rys. 7** na stronie 163).

   rys. 7 na stronie 4

4. Dolny koniec przewodu kominowego nasunąć na wylot spalin (**1.** na **rys. 8** na stronie 163).

   rys. 8 na stronie 4

5. Przymocować przewód kominowy śrubami dołączonymi do wyciągu dachowego (**2.** na **rys. 8** na stronie 163). Alternatywnie użyć obejmy ślimakowej.

8.4 Wentylowanie kuchenki do wewnątrz (kuchenka bez wyciągu dachowego)

rys. 9 na stronie 4

1. Zamontować dolną ramę do krawędzi szafki (patrz Mocowanie urządzenia do mebli na stronie 163).
2. Przymocować kuchenkę do mebli (patrz Mocowanie urządzenia do mebli na stronie 163).

8.5 Mocowanie urządzenia do mebli

OSTROŻNIE! Ryzyko obrażeń

> Urządzenie należy przymocować do szafki za pomocą śrub w następujący sposób.

1. Ustawić dolną ramę i przymocować ją do krawędzi szafki.

   rys. 10 na stronie 4

2. Włożyć kuchenkę do szafki, aż oprze się na dolnej ramie.

   rys. 11 na stronie 4

3. Zamocować kuchenkę za pomocą 6 dostarczonych śrub. Dwie śruby należy przykręcić z przodu, pod plastikowym frontem (**rys. 12** na stronie 163), a 4 śruby muszą zostać przykręcone do ram bocznych (**rys. 13** na stronie 163).

   rys. 12 na stronie 4
   rys. 13 na stronie 5

8.6 Usuwanie zablokowanego komina

OSTRZEŻENIE! Zagrożenie bezpieczeństwa

> Przed przystąpieniem do kontroli lub demontażu:
  - Upewnić się, że kuchenka została całkowicie wyłączona na odpowiedni okres.
  - Upewnić się, że kuchenka i komin są chłodne w dotyku.
  - Upewnić się, że w układzie nie ma już dymu ani ciepła.
  - Założyć rękawice i okulary ochronne.

1. Poluzować śruby mocujące komin do górnej części piekarnika.

   rys. 14 na stronie 5

2. Delikatnie obrócić elastyczny przewód, aby usunąć wszelkie uszczelnienia lub osady sadzy, jednocześnie podtrzymując go, aby uniknąć załamania.

   rys. 15 na stronie 5

3. Poluzować śruby mocujące komin do wyciągu dachowego. Ostrożnie wyciągnąć komin.

   rys. 16 na stronie 5

4. Położyć elastyczny przewód na płasko. Sprawdzić za pomocą latarki, czy nie występują:
   - Nagromadzenie sadzy
   - Zanieczyszczenia (liście, owady itp.)
   - Pęknięcia lub korozja
5. Do czyszczenia wnętrza użyć elastycznej szczotki kominowej. Jeśli przewód jest uszkodzony lub skorodowany, rozważyć jego wymianę na nowy.

9 Eksploatacja

OSTRZEŻENIE! Ryzyko uduszenia!

> Kuchenka **nie** może być używana do ogrzewania.

OSTRZEŻENIE! Ryzyko poważnych obrażeń

> Podczas korzystania z kuchenki gazowej wytwarza się ciepło i wilgoć w miejscu, w którym jest ona użytkowana, w związku z czym należy zapewnić dobrą wentylację pomieszczenia:
  - Należy pozostawiać otwarte otwory wentylacyjne lub stosować mechaniczne urządzenia wentylacyjne (np. okap kuchenny).
  - W przypadku intensywnego i długotrwałego korzystania z urządzenia może okazać się konieczne zapewnienie dodatkowej wentylacji, np. poprzez otwarcie okna, lub bardziej skutecznej wentylacji, np. poprzez przestawienia urządzenia wentylacji mechanicznej na wyższą moc.
  - Niedostateczna wentylacja może stanowić zagrożenie dla użytkownika z ryzykiem obrażeń ciała.
> Nie używać kuchenki dłużej niż przez 2 h przy najwyższym poziomie mocy.
> Nie pozostawiać pracującego urządzenia bez nadzoru.
> Podczas i bezpośrednio po użyciu, niektóre dostępne elementy mogą być bardzo gorące. Nie dotykaj ich i trzymaj dzieci z dala od urządzenia.
> Po zakończeniu gotowania należy upewnić się, że wszystkie pokrętła są ustawione w pozycji zerowej. Po zakończeniu korzystania z urządzenia zamknąć główny zawór odcinający zasilania gazem.

OSTROŻNIE! Ryzyko obrażeń

> Kuchenkę zapalać tylko przy całkowicie otwartych drzwiach kuchenki.
> Przygotowywaną potrawę, ruszt i blachę należy umieścić w taki sposób, aby nie dochodziło do kontaktu z płomieniem.
> Podczas obchodzenia się z gorącymi przedmiotami należy stosować rękawice ochronne.

> Podczas pieczenia zapewnić dodatkową wentylację.

9.1 Przed pierwszym użyciem

> Ruszt i blachę do pieczenia należy oczyścić przy użyciu zwykłego środka czyszczącego.
> Włączyć **pusty** piekarnik na 30 min na najwyższą temperaturę.
> Włączyć **pusty** grill (opcjonalnie) na 15 min … 20 min na najwyższą temperaturę.
> Następnie wyłączyć kuchenkę i pozostawić na minimum 1 min przed ponownym włączeniem.

9.2 Umieszczanie rusztu

WSKAZÓWKA Grill i blacha są wyposażone w blokady (**2.** na **rys. 17** na stronie 165), aby zapobiec przypadkowemu wyjęciu.

> Aby prawidłowo wsunąć grill lub blachę, należy upewnić się, że blokady są skierowane ku górze i wnętrzu kuchenki.
> Aby wyjąć grill lub blachę, należy lekko unieść przednią krawędź i delikatnie ją pociągnąć (**1.** na **rys. 17** na stronie 165).

rys. 17 na stronie 5

9.3 Włączenie kuchenki

OSTRZEŻENIE! Ryzyko poważnych obrażeń
> Palnik może być zapalony tylko wtedy, gdy drzwi kuchenki są całkowicie otwarte.
> Podczas zapalania należy przez cały czas obserwować otwory wylotowe gazu.

OSTRZEŻENIE! Ryzyko wybuchu
> Palnik należy zapalić natychmiast po otwarciu dopływu gazu. W przeciwnym razie gaz może zgromadzić się w obszarze palnika i może nastąpić tzw. wyfuknięcie.

1. Całkowicie otworzyć drzwi kuchenki.
2. Upewnić się, że zasilanie gazem jest włączone.
3. Wcisnąć i przytrzymać regulator (**1** na **rys. 2** na stronie 161).
4. Wciskając regulator, obrócić go do odpowiedniego położenia na skali temperatury.
5. Przytrzymać regulator przez kolejne 5 s … 10 s.
   ˅ Palnik zapala się elektronicznie.
6. Regulator należy ustawić w żądanej pozycji (patrz Ustawianie temperatury kuchenki na stronie 165).
7. Zamknąć drzwi kuchenki.

9.4 Ustawianie temperatury kuchenki

WSKAZÓWKA
- Rzeczywista temperatura może różnić się o ± 20 °C od poniższych wartości.
- Natychmiast po zapłonie w dowolnym położeniu pokrętła płomień palnika kuchenki jest włączany na maksymalnej mocy wyjściowej, a następnie automatycznie powraca do minimalnej mocy wyjściowej, gdy tylko zostanie osiągnięta ustawiona temperatura kuchenki.
- W przypadku nieostygnięcia kuchenki od ostatniego użytkowania palnik po zapaleniu może natychmiast zgasnąć. Wtedy należy wdmuchnąć do otworu palnika powietrze, aby rozproszyć parę.

> Ustawić żądaną temperaturę za pomocą regulatora (**1** na **rys. 2** na stronie 161).

Pozycja	Temperatura w °C
◎	–
1	130
2	150
3	170
4	190
5	210
6	230

9.5 Włączenie grilla

OSTRZEŻENIE! Ryzyko poważnych obrażeń
> Nigdy nie należy używać grilla bez umieszczonych na nich produktów/potraw.
> Nie używać grilla przez dłużej niż 15 min. Grill nie może być używany jako piec.
> Palnik może być zapalony tylko wtedy, gdy drzwi kuchenki są całkowicie otwarte.
> Podczas zapalania należy przez cały czas obserwować otwory wylotowe gazu.

OSTRZEŻENIE! Ryzyko wybuchu
> Palnik należy zapalić natychmiast po otwarciu dopływu gazu. W przeciwnym razie gaz może zgromadzić się w obszarze palnika i może nastąpić tzw. wyfuknięcie.

1. Całkowicie otworzyć drzwi kuchenki.
2. Upewnić się, że zasilanie gazem jest włączone.
3. Wcisnąć i przytrzymać regulator (**1** na **rys. 2** na stronie 161).
4. Wciskając regulator, obrócić go w prawo, aby przejść do trybu grilla ( ).
5. Przytrzymać regulator przez kolejne 5 s … 10 s.

v Palnik zapala się elektronicznie.

6. Zamknąć drzwi kuchenki.

9.6 Kontrola wzrokowa płomienia

W zależności od rodzaju użytego gazu płomień powinien wyglądać następująco:
- **Propan (G31)**: płomień z niebieskim płomieniem wewnętrznym i wyraźnym konturem.
- **Butan (G30)**: płomień z lekko żółtymi końcówkami przy włączonym palniku, który staje się bardziej intensywny w miarę jak palnik się nagrzewa.

9.7 Wyłączenie kuchenki lub grilla

1. Regulator należy ustawić w pozycji zerowej ◎.

v Płomień palnika zgaśnie.

2. Zamknąć zawór odcinający w instalacji zasilania gazem.

WSKAZÓWKA Jeżeli piekarnik nie będzie używany przez dłuższy czas: Odciąć dopływ gazu w pojeździe oraz zamknąć zawór butli gazowej.

9.8 Podłączanie urządzenia do zasilania gazem

OSTRZEŻENIE! Ryzyko poważnych obrażeń

- > Urządzenie może zostać przyłączone do zasilania gazem tylko przez specjalistę zgodnie z obowiązującymi przepisami i normami.
- > Przyłączanie wężem jest niedopuszczalne.
- > Należy zastosować złącze gwintowane z uszczelnieniem metalowym.
- > W trakcie prac instalacyjnych i przyłączeniowych przewód gazowy nie może być skręcany, ciągnięty ani poddawany jakimkolwiek innym obciążeniom.
- > Nie wolno usuwać (białego) filtra gazu w przyłączu gazu piekarnika.
- > Należy korzystać wyłącznie z butli z propanem lub butanem (nie stosować gazu ziemnego ani miejskiego) z atestowanym zaworem redukcyjnym i odpowiednią głowicą. Należy porównać wartość ciśnienia podaną na tabliczce znamionowej z wartością na reduktorze butli z propanem lub butanem.
- > **Kuchenka może być zasilana wyłącznie** gazem pod ciśnieniem podanym na tabliczce znamionowej.
- > **Kuchenka może być zasilana wyłącznie** typem gazu podanym na tabliczce znamionowej.
- > Przestrzegać dopuszczalnych w danym kraju ciśnień. Stosować tylko ustawione na stałe regulatory ciśnienia, zgodne z krajowymi przepisami.
- > Musi istnieć możliwość odłączenia piekarnika od gazu za pomocą głównego zaworu odcinającego. Zawór odcinający musi być łatwo dostępny.

UWAGA! Ryzyko uszkodzenia

- > Przestrzegać krajowych wymogów.
- > Należy przymocować przewody do ściany bocznej lub tylnej mebli w sposób uniemożliwiający przeniesienie energii na elementy nastawcze.
- > Połączenie należy wykonać w taki sposób, aby nie można było go rozłączyć bez użycia narzędzi.
- > Żadne elementy układu przewodów nie mogą być naprężone.

WSKAZÓWKA

- Opcjonalnie można użyć elastycznego przewodu przyłączeniowego gazu Dometic, aby utrzymać instalację bez naprężeń.
- Zastosować stalowe rury gazowe ⌀ 8 mm × 1 mm (rura spawana, stal bezszwowa lub nierdzewna) szczelnie połączone za pomocą złączki z pierścieniem zacinającym.

> Połączyć rury.

rys. 18 na stronie 5

> Nad urządzeniem należy umieścić tabliczkę informacyjną z napisem:

OSTRZEŻENIE! Ryzyko pożaru

- > Podczas przygotowywania potraw należy zapewnić dodatkową wentylację, np. poprzez otwarcie okien w pobliżu grilla, płyty grzewczej lub piekarnika.
- > Urządzenia **nie** wolno używać do ogrzewania pomieszczeń.

> Otworzyć główny zawór odcinający.

> Sprawdzić wszystkie połączenia pod kątem szczelności za pomocą sprayu do wykrywania nieszczelności lub nieposiadającej właściwości korozyjnych cieczy. Nie używać wody z mydłem.

OSTRZEŻENIE! Ryzyko wybuchu

- > Szczelności nie należy sprawdzać przy otwartym ogniu lub w pobliżu źródeł zapłonu.

⌄ O szczelności świadczy brak pęcherzyków.

> Po prawidłowej instalacji należy zlecić autoryzowanemu specjaliście badanie szczelności oraz przeprowadzenie próby płomieniowej.

WSKAZÓWKA Należy uzyskać certyfikat potwierdzający przeprowadzenie tego badania.

9.9 Podłączanie urządzenia do instalacji elektrycznej

OSTRZEŻENIE! Ryzyko poważnych obrażeń
> Urządzenie może zostać przyłączone do zasilania elektrycznego tylko przez specjalistę zgodnie z obowiązującymi przepisami i normami.
> Urządzenia **nie** wolno podłączać do zasilania sieciowego (230 V~), ponieważ spowodowałoby to uszkodzenie jego podzespołów oraz zagrożenie dla użytkownika.

> Do podłączenia urządzenia należy użyć dwużyłowego kabla (⌀ 2 mm × 0,5 mm).
> Podłączyć kable do złącza lodówki.

rys. 19 na stronie 6

Przewód funkcyjny	Kolor
Dodatni (+)	rd (czerwony)
Ujemny (-)	bk (czarny)

>

UWAGA! Ryzyko uszkodzenia
> Uważać przy tym na prawidłową biegunowość.
> Na dodatnim kablu (+) należy zainstalować bezpiecznik 3 A.

Podłączyć przeciwległe końce kabli do źródła napięcia 12 V⎓:

- najlepiej bezpośrednio, unikając zbędnych połączeń
- rd (czerwony): z bezpiecznikiem (3 A) do dodatniego bieguna (+)
- bk (czarny): do ujemnego bieguna (–)

10 Czyszczenie i konserwacja

10.1 Czyszczenie kuchenki

OSTRZEŻENIE! Ryzyko poważnych obrażeń
> Przed czyszczeniem zawsze odłączać urządzenie od zasilania elektrycznego.
> Przed czyszczeniem urządzenia zamknąć główny zawór odcinający zasilania gazem.

OSTROŻNIE! Niebezpieczeństwo oparzenia!
> Przed czyszczeniem należy pozostawić urządzenie do całkowitego ostygnięcia.

UWAGA! Ryzyko uszkodzenia
> Gorące powierzchnie mogą zostać uszkodzone, jeśli wejdą w kontakt z zimną wodą lub wilgotną szmatką.
> Nie pozostawiać substancji kwaśnych lub zasadowych (na przykład: octu, soli, soku z cytryny) na powierzchniach urządzenia.
> Nie należy stosować na kuchence produktów na bazie chloru, materiałów ściernych, korozyjnych, druciaków ani wełny stalowej.

> Nie należy używać szorstkich materiałów ściernych ani ostrych skrobaków metalowych do czyszczenia drzwi kuchenki, ponieważ produkty te mogą spowodować rozbicie szkła.
> Do czyszczenia nigdy nie używać agresywnych środków czyszczących ani twardych lub ostro zakończonych narzędzi.
> Powierzchnie ze stali nierdzewnej i części emaliowane: myć wodą z mydłem lub łagodnym detergentem, opłukać i osuszyć. Stosować czyste gąbki i ściereczki.
> Do czyszczenia urządzenia nie używać myjek parowych.
> Piekarnik należy czyścić wilgotną ściereczką w regularnych odstępach czasu oraz gdy tylko pojawią się na niej zabrudzenia.

1. Przed czyszczeniem należy pozostawić urządzenie do całkowitego ostygnięcia.
2. Usunąć tłuste pozostałości.
3. Umyć powierzchnie ze stali nierdzewnej lub emaliowane za pomocą mydła i wody lub neutralnego detergentu.
4. Spłukać czystą wodą.

10.2 Sprawdzanie piekarnika

> Przed pierwszym uruchomieniem oraz co roku należy zlecać autoryzowanemu specjaliście kontrolę zgodności instalacji gazowej i podłączonych przewodów kominowych z krajowymi przepisami bezpieczeństwa.
> Należy zachować dowody przeprowadzonych konserwacji.
> 

OSTRZEŻENIE! Ryzyko poważnych obrażeń

> Poniższe czynności wykonywać może wyłącznie wykwalifikowany personel.

W szczególności skontrolować należy następujące elementy:

- Brak wycieków gazu
- Bezpieczeństwo spalania i stabilność płomienia
- Dopływ świeżego powietrza
- Urządzenia zabezpieczające i regulacyjne (zawory palnika)

> Konieczne jest sprawdzenie, czy warunki panujące w miejscu montażu odpowiadają lokalnym przepisom.
> Skontrolować poniższe elementy pod kątem zanieczyszczeń i w razie potrzeby oczyścić:

- Wyloty gazu palnika
- Głowice palnika
- Element termiczny

> Sprawdzić, czy pomiędzy głowicą palnika a elementem termicznym został zachowany odpowiedni odstęp (ok. 1 mm … 3 mm).

10.3 Wymiana dyszy



OSTRZEŻENIE! Ryzyko poważnych obrażeń

> Poniższe czynności wykonywać może wyłącznie wykwalifikowany personel.

> Podczas demontażu i montażu dyszy należy solidnie zamocować jej wspornik za pomocą odpowiedniego narzędzia.

rys. 20 na stronie 6

Palnik	Średnica dyszy (mm)	Liczba nadrukowana na dyszy
Grill	0,6 mm	57
Piekarnik	0,5 mm	53

11 Usuwanie usterek

OSTRZEŻENIE! Ryzyko poważnych obrażeń

> Napraw części urządzenia, przez które przepływa gaz, dokonywać mogą wyłącznie wykwalifikowani specjaliści.

Usterka	Proponowane rozwiązanie
–	> W przypadku zakłóceń pracy urządzenia należy natychmiast zamknąć dopływ gazu. > Skontrolować urządzenie pod kątem jakichkolwiek uszkodzeń. > Zlecić wymianę uszkodzonych części wykwalifikowanemu specjaliście. > Urządzenie można uruchomić ponownie dopiero wówczas, gdy usunięte zostaną wszelkie usterki. > Jeżeli płomień zgaśnie lub palnik nie zapala się, odczekać co najmniej 1 min przed jego ponownym zapaleniem. Jeśli palnik nie uruchamia się, należy sprawdzić, czy butla gazowa jest napełniona. > Jeśli urządzenie w ogóle nie działa, należy wyłączyć zawór gazowy i skontaktować się z autoryzowanym serwisem.

12 Utylizacja

Recykling materiałów opakowaniowych: Opakowanie należy wyrzucić do odpowiedniego pojemnika na odpady do recyklingu. Takie oddzielenie jest konieczne, ponieważ opakowanie jest cennym zasobem, a niewłaściwa utylizacja może mieć wpływ na zdrowie i środowisko.

Takie oddzielenie jest konieczne, ponieważ opakowanie jest cennym zasobem, a niewłaściwa utylizacja może mieć wpływ na zdrowie i środowisko.

13 Gwarancja

Obowiązuje ustawowy okres gwarancji handlowej. W przypadku stwierdzenia uszkodzenia produktu należy zwrócić się do oddziału producenta w danym kraju (patrz dometic.com/dealer) lub do sprzedawcy produktu.

W celu naprawy lub rozpatrzenia gwarancji handlowej konieczne jest przesłanie następujących dokumentów:

- Kopii rachunku z datą zakupu
- Informacji o przyczynie reklamacji lub opisu wady

Uwaga: samodzielne lub nieprofesjonalne wykonywanie napraw może negatywnie wpływać na bezpieczeństwo i prowadzić do utraty gwarancji handlowej.

14 Dane techniczne

	OVN 0250	OVG 0250
Napięcie zasilania	12 V⎓ (zapłon elektroniczny)	
Moc grzewcza piekarnika	1,2 kW	
Zużycie gazu piekarnika	87 g/h	

	OVN 0250	OVG 0250
Moc grzewcza grilla	–	1,3 kW
Zużycie gazu grilla	–	95 g/h
Całkowita znamionowa moc grzewcza i łączne zużycie gazu	1,2 kW, 87 g/h	1,3 kW, 95 g/h
Objętość powietrza wymaganego do spalania	2,4 m³/h	2,6 m³/h
Kategoria gazu	I3B/P, I3+ (butan/propan)	
Ciśnienie przyłączeniowe		
AT, BE, DE, DK, FI, GB, NL, NO, PT, SE, SI	30 mbar (butan/propan)	
BE, CH, ES, FR, GB, IE, IT, PT, SI	28 mbar … 30 mbar (butan)/37 mbar (propan)	
Klasa urządzenia	III	
Pojemność piekarnika	25 L	25 L
Wymiary (szer. x wys. x gł.) w mm	523 × 316 × 447	523 × 316 × 446
Wymiary montażowe (szer. x wys. x gł.) w mm	530 × 342 × 497	530 × 342 × 497
Waga	20 kg	22 kg
Kontrole/certyfikaty	CE	

Slovensky

1 Dôležité oznámenia....172
2 Vysvetlenie symbolov....172
3 Bezpečnostné pokyny....172
4 Cieľové skupiny....174
5 Rozsah dodávky....174
6 Používanie v súlade s určením....174
7 Technický opis....175
8 Montáž....175
9 Obsluha....178
10 Čistenie a údržba....182
11 Odstraňovanie porúch....183
12 Likvidácia....184
13 Záruka....184
14 Technické údaje....184

1 Dôležité oznámenia

Dôkladne si prečítajte tento návod a dodržiavajte všetky pokyny, usmernenia a varovania uvedené v tomto návode k výrobku, aby bolo zaručené, že výrobok bude vždy správne nainštalovaný, používaný a udržiavaný. Tento návod MUSÍ zostať priložený k výrobku.

Používaním tohto výrobku týmto potvrdzujete, že ste si dôkladne prečítali všetky pokyny, usmernenia a varovania a že rozumiete a súhlasíte s dodržiavaním všetkých uvedených podmienok. Súhlasíte, že tento výrobok budete používať iba v súlade so zamýšľaným použitím a v súlade s pokynmi, usmerneniami a varovania uvedenými v tomto návode k výrobku, ako aj v súlade so všetkými platnými zákonmi a nariadeniami. V prípade, že si neprečítate a nebudete sa riadiť pokynmi a varovaniami uvedenými v tomto návode, môže mať za následok vaše poranenie alebo poranenie iných osôb, poškodenie vášho výrobku alebo poškodenie majetku v jeho blízkosti. Tento návod na obsluhu výrobku vrátane pokynov, usmernení a varovaní, a súvisiaca dokumentácia môže podliehať zmenám a aktualizáciám. Najaktuálnejšie informácie o výrobku nájdete na adrese documents.dometic.com.

2 Vysvetlenie symbolov

Signálne slovo identifikuje bezpečnostné správy a správy o škodách na majetku a tiež označuje stupeň alebo úroveň závažnosti nebezpečenstva.

VÝSTRAHA!
› Označuje nebezpečnú situáciu, ktorej následnom môže byť smrť alebo vážne zranenie, ak sa jej nezabráni.

UPOZORNENIE!
› Označuje nebezpečnú situáciu, ktorej následnom môže byť malé alebo stredne ťažké zranenie, ak sa jej nezabráni.

POZOR!
› Označuje situáciu, ktorej následnom môže byť poškodenie majetku, ak sa jej nezabráni.

POZNÁMKA Doplňujúce informácie týkajúce sa obsluhy produktu.

3 Bezpečnostné pokyny

3.1 Základy bezpečnosti

VÝSTRAHA! Nebezpečenstvo vážneho poranenia

- > Toto zariadenie nie je pripojené k vybaveniu na odvádzanie spalín. Musí byť namontované v súlade s príslušným návodom na montáž a pripojené ku komínu. Čo sa tohto týka, mimoriadnu pozornosť je nutné venovať pokynom týkajúcich sa vetrania.
- > Pripojenie zariadenia k prívodu plynu smie vykonať len kvalifikovaný odborník v súlade s platnými predpismi a normami (predovšetkým EN 1949).
- > Nikdy nevykonávajte zmeny na dýze, vstrekovači ani horáku.
- > Ak zariadenie vykazuje viditeľné poškodenia, nesmie sa uviesť do prevádzky.
- > Opravy na tomto prístroji smú vykonávať len odborníci. Neodbornými opravami môžu vzniknúť značné nebezpečenstvá.

VÝSTRAHA! Nebezpečenstvo výbuchu

- > V zariadení neuskladňujte látky, pri ktorých hrozí nebezpečenstvo výbuchu, napr. sprejové nádoby s horľavým hnacím plynom.

VÝSTRAHA! Nebezpečenstvo požiaru

- > Zariadenie sa nesmie používať na dopĺňanie paliva a nesmie sa používať v garážach alebo na kompách.
- > V dosahu umiestnite vhodné hasiace zariadenie. Zabezpečte, aby hasiace zariadenie v pravidelných intervaloch prekontroloval odborník.

3.2 Bezpečnosť pri manipulácii so skvapalneným plynom

VÝSTRAHA! Nebezpečenstvo vážneho poranenia

- > Ak zacítite zápach plynu:
  - Otvorte všetky okná a opusťte miestnosť.
  - Nepoužívajte žiadne elektrické zariadenia alebo vypínače, a nepoužívajte otvorený plameň, ktorý môže zapáliť plyn.
  - Zatvorte ventil fľaše s plynom a nechajte ho zatvorený až dovtedy, kým sa chyba neodstráni.
  - Nikdy sa nepokúšajte zisťovať netesnosť otvoreným plameňom.
  - Porózne, netesné alebo poškodené plynové vedenia musí okamžite vymeniť odborník.
- > Porovnajte údaje o tlaku na typovom štítku s údajmi o tlaku na regulátore tlaku.
- > Ak zariadenie odstavíte na dlhší čas z prevádzky, zatvorte ventil na plynovej fľaši.

VÝSTRAHA! Nebezpečenstvo výbuchu

- > Fľaše so skvapalneným plynom nikdy neuchovávajte na nevetraných miestach alebo pod úrovňou podlahy (pivnice, lievikovité priehlbne v zemi).
- > Fľaše so skvapalneným plynom chráňte pred priamym slnečným žiarením. Teplota nesmie presiahnuť 50 °C.

3.3 Bezpečnosť pri prevádzke zariadenia

VÝSTRAHA! Nebezpečenstvo vážneho poranenia

- > Počas použitia a bezprostredne po ňom môžu byť niektoré dostupné komponenty veľmi horúce. Nedotýkajte sa ich a držte deti mimo zariadenia.
- > Skontrolujte, či sú všetky ovládacie gombíky po varení nastavené na nulovú polohu. Po použití zatvorte hlavný uzatvárací ventil plynového potrubia.
- > Na ručné zapálenie horákov používajte dlhé zápalky alebo vhodný zapaľovač. Počas zapaľovania pozerajte na otvory na výstup plynu. Horák nezapaľujte bez priameho zrakového kontaktu.
- > Prv než sa zariadenia dotknete holými rukami, nechajte ho vychladnúť na teplotu okolia.

VÝSTRAHA! Nebezpečenstvo požiaru

- > Zariadenie nepoužívajte na vykurovanie priestoru.

- > Zariadenie počas prevádzky nikdy nenechávajte dlhší čas bez dozoru.
- > Pri používaní zariadenia noste vhodný odev. Nenoste voľne visiace časti odevu, ktoré by mohli zachytiť oheň.
- > Aby ste zabránili vzniku pary, používajte len suchú kuchynskú chňapku. Nepoužívajte utierky alebo podobné predmety namiesto kuchynských chňapiek, keďže sa môžu vznietiť.
- > Priestor okolo zariadenia udržujte v čistote, bez mastnoty, alkoholických nápojov, plastov alebo horľavých materiálov (napríklad záclony, utierky, uteráky a kuchynský riad).



VÝSTRAHA! Nebezpečenstvo ohrozenia zdravia

> Toto zariadenie môžu používať deti od 8 rokov a okrem toho aj osoby so zníženými psychickými, senzorickými alebo mentálnymi schopnosťami alebo nedostatkom skúseností a vedomostí, ak sú pod dozorom alebo boli poučené o bezpečnom používaní zariadenia a o nebezpečenstvách z toho vyplývajúcich.



VÝSTRAHA! Nebezpečenstvo udusenia!

> Skôr než zapnete zariadenie, ubezpečte sa, že oblasť je dostatočne vetraná. Keď je zariadenie v prevádzke, oblasť montáže musí mať vzduchové otvory s otvoreným prierezom minimálne 150 cm^2. Tieto otvory môžu byť zatvárateľné, avšak počas prevádzky zariadenia musia byť otvorené.

4 Cieľové skupiny



Montáž a inštaláciu plynovej prípojky musí vykonať kvalifikovaná osoba, ktorá preukázala zručnosti a znalosti týkajúce sa konštrukcie, inštalácie a prevádzky plynových spotrebičov a ktorá absolvovala bezpečnostné školenie na identifikáciu a predchádzanie príslušným nebezpečenstvám.



Elektrickú inštaláciu a nastavenie zariadenia musí vykonať kvalifikovaný personál, ktorý preukázal zručnosti a znalosti týkajúce sa konštrukcie a prevádzky elektrického vybavenia a inštalácií, a ktorý je oboznámený s platnými predpismi krajiny, v ktorej sa zariadenie bude inštalovať a/alebo používať, a ktorý absolvoval bezpečnostné školenie zamerané na identifikáciu konkrétnych nebezpečenstiev a ich predchádzaniu. Všetky ostatné kroky sú určené tiež pre neprofesionálnych používateľov.

5 Rozsah dodávky

obr. 1 na strane 3

Č. na obr. 1 na strane 174	Počet	Opis
1	1	Pec
2	1	Spodný rám
3	1	Tuková panvica
4	1	Rošt pece
–	1	Návod na montáž a uvedenie do prevádzky

6 Používanie v súlade s určením

Pec je vhodná na nasledujúce použitia:

- karavanov
- obytných vozidiel

Pec je vhodná výlučne na varenie, pečenie a grilovanie potravín.

Pec zvlášť **nie je** vhodná na vykurovanie.

Tento výrobok je vhodný iba na určené použitie a použitie v súlade s týmto návodom.

Tento návod obsahuje informácie, ktoré sú nevyhnutné pre správnu inštaláciu a/alebo obsluhu výrobku. Chybná inštalácia a/alebo nesprávna obsluha či údržba bude mať za následok neuspokojivý výkon a možnú poruchu.

Výrobca nenesie žiadnu zodpovednosť za akékoľvek poranenia či škody na výrobku spôsobené:

- nesprávnou inštaláciou alebo pripojením vrátane nadmerného napätia
- nesprávnou údržbou alebo použitím iných ako originálnych náhradných dielov poskytnutých výrobcom
- Zmeny produktu bez výslovného povolenia výrobcu
- Použitie na iné účely než na účely opísané v návode

Firma Dometic si vyhradzuje právo na zmenu vzhľadu a technických parametrov výrobku.

7 Technický opis

7.1 Opis funkcie

Ide o plynovú pec z nerezovej ocele s funkciou grilu.

V peci je možné dusiť alebo piecť potraviny pri teplote 130 °C … 230 °C. Gril je možné zapnúť, aby sa jedlo rovnomerne zohrialo. Gril a pec nie je možné používať súčasne.

Plyn je možné zapáliť elektronicky.

7.2 Ovládacie prvky pece

obr. 2 na strane 3

Č. na obr. 2 na strane 175	Symbol	Opis
1		Elektronické zapaľovanie a ovládací gombík pre-pec
2		Režim pece
	1–6	
3		Nulová poloha (plyn zavretý)
4*		Režim grilovania (*iba OVG0250)

8 Montáž

VÝSTRAHA! Nebezpečenstvo vážneho poranenia

- Pripojenie zariadenia k prívodu plynu smie vykonať len kvalifikovaný odborník v súlade s platnými predpismi a normami (predovšetkým EN 1949).
- Toto zariadenie môže byť pripojené ku komínu s výstupným potrubím na odvádzanie spalín (pozri Vetranie pece cez strešný komín na strane 176).
- Oblasť montáže musí mať vzduchové otvory s otvoreným prierezom minimálne 150 cm². Keď sa zariadenie používa, vzduchové otvory musia byť otvorené, hoci sú zatvárateľné.
- Pred montážou skontrolujte, či sa miestny zdroj plynu (druh plynu a tlak) zhoduje s technickými údajmi zariadenia. Požiadavky tohto zariadenia vyplývajúce z predpisov a noriem sú uvedené na štítku (alebo typovom štítku).

8.1 Výber miesta montáže

VÝSTRAHA! Nebezpečenstvo výbuchu
> Zariadenia sa nesmie montovať v potenciálne výbušných atmosférach.

Pri výbere miesta montáže dodržiavajte nasledujúce pokyny:

- Pre zariadenie zvoľte dobre vetrané miesto.
- Dodržte minimálnu vzdialenosť k vrchu horizontálnej steny a k vertikálnej vedľajšej stene (**obr. 3** na strane 176).
  obr. 3 na strane 3
- Dodržte montážne rozmery pre zariadenie (**obr. 3** na strane 176) a pre komín s výstupným potrubím (**obr. 4** na strane 176).
  obr. 4 na strane 3

8.2 Príprava montáže

VÝSTRAHA! Nebezpečenstvo požiaru
> Vniknutiu spalín cez existujúce vetracie otvory v nábytku musí byť zabránené.

POZOR! Nebezpečenstvo poškodenia
> Pred vyvŕtaním otvorov zabezpečte, aby sa vŕtaním, pílením alebo pilovaním nepoškodili elektrické káble alebo iné časti vozidla.

POZNÁMKA
- Vodorovná montážna plocha musí byť rovná a mať správne uhly k prednej strane nábytku.
- Montážny výrez v nábytku musí byť obdĺžnikový.

> Urobte výrez do nábytku podľa obrázku (**obr. 3** na strane 176).

8.3 Vetranie pece cez strešný komín

POZOR! Nebezpečenstvo poškodenia
> Používajte strešný komín Truma AK 3 a komínovú rúru Truma. Tieto komponenty sú odskúšané a povolené na dané použitie.
> Neumiestňujte žiadne materiály, ktoré sú nevhodné pre teploty nad 120 °C, do blízkosti strešného komína alebo komínovej rúry.
> Vedenie spalín položte priebežne stúpajúco. Montážna výška komínovej rúry má byť 200 mm … 1500 mm.
> Od okolitých stien a stavebných prvkov si dodržiavajte minimálnu vzdialenosť 50 mm.

obr. 5 na strane 3

1. Urobte v streche okrúhly otvor s priemerom ⌀ 60 mm.

   V prípade potreby umiestnite na stenu otvoru hrubý pás z plechu 1 mm, aby sa strecha počas upevnenia nedeformovala a zostala vodotesná.
2. Vo výreze naskrutkujte strešný komín.

   obr. 6 na strane 3
3. Nasuňte flexibilnú komínovú rúru do strešného komína (**1.** na **obr. 7** na strane 177) pokiaľ sa bude dať a upevnite ju skrutkou (**2.** na **obr. 7** na strane 177).

obr. 7 na strane 4

4. Spodný koniec komínovej rúry zastrčte do vyústenia výstupu spalín (**1.** na obr. **obr. 8** na strane 177).

   obr. 8 na strane 4

5. Komínovú rúru upevnite so skrutkami, ktoré boli dodané spolu so strešným komínom (**2.** v **obr. 8** na strane 177). Použite poprípade sponu so závitovkovým závitom.

8.4 Vetranie pece dovnútra (pec bez strešného komína)

obr. 9 na strane 4

1. Namontujte spodný rám na okraj skrinky (pozri Upevnenie zariadenia k nábytku na strane 177).
2. Pripevnite pec k nábytku (pozri Upevnenie zariadenia k nábytku na strane 177).

8.5 Upevnenie zariadenia k nábytku



UPOZORNENIE! Nebezpečenstvo poranenia

> Zariadenie musí byť pripevnené ku skrinke pomocou skrutiek nasledovne.

1. Umiestnite a upevnite spodný rám k okraju skrinky.

   obr. 10 na strane 4

2. Zasuňte pec do skrinky, až kým nebude spočívať na spodnom ráme.

   obr. 11 na strane 4

3. Pec upevnite pomocou 6 dodaných skrutiek. Dve skrutky musia byť upevnené vpredu, pod plastovou prednou časťou (**obr. 12** na strane 177) a 4 skrutky musia byť upevnené v bočných rámoch (**obr. 13** na strane 177).

   obr. 12 na strane 4
   obr. 13 na strane 5

8.6 Vyberanie zablokovaného komína



VÝSTRAHA! Bezpečnostné riziko

> Pred akoukoľvek kontrolou alebo demontážou:
- Uistite sa, že pec bola úplne odstavená na dostatočne dlhý čas.
- Uistite sa, že pec aj komín sú chladné na dotyk.
- Uistite sa, že v systéme už nie je žiadny dym ani teplo.
- Noste ochranné rukavice a ochranu očí.

1. Uvoľnite skrutky, ktoré upevňujú komín k hornej časti pece.

   obr. 14 na strane 5

2. Jemne otočte flexibilnú rúru, aby ste narušili akékoľvek tesnenie alebo nános sadzí a zároveň ju podopierajte, aby ste predišli zalomeniu.

   obr. 15 na strane 5

3. Uvoľnite skrutky, ktoré upevňujú komín k strešnému komínu. Opatrne vytiahnite komín von.

   obr. 16 na strane 5

4. Položte flexibilnú rúru do vodorovnej polohy. Presvieťte ju baterku a skontrolujte:
   - nánosy sadzí,
   - nečistoty (listy, hmyz atď.),

- praskliny alebo koróziu.

5. Na čistenie vnútornej časti použite flexibilnú komínovú kefu. Ak je rúra poškodená alebo skorodovaná, zvážte jej výmenu za novú.

9 Obsluha

VÝSTRAHA! Nebezpečenstvo udusenia!
> Pec sa **nesmie** používať na vykurovanie.

VÝSTRAHA! Nebezpečenstvo vážneho poranenia
> Použitím plynovej pece vzniká teplo a vlhkosť v oblasti jej používania, preto sa uistite, že je táto oblasť dobre vetraná:
  - Prirodzené vetracie otvory udržiavajte otvorené a zabezpečte mechanické vetracie zariadenie (napríklad digestor).
  - Intenzívne a dlhotrvajúce používanie zariadenia si môže vyžadovať prídavné vetranie, napr. otvorenie okna alebo účinnejšie vetranie, napr. prevádzku existujúceho mechanického vetracieho zariadenia na vyššom stupni výkonu.
  - Nedostatočné vetranie môže predstavovať nebezpečenstvo pre používateľa s rizikom poranenia.
> Nepoužívajte pec dlhšie ako 2 h pri najvyššej úrovni výkonu.
> Zariadenie nenechávajte bez dozoru, keď sa používa.
> Počas a bezprostredne po použití môžu byť niektoré dostupné prvky veľmi horúce. Nedotýkajte sa ich a držte deti mimo zariadenia.
> Skontrolujte, či sú všetky ovládacie gombíky po varení nastavené na nulovú polohu. Po použití zatvorte hlavný uzatvárací ventil prívodu plynu.

UPOZORNENIE! Nebezpečenstvo poranenia
> Zapaľujte pec len pri úplne otvorených dvierkach pece.
> Potraviny uložte na mrežový rošt a tukovú panvicu tak, aby neboli v kontakte s plameňom.
> Pri manipulácii s horúcimi predmetmi používajte ochranné rukavice.
> Pri pečení zabezpečte prídavné vetranie.

9.1 Pred prvým použitím

> Vyčistite rošt a plech na pečenie bežným čistiacim prostriedkom.
> Zapnite **prázdnu** pec na 30 min pri najvyššej teplote.
> Zapnite **prázdny** gril (voliteľné) na 15 min … 20 min pri najvyššej teplote.
> Pec následne vypnite a nechajte ju minimálne 1 min vypnutú, než ju znovu zapnete.

9.2 Vloženie roštu pece

POZNÁMKA Gril a tuková panvica sú vybavené blokmi (**2.** na **obr. 17** na strane 178), ktoré zabraňujú náhodnému odstráneniu.

> Ak chcete gril alebo tukovú panvicu správne vložiť, uistite sa, že bloky smerujú nahor a dovnútra pece.
> Pri vyberaní mierne nadvihnite predný okraj grilu alebo tukovej panvice a opatrne ich vytiahnite (**1.** na **obr. 17** na strane 178).

obr. 17 na strane 5

9.3 Zapnutie pece

VÝSTRAHA! Nebezpečenstvo vážneho poranenia
> Horák sa môže zapáliť len vtedy, keď sú dvierka pece úplne otvorené.
> Počas celého procesu zapaľovania sledujte výstupné otvory plynu.

VÝSTRAHA! Nebezpečenstvo výbuchu
> Horák zapáľte bezprostredne po otvorení prívodu plynu. V opačnom prípade sa môže plyn nahromadiť v oblasti horáka a môže dôjsť k prudkému vzplanutiu.

1. Úplne otvorte dvierka pece.
2. Uistite sa, že je prívod plynu zapnutý.
3. Stlačte ovládací gombík (**1** na **obr. 2** na strane 175) a podržte ho stlačený.
4. Držte ovládací gombík stlačený a zároveň ho otočte ho do polohy na stupnici teploty.
5. Podržte ovládací gombík ešte 5 s … 10 s.

v Horák sa zapaľuje elektronicky.

6. Nastavte ovládací gombík do požadovanej polohy (pozri Nastavenie teploty pece na strane 179).
7. Zatvorte dvere pece.

9.4 Nastavenie teploty pece

POZNÁMKA
- Skutočná teplota sa môže o ± 20 °C odchyľovať od nasledujúcich hodnôt.
- Ihneď po zapálení v ľubovoľnej polohe ovládacieho gombíka sa plameň horáka pece zapne na maximálny výkon a potom sa automaticky vráti na minimálny výkon hneď po tom, ako sa dosiahne nastavená teplota pece.
- Keď pec ešte nevychladla od posledného použitia, horák zhasne hneď po zapálení. V takomto prípade fúkajte vzduch do otvoru horáka, aby ste z neho odstránili paru.

> Pomocou ovládacieho gombíka (**1** na **obr. 2** na strane 175) nastavte požadovanú teplotu.

Poloha	Teplota v °C
◎	–
1	130
2	150
3	170
4	190
5	210
6	230

9.5 Zapnutie grilu

VÝSTRAHA! Nebezpečenstvo vážneho poranenia
> Gril nikdy nepoužívajte bez grilovaných potravín.

> Gril nepoužívajte dlhšie ako 15 min. Gril sa nesmie používať ako pec.
> Horák sa môže zapáliť len vtedy, keď sú dvierka pece úplne otvorené.
> Počas celého procesu zapaľovania sledujte výstupné otvory plynu.

VÝSTRAHA! Nebezpečenstvo výbuchu

> Horák zapáľte bezprostredne po otvorení prívodu plynu. V opačnom prípade sa môže plyn nahromadiť v oblasti horáka a môže dôjsť k prudkému vzplanutiu.

1. Úplne otvorte dvierka pece.
2. Uistite sa, že je prívod plynu zapnutý.
3. Stlačte ovládací gombík (**1** na **obr. 2** na strane 175) a podržte ho stlačený.
4. Držte ovládací gombík stlačený a zároveň ho otočte doprava do režimu grilovania ( ).
5. Podržte ovládací gombík ešte 5 s … 10 s.

v Horák sa zapaľuje elektronicky.

6. Zatvorte dvere pece.

9.6 Vizuálna kontrola plameňa

V závislosti od typu použitého plynu by mal plameň vyzerať nasledovne:

- **Propán (G31)**: plameň s modrým vnútorným plameňom a jasným obrysom.
- **Bután (G30)**: plameň s mierne žltými špičkami po zapnutí horáka, ktorý sa stáva intenzívnejší, keď sa horák rozohreje.

9.7 Vypnutie pece alebo grilu

1. Otočte ovládací gombík do nulovej polohy ◎.

v Plameň horáka zhasne.

2. Zatvorte uzatvárací ventil prívodu plynu.

POZNÁMKA Keď pec dlhší čas nepoužívate:
Zatvorte prívod plynu vo vozidle a ventil na plynovej fľaši.

9.8 Pripojenie zariadenia k zdroju plynu

VÝSTRAHA! Nebezpečenstvo vážneho poranenia

> Pripojenie zariadenia k prívodu plynu smie vykonávať len odborník v súlade s platnými predpismi a normami.
> Hadicové pripojenie nie je prípustné.
> Použite skrutkový spoj s kovovým tesnením.
> Plynové potrubie nesmie byť skrútené, nesmie sa ťahať ani vystavovať žiadnemu pnutiu počas montáže a pripojenia.
> Plynový filter (biely) v plynovej prípojke pece sa nesmie vyberať.
> Používajte len propánové alebo butánové plynové fľaše (žiadny zemný plyn ani svietiplyn) s preskúšaným redukčným tlakovým ventilom a vhodnou hlavicou. Porovnajte údaje o tlaku na typovom štítku s údajmi o tlaku na redukčnom tlakovom ventile propánovej alebo butánovej plynovej fľaše.
> **Pec sa smie prevádzkovať výlučne** pri tlaku uvedenom na typovom štítku.
> **Pec** sa smie prevádzkovať výlučne s druhom plynu uvedeným na typovom štítku.
> Dodržujte úrovne tlaku povolené vo vašej krajine. Používajte len pevne nastavené regulátory tlaku, ktoré vyhovujú národným predpisom.
> Zariadenie musí byť možné odpojiť od prívodu plynu s pomocou hlavného uzatváracieho ventilu. Uzatvárací ventil musí byť ľahko prístupný.

POZOR! Nebezpečenstvo poškodenia
> Dodržte požiadavky platné vo vašej krajine.
> Rúrky upevnite na jednej strane alebo na zadnej stene okolitých častí nábytku tak, aby nedochádzalo k prenosu síl na nastavovacie členy.
> Pripojenie sa musí vykonať takým spôsobom, aby sa dalo uvoľniť iba s použitím náradia.
> Celá potrubná sústava musí byť bez napätia.

POZNÁMKA
- Prípadne môžete použiť flexibilné pripájacie plynové potrubie Dometic, aby ste udržali inštaláciu bez napätia.
- Použite plynové vedenie z oceľových rúrok ⌀ 8 mm × 1 mm (zváraných, bezšvová oceľ alebo nehrdzavejúca oceľ), ktoré sa tesne namontujú pomocou tvarovaných prstencových nákrutiek.

> Pripojte potrubia.

obr. 18 na strane 5

> Na zariadenie umiestnite upozorňujúci štítok s nasledovným textom:

VÝSTRAHA! Nebezpečenstvo požiaru
> Pri varení je potrebné zabezpečiť prídavné vetranie, napr. otvorením okien v blízkosti grilu, varnej dosky alebo pece.
> Toto zariadenie sa **nesmie** používať na vykurovanie miestnosti.

> Otvorte hlavný uzatvárací ventil.
> Skontrolujte všetky prípojky na netesnosti s použitím spreja na zisťovanie netesností alebo nekorozívnej kvapaliny. Nepoužívajte mydlovú vodu.

VÝSTRAHA! Nebezpečenstvo výbuchu
> Nekontrolujte tesnosť nikdy pri otvorenom plameni alebo v blízkosti zápalných zdrojov.

v Ak sa netvoria bubliny, tesnosť je zaručená.
> Po odbornej montáži nechajte autorizovaného odborníka vykonať skúšku tesnosti a plameňa.

POZNÁMKA Nechajte si vystaviť certifikát o tejto skúške.

9.9 Pripojenie zariadenia k zdroju napájania

VÝSTRAHA! Nebezpečenstvo vážneho poranenia
> Pripojenie zariadenia k zdroju napájania smie vykonávať len odborník v súlade s platnými predpismi a normami.
> Zariadenie sa **nesmie** pripájať k elektrickej sieti (230 V~), pretože by to malo za následok zničenie súčiastok a ohrozenie používateľa.

> Na pripojenie zariadenia použite dvojitý kábel (⌀ 2 mm × 0,5 mm).
> Pripojte káble ku konektoru chladničky.

obr. 19 na strane 6

Funkčný vodič	Color
Kladný (+)	rd (červená)
Záporný (–)	bk (čierna)

> 

POZOR! Nebezpečenstvo poškodenia

> Dbajte pritom na správnu polaritu.
> Kladný (+) kábel vybavte poistkou 3.

Opačné konce káblov pripojte k zdroju napájania 12 V⎓:

- čo najpriamejšou trasou
- rd (červená): s poistkovou ochranou (3 A) pripojenou ku kladnému (+) pólu
- bk (čierna): k zápornému (–) pólu

10 Čistenie a údržba

10.1 Čistenie pece



VÝSTRAHA! Nebezpečenstvo vážneho poranenia

> Pred čistením vždy odpojte zariadenie od zdroja napájania.
> Pred čistením zariadenia zatvorte hlavný uzatvárací ventil prívodu plynu.



UPOZORNENIE! Nebezpečenstvo popálenia!

> Pred čistením nechajte zariadenie vychladnúť.



POZOR! Nebezpečenstvo poškodenia

> Horúce povrchy sa môžu poškodiť, ak prídu do kontaktu so studenou vodou alebo vlhkou handrou.
> Nenechávajte kyslé alebo zásadité látky (napríklad: ocot, soľ, citrónovú šťavu) na povrchoch spotrebiča.
> Na pec nepoužívajte abrazívne, korozívne prostriedky, prostriedky na báze chlóru, drôtenky alebo oceľovú vlnu.
> Nepoužívajte drsné abrazívne materiály alebo ostré kovové škrabky na čistenie sklenený dverí pece, keďže tieto produkty môžu poškodiť sklo.
> Na čistenie nikdy nepoužívajte abrazívne čistiace prostriedky alebo tvrdé či zahrotené predmety.
> Povrchy z nehrdzavejúcej ocele a smaltované časti: umyte mydlom a vodou alebo jemným čistiacim prostriedkom, opláchnite a osušte. Používajte čisté špongie a utierky.
> Nepoužívajte parné čističe na čistenie zariadenia.
> Pec pravidelne a ihneď po znečistení očistťte vlhkou utierkou.

1. Pred čistením nechajte zariadenie vychladnúť.
2. Odstráňte olejovité a mastné zvyšky.
3. Nerezové alebo smaltované povrchy umývajte mydlom a vodou alebo neutrálnym čistiacim prostriedkom.
4. Opláchnite s čistou vodou.

10.2 Kontrola pece

> Na plynovom zariadení a vedení spalín nechajte pred prvým uvedením do prevádzky a potom každý rok vykonať kontrolu oprávneným odborníkom, aby ste sa ubezpečili, že vyhovuje bezpečnostným požiadavkám vo vašej krajine.
> Uschovajte si záznamy o každej vykonanej údržbe.

> **VÝSTRAHA! Nebezpečenstvo vážneho poranenia**
> > Nasledujúce úlohy smie vykonávať iba kvalifikovaný pracovník.

Predovšetkým sa musia skontrolovať nasledujúce funkcie:

- Neprítomnosť úniku plynu
- Bezpečnosť pri horení a stabilita plameňa
- Prívod čerstvého vzduchu
- Bezpečnostné a regulačné zariadenia (kohútiky horáka)

> Skontrolujte, či sa miesto inštalácie zhoduje s platnými miestnymi predpismi.
> Skontrolujte, či nasledujúce súčiastky nie sú znečistené a prípadne ich vyčistite:

- Výstupy plynu na horáku
- Hlavy horákov
- Termoelektrický článok

> Skontrolujte, či nastavená vzdialenosť medzi hlavou horáka a termoelektrickým článkom (pribl. 1 mm … 3 mm) je správna.

10.3 Výmena vstrekovača

VÝSTRAHA! Nebezpečenstvo vážneho poranenia
> Nasledujúce úlohy smie vykonávať iba kvalifikovaný pracovník.

> Pomocou nástroja pevne zaistite držiak vstrekovača počas demontáže a inštalácie vstrekovača.

obr. 20 na strane 6

Horák	∅ vstrekovača (mm)	Číslo vyrazené na vstrekovači
Gril	0,6 mm	57
Pec	0,5 mm	53

11 Odstraňovanie porúch

VÝSTRAHA! Nebezpečenstvo vážneho poranenia
> Opravy plynovodných častí zariadenia smú vykonávať iba kvalifikovaní odborníci.

Porucha	Návrh riešenia
–	> Pri poruchách zatvorte okamžite prívod plynu. > Skontrolujte, či zariadenie nevykazuj žiadne poškodenia. > Poškodené diely nechajte vymeniť kvalifikovaným odborníkom. > Zariadenie uveďte znova do prevádzky až vtedy, keď budú všetky poruchy odstránené. > Ak plameň zhasne alebo sa horák nezapáli, počkajte aspoň 1 min, než ho znovu zapálite. Ak sa horák nezapáli, skontrolujte, či je plynová fľaša naplnená. > Ak zariadenie vôbec nefunguje, vypnite plynový ventil a obráťte sa na autorizovaný zákaznícky servis.

12 Likvidácia



Recyklácia obalového materiálu: Obalový materiál dávajte podľa možnosti do príslušného recyklovateľného odpadu. Táto separácia je nevyhnutná, pretože obal je cenným zdrojom a nesprávna likvidácia môže mať vplyv na ľudské zdravie a životné prostredie.

Táto separácia je nevyhnutná, pretože obalový materiál je cenným zdrojom a nesprávna likvidácia môže mať vplyv na zdravie a životné prostredie.

13 Záruka

Platí zákonom stanovená doba obchodnej záruky. Ak je výrobok poškodený, obráťte sa na pobočku výrobcu vo vašej krajine (pozrite si stránku dometic.com/dealer) alebo na predajcu.

Ak žiadate o vybavenie opravy alebo nárokov vyplývajúcich z obchodnej záruky, musíte priložiť nasledovné podklady:

- kópiu faktúry s dátumom kúpy,
- dôvod reklamácie alebo opis chyby.

Upozorňujeme vás, že samooprava alebo neodborná oprava môže mať za následok ohrozenie bezpečnosti a zánik obchodnej záruky.

14 Technické údaje

	OVN 0250	OVG 0250
Pripájacie napätie	12 V⎓ (elektronické zapaľovanie)	
Tepelný výkon pece	1,2 kW	
Spotreba plynu pece	87 g/h	
Tepelný výkon grilu	–	1,3 kW
Spotreby plynu grilu	–	95 g/h
Celkový menovitý a celkový tepelný výkon	1,2 kW, 87 g/h	1,3 kW, 95 g/h
Objemový prietok vzduchu potrebný na spaľovanie	2,4 m³/h	2,6 m³/h
Kategória plynu	I3B/P, I3+ (bután/propán)	
Pripájací tlak		
AT, BE, DE, DK, FI, GB, NL, NO, PT, SE, SI	30 mbar (bután/propán)	
BE, CH, ES, FR, GB, IE, IT, PT, SI	28 mbar … 30 mbar (bután)/37 mbar (propán)	
Trieda zariadenia	III	
Objem pece	25 L	25 L
Rozmery (Š*V*H) v mm	523 × 316 × 447	523 × 316 × 446
Inštalačné rozmery (Š*V*H) v mm	530 × 342 × 497	530 × 342 × 497
Hmotnosť	20 kg	22 kg

	OVN 0250	OVG 0250
Skúška/certifikát	CE	

Čeština

1 Důležité poznámky....186
2 Vysvětlení symbolů....186
3 Bezpečnostní pokyny....187
4 Cílové skupiny....188
5 Obsah dodávky....188
6 Určené použití....189
7 Technický popis....189
8 Instalace....189
9 Použití....192
10 Čištění a péče....196
11 Řešení problémů....198
12 Likvidace....198
13 Záruka....198
14 Technické údaje....198

1 Důležité poznámky

Pečlivě si prosím přečtěte a dodržujte všechny pokyny, směrnice a varování obsažené v tomto návodu k výrobku, abyste měli jistotu, že výrobek budete vždy správně instalovat, používat a udržovat. Tyto pokyny MUSÍ být uschovány v blízkosti výrobku.

Používáním výrobku tímto potvrzujete, že jste si pečlivě přečetli všechny pokyny, směrnice a varování a že rozumíte podmínkám uvedeným v tomto dokumentu a souhlasíte s nimi. Souhlasíte s používáním tohoto výrobku pouze k určenému účelu a použití a v souladu s pokyny, směrnicemi a varováními uvedenými v tomto návodu k výrobku a v souladu se všemi příslušnými zákony a předpisy. Pokud si nepřečtete a nebudete dodržovat zde uvedené pokyny a varování, může to vést ke zranění vás i ostatních, poškození vašeho výrobku nebo poškození jiného majetku v okolí. Tento návod k výrobku, včetně pokynů, směrnic a varování a související dokumentace může být předmětem změn a aktualizací. Aktuální informace o výrobku naleznete na adrese documents.dometic.com.

2 Vysvětlení symbolů

Signální slovo označuje bezpečnostní zprávy a zprávy o škodách na majetku a také označuje stupeň nebo úroveň závažnosti nebezpečí.

VÝSTRAHA!
› Označuje nebezpečnou situaci, která, pokud se jí nezabrání, může mít za následek smrt nebo vážné zranění.

UPOZORNĚNÍ!
› Označuje nebezpečnou situaci, která, pokud se jí nezabrání, může mít za následek lehké nebo středně těžké zranění.

POZOR!
› Označuje nebezpečnou situaci, která, pokud se jí nezabrání, může mít za následek hmotné škody.

POZNÁMKA Doplňující informace týkající se obsluhy výrobku.

3 Bezpečnostní pokyny

3.1 Základní bezpečnost



VÝSTRAHA! Riziko vážného zranění

> Tento přístroj není připojen k zařízení pro odstranění spalin. Musí být nainstalován v souladu s příslušnými pokyny k instalaci a připojen k střešnímu komínu. V tomto ohledu je třeba věnovat zvláštní pozornost pokynům vztahujícím se k větrání.
> Přístroj smí připojit k přívodu plynu pouze kvalifikovaný odborník v souladu s platnými předpisy a normami (především EN 1949).
> Nikdy nepozměňujte trysku, vstřikovací ventil ani hořák.
> V případě, že je přístroj viditelně poškozen, nesmíte jej používat.
> Opravy tohoto přístroje smějí provádět pouze odborníci. Nesprávně provedené opravy mohou být zdrojem značných rizik.



VÝSTRAHA! Nebezpečí výbuchu

> V přístroji neskladujte potenciálně výbušné materiály, jako např. spreje s hořlavým hnacím plynem.



VÝSTRAHA! Nebezpečí požáru

> Přístroj se nesmí používat při doplňování paliva a v garážích nebo na trajektech.
> Umístěte do blízkosti zařízení vhodný hasicí přístroj. Zajistěte provedení pravidelné kontroly hasicího přístroje odborníkem.

3.2 Bezpečnost při manipulaci se zkapalněným plynem



VÝSTRAHA! Riziko vážného zranění

> Pokud cítíte plyn:
  - Otevřete všechna okna a opusťte prostor.
  - Nepoužívejte žádné elektrické přístroje nebo spínače a vyhýbejte se používání otevřeného plamene, který může plyn zapálit.
  - Uzavřete ventil plynové láhve a nechejte jej uzavřený, dokud nebude závada odstraněna.
  - Nikdy se nepokoušejte vyhledávat netěsnost pomocí otevřeného plamene.
  - Porézní, netěsnící nebo poškozená plynová potrubí nechte okamžitě vyměnit odborníkem.
> Porovnejte informace o tlaku na typovém štítku s informacemi o tlaku na regulátoru tlaku.
> Pokud nebudete přístroj delší dobu používat, zavřete ventil plynové láhve.



VÝSTRAHA! Nebezpečí výbuchu

> Nikdy neskladujte láhve se zkapalněným plynem na nevětraných místech nebo pod úrovní podlahy nebo země (sklepy, nálevkovité vybrání v podlaze).
> Chraňte láhve se zkapalněným plynem před přímým slunečním zářením. Teplota nesmí překročit 50 °C.

3.3 Bezpečnost za provozu přístroje



VÝSTRAHA! Riziko vážného zranění

> Během použití trouby a bezprostředně po něm mohou být některé přístupné součásti velmi horké. Nedotýkejte se jich a děti udržujte mimo dosah zařízení.
> Ujistěte se, že všechny ovládací knoflíky jsou po vaření nastaveny do nulové polohy. Po použití uzavřete hlavní uzavírací ventil plynového potrubí.

- > Pokud hořáky zapalujete ručně, použijte dlouhé zápalky nebo vhodný zapalovač. Při zapalování se dívejte na výstupní otvory plynu. Nezapalujte hořák bez přímého vizuálního kontaktu.
- > Dříve než se přístroje dotknete holýma rukama, nechejte jej vychladnout na okolní teplotu.

VÝSTRAHA! Nebezpečí požáru

- > Přístroj nepoužívejte k vytápění místnosti.
- > Přístroj za provozu nenechávejte nikdy delší dobu bez dozoru.
- > Používejte přístroj ve vhodném oděvu. Nepoužívejte volně visící části oděvu, které by se mohly vznítit.
- > Používejte pouze suché chňapky, zabráníte tak tvorbě výparů. Místo kuchyňských chňapek nepoužívejte ručníky ani podobné materiály, protože by se mohly vznítit.
- > Udržujte kolem přístroje prostor, kde není mastnota, alkoholické látky, plasty nebo hořlavé materiály (například záclony, ručníky a kuchyňské náčiní).

VÝSTRAHA! Nebezpečí ohrožení zdraví

- > Tento přístroj mohou používat děti od 8 let a osoby se sníženými fyzickými, senzorickými nebo mentálními schopnostmi, nebo osoby s nedostatkem zkušeností a znalostí, pokud budou pod dozorem, nebo pokud byly poučeny o bezpečném použití přístroje a rozumějí nebezpečím, která z použití výrobku vyplývají.

VÝSTRAHA! Riziko udušení!

- > Před zapnutím přístroje se ujistěte, že je oblast dostatečně větraná. Pokud je přístroj v provozu, instalační plocha musí mít ventilační otvory s otevřeným průřezem nejméně 150 cm^2. Tyto otvory musejí být uzavíratelné, za provozu hořáků ale musejí být otevřené.

4 Cílové skupiny

Sestavení a instalaci plynové přípojky musí provést kvalifikovaná osoba, která prokázala dovednosti a znalosti týkající se konstrukce, instalace a provozu plynových zařízení a absolvovala bezpečnostní školení, aby byla schopna určit související nebezpečí a zamezit jim.

Elektrickou instalaci přístroje musí provést kvalifikovaný personál, který disponuje potřebnými dovednostmi a znalostmi týkajícími se konstrukce, instalace a provozu elektrických zřízení, který zná platné předpisy v zemi instalace nebo používání tohoto zařízení a který absolvoval bezpečnostní školení, aby byl schopen rozpoznat související nebezpečí a předejít jim. Všechny ostatní kroky mohou provést i běžní uživatelé.

5 Obsah dodávky

obr. 1 na stránce 3

Č. na obr. 1 na stránce 188	Množství	Popis
1	1	Trouba
2	1	Spodní rám
3	1	Plech do trouby
4	1	Rošt do trouby
–	1	Návod k montáži a obsluze

6 Určené použití

Trouba je vhodná pro následující scénáře:
- karavany,
- obytné vozy.

Trouba je vhodná výhradně k vaření, pečení a grilování potravin.

Trouba se **nehodí** zejména pro vyhřívání.

Tento výrobek je vhodný pouze k určenému účelu a použití v souladu s těmito pokyny.

Tento návod obsahuje informace, které jsou nezbytné k řádné instalaci a/nebo použití výrobku. Nesprávná instalace a/nebo nevhodné použití či údržba povedou k neuspokojivému výkonu a možné závadě.

Výrobce nepřejímá žádnou odpovědnost za jakékoli zranění nebo poškození výrobku vyplývající z následujícího:

- Nesprávné instalace, sestavení nebo připojení včetně nadměrného napětí
- Nesprávná údržba nebo použití jiných náhradních dílů než originálních dílů dodaných výrobcem
- Úpravy výrobku bez výslovného souhlasu výrobce
- Použití k jiným účelům, než jsou popsány v tomto návodu

Společnost Dometic si vyhrazuje právo změnit vzhled a specifikace výrobku.

7 Technický popis

7.1 Popis funkce

Přístroj je plynová trouba s funkcí grilu z nerezové oceli.

V troubě lze potraviny vařit nebo péct při teplotě 130 °C ... 230 °C. Je možné zapnout gril, aby se jídlo zahřálo rovnoměrně. Gril a troubu nelze používat současně.

Plyn lze zapálit elektronicky.

7.2 Ovládací prvky trouby

obr. 2 na stránce 3

Č. na obr. 2 na stránce 189	Symbol	Popis
1		Elektronické zapalování a ovládací knoflík pro troubu
2		Režim trouby
	1–6	
3		Nulová poloha (plyn vypnutý)
4*		Režim grilu (*pouze OVG0250)

8 Instalace



VÝSTRAHA! Riziko vážného zranění

› Tento přístroj smí připojit k přívodu plynu pouze kvalifikovaný odborník v souladu s platnými předpisy a normami (především EN 1949).

> Tento přístroj smí být připojen ke střešnímu komínu výstupní trubkou pro odvádění spalin (viz Odvzdušnění trouby přes střešní komín na stránce 190).
> Instalační plocha musí mít ventilační otvory s otevřeným průřezem nejméně 150 cm². Ventilační otvory musejí být uzavíratelné, za provozu hořáků ale musejí být otevřené.
> Před instalací zkontrolujte, zda je místní přívod plynu (druh plynu a tlak) kompatibilní se specifikacemi přístroje. Regulační požadavky tohoto přístroje jsou uvedeny na etiketě (nebo na typovém štítku).

8.1 Výběr místa instalace

VÝSTRAHA! Nebezpečí výbuchu
> Přístroj nesmí být instalován v prostředí s nebezpečím výbuchu.

Při výběru místa montáže dodržujte následující pokyny:

- Vyberte pro přístroj dobře větrané místo.
- Dodržujte minimální vůli od horní části vodorovné stěny a svislé sousední stěny (**obr. 3** na stránce 190).
  obr. 3 na stránce 3
- Dodržujte instalační rozměry pro přístroj (**obr. 3** na stránce 190) a střešní komín s výstupní trubkou (**obr. 4** na stránce 190).
  obr. 4 na stránce 3

8.2 Příprava instalace

VÝSTRAHA! Nebezpečí požáru
> Hořlavým materiálům je třeba zabránit v pronikání přes stávající ventilační otvory v nábytku.

POZOR! Nebezpečí poškození
> Dříve než zhotovíte jakékoliv otvory, přesvědčte se, že se vrtáním, řezáním a pilováním nepoškodí elektrické kabely nebo jiné součásti vozidla.

POZNÁMKA
- Vodorovná montážní plocha musí být rovná a kolmá k přední straně nábytku.
- Montážní výřez v nábytku musí být pravoúhlý.

> Proveďte výřez v nábytku podle obrázku (**obr. 3** na stránce 190).

8.3 Odvzdušnění trouby přes střešní komín

POZOR! Nebezpečí poškození
> Použijte střešní komín Truma AK 3 a kouřovody Truma. Ty jsou otestovány a schváleny k použití.
> V blízkosti střešního komína nebo kouřovodu neumisťujte žádné materiály nevhodné pro teploty nad 120 °C.
> Odvod odpadního plynu uložte s trvalým stoupáním. Instalační výška kouřovodu musí být 200 mm ... 1500 mm.
> Od přilehlých stěn a součástí udržujte vzdálenost minimálně 50 mm.

obr. 5 na stránce 3

1. Vytvořte ve střeše kulatý otvor ⌀ 60 mm.

   Pokud je to nutné, umístěte na stěnu otvoru pás z plechu silný 1 mm, aby se střecha během upevnění nedeformovala a zůstala vodotěsná.

2. Zajistěte střešní komín v otvoru.

   obr. 6 na stránce 3

3. Zasuňte ohebný kouřovod co nejdále nahoru do střešního komína (**1.** na **obr. 7** na stránce 191) a upevněte ho šroubem (**2.** na **obr. 7** na stránce 191).

   obr. 7 na stránce 4

4. Dolní konec kouřovodu nasuňte na ústí výstupu spalin (**1.** na **obr. 8** na stránce 191).

   obr. 8 na stránce 4

5. Kouřovod upevněte šrouby, které byly přibaleny ke střešnímu komínu (**2.** na **obr. 8** na stránce 191). Případně použijte hadicovou sponu se šnekovým závitem.

8.4 Odvzdušnění trouby dovnitř (trouba bez střešního komínu)

obr. 9 na stránce 4

1. Namontujte spodní rám k okraji skříně (viz Upevnění přístroje k nábytku na stránce 191).
2. Připevněte troubu na nábytek (viz Upevnění přístroje k nábytku na stránce 191).

8.5 Upevnění přístroje k nábytku

UPOZORNĚNÍ! Riziko zranění

› Zařízení musí být připevněno ke skříni pomocí šroubů následujícím způsobem.

1. Umístěte a upevněte spodní rám k okraji skříně.

   obr. 10 na stránce 4

2. Vložte troubu do skříně tak, aby spočívala na spodním rámu.

   obr. 11 na stránce 4

3. Upevněte troubu pomocí 6 dodaných šroubů. 2 šrouby musí být upevněny vpředu, pod plastovou přední částí (**obr. 12** na stránce 191), a 4 šrouby musí být upevněny v bočních rámech (**obr. 13** na stránce 191).

   obr. 12 na stránce 4
   obr. 13 na stránce 5

8.6 Odstranění ucpaného komínu

VÝSTRAHA! Bezpečnostní riziko

› Před každou zkouškou nebo demontáží:
- Přesvědčte se, že byla trouba po dostatečně dlouhou dobu zcela vypnutá.
- Přesvědčte se, že jsou trouba a komín na dotek chladné.
- Přesvědčte se, že v systému není stále přítomen kouř nebo teplo.
- Používejte ochranné rukavice a ochranné brýle.

1. Povolte šrouby, které upevňují komín k horní části trouby.

   obr. 14 na stránce 5

2. Opatrně otáčejte ohebnou trubkou, abyste narušili jakékoli ucpání nebo přilepené saze, a přitom ho podpírejte, aby se nezkroutilo.

   obr. 15 na stránce 5

3. Povolte šrouby, které upevňují komín ke střešnímu komínu. Opatrně vytáhněte komín ven.

   obr. 16 na stránce 5

4. Položte ohebnou trubku vodorovně. Rozsviťte svítilnu, abyste zkontrolovali:
   - Nahromadění sazí
   - Nečistoty (listy, hmyz apod.)
   - Praskliny nebo koroze
5. K vyčištění vnitřku použijte pružný komínový kartáč. Pokud je trubka poškozená nebo zkorodovaná, zvažte její výměnu za novou.

9 Použití

VÝSTRAHA! Riziko udušení!

> Trouba se **nesmí** používat k vyhřívání.

VÝSTRAHA! Riziko vážného zranění

> Použití plynové trouby generuje teplo a vlhkost v oblasti, kde se používá, proto zajistěte, aby oblast byla dobře větraná:
  - Nechejte ventilační otvory otevřené nebo zajistěte mechanické ventilační zařízení (např. odsavač par).
  - Intenzivní a dlouhotrvající používání přístroje může vyžadovat další větrání, např. otevření okna, nebo používání účinnějšího větrání, např. provoz dostupných mechanických ventilačních zařízení na vyšší výkonový stupeň.
  - Nedostatečná ventilace může představovat nebezpečí pro uživatele s rizikem zranění.
> Troubu nepoužívejte na nejvyšší úrovni výkonu po dobu delší než 2 h.
> Neponechávejte přístroj v provozu bez dozoru.
> Během a bezprostředně po použití mohou být některé dostupné prvky velmi horké. Nedotýkejte se jich a děti udržujte mimo dosah zařízení.
> Ujistěte se, že všechny ovládací knoflíky jsou po vaření nastaveny do nulové polohy. Po použití uzavřete hlavní uzavírací ventil přívodu plynu.

UPOZORNĚNÍ! Riziko zranění

> Troubu zapalujte pouze při zcela otevřených dvířkách trouby.
> Jídlo, rošt a plech umístěte tak, aby se nedotýkaly plamene.
> Při manipulaci s horkými předměty používejte ochranné rukavice.
> Při pečení zajistěte dodatečné větrání.

9.1 Před prvním použitím

> Vyčistěte rošt a pečicí plech běžnými čisticími prostředky pro domácnost.
> Zapněte **prázdnou** troubu 30 min při nejvyšší teplotě.
> Nechte **prázdný gril** (volitelný) 15 min ... 20 min hřát na nejvyšší teplotu.
> Poté troubu vypněte a nechte ji alespoň 1 min vypnutou. Poté ji znovu zapalte.

9.2 Vložení úložného roštu

POZNÁMKA Grilovací a odkapávací pánev jsou vybaveny bloky (**2.** na obr. 17 na stránce 193), které zabraňují náhodnému odstranění.

› Správné vložení grilu nebo plechu do trouby zajistíte tak, že zábrany nasměrujete nahoru a směrem dovnitř trouby.
› Při demontáži mírně zvedněte přední okraj grilu nebo plech do trouby a opatrně je vytáhněte (**1.** na **obr. 17** na stránce 193).

obr. 17 na stránce 5

9.3 Zapnutí trouby

VÝSTRAHA! Riziko vážného zranění
› Hořák zapalujte pouze při úplně otevřených dvířkách trouby.
› Během celého procesu zapalování se dívejte na otvory pro výstup plynu.

VÝSTRAHA! Nebezpečí výbuchu
› Zapalte hořák ihned po otevření přívodu plynu. V opačném případě se může plyn hromadit v oblasti hořáku a může dojít ke slabému výbušnému vznícení.

1. Otevřete dvířka trouby až na doraz.
2. Ujistěte se, že přívod plynu je zapnutý.
3. Stiskněte ovládací knoflík (**1** na **obr. 2** na stránce 189) a držte ho stisknutý.
4. Zatímco tlačíte na ovládací knoflík, otočte ho do polohy na teplotní stupnici.
5. Podržte ovládací knoflík na dalších 5 s ... 10 s.
ˇ Hořák se elektronicky zapálí.
6. Přepněte ovládací knoflík do požadované polohy (viz Nastavení teploty trouby na stránce 193).
7. Zavřete dvířka trouby.

9.4 Nastavení teploty trouby

POZNÁMKA
- Skutečná teplota může kolísat o ± 20 °C od následujících hodnot.
- Ihned po zapnutí zapalování v libovolné poloze ovládacího knoflíku se plamen hořáku trouby zapne na maximální výkon a poté – jakmile trouba dosáhne nastavené teploty – se automaticky vrátí na minimální výkon.
- Pokud trouba po posledním použití ještě nevychladla, je možné, že hořák ihned po zapálení zhasne. V takovém případě foukejte vzduch do otvoru hořáku, abyste rozptýlili páru.

› Ovládacím knoflíkem (**1** na **obr. 2** na stránce 189) nastavte požadovanou teplotu:

Pozice	Teplota ve °C
◎	–
1	130
2	150
3	170
4	190
5	210
6	230

9.5 Zapnutí grilu

VÝSTRAHA! Riziko vážného zranění
› Nikdy nepoužívejte gril bez grilované potraviny.
› Gril nepoužívejte déle než 15 min. Gril se nesmí používat jako trouba.
› Hořák zapalujte pouze při úplně otevřených dvířkách trouby.
› Během celého procesu zapalování se dívejte na otvory pro výstup plynu.

VÝSTRAHA! Nebezpečí výbuchu
› Zapalte hořák ihned po otevření přívodu plynu. V opačném případě se může plyn hromadit v oblasti hořáku a může dojít ke slabému výbušnému vznícení.

1. Otevřete dvířka trouby až na doraz.
2. Ujistěte se, že přívod plynu je zapnutý.
3. Stiskněte ovládací knoflík (**1** na **obr. 2** na stránce 189) a držte ho stisknutý.
4. Při stisknutí ovládacího knoflíku ho otočte doprava do režimu grilu (▤).
5. Podržte ovládací knoflík na dalších 5 s ... 10 s.
⌄ Hořák se elektronicky zapálí.
6. Zavřete dvířka trouby.

9.6 Vizuální kontrola plamene

V závislosti na typu použitého plynu by plamen měl vypadat takto:
- **Propan (G31)**: plamen s modrým vnitřním plamenem a jasným obrysem.
- **Butan (G30)**: plamen s nažloutlými špičkami při zapnutí hořáku, který se stává intenzivnější při nahřátí hořáku.

9.7 Vypínání trouby nebo grilu

1. Otočte ovládací knoflík do nulové polohy ◎.
⌄ Plamen na hořáku zhasne.
2. Uzavřete uzavírací ventil na přívodu plynu.

POZNÁMKA Pokud troubu nepoužíváte po delší dobu:
Zavřete přívod plynu ve vozidle a ventil plynové láhve.

9.8 Připojení přístroje k přívodu plynu

VÝSTRAHA! Riziko vážného zranění

> Přístroj smí připojit k přívodu plynu pouze odborník v souladu s platnými předpisy a normami.
> Připojení hadicí není dovoleno.
> Použijte těsnící kovový šroubový spoj.
> Během instalačních a připojovacích prací nesmí být plynové potrubí vystaveno krutu, tahu ani jinému namáhání.
> Nesmí být odstraněn plynový filtr (bílé barvy) v plynové přípojce trouby.
> Používejte pouze propanové nebo butanové láhve (ne zemní plyn ani svítiplyn) se zkontrolovaným tlakovým redukčním ventilem a vhodnou hlavicí. Porovnejte údaj o tlaku na typovém štítku s údajem o tlaku na regulátoru tlaku láhve s propanem nebo butanem.
> **Troubu používejte** výhradně při tlaku uvedeném na typovém štítku.
> **Troubu používejte výhradně** s takovým druhem plynu, který je uveden na typovém štítku.
> Dodržujte tlaky předepsané ve vaší zemi. Používejte pouze pevně nastavené regulátory tlaku, které odpovídají národním předpisům.
> Musí být možné odpojit troubu od přívodu plynu pomocí hlavního uzavíracího ventilu. Uzavírací ventil musí být snadno přístupný.

POZOR! Nebezpečí poškození

> Dodržujte národní požadavky.
> Upevněte trubky k boční nebo zadní stěně okolního nábytku tak, aby nedocházelo k přenosu sil na nastavovací a regulační prvky.
> Připojení musí být provedeno tak, aby bylo možné ho uvolnit pouze pomocí nástrojů.
> Kompletní potrubní rozvod musí být bez napětí.

POZNÁMKA

- Volitelně můžete použít flexibilní plynové spojovací potrubí, aby u instalace nedocházelo k pnutí.
- Používejte plynové potrubí z ocelové trubky ⌀ 8 mm × 1 mm (svařovaná bezešvá ocel nebo nerezová ocel), který těsně přimontujete pomocí šroubení s řezným kroužkem.

> Připojte potrubí.

obr. 18 na stránce 5

> Instalujte nad přístroj tabulku s následujícím textem:

VÝSTRAHA! Nebezpečí požáru

> Při vaření musí být zajištěno dodatečné větrání, například otevřením oken v blízkosti grilu, varné desky nebo trouby.
> Tyto přístroje **nesmíte** používat k vyhřívání místností a prostor."

> Otevřete hlavní uzavírací ventil.
> Zkontrolujte těsnost všech přípojek pomocí spreje pro detekci netěsností nebo nežíravé kapaliny. Nepoužívejte mýdlovou vodu.

VÝSTRAHA! Nebezpečí výbuchu

> Nikdy nekontrolujte těsnost za pomoci otevřeného ohně nebo v blízkosti zdrojů vzplanutí.

⌄ Pokud se netvoří žádné bubliny, nedochází k únikům.

› Po odborné instalaci nechejte autorizovaným odborníkem provést zkoušku těsnosti a plamenovou zkoušku.

POZNÁMKA Nechejte vystavit certifikát o této zkoušce.

9.9 Připojení přístroje k napájení

VÝSTRAHA! Riziko vážného zranění
› Přístroj smí připojit k napájení pouze odborník v souladu s platnými předpisy a normami.
› Přístroj **nesmí** být připojen k síťovému napětí (230 V~) – mohlo by to zničit součásti a ohrozit uživatele.

› K připojení přístroje použijte dvojitý kabel (⌀ 2 mm × 0,5 mm).
› Připojte kabely ke konektoru chladničky.

obr. 19 na stránce 6

Funkční vodič	Color
Kladný (+)	rd (červená)
Záporný (-)	bk (černá)

›

POZOR! Nebezpečí poškození
› Pamatujte přitom na správnou polaritu.
› Namontujte kladný kabel (+) na pojistku 3.

Připojte druhé konce kabelů ke zdroji napájení 12 V⎓:

- pokud možno přímo
- rd (červená): chráněný pojistkou (3 A), namontovaný ke kladnému (+) pólu
- bk (černá): k zápornému (-) pólu

10 Čištění a péče

10.1 Čištění trouby

VÝSTRAHA! Riziko vážného zranění
› Před čištěním přístroj vždy odpojte od napájení.
› Před čištěním přístroje uzavřete hlavní uzavírací ventil přívodu plynu.

UPOZORNĚNÍ! Nebezpečí popálení!
› Před čištěním nechejte přístroj zcela vychladnout.

POZOR! Nebezpečí poškození
› Horké povrchy by se mohly poškodit při kontaktu se studenou vodou nebo vlhkou utěrkou.
› Nenechávejte kyselé nebo zásadité látky (například: ocet, sůl, citronová šťáva) na povrchu spotřebiče.
› Na troubu nepoužívejte brusné, žíravé výrobky a výrobky na bázi chlóru, drátěnky nebo ocelovou vlnu.
› K čištění prosklených dvířek trouby nepoužívejte hrubý brusný materiál ani ostré kovové škrabky, protože tyto výrobky mohou způsobit rozbití skla.
› Při čištění nikdy nepoužívejte ostré čisticí prostředky nebo tvrdé nebo špičaté nástroje.

> Pro povrchy z nerezové oceli a smaltové díly: omyjte mýdlem a vodou nebo jemným čisticím prostředkem, opláchněte a osušte. Používejte čisté houby a utěrky.
> K čištění přístroje nepoužívejte parní čističe.
> Troubu čistěte pravidelně, a pokud je znečištěná, pak použijte vlhkou utěrku.

1. Před čištěním nechejte přístroj zcela vychladnout.
2. Odstraňte mastné zbytky.
3. Nerezové nebo smaltované povrchy omyjte mýdlem a vodou nebo neutrálním čisticím prostředkem.
4. Opláchněte čistou vodou.

10.2 Kontrola trouby

> Plynovou instalaci a připojené odvody odpadních plynů nechejte před prvním uvedením do provozu a vždy po uplynutí jednoho roku zkontrolovat autorizovaným odborníkem, zda splňují vnitrostátní bezpečnostní požadavky.
> Zaznamenávejte veškerou provedenou údržbu.
>

VÝSTRAHA! Riziko vážného zranění

> Následující úkoly může provádět pouze kvalifikovaná osoba.

Je nutné zkontrolovat zejména následující funkce:

- Nepřítomnost úniků plynu
- Bezpečnost hoření a stabilita plamene
- Přívod čerstvého vzduchu
- Bezpečnostní a regulační přístroje (kohoutky hořáku)

> Přesvědčte se, jestli je místo instalace v souladu s místními platnými předpisy.
> Zkontrolujte znečištění následujících součástí a vyčistěte je, pokud je to nutné:

- Výstupní otvory plynu na hořáku
- Hlavy hořáku
- Tepelný článek

> Zkontrolujte nastavení správné vzdálenosti mezi hlavou hořáku a termočlánkem (cca 1 mm ... 3 mm) je správně.

10.3 Výměna vstřikovacího ventilu

VÝSTRAHA! Riziko vážného zranění

> Následující úkoly může provádět pouze kvalifikovaná osoba.

> Při demontáži a montáži vstřikovacího ventilu zajistěte pomocí nástroje držák vstřikovacího ventilu pevně na místě.

obr. 20 na stránce 6

Hořák	∅ vstřikovacího ventilu (mm)	Číslo vytištěné na vstřikovacím ventilu
Gril	0,6 mm	57
Trouba	0,5 mm	53

11 Řešení problémů

VÝSTRAHA! Riziko vážného zranění
› Opravy částí přístroje vedoucích plyn smí provádět pouze kvalifikovaní odborníci.

Porucha	Návrh řešení
–	› V případě poruchy ihned uzavřete přívod plynu. › Zkontrolujte, zda nedošlo k poškození přístroje. › Poškozené díly nechejte vyměnit kvalifikovaným odborníkem. › Uveďte přístroj do provozu až po odstranění všech poruch. › Pokud plamen zhasne nebo se hořák nezapálí, počkejte alespoň 1 min, než jej znovu zapálíte. Pokud se hořák nezapálí, zkontrolujte, zda je plynová láhev naplněná. › Pokud zařízení vůbec nefunguje, vypněte plynový ventil a kontaktujte autorizovaný zákaznický servis.

12 Likvidace

Recyklace obalového materiálu: Kdekoli je to možné, třiďte obalový materiál do příslušných kontejnerů. Toto oddělení je nezbytné, protože obal je cenným zdrojem a nesprávná likvidace může mít vliv na lidské zdraví a životní prostředí.

Toto oddělení je nezbytné, protože obalový materiál je cenným zdrojem a nesprávná likvidace může mít vliv na zdraví a životní prostředí.

13 Záruka

Na výrobek je poskytována obchodní záruka v souladu s platnými zákony. Pokud je výrobek vadný, kontaktujte pobočku výrobce ve vaší zemi nebo svého obchodníka (viz dometic.com/dealer).

K vyřízení opravy nebo obchodní záruky nezapomeňte odeslat následující dokumenty:

- kopii účtenky s datem zakoupení,
- uvedení důvodu reklamace nebo popis vady.

Upozorňujeme, že oprava svépomocí nebo neodborná oprava může ohrozit bezpečnost a vést ke ztrátě obchodní záruky.

14 Technické údaje

	OVN 0250	OVG 0250
Napájecí napětí	12 V⎓ (elektronické zapalování)	
Tepelný výkon trouby	1,2 kW	
Spotřeba plynu trouby	87 g/h	
Tepelný výkon grilu	–	1,3 kW

	OVN 0250	OVG 0250
Spotřeba plynu grilu	–	95 g/h
Celkový jmenovitý a úplný tepelný výkon	1,2 kW, 87 g/h	1,3 kW, 95 g/h
Objem vzduchu potřebný pro spalování	2,4 m³/h	2,6 m³/h
Kategorie plynu	I3B/P, I3+ (butan/propan)	
Připojovací tlak		
AT, BE, DE, DK, FI, GB, NL, NO, PT, SE, SI	30 mbar (butan/propan)	
BE, CH, ES, FR, GB, IE, IT, PT, SI	28 mbar … 30 mbar (butan)/37 mbar (propan)	
Kategorie přístroje	III	
Kapacita trouby	25 L	25 L
Rozměry (Š*V*H) v mm	523 × 316 × 447	523 × 316 × 446
Rozměry montáže (Š*V*H) v mm	530 × 342 × 497	530 × 342 × 497
Hmotnost	20 kg	22 kg
Zkouška/certifikace	CE	

Magyar

1 Fontos információk ... 200
2 Szimbólumok magyarázata ... 200
3 Biztonsági útmutatások ... 200
4 Célcsoportok ... 202
5 A csomag tartalma ... 202
6 Rendeltetésszerű használat ... 203
7 Műszaki leírás ... 203
8 Szerelés ... 203
9 Üzemeltetés ... 206
10 Tisztítás és karbantartás ... 210
11 Hibaelhárítás ... 212
12 Ártalmatlanítás ... 212
13 Garancia ... 212
14 Műszaki adatok ... 213

1 Fontos információk

A termék mindenkori szakszerű telepítése, használata és karbantartása érdekében kérjük figyelmesen olvassa el az ebben a termék kézikönyvben található utasításokat, irányelveket és figyelmeztetéseket, valamint mindig tartsa be ezeket. Ezt az útmutatót a termék közelében KELL tartani.

A termék használatba vételével Ön kijelenti hogy figyelmesen elolvasta az összes utasítást, irányelvet és figyelmeztetést, valamint megértette és elfogadja az itt leírt szerződési feltételeket. Ön elfogadja, hogy kizárólag a rendeltetésének megfelelő célra és a jelen termék kézikönyvben leírt útmutatásoknak, irányelveknek és figyelmeztetéseknek, valamint a hatályos törvényeknek és szabályozásoknak megfelelően használja ezt a terméket. Az itt leírt utasítások és figyelmeztetések elolvasásának és betartásának elmulasztása saját és mások sérüléséhez, a termék vagy a közelben található más anyagi javak károsodásához vezethet. Ez a termék kézikönyv és a benne található utasítások, irányelvek és figyelmeztetések, valamint a kapcsolódó dokumentációk módosulhatnak és frissülhetnek. Naprakész termékinformációkért látogasson el a következő honlapra: documents.dometic.com.

2 Szimbólumok magyarázata

A figyelmeztető szavak a biztonsági utasítások, valamint a vagyoni károk elkerülésére szolgáló utasítások jelzésére szolgálnak, továbbá a veszély súlyosságát is jelzik.

FIGYELMEZTETÉS!
› Veszélyes helyzetet jelöl, amely súlyos sérülést vagy halált okozhat, ha nem kerülik el.

VIGYÁZAT!
› Veszélyes helyzetet jelöl, amely könnyű vagy mérsékelt sérülést okozhat, ha nem kerülik el.

FIGYELEM!
› Olyan helyzetet jelöl, amely vagyoni kárt okozhat, ha nem kerülik el.

MEGJEGYZÉS A termék kezelésére vonatkozó kiegészítő információk.

3 Biztonsági útmutatások

3.1 Alapvető biztonság

FIGYELMEZTETÉS! Súlyos sérülés kockázata
› Ez a készülék nem az égéstermékek eltávolítása érdekében csatlakozik a berendezéshez. Az érvényes telepítési utasításoknak megfelelően kell telepíteni és csatlakoztatni kell

egy füstelvezető csőhöz. Különleges figyelmet kell szentelni a szellőzésre vonatkozó utasításoknak.
> A készüléket csak szakember csatlakoztathatja a gázellátáshoz, az érvényes irányelvek és szabványok betartásával (különös tekintettel az EN 1949 szabványra).
> Soha ne módosítsa a fúvókát, az adagolót vagy az égőfejet.
> Ne használja a készüléket, ha az láthatóan megsérült.
> Javításokat csak szakemberek végezhetnek a készüléken. A szakszerűtlen javítások jelentős veszélyeket okozhatnak.



FIGYELMEZTETÉS! Robbanásveszély
> Ne tároljon a készülékben robbanásveszélyes anyagokat, például gyúlékony hajtógázt tartalmazó szórófejes palackokat.



FIGYELMEZTETÉS! Tűzveszély
> A készüléket tilos üzemanyag betöltése közben, valamint garázsokban vagy kompokon használni.
> Elérhető közelségben helyezzen el egy tűzoltókészüléket. Gondoskodjon róla, hogy szakember rendszeresen ellenőrizze a tűzoltókészüléket.

3.2 Biztonság a folyékony gáz kezelésénél



FIGYELMEZTETÉS! Súlyos sérülés kockázata
> Gázszag érzékelése esetén:
  - Nyissa ki az összes ablakot és hagyja el a helyiséget.
  - Ne működtessen elektromos berendezést és kerülje a nyílt láng használatát, amely belobbanthatja a gázt.
  - Zárja el a gázpalackszelepet és hagyja azt zárva a hiba megszüntetéséig.
  - Soha ne próbálja meg a szivárgást nyílt láng segítségével megkeresni.
  - A kilyukadt, szivárgó, vagy sérült gázvezetékeket azonnal cseréltesse ki egy szakemberrel.
> Hasonlítsa össze a típuscímkén lévő nyomásadatot a nyomásszabályzón lévő nyomásadattal.
> Ha hosszabb ideig nem használja a készüléket zárja el a szelepet a gázpalackon.



FIGYELMEZTETÉS! Robbanásveszély
> Soha ne tárolja a cseppfolyós PB-gáz palackokat szellőzés nélküli helyeken vagy a talajszint alatt (pincékben, tölcsérszerű föld alatti üregben).
> Védje a folyékonygáz-palackokat a közvetlen napsugárzástól. A hőmérséklet nem haladhatja meg az 50 °C-ot.

3.3 Biztonság a készülék üzemeltetése során



FIGYELMEZTETÉS! Súlyos sérülés kockázata
> Közvetlenül a sütő használata után annak bizonyos hozzáférhető alkatrészei nagyon forróak lehetnek. Ne érintse meg ezeket, és a gyermekeket tartsa távol a készüléktől.
> Főzés után győződjön meg arról, hogy az összes gombot visszaállította nulla helyzetbe. Használat után zárja el a gázvezeték főcsapját.
> Az égőfejek manuális begyújtásához használjon hosszú gyufát, vagy egy célra alkalmas begyújtóeszközt. A gyújtási művelet során figyelje a gáz távozására szolgáló nyílásokat. Ne gyújtsa meg az égőfejet közvetlen rálátás nélkül.
> A készüléket csak akkor fogja meg csupasz kézzel, ha az már lehűlt a környezeti hőmérsékletre.

FIGYELMEZTETÉS! Tűzveszély

- A készüléket tilos helyiségek fűtésére használni.
- Soha ne hagyja a készüléket üzem közben hosszabb ideig felügyelet nélkül.
- A készülék használata során viseljen megfelelő ruházatot. Ne hordjon olyan szabadon lógó ruhadarabokat, amelyek tüzet foghatnak.
- A gőzképződés elkerülése érdekében csak száraz edényfogót használjon. Ne használjon törülközőket, vagy hasonló anyagokat edényfogó helyett, mivel ezek meggyulladhatnak.
- A készülék környezetében ne legyenek zsírok, alkoholos anyagok, műanyagok vagy gyúlékony anyagok (pl. függönyök, törlőkendők és egyéb konyhai kellékek).

FIGYELMEZTETÉS! Egészségkárosodás veszélye

- A készüléket 8 év feletti gyermekek, valamint korlátozott fizikai, érzékelési és mentális képességű, illetve megfelelő tapasztalattal és tudással nem rendelkező személyek csak felügyelet mellett, illetve a készülék biztonságos használatát és az abból eredő veszélyeket megértve használhatják.

FIGYELMEZTETÉS! Fulladásveszély!

- A készülék bekapcsolása előtt gondoskodjon a terület megfelelő szellőztetéséről. Üzem közben legalább 150 cm^2 szabad keresztmetszetű szellőzőnyílásoknak kell rendelkezésre állniuk a felállítás helyén. Ezeknek a nyílásoknak zárhatóaknak kell lenniük, de a készülék üzemeltetésekor ki kell nyitni ezeket.

4 Célcsoportok

A gázcsatlakozás összeszerelését és telepítését olyan képzett szakembernek kell elvégeznie, aki bizonyítottan rendelkezik a gázkészülékek építésével, telepítésével és üzemeltetésével kapcsolatos készségekkel és ismeretekkel, és az ezzel járó veszélyek felismerése és elkerülése érdekében biztonsági képzésben részesült.

A készülék elektromos beszerelését és beállítását csak olyan képzett szakember végezheti, aki bizonyítottan rendelkezik elektromos berendezések és szerelvények felépítésével és működtetésével kapcsolatos készségekkel és ismeretekkel, és aki ismeri annak az országnak a vonatkozó előírásait, amelyben a berendezést beszerelik és/vagy használják, valamint a veszélyek azonosítása és elkerülése érdekében biztonsági képzésben részesült.
Minden egyéb műveletet nem szakképzett felhasználók is elvégezhetnek.

5 A csomag tartalma

1. ábra, 3. oldal

Szám itt: . ábra 1 202. oldal	Mennyiség	Leírás
1	1	Sütő
2	1	Alsó keret
3	1	Zsírfelfogó tálca
4	1	Sütőrács
–	1	Szerelési és használati útmutató

6 Rendeltetésszerű használat

A sütő az alábbi járművekben használható:
- lakókocsik
- lakóautók

A sütő kizárólag ételek főzésére, sütésére és grillezésére alkalmas.

A sütőt kifejezetten **nem** szabad fűtési célra használni.

Ez a termék az itt leírt utasításoknak megfelelő rendeltetésszerű használatra alkalmas.

Ez a kézikönyv olyan információkat nyújt, amelyek a termék szakszerű telepítéséhez és/vagy üzemeltetéséhez szükségesek. A hibás telepítés és/vagy a szakszerűtlen üzemeltetés vagy karbantartás elégtelen teljesítményhez és potenciálisan meghibásodáshoz vezethet.

A gyártó nem vállal felelősséget a termék olyan károsodásáért, vagy sérülésekért, amelyek a következőkre vezethetők vissza:

- Hibás beszerelés, összeszerelés vagy csatlakoztatás, ideértve a túlfeszültséget is
- Helytelen karbantartás, vagy a gyártó által szállított eredeti tartalék alkatrésztől eltérő tartalék alkatrészek használata
- A termék kifejezett gyártói engedély nélküli módosítása
- Az útmutatóban leírt céloktól eltérő felhasználás

A Dometic fenntartja a termék megjelenésének és specifikációjának módosítására vonatkozó jogát.

7 Műszaki leírás

7.1 A funkció leírása

A készülék egy grillezési funkcióval ellátott, nemesacélból készült gázüzemű sütő.

A sütő élelmiszerek 130 °C ... 230 °C közötti főzésére vagy sütésére alkalmas. A grillező bekapcsolható az étel egyenletes felmelegítése érdekében. A grillező és a sütő nem használhatók egyszerre.

A gáz elektronikusan gyújtható be.

7.2 A sütő kezelőelemei

2. ábra, 3. oldal

Szám itt: . ábra 2 203. oldal	Szimbólum	Leírás
1		A sütő elektronikus gyújtása és vezérlőgombja
2		Sütő üzemmód
	1–6	
3		Nulla helyzet (a gáz ki van kapcsolva)
4*		Grill mód (*csak OVG0250)

8 Szerelés



FIGYELMEZTETÉS! Súlyos sérülés kockázata

› Ezt a készüléket csak szakember csatlakoztathatja a gázellátáshoz, az érvényes irányelvek és szabványok betartásával (különös tekintettel az EN 1949 szabványra).

> Az égéstermékek elvezetése érdekében a készüléket csatlakoztatni kell egy szabad levegőre vezetett füstelvezető csőhöz (lásd: A sütő szellőztetés kéményen keresztül 204. oldal).
> Legalább 150 cm² szabad keresztmetszetű szellőzőnyílásoknak kell rendelkezésre állniuk a telepítés helyén. A szellőzőnyílásoknak zárhatóknak kell lenniük, de a készülék üzemeltetésekor ki kell nyitni ezeket.
> A telepítés megkezdése előtt ellenőrizze hogy a helyi gázellátás (gáz típusa és nyomása) kompatibilis-e a készülék specifikációival. A címkén (vagy az típuscímkén) találhatja meg a készülékre vonatkozó szabályozási követelményeket.

8.1 A beépítés helyének kiválasztása

FIGYELMEZTETÉS! Robbanásveszély
> A készüléket tilos robbanásveszélyes környezetekbe telepíteni.

A felszerelés helyét a következők figyelembevételével válassza meg:

- Válasszon jól szellőző helyet a készülék számára.
- Tartsa be a plafontól és a szomszédos faltól mért minimális távolságokat (**. ábra 3** 204. oldal).
  3. ábra, 3. oldal
- Vegye figyelembe a készülék (**. ábra 3** 204. oldal) valamint a füstelvezető cső és a kivezetőcső (**. ábra 4** 204. oldal) telepítési méreteit.
  4. ábra, 3. oldal

8.2 A beszerelés előkészítése

FIGYELMEZTETÉS! Tűzveszély
> Gyúlékony anyagok nem juthatnak be a bútorban már meglévő szellőzőnyílásokon át.

FIGYELEM! Károsodás veszélye
> Furatkészítés előtt bizonyosodjon meg arról, hogy a fúrás, fűrészelés vagy reszelés során nem fognak megsérülni a jármű elektromos kábelei vagy egyéb alkatrészei.

MEGJEGYZÉS
- A vízszintes telepítési felület sík és a bútor frontoldalára merőleges kell hogy legyen.
- A bútoron téglalap alakú kivágást kell készíteni a beszerelés lehetővé tételéhez.

> Az ábrán látható módon készítse el a kivágást a bútoron (**. ábra 3** 204. oldal).

8.3 A sütő szellőztetés kéményen keresztül

FIGYELEM! Károsodás veszélye
> Használjon Truma AK 3 kéményt és Truma kéménycsövet. Ezek rendelkeznek a használathoz szükséges tanúsítványokkal és engedélyekkel.
> Ne helyezzen olyan anyagokat a tetőkémény vagy a kéménycső közelébe, amelyek nem alkalmasak 120 °C fölötti hőmérséklet elviselésére.
> A gázelvezetést folyamatosan emelkedően kell kivitelezni. A kéménycső telepítési magasságának 200 mm ... 1500 mm közöttinek kell lennie.
> Biztosítson legalább 50 mm távolságot a környező falaktól és alkatrészektől.

5. ábra, 3. oldal

1. Készítsen egy ⌀ 60 mm-es kerek kivágást a tetőn.

   Szükség esetén helyezzen egy 1 mm vastag fémlemezt a nyílás falára, hogy az ne deformálódjon el a rögzítés során, és ne engedje be a vizet.

2. Rögzítse a tetőkéményt a nyílásban.

   6. ábra, 3. oldal

3. Csúsztassa fel a hajlékony kéménycsövet a tetőkéménybe (**1.** itt: **. ábra 7** 205. oldal) amennyire csak lehet, és rögzítse egy csavarral (**2.** itt: **. ábra 7** 205. oldal).

   7. ábra, 4. oldal

4. A kéménycső alsó végét helyezze rá a füstelvezető kimenetére (**1.** itt: **. ábra 8** 205. oldal).

   8. ábra, 4. oldal

5. Rögzítse a kéménycsövet a tetőkéményhez melléklet csavarokkal (**2.** itt: **. ábra 8** 205. oldal). Vagy használjon csigamenetes bilincset.

8.4 A sütő szellőztetése befelé (kémény nélkül)

9. ábra, 4. oldal

1. Szerelje fel az alsó keretet a szekrény szélére (lásd: A készülék rögzítése a bútorhoz 205. oldal).
2. Rögzítse a sütőt a bútorhoz (lásd A készülék rögzítése a bútorhoz 205. oldal).

8.5 A készülék rögzítése a bútorhoz

VIGYÁZAT! Sérülés kockázata

› A készüléket csavarokkal kell rögzíteni a szekrényhez az alábbiak szerint.

1. Igazítsa és rögzítse az alsó keretet a szekrény széléhez.

   10. ábra, 4. oldal

2. Helyezze a sütőt a szekrénybe, amíg az az alsó kereten nyugszik.

   11. ábra, 4. oldal

3. Rögzítse a sütőt a mellékelt 6 csavarral. 2 csavart kell helyezni előre, a műanyag elülső része alatt (**. ábra 12** 205. oldal), és 4 csavart kell helyezni az oldalsó keretekbe (**. ábra 13** 205. oldal).

   12. ábra, 4. oldal
   13. ábra, 5. oldal

8.6 Az eltömődött kémény eltávolítása

FIGYELMEZTETÉS! Biztonsági veszély

› Ellenőrzés vagy szétszerelés előtt:
- Győződjön meg arról, hogy a sütő kellő ideig ki volt kapcsolva.
- Győződjön meg arról, hogy a sütő és a kémény hűvös tapintású.
- Győződjön meg arról, hogy nincs visszamaradt füst vagy hő a rendszerben.
- Viseljen védőkesztyűt és védőszemüveget.

1. Lazítsa meg a kéményt a sütő tetejéhez rögzítő csavarokat.

   14. ábra, 5. oldal

2. Óvatosan csavarja meg a flexibilis csövet, hogy megtörje a tömítést vagy a rátapadt koromréteget, és közben támassza meg úgy a csövet, hogy az ne törhessen meg.

   15. ábra, 5. oldal

3. Lazítsa meg kéményt a tetőcsőhöz rögzítő csavarokat. Óvatosan húzza ki a kéményt.

   16. ábra, 5. oldal

4. Fektesse le a flexibilis csövet. Világítson át rajta egy zseblámpával, és ellenőrizze az alábbiakat:
   - Koromlerakódás
   - Törmelék (levelek, rovarok stb.)
   - Repedések vagy korrózió
5. Használjon flexibilis kéménykefét a belsejének megtisztításához. Ha a cső sérült vagy korrodált, fontolja meg annak egy új darabra való kicserélését.

9 Üzemeltetés

FIGYELMEZTETÉS! Fulladásveszély!
> A sütőt **nem** szabad fűtésre használni.

FIGYELMEZTETÉS! Súlyos sérülés kockázata
> A gázsütő használata hőt és párát generál a használat helyén, ezért gondoskodjon arról, hogy a terület jól szellőző legyen:
  - Tartsa nyitva a szellőzőnyílásokat, vagy gondoskodjon mechanikus szellőztetőkészülékről (például páraelszívó).
  - A készülék hosszan tartó és intenzív használata további szellőztetést tehet szükségessé, például egy ablak kinyitását, vagy hatékonyabb szellőztetőrendszer használatát, például a mechanikus szellőztetőkészülék magasabb teljesítményen történő üzemeltetését.
  - A nem megfelelő szellőztetés növeli a felhasználó sérülési kockázatát.
> A legmagasabb teljesítményszinten ne használja tovább a sütőt, mint 2 h.
> Üzem közben soha ne hagyja a készüléket felügyelet nélkül.
> Használat után közvetlenül néhány hozzáférhető elem igen forró lehet. Ne érintse meg ezeket, és a gyermekeket tartsa távol a készüléktől.
> Főzés után győződjön meg arról, hogy az összes gombot visszaállította nulla helyzetbe. Használat után zárja el a gázellátás főcsapját.

VIGYÁZAT! Sérülés kockázata
> A sütőt teljesen kinyitott sütőajtóval gyújtsa be.
> Úgy helyezze el az ételt, a rostélyt és a zsírfelfogó tálcát, hogy a láng ne érje el azokat.
> A forró tárgyak kezelésekor használjon védőkesztyűt.
> Sütés során gondoskodjon kiegészítő szellőzésről.

9.1 Az első használat előtt

> Normál tisztítószerrel tisztítsa meg a rácsot és a tepsit.
> Kapcsolja be az **üres** sütőt 30 minre a legmagasabb hőmérsékleten.
> Kapcsolja be az **üres** grillezőt (opcionális) 15 min ... 20 minre a legmagasabb hőmérsékleten.
> Ezt követően kapcsolja ki a sütőt, és hagyja legalább 1 minig kikapcsolva, mielőtt ismét begyújtja.

9.2 A sütőrács behelyezése

MEGJEGYZÉS A grillező és a zsírfelfogó tálca ütközőkkel rendelkezik (**2.** itt: **17. ábra** 207. oldal), amelyek megakadályozzák a véletlenszerű eltávolításukat.

› A grillező vagy a zsírfelfogó tálca megfelelő behelyezéséhez ügyeljen arra, hogy az ütközők felfelé és a sütő belseje felé nézzenek.
› Az eltávolításhoz kissé emelje meg a grillező vagy a zsírfelfogó tálca elülső szélét, és húzza ki azt finoman (**1.** itt: **. ábra 17** 207. oldal).

. ábra 17, 5. oldal

9.3 A sütő bekapcsolása

FIGYELMEZTETÉS! Súlyos sérülés kockázata
› Az égőfejet csak teljesen kinyitott sütőajtó esetén lehet megnyújtani.
› Az égőfej meggyújtása közben ügyeljen a gázvezetőkre.

FIGYELMEZTETÉS! Robbanásveszély
› Gyújtsa be az égőfejet közvetlenül a gázellátás megnyitása után. Ellenkező esetben gáz gyűlhet össze az égőtartományban, ami kilobbanást okozhat.

1. Nyissa ki teljesen a sütő ajtaját.
2. Ellenőrizze, hogy nyitva van-e a gázellátás.
3. Nyomja meg és tartsa lenyomva vezérlőgombot (**1** itt: **. ábra 2** 203. oldal).
4. A vezérlőgomb nyomva tartása közben fordítsa azt a hőmérséklet-skála valamelyik helyzetébe.
5. Tartsa nyomva a vezérlőgombot további 5 s ... 10 s-ig.
ˇ Az égőfej elektronikusan kerül begyújtásra.
6. Forgassa el a vezérlőgombot a kívánt helyzetbe (lásd: A sütő hőmérsékletének beállítása 207. oldal).
7. Zárja be a sütő ajtaját.

9.4 A sütő hőmérsékletének beállítása

MEGJEGYZÉS
- A tényleges hőmérséklet ± 20 °C-kal ingadozhat az alábbi értékekhez képest.
- A gyújtás után közvetlenül, függetlenül a vezérlőgomb pozíciójától maximális teljesítményen kapcsol be a sütő égőjének lángja, majd automatikusan visszatér a minimális teljesítményre, amint eléri a sütő beállított hőmérsékletét.
- Ha az előző használatot követően a sütő nem hűlt le, akkor az égőfej közvetlenül a begyújtás után kialudhat. Ebben az esetben a pára eloszlatása érdekében fújjon bele az égőfejbe.

› Állítsa be a kívánt hőmérsékletet a vezérlőgombbal (**1** itt: **. ábra 2** 203. oldal).

Helyzet	Hőmérséklet °C-ban
◎	–
1	130
2	150
3	170
4	190
5	210
6	230

9.5 A grillező bekapcsolása

FIGYELMEZTETÉS! Súlyos sérülés kockázata
› A grillezőt tilos úgy használni, hogy nincsen alatta étel.
› Ne használja 15 minnél hosszabb ideig a grillezőt. A grillezőt tilos sütőként használni.
› Az égőfejet csak teljesen kinyitott sütőajtó esetén lehet megnyújtani.
› Az égőfej meggyújtása közben ügyeljen a gázvezetőkre.

FIGYELMEZTETÉS! Robbanásveszély
› Gyújtsa be az égőfejet közvetlenül a gázellátás megnyitása után. Ellenkező esetben gáz gyűlhet össze az égőtartományban, ami kilobbanást okozhat.

1. Nyissa ki teljesen a sütő ajtaját.
2. Ellenőrizze, hogy nyitva van-e a gázellátás.
3. Nyomja meg és tartsa lenyomva vezérlőgombot (**1** itt: **. ábra 2** 203. oldal).
4. Miközben nyomva tartja a vezérlőgombot, fordítsa azt jobbra, a grillező üzemmódhoz tartozó állásba ( ).
5. Tartsa nyomva a vezérlőgombot további 5 s ... 10 s-ig.
✓ Az égőfej elektronikusan kerül begyújtásra.
6. Zárja be a sütő ajtaját.

9.6 A láng szemrevételezése

Az alkalmazott gáztípustól függően a lángnak a következő módon kell kinéznie:
- **Propán (G31)**: a láng belső része kék és a körvonalai tiszták.
- **Bután (G30)**: az égőfej a bekapcsolásakor a láng nyelvei kissé sárgák, amely az égőfej bemelegedésével intenzívebbé válik.

9.7 A sütő vagy a grillező kikapcsolása

1. Állítsa a vezérlőgombot „nulla" állásba ◎.
✓ Az égőfej lángja elalszik.
2. Zárja el a gázellátás csapját.

MEGJEGYZÉS Ha hosszabb ideig nem használja a sütőt:
Zárja el a járműben lévő gázellátást és a gázpalack csapját.

9.8 A készülék csatlakozás a gázellátásra

FIGYELMEZTETÉS! Súlyos sérülés kockázata
- A készüléket csak szakember csatlakoztathatja a gázellátáshoz, az érvényes irányelvek és szabványok betartásával.
- Tömlőcsatlakozás használata tilos.
- Fémzáras csavarokkal végezze a csatlakoztatást.
- A beszerelési és csatlakoztatási munkák során ne tekerje meg, ne húzza, vagy ne tegye ki más erőhatásnak a gázvezetéket.
- Semmiképpen ne vegye le a sütő gázcsatlakozásán található (fehér) gázszűrőt.
- Csak ellenőrzött nyomáscsökkentő szeleppel és megfelelő fejrésszel rendelkező propán- vagy butángázpalackokat (földgázt vagy közüzemi gázt ne) használjon. Hasonlítsa össze a típuscímkén lévő nyomásadatot a propán- vagy butángázpalack nyomásszabályozóján lévő nyomásadattal.
- **A sütőt kizárólag** a típuscímkén megadott nyomással üzemeltesse.
- **A sütő kizárólag** a típuscímkén megadott gáztípussal üzemeltethető.
- Vegye figyelembe az adott országban engedélyezett nyomásokat. Csak olyan fix beállítású nyomásszabályozót használjon, amely megfelel a nemzeti előírásoknak.
- A sütő egy főcsappal leválasztható kell hogy legyen a gázellátásról. A zárócsapnak könnyen hozzáférhetőnek kell lennie.

FIGYELEM! Károsodás veszélye
- Tartsa be az országos követelményeket.
- A csöveket úgy rögzítse a bútorok oldalsó falain, vagy a hátsó falon, hogy az állítóalkatrészekre ne hasson erő.
- A csatlakoztatást úgy kell végrehajtani, hogy csak szerszámokkal lehessen leválasztani.
- A teljes csővezetéknek feszültségmentesnek kell lennie.

MEGJEGYZÉS
- Opcionálisan a Dometic rugalmas gázcsatlakozó tömlője is használható, hogy a telepítésnél elkerülhesse a megfeszítéseket.
- Alkalmazzon olyan ⌀ 8 mm × 1 mm acél gázcsöveket (hegesztett, varratmentes vagy rozsdamentes acél), amelyek egy vágógyűrűs csavarral süllyesztetten szerelhetők.

> Csatlakoztassa a csöveket.

18. ábra, 5. oldal

> A készülék fölé helyezze el a következő szöveget tartalmazó jelet:

FIGYELMEZTETÉS! Tűzveszély
- > Sütéskor biztosítson plusz szellőzést, pl. a grillező, a főzőlap, vagy a sütő melletti ablakok kinyitásával.
- > A készüléket **tilos** helyiségek fűtésére használni.

> Nyissa ki a fő zárócsapot.

› Szivárgáskereső sprayvel vagy nem korrozív folyadékkal ellenőrizze az összes csatlakozó szivárgását. Ne használjon szappanos vizet.

FIGYELMEZTETÉS! Robbanásveszély
› A tömítettséget tilos nyílt láng mellett vagy gyújtóforrások közelében ellenőrizni.

˅ Tömítettség akkor áll fenn, ha nem képződnek buborékok.
› A szakszerű beszerelést követően végeztessen szivárgási és tömítettségi ellenőrzést egy arra illetékes szakemberrel.

MEGJEGYZÉS Az ellenőrzésről kérjen bizonyítványt.

9.9 A készülék csatlakozás az áramellátáshoz

FIGYELMEZTETÉS! Súlyos sérülés kockázata
› A készüléket csak szakember csatlakoztathatja az áramellátáshoz, az érvényes irányelvek és szabványok betartásával.
› A készüléket **tilos** az elektromos hálózathoz (230 V~) csatlakoztatni, mivel ez tönkretenné az alkatrészeket és veszélyeztetné a felhasználót.

› A készülék csatlakoztatásához kettős kábelt (⌀ 2 mm × 0,5 mm) használjon.
› Csatlakoztassa a kábeleket a hűtőszekrény csatlakozójához.

19. ábra, 6. oldal

Vezeték	Szín
Pozitív (+)	rd (piros)
Negatív (-)	bk (fekete)

›

FIGYELEM! Károsodás veszélye
› Ennek során ügyeljen a helyes polaritásra.
› A pozitív (+) kábelt lássa el egy 3 A-es biztosítékkal.

Csatlakoztassa a kábel másik végét a 12 V⎓os áramellátáshoz:

- a lehető legközelebb
- rd (piros): védőbiztosítékkal (3 A) a pozitív (+) pólushoz kapcsolva
- bk (fekete): a negatív (-) pólushoz kapcsolva

10 Tisztítás és karbantartás

10.1 A sütő tisztítása

FIGYELMEZTETÉS! Súlyos sérülés kockázata
› A készüléket minden tisztítás előtt válassza le az energiaellátásról.
› A készülék tisztítása előtt zárja el a gázellátás főcsapját.

VIGYÁZAT! Égési sérülés veszélye
› A hordozható grillt csak akkor tisztítsa meg, ha az már lehűlt.

FIGYELEM! Károsodás veszélye

> A hideg vízzel vagy nedves kendővel érintkező forró felületek károsodhatnak.
> Ne hagyjon savas vagy lúgos anyagokat (például ecetet, sót, citromlevet) a készülék felületein.
> A sütőn ne alkalmazzon dörzsölő, maró hatású, klórtartalmú termékeket, súrolókefét vagy acélgyapjút.
> Az üveg sütőajtók tisztítására ne használjon durva, dörzsölő hatású anyagokat, mivel ezek a termékek károsíthatják az üveget.
> A tisztításhoz ne használjon dörzsölő anyagokat és kemény, vagy hegyes eszközöket.
> A rozsdamentes acél felületekre és zománcozott alkatrészekre vonatkozóan: szappannal és vízzel vagy enyhe tisztítószerrel mossa le, öblítse le és szárítsa meg. Tiszta szivacsokat és kendőket használjon.
> A készülék tisztításához ne használjon gőzborotvát.
> Rendszeresen, illetve szennyeződés esetén nedves kendővel tisztítsa meg a sütőt.

1. A hordozható grillt csak akkor tisztítsa meg, ha az már lehűlt.
2. Távolítsa el az olajos és zsíros maradványokat.
3. A rozsdamentes acél vagy zománcozott felületeket szappannal és vízzel, vagy semleges tisztítószerrel mossa le.
4. Öblítse le tiszta vízzel.

10.2 A sütő ellenőrzése

> A gázberendezést és a csatlakoztatott gázelvezető elemeket az első üzembe helyezés előtt, valamint évente, az adott országban érvényes biztonsági előírások betartása érdekében ellenőriztesse egy hivatalos szakemberrel.
> Az elvégzett karbantartások tanúsítványait őrizze meg.
> **FIGYELMEZTETÉS! Súlyos sérülés kockázata**
  > A következő feladatokat csak képzett szakember végezheti el.

  Különösen a következő funkciókat kell ellenőrizni:

  - Gázszivárgások
  - Biztonságos égés és a láng stabilitása
  - Frisslevegő ellátás
  - Biztonsági és szabályozó készülékek (égőfej csapok)

> Ellenőrizze, hogy a telepítés helye megfelel-e a helyileg hatályos törvényi szabályozásoknak.
> Ellenőrizze a következő alkatrészek szennyezettségét, és szükség esetén tisztítsa meg azokat:

  - Gázkimenetek az égőfejeken
  - Égőfejek
  - Termoelem

> Győződjön meg arról, hogy az égőfej és a termoelem közötti távolság (kb. 1 mm ... 3 mm) megfelelő.

10.3 Befecskendező cseréje

FIGYELMEZTETÉS! Súlyos sérülés kockázata

> A következő feladatokat csak képzett szakember végezheti el.

› A befecskendező eltávolítása és beszerelése során szerszámmal rögzítse a befecskendezőtartót a helyén.

20. ábra, 6. oldal

Égőfej	Befecskendező ∅ (mm)	Befecskendezőre nyomtatott szám
Grillező	0,6 mm	57
Sütő	0,5 mm	53

11 Hibaelhárítás

FIGYELMEZTETÉS! Súlyos sérülés kockázata

› A készülék gázvezető alkatrészeinek javítását csak képzett szakember végezheti el.

Hiba	Megoldási javaslat
–	› Üzemzavar vagy meghibásodás estén azonnal zárja el a gázellátást. › Ellenőrizze a készülék károsodásait. › A károsodott alkatrészeket szakemberrel cseréltesse ki. › A készüléket csak az összes meghibásodás megszüntetése után szabad újból üzembe helyezni. › Ha a láng kialszik, vagy az égőfej nem gyullad be, az újbóli begyújtás előtt várjon legalább 1 minet. Ha az égőfej nem gyullad be, ellenőrizze a gázpalack töltöttségét. › Ha a készülék egyáltalán nem működik, akkor zárja el a gázcsapot, és vegye fel a kapcsolatot a márkakereskedővel.

12 Ártalmatlanítás

Csomagolóanyagok újrahasznosítása: A csomagolóanyagot lehetőség szerint a megfelelő szelektív hulladékgyűjtő tartályokba kell helyezni. Ez a szétválogatás azért szükséges, mert a csomagolóanyag értékes erőforrás, és a nem megfelelő ártalmatlanítás negatív hatással lehet az emberi egészségre és a környezetre.

Ez a szétválogatás azért szükséges, mert a csomagolóanyag értékes erőforrás, és a nem megfelelő ártalmatlanítás negatív hatással lehet az egészségre és a környezetre.

13 Garancia

A termékre a törvény szerinti garancia-időszak érvényes. Amennyiben a termék meghibásodott, lépjen kapcsolatba a gyártó helyi képviseletével (lásd: dometic.com/dealer) vagy a kereskedővel.

A javításhoz, illetve a garancia-adminisztrációhoz a következő dokumentumokat kell mellékelnie a termék beküldésekor:

- A számla vásárlási dátummal rendelkező másolatát
- A reklamáció okát vagy a hibát tartalmazó leírást

Vegye figyelembe, hogy az önkezű javítás vagy a nem szakszerű javítás biztonsági következményekkel járhat, és érvényteleníthet a garanciát.

14 Műszaki adatok

	OVN 0250	OVG 0250
Csatlakozási feszültség	12 V⎓ (elektronikus begyújtás)	
Sütő hőleadása	1,2 kW	
Sütő gázfogyasztása	87 g/h	
Grillező hőleadása	–	1,3 kW
Grillező gázfogyasztása	–	95 g/h
Összes névleges és teljes hőleadás	1,2 kW, 87 g/h	1,3 kW, 95 g/h
Az égéshez szükséges levegőmennyiség	2,4 m^3/h	2,6 m^3/h
Gázkategória	I3B/P, I3+ (bután/propán)	
Csatlakozási nyomás		
AT, BE, DE, DK, FI, GB, NL, NO, PT, SE, SI	30 mbar (bután/propán)	
BE, CH, ES, FR, GB, IE, IT, PT, SI	28 mbar … 30 mbar (bután)/37 mbar (propán)	
Készülékosztály	III	
Sütő kapacitása	25 L	25 L
Méretek (szélesség * magasság * mélység) mm-ben	523 × 316 × 447	523 × 316 × 446
Telepítési méretek (szélesség * magasság * mélység) mm-ben	530 × 342 × 497	530 × 342 × 497
Súly	20 kg	22 kg
Vizsgálat/tanúsítvány	CE	

DOMETIC

dometic.com

YOUR LOCAL DEALER	YOUR LOCAL SUPPORT	YOUR LOCAL SALES OFFICE
dometic.com/dealer	**dometic.com/contact**	**dometic.com/sales-offices**

4445103128 2026-11-20

A complete list of Dometic companies, which comprise the Dometic Group, can be found in the public filings of:
DOMETIC GROUP AB • Hemvärnsgatan 15 • SE-17154 Solna • Sweden