DOMETIC

REFRIGERATION
10-SERIES

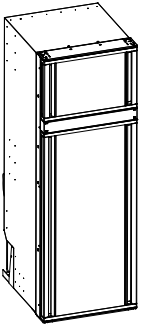

RCD10.5XES, RCD10.5XEG, RCD10.5XEP

CN **RE 压缩机冰箱**
安装和使用说明书..... 2

简体中文

1 版权所有 2
2 重要提示 2
3 标志说明 2
4 安全须知 2
5 设备上的符号说明 5
6 供货范围 5
7 配件 6
8 目标群体 6
9 预期用途 6
10 技术说明 6
11 安装 11
12 操作 27
13 清洗和保养 37
14 故障排除 38
15 保修单 39
16 废弃处置 39
17 技术数据 39

1 版权所有

© 2026 Dometic Group。本手册内容的外观设计受版权法和设计法保护。本手册中所包含的基础技术设计及相关产品，可能受外观设计专利、发明专利或正在申请中的专利保护。本手册中提及的商标均属于 Dometic Sweden AB 所有。保留所有权利。

2 重要提示

请仔细阅读说明，并按照本产品手册中提供的所有说明、指南和警告进行操作，以确保您始终正确地安装、使用和维护本产品。这些说明必须与本产品保存在一处。

使用本产品，即表示您确认已仔细阅读所有说明、指南和警告，并且您理解并同意遵守本产品手册所述的条款和条件。您同意仅将本产品用于预期用途和应用，并会按照本产品手册所述的说明、指南和警告以及所有适用法律法规使用本产品。如未仔细阅读及遵守本产品手册所述的说明和警告，可能会导致您和他人受伤、产品损坏或附近财产损失。本产品手册（包括说明、指南和警告以及相关文档）可能随时更改和更新。如需获取最新产品信息，请访问 documents.dometic.com。

3 标志说明

信号标志用于标示安全信息和财产损害信息，还将指明危险严重程度或级别。

提示 产品操作补充信息

4 安全须知

4.1 一般安全信息

警告！ 触电危险

> 冰箱的安装和拆卸只能由合格人员进行。
> 在易接触水的区域安装冰箱时必须由合格的技术人员进行。
> 若要将冰箱安装在雨棚或类似的环境下，请确保冰箱不会受雨水和飞溅水的影响。
> 如出现明显损坏，请勿使用冰箱。
> 本冰箱只能由合格人员进行维修。维修不当可能会导致相当大的危险或对冰箱造成损坏。
> 如果本冰箱的电源线损坏，则必须由制造商、客服部门或类似的合格人员进行更换，以防出现安全隐患。

> 在放置冰箱时，请确保电源线未出现缠绕或损坏情况。
> 请勿将多个便携式插座或便携式电源放置在冰箱后部。
> 请勿徒手触摸裸露的电缆。
> 将设备插入插座，以确保正确接线，特别是在设备需要接地时。
> 如果设备由主电源供电，请确保电源具有剩余电流断路器 (RCCB) 或接地故障断路器 (GFCI)。安装必须按照所有适用的规定进行，特别是在可能潮湿的区域。

警告！ 火灾危险

> 制冷剂回路中的制冷剂高度易燃，如果本设备位于小房间内，则一旦发生泄漏，可燃气体就会积聚。如果制冷剂回路出现任何损坏：
  ・请让明火和潜在火源远离冰箱。
  ・保持房间通风良好。
  ・关闭冰箱。
> 制冷回路中含有少量环保但易燃的制冷剂。它不会破坏臭氧层，也不会增加温室效应。任何泄漏的制冷剂都可能被点燃。
> 对于使用易燃性制冷剂的冰箱： 请勿在无空气流动或空气流动极少的密闭空间内使用或存放冰箱。
> 冰箱的隔热材料中含有易燃环戊烷，需要执行特殊处理程序。冰箱无法使用时，应将其送至适当的回收中心。

警告！ 爆炸危险

> 请勿在冰箱中存放任何易爆品，例如带有推进剂的喷雾罐。

警告！ 健康危险

> 3-8 岁儿童可在冰箱中取放物品。
> 在无人监督的情况下，不得由儿童进行清洁和维护。
> 请务必对儿童进行监督，以确保他们不会将本冰箱当作玩具。

警告！ 儿童被困的风险

> 确保安装并固定搁板，以免儿童将自己锁在冰箱内。
> 在处置旧冰箱之前：
  ・拆下抽屉。
  ・将搁板留在冰箱内，以免儿童爬入其中。
> 拆下冰箱门。

小心！ 健康危险

> 为了避免因冰箱不稳定而造成的危险，必须按照安装说明进行固定。
> 保持冰箱及其外壳或内置结构上的通风口畅通无阻。
> 除了制造商推荐的方法之外，请勿使用机械设备或其他方式加速除霜过程。
> 在任何情况下，均不得打开或损坏制冷剂回路。
> 除非制造商建议，否则请勿在冰箱内使用电子设备。

小心！ 受伤风险

> 请勿在本冰箱内或附近使用或存放易燃物。
> 请勿在本冰箱上或倚靠本冰箱放置物品。
> 请勿改装本冰箱。

注意！ 损坏危险

> 仅当汽车发动机正在运转且提供足够的电压或者正使用蓄电池监测器时，才选择使用直流电源进行操作。
> 始终保持冷凝液排出管（如有）清洁。

> 如果冰箱配有通风格栅，请勿在通风格栅附近使用高压清洗机清洗汽车。
> 本冰箱不得暴露在雨中。
> 切勿将插头从连接线的插槽上拔出。

注意！ 损坏危险
> 检查数据铭牌上的电压规格是否与电源的电压规格一致。
> 请勿将冰箱放置热源（加热器、阳光直射处、燃气炉等）附近。
> 当从外部清洁车辆或车辆长时间不使用时，请将冬季护罩安装在通风格栅上。

警告！ 因非专业维护造成的危险
除授权维修人员外，任何人维修本设备都具有危险性。
> 在昆士兰州，授权维修人员必须持有碳氢制冷剂的燃气工作许可证，方可进行需要打开或充注燃气系统的维护或修理工作。

4.2 安装时的安全须知

警告！ 火灾危险
> 使用硅酮密封胶或类似物质时，请确保操作清洁无残留。硅酮细丝接触高温部件或明火，可能引发火灾。
> 请勿将冰箱安装在明火或其他热源（加热器、阳光直射区域、燃气炉等）附近。
> 任何情况下均不得打开制冷剂回路。

小心！ 受伤风险
> 请勿将手指伸入铰链。

注意！ 过热风险
> 请务必确保通风充足，以便在运行期间产生的热量可以散去。确保设备与墙壁和其他物体保持足够的距离，以便空气流通。

4.3 操作时的安全性

危险！ 触电危险
> 启动冰箱前，请确保电源线和插头干燥。

小心！ 健康危险
> 确保仅将可在选定温度下冷藏的物品放入冰箱。
> 定期清洁可能与食品接触的表面以及可触及的排污系统。
> 将生肉和鱼储存在冰箱的适当容器中，使其不与其他食物接触，也不会滴落到其他食物上。
> 长时间打开冰箱门可能会导致隔层温度明显升高。如果冰箱长时间空置：
  ・关闭冰箱。
  ・为冰箱除霜。
  ・清洁冰箱并保持干燥。
  ・将冰箱门打开，以防止霉菌滋生。如果可以，将冰箱门和冷冻室门置于冬季位置。

小心！ 受伤风险
> 请勿将手指伸入铰链。
> 在开始旅程之前，请关闭并锁好冰箱门。
> 冰箱后部的冷却系统在运行期间会变得非常热。如果冰箱配有通风格栅，拆卸通风格栅时，请勿触碰到发热部件。

> 如果使用不当，冰箱门或冷冻室门可能会完全从冰箱上脱离。把门按下将其关闭，直到清楚地听到门顶部和底部发出咔嗒声。

注意！ 损坏危险

> 请勿倚靠在打开的冰箱门上。
> 仅将瓶罐等重物储存在冰箱门内、蔬菜隔层中或底部搁板上。
> 如果冰箱有双面门，而门的另一面未正确锁上，请从顶部和底部推动该面，直至其锁定到位。
> **过热危险！** 请务必确保通风充足，以便在运行期间产生的热量可以散去。确保冰箱与墙壁和其他物体保持足够的距离，以便空气能够流通。
> 请勿在冰箱内部装满冰块或液体。
> 避免冰箱及电线暴露于热源和湿气。
> 切勿将插头从连接线的插槽上拔出。

提示

> 如果汽车的电池管理系统为保护电池而切断了冰箱电源，请联系您的汽车制造商。
> 当环境温度介于 之间时，请选择平均温度设置。
> 如果冰箱门的另一面未正确锁上，请从顶部和底部推动该面，直至其锁定到位。
> 为避免食物浪费，请注意以下几点：
  - 尽量避免温度波动。仅在必要情况下才打开冷冻室。储存食品时，应保证空气流通良好。
  - 确保仅将可在选定温度下冷藏的物品放入冰箱。
  - 如图所示储存不同的食品种类。
  - 如果可以调节温度： 根据食品数量和种类调节温度。
  - 食品很容易吸收或释放气味或味道。始终将食品盖好或储存在密闭的容器/瓶子中。

警告！ 因非专业维护造成的危险

除授权维修人员外，任何人维修本设备都具有危险性。

> 在昆士兰州，授权维修人员必须持有碳氢制冷剂的燃气工作许可证，方可进行需要打开或充注燃气系统的维护或修理工作。

4.4 使用 AC 电源操作时的安全性

注意！ 损坏危险

> 检查数据铭牌上的电压规格是否与电源的电压规格一致。
> 仅可使用随附的电缆将冰箱连接到交流电源。
> 切勿将插头从连接线的插槽上拔出。

5 设备上的符号说明

警告！ 火灾风险。易燃物。

6 供货范围

数量	名称
1	制冷剂
1	排水软管
1	密封条 （安装时置于底部）

数量	名称
6	安装衬套盖
1	安装和使用手册

7 配件

配件需购买（不在供货范围内）：

名称
LS300 通风格栅（宽 x 高： 490 mm × 249 mm，开放通风面积：667 cm^2）
顶部通风口套件
内部通风套件

相关配件可向专业经销商咨询购买。如有任何问题，请直接与经销商或您的服务合作伙伴联系。

8 目标群体

必须由具备电气设备和装置的结构与操作的相关技能和知识并接受过安全培训以识别和避免相关危险的合格电工连接电源。

其他操作可由非专业用户完成。

9 预期用途

本冰箱用于冷藏食品和储存冷冻食品，适用于露营车、房车和船只。

本冰箱仅适用于嵌入式安装。在安装后，只能触及冰箱前部。

本产品仅适用于符合这些说明的预期用途和应用。

本手册提供了正确安装和/或操作本产品的必要信息。如果安装和/或使用或维护不当，将导致产品性能不理想，或者可能出现故障。

如果下述原因导致用户受伤或产品损坏，制造商概不承担任何责任：

- 错误安装、装配或连接，包括电压过高
- 维护不当或错误地使用制造商提供的原装备件以外的备件
- 在未经制造商明确许可的情况下对产品进行改装
- 用于非本手册所述用途

Dometic 保留更改产品外观和产品规格的权利。

10 技术说明

本设备可将物品冷却至 0 °C … 8 °C 并保持低温。物品在冷冻室内可保持冷冻状态。可通过控制显示屏设置所需温度。

本冰箱支持 12 V⎓ / 24 V⎓ 直流车载电源，因此适用于房车、露营车、船只等，亦可连接至 100 V～ … 240 V～ 交流电源。

当冰箱同时安装了直流与交流电源连接时，一旦交流电源可用，电源模式将自动切换至交流模式。

本冰箱可承受 30 ° 的短期倾斜，例如在船只上使用时。

冰箱中使用的所有材料均可用于食品接触。制冷回路为全封闭式且不含氟氯化碳。

10.1 组件

冰箱组件如下所示：

• RCD10.5XES 的组件

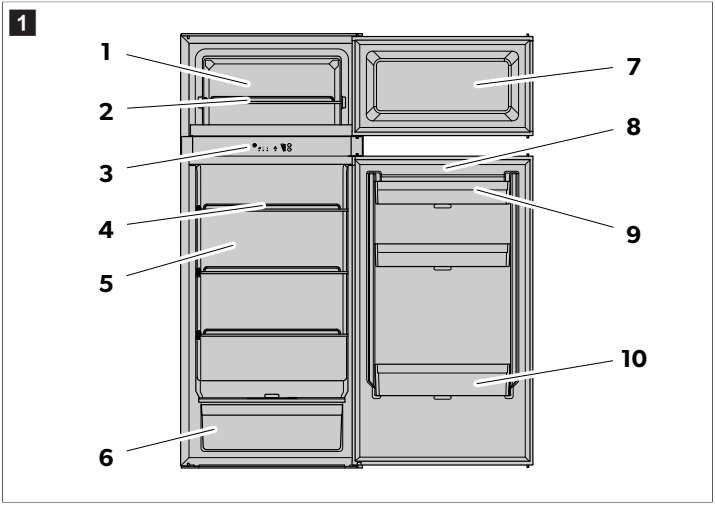

• RCD10.5XEG、RCD10.5XEP 的组件

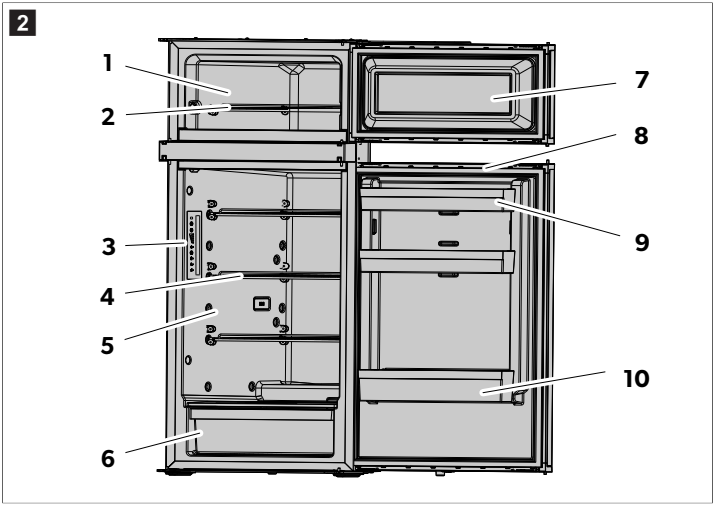

	名称	数量
1	冷冻室	1
2	冷冻室搁板	1
3	操作和显示元件	1
4	冰箱搁板	3
5	冷藏室	1
6	果蔬区	1
7	冷冻室门	1
8	冷藏室门	1
9	冷藏室门上层搁架	2
10	冷藏室门下层搁架（带瓶架）	1

10.2 操作和显示元件

RCD10.5XES

LED 显示屏包含以下操作和显示元件：

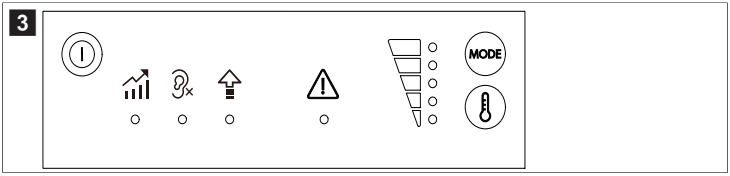

符号	名称
	打开/关闭按钮
	性能模式
	静音模式
	速冷模式
	故障警告
	温度指示器
MODE	模式选择按钮
	温度选择按钮

RCD10.5XEG, RCD10.5XEP
LED 显示屏包含以下操作和显示元件：

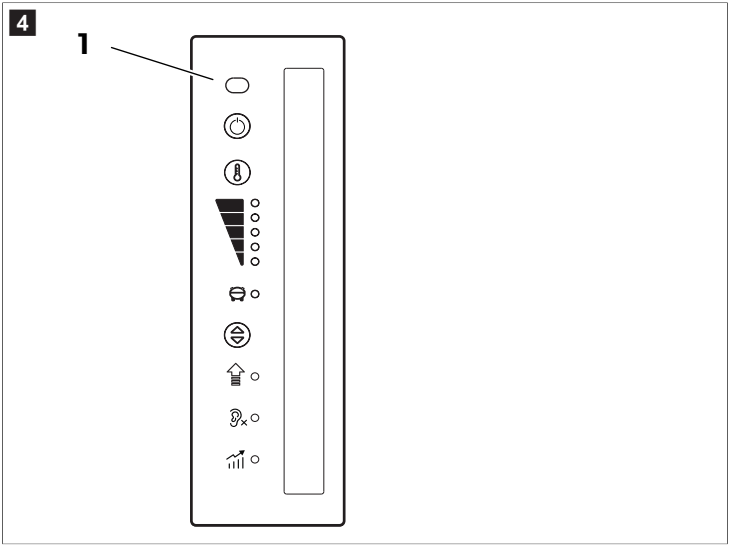

编号/符号	名称
1	IR 开门传感器
	打开/关闭按钮
	性能模式
	静音模式
	速冷模式
	故障警告
	温度指示器
	温度选择按钮
	压缩机和错误指示灯

编号/符号	名称
	工作模式按钮

10.3 运行模式

工作模式 LED 指示灯显示以下设置选项：

运行模式		符号	压缩机转速	外部风扇	温度设置	持续时间
性能模式			自动	高	等级 1 – 5	–
静音模式	RCD10.5XES		自动	关闭	等级 1 – 3	最长 8 h
	RCD10.5XEG, RCD10.5XEP		受限	低		
速冷模式			高	高	最强制冷等级 (5)	最长 12 h

10.4 压缩机和错误指示灯（仅限 RCD10.5XEG、RCD10.5XEP）

压缩机和错误 LED 指示灯显示压缩机的运行状态或指示错误：

颜色	名称
白色	压缩机打开
指示灯熄灭	压缩机关闭
橙色（闪烁）	出现错误（详见错误指示 页 39）

11 安装

11.1 准备工作

1. 确保地板坚固且水平。
2. 确保冰箱处于水平状态。
3. 将冰箱安装在一个嵌入式空间内，以确保车辆行驶时冰箱能够稳固地站立。
4. 安装冰箱时，请确保其位置便于进行维修工作，并且易于从车辆中拆卸、安装和取出。

11.1.1 凹槽与冰箱尺寸（外部通风）

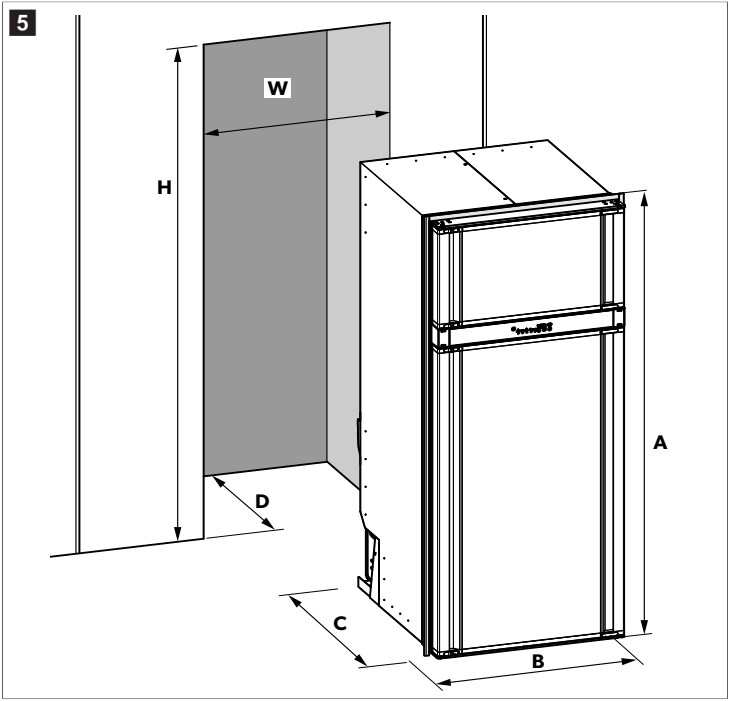

制冷剂	总尺寸（单位：毫米）	
	常规安装	嵌入式安装
高度 (**A**)	1260	1246
宽度 (**B**)	550	523
深度 (**C**)	615	

凹槽	尺寸（毫米）	
	常规安装	嵌入式安装
高度 (**H**)	1251 … 1256	
宽度 (**W**)	530 … 535	

凹槽	尺寸（毫米）	
	常规安装	嵌入式安装
深度 (**D**)	571 … 586	625 … 640

11.1.2 凹槽与冰箱尺寸（内部通风）

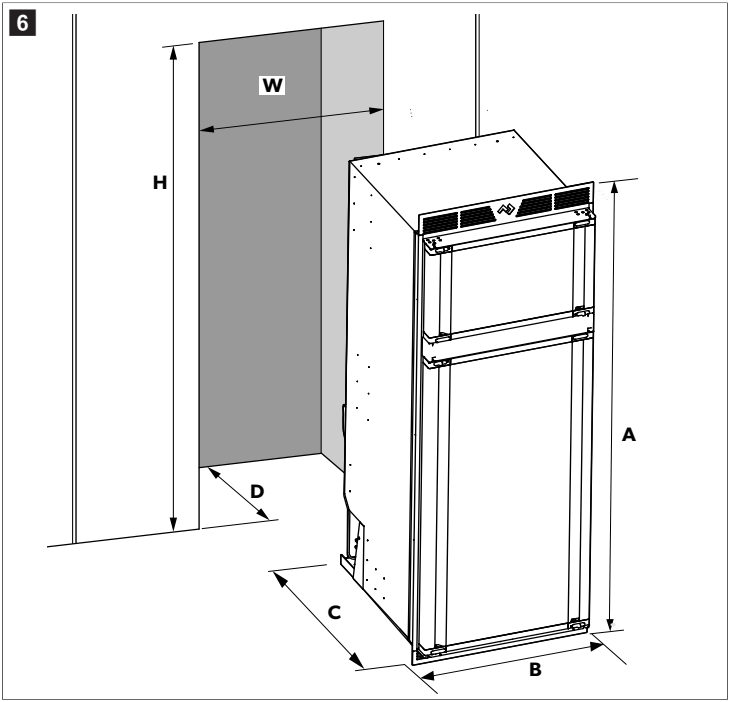

制冷剂	总尺寸（单位：毫米）	
	常规安装	嵌入式安装
高度 (**A**)	1362	
宽度 (**B**)	550	523
深度 (**C**)	615	

凹槽	尺寸（毫米）	
	常规安装	嵌入式安装
高度 (**H**)	1343 … 1348	
宽度 (**W**)	530 … 535	
深度 (**D**)	571 … 586	625 … 640

11.1.3 凹槽与冰箱尺寸（顶部通风）

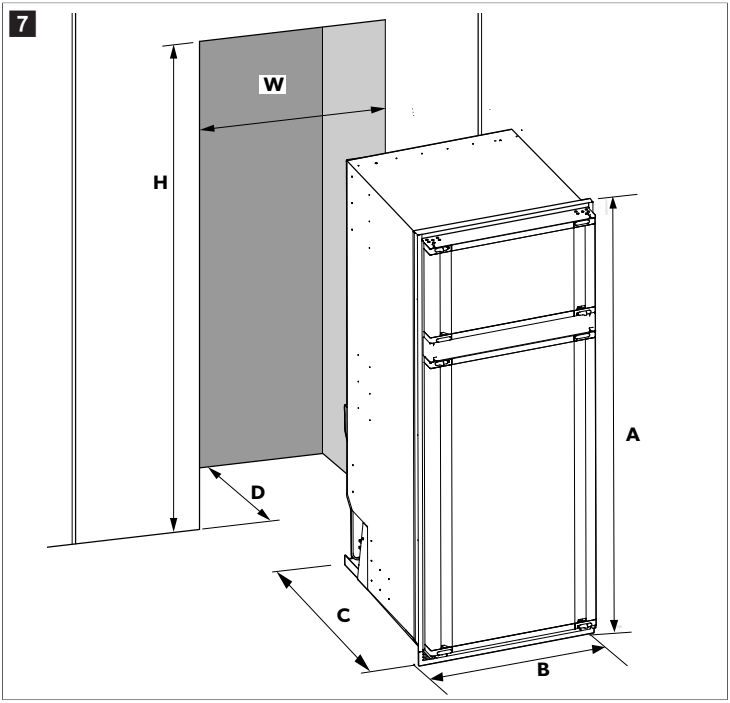

制冷剂	总尺寸（单位：毫米）	
	常规安装	嵌入式安装
高度 (**A**)	1301	1286
宽度 (**B**)	550	

制冷剂	总尺寸（单位：毫米）	
	常规安装	嵌入式安装
深度 (**C**)	615	

凹槽	尺寸（毫米）	
	常规安装	嵌入式安装
高度 (**H**)	1280 … 1285	
宽度 (**W**)	530 … 535	
深度 (**D**)	571 … 586	625 … 640

11.2 外部通风安装

11.2.1 带两个后部通风口的安装方案

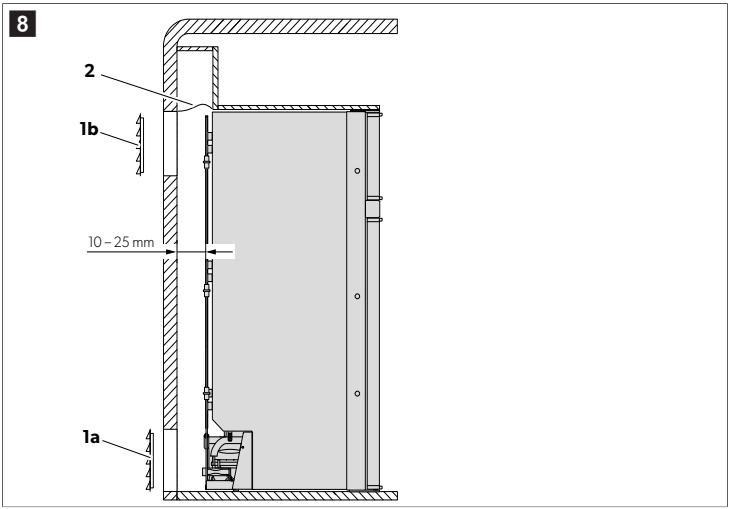

中的编号 如图 8 页 15	名称
1a	LS300 通风格栅
1b	
2	导流板

1. 冰箱工作时，切勿让进风口和出风口被任何东西挡住，例如打开的车门或车上装的自行车架等。
2. 安装冰箱并确保其免受过热影响，否则将导致冰箱性能下降和功耗增加。

3. 在执行电气安装时，务必符合国家和地方法规。
4. 在车辆外侧壁上安装一个进风格栅（ **如图 8** 页 15 中的 **1a**）和一个出风格栅（ **如图 8** 页 15 中的 **1b**），以便产生的热量能顺利排出车外。
   a) 将下方的进风格栅 LS300 与车辆地板平齐安装。
   b) 将上方的出风格栅 LS300 安装在不低于冰箱顶部的位置。允许高于冰箱顶部。
5. 在顶部格栅上方安装一块导流板（ **如图 8** 页 15 中的 **2**），以防止热量在冰箱上方积聚。

11.2.2 带一个后部下通风口和一个顶部通风口的安装方案

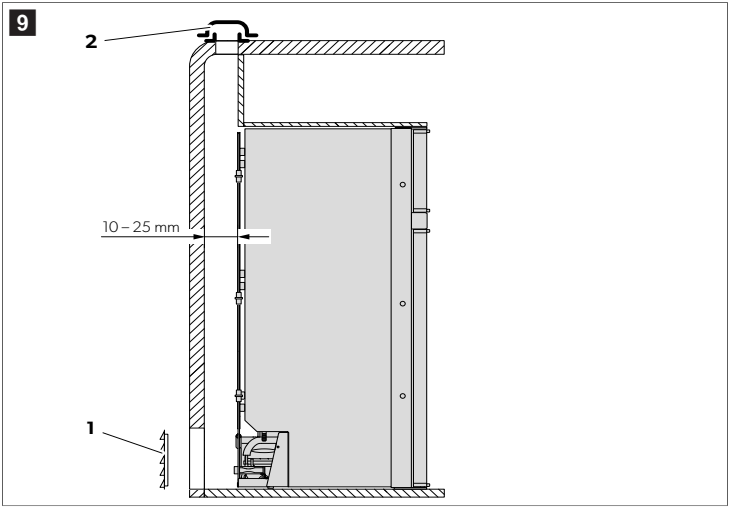

中的编号 **如图 9** 页 16	名称
1	LS300 通风格栅
2	顶部通风口

1. 将 LS300 通风格栅（ **如图 9** 页 16 中的 **1**）安装到车辆地板上。
2. 在车顶安装一个顶部通风口（ **如图 9** 页 16 中的 **2**），以此替代后部上方的出风口。
   a) 请将顶部通风口尽可能直接安装在冰箱背部的正上方。
   b) 如果无法正对安装，请使用风道将顶部通风口进行偏移安装，否则热量会在此处积聚。

11.3 内部通风安装

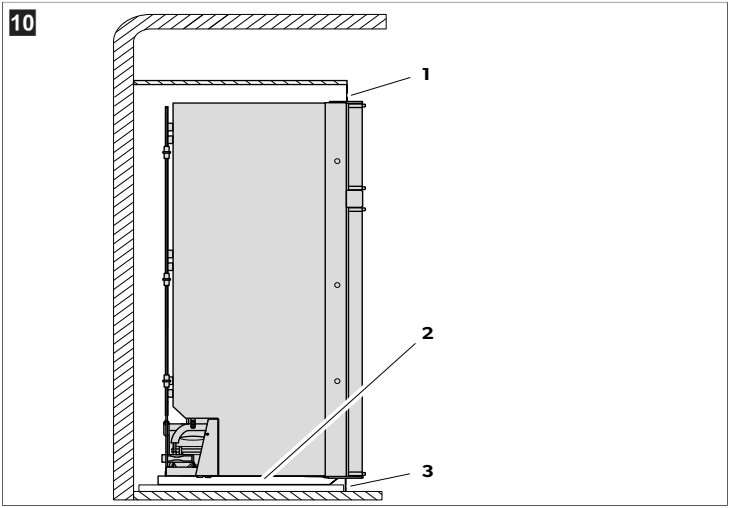

中的编号 ✪ 如图 10 页 17	名称
1	顶部格栅（配件）
2	导轨（配件）
3	底部格栅（配件）

1. 将导轨安装到安装凹槽的地面上（参见安装导轨 页 21）。
2. 安装冰箱并确保其免受过热影响，否则将导致冰箱性能下降和功耗增加。
3. 使用密封条安装底部格栅（参见安装底部格栅 页 22）。
4. 将顶部格栅安装到冰箱顶部（参见安装顶部格栅 页 21）。

11.4 顶部通风安装方案

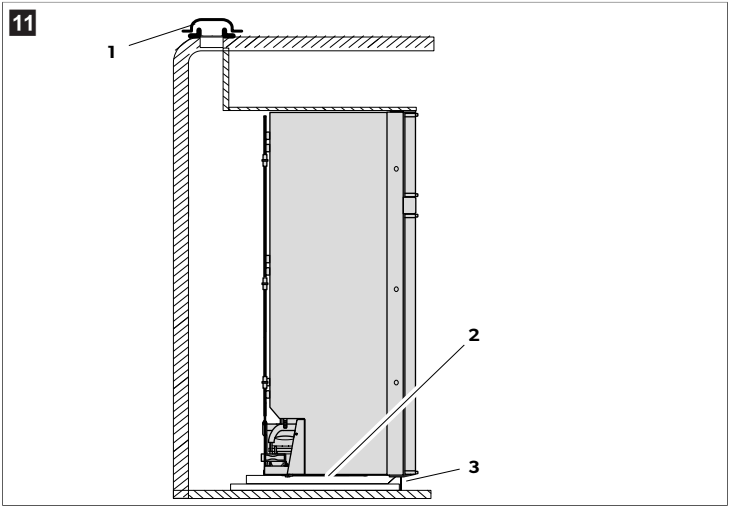

中的编号 ✿ 如图 11 页 18	名称
1	顶部通风口（配件）
2	导轨（配件）
3	底部格栅（配件）

1. 将导轨安装到地面上（参见安装导轨 页 21）。
2. 安装冰箱并确保其免受过热影响，否则将导致冰箱性能下降和功耗增加。
3. 安装底部格栅（参见安装底部格栅 页 22）。
4. 安装顶部通风口（详见安装顶部通风口 页 19）。

11.5 安装在与起居区分开的独立密闭空间内

建议将冰箱安装在一个独立的密闭空间内，以防灰尘和冰箱产生的热气进入露营车或房车的起居区。

警告！ 火灾危险

> 进行防风密封安装时，请勿使用硅酮密封胶、泡沫或其他类似的易燃材料。

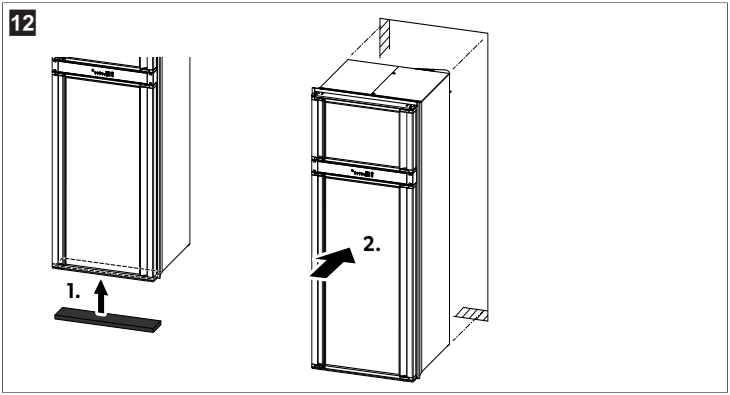

1. 将随附的密封条粘贴在冰箱底部的前缘表面（ 如图 12 页 19 中的 **1.**）。
2. 将冰箱推入到位（ 如图 12 页 19 中的 **2.**）。冰箱后部的空间便与车辆内部实现了密封隔离。

11.6 安装顶部通风口

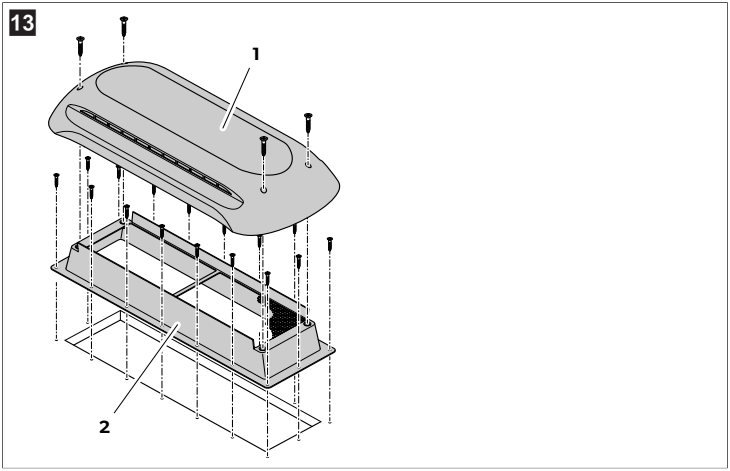

中的编号 ◘ 如图 13 页 19	名称
1	通风罩
2	安装框架

1. 在车顶切割出一个开口。所需尺寸参见顶部通风口的使用说明书。操作时，请注意相关安全信息（详见准备工作 页 11）。
2. 确保安装框架防水。

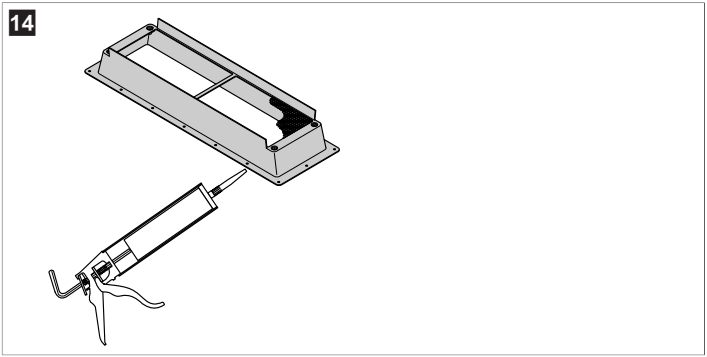

3. 插入安装框架并将其拧紧（◘ 如图 15 页 20 中的 **1.**）。 请使用所有固定孔位进行固定。
4. 插入通风罩并将其拧紧（◘ 如图 15 页 20 中的 **2.**）。

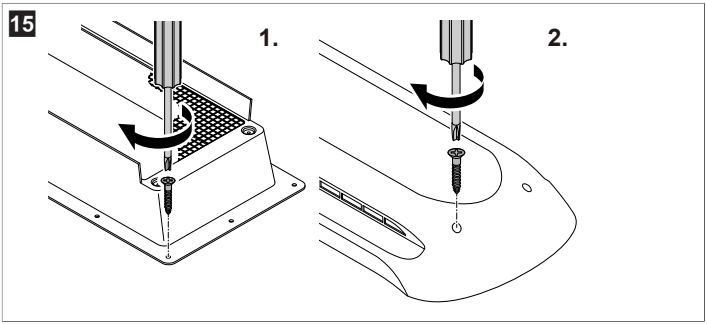

11.7 安装顶部格栅

提示 请使用内部通风套件（配件）。

1. 取下顶部法兰，然后再安装格栅。

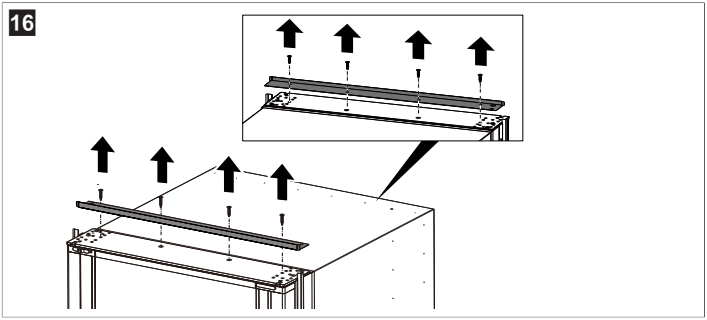

2. 将顶部格栅安装到冰箱上，并用四颗螺丝将其固定到位。

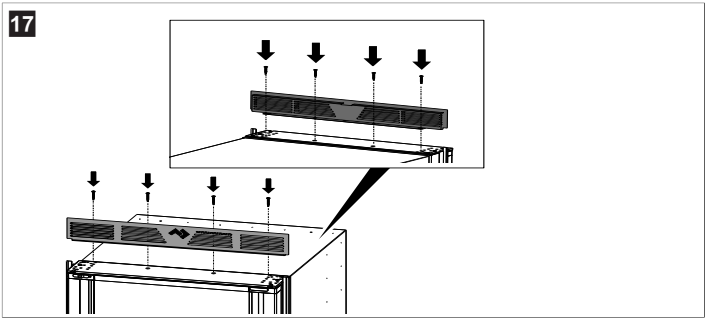

11.8 安装导轨

提示 请使用内部通风套件（配件）。

> 将导轨安装到地面上。

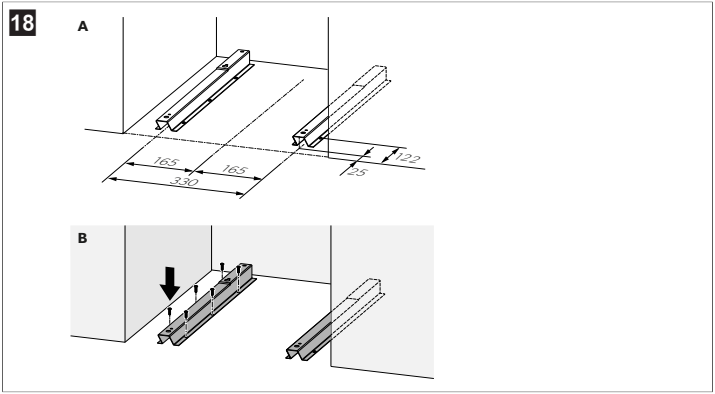

11.9 安装底部格栅

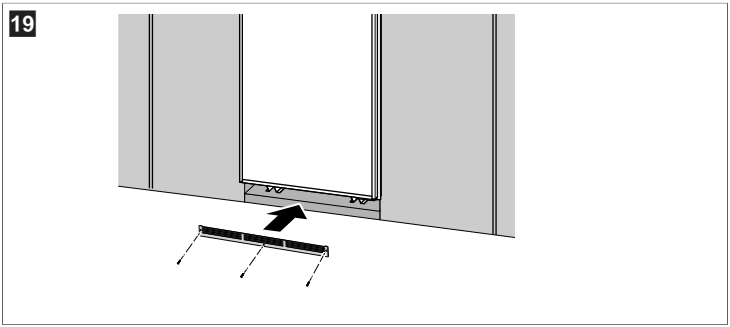

> 将底部格栅推到地板的边缘上，并用螺丝固定。

11.10 安装排水软管

1. 为防止排水软管扭结，请在规划开孔位置时确保软管能够顺畅铺设。
2. 在冰箱后方的车辆地板上钻一个孔。
3. 将排水软管穿过钻好的孔。确保排水软管足够长，以便将水排出车外。

提示 请勿剪短排水软管。预留的长度可以在需要维修时，将冰箱部分拉出。

4. 确保排水软管没有扭结。
5. 将排水软管周围的区域进行密封处理。

11.11 安装通风格栅

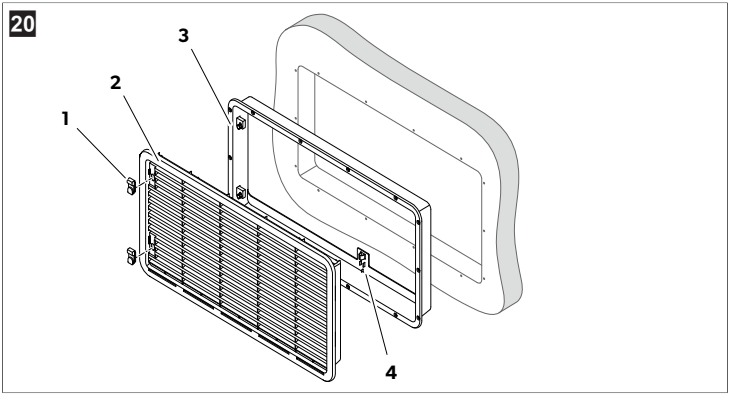

中的编号 ◘ 如图 20 页 23	名称
1	滑块
2	通风格栅
3	安装框架

1. 根据您选择的上下通风系统（例如 LS300），在车辆外壁上切割出合适的开口，并核对通风口所需的尺寸（详见准备工作 页 11）。
2. 确保安装框架防水。

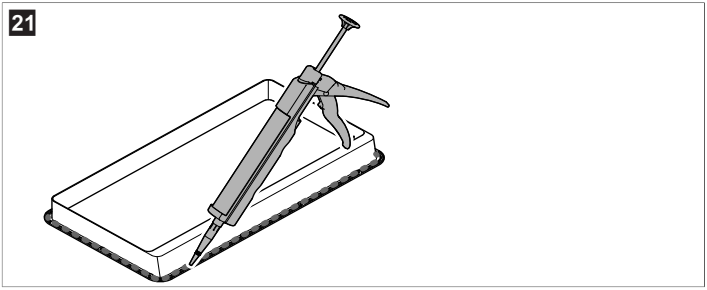

3. 插入安装框架并将其拧紧。请使用所有固定孔位进行固定。

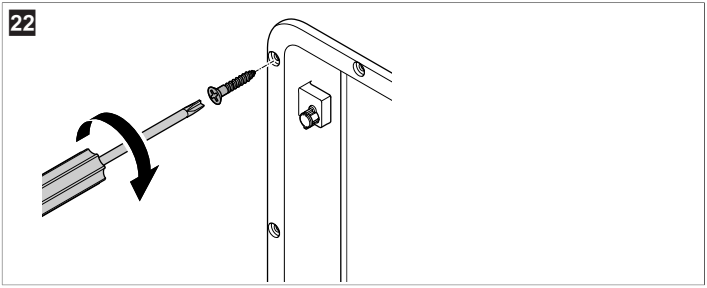

4. 安装通风格栅（ 如图 23 页 24 中的 **1.** 和 **2.**）。
5. 插入滑块，用它将通风格栅锁定到位（ 如图 23 页 24 中的 **3.**）。

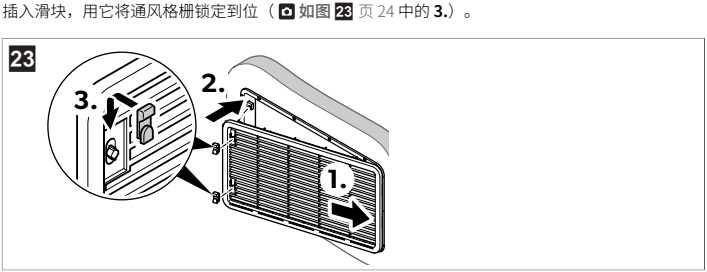

11.12 固定冰箱

警告！ 触电危险

> 螺丝只能穿过冰箱侧壁内置的衬套进行固定 (**如图 24** 页 25)，否则可能会损坏包括电线在内的发泡部件。

提示

确保螺丝已拧紧，即使在承受较大负载时（如行车过程中）也不会松动。

1. 将冰箱用力推入其最终安装位置，使其前法兰紧贴嵌入式空间的正面。
2. 将合适的螺丝（未随附， **如图 24** 页 25 中的 **1**）穿过冰箱侧壁的衬套，并固定在嵌入式空间的壁板上。
3. 将随附的衬套盖（ **如图 24** 页 25 中的 **2**）安装到衬套上。

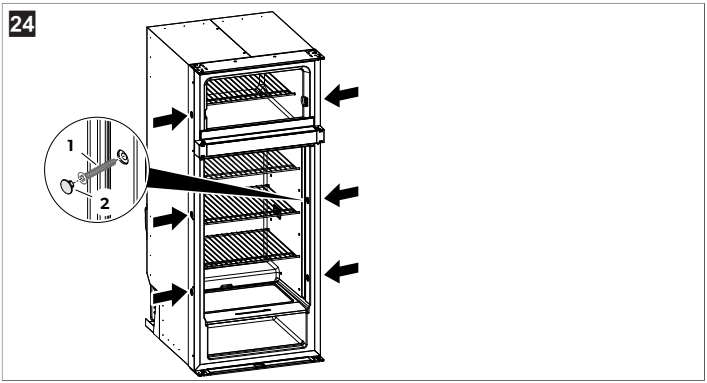

11.13 连接冰箱

11.13.1 将冰箱连接至 12V 到 24V 的直流电源

注意！ 损坏危险

> 为避免造成电压下降和性能损失，连接电缆应尽可能短一些且不间断，因此应避免使用额外的开关、插头或电源板。

本冰箱可使用 12 V⎓ / 24 V⎓ 电压源供电。

出于安全考虑，本冰箱配备了防止极性反接的电子系统。此系统可防止冰箱在连接电池时发生极性反接以及短路的情况。

为保护电池，冰箱在电压不足时会自动关闭（详见下表“表 1: 电池电压阈值 页 26”）。

表 1: 电池电压阈值

	12 V		24 V	
	默认值	可选值（仅限 RCD10.5XEG、RCD10.5XEP）	默认值	可选值（仅限 RCD10.5XEG、RCD10.5XEP）
放电终止电压	10.4 V	9.7 V	22.8 V	21.5 V
开启电压	11.7 V	11 V	24.2 V	22.9 V

1. 结合电缆长度，确定所需的电缆截面积，详见下表。

注意！ 损坏危险
> 确保极性正确。

规格		最大长度	最大长度
AWG	横截面积	(12 V⎓)	(24 V⎓)
13	2.5 mm^2	2.5 m	5 m
12	4 mm^2	4 m	8 m
10	6 mm^2	6 m	12 m
8	10 mm^2	10 m	20 m

2. 首次启动冰箱前，请检查工作电压与电池电压是否匹配（参见铭牌）。
3. 将电缆连接到冰箱的直流接线端子（ **如图** 25 页 26 中的 **1**）。

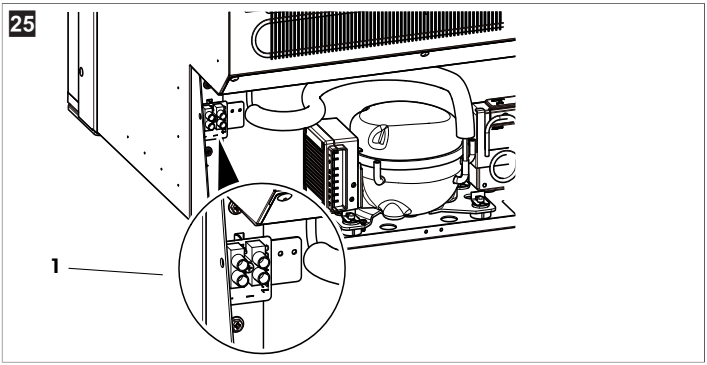

提示 为减少电缆上的压降，请将冰箱尽可能直接连接到电池。

4. 将带有保险丝保护的冰箱连接到电源线的正极 (+)，保险丝规格为 15 A (12 V) 或 7.5 A (24 V)，且保险丝应安装在电缆的电池端。

11.13.2 将冰箱连接至交流电源

危险！ 触电危险

> 切勿用湿手或站在潮湿的表面上插拔插头和操作开关。
> 如果冰箱在船上通过岸电连接到交流电源，则必须在交流电源和冰箱之间安装一个漏电保护断路器。
> 请咨询合格的电工。

> 要将冰箱连接至交流电源，请将连接器插入交流插座。

12 操作

12.1 节能

- 仅在必要情况下才打开冰箱。
- 首先等热食冷却，然后再将其放入迷你吧中冷藏。
- 一旦形成冰层，就需要马上对冰箱除霜。
- 避免不必要的低温设置。
- 为达到最佳能耗，请将搁板和抽屉按照交付时位置放置。
- 定期检查门封，确保密封得当。
- 定期清洁冷凝器上的灰尘和污垢。

12.2 食品储存须知

注意！ 损坏危险

> 仅可将瓶子或罐头等重物存放在冰箱门、蔬菜区或底层搁板上。

26

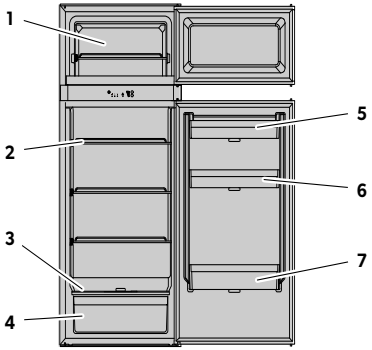

中的编号	如图 26 页 27	食品
	1	冷冻食品
	2	乳制品、熟食
	3	肉、鱼、待解冻物品
	4	沙拉、蔬菜、水果
	5	鸡蛋、黄油
	6	调味酱、番茄酱、果酱
	7	瓶装或盒装饮品

请注意以下有关物品储存的说明：
- 请勿将碳酸饮料存放在冷冻室内。
- 冷冻室适用于制作冰块和短期存放冷冻食品， 不适合长期储存食物。
- 请将生食和熟食分开包装。
- 在包装上注明到保质期。
- 请勿将需冷藏的物品长时间置于冰箱外。
- 定期清洁冰箱内部。

12.3 操作冰箱

开启冰箱

提示
- 冰箱在初次使用时可能会散发出轻微气味。请让起居区保持通风，气味将在几小时内消失。
- 以水平状态停驻车辆，尤其是在出发前启动并装满冰箱时。

> 按住 ⏻ 按钮至少 3 s。
∨ 冰箱将使用上次的设置启动。

关闭冰箱

>

提示 如果长时间不使用冰箱，请断开电源。

按住 ⏻ 按钮至少 3 s。
∨ 冰箱彻底关闭。

12.4 使用冷藏室门/冷冻室门

12.4.1 打开冷藏室门/冷冻室门

小心！ 受伤风险
> 在开始旅程前，务必关闭并锁好冰箱。
> 开门时请小心，因为储存的物品可能已经移位并可能掉落。

RCD10.5XES, RCD10.5XEG

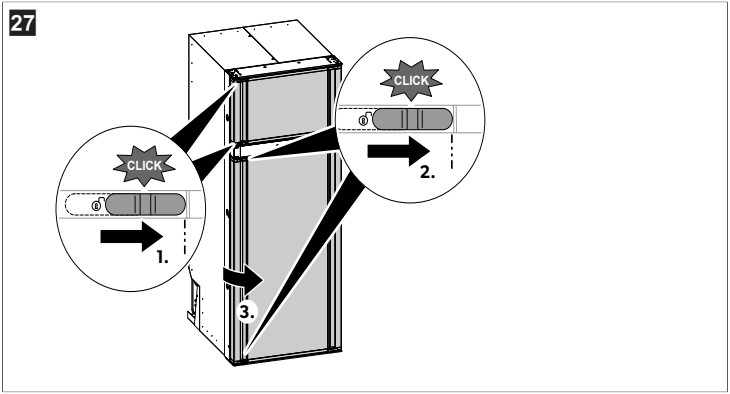

> 将冰箱门锁推至右侧（**1.** 和 **2.**）。
v 冰箱门现已解锁，可以打开。

RCD10.5XEP

> 按下把手并拉开门。

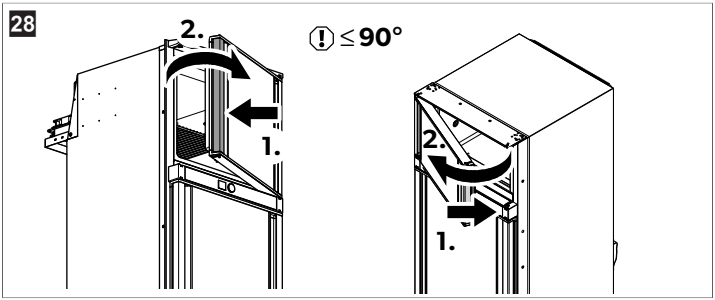

12.4.2 锁定冷藏室门/冷冻室门 RCD10.5XES, RCD10.5XEG

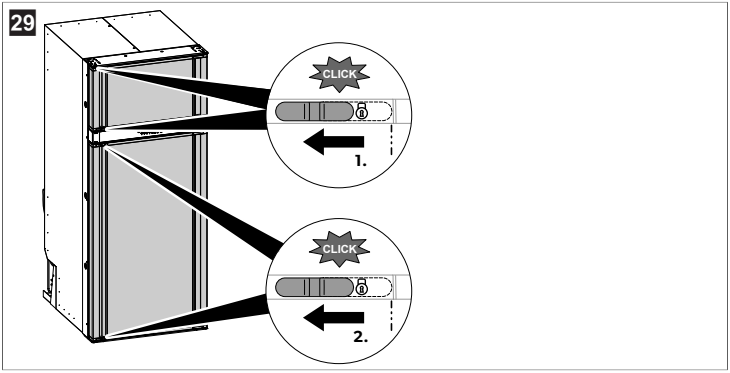

1. 确保通风卡扣处于正常使用位置，而不是通风功能位置（ 如图 39 页 37）。
2. 关闭冰箱门。
3. 将冰箱门锁推至左侧（**1.** 和 **2.**）。
✓ 冰箱门现已关闭并锁定，适于行车状态。

RCD10.5XEP

1. 确保冰箱门**未**处于“冬季位置”（参见将冷藏室门/冷冻室门置于冬季位置（仅限 RCD10.5XEP） 页 30）。
2. 将门推紧，直到听到清晰的“咔哒”声，表示已锁定。
✓ 门现在已关闭并紧固好。

12.4.3 将冷藏室门/冷冻室门置于冬季位置（仅限 RCD10.5XEP）

小心！ 受伤风险
> 行驶过程中**不得**使用冬季位置。

如果冰箱将长时间不使用，请将冷藏室门和冷冻室门置于冬季位置。此举可防止霉菌滋生。

1. 为冰箱除霜（请参阅手动为冰箱除霜 页 37）。
2. 将门一侧顶部和底部的固定装置旁的挂钩完全转动（ 如图 30 页 31 中的 **1.**）。

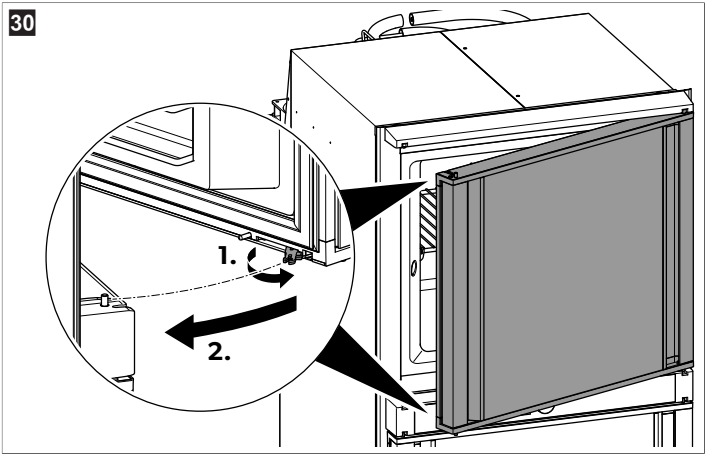

3. 向冷藏室门施加压力（ **如图 30** 页 31 中的 **2.**）
✓ 突出的销钉会卡入挂钩中。门已被锁定到位。

12.5 搁板位置

警告！ 儿童被困的风险

> 将所有隔板都固定到位，防止孩子爬进冰箱。
- 只能出于清洁目的拆下搁板。
- 重新安装搁板并将其固定到位。

拆卸搁板 (RCD10.5XES)

为确保卫生，首次使用冰箱前，请用湿布清洁冰箱内部（参见清洗和保养 页 37）。

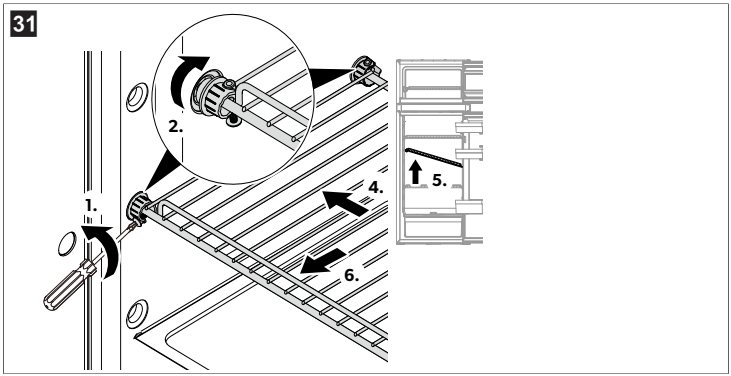

1. 拧松螺丝 (**1.**)。
2. 顺时针转动前固定环 (**2.**)。
3. 逆时针转动后固定环 (**3.**)。
4. 向右推搁板 (**4.**)。
5. 向上推搁板 (**5.**)。
6. 拉出并取下搁板 (**6.**)。

拆卸搁板（RCD10.5XEG、RCD10.5XEP）

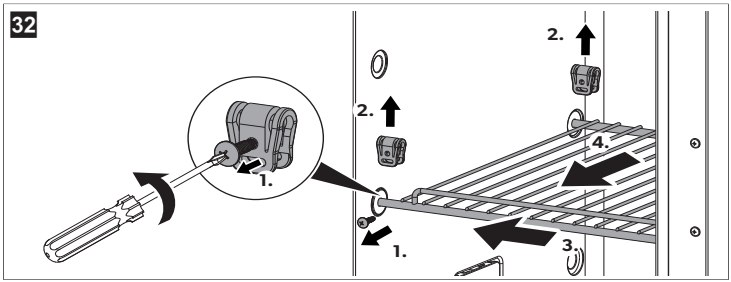

1. 拧松螺丝 (**1.**)。
2. 拆下固定环 (**2.**)。
3. 向右推搁板 (**3.**)。
4. 拉出并取下搁板 (**4.**)。

重新安装搁架

> 按相反的顺序重新安装搁板。

12.6 更换门面板

拆卸门面板

1. 将冰箱门锁推至右侧 (**1.**)。
2. 拆下门锁板 (**2.**)。
3. 向左推门铰侧的锁扣 (**3.**)。
4. 倾斜冰箱门 (**4.**)。
5. 取下冰箱门 (**5.**)。
6. 拆下上部的压板（**6.** 和 **7.**）。
7. 取下门面板。

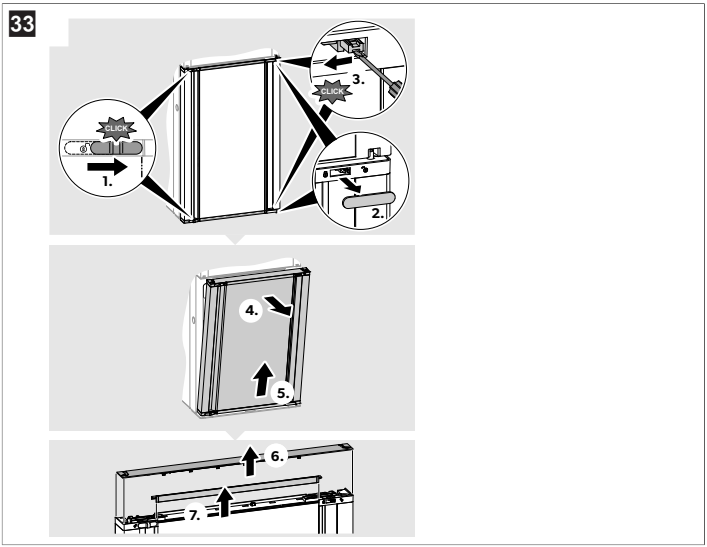

安装新冰箱门面板

1. 将新面板向下推入冰箱门内，直至面板下边缘与底部的凹槽完全贴合。确保面板的垂直边缘嵌入门框的凹槽内 (**1.**)。
2. 将上部压板安装回冰箱门上（**2.** 和 **3.**）。
3. 将冰箱门重新安装到位（**4.** 和 **5.**）。
4. 向右推门铰侧的锁扣 (**6.**)。

5. 将门锁板安装到冰箱门锁上 (**7.**)。
6. 将冰箱门锁推至左侧 (**8.**)。

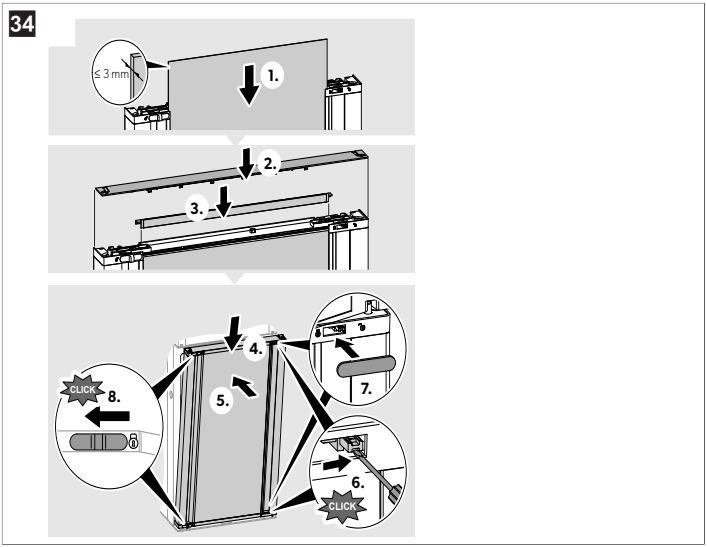

12.7 更换冰箱门面板（仅限 RCD10.5XEP）

拆卸门面板

> 拉出冰箱门两侧的装饰条，然后取下门板。

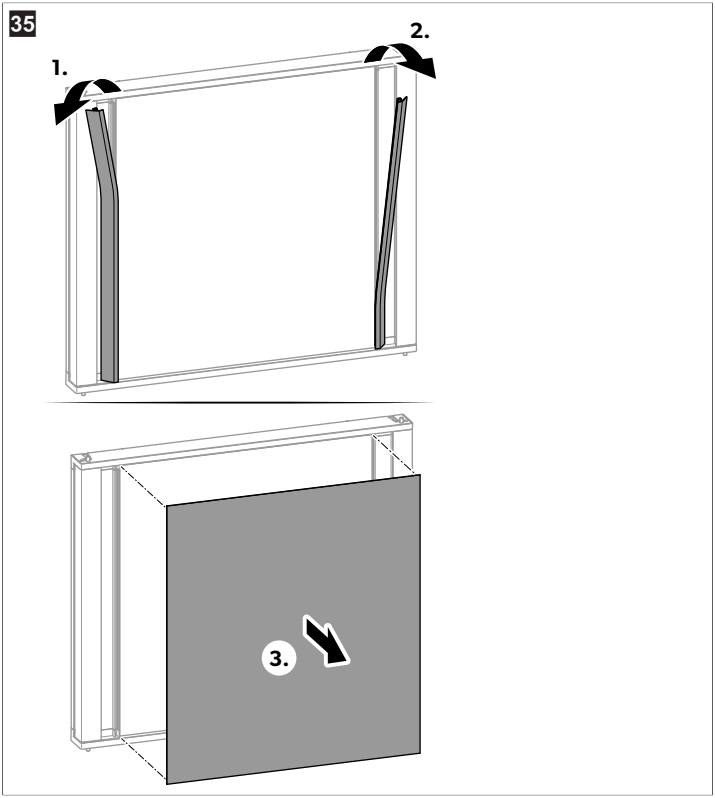

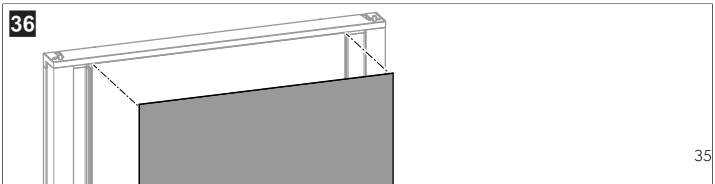

安装新冰箱门面板

1. 将门面板放置在门上。

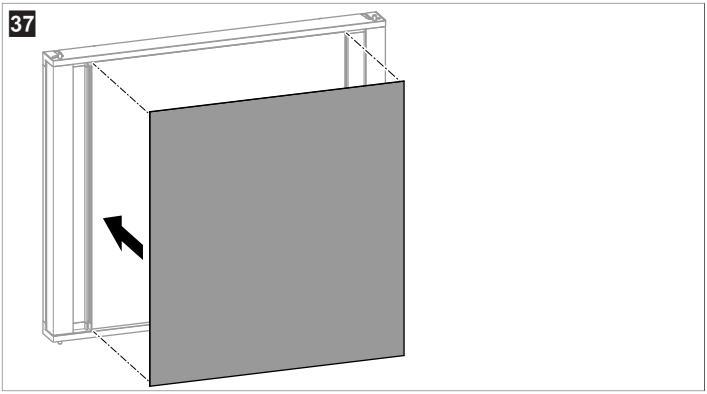

2. 将装饰条安装到门侧面来固定门面板。

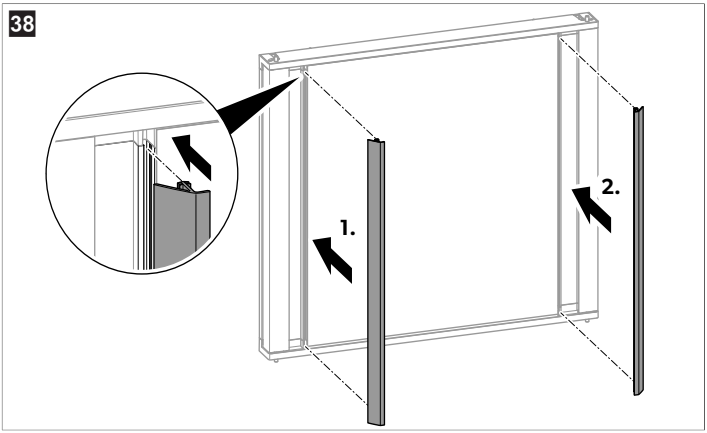

12.8 为长期不使用冰箱做好准备

注意！ 损坏危险
> 在行车时，请勿使用冰箱门通风功能。

当长时间不使用冰箱时，请使用冰箱冷藏室门和冷冻室门的通风功能。此功能可防止冰箱在不使用或存放期间滋生霉菌。

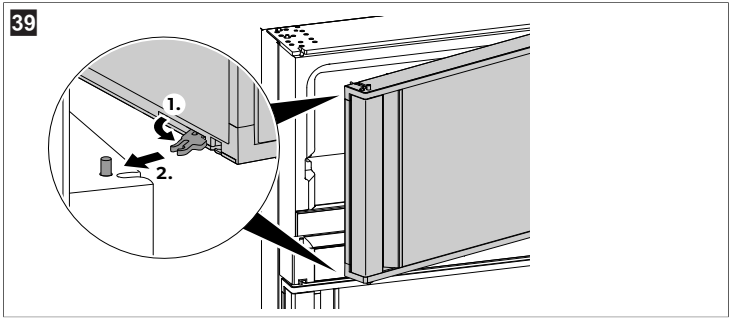

1. 为冰箱除霜（请参阅手动为冰箱除霜 页 37）。
2. 将位于冰箱门后部的通风卡扣旋转 180 °（ 如图 39 页 37 中的 **1.**）。
3. 将通风卡扣啮合到位（ 如图 39 页 37 中的 **2.**）。
∨ 冰箱门将被锁在微开状态。

13 清洗和保养

警告！ 触电危险
> 在清洁和维修冰箱之前，务必先断开其主电源。

注意！ 损坏危险
> 清洁过程中，请勿使用磨蚀性清洁剂或硬物，以免损坏冰箱。
> 切勿使用坚硬或锋利的工具来除冰或取下冻在设备上的物品。
> 请勿使用任何机械工具或任何其他工具来加快除霜速度。

> 请定期清洁冰箱，一旦变脏，请立即用湿布擦拭。
> 确保无水滴入密封件。这会损坏电子元件。
> 清洁后，用棉布擦干冰箱。
> 请定期检查冷凝液排出管。

请在必要时清洁冷凝液排出管。如果堵塞，冷凝液会在冰箱底部形成积水。

13.1 手动为冰箱除霜

冷藏室配备自动循环除霜系统，可防止结霜过多。然而，若冰箱在湿度和/或环境温度较高的条件下长时间使用，后内壁可能会结霜，从而降低制冷性能。在这种情况下，建议进行手动除霜。

随着时间推移，冰箱的后壁会结霜。如果这层霜厚度大约达到 3 mm，就需要给冰箱除霜。

注意！ 损坏危险

> 请勿使用任何机械工具或任何其他工具来加快除霜速度。

1. 断开电源。
2. 清空内部物品。
3. 在冷藏室内放一块布以吸收多余的水分。
4. 将冰箱门保持打开状态。
   - 冷藏室的大部分冷凝水会通过冰箱背部的软管排出，并排放到车外。
   - 如果软管堵塞，冷藏室的冷凝水将积聚在冰箱底部。
5. 用布将冷藏室和冷冻室擦干。

14 故障排除

问题	原因	补救
冰箱不工作。	（仅限**RCD10.5XES**）主板中的保险丝故障。	主板上的保险丝必须更换。 请联系授权服务代理。
	车辆保险丝已熔断。	请更换车辆保险丝。（请参考车辆的使用说明书。）
	车辆电池已放电。	测试电池并对其充电。
	压缩机温度过低（≤ 0 °C）。	用绝缘材料闭合/覆盖所有外部通风格栅。
	如果电压不足，冰箱将自动关闭【放电终止电压： 10.4 V（12 V⎓电池系统）/ 22.8 V（24 V⎓电池系统）】。	装载电池。冰箱将自动重新启动【接通电压： 11.7 V（12 V⎓电池系统）/ 24.2 V（24 V⎓电池系统）】。
冰箱制冷不足。	冷却装置周围通风不足。	检查通风格栅是否堵塞。
	蒸发器结冰。	检查冰箱门是否正确关闭。确保冰箱密封条安装正确且无损坏。为冰箱除霜。
	设定的温度过高。	请设定较低的温度。
	环境温度过高	暂时取下通风格栅，以便热空气能再次排出。
	冰箱已长时间没有工作。	在 4 h / 5 h 后，请再次检查温度。

14.1 错误指示

闪烁频率	声音警报	故障	可能的解决方案
连续	是	冷藏室温度传感器故障	联系授权的客户服务点。
1	是	直流电压 < 11.7 V 或 < 24.2 V	自动重置。
2	是	外部风扇过流	自动重置。
3	是	压缩机无法启动。	自动重置。
4	是	压缩机过载。	自动重置。
5	是	压缩机控制器因过热而切断。	自动重置。
–	是	冰箱门打开时间超过 2 min	关闭冰箱门。

15 保修单

如果本产品无法正常工作，请联系零售商或制造商在您所在国家/地区的办事处（请参见 dometic.com/dealer）。本产品的保修期为 3 年。

将设备送修和进行质保处理时请将下列文件一并附上：

- 带有购买日期的收据复印件
- 故障原因或描述

请注意，自行维修或非专业人员维修可能会引发安全事故，并可能导致保修失效。

16 废弃处置

警告！ 儿童被困的风险

> 在处置旧产品之前：
  - 拆下盖子。
  - 将护篮仍留在原位，这样幼儿就不会轻易爬进去。

将包装材料尽可能的放到对应的回收垃圾桶内。这一步非常重要，因为包装是可以回收再利用的宝贵资源，正确处理不仅环保，也能保护我们的健康。

有关如何根据适用废弃物处置规定处置产品的详细信息，请咨询当地的回收中心或专业经销商。

本产品可以免费回收。

17 技术数据

	RCD10.5XES	RCD10.5XEG，RCD10.5XEP
总容量	200 L	
冷藏室容积	159 L	
冷冻室容积	41 L	40.6 L
连接电压	100 V~ … 240 V~, 50 Hz … 60 Hz 12 V⎓ or 24 V⎓	

	RCD10.5XES	RCD10.5XEG，RCD10.5XEP
额定电流	9.5 A at 12 V⎓ 4.6 A at 24 V⎓ 1.3 A at 100 V～	7.2 A at 12 V⎓ 3.6 A at 24 V⎓ 0.9 A at 100 V～
制冷温度范围：		
• 冷藏室	0 °C … 8 °C	
• 冷冻室	–20 °C … –10 °C	
噪音排放	39 dB(A)	
气候类型	N 或 T (16 °C … 43 °C)	
短期倾斜角	30 °	
制冷剂	R600a	
制冷剂存量	34 g	
除霜方式：		
• 冷藏室	循环	
• 冷冻室	手动	
尺寸（毫米）宽 × 高：		
• 不带法兰	526 mm × 1246 mm	
• 带法兰	550 mm × 1260 mm	
深度（毫米）：		
• 整体深度	615 mm	
• 从法兰后面板起算	561 mm	
重量	49.5 kg	
检验/认证		

本产品含有氟化温室气体。

冷却装置密封完好。

DOMETIC

4445104966 2026-10-15

dometic.com

YOUR LOCAL DEALER

dometic.com/dealer

YOUR LOCAL SUPPORT

dometic.com/contact

YOUR LOCAL SALES OFFICE

dometic.com/sales-offices

A complete list of Dometic companies, which comprise the Dometic Group, can be found in the public filings of:
DOMETIC GROUP AB • Hemvärnsgatan 15 • SE-17154 Solna • Sweden