WAECO

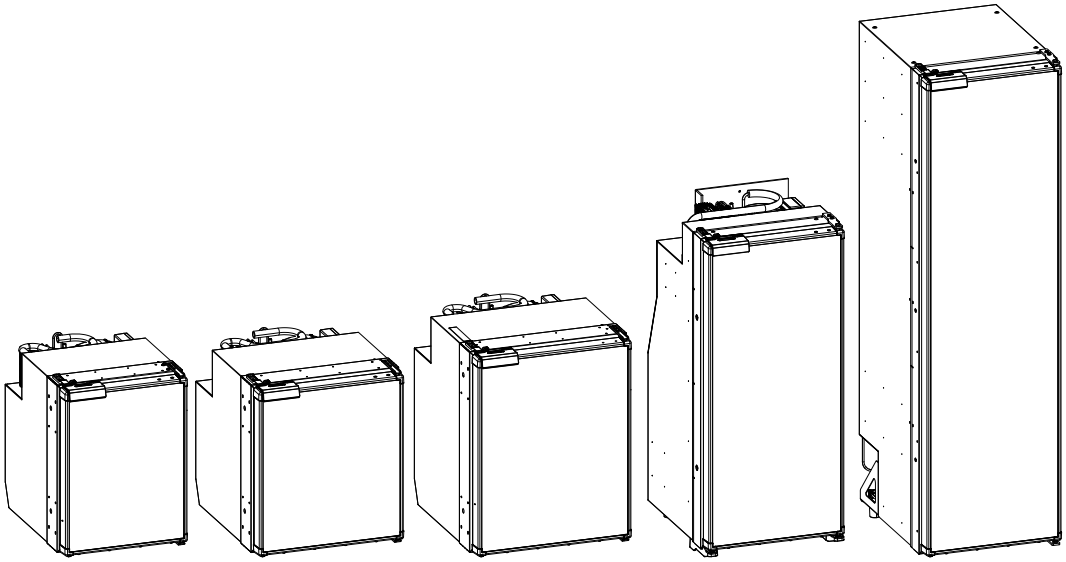

WCR50, WCR60, WCR80, WCR90, WCR150

EN **Compressor refrigerator**
Installation and Operating Manual 3

DE **Kompressor-Kühlschrank**
Montage- und Bedienungsanleitung 24

FR **Réfrigérateur à compresseur**
Instructions de montage et de service 46

ES **Nevera de compresor**
Instrucciones de montaje y de uso 68

PT **Frigorífico com compressor**
Instruções de montagem e manual de instruções 90

IT **Frigorifero a compressore**
Istruzioni di montaggio e d'uso 112

NL **Compressorkoelkast**
Montagehandleiding en gebruiksaanwijzing 134

DA **Kompressorkøleskab**
Monterings- og betjeningsvejledning 155

SV **Kylskåp med kompressor**
Monterings- och bruksanvisning 176

NO **Kompressorkjøleskap**
Monterings- og bruksanvisning 197

FI **Kompressorijääkaappipakastin**
Asennus- ja käyttöohje 218

PL **Lodówka kompresorowa**
Instrukcja montażu i obsługi 239

SK **Kompresorová chladnička**
Návod na montáž a uvedenie do prevádzky 261

CS **Kompresorová chladnička**
Návod k montáži a obsluze 282

HU **Kompresszoros hűtőszekrény**
Szerelési és használati útmutató 303

HR **Kompresorski hladnjak**
Upute za montažu i rukovanje 324

TR **Kompresörlü buzdolabı**
Montaj ve Kullanım Kılavuzu 345

SL **Kompresorski hladilnik**
Navodila za montažo in uporabo 366

RO **Frigider cu compresor**
Manual de instalare şi de utilizare 387

BG **Хладилник на компресора**
Ръководство за инсталация и работа 408

ET **Kompressorkülmik**
Paigaldus- ja kasutusjuhend 430

EL **Ψυγείο συμπιεστή**
Εγχειρίδιο τοποθέτησης και χρήσης 451

LT **Kompresorinis šaldytuvas**
Montavimo ir naudojimo vadovas 473

LV **Kompresora tipa ledusskapis**
Uzstādīšanas un lietošanas rokasgrāmata 494

Copyright

© 2026 Waeco. The visual appearance of the contents of this manual is protected by copyright and design law. The underlying technical design and the products contained herein may be protected by design, patent or pending patent. The trademarks mentioned in this manual belong to Waeco. All rights are reserved.

English

1 Important notes ... 3
2 Explanation of symbols ... 3
3 Explanations of symbols on the device ... 4
4 Safety instructions ... 4
5 Target Group ... 5
6 Scope of delivery ... 5
7 Intended use ... 5
8 Technical description ... 6
8.1 Description of the device ... 6
8.2 Control and display elements ... 6
8.3 Operation mode ... 7
9 Installation ... 7
9.1 Choosing an installation location ... 8
9.2 Securing the refrigerator ... 10
9.3 Installing the drain hose ... 10
9.4 Reversing the door ... 12
9.5 Replacing the decor panel ... 12
9.6 Power supply connection ... 13
10 Operation ... 13
10.1 Before first use ... 13
10.2 Saving energy ... 13
10.3 Notes on storing food ... 13
10.4 Switching the refrigerator on ... 14
10.5 Switching the refrigerator off ... 14
10.6 Setting the temperature ... 14
10.7 Setting the operation mode ... 15
10.8 Positioning the shelves ... 15
10.9 Opening the refrigerator door ... 18
10.10 Closing and securing the refrigerator door ... 18
11 Cleaning and maintenance ... 19
11.1 Defrosting the refrigerator ... 19
12 Troubleshooting ... 20
12.1 Error indication ... 21
12.2 Compressor and error LED indicator ... 21
13 Warranty ... 21
14 Disposal ... 21
15 Technical data ... 22

1 Important notes

Please read these instructions carefully and follow all instructions, guidelines, and warnings included in this product manual in order to ensure that you install, use, and maintain the product properly at all times. These instructions MUST stay with this product.

By using the product, you hereby confirm that you have read all instructions, guidelines, and warnings carefully and that you understand and agree to abide by the terms and conditions as set forth herein. You agree to use this product only for the intended purpose and application and in accordance with the instructions, guidelines, and warnings as set forth in this product manual as well as in accordance with all applicable laws and regulations. A failure to read and follow the instructions and warnings set forth herein may result in an injury to yourself and others, damage to your product or damage to other property in the vicinity. This product manual, including the instructions, guidelines, and warnings, and related documentation, may be subject to changes and updates. For up-to-date product information, please visit qr.dometic.com/bgWFax.

2 Explanation of symbols

A signal word will identify safety messages and property damage messages, and also will indicate the degree or level of hazard seriousness.

WARNING!
> Indicates a hazardous situation that, if not avoided, could result in death or serious injury.

CAUTION!
> Indicates a hazardous situation that, if not avoided, could result in minor or moderate injury.

NOTICE!
> Indicates a situation that, if not avoided, could result in property damage.

NOTE Supplementary information for operating the product.

3 Explanations of symbols on the device

Warning! Risk of fire / Flammable materials

4 Safety instructions

General safety

WARNING! Electrocution hazard

- Installation and removal of the refrigerator may only be carried out by qualified personnel.
- Installation in areas exposed to water must be performed by a qualified technician.
- If installing the refrigerator under a canopy or similar environment, ensure that the refrigerator is protected from rain and splashing water.
- Do not operate the refrigerator if it is visibly damaged.
- This refrigerator may only be repaired by qualified personnel. Improper repairs can result in considerable danger or damage to the refrigerator.
- When positioning the refrigerator, ensure the supply cord is not trapped or damaged.
- Do not touch exposed cables with your bare hands.

WARNING! Fire hazard

- The refrigerant in the refrigerant circuit is highly flammable and in the event of a leakage combustible gases could build up if the appliance is in a small room. In the event of any damage to the refrigerant circuit:
  - Keep naked flames and potential ignition sources away from the refrigerator.
  - Ventilate the room well.
  - Switch off the refrigerator.
- The refrigeration circuit contains a small quantity of an environmentally friendly but flammable refrigerant. It does not damage the ozone layer and does not increase the greenhouse effect. Any leaking refrigerant may ignite.
- For refrigerators with flammable refrigerant: Do not use or store the refrigerator in confined spaces with none or minimal air flow.

WARNING! Explosion hazard

- Do not store any explosive substances, such as aerosol cans with propellants, in the refrigerator.

WARNING! Health hazard

- **For the European Union, UK and Turkey:** This device can be used by children aged from 8 years and above and persons with reduced physical, sensory or mental capabilities or lack of experience and knowledge if they have been given supervision or instruction concerning use of the device in a safe way and understand the hazards involved. **For all other regions:** This device is not intended for use by persons (including children) with reduced physical, sensory or mental capabilities, or lack of experience and knowledge, unless they have been given supervision or instruction concerning use of the device by a person responsible for their safety.
- Children aged from 3 to 8 years are allowed to load and unload the refrigerator.
- Cleaning and user maintenance shall not be made by children without supervision.
- Children must be supervised to ensure that they do not play with the refrigerator.

WARNING! Risk of child entrapment

- Ensure that the shelves are mounted and secured so that children cannot lock themselves in the refrigerator.
- Before disposing of your old refrigerator:
  - Dismantle the drawers.
  - Leave the shelves in the refrigerator so that children cannot climb inside.
- Take off the doors.

CAUTION! Health hazard

- To avoid a hazard due to instability of the refrigerator, it must be fixed in accordance with the installation instructions.
- Keep ventilation openings, on the refrigerator and in its enclosure or in the built-in structure, clear of obstruction.
- Do not use mechanical devices or other means to accelerate the defrosting process, other than those recommended by the manufacturer.
- Do not open or damage the refrigerant circuit under any circumstances.
- Do not use electrical devices inside the refrigerator unless they are recommended by the manufacturer for that purpose.

CAUTION! Risk of injury

- DO NOT USE OR STORE FLAMMABLE MATERIALS IN OR NEAR THIS REFRIGERATOR.
- DO NOT PLACE ARTICLES ON OR AGAINST THIS REFRIGERATOR.
- DO NOT MODIFY THIS REFRIGERATOR.

NOTICE! Damage hazard

> If present, keep the condensate drain clean at all times.
> If the refrigerator has ventilation grilles, do not use a high-pressure cleaner near the ventilation grille when cleaning the vehicle.
> The refrigerator shall not be exposed to rain.
> Never pull the plug out of the socket by the connection cable.

Safety when installing

WARNING! Electrocution hazard

> Do not install or locate multiple portable socket-outlets or portable power supplies at the rear of the refrigerator.

WARNING! Fire hazard

> Ensure clean and residue-free handling if silicon sealant or similar is used. There is a risk of fire if silicone filaments come into contact with hot parts or naked flames.
> Do not install the refrigerator near naked flames or other heat sources (heaters, direct sunlight, gas ovens etc.).

NOTICE! Damage hazard

> Only hold the device by its body during transport.
> The refrigerator is only suitable for installation in a fitted niche. The refrigerator must be secured in the furniture/cabinets with a fastening frame or other flanges to prevent the refrigerator from tipping over. Once the refrigerator has been installed, only the front must be accessible.

5 Target Group

The electrical installation and setup of the device must be performed by qualified personnel who has demonstrated skill and knowledge related to the construction and operation of electrical equipment and installations, and who is familiar with the applicable regulations of the country in which the equipment is to be installed and/or used, and has received safety training to identify and avoid the hazards involved.
All other actions are intended also for non-professional users.

6 Scope of delivery

Quantity	Description
1	Refrigerator
1	Drain elbow
4	Fixing cap
1	Short Operating manual
1	Operating manual (online only)

7 Intended use

The refrigerator is intended for:

- Installation in caravans and motor homes
- Cooling and storing food
- Storing frozen food

The refrigerator is not suitable for:

- Storing medications and other medical products
- Storing corrosion substances or substances that contain solvents
- Quickly-freezing food

The frozen compartment is suitable for storing frozen food, storing ice cream and making ice cubes. The compartment is not suitable for freezing unfrozen food.

The refrigerator is intended for installation in a piece of cabinetry or an installation niche. Once installed, only the front of the refrigerator may be accessible.

This refrigerator is not intended to be used in household applications.

The device is designed to be operated from a 12 V⎓ or 24 V⎓ onboard supply.

Optimum cooling performance is provided at ambient temperatures between 16°C ... 38°C.

This product is only suitable for the intended purpose and application in accordance with these instructions.

This manual provides information that is necessary for proper installation and/or operation of the product. Poor installation and/or improper operation or maintenance will result in unsatisfactory performance and a possible failure.

The manufacturer accepts no liability for any injury or damage to the product resulting from:

- Incorrect installation, assembly or connection, including excess voltage
- Incorrect maintenance or use of spare parts other than original spare parts provided by the manufacturer
- Alterations to the product without express permission from the manufacturer
- Use for purposes other than those described in this manual

Waeco reserves the right to change product appearance and product specifications.

8 Technical description

The refrigerator is a compressor refrigerator and is designed for operation on a 12 V⎓ / 24 V⎓ power supply.

NOTE To safely operate 12 V⎓ / 24 V⎓ consumer units in the caravan while driving, ensure that the towing vehicle provides sufficient voltage. On some vehicles, the battery management system may automatically switch off the consumer units to protect the battery. Ask your vehicle manufacturer for more information.

The device can refrigerate goods from 2°C ... 7°C and keep them cool. Products can be kept frozen in the frozen compartment. The control display can be used to set the desired temperature.

All materials used in the refrigerator are compatible for use with foodstuffs. The refrigerant circuit is hermetically sealed.

8.1 Description of the device

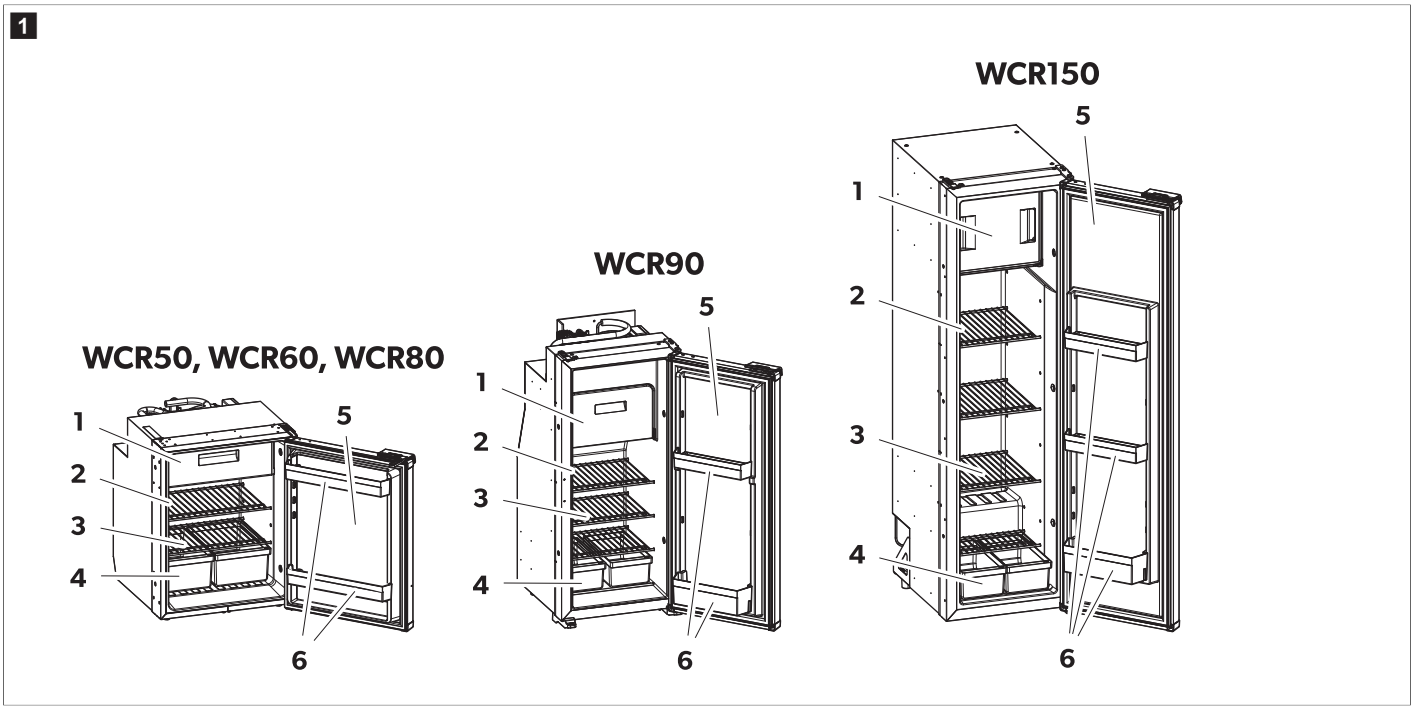

No. in Fig. 1 on page 6	Description	Quantity		
		WCR50, 60, 80	WCR90	WCR150
1	Frozen compartment	1	1	1
2	Control and display elements	1	1	1
3	Removable refrigerator shelf	2	3	4
4	Crisper	2	2	2
5	Refrigerator door	1	1	1
6	Door rack	2	2	3

8.2 Control and display elements

The refrigerator has an LED display on the inside wall of the refrigerator.

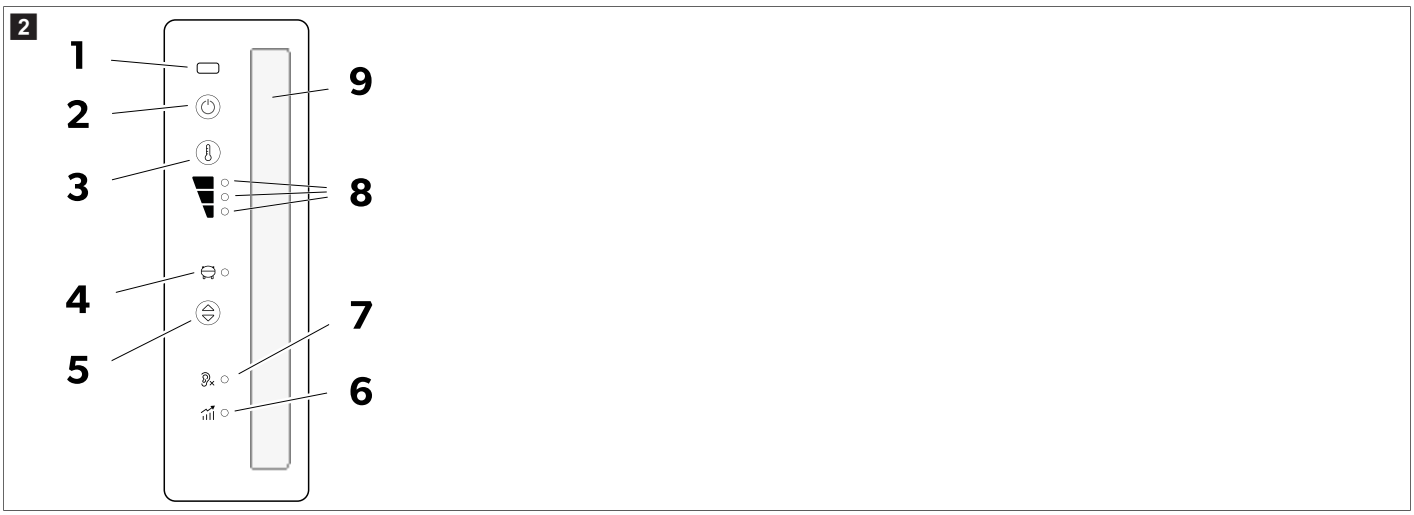

The LED display features the following operating and display elements:

Item	Explanation
1	IR door opening sensor
2	ON/OFF button
3	Cooling level setting button
4	Compressor and error LED indicator
5	Operation mode button
6	Performance mode
7	Quiet mode
8	Cooling level 1– 3 LED indicator
9	Interior lighting

8.3 Operation mode

Operation mode	Symbol	Description
Quiet mode		Operation with reduced noise level. Cooling level 1
Performance mode		Cooling level 1 – 3

9 Installation

CAUTION! Health hazard

> To avoid a hazard due to instability of the device it must be fixed in accordance with the instructions.

CAUTION! Risk of injury

> The refrigerator has sharp edges. Wear gloves during installation.

NOTE WCR90, WCR150 only: When replacing an absorption refrigerator with a compressor model ensure all external ventilation grilles are fully closed. Failure to do so may prevent the compressor from operating at low ambient temperatures (below 0°C), posing a risk of malfunction.

NOTICE! Damage hazard

> Install the refrigerator so that it is easily accessible for service work (see Installing the drain hose on page 10).
> Install the refrigerator so that it can be uninstalled without difficulty.
> Install the refrigerator so that it can be easily removed from the vehicle.
> Install the refrigerator in a recess so that it remains secure while the vehicle is in motion.

9.1 Choosing an installation location

NOTICE! Damage hazard

- Do not install the refrigerator in the rear of mobile homes with the door pointing in the direction of travel.
- Only install the under-counter unit with its door facing the driving direction if it is placed next to the sliding door and behind the front seats.
- Leave the device in a vertical position for at least 3 h before starting up for the first time.
- Do not place the refrigerator directly on the vehicle floor.
- Observe the minimum spacing when installing the refrigerator to furniture.

WCR50, WCR60, WCR80

3

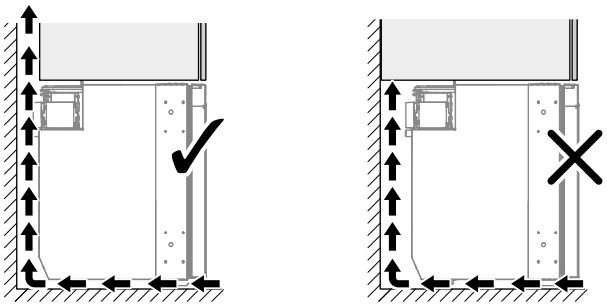

NOTE **WCR90, WCR150 only**: Do not install the device on an elevated step. The top-mounted door latch may become difficult to reach, making the door hard to open.

- Park the vehicle horizontally for this purpose.
- Ensure that the floor is solid and level.
- Ensure no carpets obstruct the free movement of the door.
- Ensure that the refrigerator rests fully on the furniture floor up to the front edge of the door.
- Install the refrigerator correctly.

> Install the refrigerator with sufficient clearance from the walls to allow proper air circulation.
- Option **A**
- Option **B**

WCR50, WCR60, WCR80

4

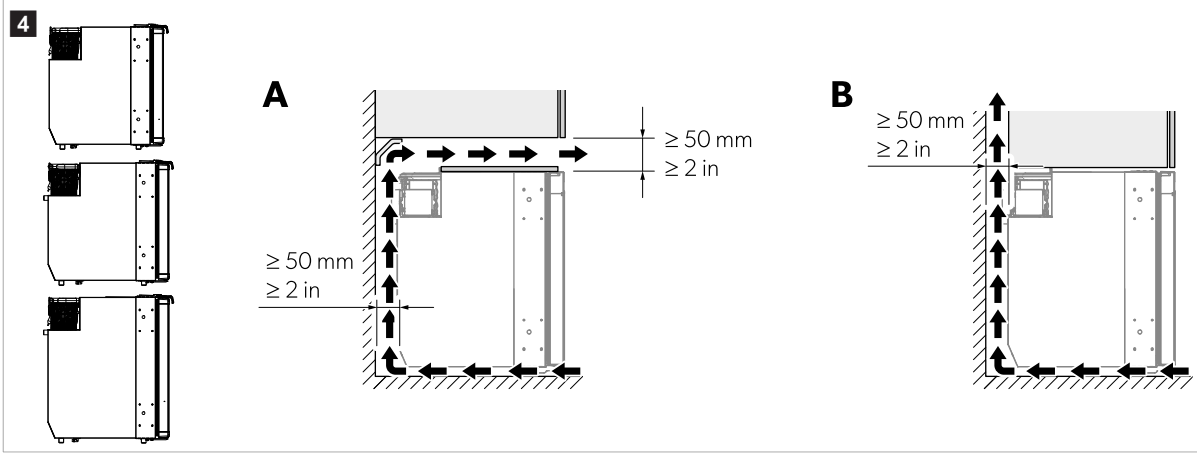

WCR90

5

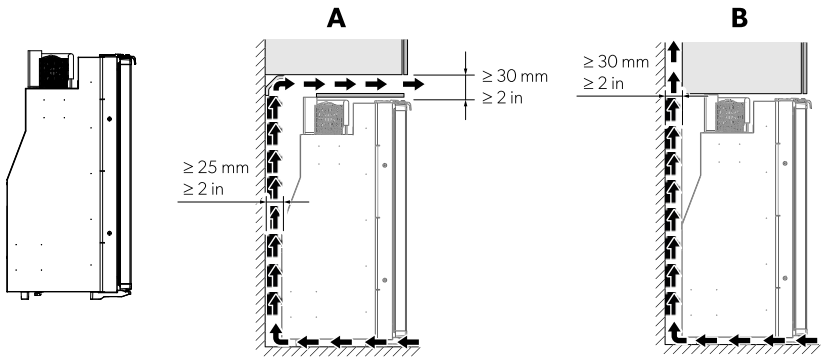

WCR150

6

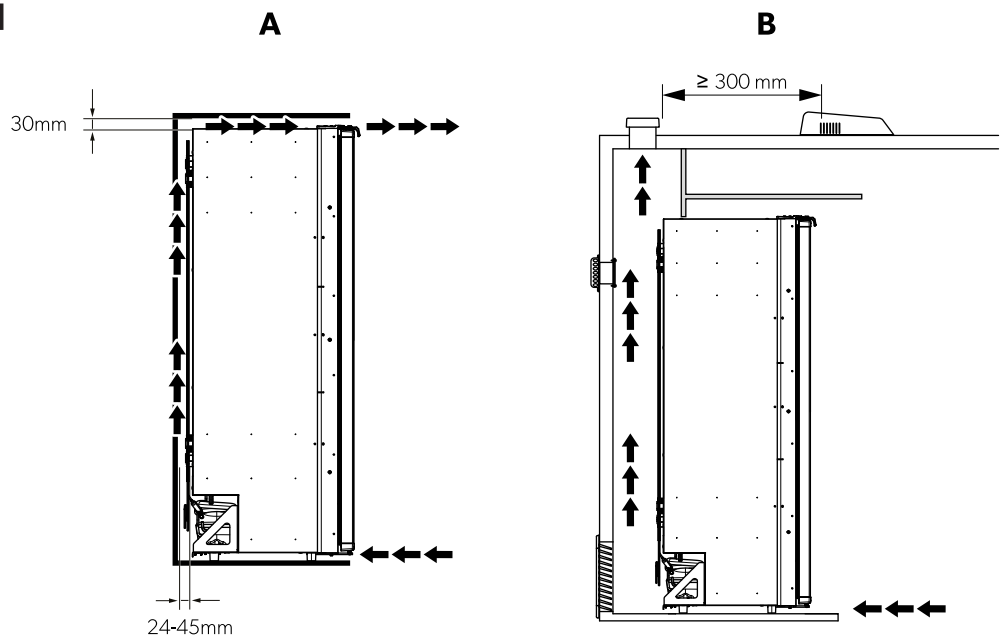

NOTE Insufficient airflow results in shortened lifespan and reduced cooling performance.

9.2 Securing the refrigerator

NOTICE! Damage hazard

> Only screw through the provided bushings to avoid damaging foamed components such as cables.
> Attach the side walls or strips securely to ensure the screws remain tight even under increased loads.

1. Slide the refrigerator into the cabinet until the door is aligned with the front edge.

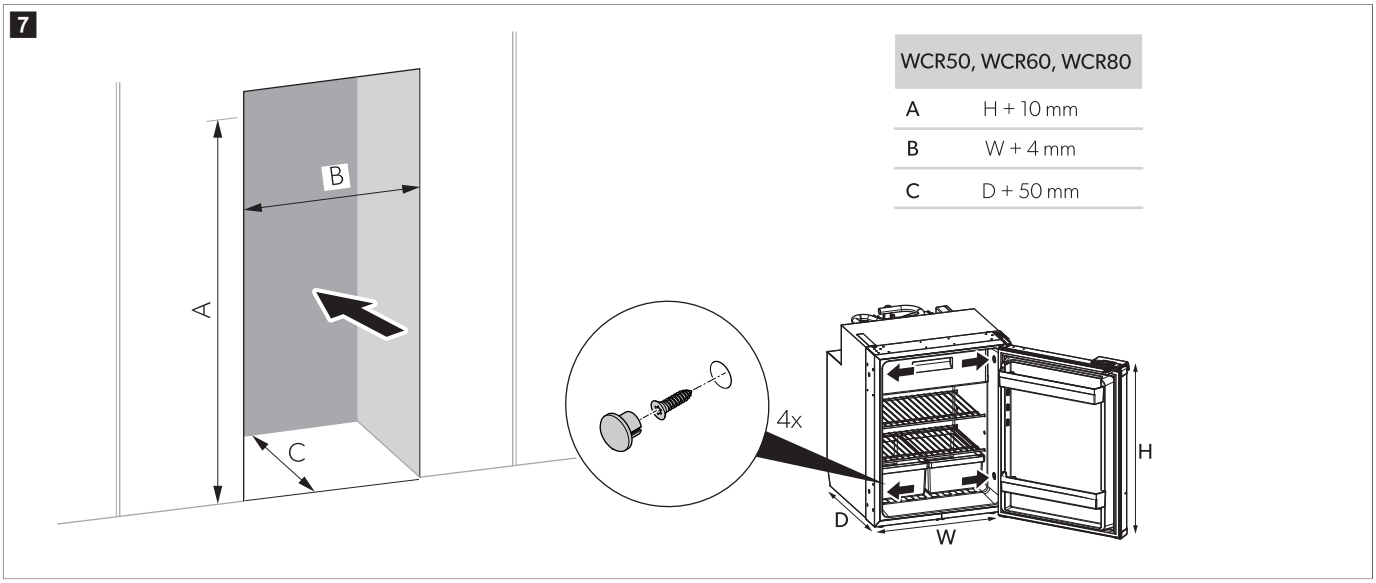

WCR50, WCR60, WCR80	
A	H + 10 mm
B	W + 4 mm
C	D + 50 mm

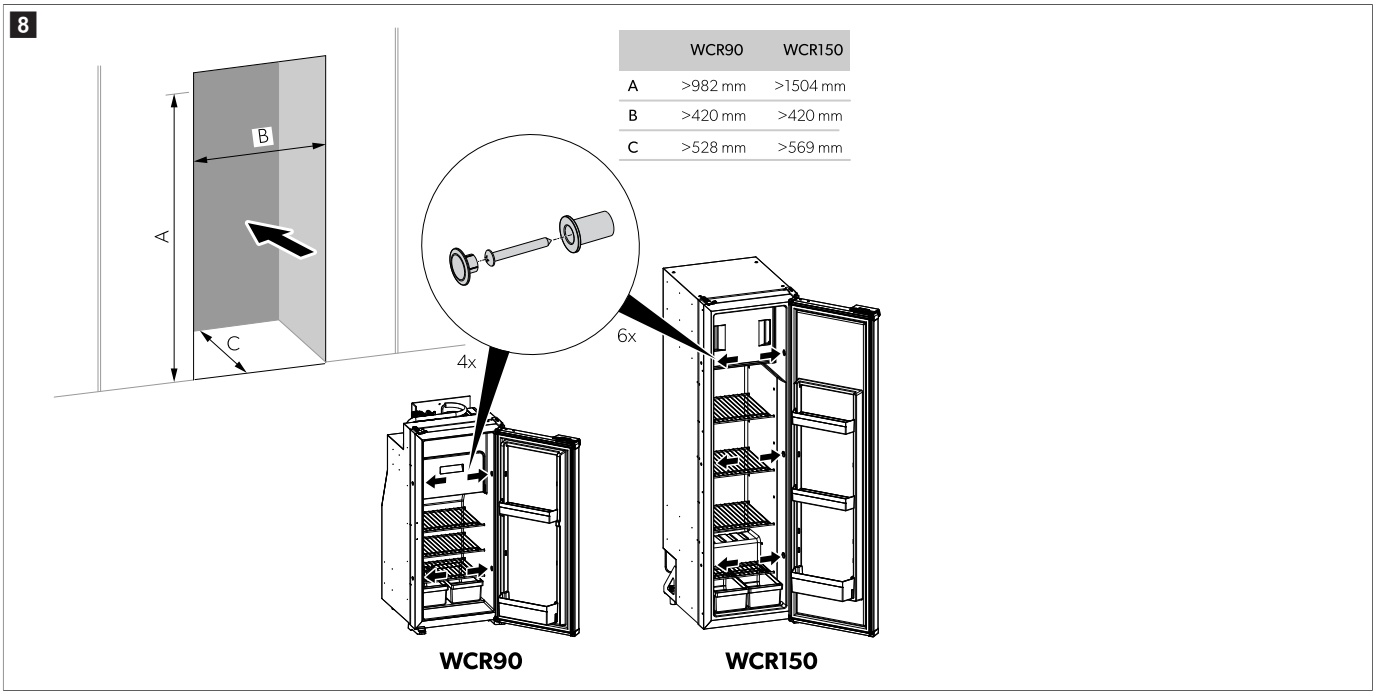

	WCR90	WCR150
A	>982 mm	>1504 mm
B	>420 mm	>420 mm
C	>528 mm	>569 mm

2. Fasten the screws through the plastic bushings on the sides of the refrigerator and further into the wall.

3. Put the caps onto the screw heads.

9.3 Installing the drain hose

Condensation can form inside the refrigerator due to frequent door opening, incorrectly stored food, or storing food that is too warm. Condensation must be drained with a constant slope.

NOTE Do not shorten the drain hose. The excess length will enable partial extraction of the refrigerator if required for service access.

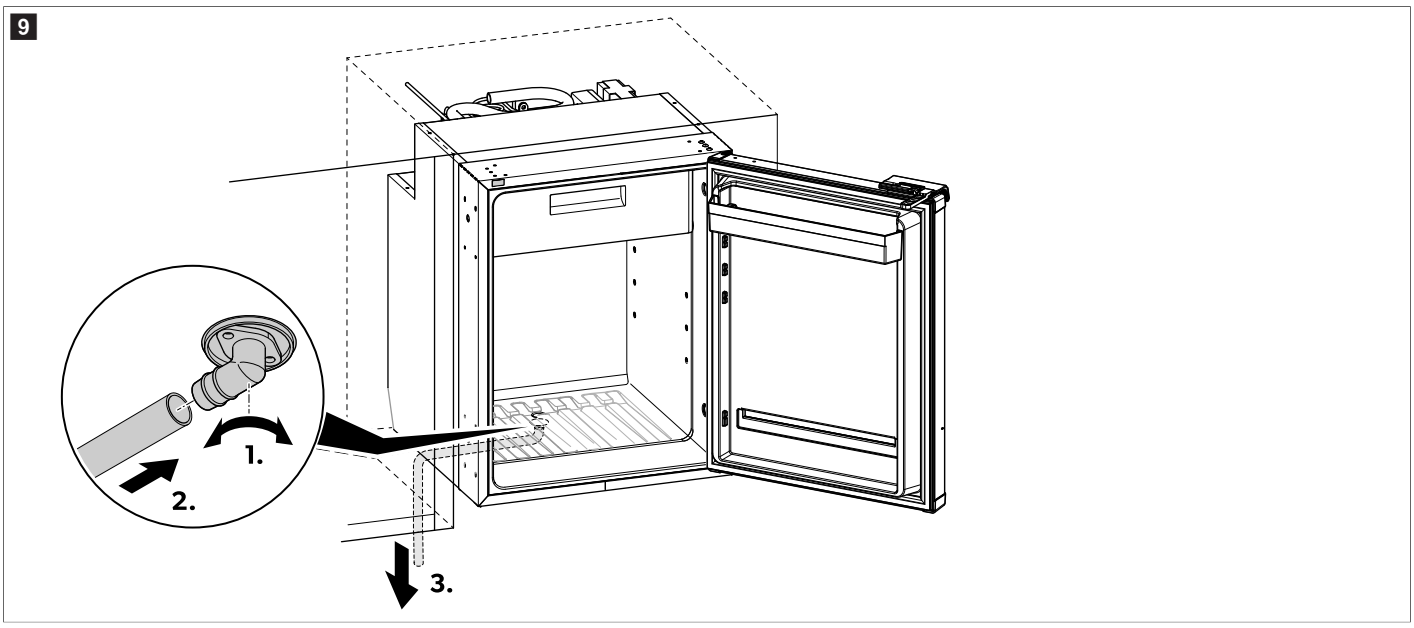

1. Screw the drain elbow firmly onto the cabinet's bottom drain connector.
2. Attach the hose to the outlet of the elbow and ensure it is tightly fitted.
3. Route the hose downward so the condensation water can flow out freely.
4. Ensure that the drain hose is not kinked.

9.4 Reversing the door

› Reverse the door as shown.

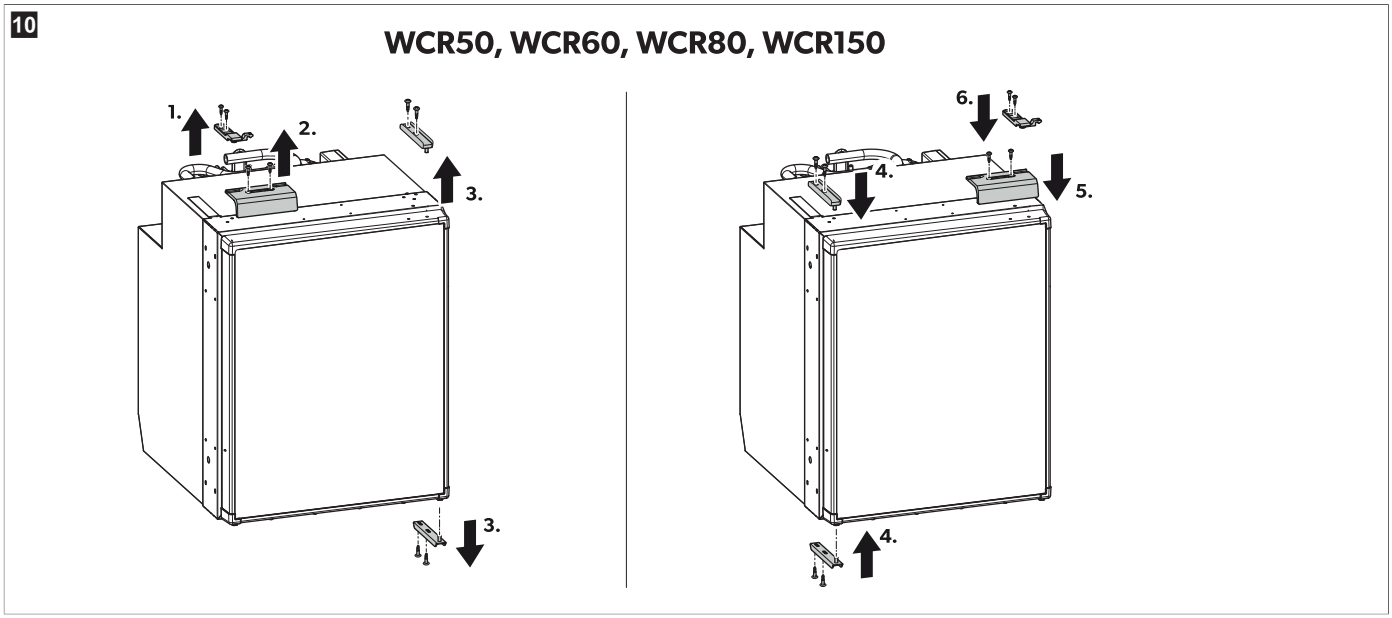

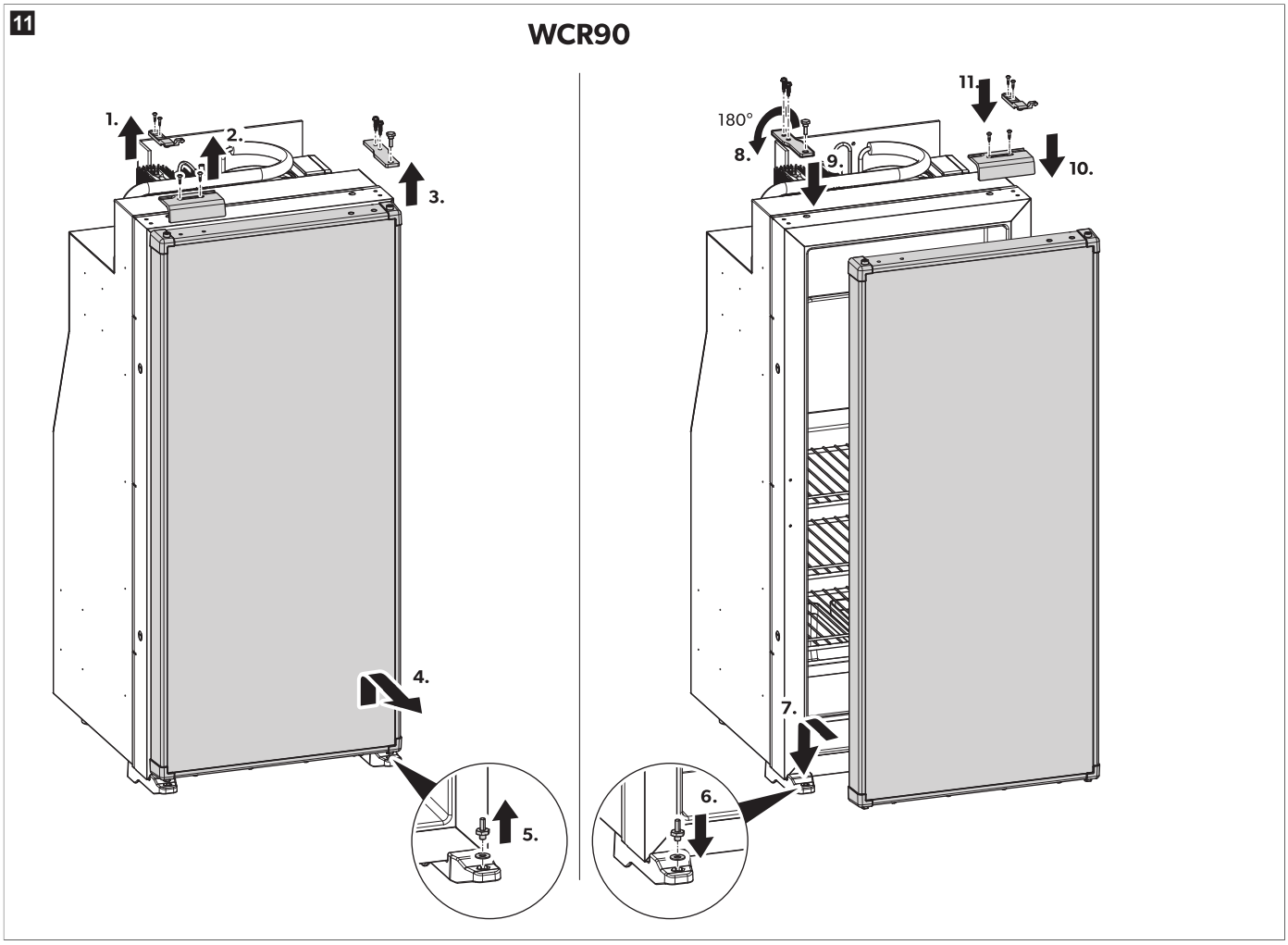

9.5 Replacing the decor panel

1. Unscrew the screws at the bottom of the panel.
2. Remove the bottom flange.
3. Remove the existing panel.
4. Insert the new decorative panel with a thickness of ≤ 7 mm.

5. Reinstall the bottom flange.
6. Tighten the screws at the bottom of the panel.

✓ The decor panel is replaced.

9.6 Power supply connection

The electrical power supply must be connected by a qualified electrician who has demonstrated skill and knowledge related to the construction and operation of electrical equipment and installations and has received safety training to identify and avoid the hazards involved.

NOTICE! Damage hazard

- To avoid voltage loss and therefore a drop in performance, the cable should be kept as short as possible and should not be interrupted if possible. For this reason avoid more switches, plugs or power strips.
- Before connecting check whether the operating voltage and the battery voltage correspond (see rating label).
- Ensure that the polarity is correct when connecting the 12 V or 24 V power supply.

NOTE The power supply must be protected by a fuse of 10 A for 12 V⎓ operation and 7.5 A for 24 V⎓ operation. The minimum required cross-section of the supply cables is 4 mm² for the 12 V⎓ and 3 mm² for the 24 V⎓.

Connect the refrigerator as close as possible to the battery to reduce the voltage drop in the cable.

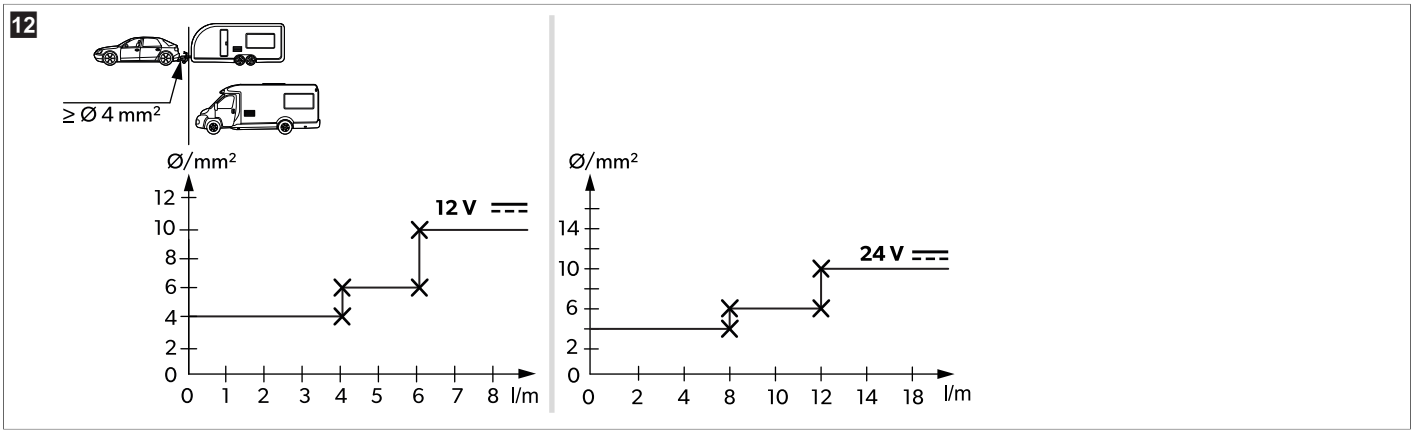

10 Operation

10.1 Before first use

NOTE

- Do not store goods in the refrigerator for the first 4 h after start-up.
- When using the refrigerator for the first time, there may be a mild odor which will disappear after a few hours. Air out the living space well.
- The cooling capacity can be affected by:
  - The ambient temperature (e.g. when the vehicle is exposed to direct sunlight)
  - The amount of food to be refrigerated
  - How often the door is opened

- Clean the inside of the refrigerator for hygienic reasons (see chapter Cleaning and maintenance on page 19).

10.2 Saving energy

- Choose a well ventilated location which is protected from direct sunlight.
- Allow warm food to cool down first before placing it in the refrigerator to keep cool.
- Do not open the refrigerator more often than necessary.
- Do not leave the refrigerator open for longer than necessary.
- Defrost your refrigerator as soon as a layer of ice forms.
- Avoid unnecessarily low temperatures.
- Clean dust and dirt from the condenser at regular intervals.

10.3 Notes on storing food

NOTICE! Device damage

- Only store heavy objects such as bottles or cans in the refrigerator door, in the vegetable compartment or on the bottom shelf.

To avoid food waste, note the following:

- Keep temperature fluctuation as low as possible. Only open the refrigerator as often and for as long as necessary to avoid a significant increase of the temperature in the compartments of the refrigerator. Store the foodstuff in such a way that the air can still circulate well.
- Check if the cooling capacity of the refrigerator is suitable for the food you want to cool.
- Ensure to put only items in the refrigerator which may be chilled at the selected temperature.
- If the temperature can be adjusted: Adjust the temperature to the quantity and type of the foodstuff.
- Foodstuff can easily absorb or release odor or taste. Always store foodstuff covered or in closed containers/bottles.
- Store the different foodstuff types as shown in the figures.

NOTE
- Do not keep carbonated drinks in the frozen compartment.
- The frozen compartment is suitable for making ice cubes and for keeping frozen food short-term. It is not suitable for long-term food storage.
- Pack raw and cooked items separately.
- Observe the expiry date on the packaging.
- Do not leave refrigerated items outside the refrigerator for too long.
- Clean the inside of the refrigerator at regular intervals.

13

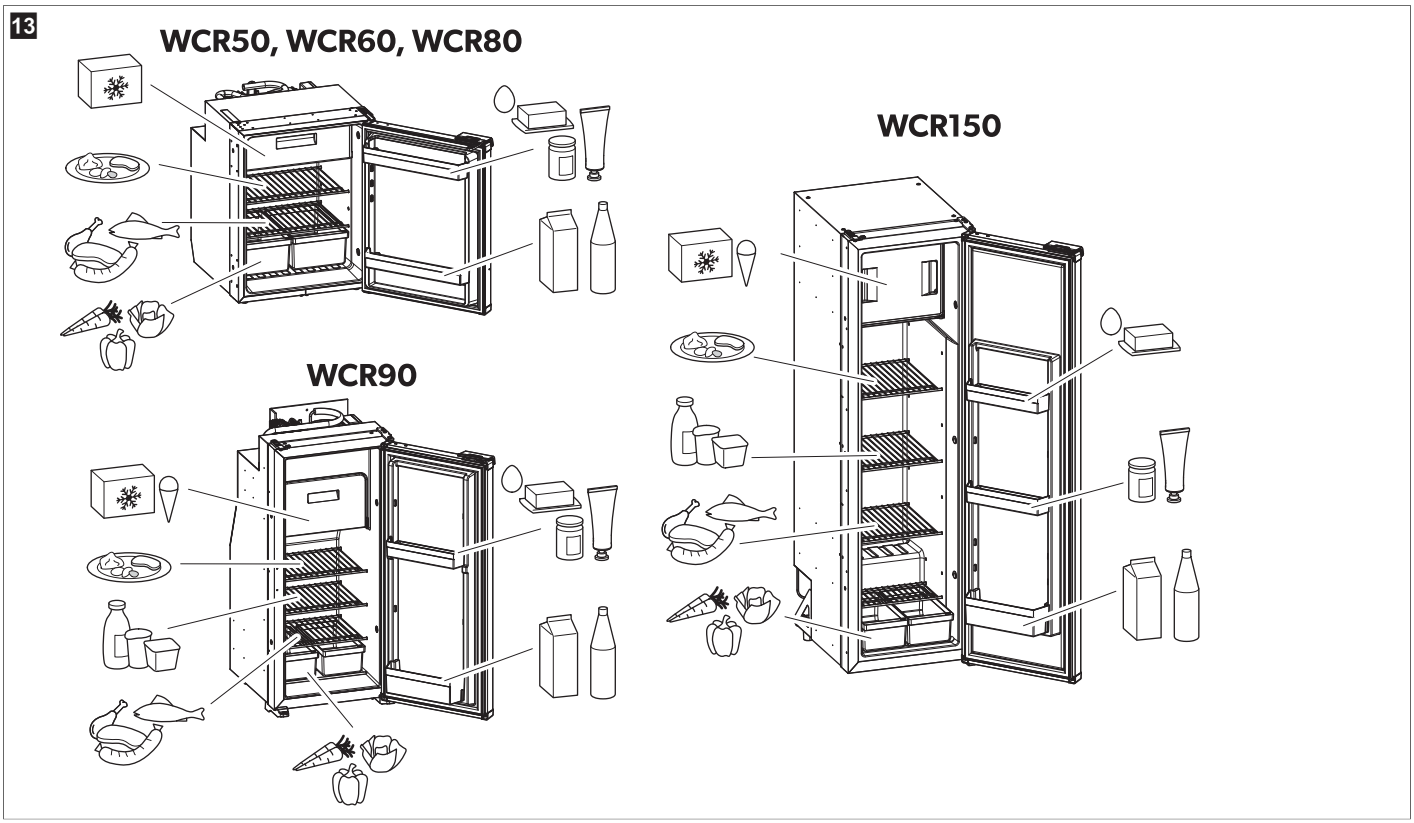

10.4 Switching the refrigerator on

NOTE
> When using the refrigerator for the first time, there may be a mild odor which will disappear after a few hours. Air the living space well.
> Park the vehicle so that it is level, especially when starting up and filling the refrigerator before setting off on a journey.

> Press the button ⓘ for 2 s.
⌄ The refrigerator starts with the most recent settings.

10.5 Switching the refrigerator off

> Press the button ⓘ for 2 s.
⌄ The refrigerator is switched off completely.
> If you do not intend using the refrigerator for an extended period of time, disconnect the power supply.

10.6 Setting the temperature

NOTE For ambient temperatures of 15°C – 25°C select the medium temperature setting.

› Repeatedly press the button until the desired temperature level is set.

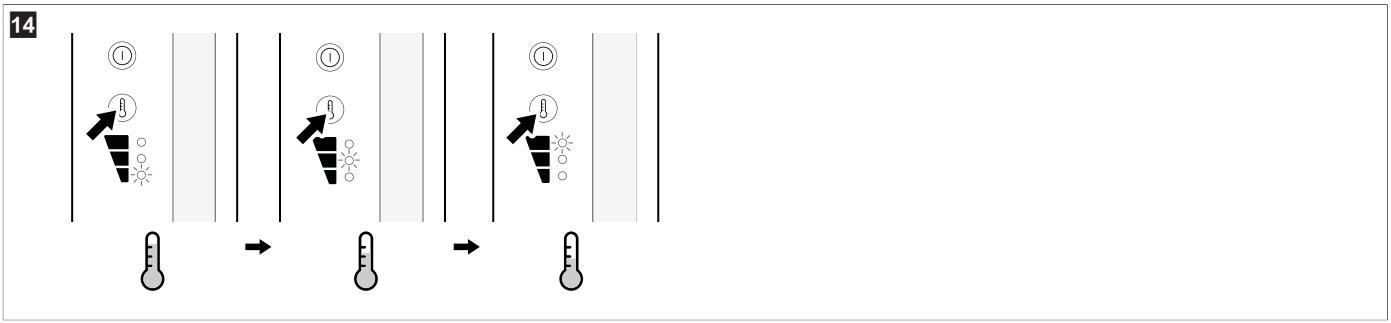

10.7 Setting the operation mode

For details about the operation modes see Operation mode on page 7.

› Press the button repeatedly until the LED indicator of the desired operation mode lights up.

- **Quiet mode:** In the quiet mode the refrigerator operates with reduced noise level.

  NOTE After 8 h in quiet mode the refrigerator automatically returns to performance mode, using the previously set configuration.

- **Performance mode:** In the performance mode the refrigerator operates in standard mode.

  NOTE When in the performance mode the refrigerator stays in this mode until further changes.

⌄ The LED indicators of both the selected mode and the selected cooling level light up.

10.8 Positioning the shelves

WARNING! Risk of child entrapment

› All shelves are fixed in place to prevent children from climbing into the refrigerator.
› Only remove the shelves for cleaning purposes.
› Refit the shelves and secure them in place.

NOTE Remove the frozen compartment before repositioning the shelves for easier access to the rear shelf knobs.

Removing the shelves

› Remove the shelves of **WCR50** and **WCR60** as follows.

15

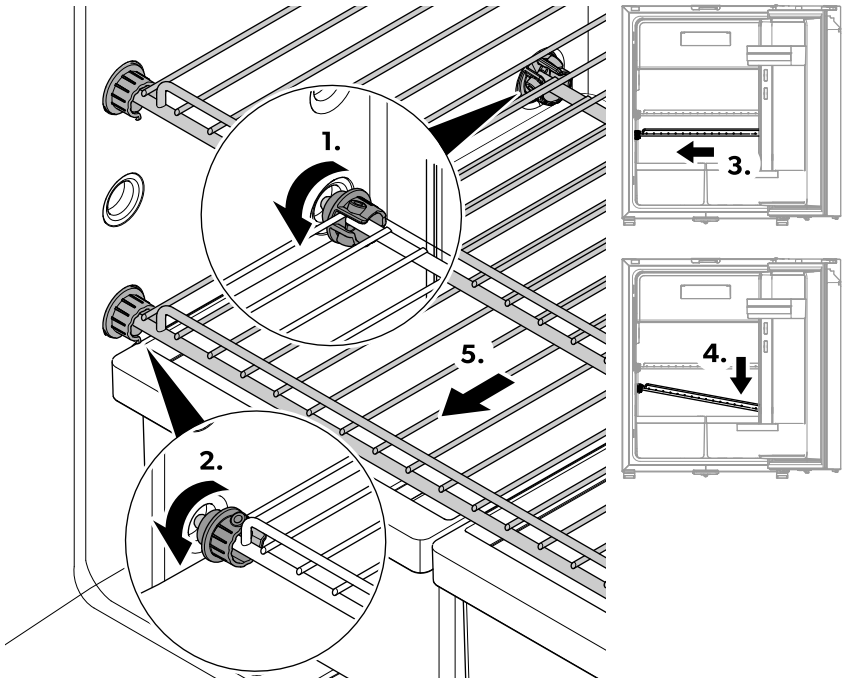

a) Rotate the rear plastic rings so the openings face forward.

b) Rotate the front plastic rings so the openings face backward.

c) Slide the grid to the side opposite the door hinge.

d) Pull the grid out of the refrigerator.

e) Pull the grid out of the refrigerator.

> Remove the shelves of **WCR80** as follows.

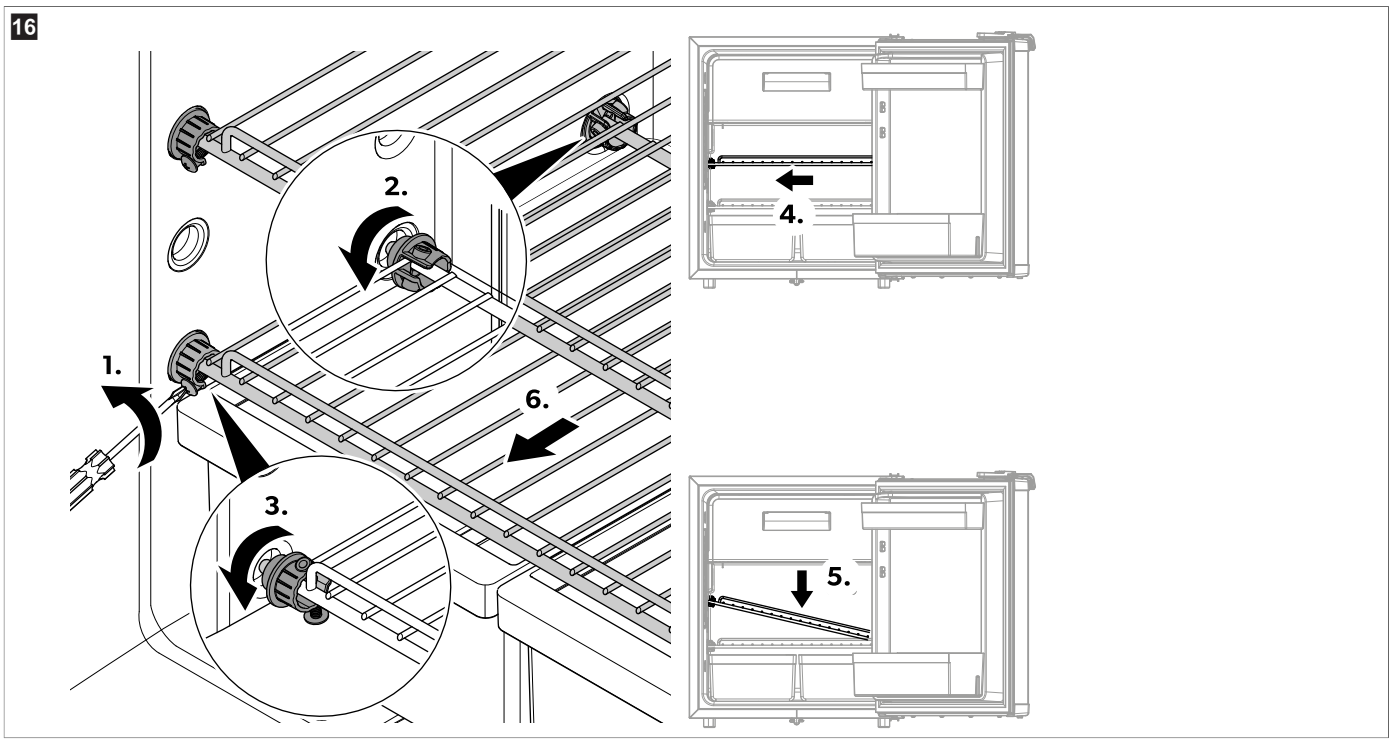

a) Loosen the screws.
b) Rotate the rear plastic rings so the openings face forward.
c) Rotate the front plastic rings so the openings face backward.
d) Slide the grid to the side opposite the door hinge.
e) Tilt the side opposite the door hinge downward.
f) Pull the grid out of the refrigerator.

> Remove the shelves of **WCR90** as follows.

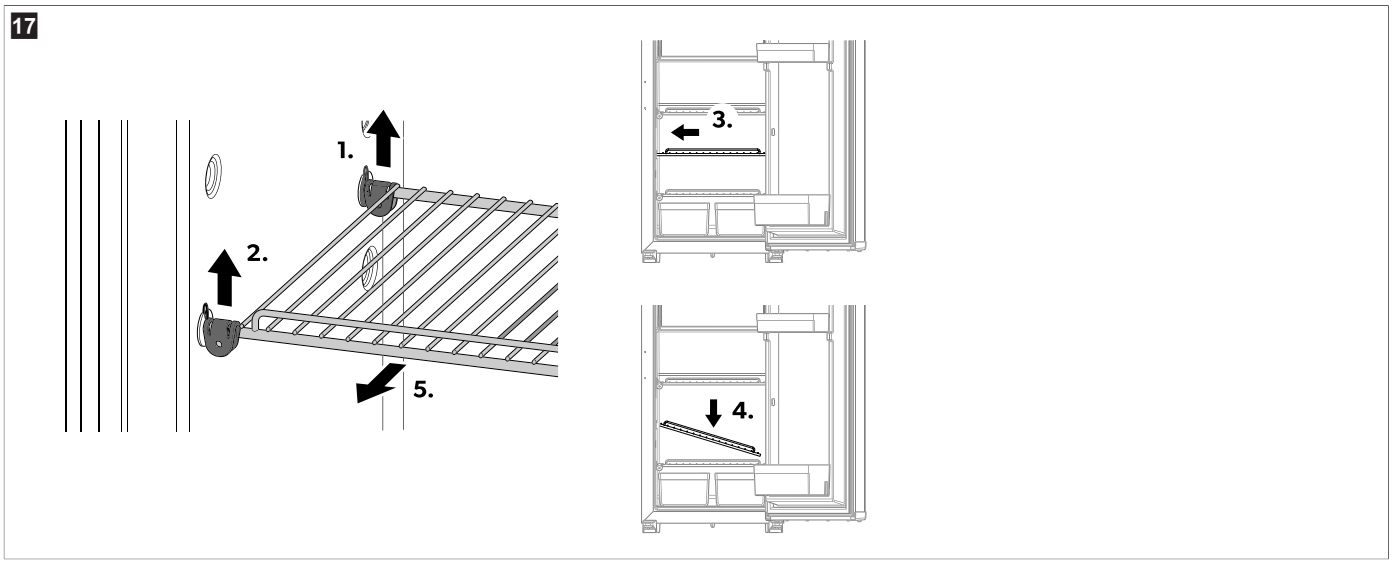

a) Loosen the back bracket.
b) Lift the front bracket.
c) Slide the grid to the side opposite the door hinge.
d) Tilt the side opposite the door hinge downward.
e) Pull the grid out of the refrigerator.

> Remove the shelves of **WCR150** as follows.

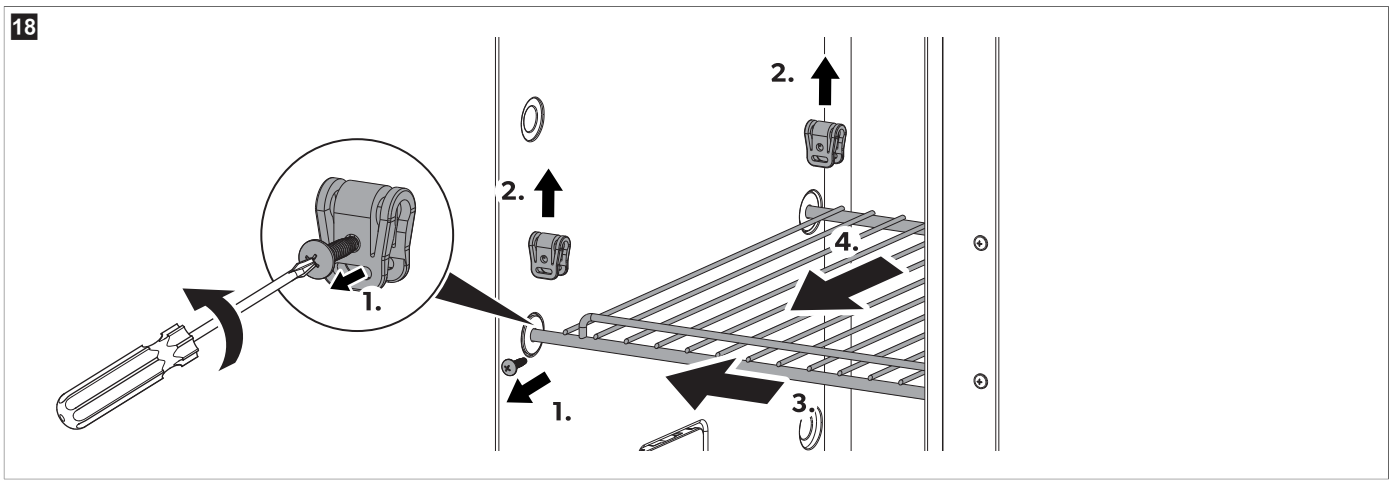

a) Loosen the screws.
b) Lift the bracket.
c) Slide the grid to the side opposite the door hinge.
d) Pull the grid out of the refrigerator.

Refitting the shelves

> Refit the shelf in the reverse order.

10.9 Opening the refrigerator door

CAUTION! Injury hazard
> Always close and lock the refrigerator before starting a journey.
> Open the doors carefully because goods may have shifted and could fall out.

The refrigerator door can be opened from either the left or the right side (see Reversing the door on page 12).

10.10 Closing and securing the refrigerator door

CAUTION! Risk of injury
> If the door is not secured correctly, carefully push on the top and bottom of the door until it is secured in place.

NOTE The refrigerator door has a latching mechanism which is also used to protect it during transport.

> Press the door shut until you clearly hear it click.

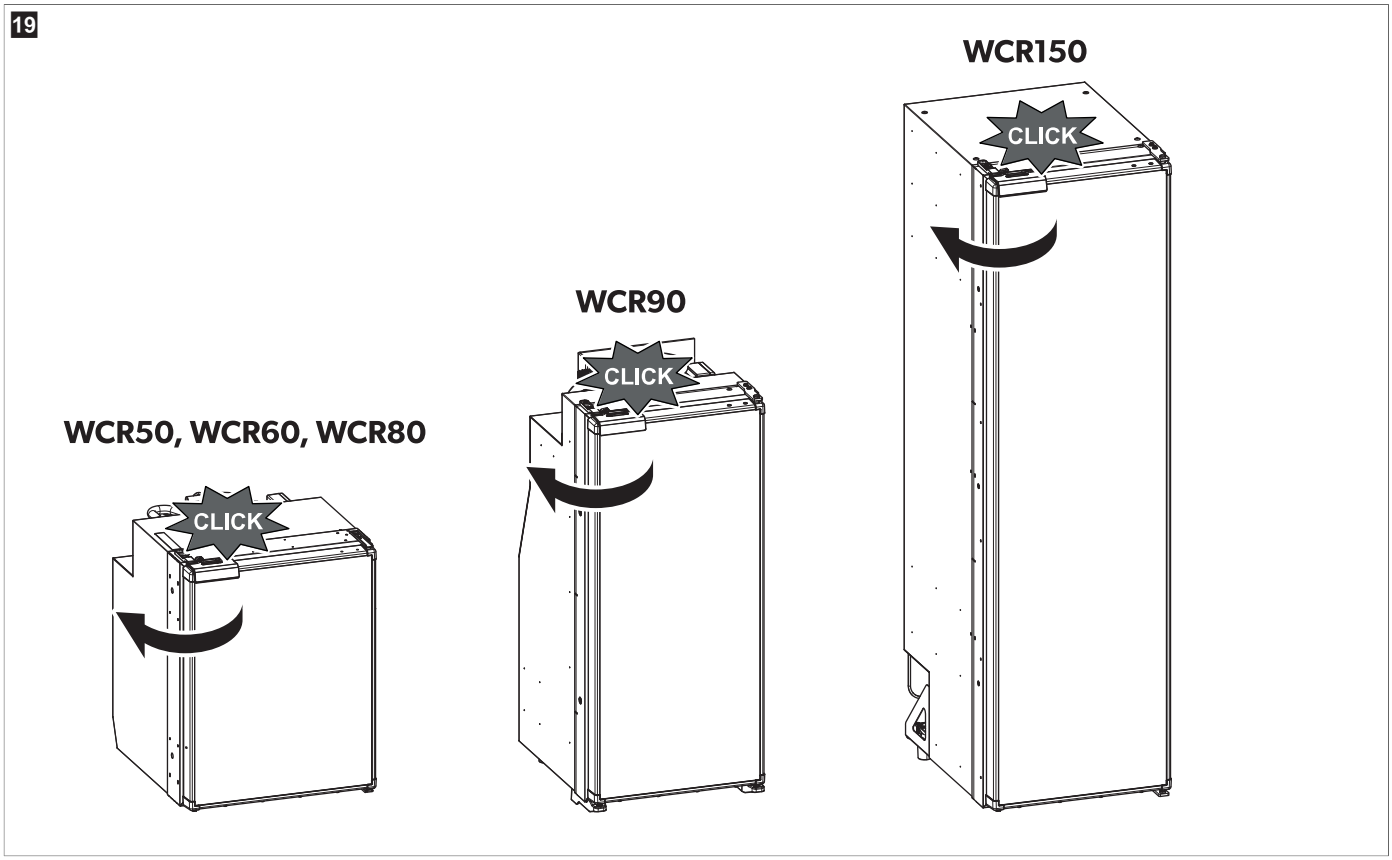

✓ The door is now closed and secured.

11 Cleaning and maintenance

WARNING! Electrocution hazard
> Always disconnect the refrigerator from the mains before you clean and service it.

NOTICE! Damage hazard
> Do not use sharp or hard objects, abrasive cleaning agents or bleach during cleaning as these may damage the device.

NOTICE! Damage hazard
> Never use hard or sharp tools to remove ice or to free objects frozen onto the device.
> Do not use any mechanical tools or any other tools to speed up the defrosting process.

> Clean the refrigerator regularly and as soon as it becomes dirty with a damp cloth.
> Ensure that no water drips into the seals. This can damage the electronics.
> Wipe the refrigerator dry with a cloth after cleaning.
> Check the condensate drain regularly.

Clean the condensate drain when necessary. If it is blocked, the condensate collects on the bottom of the refrigerator.

11.1 Defrosting the refrigerator

NOTICE! Damage hazard
> Do not use mechanical tools or a hair dryer to remove ice or to loosen froze items.

If the refrigerator is used for extended periods in high humidity and/or high ambient temperature conditions, frost may build up on the rear interior wall, which can reduce the cooling performance. In this case a manual defrost is recommended.

The frozen compartment requires periodic manual defrosting, recommended if the frost layer is more than 3 mm.

1. Disconnect the power supply.
2. Empty the contents.
3. Put a cloth in the compartment and the refrigerator to absorb any excess water.
4. Leave the doors open.

- **WCR90, WCR150 only:** Most of the condensate from the refrigerator compartment drains through a hose at the back of the refrigerator and is routed outside the vehicle.
  The condensate from the frozen compartment collects at the bottom.

5. Wipe both compartments dry with a cloth.

12 Troubleshooting

NOTE To safely operate 12 V consumer units in the caravan while driving, it must be ensured that the towing vehicle provides sufficient voltage. On some vehicles, the battery management system may automatically switch off the consumer units to protect the battery. Ask your vehicle manufacturer for more information.

Problem	Possible cause	Suggested remedy
The refrigerator does not work.	The fuse in the DC cable is defective.	> Replace the fuse.
	The vehicle fuse has blown.	> Replace the vehicle fuse. Refer to the operating manual of your vehicle.
	The vehicle battery is discharged.	> Test the battery and charge it.
	The ignition is not switched on.	> Switch on the ignition.
	The temperature at the compressor is too low (< 0°C).	> Close/cover all external ventilation grilles completely with insulation material.
	The refrigerator switches off automatically if the voltage is insufficient. (End-of-discharge voltage: 10.4 V⎓)	> Load the battery. The refrigerator will start again automatically. (Cut-in voltage: 11.7 V⎓)
Poor cooling, increase in interior temperature. Compressor runs continuously.	The ventilation around the cooling unit is not sufficient.	> Check that the ventilation grille is not obstructed. > Move the refrigerator to another location.
	The interior walls are iced up.	> Check whether the refrigerator door closes properly. > Ensure that the refrigerator seal fits correctly and is not damaged. > Defrost the refrigerator.
	The temperature is set too high.	> Set a lower temperature.
	The ambient temperature is too high.	> Remove the ventilation grille for a while so that warm air can escape quicker.
	Too much food was placed in the refrigerator at the same time.	> Remove some of the food.
	Too much warm food was placed in the refrigerator at the same time.	> Remove the warm food and leave it to cool down before putting it in again.
	The refrigerator has not been operating for very long.	> Check the temperature again after 4 h / 5 h.
	The condenser is dirty.	> Clean the condenser.
	The fan is defective.	> Contact an authorized service agent.
Poor cooling, increase in interior temperature. The compressor does not run often.	The battery capacity is exhausted.	> Charge the battery.
Poor cooling, increase in interior temperature. The compressor does not run (battery connection).	There is an interruption in the battery electronics connection.	> Establish a connection.
	The main switch is defective (if installed).	> Replace the main switch.
	The more supply line fuse has blown (if installed).	> Replace the supply line fuse.
	The battery voltage is too low.	> Charge the battery.
	The battery capacity too low.	> Replace the battery.
	The cables are loose.	> Establish a connection.

Problem	Possible cause	Suggested remedy
	The contact is poor (corrosion).	
	The cable cross section is too small.	> Replace the cable.
	The compressor is defective.	> Contact an authorized service agent.
Unusual noises.	A component of the refrigerant circuit cannot move freely (touching the wall).	> Bend the component carefully away from the obstruction.
	There is a foreign object stuck between the cooling unit and the wall.	> Remove the foreign object.
	Fan noise.	> Contact an authorized service agent.
The door opens unintentionally when moving (e.g. while driving).		> Set the door latch to another position.
The door does not close properly.		> Set the door latch to another position.
The door latch is not properly latched.		> Ensure that the door latches properly when closing.

12.1 Error indication

NOTE
> All errors are indicated by the error LED flashing orange (see Control and display elements on page 6).
> In performance or quiet mode an extra beep sounds.

Flashing frequency	Error	Possible cause
1	Under or over voltage	The supply voltage is outside of the set range.
2	Excessive fan current	The fan load on the electronics unit is more than 1 A.
3	The motor does not start	The rotor is jammed. The pressure difference in the cooling system is too high.
4	Speed too low	If the cooling system is overloaded, the minimum speed of the motor cannot be maintained.
5	Overheating of the electronics unit	If the cooling system is loaded too heavily or the temperature is set too high, the electronics can overheat.
Constantly	Temperature sensor errors	Temperature sensor is defective.

12.2 Compressor and error LED indicator

The compressor and error LED indicator displays the operating status of the compressor or indicates an error:

Color	Description
White	Compressor on
Light off	Compressor off
Orange (flashing)	Error (see Error indication on page 21)

13 Warranty

The statutory warranty period applies. If the product is defective, please contact WAECO via customer@waeco.com or your retailer.

For repair and warranty processing, please include the following documents when you send in the device:

- A copy of the receipt with purchasing date
- A reason for the claim or description of the fault

Note that self-repair or nonprofessional repair can have safety consequences and might void the warranty.

14 Disposal

NOTICE! Damage hazard
> The insulation of the cooling device contains flammable cyclopentane and requires special disposal procedures. Deliver the cooling device at the end of its life-cycle to an appropriate recycling center.

WARNING! Risk of child entrapment

> Before disposing of your old product:
  - Dismantle the lid.
  - Leave the baskets in place so that children may not easily climb inside.

Recycling packaging material: Place the packaging material in the appropriate recycling waste bins wherever possible. This separation is necessary, as packaging is valuable resource and improper disposal may impact human health and the environment.

The crossed-out wheeled bin indicates that the product is electrical or electronic equipment and must be collected separately for proper treatment, recovery, and recycling. **The consumer is legally obliged to dispose of properly any electrical or electronic equipment, separately from general household waste!**

This separation is necessary, as electrical appliances are valuable resources and may contain substances that are harmful to humans and the environment.

To finally dispose of the product, ask your local recycling center or specialist dealer for details about how to do this in accordance with the applicable disposal regulations.

The product can be disposed free of charge.

15 Technical data

The refrigeration circuit contains a small quantity of an environmentally friendly but flammable refrigerant. It does not damage the ozone layer and does not increase the greenhouse effect. Any leaking refrigerant may ignite.
The cooling unit is hermetically sealed.

Further product information can be accessed via QR code on the energy label or via eprel.ec.europa.eu.

General technical data	
Connection voltage	12 V⎓ / 24 V⎓
Cooling performance (cooling level 3 ... level 1)	– 12°C ... – 7°C
Average power input	50 W
Climatic class	ST
Refrigerant	R600a
Defrost	Manual defrosting
Inspection/certification	CE

WCR50	
Total volume	44 L
Refrigerator compartment volume	39.6 L
Frozen compartment volume	4.4 L
Dimensions (W×H×D)	380 mm × 535 mm × 510 mm
Net weight	14 kg
Noise emission (tested according to IEC 60704)	
Quiet mode	36 dB(A)
Performance mode	40 dB(A)
Energy consumption (tested according to IEC 62552)	0.32 kWh/24h

WCR60	
Total volume	55 L
Refrigerator compartment volume	48.9 L
Frozen compartment volume	6.1 L
Dimensions (W×H×D)	448 mm × 535 mm × 537 mm
Net weight	15.5 kg
Noise emission (tested according to IEC 60704)	
Quiet mode	38 dB(A)

WCR60	
Performance mode	41 dB(A)
Energy consumption (tested according to IEC 62552)	0.33 kWh/24h

WCR80	
Total volume	75 L
Refrigerator compartment volume	68.4 L
Frozen compartment volume	6.6 L
Dimensions (W×H×D)	475 mm × 635 mm × 537 mm
Net weight	16.7 kg
Noise emission (tested according to IEC 60704)	
Quiet mode	38 dB(A)
Performance mode	41 dB(A)
Energy consumption (tested according to IEC 62552)	0.36 kWh/24h

WCR90	
Total volume	82 L
Refrigerator compartment volume	75 L
Frozen compartment volume	7 L
Dimensions (W×H×D)	418 mm × 966 mm × 507 mm
Net weight	19 kg
Noise emission (tested according to IEC 60704)	
Quiet mode	38 dB(A)
Performance mode	41 dB(A)
Energy consumption (tested according to IEC 62552)	0.48 kWh/24h

WCR150	
Total volume	153 L
Refrigerator compartment volume	135.5 L
Frozen compartment volume	17.5 L
Dimensions (W×H×D)	418 mm × 1482 mm × 574 mm
Net weight	31.5 kg
Noise emission (tested according to IEC 60704)	
Quiet mode	36 dB(A)
Performance mode	40 dB(A)
Energy consumption (tested according to IEC 62552)	0.46 kWh/24h

Deutsch

1 Wichtige Hinweise ... 24
2 Erklärung der Symbole ... 24
3 Erklärung der Symbole am Gerät ... 25
4 Sicherheitshinweise ... 25
5 Zielgruppe ... 26
6 Lieferumfang ... 26
7 Intended use ... 26
8 Technische Beschreibung ... 27
8.1 Gerätebeschreibung ... 27
8.2 Bedien- und Anzeigeelemente ... 28
8.3 Betriebsart ... 28
9 Installation ... 28
9.1 Installationsort festlegen ... 29
9.2 Kühlschrank befestigen ... 31
9.3 Installation des Ablassschlauchs ... 31
9.4 Türanschlag wechseln ... 33
9.5 Austausch der Dekorblende ... 33
9.6 Anschluss Stromversorgung ... 34
10 Betrieb ... 34
10.1 Vor dem ersten Gebrauch ... 34
10.2 Energie sparen ... 34
10.3 Hinweise zum Einlagern von Lebensmitteln ... 34
10.4 Einschalten des Kühlschranks ... 35
10.5 Ausschalten des Kühlschranks ... 35
10.6 Temperatur einstellen ... 36
10.7 Betriebsmodus einstellen ... 36
10.8 Einlegeböden positionieren ... 36
10.9 Kühlschranktür öffnen ... 39
10.10 Kühlschranktür schließen und verriegeln ... 39
11 Reinigung und Wartung ... 40
11.1 Kühlschrank abtauen ... 40
12 Fehlersuche und Fehlerbehebung ... 41
12.1 Fehleranzeige ... 42
12.2 Kompressor- und Fehleranzeige-LED ... 42
13 Gewährleistung ... 43
14 Entsorgung ... 43
15 Technische Daten ... 43

1 Wichtige Hinweise

Lesen und befolgen Sie bitte alle Anweisungen, Richtlinien und Warnhinweise in diesem Produkthandbuch sorgfältig, um sicherzustellen, dass Sie das Produkt ordnungsgemäß installieren und stets ordnungsgemäß betreiben und warten. Diese Anleitung MUSS bei dem Produkt verbleiben.

Durch die Verwendung des Produktes bestätigen Sie hiermit, dass Sie alle Anweisungen, Richtlinien und Warnhinweise sorgfältig gelesen haben und dass Sie die hierin dargelegten Bestimmungen verstanden haben und ihnen zustimmen. Sie erklären sich damit einverstanden, dieses Produkt nur für den angegebenen Verwendungszweck und gemäß den Anweisungen, Richtlinien und Warnhinweisen dieses Produkthandbuchs sowie gemäß allen geltenden Gesetzen und Vorschriften zu verwenden. Eine Nichtbeachtung der hierin enthaltenen Anweisungen und Warnhinweise kann zu einer Verletzung Ihrer selbst und anderer Personen, zu Schäden an Ihrem Produkt oder zu Schäden an anderem Eigentum in der Umgebung führen. Dieses Produkthandbuch, einschließlich der Anweisungen, Richtlinien und Warnhinweise, sowie die zugehörige Dokumentation können Änderungen und Aktualisierungen unterliegen. Aktuelle Produktinformationen finden Sie unter qr.dometic.com/bgWFax.

2 Erklärung der Symbole

Ein Signalwort kennzeichnet Sicherheits- und Sachschadensmeldungen und gibt zudem den Grad oder das Ausmaß der Gefährdung an.

WARNUNG!
> Kennzeichnet eine Gefahrensituation, die zum Tod oder schwerer Verletzung führen könnte, wenn die jeweiligen Anweisungen nicht befolgt werden.

VORSICHT!
> Kennzeichnet eine Gefahrensituation, die zu geringer oder mittelschwerer Verletzung führen könnte, wenn die jeweiligen Anweisungen nicht befolgt werden.

ACHTUNG!
> Weist auf eine Situation hin, die, wenn sie nicht vermieden wird, zu Sachschäden führen kann.

HINWEIS Zusätzliche Informationen zur Bedienung des Produktes.

3 Erklärung der Symbole am Gerät

Warnung! Brandgefahr/entflammbare Materialien

4 Sicherheitshinweise

Grundlegende Sicherheit

WARNUNG! Gefahr durch Stromschlag

- Installation und Demontage des Kühlschranks dürfen nur durch qualifiziertes Personal erfolgen.
- Lassen Sie Installationen in Bereichen, die Wasser ausgesetzt sind, nur vom Fachmann ausführen.
- Wenn Sie den Kühlschrank unter einem Vordach oder einer ähnlichen Umgebung aufstellen, achten Sie darauf, dass er vor Regen und Spritzwasser geschützt ist.
- Wenn der Kühlschrank sichtbare Beschädigungen aufweist, dürfen Sie ihn nicht in Betrieb nehmen.
- Reparaturen an diesem Kühlschrank dürfen nur von qualifiziertem Personal durchgeführt werden. Durch unsachgemäße Reparaturen können erhebliche Gefahren bzw. Schäden am Kühlschrank entstehen.
- Achten Sie beim Aufstellen des Kühlschranks darauf, dass das Stromversorgungskabel nicht eingeklemmt oder beschädigt wird.
- Fassen Sie nie mit bloßen Händen an nicht isolierte Kabel.

WARNUNG! Brandgefahr

- Das Kältemittel im Kühlkreislauf ist leicht entflammbar. Wenn sich das Gerät in einem kleinen Raum befindet, können sich im Fall eines Lecks brennbare Gase ansammeln. Bei einer Beschädigung des Kältemittelkreislaufs:
  - Halten Sie offene Flammen und potenzielle Zündquellen vom Kühlschrank fern.
  - Lüften Sie den Raum gut.
  - Schalten Sie den Kühlschrank aus.
- Der Kühlungskreislauf enthält eine kleine Menge an umweltfreundlichem, aber brennbarem Kältemittel. Das Kältemittel schädigt nicht die Ozonschicht und trägt auch nicht zum Treibhauseffekt bei. Austretendes Kältemittel kann sich entzünden.
- Bei Kühlschränken mit brennbarem Kältemittel: Verwenden und Lagern Sie den Kühlschrank nicht in geschlossenen Räumen ohne oder mit nur geringer Belüftung.

WARNUNG! Explosionsgefahr

- Lagern Sie keine explosionsfähigen Stoffe wie z. B. Sprühdosen mit brennbarem Treibgas im Kühlschrank.

WARNUNG! Gesundheitsgefahr

- **Für die Europäische Union, das Vereinigte Königreich und die Türkei:**Dieses Gerät kann von Kindern ab 8 Jahren und von Personen mit verringerten physischen, sensorischen oder mentalen Fähigkeiten oder Mangel an Erfahrung und/oder Wissen verwendet werden, wenn diese Personen beaufsichtigt werden oder im sicheren Gebrauch des Geräts unterwiesen wurden und die daraus resultierenden Gefahren verstanden haben. **Für alle anderen Regionen:** Dieses Produkt ist nicht für die Benutzung durch Personen (inkl. Kindern) mit eingeschränkten physischen, sensorischen oder mentalen Fähigkeiten oder fehlender Erfahrung und Kenntnis geeignet, es sei denn, diese werden durch eine für ihre Sicherheit verantwortliche Person beaufsichtigt oder wurden hinsichtlich der Benutzung des Produkts eingewiesen.
- Kinder von 3 bis 8 Jahren dürfen den Kühlschrank be- und entladen.
- Reinigung und Benutzerwartung dürfen nicht durch unbeaufsichtigte Kinder durchgeführt werden.
- Kinder sollten beaufsichtigt werden, um sicherzustellen, dass sie nicht mit dem Kühlschrank spielen.

WARNUNG! Gefahr des Einschließens von Kindern

- Stellen Sie sicher, dass die Einlegeböden so montiert und gesichert sind, dass sich Kinder nicht selbst im Kühlschrank einschließen können.
- Vor der Entsorgung Ihres alten Kühlschranks:
  - Bauen Sie die Schublade aus.
  - Belassen Sie die Einlegeböden im Kühlschrank, damit Kinder nicht hineinsteigen können.
- Hängen Sie die Türen aus.

VORSICHT! Gesundheitsgefahr

- Um Gefahren aufgrund eines instabilen Stands des Kühlschranks zu vermeiden, muss er entsprechend den Installationsanweisungen fixiert werden.
- Halten Sie die Lüftungsöffnungen frei – sowohl am Kühlschrank und seinem Gehäuse als auch in der Einbaukonsole des Kühlschranks.
- Verwenden Sie keine mechanischen oder anderen Mittel, um das Abtauen zu beschleunigen – es sei denn, diese werden vom Hersteller empfohlen.
- Öffnen oder beschädigen Sie auf keinen Fall den Kältemittelkreislauf.

> Benutzen Sie keine Elektrogeräte innerhalb des Kühlschranks, außer wenn diese Elektrogeräte vom Hersteller dafür empfohlen werden.

VORSICHT! Verletzungsgefahr
> VERWENDEN UND LAGERN SIE KEINE BRENNBAREN MATERIALIEN IM KÜHLSCHRANK ODER IN DER NÄHE DES KÜHLSCHRANKS.
> STELLEN SIE KEINE GEGENSTÄNDE AUF DEN KÜHLSCHRANK UND LEHNEN SIE KEINE GEGENSTÄNDE AN DEN KÜHLSCHRANK AN.
> NEHMEN SIE KEINE ÄNDERUNGEN AM KÜHLSCHRANK VOR.

ACHTUNG! Beschädigungsgefahr
> Falls vorhanden, halten Sie den Kondensatablauf stets sauber.
> Falls der Kühlschrank über Lüftungsgitter verfügt, benutzen Sie bei der Fahrzeugreinigung im Bereich der Lüftungsgitter keinen Wasser-Hochdruckreiniger.
> Der Kühlschrank darf keinem Regen ausgesetzt werden.
> Ziehen Sie den Stecker nie am Anschlusskabel aus der Steckdose.

Sicherheit beim Einbau

WARNUNG! Gefahr durch Stromschlag
> Installieren oder platzieren Sie keine Steckdosenleisten oder tragbare Stromversorgungen hinter dem Kühlschrank.

WARNUNG! Brandgefahr
> Achten Sie auf eine saubere und rückstandsfreie Verarbeitung, wenn Silikon-Dichtmittel o. Ä. verwendet wird. Kommen Silikonfäden mit heißen Teilen oder offenen Flammen in Berührung, besteht Brandgefahr.
> Bauen Sie den Kühlschrank nicht in der Nähe von offenen Flammen oder anderen Wärmequellen wie Heizungen, direkter Sonneneinstrahlung, Gasöfen usw. ein.

ACHTUNG! Beschädigungsgefahr
> Halten Sie das Gerät während des Transports nur am Gehäuse fest.
> Der Kühlschrank eignet sich ausschließlich zur Installation in einer Einbaunische. Der Kühlschrank muss in den Möbeln/Schränken mit einem Befestigungsrahmen oder sonstigen Flanschen gesichert werden, damit der Kühlschrank nicht umkippt. Nach dem Einbau des Kühlschranks darf nur die Vorderseite zugänglich sein.

5 Zielgruppe

Die elektrische Installation und Einrichtung des Geräts müssen von qualifiziertem Personal durchgeführt werden, das seine Fähigkeiten und Kenntnisse im Zusammenhang mit dem Aufbau und der Bedienung von elektrischen Geräten und Installationen unter Beweis gestellt hat und das mit den geltenden Vorschriften des Landes, in dem das Gerät installiert und/oder verwendet werden soll, vertraut ist und eine Sicherheitsschulung erhalten hat, um die damit verbundenen Gefahren zu erkennen und zu vermeiden. Alle anderen Maßnahmen richten sich auch an nicht-professionelle Benutzer.

6 Lieferumfang

Anzahl	Beschreibung
1	Kühlschrank
1	Ablassbogen
4	Befestigungskappe
1	Kurzbedienungsanleitung
1	Bedienungsanleitung (nur online)

7 Intended use

The refrigerator is intended for:

- Installation in caravans and motor homes
- Cooling and storing food
- Storing frozen food

The refrigerator is not suitable for:

- Storing medications and other medical products
- Storing corrosion substances or substances that contain solvents
- Quickly-freezing food

The frozen compartment is suitable for storing frozen food, storing ice cream and making ice cubes. The compartment is not suitable for freezing unfrozen food.

The refrigerator is intended for installation in a piece of cabinetry or an installation niche. Once installed, only the front of the refrigerator may be accessible.

This refrigerator is not intended to be used in household applications.

The device is designed to be operated from a 12 V⎓ or 24 V⎓ onboard supply.

Optimum cooling performance is provided at ambient temperatures between 16 °C ... 38 °C.

Dieses Produkt ist nur für den angegebenen Verwendungszweck und die Anwendung gemäß dieser Anleitung geeignet.

Dieses Handbuch enthält Informationen, die für die ordnungsgemäße Installation und/oder den ordnungsgemäßen Betrieb des Produkts erforderlich sind. Installationsfehler und/oder ein nicht ordnungsgemäßer Betrieb oder eine nicht ordnungsgemäße Wartung haben eine unzureichende Leistung und u. U. einen Ausfall des Geräts zur Folge.

Der Hersteller übernimmt keine Haftung für Verletzungen oder Schäden am Produkt, die durch Folgendes entstehen:

- Unsachgemäße Installation oder falscher Anschluss, einschließlich Überspannung
- Unsachgemäße Wartung oder Verwendung von anderen als den vom Hersteller gelieferten Original-Ersatzteilen
- Veränderungen am Produkt ohne ausdrückliche Genehmigung des Herstellers
- Verwendung für andere als die in der Anleitung beschriebenen Zwecke

Waeco behält sich das Recht vor, das Erscheinungsbild des Produkts und dessen technische Daten zu ändern.

8 Technische Beschreibung

Der Kühlschrank ist ein Kompressor-Kühlschrank und ist für den Betrieb an einer Stromversorgung von 12 V⎓ / 24 V⎓ ausgelegt.

HINWEIS Für den sicheren Betrieb von Verbrauchern mit 12 V⎓ / 24 V⎓ im Wohnwagen während der Fahrt muss sichergestellt sein, dass das Zugfahrzeug ausreichend Spannung zur Verfügung stellt. Bei einigen Fahrzeugen kann es passieren, dass das Batteriemanagementsystem des Fahrzeugs zum Schutz der Batterie Verbraucher automatisch abschaltet. Informieren Sie sich hierzu bei Ihrem Fahrzeughersteller.

Das Gerät kann Waren von 2 °C ... 7 °C abkühlen und kühl halten. Im Tiefkühlfach können Waren tiefgekühlt werden. Über die Kontrollanzeige kann die gewünschte Temperatur eingestellt werden.

Alle im Kühlschrank verwendeten Materialien sind unbedenklich für Lebensmittel. Der Kältemittelkreislauf ist hermetisch abgedichtet.

8.1 Gerätebeschreibung

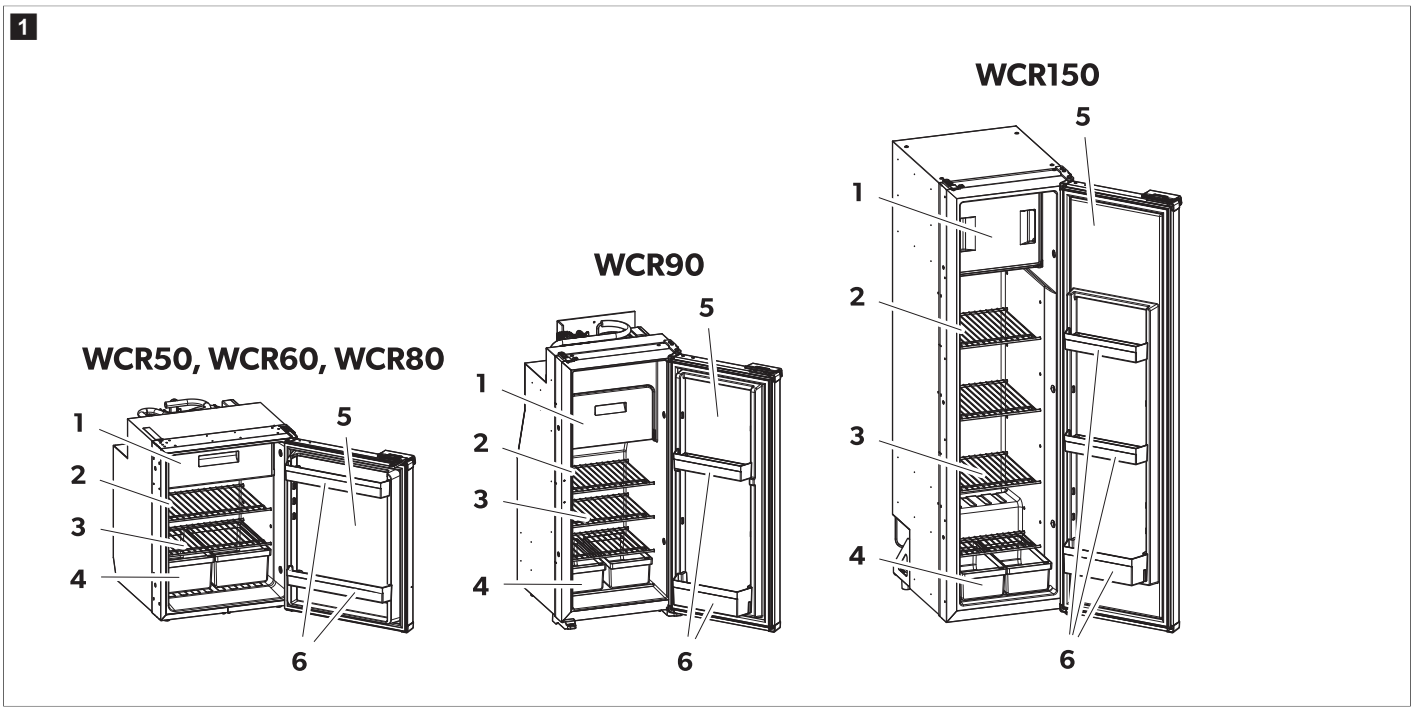

Nr. in Abb. 1 auf Seite 27	Beschreibung	Anzahl		
		WCR50, 60, 80	WCR90	WCR150
1	Tiefkühlfach	1	1	1
2	Bedien- und Anzeigeelemente	1	1	1
3	Herausnehmbarer Einlegeboden (Kühlschrank)	2	3	4

Nr. in Abb. 1 auf Seite 27	Beschreibung	Anzahl		
		WCR50, 60, 80	WCR90	WCR150
4	Gemüsefach	2	2	2
5	Kühlschranktür	1	1	1
6	Türablage	2	2	3

8.2 Bedien- und Anzeigeelemente

Der Kühlschrank verfügt über eine LED-Anzeige an der Schrankinnenwand.

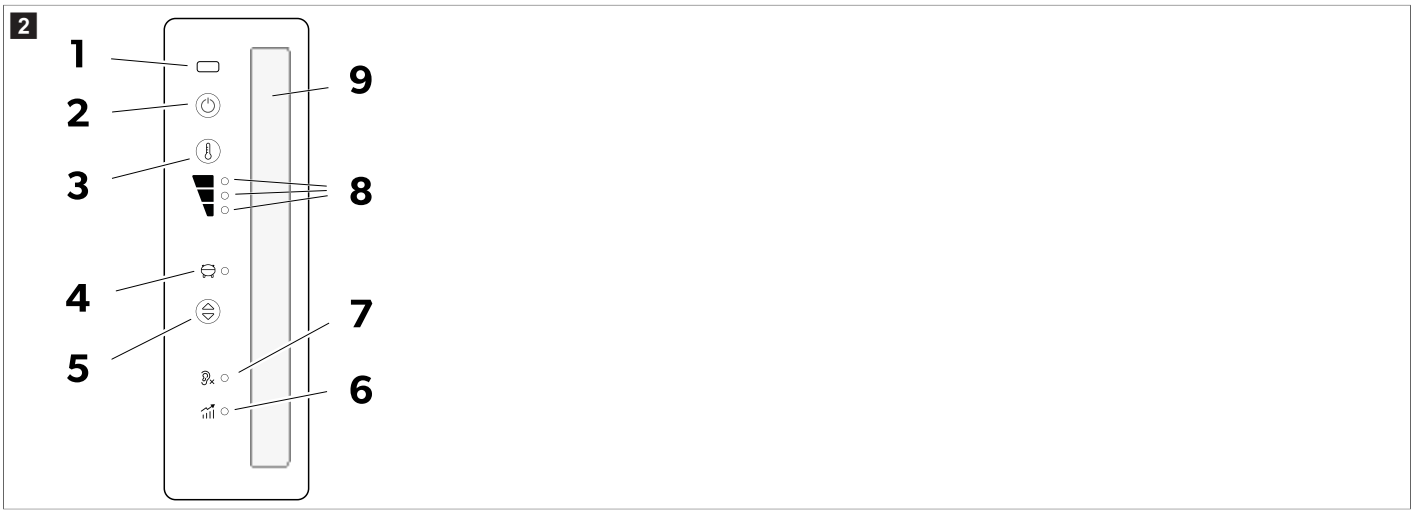

Die LED-Anzeige zeigt die folgende Bedien- und Anzeigeelemente an:

Position	Erläuterung
1	Türöffnungs-IR-Sensor
2	Ein-/Austaster
3	Kühlstufeneinstelltaste
4	Kompressor- und Fehleranzeige-LED
5	Betriebsmodustaste
6	Modus Leistungsfähigkeit
7	Quiet-Modus
8	LED-Anzeige für Kühlstufe 1 – 3
9	Innenraumleuchte

8.3 Betriebsart

Betriebsart	Symbol	Beschreibung
Quiet-Modus		Betrieb mit reduziertem Geräuschpegel. Kühlstufe 1
Modus Leistungsfähigkeit		Kühlstufe 1 – 3

9 Installation

VORSICHT! Gesundheitsgefahr

> Um Gefahren aufgrund eines instabilen Stands des Geräts zu vermeiden, muss das Gerät entsprechend den Anweisungen fixiert werden.

VORSICHT! Verletzungsgefahr

> Der Kühlschrank hat scharfe Kanten. Tragen Sie bei der Installation Handschuhe.

HINWEIS Nur bei WCR90, WCR150: Wenn Sie einen Absorptionskühlschrank durch ein Kompressormodell ersetzen, stellen Sie sicher, dass alle externen Lüftungsgitter vollständig geschlossen sind. Andernfalls kann der Kompressor bei niedrigen Umgebungstemperaturen (unter 0 °C) nicht mehr betrieben werden, was zu Fehlfunktionen führen kann.

ACHTUNG! Beschädigungsgefahr

- Montieren Sie den Kühlschrank so, dass er für Wartungsarbeiten leicht zugänglich ist (siehe Installation des Ablassschlauchs auf Seite 31).
- Montieren Sie den Kühlschrank so, dass er problemlos wieder demontiert werden kann.
- Montieren Sie den Kühlschrank so, dass er leicht aus dem Fahrzeug entfernt werden kann.
- Montieren Sie den Kühlschrank in einer Nische, damit er während der Fahrt sicher steht.

9.1 Installationsort festlegen

ACHTUNG! Beschädigungsgefahr

- Montieren Sie den Kühlschrank nicht im hinteren Teil von Wohnmobilen mit der Tür in Fahrtrichtung.
- Montieren Sie die Unterthekeneinheit nur dann mit der Tür in Fahrtrichtung, wenn sie neben der Schiebetür und hinter den Vordersitzen steht.
- Lassen Sie das Gerät vor der ersten Inbetriebnahme mindestens 3 h lang in vertikaler Position stehen.
- Stellen Sie den Kühlschrank nicht direkt auf den Boden des Fahrzeugs.
- Halten Sie bei der Montage des Kühlschranks in Möbeln die Mindestabstände ein.

WCR50, WCR60, WCR80

3

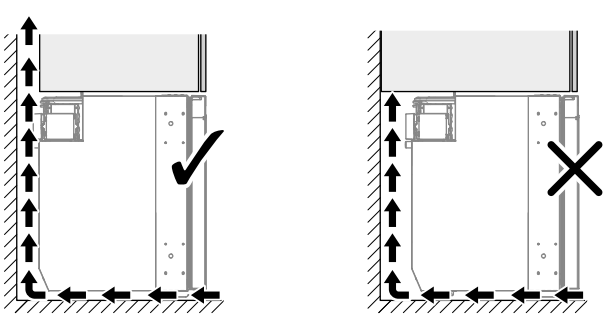

HINWEIS Nur WCR90, WCR150: Montieren Sie das Gerät nicht auf einer Erhöhung. Die an der Oberseite angebrachte Türverriegelung wäre dann möglicherweise schwer zu erreichen, was das Öffnen der Tür erschwert.

- Stellen Sie das Fahrzeug zu diesem Zweck waagrecht ab.
- Vergewissern Sie sich, dass der Boden fest und eben ist.
- Stellen Sie sicher, dass kein Teppich die Bewegungsfreiheit der Tür einschränkt.
- Stellen Sie sicher, dass der Kühlschrank vollständig bis zur Vorderkante der Tür auf dem Möbelboden aufliegt.
- Montieren Sie den Kühlschrank ordnungsgemäß.

> Montieren Sie den Kühlschrank mit ausreichend Abstand zu den Wänden, um eine optimale Luftzirkulation zu gewährleisten.
- Option **A**
- Option **B**

WCR50, WCR60, WCR80

4

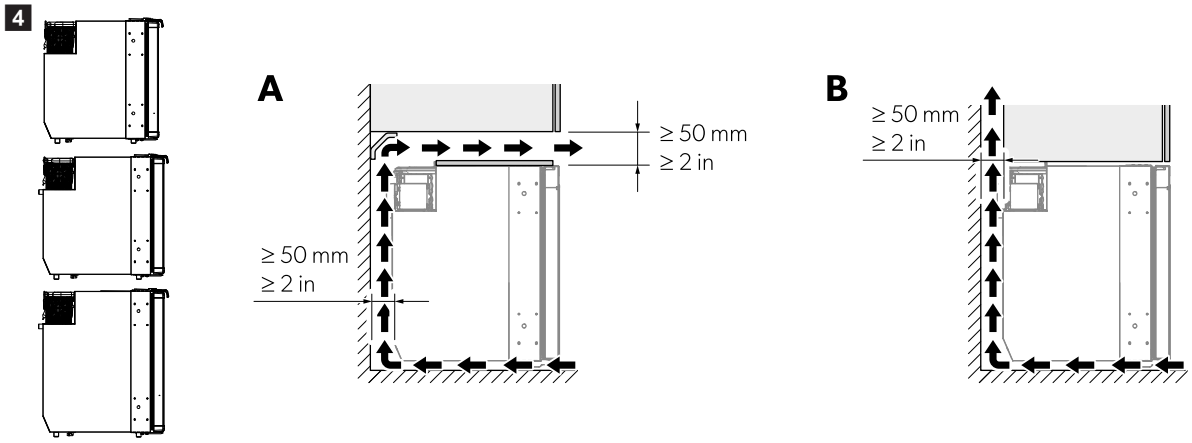

WCR90

5

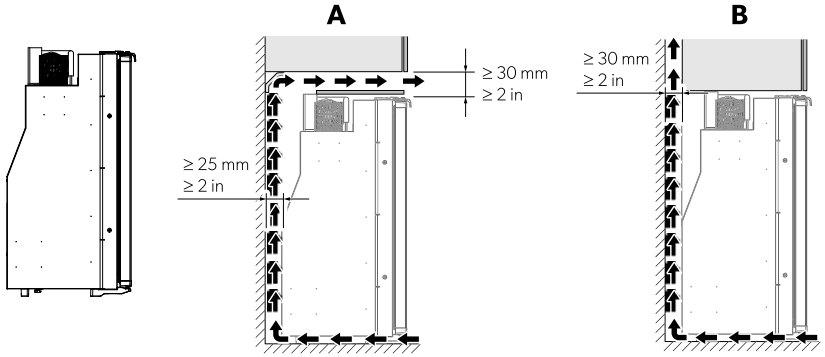

WCR150

6

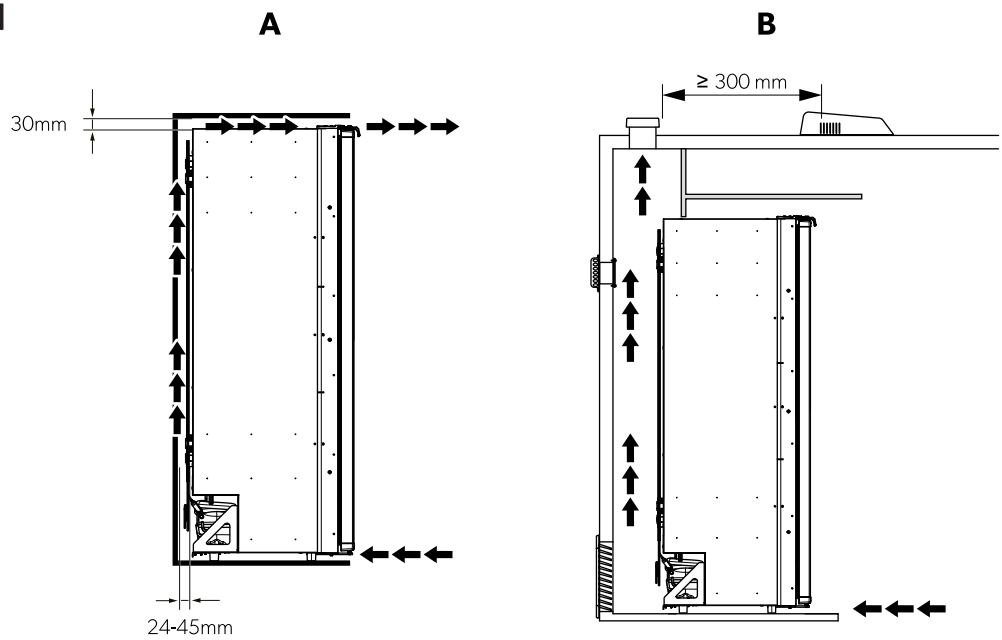

HINWEIS Eine unzureichende Luftzirkulation führt zu einer verkürzten Lebensdauer und verminderter Kühlleistung.

9.2 Kühlschrank befestigen

ACHTUNG! Beschädigungsgefahr

- Schrauben Sie nur durch die mitgelieferten Buchsen, um Schäden an geschäumten Bauteilen, wie z. B. Kabeln, zu vermeiden.
- Befestigen Sie die Seitenwände oder Streifen sicher, um zu gewährleisten, dass die Schrauben auch bei erhöhter Belastung fest sitzen.

1. Schieben Sie den Kühlschrank in den Schrank, bis die Tür an der Vorderkante ausgerichtet ist.

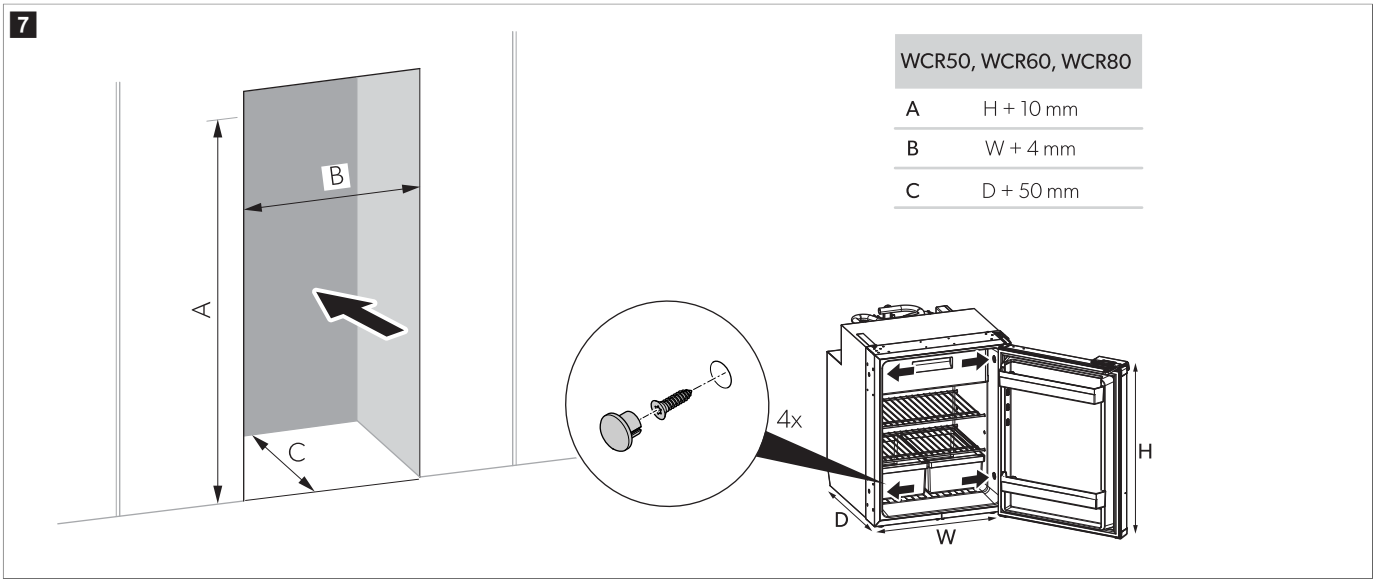

WCR50, WCR60, WCR80	
A	H + 10 mm
B	W + 4 mm
C	D + 50 mm

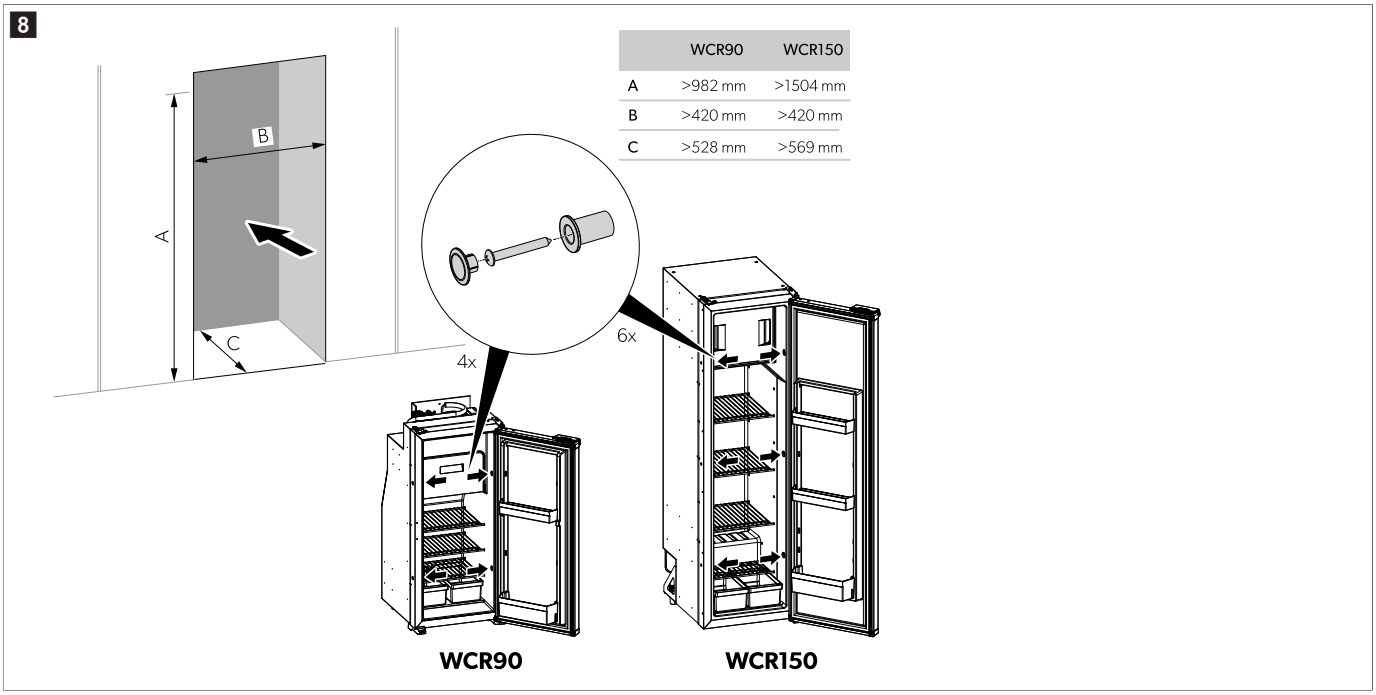

	WCR90	WCR150
A	>982 mm	>1504 mm
B	>420 mm	>420 mm
C	>528 mm	>569 mm

2. Drehen Sie die Schrauben durch die Kunststoffbuchsen an den Seiten des Kühlschranks und weiter in die Wand.

3. Setzen Sie die Abdeckkappen auf die Schraubenköpfe.

9.3 Installation des Ablassschlauchs

Durch häufiges Öffnen der Tür, falsch gelagerte Lebensmittel oder Lagerung von zu warmen Lebensmitteln kann sich im Inneren des Kühlschranks Kondensat bilden. Das Kondensat muss mit konstantem Gefälle abgelassen werden.

HINWEIS Kürzen Sie den Ablassschlauch nicht. Die Überlänge ermöglicht es, den Kühlschrank teilweise herauszuziehen, falls dies für Wartungszwecke erforderlich ist.

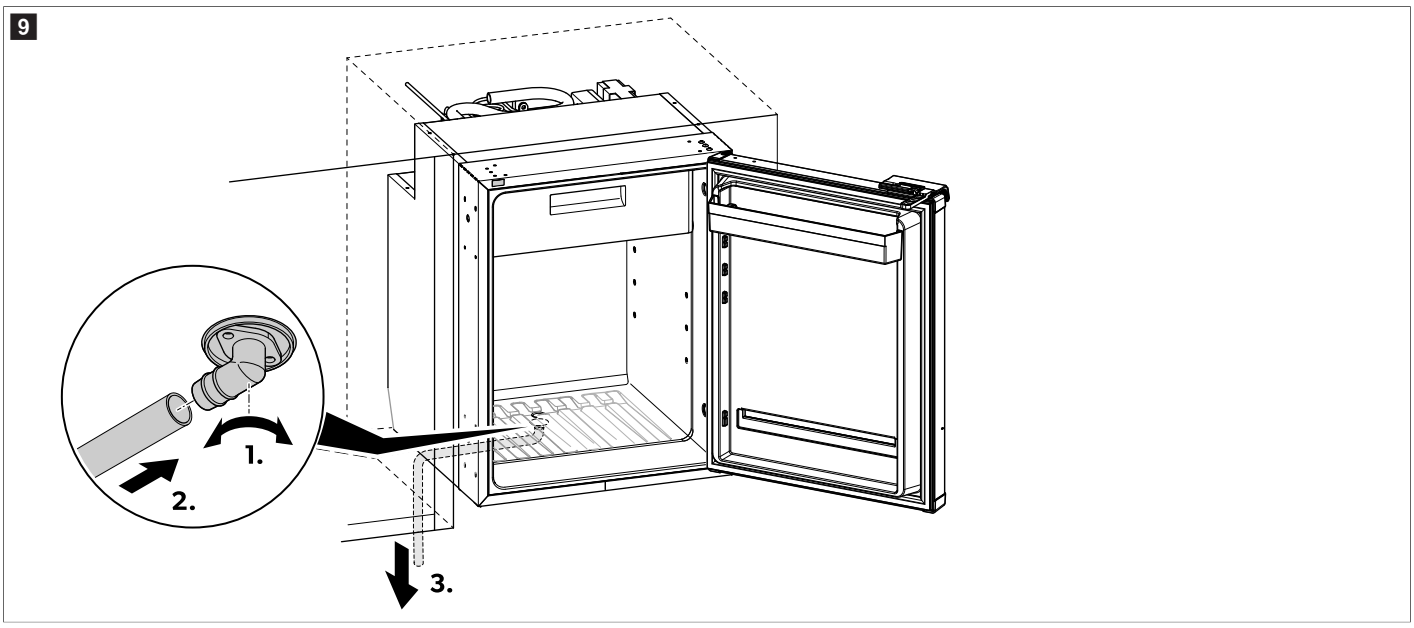

1. Schrauben Sie den Ablassbogen fest auf den unteren Ablassanschluss des Schranks.
2. Befestigen Sie den Schlauch am Ausgang des Bogens und stellen Sie sicher, dass er fest sitzt.
3. Führen Sie den Schlauch nach unten, damit das Kondenswasser ungehindert abfließen kann.
4. Stellen Sie sicher, dass der Ablassschlauch nicht geknickt ist.

9.4 Türanschlag wechseln

› Wechseln Sie den Türanschlag wie dargestellt.

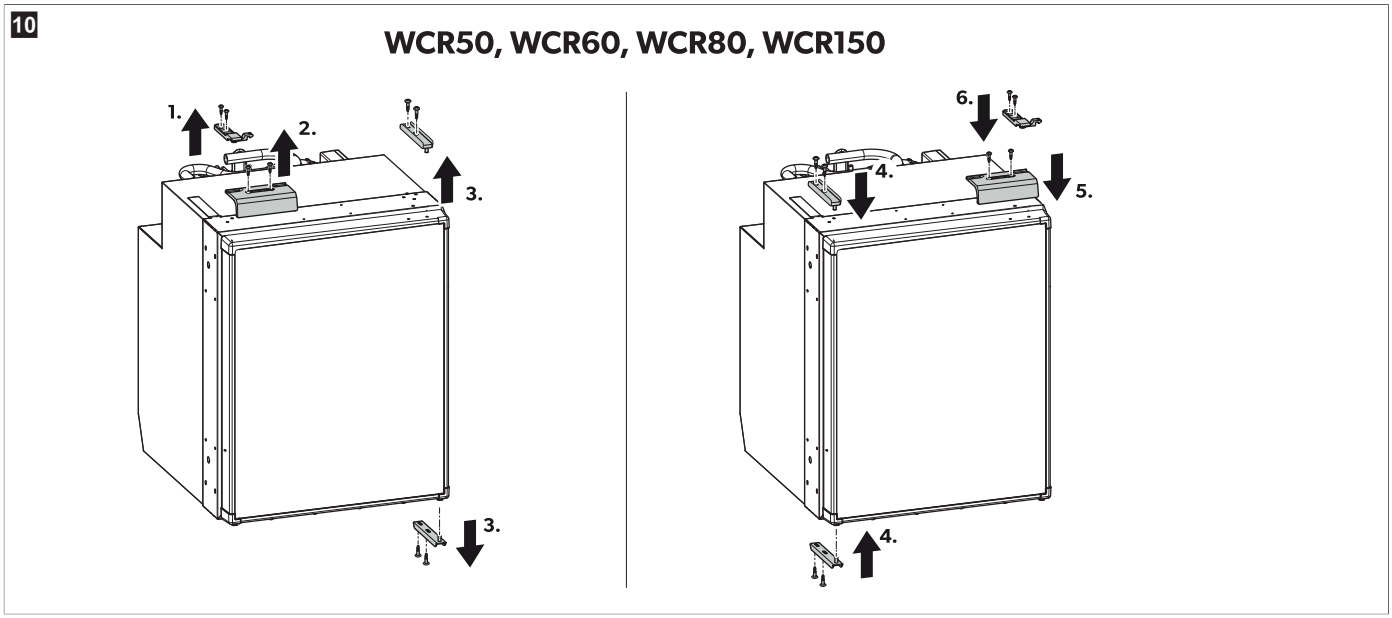

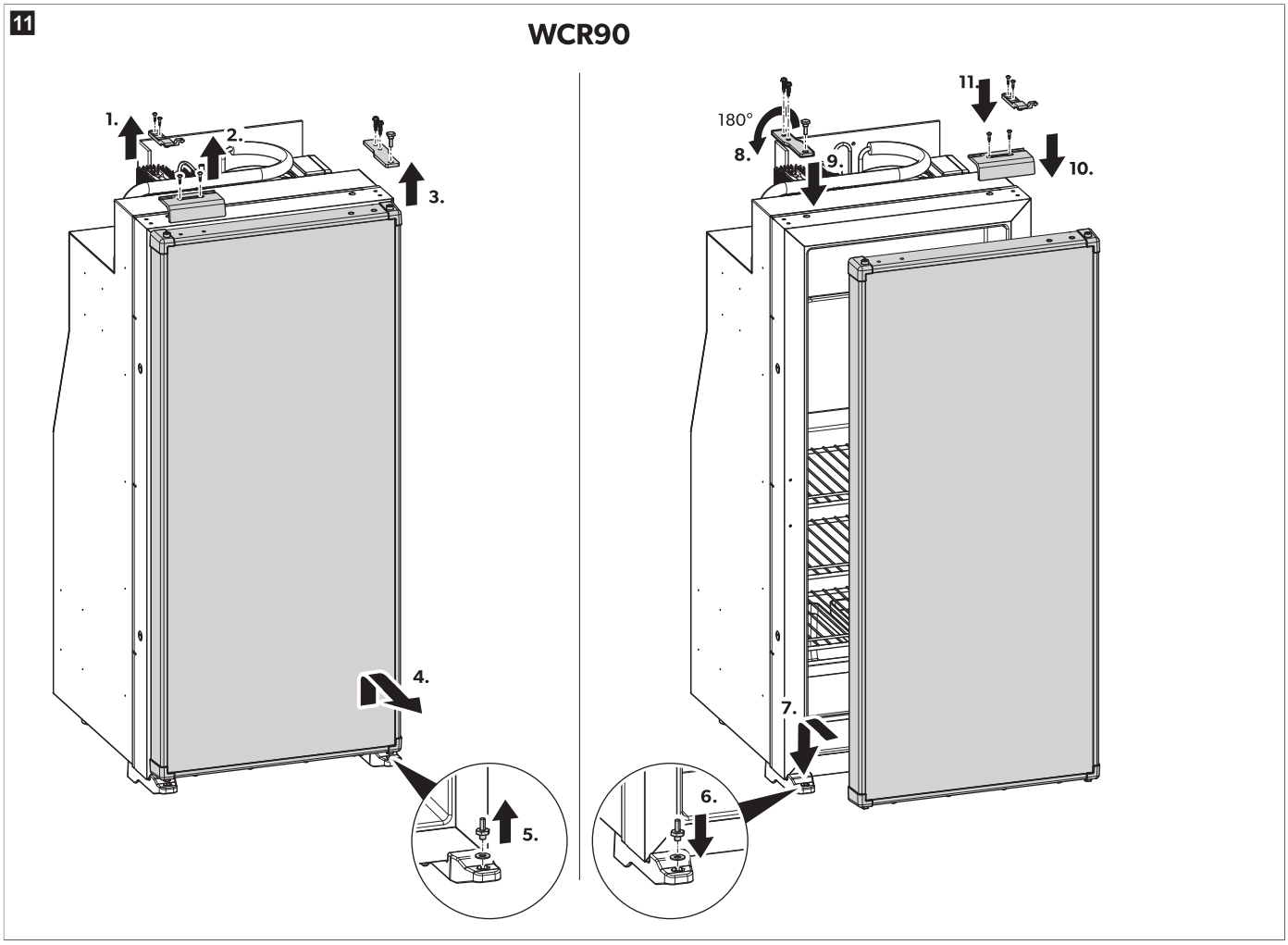

9.5 Austausch der Dekorblende

1. Lösen Sie die Schrauben an der Unterseite der Blende.
2. Entfernen Sie den unteren Flansch.
3. Entfernen Sie die vorhandene Blende.
4. Montieren Sie die neue Dekorblende mit einer Stärke von ≤ 7 mm.

5. Bringen Sie den unteren Flansch an.
6. Ziehen Sie die Schrauben an der Unterseite der Blende fest.

✓ Die Dekorblende wurde nun ausgetauscht.

9.6 Anschluss Stromversorgung

Der Anschluss an die Stromversorgung muss von einer qualifizierten Elektrofachkraft ausgeführt werden, die nachweislich über Fähigkeiten und Kenntnisse in Bezug auf den Aufbau und den Betrieb von elektrischen Geräten und Installationen verfügt und ein Sicherheitstraining zum Erkennen und Vermeiden der diesbezüglichen Gefahren absolviert hat.

ACHTUNG! Beschädigungsgefahr

- Um Spannungs- und Leistungsverluste zu vermeiden, muss das Kabel möglichst kurz und möglichst nicht unterbrochen sein. Vermeiden Sie daher zusätzliche Schalter, Stecker oder Verteilerdosen.
- Prüfen Sie vor dem Anschließen, ob die Betriebsspannung und die Batteriespannung übereinstimmen (siehe Typenschild).
- Beachten Sie beim Anschluss der Stromversorgung mit 12 V oder 24 V die korrekte Polarität.

HINWEIS Die Stromversorgung muss durch eine Sicherung mit 10 A für den 12 V⎓-Betrieb bzw. mit 7,5 A für den 24 V⎓-Betrieb abgesichert sein. Der erforderliche Mindestquerschnitt der Versorgungskabel beträgt 4 mm² für 12 V⎓ und 3 mm² für 24 V⎓.

Schließen Sie den Kühlschrank so nah wie möglich an der Batterie an, um den Spannungsabfall im Kabel zu verringern.

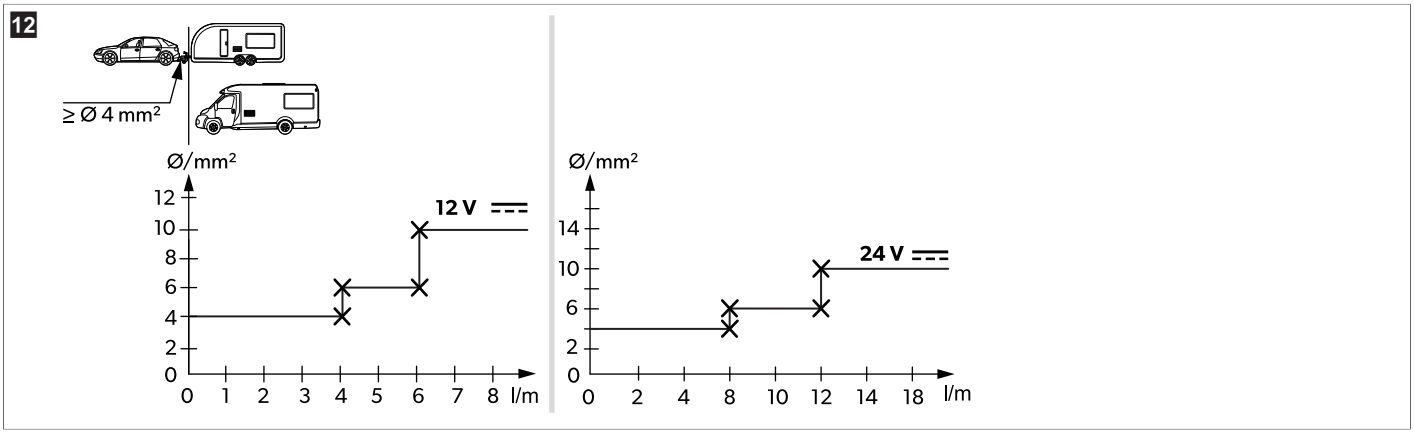

10 Betrieb

10.1 Vor dem ersten Gebrauch

HINWEIS

- Lagern Sie Waren erst 4 h nach Inbetriebnahme des Kühlschranks ein.
- Bei Erstinbetriebnahme des Kühlschranks kann es zu einer Geruchsbildung kommen, die sich nach einigen Stunden verflüchtigt. Durchlüften Sie den Wohnraum gut.
- Die Kühlleistung kann beeinflusst werden von:
  - der Umgebungstemperatur (z. B. wenn das Fahrzeug direkter Sonneneinstrahlung ausgesetzt ist),
  - der Menge der zu kühlenden Lebensmittel,
  - der Häufigkeit des Türöffnens

- Reinigen Sie den Innenraum des Kühlschranks aus hygienischen Gründen (siehe Kapitel Reinigung und Wartung auf Seite 40).

10.2 Energie sparen

- Wählen Sie einen gut belüfteten und vor Sonneneinstrahlung geschützten Stellplatz.
- Lassen Sie warme Speisen erst abkühlen, bevor Sie sie im Kühlschrank kühl halten.
- Öffnen Sie den Kühlschrank nicht häufiger als nötig.
- Lassen Sie den Kühlschrank nicht länger offen als nötig.
- Tauen Sie den Kühlschrank ab, sobald sich eine Eisschicht gebildet hat.
- Vermeiden Sie eine unnötig tiefe Innentemperatur.
- Befreien Sie den Kondensator in regelmäßigen Abständen von Staub und Verunreinigungen.

10.3 Hinweise zum Einlagern von Lebensmitteln

ACHTUNG! Geräteschaden

- Verstauen Sie schwere Gegenstände wie z. B. Flaschen oder Dosen ausschließlich in der Kühlschranktür, in der Gemüseschale oder auf dem unteren Einlegeboden.

Um Lebensmittelverschwendung zu vermeiden, beachten Sie bitte Folgendes:
- Halten Sie Temperaturschwankungen so gering wie möglich. Öffnen Sie den Kühlschrank nur so oft und so lange wie nötig, um einen deutlichen Temperaturanstieg in den Kühlfächern zu vermeiden. Lagern Sie Lebensmittel so, dass die Luft immer noch gut zirkulieren kann.
- Prüfen Sie bitte, ob die Kühlleistung des Kühlschranks für die Lebensmittel geeignet ist, die Sie kühlen wollen.
- Stellen Sie sicher, dass sich nur Gegenstände bzw. Waren im Kühlschrank befinden, die auf die gewählte Temperatur gekühlt werden dürfen.
- Bei einstellbarer Temperatur: Passen Sie die Temperatur der Menge und Art der Lebensmittel an.
- Lebensmittel nehmen leicht Gerüche auf und geben Gerüche oder Aromen ab. Lagern Sie Lebensmittel daher stets abgedeckt oder in geschlossenen Behältern bzw. Flaschen.
- Lagern Sie die verschiedenen Lebensmittel wie in den Abbildungen gezeigt.

HINWEIS
- Bewahren Sie keine kohlensäurehaltigen Getränke im Tiefkühlfach auf.
- Das Tiefkühlfach ist für die Eiswürfelbereitung und für die kurzfristige Aufbewahrung gefrorener Lebensmittel geeignet. Es ist nicht geeignet zum Einfrieren von Lebensmitteln.
- Verpacken Sie rohe und gekochte Waren separat.
- Beachten Sie das Verfallsdatum auf den Verpackungen.
- Lassen Sie gekühlte Waren nicht zu lange außerhalb des Kühlschranks.
- Reinigen Sie den Innenraum des Kühlschranks in regelmäßigen Abständen.

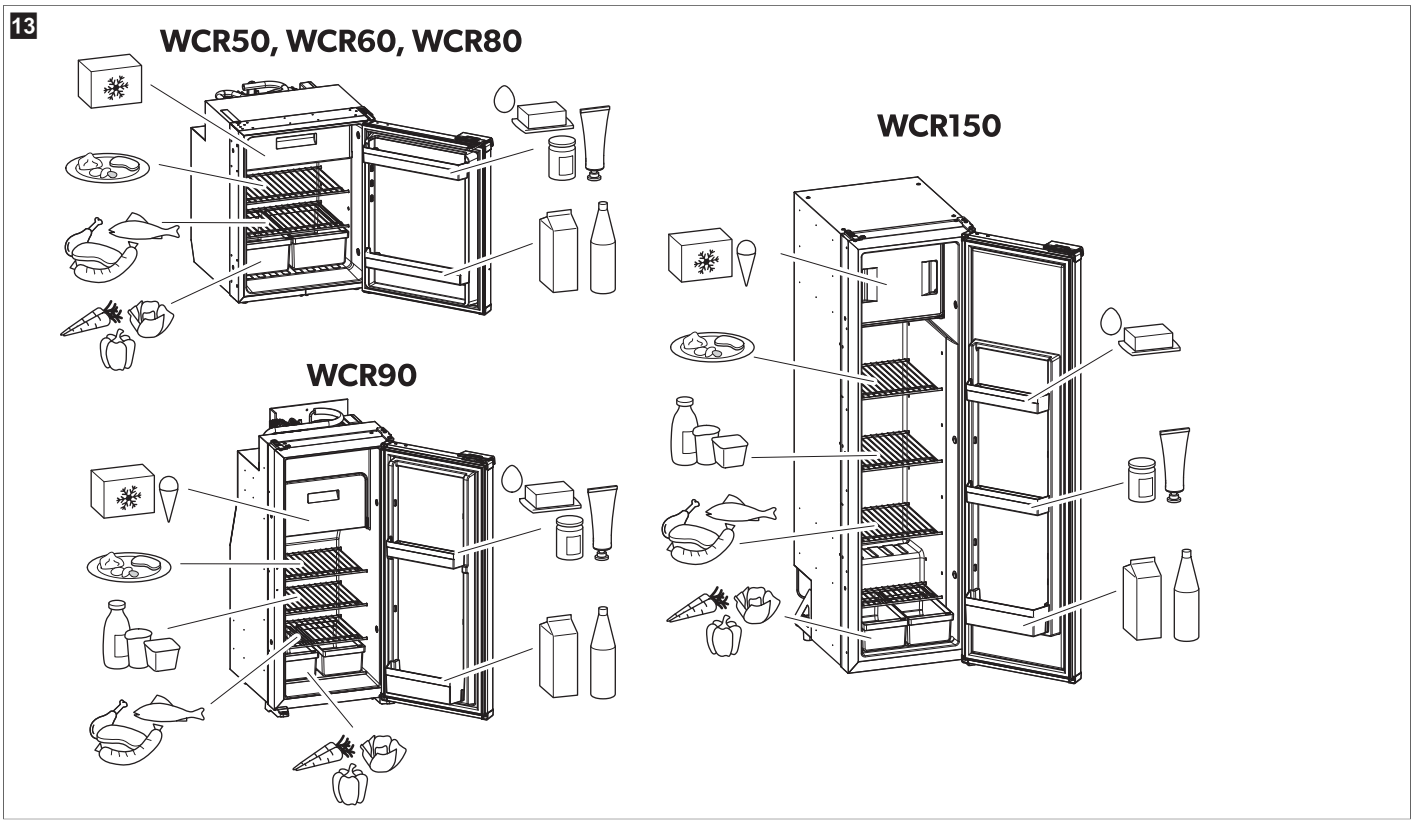

10.4 Einschalten des Kühlschranks

HINWEIS
> Bei Erstinbetriebnahme des Kühlschranks kann es zu einer Geruchsbildung kommen, die sich nach einigen Stunden verflüchtigt. Durchlüften Sie den Wohnraum gut.
> Stellen Sie das Fahrzeug waagerecht ab, besonders bei Inbetriebnahme und Befüllen des Kühlschranks vor Reiseantritt.

> Drücken Sie die Taste ⏻ 2 s lang.
⌄ Der Kühlschrank startet mit den zuletzt gewählten Einstellungen.

10.5 Ausschalten des Kühlschranks
> Drücken Sie die Taste ⏻ 2 s lang.
⌄ Der Kühlschrank ist vollständig ausgeschaltet.
> Wenn Sie den Kühlschrank über einen längeren Zeitraum nicht verwenden möchten, trennen Sie die Stromversorgung.

10.6 Temperatur einstellen

HINWEIS Wählen Sie bei Umgebungstemperaturen von 15 °C – 25 °C die mittlere Temperatureinstellung.

› Drücken Sie wiederholt die Taste, bis die gewünschte Temperaturstufe eingestellt ist.

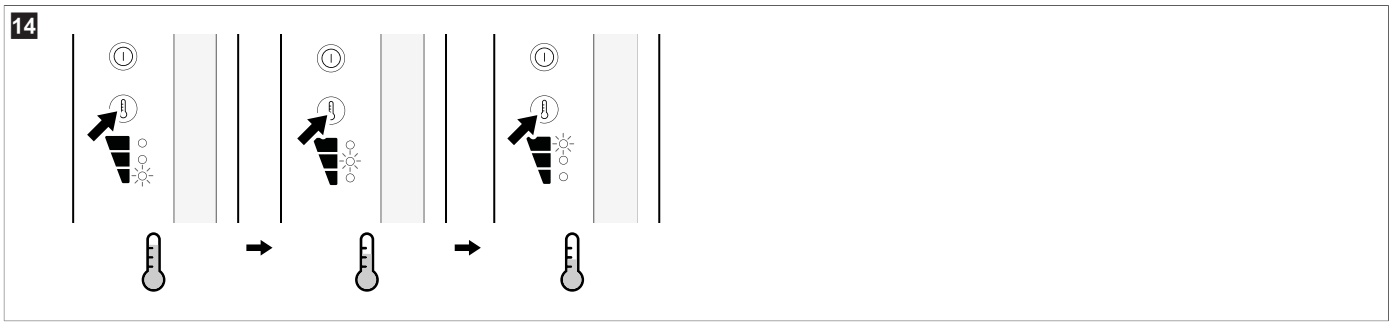

10.7 Betriebsmodus einstellen

Einzelheiten zu den Betriebsmodi finden Sie unter Betriebsart auf Seite 28.

› Drücken Sie wiederholt die Taste, bis die LED-Anzeige des gewünschten Betriebsmodus leuchtet.

- **Quiet-Modus:** Im Quiet-Modus arbeitet der Kühlschrank mit reduziertem Geräuschpegel.

  HINWEIS Nach 8 h im Quiet-Modus kehrt der Kühlschrank automatisch in den Leistungsmodus zurück, wobei die zuvor eingestellte Konfiguration verwendet wird.

- **Leistungsmodus:** Im Leistungsmodus arbeitet der Kühlschrank im Standard-Modus.

  HINWEIS Im Leistungsmodus bleibt der Kühlschrank in diesem Modus, bis weitere Änderungen vorgenommen werden.

⌄ Die LED-Anzeigen für den gewählten Modus und die gewählte Kühlstufe leuchten.

10.8 Einlegeböden positionieren

WARNUNG! Gefahr des Einschließens von Kindern

› Alle Einlegeböden sind fixiert, damit Kinder nicht in den Kühlschrank hineinsteigen können.
› Entfernen Sie die Einlegeböden nur zur Reinigung.
› Setzen Sie die Einlegeböden wieder ein und fixieren Sie sie.

HINWEIS Entfernen Sie das Tiefkühlfach, bevor Sie die Einlegeböden neu positionieren, um den Zugriff auf die hinteren Einlegebodenknöpfe zu erleichtern.

Tragrost entnehmen

› Entfernen Sie die Tragroste von **WCR50** und **WCR60** wie folgt.

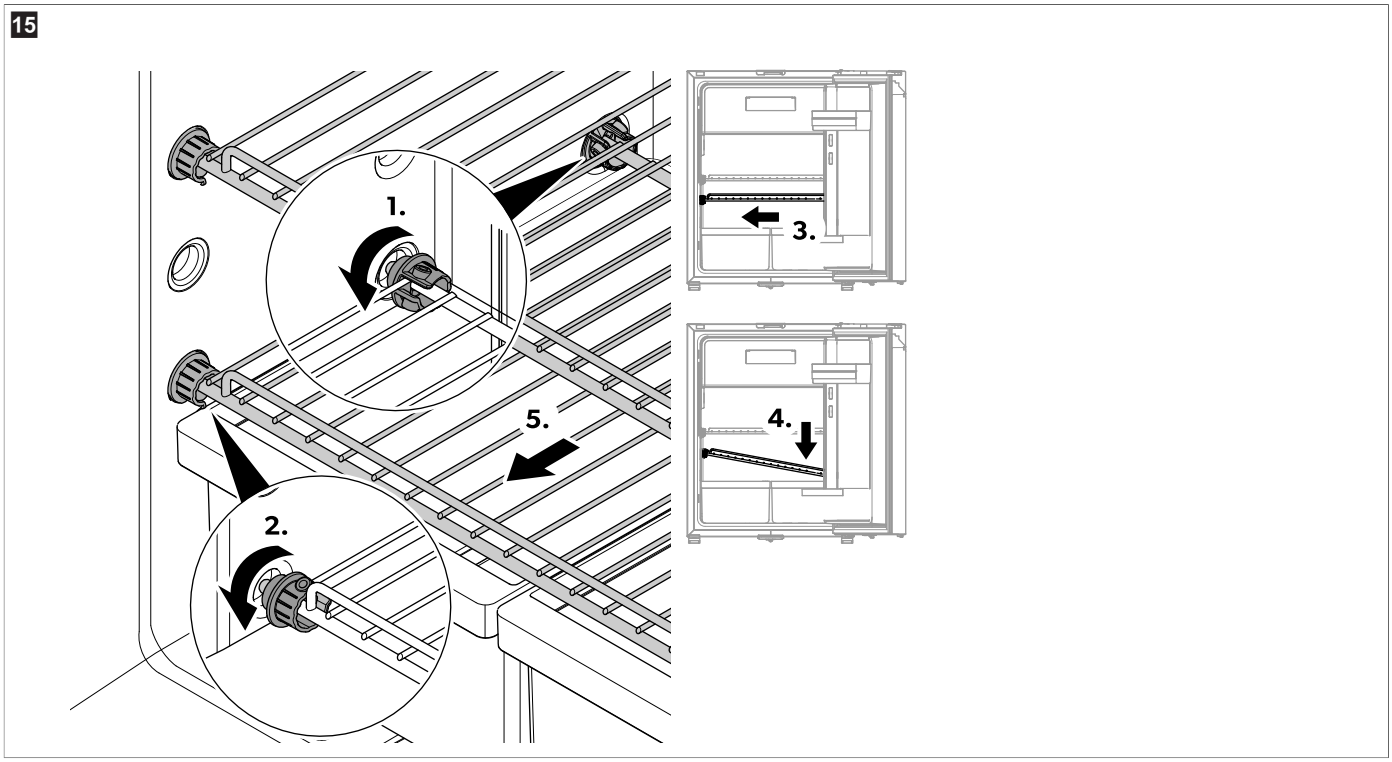

a) Drehen Sie die hinteren Kunststoffringe so, dass die Öffnungen nach vorne zeigen.

b) Drehen Sie die vorderen Kunststoffringe so, dass die Öffnungen nach hinten zeigen.

c) Schieben Sie das Gitter auf die dem Türscharnier gegenüberliegende Seite.

d) Ziehen Sie das Gitter aus dem Kühlschrank heraus.

e) Ziehen Sie das Gitter aus dem Kühlschrank heraus.

> Entfernen Sie die Tragroste von **WCR80** wie folgt.

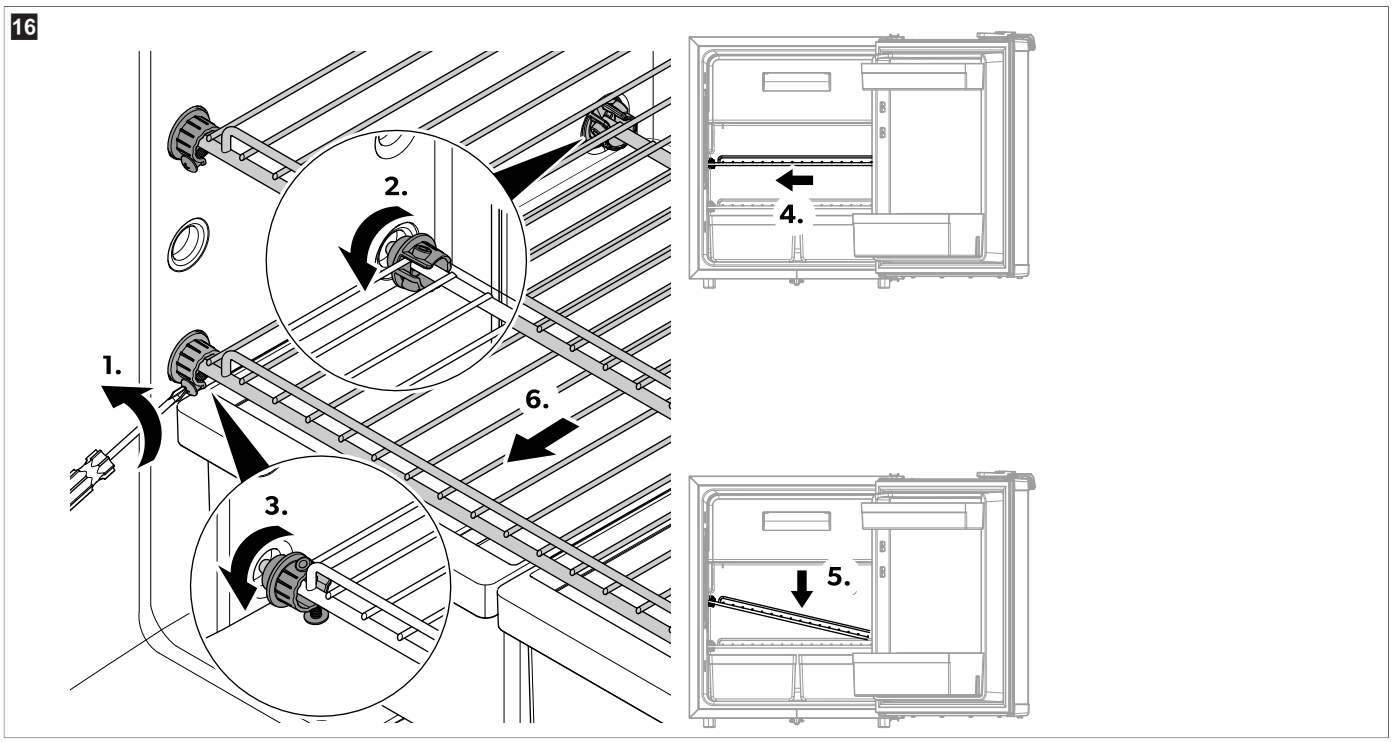

a) Lösen Sie die Schrauben.
b) Drehen Sie die hinteren Kunststoffringe so, dass die Öffnungen nach vorne zeigen.
c) Drehen Sie die vorderen Kunststoffringe so, dass die Öffnungen nach hinten zeigen.
d) Schieben Sie das Gitter auf die dem Türscharnier gegenüberliegende Seite.
e) Kippen Sie die dem Türscharnier gegenüberliegende Seite nach unten.
f) Ziehen Sie das Gitter aus dem Kühlschrank heraus.

> Entfernen Sie die Tragroste von **WCR90** wie folgt.

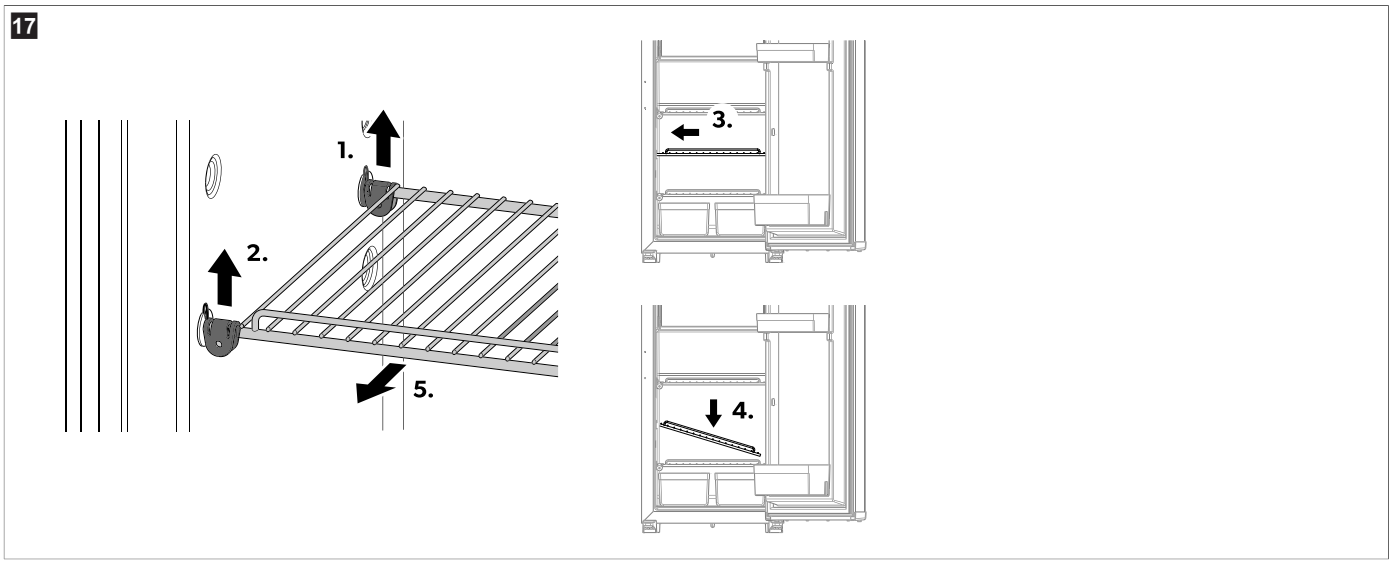

a) Lösen Sie die hintere Halterung.
b) Heben Sie die vordere Halterung an.
c) Schieben Sie das Gitter auf die dem Türscharnier gegenüberliegende Seite.
d) Kippen Sie die dem Türscharnier gegenüberliegende Seite nach unten.
e) Ziehen Sie das Gitter aus dem Kühlschrank heraus.

> Entfernen Sie die Tragroste von **WCR150** wie folgt.

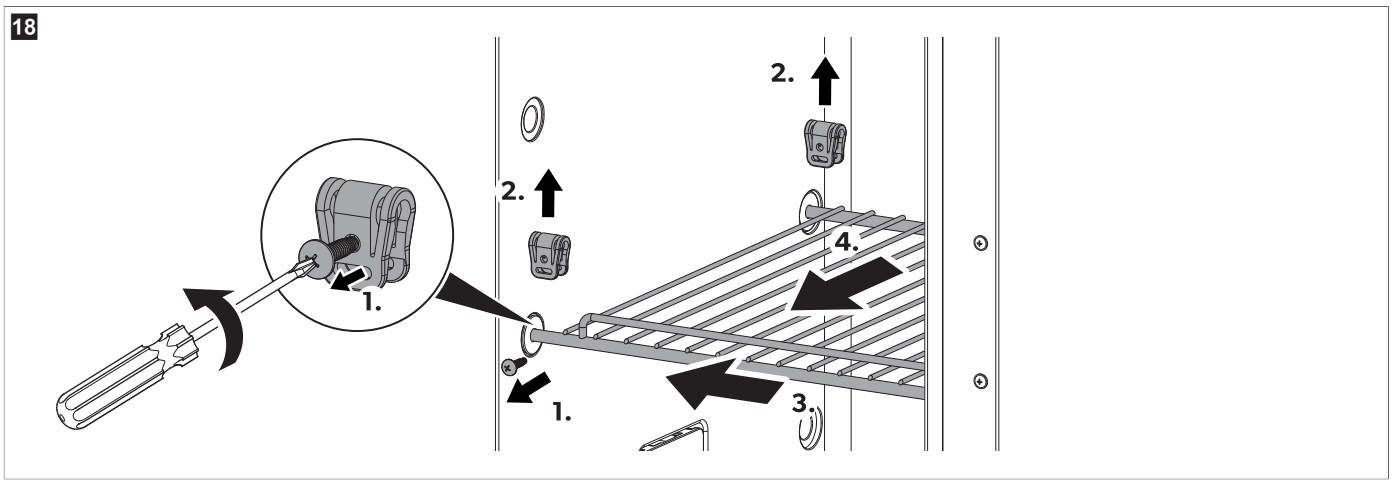

a) Lösen Sie die Schrauben.

b) Heben Sie die Halterung ab.

c) Schieben Sie das Gitter auf die dem Türscharnier gegenüberliegende Seite.

d) Ziehen Sie das Gitter aus dem Kühlschrank heraus.

Wiedereinbau der Einlegeböden

> Setzen Sie den Einlegeboden in der umgekehrten Reihenfolge wieder ein.

10.9 Kühlschranktür öffnen

VORSICHT! Verletzungsgefahr

> Schließen und verriegeln Sie die Kühlschranktür grundsätzlich vor Fahrtantritt.

> Öffnen Sie die Türen vorsichtig, da die Waren möglicherweise verrutscht sind und herausfallen könnten.

Die Kühlschranktür kann nach dem Austausch der Tür von links oder rechts geöffnet werden (siehe Türanschlag wechseln auf Seite 33).

10.10 Kühlschranktür schließen und verriegeln

VORSICHT! Verletzungsgefahr

> Ist die Tür nicht korrekt verriegelt, drücken Sie vorsichtig oben und unten auf die Tür, bis sie einrastet.

HINWEIS Die Kühlschranktür verfügt über einen Verriegelungsmechanismus, der auch als Transportsicherung dient.

> Drücken Sie die Tür zu, bis Sie ein deutliches Klicken hören.

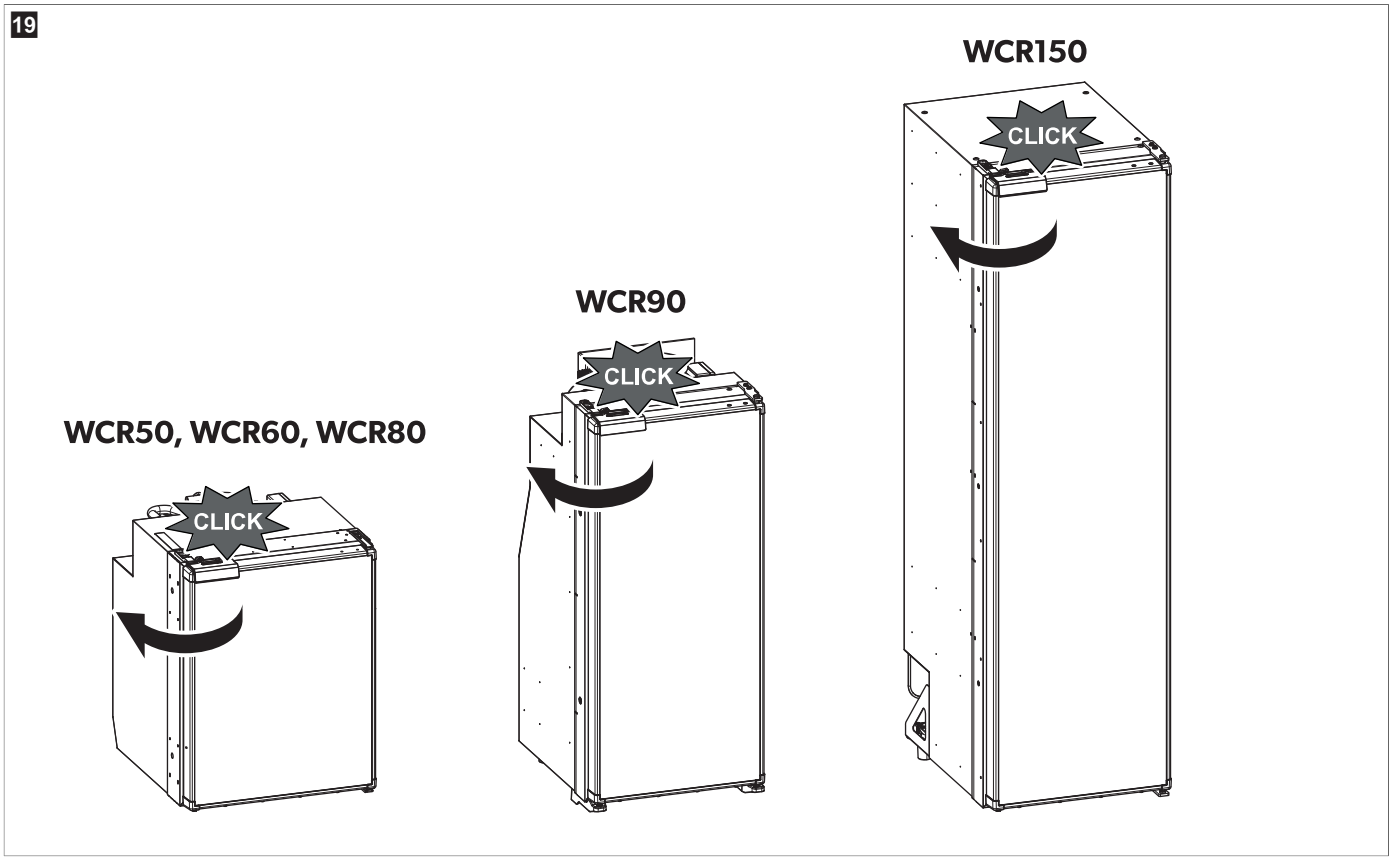

✓ Die Tür ist nun geschlossen und verriegelt.

11 Reinigung und Wartung

WARNUNG! Gefahr durch Stromschlag
> Trennen Sie vor jeder Reinigung und Wartung den Kühlschrank vom Netzstrom.

ACHTUNG! Beschädigungsgefahr
> Verwenden Sie zur Reinigung keine scharfen oder harten Gegenstände, scheuernden Reinigungsmittel oder Bleichmittel, da diese das Gerät beschädigen können.

ACHTUNG! Beschädigungsgefahr
> Verwenden Sie nie harte oder spitze Werkzeuge zum Entfernen von Eisschichten oder zum Lösen festgefrorener Gegenstände.
> Verwenden Sie keine mechanischen oder andere Hilfsmittel, um den Abtauvorgang zu beschleunigen.

> Reinigen Sie den Kühlschrank regelmäßig und sobald er verschmutzt ist mit einem feuchten Tuch.
> Stellen Sie sicher, dass kein Wasser in die Dichtungen tropft. Dies kann die Elektronik beschädigen.
> Wischen Sie den Kühlschrank nach dem Reinigen mit einem Tuch trocken.
> Prüfen Sie den Tauwasserabfluss regelmäßig.

Reinigen Sie den Tauwasserabfluss, falls nötig. Wenn er verstopft ist, sammelt sich das Tauwasser auf dem Boden des Kühlschranks.

11.1 Kühlschrank abtauen

ACHTUNG! Beschädigungsgefahr
> Verwenden Sie keine mechanischen Werkzeuge und keinen Föhn, um Eisschichten zu entfernen oder festgefrorene Gegenstände zu lösen.

Wenn der Kühlschrank längere Zeit bei hoher Luftfeuchtigkeit und/oder hohen Umgebungstemperaturen verwendet wird, kann sich an der hinteren Innenwand Frost bilden, der die Kühlleistung beeinträchtigen kann. In diesem Fall wird eine manuelle Entfrostung empfohlen.

Das Tiefkühlfach muss regelmäßig manuell aufgetaut werden. Dies wird empfohlen, wenn die Frostschicht mehr als 3 mm beträgt.

1. Unterbrechen Sie die Spannungsversorgung.
2. Nehmen Sie das Kühlgut heraus.
3. Legen Sie ein Tuch in das Fach und den Kühlraum, um überschüssiges Wasser aufzufangen.

4. Lassen Sie die Türen geöffnet.
   - **Nur bei WCR90, WCR150:** Der Großteil des Kondensats aus dem Kühlraum fließt durch einen Schlauch an der Rückseite des Kühlschranks ab und wird außerhalb des Fahrzeugs abgeführt.
     Das Kondensat aus dem Tiefkühlfach sammelt sich am Boden.
5. Wischen Sie beide Kühlfächer mit einem Tuch trocken.

12 Fehlersuche und Fehlerbehebung

HINWEIS Für den sicheren Betrieb von 12 V Verbrauchern im Wohnwagen während der Fahrt muss sichergestellt sein, dass das Zugfahrzeug ausreichend Spannung zur Verfügung stellt. Bei einigen Fahrzeugen kann es passieren, dass das Batteriemanagementsystem des Fahrzeugs zum Schutz der Batterie Verbraucher automatisch abschaltet. Informieren Sie sich hierzu bei Ihrem Fahrzeughersteller.

Problem	Mögliche Ursache	Lösungsvorschlag
Der Kühlschrank funktioniert nicht.	Die Sicherung in der Gleichstrom-Leitung ist defekt.	> Ersetzen Sie die Sicherung.
	Die Fahrzeug-Sicherung ist durchgebrannt.	> Tauschen Sie die Fahrzeug-Sicherung aus. Beachten Sie dazu die Bedienungsanleitung Ihres Fahrzeugs.
	Die Fahrzeugbatterie ist entladen.	> Prüfen Sie die Fahrzeugbatterie und laden Sie diese.
	Die Zündung ist nicht eingeschaltet.	> Schalten Sie die Zündung ein.
	Die Temperatur des Kompressors ist zu niedrig (< 0 °C).	> Verschließen/bedecken Sie alle Außenlüftungsgitter vollständig mit Isoliermaterial.
	Der Kühlschrank schaltet sich automatisch ab, wenn die Spannung nicht ausreicht. (Entladeschlussspannung: 10,4 V⎓)	> Laden Sie die Batterie. Der Kühlschrank startet automatisch wieder. (Einschaltspannung: 11,7 V⎓)
Kühlleistung schlecht, Innentemperatur steigt an. Der Kompressor läuft durchgehend.	Die Belüftung um das Aggregat ist unzureichend.	> Prüfen Sie, ob das Lüftungsgitter frei ist. > Stellen Sie den Kühlschrank an einem anderen Ort auf.
	Die Innenwände sind vereist.	> Prüfen Sie, ob die Kühlschranktür richtig schließt. > Stellen Sie sicher, dass die Dichtung des Kühlschranks korrekt anliegt und nicht beschädigt ist. > Tauen Sie den Kühlschrank ab.
	Die Temperatur ist zu hoch eingestellt.	> Stellen Sie eine niedrigere Temperatur ein.
	Die Umgebungstemperatur ist zu hoch.	> Entnehmen Sie zeitweise das Lüftungsgitter, sodass die warme Luft schneller entweicht.
	Es wurden zu viele Lebensmittel gleichzeitig in den Kühlschrank gegeben.	> Entnehmen Sie einen Teil der Lebensmittel.
	Es wurden zu viele warme Lebensmittel gleichzeitig in den Kühlschrank gegeben.	> Entnehmen Sie die warmen Lebensmittel und lassen Sie sie vor der Einlagerung abkühlen.
	Der Kühlschrank ist noch nicht lange in Betrieb.	> Prüfen Sie die Temperatur erneut nach 4 h / 5 h.
	Der Kondensator ist verschmutzt.	> Reinigen Sie den Kondensator.
	Der Lüfter ist defekt.	> Wenden Sie sich an einen autorisierten Kundendienst.
Kühlleistung schlecht, Innentemperatur steigt an. Der Kompressor läuft nicht oft.	Die Batteriekapazität ist erschöpft.	> Laden Sie die Batterie auf.

Problem	Mögliche Ursache	Lösungsvorschlag
Kühlleistung schlecht, Innentemperatur steigt an. Der Kompressor läuft nicht (Batterieanschluss).	Unterbrechung in der Anschlussleitung Batterieelektronik.	> Stellen Sie eine Verbindung her.
	Der Hauptschalter ist defekt (falls vorhanden).	> Wechseln Sie den Hauptschalter.
	Die zusätzliche Leitungsabsicherung ist durchgebrannt (falls vorhanden).	> Wechseln Sie die Leitungsabsicherung.
	Die Batteriespannung ist zu niedrig.	> Laden Sie die Batterie auf.
	Die Batteriekapazität ist zu niedrig.	> Ersetzen Sie die Batterie.
	Die Kabel haben sich gelöst. Der Kontakt ist schlecht (Korrosion).	> Stellen Sie eine Verbindung her.
	Der Kabelquerschnitt ist zu klein.	> Ersetzen Sie das Kabel.
	Der Kompressor ist defekt.	> Wenden Sie sich an einen autorisierten Kundendienst.
Ungewöhnliche Geräusche.	Ein Bauteil des Kältemittelkreislaufs kann nicht frei schwingen (liegt an der Wand an).	> Biegen Sie das Bauteil vorsichtig von dem Hindernis weg.
	Ein Fremdkörper ist zwischen dem Kühlaggregat und der Wand eingeklemmt.	> Entfernen Sie den Fremdkörper.
	Lüftergeräusch.	> Wenden Sie sich an einen autorisierten Kundendienst.
Die Tür öffnet sich bei Bewegungen unbeabsichtigt (z. B. während der Fahrt).		> Stellen Sie die Türverriegelung auf eine andere Position.
Die Tür schließt nicht richtig.		> Stellen Sie die Türverriegelung auf eine andere Position.
Die Türverriegelung ist nicht ordnungsgemäß verschlossen.		> Stellen Sie sicher, dass die Tür beim Schließen ordnungsgemäß verriegelt wird.

12.1 Fehleranzeige

HINWEIS

> Alle Fehler werden durch orangefarbenes Blinken der Fehler-LED angezeigt (siehe Bedien- und Anzeigeelemente auf Seite 28).
> Im Leistungs- oder Quiet-Modus ertönt ein zusätzlicher Alarmton.

Blinkfrequenz	Fehler	Mögliche Ursache
1	Unter- oder Überspannung	Die Versorgungsspannung liegt außerhalb des eingestellten Bereichs.
2	Lüfter-Überstrom	Der Lüfter belastet die Elektronikeinheit mit mehr als 1 A.
3	Motor läuft nicht an	Der Rotor sitzt fest. Der Differenzdruck im Kühlsystem ist zu hoch.
4	Zu niedrige Drehzahl	Bei zu stark belastetem Kühlsystem lässt sich die Mindestdrehzahl des Motors nicht aufrecht erhalten.
5	Übertemperatur der Elektronikeinheit	Bei zu stark belastetem Kühlsystem oder zu hoch eingestellter Temperatur kann sich die Elektronik überhitzen.
Dauernd	Temperatursensorfehler	Der Temperatursensor ist defekt.

12.2 Kompressor- und Fehleranzeige-LED

Die Kompressor- und Fehler-LED-Anzeige zeigt den Betriebszustand des Kompressors oder einen Fehler an:

Farbe	Beschreibung
Weiß	Kompressor ein
Licht aus	Kompressor aus
Orange (blinkend)	Fehler (siehe Fehleranzeige auf Seite 42)

13 Gewährleistung

Es gilt die gesetzliche Gewährleistungsfrist. Sollte das Produkt defekt sein, wenden Sie sich bitte per E-Mail (customer@waeco.com) an WAECO oder kontaktieren Sie Ihren Händler.

Bitte senden Sie bei einem Reparatur- bzw. Gewährleistungsantrag folgende Unterlagen mit dem Gerät ein:

- eine Kopie der Rechnung mit Kaufdatum
- einen Reklamationsgrund oder eine Fehlerbeschreibung

Bitte beachten Sie, dass eigenständig oder nicht fachgerecht durchgeführte Reparaturen die Sicherheit gefährden und zum Erlöschen der Gewährleistung führen können.

14 Entsorgung

ACHTUNG! Beschädigungsgefahr

> Die Isolierung des Kühlgeräts enthält brennbares Cyclopentan und erfordert ein besonderes Entsorgungsverfahren. Entsorgen Sie das Kühlgerät am Ende seiner Nutzungsdauer in einem entsprechenden Recyclingcenter.

WARNUNG! Gefahr des Einschließens von Kindern

> Vor der Entsorgung Ihres Altgeräts:
  - Den Deckel demontieren.
  - Die Körbe im Kühlgerät belassen, damit Kinder nicht einfach hineinsteigen können.

Recycling von Verpackungsmaterial: Geben Sie das Verpackungsmaterial möglichst in den entsprechenden Recycling-Müll. Diese Trennung ist notwendig, da die Verpackung eine wertvolle Ressource ist und eine unsachgemäße Entsorgung unsere Gesundheit und Umwelt gefährden kann.

Die durchgestrichene Abfalltonne auf Rädern zeigt an, dass es sich bei dem Produkt um ein elektrisches oder elektronisches Gerät handelt und zur ordnungsgemäßen Aufbereitung, Rückgewinnung und zum Recycling getrennt gesammelt werden muss. **Der Verbraucher ist gesetzlich dazu verpflichtet, alle elektrischen oder elektronischen Geräte getrennt vom allgemeinen Hausmüll ordnungsgemäß zu entsorgen!**

Diese Trennung ist erforderlich, da Elektrogeräte wertvolle Ressourcen sind und Substanzen enthalten können, die für Mensch und Umwelt schädlich sind.

Wenn Sie das Gerät endgültig entsorgen möchten, informieren Sie sich bitte bei Ihrem Wertstoffhof vor Ort oder bei Ihrem Fachhändler, wie dies gemäß den geltenden Entsorgungsvorschriften zu tun ist.

Das Produkt kann kostenlos entsorgt werden.

15 Technische Daten

Der Kältemittelkreislauf enthält eine kleine Menge an umweltfreundlichem, aber brennbarem Kältemittel. Das Kältemittel schädigt nicht die Ozonschicht und trägt auch nicht zum Treibhauseffekt bei. Austretendes Kältemittel kann sich entzünden.
Das Kühlaggregat ist hermetisch verschlossen.

Weitere Produktdaten sind über den QR-Code auf dem Energielabel oder unter eprel.ec.europa.eu abrufbar.

Allgemeine technische Daten	
Anschlussspannung	12 V⎓ / 24 V⎓
Kühlleistung (Kühlstufe 3 ... Stufe 1)	– 12 °C ... – 7 °C
Durchschnittliche Leistungsaufnahme	50 W
Klimaklasse	ST
Kältemittel	R600a
Defrost	Manuell abtauen
Prüfung/Zertifikat	CE EAC

WCR50	
Gesamtinhalt	44 L
Nutzinhalt Kühlfach	39,6 L
Nutzinhalt Tiefkühlfach	4,4 L
Abmessungen (B×H×T)	380 mm × 535 mm × 510 mm

WCR50	
Nettogewicht	14 kg
Geräuschemission (getestet gemäß IEC 60704)	
Quiet-Modus	36 dB(A)
Modus Leistungsfähigkeit	40 dB(A)
Energieverbrauch (getestet gemäß IEC 62552)	0,32 kWh/24h

WCR60	
Gesamtinhalt	55 L
Nutzinhalt Kühlfach	48,9 L
Nutzinhalt Tiefkühlfach	6,1 L
Abmessungen (B×H×T)	448 mm × 535 mm × 537 mm
Nettogewicht	15,5 kg
Geräuschemission (getestet gemäß IEC 60704)	
Quiet-Modus	38 dB(A)
Modus Leistungsfähigkeit	41 dB(A)
Energieverbrauch (getestet gemäß IEC 62552)	0,33 kWh/24h

WCR80	
Gesamtinhalt	75 L
Nutzinhalt Kühlfach	68,4 L
Nutzinhalt Tiefkühlfach	6,6 L
Abmessungen (B×H×T)	475 mm × 635 mm × 537 mm
Nettogewicht	16,7 kg
Geräuschemission (getestet gemäß IEC 60704)	
Quiet-Modus	38 dB(A)
Modus Leistungsfähigkeit	41 dB(A)
Energieverbrauch (getestet gemäß IEC 62552)	0,36 kWh/24h

WCR90	
Gesamtinhalt	82 L
Nutzinhalt Kühlfach	75 L
Nutzinhalt Tiefkühlfach	7 L
Abmessungen (B×H×T)	418 mm × 966 mm × 507 mm
Nettogewicht	19 kg
Geräuschemission (getestet gemäß IEC 60704)	
Quiet-Modus	38 dB(A)
Modus Leistungsfähigkeit	41 dB(A)
Energieverbrauch (getestet gemäß IEC 62552)	0,48 kWh/24h

WCR150	
Gesamtinhalt	153 L
Nutzinhalt Kühlfach	135,5 L
Nutzinhalt Tiefkühlfach	17,5 L
Abmessungen (B×H×T)	418 mm × 1482 mm × 574 mm
Nettogewicht	31,5 kg

WCR150	
Geräuschemission (getestet gemäß IEC 60704)	
Quiet-Modus	36 dB(A)
Modus Leistungsfähigkeit	40 dB(A)
Energieverbrauch (getestet gemäß IEC 62552)	0,46 kWh/24h

Français

1 Remarques importantes ... 46
2 Signification des symboles ... 46
3 Description des symboles de l'appareil ... 47
4 Consignes de sécurité ... 47
5 Groupe cible ... 48
6 Contenu de la livraison ... 48
7 Intended use ... 48
8 Description technique ... 49
8.1 Description de l'appareil ... 49
8.2 Éléments de commande et d'affichage ... 50
8.3 Mode de fonctionnement ... 50
9 Installation ... 50
9.1 Choix de l'emplacement d'installation ... 51
9.2 Fixation du réfrigérateur ... 53
9.3 Installation du tuyau de vidange ... 53
9.4 Modification du côté d'ouverture de la porte ... 55
9.5 Remplacement du panneau décoratif ... 55
9.6 Raccordement alimentation électrique ... 56
10 Utilisation ... 56
10.1 Avant la première utilisation ... 56
10.2 Économie d'énergie ... 56
10.3 Instructions pour le stockage des aliments ... 56
10.4 Mise en marche du réfrigérateur ... 57
10.5 Arrêt du réfrigérateur ... 57
10.6 Réglage de la température ... 58
10.7 Réglage du mode de fonctionnement ... 58
10.8 Positionnement des clayettes ... 58
10.9 Ouverture de la porte du réfrigérateur ... 61
10.10 Fermeture et sécurisation de la porte du réfrigérateur ... 61
11 Nettoyage et entretien ... 62
11.1 Dégivrage du réfrigérateur ... 62
12 Dépannage ... 63
12.1 État d'erreur ... 64
12.2 Voyant LED d'état du compresseur et d'erreur ... 64
13 Garantie ... 65
14 Mise au rebut ... 65
15 Caractéristiques techniques ... 65

1 Remarques importantes

Veuillez lire et suivre attentivement l'ensemble des instructions, directives et avertissements figurant dans ce manuel afin d'installer, d'utiliser et d'entretenir le produit correctement à tout moment. Ces instructions DOIVENT rester avec le produit.

En utilisant ce produit, vous confirmez expressément avoir lu attentivement l'ensemble des instructions, directives et avertissements et que vous comprenez et acceptez de respecter les modalités et conditions énoncées dans le présent document. Vous acceptez d'utiliser ce produit uniquement pour l'usage et l'application prévus et conformément aux instructions, directives et avertissements figurant dans le présent manuel, ainsi qu'à toutes les lois et réglementations applicables. En cas de non-respect des instructions et avertissements figurant dans ce manuel, vous risquez de vous blesser ou de blesser d'autres personnes, d'endommager votre produit ou d'endommager d'autres biens à proximité. Le présent manuel produit, y compris les instructions, directives et avertissements, ainsi que la documentation associée peuvent faire l'objet de modifications et de mises à jour. Pour obtenir des informations actualisées sur le produit, consultez le site qr.dometic.com/bgWFax.

2 Signification des symboles

Un mot de signalement identifie les messages relatifs à la sécurité et aux dégâts matériels en indiquant le degré ou le niveau de gravité du danger.

AVERTISSEMENT !
> Indique une situation dangereuse qui, si elle n'est pas évitée, est susceptible d'entraîner des blessures graves, voire mortelles.

ATTENTION !
> Indique une situation dangereuse qui, si elle n'est pas évitée, est susceptible d'entraîner des blessures légères ou de gravité modérée.

AVIS !
> Indique une situation dangereuse qui, si elle n'est pas évitée, peut entraîner des dommages matériels.

REMARQUE Informations supplémentaires sur l'utilisation de ce produit.

3 Description des symboles de l'appareil

Attention ! Risque d'incendie / Matériaux inflammables

4 Consignes de sécurité

Sécurité générale

AVERTISSEMENT ! Risque d'électrocution

- L'installation et le retrait du réfrigérateur doivent uniquement être réalisés par du personnel qualifié.
- Faire exécuter l'installation dans des zones exposées à l'eau uniquement par un spécialiste.
- Si vous installez le réfrigérateur sous un auvent ou un endroit similaire, assurez-vous qu'il est protégé de la pluie et des éclaboussures.
- Si le réfrigérateur présente des dégâts visibles, vous ne devez pas le mettre en service.
- Seul du personnel qualifié est habilité à réparer le réfrigérateur. Toute réparation mal effectuée risquerait d'entraîner de graves dangers ou d'endommager de réfrigérateur.
- Veillez à ne pas coincer ni endommager le cordon d'alimentation lors de la mise en place du réfrigérateur.
- Ne touchez pas les câbles dénudés à mains nues.

AVERTISSEMENT ! Risque d'incendie

- Le fluide frigorigène du circuit frigorifique s'enflamme facilement. En cas de fuite, des gaz combustibles peuvent s'accumuler si l'appareil se trouve dans une petite pièce. En cas d'endommagement du circuit frigorifique :
  - Veillez à tenir le réfrigérateur à l'écart des flammes nues et des sources d'ignition potentielles.
  - Aérez bien la pièce.
  - Éteignez le réfrigérateur.
- Le circuit frigorifique contient une faible quantité de fluide frigorigène écologique, mais inflammable. Il n'affecte pas la couche d'ozone et ne contribue pas à l'effet de serre. Une fuite de fluide frigorigène peut prendre feu.
- Pour les réfrigérateurs utilisant du fluide frigorigène inflammable : N'utilisez ou ne stockez pas le réfrigérateur dans des espaces confinés avec une aération faible ou inexistante.

AVERTISSEMENT ! Risque d'explosion

- Ne stockez aucune substance explosive, telle que des aérosols contenant des gaz combustibles, dans le réfrigérateur.

AVERTISSEMENT ! Risque pour la santé

- **Pour l'Union européenne, le Royaume-Uni et la Turquie :** Cet appareil peut être utilisé par des enfants âgés de 8 ans et plus et des personnes ayant des capacités physiques, sensorielles ou mentales réduites ou un manque d'expérience et de connaissances, s'ils sont sous surveillance ou ont reçu des instructions sur l'utilisation de l'appareil en toute sécurité et comprennent les risques impliqués. **Pour toutes les autres régions :** Cet appareil ne doit pas être utilisé par des personnes (y compris les enfants) souffrant de déficiences physiques, sensorielles ou mentales ou manquant d'expérience ou de connaissances, sauf si une personne garante de leur sécurité les surveille ou leur fournit toutes les instructions adéquates concernant son utilisation.
- Les enfants âgés de 3 à 8 ans peuvent charger et décharger le réfrigérateur.
- Le nettoyage et l'entretien ne doivent pas être effectués par des enfants sans surveillance.
- Les enfants doivent être surveillés pour s'assurer qu'ils ne jouent pas avec le réfrigérateur.

AVERTISSEMENT ! Risque d'enfermement d'enfant

- Veillez à ce que les clayettes soient montées et fixées de sorte que les enfants ne puissent pas s'enfermer dans le réfrigérateur.
- Avant de mettre au rebut votre ancien réfrigérateur :
  - Démontez les tiroirs.
  - Laissez les clayettes dans le réfrigérateur, afin que les enfants ne puissent pas entrer dedans.
- Enlevez les portes de leurs gonds.

ATTENTION ! Risque pour la santé

- Pour éviter tout risque dû à l'instabilité du réfrigérateur, celui-ci doit être fixé conformément aux instructions d'installation.
- Veillez à ce que les orifices de ventilation situés sur le réfrigérateur et dans la structure intégrée ne soient pas obstrués.
- N'utilisez pas d'appareils mécaniques ou d'autres moyens pour accélérer le processus de dégivrage, outre ceux recommandés par le fabricant.
- N'ouvrez et n'endommagez en aucun cas le circuit frigorifique.
- N'exploitez aucun appareil électrique à l'intérieur du réfrigérateur, sauf si le fabricant le recommande.

ATTENTION ! Risque de blessure

- N'UTILISEZ OU NE STOCKEZ PAS DE MATÉRIAUX INFLAMMABLES DANS CE RÉFRIGÉRATEUR OU À PROXIMITÉ DE CELUI-CI.

> NE PLACEZ PAS D'ARTICLES DANS OU CONTRE CE RÉFRIGÉRATEUR.
> NE MODIFIEZ PAS CE RÉFRIGÉRATEUR.

AVIS ! Risque d'endommagement

> Veillez à ce que l'évacuation de la condensation, s'il y en a, soit toujours propre.
> Si le réfrigérateur est équipé de grilles d'aération, n'utilisez pas de nettoyeur à haute pression lors du nettoyage de véhicule dans la zone de la grille.
> Le réfrigérateur ne doit pas être exposé à la pluie.
> Ne tirez jamais sur le câble de raccordement pour sortir la fiche de la prise.

Sécurité lors de l'installation

AVERTISSEMENT ! Risque d'électrocution

> N'installez et ne placez pas de multiprises portables ou de blocs d'alimentation portables à l'arrière du réfrigérateur.

AVERTISSEMENT ! Risque d'incendie

> Assurez un traitement propre et sans traces lorsqu'un produit d'étanchéité au silicone ou un produit similaire est utilisé. Tout contact de fils de silicone avec des pièces chaudes ou des flammes nues présente un risque d'incendie.
> N'installez pas le réfrigérateur à proximité de flammes nues ou d'autres sources de chaleur telles que les radiateurs, la lumière directe du soleil ou les fours à gaz.

AVIS ! Risque d'endommagement

> Tenez l'appareil par le corps uniquement pendant le transport.
> Le réfrigérateur est exclusivement conçu pour être installé dans une alcôve. Le réfrigérateur doit être installé dans un meuble ou une armoire à l'aide d'un cadre de fixation ou d'autres brides pour éviter qu'il ne bascule. Une fois le réfrigérateur installé, seule la façade doit être accessible.

5 Groupe cible

L'installation et la configuration électriques de l'appareil doivent être réalisées par du personnel qualifié disposant des compétences et connaissances structurelles et fonctionnelles requises en matière d'équipements et d'installations électriques, au fait des réglementations en vigueur dans le pays dans lequel l'équipement doit être installé et/ou utilisé, et ayant suivi une formation de sécurité pour identifier et éviter les dangers impliqués.
Toutes les autres opérations sont également destinées aux utilisateurs non professionnels.

6 Contenu de la livraison

Quantité	Description
1	Réfrigérateur
1	Coude de vidange
4	Protection de vis
1	Guide rapide
1	Manuel d'utilisation (en ligne uniquement)

7 Intended use

The refrigerator is intended for:

- Installation in caravans and motor homes
- Cooling and storing food
- Storing frozen food

The refrigerator is not suitable for:

- Storing medications and other medical products
- Storing corrosion substances or substances that contain solvents
- Quickly-freezing food

The frozen compartment is suitable for storing frozen food, storing ice cream and making ice cubes. The compartment is not suitable for freezing unfrozen food.

The refrigerator is intended for installation in a piece of cabinetry or an installation niche. Once installed, only the front of the refrigerator may be accessible.

This refrigerator is not intended to be used in household applications.

The device is designed to be operated from a 12 V⎓ or 24 V⎓ onboard supply.

Optimum cooling performance is provided at ambient temperatures between 16 °C ... 38 °C.

Ce produit convient uniquement à l'usage et à l'application prévus, conformément au présent manuel d'instructions.

Ce manuel fournit les informations nécessaires à l'installation et/ou à l'utilisation correcte du produit. Une installation, une utilisation ou un entretien inappropriés entraînera des performances insatisfaisantes et une éventuelle défaillance.

Le fabricant décline toute responsabilité en cas de blessure ou de dommage résultant :

- d'une installation, d'un montage ou d'un raccordement incorrect, y compris d'une surtension
- d'un entretien inadapté ou de l'utilisation de pièces de rechange autres que les pièces de rechange d'origine fournies par le fabricant
- de modifications apportées au produit sans autorisation explicite du fabricant
- d'usages différents de ceux décrits dans ce manuel

Waeco se réserve le droit de modifier l'apparence et les spécifications du produit.

8 Description technique

Le réfrigérateur est un réfrigérateur à compresseur conçu pour fonctionner sur une alimentation électrique 12 V⎓ / 24 V⎓.

REMARQUE Pour utiliser en toute sécurité les appareils 12 V⎓ / 24 V⎓ dans la caravane en cours de trajet, veillez à ce que le véhicule de remorquage fournisse une tension suffisante. Sur certains véhicules, le système de gestion de batterie peut éteindre automatiquement les appareils pour protéger la batterie. Renseignez-vous à ce sujet auprès du concessionnaire.

L'appareil permet de réfrigérer des produits de 2 °C ... 7 °C et de les tenir au frais. Le compartiment de congélation permet de congeler des aliments. L'écran de commande peut être utilisé pour régler la température souhaitée.

Tous les matériaux utilisés dans le réfrigérateur sont compatibles avec la conversation de denrées alimentaires. Le circuit frigorifique est hermétiquement fermé.

8.1 Description de l'appareil

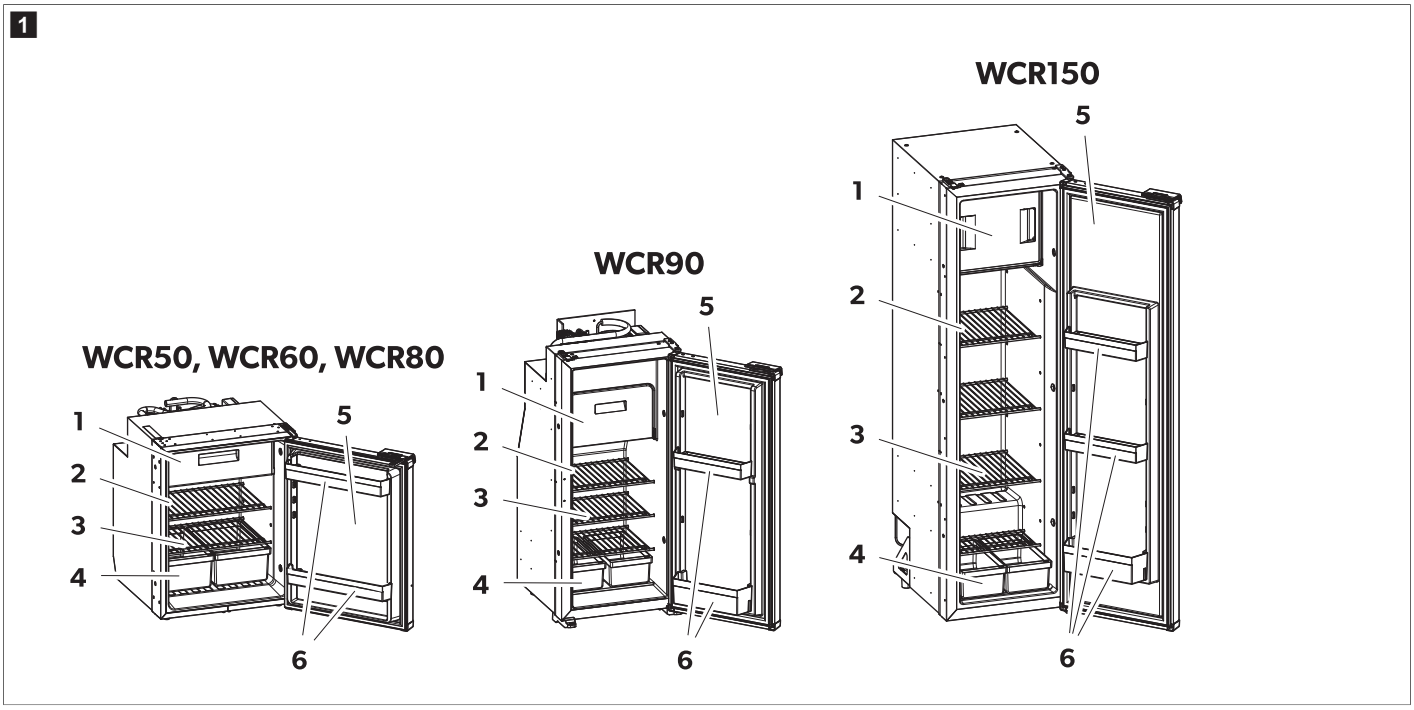

No. dans fig. 1 à la page 49	Description	Quantité		
		WCR50, 60, 80	WCR90	WCR150
1	Compartiment de congélation	1	1	1
2	Éléments de commande et d'affichage	1	1	1
3	Clayette de réfrigérateur amovible	2	3	4
4	Bac à légumes	2	2	2
5	Porte du réfrigérateur	1	1	1
6	Balconnet	2	2	3

8.2 Éléments de commande et d'affichage

Le réfrigérateur dispose d'un affichage LED sur sa paroi intérieure.

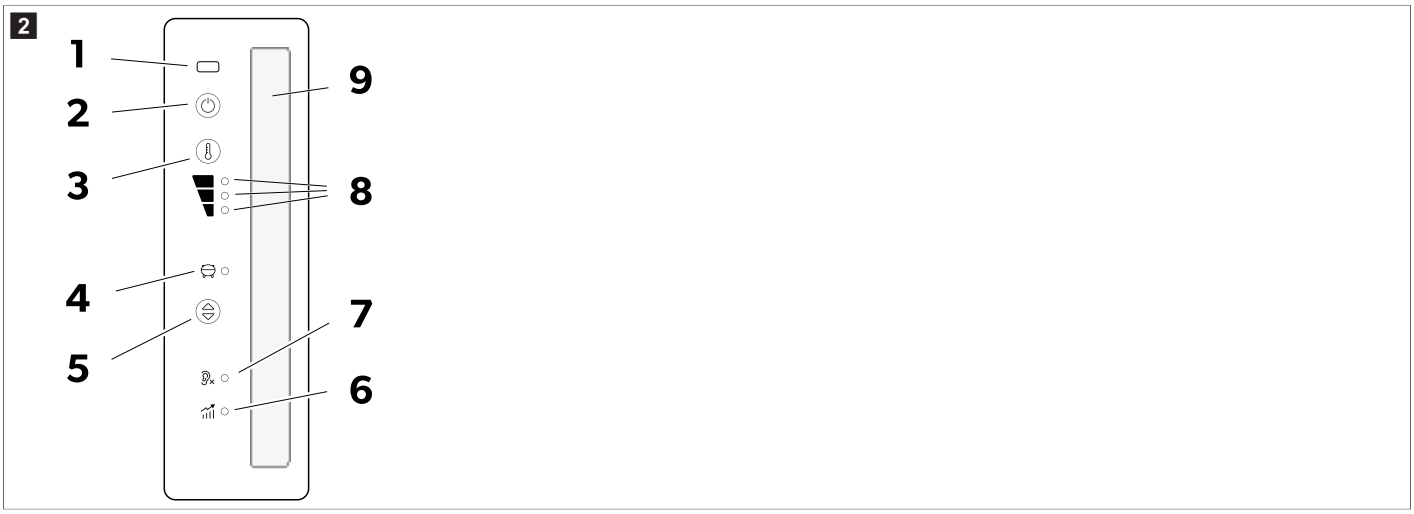

L'écran LED indique les composants opérationnels et d'affichage suivants :

Élément	Explication
1	Capteur infrarouge d'ouverture de porte
2	Bouton MARCHE/ARRÊT
3	Bouton de réglage du niveau de refroidissement
4	Voyant LED d'état du compresseur et d'erreur
5	Bouton de mode de fonctionnement
6	Mode performance
7	Mode silencieux
8	Voyant LED de niveau de refroidissement 1 – 3
9	Éclairage intérieur

8.3 Mode de fonctionnement

Mode de fonctionnement	Symbole	Description
Mode silencieux		Fonctionnement avec niveau de bruit réduit. Niveau de refroidissement 1
Mode performance		Niveau de refroidissement 1 - 3

9 Installation

ATTENTION ! Risque pour la santé

› Pour éviter tout risque dû à l'instabilité de l'appareil, celui-ci doit être fixé conformément aux instructions.

ATTENTION ! Risque de blessure

› Le réfrigérateur a des bords coupants. Portez des gants lors de l'installation.

REMARQUE WCR90, WCR150 uniquement : Lorsque vous remplacez un réfrigérateur à absorption par un modèle à compresseur, assurez-vous que toutes les grilles de ventilation externes sont complètement fermées. Le non-respect de cette consigne peut empêcher le compresseur de fonctionner à des températures ambiantes basses (inférieures à 0 °C), ce qui présente un risque de dysfonctionnement.

AVIS ! Risque d'endommagement

› Installez le réfrigérateur de sorte qu'il soit facilement accessible pour les travaux d'entretien (voir Installation du tuyau de vidange à la page 53).

> Installez le réfrigérateur de sorte qu'il puisse être désinstallé sans difficulté.
> Installez le réfrigérateur de sorte qu'il puisse être déposé facilement du véhicule.
> Installez le réfrigérateur dans une cavité de sorte qu'il reste bien fixé lorsque le véhicule est en mouvement.

9.1 Choix de l'emplacement d'installation

AVIS ! Risque d'endommagement

> N'installez pas le réfrigérateur à l'arrière des caravanes avec la porte orientée dans le sens de la marche.
> Installez l'unité sous le comptoir avec sa porte orientée dans le sens de la marche uniquement si elle est placée à côté de la porte coulissante et derrière les sièges avant.
> Laissez l'appareil en position verticale pendant au moins 3 h avant de le mettre en marche pour la première fois.
> Ne placez pas le réfrigérateur directement sur le plancher du véhicule.
> Respectez l'espacement minimal lors de l'installation du réfrigérateur sur un meuble.

WCR50, WCR60, WCR80

3

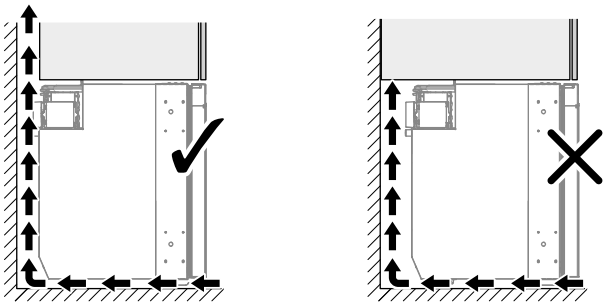

REMARQUE **WCR90, WCR150 uniquement** : N'installez pas l'appareil sur une marche surélevée. Le loquet de porte monté sur le dessus pourrait être difficile à atteindre, ce qui rendrait la porte difficile à ouvrir.

> Garez le véhicule horizontalement à cet effet.
> Veillez à ce que le sol soit solide et plat.
> Assurez-vous qu'aucun tapis n'entrave l'ouverture ou la fermeture de la porte.
> Assurez-vous que le réfrigérateur repose entièrement sur le plancher du meuble jusqu'au bord avant de la porte.
> Installez correctement le réfrigérateur.

> Installez le réfrigérateur avec suffisamment d'espace par rapport aux murs pour permettre une circulation d'air correcte.
- Option **A**
- Option **B**

WCR50, WCR60, WCR80

4

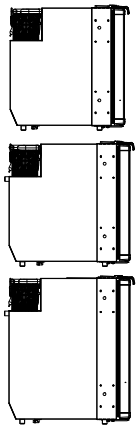

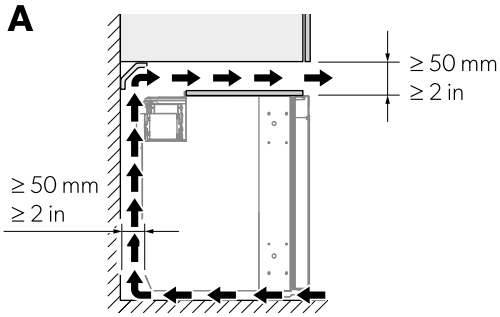

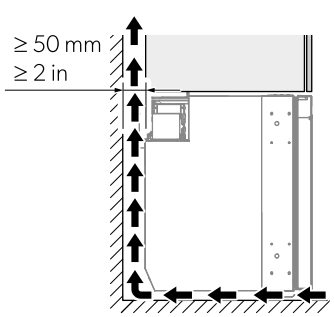

WCR90

5

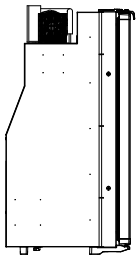

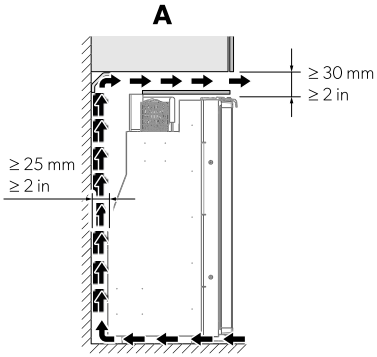

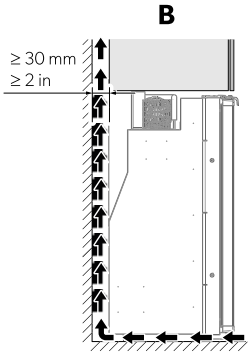

WCR150

6

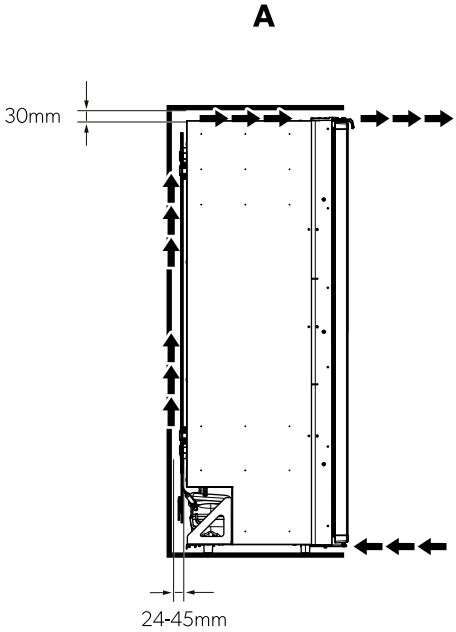

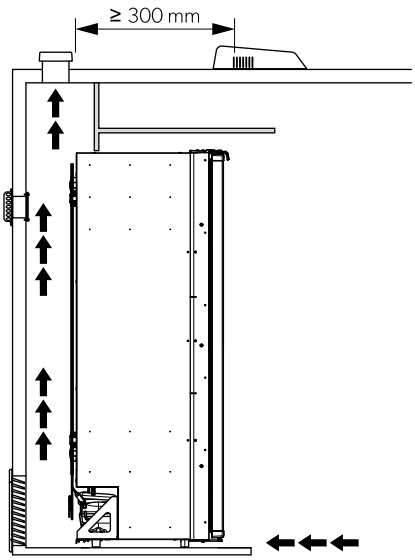

REMARQUE Un flux d'air insuffisant réduit la durée de vie et les performances de refroidissement du produit.

9.2 Fixation du réfrigérateur

AVIS ! Risque d'endommagement

> Vissez uniquement les douilles fournies pour éviter d'endommager les composants en mousse, tels que les câbles.
> Fixez solidement les parois ou les bandes latérales pour vous assurer que les vis restent serrées, même sous des charges accrues.

1. Faites glisser le réfrigérateur dans l'armoire jusqu'à ce que la porte soit alignée avec le bord avant.

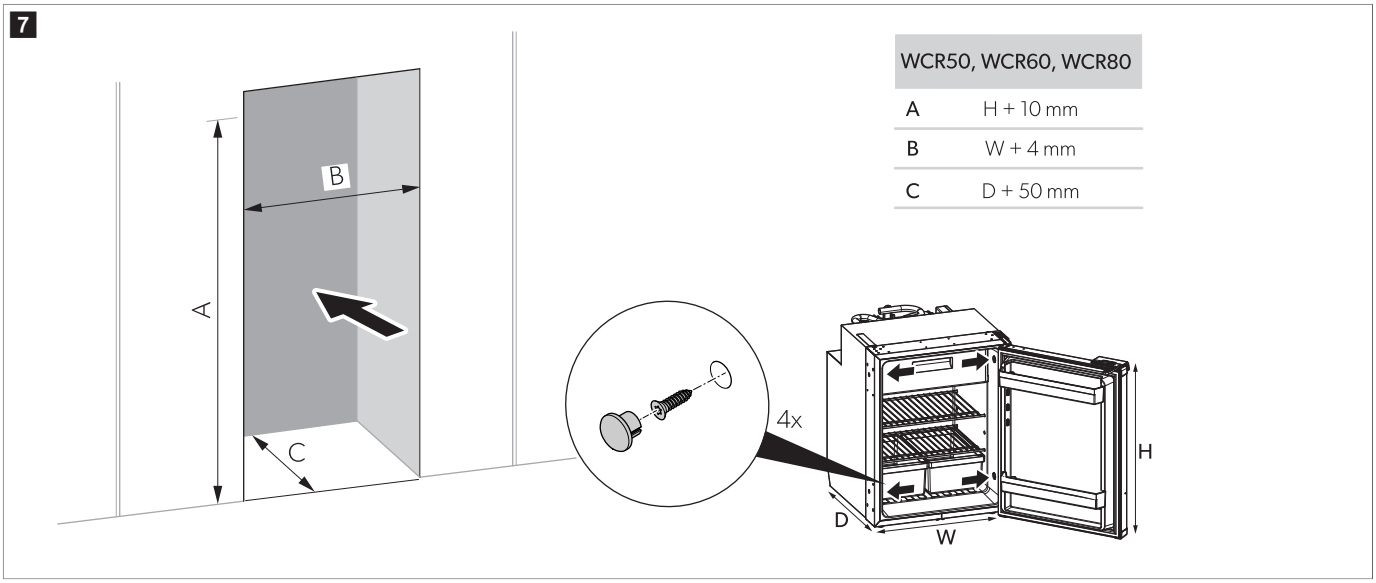

WCR50, WCR60, WCR80	
A	H + 10 mm
B	W + 4 mm
C	D + 50 mm

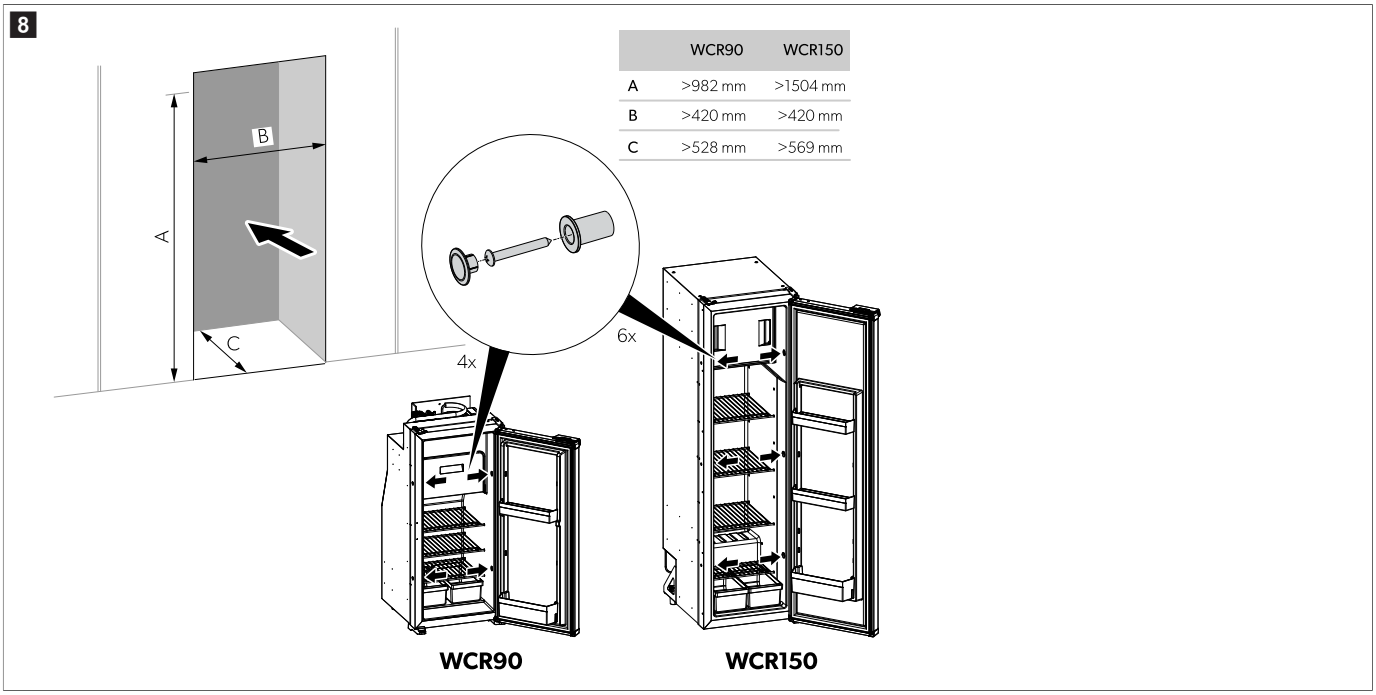

	WCR90	WCR150
A	>982 mm	>1504 mm
B	>420 mm	>420 mm
C	>528 mm	>569 mm

2. Vissez les vis dans les douilles en plastique des parois latérales du réfrigérateur, puis dans le mur.

3. Placez les bouchons sur les têtes des vis.

9.3 Installation du tuyau de vidange

De la condensation peut se former à l'intérieur du réfrigérateur en raison de l'ouverture fréquente de la porte, d'aliments stockés de manière incorrecte ou d'aliments stockés alors qu'ils étaient trop chauds. La condensation doit être évacuée avec une pente constante.

REMARQUE Ne raccourcissez pas le tuyau de vidange. La longueur excédentaire permet une extraction partielle du réfrigérateur si nécessaire pour l'accès lors de l'entretien.

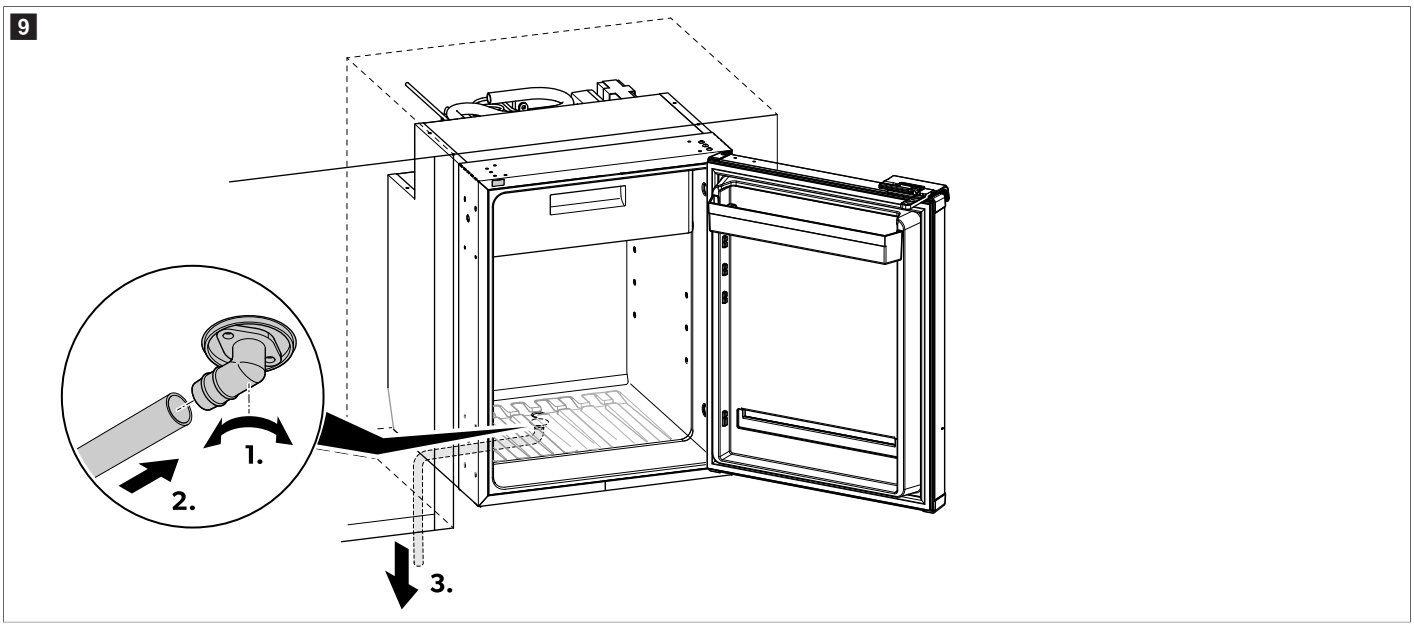

1. Vissez fermement le coude de vidange sur le connecteur de vidange inférieur de l'armoire.
2. Fixez le tuyau à la sortie du coude et assurez-vous qu'il est bien fixé.
3. Acheminez le tuyau vers le bas pour que l'eau de condensation puisse s'écouler librement.
4. Assurez-vous que le tuyau de vidange n'est pas tordu.

9.4 Modification du côté d'ouverture de la porte

› Inversez la porte comme indiqué.

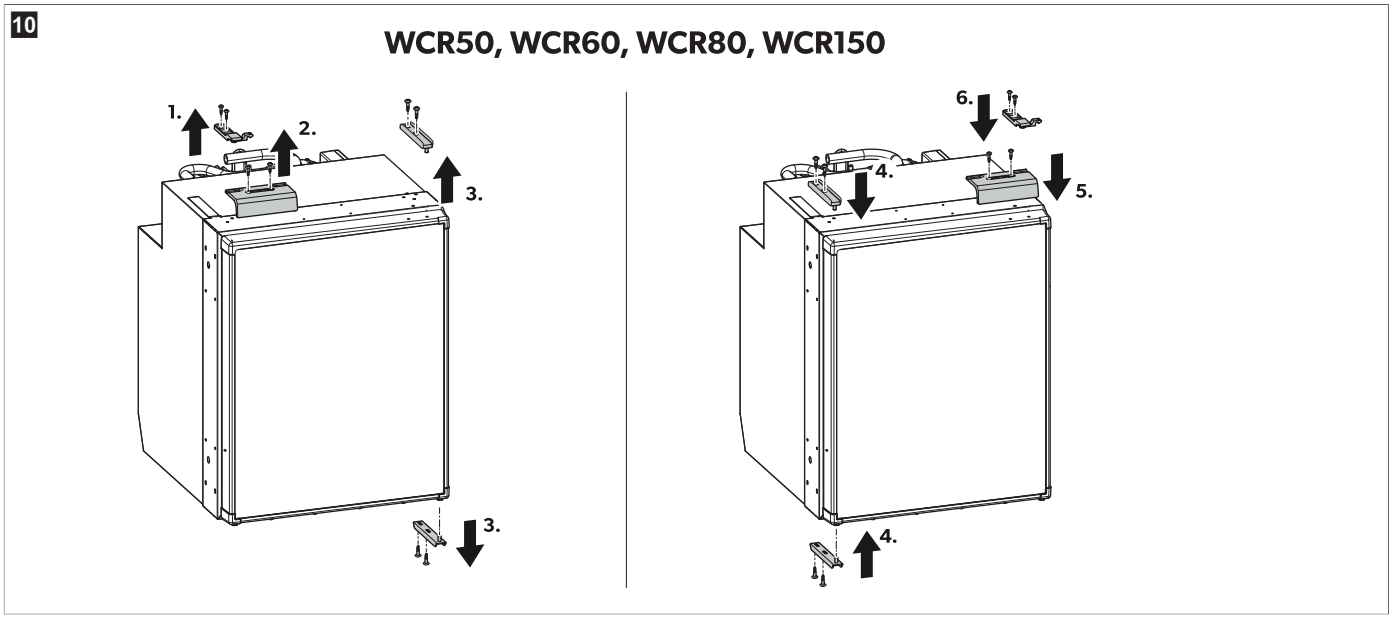

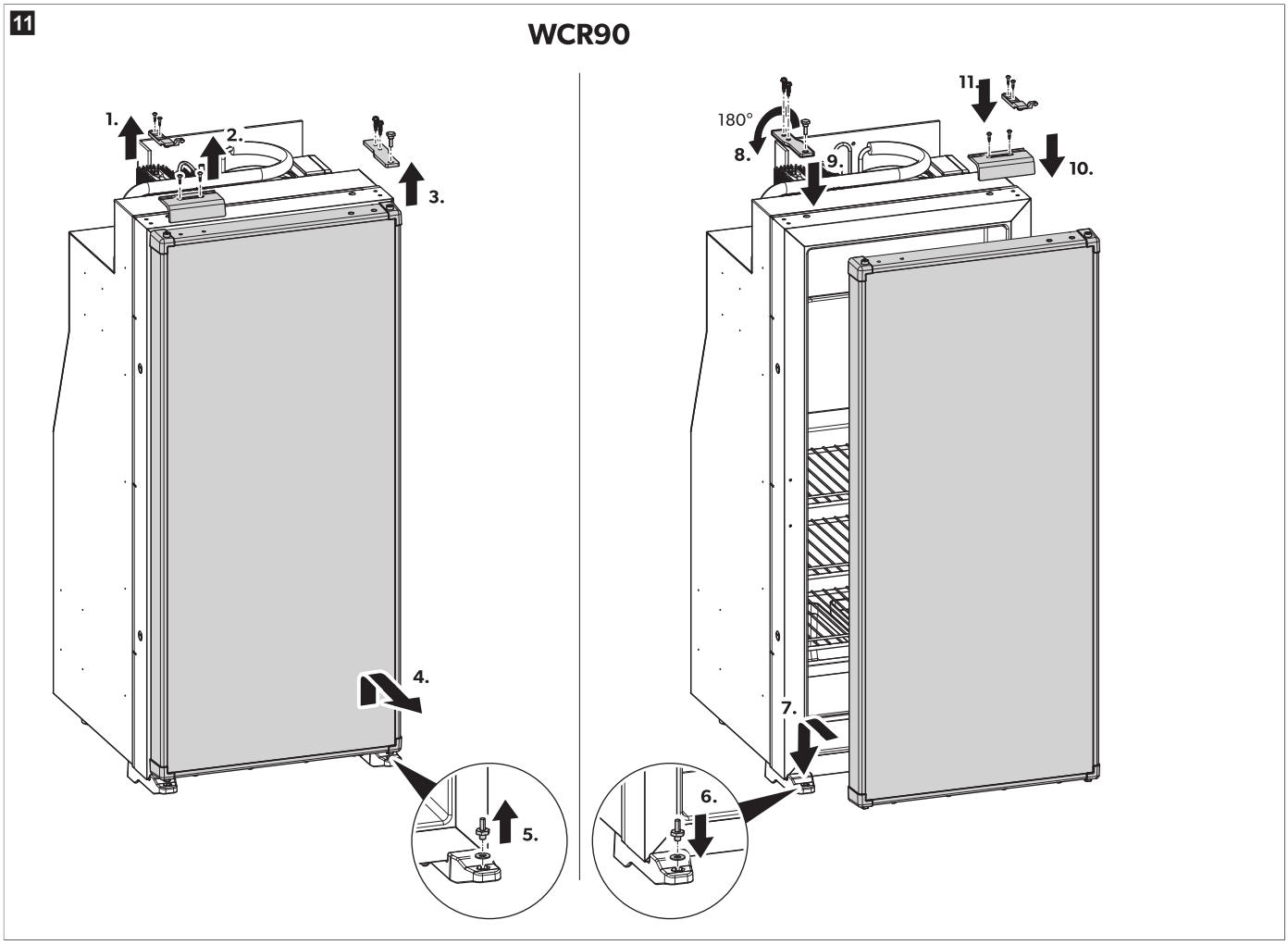

9.5 Remplacement du panneau décoratif

1. Dévissez les vis au bas du panneau.
2. Déposez la bride inférieure.
3. Déposez le panneau existant.
4. Insérez le nouveau panneau décoratif d'une épaisseur de ≤ 7 mm.

5. Réinstallez la bride inférieure.
6. Serrez les vis au bas du panneau.

✓ Le panneau décoratif est remplacé.

9.6 Raccordement alimentation électrique

L'alimentation électrique doit être raccordée par un électricien qualifié ayant démontré ses compétences et connaissances relatives à la construction et au fonctionnement des équipements et installations électriques, et ayant reçu une formation à la sécurité pour identifier et éviter les dangers associés.

AVIS ! Risque d'endommagement

- Pour éviter des pertes de tension et de puissance frigorifique, le câble doit être le plus court possible et ne doit pas être interrompu. Évitez pour cette raison de placer des interrupteurs, des connecteurs ou des répartiteurs supplémentaires.
- Avant le branchement, vérifiez si la tension de fonctionnement et la tension de la batterie correspondent (voir la plaque signalétique).
- Assurez-vous que la polarité est correcte lors du raccordement de l'alimentation électrique 12 V ou 24 V.

REMARQUE L'alimentation doit être protégée par un fusible de 10 A pour le fonctionnement 12 V⎓ et de 7,5 A pour le fonctionnement 24 V⎓. La section minimale requise des câbles d'alimentation est de 4 mm² pour le fonctionnement 12 V⎓ et de 3 mm² pour le fonctionnement 24 V⎓.

Branchez le réfrigérateur aussi près que possible de la batterie pour réduire la chute de tension dans le câble.

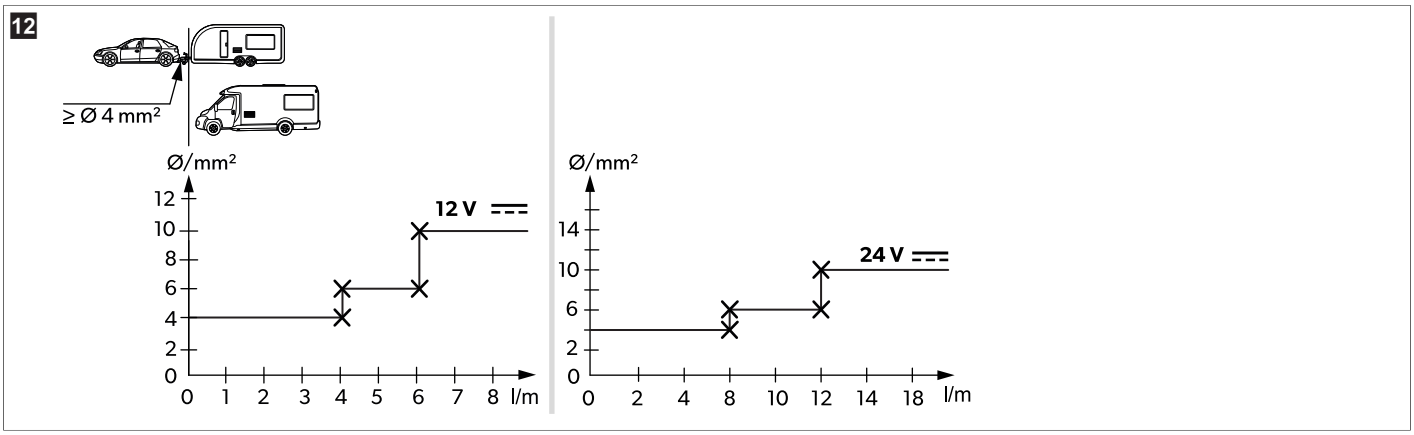

10 Utilisation

10.1 Avant la première utilisation

REMARQUE

- Ne stockez pas d'aliments dans le réfrigérateur pendant les 4 h premières heures suivant sa mise en service.
- Lors de la première mise en service du réfrigérateur, il peut dégager une légère odeur, qui disparaîtra au bout de quelques heures. Aérez bien la pièce d'habitation.
- La puissance frigorifique peut être affectée par :
  - la température ambiante (par ex. lorsque le véhicule est stationné en plein soleil)
  - la quantité d'aliments à refroidir
  - la fréquence d'ouverture de la porte

> Nettoyez l'intérieur du réfrigérateur pour des raisons d'hygiène (voir chapitre Nettoyage et entretien à la page 62).

10.2 Économie d'énergie

> Choisissez un emplacement bien aéré et à l'abri du soleil.
> Laissez refroidir les aliments chauds avant de les placer dans le réfrigérateur.
> N'ouvrez pas le réfrigérateur plus souvent que nécessaire.
> Ne laissez pas le réfrigérateur ouvert plus longtemps que nécessaire.
> Dégivrez le réfrigérateur dès qu'une couche de glace s'est formée.
> Évitez les basses températures inutiles.
> Nettoyez régulièrement le condenseur pour enlever la poussière et les salissures.

10.3 Instructions pour le stockage des aliments

AVIS ! Dommages au niveau de l'appareil

> Rangez les objets lourds tels que des bouteilles ou des canettes exclusivement dans la porte du réfrigérateur, dans le bac à légumes ou sur la clayette inférieure.

Pour éviter de gâcher des aliments, notez les éléments suivants :

- Évitez autant que possible les variations de température. Ouvrez le réfrigérateur uniquement lorsque cela est nécessaire et le moins longtemps possible, pour éviter une augmentation importante de la température dans les compartiments du réfrigérateur. Entreposez les denrées alimentaires de sorte que l'air puisse circuler librement entre elles.
- Vérifiez que la puissance frigorifique du réfrigérateur correspond à la température recommandée pour les aliments que vous souhaitez réfrigérer.
- Assurez-vous de stocker uniquement des objets pouvant être refroidis à la température sélectionnée dans le réfrigérateur.
- Si vous pouvez régler la température : Ajustez la température en fonction de la quantité et de la nature des denrées alimentaires.
- Les denrées alimentaires peuvent facilement absorber ou dégager des odeurs. Entreposez toujours les denrées alimentaires dans des conteneurs/bouteilles couverts ou fermés.
- Entreposez les divers types de denrées alimentaires comme indiqué sur les figures.

REMARQUE

- Ne conservez pas de boissons gazeuses dans le compartiment de congélation.
- Le compartiment de congélation convient pour la préparation des glaçons et pour le stockage à court terme des produits surgelés. Il ne convient pas pour la congélation d'aliments.
- Emballez séparément les produits crus et cuits.
- Tenez compte de la date limite de consommation indiquée sur les emballages.
- Ne laissez pas des aliments réfrigérés trop longtemps hors du réfrigérateur.
- Nettoyez l'intérieur du réfrigérateur à intervalles réguliers.

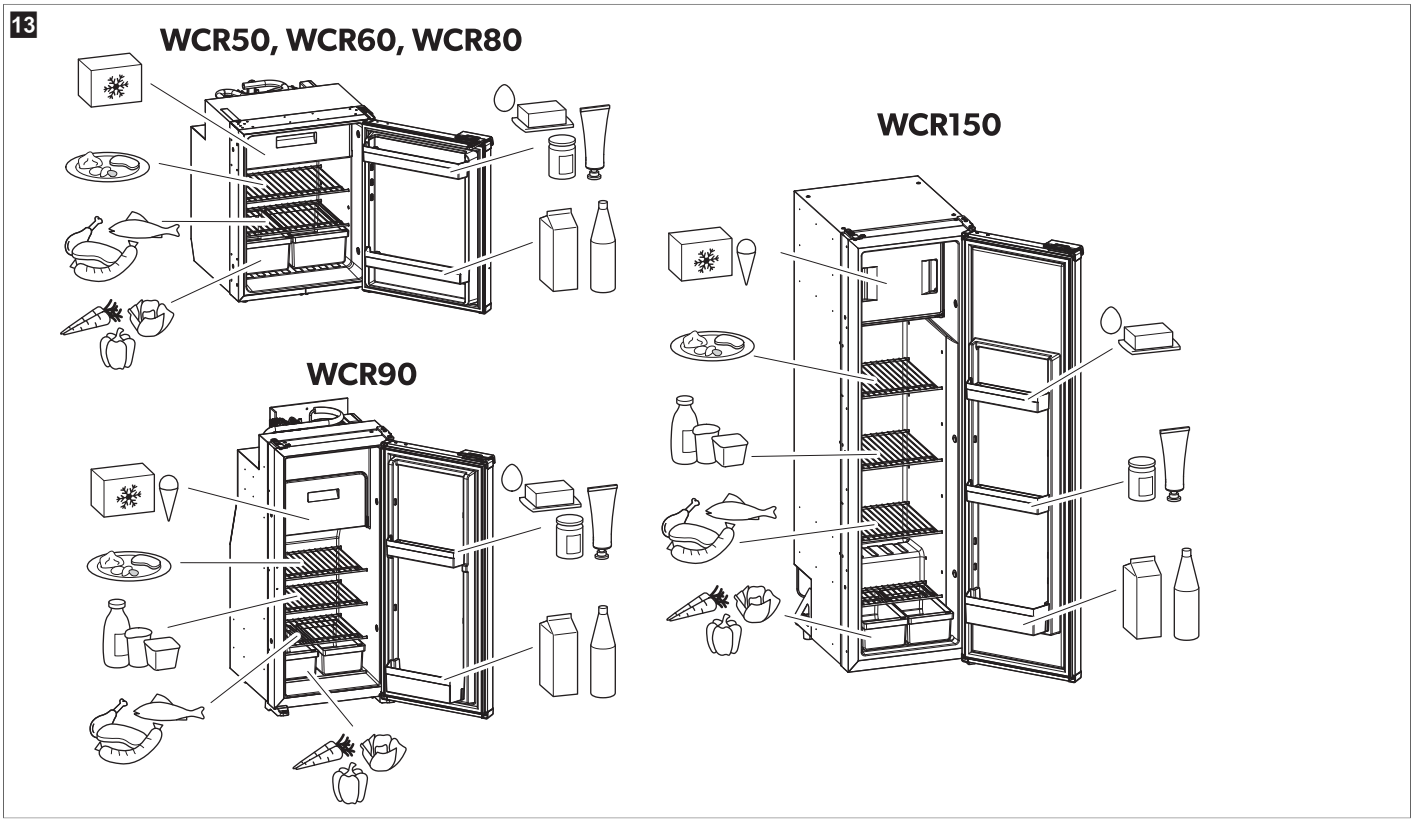

10.4 Mise en marche du réfrigérateur

REMARQUE

> Lors de la première mise en service du réfrigérateur, il peut dégager une légère odeur, qui disparaîtra au bout de quelques heures. Aérez bien la pièce d'habitation.

> Stationnez le véhicule sur une surface plane, surtout lors de la mise en service et du remplissage du réfrigérateur avant un trajet.

> Appuyez sur le bouton ⓘ pendant 2 s.

⌄ Le réfrigérateur démarre avec les derniers réglages sélectionnés.

10.5 Arrêt du réfrigérateur

> Appuyez sur le bouton ⓘ pendant 2 s.

⌄ Le réfrigérateur est complètement éteint.

> Si le réfrigérateur ne doit pas être utilisé pendant un certain temps, débranchez l'alimentation électrique.

10.6 Réglage de la température

REMARQUE Si les températures ambiantes sont comprises entre 15 °C – 25 °C, sélectionnez le réglage de température intermédiaire.

› Appuyez plusieurs fois sur la touche jusqu'à ce que le niveau de température souhaité soit réglé.

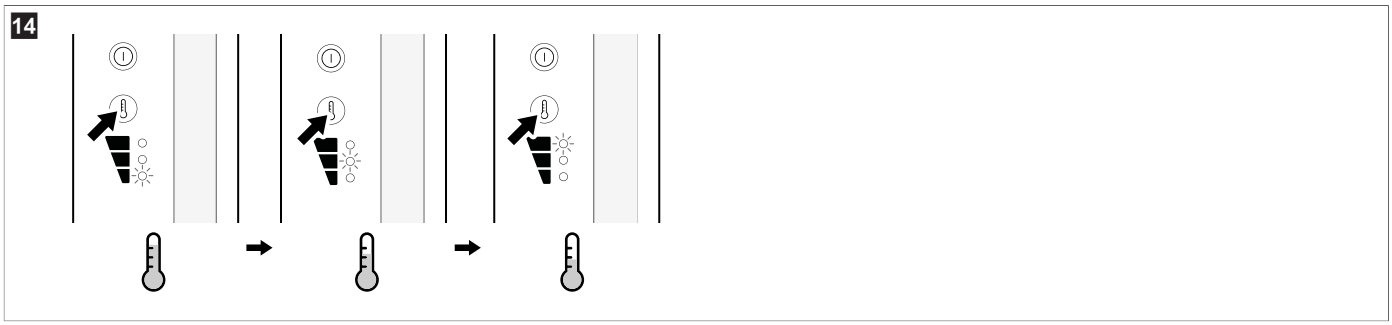

10.7 Réglage du mode de fonctionnement

Pour plus de détails sur les modes de fonctionnement, voir Mode de fonctionnement à la page 50.

› Appuyez plusieurs fois sur la touche jusqu'à ce que le voyant LED du mode de fonctionnement souhaité s'allume.

- **Mode silencieux :** En mode Silencieux, le réfrigérateur fonctionne avec un niveau de bruit réduit.

  REMARQUE Après 8 h en mode Silencieux, le réfrigérateur revient automatiquement en mode Performance, en utilisant la configuration précédemment définie.

- **Mode performance :** En mode Performance, le réfrigérateur fonctionne en mode standard.

  REMARQUE Lors de l'utilisation du mode Performance, le réfrigérateur reste dans ce mode jusqu'à sa modification.

⌄ Les voyants LED du mode sélectionné et du niveau de refroidissement sélectionné s'allument.

10.8 Positionnement des clayettes

AVERTISSEMENT ! Risque d'enfermement d'enfant

› Toutes les clayettes sont fixées afin que des enfants ne puissent pas monter dans le réfrigérateur.
› Retirez les clayettes uniquement pour le nettoyage.
› Réinstallez et verrouillez les clayettes.

REMARQUE Retirez le compartiment de congélation avant de repositionner les clayettes afin de faciliter l'accès aux supports de clayette arrière.

Retrait de la grille

› Retirez les clayettes du **WCR50** et du **WCR60** comme suit.

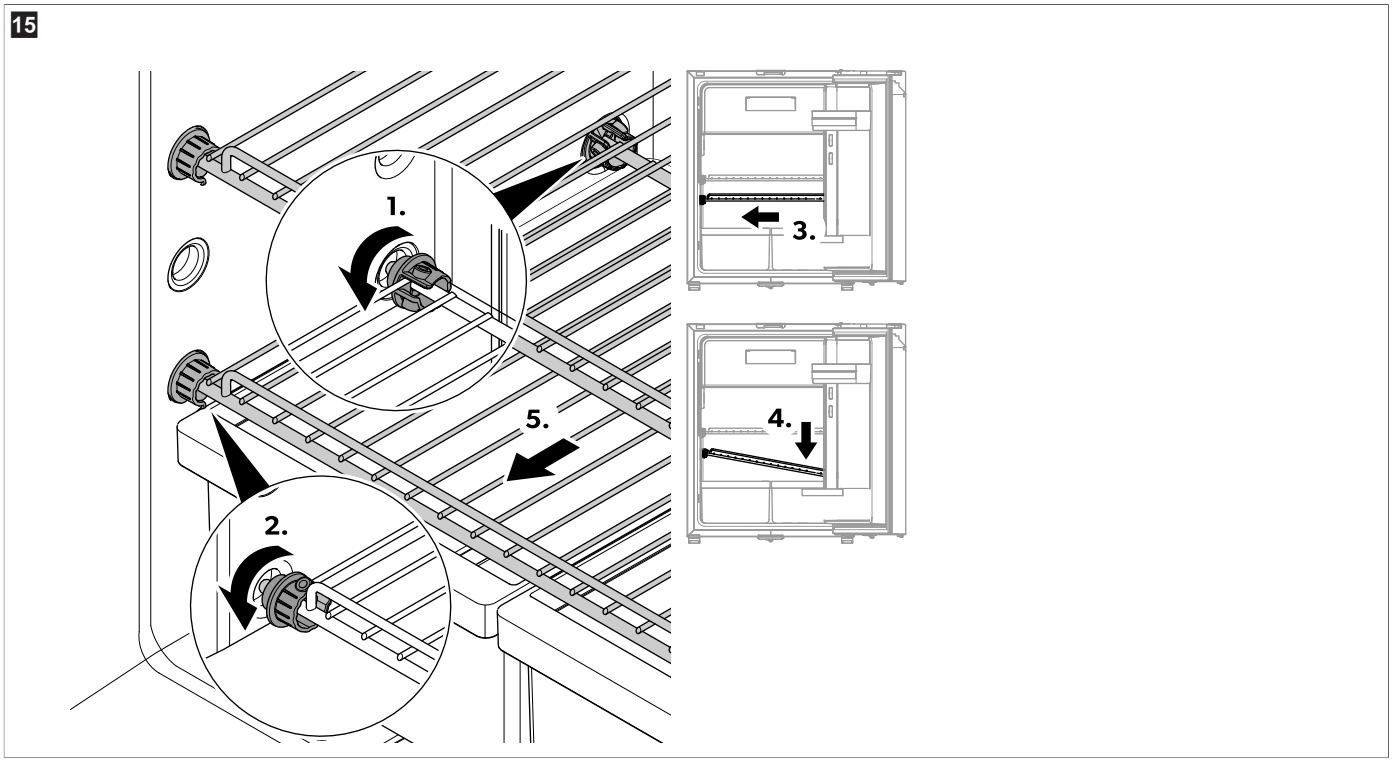

a) Faites tourner les anneaux en plastique arrière de sorte que les ouvertures soient orientées vers l'avant.

b) Faites tourner les anneaux en plastique avant de manière à ce que les ouvertures soient orientées vers l'arrière.

c) Faites glisser la grille vers le côté opposé à la charnière de la porte.

d) Retirez la grille du réfrigérateur.

e) Retirez la grille du réfrigérateur.

> Retirez les clayettes du **WCR80** comme suit.

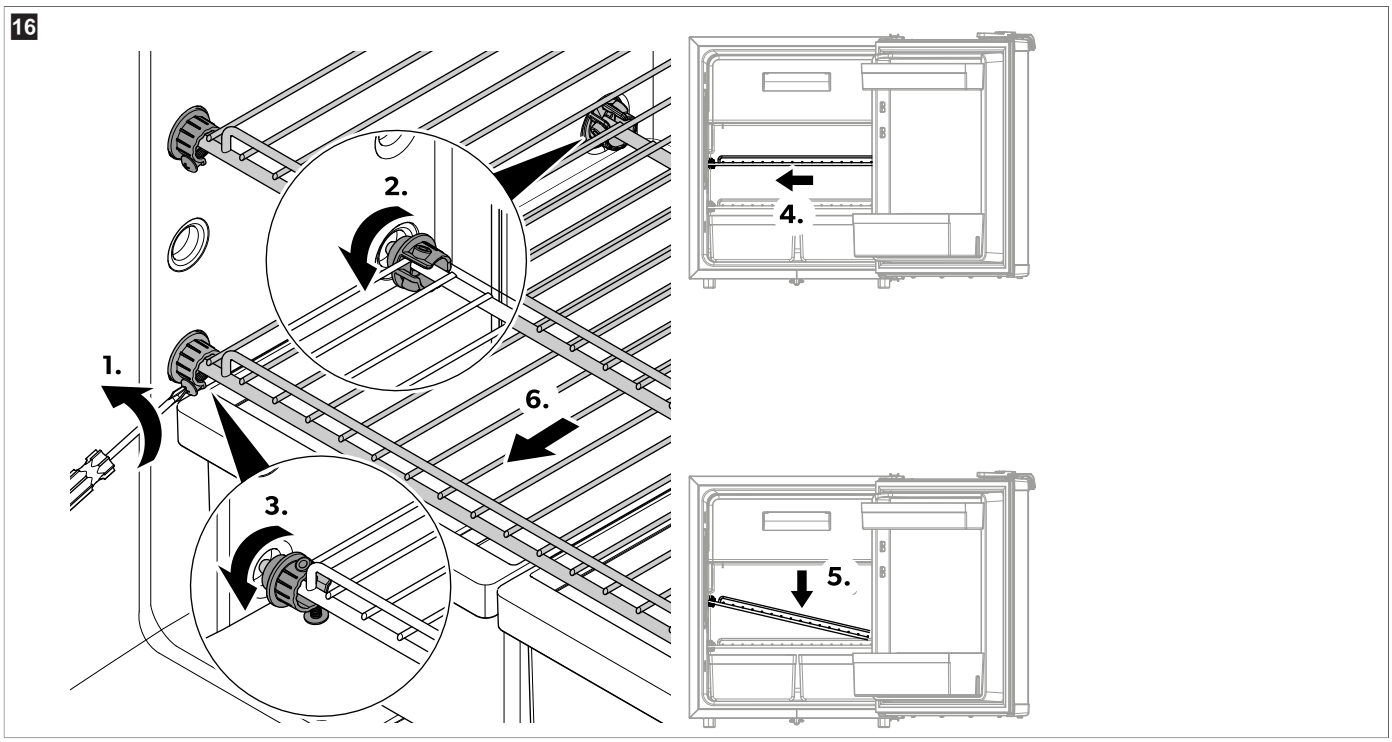

a) Desserrez les vis.

b) Faites tourner les anneaux en plastique arrière de sorte que les ouvertures soient orientées vers l'avant.

c) Faites tourner les anneaux en plastique avant de manière à ce que les ouvertures soient orientées vers l'arrière.

d) Faites glisser la grille vers le côté opposé à la charnière de la porte.

e) Inclinez le côté opposé à la charnière de porte vers le bas.

f) Retirez la grille du réfrigérateur.

> Retirez les clayettes du **WCR90** comme suit.

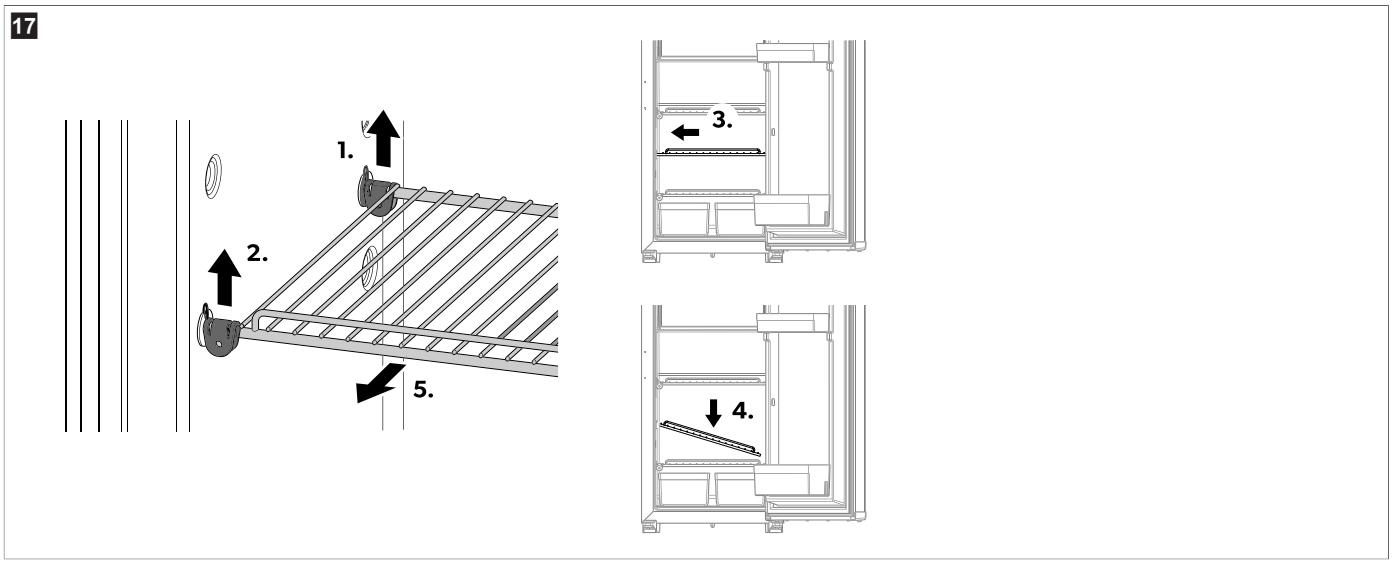

a) Desserrez le support arrière.

b) Soulevez le support avant.

c) Faites glisser la grille vers le côté opposé à la charnière de la porte.

d) Inclinez le côté opposé à la charnière de porte vers le bas.

e) Retirez la grille du réfrigérateur.

> Retirez les clayettes du **WCR150** comme suit.

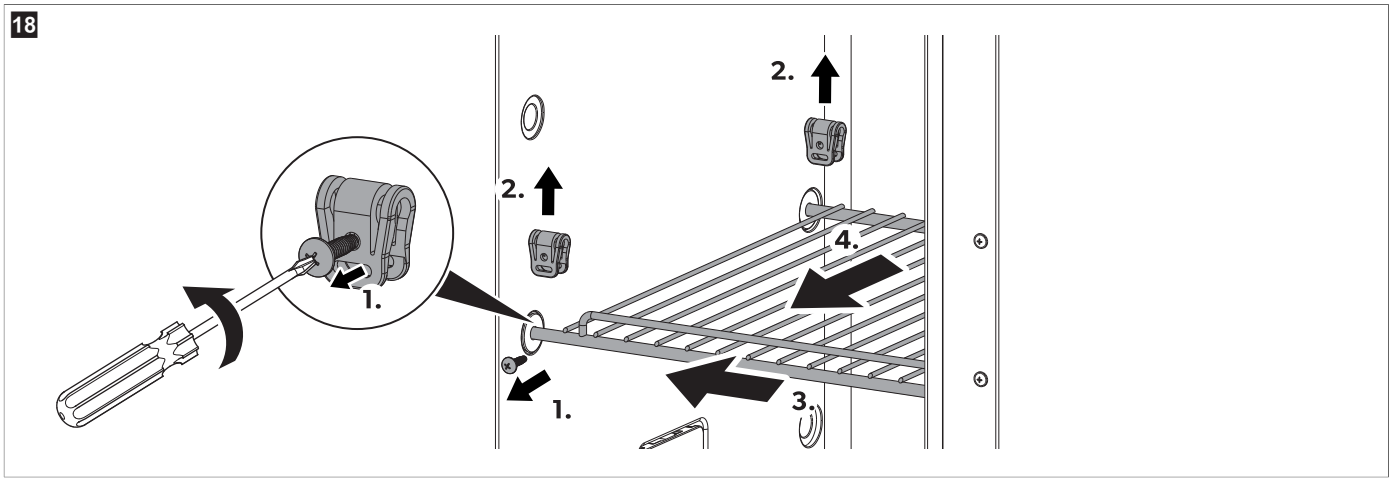

a) Desserrez les vis.

b) Soulevez le support.

c) Faites glisser la grille vers le côté opposé à la charnière de la porte.

d) Retirez la grille du réfrigérateur.

Repose des clayettes

> Reposez la clayette en effectuant les opérations dans l'ordre inverse.

10.9 Ouverture de la porte du réfrigérateur

ATTENTION ! Risque de blessure

> Avant de conduire le véhicule, fermez et verrouillez toujours le réfrigérateur.
> Ouvrez les portes avec précaution, car les produits peuvent s'être déplacés et tomber.

La porte du réfrigérateur peut être ouverte par la gauche ou la droite après avoir modifié la porte (voir Modification du côté d'ouverture de la porte à la page 55).

10.10 Fermeture et sécurisation de la porte du réfrigérateur

ATTENTION ! Risque de blessure

> Si la porte n'est pas verrouillée correctement, appuyez doucement sur les parties supérieure et inférieure de la porte jusqu'à ce qu'elle se verrouille en place.

REMARQUE La porte du réfrigérateur est dotée d'un mécanisme de verrouillage permettant également de la protéger pendant le transport.

> Fermez la porte en la poussant jusqu'à ce que vous entendiez un clic distinct.

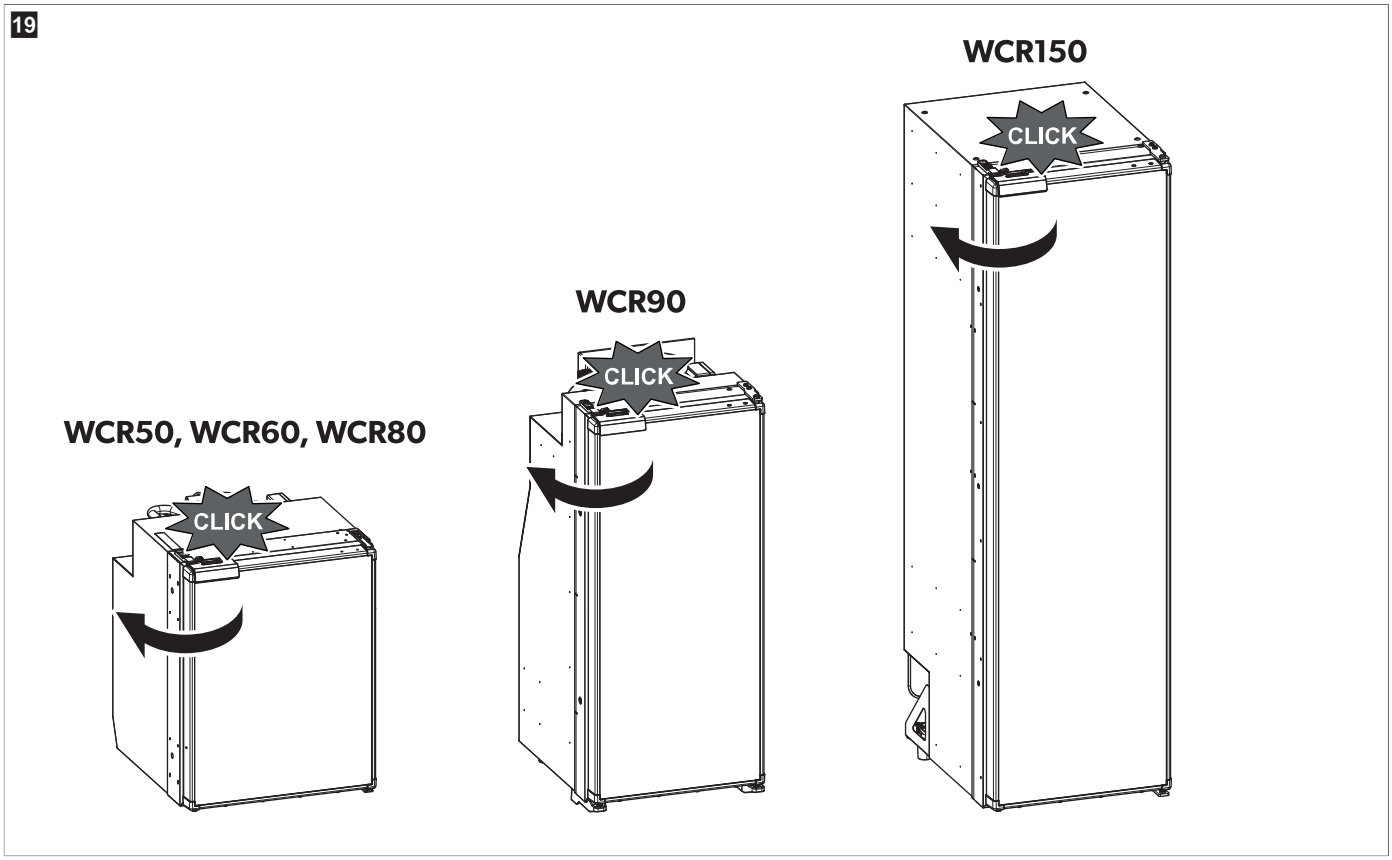

✓ La porte est maintenant fermée et verrouillée.

11 Nettoyage et entretien

AVERTISSEMENT ! Risque d'électrocution
> Avant toute opération de nettoyage ou d'entretien du réfrigérateur, veillez à débrancher celui-ci du secteur.

AVIS ! Risque d'endommagement
> Pour le nettoyage, n'utilisez pas d'objet tranchant ou dur, de détergent abrasif ou d'eau de javel, car cela pourrait endommager l'appareil.

AVIS ! Risque d'endommagement
> N'utilisez jamais d'outils durs ou pointus pour enlever les couches de glace ou pour détacher des objets pris dans le givre.
> N'utilisez aucun moyen mécanique ou autre pour accélérer la procédure de dégivrage.

> Nettoyez le réfrigérateur régulièrement et dès qu'il est sale, avec un chiffon humide.
> Veillez à ce que de l'eau ne goutte pas sur les joints. Cela risque d'endommager les composants électroniques.
> Essuyez le réfrigérateur avec un chiffon après l'avoir nettoyé.
> Vérifiez régulièrement l'évacuation de la condensation.

Nettoyez l'évacuation de la condensation si nécessaire. Si elle est obstruée, la condensation s'accumule en bas du réfrigérateur.

11.1 Dégivrage du réfrigérateur

AVIS ! Risque d'endommagement
> N'utilisez pas d'outils mécaniques ou de sèche-cheveux pour éliminer la glace ou décoincer des éléments pris dans la glace.

Si le réfrigérateur est utilisé pendant de longues périodes dans des conditions d'humidité et/ou de température ambiante élevées, du givre peut s'accumuler sur la paroi intérieure arrière, ce qui peut réduire les performances de refroidissement. Dans ce cas, un dégivrage manuel est recommandé.

Le compartiment de congélation nécessite un dégivrage manuel périodique, recommandé si la couche de givre est supérieure à 3 mm.

1. Coupez l'alimentation en tension.
2. Retirez les aliments.
3. Placez un chiffon dans le compartiment et le réfrigérateur pour absorber l'excès d'eau.

4. Laissez les portes ouvertes.

- **WCR90, WCR150 uniquement :** La plupart des condensats du compartiment de réfrigération s'évacuent par un tuyau à l'arrière du réfrigérateur et sont acheminés à l'extérieur du véhicule.
  Les condensats du compartiment de congélation s'accumulent au fond.

5. Essuyez les deux compartiments avec un chiffon.

12 Dépannage

REMARQUE Pour utiliser en toute sécurité les appareils 12 V dans la caravane en cours de trajet, veillez à ce que le véhicule de remorquage fournisse une tension suffisante. Sur certains véhicules, le système de gestion de batterie peut éteindre automatiquement les appareils pour protéger la batterie. Renseignez-vous à ce sujet auprès du concessionnaire.

Panne	Cause possible	Solution proposée
Le réfrigérateur ne fonctionne pas.	Le fusible du câble CC est défectueux.	> Changez le fusible.
	Le fusible du véhicule a grillé.	> Remplacez le fusible du véhicule. Reportez-vous au manuel d'utilisation de votre véhicule.
	La batterie du véhicule est déchargée.	> Testez la batterie du véhicule et rechargez-la.
	Le contact n'est pas mis.	> Mettez le contact.
	La température du compresseur est trop basse (<0 °C).	> Fermez/couvrez complètement toutes les grilles de ventilation extérieure avec un matériau isolant.
	Le réfrigérateur s'éteint automatiquement si la tension est insuffisante. (Tension de fin de décharge : 10,4 V⎓)	> Chargez la batterie. Le réfrigérateur redémarre automatiquement. (Tension de démarrage : 11,7 V⎓)
Refroidissement insuffisant, augmentation de la température intérieure. Le compresseur fonctionne en continu.	La ventilation autour du groupe frigorifique est insuffisante.	> Vérifiez que la grille d'aération n'est pas obstruée. > Déplacez le réfrigérateur vers un autre endroit.
	Les parois intérieures sont givrées.	> Vérifiez si la porte du réfrigérateur ferme correctement. > Assurez-vous que le joint du réfrigérateur est installé correctement et n'est pas endommagé. > Dégivrez le réfrigérateur.
	Le réglage de la température est trop élevé.	> Réglez une température plus basse.
	La température ambiante est trop élevée.	> Retirez temporairement la grille d'aération afin que l'air chaud soit évacué plus rapidement.
	Le réfrigérateur contient un trop grand nombre d'aliments.	> Retirez quelques aliments.
	Le réfrigérateur contient un trop grand nombre d'aliments chauds.	> Retirez les aliments chauds et laissez-les refroidir avant de les stocker.
	Le réfrigérateur n'a pas fonctionné depuis longtemps.	> Vérifiez à nouveau la température au bout de 4 h / 5 h.
	Le condenseur est sale.	> Nettoyez le condenseur.
	Le ventilateur est défectueux.	> Contacter un agent de service agréé.
Refroidissement insuffisant, augmentation de la température intérieure. Le compresseur ne fonctionne pas souvent.	La batterie est déchargée.	> Chargez la batterie.
Refroidissement insuffisant, augmentation de la température intérieure. Le compresseur ne fonctionne pas (raccordement sur batterie).	Interruption de la ligne de raccordement entre la batterie et l'électronique.	> Établissez une connexion.
	L'interrupteur principal est défectueux (le cas échéant).	> Changez le commutateur principal.

Panne	Cause possible	Solution proposée
	Le fusible supplémentaire de la ligne est grillé (le cas échéant).	> Changez le fusible de la ligne.
	La tension de la batterie est trop faible.	> Chargez la batterie.
	La capacité de la batterie est trop faible.	> Remplacez la batterie.
	Les câbles sont desserrés. Le contact est incorrect (corrosion).	> Établissez une connexion.
	La section du câble est trop faible.	> Remplacez le câble.
	Le compresseur est défectueux.	> Contacter un agent de service agréé.
Bruits inhabituels.	Les mouvements d'un élément du circuit frigorifique sont bloqués (l'élément touche la paroi).	> Redressez l'élément avec précaution.
	Un corps étranger est coincé entre l'unité de réfrigération et la paroi.	> Retirez le corps étranger.
	Le ventilateur fait du bruit.	> Contacter un agent de service agréé.
La porte s'ouvre involontairement lors d'un déplacement (par exemple pendant la conduite).		> Placez le loquet de porte sur une autre position.
La porte ne ferme pas bien.		> Placez le loquet de porte sur une autre position.
Le loquet de porte n'est pas correctement verrouillé.		> Assurez-vous que la porte se verrouille correctement lors de la fermeture.

12.1 État d'erreur

REMARQUE

> Toutes les erreurs sont indiquées par le voyant LED d'erreur clignotant en orange (voir Éléments de commande et d'affichage à la page 50).

> En mode Performance ou Silencieux, un bip supplémentaire retentit.

Fréquence de clignotement	Error	Cause possible
1	Sous-tension ou surtension	La tension d'alimentation se trouve en dehors de la plage réglée.
2	Surintensité du ventilateur	La charge du ventilateur sur l'unité électronique est supérieure à 1 A.
3	Le moteur ne démarre pas	Le rotor est coincé. Le différentiel de pression dans le système de refroidissement est trop élevé.
4	Vitesse de rotation trop faible	Si le système de refroidissement est surchargé, la vitesse minimale du moteur ne peut être maintenue.
5	Surtempérature de l'unité électronique	Si le système frigorifique est trop sollicité ou atteint une température trop élevée, les composants électroniques chauffent trop.
Permanent	Erreurs de capteur de température	Le capteur de température est défectueux.

12.2 Voyant LED d'état du compresseur et d'erreur

Le voyant LED du compresseur et d'erreur indique l'état de fonctionnement du compresseur ou une erreur :

Couleur	Description
Blanc	Compresseur en marche
Voyant éteint	Compresseur à l'arrêt
Orange (clignotant)	Erreur (voir État d'erreur à la page 64)

13 Garantie

La période de garantie légale s'applique. Si le produit est défectueux, veuillez contacter WAECO à l'adresse customer@waeco.com ou votre revendeur.

Pour toutes réparations ou autres prestations de garantie, veuillez joindre à l'appareil les documents suivants :

- une copie de la facture avec la date d'achat
- un motif de réclamation ou une description du dysfonctionnement

Notez que toute réparation effectuée par une personne non agréée peut présenter un risque de sécurité et annuler la garantie.

14 Mise au rebut

AVIS ! Risque d'endommagement

> L'isolation du dispositif de réfrigération contient des gaz inflammables et nécessite des procédures d'élimination spéciales. À la fin de son cycle de vie, remettez le dispositif de réfrigération à un centre de recyclage approprié.

AVERTISSEMENT ! Risque d'enfermement d'enfant

> Avant de mettre au rebut votre ancien produit :
  - Démontez le couvercle.
  - Laissez les paniers en place afin que les enfants ne puissent pas entrer facilement dans l'appareil.

Recyclage des emballages : Dans la mesure du possible, veuillez éliminer les emballages dans les conteneurs de déchets recyclables prévus à cet effet. Cette séparation est nécessaire, car le matériau d'emballage est une ressource précieuse et une mise au rebut inappropriée peut avoir un impact sur la santé et l'environnement.

La poubelle barrée d'une croix indique que le produit est un équipement électrique ou électronique et doit être collecté séparément pour un traitement, une récupération et un recyclage appropriés. **Le consommateur est légalement tenu de mettre au rebut correctement tout équipement électrique ou électronique, en les séparant des ordures ménagères !**

Cette séparation est nécessaire, car les appareils électriques sont des ressources précieuses et peuvent contenir des substances nocives pour l'homme et l'environnement.

Pour mettre le produit au rebut, contactez le centre de recyclage le plus proche ou votre revendeur spécialisé afin d'être informé des réglementations liées au traitement des déchets.

Le produit peut être mis au rebut gratuitement.

15 Caractéristiques techniques

Le circuit frigorifique contient une faible quantité de fluide frigorigène écologique, mais inflammable. Le fluide frigorigène n'affecte pas la couche d'ozone et ne contribue pas à l'effet de serre. Une fuite de fluide frigorigène peut prendre feu.
L'unité de réfrigération est hermétiquement fermée.

Pour plus d'informations sur le produit, scannez le code à réponse rapide figurant sur l'étiquette énergétique ou rendez-vous sur eprel.ec.europa.eu.

Caractéristiques techniques générales	
Tension de raccordement	12 V⎓ / 24 V⎓
Performances de refroidissement (niveau de refroidissement 3 … niveau 1)	– 12 °C … – 7 °C
Puissance moyenne absorbée	50 W
Classe climatique	ST
Fluide frigorigène	R600a
Dégivrage	Dégivrage manuel
Contrôle/certification	CE

WCR50	
Volume total	44 L
Volume du compartiment de réfrigération	39,6 L
Volume du compartiment de congélation	4,4 L
Dimensions (l × H × p)	380 mm × 535 mm × 510 mm

WCR50	
Poids net	14 kg
Émission de bruit (testé conformément à la norme CEI 60704)	
Mode silencieux	36 dB(A)
Mode performance	40 dB(A)
Consommation d'énergie (testé conformément à la norme CEI 62552)	0,32 kWh/24h

WCR60	
Volume total	55 L
Volume du compartiment de réfrigération	48,9 L
Volume du compartiment de congélation	6,1 L
Dimensions (l × H × p)	448 mm × 535 mm × 537 mm
Poids net	15,5 kg
Émission de bruit (testé conformément à la norme CEI 60704)	
Mode silencieux	38 dB(A)
Mode performance	41 dB(A)
Consommation d'énergie (testé conformément à la norme CEI 62552)	0,33 kWh/24h

WCR80	
Volume total	75 L
Volume du compartiment de réfrigération	68,4 L
Volume du compartiment de congélation	6,6 L
Dimensions (l × H × p)	475 mm × 635 mm × 537 mm
Poids net	16,7 kg
Émission de bruit (testé conformément à la norme CEI 60704)	
Mode silencieux	38 dB(A)
Mode performance	41 dB(A)
Consommation d'énergie (testé conformément à la norme CEI 62552)	0,36 kWh/24h

WCR90	
Volume total	82 L
Volume du compartiment de réfrigération	75 L
Volume du compartiment de congélation	7 L
Dimensions (l × H × p)	418 mm × 966 mm × 507 mm
Poids net	19 kg
Émission de bruit (testé conformément à la norme CEI 60704)	
Mode silencieux	38 dB(A)
Mode performance	41 dB(A)
Consommation d'énergie (testé conformément à la norme CEI 62552)	0,48 kWh/24h

WCR150	
Volume total	153 L
Volume du compartiment de réfrigération	135,5 L
Volume du compartiment de congélation	17,5 L
Dimensions (l × H × p)	418 mm × 1482 mm × 574 mm
Poids net	31,5 kg

WCR150	
Émission de bruit (testé conformément à la norme CEI 60704)	
Mode silencieux	36 dB(A)
Mode performance	40 dB(A)
Consommation d'énergie (testé conformément à la norme CEI 62552)	0,46 kWh/24h

Español

1 Notas importantes ... 68
2 Explicación de los símbolos ... 68
3 Explicación de los símbolos del equipo ... 69
4 Indicaciones de seguridad ... 69
5 Personal al que va dirigido el manual ... 70
6 Volumen de entrega ... 70
7 Intended use ... 70
8 Descripción técnica ... 71
8.1 Descripción del aparato ... 71
8.2 Elementos de control y de visualización ... 72
8.3 Modo de funcionamiento ... 72
9 Instalación ... 72
9.1 Elección del lugar de instalación ... 73
9.2 Fijación de la nevera ... 75
9.3 Instalación de la manguera de drenaje ... 75
9.4 Cambio del lado de apertura de la puerta ... 77
9.5 Sustitución del panel decorativo ... 77
9.6 Conexión de alimentación de corriente ... 78
10 Funcionamiento ... 78
10.1 Antes del primer uso ... 78
10.2 Ahorro de energía ... 78
10.3 Notas acerca del almacenamiento de alimentos ... 78
10.4 Encendido de la nevera ... 79
10.5 Apagado de la nevera ... 79
10.6 Ajuste de la temperatura ... 80
10.7 Ajuste del modo de funcionamiento ... 80
10.8 Colocación de los estantes ... 80
10.9 Apertura de la puerta de la nevera ... 83
10.10 Cierre seguro de la puerta de la nevera ... 83
11 Limpieza y mantenimiento ... 84
11.1 Desescarchar la nevera ... 84
12 Solución de problemas ... 85
12.1 Indicación de error ... 86
12.2 Indicador LED de estado y error del compresor ... 86
13 Garantía ... 87
14 Eliminación ... 87
15 Datos técnicos ... 87

1 Notas importantes

Lea atentamente estas instrucciones y siga todas las instrucciones, directrices y advertencias incluidas en este manual del producto para asegurarse de instalar, utilizar y mantener el producto correctamente en todo momento. Estas instrucciones DEBEN permanecer con este producto.

Al utilizar el producto, usted confirma que ha leído detenidamente todas las instrucciones, directrices y advertencias, y que las comprende. El producto debe utilizarse únicamente para el propósito y la aplicación previstos, y de acuerdo con las instrucciones, directrices y advertencias establecidas en este manual del producto, así como conforme a todas las leyes y normativas aplicables. El hecho de no leer y seguir las instrucciones y advertencias aquí indicadas puede provocar lesiones al usuario y a otras personas, daños en el producto o daños a otras propiedades cercanas. Este manual del producto, incluidas las instrucciones, directrices y advertencias, así como la documentación relacionada, puede estar sujeto a cambios y actualizaciones. Para obtener información actualizada sobre el producto, visite qr.dometic.com/bgWFax.

2 Explicación de los símbolos

Una palabra de advertencia señalará los mensajes de seguridad y de daño material, y también indicará el grado o nivel de gravedad del riesgo.

¡ADVERTENCIA!
> Indica una situación peligrosa que, de no evitarse, puede ocasionar la muerte o lesiones graves.

¡ATENCIÓN!
> Indica una situación peligrosa que, de no evitarse, puede ocasionar lesiones moderadas o leves.

¡AVISO!
> Indica una situación peligrosa que, de no evitarse, podría provocar daños materiales.

NOTA Información adicional para el manejo del producto.

3 Explicación de los símbolos del equipo

¡Advertencia! Riesgo de incendio/materiales inflamables

4 Indicaciones de seguridad

Seguridad general

¡ADVERTENCIA! Riesgo de electrocución

> Únicamente personal cualificado podrá realizar la instalación y la retirada de la nevera.
> La instalación en zonas expuestas al agua deberá realizarla exclusivamente un técnico especializado.
> Si instala la nevera bajo una carpa o similares, asegúrese de que esté protegida de la lluvia y las salpicaduras de agua.
> No ponga la nevera en funcionamiento si presenta desperfectos visibles.
> Solo personal cualificado está autorizado a realizar reparaciones en la nevera. Las reparaciones que se realicen incorrectamente pueden dar lugar a situaciones de considerable peligro o pueden producir daños considerables en la nevera.
> Cuando ubique la nevera, asegúrese de que el cable de suministro eléctrico no quede atrapado ni resulte dañado.
> No toque los cables sin aislamiento directamente con las manos.

¡ADVERTENCIA! Peligro de incendio

> El refrigerante del circuito de refrigeración es altamente inflamable y en caso de que se produjera una fuga, se podrían formar gases combustibles si el aparato se encuentra en un recinto pequeño. En caso de daños en el circuito de refrigeración:
  - Mantenga alejadas de la nevera llamas vivas y posibles fuentes de ignición.
  - Ventile bien el recinto.
  - Apague la nevera.
> El circuito de refrigeración contiene una pequeña cantidad de refrigerante compatible con el medio ambiente, pero inflamable. No daña la capa de ozono ni aumenta el efecto invernadero. Toda fuga de refrigerante puede incendiarse.
> Para neveras con refrigerante inflamable: No utilice ni almacene la nevera en espacios cerrados en los que no haya circulación de aire o solo muy poca.

¡ADVERTENCIA! Peligro de explosión

> No guarde en la nevera sustancias explosivas, tales como latas de aerosol con gases propelentes.

¡ADVERTENCIA! Riesgo para la salud

> **En la Unión Europea, Reino Unido y Turquía:** Este aparato lo pueden utilizar menores a partir de 8 años y personas con capacidad física, sensorial o mental reducida, o con falta de experiencia y conocimientos, siempre que lo hagan bajo supervisión o hayan recibido instrucciones relativas al uso del mismo de manera segura y entendiendo los riesgos asociados. **En el resto de regiones:** Este aparato no está previsto para que lo usen personas (incluidos niños) con sus capacidades físicas, sensitivas o mentales limitadas o sin la experiencia y los conocimientos pertinentes, siempre y cuando no haya una persona responsable de la seguridad que supervise adecuadamente o explique detalladamente su uso.
> Los menores de 3 a 8 años pueden introducir y extraer productos de la nevera.
> Los menores no deberán limpiar ni realizar el mantenimiento de usuario sin la debida supervisión.
> Controle a los niños para asegurarse de que no jueguen con la nevera.

¡ADVERTENCIA! Riesgo de atrapamiento infantil

> Asegúrese de montar y asegurar los estantes de tal manera que los niños no puedan quedar encerrados dentro de la nevera.
> Antes de desechar su vieja nevera:
  - Desmonte los cajones.
  - Deje los estantes dentro de la nevera para que los niños no puedan entrar en ella.
> Desmonte las puertas.

¡ATENCIÓN! Riesgo para la salud

> Para evitar peligros causados por la inestabilidad de la nevera, esta deberá fijarse tal como se indica en las instrucciones de instalación.
> Asegúrese de que las aberturas de ventilación de la nevera y de su carcasa o de la estructura en la que esté empotrada no estén nunca obstruidas.
> No utilice dispositivos mecánicos u otros medios para acelerar el proceso de desescarche, salvo los recomendados por el fabricante.
> No abra ni dañe el circuito de refrigerante bajo ninguna circunstancia.
> No utilice ningún aparato eléctrico dentro de la nevera, a no ser que el aparato en cuestión haya sido recomendado para ello por el fabricante del mismo.

¡ATENCIÓN! Peligro de lesiones
> NO UTILICE NI ALMACENE SUSTANCIAS INFLAMABLES EN EL INTERIOR DE LA NEVERA NI CERCA DE ELLA.
> NO COLOQUE OBJETOS ENCIMA DE LA NEVERA NI APOYADOS EN ELLA.
> NO HAGA MODIFICACIONES EN ESTA NEVERA.

¡AVISO! Peligro de daños
> Si está presente, mantenga siempre limpio el drenaje de condensado.
> Si la nevera tiene rejillas de ventilación, no emplee limpiadores de agua a alta presión en el área de la rejilla de ventilación al limpiar el vehículo.
> La nevera no debe quedar expuesta a la lluvia.
> No desenchufe nunca el cable de conexión tirando de él.

Seguridad durante la instalación

¡ADVERTENCIA! Riesgo de electrocución
> No instale ni coloque tomas múltiples de corriente portátiles ni fuentes de alimentación portátiles detrás de la nevera.

¡ADVERTENCIA! Peligro de incendio
> Asegúrese de trabajar de forma segura y limpia cuando se emplea sellador de silicona o similares. Si hilos de silicona entran en contacto con piezas calientes o fuego abierto, existe peligro de incendio.
> No coloque la nevera cerca de llamas vivas ni de otras fuentes de calor, como calefactores, la luz solar directa u hornos de gas.

¡AVISO! Peligro de daños
> Sujete el aparato únicamente por el cuerpo durante el transporte.
> La nevera únicamente se puede instalar en el hueco previsto para ello. La nevera debe fijarse a un mueble o un armario con un marco de fijación o bridas para evitar que se vuelque. Una vez montada la nevera, solo debe ser accesible la parte frontal.

5 Personal al que va dirigido el manual

La instalación eléctrica y la configuración del dispositivo debe realizarlas personal cualificado que haya demostrado experiencia y conocimientos sobre la construcción y el funcionamiento de equipos e instalaciones eléctricas, que esté familiarizado con las normativas aplicables en el país en el que se va a instalar o utilizar el equipo, y que haya recibido formación sobre seguridad para identificar y evitar los riesgos implicados.
El resto de acciones pueden ser realizadas por usuarios no profesionales.

6 Volumen de entrega

Cantidad	Descripción
1	Nevera
1	Codo de drenaje
4	Tapa de la fijación
1	Guía rápida
1	Instrucciones de uso (solo en línea)

7 Intended use

The refrigerator is intended for:

- Installation in caravans and motor homes
- Cooling and storing food
- Storing frozen food

The refrigerator is not suitable for:

- Storing medications and other medical products
- Storing corrosion substances or substances that contain solvents
- Quickly-freezing food

The frozen compartment is suitable for storing frozen food, storing ice cream and making ice cubes. The compartment is not suitable for freezing unfrozen food.

The refrigerator is intended for installation in a piece of cabinetry or an installation niche. Once installed, only the front of the refrigerator may be accessible.

This refrigerator is not intended to be used in household applications.

The device is designed to be operated from a 12 V⎓ or 24 V⎓ onboard supply.

Optimum cooling performance is provided at ambient temperatures between 16 °C ... 38 °C.

Este producto solo es apto para el uso previsto y la aplicación de acuerdo con estas instrucciones.

Este manual proporciona la información necesaria para la correcta instalación y/o funcionamiento del producto. Una instalación deficiente o un uso y mantenimiento inadecuados conllevan un rendimiento insatisfactorio y posibles fallos.

El fabricante no se hace responsable de ninguna lesión o daño en el producto ocasionados por:

- Una instalación, un montaje o una conexión incorrectos, incluido un exceso de tensión
- Un mantenimiento incorrecto o el uso de piezas de recambio distintas de las originales proporcionadas por el fabricante
- Modificaciones realizadas en el producto sin el expreso consentimiento del fabricante
- Uso con una finalidad distinta de la descrita en las instrucciones

Waeco se reserva el derecho de cambiar la apariencia y las especificaciones del producto.

8 Descripción técnica

La nevera es un modelo de compresor y está diseñada para funcionar con una fuente de alimentación de 12 V⎓ / 24 V⎓ voltios.

NOTA Para que las unidades de consumo de 12 V⎓ / 24 V⎓ funcionen de manera segura en la caravana durante la conducción, asegúrese de que el vehículo tractor suministra la tensión suficiente. En algunos vehículos, el sistema de gestión de baterías puede desconectar automáticamente las unidades consumidoras para proteger la batería. Consulte al fabricante del vehículo.

El dispositivo puede enfriar productos desde 2 °C ... 7 °C y mantenerlos fríos. En el compartimento para congelados se pueden mantener alimentos congelados. La pantalla de control permite ajustar la temperatura deseada.

Todos los materiales utilizados en la nevera son aptos para el uso con productos alimenticios. El circuito de refrigeración está herméticamente sellado.

8.1 Descripción del aparato

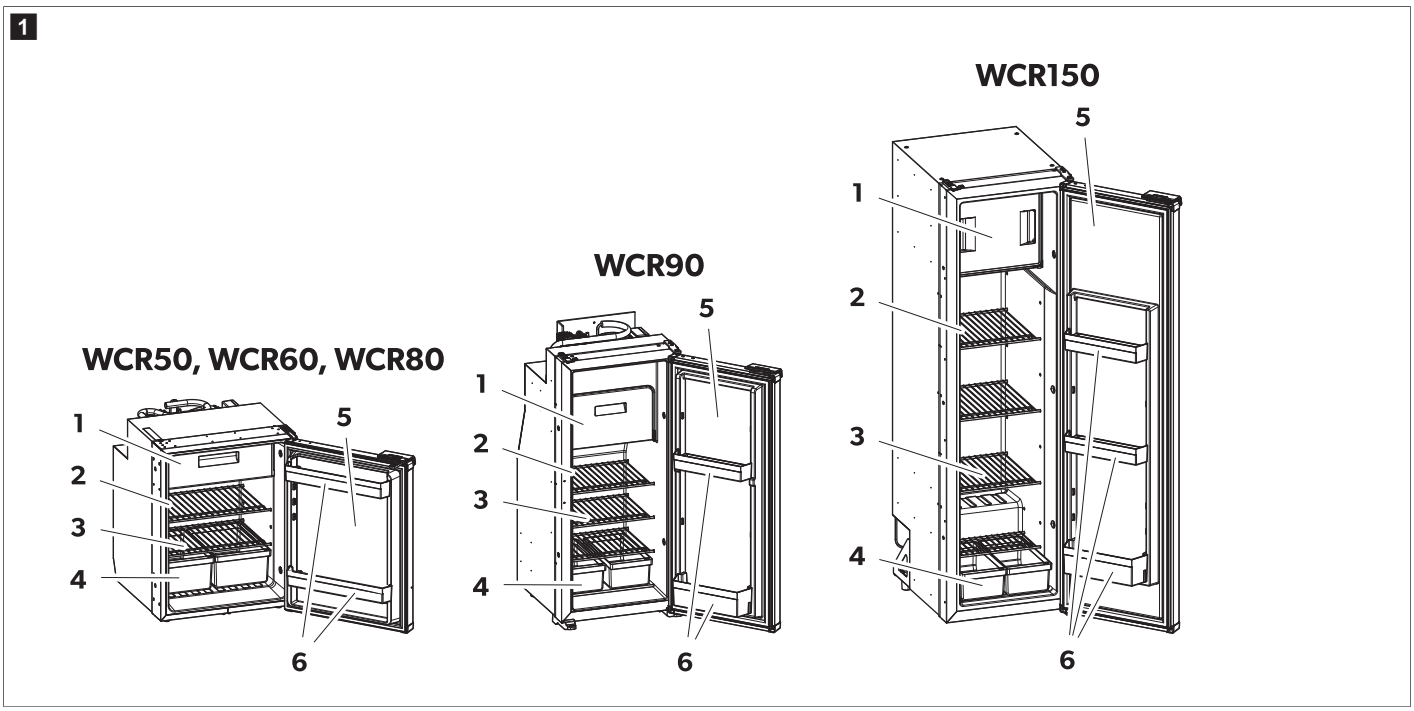

N.º en fig. 1 en la página 71	Descripción	Cantidad		
		WCR50, 60, 80	WCR90	WCR150
1	Compartimento para congelados	1	1	1
2	Elementos de control y de visualización	1	1	1
3	Estante extraíble de la nevera	2	3	4
4	Verdulero	2	2	2
5	Puerta de la nevera	1	1	1
6	Repisa de la puerta	2	2	3

8.2 Elementos de control y de visualización

La nevera tiene una pantalla LED en su pared interior.

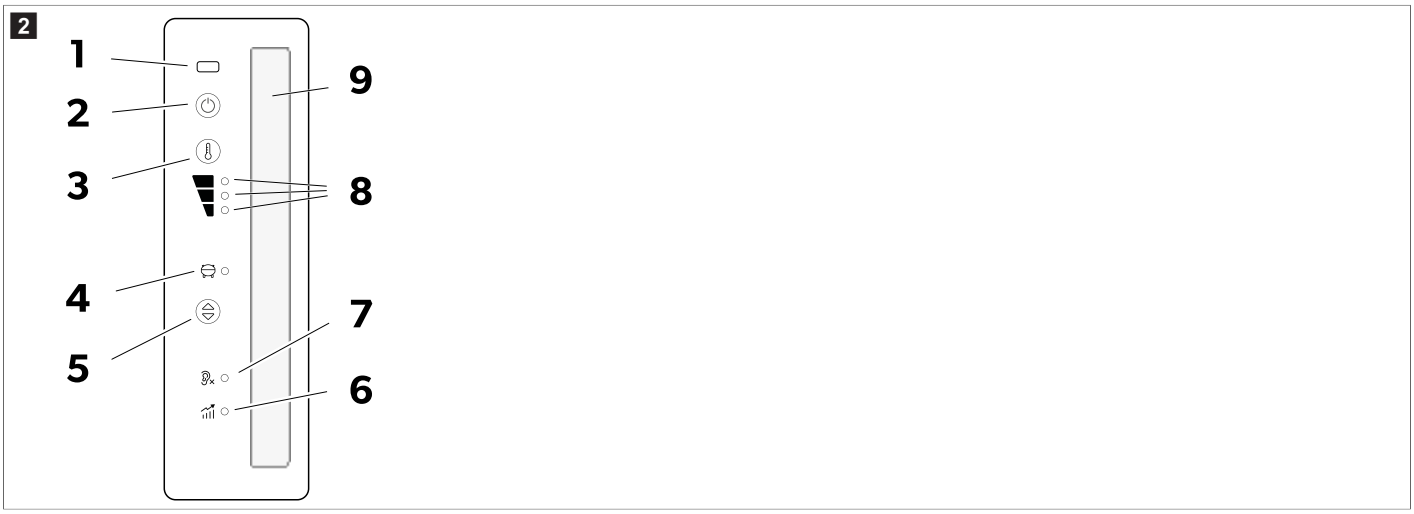

La pantalla LED muestra los siguientes elementos de funcionamiento e indicación:

Elemento	Explicación
1	Sensor infrarrojo de apertura de puerta
2	Tecla On/Off
3	Botón de ajuste del nivel de refrigeración
4	Indicador LED de estado y error del compresor
5	Botón de modo de funcionamiento
6	Modo Performance
7	Modo Quiet
8	Indicador LED de nivel de refrigeración 1 – 3
9	Luz interior

8.3 Modo de funcionamiento

Modo de funcionamiento	Símbolo	Descripción
Modo Quiet		Funcionamiento con un nivel de ruido reducido. Nivel de refrigeración 1
Modo Performance		Nivel de refrigeración 1 – 3

9 Instalación

¡ATENCIÓN! Riesgo para la salud

> Para evitar peligros causados por la inestabilidad del aparato, este deberá fijarse tal como se indica en las instrucciones.

¡ATENCIÓN! Peligro de lesiones

> La nevera tiene bordes afilados. Utilice guantes durante la instalación.

NOTA Solo WCR90, WCR150: Al sustituir una nevera de absorción por un modelo de compresor, asegúrese de que todas las rejillas de ventilación externas estén completamente cerradas. De lo contrario, puede impedir que el compresor opere a temperaturas ambientales bajas (por debajo de 0 °C), lo que supone un riesgo de avería.

¡AVISO! Peligro de daños

> Instale la nevera de forma que sea fácilmente accesible para realizar tareas de mantenimiento (consulte Instalación de la manguera de drenaje en la página 75).

> Instale la nevera de forma que pueda desinstalarse sin dificultad.

> Instale la nevera de forma que pueda retirarse fácilmente del vehículo.
> Instale la nevera empotrada para que permanezca fija mientras el vehículo está en movimiento.

9.1 Elección del lugar de instalación

¡AVISO! Peligro de daños

> No instale la nevera en la parte trasera de una autocaravana con la puerta orientada en el sentido de marcha.
> Solo debe instalarse la unidad bajo la encimera con la puerta orientada en el sentido de la marcha si se coloca junto a la puerta corredera y detrás de los asientos delanteros.
> Deje el aparato en posición vertical durante al menos 3 h antes de ponerlo en marcha por primera vez.
> No coloque la nevera directamente sobre el suelo del vehículo.
> Respete la distancia mínima al instalar la nevera junto a muebles.

WCR50, WCR60, WCR80

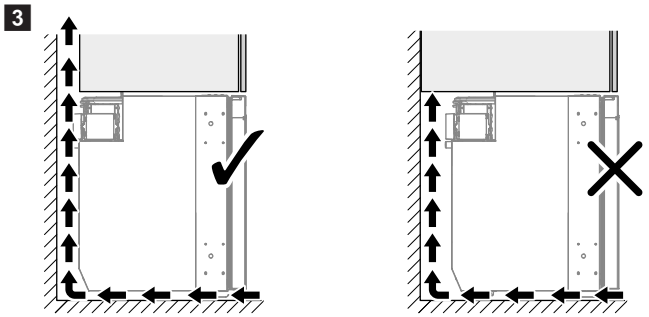

NOTA **Solo WCR90, WCR150**: No instale el aparato en un escalón elevado. El pestillo de la puerta situado en la parte superior puede resultar difícil de alcanzar, lo que dificulta la apertura de la puerta.

> Con este fin, aparque el vehículo en posición horizontal.
> Asegúrese de que el suelo sea sólido y nivelado.
> Asegúrese de que ninguna alfombra obstaculice el libre movimiento de la puerta.
> Asegúrese de que la nevera descansa completamente sobre la superficie del mueble hasta el borde delantero de la puerta.
> Instale correctamente la nevera.

> Instale la nevera dejando suficiente espacio libre entre las paredes para permitir una circulación adecuada del aire.
- Opción **A**
- Opción **B**

WCR50, WCR60, WCR80

4

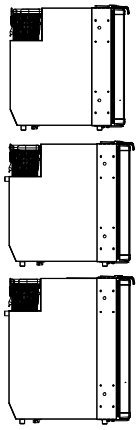

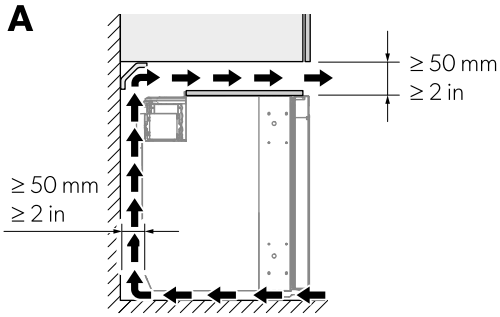

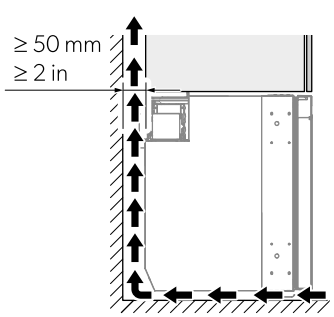

WCR90

5

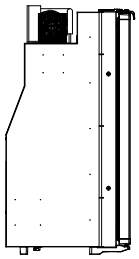

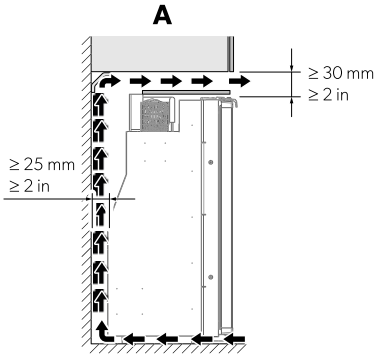

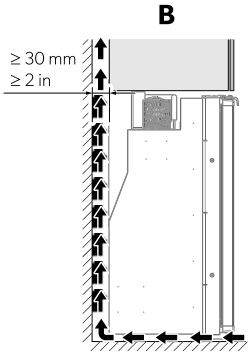

WCR150

6

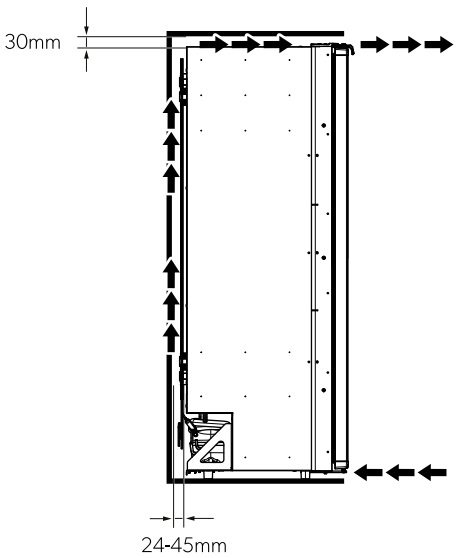

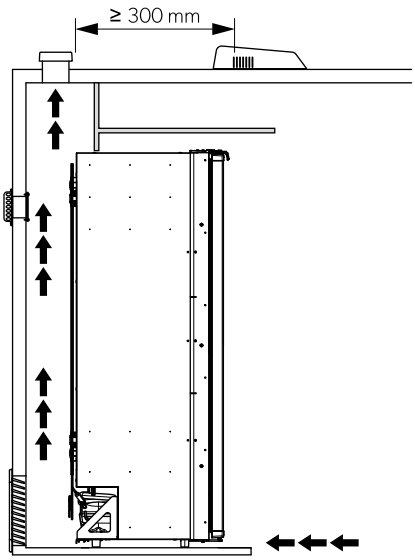

NOTA Un flujo de aire insuficiente reduce la vida útil y el rendimiento de la unidad.

9.2 Fijación de la nevera

¡AVISO! Peligro de daños

> Atornille únicamente a través de los casquillos suministrados para evitar dañar los componentes con espuma, como los cables.
> Fije las paredes laterales o las tiras de forma segura para garantizar que los tornillos permanezcan apretados, incluso en condiciones de carga elevada.

1. Deslice la nevera dentro del armario hasta que la puerta quede alineada con el borde delantero.

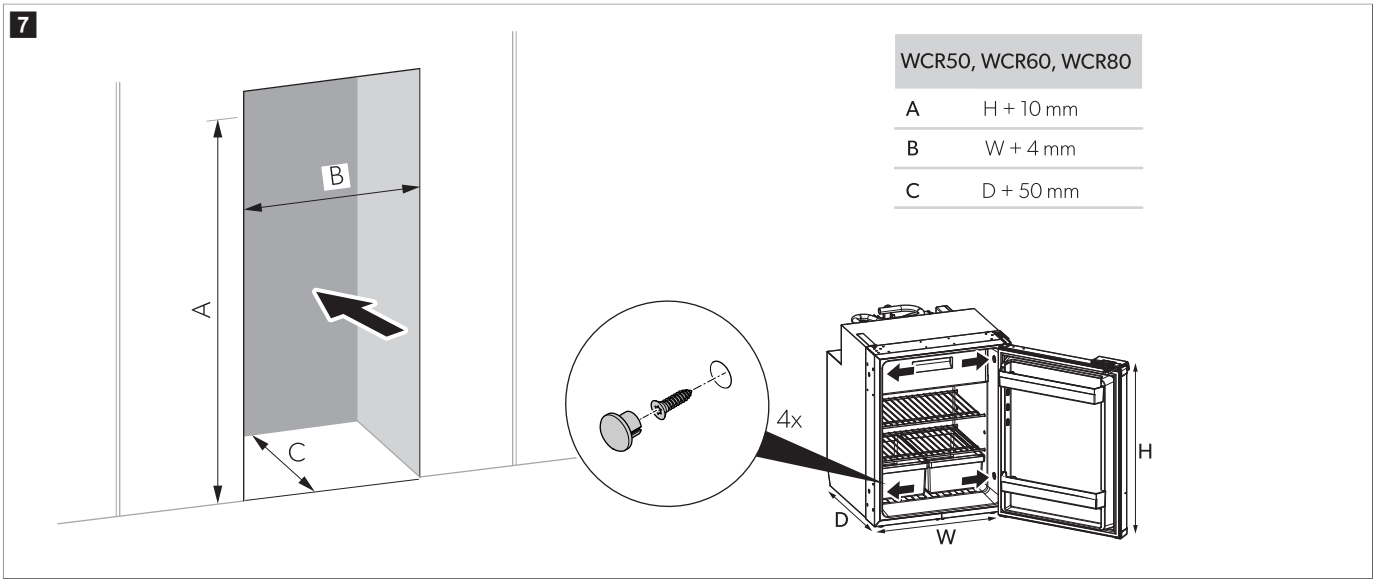

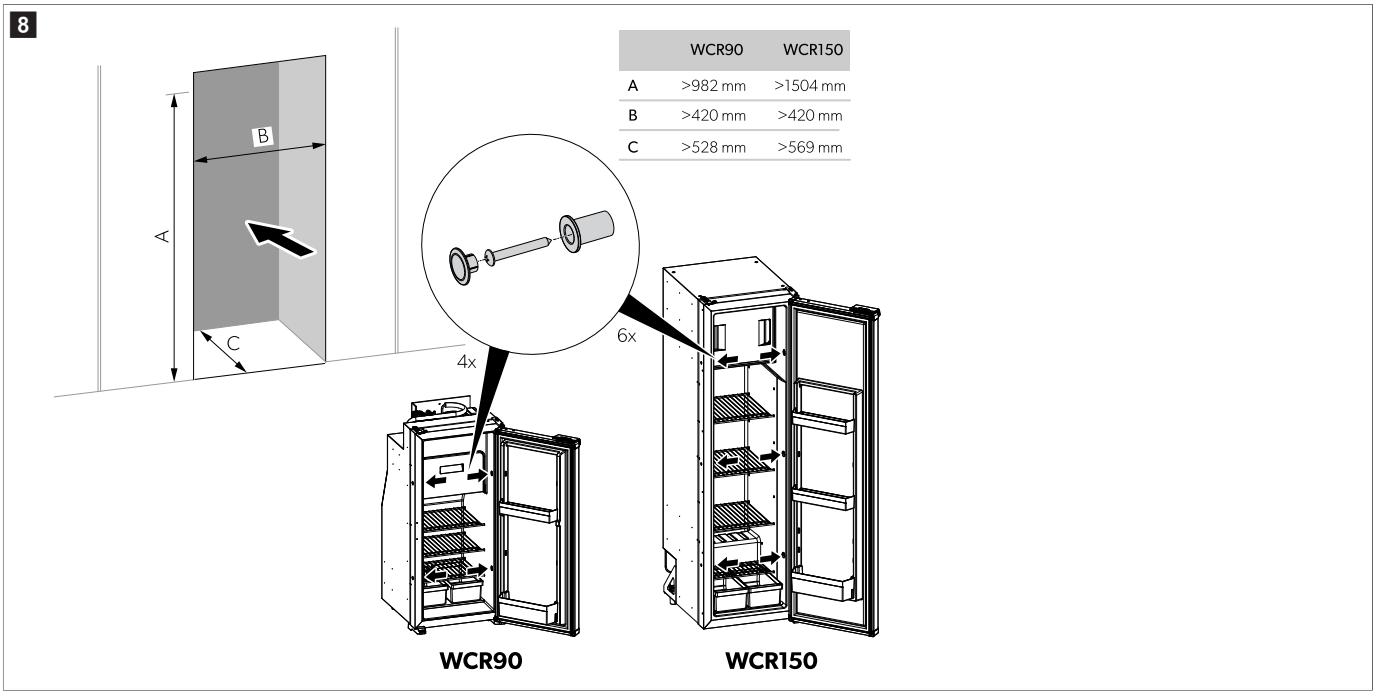

2. Apriete los tornillos a través de los casquillos de plástico situados en los laterales de la nevera hasta que queden bien fijados a la pared.

3. Ponga las tapas en las cabezas de los tornillos.

9.3 Instalación de la manguera de drenaje

En la nevera se puede formar condensación debido a la apertura frecuente de la puerta, a alimentos mal almacenados o al almacenamiento de comida demasiado caliente. La condensación debe desaguarse con una pendiente constante.

NOTA No acorte la manguera de drenaje. El exceso de longitud permitirá la extracción parcial de la nevera si es necesario para el acceso de servicio.

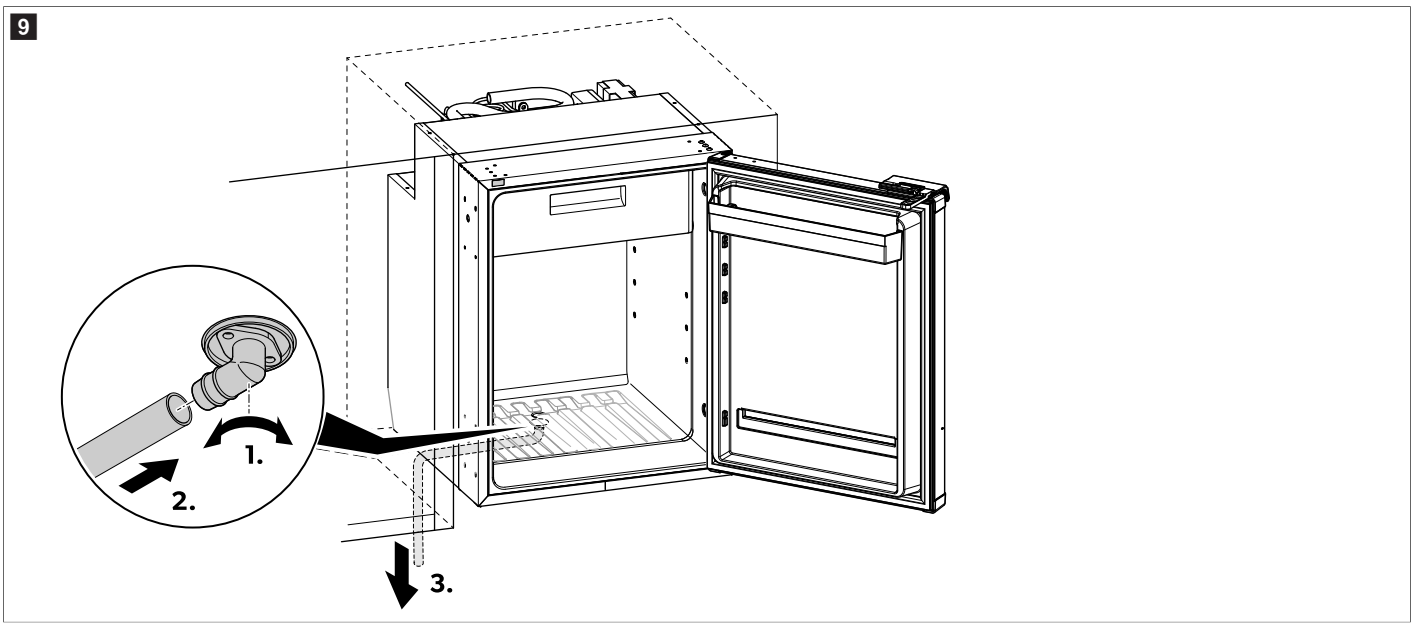

1. Atornille firmemente el codo de drenaje al conector de drenaje inferior del armario.
2. Conecte la manguera a la salida del codo y asegúrese de que quede bien ajustada.
3. Oriente la manguera hacia abajo para que el agua de condensación pueda salir libremente.
4. Asegúrese de que la manguera de drenaje no esté retorcida.

9.4 Cambio del lado de apertura de la puerta

› Invierta la puerta como se muestra.

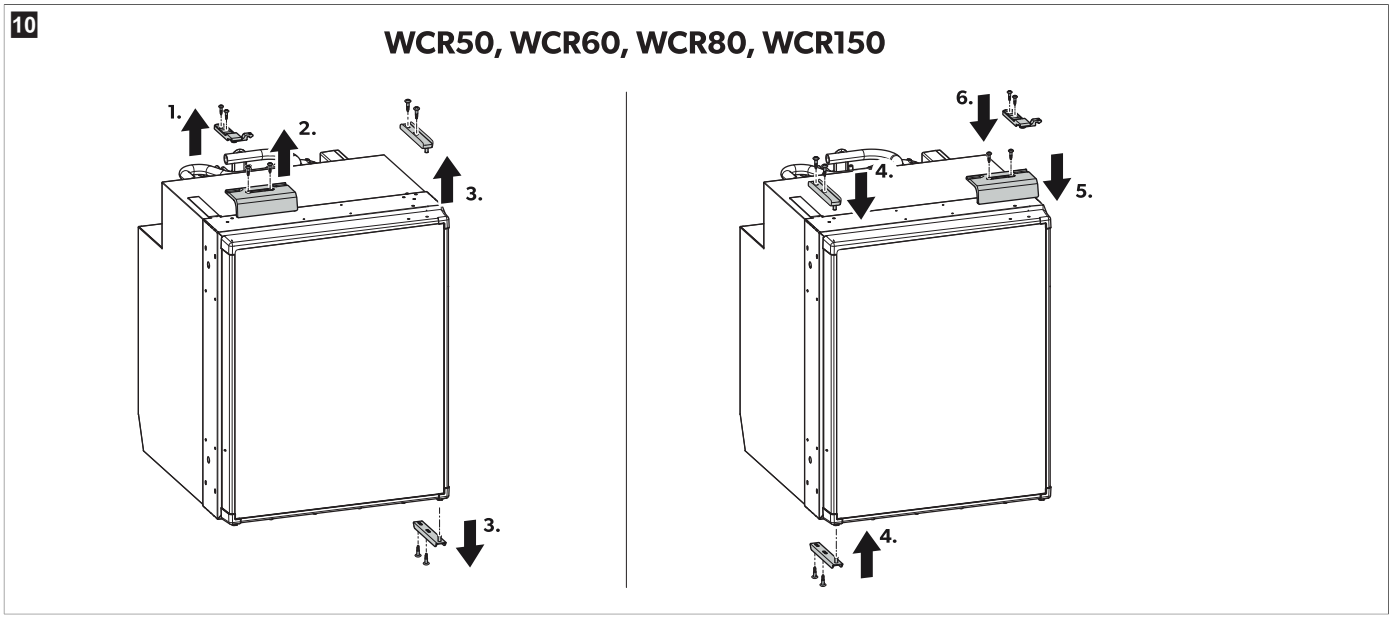

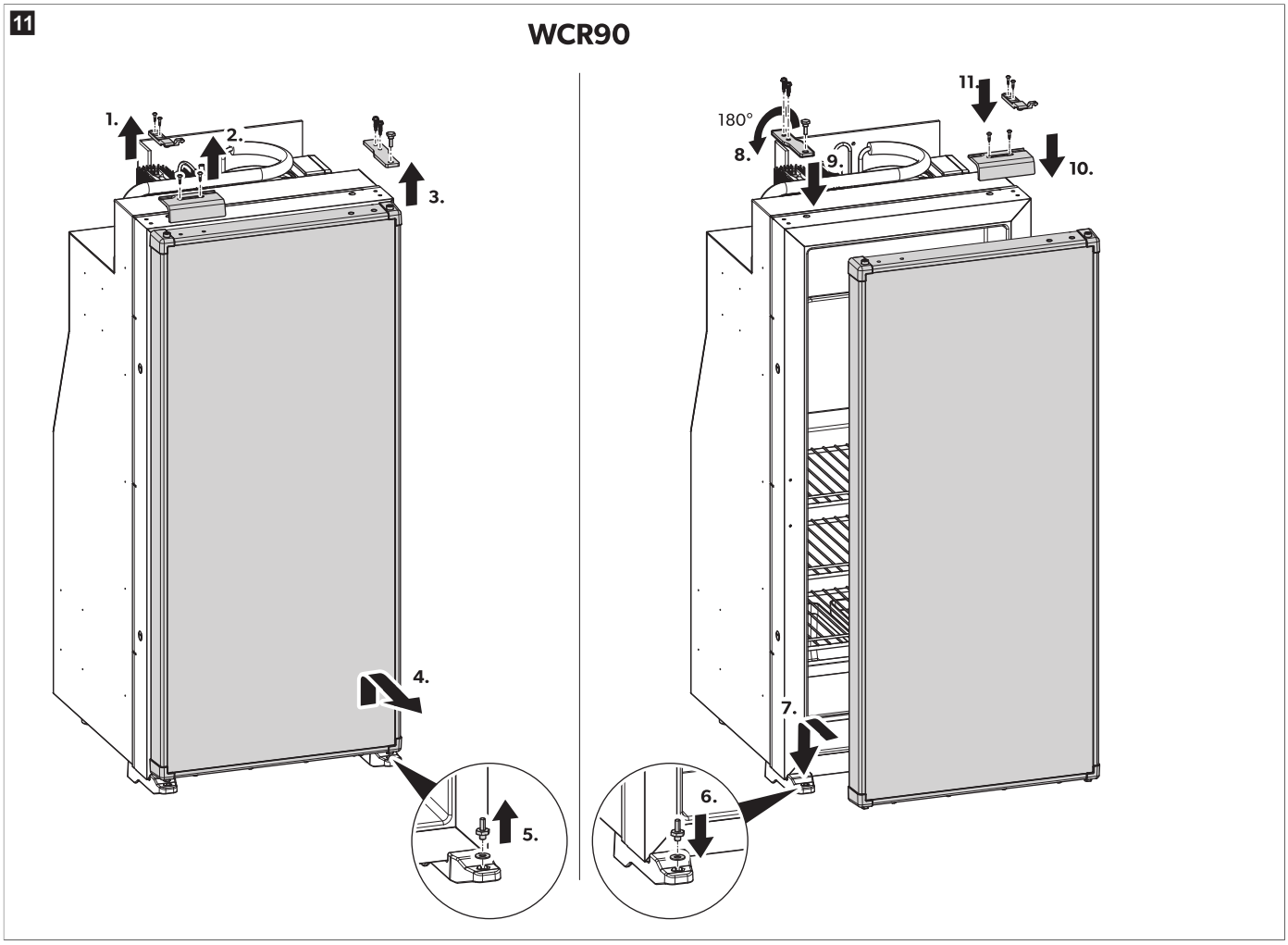

9.5 Sustitución del panel decorativo

1. Retire los tornillos de la parte inferior del panel.
2. Retire la brida inferior.
3. Retire el panel.
4. Inserte el nuevo panel decorativo con un grosor de ≤ 7 mm.

5. Vuelva a colocar la brida inferior.
6. Apriete los tornillos de la parte inferior del panel.

✓ El panel decorativo ha sido sustituido.

9.6 Conexión de alimentación de corriente

El suministro de energía eléctrica debe ser conectado por un electricista cualificado que tenga capacidad demostrada y conocimientos relacionados con la construcción y el funcionamiento de equipos e instalaciones eléctricas, y que haya recibido formación en materia de seguridad para identificar y evitar los peligros asociados.

¡AVISO! Peligro de daños

> Para evitar una caída de tensión y, con ello, un descenso del rendimiento, el cable debería ser lo más corto posible y sin interrupciones. Por ello, evite instalar interruptores, enchufes o cajas de distribución adicionales.
> Antes de realizar la conexión, compruebe si la tensión de funcionamiento y la tensión de la batería coinciden (consulte la placa de datos).
> Asegúrese de que la polaridad sea correcta al conectar la fuente de alimentación de 12 V o 24 V voltios.

NOTA La fuente de alimentación debe estar protegida por un fusible de 10 A para el funcionamiento a 12 V⎓ y de 7,5 A para el funcionamiento a 24 V⎓. La sección mínima requerida de los cables de alimentación es de 4 mm² para 12 V⎓ y de 3 mm² para 24 V⎓.

Conecte la nevera lo más cerca posible de la batería para reducir la caída de tensión en el cable.

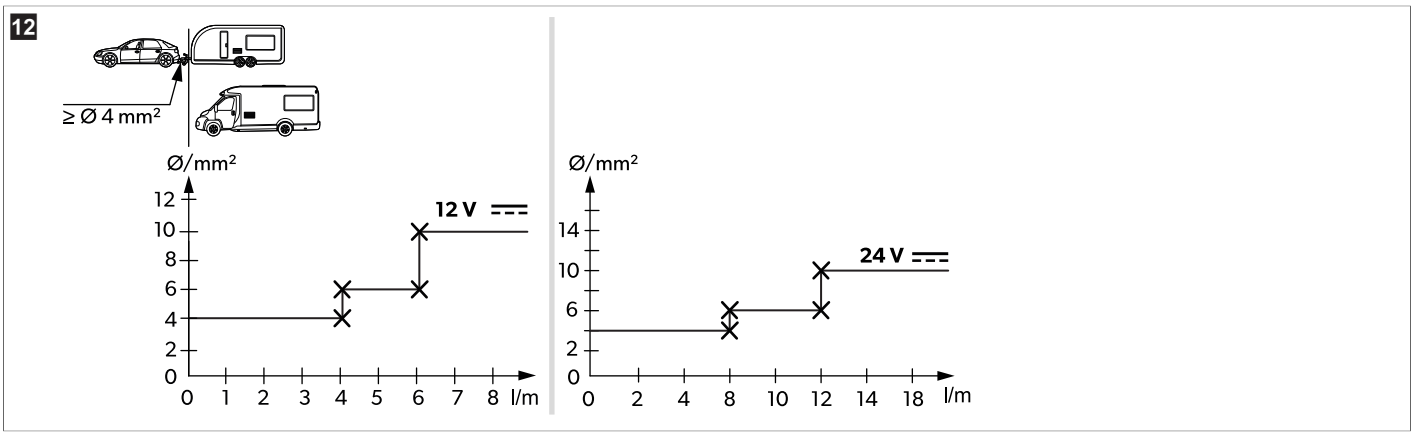

10 Funcionamiento

10.1 Antes del primer uso

NOTA

- No conserve alimentos en la nevera durante las primeras 4 h tras la conexión.
- Durante la primera puesta en marcha de la nevera se pueden producir olores que desaparecen después de unas horas. Ventile bien el habitáculo.
- La potencia de refrigeración puede verse afectada por:
  - la temperatura ambiente (p.ej., si el vehículo está expuesto a la luz directa del sol)
  - la cantidad de alimentos a refrigerar
  - la frecuencia de apertura de la puerta de la nevera

> Por motivos de higiene, debe limpiar el interior de la nevera (consulte el capítulo Limpieza y mantenimiento en la página 84).

10.2 Ahorro de energía

> Elija un lugar de emplazamiento bien ventilado y protegido de la radiación solar.
> Antes de introducir alimentos calientes en la nevera, deje que se enfríen.
> Evite abrir la nevera más de lo necesario.
> No deje la nevera abierta más tiempo del necesario.
> Desescarche la nevera cuando se forme una capa de escarcha.
> Evite temperaturas innecesariamente bajas.
> Elimine regularmente el polvo y la suciedad del condensador.

10.3 Notas acerca del almacenamiento de alimentos

¡AVISO! Daños en el dispositivo

> Coloque los objetos más pesados, por ejemplo, botellas o latas, solo en la puerta de la nevera, en el cajón de verduras o en el estante inferior.

Tenga en cuenta lo siguiente para no desperdiciar alimentos:
- Procure que las oscilaciones de temperatura sean mínimas. Abra la nevera solo con la frecuencia y el tiempo que sea necesario para evitar un aumento significativo de la temperatura en sus compartimentos. Almacene los productos alimenticios de manera que no impidan una buena circulación del aire.
- Compruebe que la potencia de refrigeración de la nevera sea la adecuada para los alimentos que desea enfriar.
- Asegúrese de guardar en la nevera solamente aquellos productos que puedan enfriarse a la temperatura seleccionada.
- Si la temperatura es ajustable: Ajuste la temperatura a la cantidad y el tipo de productos alimenticios.
- Los productos alimenticios pueden absorber o desprender sabores y olores con facilidad. Almacene siempre los productos alimenticios envueltos o cerrados en recipientes o botellas.
- Almacene los distintos tipos de productos alimenticios tal como se muestra en las figuras.

NOTA
- No guarde bebidas con gas en el compartimento para congelados.
- El compartimento para congelados es adecuado para preparar cubitos de hielo y para guardar durante periodos breves alimentos congelados. No es adecuado para congelar alimentos.
- Envase los productos crudos y cocinados por separado.
- Tenga en cuenta la fecha de caducidad de los envases.
- No deje los productos refrigerados mucho tiempo fuera de la nevera.
- Limpie el interior de la nevera a intervalos regulares.

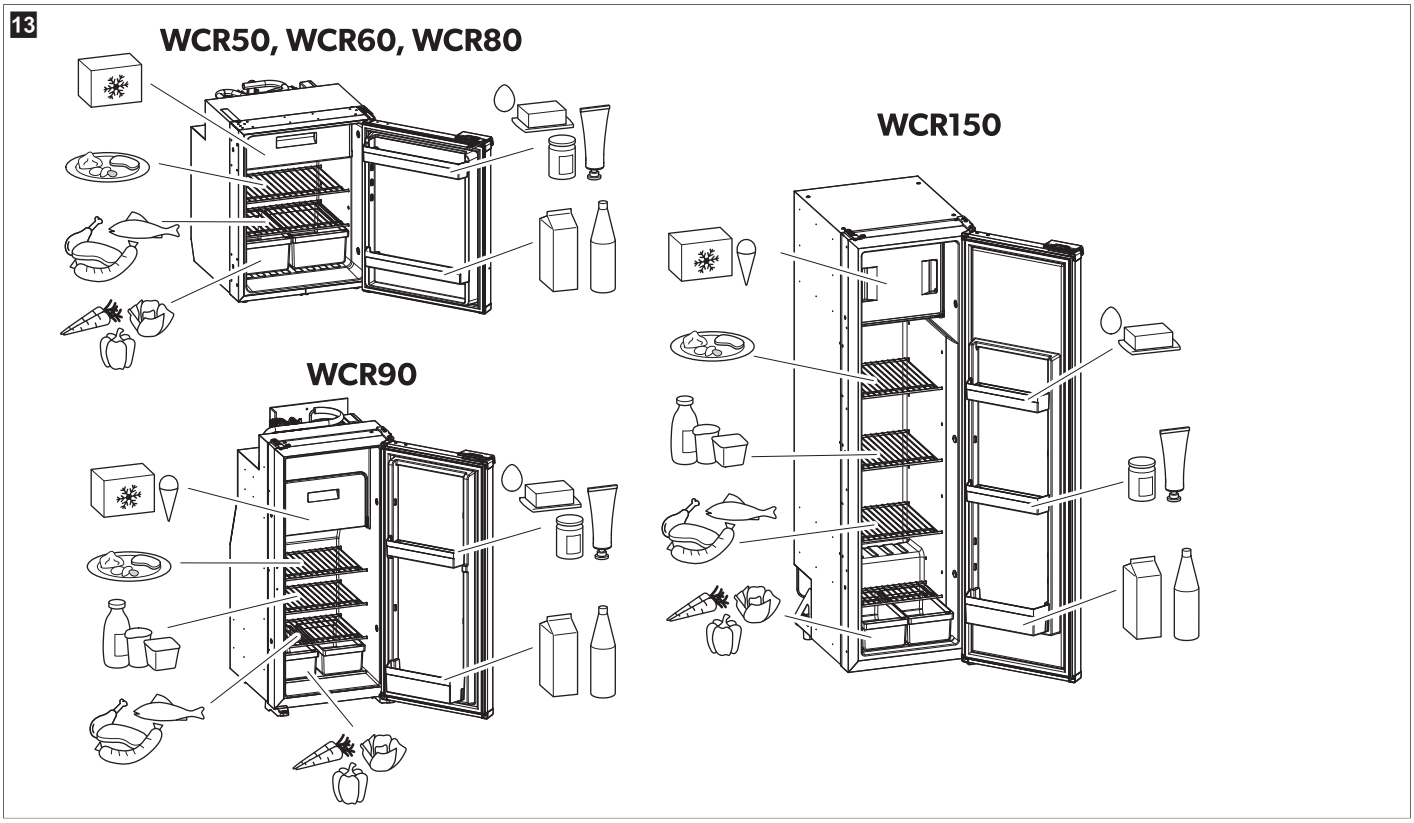

10.4 Encendido de la nevera

NOTA
> Durante la primera puesta en marcha de la nevera se pueden producir olores que desaparecen después de unas horas. Ventile bien el habitáculo.
> Aparque el vehículo de manera que quede nivelado, especialmente durante la puesta en funcionamiento y llenado de la nevera antes de comenzar un viaje.

> Pulse el botón durante 2 s.
✓ La nevera se pone en marcha con los ajustes seleccionados más recientemente.

10.5 Apagado de la nevera
> Pulse el botón durante 2 s.
✓ La nevera está completamente apagada.
> Si no tiene intención de utilizar la nevera durante un período prolongado de tiempo, desconecte la alimentación.

10.6 Ajuste de la temperatura

NOTA Para temperaturas ambiente de 15 °C – 25 °C, seleccione el ajuste de temperatura medio.

› Pulse repetidamente el botón hasta que se haya establecido el nivel de temperatura deseado.

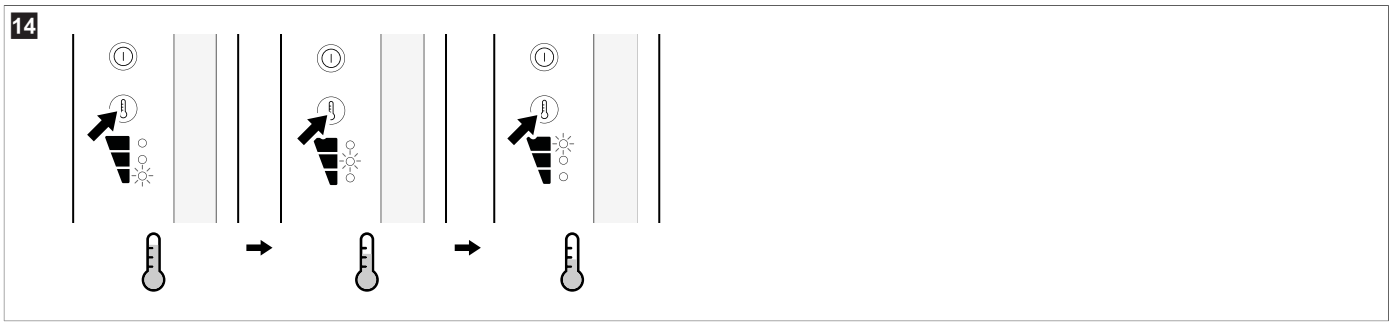

10.7 Ajuste del modo de funcionamiento

Para obtener más información sobre los modos de funcionamiento, consulte Modo de funcionamiento en la página 72.

› Pulse el botón varias veces hasta que se encienda el indicador LED del modo de funcionamiento deseado.

- **Modo Quiet:** la nevera funciona con un nivel de ruido reducido.

  NOTA Después de 8 h en modo Quiet, la nevera vuelve automáticamente al modo Performance, con la configuración establecida anteriormente.

- **Modo Performance:** la nevera funciona en modo estándar.

  NOTA La nevera permanecerá en el modo Performance hasta que se realicen nuevos ajustes.

⌄ Se iluminan los indicadores LED del modo y del nivel de refrigeración seleccionados.

10.8 Colocación de los estantes

¡ADVERTENCIA! Riesgo de atrapamiento infantil

› Todos los estantes están fijados para evitar que los niños se suban al interior de la nevera.
› Retire los estantes solamente para limpiar.
› Vuelva a colocar los estantes y asegúrelos.

NOTA Antes de cambiar los estantes de posición, retire el compartimento para congelados para facilitar el acceso a los soportes traseros de los estantes.

Extracción de los estantes

› Retire los estantes de los modelos **WCR50** y **WCR60** como se indica a continuación.

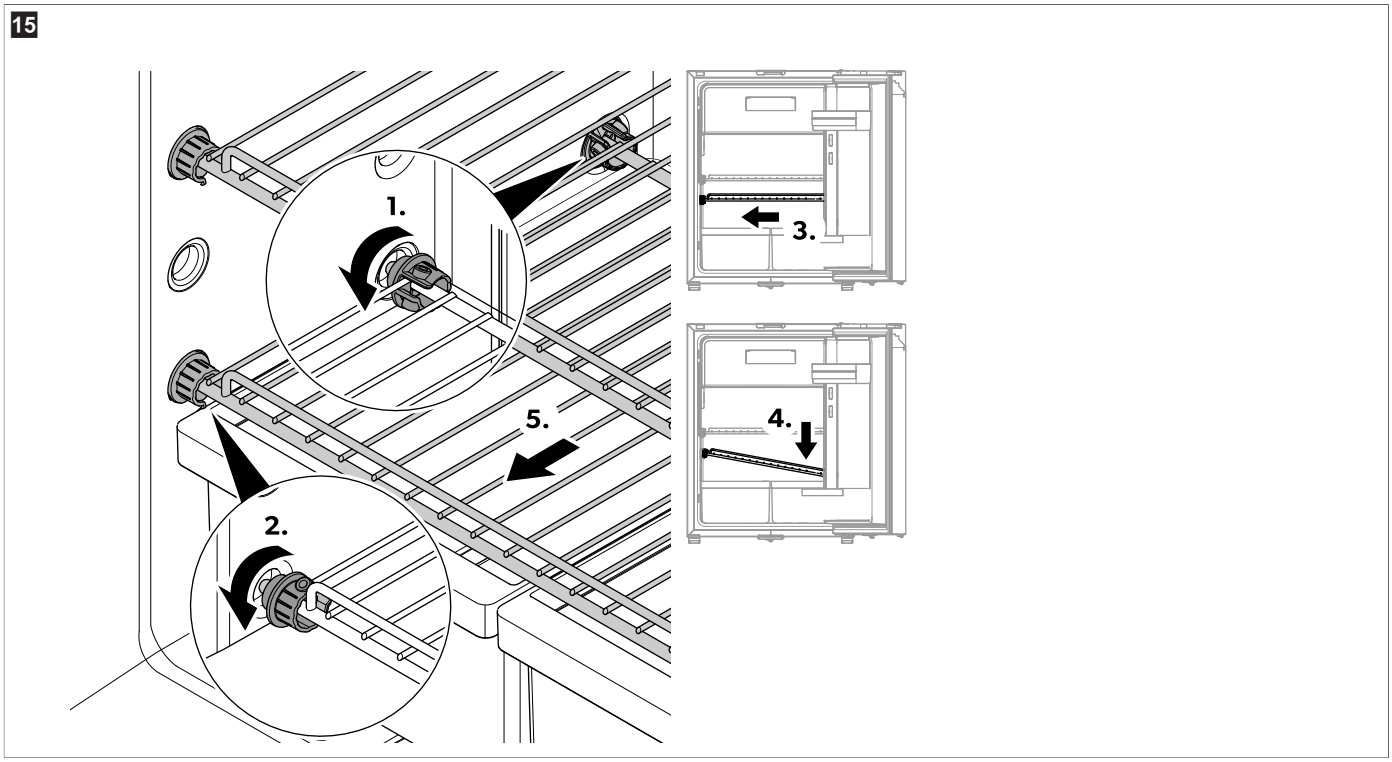

a) Gire las anillas de plástico traseras para que las aberturas queden orientadas hacia delante.

b) Gire las anillas de plástico delanteras para que las aberturas queden orientadas hacia atrás.

c) Deslice la rejilla hacia el lado opuesto a la bisagra de la puerta.

d) Extraiga la rejilla de la nevera.

e) Extraiga la rejilla de la nevera.

> Retire los estantes del modelo **WCR80** como se indica a continuación.

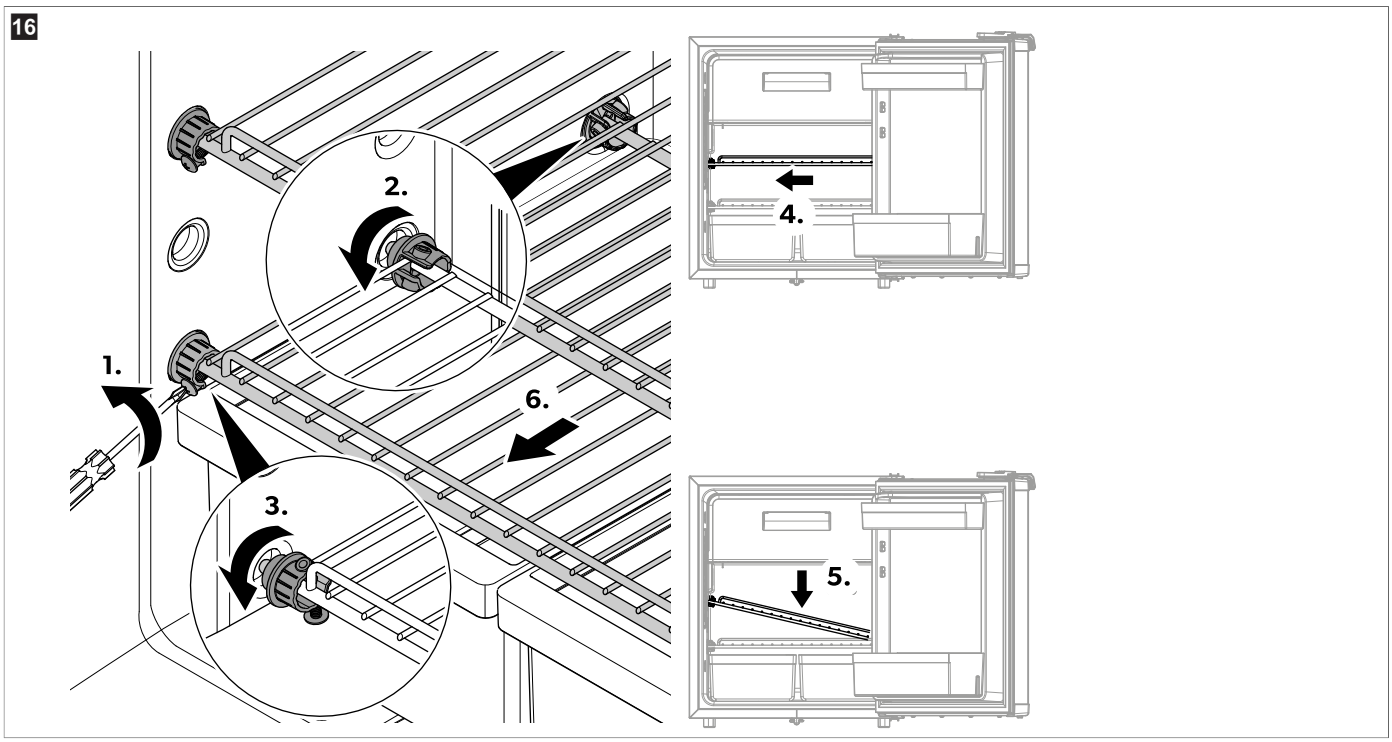

a) Afloje los tornillos.
b) Gire las anillas de plástico traseras para que las aberturas queden orientadas hacia delante.
c) Gire las anillas de plástico delanteras para que las aberturas queden orientadas hacia atrás.
d) Deslice la rejilla hacia el lado opuesto a la bisagra de la puerta.
e) Incline hacia abajo el lado opuesto a la bisagra de la puerta.
f) Extraiga la rejilla de la nevera.

> Retire los estantes del modelo **WCR90** como se indica a continuación.

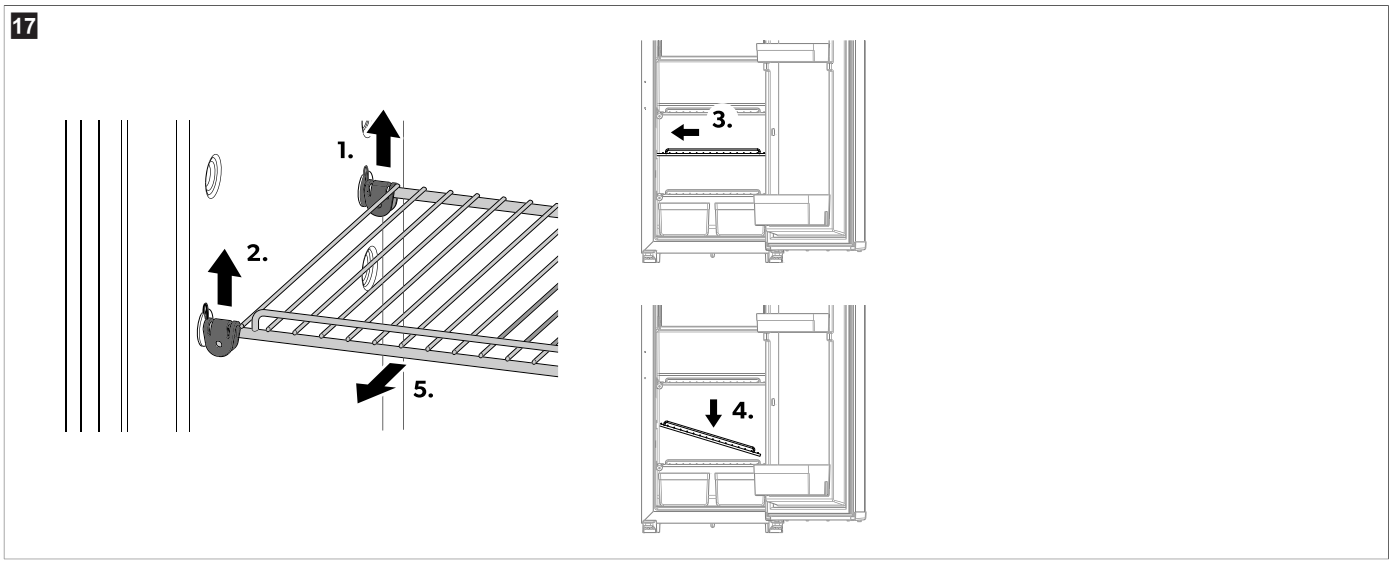

a) Afloje el soporte trasero.
b) Levante el soporte delantero.
c) Deslice la rejilla hacia el lado opuesto a la bisagra de la puerta.
d) Incline hacia abajo el lado opuesto a la bisagra de la puerta.
e) Extraiga la rejilla de la nevera.

> Retire los estantes del modelo **WCR150** como se indica a continuación.

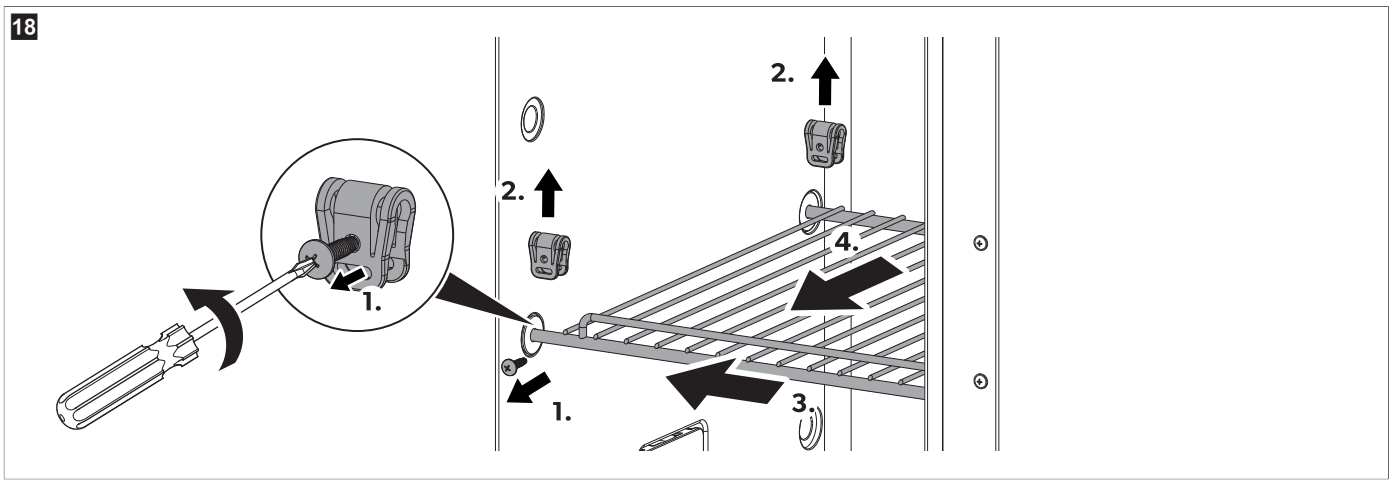

a) Afloje los tornillos.
b) Levante el soporte.
c) Deslice la rejilla hacia el lado opuesto a la bisagra de la puerta.
d) Extraiga la rejilla de la nevera.

Reinstalación de los estantes

> Vuelva a montar el estante en orden inverso.

10.9 Apertura de la puerta de la nevera

¡ATENCIÓN! Peligro de lesiones
> Cierre y bloquee la puerta de la nevera siempre que vaya a iniciar un trayecto.
> Abra las puertas con cuidado, ya que los productos pueden haberse desplazado y caerse.

La puerta de la nevera se puede abrir tanto por el lado izquierdo como por el derecho (consulte Cambio del lado de apertura de la puerta en la página 77).

10.10 Cierre seguro de la puerta de la nevera

¡ATENCIÓN! Peligro de lesiones
> Si la puerta no queda bien asegurada, empuje con cuidado en la parte superior e inferior de la puerta en ese lado hasta que quede asegurada en su sitio.

NOTA La puerta de la nevera dispone de un mecanismo de cierre que también se utiliza como protección durante los desplazamientos.

> Cierre la puerta presionándola hasta que oiga claramente un clic.

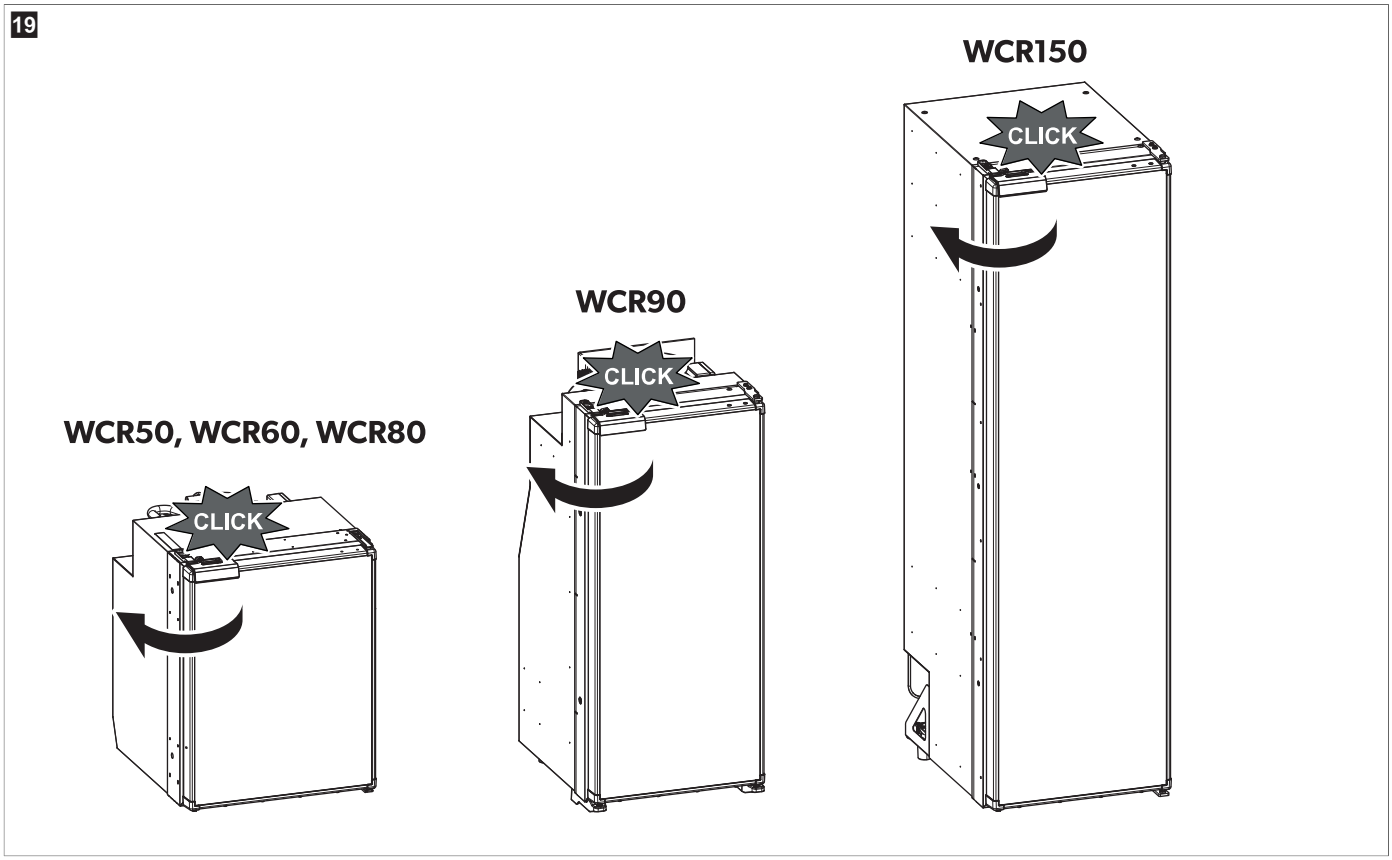

✓ Ahora la puerta está cerrada y bloqueada.

11 Limpieza y mantenimiento

¡ADVERTENCIA! Riesgo de electrocución
> Desconecte la nevera de la red antes de proceder a la limpieza o al mantenimiento de la misma.

¡AVISO! Peligro de daños
> No utilice objetos duros ni afilados, productos de limpieza abrasivos ni lejía para limpiar el aparato, ya que podrían dañarlo.

¡AVISO! Peligro de daños
> Nunca utilice herramientas duras ni puntiagudas para retirar capas de hielo o despegar productos que se hayan adherido al congelarse.
> No utilice herramientas mecánicas ni de otra clase para acelerar el desescarche.

> Con un paño húmedo, limpie la nevera de forma regular y también en cuanto se ensucie.
> Asegúrese de que no gotee agua en las juntas. Ello puede dañar el sistema electrónico.
> Después de haberla limpiado, seque la nevera con un paño.
> Compruebe regularmente el orificio de drenaje de condensado.

Si es necesario, limpie el orificio de drenaje de condensado. Si se atasca, el agua de deshielo se acumula en la parte inferior de la nevera.

11.1 Desescarchar la nevera

¡AVISO! Peligro de daños
> No utilice herramientas mecánicas ni secadores de pelo para eliminar el hielo o desenganchar objetos congelados.

Si la nevera se utiliza durante periodos prolongados en condiciones de alta humedad o temperatura ambiente, se puede acumular escarcha en la pared interior trasera, lo que puede reducir el rendimiento de la refrigeración. En este caso, se recomienda un desescarche manual.

El compartimento para congelados requiere un desescarche manual periódico, y se recomienda si la capa de escarcha es superior a 3 mm.

1. Interrumpa la alimentación de tensión.
2. Extraiga los productos.
3. Coloque un paño en el congelador y la nevera para absorber el exceso de agua.

4. Deje abiertas las puertas.
   - **Solo WCR90, WCR150:** La mayor parte del condensado del compartimento de la nevera se drena a través de una manguera situada en la parte trasera de la nevera y se dirige al exterior del vehículo.
     El condensado del compartimento para congelados se acumula en la parte inferior.
5. Seque los dos compartimentos con un paño.

12 Solución de problemas

NOTA Para que las unidades de consumo de 12 V funcionen de manera segura en la caravana durante la conducción, el vehículo tractor deberá suministrar la tensión suficiente. En algunos vehículos, el sistema de gestión de baterías puede desconectar automáticamente las unidades consumidoras para proteger la batería. Consulte al fabricante del vehículo.

Fallo	Posible causa	Propuesta de solución
La nevera no funciona.	El fusible del cable de corriente continua está averiado.	> Sustituya el fusible.
	Se ha fundido el fusible del vehículo.	> Sustituya el fusible del vehículo. Consulte las instrucciones de uso de su vehículo.
	La batería del vehículo está descargada.	> Compruebe la batería del vehículo y cárguela.
	El encendido no está conectado.	> Conecte el encendido.
	La temperatura del compresor es demasiado baja (< 0 °C).	> Cierre/cubra completamente todas las rejillas de ventilación externas con material aislante.
	La nevera se apaga automáticamente si el voltaje es insuficiente. (Fin de la tensión de descarga: 10,4 V⎓)	> Cargue la batería. La nevera se pondrá en marcha de nuevo automáticamente. (Tensión de reconexión: 11,7 V⎓)
Mala refrigeración, aumento de la temperatura interior. El compresor funciona continuamente.	La ventilación alrededor del grupo es insuficiente.	> Compruebe si la rejilla de ventilación está obstruida. > Cambie la ubicación de la nevera.
	Las paredes interiores están heladas.	> Compruebe si la puerta de la nevera cierra correctamente. > Asegúrese de que la junta de la nevera encaja correctamente y no está dañada. > Desescarche la nevera.
	La temperatura está regulada a un valor demasiado alto.	> Regule una temperatura más baja.
	La temperatura ambiente es demasiado alta.	> Retire la rejilla de ventilación provisionalmente para que el aire caliente salga más rápido.
	Demasiados alimentos depositados en la nevera al mismo tiempo.	> Retire algunos alimentos.
	Demasiados alimentos calientes depositados en la nevera al mismo tiempo.	> Retire los alimentos calientes y déjelos enfriar antes de guardarlos en la nevera.
	La nevera no lleva suficiente tiempo en funcionamiento.	> Vuelva a comprobar la temperatura después de 4 h / 5 h.
	El condensador está sucio.	> Limpie el condensador.
	El ventilador está averiado.	> Póngase en contacto con un técnico de mantenimiento autorizado.
Mala refrigeración, aumento de la temperatura interior. El compresor no funciona muchas veces.	La capacidad de la batería está agotada.	> Cargue la batería.

Fallo	Posible causa	Propuesta de solución
Mala refrigeración, aumento de la temperatura interior. El compresor no funciona (conexión a batería).	Hay una interrupción en la conexión entre la batería y el sistema electrónico.	> Establezca la conexión.
	El interruptor principal está averiado (si está instalado).	> Sustituya el interruptor principal.
	Se ha fundido el fusible de la línea de suministro (si está instalado).	> Sustituya el fusible de la línea de suministro.
	La tensión de la batería es demasiado baja.	> Cargue la batería.
	La capacidad de la batería es demasiado baja.	> Cambie la batería.
	Los cables están sueltos. El contacto es deficiente (corrosión).	> Establezca la conexión.
	La sección del cable es insuficiente.	> Sustituya el cable.
	El compresor está averiado.	> Póngase en contacto con un técnico de mantenimiento autorizado.
Ruidos inusuales.	Un componente del circuito de refrigeración no puede vibrar libremente (está tocando la pared).	> Doble el elemento con cuidado para separarlo de la superficie obstructora.
	Hay un cuerpo extraño atrapado entre el sistema de refrigeración y la pared.	> Retire el cuerpo extraño.
	Ruido del ventilador.	> Póngase en contacto con un técnico de mantenimiento autorizado.
La puerta se abre accidentalmente con el movimiento (por ejemplo, durante la conducción).		> Coloque el pestillo de la puerta en otra posición.
La puerta no cierra correctamente.		> Coloque el pestillo de la puerta en otra posición.
El pestillo de la puerta no está correctamente enganchado.		> Asegúrese de que la puerta encaja correctamente al cerrarla.

12.1 Indicación de error

NOTA

> Todos los errores se indican mediante el parpadeo del LED de error de color naranja (consulte Elementos de control y de visualización en la página 72).

> En modo Performance o Quiet, suena un pitido adicional.

Frecuencia de parpadeo	Error	Posible causa
1	Subtensión o sobretensión	La tensión de alimentación está fuera del rango ajustado.
2	Sobrecorriente del ventilador	La carga del ventilador sobre el sistema electrónico es superior a 1 A.
3	El motor no arranca.	El rotor está bloqueado. La diferencia de presión en el sistema de refrigeración es demasiado alta.
4	Número de revoluciones demasiado bajo	Si el sistema de refrigeración está sobrecargado, no se puede mantener la velocidad mínima del motor.
5	Exceso de temperatura en el sistema electrónico	Si el sistema de refrigeración está sobrecargado o si la temperatura es demasiado elevada, el sistema electrónico se calienta demasiado.
Constante	Errores del sensor de temperatura	El sensor de temperatura está averiado.

12.2 Indicador LED de estado y error del compresor

El indicador LED de estado y error del compresor muestra el estado de funcionamiento del compresor o indica un error:

Color	Descripción
Blanco	Compresor en funcionamiento
Luz apagada	Compresor apagado
Naranja (intermitente)	Error (consulte Indicación de error en la página 86)

13 Garantía

Se aplica el período de garantía estipulado por la ley. Si el producto es defectuoso, póngase en contacto con WAECO a través de customer@waeco.com o con su distribuidor.

Para tramitar la reparación y la garantía, incluya los siguientes documentos cuando envíe el aparato:

- Una copia de la factura con fecha de compra
- El motivo de la reclamación o una descripción de la avería

Tenga en cuenta que una reparación por medios propios o no profesionales puede tener consecuencias de seguridad y suponer la anulación de la garantía.

14 Eliminación

¡AVISO! Peligro de daños

> El aislamiento de la nevera contiene ciclopentano y requiere una gestión de residuos especial. Deposite el aparato de refrigeración en un centro de reciclaje adecuado al finalizar su vida útil.

¡ADVERTENCIA! Riesgo de atrapamiento infantil

> Antes de desechar su producto viejo:
  - Desmonte la tapa.
  - Deje las cestas colocadas en su sitio para impedir que los niños puedan introducirse en el aparato.

Reciclaje del material de embalaje: Si es posible, deseche el material de embalaje en el contenedor de reciclaje adecuado. Esta separación es necesaria, ya que el embalaje es un recurso valioso y una gestión inadecuada puede afectar a la salud humana y al medio ambiente.

El contenedor con ruedas tachado indica que el producto es un equipo eléctrico o electrónico que debe desecharse por separado para tratarlo, recuperarlo y reciclarlo debidamente. **El consumidor tiene la obligación legal de desechar correctamente los equipos eléctricos o electrónicos y de no arrojarlos junto a la basura doméstica.**

Esta separación es necesaria, ya que los aparatos eléctricos son recursos valiosos que pueden contener sustancias nocivas para los seres humanos y el medioambiente.

Cuando vaya a desechar definitivamente el producto, infórmese en el centro de reciclaje más cercano o en un distribuidor especializado sobre las normas pertinentes de gestión de residuos.

El producto podrá desecharse gratuitamente.

15 Datos técnicos

El circuito de refrigeración contiene una pequeña cantidad de refrigerante compatible con el medio ambiente, pero inflamable. El refrigerante no daña la capa de ozono ni aumenta el efecto invernadero. Toda fuga de refrigerante puede incendiarse.
La unidad de refrigeración está sellada herméticamente.

Encontrará más información sobre el producto a través del código de respuesta rápida de la etiqueta de clasificación de consumo energético o en el sitio eprel.ec.europa.eu.

Datos técnicos generales	
Tensión de conexión	12 V⎓ / 24 V⎓
Rendimiento de refrigeración (niveles de refrigeración 1-3)	– 12 °C ... – 7 °C
Potencia de entrada media	50 W
Clase climática	ST
Refrigerante	R600a
Descongelación	Desescarche manual
Inspección/certificación	CE EAC

WCR50	
Volumen total	44 L
Volumen del compartimento refrigerador	39,6 L
Volumen del compartimento para congelados	4,4 L
Dimensiones (An. X Al. X Pr.)	380 mm × 535 mm × 510 mm
Peso neto	14 kg
Emisión de ruido (probado según IEC 60704)	
Modo Quiet	36 dB(A)
Modo Performance	40 dB(A)
Consumo de energía (probado según IEC 62552)	0,32 kWh/24h

WCR60	
Volumen total	55 L
Volumen del compartimento refrigerador	48,9 L
Volumen del compartimento para congelados	6,1 L
Dimensiones (An. X Al. X Pr.)	448 mm × 535 mm × 537 mm
Peso neto	15,5 kg
Emisión de ruido (probado según IEC 60704)	
Modo Quiet	38 dB(A)
Modo Performance	41 dB(A)
Consumo de energía (probado según IEC 62552)	0,33 kWh/24h

WCR80	
Volumen total	75 L
Volumen del compartimento refrigerador	68,4 L
Volumen del compartimento para congelados	6,6 L
Dimensiones (An. X Al. X Pr.)	475 mm × 635 mm × 537 mm
Peso neto	16,7 kg
Emisión de ruido (probado según IEC 60704)	
Modo Quiet	38 dB(A)
Modo Performance	41 dB(A)
Consumo de energía (probado según IEC 62552)	0,36 kWh/24h

WCR90	
Volumen total	82 L
Volumen del compartimento refrigerador	75 L
Volumen del compartimento para congelados	7 L
Dimensiones (An. X Al. X Pr.)	418 mm × 966 mm × 507 mm
Peso neto	19 kg
Emisión de ruido (probado según IEC 60704)	
Modo Quiet	38 dB(A)
Modo Performance	41 dB(A)
Consumo de energía (probado según IEC 62552)	0,48 kWh/24h

WCR150	
Volumen total	153 L

WCR150	
Volumen del compartimento refrigerador	135,5 L
Volumen del compartimento para congelados	17,5 L
Dimensiones (An. X Al. X Pr.)	418 mm × 1482 mm × 574 mm
Peso neto	31,5 kg
Emisión de ruido (probado según IEC 60704)	
Modo Quiet	36 dB(A)
Modo Performance	40 dB(A)
Consumo de energía (probado según IEC 62552)	0,46 kWh/24h

Português

1 Notas importantes ... 90
2 Explicação dos símbolos ... 90
3 Explicação dos símbolos no aparelho ... 91
4 Indicações de segurança ... 91
5 Grupo alvo ... 92
6 Material fornecido ... 92
7 Intended use ... 92
8 Descrição técnica ... 93
8.1 Designação do aparelho ... 93
8.2 Elementos de controlo e de indicação ... 94
8.3 Modo de funcionamento ... 94
9 Instalação ... 94
9.1 Escolher um local de instalação ... 95
9.2 Fixar o frigorífico ... 97
9.3 Instalar a mangueira de drenagem ... 97
9.4 Inverter a abertura da porta ... 99
9.5 Substituição do painel decorativo ... 99
9.6 Conexão da fonte de alimentação ... 100
10 Operação ... 100
10.1 Antes da primeira utilização ... 100
10.2 Poupar energia ... 100
10.3 Indicações para armazenar géneros alimentícios ... 100
10.4 Ligar o frigorífico ... 101
10.5 Desligar o frigorífico ... 101
10.6 Definir a temperatura ... 102
10.7 Configurar os modos de funcionamento ... 102
10.8 Posicionar as prateleiras ... 102
10.9 Abrir a porta do frigorífico ... 105
10.10 Fechar e fixar a porta do frigorífico ... 105
11 Limpeza e manutenção ... 106
11.1 Descongelar o frigorífico ... 106
12 Resolução de falhas ... 107
12.1 Indicação de erros ... 108
12.2 Indicador LED de erro e do compressor ... 108
13 Garantia ... 109
14 Eliminação ... 109
15 Ficha de dados técnicos ... 109

1 Notas importantes

Leia atentamente as presentes instruções e siga todas as instruções, orientações e avisos incluídos neste manual, de modo a garantir a correta instalação, utilização e manutenção do produto. É OBRIGATÓRIO manter estas instruções junto com o produto.

Ao utilizar o produto, está a confirmar que leu atentamente todas as instruções, orientações e avisos, e que compreende e aceita cumprir os termos e condições estabelecidos no presente manual. Aceita utilizar este produto exclusivamente para o fim e a aplicação a que se destina e de acordo com as instruções, orientações e avisos estabelecidos neste manual, assim como de acordo com todas as leis e regulamentos aplicáveis. Caso não leia nem siga as instruções e os avisos aqui estabelecidos, poderá sofrer ferimentos pessoais ou causar ferimentos a terceiros e o produto ou outros materiais nas proximidades poderão ficar danificados. Este manual do produto, incluindo as instruções, orientações e avisos, bem como a documentação relacionada, podem estar sujeitos a alterações e atualizações. Para consultar as informações atualizadas do produto, visite qr.dometic.com/bgWFax.

2 Explicação dos símbolos

As palavras de advertência identificam mensagens de segurança e mensagens de danos à propriedade, assim como o grau ou nível de seriedade do perigo.

AVISO!
> Indica uma situação perigosa que, se não for evitada, pode causar a morte ou ferimentos graves.

PRECAUÇÃO!
> Indica uma situação perigosa que, se não for evitada, pode causar ferimentos ligeiros ou moderados.

NOTA!
> Indica uma situação que, se não for evitada, pode causar danos materiais.

OBSERVAÇÃO Informações suplementares para a utilização do produto.

3 Explicação dos símbolos no aparelho

Atenção! Risco de incêndio/materiais inflamáveis

4 Indicações de segurança

Princípios básicos de segurança

AVISO! Risco de eletrocussão

- Apenas pessoal qualificado pode executar a montagem e a remoção do frigorífico.
- Solicite que a instalação em áreas expostas a água seja realizada apenas por especialistas.
- Se instalar o frigorífico dentro de um pavilhão ou ambiente semelhante, certifique-se de que o frigorífico está protegido da chuva e salpicos de água.
- Não coloque o frigorífico em funcionamento se este apresentar danos visíveis.
- As reparações neste frigorífico apenas podem ser realizadas por pessoal qualificado. Reparações inadequadas podem levar a perigos graves ou a danos no frigorífico.
- Ao posicionar o frigorífico, certifique-se de que o cabo de alimentação não fica preso nem é danificado.
- Nunca toque em cabos não blindados com as mãos desprotegidas.

AVISO! Perigo de incêndio

- O refrigerante no circuito de refrigeração é altamente inflamável e, em caso de fuga, os gases de combustão podem acumular-se se o aparelho estiver numa divisão pequena. Em caso de danos no circuito de refrigeração:
  - Mantenha chamas sem proteção e potenciais fontes de ignição afastadas do frigorífico.
  - Ventile bem a divisão.
  - Desligue o frigorífico.
- O circuito de refrigeração contém uma pequena quantidade de um refrigerante ecológico mas inflamável. Este produto não é prejudicial para a camada de ozono e não aumenta o efeito de estufa. Qualquer refrigerante vazado pode incendiar-se.
- Para frigoríficos com refrigerante inflamável: Não utilize nem armazene o frigorífico em espaços confinados com pouco ou nenhum fluxo de ar.

AVISO! Perigo de explosão

- Não guarde no frigorífico substâncias com risco de explosão, como, por exemplo, latas de aerossóis com gás inflamável.

AVISO! Risco para a saúde

- **Para a União Europeia, o Reino Unido e a Turquia:** Este dispositivo pode ser utilizado por crianças a partir dos 8 anos e por pessoas com capacidades físicas, sensoriais ou mentais reduzidas, ou com falta de experiência e conhecimento, desde que sejam supervisionadas ou recebam instruções sobre a utilização segura do aparelho e compreendam os riscos envolvidos. **Para todas as outras regiões:** Este aparelho não foi previsto para ser utilizado por pessoas (incluindo crianças) com capacidades físicas, sensoriais ou mentais reduzidas ou com insuficiente experiência e conhecimento, exceto caso tenham recebido supervisão ou instruções acerca da utilização do aparelho por parte de uma pessoa responsável pela sua segurança.
- Crianças com idades entre os 3 e os 8 anos podem encher e esvaziar o frigorífico.
- A limpeza e a manutenção não podem ser efetuadas por crianças sem supervisão.
- As crianças devem ser supervisionadas para assegurar que não brincam com o frigorífico.

AVISO! Risco de as crianças ficarem presas

- Certifique-se de que as prateleiras estão instaladas e fixadas para que não seja possível crianças trancarem-se dentro do frigorífico.
- Antes da eliminação do seu frigorífico usado:
  - Desmonte as gavetas.
  - Deixe ficar as prateleiras no frigorífico para que as crianças não entrem nele.
- Retire as portas.

PRECAUÇÃO! Risco para a saúde

- Para evitar riscos devido à instabilidade do frigorífico, este tem de ser fixado de acordo com as instruções de montagem.
- Mantenha as aberturas de ventilação existentes no frigorífico e no respetivo compartimento ou na estrutura encastrada sempre desobstruídas.
- Não utilize ferramentas mecânicas ou outros meios de acelerar o processo de descongelação para além dos recomendados pelo fabricante.
- Não abra nem danifique, em caso algum, o circuito de refrigeração.
- Não utilize aparelhos elétricos dentro do frigorífico, exceto se estes aparelhos elétricos tiverem sido recomendados para isso pelo fabricante.

PRECAUÇÃO! Perigo de ferimentos
> NÃO UTILIZE NEM ARMAZENE MATERIAIS INFLAMÁVEIS NESTE FRIGORÍFICO OU NAS SUAS PROXIMIDADES.
> NÃO COLOQUE OBJETOS EM CIMA DESTE FRIGORÍFICO NEM OS ENCOSTE AO MESMO.
> NÃO MODIFIQUE ESTE FRIGORÍFICO.

NOTA! Risco de danos
> Mantenha a abertura de condensação sempre limpa, caso esteja instalada.
> Ao limpar o veículo, se o frigorífico tiver grelhas de ventilação, não utilize qualquer aparelho de limpeza de alta pressão na zona das grelhas de ventilação.
> O frigorífico não pode ser exposto à chuva.
> Nunca retire a ficha da tomada puxando pelo cabo de ligação.

Segurança durante a instalação

AVISO! Risco de eletrocussão
> Não instale ou coloque tomadas múltiplas ou fontes de alimentação portáteis na parte de trás do frigorífico.

AVISO! Perigo de incêndio
> Sempre que utilizar massa de vedação à base de silicone ou afins, garanta um processamento limpo e sem resíduos. Existe perigo de incêndio se os fios de silicone entrarem em contacto com componentes quentes ou chamas abertas.
> Não monte o frigorífico na proximidade de chamas abertas ou outras fontes de calor (como aquecimento, radiação solar direta, fogões a gás, etc.).

NOTA! Risco de danos
> Durante o transporte, pegue no aparelho pelo corpo.
> O frigorífico destina-se apenas a instalação encastrada. O frigorífico deve ser fixado no mobiliário/armários com uma estrutura de fixação ou outras flanges para evitar que o frigorífico tombe. Assim que o frigorífico tiver sido instalado, apenas a parte frontal deve estar acessível.

5 Grupo alvo

A instalação elétrica e a configuração do aparelho têm de ser efetuadas por pessoal qualificado com capacidades e conhecimentos comprovados relacionados com a construção e operação de equipamento e instalações elétricas e que esteja familiarizado com as normas aplicáveis no país em que o equipamento será instalado e/ou utilizado. Além disso, deve ter concluído formação em segurança para identificar e evitar os perigos envolvidos.
Todas as outras ações também se destinam a utilizadores não profissionais.

6 Material fornecido

Quantidade	Descrição
1	Frigorífico
1	Cotovelo de escoamento
4	Tampa de fixação
1	Manual do utilizador resumido
1	Manual de instruções (apenas online)

7 Intended use

The refrigerator is intended for:

- Installation in caravans and motor homes
- Cooling and storing food
- Storing frozen food

The refrigerator is not suitable for:

- Storing medications and other medical products
- Storing corrosion substances or substances that contain solvents
- Quickly-freezing food

The frozen compartment is suitable for storing frozen food, storing ice cream and making ice cubes. The compartment is not suitable for freezing unfrozen food.

The refrigerator is intended for installation in a piece of cabinetry or an installation niche. Once installed, only the front of the refrigerator may be accessible.

This refrigerator is not intended to be used in household applications.

The device is designed to be operated from a 12 V⎓ or 24 V⎓ onboard supply.

Optimum cooling performance is provided at ambient temperatures between 16 °C ... 38 °C.

Este produto destina-se exclusivamente à aplicação e aos fins pretendidos com base nestas instruções.

Este manual fornece informações necessárias para proceder a uma instalação e/ou a uma operação adequadas do produto. Uma instalação e/ou uma operação ou manutenção incorretas causarão um desempenho insatisfatório e uma possível avaria.

O fabricante não aceita qualquer responsabilidade por danos ou prejuízos no produto resultantes de:

- instalação, montagem ou ligação incorretas, incluindo sobretensões
- Manutenção incorreta ou utilização de peças sobressalentes não originais fornecidas pelo fabricante
- Alterações ao produto sem autorização expressa do fabricante
- Utilização para outras finalidades que não as descritas no presente manual

A Waeco reserva-se o direito de alterar o design e as especificações do produto.

8 Descrição técnica

O frigorífico é um frigorífico com compressor e está concebido para funcionar com uma fonte de alimentação de 12 V⎓ / 24 V⎓.

OBSERVAÇÃO Para operar de forma segura os consumidores de 12 V⎓ / 24 V⎓ na caravana durante a condução, garanta que o veículo trator fornece uma tensão suficiente. Em alguns veículos, o sistema de gestão da bateria pode desligar automaticamente os consumidores para proteger a bateria do veículo. Informe-se junto do fabricante do seu veículo.

O aparelho pode refrigerar de 2 °C ... 7 °C e manter os produtos frescos. É possível manter produtos congelados no compartimento para produtos congelados. O monitor de controlo pode ser utilizado para definir a temperatura pretendida.

Todos os materiais utilizados no frigorífico são seguros para géneros alimentícios. O circuito de refrigeração está hermeticamente fechado.

8.1 Designação do aparelho

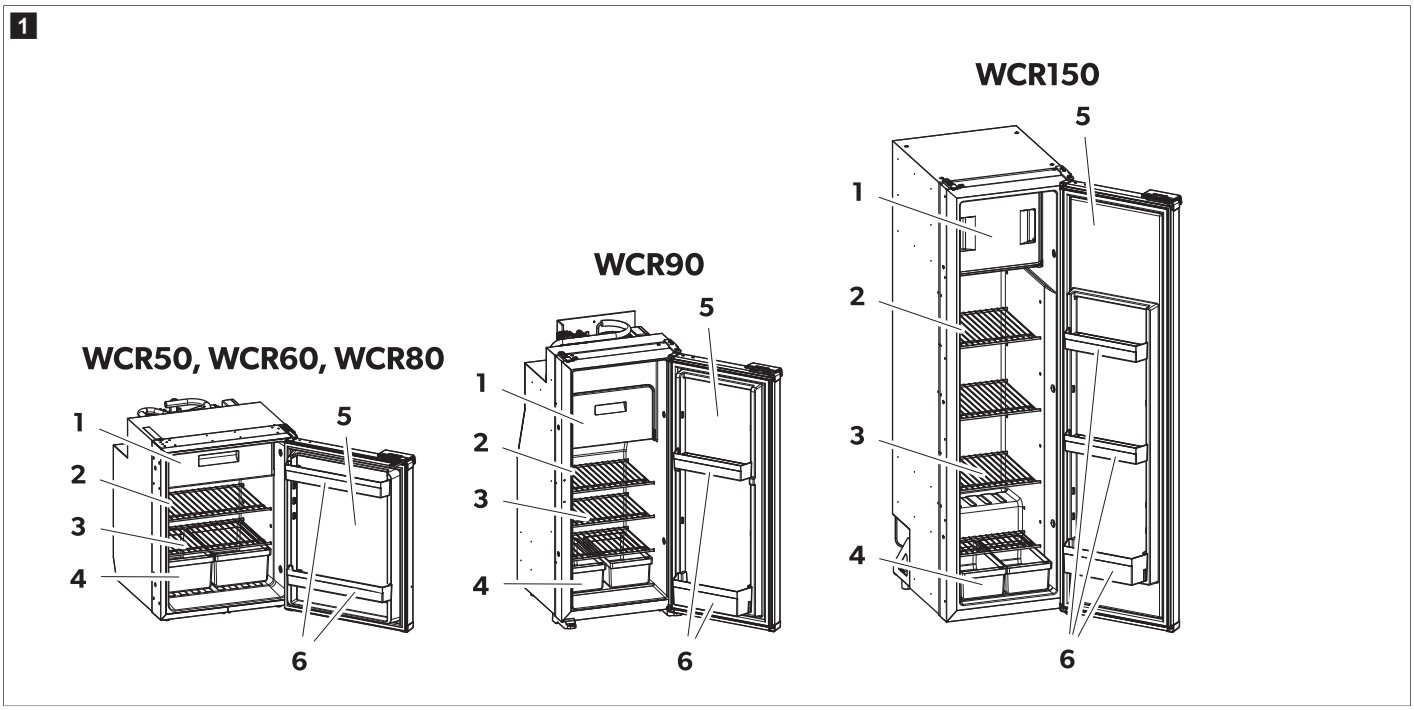

N.º na fig. 1 na página 93	Descrição	Quantidade		
		WCR50, 60, 80	WCR90	WCR150
1	Compartimento para produtos congelados	1	1	1
2	Elementos de controlo e de indicação	1	1	1
3	Prateleira amovível do frigorífico	2	3	4
4	Gaveta de legumes	2	2	2
5	Porta do frigorífico	1	1	1
6	Prateleira de porta	2	2	3

8.2 Elementos de controlo e de indicação

O frigorífico tem um monitor LED na parede interior do frigorífico.

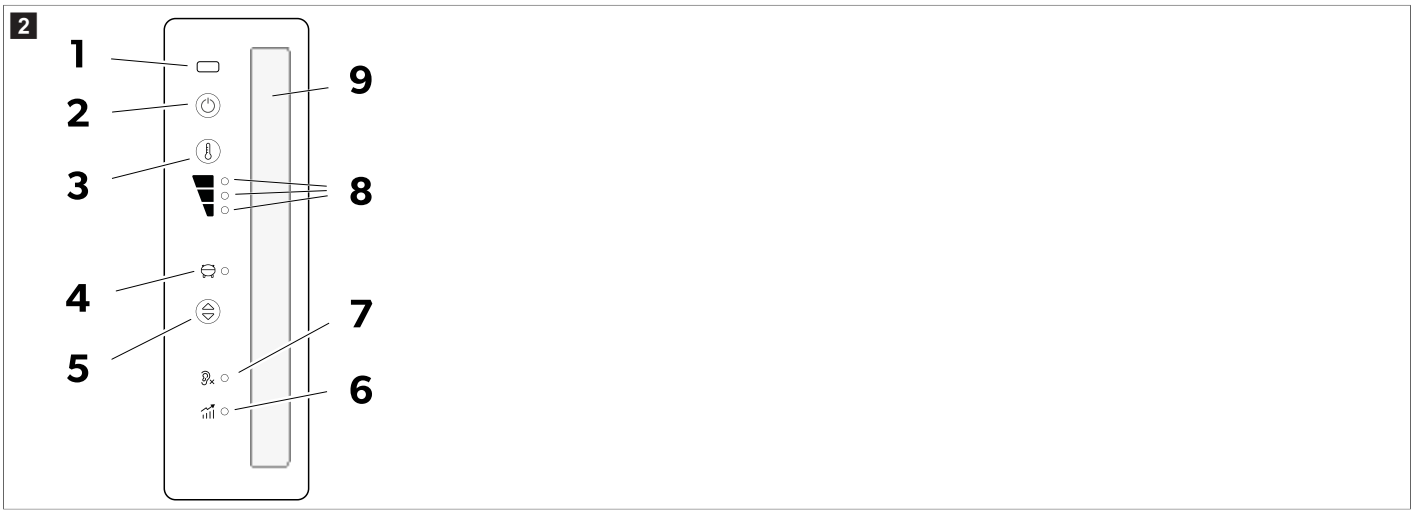

O monitor LED apresenta os seguintes elementos de comando e de indicação:

Item	Explicação
1	Sensor de abertura da porta IV
2	Botão de ligar/desligar
3	Botão de configuração do nível de refrigeração
4	Indicador LED de erro e do compressor
5	Botão do modo de funcionamento
6	Modo "Performance"
7	Modo Silencioso
8	Indicador LED do nível de refrigeração 1 – 3
9	Iluminação interior

8.3 Modo de funcionamento

Modo de funcionamento	Símbolo	Descrição
Modo Silencioso		Funcionamento com nível de ruído reduzido. Nível de refrigeração 1
Modo "Performance"		Nível de refrigeração 1 – 3

9 Instalação

PRECAUÇÃO! Risco para a saúde

> Para evitar riscos devido à instabilidade do aparelho, este tem de ser fixado de acordo com as instruções.

PRECAUÇÃO! Perigo de ferimentos

> O frigorífico tem arestas cortantes. Use luvas durante a instalação.

OBSERVAÇÃO **Apenas WCR90, WCR150:** Ao substituir um frigorífico de absorção por um modelo de compressor, certifique-se de que todas as grelhas de ventilação externas estão totalmente fechadas. Se não o fizer, pode impedir que o compressor funcione a temperaturas ambiente baixas (inferiores a 0 °C), o que representa um risco de avaria.

NOTA! Risco de danos

> Instale o frigorífico de forma a que seja facilmente acessível para trabalhos de manutenção (consulte Instalar a mangueira de drenagem na página 97).

> Instale o frigorífico de forma a que possa ser desinstalado sem dificuldade.

> Instale o frigorífico de forma a que possa ser facilmente removido do veículo.
> Instale o frigorífico numa reentrância para que permaneça seguro enquanto o veículo está em movimento.

9.1 Escolher um local de instalação

NOTA! Risco de danos

> O frigorífico não pode ser montado na traseira de autocaravanas com a porta virada para o sentido da marcha.
> Instale a unidade sob a bancada apenas com a porta virada para a direção de condução se estiver colocada junto à porta deslizante e atrás dos bancos dianteiros.
> Deixe o aparelho em posição vertical durante, pelo menos, 3 h antes de o ligar pela primeira vez.
> Não coloque o frigorífico diretamente no piso do veículo.
> Respeite o espaçamento mínimo ao instalar o frigorífico em móveis.

WCR50, WCR60, WCR80

3

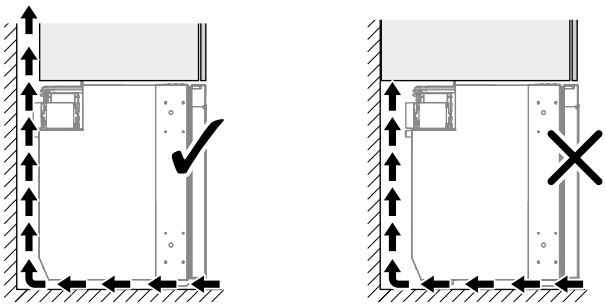

OBSERVAÇÃO **Apenas WCR90, WCR150**: não instale o aparelho num degrau elevado. O trinco da porta montado na parte superior pode tornar-se difícil de alcançar, dificultando a abertura da porta.

> Para isso, estacione o veículo horizontalmente.
> Assegure-se de que o piso é sólido e plano.
> Certifique-se de que não há carpetes a obstruir a livre movimentação da porta.
> Certifique-se de que o frigorífico está totalmente assente na superfície do móvel até à extremidade dianteira da porta.
> Instale o frigorífico corretamente.

> Instale o frigorífico com uma folga suficiente em relação às paredes para permitir uma circulação de ar adequada.
- Opção **A**
- Opção **B**

WCR50, WCR60, WCR80

4

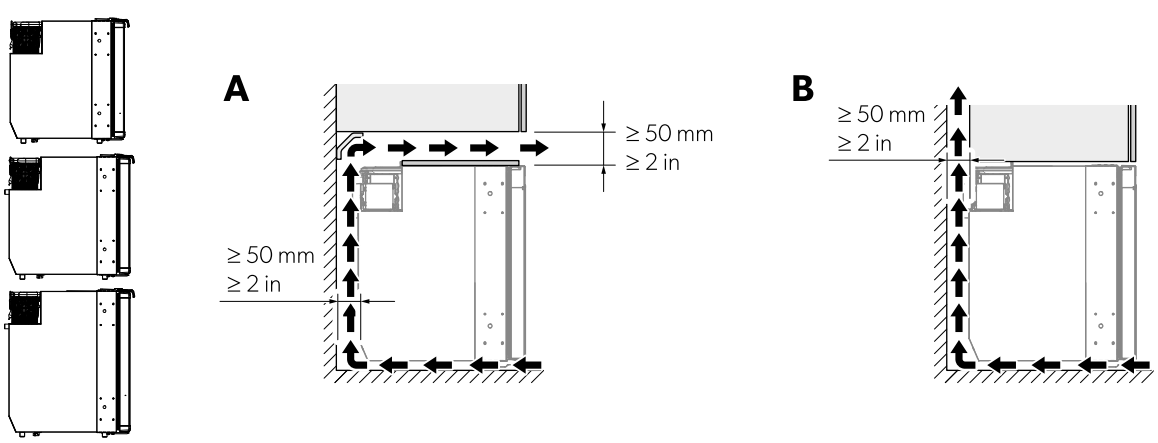

WCR90

5

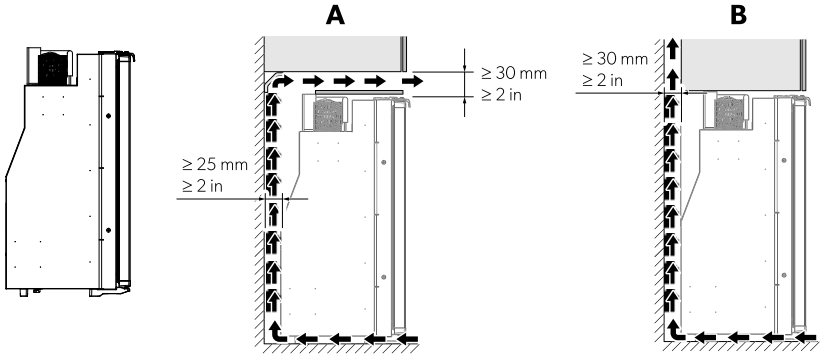

WCR150

6

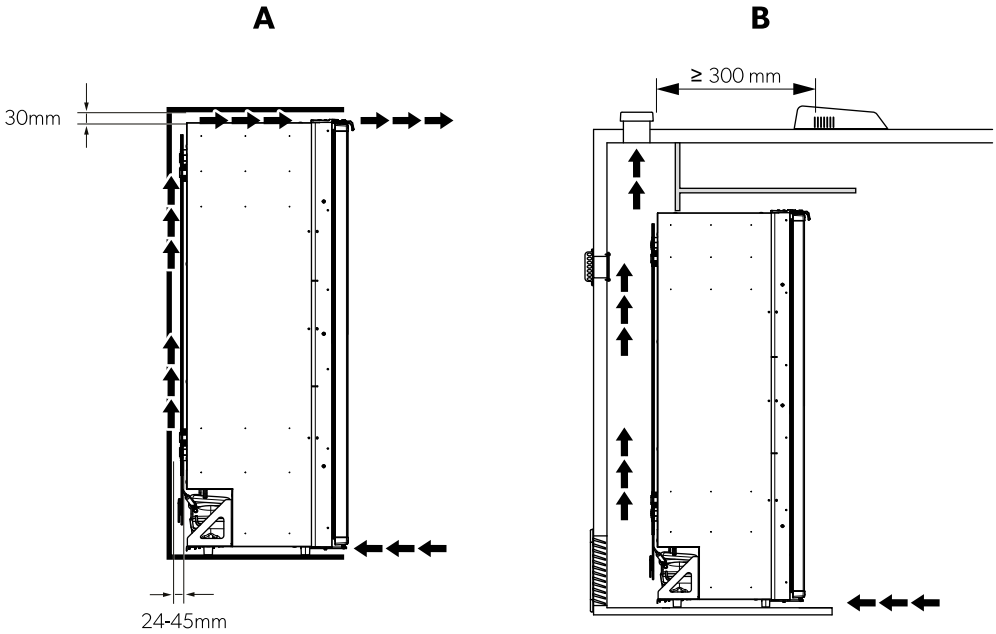

OBSERVAÇÃO Um fluxo de ar insuficiente resulta numa redução da vida útil e do desempenho de refrigeração do aparelho.

9.2 Fixar o frigorífico

NOTA! Risco de danos

> Aperte apenas os casquilhos fornecidos para evitar danificar os componentes com espuma, como cabos.
> Fixe bem as paredes ou tiras laterais para garantir que os parafusos permanecem apertados, mesmo sob cargas elevadas.

1. Faça deslizar o frigorífico para dentro do armário até que a porta fique alinhada com a extremidade frontal.

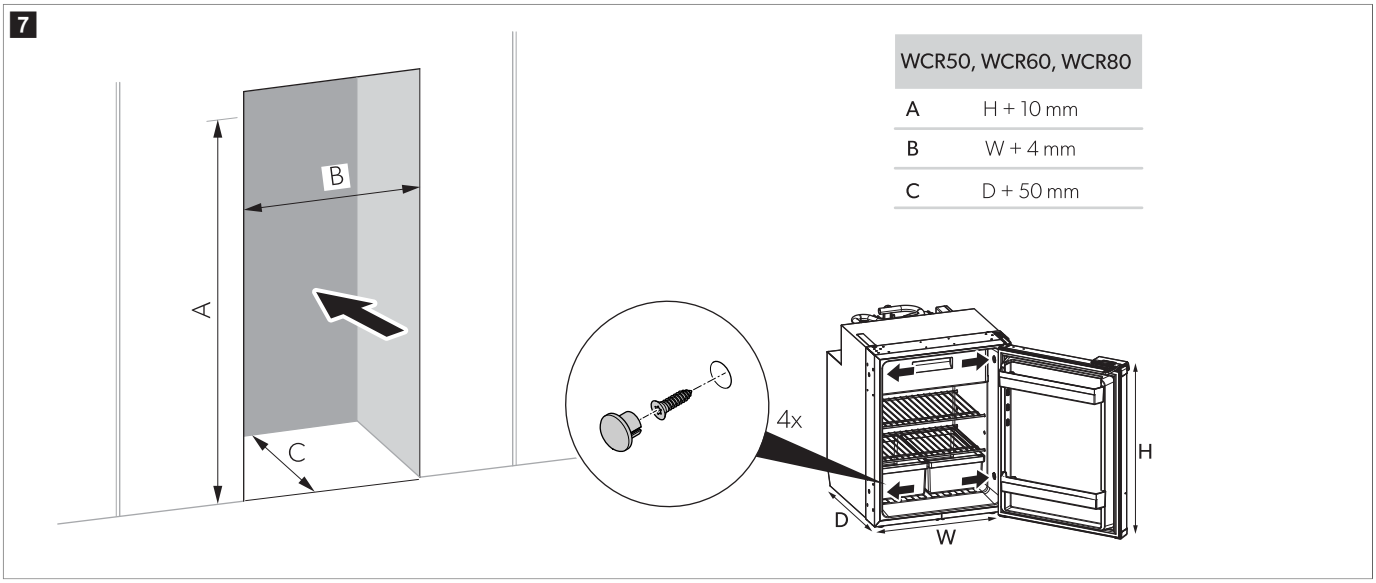

WCR50, WCR60, WCR80	
A	H + 10 mm
B	W + 4 mm
C	D + 50 mm

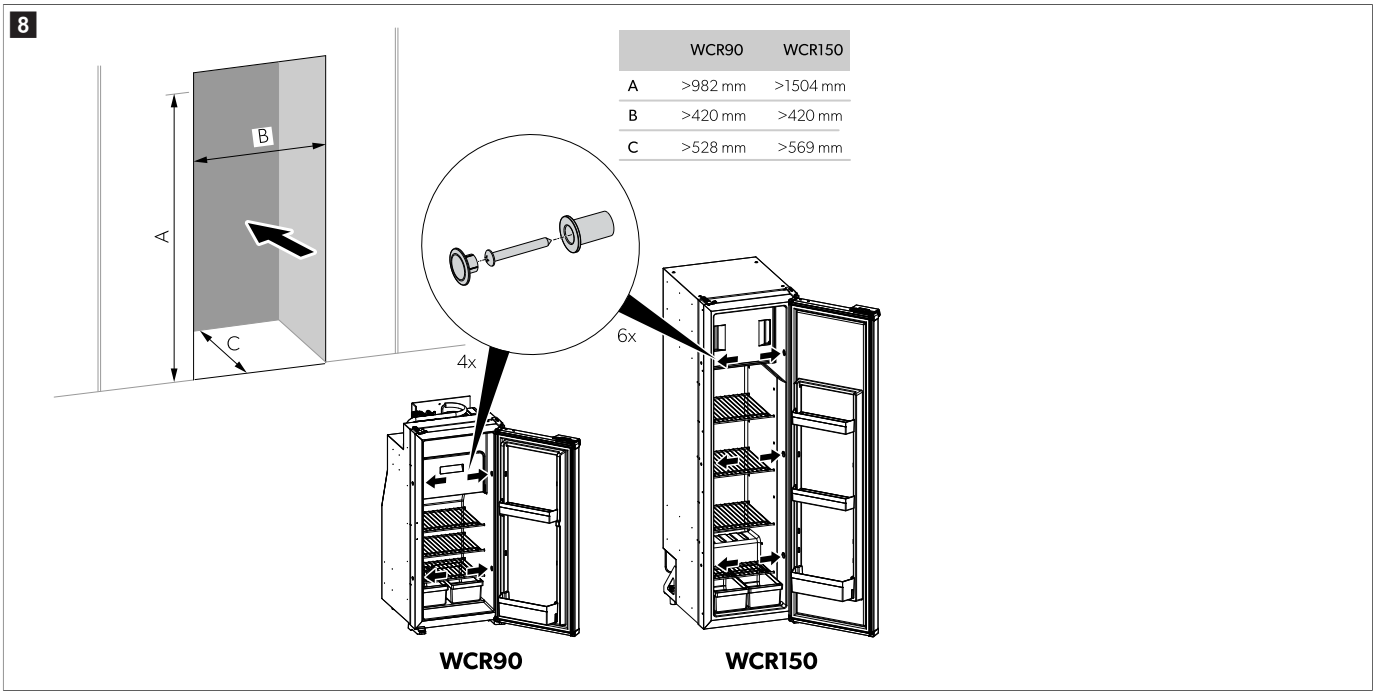

	WCR90	WCR150
A	>982 mm	>1504 mm
B	>420 mm	>420 mm
C	>528 mm	>569 mm

2. Fixe os parafusos através das buchas de plástico nas laterais do frigorífico até alcançar a parede.

3. Coloque as tampas nas cabeças dos parafusos.

9.3 Instalar a mangueira de drenagem

É possível que se forme condensação no interior do frigorífico devido a uma abertura frequente da porta, ao armazenamento incorreto de géneros alimentícios ou ao armazenamento de géneros alimentícios ainda quentes. A condensação tem de ser drenada com uma inclinação constante.

OBSERVAÇÃO Não encurte a mangueira de drenagem. O comprimento em excesso permite a extração parcial do frigorífico, se necessário, para acesso de assistência.

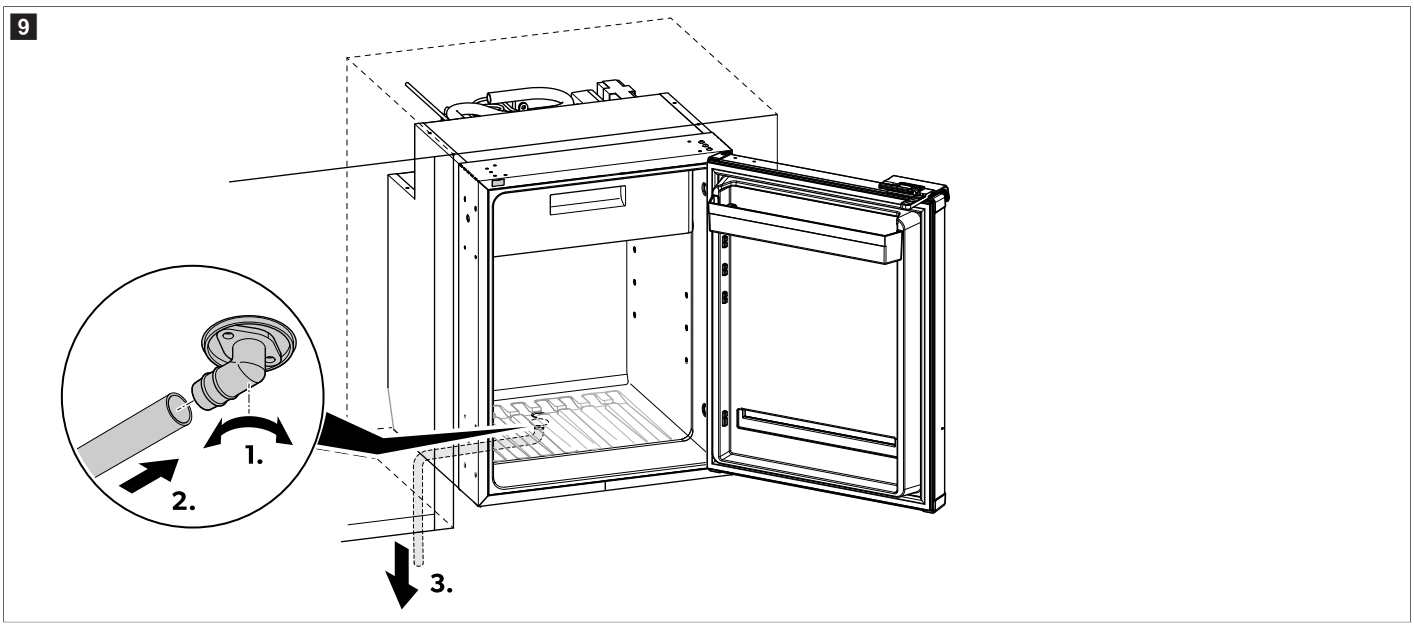

1. Aperte firmemente o cotovelo de drenagem no conector de drenagem inferior do armário.
2. Ligue a mangueira à saída do cotovelo e certifique-se de que está bem encaixada.
3. Direcione a mangueira para baixo para que a água de condensação possa fluir livremente.
4. Certifique-se de que a mangueira de drenagem não está dobrada.

9.4 Inverter a abertura da porta

› Inverta a porta tal como ilustrado.

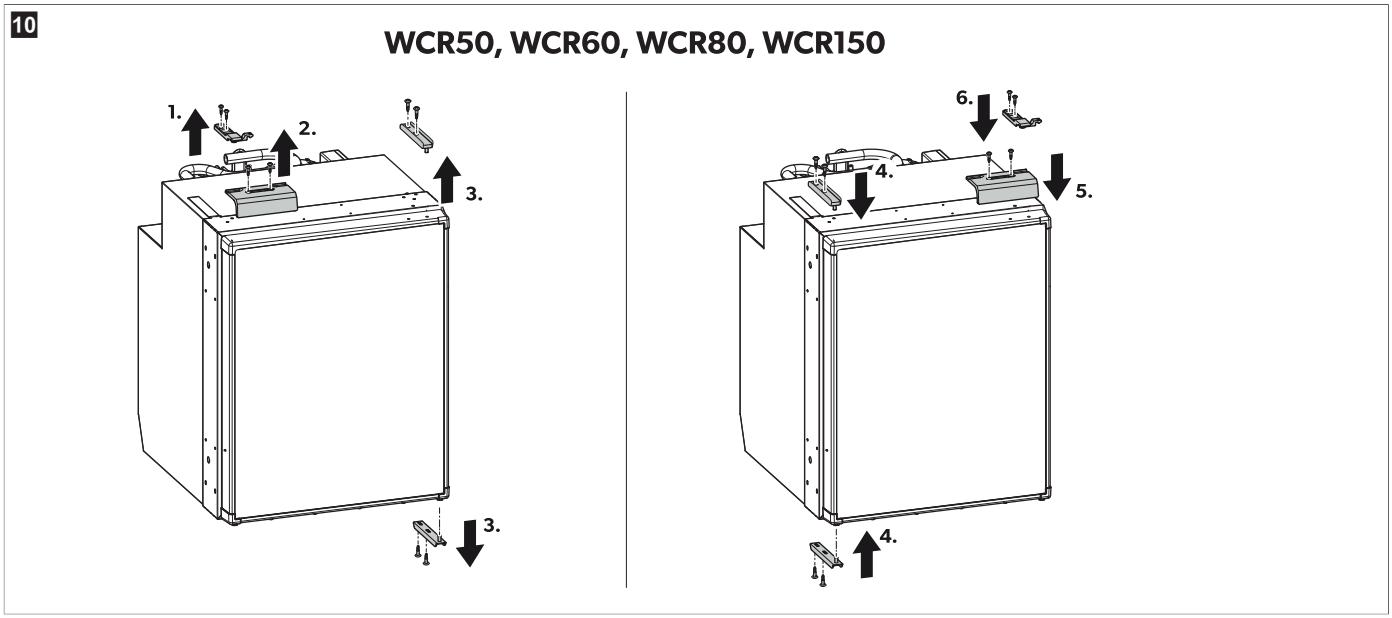

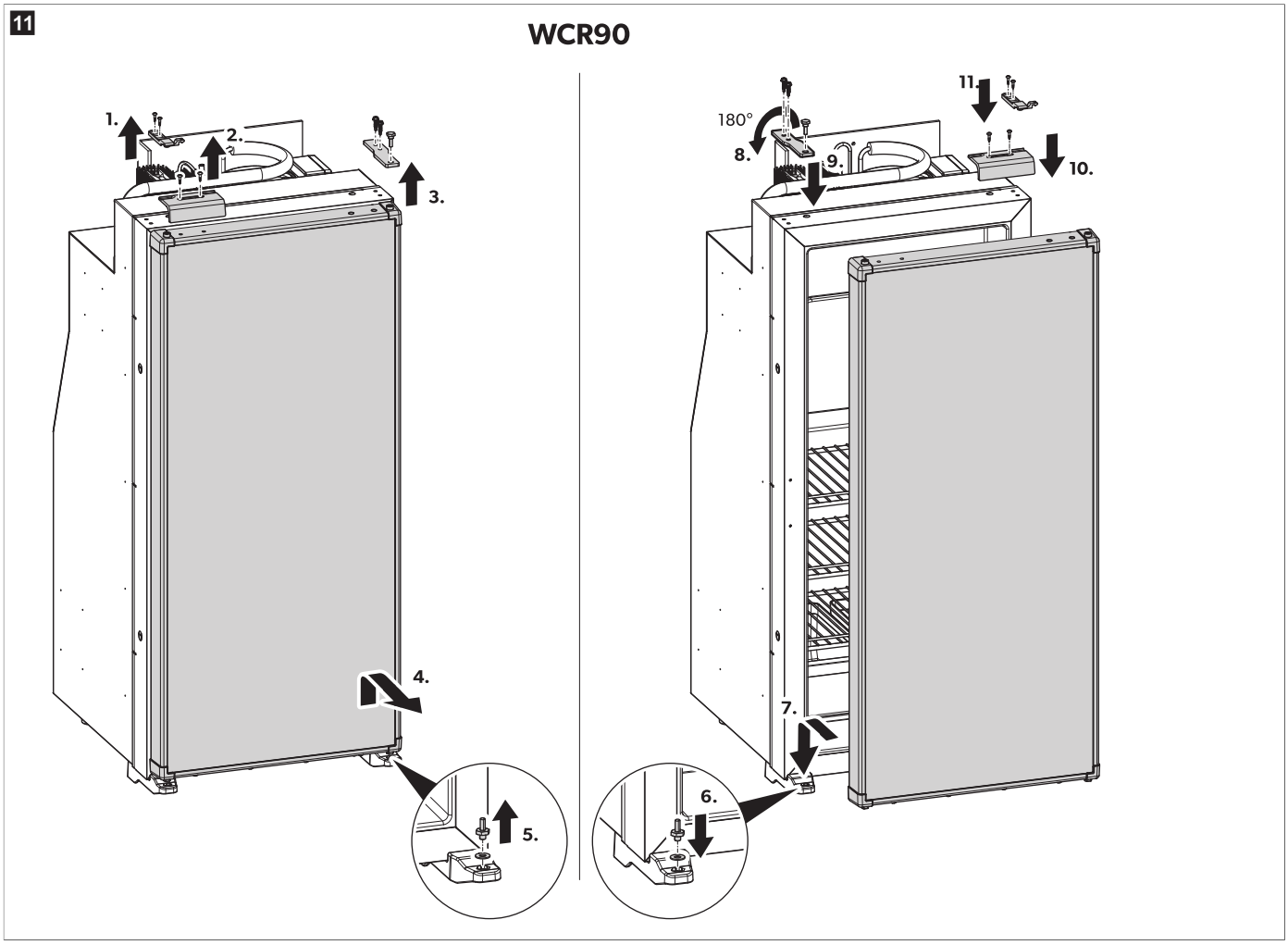

9.5 Substituição do painel decorativo

1. Desaperte os parafusos na parte inferior do painel.
2. Retire a flange inferior.
3. Retire o painel existente.
4. Coloque o novo painel decorativo com uma espessura de ≤ 7 mm.

5. Volte a instalar a flange inferior.
6. Aperte os parafusos na parte inferior do painel.

✓ O painel decorativo foi substituído.

9.6 Conexão da fonte de alimentação

A ligação elétrica tem que ser efetuada por um eletricista qualificado que possua os conhecimentos e as competências necessários para a construção e operação de instalações e equipamentos elétricos e que tenha formação em segurança relativamente à identificação e prevenção dos perigos envolvidos.

NOTA! Risco de danos

- Para evitar perdas de tensão e potência, o cabo deve ser o mais curto possível e não deve ser interrompido, se possível. Evite, por isso, interruptores, fichas ou distribuidores adicionais.
- Antes de ligar, verifique se a tensão de funcionamento e a tensão da bateria correspondem (ver placa de características).
- Certifique-se de que a polaridade está correta ao ligar a fonte de alimentação de 12 V ou 24 V.

OBSERVAÇÃO A fonte de alimentação tem de ser protegida por um fusível de 10 A para operação de 12 V⎓ e de 7,5 A para operação de 24 V⎓. A secção transversal mínima necessária dos cabos de alimentação é de 4 mm² para os de 12 V⎓ e de 3 mm² para os de 24 V⎓.

Ligue o frigorífico o mais próximo possível da bateria para reduzir a queda de tensão no cabo.

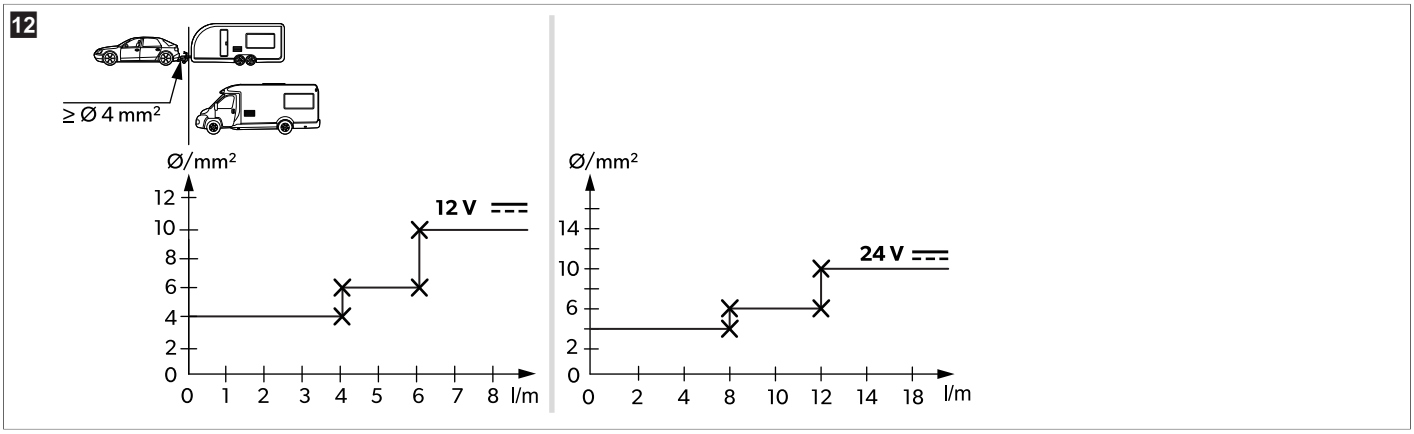

10 Operação

10.1 Antes da primeira utilização

OBSERVAÇÃO

- Não armazene alimentos no frigorífico durante as primeiras 4 h após a colocação em funcionamento.
- Ao utilizar o frigorífico pela primeira vez, poderá ocorrer a formação de um ligeiro odor que se dissipará após algumas horas. Areje bem o habitáculo.
- A potência de refrigeração pode ser afetada pelos seguintes fatores:
  - Temperatura ambiente (por ex., quando o veículo está exposto à luz solar direta)
  - Quantidade de alimentos a refrigerar
  - Frequência de abertura da porta

- Por questões de higiene, limpe o interior do frigorífico (consulte capítulo Limpeza e manutenção na página 106).

10.2 Poupar energia

- Escolha um local bem ventilado e protegido da luz solar direta.
- Primeiro, deixe as refeições quentes arrefecer antes de as refrigerar no frigorífico.
- Não abra o frigorífico mais do que as vezes necessárias.
- Não deixe o frigorífico aberto durante mais tempo do que o necessário.
- Descongele o frigorífico assim que se formar uma camada de gelo.
- Evite temperaturas desnecessariamente baixas.
- Limpe o pó e a sujidade do condensador regularmente.

10.3 Indicações para armazenar géneros alimentícios

NOTA! Danos no aparelho

- Guarde os objetos pesados como, por exemplo, garrafas ou latas exclusivamente na porta do frigorífico, no compartimento para legumes ou prateleira inferior.

Para evitar desperdício alimentar, observe o seguinte:
- Mantenha as oscilações de temperatura o mais reduzidas possível. Abra o frigorífico apenas as vezes que forem necessárias e apenas durante o tempo estritamente necessário para evitar um aumento significativo da temperatura nos compartimentos do frigorífico. Armazene os géneros alimentícios de modo a que o ar continue a circular bem.
- Verifique se a potência de refrigeração do frigorífico é adequada para os géneros alimentícios que pretende refrigerar.
- Certifique-se de colocar no frigorífico apenas produtos que possam ser refrigerados à temperatura selecionada.
- Se for possível ajustar a temperatura: Ajuste a temperatura à quantidade e ao tipo de géneros alimentícios.
- Os géneros alimentícios podem absorver ou libertar facilmente cheiro ou sabor. Armazene os géneros alimentícios sempre bem cobertos ou em recipientes/garrafas fechadas.
- Guarde os diferentes tipos de géneros alimentícios de acordo com as figuras.

OBSERVAÇÃO
- Não guarde bebidas com gás no compartimento para produtos congelados.
- O compartimento para produtos congelados é adequado para a preparação de cubos de gelo e para o armazenamento temporário de géneros alimentícios congelados. O congelador não é adequado para o armazenamento de géneros alimentícios a longo prazo.
- Embale os produtos cozinhados e não cozinhados separadamente.
- Tenha em atenção a data de validade nas embalagens.
- Não deixe os produtos refrigerados durante muito tempo fora do frigorífico.
- Limpe regularmente o interior do frigorífico.

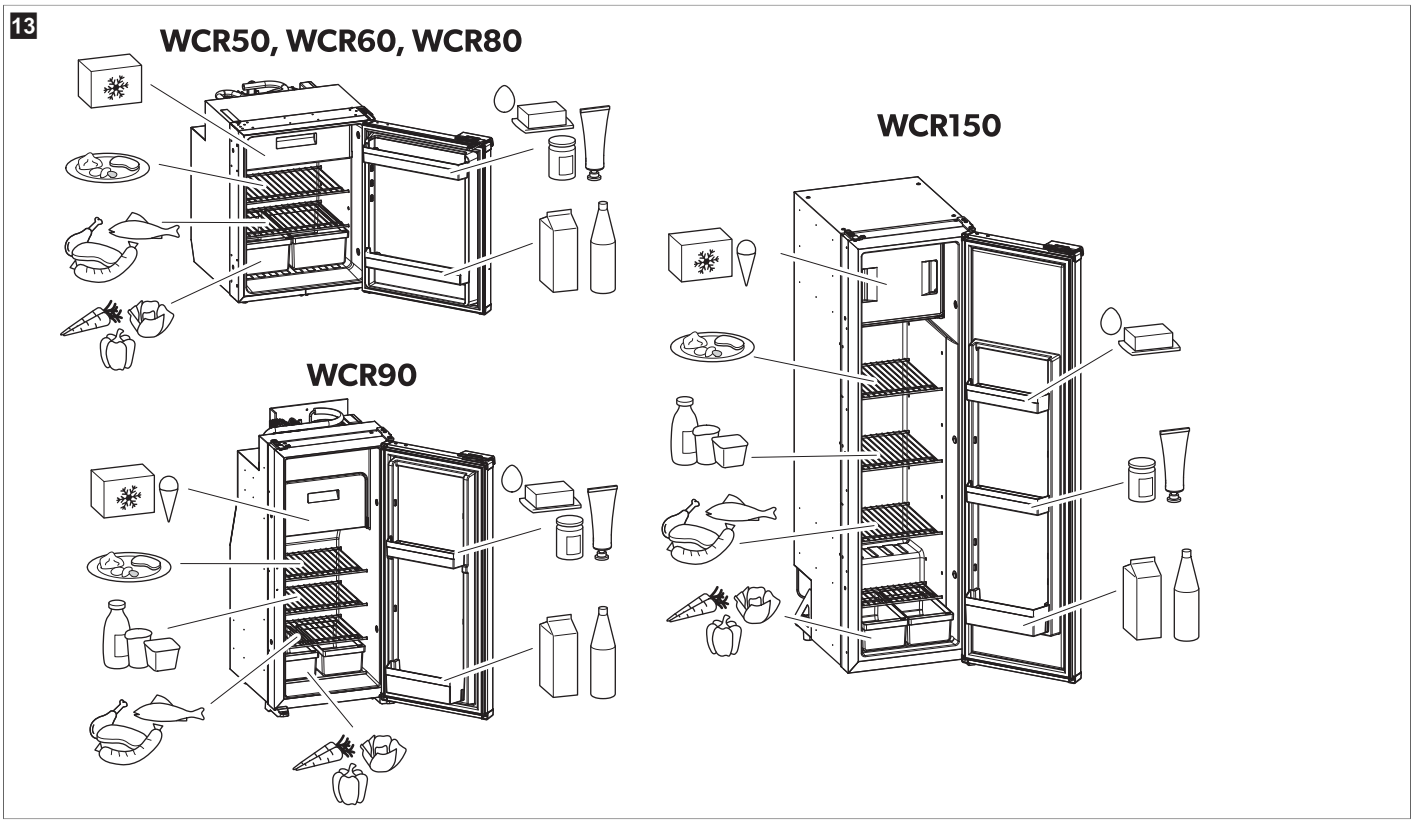

10.4 Ligar o frigorífico

OBSERVAÇÃO
> Ao utilizar o frigorífico pela primeira vez, poderá ocorrer a formação de um ligeiro odor que se dissipará após algumas horas. Areje bem o habitáculo.
> Estacione o veículo na horizontal, especialmente durante a primeira colocação em funcionamento e o enchimento do frigorífico antes de iniciar uma viagem.

> Prima o botão durante 2 s.
⌄ O frigorífico inicia com as definições mais recentes.

10.5 Desligar o frigorífico
> Prima o botão durante 2 s.
⌄ O frigorífico está completamente desligado.
> Se não pretender utilizar o frigorífico durante um longo período de tempo, desligue a fonte de alimentação.

10.6 Definir a temperatura

OBSERVAÇÃO Para temperaturas ambiente de 15 °C – 25 °C, selecione a definição de temperatura média.

› Prima repetidamente o botão, até definir a temperatura pretendida.

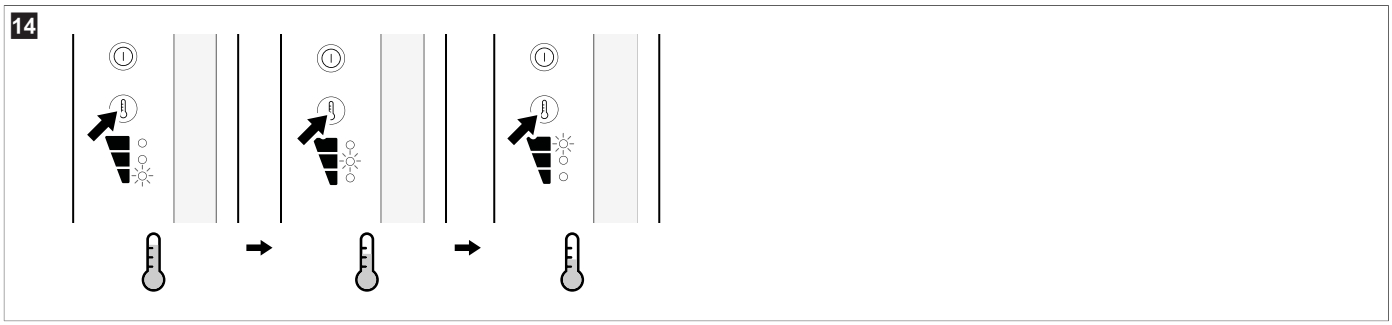

10.7 Configurar os modos de funcionamento

Para obter mais informações sobre os modos de funcionamento, consulte Modo de funcionamento na página 94.

› Prima o botão repetidamente até que o indicador LED do modo de funcionamento pretendido se acenda.

- **Modo Silencioso:** No modo Quiet, o frigorífico funciona com um nível de ruído reduzido.

  OBSERVAÇÃO Após 8 h no modo Quiet, o frigorífico regressa automaticamente ao modo Performance, utilizando a configuração definida anteriormente.

- **Modo Performance:** No modo Performance, o frigorífico funciona no modo standard.

  OBSERVAÇÃO No modo Performance, o frigorífico mantém-se neste modo até serem efetuadas mais alterações.

⌄ Os indicadores LED do modo selecionado e do nível de refrigeração selecionado acendem-se.

10.8 Posicionar as prateleiras

AVISO! Risco de as crianças ficarem presas

› As prateleiras são fixadas de forma a impedir que crianças subam para o interior do frigorífico.
› Remova as prateleiras apenas para fins de limpeza.
› Volte a colocar as prateleiras e fixe-as no lugar.

OBSERVAÇÃO Remova o compartimento para produtos congelados antes de voltar a posicionar as prateleiras, de modo a facilitar o acesso aos botões rotativos traseiros das prateleiras.

Retirar a grelha de suporte

› Retire as grelhas do **WCR50** e **WCR60** da seguinte forma.

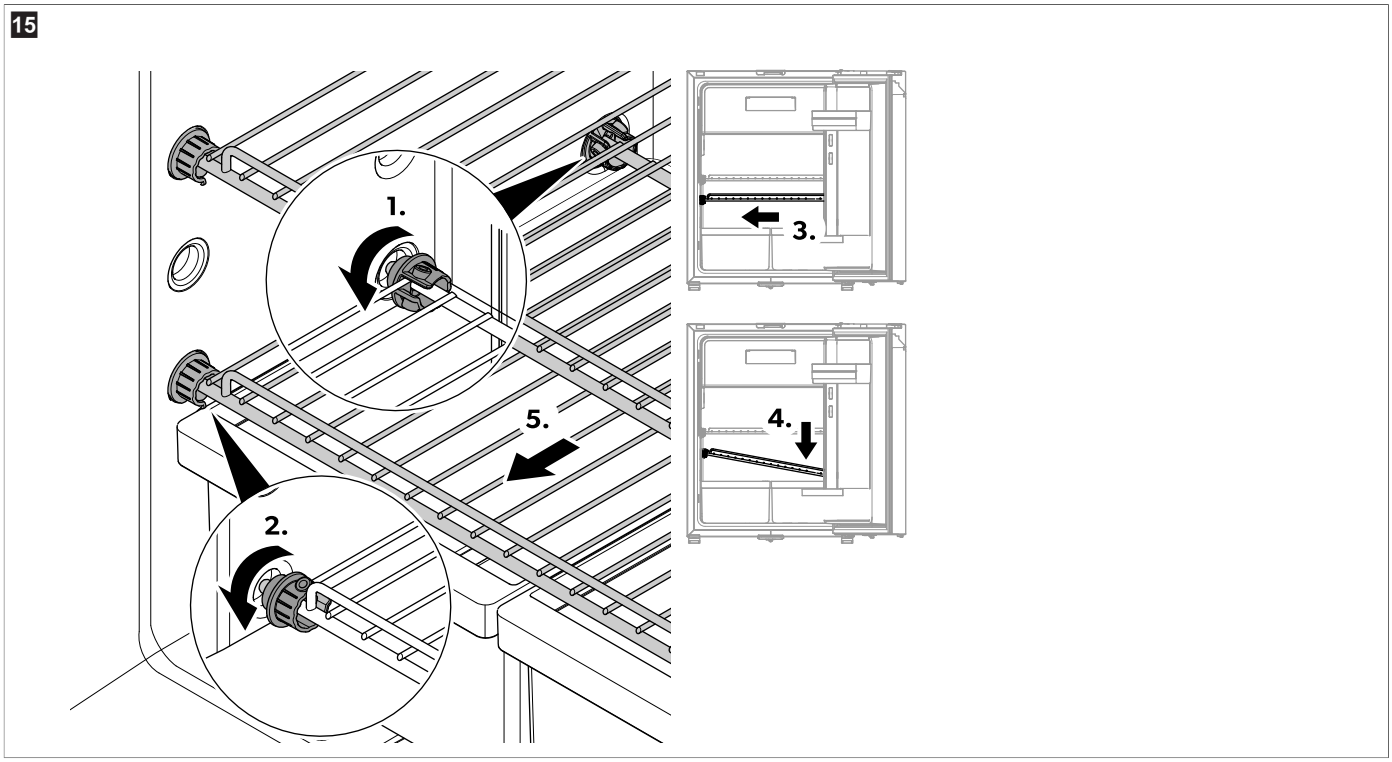

a) Rode os anéis de plástico traseiros de forma a que as aberturas fiquem viradas para a frente.

b) Rode os anéis de plástico dianteiros de forma a que as aberturas fiquem viradas para trás.

c) Deslize a grelha para o lado oposto à dobradiça da porta.

d) Puxe a grelha para fora do frigorífico.

e) Puxe a grelha para fora do frigorífico.

> Retire as grelhas do **WCR80** da seguinte forma.

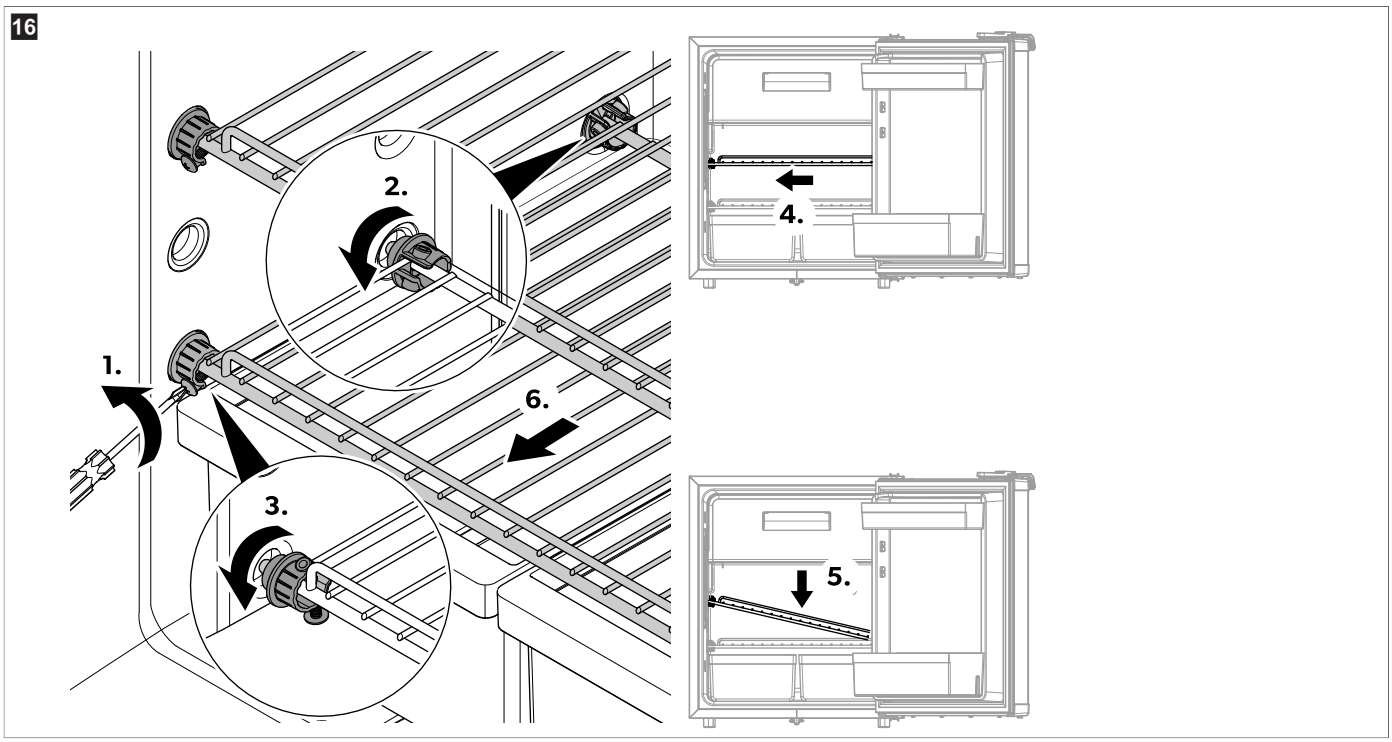

a) Solte os parafusos.
b) Rode os anéis de plástico traseiros de forma a que as aberturas fiquem viradas para a frente.
c) Rode os anéis de plástico dianteiros de forma a que as aberturas fiquem viradas para trás.
d) Deslize a grelha para o lado oposto à dobradiça da porta.
e) Incline o lado oposto à dobradiça da porta para baixo.
f) Puxe a grelha para fora do frigorífico.

> Retire as grelhas do **WCR90** da seguinte forma.

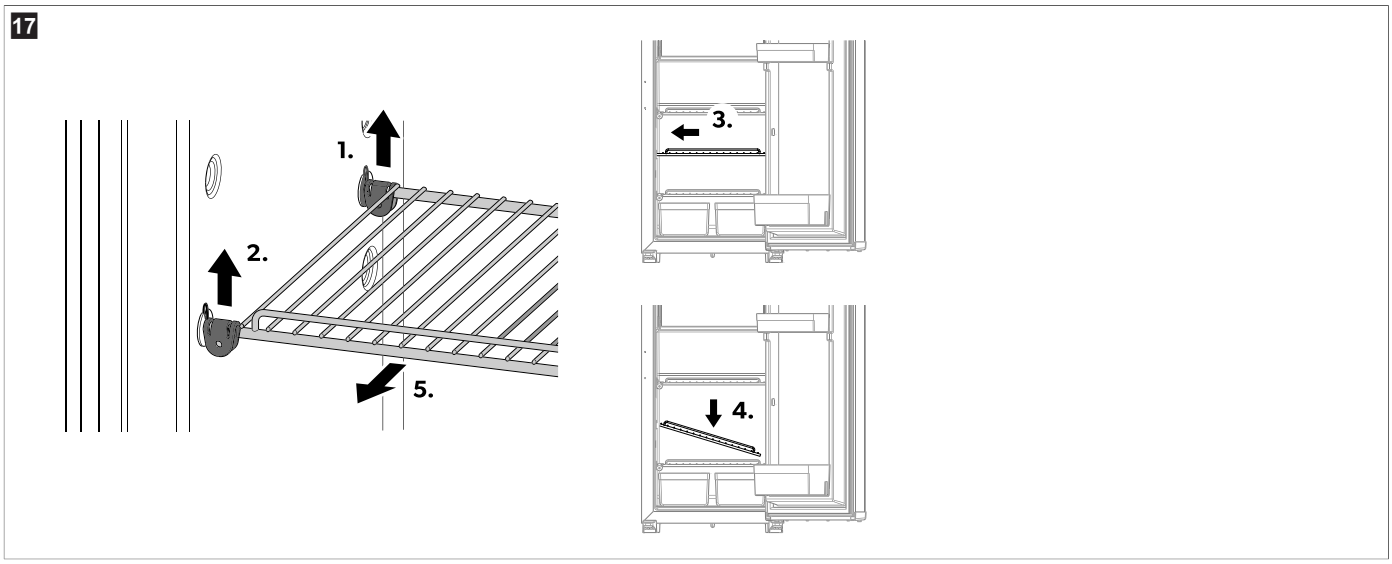

a) Desaperte o suporte traseiro.
b) Levante o suporte dianteiro.
c) Deslize a grelha para o lado oposto à dobradiça da porta.
d) Incline o lado oposto à dobradiça da porta para baixo.
e) Puxe a grelha para fora do frigorífico.

> Retire as grelhas do **WCR150** da seguinte forma.

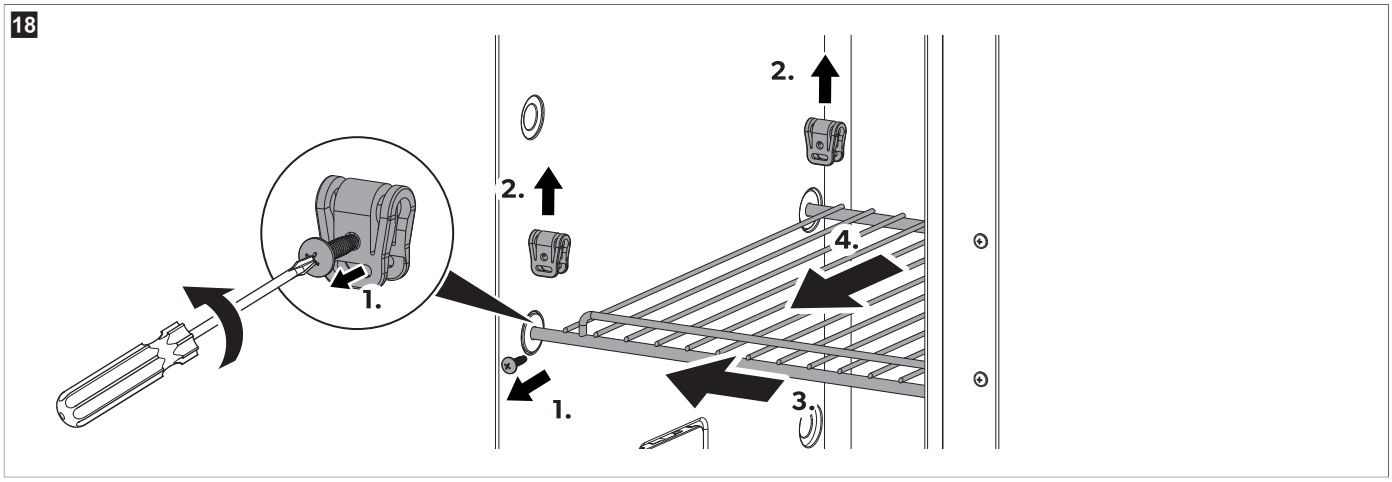

a) Solte os parafusos.
b) Levante o suporte.
c) Deslize a grelha para o lado oposto à dobradiça da porta.
d) Puxe a grelha para fora do frigorífico.

Reposição das prateleiras

> Volte a colocar a prateleira pela ordem inversa.

10.9 Abrir a porta do frigorífico

PRECAUÇÃO! Risco de ferimentos
> Por norma, feche e bloqueie a porta do frigorífico antes de iniciar a marcha.
> Abra as portas com cuidado, pois os produtos podem ter-se deslocado e cair.

A porta do frigorífico pode ser aberta tanto pelo lado esquerdo como pelo lado direito. (consulte Inverter a abertura da porta na página 99).

10.10 Fechar e fixar a porta do frigorífico

PRECAUÇÃO! Perigo de ferimentos
> Se a porta não estiver devidamente fixada, pressione cuidadosamente a parte superior e a parte inferior da porta até que esta fique corretamente fixada.

OBSERVAÇÃO A porta do frigorífico dispõe de um mecanismo de trinco que também é utilizado como dispositivo de segurança de transporte.

> Feche a porta pressionando até ouvir claramente um clique.

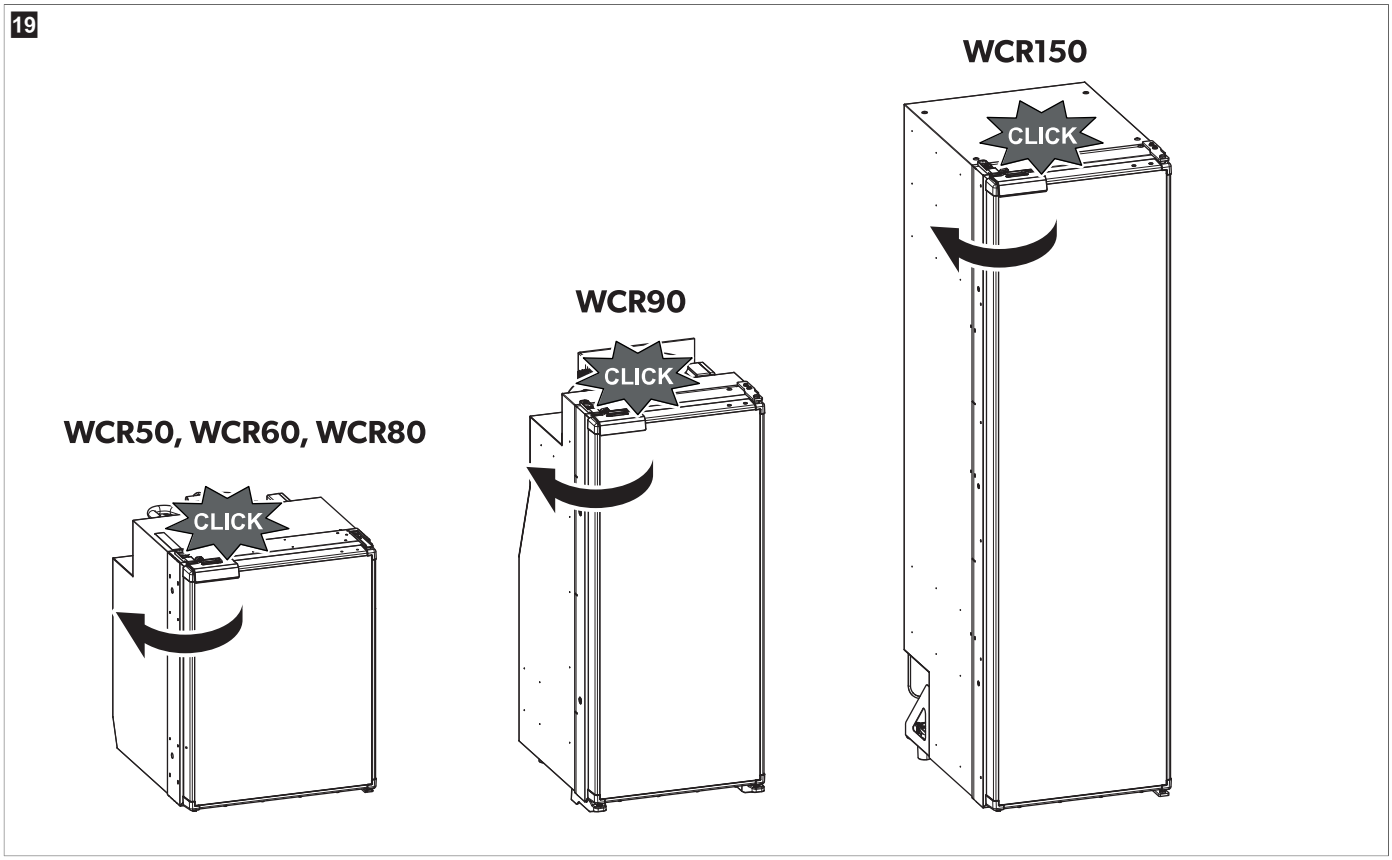

v A porta está então fechada e fixada.

11 Limpeza e manutenção

AVISO! Risco de eletrocussão
> Antes de cada limpeza e conservação, desligue o frigorífico da rede elétrica.

NOTA! Risco de danos
> Ao limpar, não utilize objetos afiados ou duros, nem produtos de limpeza abrasivos ou lixívia, uma vez que estes podem danificar o aparelho.

NOTA! Risco de danos
> Nunca utilize ferramentas duras ou pontiagudas para retirar as camadas de gelo ou para libertar objetos congelados do aparelho.
> Não utilize ferramentas mecânicas ou qualquer outro tipo de ferramentas para acelerar o processo de descongelação.

> Limpe o frigorífico regularmente, e assim que este fique sujo, com um pano húmido.
> Assegure que não pinga água para as vedações. Tal poderá danificar o sistema eletrónico.
> Seque o frigorífico com um pano após a limpeza.
> Verifique regularmente o escoamento do condensado.

Limpe o escoamento do condensado sempre que necessário. Se este estiver entupido, o condensado acumula-se no fundo do frigorífico.

11.1 Descongelar o frigorífico

NOTA! Risco de danos
> Não utilize ferramentas mecânicas nem secadores de cabelo para remover o gelo ou soltar produtos congelados.

Se o frigorífico for utilizado durante longos períodos de tempo em condições de humidade elevada e/ou de temperatura ambiente elevada, pode acumular-se gelo na parede interior traseira, o que pode reduzir o desempenho de arrefecimento. Neste caso, recomenda-se uma descongelação manual.

O compartimento para produtos congelados requer descongelação manual periódica, recomendado se a camada de gelo for superior a 3 mm.

1. Interrompa a alimentação de tensão.
2. Retire os produtos refrigerados.
3. Coloque um pano no compartimento e no frigorífico para absorver o excesso de água.

4. Deixe as portas abertas.
   - **Apenas WCR90, WCR150:** A maior parte dos condensados do compartimento do frigorífico são drenados através de uma mangueira na parte de trás do frigorífico e encaminhados para fora do veículo.
     Os condensados do compartimento para produtos congelados são recolhidos na parte inferior.
5. Seque os dois compartimentos com um pano.

12 Resolução de falhas

OBSERVAÇÃO Para operar de forma segura os consumidores de 12 V na caravana durante a condução, há que garantir que o trator fornece uma tensão suficiente. Em alguns veículos, o sistema de gestão da bateria pode desligar automaticamente os consumidores para proteger a bateria do veículo. Informe-se junto do fabricante do seu veículo.

Falha	Possível causa	Sugestão de solução
O frigorífico não funciona.	O fusível no cabo de corrente contínua está queimado.	> Substitua o fusível.
	O fusível do veículo está queimado.	> Substitua o fusível do veículo. Consulte o manual de instruções do seu veículo.
	A bateria do veículo está descarregada.	> Verifique a bateria e carregue-a.
	A ignição não está ligada.	> Ligue a ignição.
	A temperatura do compressor é demasiado baixa (<0 °C).	> Feche/cubra completamente todas as grelhas de ventilação externas com material isolante.
	O frigorífico desliga automaticamente se a tensão não for suficiente. (Tensão de fim de descarga: 10,4 V⎓)	> Carregue a bateria. O frigorífico ligar-se-á automaticamente. (Tensão de ligação: 11,7 V⎓)
A capacidade de refrigeração diminui, a temperatura interior sobe. O compressor está sempre a funcionar.	A ventilação à volta da unidade é insuficiente.	> Verifique se a grelha de ventilação está desobstruída. > Mude o frigorífico para outro local.
	As paredes interiores têm gelo.	> Verifique se a porta do frigorífico fecha de forma correta. > Assegure que a vedação do frigorífico está devidamente encaixada e não apresenta danos. > Descongele o frigorífico.
	A temperatura definida é demasiado elevada.	> Defina uma temperatura mais baixa.
	A temperatura ambiente é demasiado elevada.	> Remova temporariamente a grelha de ventilação para que o ar quente se dissipe mais rapidamente.
	Foram colocados demasiados alimentos no frigorífico de uma só vez.	> Retire alguns dos alimentos.
	Foram colocados demasiados alimentos quentes no frigorífico de uma só vez.	> Remova os alimentos quentes e deixe-os arrefecer antes de os colocar novamente dentro do frigorífico.
	O frigorífico não funciona há muito tempo.	> Verifique novamente a temperatura após 4 h / 5 h.
	O condensador está sujo.	> Limpar o condensador.
	O ventilador está danificado.	> Contacte um agente de assistência técnica autorizado.
A capacidade de refrigeração diminui, a temperatura interior sobe. O compressor raramente funciona.	A capacidade da bateria está esgotada.	> Carregar a bateria.

Falha	Possível causa	Sugestão de solução
A capacidade de refrigeração diminui, a temperatura interior sobe. O compressor não funciona (ligação à bateria).	Existe uma interrupção na ligação entre a bateria e o sistema eletrónico.	> Estabelecer a ligação.
	O interruptor principal está avariado (se estiver instalado).	> Substituir o interruptor principal.
	O fusível adicional na linha de alimentação está queimado (se estiver instalado).	> Substituir o fusível na linha de alimentação.
	A tensão da bateria é demasiado baixa.	> Carregar a bateria.
	A capacidade da bateria é demasiado baixa.	> Substitua a bateria.
	Os cabos estão soltos. O contacto é mau (corrosão).	> Estabelecer a ligação.
	A secção transversal do cabo é demasiado pequena.	> Substituir o cabo.
	O compressor está avariado.	> Contacte um agente de assistência técnica autorizado.
Ruídos não habituais.	Um componente do circuito de refrigeração não consegue mover-se livremente (toca na parede).	> Afaste cuidadosamente o componente da obstrução.
	Objeto estranho preso entre a unidade de refrigeração e a parede.	> Remova o objeto estranho.
	Ruído do ventilador.	> Contacte um agente de assistência técnica autorizado.
A porta abre-se inadvertidamente em movimentação (por exemplo, durante a condução).		> Coloque o trinco da porta noutra posição.
A porta não fecha corretamente.		> Coloque o trinco da porta noutra posição.
O trinco da porta não está devidamente trancado.		> Certifique-se de que a porta tranca corretamente ao fechar.

12.1 Indicação de erros

OBSERVAÇÃO

> Todos os erros são indicados pelo LED de erro laranja intermitente (consulte Elementos de controlo e de indicação na página 94).
> No modo Performance ou Quiet, é emitido um sinal sonoro adicional.

Frequência de intermitência luminosa	Erro	Possível causa
1	Tensão excessiva ou insuficiente	A tensão de alimentação está fora do intervalo configurado.
2	Sobrecarga do ventilador	O ventilador carrega a unidade de eletrónica com mais de 1 A.
3	O motor não arranca	O rotor está bloqueado. A diferença de pressão no sistema de refrigeração é demasiado elevada.
4	A rotação é demasiado baixa	Se o sistema de refrigeração estiver sobrecarregado, não é possível manter a rotação mínima do motor.
5	Sobreaquecimento da unidade de eletrónica	Se o sistema de refrigeração estiver demasiado sobrecarregado ou a temperatura demasiado elevada, o sistema eletrónico aquece demasiado.
Permanentemente	Erros do sensor de temperatura	O sensor da temperatura está avariado.

12.2 Indicador LED de erro e do compressor

O indicador LED de erro e do compressor indica o estado operacional do compressor ou a existência de um erro:

Color	Descrição
Branco	Compressor ligado

Color	Descrição
Luz apagada	Compressor desligado
Laranja (intermitente)	Erro (consulte Indicação de erros na página 108)

13 Garantia

Aplica-se o prazo de garantia legal. Se o produto apresentar defeitos, contacte a WAECO através do e-mail customer@waeco.com ou o seu distribuidor.

Para fins de reparação ou de garantia, terá de enviar também os seguintes documentos:

- Uma cópia da fatura com a data de aquisição
- Um motivo de reclamação ou uma descrição da falha

Tenha em atenção que as reparações feitas por si ou por não profissionais podem ter consequências sobre a segurança e anular a garantia.

14 Eliminação

NOTA! Risco de danos

> O isolamento do aparelho de refrigeração contém ciclopentano inflamável e requer medidas de eliminação especiais. No fim da respetiva vida útil, encaminhe o aparelho de refrigeração para um centro de reciclagem adequado.

AVISO! Risco de as crianças ficarem presas

> Antes da eliminação do seu produto usado:
  - desmonte a tampa.
  - Deixe os cestos no devido lugar para que as crianças não possam subir facilmente para o seu interior.

Reciclagem do material de embalagem: Sempre que possível, coloque o material de embalagem no respetivo contentor de reciclagem. Esta separação é necessária, uma vez que a embalagem é um recurso valioso e a eliminação inadequada pode afetar a saúde humana e o ambiente.

O caixote do lixo com uma cruz indica que o produto é um equipamento elétrico ou eletrónico e deve ser recolhido separadamente para tratamento, recuperação e reciclagem adequados. **O consumidor é legalmente obrigado a eliminar adequadamente qualquer equipamento elétrico ou eletrónico, separadamente do lixo doméstico geral!**

Esta separação é necessária, pois os aparelhos elétricos são recursos valiosos e podem conter substâncias nocivas para os humanos e para o ambiente.

Para eliminar definitivamente o produto, informe-se junto do centro de reciclagem ou distribuidor mais próximo sobre as disposições de eliminação aplicáveis.

O produto pode ser eliminado gratuitamente.

15 Ficha de dados técnicos

O circuito de refrigeração contém uma pequena quantidade de um refrigerante ecológico mas inflamável. Este refrigerante não é prejudicial para a camada de ozono e não aumenta o efeito de estufa. Qualquer refrigerante vazado pode incendiar-se.
A unidade de refrigeração está hermeticamente fechada.

Consulte mais informações do produto através do código de resposta rápida existente no rótulo energético ou em eprel.ec.europa.eu.

Dados técnicos gerais	
Tensão de ligação	12 V⎓ / 24 V⎓
Desempenho de refrigeração (nível de refrigeração nível 3 ... nível 1)	– 12 °C ... – 7 °C
Potência de entrada média	50 W
Classe de climatização	ST
Refrigerante	R600a
Defrost	Descongelamento manual
Inspeção/certificação	CE

WCR50	
Volume total	44 L
Volume do compartimento do frigorífico	39,6 L

WCR50	
Volume do compartimento para produtos congelados	4,4 L
Dimensões (L×A×P)	380 mm × 535 mm × 510 mm
Peso líquido	14 kg
Emissão de ruído (testado de acordo com a norma IEC 60704)	
Modo Silencioso	36 dB(A)
Modo "Performance"	40 dB(A)
Consumo de energia (testado de acordo com a norma IEC 62552)	0,32 kWh/24h

WCR60	
Volume total	55 L
Volume do compartimento do frigorífico	48,9 L
Volume do compartimento para produtos congelados	6,1 L
Dimensões (L×A×P)	448 mm × 535 mm × 537 mm
Peso líquido	15,5 kg
Emissão de ruído (testado de acordo com a norma IEC 60704)	
Modo Silencioso	38 dB(A)
Modo "Performance"	41 dB(A)
Consumo de energia (testado de acordo com a norma IEC 62552)	0,33 kWh/24h

WCR80	
Volume total	75 L
Volume do compartimento do frigorífico	68,4 L
Volume do compartimento para produtos congelados	6,6 L
Dimensões (L×A×P)	475 mm × 635 mm × 537 mm
Peso líquido	16,7 kg
Emissão de ruído (testado de acordo com a norma IEC 60704)	
Modo Silencioso	38 dB(A)
Modo "Performance"	41 dB(A)
Consumo de energia (testado de acordo com a norma IEC 62552)	0,36 kWh/24h

WCR90	
Volume total	82 L
Volume do compartimento do frigorífico	75 L
Volume do compartimento para produtos congelados	7 L
Dimensões (L×A×P)	418 mm × 966 mm × 507 mm
Peso líquido	19 kg
Emissão de ruído (testado de acordo com a norma IEC 60704)	
Modo Silencioso	38 dB(A)
Modo "Performance"	41 dB(A)
Consumo de energia (testado de acordo com a norma IEC 62552)	0,48 kWh/24h

WCR150	
Volume total	153 L
Volume do compartimento do frigorífico	135,5 L
Volume do compartimento para produtos congelados	17,5 L

WCR150	
Dimensões (L×A×P)	418 mm × 1482 mm × 574 mm
Peso líquido	31,5 kg
Emissão de ruído (testado de acordo com a norma IEC 60704)	
Modo Silencioso	36 dB(A)
Modo "Performance"	40 dB(A)
Consumo de energia (testado de acordo com a norma IEC 62552)	0,46 kWh/24h

Italiano

1 Note importanti 112
2 Spiegazione dei simboli 112
3 Spiegazioni dei simboli sull'apparecchio 113
4 Istruzioni per la sicurezza 113
5 Gruppo target 114
6 Dotazione 114
7 Intended use 114
8 Descrizione delle caratteristiche tecniche 115
8.1 Descrizione dell'apparecchio 115
8.2 Elementi di comando e indicazione 115
8.3 Modalità operativa 116
9 Installazione 116
9.1 Scelta della posizione di montaggio 117
9.2 Fissaggio del frigorifero 119
9.3 Montaggio del tubo flessibile di scarico 119
9.4 Cambio del lato di apertura della porta 121
9.5 Sostituzione del pannello decorativo 121
9.6 Collegamento alimentazione elettrica 122
10 Funzionamento 122
10.1 Prima del primo utilizzo 122
10.2 Risparmio energetico 122
10.3 Indicazioni sulla conservazione di alimenti 122
10.4 Accensione del frigorifero 123
10.5 Spegnimento del frigorifero 123
10.6 Regolazione della temperatura 124
10.7 Impostazione della modalità di funzionamento 124
10.8 Posizionamento dei ripiani 124
10.9 Apertura della porta del frigorifero 127
10.10 Chiusura e bloccaggio della porta del frigorifero 127
11 Pulizia e manutenzione 128
11.1 Sbrinamento del frigorifero 128
12 Risoluzione dei problemi 129
12.1 Spia errori 130
12.2 Indicatore LED del compressore e di errore 130
13 Garanzia 131
14 Smaltimento 131
15 Scheda tecnica 131

1 Note importanti

Si prega di leggere attentamente e di seguire tutte le istruzioni, le linee guida e le avvertenze incluse in questo manuale del prodotto, al fine di garantire che il prodotto venga sempre installato, utilizzato e mantenuto nel modo corretto. Queste istruzioni DEVONO essere conservate insieme al prodotto.

Utilizzando il prodotto, l'utente conferma di aver letto attentamente tutte le istruzioni, le linee guida e le avvertenze e di aver compreso e accettato di rispettare i termini e le condizioni qui espressamente indicati. L'utente accetta di utilizzare questo prodotto solo per lo scopo e l'applicazione previsti e in conformità alle istruzioni, le linee guida e le avvertenze indicate nel presente manuale del prodotto, nonché in conformità alle leggi e ai regolamenti applicabili. La mancata lettura e osservanza delle istruzioni e delle avvertenze qui espressamente indicate può causare lesioni personali e a terzi, danni al prodotto o ad altre proprietà nelle vicinanze. Il presente manuale del prodotto, comprese le istruzioni, le linee guida e le avvertenze e la relativa documentazione possono essere soggetti a modifiche e aggiornamenti. Per informazioni aggiornate sul prodotto, visitare qr.dometic.com/bgWFax.

2 Spiegazione dei simboli

Il termine presente nella segnalazione identifica i messaggi di sicurezza e quelli relativi al danneggiamento della proprietà, oltre a indicare il grado o livello di gravità del rischio.

AVVERTENZA!
> Indica una situazione di pericolo che, se non evitata, potrebbe provocare lesioni gravi o mortali.

ATTENZIONE!
> Indica una situazione di pericolo che, se non evitata, potrebbe provocare lesioni di entità lieve o moderata.

AVVISO!
> Indica una situazione di pericolo che, se non evitata, può provocare danni alle cose.

NOTA Informazioni supplementari relative al funzionamento del prodotto.

3 Spiegazioni dei simboli sull'apparecchio

Avviso! Rischio di incendio/materiali infiammabili

4 Istruzioni per la sicurezza

Sicurezza generale

AVVERTENZA! Pericolo di scosse elettriche

- L'installazione e la rimozione del frigorifero possono essere eseguite soltanto da personale qualificato.
- L'installazione in ambienti esposti all'acqua deve essere eseguita da un tecnico qualificato.
- Se si installa il frigorifero sotto un tendalino o in un ambiente simile, assicurarsi che sia protetto dalla pioggia e da spruzzi d'acqua.
- Se il frigorifero presenta danni visibili, non metterlo in funzione.
- Il frigorifero può essere riparato solo da personale qualificato. Le riparazioni che non vengono eseguite in maniera corretta possono causare gravi pericoli o danni al frigorifero.
- Durante il posizionamento del frigorifero, assicurarsi che il cavo di alimentazione non venga bloccato o danneggiato.
- Non toccare mai i cavi esposti a mani nude.

AVVERTENZA! Pericolo di incendio

- Il refrigerante nel circuito di raffreddamento è altamente infiammabile e, in caso di perdite, i gas combustibili potrebbero accumularsi se l'apparecchio si trova in un ambiente di dimensioni ridotte. In caso di danneggiamento del circuito di raffreddamento:
  - Tenere le fiamme libere e potenziali fonti di accensione lontane dal frigorifero portatile.
  - Aerare bene l'ambiente.
  - Spegnere il frigorifero portatile.
- Il circuito di raffreddamento contiene una piccola quantità di un refrigerante ecologico ma infiammabile. Non danneggia lo strato di ozono e non aumenta l'effetto serra. Qualsiasi perdita di refrigerante può incendiarsi.
- Per frigoriferi con refrigerante infiammabile: Non usare o conservare il frigorifero in spazi ristretti con un flusso d'aria assente o minimo.

AVVERTENZA! Pericolo di esplosione

- Non conservare sostanze che possono esplodere nel frigorifero, come bombolette spray con gas propellente.

AVVERTENZA! Pericolo per la salute

- **Per l'Unione Europea, il Regno Unito e la Turchia:**Questo apparecchio può essere utilizzato da bambini di età superiore a 8 anni, da persone con ridotte capacità fisiche, sensoriali o mentali o da persone inesperte o prive di conoscenze specifiche solo se sorvegliate o preventivamente istruite sull'impiego dell'apparecchio in sicurezza e se informate dei pericoli legati al prodotto stesso. **Per tutte le altre aree geografiche:** Questo apparecchio non è adatto per essere impiegato da persone (bambini inclusi) con ridotte capacità fisiche, sensoriali o psichiche o prive di esperienza e di conoscenze specifiche, a meno che non siano sorvegliate da una persona competente o non siano state adeguatamente istruite sull'impiego dell'apparecchio da parte di una persona addetta alla sicurezza.
- I bambini dai 3 agli 8 anni possono riempire e svuotare il frigorifero.
- La pulizia e la manutenzione non devono essere eseguite da bambini senza la presenza di un adulto.
- Sorvegliare i bambini per evitare che giochino con il frigorifero.

AVVERTENZA! Rischio di intrappolamento per i bambini

- Assicurarsi che i ripiani siano montati e fissati in modo che i bambini non possano chiudersi all'interno del frigorifero.
- Prima di smaltire il vostro vecchio frigorifero:
  - Smontare i cassetti.
  - Lasciare i ripiani all'interno del frigorifero in modo che i bambini non possano utilizzarli per arrampicarsi.
- Rimuovere le porte.

ATTENZIONE! Pericolo per la salute

- Per evitare pericoli dovuti all'instabilità del frigorifero, fissarlo seguendo le istruzioni di installazione.
- Mantenere le aperture di ventilazione sul frigorifero, nel suo involucro o nella struttura incorporata, libere da ostruzioni.
- Non utilizzare apparecchi meccanici o altri mezzi per accelerare il processo di sbrinamento, diversi da quelli raccomandati dal fabbricante.
- Non aprire o danneggiare in nessun caso il circuito di raffreddamento.
- Non utilizzare apparecchi elettrici all'interno del frigorifero, ad eccezione di quelli consigliati dal fabbricante.

ATTENZIONE! Rischio di lesioni

- NON UTILIZZARE O CONSERVARE MATERIALI INFIAMMABILI NEL FRIGORIFERO O NELLE SUE VICINANZE.

> NON COLLOCARE OGGETTI SOPRA O CONTRO QUESTO FRIGORIFERO.
> NON MODIFICARE QUESTO FRIGORIFERO.

AVVISO! Rischio di danni
> Se presente, mantenere lo scarico della condensa sempre pulito.
> Se il frigorifero è dotato di griglie di ventilazione, non utilizzare un'idropulitrice nei pressi della griglia durante la pulizia del veicolo.
> Non esporre il frigorifero alla pioggia.
> Non estrarre mai la spina dalla presa tirando il cavo di collegamento.

Sicurezza durante l'installazione

AVVERTENZA! Pericolo di scosse elettriche
> Non installare né collocare prese multiple o alimentatori portatili sul retro del frigorifero.

AVVERTENZA! Pericolo di incendio
> Durante l'applicazione di mastice al silicone o simili far attenzione a non lasciare residui, perché se i filamenti di silicone entrano in contatto con fiamme libere c'è il rischio che prendano fuoco.
> Non installare il frigorifero in prossimità di fiamme libere o altre fonti di calore, quali riscaldamento, luce solare diretta o forni a gas.

AVVISO! Rischio di danni
> Durante il trasporto tenere il frigorifero solo per la sua struttura centrale.
> Il frigorifero è adatto per essere installato solo in una cucina componibile. Il frigorifero deve essere fissato ai mobili/armadi con un telaio di fissaggio o altre flange per evitare che si ribalti. Una volta installato il frigorifero, deve essere accessibile solo la parte anteriore.

5 Gruppo target

L'installazione elettrica e la configurazione dell'apparecchio devono essere eseguite da personale qualificato che abbia dimostrato competenze e conoscenze relative alla costruzione e al funzionamento delle apparecchiature elettriche e alle installazioni, e che conosca le normative vigenti nel Paese in cui l'apparecchiatura deve essere installata e/o utilizzata e abbia ricevuto una formazione sulla sicurezza per identificare ed evitare i pericoli coinvolti.
Tutte le altre azioni sono destinate anche agli utenti non professionali.

6 Dotazione

Quantità	Descrizione
1	Frigorifero
1	Gomito di scarico
4	Coprivite di fissaggio
1	Manuale dell'utente breve
1	Istruzioni per l'uso (solo online)

7 Intended use

The refrigerator is intended for:

- Installation in caravans and motor homes
- Cooling and storing food
- Storing frozen food

The refrigerator is not suitable for:

- Storing medications and other medical products
- Storing corrosion substances or substances that contain solvents
- Quickly-freezing food

The frozen compartment is suitable for storing frozen food, storing ice cream and making ice cubes. The compartment is not suitable for freezing unfrozen food.

The refrigerator is intended for installation in a piece of cabinetry or an installation niche. Once installed, only the front of the refrigerator may be accessible.

This refrigerator is not intended to be used in household applications.

The device is designed to be operated from a 12 V⎓ or 24 V⎓ onboard supply.

Optimum cooling performance is provided at ambient temperatures between 16 °C ... 38 °C.

Questo prodotto è adatto solo per l'uso e l'applicazione previsti in conformità alle presenti istruzioni.

Il presente manuale fornisce le informazioni necessarie per la corretta installazione e/o il funzionamento del prodotto. Un'installazione errata e/o un utilizzo o una manutenzione impropri comporteranno prestazioni insoddisfacenti e un possibile guasto.

Il fabbricante non si assume alcuna responsabilità per eventuali lesioni o danni al prodotto che derivino da:

- Installazione, montaggio o collegamento errati, compresa la sovratensione
- Manutenzione non corretta o uso di parti di ricambio diverse da quelle originali fornite dal fabbricante
- Modifiche al prodotto senza esplicita autorizzazione del fabbricante
- Impiego per scopi diversi da quelli descritti nel presente manuale

Waeco si riserva il diritto di modificare l'aspetto e le specifiche del prodotto.

8 Descrizione delle caratteristiche tecniche

Il frigorifero è di tipo a compressore ed è progettato per funzionare con un'alimentazione di corrente a 12 V⎓ / 24 V⎓.

NOTA Per garantire il funzionamento sicuro delle utenze da 12 V⎓ / 24 V⎓ nel caravan durante la marcia, assicurarsi che la motrice fornisca sufficiente tensione. Su alcuni veicoli il sistema di gestione della batteria potrebbe spegnere automaticamente le utenze al fine di proteggere la batteria. Informarsi a riguardo presso il proprio fabbricante del veicolo.

L'apparecchio è in grado di raffreddare e conservare al fresco alimenti a temperature comprese tra 2 °C ... 7 °C. Nello scomparto per prodotti congelati è possibile surgelare gli alimenti. Il display di controllo può essere utilizzato per impostare la temperatura desiderata.

Tutti i materiali utilizzati per la costruzione del frigorifero non sono pericolosi per i generi alimentari. Il circuito di raffreddamento è sigillato ermeticamente.

8.1 Descrizione dell'apparecchio

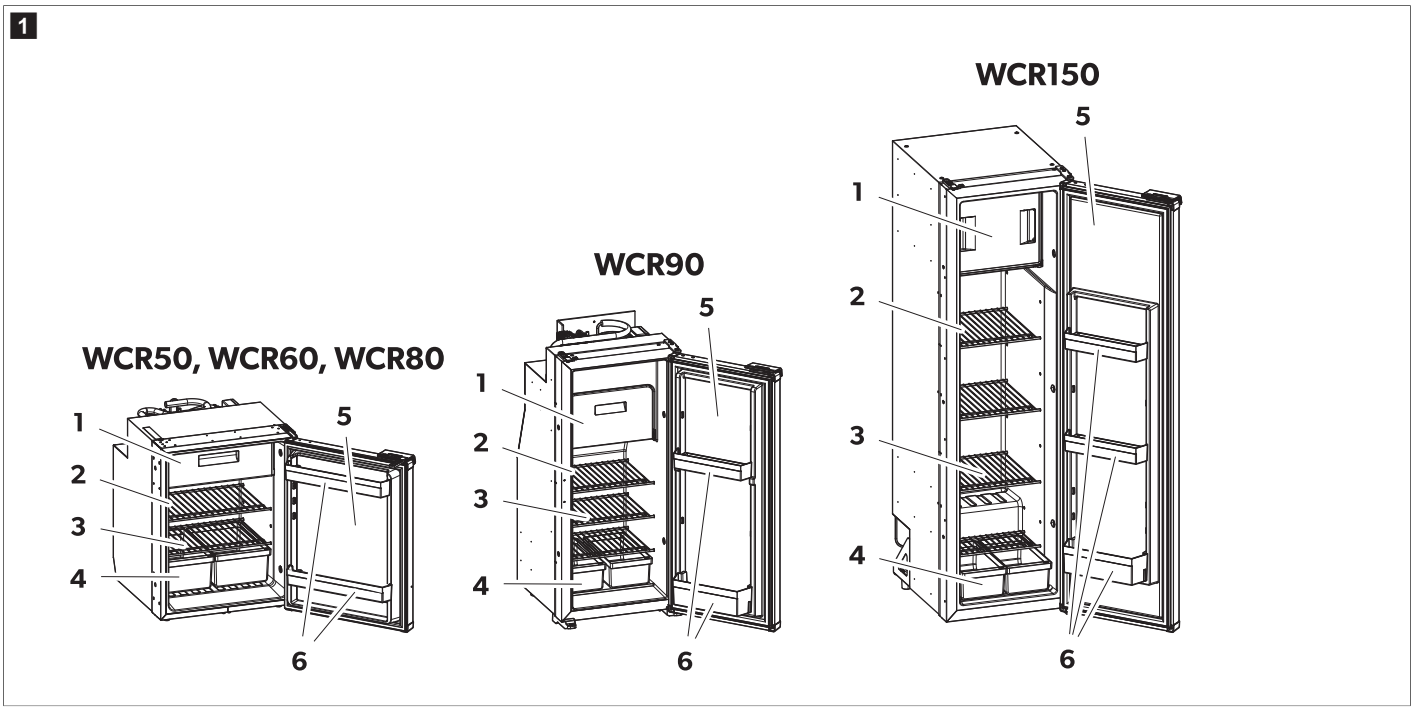

N. nella fig. 1 alla pagina 115	Descrizione	Quantità		
		WCR50, 60, 80	WCR90	WCR150
1	Scomparto per prodotti congelati	1	1	1
2	Elementi di comando e indicazione	1	1	1
3	Ripiano frigorifero rimovibile	2	3	4
4	Cassetto frutta e verdura	2	2	2
5	Porta frigorifero	1	1	1
6	Ripiano sportello	2	2	3

8.2 Elementi di comando e indicazione

Il frigorifero è dotato di display LED nella parete interna.

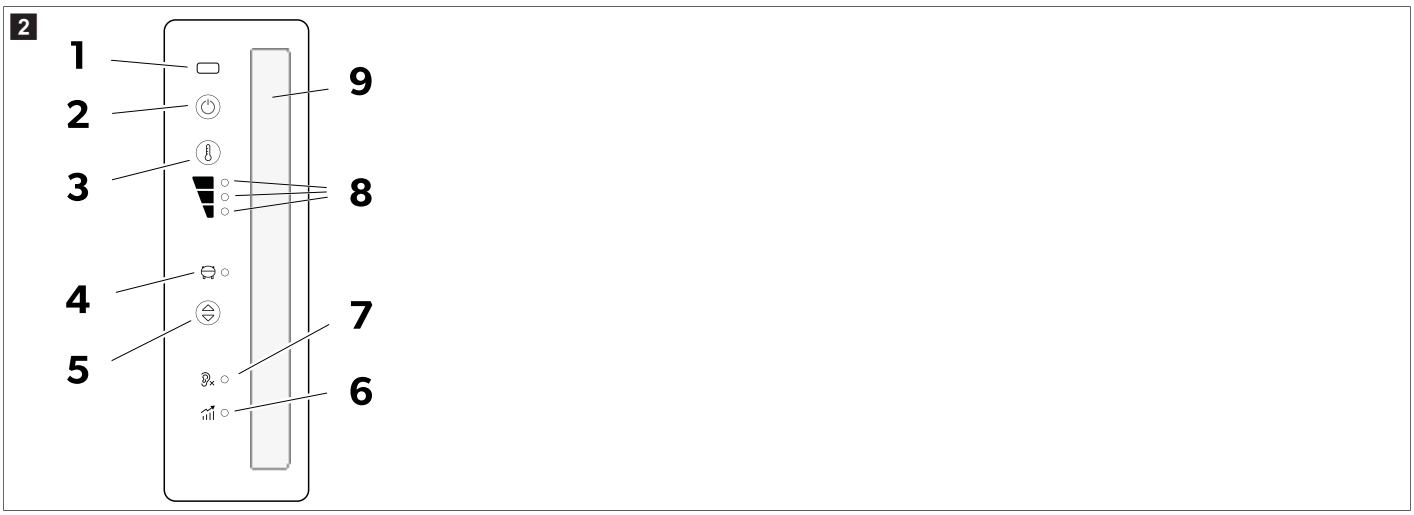

Il display LED mostra i seguenti elementi di comando e visualizzazione:

Articolo	Spiegazione
1	Sensore di apertura porta IR
2	Interruttore ON/OFF
3	Pulsante di impostazione del livello di raffreddamento
4	Indicatore LED del compressore e di errore
5	Pulsante modalità operativa
6	Modalità Performance
7	Modalità Quiet
8	Indicatore LED del livello di raffreddamento 1–3
9	Luce interna

8.3 Modalità operativa

Modalità operativa	Simbolo	Descrizione
Modalità Quiet		funzionamento con livello di rumorosità ridotto. Livello di raffreddamento 1
Modalità Performance		Livello di raffreddamento 1 – 3

9 Installazione

ATTENZIONE! Pericolo per la salute

> Per evitare pericoli a causa dell'instabilità dell'apparecchio, è necessario fissarlo seguendo le istruzioni.

ATTENZIONE! Rischio di lesioni

> Il frigorifero presenta spigoli vivi. Indossare i guanti durante l'installazione.

NOTA **Solo WCR90, WCR150:** Quando si sostituisce un frigorifero ad assorbimento con un modello a compressore, assicurarsi che tutte le griglie di ventilazione esterne siano completamente chiuse. La mancata osservanza di questa precauzione potrebbe impedire il funzionamento del compressore a basse temperature ambiente (al di sotto di 0 °C), con il rischio di malfunzionamento.

AVVISO! Rischio di danni

> Montare il frigorifero in modo che possa essere facilmente accessibile per gli interventi di manutenzione (vedere Montaggio del tubo flessibile di scarico alla pagina 119).
> Montare il frigorifero in modo che possa essere smontato senza difficoltà.
> Montare il frigorifero in modo che possa essere facilmente rimosso dal veicolo.
> Montare il frigorifero in una rientranza in modo che rimanga fissato mentre il veicolo è in movimento.

9.1 Scelta della posizione di montaggio

AVVISO! Rischio di danni

- Non montare il frigorifero nella parte posteriore dei veicoli ricreativi con la porta rivolta verso il senso di marcia.
- Installare l'unità sotto banco con lo sportello rivolto verso la direzione di marcia solo se è posizionata accanto allo sportello scorrevole e dietro i sedili anteriori.
- Lasciare l'apparecchio in posizione verticale per almeno 3 h prima della prima messa in funzione.
- Non posizionare il frigorifero direttamente sul pianale del veicolo.
- Rispettare la distanza minima durante l'installazione del frigorifero rispetto ai mobili.

WCR50, WCR60, WCR80

3

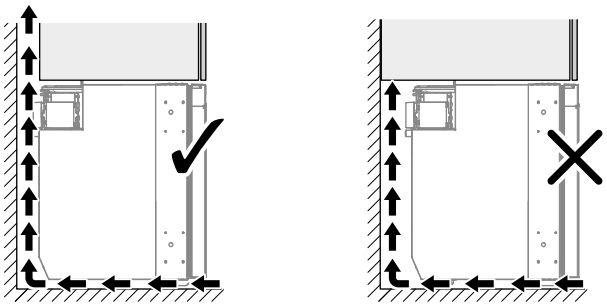

NOTA **Solo WCR90, WCR150**: Non installare l'apparecchio su un gradino rialzato. Il fermo dello sportello montato in alto può risultare difficile da raggiungere, impedendo l'apertura dello sportello.

- A tal fine parcheggiare il veicolo in piano.
- Assicurarsi che il pavimento sia solido e piano.
- Assicurarsi che nessun tappeto ostacoli il libero movimento dello sportello.
- Assicurarsi che il frigorifero poggi completamente sul pavimento fino al bordo anteriore dello sportello.
- Installare correttamente il frigorifero.

> Installare il frigorifero a un'adeguata distanza dalle pareti, per garantire una corretta circolazione dell'aria.
- Opzione **A**
- Opzione **B**

WCR50, WCR60, WCR80

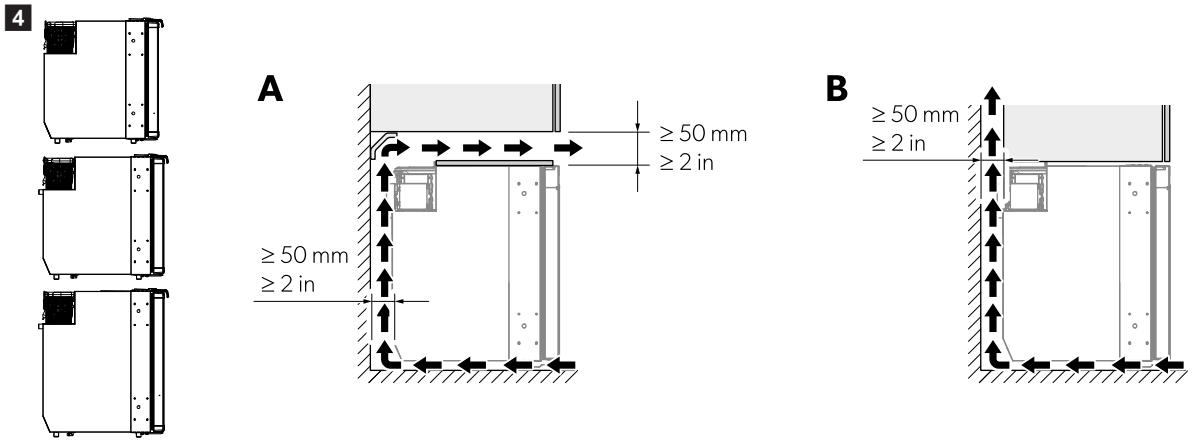

WCR90

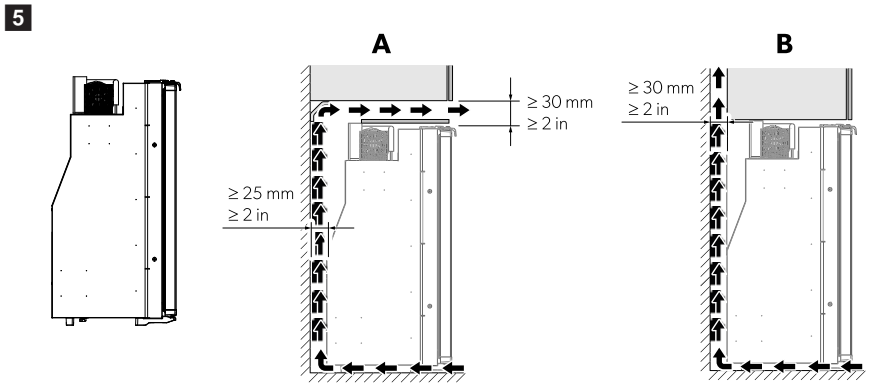

WCR150

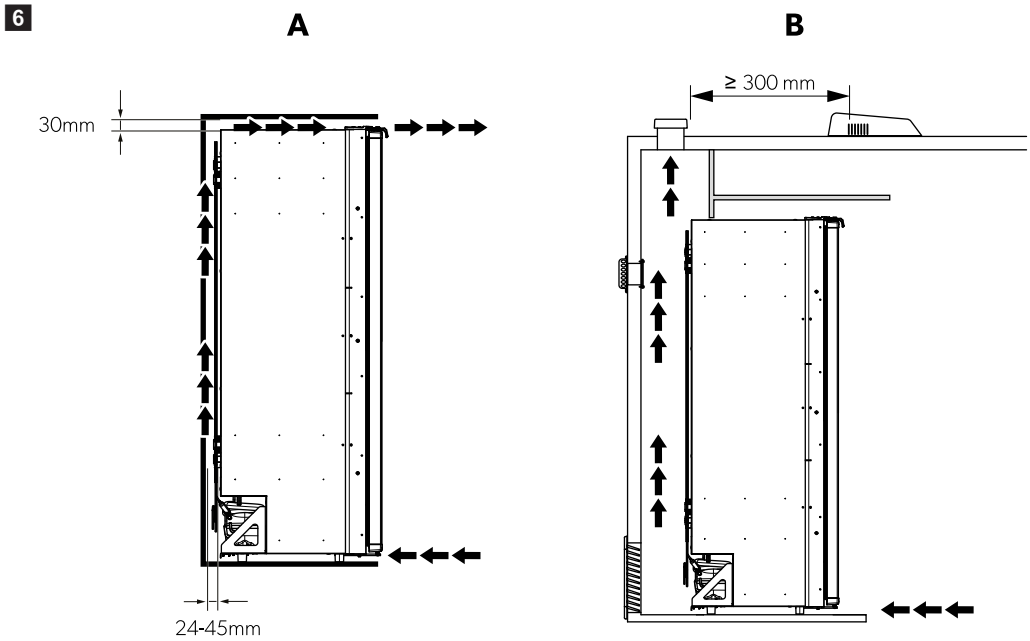

NOTA Un flusso d'aria insufficiente determina una durata ridotta e prestazioni di raffreddamento ridotte.

9.2 Fissaggio del frigorifero

AVVISO! Rischio di danni

> Avvitare esclusivamente attraverso le boccole in dotazione per evitare di danneggiare i componenti in schiuma, come i cavi.
> Fissare saldamente le pareti laterali o le strisce per garantire che le viti rimangano ben serrate anche in presenza di carichi elevati.

1. Far scorrere il frigorifero nel mobile finché la porta non risulta allineata con il bordo anteriore.

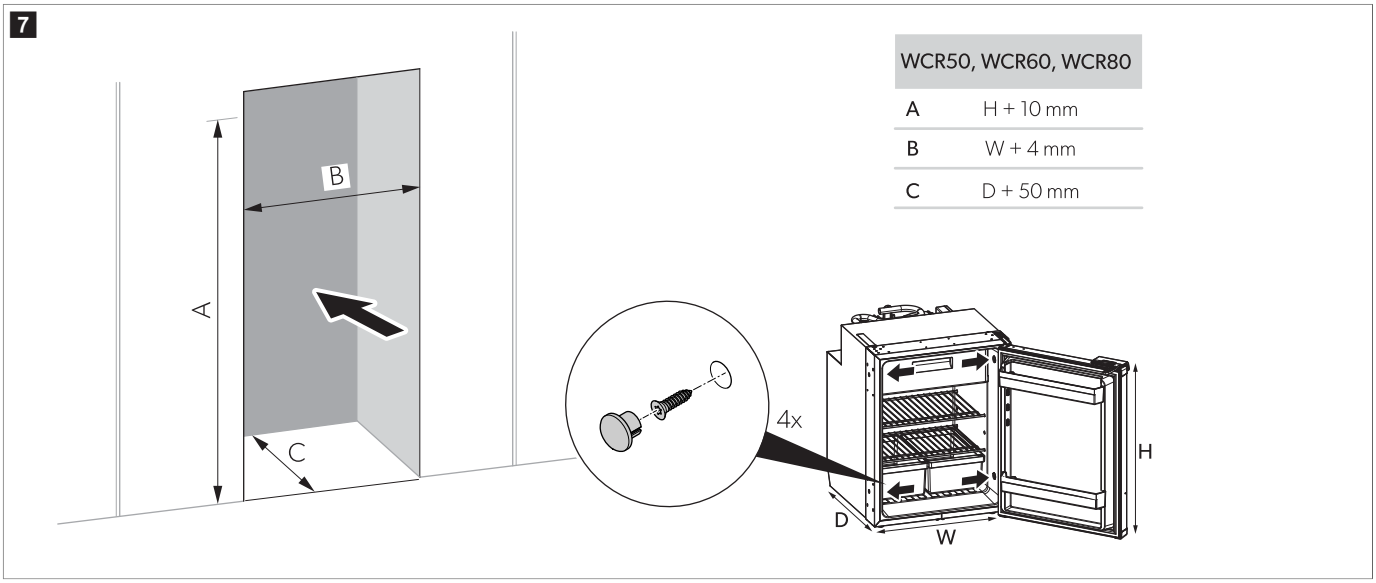

WCR50, WCR60, WCR80	
A	H + 10 mm
B	W + 4 mm
C	D + 50 mm

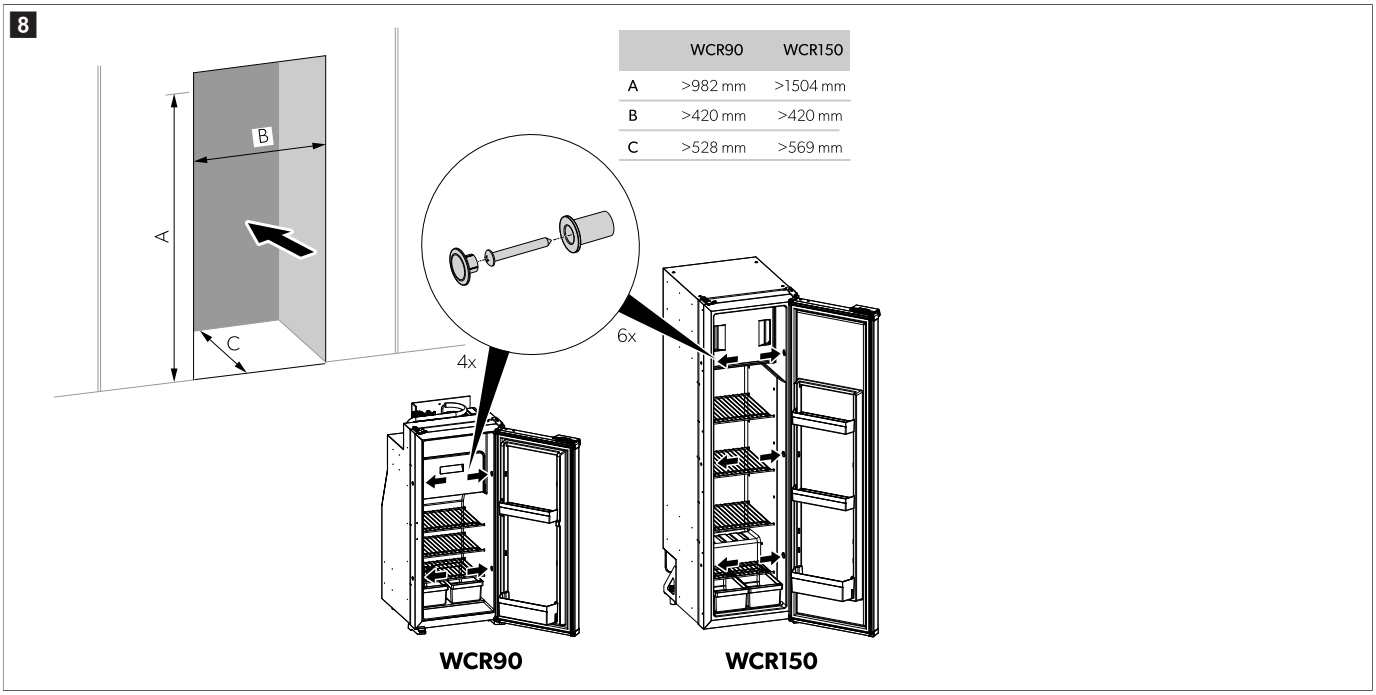

	WCR90	WCR150
A	>982 mm	>1504 mm
B	>420 mm	>420 mm
C	>528 mm	>569 mm

2. Fissare le viti attraverso le boccole in plastica poste ai lati del frigorifero e poi nella parete.

3. Applicare i cappucci di protezione sulle teste delle viti.

9.3 Montaggio del tubo flessibile di scarico

All'interno del frigorifero può formarsi acqua di condensa per effetto di frequenti aperture della porta, di generi alimentari conservati scorrettamente o di generi alimentari riposti nel frigorifero quando sono ancora troppo caldi. La condensa deve essere fatta defluire per mezzo di una pendenza costante.

NOTA Non accorciare il tubo flessibile di scarico. La lunghezza in eccesso consentirà di estrarre parzialmente il frigorifero, qualora fosse necessario ai fini della manutenzione.

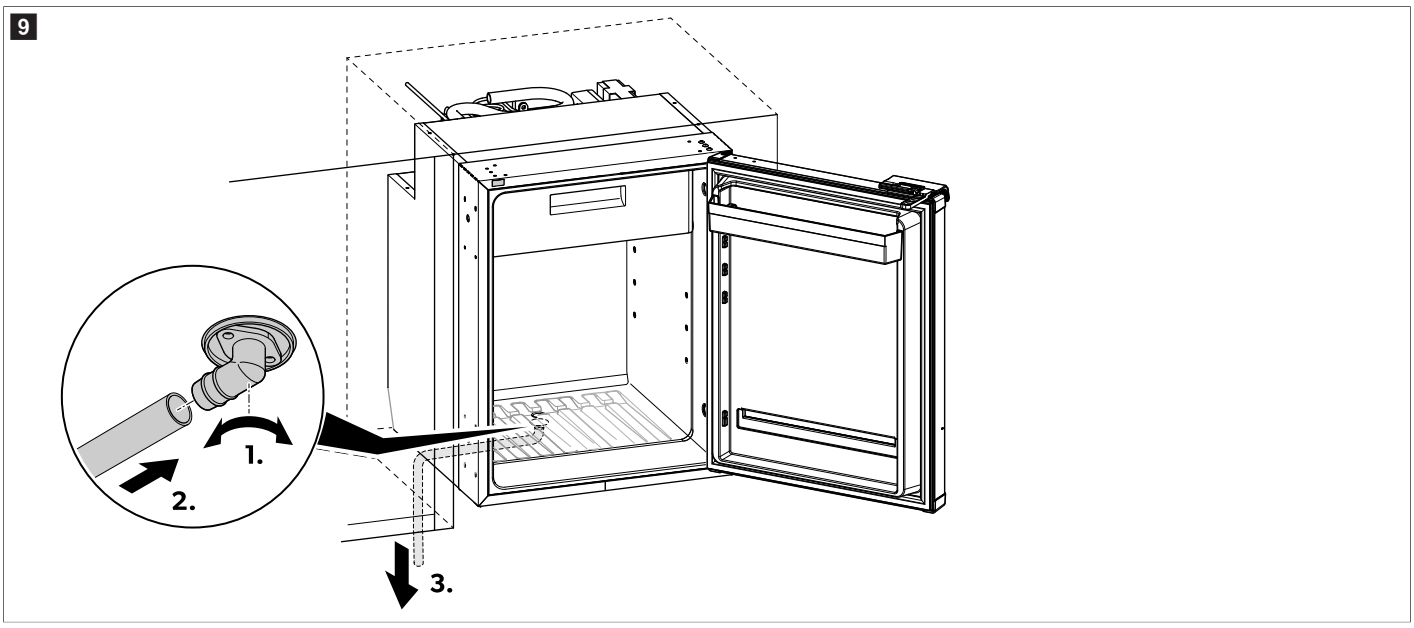

1. Avvitare saldamente il gomito di scarico sul connettore di scarico inferiore del mobile.
2. Collegare il tubo flessibile all'uscita del gomito e assicurarsi che sia ben fissato.
3. Indirizzare il tubo flessibile verso il basso in modo che l'acqua di condensa possa defluire liberamente.
4. Assicurarsi che il tubo flessibile di scarico non sia attorcigliato.

9.4 Cambio del lato di apertura della porta

› Per invertire il lato di apertura, procedere come raffigurato.

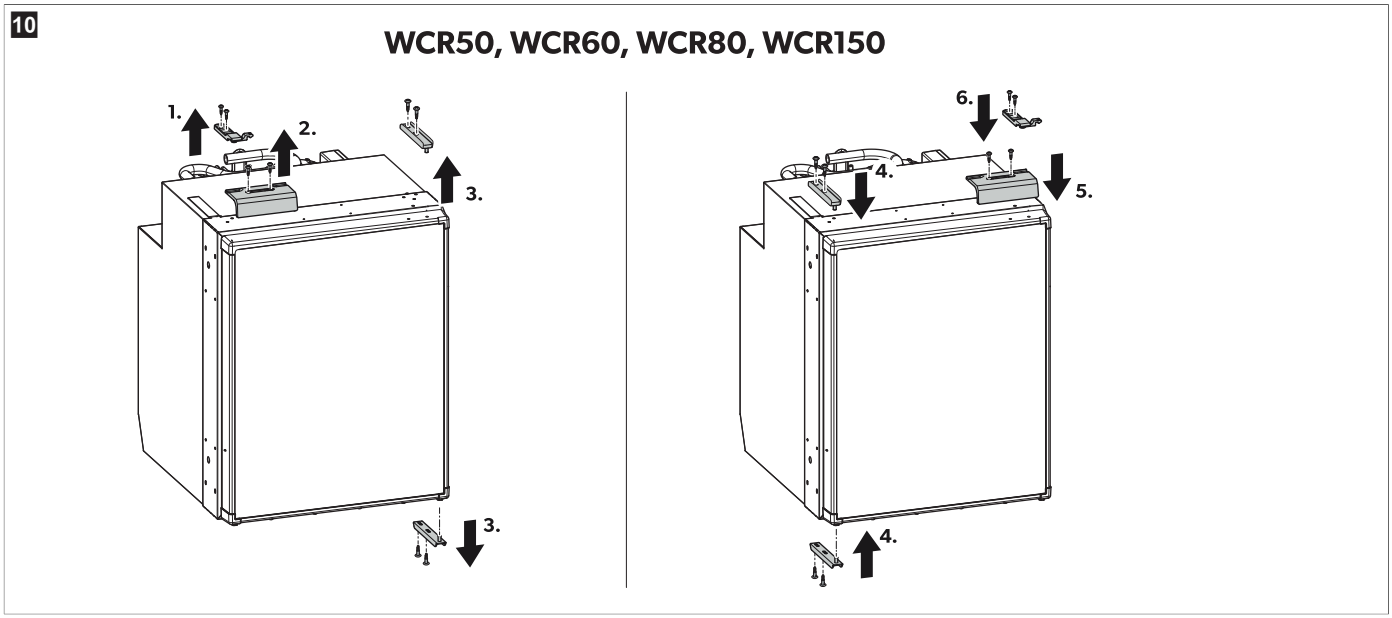

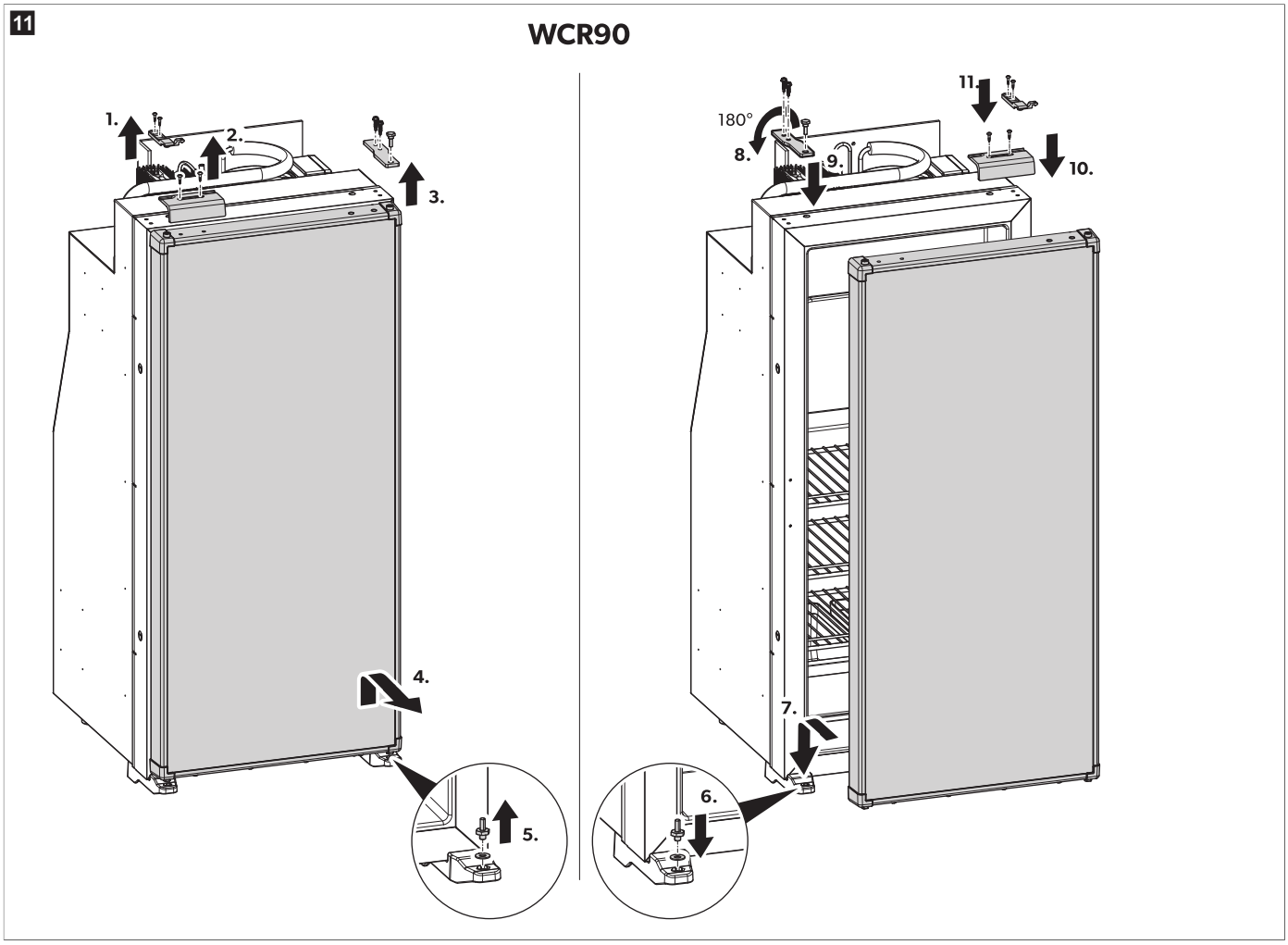

9.5 Sostituzione del pannello decorativo

1. Svitare le viti nella parte inferiore del pannello.
2. Rimuovere la flangia inferiore.
3. Rimuovere il pannello presente.
4. Inserire il nuovo pannello decorativo con uno spessore di ≤ 7 mm.

5. Rimontare la flangia inferiore.

6. Serrare le viti nella parte inferiore del pannello.

✓ Il pannello decorativo è stato sostituito.

9.6 Collegamento alimentazione elettrica

L'alimentazione elettrica deve essere collegata da un elettricista qualificato che abbia dimostrato di possedere abilità e conoscenze sulla costruzione e il funzionamento di apparecchiature elettriche e installazioni e abbia ricevuto la formazione sulla sicurezza per identificare ed evitare i pericoli correlati.

AVVISO! Rischio di danni

- Per evitare perdite di tensione e pertanto un calo delle prestazioni, il cavo deve essere tenuto il più corto possibile e possibilmente non deve essere interrotto. Per questo motivo evitare interruttori, spine o prese multiple supplementari.
- Prima del collegamento controllare se la tensione di esercizio e la tensione della batteria corrispondono (vedere etichetta del prodotto).
- Assicurarsi che la polarità sia corretta prima di collegare l'alimentazione a 12 V o 24 V.

NOTA L'alimentazione deve essere protetta con un fusibile da 10 A per il funzionamento a 12 V⎓ e da 7,5 A per il funzionamento a 24 V⎓.
I cavi di alimentazione devono avere una sezione minima di 4 mm² per il funzionamento a 12 V⎓ e di 3 mm² per il funzionamento a 24 V⎓.

Collegare il frigorifero il più vicino possibile alla batteria per ridurre il calo di tensione nel cavo.

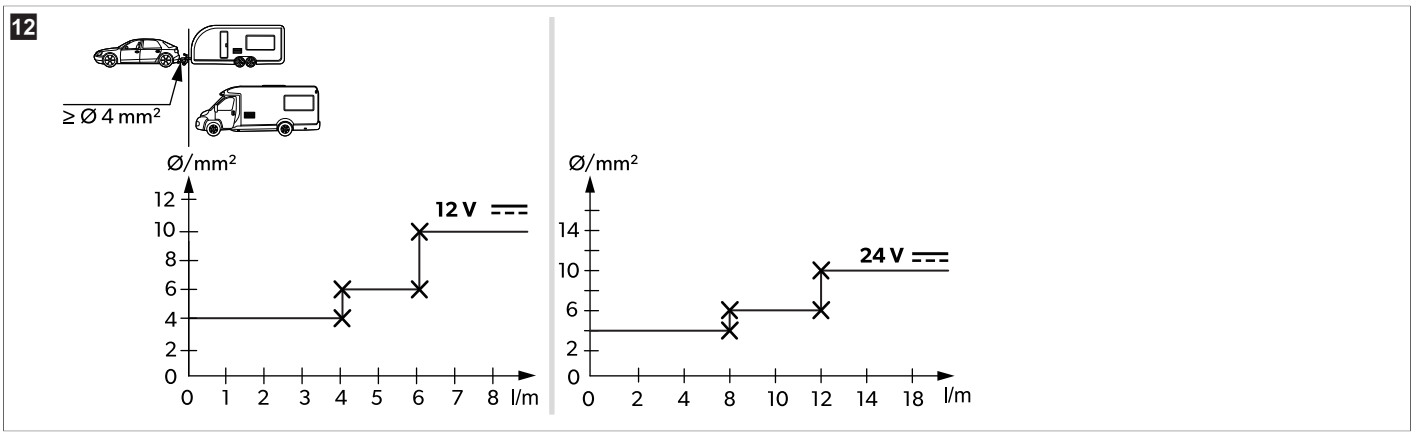

10 Funzionamento

10.1 Prima del primo utilizzo

NOTA

- Non conservare alimenti nel frigorifero nelle prime 4 h di funzionamento dopo l'accensione.
- Alla prima messa in funzione del frigorifero potrebbe formarsi un leggero odore che svanisce dopo poche ore. Aerare bene l'ambiente.
- La capacità di raffreddamento può essere influenzata:
  - dalla temperatura ambiente (ad es. quando il veicolo è esposto alla luce diretta del sole)
  - dalla quantità di alimenti da refrigerare
  - dalla frequenza di apertura della porta

- Per motivi igienici, pulire l'interno del frigorifero (vedere il capitolo Pulizia e manutenzione alla pagina 128).

10.2 Risparmio energetico

- Scegliere un luogo di sosta ben aerato e riparato dai raggi solari.
- Prima di immagazzinare cibi caldi nel frigorifero, lasciarli raffreddare.
- Non aprire il frigorifero più spesso del necessario.
- Non lasciare il frigorifero aperto più del tempo necessario.
- Sbrinare il frigorifero appena si è formato uno strato di ghiaccio.
- Evitare temperature inutilmente basse.
- Ad intervalli regolari, eliminare dal condensatore polvere ed eventuali impurità.

10.3 Indicazioni sulla conservazione di alimenti

AVVISO! Danni all'apparecchio

> Posizionare oggetti pesanti, come bottiglie o scatolette, esclusivamente nella porta del frigorifero, nello scomparto verdure o sul ripiano inferiore.

Per evitare spreco di cibo, considerare quanto segue:
- Ridurre al minimo le variazioni di temperatura. Aprire il frigorifero solo per il tempo e la frequenza necessari per evitare un aumento significativo della temperatura negli scomparti del frigorifero. Conservare gli alimenti in modo che l'aria possa continuare a circolare bene.
- Controllare che la capacità di raffreddamento del frigorifero sia adatta per i generi alimentari che si desidera raffreddare.
- Mettere nel frigorifero solo oggetti o prodotti che possono essere raffreddati alla temperatura selezionata.
- Se la temperatura può essere regolata: Regolare la temperatura in base alla quantità e al tipo di alimenti.
- Gli alimenti possono facilmente assorbire o rilasciare odori o sapori. Conservare sempre gli alimenti coperti o chiusi in contenitori/bottiglie.
- Riporre i diversi alimenti come indicato nelle figure.

NOTA
- Non conservare le bibite gassate nello scomparto per prodotti congelati.
- Lo scomparto per prodotti congelati è adatto alla preparazione di cubetti di ghiaccio e alla temporanea conservazione di generi alimentari congelati. Non è adatto per congelare generi alimentari.
- Imballare separatamente i cibi crudi e quelli cotti.
- Rispettare la data di scadenza sugli imballaggi.
- Non lasciare la merce refrigerata troppo a lungo fuori del frigorifero.
- Pulire l'interno del frigorifero a intervalli regolari.

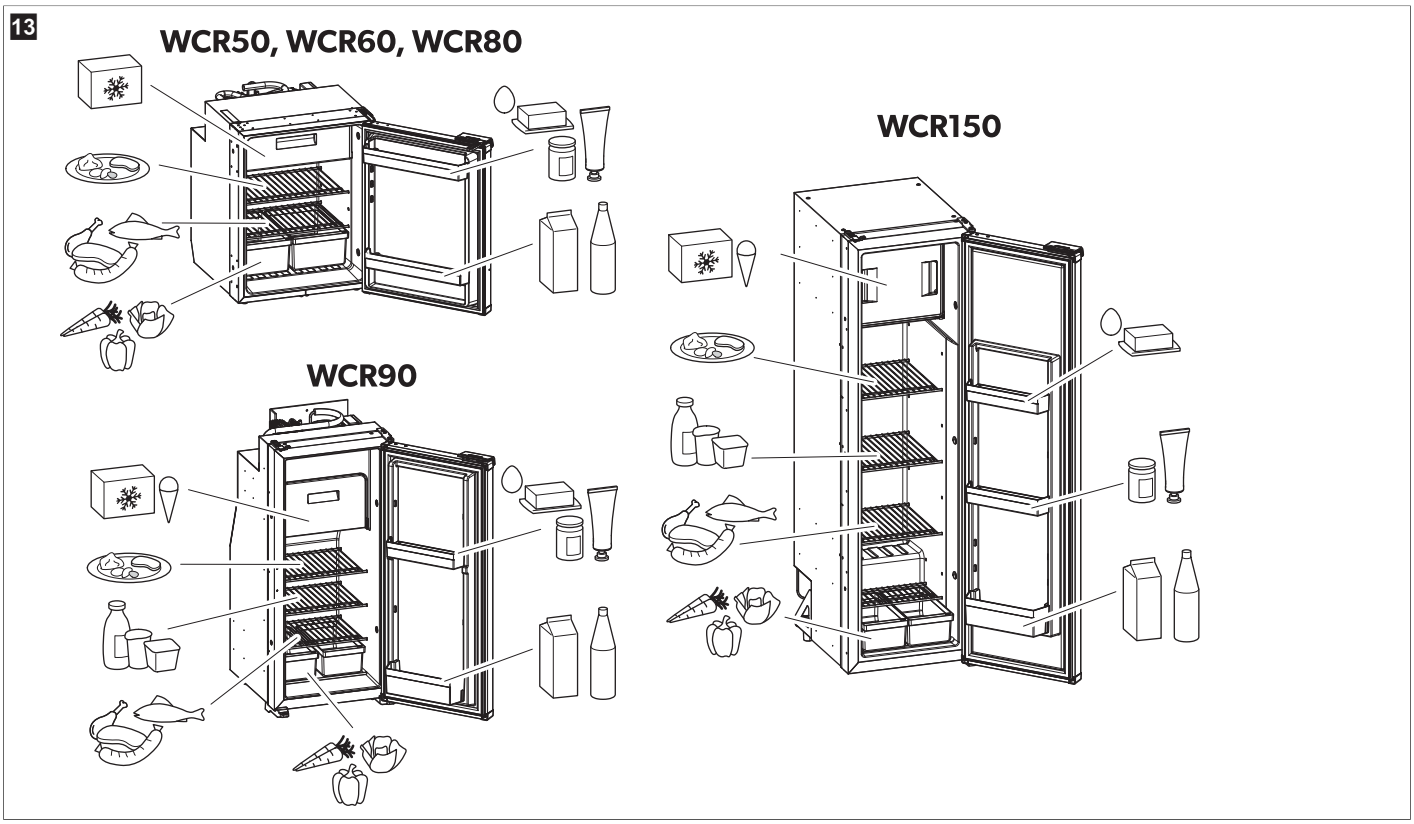

10.4 Accensione del frigorifero

NOTA
> Alla prima messa in funzione del frigorifero potrebbe formarsi un leggero odore che svanisce dopo poche ore. Areare bene l'ambiente.
> Parcheggiare il veicolo in piano, in particolar modo durante la messa in funzione e il riempimento del frigorifero prima dell'inizio del viaggio.

> Premere il pulsante ⓘ per 2 s.
⌄ Il frigorifero si avvia con le ultime impostazioni selezionate.

10.5 Spegnimento del frigorifero
> Premere il pulsante ⓘ per 2 s.
⌄ Il frigorifero è completamente spento.
> Se non si intende utilizzare il frigorifero per un periodo di tempo prolungato, scollegare l'alimentazione.

10.6 Regolazione della temperatura

NOTA Con temperature ambiente di 15 °C – 25 °C, selezionare l'impostazione di temperatura media.

› Premere ripetutamente il pulsante fino a impostare il livello di temperatura desiderato.

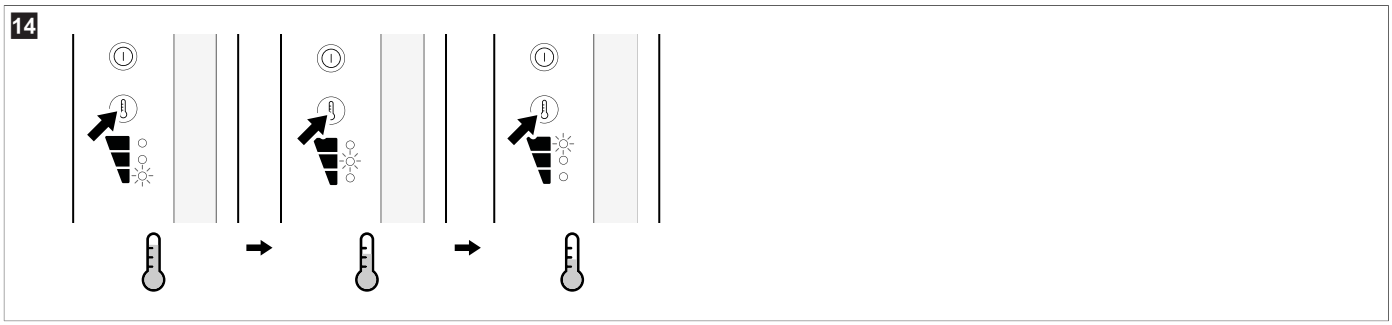

10.7 Impostazione della modalità di funzionamento

Per ulteriori dettagli sulle modalità di funzionamento, consultare Modalità operativa alla pagina 116.

› Premere ripetutamente il pulsante finché non si accende l'indicatore LED della modalità di funzionamento desiderata.

- **Modalità Quiet:** In modalità Quiet, il frigorifero funziona con un livello di rumorosità ridotto.

  NOTA Dopo 8 h in modalità Quiet, il frigorifero torna automaticamente alla modalità Performance, utilizzando la configurazione impostata in precedenza.

- **Modalità Performance:** In modalità Performance, il frigorifero funziona in modalità standard.

  NOTA Una volta attivata la modalità Performance, il frigorifero rimane in questa modalità fino a ulteriori modifiche.

⌄ Gli indicatori LED della modalità selezionata e del livello di raffreddamento selezionato si accendono.

10.8 Posizionamento dei ripiani

AVVERTENZA! Rischio di intrappolamento per i bambini

› I ripiani sono fissati per impedire che i bambini si arrampichino all'interno del frigorifero.
› Estrarre i ripiani soltanto per la pulizia.
› Rimontare i ripiani e bloccarli in posizione.

NOTA Per facilitare l'accesso alle manopole del ripiano posteriore, prima di riposizionare i ripiani rimuovere lo scomparto per prodotti congelati.

Estrazione dei ripiani

› Rimuovere i ripiani dei modelli **WCR50** e **WCR60** come indicato di seguito.

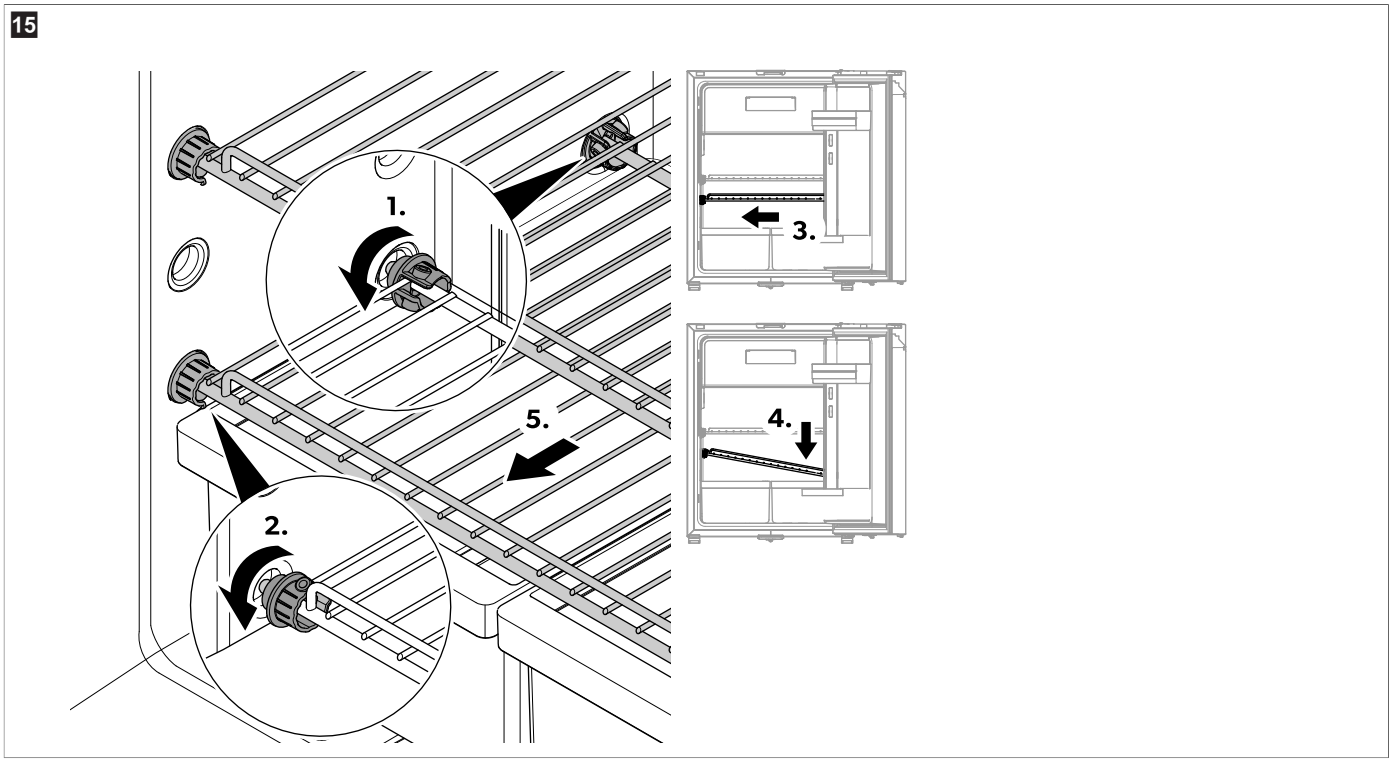

a) Ruotare gli anelli posteriori in plastica in modo che le aperture siano rivolte in avanti.

b) Ruotare gli anelli anteriori in plastica in modo che le aperture siano rivolte all'indietro.

c) Far scorrere la griglia sul lato opposto alla cerniera dello sportello.

d) Estrarre la griglia dal frigorifero.

e) Estrarre la griglia dal frigorifero.

> Rimuovere i ripiani del modello **WCR80** come indicato di seguito.

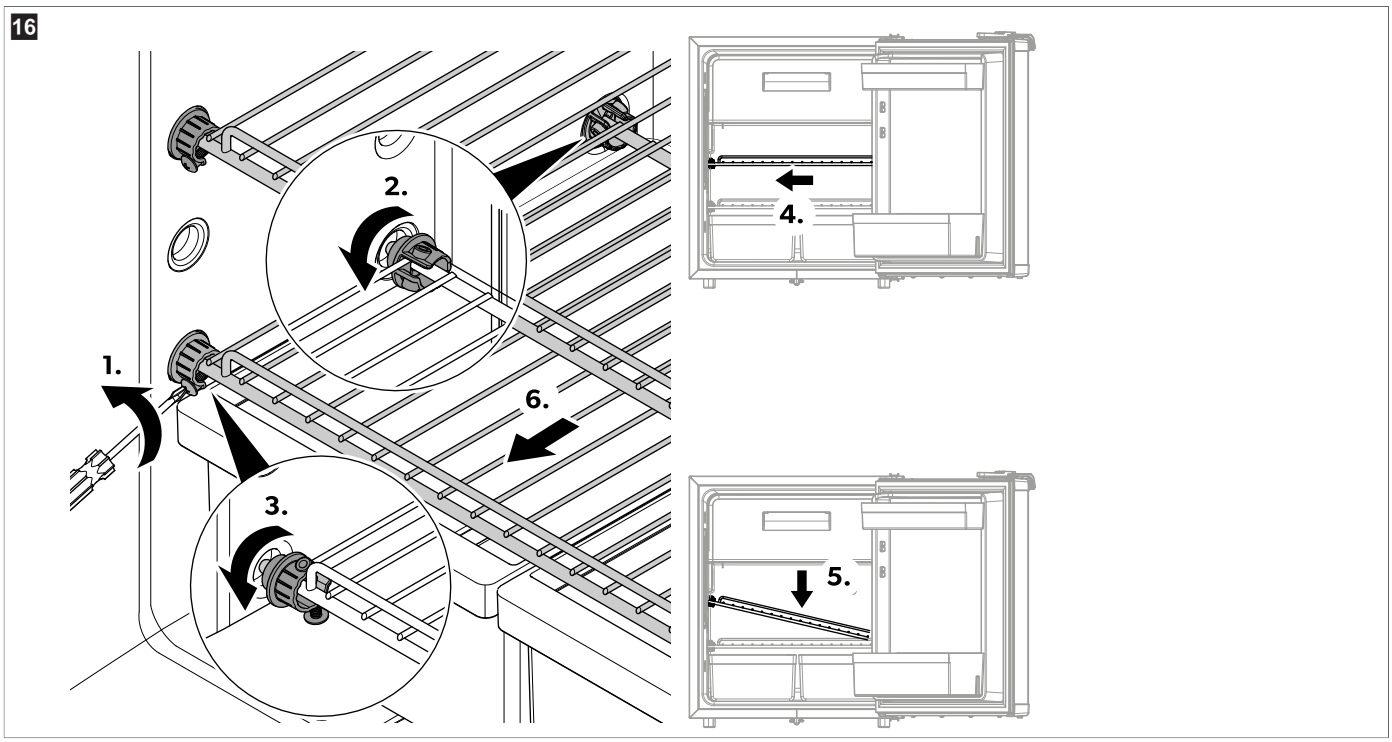

a) Allentare le viti.
b) Ruotare gli anelli posteriori in plastica in modo che le aperture siano rivolte in avanti.
c) Ruotare gli anelli anteriori in plastica in modo che le aperture siano rivolte all'indietro.
d) Far scorrere la griglia sul lato opposto alla cerniera dello sportello.
e) Inclinare verso il basso il lato opposto alla cerniera dello sportello.
f) Estrarre la griglia dal frigorifero.

> Rimuovere i ripiani del modello **WCR90** come indicato di seguito.

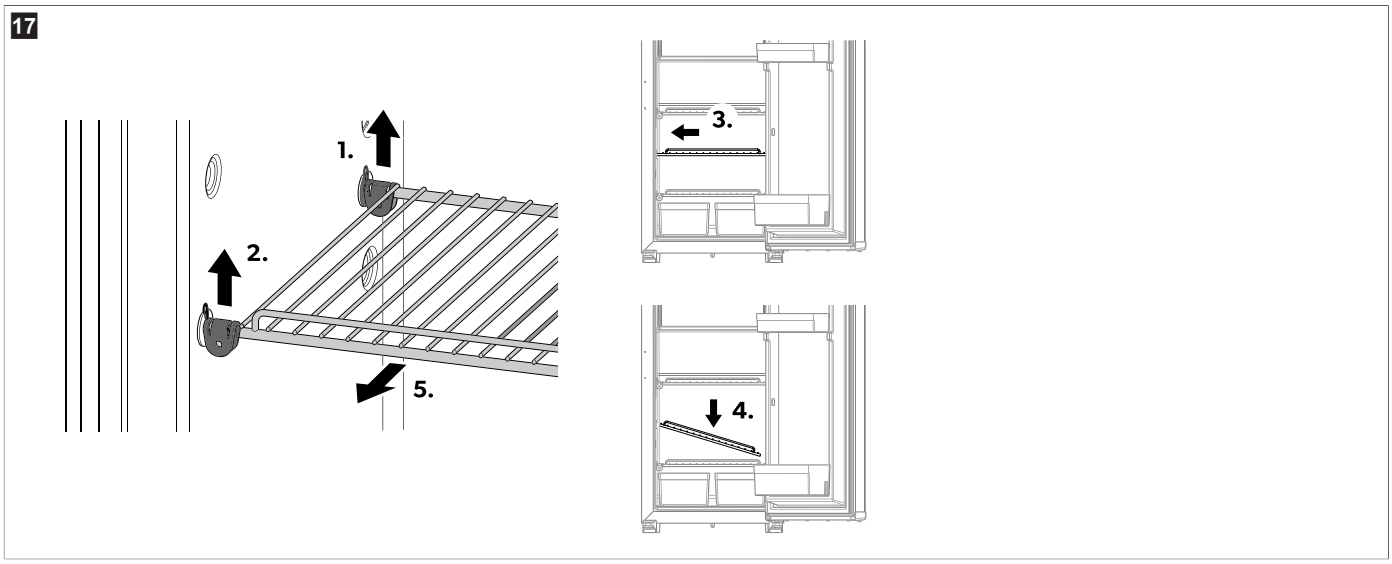

a) Allentare la staffa posteriore.
b) Sollevare la staffa anteriore.
c) Far scorrere la griglia sul lato opposto alla cerniera dello sportello.
d) Inclinare verso il basso il lato opposto alla cerniera dello sportello.
e) Estrarre la griglia dal frigorifero.

> Rimuovere i ripiani del modello **WCR150** come indicato di seguito.

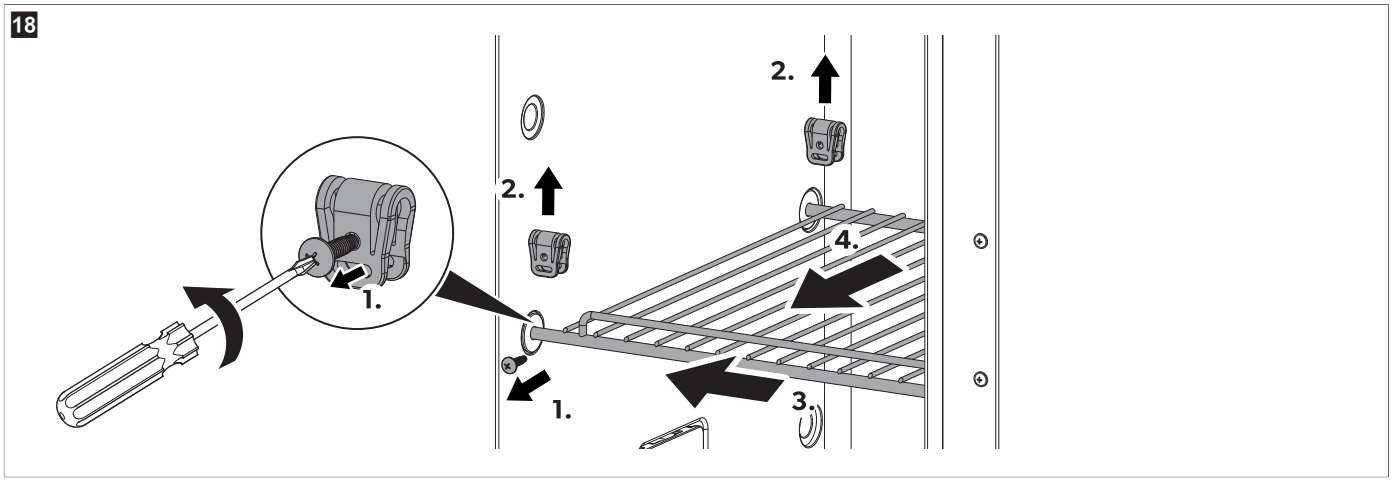

a) Allentare le viti.

b) Sollevare la staffa.

c) Far scorrere la griglia sul lato opposto alla cerniera dello sportello.

d) Estrarre la griglia dal frigorifero.

Inserimento dei ripiani

> Rimontare il ripiano nell'ordine inverso.

10.9 Apertura della porta del frigorifero

ATTENZIONE! Pericolo di lesioni

> Chiudere e bloccare il frigorifero ogni volta che il veicolo è in movimento.
> Aprire le porte con cautela perché gli alimenti potrebbero essersi spostati e cadere fuori.

È possibile aprire il frigorifero da sinistra o da destra (vedere Cambio del lato di apertura della porta alla pagina 121).

10.10 Chiusura e bloccaggio della porta del frigorifero

ATTENZIONE! Rischio di lesioni

> Se la porta non è bloccata correttamente, premerla con cautela sulla parte superiore e inferiore finché non si blocca in posizione.

NOTA La porta del frigorifero è dotata di un meccanismo di bloccaggio usato anche come protezione durante il trasporto.

> Chiudere lo sportello premendo finché non si sente chiaramente un clic.

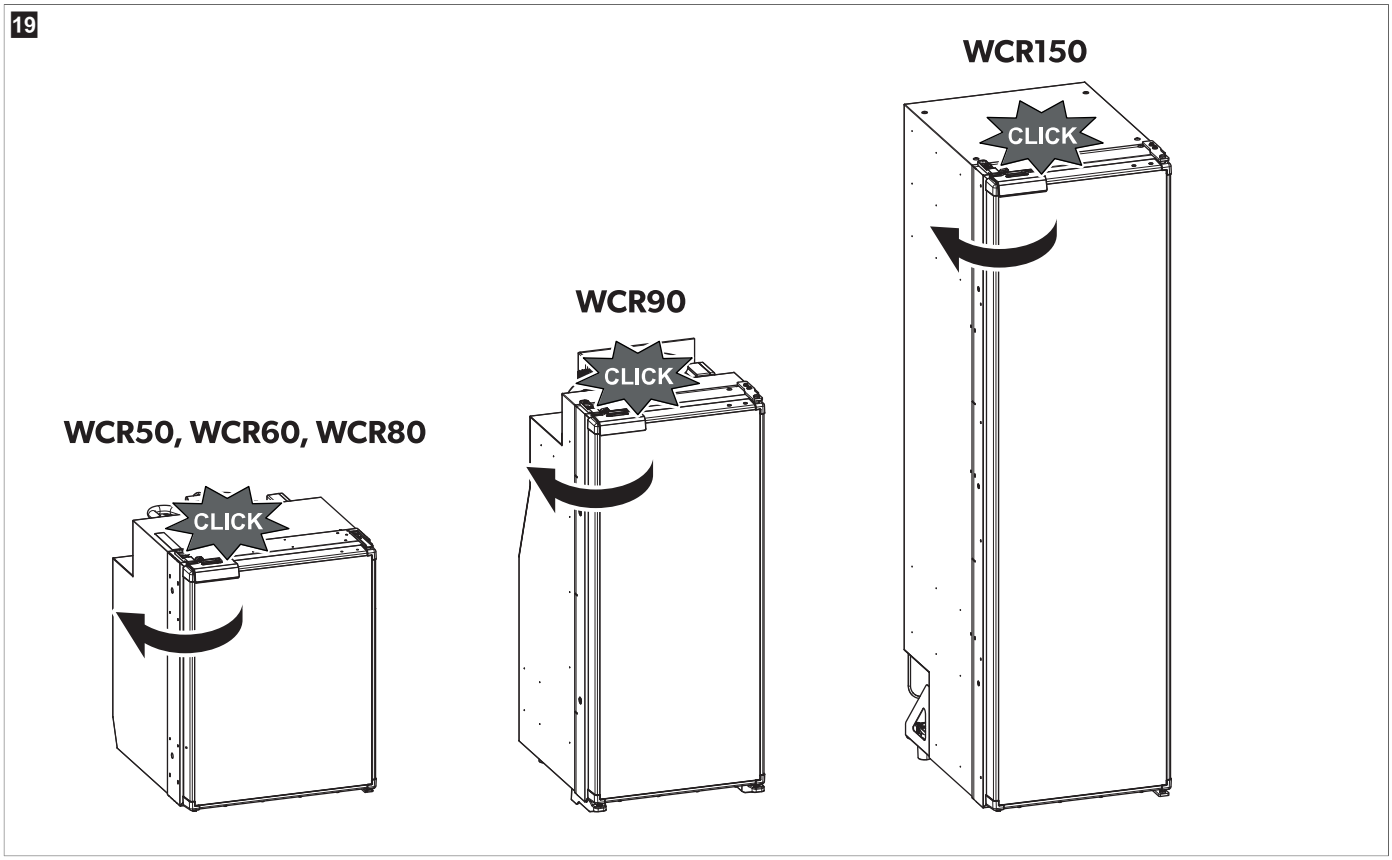

✓ La porta è ora chiusa e bloccata.

11 Pulizia e manutenzione

AVVERTENZA! Pericolo di scosse elettriche
> Staccare il frigorifero dall'alimentazione da rete elettrica ogni volta che si effettua la pulizia e la cura.

AVVISO! Rischio di danni
> Per la pulizia non usare oggetti appuntiti o duri, detergenti abrasivi o candeggina, perché possono danneggiare l'apparecchio.

AVVISO! Rischio di danni
> Non impiegare mai utensili duri o acuminati per rimuovere gli strati di ghiaccio o per liberare oggetti congelati.
> Non utilizzare alcun ausilio meccanico o di qualsiasi altro tipo per accelerare il processo di sbrinamento.

> Con un panno umido pulire il frigorifero regolarmente e non appena sono visibili tracce di sporco.
> Assicurarsi che non goccioli acqua nelle guarnizioni. Questo può danneggiare il sistema elettronico.
> Dopo aver pulito il frigorifero, asciugarlo con un panno.
> Controllare lo scarico della condensa con regolarità.

Se necessario pulire lo scarico della condensa. Quando è intasato, la condensa si raccoglie sul fondo del frigorifero.

11.1 Sbrinamento del frigorifero

AVVISO! Rischio di danni
> Non utilizzare attrezzi meccanici o asciugacapelli per rimuovere il ghiaccio o staccare oggetti congelati.

Se il frigorifero viene utilizzato per periodi prolungati in condizioni di umidità elevata e/o temperatura ambiente elevata, potrebbe formarsi ghiaccio sulla parete interna posteriore, con conseguente riduzione delle prestazioni di raffreddamento. In questo caso si consiglia uno sbrinamento manuale.

Lo scomparto per prodotti congelati richiede uno sbrinamento manuale periodico, consigliato se lo strato di ghiaccio è superiore a 3 mm.

1. Interrompere l'alimentazione elettrica.
2. Togliere i prodotti dal frigorifero.
3. Appoggiare un panno nello scomparto e nel frigorifero per raccogliere l'acqua in eccesso.

4. Lasciare le porte aperte.
   - **Solo WCR90, WCR150:** La maggior parte della condensa dello scomparto del frigorifero viene scaricata attraverso un tubo flessibile situato nella parte posteriore del frigorifero e convogliata all'esterno del veicolo.
     La condensa presente nello scomparto per prodotti congelati si raccoglie sul fondo.
5. Asciugare entrambi gli scomparti con un panno.

12 Risoluzione dei problemi

NOTA Per garantire il funzionamento sicuro delle utenze da 12 V nel caravan durante la marcia, assicurarsi che la motrice fornisca sufficiente tensione. Su alcuni veicoli il sistema di gestione della batteria potrebbe spegnere automaticamente le utenze al fine di proteggere la batteria. Informarsi a riguardo presso il proprio fabbricante del veicolo.

Guasto	Possibile causa	Rimedio
Il frigorifero non funziona.	Il fusibile nel cavo di corrente continua è guasto.	> sostituire il fusibile.
	Il fusibile del veicolo è bruciato.	> Sostituire il fusibile del veicolo Fare riferimento al manuale utente del proprio veicolo.
	La batteria del veicolo è scarica.	> Controllare la batteria del veicolo e ricaricarla.
	L'accensione non è inserita.	> Inserire l'accensione.
	La temperatura del compressore è troppo bassa (< 0 °C).	> Chiudere/coprire completamente tutte le griglie di ventilazione esterne con materiale isolante.
	Il frigorifero si spegne automaticamente se la tensione è insufficiente. (Tensione di fine scarica: 10,4 V⎓)	> Caricare la batteria. Il frigorifero si riaccenderà automaticamente. (Tensione di cut-off: 11,7 V⎓)
La potenza frigorifera si riduce, la temperatura interna aumenta. Il compressore gira ininterrottamente.	La ventilazione intorno al gruppo refrigerante è insufficiente.	> Verificare che la griglia di ventilazione non sia ostruita. > Spostare il frigorifero in un altro punto.
	Le pareti interne sono ghiacciate.	> Verificare che la porta del frigorifero si chiuda correttamente. > Verificare che la guarnizione del frigorifero sia alloggiata correttamente e che non sia danneggiata. > Sbrinare il frigorifero.
	L'impostazione della temperatura è troppo alta.	> Impostare una temperatura più bassa.
	La temperatura ambiente è troppo alta.	> Estrarre temporaneamente la griglia di ventilazione per far sì che l'aria calda fuoriesca più rapidamente.
	Sono stati inseriti troppi alimenti nel frigorifero contemporaneamente.	> Rimuovere degli alimenti.
	Sono stati inseriti troppi alimenti caldi nel frigorifero contemporaneamente.	> Estrarre gli alimenti caldi e lasciarli raffreddare prima di riporli nuovamente nel frigorifero.
	Il frigorifero non è ancora in funzione da abbastanza tempo.	> Controllare nuovamente la temperatura dopo 4 h / 5 h.
	Il condensatore è sporco.	> Pulire il condensatore.
	La ventola è guasta.	> Contattare il servizio di assistenza autorizzato.
La potenza frigorifera si riduce, la temperatura interna aumenta. Il compressore gira di rado.	La capacità della batteria è ridotta.	> Caricare la batteria.

Guasto	Possibile causa	Rimedio
La potenza frigorifera si riduce, la temperatura interna aumenta. Il compressore non funziona (collegamento batteria).	Interruzione nel collegamento batteria–sistema elettronico.	> Stabilire un collegamento.
	L'interruttore principale è difettoso (se installato).	> Sostituire l'interruttore principale.
	Il fusibile supplementare della linea di alimentazione è bruciato (se installato).	> Sostituire il fusibile della linea di alimentazione.
	La tensione della batteria è troppo bassa.	> Caricare la batteria.
	La capacità della batteria è troppo bassa.	> Sostituire la batteria.
	I cavi sono allentati. Il contatto è scarso (corrosione).	> Stabilire un collegamento.
	La sezione del cavo è troppo piccola.	> Sostituire il cavo.
	Il compressore è guasto.	> Contattare il servizio di assistenza autorizzato.
Rumori insoliti.	Un componente del circuito di raffreddamento non può muoversi liberamente (tocca la parete).	> Allontanare con cautela il componente dall'ostruzione.
	Presenza di un corpo estraneo bloccato fra il gruppo refrigerante e la parete.	> Rimuovere il corpo estraneo.
	Rumore della ventola.	> Contattare il servizio di assistenza autorizzato.
La porta si apre involontariamente durante lo spostamento (ad esempio durante la marcia).		> Spostare il fermo in un'altra posizione.
La porta non si chiude correttamente.		> Spostare il fermo in un'altra posizione.
Il fermo non è bloccato correttamente.		> Assicurarsi che la porta si blocchi correttamente in fase di chiusura.

12.1 Spia errori

NOTA

> Tutti gli errori vengono segnalati dal LED di errore che lampeggia in arancione (vedere Elementi di comando e indicazione alla pagina 115).

> In modalità Performance o Quiet viene emesso un ulteriore segnale acustico.

Frequenza di lampeggio	Errore	Possibile causa
1	Sottotensione o sovratensione	La tensione di alimentazione si trova al di fuori del campo di regolazione.
2	Sovracorrente ventola	Il carico della ventola sull'unità elettronica è di oltre 1 A.
3	Il motore non si avvia	Il rotore è in panne. La pressione differenziale nel sistema di raffreddamento è troppo alta.
4	Numero di giri insufficiente	Se il sistema di raffreddamento è sovraccarico, non è possibile mantenere il numero di giri minimo del motore.
5	Surriscaldamento dell'unità elettronica	Se il sistema di raffreddamento è sovraccarico o la temperatura è impostata a un valore eccessivo, il sistema elettronico si surriscalda.
Continuo	Errori del sensore di temperatura	Il sensore di temperatura è difettoso.

12.2 Indicatore LED del compressore e di errore

L'indicatore LED del compressore e degli errori mostra lo stato di funzionamento del compressore o segnala un errore:

Colore	Descrizione
Bianco	Compressore acceso

Colore	Descrizione
Luce spenta	Compressore spento
Arancione (lampeggiante)	Errore (vedi Spia errori alla pagina 130)

13 Garanzia

Si applica il periodo di garanzia previsto dalla legge. Se il prodotto è difettoso, contattare WAECO all'indirizzo customer@waeco.com o il proprio rivenditore.

Per attivare la garanzia e predisporre eventuali interventi di riparazione, è necessario inviare la seguente documentazione insieme al prodotto:

- una copia della ricevuta con la data di acquisto,
- il motivo della richiesta o la descrizione del guasto.

Tenere presente che le riparazioni eseguite in autonomia o da personale non professionista possono avere conseguenze sulla sicurezza e invalidare la garanzia.

14 Smaltimento

AVVISO! Rischio di danni

> L'isolamento del frigorifero portatile contiene ciclopentano infiammabile e necessita di procedure speciali per lo smaltimento. Al termine del suo ciclo di vita consegnare il frigorifero portatile presso un centro di riciclaggio adatto.

AVVERTENZA! Rischio di intrappolamento per i bambini

> Prima di smaltire il vecchio prodotto:
  - smontare il coperchio.
  - Lasciare i cestini montati in modo che sia difficile per i bambini utilizzarli per arrampicarsi.

Riciclaggio del materiale da imballaggio: Smaltire il materiale da imballaggio negli appositi contenitori di riciclaggio, dove possibile. Questa separazione è necessaria poiché l'imballaggio è una risorsa preziosa e uno smaltimento improprio può avere un impatto sulla salute e sull'ambiente.

L'icona raffigurante un bidone con ruote barrato indica che il prodotto è un'apparecchiatura elettrica o elettronica e deve essere smaltito separatamente per essere trattato, recuperato e riciclato in modo adeguato. **Il consumatore è obbligato per legge a smaltire correttamente le apparecchiature elettriche o elettroniche separatamente dai rifiuti domestici generici!**

Questa separazione è necessaria, in quanto le apparecchiature elettriche sono risorse preziose e possono contenere sostanze nocive per l'uomo e l'ambiente.

Per smaltire definitivamente il prodotto, informarsi presso il centro di riciclaggio più vicino o presso il proprio distributore specializzato sulle norme relative allo smaltimento.

È possibile smaltire il prodotto gratuitamente.

15 Scheda tecnica

Il circuito di raffreddamento contiene una piccola quantità di un refrigerante ecologico ma infiammabile. Il refrigerante non danneggia lo strato di ozono e non aumenta l'effetto serra. Qualsiasi perdita di refrigerante può incendiarsi.
Il gruppo refrigerante è sigillato ermeticamente.

Ulteriori informazioni sul prodotto sono accessibili tramite il codice QR sull'etichetta energetica o al sito eprel.ec.europa.eu.

Specifiche tecniche generali	
Tensione di allacciamento	12 V⎓ / 24 V⎓
Prestazioni di raffreddamento (livello 3 ... livello 1)	– 12 °C ... – 7 °C
Potenza media assorbita	50 W
Classe climatica	ST
Refrigerante	R600a
Scongelamento	Sbrinamento manuale
Ispezione/certificazione	CE

WCR50	
Volume totale	44 L

WCR50	
Volume dello scomparto del frigorifero	39,6 L
Volume dello scomparto per prodotti congelati	4,4 L
Dimensioni (L × A × P)	380 mm × 535 mm × 510 mm
Peso netto	14 kg
Emissione acustiche (testate in conformità a IEC 60704)	
Modalità Quiet	36 dB(A)
Modalità Performance	40 dB(A)
Consumo di energia (testato in conformità a IEC 62552)	0,32 kWh/24h

WCR60	
Volume totale	55 L
Volume dello scomparto del frigorifero	48,9 L
Volume dello scomparto per prodotti congelati	6,1 L
Dimensioni (L × A × P)	448 mm × 535 mm × 537 mm
Peso netto	15,5 kg
Emissione acustiche (testate in conformità a IEC 60704)	
Modalità Quiet	38 dB(A)
Modalità Performance	41 dB(A)
Consumo di energia (testato in conformità a IEC 62552)	0,33 kWh/24h

WCR80	
Volume totale	75 L
Volume dello scomparto del frigorifero	68,4 L
Volume dello scomparto per prodotti congelati	6,6 L
Dimensioni (L × A × P)	475 mm × 635 mm × 537 mm
Peso netto	16,7 kg
Emissione acustiche (testate in conformità a IEC 60704)	
Modalità Quiet	38 dB(A)
Modalità Performance	41 dB(A)
Consumo di energia (testato in conformità a IEC 62552)	0,36 kWh/24h

WCR90	
Volume totale	82 L
Volume dello scomparto del frigorifero	75 L
Volume dello scomparto per prodotti congelati	7 L
Dimensioni (L × A × P)	418 mm × 966 mm × 507 mm
Peso netto	19 kg
Emissione acustiche (testate in conformità a IEC 60704)	
Modalità Quiet	38 dB(A)
Modalità Performance	41 dB(A)
Consumo di energia (testato in conformità a IEC 62552)	0,48 kWh/24h

WCR150	
Volume totale	153 L
Volume dello scomparto del frigorifero	135,5 L

WCR150	
Volume dello scomparto per prodotti congelati	17,5 L
Dimensioni (L × A × P)	418 mm × 1482 mm × 574 mm
Peso netto	31,5 kg
Emissione acustiche (testate in conformità a IEC 60704)	
Modalità Quiet	36 dB(A)
Modalità Performance	40 dB(A)
Consumo di energia (testato in conformità a IEC 62552)	0,46 kWh/24h

Nederlands

1 Belangrijke opmerkingen 134
2 Verklaring van de symbolen 134
3 Verklaring van de symbolen op het toestel 135
4 Veiligheidsaanwijzingen 135
5 Doelgroep 136
6 Omvang van de levering 136
7 Intended use 136
8 Technische beschrijving 137
8.1 Toestelbeschrijving 137
8.2 Bedienings- en displayelementen 138
8.3 Bedieningsmodus 138
9 Installatie 138
9.1 Een montageplaats kiezen 139
9.2 Koelkast bevestigen 141
9.3 Aanbrengen van de afvoerslang 141
9.4 Deurbevestiging wisselen 143
9.5 Decoratief paneel vervangen 143
9.6 Aansluiting stroomvoorziening 144
10 Gebruik 144
10.1 Voor het eerste gebruik 144
10.2 Energie besparen 144
10.3 Aanwijzingen over het bewaren van levensmiddelen 144
10.4 De koelkast inschakelen 145
10.5 De koelkast uitschakelen 145
10.6 Temperatuur instellen 145
10.7 De bedrijfsmodus instellen 146
10.8 Legplanken aanbrengen 146
10.9 De koelkastdeur openen 149
10.10 De koelkastdeur sluiten en vergrendelen 149
11 Reiniging en onderhoud 150
11.1 Koelkast ontdooien 150
12 Problemen oplossen 151
12.1 Foutindicatie 152
12.2 Compressor- en foutindicator 152
13 Garantie 152
14 Verwijdering 153
15 Technische gegevens 153

1 Belangrijke opmerkingen

Lees deze gebruiksaanwijzing zorgvuldig door en volg alle instructies, richtlijnen en waarschuwingen in deze handleiding op om ervoor te zorgen dat u het product te allen tijde op de juiste manier installeert, gebruikt en onderhoudt. Deze gebruiksaanwijzing MOET bij dit product worden bewaard.

Door het product te gebruiken, bevestigt u hierbij dat u alle instructies, richtlijnen en waarschuwingen zorgvuldig hebt gelezen en dat u de voorwaarden zoals hierin beschreven begrijpt en accepteert. U gaat ermee akkoord dit product alleen te gebruiken voor het beoogde doel en de beoogde toepassing en in overeenstemming met de instructies, richtlijnen en waarschuwingen zoals beschreven in deze gebruiksaanwijzing en in overeenstemming met de geldende wet- en regelgeving. Het niet lezen en opvolgen van de hierin beschreven instructies en waarschuwingen kan leiden tot letsel voor uzelf en anderen, schade aan uw product of schade aan andere eigendommen in de omgeving. Deze gebruiksaanwijzing, met inbegrip van de instructies, richtlijnen en waarschuwingen, en de bijbehorende documentatie kan onderhevig zijn aan wijzigingen en updates. Voor de recentste productinformatie, bezoek qr.dometic.com/bgWFax.

2 Verklaring van de symbolen

Een signaalwoord geeft informatie over veiligheid en eigendomsschade en geeft de mate of ernst van het gevaar aan.

WAARSCHUWING!
> Duidt op een gevaarlijke situatie die, indien deze niet wordt voorkomen, ernstig letsel of de dood tot gevolg kan hebben.

VOORZICHTIG!
> Duidt op een gevaarlijke situatie die, indien deze niet wordt voorkomen, licht of matig letsel tot gevolg kan hebben.

LET OP!
> Duidt op een situatie die, indien deze niet wordt voorkomen, kan leiden tot materiële schade.

INSTRUCTIE Aanvullende informatie voor het gebruik van het product.

3 Verklaring van de symbolen op het toestel

Let op! Brandgevaar/ontvlambaar materiaal

4 Veiligheidsaanwijzingen

Algemene veiligheid

WAARSCHUWING! Gevaar voor elektrische schokken

- Montage en demontage van de koelkast mogen alleen door gekwalificeerd personeel worden uitgevoerd.
- Laat installatiewerkzaamheden in vochtige omgevingen alleen uitvoeren door vakkundig personeel.
- Als u de koelkast onder een omkasting of vergelijkbare omgeving installeert, moet u ervoor zorgen dat de koelkast beschermd is tegen regen en spattend water.
- Als de koelkast zichtbaar is beschadigd, mag hij niet in gebruik worden genomen.
- Reparaties aan deze koelkast mogen uitsluitend worden uitgevoerd door bevoegd personeel. Door verkeerde reparaties kunnen ernstige gevaren resp. beschadigingen aan de koelkast ontstaan.
- Zorg er bij het plaatsen van de koelkast voor dat het netsnoer niet verstrikt of beschadigd raakt.
- Raak blanke leidingen nooit met blote handen aan.

WAARSCHUWING! Brandgevaar

- Het koelmiddel in de koelkring is bijzonder licht ontvlambaar en in geval van een lekkage kunnen zich brandbare gassen verzamelen als het toestel is opgesteld in een kleine ruimte. In geval van beschadiging van de koelkring:
  - Houd open vuur en mogelijke ontstekingsbronnen uit te buurt van de koelkast.
  - Ventileer de ruimte goed.
  - Schakel de koelkast uit.
- De koelkring bevat een kleine hoeveelheid milieuvriendelijk, maar ontvlambaar koelmiddel. Het schaadt de ozonlaag niet en versterkt het broeikaseffect niet. Lekkend koelmiddel kan vlam vatten.
- Voor koelkasten met ontvlambaar koelmiddel: Gebruik of bewaar de koelkast niet in nauwe ruimtes zonder of met minimale luchtstroom.

WAARSCHUWING! Explosiegevaar

- Bewaar geen explosiegevaarlijke stoffen, zoals spuitbussen met brandbaar drijfgas, in de koelkast.

WAARSCHUWING! Gevaar voor de gezondheid

- **Voor de Europese Unie, het Verenigd Koninkrijk en Turkije:** Dit toestel mag worden gebruikt door kinderen vanaf 8 jaar en ouder evenals door personen met verminderd fysiek, zintuiglijk of mentaal vermogen of gebrek aan kennis en ervaring, mits zij onder toezicht staan of zijn geïnstrueerd in het veilig gebruik van het toestel en zij inzicht hebben in de gevaren die het gebruik ervan met zich meebrengt. **Voor alle andere regio's:** Dit toestel mag niet worden gebruikt door personen (inclusief kinderen) met een lichamelijke, zintuiglijke of geestelijke beperking of gebrek aan ervaring of kennis, tenzij zij onder toezicht staan of zijn geïnstrueerd in het gebruik van het toestel door een volwassene die verantwoordelijk is voor hun veiligheid.
- Kinderen van 3 tot 8 jaar mogen de koelkast alleen in- en uitruimen.
- Reiniging en gebruikersonderhoud mogen niet door kinderen zonder toezicht worden uitgevoerd.
- Er moet op worden gelet dat kinderen niet met de koelkast spelen.

WAARSCHUWING! Gevaar voor insluiting van kinderen

- Zorg ervoor dat de legplanken zodanig zijn gemonteerd en beveiligd dat kinderen zich niet in de koelkast kunnen opsluiten.
- Voor het afvoeren van uw oude koelkast:
  - Demonteer de laden.
  - Laat de legplanken in de koelkast, zodat kinderen er niet in kunnen klimmen.
- Haak de deuren uit.

VOORZICHTIG! Gevaar voor de gezondheid

- Om gevaar door instabiliteit van de koelkast te voorkomen, moet deze volgens de montagehandleiding worden bevestigd.
- Houd ventilatieopeningen van de koelkast en in de behuizing of inbouwconstructie vrij.
- Gebruik geen mechanische apparaten of andere middelen om het ontdooiproces te versnellen dan de door de fabrikant aanbevolen middelen.
- Open of beschadig in geen geval de koelkring.
- Gebruik geen elektrische toestellen in de koelkast, behalve als deze elektrische toestellen daarvoor door de fabrikant worden aanbevolen.

VOORZICHTIG! Gevaar voor letsel
> GEBRUIK OF BEWAAR GEEN ONTVLAMBARE MATERIALEN IN OF IN DE BUURT VAN DEZE KOELKAST.
> PLAATS GEEN VOORWERPEN OP OF TEGEN DEZE KOELKAST.
> BRENG GEEN WIJZIGINGEN AAN IN DEZE KOELKAST.

LET OP! Gevaar voor schade
> Houd de condensafvoer, indien aanwezig, altijd schoon.
> Gebruik voor de reiniging van het voertuig geen hogedrukreiniger rond het ventilatierooster als de koelkast ventilatieroosters heeft.
> De koelkast mag niet aan regen worden blootgesteld.
> Trek de stekker nooit aan de aansluitkabel uit de contactdoos.

Veiligheid bij het installeren

WAARSCHUWING! Gevaar voor elektrische schokken
> Monteer of plaats geen meervoudige stekkerdozen of draagbare voedingen achter de koelkast.

WAARSCHUWING! Brandgevaar
> Let op een schone en restloze verwerking als siliconenafdichtingsmiddel of iets dergelijks wordt gebruikt. Bij contact van siliconendraden met hete delen of open vuur bestaat brandgevaar.
> Plaats de koelkast niet in de buurt van open vuur of andere warmtebronnen, zoals verwarming, direct zonlicht, of gasovens.

LET OP! Gevaar voor schade
> Houd het apparaat tijdens het transport alleen bij de behuizing vast.
> De koelkast is uitsluitend geschikt voor de installatie in een inbouwnis. De koelkast moet met een bevestigingsframe of andere flenzen in het meubilair/de kasten worden vastgezet om te voorkomen dat de koelkast kantelt. Zodra de koelkast is geïnstalleerd, mag alleen de voorzijde toegankelijk zijn.

5 Doelgroep

De elektrische installatie en instelling van het apparaat moeten worden uitgevoerd door gekwalificeerd personeel dat zijn vaardigheden en kennis heeft aangetoond met betrekking tot de constructie en werking van elektrische apparatuur en installaties en die vertrouwd is met de toepasselijke regelgeving van het land waarin de apparatuur moet worden geïnstalleerd en/of gebruikt en die een veiligheidstraining heeft gevolgd om de gevaren te identificeren en te vermijden.
Alle andere acties zijn ook bedoeld voor niet-professionele gebruikers.

6 Omvang van de levering

Aantal	Beschrijving
1	Koelkast
1	Afvoerbochtstuk
4	Bevestigingsdop
1	Korte handleiding
1	Gebruiksaanwijzing (alleen online)

7 Intended use

The refrigerator is intended for:

- Installation in caravans and motor homes
- Cooling and storing food
- Storing frozen food

The refrigerator is not suitable for:

- Storing medications and other medical products
- Storing corrosion substances or substances that contain solvents
- Quickly-freezing food

The frozen compartment is suitable for storing frozen food, storing ice cream and making ice cubes. The compartment is not suitable for freezing unfrozen food.

The refrigerator is intended for installation in a piece of cabinetry or an installation niche. Once installed, only the front of the refrigerator may be accessible.

This refrigerator is not intended to be used in household applications.

The device is designed to be operated from a 12 V⎓ or 24 V⎓ onboard supply.

Optimum cooling performance is provided at ambient temperatures between 16 °C ... 38 °C.

Dit product is alleen geschikt voor het beoogde gebruik en de toepassing in overeenstemming met deze gebruiksaanwijzing.

Deze handleiding geeft informatie die nodig is voor een correcte installatie en/of correct gebruik van het product. Een slechte installatie en/of onjuist gebruik of onderhoud leidt tot onvoldoende prestaties en mogelijke storingen.

De fabrikant aanvaardt geen aansprakelijkheid voor letsel of schade aan het product die het gevolg is van:

- Onjuiste installatie, montage of aansluiting, inclusief te hoge spanning
- Onjuist onderhoud of gebruik van andere dan door de fabrikant geleverde originele reserveonderdelen
- Wijzigingen aan het product zonder uitdrukkelijke toestemming van de fabrikant
- Gebruik voor andere doeleinden dan beschreven in deze handleiding

Waeco behoudt zich het recht voor om het uiterlijk en de specificaties van het product te wijzigen.

8 Technische beschrijving

De koelkast is een compressorkoelkast en is ontworpen voor gebruik met een 12 V⎓ / 24 V⎓-stroomvoorziening.

INSTRUCTIE Voor een veilig gebruik van de 12 V⎓ / 24 V⎓-verbruikers in de caravan tijdens het rijden moet worden gegarandeerd dat het trekvoertuig voldoende spanning levert. Bij sommige voertuigen schakelt het accumanagement de verbruikers automatisch uit om de voertuigaccu te beschermen. Raadpleeg uw voertuigfabrikant voor meer informatie.

Het apparaat kan voedingsmiddelen van 2 °C ... 7 °C ontdooien en koel houden. In het vriesvak kunnen bevroren voedingsmiddelen bevroren worden bewaard. Op het bedieningsdisplay kan de gewenste temperatuur worden ingesteld.

Alle in het koelapparaat gebruikte materialen zijn geschikt voor levensmiddelen. De koelkring is hermetisch afgedicht.

8.1 Toestelbeschrijving

1

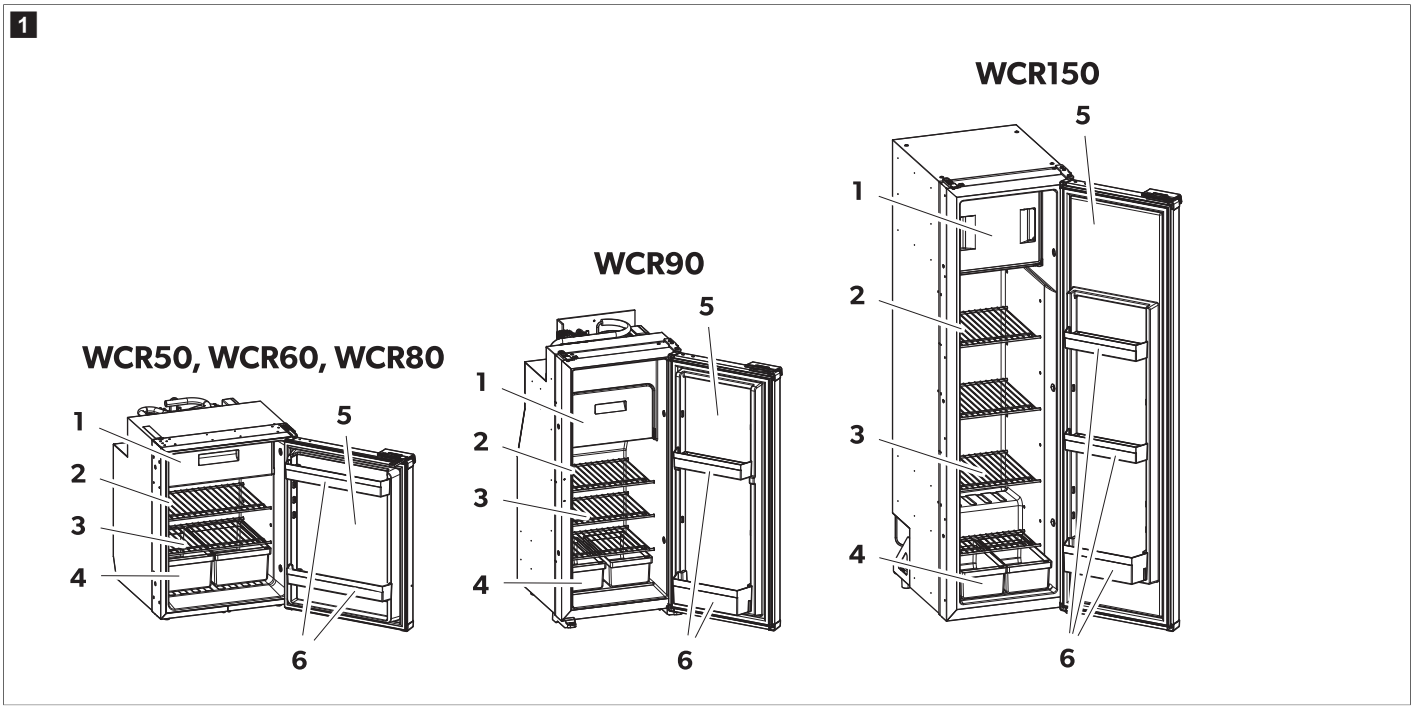

Nr. in afb. 1 op pagina 137	Beschrijving	Aantal		
		WCR50, 60, 80	WCR90	WCR150
1	Vriescompartiment	1	1	1
2	Bedienings- en displayelementen	1	1	1
3	Verwijderbare plank koelkast	2	3	4
4	Groentelade	2	2	2
5	Koelkastdeur	1	1	1
6	Deurvak	2	2	3

8.2 Bedienings- en displayelementen

De koelkast heeft een led-display op de binnenwand van de koelkast.

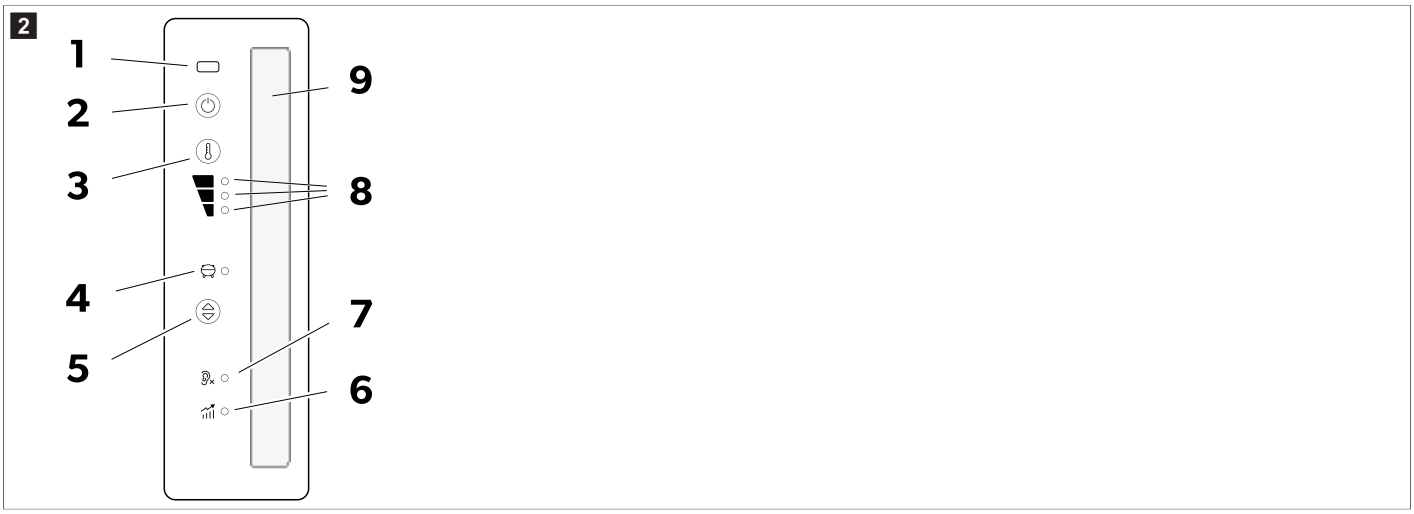

Het leddisplay heeft de volgende bedienings- en displayelementen:

Item	Toelichting
1	Infrarood-deuropeningssensor
2	Aan/uit-knop
3	Koelniveau-instelknop
4	Compressor- en foutindicator
5	Knop voor bedrijfsmodus
6	Performance-modus
7	Quiet-modus
8	Koelniveau 1–3 indicator
9	Binnenverlichting

8.3 Bedieningsmodus

Bedieningsmodus	Symbool	Beschrijving
Quiet-modus		Werking met lager geluidsniveau. Koelniveau 1
Performance-modus		Koelniveau 1 – 3

9 Installatie

VOORZICHTIG! Gevaar voor de gezondheid

› Om gevaar door instabiliteit van het toestel te voorkomen, moet het volgens de installatieinstructies worden bevestigd.

VOORZICHTIG! Gevaar voor letsel

› De koelkast heeft scherpe randen. Draag bij de montage handschoenen.

INSTRUCTIE Alleen WCR90, WCR150: Wanneer u een absorptiekoelkast vervangt door een compressormodel, moet u ervoor zorgen dat alle externe ventilatieroosters volledig gesloten zijn. Als u dit nalaat, kan de compressor niet werken bij lage omgevingstemperaturen (lager dan 0 °C), wat een risico op storingen kan opleveren.

LET OP! Gevaar voor schade

› Installeer de koelkast zodanig dat deze gemakkelijk toegankelijk is voor servicewerkzaamheden (zie Aanbrengen van de afvoerslang op pagina 141).

› Installeer de koelkast zodanig dat deze probleemloos kan worden verwijderd.

> Installeer de koelkast zodanig dat deze eenvoudig uit het voertuig kan worden verwijderd.
> Plaats de koelkast in een uitsparing zodat deze goed vastzit terwijl het voertuig in beweging is.

9.1 Een montageplaats kiezen

LET OP! Gevaar voor schade

> Bouw de koelkast niet in aan de achterkant van campers met de deur in de rijrichting gericht.
> Bouw de onderbouweenheid alleen met de deur in de rijrichting in als deze naast de schuifdeur en achter de voorstoelen wordt geplaatst.
> Laat het toestel ten minste 3 h in een verticale positie alvorens het voor de eerste keer in te schakelen.
> Plaats de koelkast niet direct op de vloer van het voertuig.
> Houd u aan de minimumafstand wanneer u de koelkast in de buurt van meubilair inbouwt.

WCR50, WCR60, WCR80

3

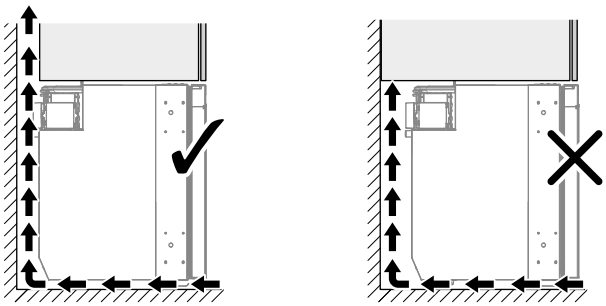

INSTRUCTIE **Alleen WCR90, WCR150**: Monteer het toestel niet op een verhoogde trede. De bovenste deurvergrendeling kan moeilijk te bereiken zijn, waardoor de deur moeilijk te openen is.

> Parkeer het voertuig hiervoor horizontaal.
> Zorg ervoor dat de vloer horizontaal en stevig is.
> Zorg ervoor dat er geen vloerkleed de vrije beweging van de deur belemmert.
> Zorg ervoor dat de koelkast volledig op de meubelvloer rust tot aan de voorrand van de deur.
> Bouw de koelkast op de juiste wijze in.

> Bouw de koelkast op voldoende afstand van de wanden in om een goede luchtcirculatie mogelijk te maken.
- Optie **A**
- Optie **B**

WCR50, WCR60, WCR80

4

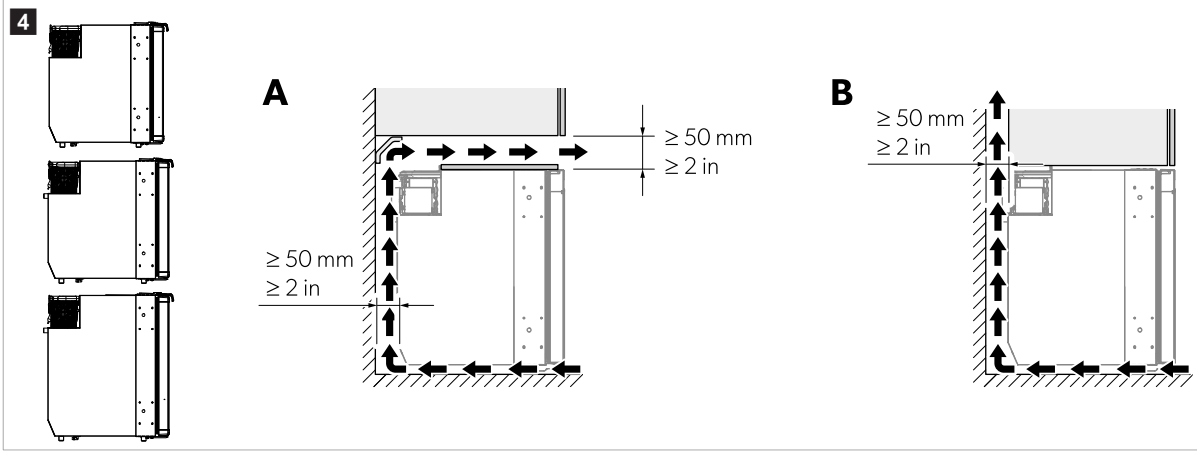

WCR90

5

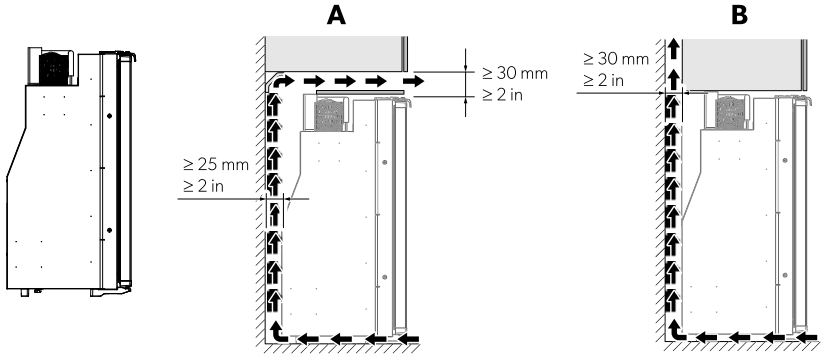

WCR150

6

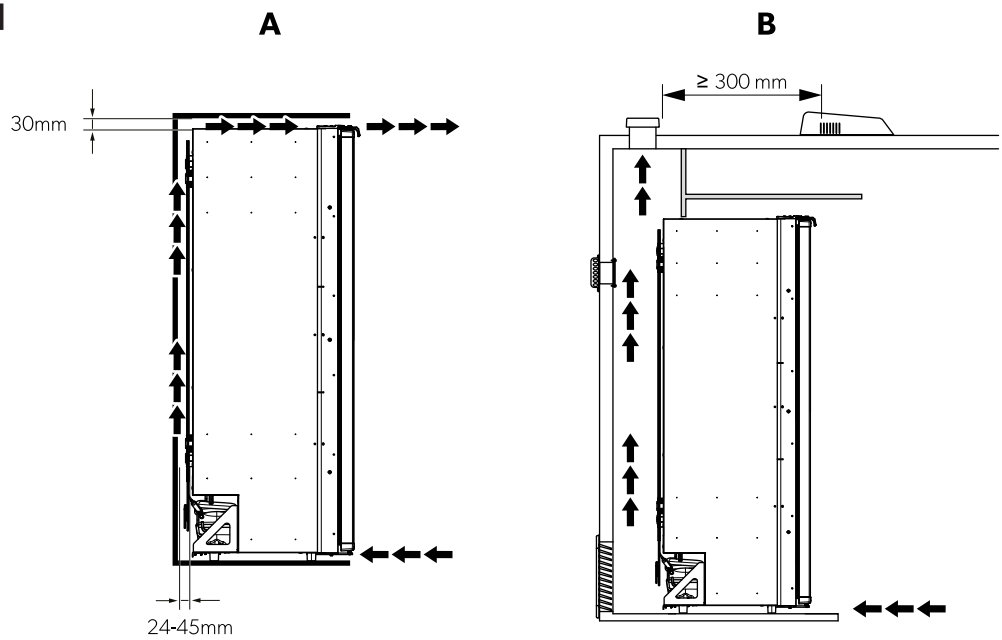

INSTRUCTIE Onvoldoende luchtstroming leidt tot een kortere levensduur en verminderde koelprestaties.

9.2 Koelkast bevestigen

LET OP! Gevaar voor schade

> Schroef alleen door de meegeleverde bussen om beschadiging van schuimplastic onderdelen, zoals kabels, te voorkomen.
> Bevestig de zijwanden of strips stevig om ervoor te zorgen dat de schroeven stevig vastzitten, zelfs bij verhoogde belasting.

1. Schuif de koelkast in de kast totdat de deur op één lijn ligt met de voorrand.

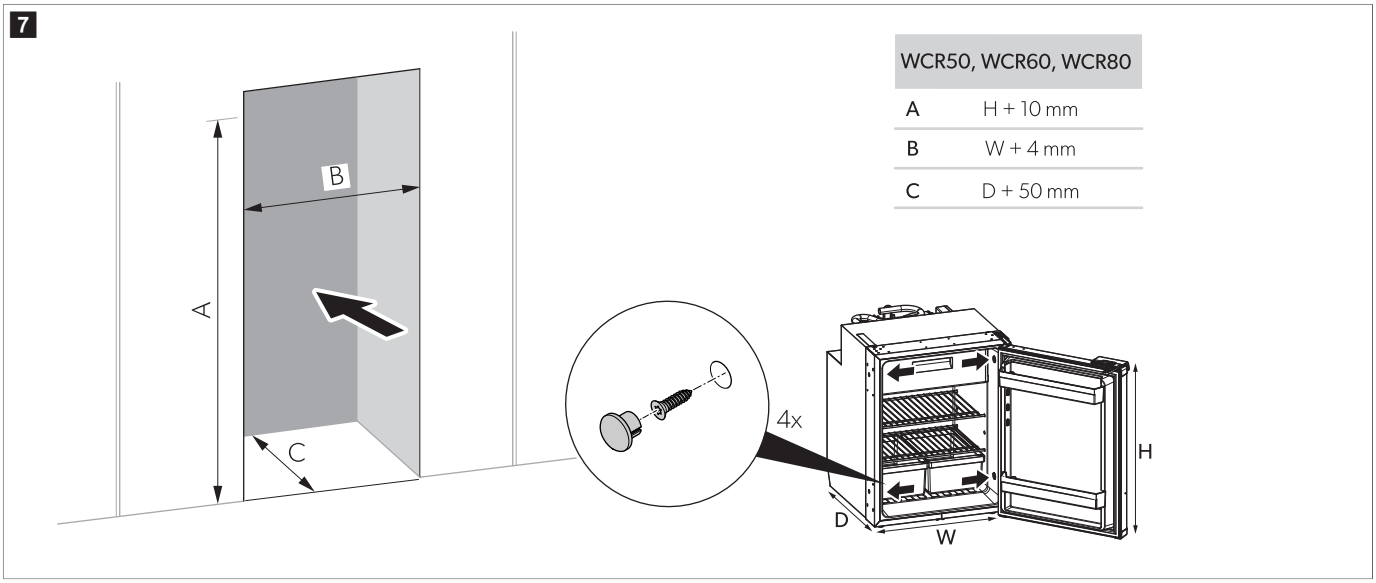

WCR50, WCR60, WCR80	
A	H + 10 mm
B	W + 4 mm
C	D + 50 mm

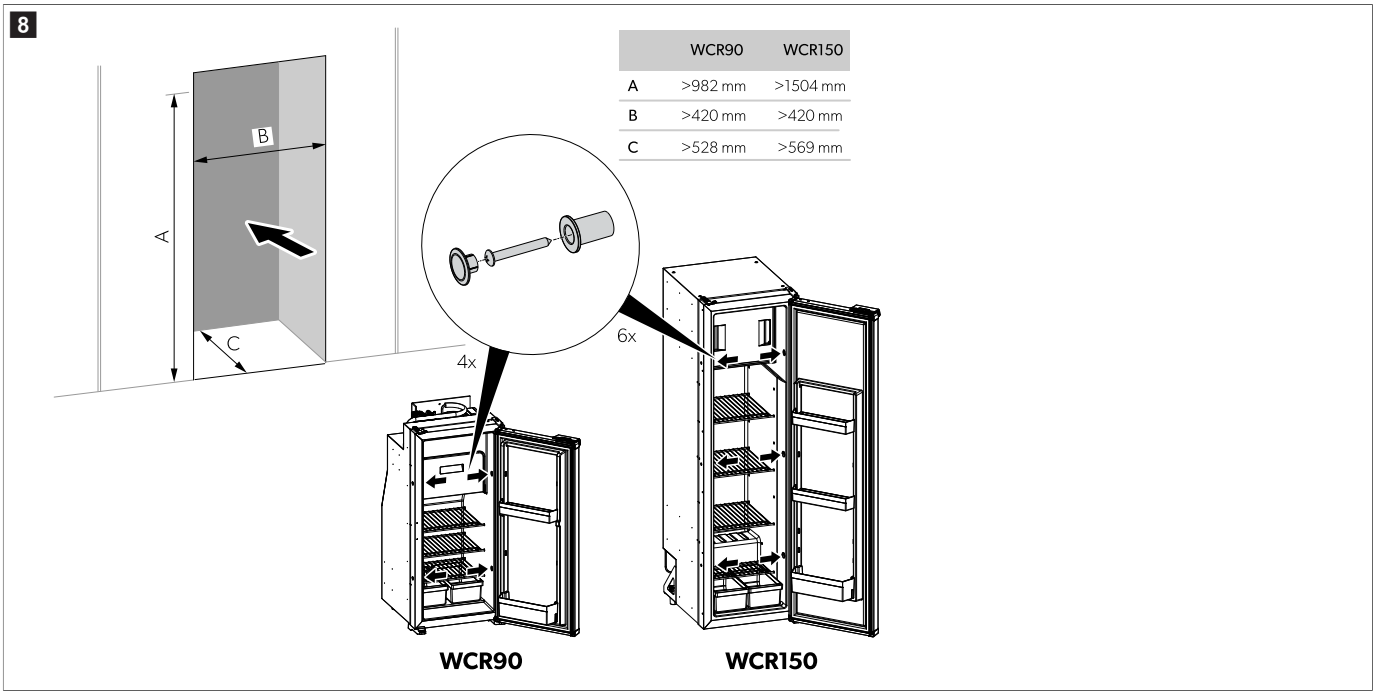

	WCR90	WCR150
A	>982 mm	>1504 mm
B	>420 mm	>420 mm
C	>528 mm	>569 mm

2. Draai de schroeven door de kunststof bussen heen in de zijwanden van de koelkast en verder in de wand.

3. Plaats de afdekkappen op de schroefkoppen.

9.3 Aanbrengen van de afvoerslang

Door openen van de deur, onjuist bewaren van levensmiddelen of door te warme levensmiddelen kan in de koelkast condens ontstaan. Condens moet worden afgevoerd.

INSTRUCTIE Maak de afvoerslang niet korter. Door de overtollige lengte kan de koelkast gedeeltelijk worden verplaatst als dit nodig is voor toegang in verband met onderhoud.

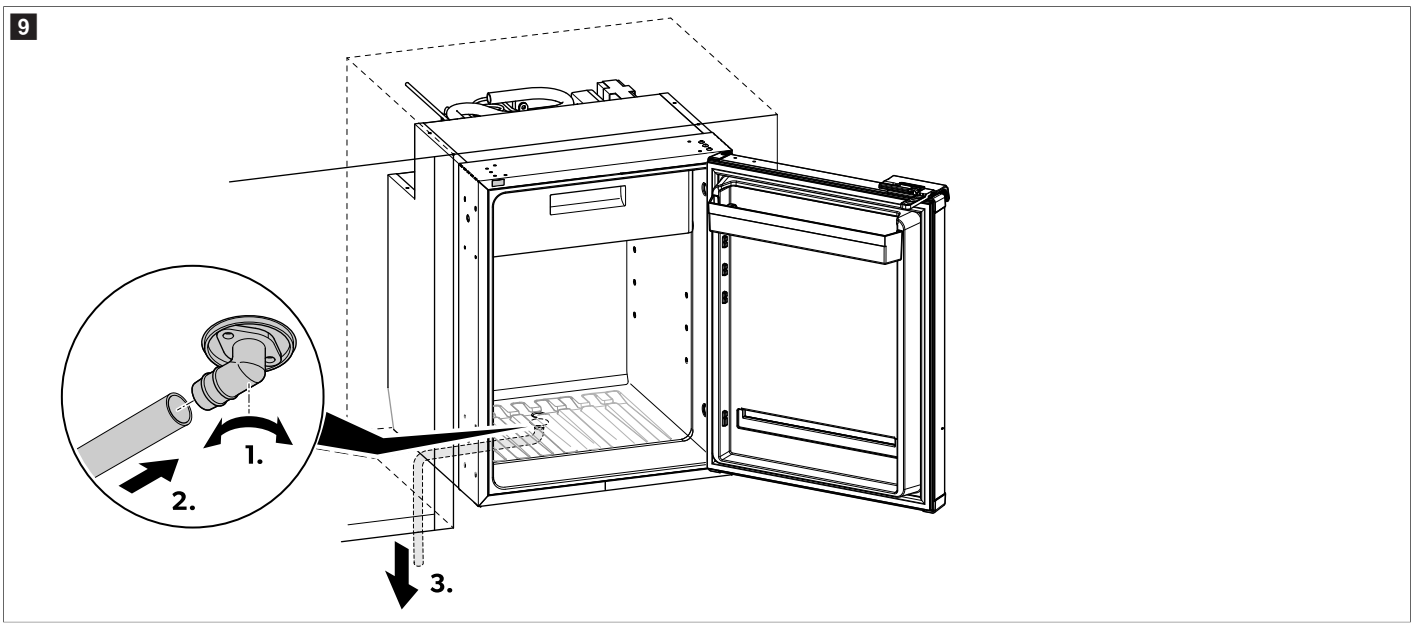

1. Schroef het afvoerbochtstuk stevig op de onderste afvoerconnector van de kast.
2. Sluit de slang aan op de uitlaat van het bochtstuk en zorg ervoor dat deze stevig vastzit.
3. Leid de slang naar beneden, zodat het condenswater vrij naar buiten kan stromen.
4. Zorg ervoor dat de afvoerslang niet geknikt is.

9.4 Deurbevestiging wisselen

› Keer de deurbevestiging om zoals afgebeeld.

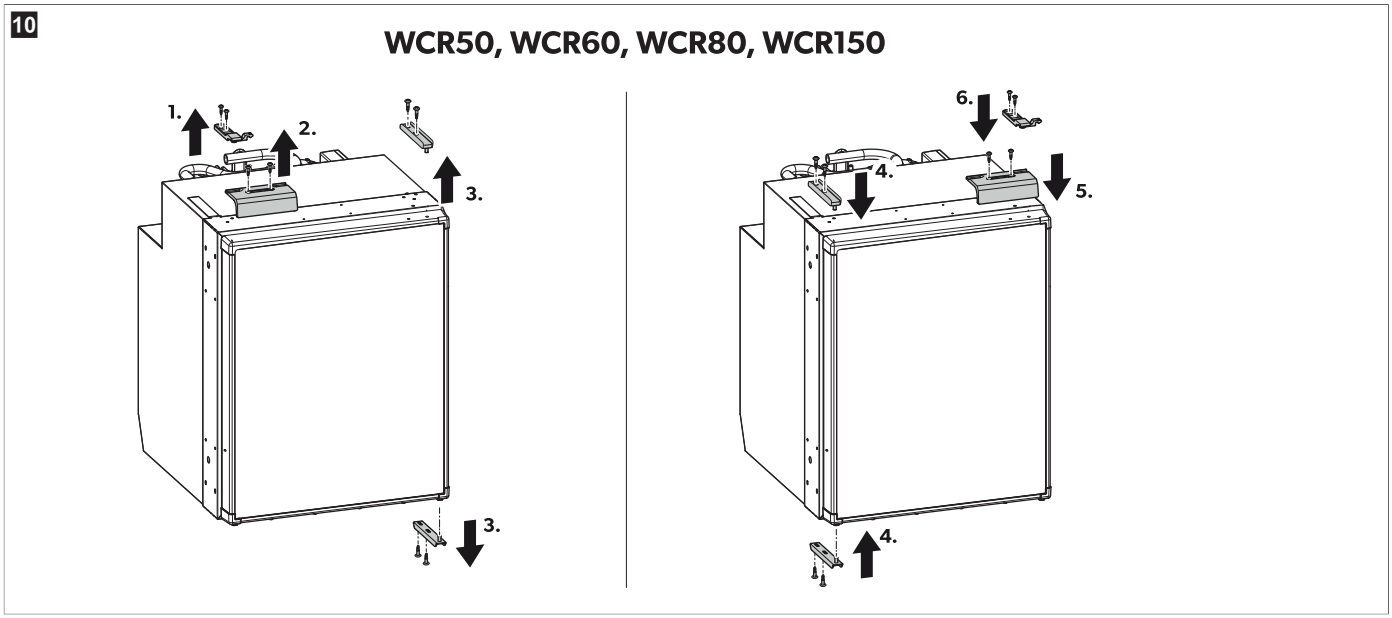

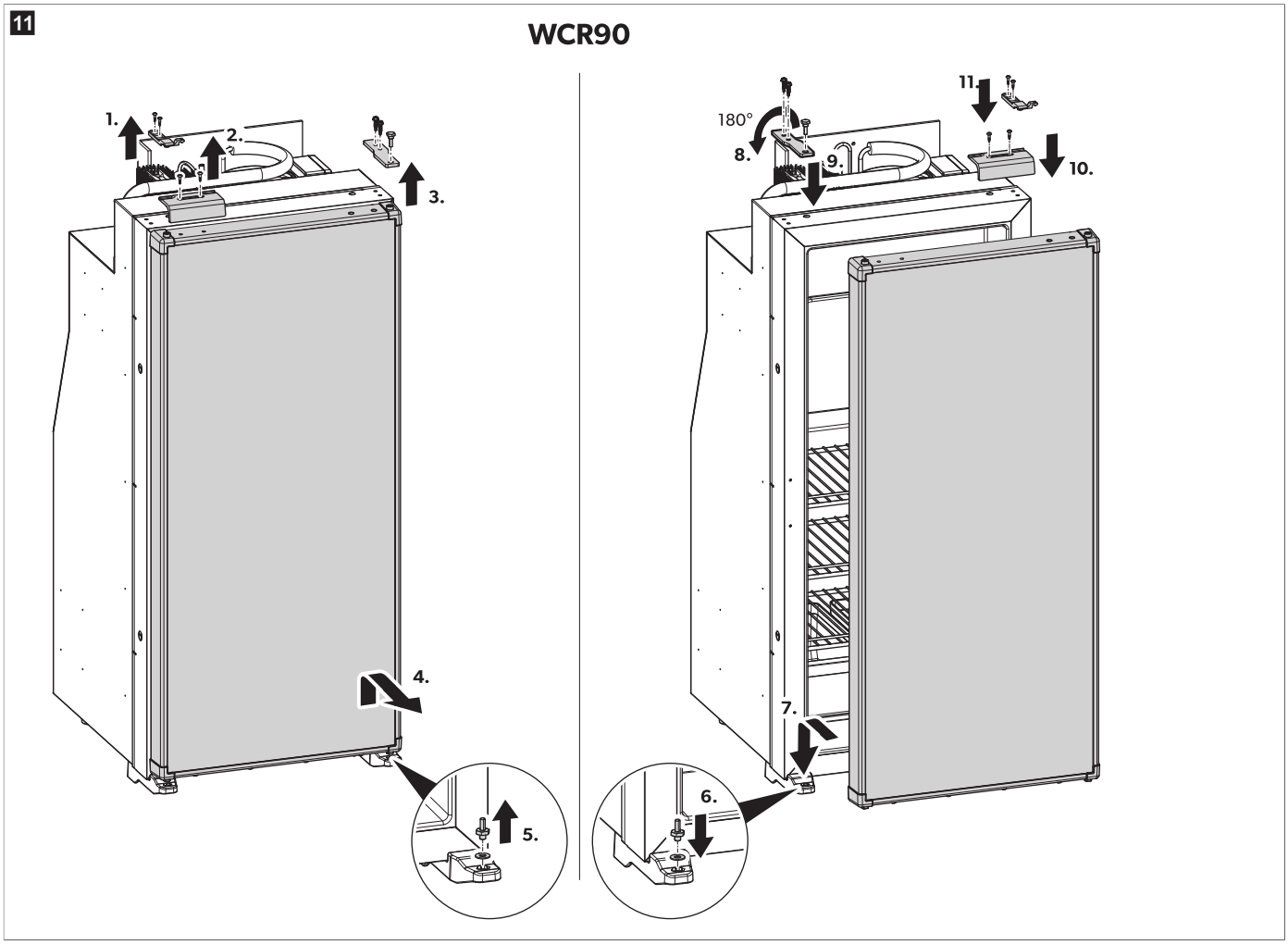

9.5 Decoratief paneel vervangen

1. Schroef de schroeven aan de onderkant van het paneel los.
2. Verwijder de onderste flens.
3. Verwijder het bestaande paneel.
4. Plaats het nieuwe decoratieve paneel met een dikte van ≤ 7 mm .

5. Breng de onderste flens weer aan.
6. Draai de schroeven aan de onderkant van het paneel vast.

✓ Het decoratieve paneel is vervangen.

9.6 Aansluiting stroomvoorziening

De elektrische aansluiting moet worden uitgevoerd door een bevoegde elektricien met aantoonbare kennis en vaardigheden op het gebied van de constructie en werking van elektrische apparaten en installaties, die is opgeleid om de gevaren die elektrische apparaten en installaties met zich meebrengen veilig te herkennen en te voorkomen.

LET OP! Gevaar voor schade

- Om spanningsverlies en daardoor vermogensverlies te voorkomen, moet de kabel zo kort mogelijk worden gehouden en indien mogelijk niet worden onderbroken. Vermijd daarom meer schakelaars, stekkers of verdeeldozen.
- Controleer voor de aansluiting of de bedrijfsspanning en de accuspanning overeenkomen (zie typeplaatje).
- Let bij het aansluiten van de stroomvoorziening van 12 V of 24 V op de juiste polariteit.

INSTRUCTIE De voeding moet worden beveiligd door een zekering van 10 A voor 12 V⎓-bedrijf en 7,5 A voor 24 V⎓-bedrijf. De minimaal vereiste doorsnede van de voedingskabels is 4 mm² voor de 12 V⎓ en 3 mm² voor de 24 V⎓.

Sluit de koelkast zo dicht mogelijk bij de accu aan om de spanningsval in de kabel te verminderen.

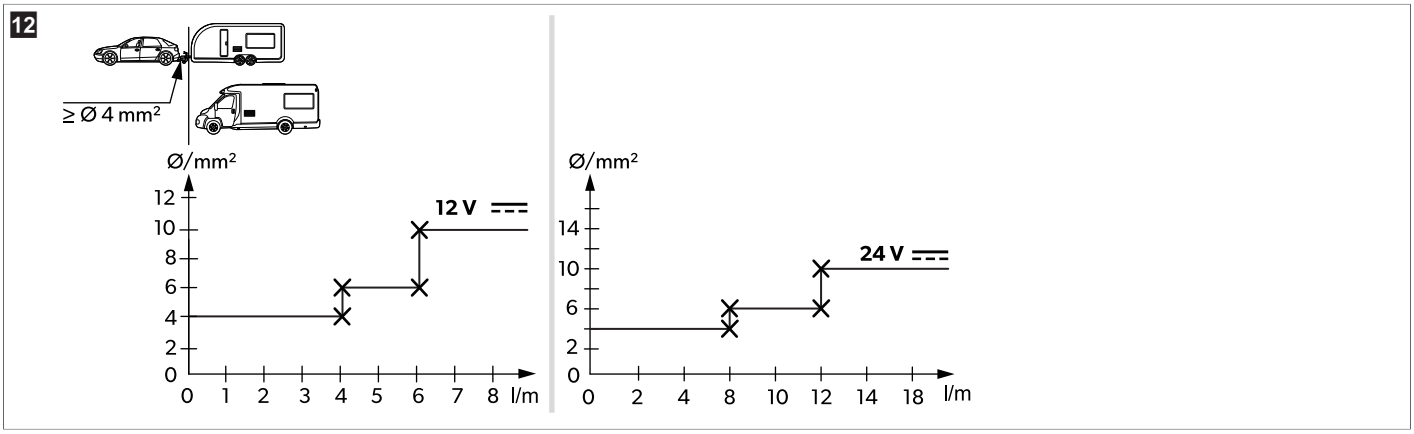

10 Gebruik

10.1 Voor het eerste gebruik

INSTRUCTIE

- Bewaar de eerste 4 h na starten geen waren in de koelkast.
- Bij de eerste ingebruikname van de koelkast kunnen geurtjes ontstaan die na enkele uren vervliegen. Ventileer de ruimte goed.
- Het koelvermogen kan worden beïnvloed door:
  - De omgevingstemperatuur (bijvoorbeeld als het voertuig is blootgesteld aan direct zonlicht)
  - De hoeveelheid levensmiddelen die moet worden gekoeld
  - Het aantal keren dat de deur wordt geopend

- Reinig om hygiënische redenen de binnenkant van de koelkast (zie hoofdstuk Reiniging en onderhoud op pagina 150).

10.2 Energie besparen

- Kies een goed geventileerde en tegen zonnestralen beschermde opstellingsplaats.
- Laat warme levensmiddelen eerst afkoelen alvorens deze in het toestel koel te houden.
- Open het koelapparaat niet vaker dan nodig.
- Laat de koelkast niet langer open dan nodig.
- Ontdooi de koelkast zodra er zich een ijslaag gevormd heeft.
- Voorkom onnodig lage temperaturen.
- Verwijder regelmatig stof en vuil van de condensor.

10.3 Aanwijzingen over het bewaren van levensmiddelen

LET OP! Beschadiging van het apparaat

- Bewaar zware voorwerpen zoals flessen of conserven uitsluitend in de koelkastdeur, in het groentevak of op het onderste draagrooster.

Let op het volgende om voedselverspilling tegen te gaan:

- Houd temperatuurschommelingen zo laag mogelijk. Open de koelkast alleen zo vaak en zo lang als nodig is om een aanzienlijke temperatuurstijging in de compartimenten van de koelkast te voorkomen. Berg levensmiddelen zodanig op dat de lucht nog steeds goed kan circuleren.
- Controleer of het koelvermogen van de koelkast geschikt is voor de levensmiddelen die u wilt koelen.
- Zorg ervoor alleen voorwerpen in de koelkast te leggen die op de gekozen temperatuur gekoeld mogen worden.
- Indien de temperatuur kan worden aangepast: Pas de temperatuur aan aan de hoeveelheid en het type levensmiddelen.
- Levensmiddelen kunnen snel geuren en smaken opnemen of afgeven. Berg levensmiddelen daarom altijd afgedekt of in afgesloten bakken/flessen op.
- Bewaar de verschillende soorten levensmiddelen zoals afgebeeld.

INSTRUCTIE
- Bewaar geen koolzuurhoudende dranken in het vriescompartiment.
- Het vriesvak is geschikt voor het maken van ijsblokjes en het kort bewaren van bevroren levensmiddelen. Het is niet geschikt voor het invriezen van levensmiddelen.
- Verpak rauwe en gekookte waren gescheiden.
- Neem altijd de houdbaarheidsdatum op de verpakkingen in acht.
- Laat gekoelde waren niet te lang buiten de koelkast.
- Reinig de binnenruimte van de koelkast regelmatig.

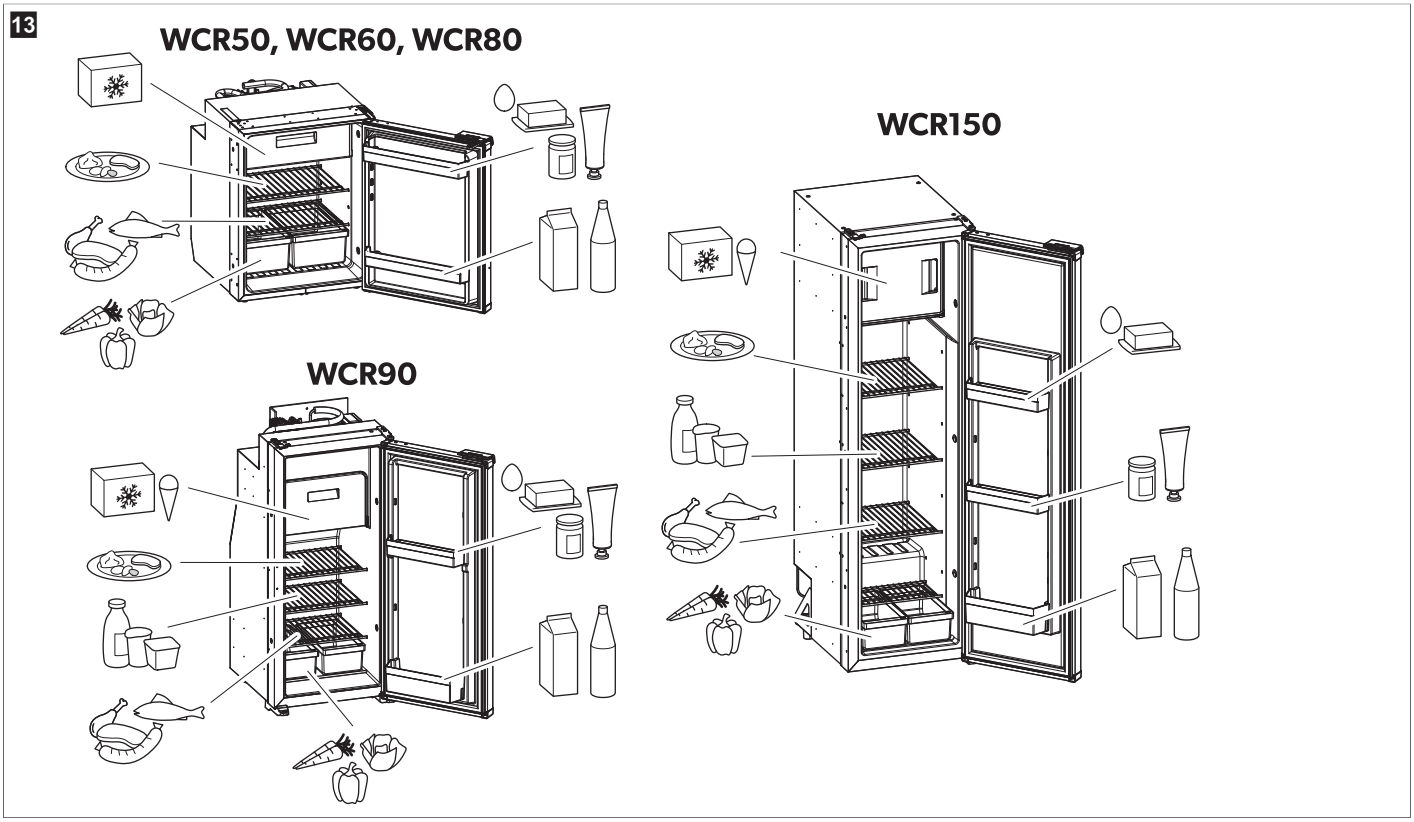

10.4 De koelkast inschakelen

INSTRUCTIE
> Bij de eerste ingebruikname van de koelkast kunnen geurtjes ontstaan die na enkele uren vervliegen. Ventileer de ruimte goed.
> Parkeer het voertuig horizontaal, in het bijzonder bij ingebruikname en bij het vullen van de koelkast voor het begin van de reis.

> Druk op de ⏻-toets gedurende 2 s.
✓ De koelkast start met de laatst geselecteerde instellingen.

10.5 De koelkast uitschakelen
> Druk op de ⏻-toets gedurende 2 s.
✓ De koelkast is volledig uitgeschakeld.
> Als u de koelkast langere tijd niet wilt gebruiken, haal dan de stekker uit het stopcontact.

10.6 Temperatuur instellen

INSTRUCTIE Selecteer de gemiddelde temperatuurinstelling voor omgevingstemperaturen van 15 °C – 25 °C.

> Druk herhaaldelijk op de toets tot het gewenste temperatuurniveau is ingesteld.

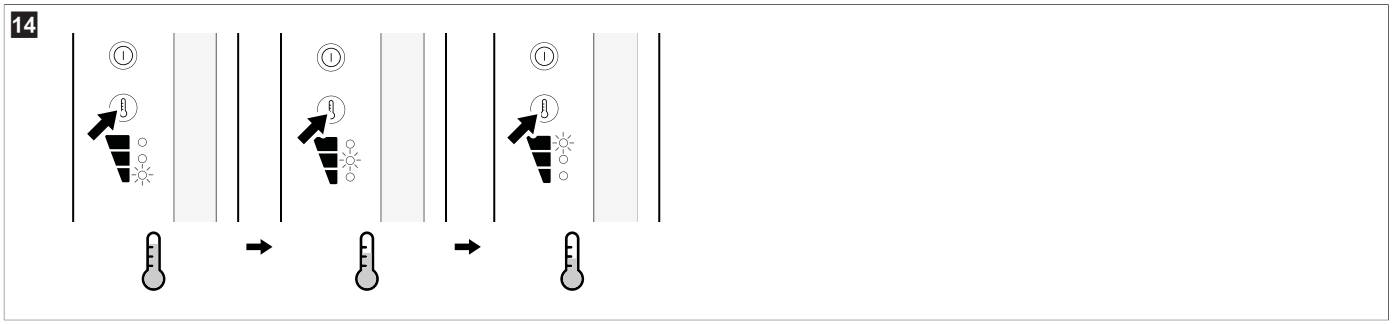

10.7 De bedrijfsmodus instellen

Raadpleeg Bedieningsmodus op pagina 138 voor meer informatie over bedrijfsmodi.

> Druk op de toets tot de led van de gewenste bedrijfsmodus brandt.
- **Quiet-modus:** Als de Quiet-modus is geactiveerd, werkt de koelkast met een lager geluidsniveau.

  INSTRUCTIE Na 8 h in de Quiet-modus keert de koelkast automatisch terug naar de Performance-modus, waarbij de eerder ingestelde configuratie wordt gebruikt.
- **Performance-modus:** In de Performance-modus werkt de koelkast in de standaardmodus.

  INSTRUCTIE Bij gebruik van de Performance-modus blijft de koelkast in deze modus totdat er verdere wijzigingen worden uitgevoerd.

✓ De led-indicatoren van zowel de geselecteerde modus als het geselecteerde koelniveau gaan branden.

10.8 Legplanken aanbrengen

WAARSCHUWING! Gevaar voor insluiting van kinderen
> Alle legplanken zijn bevestigd om te voorkomen dat kinderen in de koelkast klimmen.
> Verwijder de legplanken alleen voor reiniging.
> Breng de legplanken weer aan en bevestig ze.

INSTRUCTIE Verwijder het vriescompartiment alvorens de legplanken te herpositioneren, zodat u gemakkelijker bij de achterste knoppen van de legplanken komt.

Draagrooster verwijderen

› Verwijder de legplaten van **WCR50**- en **WCR60**-toestellen als volgt.

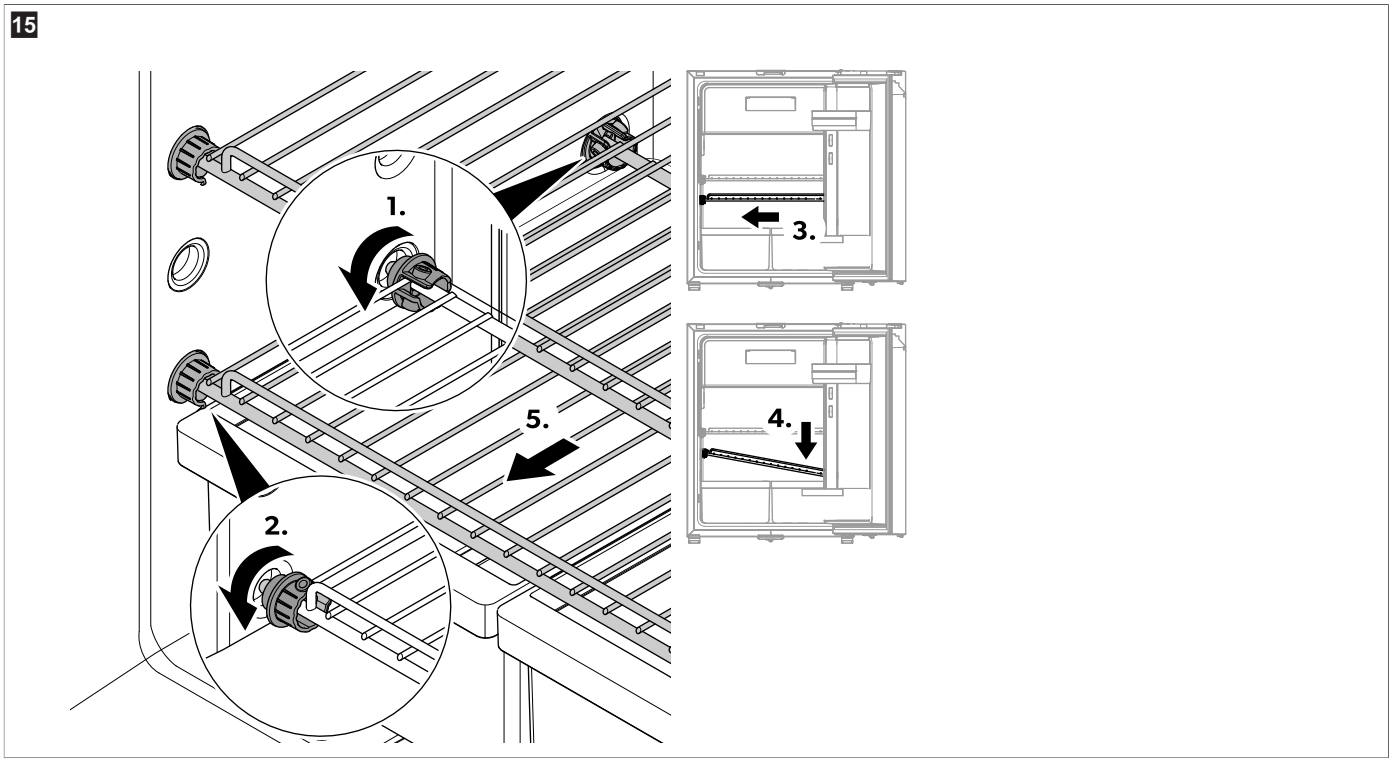

a) Draai de achterste kunststof ringen zodanig dat de openingen naar voren wijzen.

b) Draai de voorste kunststof ringen zodanig dat de openingen naar achteren wijzen.

c) Schuif het rooster naar de kant tegenover het deurscharnier.

d) Trek het rooster uit de koelkast.

e) Trek het rooster uit de koelkast.

› Verwijder de legplaten van **WCR80**-toestellen als volgt.

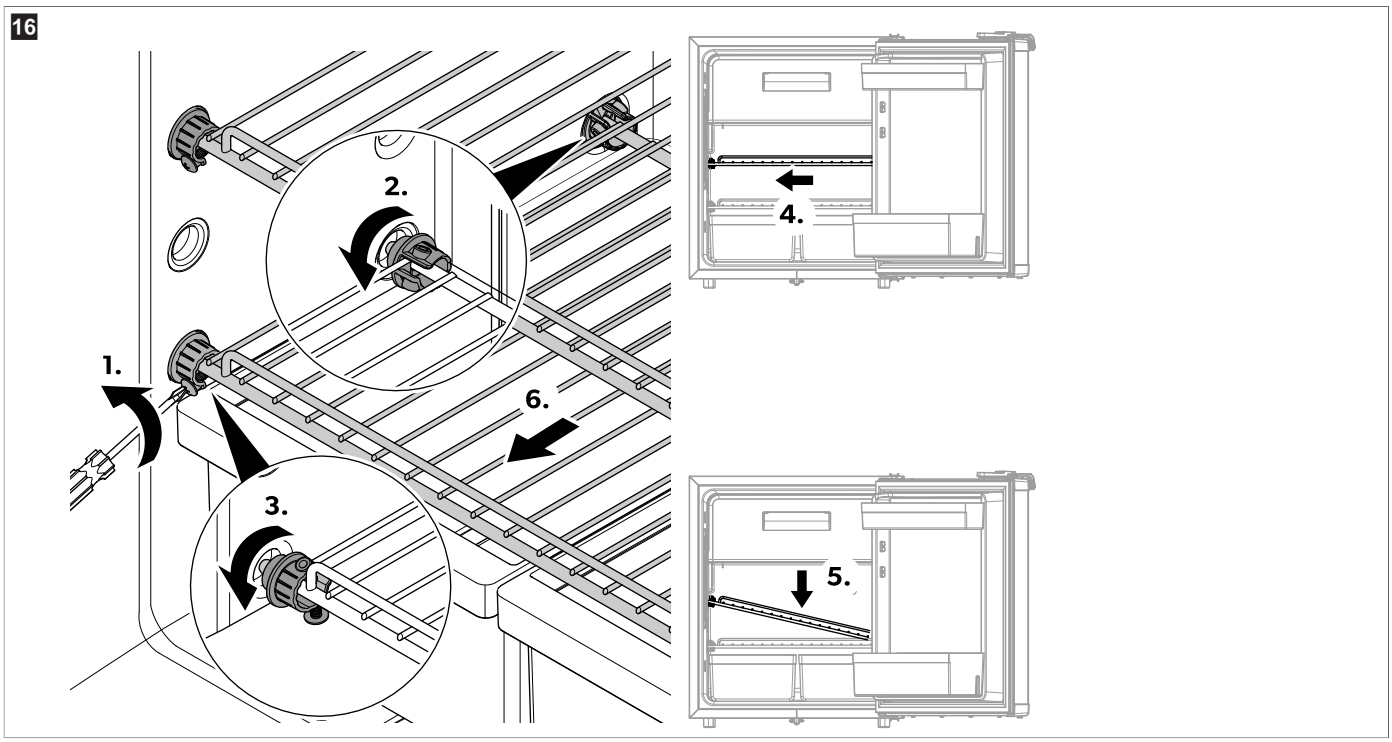

a) Maak de schroeven los.
b) Draai de achterste kunststof ringen zodanig dat de openingen naar voren wijzen.
c) Draai de voorste kunststof ringen zodanig dat de openingen naar achteren wijzen.
d) Schuif het rooster naar de kant tegenover het deurscharnier.
e) Kantel de kant tegenover het deurscharnier naar beneden.
f) Trek het rooster uit de koelkast.

› Verwijder de legplaten van **WCR90**-toestellen als volgt.

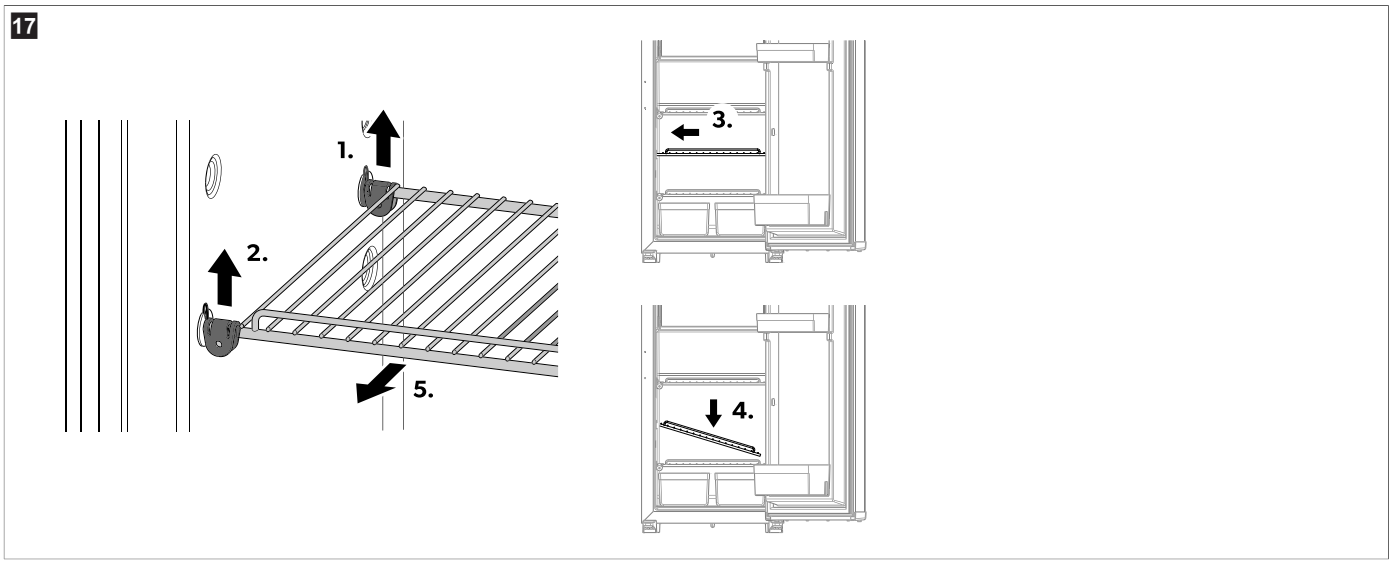

a) Maak de achterste steun los.
b) Til de voorste steun omhoog.
c) Schuif het rooster naar de kant tegenover het deurscharnier.
d) Kantel de kant tegenover het deurscharnier naar beneden.
e) Trek het rooster uit de koelkast.

> Verwijder de legplaten van **WCR150**-toestellen als volgt.

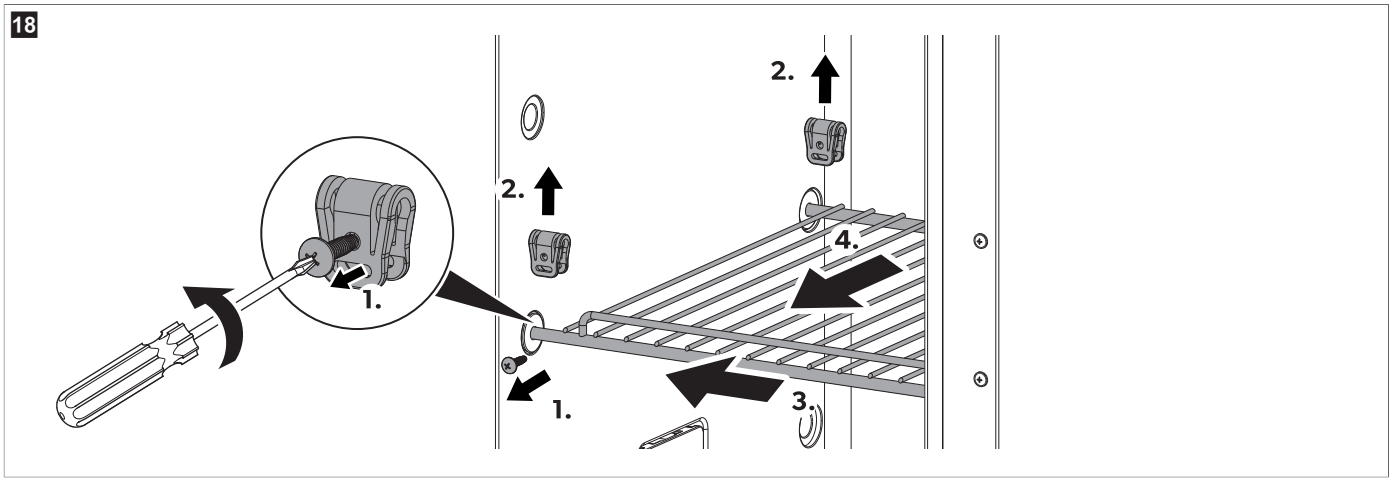

a) Maak de schroeven los.
b) Til de steun op.
c) Schuif het rooster naar de kant tegenover het deurscharnier.
d) Trek het rooster uit de koelkast.

De planken terugplaatsen

> Monteer het legbord in omgekeerde volgorde.

10.9 De koelkastdeur openen

VOORZICHTIG! Letselgevaar
> Sluit en vergrendel altijd de koelkast voordat u gaat rijden.
> Open de deuren voorzichtig, omdat goederen kunnen zijn verschoven en eruit kunnen vallen.

De koelkastdeur kan van links of van rechts worden geopend (zie Deurbevestiging wisselen op pagina 143).

10.10 De koelkastdeur sluiten en vergrendelen

VOORZICHTIG! Gevaar voor letsel
> Als de deur niet correct is vergrendeld, druk dan voorzichtig aan de boven- en onderzijde tegen de deur totdat deze correct vergrendelt.

INSTRUCTIE De koelkastdeur heeft een vergrendelingsmechanisme dat ook als transportbeveiliging dient.

> Druk de deur dicht tot deze hoorbaar vastklikt.

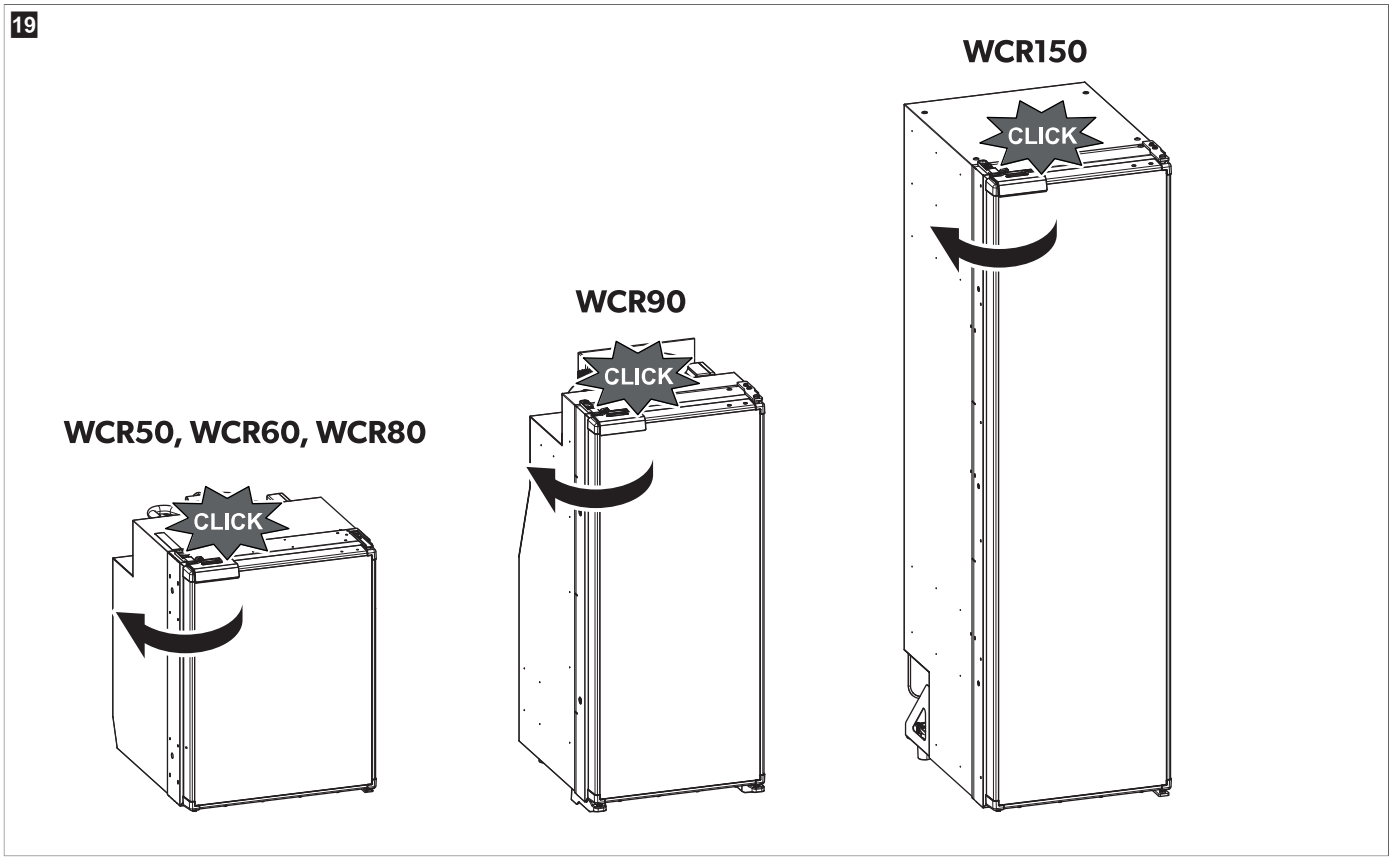

✓ De deur is nu gesloten en vergrendeld.

11 Reiniging en onderhoud

WAARSCHUWING! Gevaar voor elektrische schokken
> Scheid de koelkast voor reiniging en onderhoud van het net.

LET OP! Gevaar voor schade
> Gebruik geen scherpe of harde voorwerpen, schurende reinigingsmiddelen of bleekmiddel bij het reinigen. Daardoor kan het toestel beschadigd raken.

LET OP! Gevaar voor schade
> Gebruik nooit hard of spits gereedschap voor het verwijderen van ijslagen of het losmaken van vastgevroren voorwerpen.
> Gebruik geen mechanische of andere hulpmiddelen om het ontdooien te versnellen.

> Reinig de koelkast regelmatig en als hij vuil is met een vochtige doek.
> Zorg ervoor dat er geen water in de afdichtingen druppelt. Dit kan de elektronica beschadigen.
> Veeg de koelkast na het reinigen met een doek droog.
> Controleer de condensaatafvoer regelmatig.

Reinig de condensaatafvoer indien nodig. Als deze verstopt is, blijft het dooiwater achter op de bodem van de koelkast.

11.1 Koelkast ontdooien

LET OP! Gevaar voor schade
> Gebruik geen gereedschap of een föhn om ijs of losse bevroren delen te verwijderen.

Als de koelkast gedurende langere tijd wordt gebruikt bij een hoge luchtvochtigheid en/of hoge omgevingstemperaturen, kan zich vorst ophopen op de achterwand aan de binnenzijde, waardoor de koelprestaties afnemen. In dit geval wordt handmatig ontdooien aanbevolen.

Het vriescompartiment moet periodiek handmatig worden ontdooid, aanbevolen indien de ijslaag dikker is dan 3 mm.

1. Onderbreek de voedingsspanning.
2. Neem de waren eruit.
3. Leg een doek in het vriesvak en de koelruimte om overtollig water op te vangen.

4. Laat de deur open staan.
   - **Alleen WCR90, WCR150:** Het grootste deel van het condensaat in het koelkastcompartiment wordt afgevoerd via een slang aan de achterkant van de koelkast en wordt naar buiten het voertuig geleid.
     Het condensaat uit het vriescompartiment verzamelt zich aan de onderkant.
5. Wrijf beide koelvakken droog met een doek.

12 Problemen oplossen

INSTRUCTIE Voor een veilig gebruik van de 12 V-verbruikers in de caravan tijdens het rijden moet worden gegarandeerd dat het trekvoertuig voldoende spanning levert. Bij sommige voertuigen schakelt het accumanagement de verbruikers automatisch uit om de voertuigaccu te beschermen. Raadpleeg uw voertuigfabrikant voor meer informatie.

Fout	Mogelijke oorzaak	Voorstel tot oplossing
De koelkast werkt niet.	De zekering in de gelijkstroomleiding is defect.	> Vervang de zekering.
	De voertuigzekering is doorgebrand.	> Vervang de voertuigzekering. Zie de gebruiksaanwijzing van uw voertuig.
	De voertuigaccu is ontladen.	> Controleer de voertuigaccu, en laad deze op.
	De ontsteking is niet ingeschakeld.	> Schakel het contact in.
	De temperatuur van de compressor is te laag (< 0 °C).	> Sluit/bedek alle externe ventilatieroosters volledig met isolatiemateriaal.
	De koelkast schakelt automatisch uit als de spanning te laag is. (Einde ontlaadspanning: 10,4 V⎓)	> Laad de accu op. De koelkast schakelt automatisch weer in. (Inschakelspanning: 11,7 V⎓)
Slechte koeling, binnentemperatuur stijgt. De compressor loopt permanent.	De beluchting rond het koelaggregaat is onvoldoende.	> Controleer of het ventilatierooster vrij is. > Zet de koelkast op een andere plek.
	De binnenwanden zijn met ijs bedekt.	> Controleer of de koelkastdeur correct sluit. > Controleer of de koelkastafdichting correct afsluit en onbeschadigd is. > Ontdooi de koelkast.
	De temperatuur is te hoog ingesteld.	> Selecteer een lagere temperatuur.
	De omgevingstemperatuur is te hoog.	> Verwijder het ventilatierooster tijdelijk, zodat de warme lucht sneller ontwijkt.
	Er werden te veel levensmiddelen in een keer in de koelkast geplaatst.	> Verwijder een deel van de levensmiddelen.
	Er werden te veel warme levensmiddelen in een keer in de koelkast geplaatst.	> Neem de warme levensmiddelen eruit. Laat ze afkoelen, alvorens ze er opnieuw in te doen.
	De koelkast is nog niet lang in gebruik.	> Controleer de temperatuur opnieuw na 4 h / 5 h.
	De condensor is vuil.	> Reinig de condensor.
	De ventilator is defect.	> Neem contact op met een geautoriseerde klantenservice.
Slechte koeling, binnentemperatuur stijgt. De compressor loopt niet vaak.	De accucapaciteit is afgenomen.	> Laad de accu op.
Slechte koeling, binnentemperatuur stijgt. De compressor loopt niet (accu-verbinding).	Er is een onderbreking in de verbinding tussen accu en elektronica.	> Maak een verbinding.
	De hoofdschakelaar is defect (indien aanwezig).	> Vervang de hoofdschakelaar.
	De extra leidingzekering is doorgebrand (indien aanwezig).	> Vervang de leidingzekering.

Fout	Mogelijke oorzaak	Voorstel tot oplossing
	De accuspanning is te laag.	> Laad de accu op.
	De accucapaciteit is te laag.	> Vervang de batterij.
	De kabels zitten los. Het contact is slecht (corrosie).	> Maak een verbinding.
	De kabeldoorsnede is te klein.	> Vervang de kabel.
	De compressor is defect.	> Neem contact op met een geautoriseerde klantenservice.
Abnormale geluiden.	Een component van de koelkring kan niet vrij bewegen (ligt tegen de wand aan).	> Buig de component voorzichtig van het obstakel af.
	Er is een vreemd voorwerp tussen koelaggregaat en wand geklemd.	> Verwijder het voorwerp.
	Ventilatorgeluid.	> Neem contact op met een geautoriseerde klantenservice.
De deur gaat onbedoeld open bij het bewegen (bijvoorbeeld tijdens het rijden).		> Zet de deurvergrendeling in een andere stand.
De deur sluit niet goed.		> Zet de deurvergrendeling in een andere stand.
De deurvergrendeling is niet goed vergrendeld.		> Zorg ervoor dat de deur goed vergrendelt wanneer u deze dichtdoet.

12.1 Foutindicatie

INSTRUCTIE

> Alle fouten worden aangegeven door de oranje knipperende foutindicator (zie Bedienings- en displayelementen op pagina 138).
> In de Performance- of Quiet-modus klinkt er een extra pieptoon.

Knipperfrequentie	Error	Mogelijke oorzaak
1	Te lage of te hoge spanning	De voedingsspanning ligt buiten het ingestelde bereik.
2	Overstroom ventilator	De ventilator belast de elektronische eenheid met meer dan 1 A.
3	De motor start niet	De rotor zit vast. Het drukverschil in het koelsysteem is te hoog.
4	Te laag toerental	Als het koelsysteem overbelast is, kan het minimale toerental van de motor niet worden aangehouden.
5	Oververhitting van de elektronische eenheid	Bij te sterk belast koelsysteem of te hoog ingestelde temperatuur kan de elektronica oververhit raken.
Permanent	Fouten van de temperatuursensor	Temperatuursensor is defect.

12.2 Compressor- en foutindicator

De compressor- en LED-foutindicator geeft de bedrijfsstatus van de compressor aan of toont een fout:

Kleur	Beschrijving
Wit	Compressor aan
Licht uit	Compressor uit
Oranje (knipperend)	Fout (zie Foutindicatie op pagina 152)

13 Garantie

De wettelijke garantieperiode is van toepassing. Als het product defect is, neem dan contact op met WAECO via customer@waeco.com of uw leverancier.

Stuur voor de afhandeling van reparaties of garantie de volgende documenten mee:

- Een kopie van de factuur met datum van aankoop
- De reden voor de claim of een beschrijving van de fout

Houd er rekening mee dat eigenmachtige of niet-professionele reparatie gevolgen voor de veiligheid kan hebben en dat de garantie hierdoor kan komen te vervallen.

14 Verwijdering

LET OP! Gevaar voor schade

› De isolatie van het koeltoestel bevat ontvlambaar cyclopentaan en vereist speciale verwerkingsprocedures. Breng het koeltoestel aan einde van zijn levensduur naar een erkend afvalverwerkingsbedrijf.

WAARSCHUWING! Gevaar voor insluiting van kinderen

› Voor het afvoeren van uw oude product:
- Demonteer de deksel.
- Laat de manden op hun plek zodat kinderen er niet kunnen inklimmen.

Verpakkingsmateriaal recyclen: Gooi het verpakkingsmateriaal indien mogelijk altijd in recyclingafvalbakken. Deze scheiding is noodzakelijk, omdat verpakkingsmateriaal een waardevolle hulpbron is en onjuiste verwijdering gevolgen kan hebben voor de gezondheid en het milieu.

De doorgekruiste afvalbak geeft aan dat het product een elektrisch of elektronisch apparaat is en apart moet worden ingezameld voor de juiste verwerking, terugwinning en recycling. **De consument is wettelijk verplicht om elektrische of elektronische apparatuur op de juiste wijze af te voeren, gescheiden van het huisvuil!**

Deze scheiding is noodzakelijk omdat elektrische apparaten waardevolle hulpbronnen zijn en stoffen kunnen bevatten die schadelijk zijn voor mens en milieu.

Om het product definitief af te voeren, kunt u bij het dichtstbijzijnde afvalverwerkingsbedrijf of uw dealer naar de betreffende afvoervoorschriften vragen.

Het product kan gratis worden afgevoerd.

15 Technische gegevens

De koelkring bevat een kleine hoeveelheid milieuvriendelijk, maar ontvlambaar koelmiddel. Het koelmiddel schaadt de ozonlaag niet en versterkt het broeikaseffect niet. Lekkend koelmiddel kan vlam vatten.
Het koelaggregaat is hermetisch afgesloten.

Meer informatie over het product is beschikbaar via de QR-code op het energielabel of op eprel.ec.europa.eu.

Algemene technische gegevens	
Aansluitspanning	12 V⎓ / 24 V⎓
Koelprestaties (koelniveau 3 … niveau 1)	– 12 °C … – 7 °C
Gemiddeld opgenomen vermogen	50 W
Klimaatklasse	ST
Koelmiddel	R600a
Ontdooien	Handmatig ontdooien
Inspectie/certificering	CE EAC

WCR50	
Totaal volume	44 L
Volume koelkastcompartiment	39,6 L
Volume vriescompartiment	4,4 L
Afmetingen (B×H×D)	380 mm × 535 mm × 510 mm
Nettogewicht	14 kg
Geluidsemissie (getest conform IEC 60704)	
Quiet-modus	36 dB(A)
Performance-modus	40 dB(A)
Energieverbruik (getest conform IEC 62552)	0,32 kWh/24h

WCR60	
Totaal volume	55 L
Volume koelkastcompartiment	48,9 L
Volume vriescompartiment	6,1 L
Afmetingen (B×H×D)	448 mm × 535 mm × 537 mm
Nettogewicht	15,5 kg
Geluidsemissie (getest conform IEC 60704)	
Quiet-modus	38 dB(A)
Performance-modus	41 dB(A)
Energieverbruik (getest conform IEC 62552)	0,33 kWh/24h

WCR80	
Totaal volume	75 L
Volume koelkastcompartiment	68,4 L
Volume vriescompartiment	6,6 L
Afmetingen (B×H×D)	475 mm × 635 mm × 537 mm
Nettogewicht	16,7 kg
Geluidsemissie (getest conform IEC 60704)	
Quiet-modus	38 dB(A)
Performance-modus	41 dB(A)
Energieverbruik (getest conform IEC 62552)	0,36 kWh/24h

WCR90	
Totaal volume	82 L
Volume koelkastcompartiment	75 L
Volume vriescompartiment	7 L
Afmetingen (B×H×D)	418 mm × 966 mm × 507 mm
Nettogewicht	19 kg
Geluidsemissie (getest conform IEC 60704)	
Quiet-modus	38 dB(A)
Performance-modus	41 dB(A)
Energieverbruik (getest conform IEC 62552)	0,48 kWh/24h

WCR150	
Totaal volume	153 L
Volume koelkastcompartiment	135,5 L
Volume vriescompartiment	17,5 L
Afmetingen (B×H×D)	418 mm × 1482 mm × 574 mm
Nettogewicht	31,5 kg
Geluidsemissie (getest conform IEC 60704)	
Quiet-modus	36 dB(A)
Performance-modus	40 dB(A)
Energieverbruik (getest conform IEC 62552)	0,46 kWh/24h

Dansk

1 Vigtige henvisninger 155
2 Forklaring af symboler 155
3 Forklaringer af symbolerne på apparatet 156
4 Sikkerhedsanvisninger 156
5 Målgruppe 157
6 Leveringsomfang 157
7 Intended use 157
8 Teknisk beskrivelse 158
8.1 Beskrivelse af apparatet 158
8.2 Betjenings- og visningselementer 158
8.3 Driftsart 159
9 Montering 159
9.1 Valg af et installationssted 160
9.2 Fastgørelse af køleapparatet 162
9.3 Montering af afløbsslangen 162
9.4 Skift af døranslaget 164
9.5 Udskiftning af indretningspanelet 164
9.6 Tilslutning strømforsyning 165
10 Betjening 165
10.1 Før første brug 165
10.2 Energibesparelse 165
10.3 Henvisninger vedrørende opbevaring af madvarer 165
10.4 Sådan tændes køleapparatet 166
10.5 Sådan slukkes køleapparatet 166
10.6 Indstilling af temperaturen 166
10.7 Indstilling af driftsmodus 167
10.8 Positionering af hylderne 167
10.9 Åbning af køleskabets dør 170
10.10 Lukning og sikring af køleskabets dør 170
11 Rengøring og vedligeholdelse 171
11.1 Afrimning af køleapparatet 171
12 Udbedring af fejl 172
12.1 Fejlindikation 173
12.2 Kompressor- og fejl-LED-indikator 173
13 Garanti 173
14 Bortskaffelse 174
15 Tekniske data 174

1 Vigtige henvisninger

Læs og følg alle disse anvisninger, retningslinjer og advarsler i denne produktvejledning grundigt for at sikre, at du altid installerer, bruger og vedligeholder produktet korrekt. Disse anvisninger SKAL opbevares sammen med dette produkt.

Ved at benytte produktet bekræfter du hermed, at du har læst alle anvisninger, retningslinjer og advarsler grundigt, og at du forstår og er indforstået med de vilkår og betingelser, der er fastlagt heri. Du er indforstået med kun at bruge dette produkt til det beregnede formål og anvendelse i overensstemmelse med anvisningerne, retningslinjerne og advarslerne i denne produktvejledningen samt i overensstemmelse med alle de gældende love og forskrifter. Manglende læsning og ignorering af disse anvisninger og advarsler kan medføre kvæstelser på dig selv og andre, skade på dit produkt eller skade på anden ejendom i nærheden. Der tages forbehold for eventuelle ændringer og opdateringer af denne produktvejledning samt anvisningerne, retningslinjerne og advarslerne samt den tilhørende dokumentation. Se qr.dometic.com/bgWFax for de nyeste produktinformationer.

2 Forklaring af symboler

Et signalord vil identificere sikkerhedsmeddelelser og meddelelser om skade på ejendom og vil også angive graden eller niveauet af farens alvor.

ADVARSEL!
> Angiver en farlig situation, som kan medføre dødsfald eller alvorlig kvæstelse, såfremt den ikke undgås.

FORSIGTIG!
> Angiver en farlig situation, som kan medføre mindre eller lette kvæstelser, såfremt den ikke undgås.

VIGTIGT!
> Angiver en situation, som kan medføre materielle skader, såfremt den ikke undgås.

BEMÆRK Supplerende oplysninger om betjening af produktet.

3 Forklaringer af symbolerne på apparatet

Advarsel! Risiko for brand/brændbare materialer

4 Sikkerhedsanvisninger

Grundlæggende sikkerhed

ADVARSEL! Fare for elektrisk stød

- Installation og fjernelse af køleapparatet må kun udføres af fagfolk.
- Lad kun en fagmand udføre installation i områder, der er udsat for vand.
- Hvis køleapparatet opstilles under et solsejl eller i lignende omgivelser, skal det sikres, at køleapparatet er beskyttet mod regn og vandstænk.
- Hvis køleapparatet har synlige beskadigelser, må du ikke tage det i brug.
- Reparationer på dette køleapparat må kun foretages af fagfolk. Ved ukorrekte reparationer kan der opstå betydelige farer eller skader på køleapparatet.
- Når køleapparatet placeres, skal det sikres, at strømkablet ikke sidder i klemme eller beskadiges.
- Tag aldrig fat i uisolerede kabler med bare hænder.

ADVARSEL! Brandfare

- Kølemidlet i kølekredsløbet er letantændeligt, og i tilfælde af en lækage kan der ophobes brændbare gasser, hvis apparatet befinder sig i et lille rum. Ved en beskadigelse af kølekredsløbet:
  - Hold åbne flammer og eventuelle antændingskilder væk fra køleapparatet.
  - Sørg for at udlufte rummet godt.
  - Sluk for køleapparatet.
- Kølemiddelkredsløbet indeholder en lille mængde miljøvenligt men brændbart kølemiddel. Det skader ikke ozonlaget og det bidrager ikke til at øge drivhuseffekten. Alle lækkede kølemidler kan antændes.
- For køleapparater med brændbart kølemiddel: Køleapparatet må ikke anvendes eller opbevares ved trange pladsforhold eller ved en minimal luftstrøm.

ADVARSEL! Eksplosionsfare

- Opbevar ikke eksplosive stoffer, som f.eks. spraydåser med drivgas, i køleapparatet.

ADVARSEL! Sundhedsfare

- **For den Europæiske Union, Storbritannien og Tyrkiet:** Dette apparat kan anvendes af børn, der er fyldt 8 år og personer med nedsatte fysiske, sensoriske eller mentale evner eller manglende erfaring eller viden, hvis de er under opsyn eller er blevet instrueret i sikker brug af apparatet og forstår de involverede farer. **For alle andre regioner:** Dette apparat er ikke beregnet til at blive anvendt af personer (inkl. børn) med nedsatte fysiske, sensoriske eller mentale evner eller manglende erfaring eller viden, medmindre der er sørget for passende opsyn eller udførlig vejledning i brugen af apparatet fra en person, der er ansvarlig for deres sikkerhed.
- Børn i alderen fra 3 til 8 år må fylde og tømme køleapparatet.
- Rengøring og vedligeholdelse må ikke udføres af børn uden opsyn.
- Børn bør være under opsyn for at sikre, at de ikke leger med køleapparatet.

ADVARSEL! Risiko for, at børn kan blive lukket inde

- Kontrollér, at hylderne er monteret og sikret korrekt, så børn ikke kan låse sig selv inde i køleapparatet.
- Før det gamle køleapparat bortskaffes:
  - Afmontér skuffen.
  - Lad hylderne blive i køleapparatet, så børn ikke kan gå ind i det.
- Afmontér dørene.

FORSIGTIG! Sundhedsfare

- For at undgå en fare, fordi køleapparatet er ustabilt, skal det fastgøres i overensstemmelse med anvisningerne.
- Hold ventilationsåbningerne i køleapparatets kabinet eller den indbyggede konstruktion fri for forhindringer.
- Anvend ikke andre mekaniske instrumenter eller andre midler til at fremskynde afrimningen end dem, der er anbefalet af producenten.
- Du må under ingen omstændigheder åbne eller beskadige kølekredsløbet.
- Anvend ikke el-apparater i køleapparatet, undtagen hvis producenten anbefaler disse el-apparater hertil.

FORSIGTIG! Fare for kvæstelser

- DU MÅ IKKE ANVENDE ELLER OPBEVARE BRÆNDBARE MATERIALER I ELLER I NÆRHEDEN AF DETTE KØLEAPPARAT.

> DU MÅ IKKE ANBRINGE GENSTANDE PÅ ELLER MOD DETTE KØLEAPPARAT.
> DU MÅ IKKE FORETAGE ÆNDRINGER PÅ DETTE KØLEAPPARAT.

VIGTIGT! Fare for beskadigelse

> Hvis kondensatafløb forefindes, skal det altid holdes rent.
> Hvis køleapparatet er udstyret med ventilationsgitre, må der ikke anvendes en højtryksrenser med vand i nærheden af disse ved rengøring af køretøjet.
> Køleapparatet må ikke udsættes for regn.
> Træk aldrig stikket ud af stikdåsen med strømkablet.

Sikkerhed ved montering

ADVARSEL! Fare for elektrisk stød

> Montér eller placér ikke flere bærbare stikdåser eller bærbare strømforsyninger bagved køleapparatet.

ADVARSEL! Brandfare

> Sørg for en ren forarbejdning uden rester, når der anvendes silikone-tætningsmiddel el.lign. Hvis siliconetråde kommer i berøring med varme dele eller åben ild, er der brandfare.
> Montér ikke køleapparatet i nærheden af åben ild eller andre varmekilder, som f.eks. varmeapparater, direkte sollys eller gasovne.

VIGTIGT! Fare for beskadigelse

> Hold kun enheden i dens kabinet under transport.
> Køleapparatet egner sig udelukkende til installation i en indbygningsniche. Køleapparatet skal fastgøres i møblet/skabet med en fastgørelsesramme eller andre flanger for at forhindre køleapparatet i at vælte. Når køleapparatet er installeret, må kun forsiden være tilgængelig.

5 Målgruppe

Den elektriske installation og opsætning af apparatet skal udføres af fagfolk, som har godtgjort evner og kendskab med henblik på konstruktion og betjening af elektrisk udstyr og installationer, og som er bekendt med de gældende nationale forskrifter, hvor udstyret skal installeres og/eller anvendes, og som har modtaget sikkerhedsuddannelse med henblik på at kunne identificere og undgå de involverede farer.
Alle andre handlinger er også beregnet til ikke-professionelle brugere.

6 Leveringsomfang

Antal	Beskrivelse
1	Køleapparat
1	Knærør til afløb
4	Skruehætter
1	Lynvejledning
1	Betjeningsvejledning (kun online)

7 Intended use

The refrigerator is intended for:

- Installation in caravans and motor homes
- Cooling and storing food
- Storing frozen food

The refrigerator is not suitable for:

- Storing medications and other medical products
- Storing corrosion substances or substances that contain solvents
- Quickly-freezing food

The frozen compartment is suitable for storing frozen food, storing ice cream and making ice cubes. The compartment is not suitable for freezing unfrozen food.

The refrigerator is intended for installation in a piece of cabinetry or an installation niche. Once installed, only the front of the refrigerator may be accessible.

This refrigerator is not intended to be used in household applications.

The device is designed to be operated from a 12 V⎓ or 24 V⎓ onboard supply.

Optimum cooling performance is provided at ambient temperatures between 16 °C ... 38 °C.

Dette produkt er kun egnet til dets beregnede formål og anvendelse i overensstemmelse med disse anvisninger.

Denne vejledning giver dig oplysninger om, hvad der er nødvendigt med henblik på en korrekt montering og/eller drift af produktet. Dårlig montering og/eller ukorrekt drift eller vedligeholdelse medfører utilstrækkelig ydeevne og mulige fejl.

Producenten påtager sig intet ansvar for kvæstelser eller skader i forbindelse med produktet, der skyldes:

- ukorrekt montering eller forbindelse inklusive for høj spænding
- ukorrekt vedligeholdelse eller brug af uoriginale reservedele, der ikke stammer fra producenten
- ændringer på produktet uden udtrykkelig tilladelse fra producenten
- brug til andre formål end dem, der er beskrevet i vejledningen

Waeco forbeholder sig retten til at ændre produktets udseende og produktspecifikationer.

8 Teknisk beskrivelse

Køleapparatet er et kompressorkøleapparat og er beregnet til drift med en 12 V⎓ / 24 V⎓-strømforsyning.

BEMÆRK For at anvende 12 V⎓ / 24 V⎓-forbrugerenheder sikkert i campingvognen under kørslen skal det sikres, at trækkøretøjet leverer tilstrækkelig spænding. På nogle køretøjer kan batteriets styringssystem automatisk slukke forbrugerenhederne for at beskytte batteriet. Indhent informationer herom hos din køretøjsproducent.

Enheden kan køle varer fra 2 °C ... 7 °C og holde dem kolde. Varer kan holdes frosne i frostrummet. Kontroldisplayet kan bruges til at indstille den ønskede temperatur.

Alle materialer, der er anvendt i køleapparatet, er ufarlige for fødevarer. Kølekredsløbet er lukket hermetisk.

8.1 Beskrivelse af apparatet

1

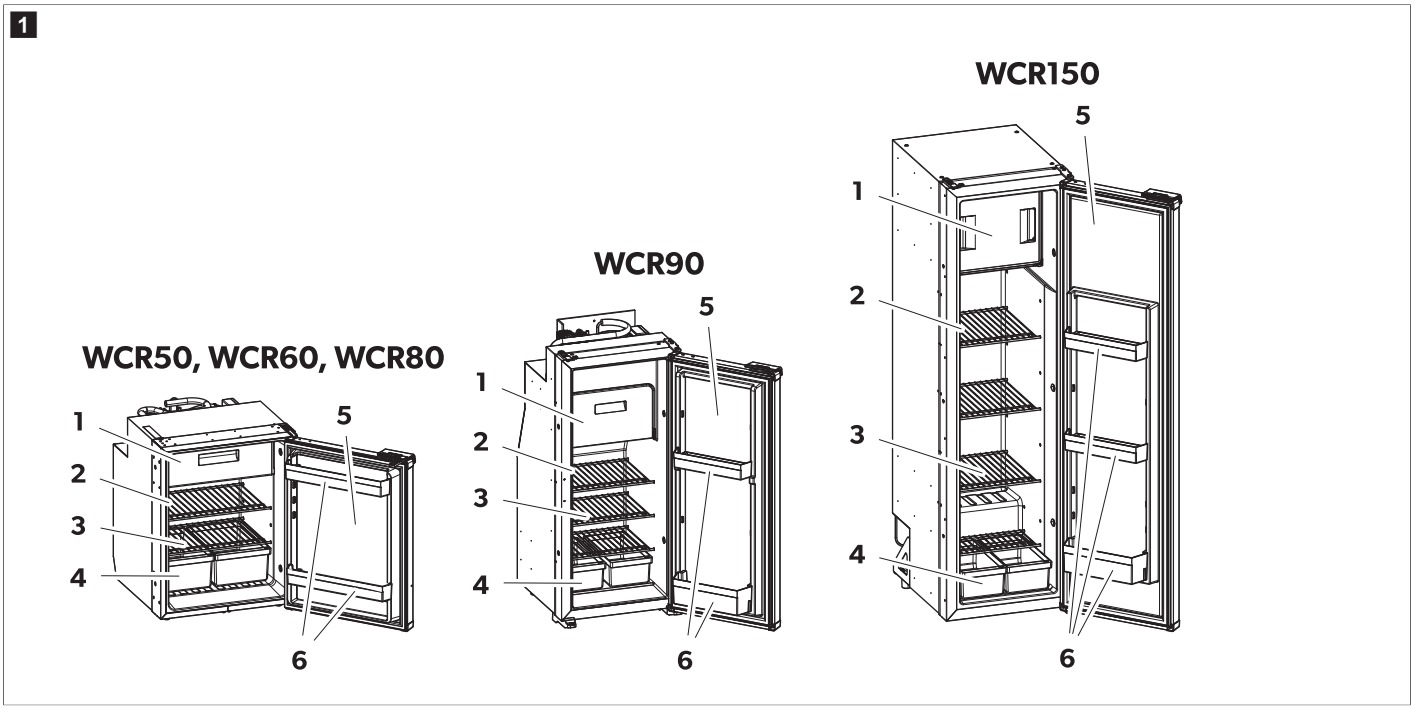

Nr. på fig. 1 på side 158	Beskrivelse	Antal		
		WCR50, 60, 80	WCR90	WCR150
1	Rum til opbevaring af frostvarer	1	1	1
2	Betjenings- og visningselementer	1	1	1
3	Aftagelig hylde til køleapparat	2	3	4
4	Grøntsagsrum	2	2	2
5	Køleapparatsdør	1	1	1
6	Dørbakke	2	2	3

8.2 Betjenings- og visningselementer

Køleapparatet har et LED-display på indersiden af køleapparatet.

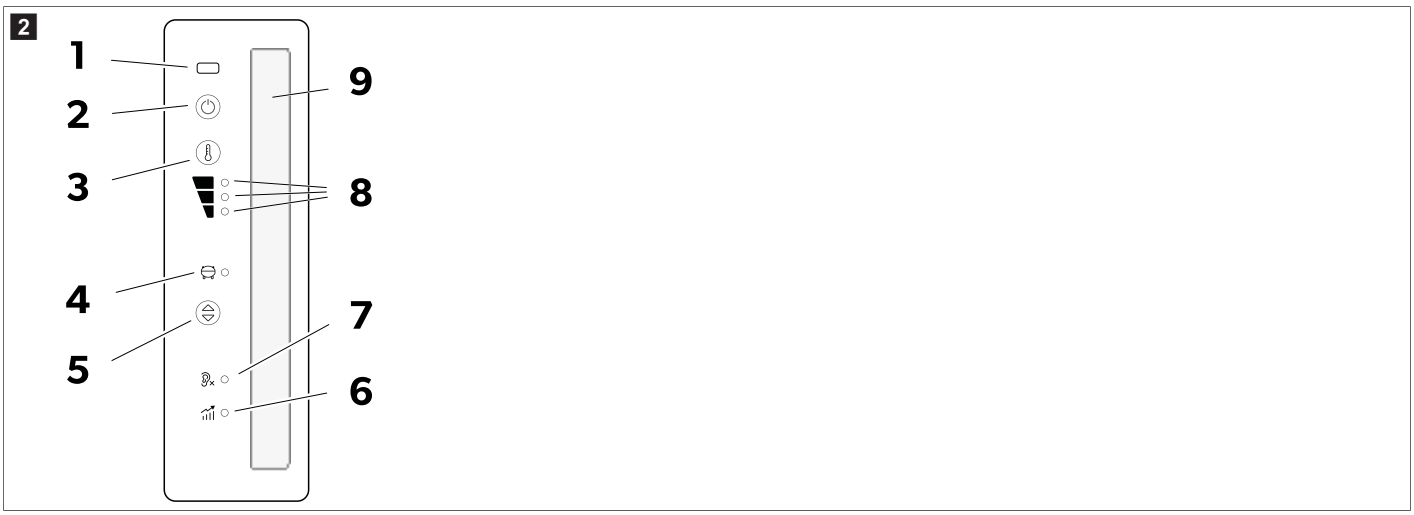

LED-displayet viser følgende betjenings- og visningselementer:

Artikel	Forklaring
1	IR-døråbningssensor
2	Tænd/sluk-knap
3	Indstillingsknap til køletrin
4	Kompressor- og fejl-LED-indikator
5	Knap til driftsmodus
6	Performance-modus
7	Quiet-modus
8	LED-indikator for køletrin 1-3
9	Indvendig belysning

8.3 Driftsart

Driftsart	Symbol	Beskrivelse
Quiet-modus		Drift med reduceret støjniveau. Køletrin 1
Performance-modus		Køletrin 1 – 3

9 Montering

FORSIGTIG! Sundhedsfare

> For at undgå en fare, fordi apparatet er ustabilt, skal det fastgøres i overensstemmelse med anvisningerne.

FORSIGTIG! Fare for kvæstelser

> Køleapparatet har skarpe kanter. Bær handsker under installationen.

BEMÆRK **Kun for WCR90, WCR150:** Når et absorptionskøleapparat udskiftes med en kompressormodel, skal det sikres, at alle udvendige ventilationsgitre er helt lukkede. Hvis dette ikke gøres, kan kompressoren måske ikke fungere ved lave omgivelsestemperaturer (under 0 °C), hvilket kan medføre risiko for funktionsfejl.

VIGTIGT! Fare for beskadigelse

> Montér køleapparatet, så det er let tilgængeligt til servicearbejde (se Montering af afløbsslangen på side 162).
> Montér køleapparatet, så det kan let afmonteres.
> Montér køleapparatet, så det nemt kan fjernes fra køretøjet.
> Montér køleapparatet i en fordybning, så det forbliver sikkert, mens køretøjet er i bevægelse.

9.1 Valg af et installationssted

VIGTIGT! Fare for beskadigelse

- Montér ikke køleapparatet bag i autocampere med døren vendt mod køreretningen.
- Montér kun underbygningsenheden med dens dør vendt mod køreretningen, hvis den er placeret ved siden af skydedøren og bag forsæderne.
- Lad apparatet stå i en lodret position i mindst 3 h timer, før du starter det første gang.
- Anbring ikke køleapparatet direkte på gulvet.
- Overhold minimumsafstanden, når køleapparatet monteres på møbler.

WCR50, WCR60, WCR80

3

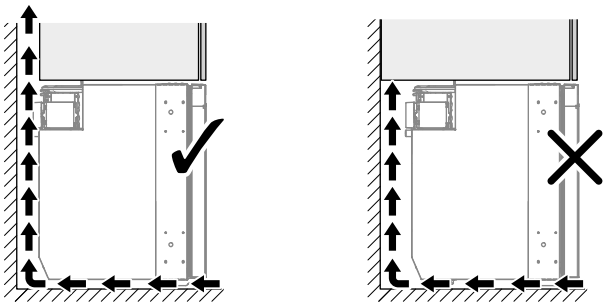

BEMÆRK **Kun for WCR90, WCR150**: Montér ikke apparatet på et forhøjet trin. Dørlåsen monteret foroven kan blive vanskelig at nå, hvilket gør døren svær at åbne.

- Parkér til dette formål køretøjet vandret.
- Kontrollér, at gulvet er fast og vandret.
- Sørg for, ingen gulvtæpper ligger i vejen, så døren kan bevæges frit.
- Sørg for, at køleapparatet står solidt på møbelgulvet op til dørens forkant.
- Montér køleapparatet korrekt.

> Montér køleapparatet med tilstrækkelig afstand fra væggene fot at tillade korrekt luftcirkulation.
- Mulighed **A**
- Mulighed **B**

WCR50, WCR60, WCR80

4

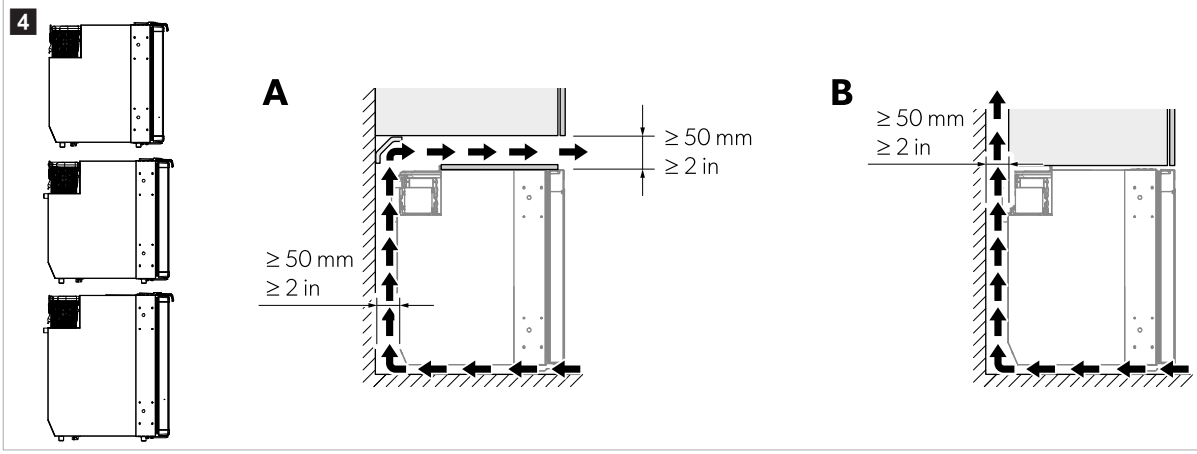

WCR90

5

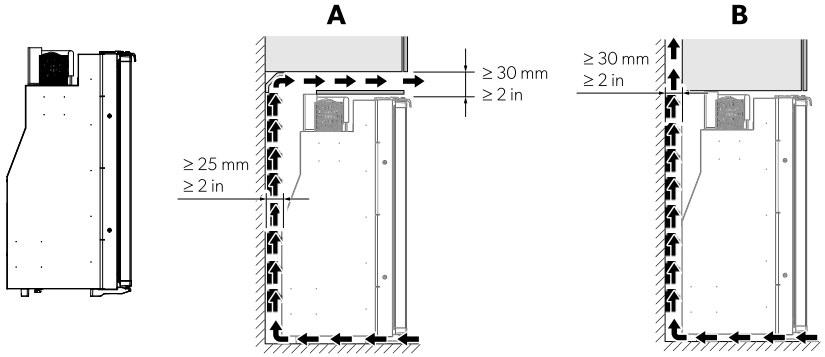

WCR150

6

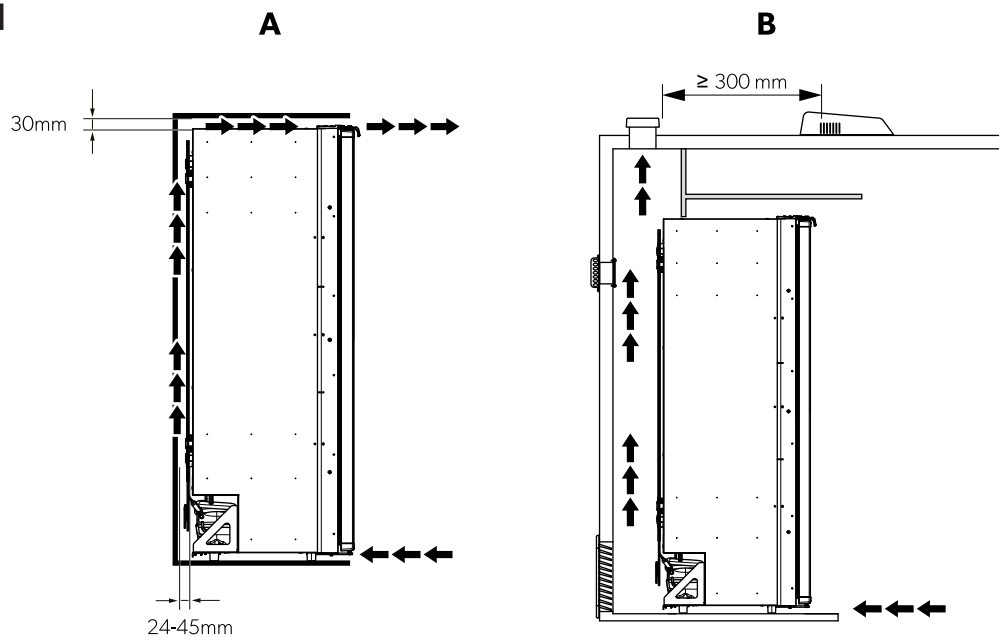

BEMÆRK Utilstrækkelig luftgennemstrømning forkorter levetiden og nedsætter køleydelsen.

9.2 Fastgørelse af køleapparatet

VIGTIGT! Fare for beskadigelse

> Skru kun gennem de medfølgende bøsninger for at undgå at beskadige skumbelagte komponenter som f.eks. kabler.
> Fastgør sidevæggene eller strips sikkert for at sikre, at skruerne forbliver stramme, selv under øget belastning.

1. Skub køleapparatet ind i skabet, indtil døren flugter med forkanten.

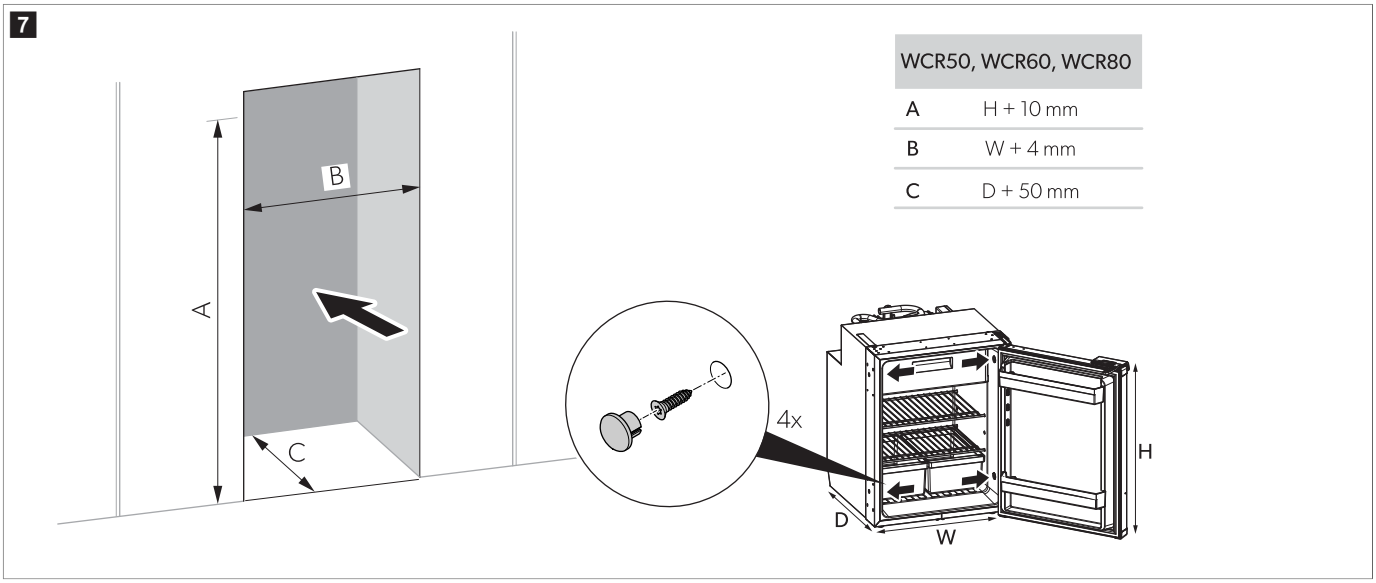

	WCR50, WCR60, WCR80
A	H + 10 mm
B	W + 4 mm
C	D + 50 mm

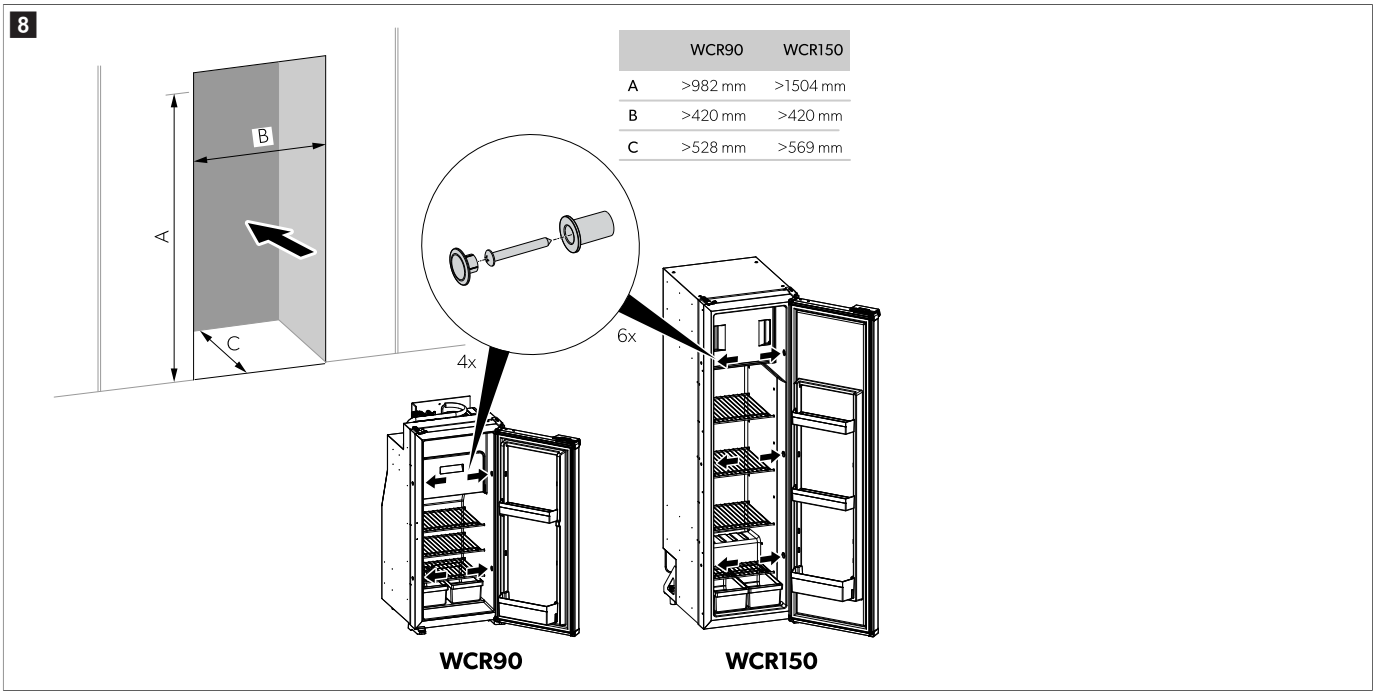

	WCR90	WCR150
A	>982 mm	>1504 mm
B	>420 mm	>420 mm
C	>528 mm	>569 mm

2. Skru skruerne gennem plastbøsningerne i køleapparatets sidevægge og videre ind i nichevæggen.

3. Sæt afdækningskapperne på skruehovederne.

9.3 Montering af afløbsslangen

Der kan dannes kondensvand i køleapparatet, hvis døren åbnes tit, madvarer opbevares ukorrekt, eller madvarer er for varme, når de opbevares. Kondensvand skal aftappes med en konstant hældning.

BEMÆRK Afløbsslangen må ikke afkortes. Den overskydende længde vil muliggøre delvis udsugning af køleapparatet, hvis det er nødvendigt for adgang til service.

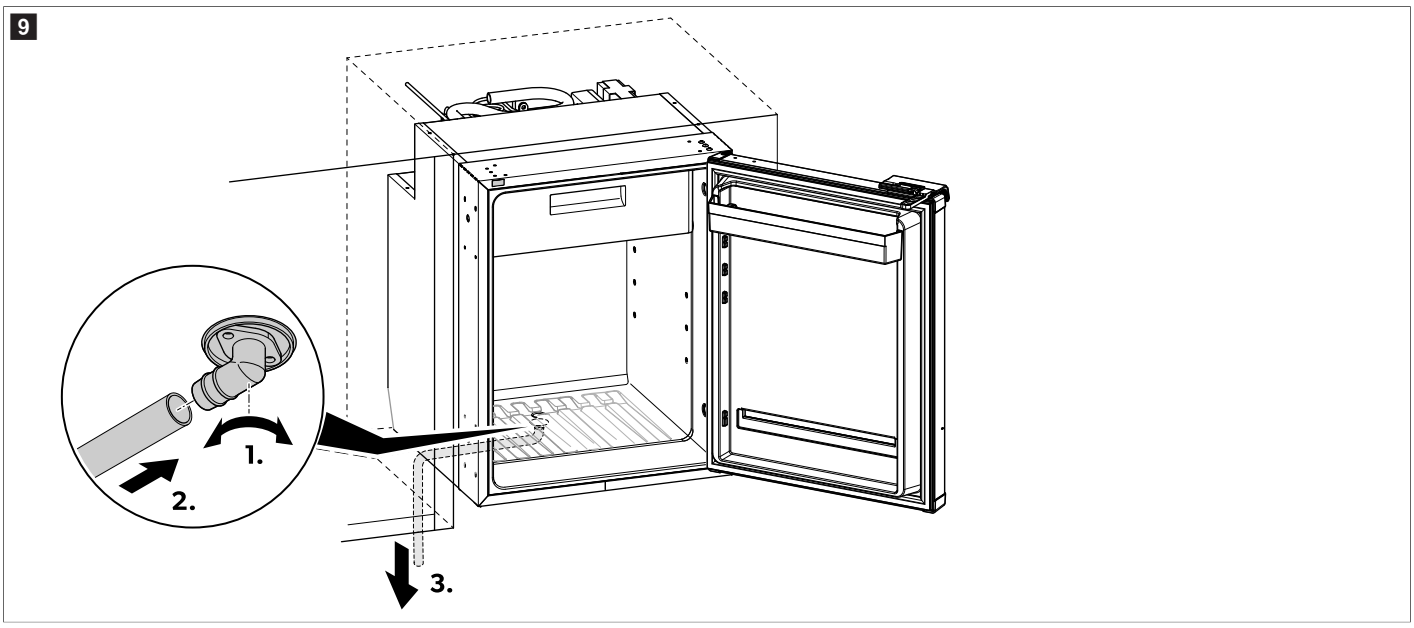

1. Skru knærøret til afløb fast på kabinettets nedre afløbsforbindelse.
2. Fastgør slangen til udgangen på knærøret, og sørg for, at den sidder tæt.
3. Før slangen nedad, så kondensvandet kan flyde frit ud.
4. Sørg for, at afløbsslangen ikke er bukket.

9.4 Skift af døranslaget

› Skift døranslaget som vist.

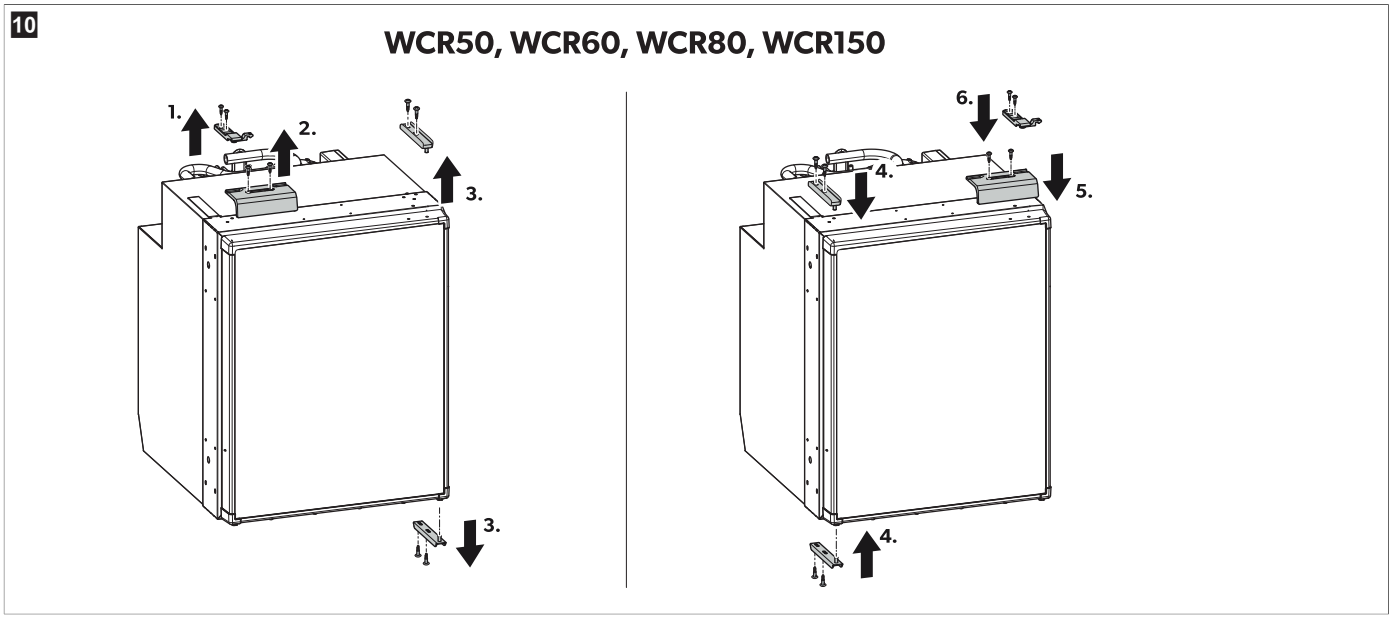

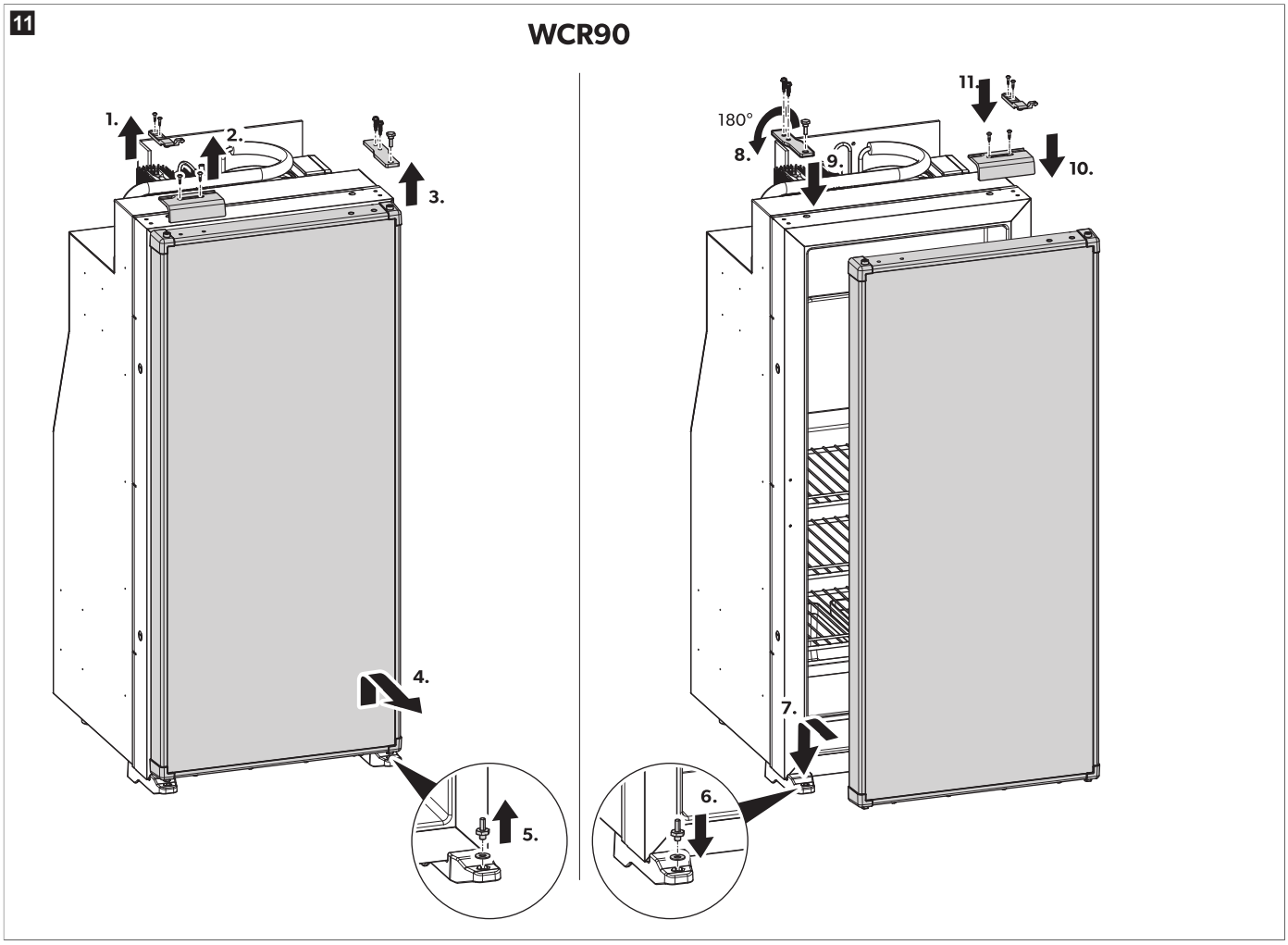

9.5 Udskiftning af indretningspanelet

1. Skru skruerne i bunden af panelet ud.
2. Afmontér den nederste flange.
3. Fjern det eksisterende panel.
4. Indsæt det nye dekorative panel med en tykkelse på ≤ 7 mm.

5. Montér den nederste flange igen.
6. Spænd skruerne i bunden af panelet.

✓ Indretningspanelet er udskiftet.

9.6 Tilslutning strømforsyning

Den elektriske strømforsyning skal tilsluttes af en elektriker, som har dokumenterede færdigheder og viden med hensyn til konstruktion og drift af elektrisk udstyr og elektriske installationer og har gennemgået sikkerhedsuddannelse til at identificere og undgå de implicerede farer.

VIGTIGT! Fare for beskadigelse

- For at undgå spændingstab og derfor et fald i ydeevne skal kablet holdes så kort som muligt og bør ikke afbrydes, hvis det er muligt. Undgå af denne grund flere kontakter, stik eller fordelerdåser.
- Kontrollér før tilslutningen, om driftsspændingen og batterispændingen stemmer overens (se typemærkat).
- Kontrollér, at polerne vender korrekt, når 12 V- eller 24 V-strømforsyningen tilsluttes.

BEMÆRK Strømforsyningen skal være beskyttet af en sikring på 10 A til 12 V⎓ drift og 7,5 A til 24 V⎓ drift. Det mindste tværsnit af forsyningskablerne er 4 mm² for 12 V⎓ og 3 mm² for 24 V⎓.

Tilslut køleapparatet så tæt som muligt på batteriet for at reducere spændingsfaldet i kablet.

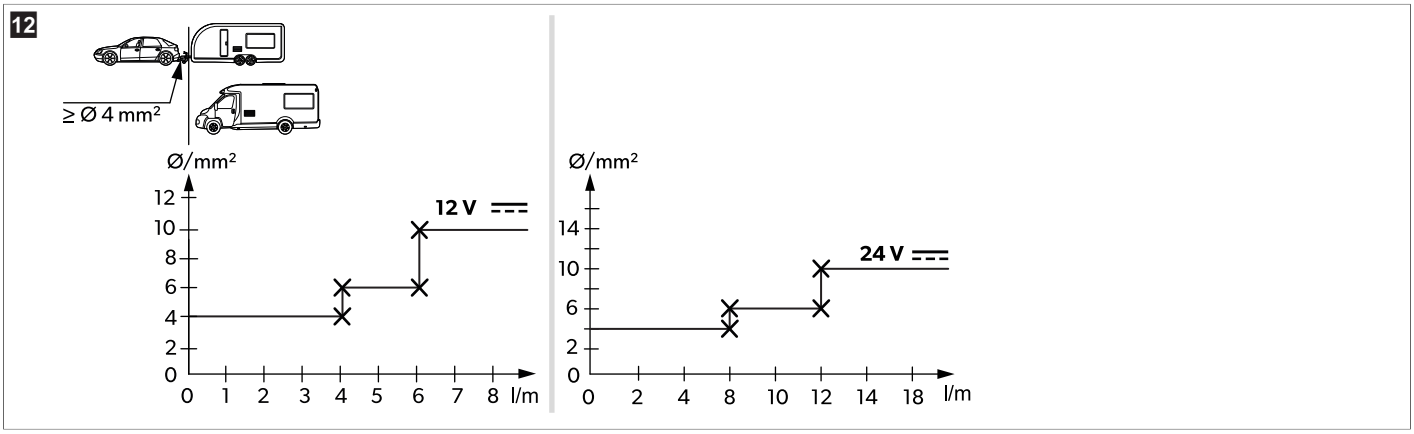

10 Betjening

10.1 Før første brug

BEMÆRK

- Opbevar ikke varer i køleapparatet i de første 4 h efter ibrugtagningen.
- Ved den første ibrugtagning af køleapparatet kan der opstå lugt, som forsvinder i løbet af et par timer. Udluft beboelsesrummet grundigt.
- Kølekapaciteten kan påvirkes af:
  - omgivelsestemperaturen (f.eks. når køretøjet er udsat for direkte sollys),
  - mængden af levnedsmidler, der skal køles,
  - hvor tit døren åbnes

- Rengør køleapparatet indvendigt med henblik på hygiejnen (se kapitel Rengøring og vedligeholdelse på side 171).

10.2 Energibesparelse

- Vælg et opstillingssted, der er godt ventileret og beskyttet mod sol.
- Lad først varm mad afkøle, før du anbringer den i køleapparatet for at køle det ned.
- Åbn ikke køleapparatet hyppigere end nødvendigt.
- Lad ikke køleapparatet være åbent længere end nødvendigt.
- Afrim køleapparatet, så snart der har dannet sig et islag.
- Undgå unødigt lave temperaturer.
- Rengør med regelmæssige mellemrum kondensatoren for støv og urenheder.

10.3 Henvisninger vedrørende opbevaring af madvarer

VIGTIGT! Beskadigelse af apparatet

- Opbevar udelukkende tunge genstande som f.eks. flasker eller dåser i køleapparatets dør, i grøntsagsskuffen eller på den nederste gitterhylde.

Vær opmærksom på følgende for at undgå fødevarespild:
- Hold temperaturudsving så lave som muligt. Åbn kun køleapparatet så ofte og så længe det er nødvendigt for at undgå en betydelig stigning i temperaturen i køleapparatets rum. Opbevar fødevarer, så luften stadig kan cirkulere godt.
- Kontroller, om køleapparatets kølekapacitet svarer til madvarerne, som du vil køle.
- Sørg for, at der kun er genstande eller varer i køleapparatet, der må afkøles til den valgte temperatur.
- Hvis temperaturen kan justeres: Justér temperaturen til fødevarernes mængde og type.
- Fødevarer kan nemt absorbere eller afgive lugt eller smag. Opbevar altid fødevarer tildækket eller i lukkede beholdere/flasker.
- Opbevar de forskellige fødevarer som vist på figurerne.

BEMÆRK
- Opbevar ikke kulsyreholdige drikkevarer i rummet til opbevaring af frostvarer.
- Frostrummet er egnet til at lave isterninger og til kortvarig opbevaring af frosne levnedsmidler. Den er ikke egnet til at fryse levnedsmidler.
- Indpak rå og kogte varer separat.
- Vær opmærksom på holdbarhedsdatoen på emballagerne.
- Lad ikke kølede varer ligge for længe uden for køleapparatet.
- Rengør køleapparatets indvendige rum med regelmæssige mellemrum.

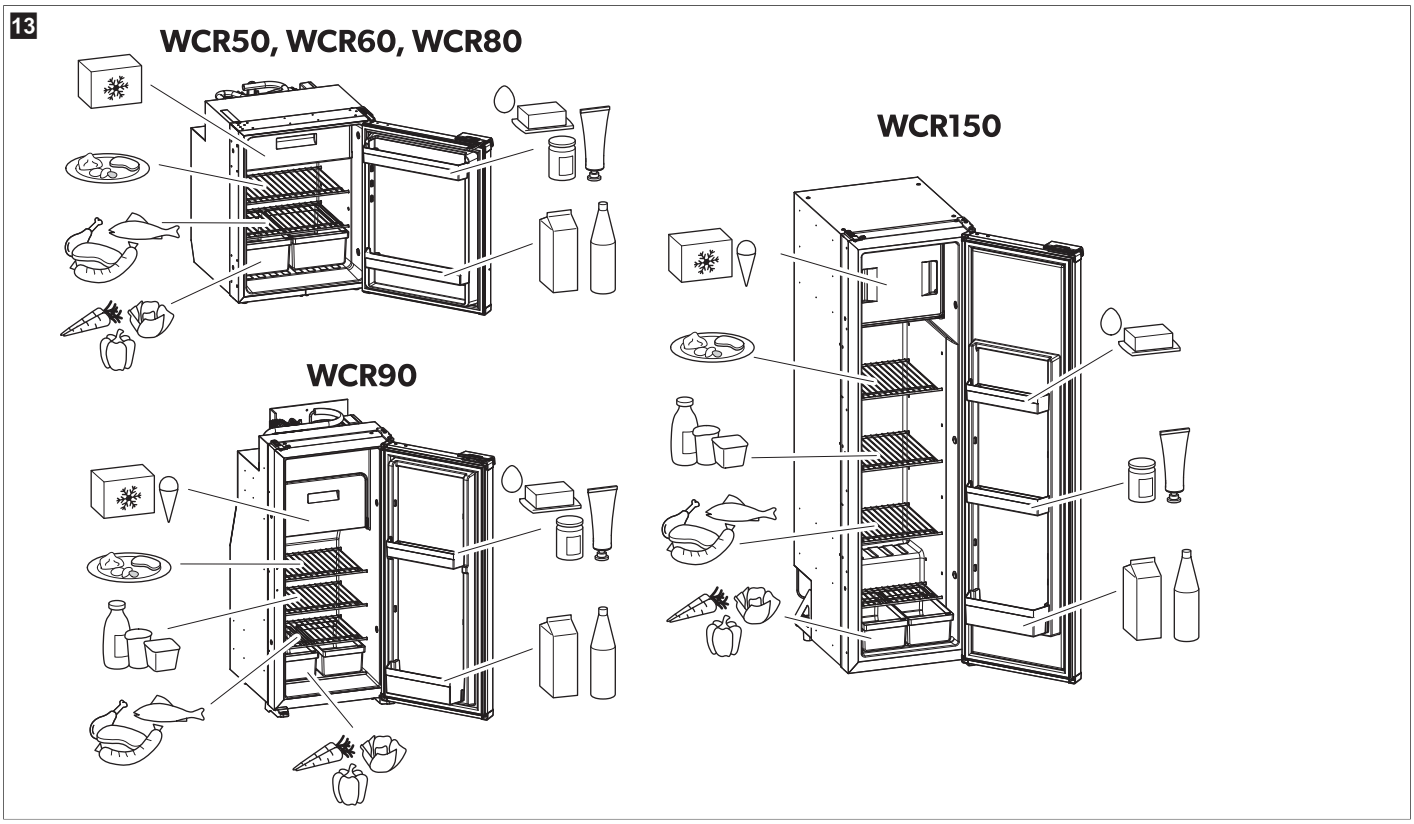

10.4 Sådan tændes køleapparatet

BEMÆRK
> Ved den første ibrugtagning af køleapparatet kan der opstå lugt, som forsvinder i løbet af et par timer. Udluft beboelsesrummet grundigt.
> Parkér køretøjet vandret, især ved ibrugtagning og fyldning af køleapparatet, før rejsen påbegyndes.

> Tryk på knappen ⓘ i 2 s.
⌄ Køleapparatet starter med de sidst valgte indstillinger.

10.5 Sådan slukkes køleapparatet
> Tryk på knappen ⓘ i 2 s.
⌄ Køleapparatet er slukket helt.
> Hvis du ikke har til hensigt at bruge køleapparatet i længere tid, skal du afbryde strømforsyningen.

10.6 Indstilling af temperaturen

BEMÆRK Ved omgivelsestemperaturer på 15 °C – 25 °C skal man vælge den midterste temperaturindstilling.

> Tryk flere gange på ⓘ-knappen, indtil det ønskede temperaturniveau er indstillet.

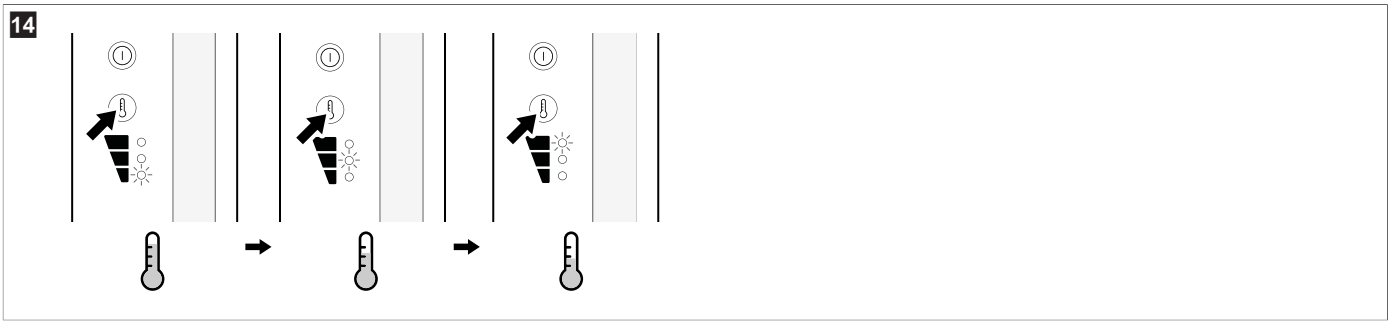

10.7 Indstilling af driftsmodus

For yderligere oplysninger om driftsmodusset, se Driftsart på side 159.

> Tryk flere gange på ⊜-knappen, indtil LED-indikatoren for den ønskede driftsmodus lyser.

- **Quiet-modus:** Ved Quiet-modus kører køleapparatet med et reduceret støjniveau.

  BEMÆRK Efter 8 h i Quiet-modus vender køleapparatet automatisk tilbage til Performance-modus ved hjælp af den tidligere indstillede konfiguration.

- **Performance-modus:** Ved Performance-modus kører køleapparatet på standardmodus.

  BEMÆRK Når den er i Performance-modus, bliver køleapparatet i denne modus, indtil det ændres.

✓ LED-indikatorerne for både den valgte modus og det valgte køleniveau lyser.

10.8 Positionering af hylderne

ADVARSEL! Risiko for, at børn kan blive lukket inde

> Alle hylder er fastgjort for at forhindre, at børn kravler ind i køleapparatet.
> Fjern kun hylderne ved rengøring.
> Sæt hylderne i igen, og sørg for at sikre dem.

BEMÆRK Fjern rummet til opbevaring af frostvarer, før hylderne sættes i igen, så det er nemmere at få adgang til de bageste hyldeholdere.

Udtagning af gitterhylde

› Fjern hylderne på **WCR50** og **WCR60** på følgende måde.

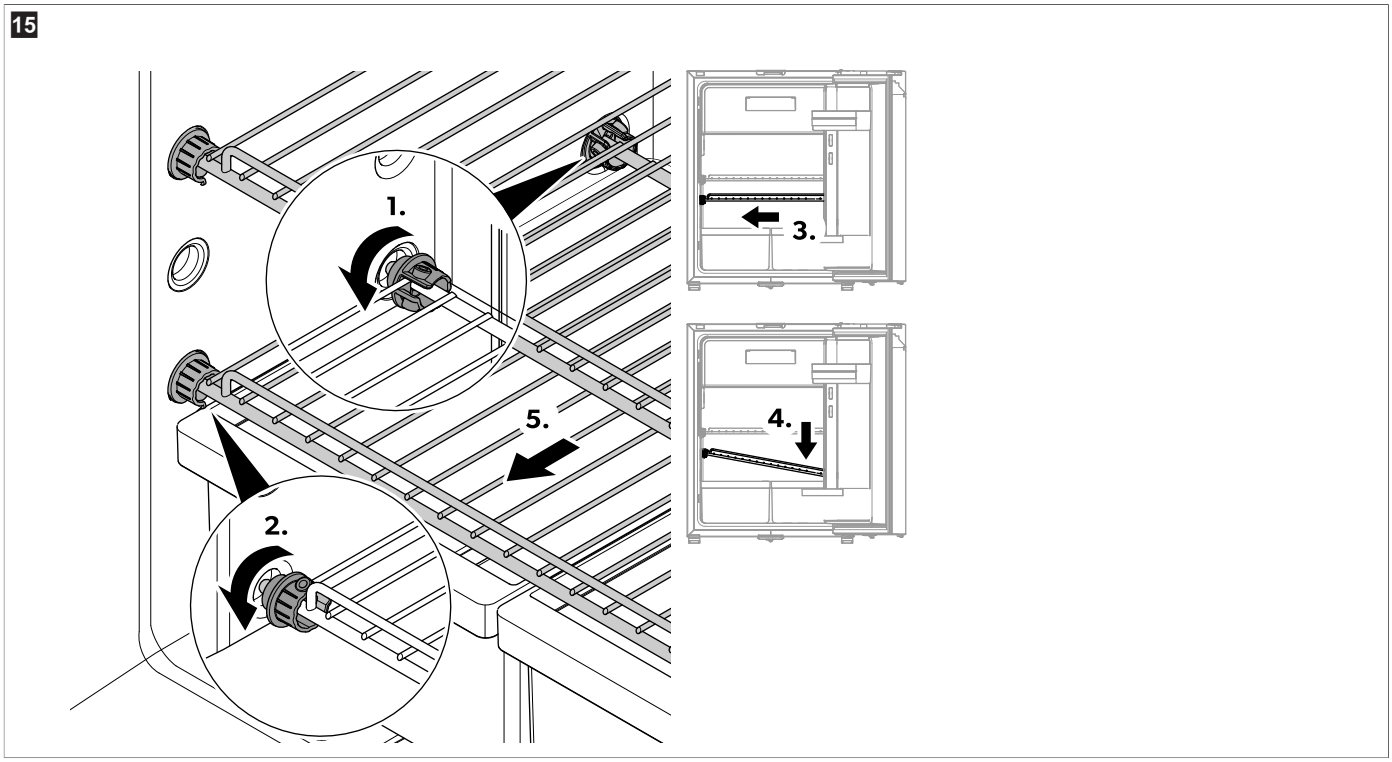

a) Drej de bageste plastikringe, så åbningerne vender fremad.

b) Drej de forreste plastikringe, så åbningerne vender bagud.

c) Skub gitteret til siden modsat dørhængslet.

d) Træk gitteret ud af køleapparatet.

e) Træk gitteret ud af køleapparatet.

> Fjern hylderne på **WCR80** på følgende måde.

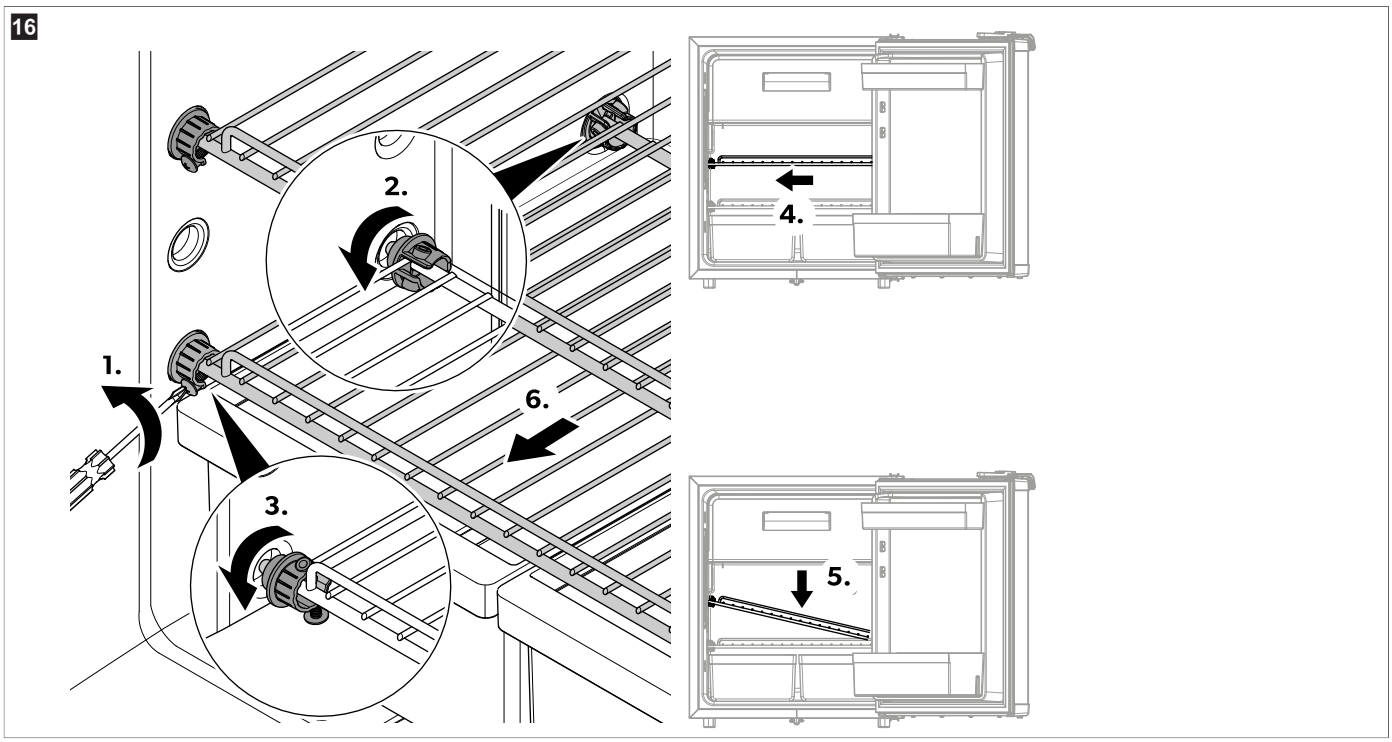

a) Løsn skruerne.
b) Drej de bageste plastikringe, så åbningerne vender fremad.
c) Drej de forreste plastikringe, så åbningerne vender bagud.
d) Skub gitteret til siden modsat dørhængslet.
e) Vip siden modsat dørhængslet nedad.
f) Træk gitteret ud af køleapparatet.

> Fjern hylderne på **WCR90** på følgende måde.

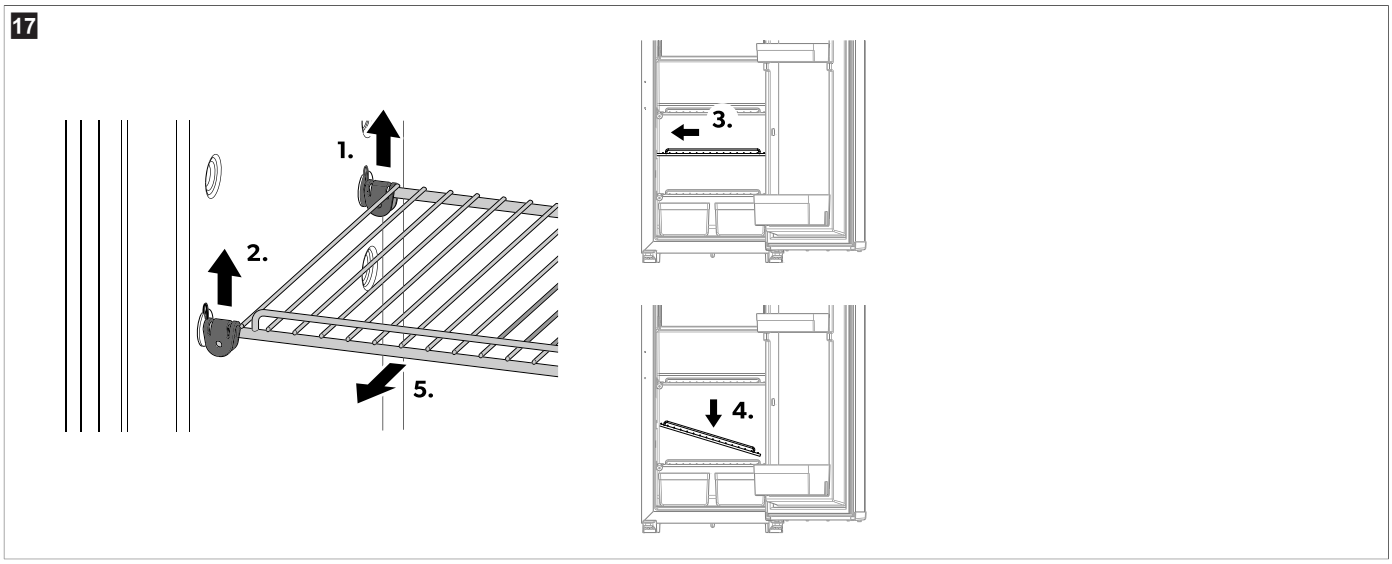

a) Løsn bagbeslaget.
b) Løft frontbeslaget.
c) Skub gitteret til siden modsat dørhængslet.
d) Vip siden modsat dørhængslet nedad.
e) Træk gitteret ud af køleapparatet.

> Fjern hylderne på **WCR150** på følgende måde.

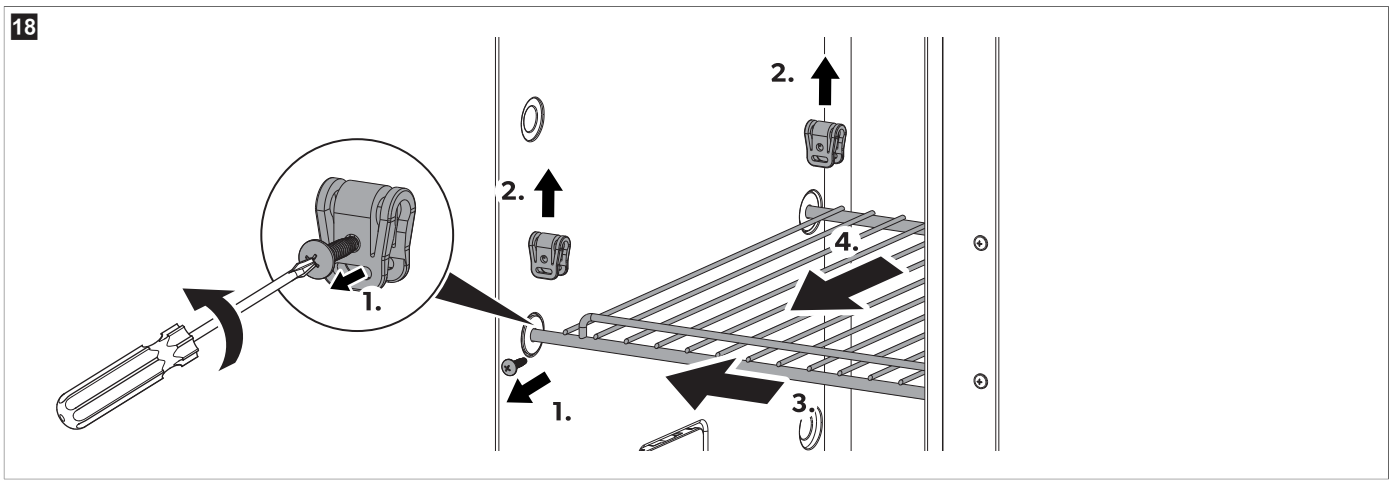

a) Løsn skruerne.
b) Løft beslaget.
c) Skub gitteret til siden modsat dørhængslet.
d) Træk gitteret ud af køleapparatet.

Genmontering af hylderne

> Montér hylden igen i omvendt rækkefølge.

10.9 Åbning af køleskabets dør

FORSIGTIG! Fare for kvæstelser
> Luk og lås altid køleapparatet, før der køres.
> Åbn dørene forsigtigt, da varerne kan have flyttet sig og kan falde ud.

Køleapparatsdøren kan åbnes fra enten venstre eller højre (se Skift af døranslaget på side 164).

10.10 Lukning og sikring af køleskabets dør

FORSIGTIG! Fare for kvæstelser
> Hvis døren ikke er sikret korrekt, skal du forsigtigt trykke på toppen og bunden af døren, indtil den er sikkert på plads.

BEMÆRK Køleskabets dør har en låsemekanisme, der også fungerer som transportsikring.

> Tryk døren til, indtil du hører et tydeligt klik.

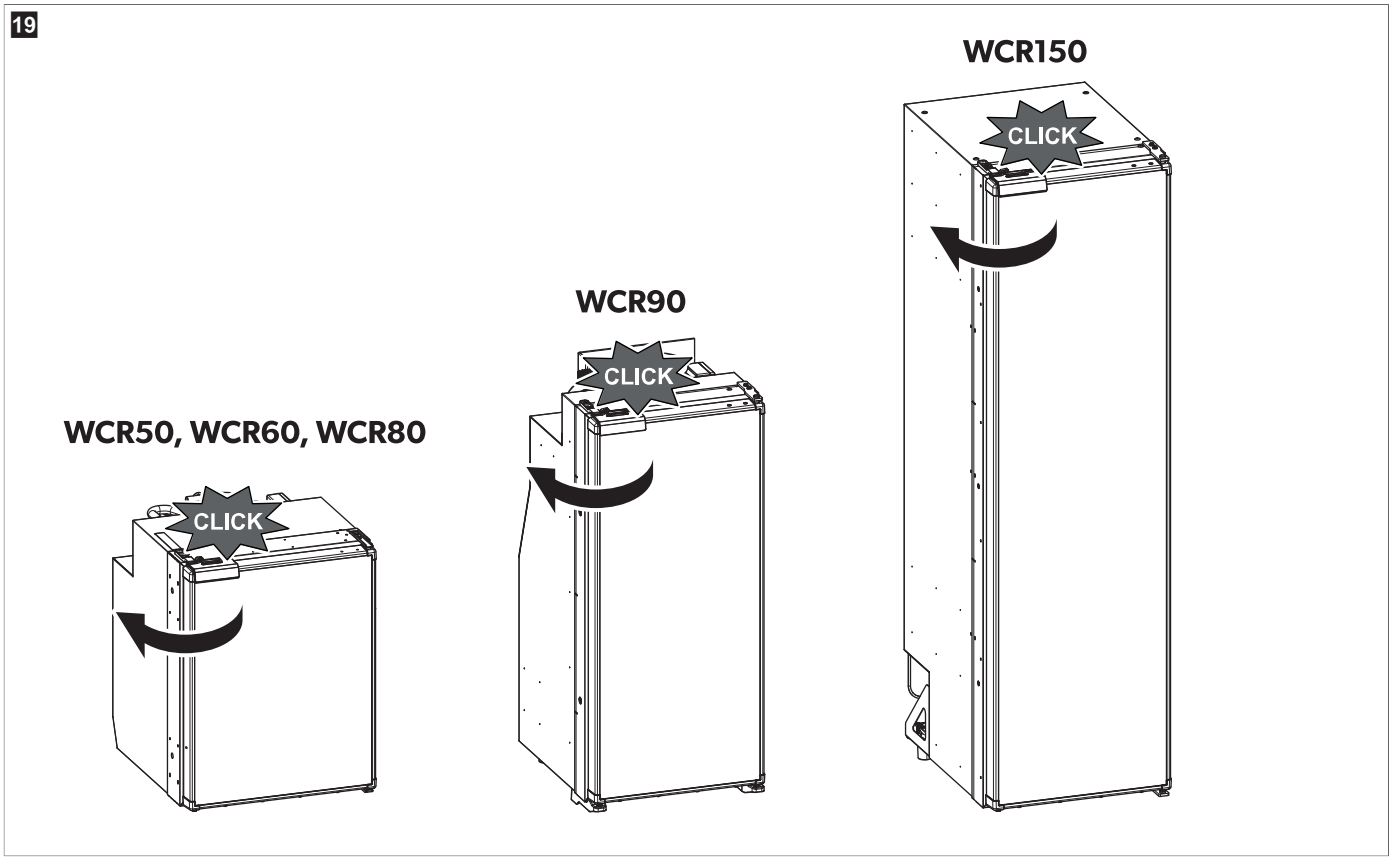

✓ Døren er nu lukket og sikret.

11 Rengøring og vedligeholdelse

ADVARSEL! Fare for elektrisk stød
> Afbryd køleapparatet fra elnettilslutningen før rengøring og vedligeholdelse.

VIGTIGT! Fare for beskadigelse
> Anvend ikke skarpe eller hårde genstande, skurende rengøringsmidler eller blegemiddel til rengøringen, da de eventuelt kan beskadige apparatet.

VIGTIGT! Fare for beskadigelse
> Anvend aldrig hårdt eller spidst værktøj til at fjerne islag eller til at løsne fastfrosne genstande.
> Anvend ikke mekaniske eller andre hjælpemidler til at fremskynde afrimningen.

> Rengør køleapparatet regelmæssigt, og når den er snavset, med en fugtig klud.
> Sørg for, at der ikke drypper vand ned i tætningerne. Det kan beskadige elektronikken.
> Tør køleapparatet af med en klud efter rengøringen.
> Kontrollér regelmæssigt vandafløbet.

Rengør om nødvendigt vandafløbet. Hvis det er tilstoppet, samler der sig vand på bunden af køleapparatet.

11.1 Afrimning af køleapparatet

VIGTIGT! Fare for beskadigelse
> Anvend ikke mekaniske værktøjer eller en hårtørrer til at fjerne is eller løsne frosne genstande.

Hvis køleapparatet bruges i længere perioder under høj luftfugtighed og/eller høj omgivelsestemperatur, kan der dannes frost på bagvæggen, hvilket kan reducere køleydelsen. I sådanne tilfælde anbefales en manuel afrimning.

Frostrummet kræver periodisk manuel afrimning, anbefales, hvis frostlaget er mere end 3 mm.

1. Afbryd spændingsforsyningen.
2. Tag indholdet ud.
3. Læg en klud i frostrummet og kølerummet for at opfange overskydende vand.

4. Lad døren stå åben.
- **Kun for WCR90, WCR150:** Det meste af kondensen i køleapparatsrummet løber ud gennem en slange bag på køleapparatet og føres uden for køretøjet.
  Kondensatet fra rummet til opbevaring af frostvarer samles i bunden.

5. Tør begge kølerum af med en klud.

12 Udbedring af fejl

BEMÆRK For at anvende 12 V-forbrugerenheder sikkert i campingvognen under kørslen skal det sikres, at trækkøretøjet leverer tilstrækkelig spænding. På nogle køretøjer kan batteriets styringssystem automatisk slukke forbrugerenhederne for at beskytte batteriet. Indhent informationer herom hos din køretøjsproducent.

Fejl	Mulig årsag	Løsningsforslag
Køleapparatet fungerer ikke.	Sikringen i jævnstrømskablet er defekt.	> Udskift sikringen.
	Køretøjets sikring er brændt over.	> Udskift køretøjets sikring. Læs betjeningsvejledningen til dit køretøj.
	Køretøjsbatteriet er afladet.	> Kontrollér batteriet, og oplad det.
	Tændingen er ikke slået til.	> Slå tændingen til.
	Kompressorens temperatur er for lav (< 0 °C).	> Luk/afdæk alle eksterne ventilationsgitre helt med isolerende materiale.
	Køleskabet slukker automatisk, hvis spændingen er utilstrækkelig. (Slut på afladningsspænding: 10,4 V⎓)	> Sæt batteriet i. Køleskabet starter automatisk igen. (Tilkoblingsspænding: 11,7 V⎓)
Kølekapaciteten reduceres, den indvendige temperatur stiger. Kompressoren kører konstant.	Ventilationen omkring aggregatet er ikke tilstrækkelig.	> Kontrollér, om ventilationsgitrene er fri. > Stil køleskabet et andet sted.
	De indvendige vægge er iset til.	> Kontrollér, om køleapparatets dør lukker rigtigt. > Sørg for, at køleapparatets tætning passer korrekt og ikke er beskadiget. > Afrim køleapparatet.
	Temperaturen er indstillet for højt.	> Indstil en lavere temperatur.
	Udenomstemperaturen er for høj.	> Tag af og til ventilationsgitrene ud, så den varme luft slipper hurtigere ud.
	Der blev for mange madvarer i køleskabet på én gang.	> Fjern noget af maden.
	Der blev for mange varme madvarer i køleskabet på én gang.	> Tag de varme madvarer ud, og lad dem køle af, før de lægges i.
	Køleapparatet har ikke været i drift i lang tid.	> Kontrollér temperaturen igen efter 4 h / 5 h.
	Kondensatoren er tilsmudset.	> Rengør kondensatoren.
	Blæseren er defekt.	> Kontakt en autoriseret servicerepræsentant.
Kølekapaciteten reduceres, den indvendige temperatur stiger. Kompressoren kører ikke ofte.	Batterikapaciteten er opbrugt.	> Oplad batteriet.
Kølekapaciteten reduceres, den indvendige temperatur stiger. Kompressoren kører ikke (batteritilslutning).	Der er en afbrydelse i forbindelsen mellem batteri og elektronik.	> Etablér en forbindelse.
	Hovedafbryder er defekt (hvis den er monteret).	> Udskift hovedafbryderen.
	Ledningssikring til mere forsyning er sprunget (hvis den er monteret).	> Udskift ledningssikringen.
	Batterispændingen er for lav.	> Oplad batteriet.

Fejl	Mulig årsag	Løsningsforslag
	Batterikapacitet for lav.	> Udskift batteriet.
	Kablerne er løse. Dårlig kontaktforbindelse (korrosion).	> Etablér en forbindelse.
	Kabeltværsnittet for lille.	> Udskift kablet.
	Kompressoren er defekt.	> Kontakt en autoriseret servicerepræsentant.
Usædvanlig støj.	En af kølekredsløbets komponenter kan ikke bevæge sig frit (rammer væggen).	> Bøj forsigtigt komponenten væk fra forhindringen.
	Der er et fremmedlegeme klemt mellem køleenheden og væggen.	> Fjern fremmedlegemet.
	Ventilatorstøj.	> Kontakt en autoriseret servicerepræsentant.
Døren åbner utilsigtet under kørsel (f.eks. under kørsel).		> Indstil dørlåsen til en anden position.
Døren lukker ikke rigtigt.		> Indstil dørlåsen til en anden position.
Dørlåsen er ikke korrekt låst.		> Sørg for, at døren låser korrekt, når den lukkes.

12.1 Fejlindikation

BEMÆRK
> Alle fejl vises ved, at fejl-LED'en blinker orange (se Betjenings- og visningselementer på side 158).
> I Performance- og Quiet-modus lyder der et ekstra bip.

Blinkhastighed	Fejl	Mulig årsag
1	Under- eller overspænding	Forsyningsspændingen ligger uden for det indstillede område.
2	Ventilator-overstrøm	Ventilatoren belaster elektronikenheden med mere end 1 A.
3	Motoren starter ikke	Rotoren sidder fast. Trykdifferencen i kølesystemet er for højt.
4	For lavt omdrejningstal	Hvis kølesystemet belastes for kraftigt, kan motorens minimumomdrejningstal ikke opretholdes.
5	Overtemperatur på elektronikenheden	Hvis kølesystemet belastes for kraftigt eller temperaturen er for høj, bliver elektronikken for varm.
Konstant	Temperaturfølerfejl	Temperaturføleren er defekt.

12.2 Kompressor- og fejl-LED-indikator

Kompressor- og fejl-LED-indikatoren viser kompressorens driftsstatus eller indikerer en fejl:

Color	Beskrivelse
Hvid	Kompressor tændt
Lys slukket	Kompressor slukket
Orange (blinker)	Fejl (se Fejlindikation på side 173)

13 Garanti

Den lovbestemte garantiperiode gælder. Hvis produktet er defekt, skal du kontakte WAECO via customer@waeco.com eller din forhandler.

Ved reparation eller krav om garanti skal du medsende følgende bilag:

- en kopi af regningen med købsdato
- en reklamationsgrund eller en fejlbeskrivelse

Vær opmærksom på, at egne eller uprofessionelle reparationer kan få sikkerhedsmæssige konsekvenser og kan gøre garantien ugyldig.

14 Bortskaffelse

VIGTIGT! Fare for beskadigelse

> Køleapparatets isolering indeholder brændbar cyklopentan og kræver specielle bortskaffelsesprocedurer. Aflevér køleapparatet på genbrugsstationen ved afslutningen af dets levetid.

ADVARSEL! Risiko for, at børn kan blive lukket inde

> Før det gamle produkt bortskaffes:
- Afmontér låget.
- Lad kurvene blive siddende, så børn ikke nemt kan kravle ind i det.

Genbrug af emballagemateriale: Bortskaf så vidt muligt emballagen i affaldscontainerne til den pågældende type genbrugsaffald. Denne sortering er nødvendig, da emballage er en værdifuld ressource, og forkert bortskaffelse kan påvirke sundhed og miljø.

Den overstregede skraldespand på hjul angiver, at produktet er elektrisk eller elektronisk udstyr og skal indsamles separat for korrekt behandling, genvinding og genbrug. **Forbrugeren er juridisk forpligtet til at bortskaffe elektrisk eller elektronisk udstyr på behørig vis adskilt fra almindeligt husholdningsaffald!**

Denne adskillelse er nødvendig, da elektriske apparater er værdifulde ressourcer og kan indeholde stoffer, der er skadelige for mennesker og miljøet.

Hvis du vil bortskaffe produktet endegyldigt, skal du kontakte den nærmeste genbrugsstation eller specialforhandler for at få de pågældende forskrifter om bortskaffelse.

Produktet kan bortskaffes uden gebyr.

15 Tekniske data

Kølemiddelkredsløbet indeholder en lille mængde miljøvenligt men brændbart kølemiddel. Kølemidlet skader ikke ozonlaget og det bidrager ikke til at øge drivhuseffekten. Alle lækkede kølemidler kan antændes.
Køleenheden er lukket hermetisk.

Du kan finde yderligere produktinformationer via QR-koden på energimærket eller via eprel.ec.europa.eu.

Generelle tekniske data	
Tilslutningsspænding	12 V⎓ / 24 V⎓
Køleydelse (køleniveau 3... niveau 1)	– 12 °C ... – 7 °C
Gennemsnitlig strømforsyning	50 W
Klimaklasse	ST
Kølemiddel	R600a
Optøning	Manuel afrimning
Inspektion/certificering	CE
WCR50	
Samlet volumen	44 L
Køleapparatets rumvolumen	39,6 L
frostrummets volumen	4,4 L
Mål (B × H × D)	380 mm × 535 mm × 510 mm
Nettovægt	14 kg
Støjemission (testet i henhold til IEC 60704)	
Quiet-modus	36 dB(A)
Performance-modus	40 dB(A)
Energiforbrug (testet i henhold til IEC 62552)	0,32 kWh/24h
WCR60	
Samlet volumen	55 L
Køleapparatets rumvolumen	48,9 L
frostrummets volumen	6,1 L

WCR60	
Mål (B × H × D)	448 mm × 535 mm × 537 mm
Nettovægt	15,5 kg
Støjemission (testet i henhold til IEC 60704)	
Quiet-modus	38 dB(A)
Performance-modus	41 dB(A)
Energiforbrug (testet i henhold til IEC 62552)	0,33 kWh/24h

WCR80	
Samlet volumen	75 L
Køleapparatets rumvolumen	68,4 L
frostrummets volumen	6,6 L
Mål (B × H × D)	475 mm × 635 mm × 537 mm
Nettovægt	16,7 kg
Støjemission (testet i henhold til IEC 60704)	
Quiet-modus	38 dB(A)
Performance-modus	41 dB(A)
Energiforbrug (testet i henhold til IEC 62552)	0,36 kWh/24h

WCR90	
Samlet volumen	82 L
Køleapparatets rumvolumen	75 L
frostrummets volumen	7 L
Mål (B × H × D)	418 mm × 966 mm × 507 mm
Nettovægt	19 kg
Støjemission (testet i henhold til IEC 60704)	
Quiet-modus	38 dB(A)
Performance-modus	41 dB(A)
Energiforbrug (testet i henhold til IEC 62552)	0,48 kWh/24h

WCR150	
Samlet volumen	153 L
Køleapparatets rumvolumen	135,5 L
frostrummets volumen	17,5 L
Mål (B × H × D)	418 mm × 1482 mm × 574 mm
Nettovægt	31,5 kg
Støjemission (testet i henhold til IEC 60704)	
Quiet-modus	36 dB(A)
Performance-modus	40 dB(A)
Energiforbrug (testet i henhold til IEC 62552)	0,46 kWh/24h

Svenska

1 Observera 176
2 Förklaring av symboler 176
3 Förklaringar av symboler på apparaten 177
4 Säkerhetsanvisningar 177
5 Målgrupp 178
6 Leveransomfattning 178
7 Intended use 178
8 Teknisk beskrivning 179
8.1 Produktbeskrivning 179
8.2 Reglage och lysdioder 179
8.3 Driftsläge 180
9 Installation 180
9.1 Bestämma installationsplats 181
9.2 Fästa kylskåp 183
9.3 Installera dränageslangen 183
9.4 Omhängning av dörren 185
9.5 Byta dekorpanel 185
9.6 Anslutning strömförsörjning 186
10 Användning 186
10.1 Före den första användningen 186
10.2 Spara energi 186
10.3 Anvisningar om förvaring av livsmedel 186
10.4 Så här slår du på kylskåpet 187
10.5 Slå på och stänga av kylskåpet 187
10.6 Ställa in temperaturen 187
10.7 Ställa in driftläge 188
10.8 Placera hyllorna 188
10.9 Öppna kylskåpsdörren 191
10.10 Stänga och låsa kylskåpsdörren 191
11 Rengöring och skötsel 192
11.1 Avfrosta kylskåpet 192
12 Felsökning 193
12.1 Felindikering 194
12.2 LED-indikator för kompressor och fel 194
13 Garanti 194
14 Kassering 195
15 Tekniskt faktablad 195

1 Observera

Läs och följ noggrant alla anvisningar, direktiv och varningar i den här produkthandboken för att säkerställa att du alltid installerar, använder och underhåller produkten på rätt sätt. Dessa anvisningar MÅSTE förvaras tillsammans med produkten.

Genom att använda produkten bekräftar du härmed att du noggrant har läst alla anvisningar, direktiv och varningar och att du förstår och är införstådd med att följa de villkor som anges häri. Du är införstådd med att endast använda denna produkt i avsett syfte och i enlighet med anvisningarna, direktiven och varningarna som anges i denna produkthandbok samt i enlighet med alla gällande lagar och bestämmelser. Om du inte läser och följer anvisningarna och varningarna som anges här kan det leda till personskador på dig eller andra, på produkten eller annan egendom i närheten. Denna produkthandbok, inklusive anvisningarna, direktiven och varningarna samt relaterad information, kan ändras och uppdateras. Aktuell produktinformation finns på qr.dometic.com/bgWFax.

2 Förklaring av symboler

Ett signalord identifierar säkerhetsmeddelanden och meddelanden om egendomsskada och indikerar även farans allvarlighetsgrad.

VARNING!
> Anger en farlig situation som, om den inte kan undvikas, kan leda till döden eller allvarlig personskada.

AKTA!
> Anger en farlig situation som, om den inte kan undvikas, leder lindrig eller måttlig personskada.

OBSERVERA!
> Anger en situation som, om den inte kan undvikas, kan leda till materiell skada.

ANVISNING Kompletterande information om användning av produkten.

3 Förklaringar av symboler på apparaten

Varning! Brandrisk/brännbara material

4 Säkerhetsanvisningar

Allmänna säkerhetsanvisningar

VARNING! Risk för dödsfall på grund av elektricitet

- Kylskåpet får endast installeras och tas bort av kvalificerad personal.
- Installation i områden som är utsatta för vatten får endast utföras av fackmän.
- Om kylskåpet installeras under en baldakin eller i en liknande miljö ska kylskåpet skyddas mot regn och vattenstänk.
- Om kylskåpet uppvisar synliga skador får det inte användas.
- Reparationer på kylskåpet får endast utföras av kvalificerad personal. Icke fackmässiga reparationer kan medföra allvarliga risker eller skador på kylskåpet.
- Kontrollera att elsladden inte har fastnat eller skadats i samband med placering av kylskåpet.
- Ta inte tag i avskalade ledningar med händerna.

VARNING! Brandrisk

- Kylmedlet i kylkretsloppet är mycket lättantändligt och vid en läcka kan brännbara gaser ansamlas om apparaten är i ett litet utrymme. Vid skador på kylkretsen:
  - Håll öppna lågor och potentiella antändningskällor borta från kylskåpet skåpet.
  - Ventilera utrymmet väl.
  - Stäng av kylskåpet.
- I kylkretsen finns en liten mängd miljövänligt, men antändningsbart köldmedium. Det skadar inte ozonlagret och ökar inte växthuseffekten. Köldmedium som läcker kan antändas.
- För kylskåp med lättantändligt köldmedium: Använd eller förvara inte kylskåpet i begränsade utrymmen utan luftflöde eller där luftflödet är svagt.

VARNING! Explosionsrisk

- Förvara inga ämnen som kan explodera i kylskåpet, som t.ex. aerosolburkar med brännbar drivgas.

VARNING! Hälsorisk

- **För EU, Storbritannien och Turkiet:** Barn från åtta års ålder, personer med nedsatt fysisk, sensorisk eller mental förmåga, eller personer med bristande erfarenhet och kunskaper får använda den här apparaten förutsatt att de hålls under uppsikt eller om de har fått anvisningar om hur man använder den här apparaten på ett säkert sätt och känner till vilka risker som är förknippade med användningen. **För alla andra regioner:** Denna apparat får inte användas av personer (inklusive barn) med nedsatt fysisk, sensorisk eller mental förmåga, eller som inte har erfarenhet eller tillräckliga kunskaper, såvida inte apparaten används under uppsikt eller med tillräcklig vägledning av en person som ansvarar för säkerheten.
- Barn i åldrarna tre till åtta år får lasta in eller ut varor i eller ur kylskåpet.
- Utan uppsikt får barn inte utföra rengörings- eller underhållsarbeten.
- Barn bör hållas under uppsikt, så att de inte leker med kylskåpet.

VARNING! Risk för att barn fastnar

- Se till att hyllorna är monterade och säkrade så att barn inte kan låsa in sig i kylskåpet.
- Innan det gamla kylskåpet omhändertas:
  - Demontera lådan.
  - Låt hyllorna vara kvar i kylskåpet så att barn inte kan klättra in i skåpet.
- Ta bort dörrarna.

AKTA! Hälsorisk

- Sätt fast kylskåpet enligt installationsanvisningarna så att det inte uppstår risker till följd av instabilitet.
- Kontrollera att ventilationsöppningarna kring kylskåpet och i den inbyggda konstruktionen inte blockeras.
- Påskynda inte avfrostningsprocessen genom att använda mekaniska anordningar eller andra verktyg som tillverkaren inte rekommenderar.
- Kylkretsloppet får under inga omständigheter öppnas eller skadas.
- Använd inga elektriska apparater för arbeten inne i kylskåpet. Undantag: apparaterna rekommenderas för sådan användning av tillverkaren.

AKTA! Risk för personskada

- ANVÄND ELLER FÖRVARA INTE BRÄNNBART MATERIAL I ELLER I NÄRHETEN AV KYLSKÅPET.

> PLACERA INTE OBJEKT PÅ ELLER MOT DET HÄR KYLSKÅPET.
> MODIFIERA INTE DETTA KYLSKÅP.

OBSERVERA! Risk för skada
> Kondensatavloppet ska alltid vara rent, i förekommande fall.
> Om kylskåpet har ventilationsgaller ska du inte använda högtryckstvätt nära ventilationsgallren.
> Kylskåpet får inte utsättas för regn.
> Dra aldrig ut stickkontakten ur uttaget genom att dra i anslutningskabeln.

Säkerhet vid installation

VARNING! Risk för dödsfall på grund av elektricitet
> Installera eller placera inte flera uttag eller bärbara nätaggregat bakom kylskåpet.

VARNING! Brandrisk
> Se till att hålla rent och fritt från rester om du arbetar med silikontätningsmedel eller liknande ämnen. Fara för brand uppstår om silikontrådar kommer i kontakt med heta delar eller öppen eld.
> Montera inte kylskåpet i närheten av öppen eld eller andra värmekällor, till exempel värmeelement, starkt solljus eller gasspisar.

OBSERVERA! Risk för skada
> Håll endast i apparatens stomme under transport.
> Kylskåpet är avsett endast för montering i ett inbyggnadsskåp. Kylskåpet måste sättas fast i inredning/skåp med en fästram eller andra flänsar för att förhindra att det välter. När kylskåpet har installerats får endast framsidan vara åtkomlig.

5 Målgrupp

Elinstallationen och inställningen av apparaten måste utföras av kvalificerad personal som har bevisat sina färdigheter och kunskaper inom konstruktion och drift av elutrustning och elinstallationer och som känner till gällande bestämmelser i landet där utrustningen installeras eller används och har fått säkerhetsutbildning för att kunna upptäcka och undvika de faror som kan uppstå. Alla andra åtgärder som beskrivs är avsedda även för icke-professionella användare.

6 Leveransomfattning

Antal	Beskrivning
1	Kylskåp
1	Dräneringsrör
4	Fäste
1	Kortfattad användarhandbok
1	Bruksanvisning (bara online)

7 Intended use

The refrigerator is intended for:

- Installation in caravans and motor homes
- Cooling and storing food
- Storing frozen food

The refrigerator is not suitable for:

- Storing medications and other medical products
- Storing corrosion substances or substances that contain solvents
- Quickly-freezing food

The frozen compartment is suitable for storing frozen food, storing ice cream and making ice cubes. The compartment is not suitable for freezing unfrozen food.

The refrigerator is intended for installation in a piece of cabinetry or an installation niche. Once installed, only the front of the refrigerator may be accessible.

This refrigerator is not intended to be used in household applications.

The device is designed to be operated from a 12 V⎓ or 24 V⎓ onboard supply.

Optimum cooling performance is provided at ambient temperatures between 16 °C ... 38 °C.

Den här produkten lämpar sig endast för avsedd användning i enlighet med denna bruksanvisning.

Den här manualen informerar om vad som krävs för att installera eller använda produkten på rätt sätt. Felaktig installation eller användning eller felaktigt underhåll kommer leda till att produkten inte fungerar optimalt och riskerar gå sönder.

Tillverkaren åtar sig inget ansvar för personskador eller materiella skador på produkten som uppstår till följd av:

- Felaktig installation, montering eller anslutning, inklusive för hög spänning
- Felaktigt underhåll eller användning av reservdelar som inte är originaldelar från tillverkaren
- Ändringar som utförts utan uttryckligt medgivande från tillverkaren
- Användning för andra ändamål än de som beskrivs i denna bruksanvisning

Waeco förbehåller sig rätten att ändra produktens utseende och specifikationer.

8 Teknisk beskrivning

Kylskåpet är ett kylskåp med kompressor och är avsett att användas med 12 V⎓ / 24 V⎓ strömförsörjning.

ANVISNING För säker drift av 12 V⎓ / 24 V⎓-förbrukare i husvagnen under körning måste man säkerställa att dragfordonet ger tillräckligt med spänning. På vissa fordon kan det hända att batterihanteringssystemet automatiskt stänger av förbrukarna för att skydda batteriet. Inhämta information om detta från fordonstillverkaren.

Apparaten kan kyla varor från 2 °C ... 7 °C och hålla dem kylda. I frysfacket kan man hålla livsmedel frysta. Kontrolldisplayen kan användas för att ställa in önskad temperatur.

Alla material i kylskåpet är ämnade för livsmedel och är ofarliga. Kylkretsloppet är hermetiskt förslutet.

8.1 Produktbeskrivning

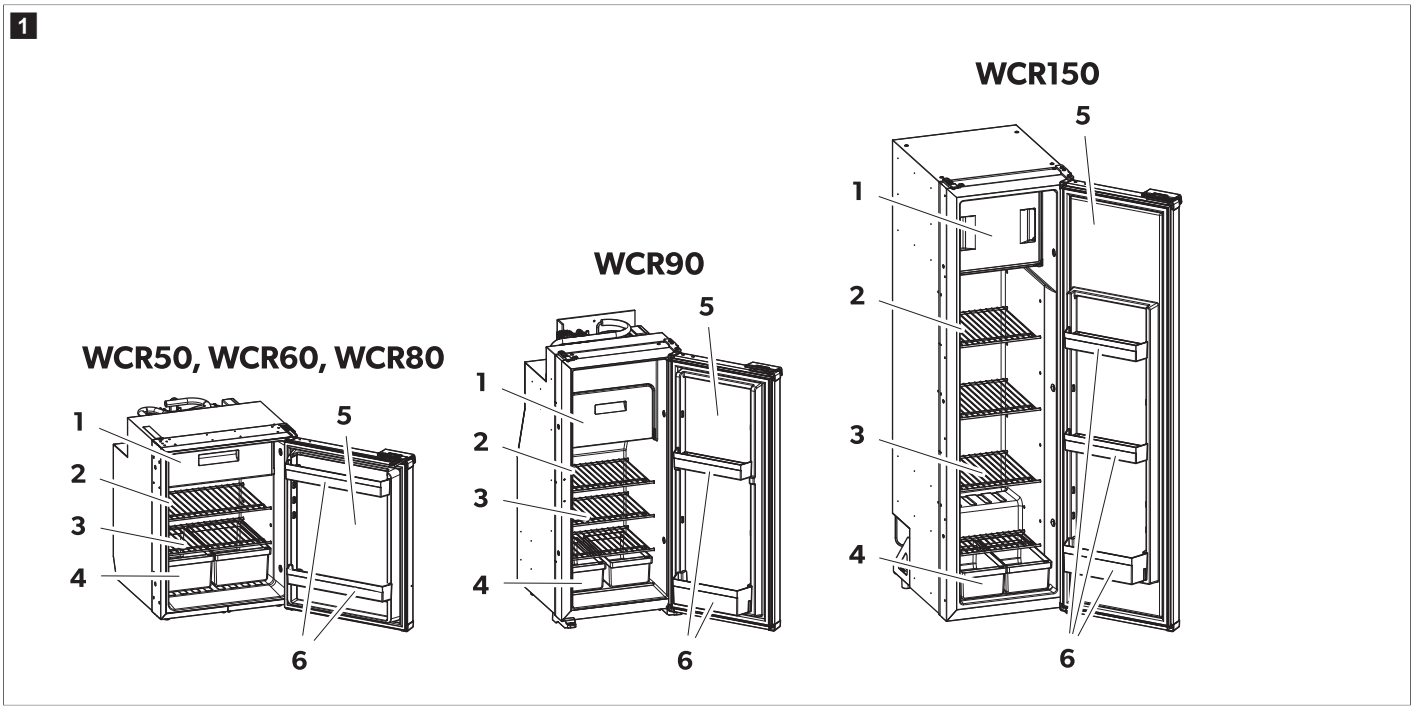

Nr på bild. 1 sida 179	Beskrivning	Antal		
		WCR50, 60, 80	WCR90	WCR150
1	Frysfack	1	1	1
2	Reglage och lysdioder	1	1	1
3	Löstagbar kylskåpshylla	2	3	4
4	Grönsakslåda	2	2	2
5	Kylskåpsdörr	1	1	1
6	Dörrhylla	2	2	3

8.2 Reglage och lysdioder

Kylskåpet har en LED-display på insidan.

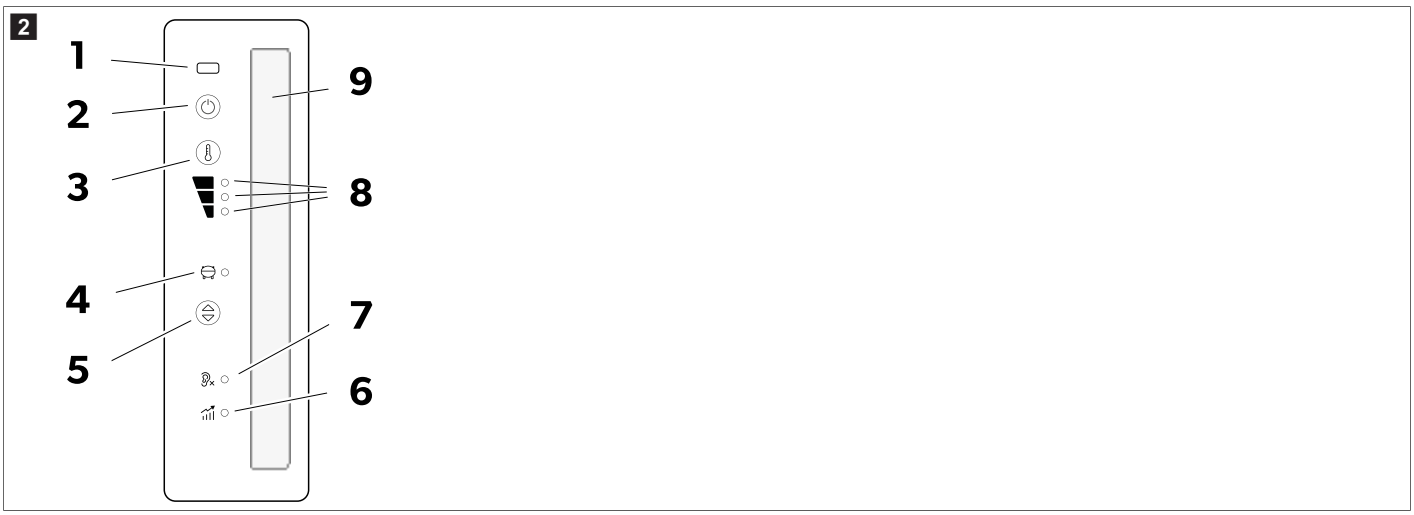

LED-displayen visar följande drift- och visningselement:

Del	Förklaring
1	Dörröppningssensor IR
2	Strömbrytare PÅ/AV
3	Inställningsknapp kylnivå
4	LED-indikator för kompressor och fel
5	Knapp för driftläge
6	Effektläget
7	Tyst läge
8	LED-indikator för kylnivå 1 – 3
9	Innerbelysning

8.3 Driftsläge

Driftsläge	Symbol	Beskrivning
Tyst läge		Drift med reducerad ljudnivå. Kylnivå 1
Effektläget		Kylnivå 1 – 3

9 Installation

AKTA! Hälsorisk

> Sätt fast apparaten enligt anvisningarna så att det inte uppstår risker till följd av instabilitet.

AKTA! Risk för personskada

> Kylskåp har vassa kanter. Bär handskar vid installationen.

ANVISNING WCR90 WCR150 endast: När du byter ut ett absorptionskylskåp mot en kompressormodell ska du se till att alla externa ventilationsgaller är helt stängda. Underlåtenhet att göra detta kan förhindra att kompressorn fungerar vid låga omgivningstemperaturer (under 0 °C), vilket utgör en risk för funktionsfel.

OBSERVERA! Risk för skada

> Montera kylskåpet så att det är lätt att komma åt vid servicearbete (se Installera dränageslangen sida 183).
> Montera kylskåpet så att det också är lätt att frigöra.
> Montera kylskåpet så att det är lätt att plocka ut ur fordonet.
> Montera kylskåpet i en fördjupning så att det sitter säkert när fordonet är i rörelse.

9.1 Bestämma installationsplats

OBSERVERA! Risk för skada

- Montera inte kylskåpet i bagage på fritidsfordon med dörren vänd i färdriktningen.
- Montera endast enheten för under bänkar med dörren vänd i körriktningen om den är placerad bredvid skjutdörren och bakom framsätena.
- Enheten ska vara i vertikalt läge i minst 3 h innan den startas första gången.
- Placera inte kylskåpet direkt på fordonsgolvet.
- Ta hänsyn till det minsta avståndet när du monterar kylskåpet i möbler.

WCR50, WCR60, WCR80

3

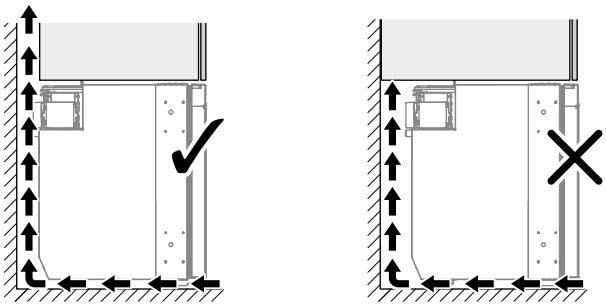

ANVISNING **Endast WCR90, WCR150**: Montera inte enheten på en upphöjd plattform. Den toppmonterade dörrspärren kan bli svår att nå och göra dörren svår att öppna.

- Av den här anledningen ska man placera fordonet i vågrätt läge.
- Kontrollera att golvet är stabilt och jämnt.
- Se till att det inte finns några mattor som hindrar dörren från att röra sig fritt.
- Se till att kylskåpet vilar helt på möbelgolvet upp till dörrens framkant.
- Montera kylskåpet på rätt sätt.

> Montera kylskåpet med tillräckligt avstånd från väggarna för att möjliggöra ordentlig luftcirkulation.
- Tillval **A**
- Tillval **B**

WCR50, WCR60, WCR80

4

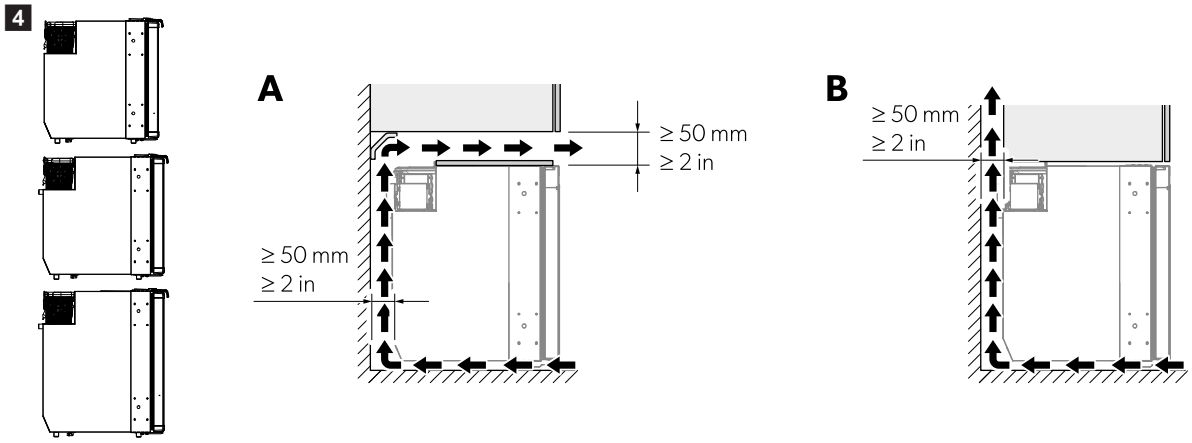

WCR90

5

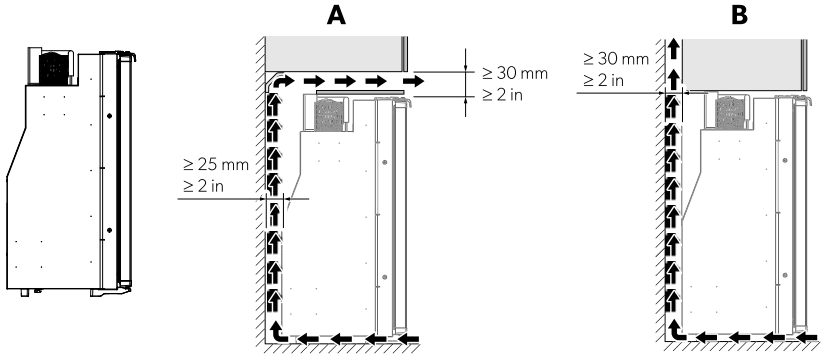

WCR150

6

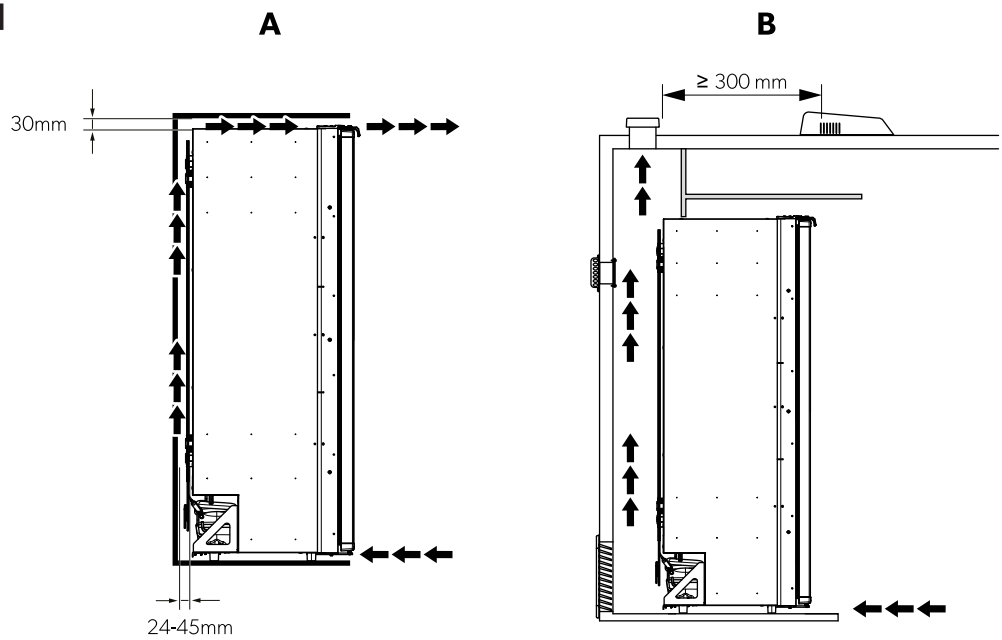

ANVISNING Otillräckligt luftflöde leder till förkortad livslängd och minskad kyleffekt.

9.2 Fästa kylskåp

OBSERVERA! Risk för skada

> Skruva endast igenom de medföljande bussningarna för att undvika skador på skumkomponenter, till exempel kablar.
> Fäst sidoväggarna eller sidolisterna ordentligt för att säkerställa att skruvarna hålls åtdragna, även vid ökad belastning.

1. Skjut in kylskåpet i skåpet tills dörren är inriktad mot framkanten.

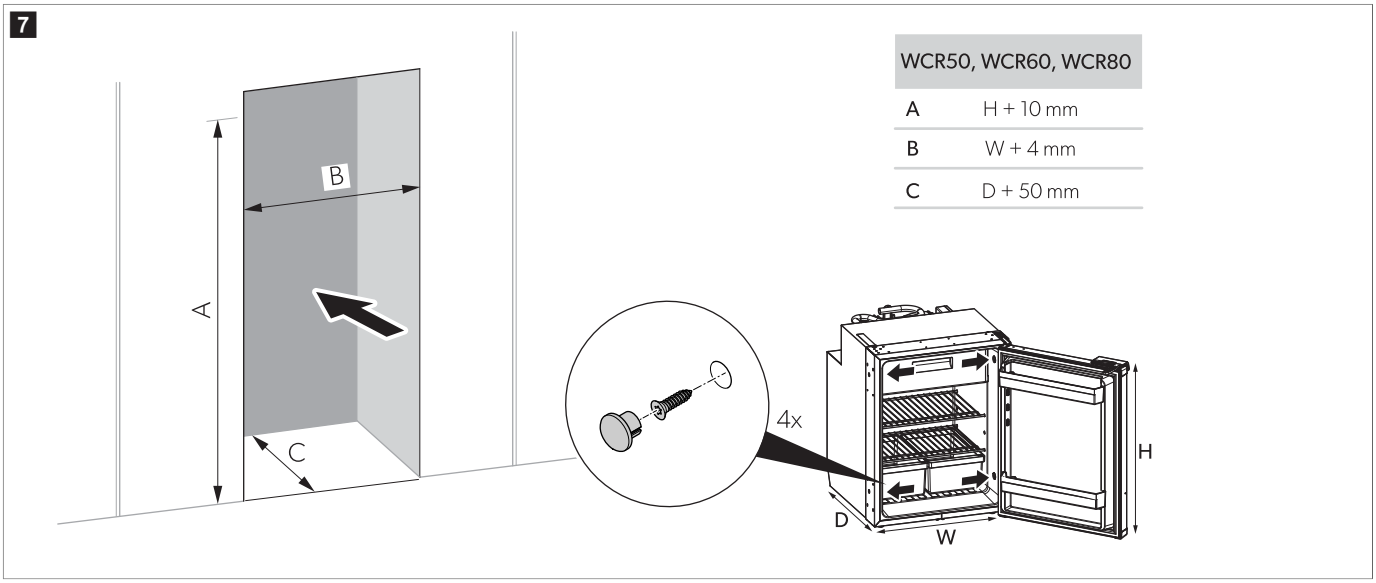

WCR50, WCR60, WCR80	
A	H + 10 mm
B	W + 4 mm
C	D + 50 mm

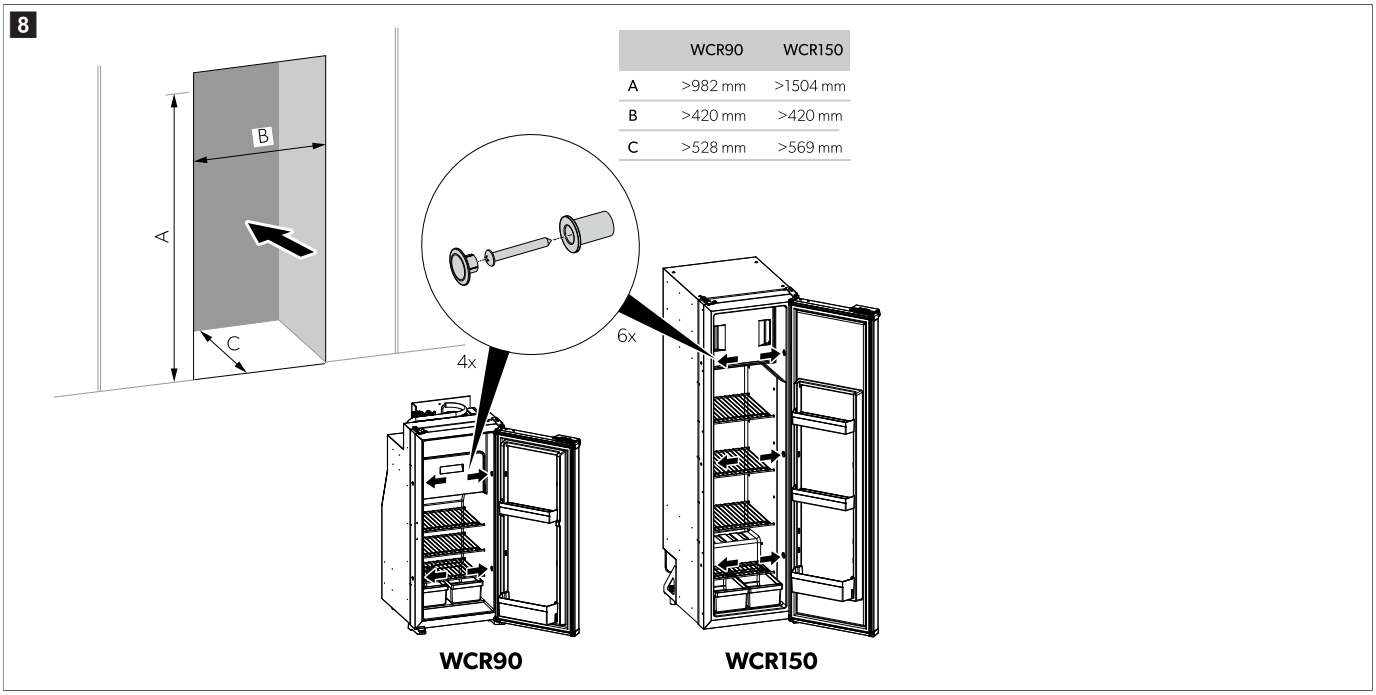

	WCR90	WCR150
A	>982 mm	>1504 mm
B	>420 mm	>420 mm
C	>528 mm	>569 mm

2. Skruva fast skruvarna genom plastbussningarna på kylskåpets sidor och in i väggen.

3. Sätt dit skydden på skruvskallarna.

9.3 Installera dränageslangen

Kondensat kan bildas inuti kylskåpet när dörrar öppnas ofta, livsmedel förvaras på felaktigt sätt eller för varmt livsmedel förvaras. Det måste alltid finnas en lutning så att kondensvattnet kan ledas ut.

ANVISNING Korta inte av dränageslangen. Den överskjutande längden gör det möjligt att dra ut kylskåpet delvis om det behövs för serviceåtkomst.

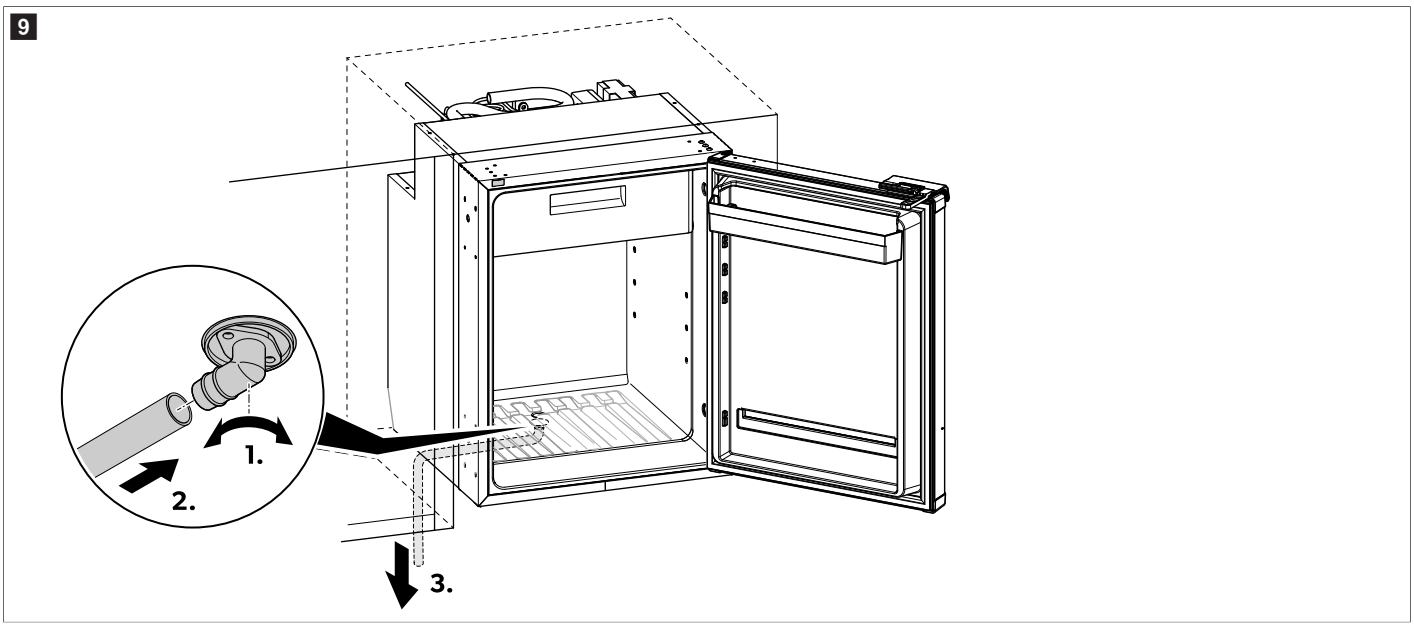

1. Skruva fast dränagevinkelröret ordentligt på skåpets nedre dränageanslutning.
2. Anslut slangen till vinkelrörets utlopp och se till att den sitter fast ordentligt.
3. Dra slangen nedåt så att kondensvattnet kan rinna ut fritt.
4. Dubbelkolla att dränageslangen inte är vikt.

9.4 Omhängning av dörren

› Häng om dörren enligt bilden.

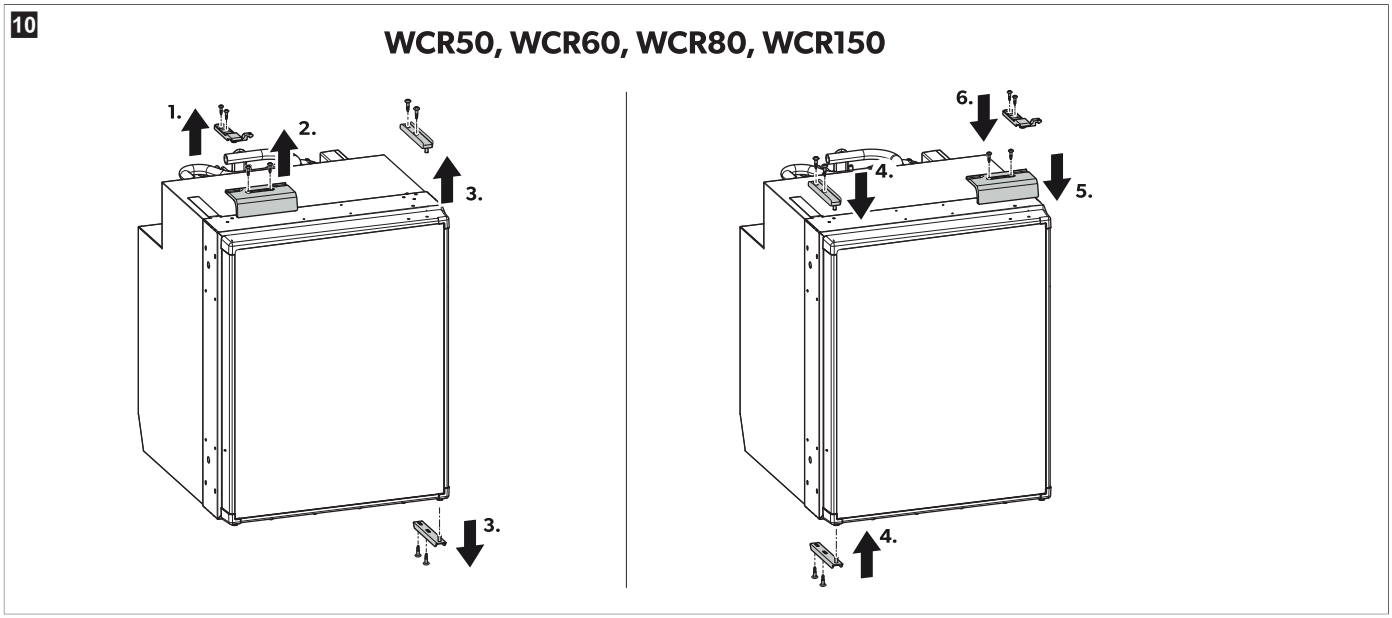

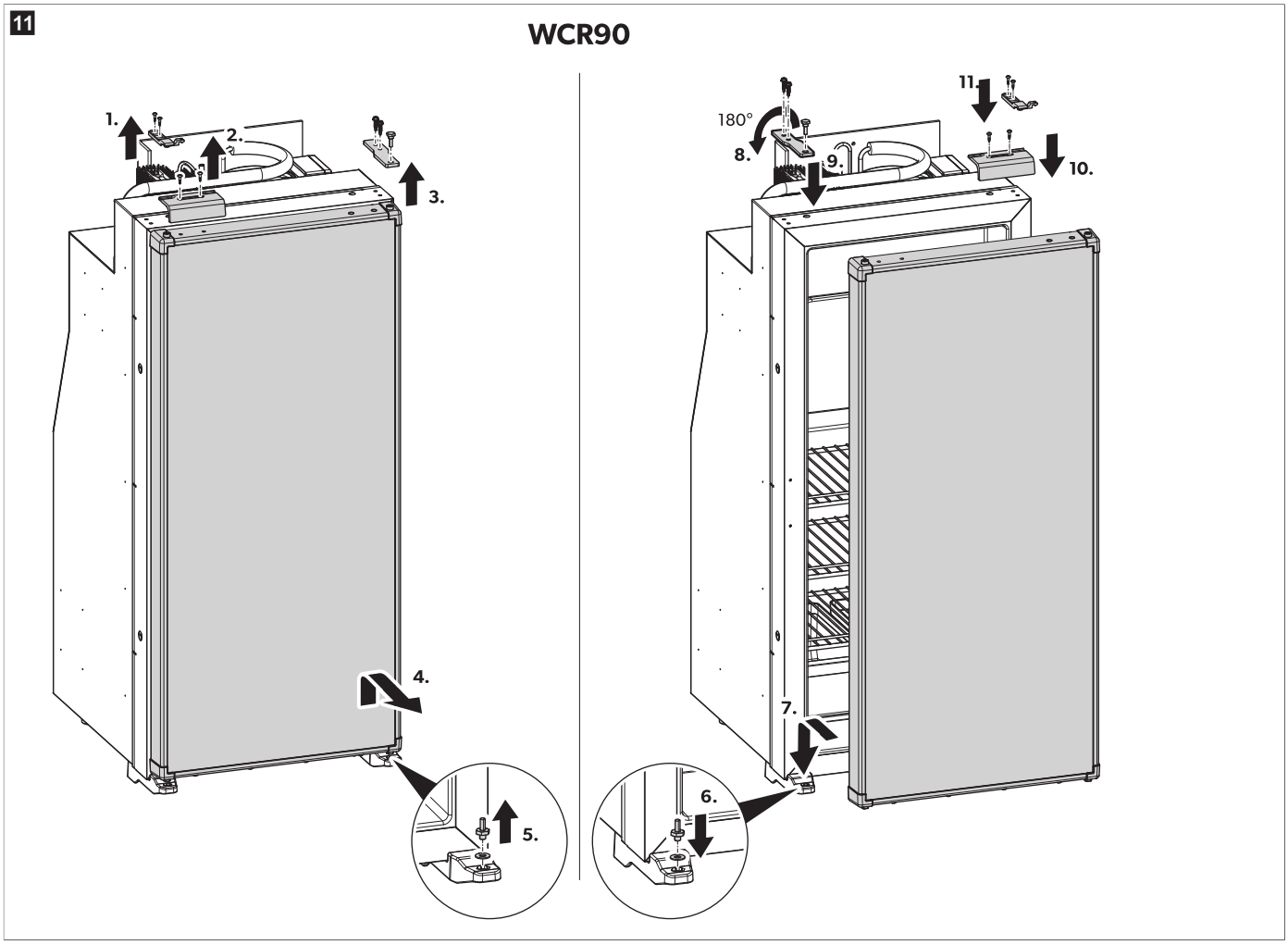

9.5 Byta dekorpanel

1. Skruva loss skruvarna längst ned på panelen.
2. Ta bort den nedre flänsen.
3. Ta bort den befintliga panelen.
4. Sätt i den nya dekorativa panelen med en tjocklek på ≤ 7 mm.

5. Sätt tillbaka den nedre flänsen.
6. Dra åt skruvarna längst ned på panelen.
✓ Dekorpanelen har bytts ut.

9.6 Anslutning strömförsörjning

Anslutningen av den elektriska strömförsörjningen måste utföras av en kvalificerad elektriker med belagda färdigheter och kunskaper om konstruktion och drift av elutrustning samt installationer och som har genomgått en säkerhetsutbildning så att hen kan identifiera och undvika förknippade risker.

OBSERVERA! Risk för skada
- Använd kortast möjliga kabel och bryt om möjligt inte av den så att du inte drabbas av spännings- och effektförluster. Undvik därför fler brytare, kontakter och fördelningsdosor.
- Kontrollera att driftspänningen och batterispänningen stämmer överens före anslutningen (se typetiketten).
- Se till att batteriets poler är rätt anslutna vid anslutning av 12 V eller 24 V strömförsörjning.

ANVISNING Strömförsörjningen måste skyddas av en säkring på 10 A för 12 V⎓ drift och 7,5 A för 24 V⎓ drift. Minsta nödvändiga tvärsnitt för matarkablarna är 4 mm² för 12 V⎓ och 3 mm² för 24 V⎓.

Anslut kylskåpet så nära batteriet som möjligt för att minska spänningsfallet i kabeln.

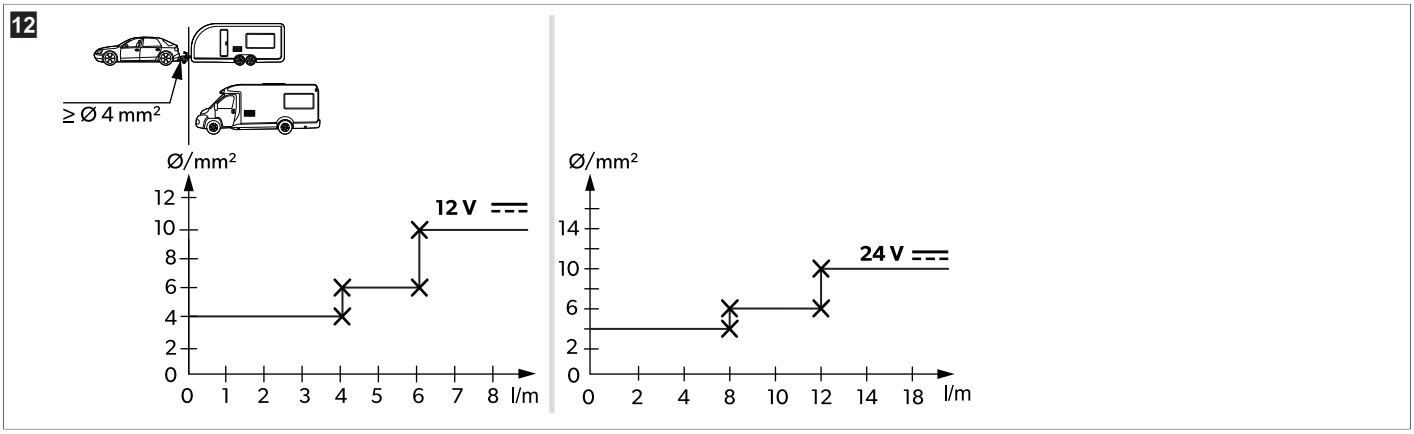

10 Användning

10.1 Före den första användningen

ANVISNING
- Förvara inga varor i kylskåpet under de 4 h första timmarna efter idrifttagandet.
- Första gången kylskåpet tas i drift kan man känna lukter som dock försvinner efter några timmar. Vädra bodelen väl.
- Kyleffekten kan påverkas av:
  - omgivningstemperaturen (t.ex. om fordonet utsätts för direkt solljus),
  - mängden livsmedel som ska kylas,
  - hur ofta locket öppnas

- Rengör kylskåpets insida av hygienskäl (se kapitlet Rengöring och skötsel sida 192).

10.2 Spara energi
- Välj en uppställningsplats med god ventilation som är skyddad mot direkt solljus.
- Låt varm mat svalna innan du lägger in den i kylskåpet.
- Öppna inte kylskåpet oftare än nödvändigt.
- Lämna inte kylskåpet öppet längre än nödvändigt.
- Frosta av kylskåpet så snart det bildas is i det.
- Undvik onödigt låga temperaturer.
- Ta regelbundet bort damm och smuts från kondensatorn.

10.3 Anvisningar om förvaring av livsmedel

OBSERVERA! Skador på apparaten
- Tunga varor som t.ex. flaskor eller burkar ska endast förvaras i kylskåpsdörren, i grönsaksfacket eller på den nedre hyllan.

Observera följande så att du inte behöver kasta bort livsmedel:

- Temperaturen ska vara så jämn som möjligt. Öppna inte kylskåpet oftare eller längre än det behövs för att undvika en betydande ökning av temperaturen i facken i kylskåpet. Förvara livsmedlen på så sätt att luften kan cirkulera.
- Kontrollera att det har ställts in lämplig kyleffekt för de livsmedel som du tänker förvara i kylskåpet.
- Se till att det du ställer in i kylskåpet får kylas till den inställda temperaturen.
- Om det är möjligt att justera temperaturen: Justera temperaturen efter mängden och typen av livsmedel.
- Livsmedel tar lätt upp eller utsöndrar lukter eller smaker. Livsmedel ska alltid förvaras övertäckta eller i förslutna behållare/flaskor.
- Förvara de olika typerna av livsmedel enligt bilderna.

ANVISNING
- Förvara inga kolsyrade drycker i frysfacket.
- Frysfacket är avsett för isbitsfrysning och kortvarig förvaring av frysta livsmedel. Det lämpar sig inte för att frysa in livsmedel.
- Förpacka råa och tillagade varor åtskilda från varandra.
- Observera bäst före-datum på förpackningarna.
- Låt inte kylda varor ligga för länge utanför kylskåpet.
- Gör rent inuti kylskåpet med jämna mellanrum.

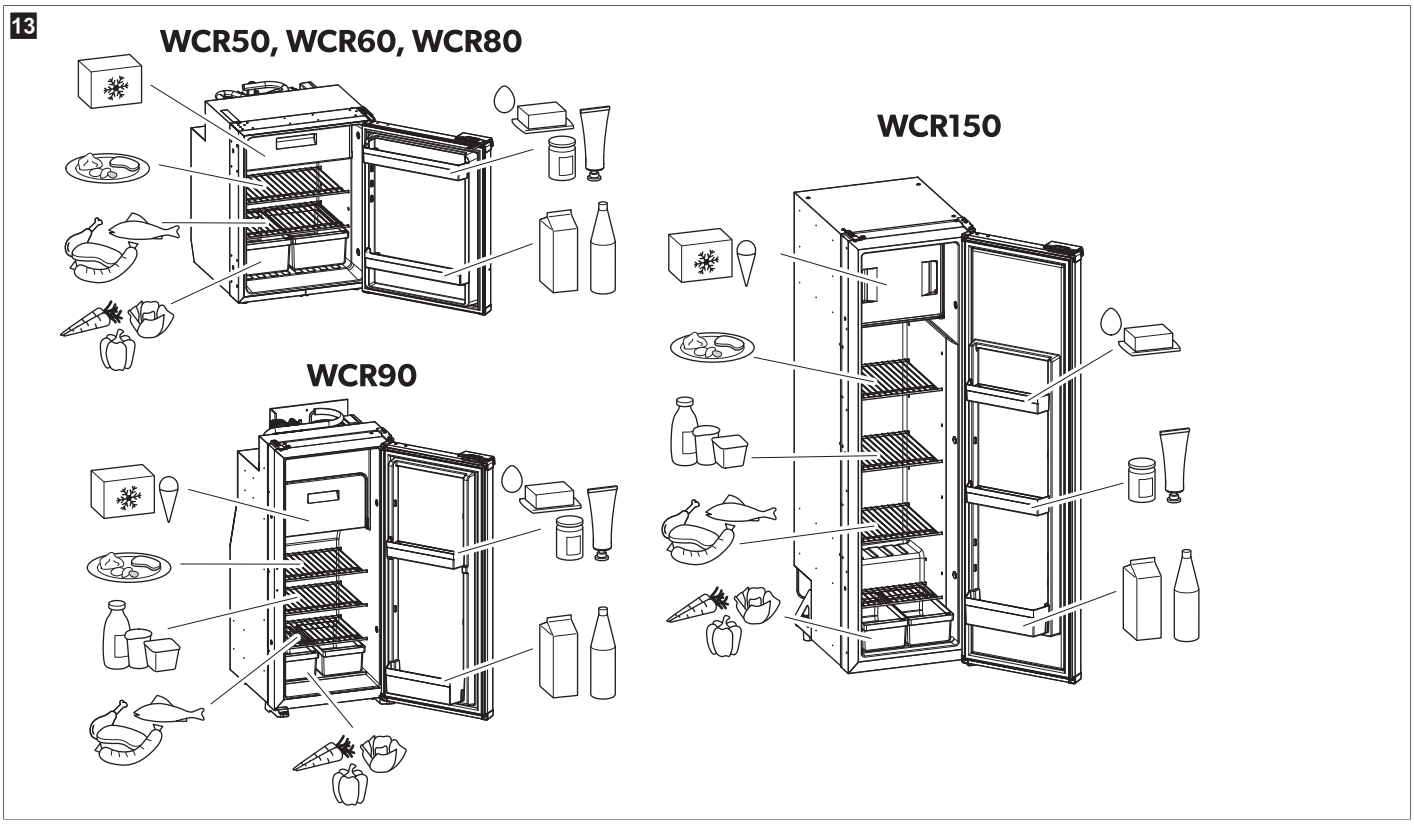

10.4 Så här slår du på kylskåpet

ANVISNING
> Första gången kylskåpet tas i drift kan man känna lukter som dock försvinner efter några timmar. Lufta ur bodelen väl.
> Ställ fordonet vågrätt, särskilt när kylskåpet tas i drift och fylls på inför resan.

> Håll knappen ⓘ intryckt i 2 s.
⌄ Kylskåpet startar med de senaste inställningarna.

10.5 Slå på och stänga av kylskåpet
> Håll knappen ⓘ intryckt i 2 s.
⌄ Kylskåpet stängs av helt.
> Om apparaten inte ska användas under en längre tid ska strömförsörjningen kopplas bort.

10.6 Ställa in temperaturen

ANVISNING Välj medeltemperaturinställning för omgivningstemperaturer på 15 °C – 25 °C.

> Tryck flera gånger på knappen tills den önskade temperaturnivån har ställts in.

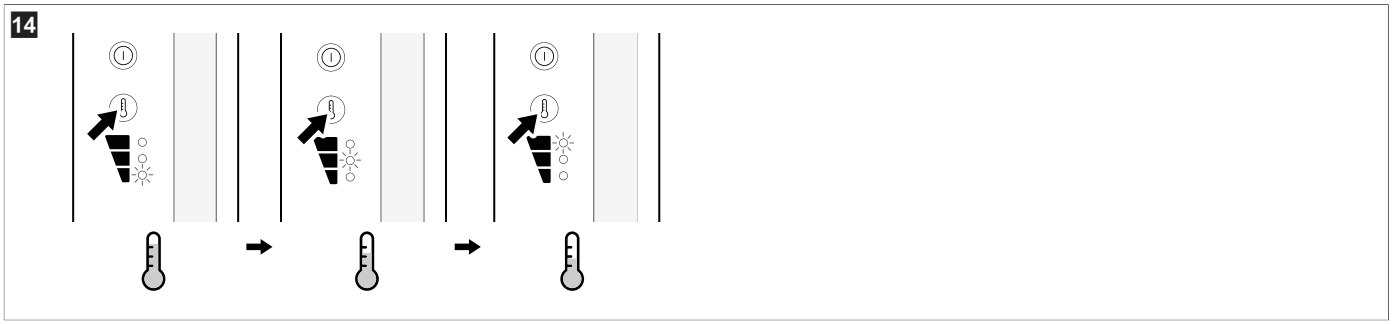

10.7 Ställa in driftläge

Mer information om driftläge finns i Driftsläge sida 180.

> Tryck på -knappen tills lysdioden för önskat driftläge tänds.
- **Tyst läge:** Om tyst läge är aktiverat drivs kylskåpet med minskad ljudnivå.

ANVISNING Efter 8 h i tyst läge återgår kylskåpet automatiskt till effektläge, med hjälp av den tidigare inställda konfigurationen.

- **Effektläge:** I effektläget används kylskåpet i standardläge.

ANVISNING När du använder effektläget behålls det läget tills något ändras.

✓ Lysdioderna för både den valda modellen och den valda kylnivån tänds.

10.8 Placera hyllorna

VARNING! Risk för att barn fastnar
> Alla galler sitter fast så att barn inte kan klättra in i kylskåpet.
> Ta bara bort hyllorna vid rengöring.
> Sätt tillbaka hyllorna och lås fast dem.

ANVISNING Ta bort frysfacket innan du placerar om hyllorna för att bättre komma åt de bakre hyllfästena.

Ta ut galler

› Ta bort hyllorna i **WCR50** och **WCR60** på följande sätt.

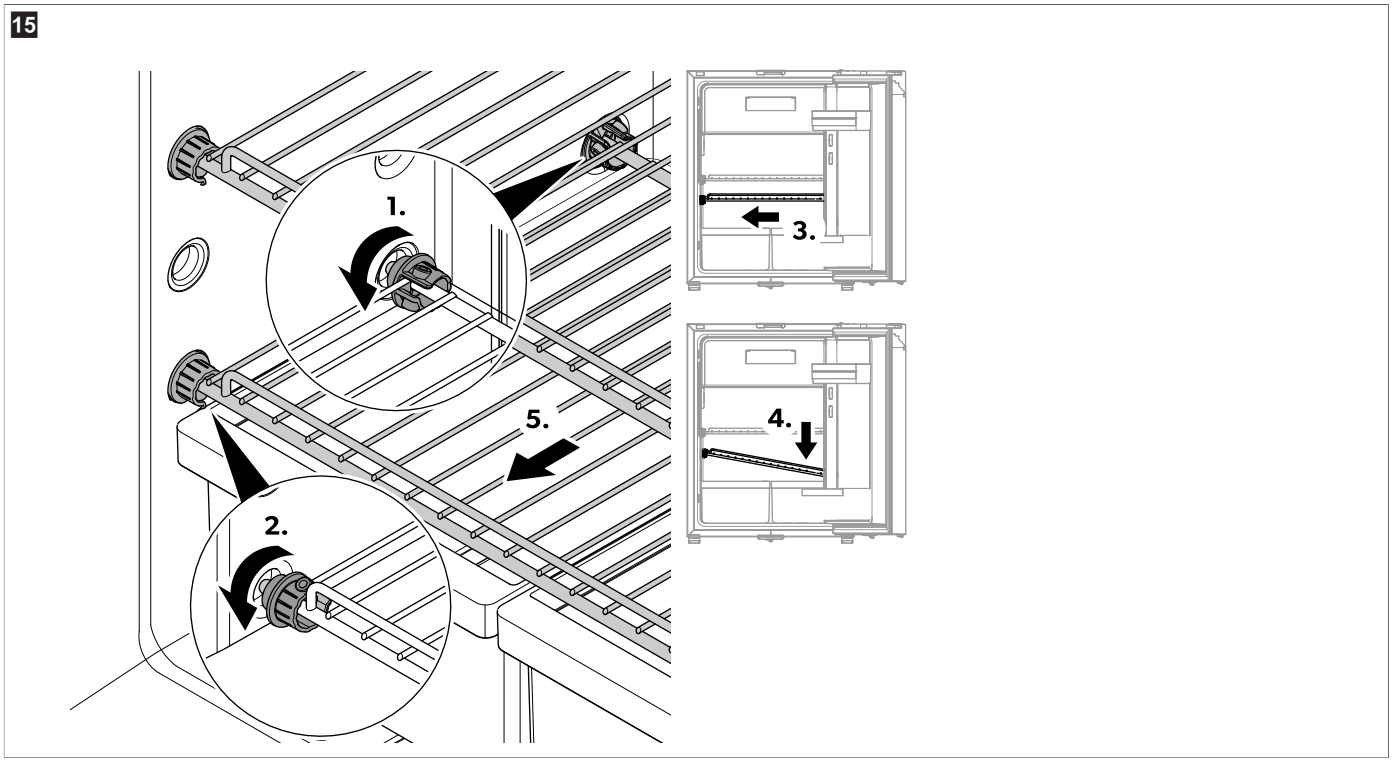

a) Vrid de bakre plastringarna så att öppningarna är vända framåt.

b) Vrid de främre plastringarna så att öppningarna är vända bakåt.

c) Skjut gallret åt sidan mittemot dörrens gångjärn.

d) Dra ut gallret ur kylskåpet.

e) Dra ut gallret ur kylskåpet.

> Ta bort hyllorna i **WCR80** på följande sätt:

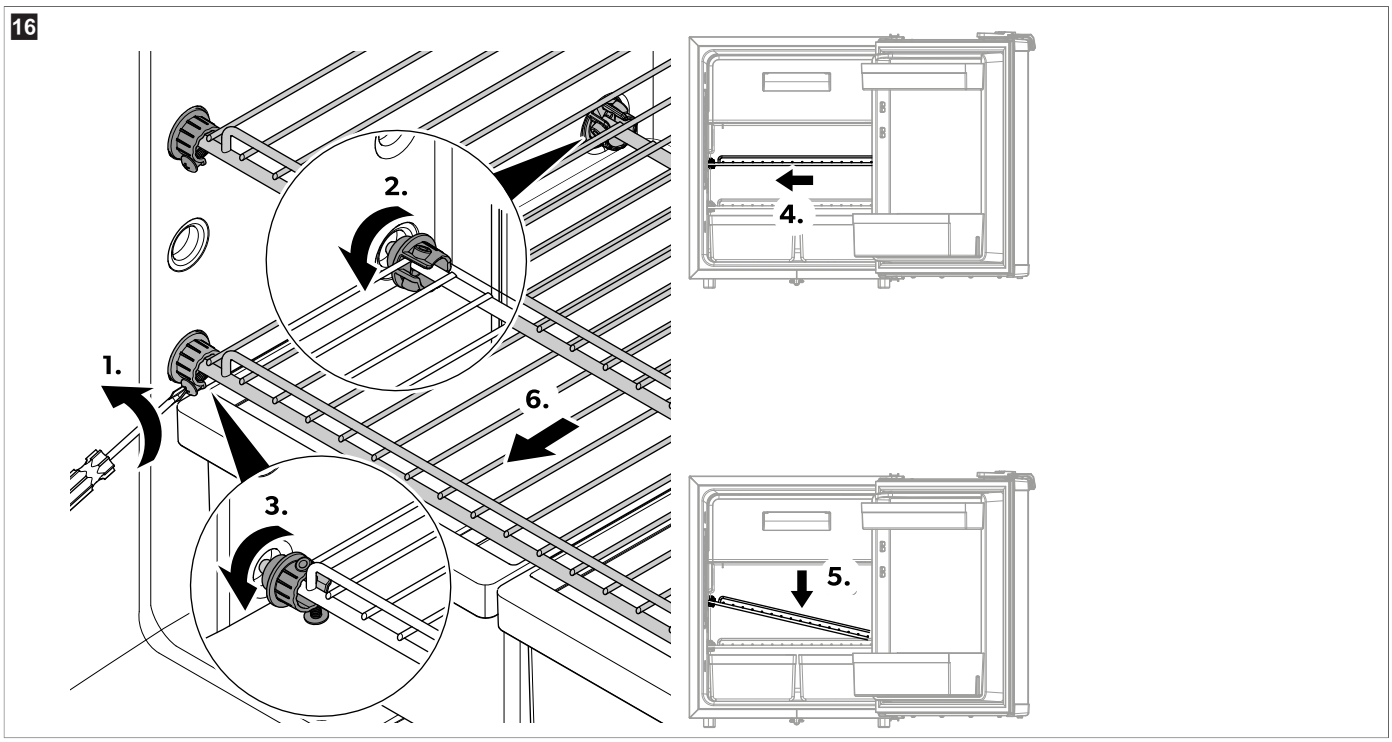

a) Lossa skruvarna.
b) Vrid de bakre plastringarna så att öppningarna är vända framåt.
c) Vrid de främre plastringarna så att öppningarna är vända bakåt.
d) Skjut gallret åt sidan mittemot dörrens gångjärn.
e) Luta sidan mittemot dörrens gångjärn nedåt.
f) Dra ut gallret ur kylskåpet.

> Ta bort hyllorna i **WCR90** på följande sätt:

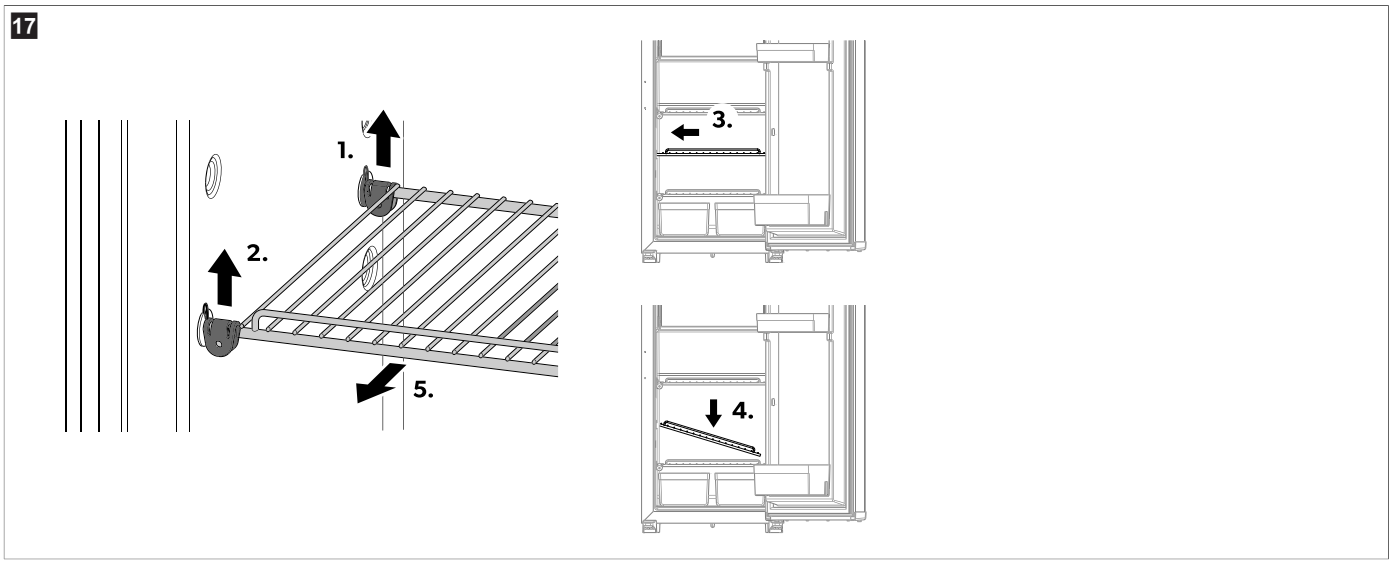

a) Lossa den bakre skenan.
b) Lyft upp den främre skenan.
c) Skjut gallret åt sidan mittemot dörrens gångjärn.
d) Luta sidan mittemot dörrens gångjärn nedåt.
e) Dra ut gallret ur kylskåpet.

> Ta bort hyllorna i **WCR150** på följande sätt:

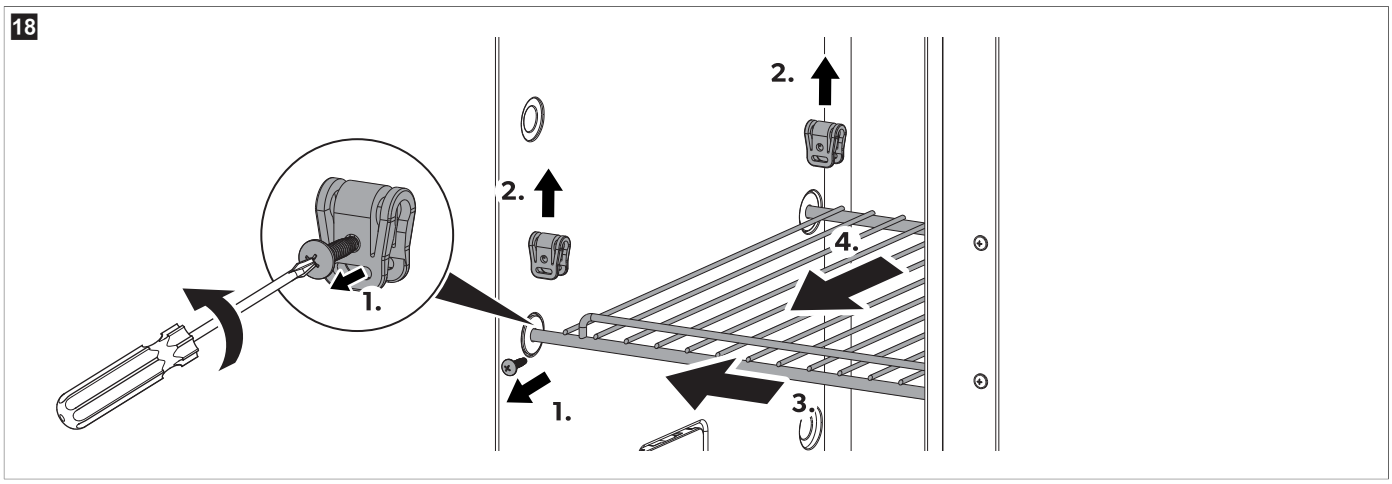

a) Lossa skruvarna.
b) Lyft konsolen.
c) Skjut gallret åt sidan mittemot dörrens gångjärn.
d) Dra ut gallret ur kylskåpet.

Tillbakamontering av hyllorna

> Montera tillbaka hyllan i omvänd ordning.

10.9 Öppna kylskåpsdörren

AKTA! Risk för personskada
> Kylskåpsdörren ska i princip alltid stängas och låsas innan en körning påbörjas.
> Öppna dörrarna försiktigt, eftersom varorna kan ha förflyttats och kan falla ut.

Kylskåpets dörr kan öppnas antingen från vänster eller höger (se Omhängning av dörren sida 185).

10.10 Stänga och låsa kylskåpsdörren

AKTA! Risk för personskada
> Om dörren inte är ordentligt låst ska man försiktigt skjuta upptill och nedtill på dörren tills den är låst.

ANVISNING Kylskåpsdörren har en låsmekanism som även fungerar som transportsäkring.

> Tryck igen dörren tills det hörs ett tydligt klick.

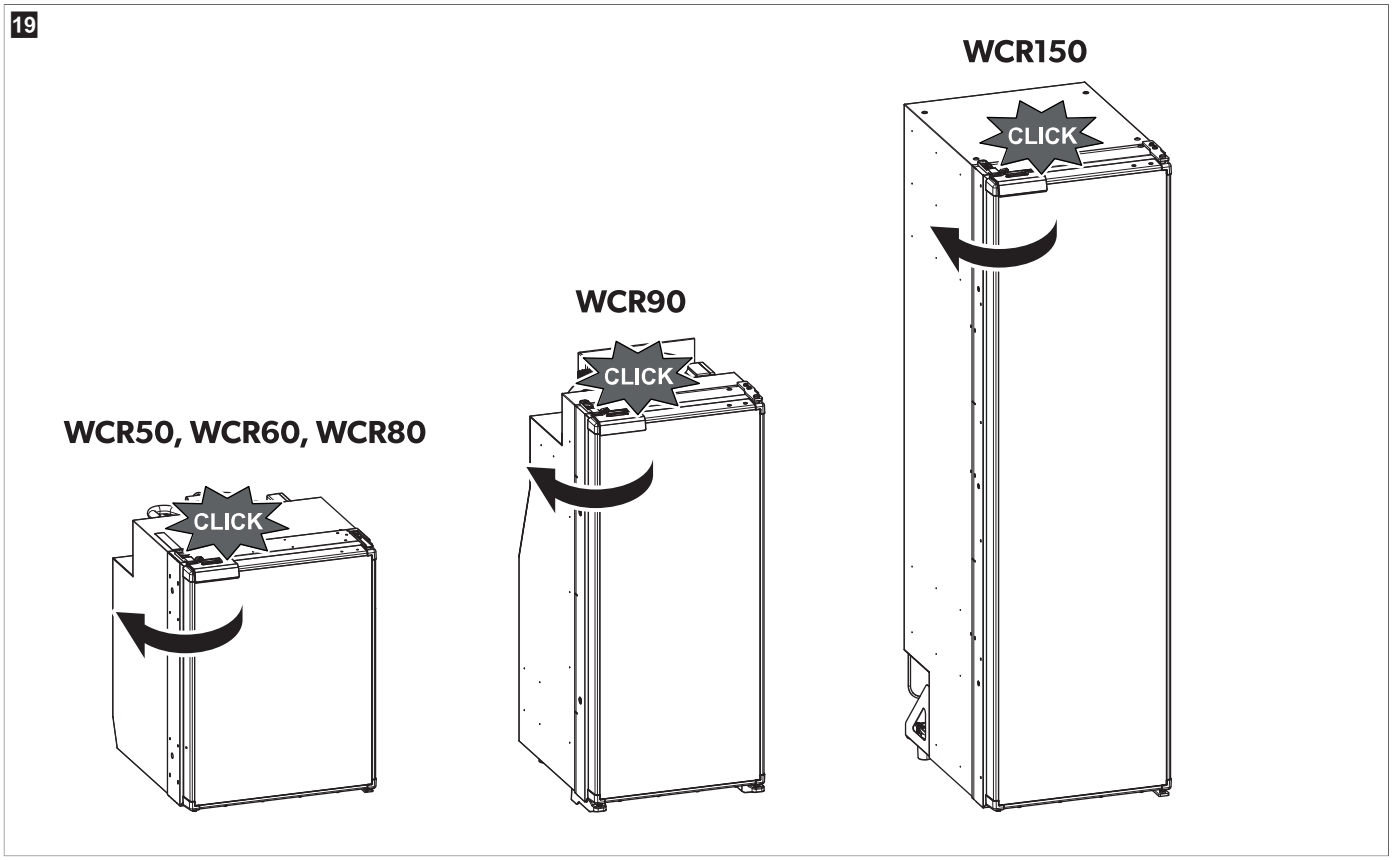

✓ Dörren är nu stängd och låst.

11 Rengöring och skötsel

VARNING! Risk för dödsfall på grund av elektricitet
> Koppla alltid bort kylskåpets nätanslutning före rengöring och skötsel.

OBSERVERA! Risk för skada
> Använd inga vassa eller hårda föremål, starka rengöringsmedel eller blekmedel vid rengöringen, eftersom dessa kan skada apparaten.

OBSERVERA! Risk för skada
> Avlägsna aldrig isbeläggningar eller fastfrusna föremål med hårda eller vassa/spetsiga verktyg.
> Använd inga mekaniska föremål eller andra hjälpmedel för att skynda på avfrostningen.

> Rengör kylskåpet regelbundet/vid behov med en fuktig trasa.
> Säkerställ att det inte kommer in vatten i tätningarna. Elektroniken kan skadas.
> Torka av kylskåpet med en trasa efter rengöring.
> Kontrollera utloppet för smältvatten regelbundet.

Rengör utloppet för smältvatten vid behov. Om det är tilltäppt samlas vatten på golvet under kylskåpet.

11.1 Avfrosta kylskåpet

OBSERVERA! Risk för skada
> Använd inte maskinverktyg eller en hårfön för att få bort is eller lossa på frusna delar.

Om kylskåpet används under längre perioder i hög luftfuktighet och/eller vid hög omgivningstemperatur kan frost bildas på den bakre innerväggen, vilket kan försämra kylningsprestandan. I detta fall rekommenderas manuell avfrostning.

Frysfacket kräver regelbunden manuell avfrostning, vilket rekommenderas om frostlagret är mer än 3 mm.

1. Avbryt strömförsörjningen.
2. Ta ut varorna.
3. Lägg in en trasa i facket och kylutrymmet så att smältvatten sugs upp.

4. Lämna dörrarna öppen.
- **WCR90 WCR150 endast:** Större delen av kylskåpsfackets kondensat rinner ut genom en slang på kylskåpets baksida och leds ut utanför fordonet.
  Kondensatet från frysfacket samlas på botten.
5. Torka båda kylfacken med en trasa.

12 Felsökning

ANVISNING För säker drift av 12 V-förbrukare i husvagnen under körning måste man kontrollera att man får tillräckligt med spänning från dragfordonet. På vissa fordon kan det hända att batterihanteringssystemet automatiskt stänger av förbrukarna för att skydda batteriet. Inhämta information om detta från fordonstillverkaren.

Fel	Möjlig orsak	Lösning
Kylskåpet fungerar inte.	Säkringen i likströmskabeln är defekt.	> Byt säkringen.
	Fordonets säkring har gått.	> Byt ut fordonets säkring. Se fordonets bruksanvisning.
	Fordonsbatteriet är urladdat.	> Kontrollera fordonsbatteriet och ladda upp det.
	Tändningen är inte påslagen.	> Slå på tändningen.
	Temperaturen vid kompressorn är för låg (< 0 °C).	> Stäng/täck för alla externa ventilationsgaller fullständigt med isoleringsmaterial.
	Om spänningen inte är tillräckligt hög stängs kylskåpet av automatiskt. (Slutspänning: 10,4 V⎓)	> Ladda batteriet. Kylskåpet startar om automatiskt. (Tillkopplingsspänning: 11,7 V⎓)
Kyleffekten sjunker, innertemperaturen stiger. Kompressorn kör oavbrutet.	Otillräcklig ventilation runt aggregatet.	> Kontrollera att ventilationsgallret inte är blockerat. > Flytta kylskåpet till en annan plats.
	Det bildas frost på innerväggarna.	> Kontrollera att kylskåpsdörren går igen ordentligt. > Säkerställ att kylskåpets tätning sitter korrekt och inte är skadad. > Avfrosta kylskåpet.
	Temperaturen har ställts in för högt.	> Ställ in en lägre temperatur.
	Omgivningstemperaturen är för hög.	> Ta tillfälligt ut ventilationsgallret så att den varma luften släpps ut snabbare.
	Det har placerats för många livsmedel i kylskåpet på samma gång.	> Ta bort några livsmedel.
	Det har placerats för många varma livsmedel i kylskåpet på samma gång.	> Ta ut de varma livsmedlen och låt de svalna av innan de läggs in i kylskåpet.
	Kylskåpet har bara varit påslaget en kort tid.	> Kontrollera temperaturen igen efter 4 h / 5 h.
	Kondensatorn är smutsig.	> Rengör kondensatorn.
	Fläkten är defekt.	> Kontakta en auktoriserad servicerepresentant.
Kyleffekten sjunker, innertemperaturen stiger. Kompressorn kör sällan.	Batterikapaciteten är förbrukad.	> Ladda batteriet.
Kyleffekten sjunker, innertemperaturen stiger. Kompressorn går inte (batterianslutning).	Det finns ett avbrott i batteriets elektroniska anslutning.	> Upprätta en anslutning.
	Huvudbrytaren är defekt (i förekommande fall).	> Byt huvudbrytare.
	Extra säkring har löst ut (i förekommande fall).	> Byt ut säkringen.
	Batterispänningen är för låg.	> Ladda batteriet.

Fel	Möjlig orsak	Lösning
	Batterikapaciteten är för låg.	> Byt batteri.
	Kablarna är lösa. Kontakten är dålig (korrosion).	> Upprätta en anslutning.
	För liten kabelarea.	> Byt ut kabeln.
	Kompressorn är defekt.	> Kontakta en auktoriserad servicerepre-sentant.
Ovanliga ljud.	En komponent på kylkretsloppet kan inte röras fritt (ligger mot väggen).	> Böj ut komponenten försiktigt.
	Främmande föremål mellan kylaggregatet och väggen.	> Ta bort föremålet.
	Ljud från fläkten.	> Kontakta en auktoriserad servicerepre-sentant.
Dörren öppnas oavsiktligt vid rörelse (t.ex. under körning).		> Ställ dörrlåset i ett annat läge.
Dörren stänger inte riktigt.		> Ställ dörrlåset i ett annat läge.
Dörrlåset är inte ordentligt låst.		> Se till att dörren låses ordentligt när den stängs.

12.1 Felindikering

ANVISNING
> Alla fel indikeras genom att LED-indikatorn för fel blinkar orange (se Reglage och lysdioder sida 179).
> I prestanda- eller tyst läge hörs ett extra pip.

Blinkningsfrekvens	Error	Möjlig orsak
1	Under- eller överspänning	Försörjningsspänningen ligger utanför det inställda området.
2	Fläkt-överström	Fläkten belastar elektronikenheten med mer än 1 A.
3	Motorn startar inte	Rotorn har fastnat. Tryckdifferensen i kylsystemet är för hög.
4	För lågt varvtal	Om kylsystemet belastas för mycket kan motorns min. varvtal inte upprätthållas.
5	Övertemperatur, elektronikenhet	Elektronikenheten blir för varm om kylsystemet belastas för mycket eller om för hög temperatur har ställts in.
Konstant	Fel på temperaturgivare	Temperaturgivaren är defekt.

12.2 LED-indikator för kompressor och fel

LED-indikatorn för kompressorn och fel visar driftstatusen för kompressorn eller indikerar ett fel:

Color	Beskrivning
Vit	Kompressor på
Ljus av	Kompressor av
Orange (blinkar)	Fel (se Felindikering sida 194)

13 Garanti

Den lagstadgade garantitiden gäller. Kontakta WAECO via customer@waeco.com om produkten är defekt.

För reparations- och garantibehandling skickar du med följande dokument när du returnerar produkten:

- En kopia på fakturan med inköpsdatum
- En reklamationsbeskrivning eller felbeskrivning

Observera att självständiga eller icke professionella reparationer kan påverka säkerheten och leda till att garantin blir ogiltig.

14 Kassering

OBSERVERA! Risk för skada

> Kylapparatens isolering innehåller brännbart cyklopentan och det krävs särskilda rutiner för avfallshanteringen. När kylapparaten har uppnått slutet av livscykeln ska den lämnas till lämplig återvinningscentral.

VARNING! Risk för att barn fastnar

> Innan den gamla produkten omhändertas:
- Demontera locket.
- Låt korgarna vara kvar så att barn inte utan vidare kan klättra in i skåpet.

Återvinning av förpackningsmaterial: Lämna om möjligt förpackningsmaterialet till återvinning. Denna separering är nödvändig eftersom förpackningsmaterialet är en värdefull resurs och felaktig kassering kan påverka hälsa och miljö.

Den överkorsade soptunnan på hjul indikerar att produkten är elektrisk eller elektronisk utrustning och måste samlas in separat för korrekt behandling, återvinning och återanvändning. **Konsumenten har en rättslig skyldighet att kassera all elektrisk eller elektronisk utrustning separat från hushållssoporna!**

Denna separering är nödvändig eftersom elektriska apparater är värdefulla resurser och kan innehålla ämnen som är skadliga för människor och miljön.

För slutlig kassering av produkten ska du kontakta ett återvinningscenter eller en specialiserad återförsäljare för information om hur man gör detta i enlighet med gällande bestämmelser.

Produkten kan kasseras utan avgift.

15 Tekniskt faktablad

I kylkretsen finns en liten mängd miljövänligt, men antändningsbart köldmedium. Köldmediet skadar inte ozonlagret och ökar inte växthuseffekten. Köldmedium som läcker kan antändas.
Kylenheten är hermetiskt tillsluten.

Läs in QR-koden på energimärkningen för mer information om produkten eller besök eprel.ec.europa.eu.

Allmänna tekniska data	
Anslutningsspänning	12 V⎓ / 24 V⎓
Kyleffekt (kylnivå 3 ... nivå 1)	– 12 °C ... – 7 °C
Genomsnittlig ineffekt	50 W
Klimatklass	ST
Köldmedium	R600a
Avfrosta	Manuell avfrostning
Besiktning/certifiering	CE
WCR50	
Total volym (V)	44 L
Kylskåpets fackvolym	39,6 L
Frysfackets volym	4,4 L
Mått (B × H × D)	380 mm × 535 mm × 510 mm
Nettovikt	14 kg
Bullernivå (testat enligt IEC 60704)	
Tyst läge	36 dB(A)
Effektläget	40 dB(A)
Energianvändning (testad enligt IEC 62552)	0,32 kWh/24h
WCR60	
Total volym (V)	55 L
Kylskåpets fackvolym	48,9 L
Frysfackets volym	6,1 L

WCR60	
Mått (B × H × D)	448 mm × 535 mm × 537 mm
Nettovikt	15,5 kg
Bullernivå (testat enligt IEC 60704)	
Tyst läge	38 dB(A)
Effektläget	41 dB(A)
Energianvändning (testad enligt IEC 62552)	0,33 kWh/24h

WCR80	
Total volym (V)	75 L
Kylskåpets fackvolym	68,4 L
Frysfackets volym	6,6 L
Mått (B × H × D)	475 mm × 635 mm × 537 mm
Nettovikt	16,7 kg
Bullernivå (testat enligt IEC 60704)	
Tyst läge	38 dB(A)
Effektläget	41 dB(A)
Energianvändning (testad enligt IEC 62552)	0,36 kWh/24h

WCR90	
Total volym (V)	82 L
Kylskåpets fackvolym	75 L
Frysfackets volym	7 L
Mått (B × H × D)	418 mm × 966 mm × 507 mm
Nettovikt	19 kg
Bullernivå (testat enligt IEC 60704)	
Tyst läge	38 dB(A)
Effektläget	41 dB(A)
Energianvändning (testad enligt IEC 62552)	0,48 kWh/24h

WCR150	
Total volym (V)	153 L
Kylskåpets fackvolym	135,5 L
Frysfackets volym	17,5 L
Mått (B × H × D)	418 mm × 1482 mm × 574 mm
Nettovikt	31,5 kg
Bullernivå (testat enligt IEC 60704)	
Tyst läge	36 dB(A)
Effektläget	40 dB(A)
Energianvändning (testad enligt IEC 62552)	0,46 kWh/24h

Norsk

1 Viktige merknader ... 197
2 Symbolforklaring ... 197
3 Symbolforklaring på apparatet ... 198
4 Sikkerhetsinstruksjoner ... 198
5 Målgruppe ... 199
6 Leveringsomfang ... 199
7 Intended use ... 199
8 Teknisk beskrivelse ... 200
8.1 Apparatbeskrivelse ... 200
8.2 Kontroll- og visningselementer ... 200
8.3 Driftsmodus ... 201
9 Installasjon ... 201
9.1 Valg av monteringssted ... 202
9.2 Feste kjøleskap ... 204
9.3 Montere avløpsslangen ... 204
9.4 Vende døren ... 206
9.5 Bytte ut dekorasjonspanelet ... 206
9.6 Tilkobling strømforsyning ... 207
10 Betjening ... 207
10.1 Før første bruk ... 207
10.2 Spare strøm ... 207
10.3 Instruksjon om lagring av matvarer ... 207
10.4 Slik slår du på kjøleskapet ... 208
10.5 Slå kjøleskapet av ... 208
10.6 Innstilling av temperatur ... 208
10.7 Stille inn driftsmodusen ... 209
10.8 Posisjonere risten ... 209
10.9 Åpne kjøleskapsdøren ... 212
10.10 Lukke og låse kjøleskapsdøren ... 212
11 Rengjøring og vedlikehold ... 213
11.1 Avrime kjøleskapet ... 213
12 Feilretting ... 214
12.1 Indikasjon på feil ... 215
12.2 LED-indikator for kompressor og feil ... 215
13 Garanti ... 215
14 Avfallshåndtering ... 215
15 Tekniske spesifikasjoner ... 216

1 Viktige merknader

Vennligst les disse instruksjonene nøye og følg alle anvisninger, retningslinjer og advarsler i denne produktveiledningen for å sikre at du installerer, bruker og vedlikeholder produktet ordentlig til enhver tid. Disse instruksjonene MÅ alltid følge med produktet.

Ved å bruke dette produktet bekrefter du at du har lest alle anvisninger, retningslinjer og advarsler grundig, og at du forstår og samtykker i å overholde vilkårene slik de er presentert her. Du godtar å bruke dette produktet kun til tiltenkt formål og bruksområder, og i samsvar med anvisningene, retningslinjene og advarslene slik de er presentert i denne produktveiledningen, så vel som i samsvar med alle gjeldende lovbestemmelser og forskrifter. Hvis anvisningene og advarslene som er presentert her, ikke blir lest og fulgt, kan det føre til personskader hos deg selv eller andre, skader på produktet eller skader på annen eiendom i nærheten. Denne produktveiledningen med sine anvisninger, retningslinjer og advarsler, samt relatert dokumentasjon, kan være underlagt endringer og oppdateringer. For oppdatert produktinformasjon, se qr.dometic.com/bgWFax.

2 Symbolforklaring

Et signalord identifiserer sikkerhetsmeldinger og meldinger om mulige skader på eiendom, og indikerer også alvorlighetsgraden av faren.

ADVARSEL!
> Kjennetegner en farlig situasjon som - dersom den ikke unngås - kan resultere i alvorlige personskader, eventuelt med døden til følge.

FORSIKTIG!
> Kjennetegner en farlig situasjon som - dersom den ikke unngås - kan resultere i mindre til moderate personskader.

PASS PÅ!
> Kjennetegner en situasjon som – dersom den ikke unngås – kan føre til materielle skader.

MERK Ytterligere informasjon om betjening av produktet.

3 Symbolforklaring på apparatet

Advarsel! Fare for brann / antennelige materialer

4 Sikkerhetsinstruksjoner

Grunnleggende sikkerhet

ADVARSEL! Fare for elektrisk støt

- Installering og fjerning av kjøleskapet skal kun utføres av kvalifisert personell.
- Installasjon i områder som utsettes for vann, må utføres av en kvalifisert tekniker.
- Ved installasjon av kjøleskapet under en baldakin eller lignende, må du sørge for at kjøleskapet beskyttes mot regn og vannsprut.
- Kjøleskapet må ikke tas i bruk hvis det har synlige skader.
- Reparasjoner av dette kjøleskapet skal kun utføres av kvalifisert personell. Feil reparasjoner kan føre til betydelige farer hhv. skader på kjøleskapet.
- Ved posisjonering av kjøleskapet, sørg for at strømledningen ikke sitter fast eller er skadet.
- Ikke berør blanke ledninger med bare hender.

ADVARSEL! Brannfare

- Kjølemiddelet i kjølekretsløpet er svært antennelig, og en eventuell lekkasje kan forbrenningsgasser dannes dersom apparatet står i et lite rom. Ved skader på kjølekretsløpet:
  - Hold åpne flammer og potensielle tennkilder unna kjøleskapet.
  - Sørg for god ventilasjon i rommet.
  - Slå av kjøleskapet.
- Kjølekretsløpet inneholder en liten mengde miljøvennlig, men antennelig kjølemiddel. Det skader ikke ozonlaget, og øker ikke drivhuseffekten. Kjølemiddel som lekker ut, kan ta fyr.
- For kjøleskap med antennelig kjølemiddel: Ikke benytt eller oppbevar kjølemiddel i lukkede rom med null eller minimal luftgjennomstrømning.

ADVARSEL! Eksplosjonsfare

- Ikke oppbevar eksplosjonsfarlige stoffer som spraybokser med drivgass i kjøleskapet.

ADVARSEL! Helsefare

- **For EU, Storbritannia og Tyrkia:** Dette apparatet kan brukes av barn fra 8 år og oppover og personer med reduserte fysiske, sensoriske eller mentale evner eller som mangler erfaring og kunnskap, hvis de er under oppsyn eller har fått veiledning i hvordan apparatet brukes på en forsvarlig måte og forstår hvilke farer det innebærer. **For alle andre regioner:** Dette apparatet skal ikke brukes av personer (inkludert barn) med reduserte fysiske, sensoriske eller psykiske evner, eller også manglende erfaring eller kunnskap, med mindre de er under egnet oppsyn eller har fått anvisninger om bruk av apparatet av en person som er ansvarlig for deres sikkerhet.
- Barn i alderen 3–8 år får lov til å laste inn og ut av kjøleskapet.
- Rengjøring og vedlikehold skal ikke utføres av barn uten at de er under oppsyn.
- Barn skal være under tilsyn for å sikre at de ikke leker med kjøleskapet.

ADVARSEL! Fare for at barn blir innestengt

- Sørg for at hyllene er montert og festet slik at barn ikke kan sperre seg selv inne i kjøleskapet.
- Før ditt gamle kjøleskap skal kastes:
  - Demonter skuffen.
  - La hyllene bli værende i kjøleskapet, slik at barn ikke kan gå inn i det.
- Ta av dørene.

FORSIKTIG! Helsefare

- For å unngå farer som følge av en manglende stabilitet på kjøleskapet, må det festes i samsvar med installeringsinstruksene.
- Hold ventilasjonsåpningene, på kjøleskapet og i dets kabinett eller i den innebyggede rammen, frie for hindringer.
- Ikke bruk mekaniske gjenstander eller andre midler til å fremskynde avrimingsprosessen, med mindre de er anbefalt av produsenten.
- Kjølekretsløpet må ikke åpnes eller skades under noen omstendigheter.
- Ikke bruk elektriske apparater inne i kjøleskapet med mindre produsenten anbefaler slik bruk av slike apparatene.

FORSIKTIG! Fare for personskader

- BRENNBARE MATERIALER MÅ IKKE BRUKES ELLER OPPBEVARES I ELLER I NÆRHETEN AV KJØLESKAPET.
- IKKE PLASSER ARTIKLER PÅ ELLER MOT KJØLESKAPET.

> KJØLESKAPET MÅ IKKE MODIFISERES.

PASS PÅ! Fare for skader
> Et eventuelt kondensavløp må holdes rent til enhver tid.
> Hvis kjøleskapet har luftegitter, må du ikke bruke høytrykksspyler til å rengjøre kjøleskapet i området rundt luftegitteret.
> Kjøleskapet må ikke utsettes for regn.
> Trekk aldri ut støpselet fra stikkontakten etter tilkoblingskabelen.

Sikkerhet ved montering

ADVARSEL! Fare for elektrisk støt
> Ikke installer eller plasser flere mobile strømkontakter eller mobile strømforsyninger bak på kjøleskapet.

ADVARSEL! Brannfare
> Pass på at bearbeidingen av silikontetningsmiddelet e.l. blir jevn og uten rester. Hvis silikontråder kommer i kontakt med varme deler eller åpen ild, er det fare for brann.
> Ikke plasser kjøleskapet i nærheten av åpne flammer eller andre varmekilder som varmeovner, direkte sollys eller gassovner.

PASS PÅ! Fare for skader
> Hold enheten i selve skapet under transport.
> Kjøleskapet er kun egnet for installasjon i en innbyggingsnisje. Kjøleskapet skal festes i møbler/skap med en festeramme eller andre flenser for å forhindre at kjøleskapet velter. Når kjøleskapet er installert, skal bare forsiden være tilgjengelig.

5 Målgruppe

Den elektriske installasjonen og oppsettet av apparatet må utføres av kvalifisert personell som har vist ferdigheter og kunnskaper relatert til konstruksjon og drift av elektrisk utstyr og installasjoner, og som er kjent med gjeldende forskrifter i det landet hvor utstyret skal installeres og/eller brukes, og har mottatt sikkerhetsopplæring for å kunne identifisere og unngå farene som er forbundet med arbeidet.
Alle andre handlinger er også ment for ikke-profesjonelle brukere.

6 Leveringsomfang

Antall	Beskrivelse
1	Kjølesystem
1	Avløpsalbue
4	Låsehette
1	Hurtigveiledning
1	Bruksanvisning (bare på nett)

7 Intended use

The refrigerator is intended for:

- Installation in caravans and motor homes
- Cooling and storing food
- Storing frozen food

The refrigerator is not suitable for:

- Storing medications and other medical products
- Storing corrosion substances or substances that contain solvents
- Quickly-freezing food

The frozen compartment is suitable for storing frozen food, storing ice cream and making ice cubes. The compartment is not suitable for freezing unfrozen food.

The refrigerator is intended for installation in a piece of cabinetry or an installation niche. Once installed, only the front of the refrigerator may be accessible.

This refrigerator is not intended to be used in household applications.

The device is designed to be operated from a 12 V⎓ or 24 V⎓ onboard supply.

Optimum cooling performance is provided at ambient temperatures between 16 °C ... 38 °C.

Dette produktet er kun egnet for det tiltenkte formålet og bruksområdet i samsvar med disse instruksjonene.

Denne veiledningen gir informasjon som er nødvendig for korrekt montering og/eller bruk av produktet. Feilaktig montering og/eller ukorrekt bruk eller vedlikehold fører til utilfredsstillende ytelse og mulig svikt.

Produsenten fraskriver seg ethvert ansvar for personskader eller materielle skader på produktet som følge av

- feilaktig installasjon, montering eller tilkobling, inkludert for høy spenning
- feilaktig vedlikehold eller bruk av andre reservedeler enn originale reservedeler levert av produsenten
- modifisering av produktet uten at det er gitt uttrykkelig godkjenning av produsenten
- bruk til andre formål enn beskrevet i denne veiledningen

Waeco forbeholder seg rettigheten til å endre produktets utseende og spesifikasjoner.

8 Teknisk beskrivelse

Kjøleskapet er et kompressorkjøleskap som er utviklet for drift med 12 V⎓ / 24 V⎓-strømforsyning.

MERK For sikker drift av forbrukerenheter på 12 V⎓ / 24 V⎓ i campingvognen under kjøring må du sørge for at trekkvognen leverer tilstrekkelig spenning. På noen kjøretøy kan batteriadministrasjonssystemet automatisk slå av forbrukerenhetene for å beskytte batteriet. Informer deg om dette hos kjøretøyprodusenten.

Apparatet kan kjøle ned varer 2 °C ... 7 °C og holde dem kalde. Varer kan holdes fryst i frysevarerommet. Kontrolldisplayet kan brukes til å stille inn ønsket temperatur.

Alle materialer som er benyttet i kjølesystemet, er beregnet for matvarer. Kjølekretsløpet er hermetisk lukket.

8.1 Apparatbeskrivelse

1

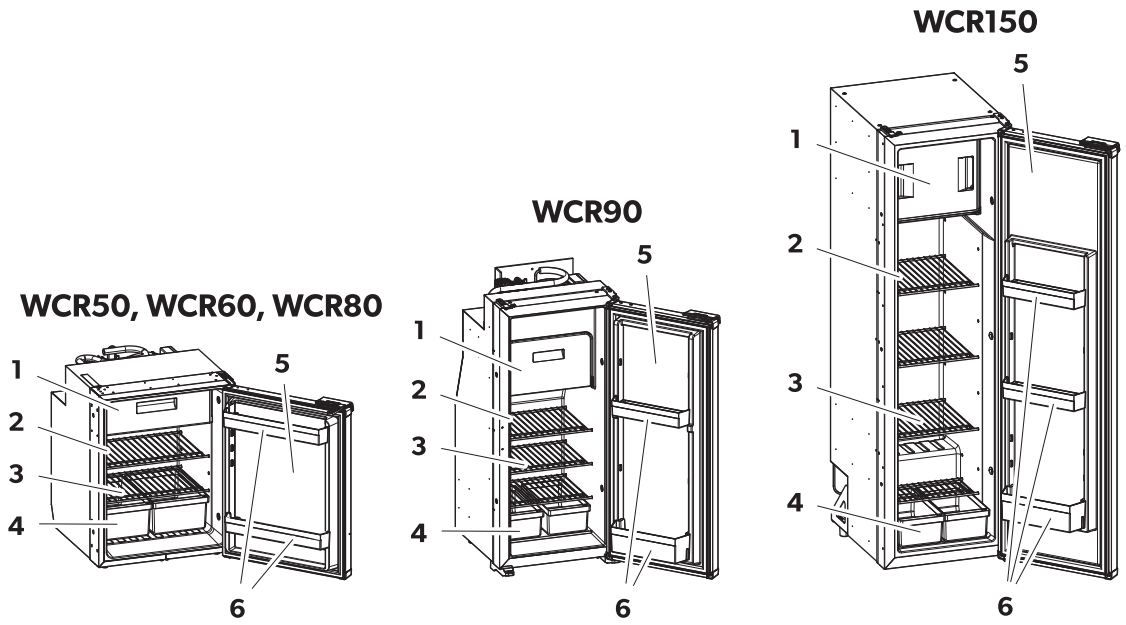

Nr. i fig. 1 på side 200	Beskrivelse	Antall		
		WCR50, 60, 80	WCR90	WCR150
1	Frysevarerom	1	1	1
2	Kontroll- og visningselementer	1	1	1
3	Avtakbar kjøleskapshylle	2	3	4
4	Grønnsaksskuff	2	2	2
5	Kjøleskapsdør	1	1	1
6	Dørhylle	2	2	3

8.2 Kontroll- og visningselementer

Kjøleskapet har et LED-display på innsiden av kjøleskapet.

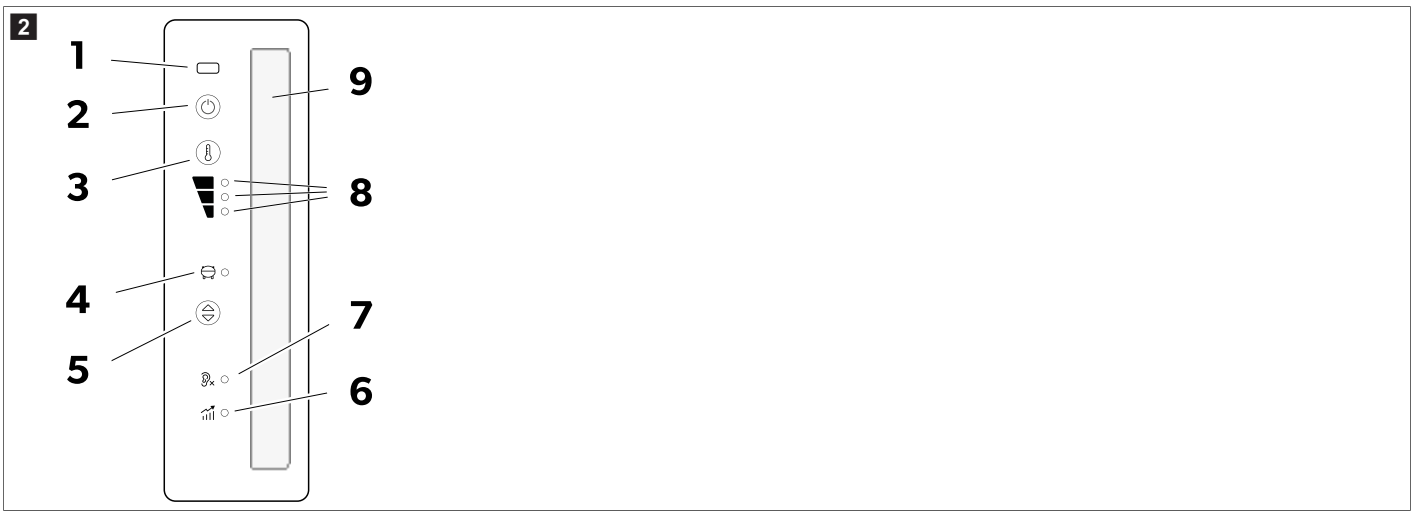

LED-displayet har følgende betjenings- og visningselementer:

Element	Forklaring
1	IR-døråpningssensor
2	ON/OFF-knapp
3	Innstillingsknapp for kjølenivå
4	LED-indikator for kompressor og feil
5	Knapp for driftsmodus
6	Ytelsesmodus
7	Stillemodus
8	LED-indikator for kjølevæskenivå 1–3
9	Innvendig belysning

8.3 Driftsmodus

Driftsmodus	Symbol	Beskrivelse
Stillemodus		Drift med redusert støynivå. Kjølenivå 1
Ytelsesmodus		Kjølenivå 1–3

9 Installasjon

FORSIKTIG! Helsefare

> For å unngå farer som følge av et ustabilitet, må apparatet festes i samsvar med instruksene.

FORSIKTIG! Fare for personskader

> Kjøleskapet har skarpe kanter. Bruk hansker under monteringen.

MERK Kun WCR90 og WCR150: Når et absorpsjonskjøleskap skiftes ut med en kompressormodell, må alle eksterne ventilasjonsgitter være helt lukket. Hvis du ikke gjør dette, kan det hindre kompressoren i å fungere ved lave omgivelsestemperaturer (under 0 °C), noe som kan føre til funksjonsfeil.

PASS PÅ! Fare for skader

> Installer kjøleskapet slik at det er lett tilgjengelig for servicearbeid (se Montere avløpsslangen på side 204).
> Installer kjøleskapet slik at det kan avinstalleres uten problemer.
> Installer kjøleskapet slik at det enkelt kan fjernes fra kjøretøyet.
> Sett kjøleskapet i en fordypning slik at det står trygt mens kjøretøyet er i bevegelse.

9.1 Valg av monteringssted

PASS PÅ! Fare for skader

- Ikke monter kjøleskapet i bakre del av fritidskjøretøy med døren vendt i kjøreretningen.
- Du kan bare installere underbenksenheten med døren vendt i kjøreretningen hvis den er plassert ved siden av skyvedøren og bak forsetene.
- La enheten være i vertikal posisjon i minst 3 h før du starter den opp for første gang.
- Ikke plasser kjøleskapet direkte på gulvet i kjøretøyet.
- Vær oppmerksom på minimumsavstanden når du installerer kjøleskapet på møbler.

WCR50, WCR60, WCR80

3

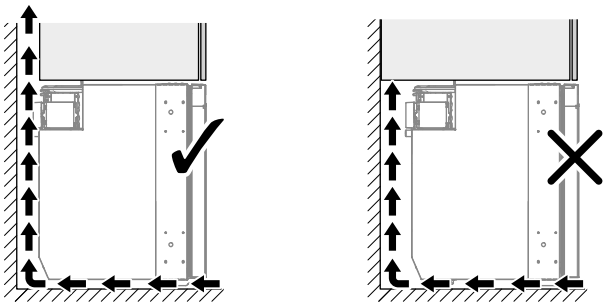

MERK **Kun WCR90 og WCR150**: Ikke plasser apparatet på et forhøyet trinn. Den øverste dørlåsen kan bli vanskelig å nå, noe som gjør døren vanskelig å åpne.

- Parker derfor kjøretøyet horisontalt.
- Forsikre deg om at gulvet er solid og vannrett.
- Sørg for at ingen tepper begrenser dørens bevegelsesfrihet.
- Sørg for at kjøleskapet hviler helt på møbelgulvet opp til dørens fremre kant.
- Installer kjøleskapet på riktig måte.

> Installer kjøleskapet med tilstrekkelig klaring fra veggene for å gi rom for riktig luftsirkulasjon.
- Alternativ **A**
- Alternativ **B**

WCR50, WCR60, WCR80

4

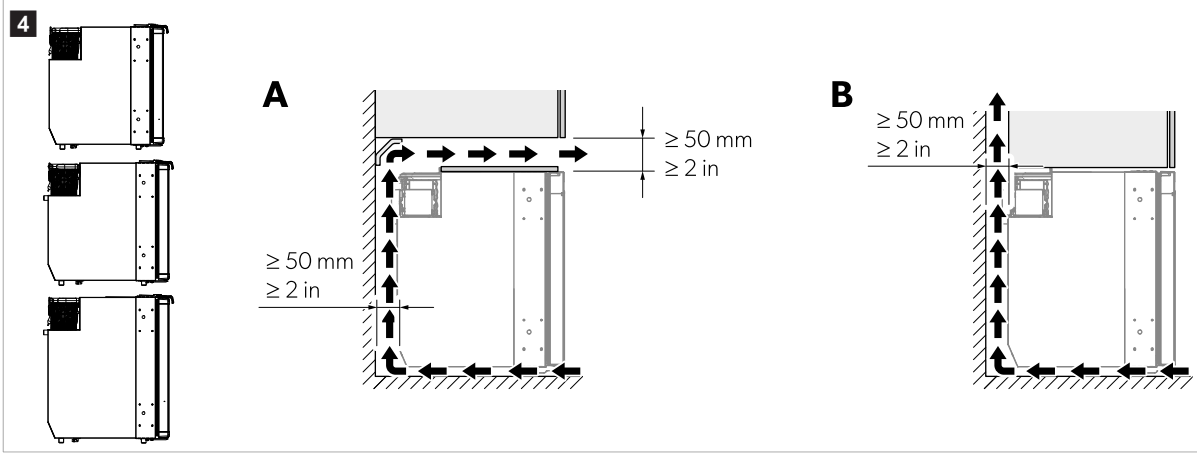

WCR90

5

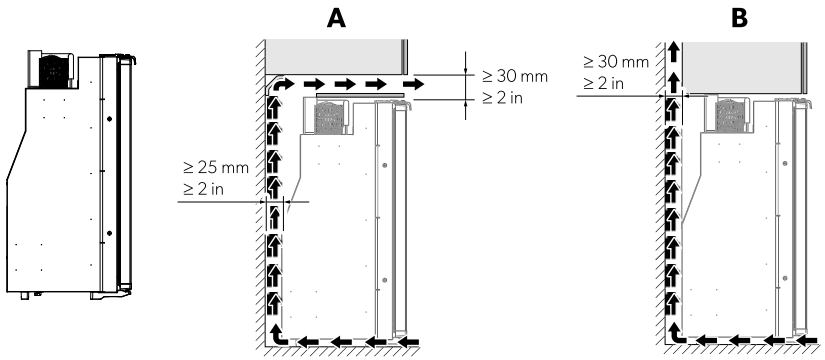

WCR150

6

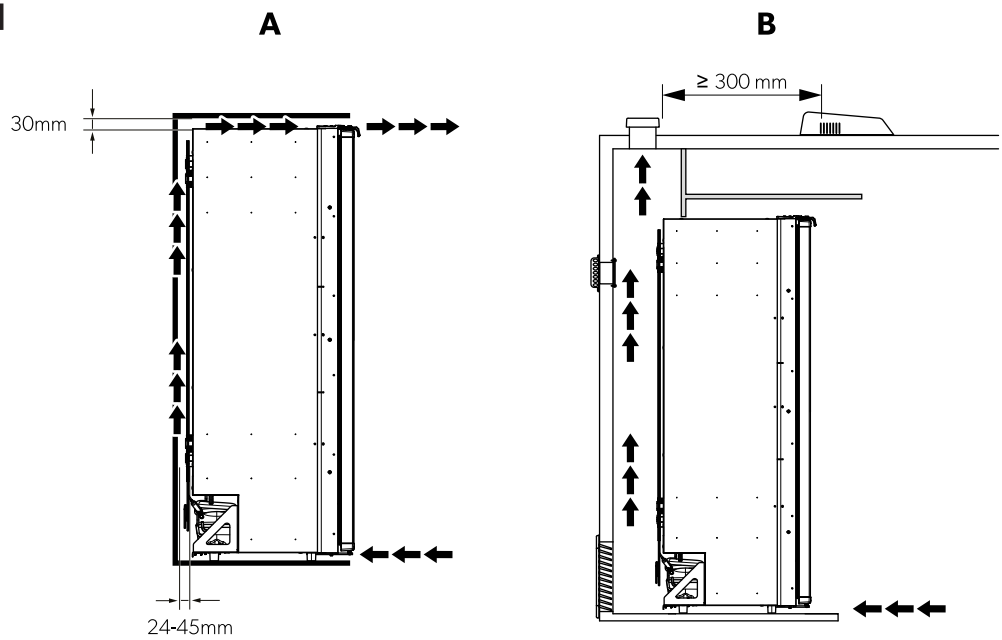

MERK Utilstrekkelig luftstrøm fører til kortere driftslevetid og redusert kjøleeffekt.

9.2 Feste kjøleskap

PASS PÅ! Fare for skader

> For å unngå skade på skumkomponenter, for eksempel kabler, må du bare skru gjennom de medfølgende bøssingene.
> Fest sideveggene eller -stykkene sikkert for å sikre at skruene holder seg ordentlig trukket til, selv under økt belastning.

1. Skyv kjøleskapet inn i skapet til døren er på linje med forkanten.

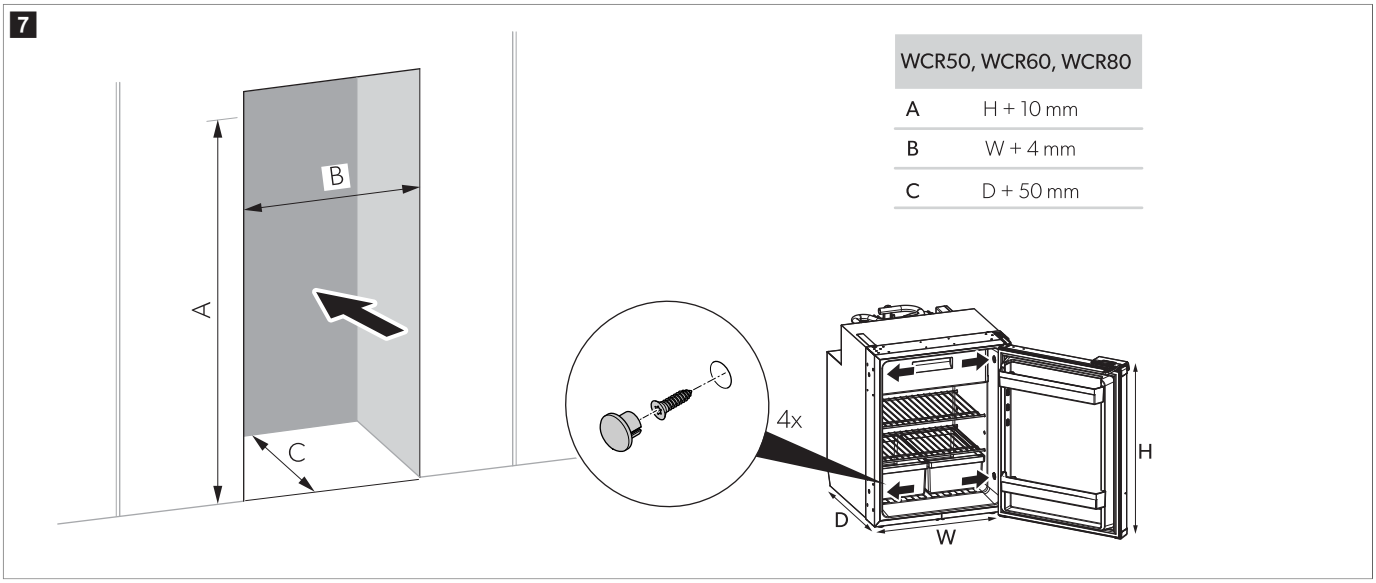

WCR50, WCR60, WCR80	
A	H + 10 mm
B	W + 4 mm
C	D + 50 mm

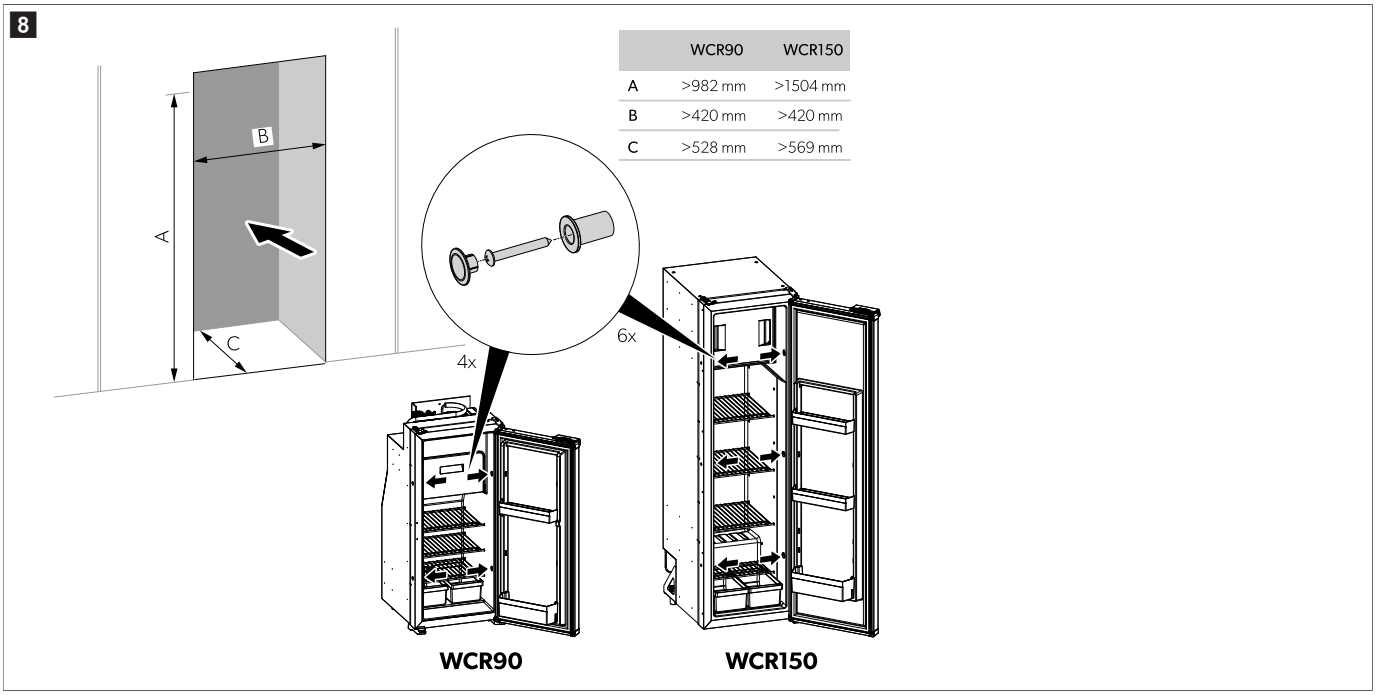

	WCR90	WCR150
A	>982 mm	>1504 mm
B	>420 mm	>420 mm
C	>528 mm	>569 mm

2. Fest skruene gjennom plastbøssingene i sideveggene på kjøleskapet og videre inn i veggen.

3. Sett hettene på skruehodene.

9.3 Montere avløpsslangen

Det kan oppstå kondens inne i kjøleskapet hvis døren åpnes ofte, mat lagres feil eller mat legges inn når den er for varm. Kondensen må tømmes med en konstant skråstilling.

MERK Ikke forkort avløpsslangen. Overskuddslengden gjør det mulig å trekke ut kjøleskapet delvis hvis det er nødvendig for tilgang ved service.

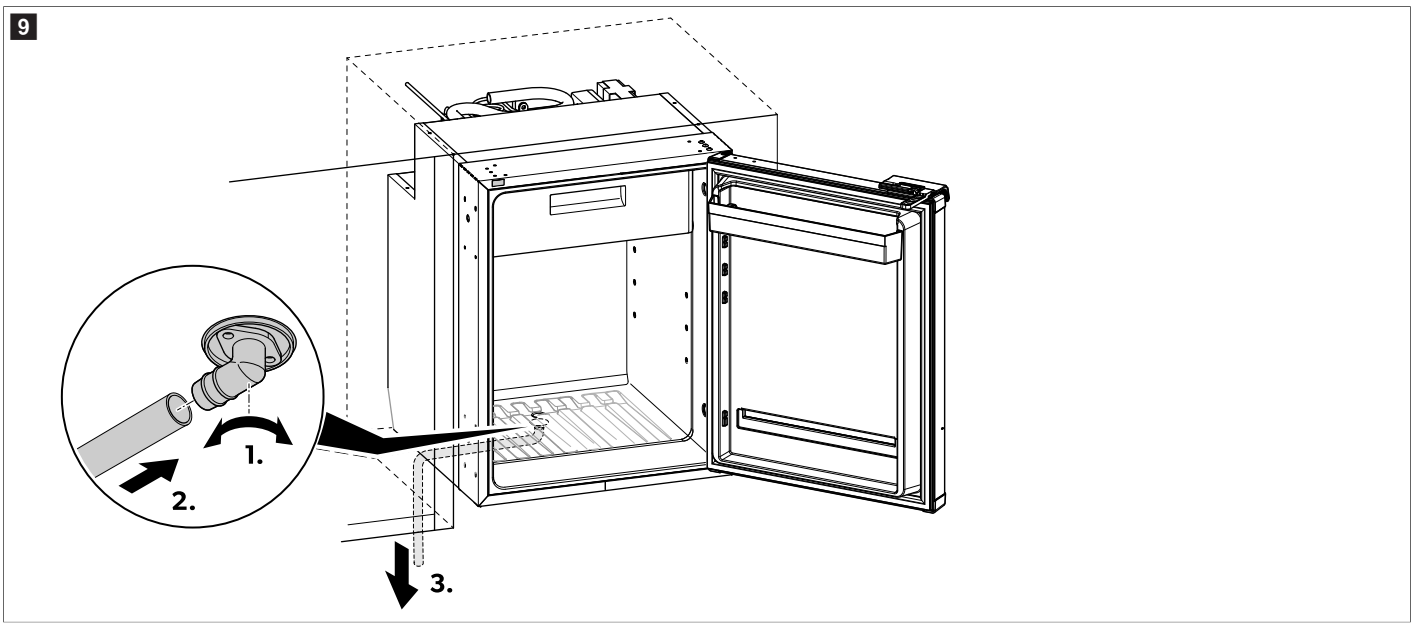

1. Skru avløpsalbuen godt fast til skapets bunnavløpskobling.
2. Fest slangen til albuens utløp, og kontroller at den er godt festet.
3. Før slangen nedover slik at kondensvannet kan strømme fritt ut.
4. Sørg for at avløpsslangen ikke er bøyd.

9.4 Vende døren

› Bytt dørhengslene som vist.

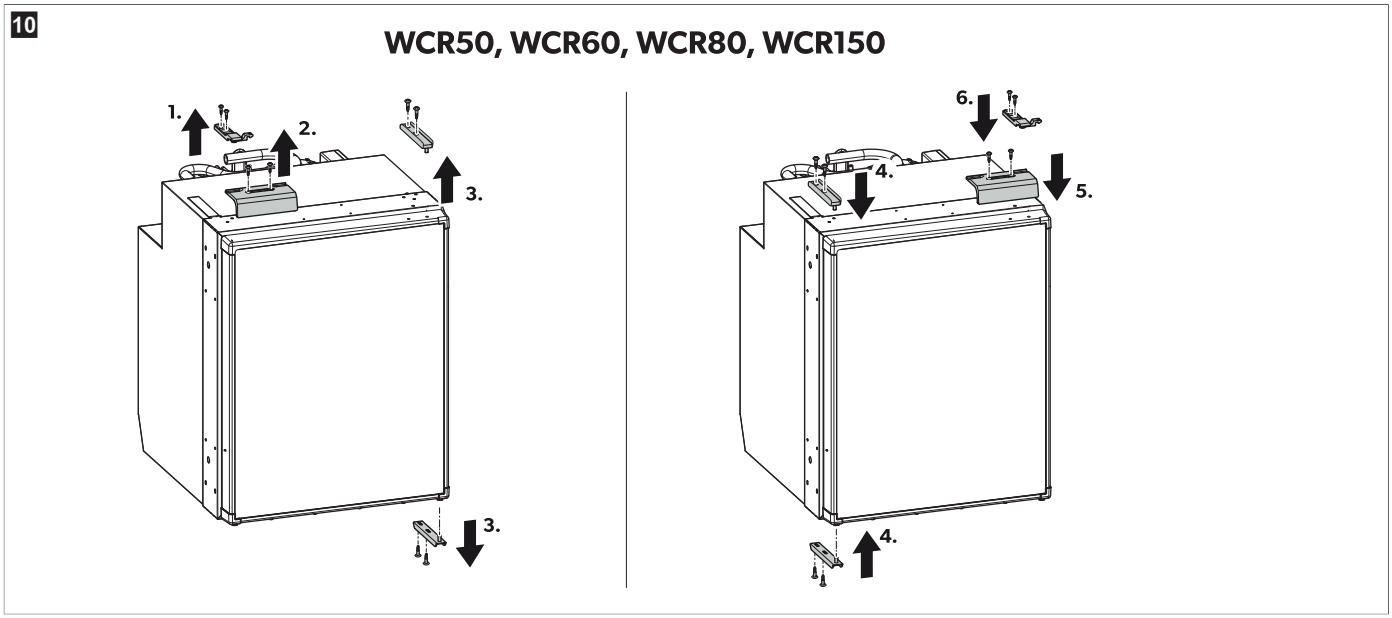

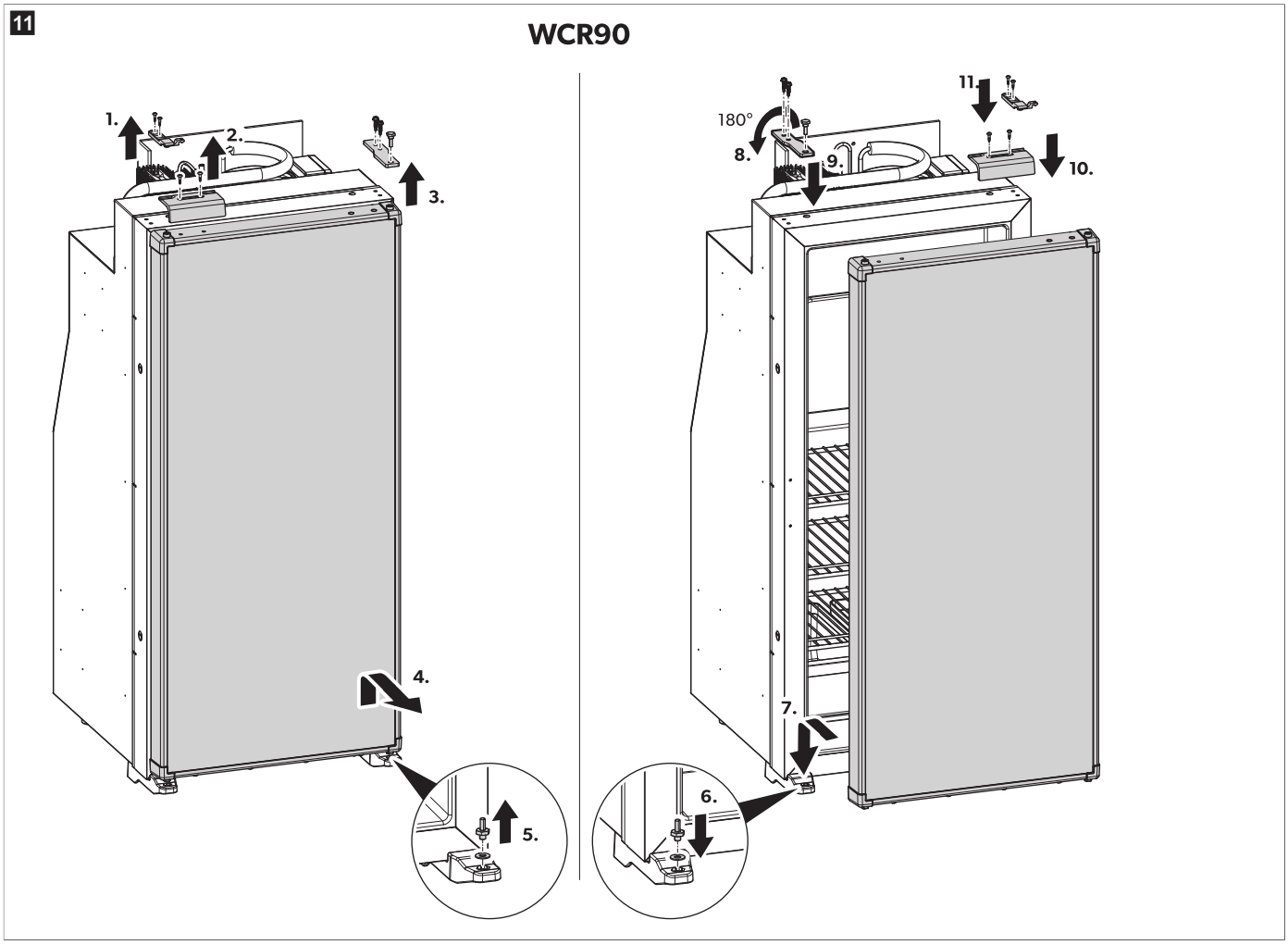

9.5 Bytte ut dekorasjonspanelet

1. Skru ut skruene nederst på panelet.
2. Fjern bunnflensen.
3. Fjern det eksisterende panelet.
4. Sett inn det nye dekorasjonspanelet med en tykkelse på ≤ 7 mm.

5. Monter bunnflensen igjen.

6. Stram skruene nederst på panelet.

✓ Dekorasjonspanelet er byttet ut.

9.6 Tilkobling strømforsyning

Den elektriske strømforsyningen må opprettes av en kvalifisert elektriker som kan fremvise ferdigheter og kunnskaper knyttet til konstruksjon og drift av elektrisk utstyr og installasjoner, og som har mottatt sikkerhetsopplæring for å kunne identifisere og unngå tilknyttede risikoer.

PASS PÅ! Fare for skader

- For å unngå spennings- og effekttap, bør kabelen holdes så kort som mulig og uten avbrudd. Unngå derfor ekstra brytere, kontakter eller fordelerbokser.
- Kontroller om driftsspenningen og batterispenningen stemmer overens før tilkobling (se typeskilt).
- Påse at polariteten er korrekt ved tilkobling av en strømforsyning på 12 V eller 24 V.

MERK Strømforsyningen må beskyttes av en sikring på 10 A for 12 V⎓-drift og 7,5 A for 24 V⎓-drift. Minste nødvendige tverrsnitt av strømforsyningskablene er 4 mm² for 12 V⎓ og 3 mm² for 24 V⎓.

Koble til kjøleskapet så nært batteriet som mulig for å redusere spenningsfallet i kabelen.

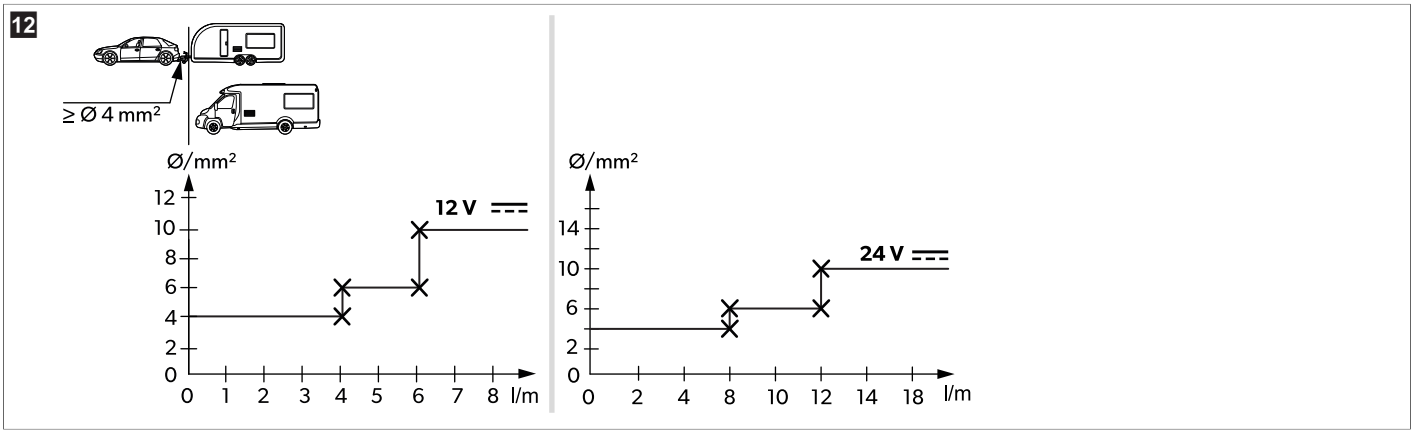

10 Betjening

10.1 Før første bruk

MERK

- Ikke oppbevar matvarer i kjøleskapet de første 4 h etter at det tas i bruk.
- Ved første gangs igangkjøring av kjøleskapet kan det oppstå lukt som forsvinner etter noen timer. Gjennomluft rommet godt.
- Kjøleeffekten kan bli påvirket av
  - omgivelsestemperaturen (f.eks. hvis kjøretøyet utsettes for direkte sollys)
  - mengden matvarer som skal kjøles
  - hvor ofte lokket blir åpnet

- Rengjør kjøleskapet innvendig av hygienemessige årsaker (se kapitell Rengjøring og vedlikehold på side 213).

10.2 Spare strøm

- Velg et sted som har god ventilasjon, og som er beskyttet mot direkte solstråler.
- La varme matvarer bli avkjølt før du setter dem inn i kjøleskapet for å holde dem kjølige.
- Ikke åpne kjøleskapet oftere enn nødvendig.
- La ikke kjøleskapet stå åpent lenger enn nødvendig.
- Rim av kjøleskapet hvis det har dannet seg is i det.
- Unngå unødvendig lave temperaturer.
- Rengjør kondensatoren regelmessig for støv og forurensinger.

10.3 Instruksjon om lagring av matvarer

PASS PÅ! Skade på apparatet

- Plasser store gjenstander som f.eks. flasker eller bokser utelukkende i kjøleskapdøren, i grønnsakskuffen eller nedre trådhylle.

For å unngå matsvinn, skal du gjøre følgende:

- Hold temperatursvingningen så lav som mulig. Bare åpne kjøleskapet så ofte og så lenge det er nødvendig, slikt at du unngår en betydelig økning av temperaturen i rommene i kjøleskapet. Lagre matvarene slik at luften kan sirkulere godt.
- Kontroller at kjøleeffekten i kjøleskapet er egnet for matvarene du ønsker å kjøle.
- Forsikre deg om at kjøleskapet bare fylles med varer som tåler nedkjøling til den valgte temperaturen.
- Hvis temperaturen kan justeres: Juster temperaturen etter mengde og type matvarer.
- Matvarer kan enkelt absorbere eller frigi lukt eller smak. Oppbevar alltid matvarene tildekket eller i lukkede beholdere/flasker.
- Oppbevar matvarene som vist på illustrasjonene.

MERK
- Ikke oppbevar kullsyreholdige drikker i frysevarerommet.
- Frysevarerommet er egnet for framstilling av isbiter og for kortvarig oppbevaring av frosne matvarer. Det er ikke egnet for nedfrysning av matvarer.
- Pakk rå og kokte varer separat.
- Ta hensyn til forfallsdato på pakningene.
- La ikke kjølte varer ligge for lenge utenfor kjøleskapet.
- Rengjør kjøleskapet innvendig regelmessig.

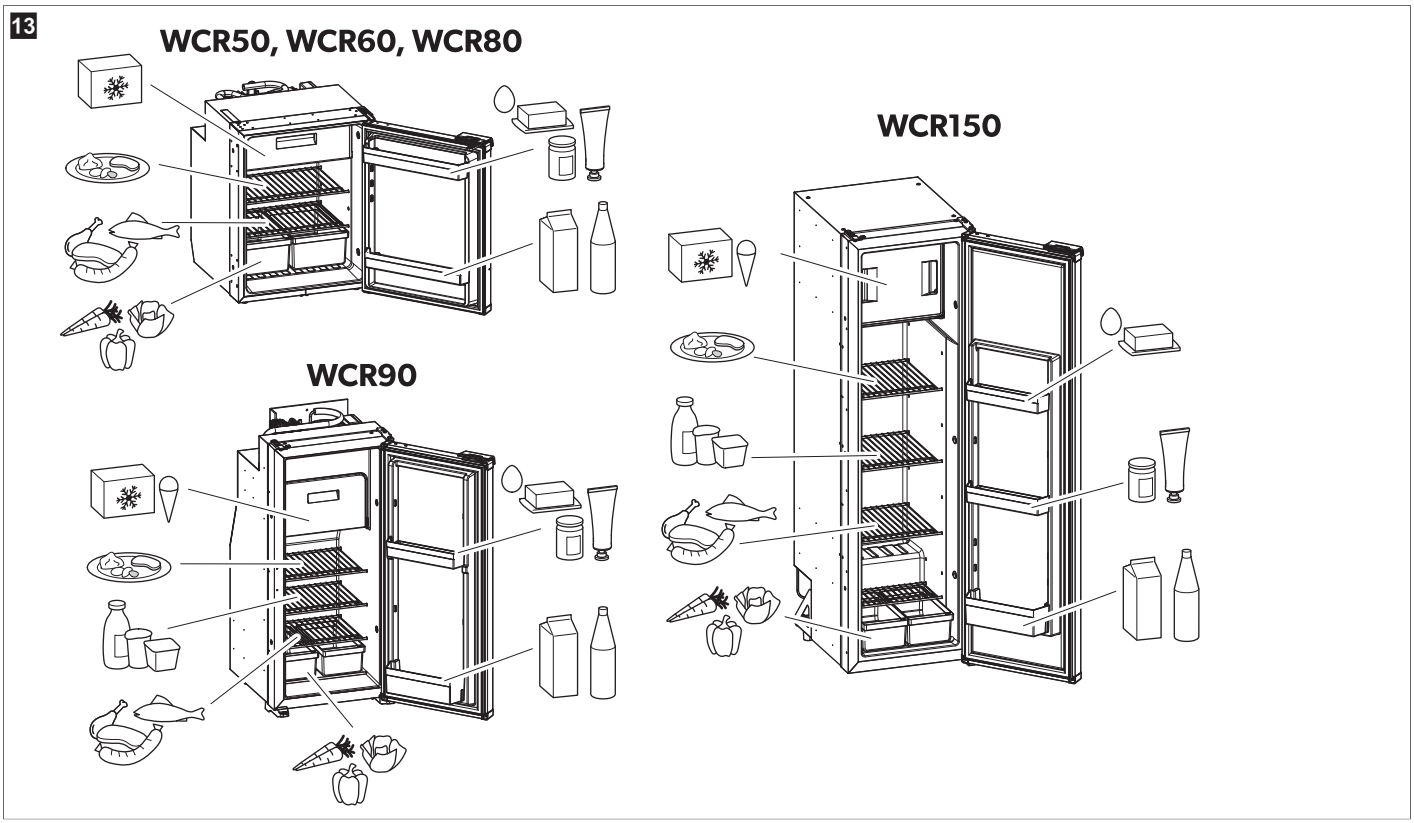

10.4 Slik slår du på kjøleskapet

MERK
> Ved første gangs igangkjøring av kjøleskapet kan det oppstå lukt som forsvinner etter noen timer. Gjennomluft rommet godt.
> Plasser kjøretøyet vannrett, spesielt ved igangkjøring og fylling av kjøleskapet før reisen starter.

> Trykk på knappen ⓘ i 2 s.
⌄ Kjøleskapet starter med de nyeste innstillingene.

10.5 Slå kjøleskapet av
> Trykk på knappen ⓘ i 2 s.
⌄ Kjøleskapet er helt slått av.
> Hvis du ikke har tenkt å bruke kjøleskapet over lengre tid, må du koble fra strømforsyningen.

10.6 Innstilling av temperatur

MERK For omgivelsestemperaturer på 15 °C – 25 °C velger du middels temperaturinnstilling.

> Trykk gjentatte ganger på ⓪-knappen helt til ønsket temperaturtrinn er innstilt.

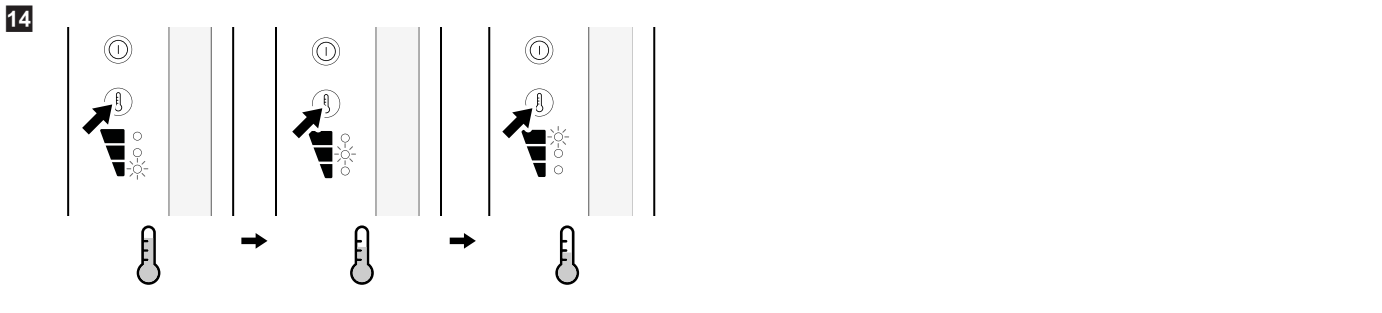

10.7 Stille inn driftsmodusen

Hvis du vil ha mer informasjon om driftsmoduser, kan du se Driftsmodus på side 201.

> Trykk på ⊜-knappen gjentatte ganger helt til LED-lampen for ønsket driftsmodus tennes.

- **Quiet-modus:** Med stillemodusen aktivert drives kjøleskapet med redusert støynivå.

  MERK Etter 8 h i stillemodus går kjøleskapet automatisk tilbake til ytelsesmodus og de tidligere angitte konfigurasjonene.

- **Performance-modus:** Med ytelsesmodusen aktivert drives kjøleskapet i standardmodus.

  MERK Når du bruker ytelsesmodusen, forblir kjøleskapet i denne modusen frem til den endres.

⌄ LED-indikatorene for både den valgte modusen og det valgte kjølenivået lyser.

10.8 Posisjonere risten

ADVARSEL! Fare for at barn blir innestengt

> Alle hyller er faste for å forhindre at barn ikke kan klatre inn i kjøleskapet.
> Hyllene må bare tas ut for rengjøring.
> Tilpass hyllene og lås dem tilbake på plass.

MERK Fjern frysevarerommet før du posisjonerer hyllene på nytt for bedre tilgang til de bakre hyllebryterne.

Ta ut hyllene

› Fjern hyllene i **WCR50** og **WCR60** på følgende måte.

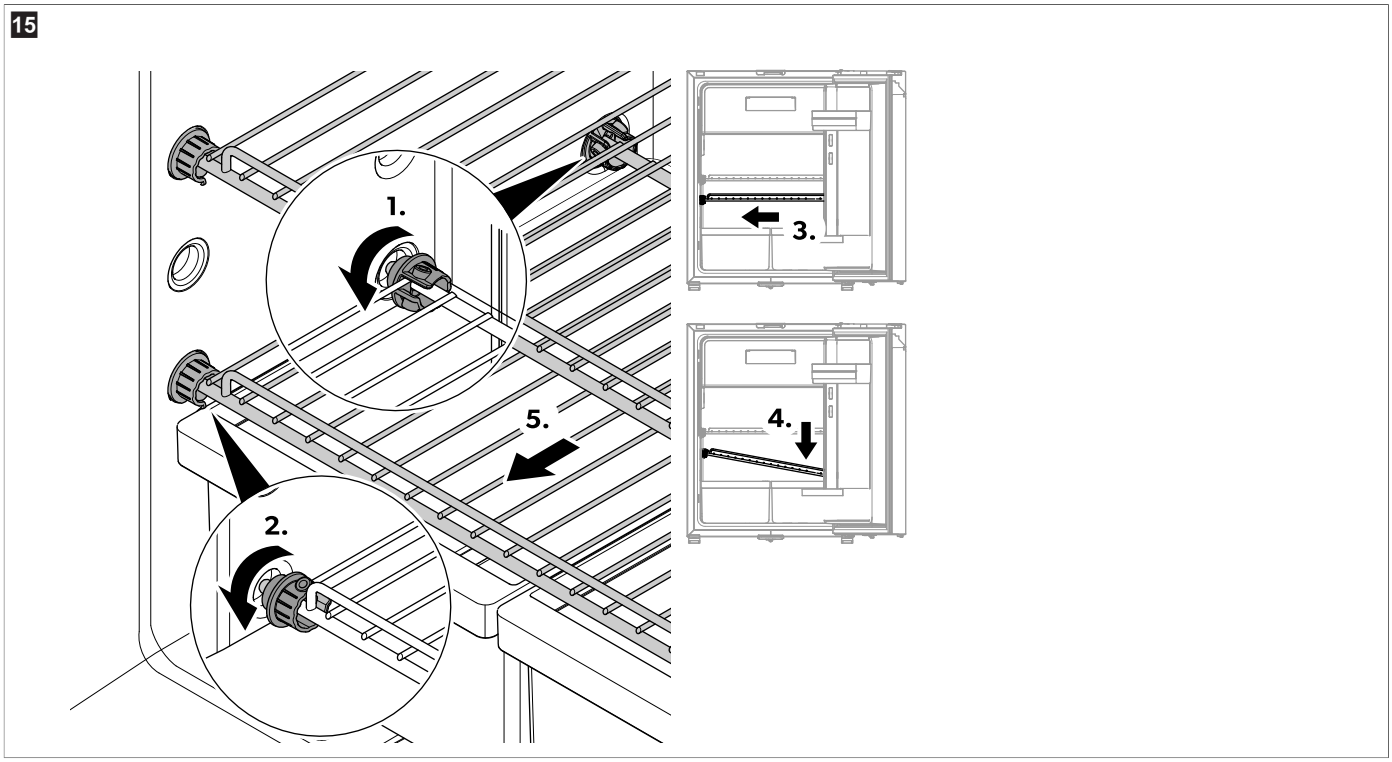

a) Roter de bakre plastringene slik at åpningene vender fremover.

b) Roter de fremre plastringene slik at åpningene vender bakover.

c) Skyv risten til side på motsatt side av dørhengselen.

d) Dra risten ut av kjøleskapet.

e) Dra risten ut av kjøleskapet.

> Fjern hyllene i **WCR80** på følgende måte.

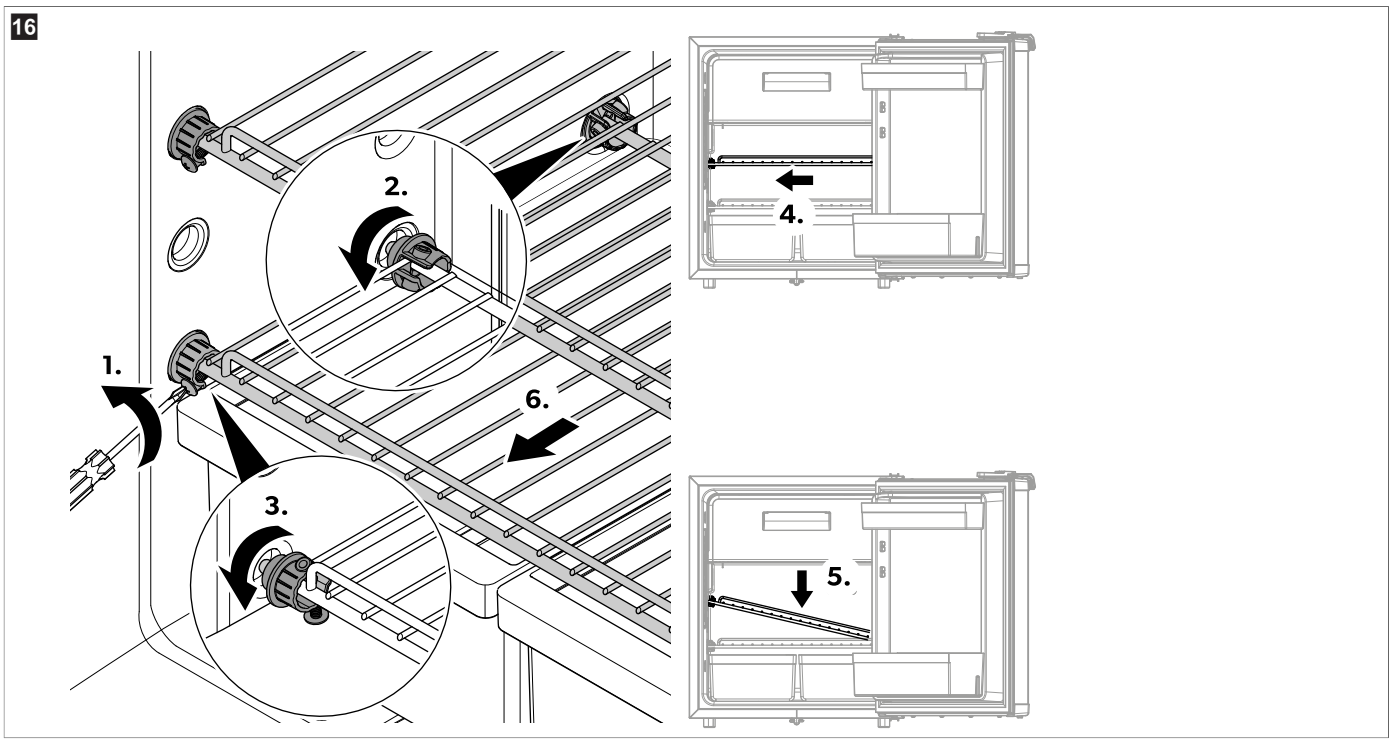

a) Løsne skruene.
b) Roter de bakre plastringene slik at åpningene vender fremover.
c) Roter de fremre plastringene slik at åpningene vender bakover.
d) Skyv risten til side på motsatt side av dørhengselen.
e) Vipp siden på motsatt side av dørhengselen nedover.
f) Dra risten ut av kjøleskapet.

> Fjern hyllene i **WCR90** på følgende måte.

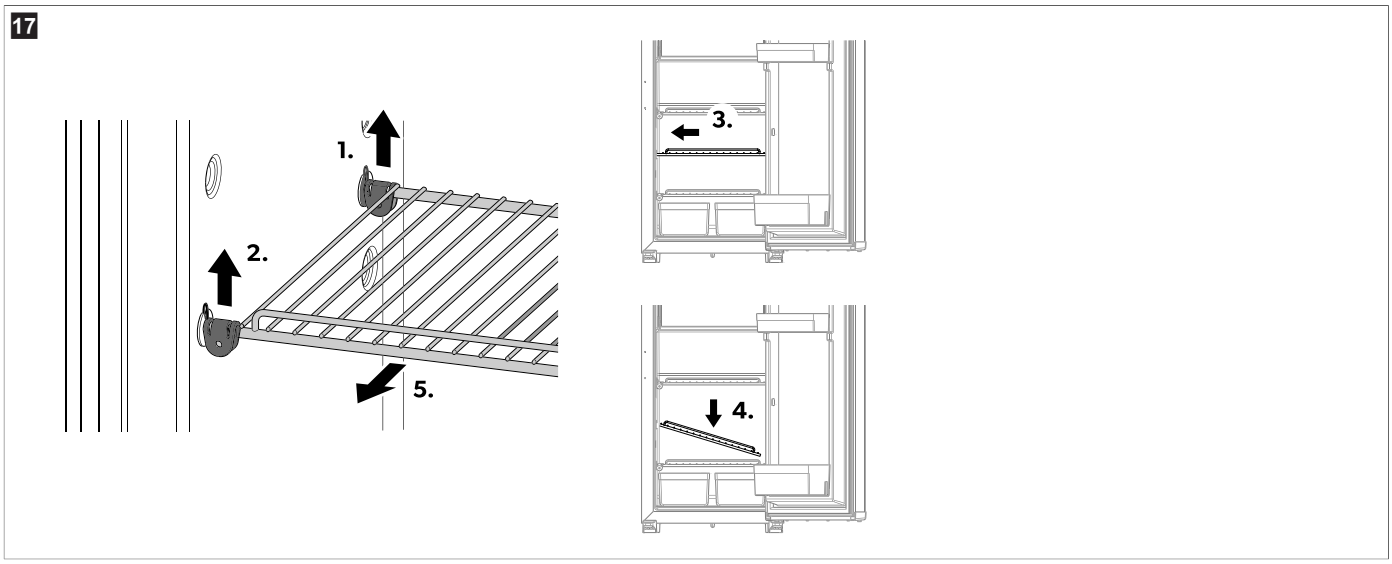

a) Løsne braketten bak.
b) Løft braketten foran.
c) Skyv risten til side på motsatt side av dørhengselen.
d) Vipp siden på motsatt side av dørhengselen nedover.
e) Dra risten ut av kjøleskapet.

> Fjern hyllene i **WCR150** på følgende måte.

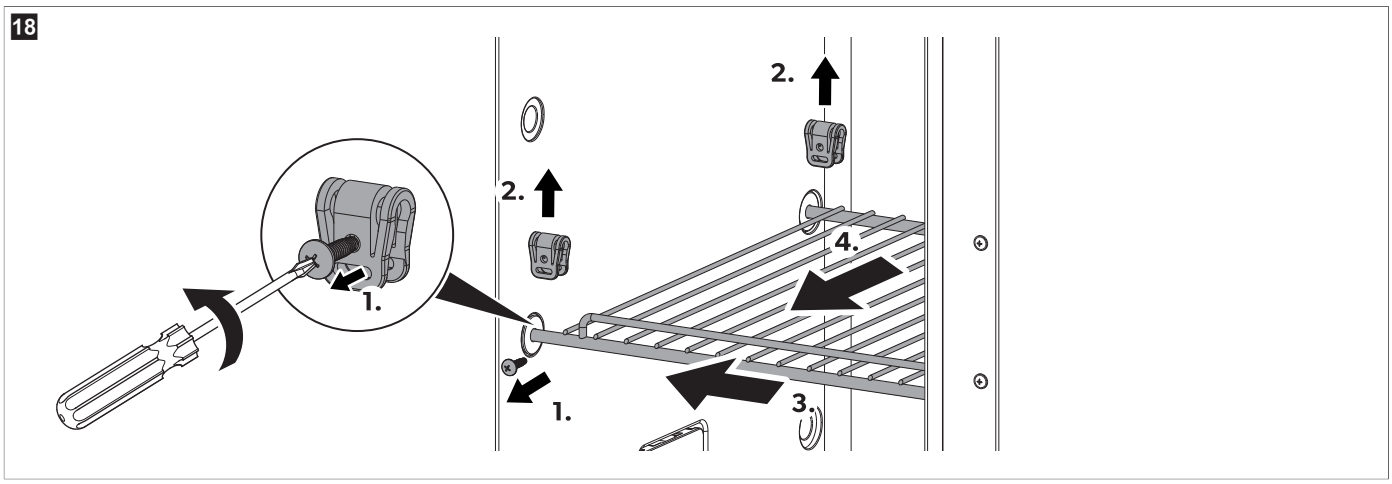

a) Løsne skruene.
b) Løft braketten.
c) Skyv risten til side på motsatt side av dørhengselen.
d) Dra risten ut av kjøleskapet.

Sette hyllene inn igjen

> Sett hyllene igjen i motsatt rekkefølge.

10.9 Åpne kjøleskapsdøren

FORSIKTIG! Fare for personskader
> Lukk og lås alltid kjøleskapet før du begynner å kjøre.
> Åpne dørene forsiktig, fordi varene kan ha flyttet på seg og kan falle ut.

Kjøleskapsdøren kan åpnes fra både venstre og høyre side (se Vende døren på side 206).

10.10 Lukke og låse kjøleskapsdøren

FORSIKTIG! Fare for personskader
> Hvis døren ikke er festet korrekt må det dyttes forsiktig oppe og nede på døren helt til den smekker på plass.

MERK Kjøleskapsdøren har en låsemekanisme som også fungerer som transportsikring.

> Trykk igjen døren til det høres et tydelig klikk.

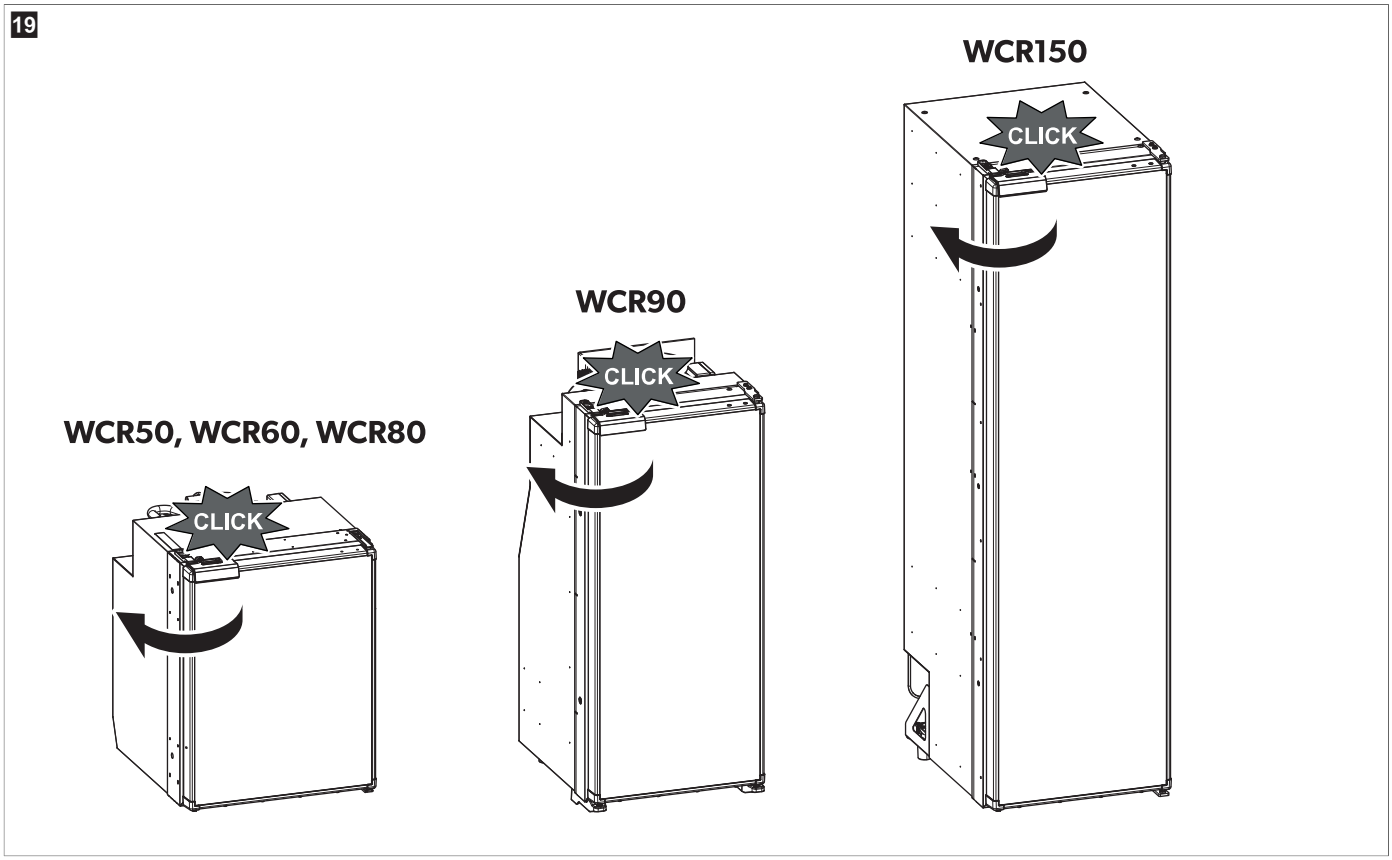

⌄ Døren er nå lukket og låst.

11 Rengjøring og vedlikehold

ADVARSEL! Fare for elektrisk støt
> Koble kjøleskapet fra strømnettet før rengjøring og stell.

PASS PÅ! Fare for skader
> Ikke bruk skarpe eller harde gjenstander, skurende vaskemidler eller blekemidler under rengjøring, da disse kan skade apparatet.

PASS PÅ! Fare for skader
> Bruk aldri harde eller spisse redskaper for å fjerne islag eller for å løsne fastfrosne gjenstander.
> Ikke bruk mekaniske eller andre hjelpemidler for å fremskynde avrimingen.

> Rengjør kjøleskapet regelmessig og hvis det er tilsmusset med en fuktig klut.
> Pass på at det ikke drypper vann inn i forseglingene. Dette kan skade elektronikken.
> Når kjøleskapet er rengjort, tørker man av det med en klut.
> Kontroller kondensvannutløpet regelmessig.

Rengjør kondensvannutløpet ved behov. Hvis det er tilstoppet, samles det opp kondensvann på bunnen av kjøleskapet.

11.1 Avrime kjøleskapet

PASS PÅ! Fare for skader
> Ikke bruk mekaniske verktøy eller en hårføner for å fjerne is eller løsne frosne varer.

Hvis kjøleskapet brukes i lengre perioder i omgivelser med høy luftfuktighet og/eller høye temperaturer, kan det bygge seg opp frost på den bakre innvendige veggen, noe som kan redusere kjøleytelsen. I dette tilfellet anbefales manuell avriming.

Frysevarerommet må avrimes manuelt jevnlig, og det anbefales hvis frostlaget er mer enn 3 mm.

1. Koble fra spenningsforsyningen.
2. Ta ut matvarene.
3. Legg en klut i rommet og kjøleskapet for å samle opp vann.
4. La dørene stå åpne.

- **Kun WCR90 og WCR150:** Det meste av kondensvannet fra kjølerommet tømmes gjennom en slange på baksiden av kjøleskapet og føres ut av kjøretøyet.
  Kondensvannet fra frysevarerommet samler seg i bunnen.

5. Tørk av begge kjølerommene med en klut.

12 Feilretting

MERK For sikker drift av forbrukerenheter på 12 V i campingvognen under kjøring, må det sørges for at trekkvognen leverer tilstrekkelig spenning. På noen kjøretøy kan batteriadministrasjonssystemet automatisk slå av forbrukerenhetene for å beskytte batteriet. Informer deg om dette hos kjøretøyprodusenten.

Problem	Mulig årsak	Løsningsforslag
Kjøleskapet fungerer ikke.	Sikringen i likestrømledningen er defekt.	> Skift ut sikringen.
	Kjøretøysikringen har gått.	> Skift ut kjøretøysikringen. Se bruksanvisningen for kjøretøyet.
	Kjøretøybatteriet er utladet.	> Kontroller kjøretøybatteriet og lad det opp.
	Tenningen er ikke slått på.	> Slå på tenningen.
	Temperaturen ved kompressoren er for lav (< 0 °C).	> Lukk eller dekk til alle utvendige luftegitre fullstendig med isolasjonsmateriale.
	Kjøleskapet slås av automatisk hvis spenningen er utilstrekkelig. (Sluttutladningsspenning: 10,4 V⎓)	> Lad opp batteriet. Kjøleskapet starter opp igjen automatisk. (Innkoblingsspenning: 11,7 V⎓)
Dårlig kjøleeffekt, innetemperaturen stiger. Kompressoren går kontinuerlig.	Luftingen rundt aggregatet er ikke tilstrekkelig.	> Kontroller at luftegitteret ikke er blokkert. > Flytt kjøleskapet til et annet sted.
	De innvendige veggene er tiliset.	> Kontroller om kjøleskapdøren lukker riktig. > Forsikre deg om at kjøleskapstetningen passer ordentlig og ikke er skadet. > Avrim kjøleskapet.
	Temperaturen er stilt inn for høyt.	> Still inn en lavere temperatur.
	Omgivelsestemperaturen er for høy.	> Ta ut luftegitteret fra tid til annen, slik at den varme luften slipper raskere ut.
	Det ble plassert for mange matvarer i kjøleskapet på én gang.	> Ta ut litt av matvarene.
	Det ble plassert for mange varme matvarer i kjøleskapet på én gang.	> Ta ut de varme matvarene og la de kjøle seg ned før du setter dem inn.
	Kjøleskapet har ikke vært lenge i drift.	> Sjekk temperaturen på nytt etter 4 h / 5 h.
	Kondensatoren er skitten.	> Rengjør kondensatoren.
	Viften er defekt.	> Kontakt et autorisert serviceverksted.
Dårlig kjøleeffekt, innetemperaturen stiger. Kompressoren brukes ikke ofte.	Batterikapasiteten er tom.	> Lad batteriet.
Dårlig kjøleeffekt, innetemperaturen stiger. Denne kompressoren fungerer ikke (batteritilkobling).	Feil på forbindelsen mellom batteri og elektronikk.	> Opprett forbindelse.
	Hovedbryteren er defekt (hvis en slik er montert).	> Skift ut hovedbryteren.
	Ekstra ledningssikring avbrent (hvis dette er montert).	> Skift ut sikringen.
	Batterispenningen er for lav.	> Lad batteriet.
	Batterikapasiteten er for lav.	> Skift ut batteriet.
	Ledningene er løse. Kontakten er dårlig (korrosjon).	> Opprett forbindelse.

Problem	Mulig årsak	Løsningsforslag
	Kabeltverrsnittet er for lite.	> Skift ut kabelen.
	Kompressoren er defekt.	> Kontakt et autorisert serviceverksted.
Uvanlige lyder.	En komponent til kjølekretsløpet kan ikke bevege seg fritt (ligger inntil veggen).	> Bøy komponenten forsiktig vekk fra hindringen.
	Det er et fremmedlegeme inneklemt mellom kjøleenheten og veggen.	> Fjern fremmedlegemet.
	Viftestøy.	> Kontakt et autorisert serviceverksted.
Døren åpnes utilsiktet ved bevegelse (f.eks. under kjøring).		> Sett dørlåsen til en annen posisjon.
Døren lukkes ikke riktig.		> Sett dørlåsen til en annen posisjon.
Dørlåsen er ikke ordentlig låst.		> Sørg for at døren låses ordentlig når du lukker den.

12.1 Indikasjon på feil

MERK
> Alle feil indikeres ved at LED-indikatoren for feil blinker oransje (se Kontroll- og visningselementer på side 200).
> I ytelses- eller stillemodus høres et ekstra pip.

Blinkefrekvens	Error	Mulig årsak
1	Under- eller overspenning	Forsyningsspenningen ligger utenfor det innstilte området.
2	Vifte-overstrøm	Viftebelastningen på elektronikkenheten er mer enn 1 A.
3	Motoren starter ikke	Rotoren sitter fast. Differansetrykket i kjølesystemet er for høyt.
4	For lavt turtall	Hvis kjølesystemet er overbelastet, kan ikke motorens minimumsturtall opprettholdes.
5	Overoppheting av elektronikkenheten	Hvis kjølesystemet er for sterkt belastet eller ved for høy temperatur, blir elektronikken for varm.
Vedvarende	Temperatursensorfeil	Temperatursensoren er defekt.

12.2 LED-indikator for kompressor og feil

LED-indikatorene for kompressor og feil viser driftsstatusen til kompressoren eller eventuelle feil:

Farge	Beskrivelse
Hvit	Kompressor på
Lys av	Kompressor av
Oransje (blinkende)	Feil (se Indikasjon på feil på side 215)

13 Garanti

Lovmessig garantitid gjelder. Hvis produktet er defekt, kan du kontakte WAECO via customer@waeco.com eller forhandleren din.

Ved henvendelser vedrørende reparasjon eller garanti, må du sende med følgende dokumentasjon:

- Kopi av kvitteringen med kjøpsdato
- Årsak til reklamasjonen eller beskrivelse av feilen

Vær oppmerksom på at reparasjoner som utføres selv, eller som ikke utføres på en profesjonell måte, kan gå ut over sikkerheten og føre til at garantien blir ugyldig.

14 Avfallshåndtering

PASS PÅ! Fare for skader
> Isolasjonen av kjøleboksen inneholder antennelig cyklopentan og krever en spesiell avhendingsprosess. Lever kjøleboksen på slutten av sin levetid til egnet resirkuleringsstasjon.

ADVARSEL! Fare for at barn blir innestengt

› Før avfallsbehandling av det gamle produktet:
- Demonter lokket.
- La kurvene bli værende på plass, slik at det ikke er enkelt for barn å krype inn.

Resirkulering av emballasje: Lever emballasje til resirkulering så langt det er mulig. Denne separasjonen er nødvendig, siden emballasjen er en verdifull ressurs og feil avhending kan påvirke helse og miljø.

Søppelbøtten med kryss over indikerer at produktet er elektrisk eller elektronisk utstyr, og at det må deponeres separat for riktig behandling, gjenvinning og resirkulering. **Forbrukeren er juridisk forpliktet til å deponere elektrisk eller elektronisk utstyr på riktig måte, separat fra vanlig husholdningsavfall!**

Denne separasjonen er nødvendig, siden elektriske apparater er verdifulle ressurser og kan inneholde stoffer som er skadelige for mennesker og miljøet.

Når du skal deponere produktet, må du rådføre deg med nærmeste gjenvinningsstasjon eller din faghandler om hvordan du kan gjøre dette i overensstemmelse med gjeldende deponeringsforskrifter.

Produktet kan avhendes gratis.

15 Tekniske spesifikasjoner

Kjølekretsløpet inneholder en liten mengde miljøvennlig, men antennelig kjølemiddel. Kjølemiddelet skader ikke ozonlaget og bidrar ikke til drivhuseffekten. Kjølemiddel som lekker ut, kan ta fyr.
Kjøleenheten er hermetisk lukket.

Ytterligere produktinformasjon kan nås via QR-koden på energietiketten eller via eprel.ec.europa.eu.

Generelle tekniske spesifikasjoner	
Tilkoblingsspenning	12 V⎓ / 24 V⎓
Kjøleytelse (kjølenivå 3 … nivå 1)	– 12 °C … – 7 °C
Gjennomsnittlig strøminntak	50 W
Klimaklasse	ST
Kjølemiddel	R600a
Tining	Manuell avriming
Inspeksjon/sertifisering	CE EAC

WCR50	
Samlet kapasitet	44 L
Kapasitet for kjølerom	39,6 L
Kapasitet for frysevarerom	4,4 L
Mål (B × H × D)	380 mm × 535 mm × 510 mm
Nettovekt	14 kg
Støyutslipp (testet i henhold til IEC 60704)	
Stillemodus	36 dB(A)
Ytelsesmodus	40 dB(A)
Energiforbruk (testet i henhold til IEC 62552)	0,32 kWh/24h

WCR60	
Samlet kapasitet	55 L
Kapasitet for kjølerom	48,9 L
Kapasitet for frysevarerom	6,1 L
Mål (B × H × D)	448 mm × 535 mm × 537 mm
Nettovekt	15,5 kg
Støyutslipp (testet i henhold til IEC 60704)	
Stillemodus	38 dB(A)

WCR60	
Ytelsesmodus	41 dB(A)
Energiforbruk (testet i henhold til IEC 62552)	0,33 kWh/24h

WCR80	
Samlet kapasitet	75 L
Kapasitet for kjølerom	68,4 L
Kapasitet for frysevarerom	6,6 L
Mål (B × H × D)	475 mm × 635 mm × 537 mm
Nettovekt	16,7 kg
Støyutslipp (testet i henhold til IEC 60704)	
Stillemodus	38 dB(A)
Ytelsesmodus	41 dB(A)
Energiforbruk (testet i henhold til IEC 62552)	0,36 kWh/24h

WCR90	
Samlet kapasitet	82 L
Kapasitet for kjølerom	75 L
Kapasitet for frysevarerom	7 L
Mål (B × H × D)	418 mm × 966 mm × 507 mm
Nettovekt	19 kg
Støyutslipp (testet i henhold til IEC 60704)	
Stillemodus	38 dB(A)
Ytelsesmodus	41 dB(A)
Energiforbruk (testet i henhold til IEC 62552)	0,48 kWh/24h

WCR150	
Samlet kapasitet	153 L
Kapasitet for kjølerom	135,5 L
Kapasitet for frysevarerom	17,5 L
Mål (B × H × D)	418 mm × 1482 mm × 574 mm
Nettovekt	31,5 kg
Støyutslipp (testet i henhold til IEC 60704)	
Stillemodus	36 dB(A)
Ytelsesmodus	40 dB(A)
Energiforbruk (testet i henhold til IEC 62552)	0,46 kWh/24h

Suomi

1 Tärkeitä huomautuksia 218
2 Symbolien selitykset 218
3 Laitteen symbolien selitykset 219
4 Turvallisuusohjeet 219
5 Kohderyhmä 220
6 Toimituskokonaisuus 220
7 Intended use 220
8 Tekninen kuvaus 221
8.1 Laitekuvaus 221
8.2 Käyttö- ja näyttölaitteet 222
8.3 Käyttötila 222
9 Asennus 222
9.1 Asennuspaikan valitseminen 223
9.2 Jääkaappipakastimen kiinnittäminen 225
9.3 Poistoletkun asentaminen 225
9.4 Oven kätisyyden vaihtaminen 227
9.5 Koristepaneelin vaihto 227
9.6 Virransaantiliitäntä 228
10 Käyttö 228
10.1 Ennen ensimmäistä käyttökertaa 228
10.2 Energian säästäminen 228
10.3 Ohjeita elintarvikkeiden kylmäsäilytykseen 228
10.4 Jääkaappipakastimen käynnistäminen 229
10.5 Jääkaappipakastimen sammuttaminen 229
10.6 Lämpötilan säätö 229
10.7 Käyttötilan valitseminen 230
10.8 Hyllyjen sijoittaminen paikalleen 230
10.9 Jääkaappipakastimen oven avaaminen 233
10.10 Jääkaappipakastimen oven sulkeminen ja lukitseminen 233
11 Puhdistus ja huolto 234
11.1 Jääkaappipakastimen sulattaminen 234
12 Vianetsintä 235
12.1 Virheilmaisin 236
12.2 Kompressorin ja virheiden LED-merkkivalo 236
13 Takuu 236
14 Hävittäminen 237
15 Tekniset tiedot 237

1 Tärkeitä huomautuksia

Lue nämä ohjeet huolellisesti ja noudata kaikkia tämän tuotteen käyttöohjeissa annettuja ohjeita, määräyksiä ja varoituksia. Näin varmistat, että tuotteen asennus, käyttö ja huolto sujuu aina oikein. Näiden ohjeiden TÄYTYY jäädä tuotteen yhteyteen.

Käyttämällä tuotetta vahvistat lukeneesi kaikki ohjeet, määräykset ja varoitukset huolellisesti ja että ymmärrät ja hyväksyt tässä annetut ehdot. Sitoudut käyttämään tuotetta ainoastaan sen käyttötarkoitukseen ja ilmoitetuissa käyttökohteissa ja noudattaen tässä tuotteen käyttöohjeessa annettuja ohjeita, määräyksiä ja varoituksia sekä voimassa olevia lakeja ja määräyksiä. Tässä annettujen ohjeiden ja varoitusten lukematta ja noudattamatta jättäminen voi johtaa omaan tai muiden loukkaantumiseen, tuotteen vaurioitumiseen tai muun ympärillä olevan omaisuuden vaurioitumiseen. Tähän tuotteen käyttöohjeeseen, ohjeisiin, määräyksiin ja varoituksiin sekä oheisdokumentteihin voidaan tehdä muutoksia ja niitä voidaan päivittää. Katso ajantasaiset tuotetiedot osoitteesta qr.dometic.com/bgWFax.

2 Symbolien selitykset

Merkkisana tunnistaa turvallisuusviestejä ja omaisuusvahinkoihin liittyviä viestejä ja osoittaa lisäksi vaaratekijän vakavuusasteen.

VAROITUS!
> Viittaa vaaralliseen tilanteeseen, joka voi johtaa kuolemaan tai vakavaan loukkaantumiseen, jos sitä ei vältetä.

HUOMIO!
> Viittaa vaaralliseen tilanteeseen, joka voi johtaa lievään tai kohtalaiseen loukkaantumiseen, jos sitä ei vältetä.

HUOMAUTUS!
> Viittaa tilanteeseen, joka voi johtaa omaisuusvahinkoon, jos sitä ei vältetä.

OHJE Tuotteen käyttöä koskevia lisätietoja.

3 Laitteen symbolien selitykset

Varoitus! Tulipalon vaara / Syttyviä materiaaleja

4 Turvallisuusohjeet

Perusturvallisuus

VAROITUS! Sähköiskun vaara

- Jääkaappipakastimen saavat asentaa ja irrottaa ainoastaan tehtävään pätevät henkilöt.
- Anna vedelle altistuville alueille tehtävät asennustyöt ainoastaan ammattilaisen tehtäväksi.
- Jos asennat jääkaappipakastimen katoksen tai vastaavan alle, varmista, että jääkaappipakastin on suojassa sateelta ja roiskevedeltä.
- Jääkaappipakastinta ei saa ottaa käyttöön, jos siinä on näkyviä vaurioita.
- Ainoastaan pätevä henkilöstö saa korjata tätä jääkaappipakastinta. Epäasianmukaisista korjauksista saattaa aiheutua huomattavia vaaroja tai vahinkoa jääkaappipakastimelle.
- Kun sijoitat jääkaappipakastinta paikalleen, varmista, ettei virtajohto tartu kiinni mihinkään eikä vaurioidu.
- Älä kosketa avojohtimia koskaan paljain käsin.

VAROITUS! Palovaara

- Jäähdytyskierron sisältämä kylmäaine on helposti syttyvää, ja jos sitä vuotaa, on olemassa vaara, että tilaan kertyy palavia kaasuja, jos laite on pienessä tilassa. Jos jäähdytyskierrossa on mikä tahansa vaurio:
  - Pidä avoliekit ja mahdolliset sytytyslähteet loitolla jääkaappipakastimesta.
  - Tuuleta tila huolellisesti.
  - Kytke jääkaappipakastin pois päältä.
- Jäähdytyskierto sisältää pienen määrän ympäristöystävällistä mutta syttyvää kylmäainetta. Se ei vahingoita otsonikerrosta eikä edistä kasvihuoneilmiötä. Vuotava kylmäaine voi syttyä.
- Jos jääkaappipakastimessa on syttyvää kylmäainetta: Älä käytä äläkä säilytä jääkaappipakastinta suljetussa tilassa, jossa ilma ei liiku lainkaan tai liikkuu vain minimaalisen vähän.

VAROITUS! Räjähdysvaara

- Älä säilytä jääkaappipakastimessa räjähdysalttiita esineitä kuten aerosolipurkkeja, joissa on ponneainetta.

VAROITUS! Terveysvaara

- **Euroopan unioni, Yhdistynyt kuningaskunta ja Turkki:** Tätä laitetta voivat käyttää valvonnan alaisuudessa myös vähintään 8-vuotiaat lapset samoin kuin henkilöt, joiden fyysiset, aistinvaraiset tai henkiset kyvyt ovat rajoittuneet tai joilta puuttuu laitteen käytön vaatima kokemus tai tietämys, mikäli edellä mainittuja henkilöitä on opastettu käyttämään laitetta turvallisesti ja mikäli henkilöt ymmärtävät laitteen käyttöön liittyvät riskit. **Muut alueet:** Tätä laitetta ei ole tarkoitettu sellaisten henkilöiden (mukaan lukien lapset) käyttöön, joiden fyysiset, aistinvaraiset tai henkiset kyvyt ovat rajoittuneita tai joilta puuttuu laitteen käytön vaatima kokemus tai tietämys. Poikkeuksena tästä on tilanne, jossa edellä mainittujen henkilöiden turvallisuudesta vastaava henkilö on antanut opastuksen laitteen käyttöön tai laitteen käyttö tapahtuu turvallisuudesta vastaavan henkilön valvonnassa.
- 3–8-vuotiaat lapset saavat täyttää ja tyhjentää jääkaappipakastinta.
- Lapset eivät saa puhdistaa laitetta eivätkä ryhtyä käyttäjälle sallittuihin kunnossapitotöihin ilman valvontaa.
- Lapsia tulee valvoa sen varmistamiseksi, etteivät he leiki jääkaappipakastimella.

VAROITUS! Lasten loukkuun jäämisen vaara

- Varmista, että hyllyt on asennettu ja varmistettu niin, etteivät lapset voi lukita itseään jääkaappipakastimen sisälle.
- Ennen kuin hävität vanhan jääkaappipakastimen:
  - Poista laatikot.
  - Jätä hyllyt jääkaappipakastimeen, jotta lapset eivät voi kiivetä kaapin sisälle.
- Nosta ovet pois paikaltaan.

HUOMIO! Terveysvaara

- Jääkaappipakastin on kiinnitettävä asennusohjeen mukaisesti, jotta jääkaappipakastimen epävakaudesta aiheutuva vaara voidaan välttää.
- Pidä jääkaappipakastimessa ja sen syvennyksessä tai upotuskalusteessa olevat tuuletusaukot vapaina esteistä.
- Älä käytä muita kuin valmistajan suosittelemia välineitä tai muita keinoja sulatuksen nopeuttamiseen.
- Älä missään tapauksessa avaa tai vaurioita jäähdytyskiertoa.
- Älä käytä jääkaappipakastimen sisällä sähkölaitteita, ellei valmistaja suosittele näitä sähkölaitteita tähän tarkoitukseen.

HUOMIO! Loukkaantumisvaara
> ÄLÄ KÄYTÄ TAI SÄILYTÄ SYTTYVIÄ MATERIAALEJA TÄSSÄ JÄÄKAAPPIPAKASTIMESSA TAI SEN LÄHELLÄ.
> ÄLÄ ASETA MITÄÄN JÄÄKAAPPIPAKASTIMEN PÄÄLLE TAI SITÄ VASTEN.
> ÄLÄ TEE TÄHÄN JÄÄKAAPPIPAKASTIMEEN MITÄÄN MUUTOKSIA.

HUOMAUTUS! Vahingonvaara
> Huolehdi siitä, että mahdollinen kondenssiveden tyhjennysaukko pysyy aina puhtaana.
> Jos jääkaappipakastimessa on tuuletusritilät, älä käytä painepesuria niiden lähettyvillä, kun puhdistat ajoneuvoa.
> Jääkaappipakastinta ei saa altistaa sateelle.
> Älä irrota pistoketta pistorasiasta johdosta vetämällä.

Turvallisuus asennuksen aikana

VAROITUS! Sähköiskun vaara
> Älä asenna tai sijoita siirrettäviä pistorasialistoja tai siirrettäviä virtalähteitä jääkaappipakastimen taakse.

VAROITUS! Palovaara
> Varmista, että työ tehdään siististi ja ilman jäämiä, kun käytetään silikonitiivistemassaa tms. Jos silikonisäikeet joutuvat kosketuksiin kuumien osien tai avoliekkien kanssa, on olemassa palovaara.
> Älä asenna jääkaappipakastinta avotulen tai muiden lämpölähteiden, kuten lämmittimien tai kaasu-uunien, lähelle tai suoraan auringonvaloon.

HUOMAUTUS! Vahingonvaara
> Pidä laitteesta kiinni kuljetuksen aikana vain sen rungosta.
> Jääkaappipakastin sopii asennettavaksi ainoastaan asennussyvennykseen. Jääkaappipakastin on kiinnitettävä kalusteisiin/kaappeihin kiinnityskehyksellä tai muilla laipoilla, jotta jääkaappipakastin ei kaatuisi. Ainoastaan jääkaappipakastimen etuosaan tulee päästä käsiksi asennuksen jälkeen.

5 Kohderyhmä

Laitteen sähköasennus ja määritys täytyy antaa pätevän henkilön tehtäväksi. Henkilön täytyy pystyä osoittamaan sähkövarusteiden rakenteeseen ja käyttöön sekä asennukseen liittyvät tietonsa ja taitonsa, ja hänen täytyy tuntea asiaa koskevat määräykset, jotka ovat voimassa siinä maassa, jossa varuste on määrä asentaa ja/tai jossa sitä on määrä käyttää. Lisäksi hänellä täytyy olla suoritettuna turvallisuuskoulutus, jonka ansiosta hän pystyy tunnistamaan asiaan liittyvät vaarat ja välttämään ne.
Kaikki muut toimet ovat sallittuja muillekin kuin ammattilaisille.

6 Toimituskokonaisuus

Määrä	Kuvaus
1	Jääkaappipakastin
1	Tyhjennyskulma
4	Kiinnityssuoja
1	Pikaopas
1	Käyttöohje (vain verkkoversio)

7 Intended use

The refrigerator is intended for:

- Installation in caravans and motor homes
- Cooling and storing food
- Storing frozen food

The refrigerator is not suitable for:

- Storing medications and other medical products
- Storing corrosion substances or substances that contain solvents
- Quickly-freezing food

The frozen compartment is suitable for storing frozen food, storing ice cream and making ice cubes. The compartment is not suitable for freezing unfrozen food.

The refrigerator is intended for installation in a piece of cabinetry or an installation niche. Once installed, only the front of the refrigerator may be accessible.

This refrigerator is not intended to be used in household applications.

The device is designed to be operated from a 12 V⎓ or 24 V⎓ onboard supply.

Optimum cooling performance is provided at ambient temperatures between 16 °C ... 38 °C.

Tämä tuote soveltuu ainoastaan näissä ohjeissa ilmoitettuun käyttötarkoitukseen ja käyttökohteeseen.

Näistä ohjeista saat tuotteen asianmukaiseen asennukseen ja/tai käyttöön tarvittavat tiedot. Väärin tehdyn asennuksen ja/tai väärän käyttötavan tai vääränlaisen huollon seurauksena laite ei toimi tyydyttävästi, ja se saattaa mennä epäkuntoon.

Valmistaja ei ota vastuuta tapaturmista tai tuotevaurioista, jotka johtuvat seuraavista:

- väärin tehty asennus tai liitäntä, ylijännite mukaan lukien
- väärin tehty huolto tai muiden kuin valmistajalta saatavien alkuperäisten varaosien käyttö
- tuotteeseen ilman valmistajan nimenomaista lupaa tehdyt muutokset
- käyttö muuhun kuin tässä ohjeessa ilmoitettuun tarkoitukseen.

Waeco pidättää itsellään oikeuden muutoksiin tuotteen ulkonäössä ja spesifikaatioissa.

8 Tekninen kuvaus

Jääkaappipakastin on kompressorijääkaappipakastin. Se on suunniteltu toimimaan 12 V⎓ / 24 V⎓:n virransyötöllä.

OHJE Sähkölaitteiden turvallinen käyttö edellyttää, että vetoauto syöttää matkailuvaunun 12 V⎓ / 24 V⎓:n sähkölaitteille riittävän jännitteen ajon aikana. Eräissä ajoneuvoissa akunhallintajärjestelmä saattaa katkaista automaattisesti virran sähkölaitteista ajoneuvon akun suojaamiseksi. Pyydä tietoja ajoneuvosi valmistajalta.

Laite voi jäähdyttää tuotteet lämpötilassa 2 °C ... 7 °C ja pitää ne viileinä. Pakastettuja tuotteita voi säilyttää pakastelokerossa. Halutun lämpötilan voi asettaa ohjausnäytössä.

Kaikki jääkaappipakastimessa käytetyt materiaalit ovat elintarvikkeille harmittomia. Jäähdytyskierto on hermeettisesti tiivistetty.

8.1 Laitekuvaus

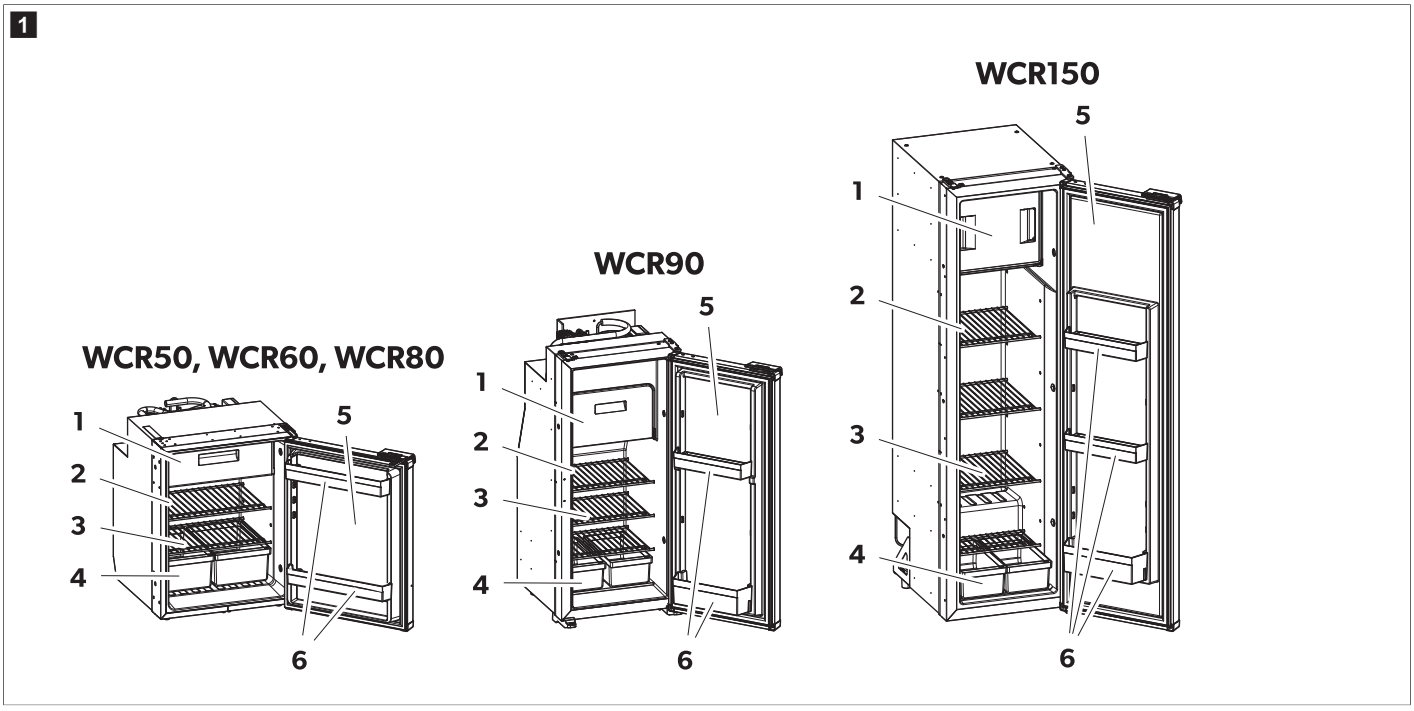

Kohta, kuva. 1 sivulla 221	Kuvaus	Määrä		
		WCR50, 60, 80	WCR90	WCR150
1	Pakastelokero	1	1	1
2	Käyttö- ja näyttölaitteet	1	1	1
3	Jääkaappipakastimen irrotettava hylly	2	3	4
4	Vihanneslaatikko	2	2	2
5	Jääkaappipakastimen ovi	1	1	1
6	Oviteline	2	2	3

8.2 Käyttö- ja näyttölaitteet

Jääkaappipakastimen sisäseinässä on LED-näyttö.

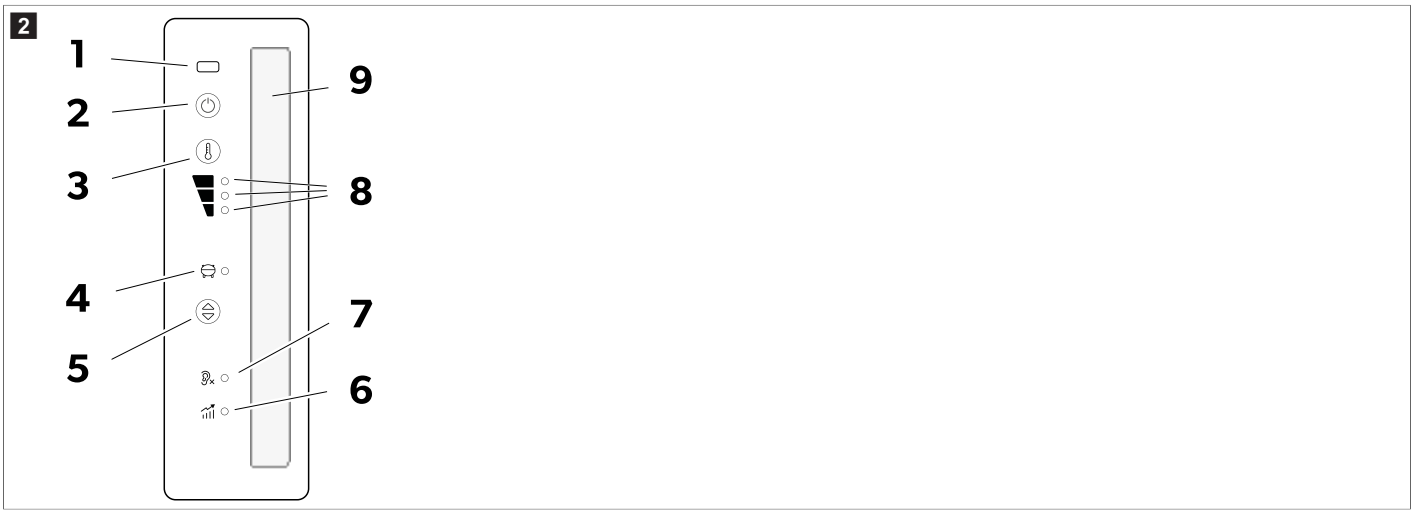

LED-näytössä on seuraavat painikkeet ja näyttöelementit:

Tuote	Selitys
1	Oven avauksen infrapuna-anturi
2	Virtapainike
3	Jäähdytystason asetuspainike
4	Kompressorin ja virheiden LED-merkkivalo
5	Käyttötilapainike
6	Performance-tila
7	Hiljainen tila
8	Jäähdytystason 1–3 LED-merkkivalo
9	Sisävalaistus

8.3 Käyttötila

Käyttötila	Symboli	Kuvaus
Hiljainen tila		Käyttö pienemmällä melutasolla. Jäähdytystaso 1
Performance-tila		Jäähdytystaso 1–3

9 Asennus

HUOMIO! Terveysvaara

> Laite on kiinnitettävä ohjeiden mukaisesti, jotta sen epävakaus ei aiheuttaisi vaaraa.

HUOMIO! Loukkaantumisvaara

> Jääkaappipakastimessa on teräviä reunoja. Käytä käsineitä, kun teet asennustöitä.

OHJE Vain WCR90, WCR150: Kun vaihdat absorptiojääkaappipakastimen tilalle kompressorimallin, varmista, että kaikki ulkoiset tuuletussäleiköt on suljettu kokonaan. Jos näin ei tehdä, kompressori ei välttämättä toimi matalissa lämpötiloissa (alle 0 °C), mikä voi aiheuttaa toimintahäiriön.

HUOMAUTUS! Vahingonvaara

> Asenna jääkaappipakastin niin, että laite on helposti saavutettavissa huoltotöitä varten (katso Poistoletkun asentaminen sivulla 225).
> Asenna jääkaappipakastin niin, että se voidaan irrottaa helposti.

> Asenna jääkaappipakastin niin, että se on helppo poistaa ajoneuvosta.
> Asenna jääkaappipakastin syvennykseen, jotta se pysyy tukevasti paikallaan ajoneuvon liikkuessa.

9.1 Asennuspaikan valitseminen

HUOMAUTUS! Vahingonvaara

> Älä asenna jääkaappipakastinta matkailuauton takaosaan ovi kulkusuuntaan päin.
> Asenna keittiötason alle tuleva yksikkö ovi kulkusuuntaan nähden vain, jos se sijoitetaan liukuoven viereen ja etuistuinten taakse.
> Anna laitteen olla pystyasennossa vähintään 3 h ennen kuin käynnistät sen ensimmäisen kerran.
> Älä aseta jääkaappipakastinta suoraan ajoneuvon lattialle.
> Noudata vähimmäisvälystä, kun asennat jääkaappipakastimen kalusteisiin.

WCR50, WCR60, WCR80

3

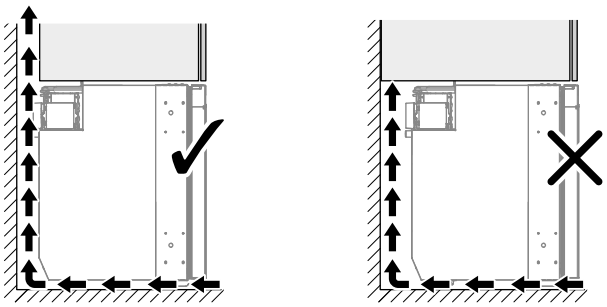

OHJE **Vain WCR90, WCR150**: Älä asenna laitetta korotetulle askelmalle. Yläosaan asennettuun ovisalpaan voi olla vaikea ulottua, jolloin ovea on vaikea avata.

> Pysäköi ajoneuvo tätä varten vaakasuoraan.
> Varmista, että lattia on tasainen ja suorassa.
> Varmista, että matto ei estä oven liikettä.
> Varmista, että jääkaappipakastin on täysin kalusteen pohjalevyn päällä oven etureunaan asti.
> Asenna jääkaappipakastin oikein.

> Asenna jääkaappipakastin riittävän etäisyyden päähän seinistä, jotta ilma pääsee kiertämään kunnolla.
- Vaihtoehto **A**
- Vaihtoehto **B**

WCR50, WCR60, WCR80

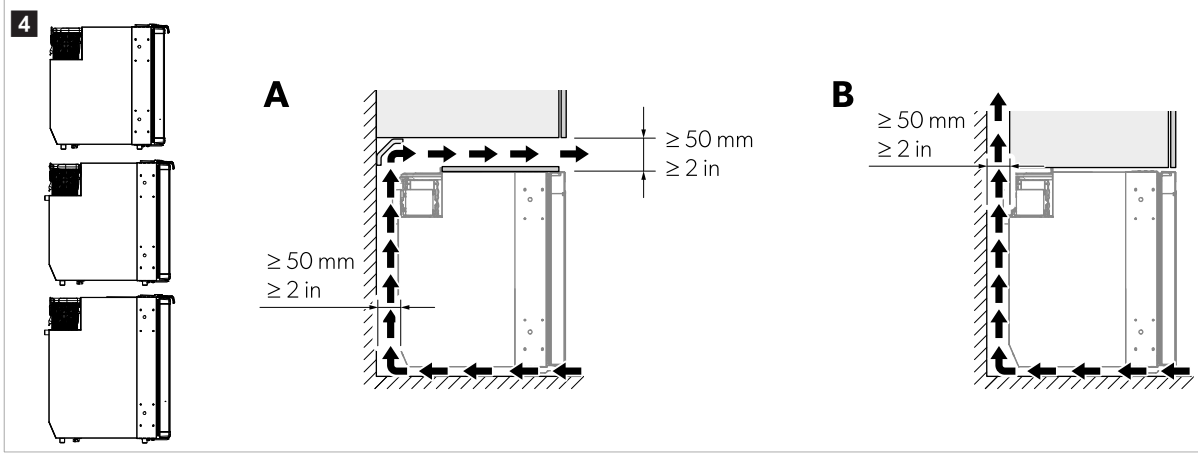

WCR90

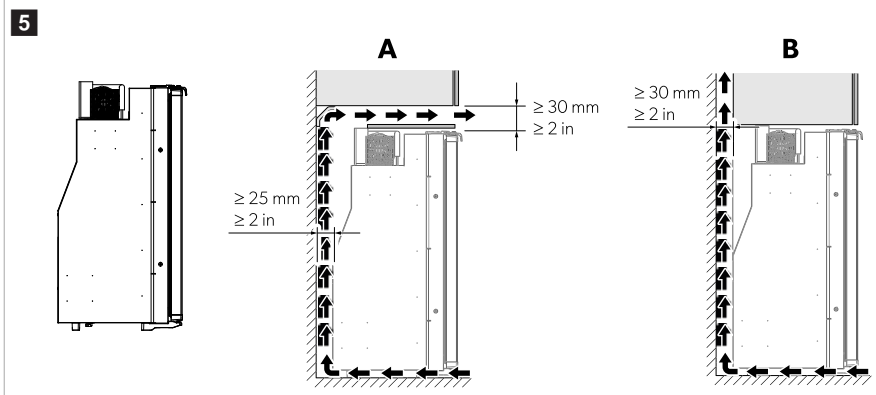

WCR150

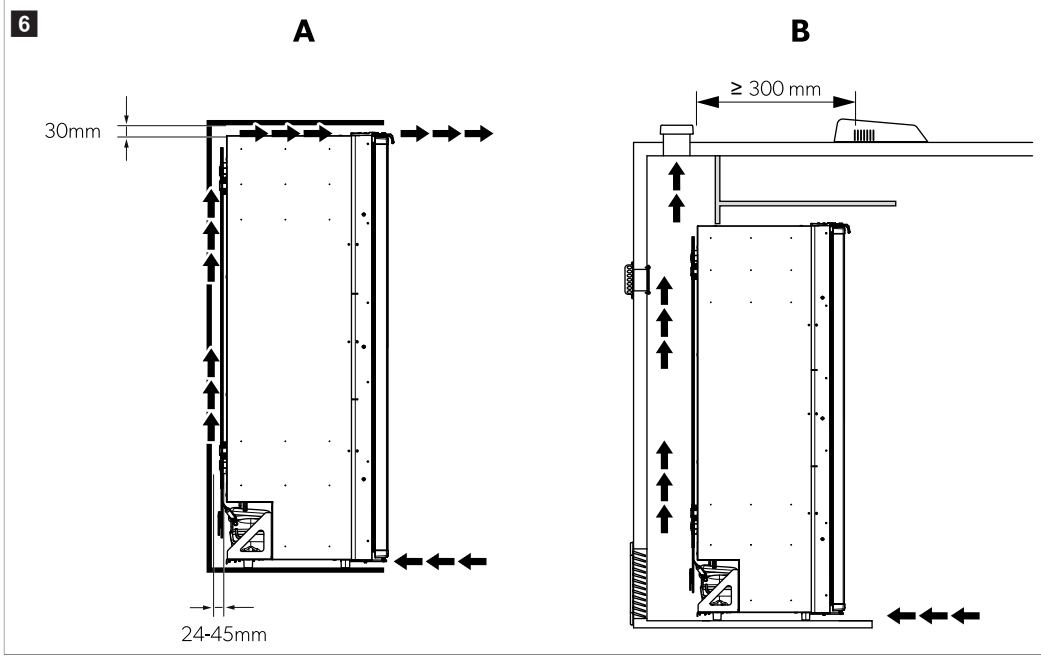

OHJE Puutteellinen ilmavirtaus lyhentää käyttöikää ja heikentää jäähdytystehoa.

9.2 Jääkaappipakastimen kiinnittäminen

HUOMAUTUS! Vahingonvaara

> Poraa ruuvit vain mukana toimitettujen holkkien läpi, jotta vaahtoeristetyt rakenneosat, kuten johdot, eivät vaurioidu.
> Kiinnitä sivuseinät tai -listat kunnolla, jotta ruuvit pysyvät tiukasti kiinni myös kuormituksen ollessa suuri.

1. Liu'uta jääkaappipakastin kaapistoon, kunnes sen ovi on kaapiston etureunan tasalla.

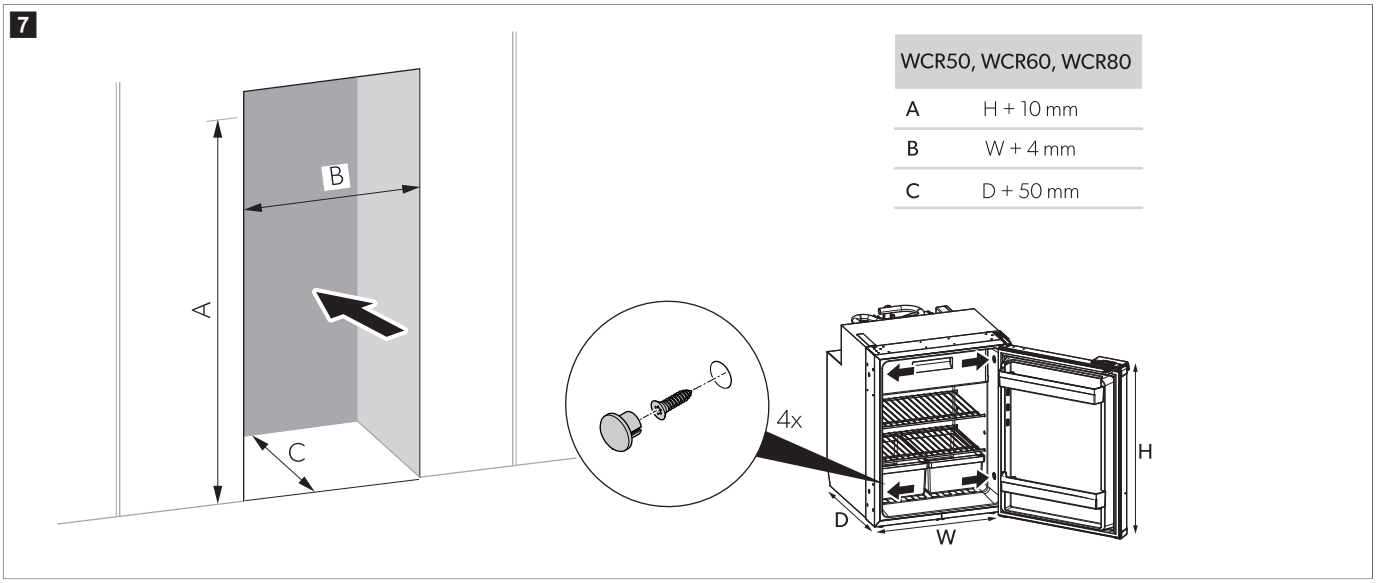

WCR50, WCR60, WCR80	
A	H + 10 mm
B	W + 4 mm
C	D + 50 mm

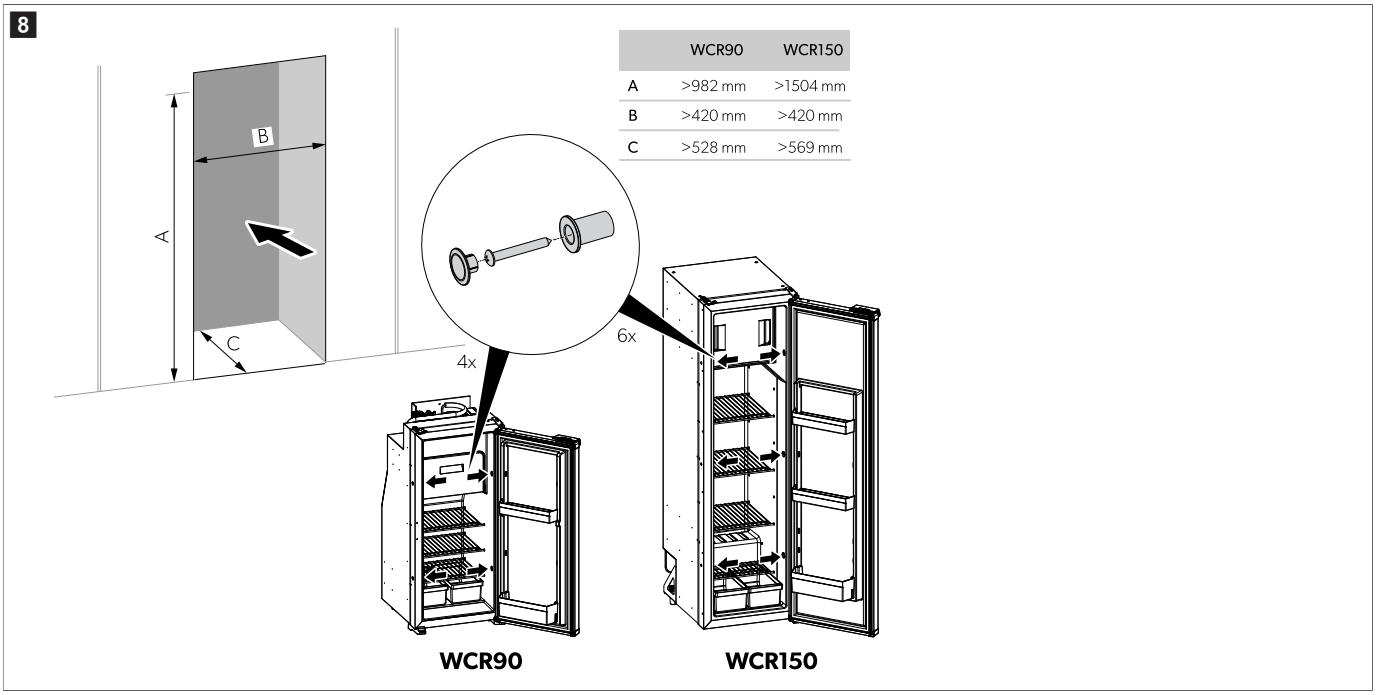

	WCR90	WCR150
A	>982 mm	>1504 mm
B	>420 mm	>420 mm
C	>528 mm	>569 mm

2. Kierrä ruuvit jääkaappipakastimen sivuilla olevien muoviholkkien läpi ja edelleen seinään.

3. Asenna peitekannet ruuvin kantoihin.

9.3 Poistoletkun asentaminen

Kondenssivettä voi muodostua jääkaappipakastimen sisälle, jos ovea avataan usein tai jos elintarvikkeet sijoitetaan väärin tai liian lämpiminä jääkaappipakastimeen. Kondenssiveden poistoletku on asennettava siten, että letku kulkee jatkuvasti laskusuunnassa.

OHJE Älä lyhennä tyhjennysletkua. Letkun ylimääräisen pituuden ansiosta jääkaappipakastimen voi vetää osittain ulos asennussyvennyksestä, jos sitä edellytetään huoltoa varten.

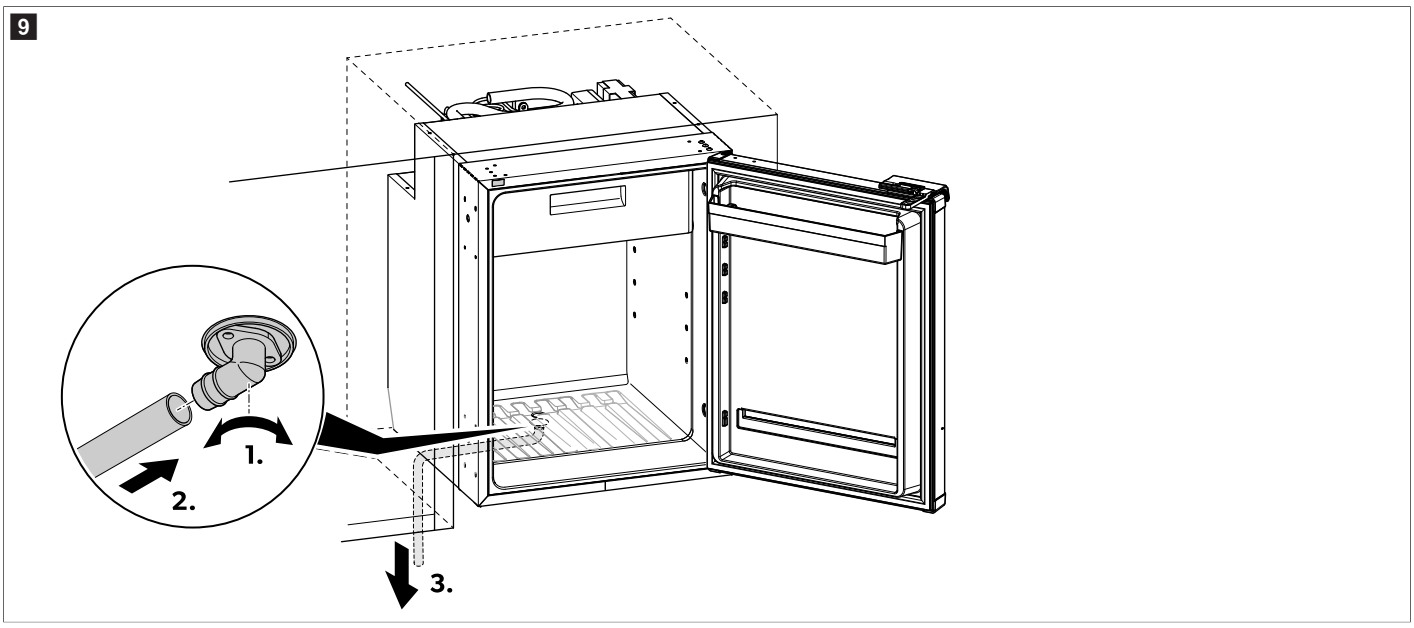

1. Kierrä tyhjennyskulma tiukasti kaapin pohjassa olevaan tyhjennysliittimeen.
2. Kiinnitä letku kulmakappaleen ulostuloon ja varmista, että se on tiukasti paikallaan.
3. Ohjaa letku alaspäin, jotta kondenssivesi pääsee valumaan ulos vapaasti.
4. Varmista, että poistoletku ei ole mutkalla.

9.4 Oven kätisyyden vaihtaminen

› Oven kätisyyden voi vaihtaa kuvien osoittamalla tavalla.

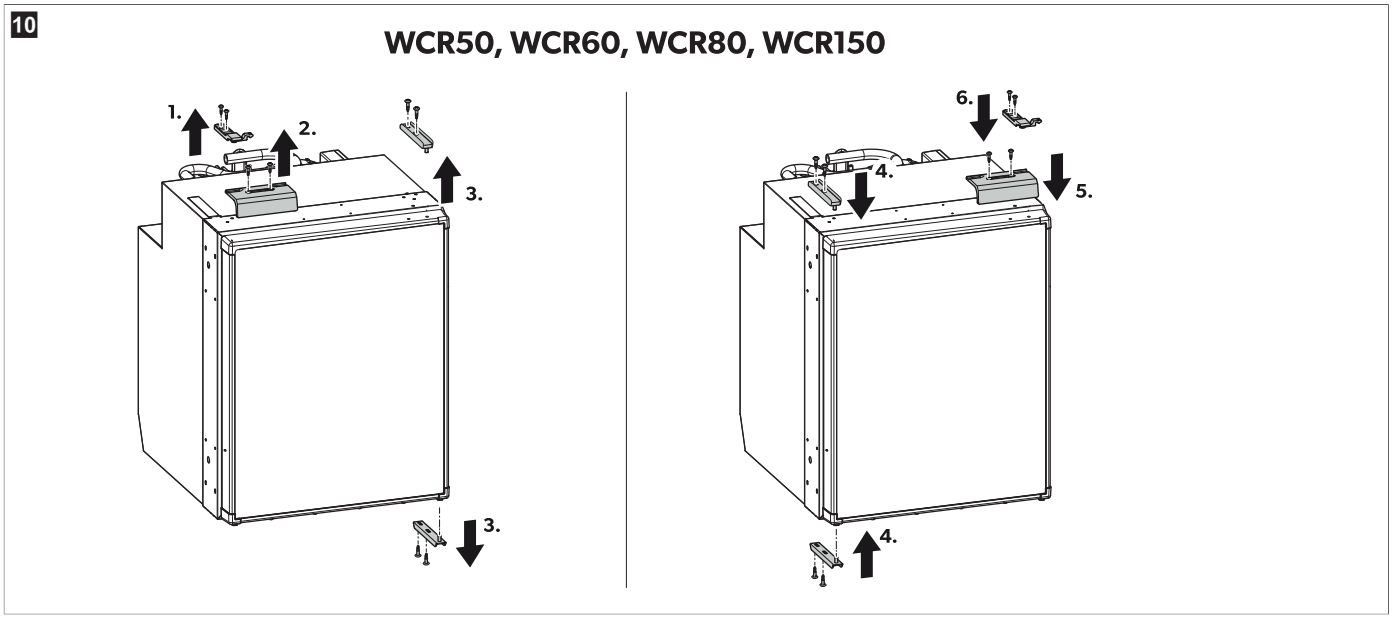

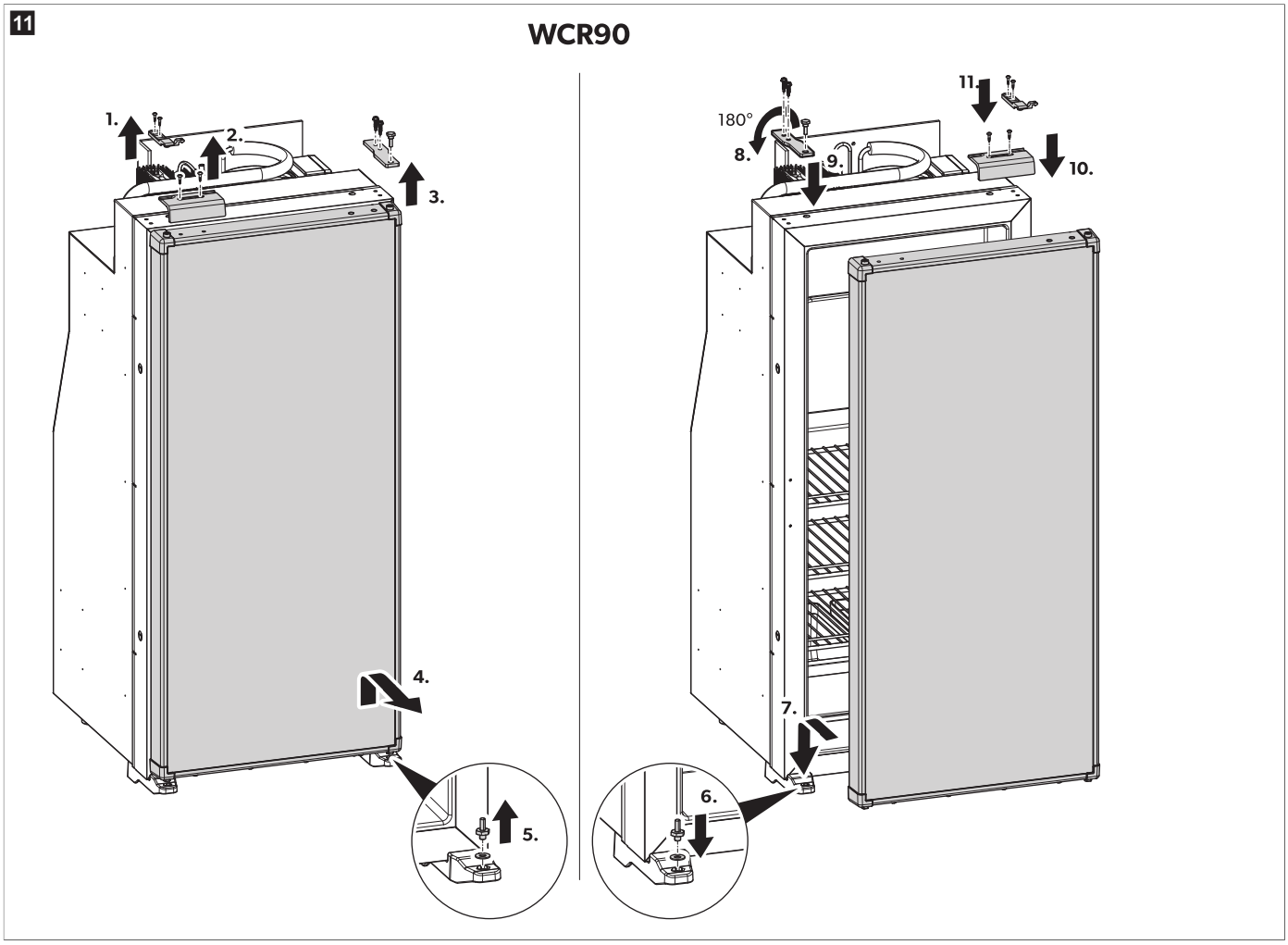

9.5 Koristepaneelin vaihto

1. Avaa paneelin alareunassa olevat ruuvit.
2. Poista pohjalaippa.
3. Poista nykyinen paneeli.
4. Aseta paikalleen uusi koristepaneeli, jonka paksuus on ≤ 7 mm.

5. Asenna pohjalaippa takaisin paikalleen.
6. Kiristä paneelin alareunassa olevat ruuvit.

✓ Koristepaneeli on vaihdettu.

9.6 Virransaantiliitäntä

Sähköliitännän saa tehdä vain pätevä sähköasentaja, jolla on sähkölaitteiden ja -asennusten rakentamiseen ja käyttöön tarvittavat tiedot ja taidot ja joka on käynyt turvallisuuskoulutuksen ja osaa siten tunnistaa ja välttää mahdolliset vaarat.

HUOMAUTUS! Vahingonvaara

- Jännite- ja siten tehohäviöiden välttämiseksi liitäntäjohdon pitäisi olla mahdollisimman lyhyt, ja jos mahdollista, siihen ei saa muodostaa katkoja. Vältä siis lisäkytkimiä, pistokkeita tai jatkojohtoja.
- Tarkista ennen liittämistä, että käyttöjännite ja akkujännite vastaavat toisiaan (ks. tyyppietiketti).
- Varmista oikea napaisuus, kun liität 12 V:n tai 24 V:n virransyöttöä.

OHJE Virransyöttö on suojattava 10 A:n sulakkeella 12 V⎓:n käyttöä varten ja 7,5 A:n sulakkeella 24 V⎓:n käyttöä varten. Virtajohtojen vaadittu vähimmäishalkaisija on 4 mm² (12 V⎓) ja 3 mm² (24 V⎓).

Kytke jääkaappipakastin mahdollisimman lähelle akkua, jotta johdon jännitehäviö pysyy mahdollisimman lyhyenä.

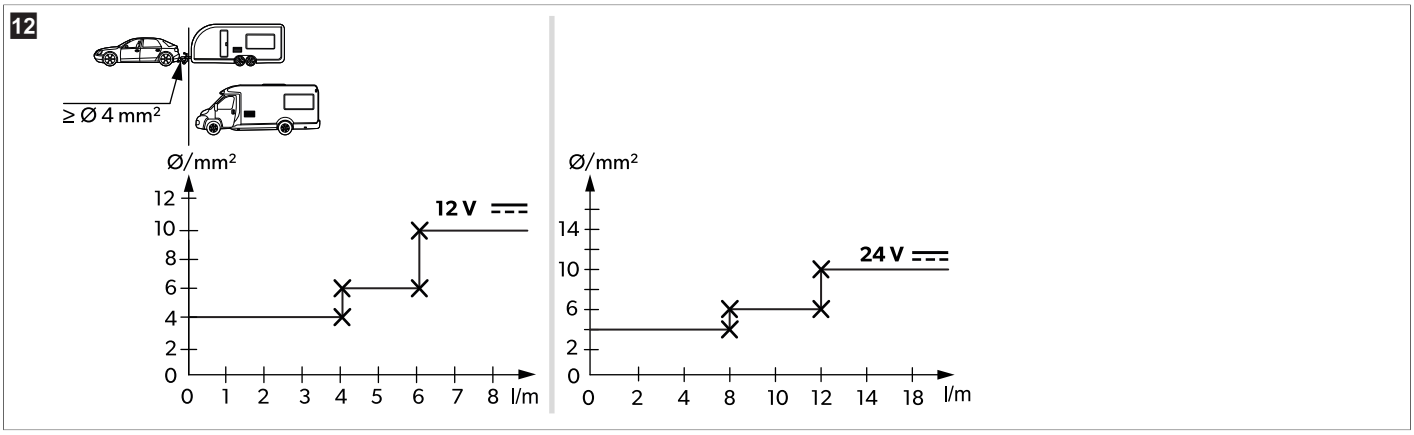

10 Käyttö

10.1 Ennen ensimmäistä käyttökertaa

OHJE

- Älä säilytä jääkaappipakastimessa tuotteita ensimmäisten 4 h aikana käynnistyksen jälkeen.
- Kun jääkaappipakastin otetaan ensimmäistä kertaa käyttöön, voi muodostua hajua, joka haihtuu muutaman tunnin kuluttua. Tuuleta asuintila hyvin.
- Seuraavat tekijät voivat vaikuttaa jäähdytystehoon:
  - ympäristön lämpötila (esimerkiksi jos ajoneuvo on suorassa auringonpaisteessa)
  - jäähdytettävien elintarvikkeiden määrä
  - oven avaamistiheys.

- Puhdista jääkaappipakastimen sisäpuoli hygieniasyistä (katso luku Puhdistus ja huolto sivulla 234).

10.2 Energian säästäminen

- Valitse paikka, joka on hyvin tuuletettu ja suojassa auringonpaisteelta.
- Anna lämpimien elintarvikkeiden jäähtyä ennen niiden siirtämistä jääkaappipakastimeen kylmäsäilytettäviksi.
- Avaa jääkaappipakastin vain tarvittaessa.
- Älä pidä jääkaappipakastinta auki tarpeettomasti.
- Sulata jääkaappipakastin heti, kun siihen on muodostunut jääkerros.
- Vältä turhan alhaisia lämpötiloja.
- Puhdista lauhdutin säännöllisin väliajoin pölystä ja liasta.

10.3 Ohjeita elintarvikkeiden kylmäsäilytykseen

HUOMAUTUS! Laitevaurio

- Sijoita painavat esineet kuten pullot ja tölkit vain jääkaappipakastimen oveen, vihanneskaukaloon tai alimmalle hyllyritilälle.

Huomaa seuraava ruokahävikin välttämiseksi:

- Pidä lämpötilan heilahtelu mahdollisimman pienenä. Avaa jääkaappipakastinta vain niin usein ja niin pitkäksi aikaa kuin on tarpeen, jotta vältytään merkittävältä lämpötilan nousulta jääkaappipakastimen osastoissa. Säilytä elintarvikkeet niin, että ilma pääsee kiertämään hyvin.
- Varmista, että jääkaappipakastimen jäähdytysteho soveltuu jäähdytettäville elintarvikkeille.
- Varmista, että panet jääkaappipakastimeen vain tuotteita, joita saa säilyttää valitussa lämpötilassa.
- Jos lämpötilaa voidaan säätää: Säädä lämpötila elintarvikkeiden määrää ja tyyppiä vastaavaksi.
- Elintarvikkeisiin voi helposti tarttua hajuja tai makuja tai niistä voi irrota näitä. Säilytä elintarvikkeet aina peitettyinä tai suljetuissa astioissa/pulloissa.
- Sijoittele erityyppiset elintarvikkeet kuvien esittämällä tavalla.

OHJE
- Älä säilytä hiilihappopitoisia juomia pakastelokerossa.
- Pakastelokero soveltuu jääpalojen valmistukseen ja pakastettujen elintarvikkeiden lyhytaikaiseen säilyttämiseen. Se ei sovellu elintarvikkeiden pitkäaikaiseen säilyttämiseen.
- Pakkaa kypsentämättömät ja kypsennetyt tuotteet erikseen.
- Huomaa pakkaukseen merkitty parasta ennen -päiväys.
- Älä jätä jäähdytettyjä tuotteita liian pitkäksi aikaa jääkaappipakastimen ulkopuolelle.
- Puhdista jääkaappipakastimen sisäpuoli säännöllisin väliajoin.

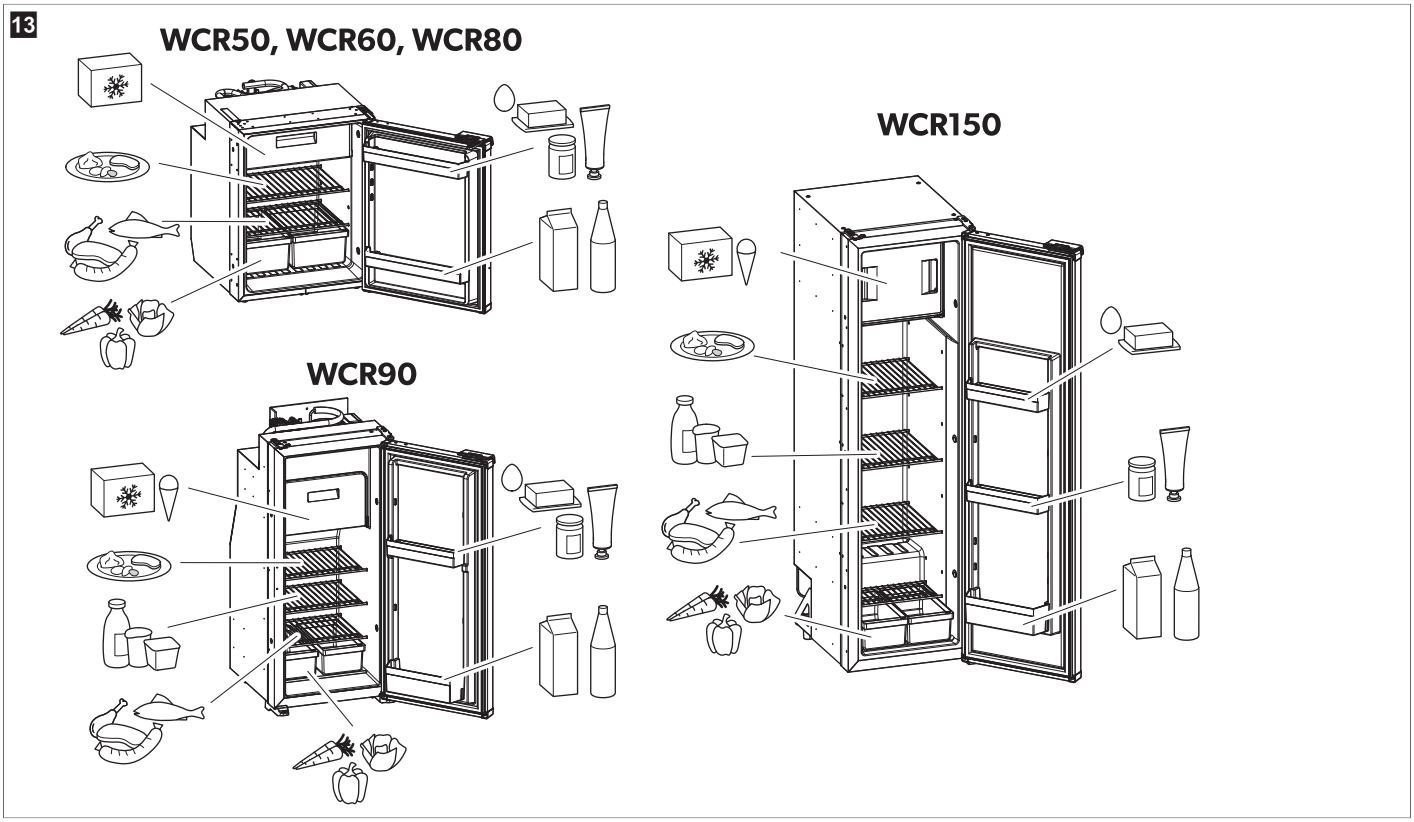

10.4 Jääkaappipakastimen käynnistäminen

OHJE
> Kun jääkaappipakastin otetaan ensimmäistä kertaa käyttöön, voi muodostua hajua, joka haihtuu muutaman tunnin kuluttua. Tuuleta asuintila hyvin.
> Pysäköi ajoneuvo vaakasuoraan, etenkin jääkaappipakastimen käyttöönoton ja täytön ajaksi ennen matkaan lähtöä.

> Pidä ⏻-painiketta painettuna 2 s:n ajan.
⌄ Jääkaappipakastin käynnistyy useimmin valittujen asetusten mukaisesti.

10.5 Jääkaappipakastimen sammuttaminen
> Pidä ⏻-painiketta painettuna 2 s:n ajan.
⌄ Jääkaappipakastin sammutetaan kokonaan.
> Jos et aio käyttää jääkaappipakastinta pitkään aikaan, irrota se virtalähteestä.

10.6 Lämpötilan säätö

OHJE Valitse keskimääräinen lämpötila-asetus, kun ympäristön lämpötila on 15 °C – 25 °C.

> Paina ⓪-painiketta toistuvasti, kunnes haluamasi lämpötila on asetettu.

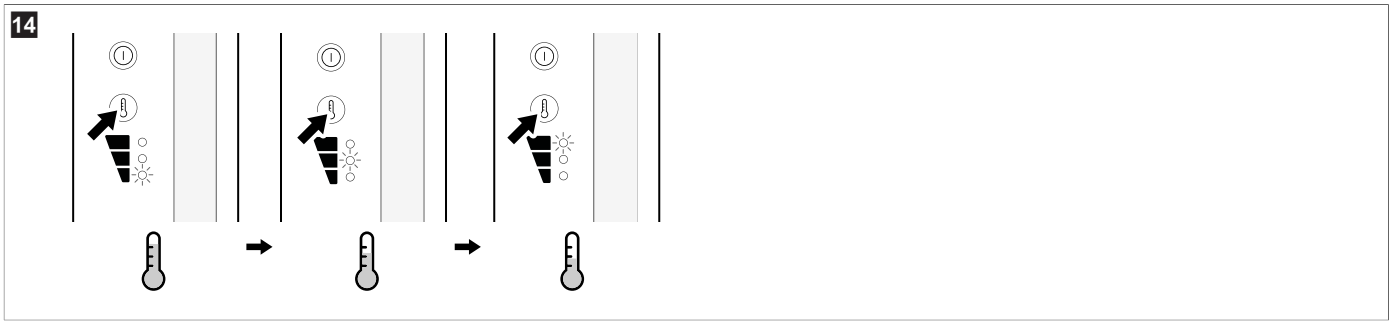

10.7 Käyttötilan valitseminen

Lisätietoja käyttötiloista on kohdassa Käyttötila sivulla 222.

> Paina ⊜-painiketta toistuvasti, kunnes haluamasi käyttötilan LED-merkkivalo syttyy.

- **Hiljainen tila:** Hiljaisen tilan ollessa aktivoituna jääkaappipakastin toimii pienemmällä melutasolla.

  OHJE Kun jääkaappipakastin on ollut hiljaisessa tilassa 8 h ajan, se palaa automaattisesti Performance-tilaan ja käyttää aiemmin määritettyjä asetuksia.

- **Performance-tila:** Performance-tilassa jääkaappipakastin käy vakiotilassa.

  OHJE Kun Performance-tila on käytössä, jääkaappipakastin pysyy kyseisessä käyttötilassa, kunnes sitä muutetaan.

✓ Valitun tilan ja jäähdytystason LED-merkkivalot syttyvät.

10.8 Hyllyjen sijoittaminen paikalleen

VAROITUS! Lasten loukkuun jäämisen vaara

> Kaikki hyllyt on kiinnitetty paikalleen, jotta lapset eivät voi kiivetä jääkaappipakastimeen.
> Poista hyllyt paikaltaan vain puhdistusta varten.
> Asenna ja lukitse hyllyt takaisin paikalleen.

OHJE Poista pakastelokero ennen hyllyjen sijoittelun muuttamista, jotta takahyllyn nupit ovat paremmin ulottuvilla.

Hyllyritilöiden ottaminen ulos

› Poista **WCR50**- ja **WCR60**-mallien hyllyt seuraavasti.

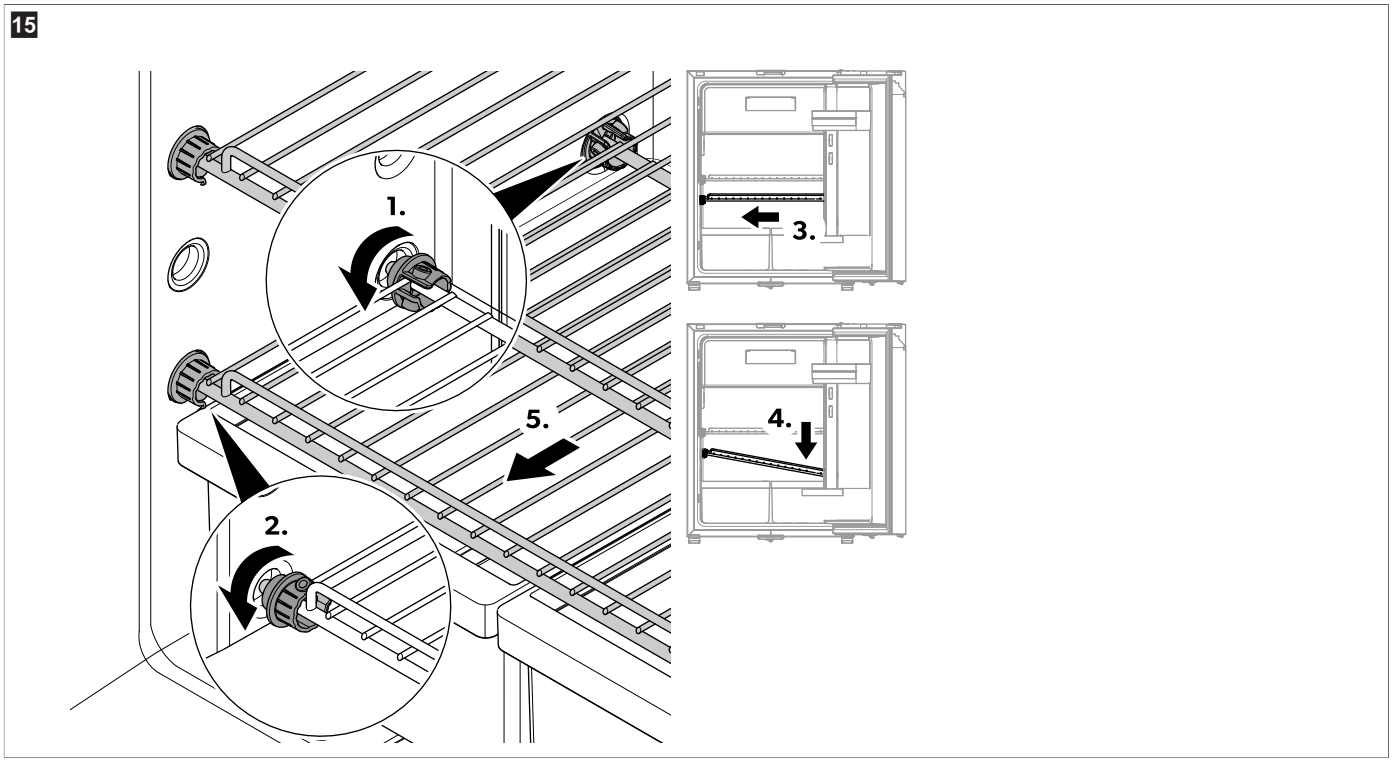

a) Käännä takaosan muovirenkaita niin, että aukot osoittavat eteenpäin.

b) Käännä etuosan muovirenkaita niin, että aukot osoittavat taaksepäin.

c) Liu'uta ritilä oven saranan vastakkaiselle puolelle.

d) Vedä ritilä ulos jääkaappipakastimesta.

e) Vedä ritilä ulos jääkaappipakastimesta.

> Poista **WCR80**-mallin hyllyt seuraavasti.

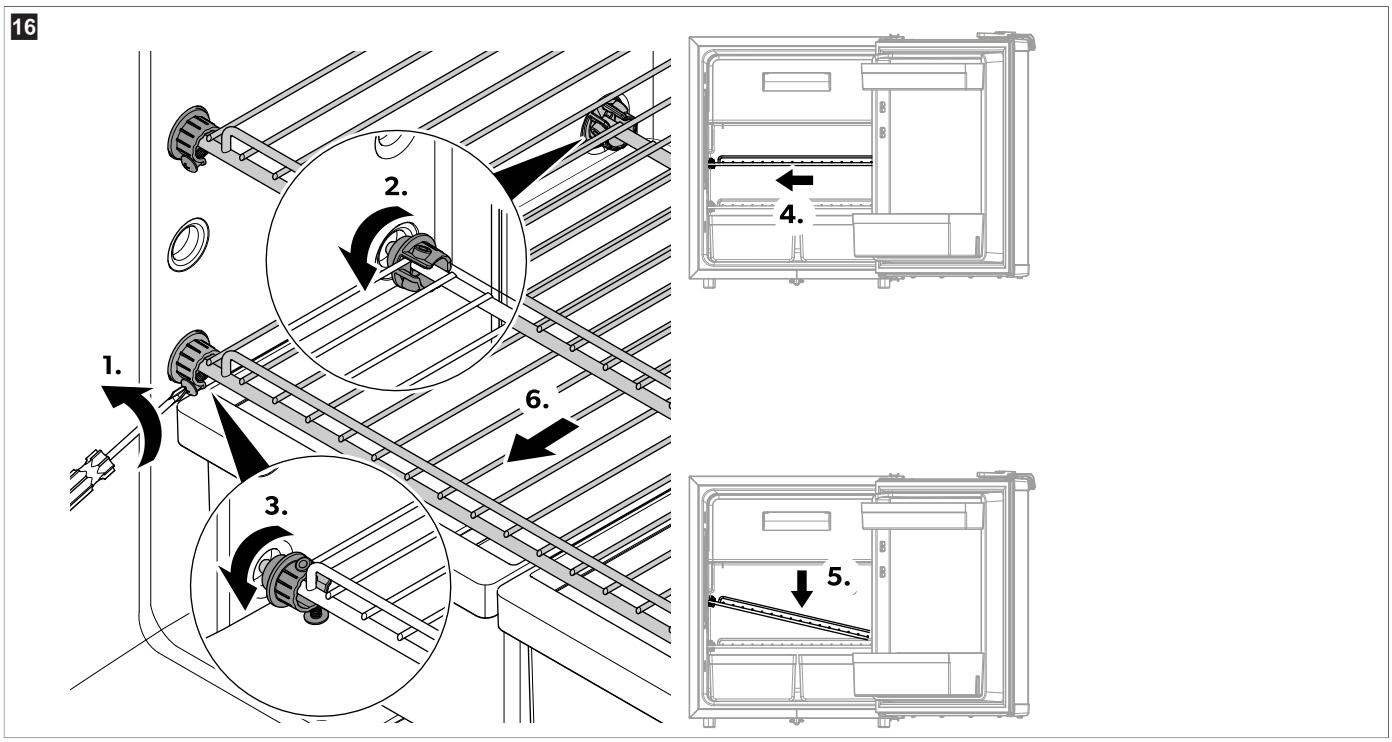

a) Avaa ruuvit.
b) Käännä takaosan muovirenkaita niin, että aukot osoittavat eteenpäin.
c) Käännä etuosan muovirenkaita niin, että aukot osoittavat taaksepäin.
d) Liu'uta ritilä oven saranan vastakkaiselle puolelle.
e) Kallista oven saranan vastakkaista puolta alaspäin.
f) Vedä ritilä ulos jääkaappipakastimesta.

> Poista **WCR90**-mallin hyllyt seuraavasti.

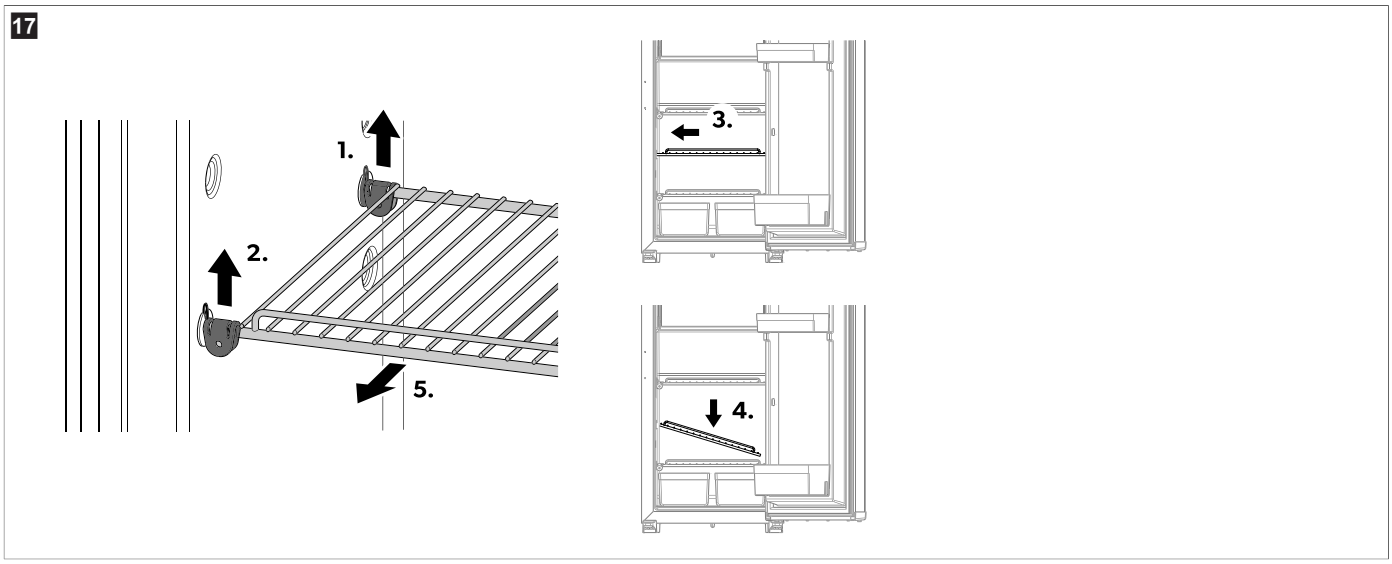

a) Löysää takakiinnikettä.
b) Nosta etukiinnikettä.
c) Liu'uta ritilä oven saranan vastakkaiselle puolelle.
d) Kallista oven saranan vastakkaista puolta alaspäin.
e) Vedä ritilä ulos jääkaappipakastimesta.

> Poista **WCR150**-mallin hyllyt seuraavasti.

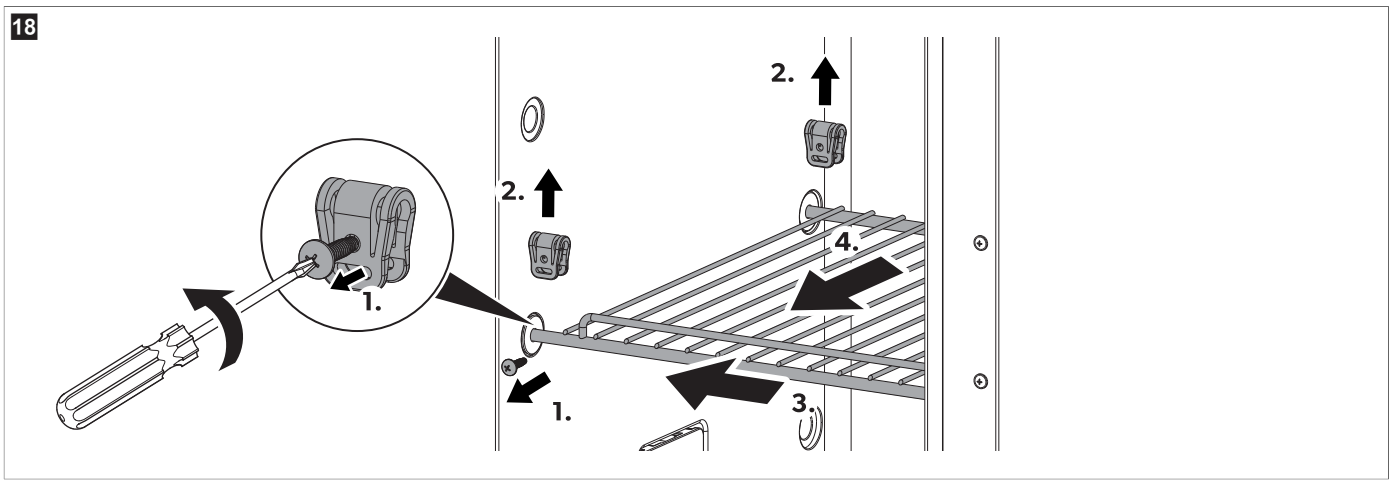

a) Avaa ruuvit.

b) Nosta kiinnikettä.

c) Liu'uta ritilä oven saranan vastakkaiselle puolelle.

d) Vedä ritilä ulos jääkaappipakastimesta.

Hyllyjen asentaminen paikoilleen

> Asenna hylly takaisin paikalleen päinvastaisessa järjestyksessä.

10.9 Jääkaappipakastimen oven avaaminen

HUOMIO! Loukkaantumisvaara

> Sulje jääkaappipakastimen ovi ja salpaa se aina ennen ajoon lähtemistä.
> Avaa ovet varovasti, koska tavarat ovat voineet siirtyä ja ne voivat pudota.

Jääkaappipakastimen ovi voidaan avata joko vasemmalta tai oikealta (ks. Oven kätisyyden vaihtaminen sivulla 227).

10.10 Jääkaappipakastimen oven sulkeminen ja lukitseminen

HUOMIO! Loukkaantumisvaara

> Jos ovea ei ole lukittu oikein, työnnä ovea varovasti oven ylä- ja alaosasta, kunnes ovi lukittuu paikalleen.

OHJE Jääkaappipakastimen ovessa on lukitusmekanismi, joka toimii myös kuljetustukena.

> Paina ovi kiinni siten, että kuulet selvästi naksahdusäänen.

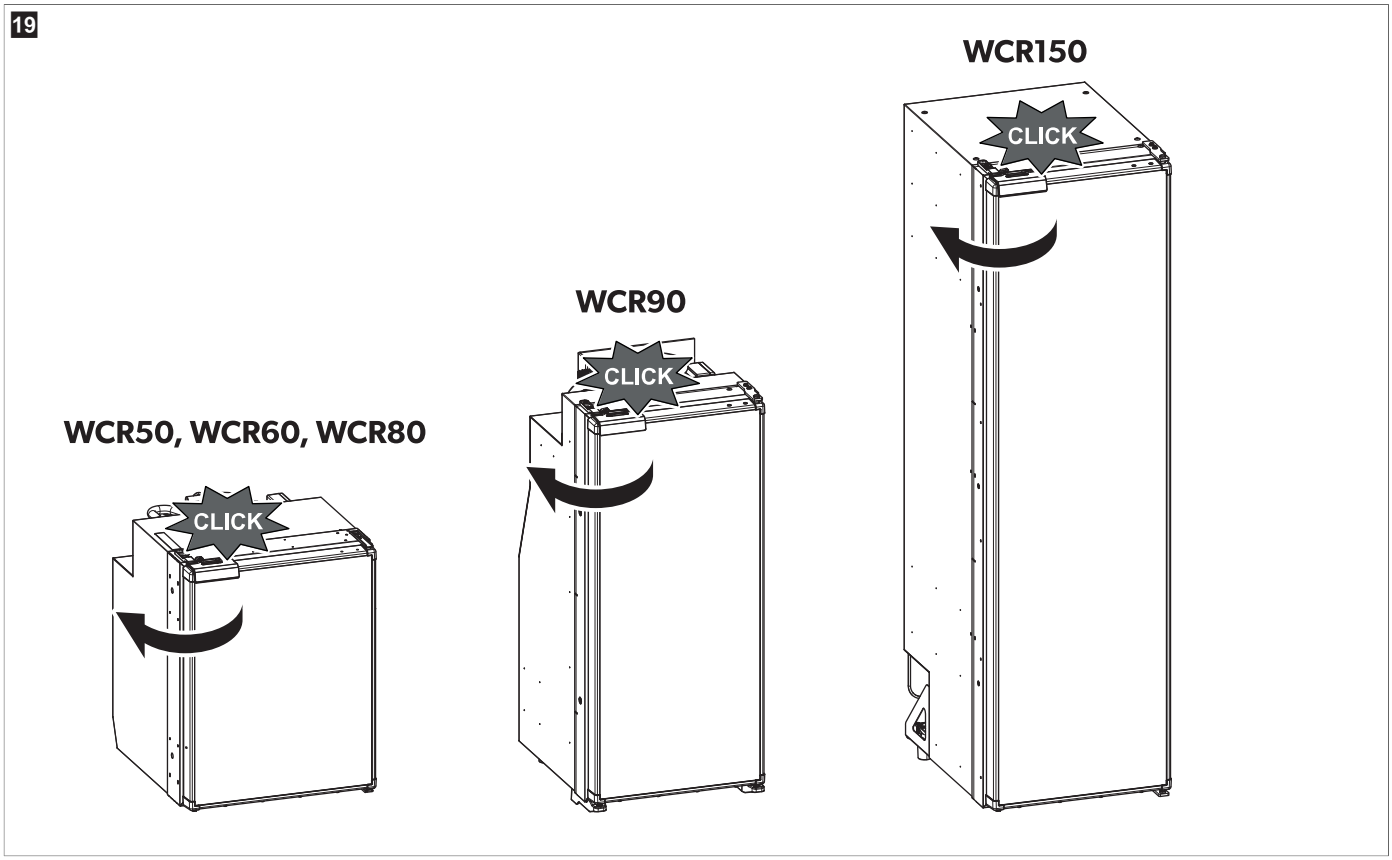

✓ Ovi on nyt kiinni ja lukittu.

11 Puhdistus ja huolto

VAROITUS! Sähköiskun vaara
> Irrota jääkaappipakastin verkkosähköstä aina ennen puhdistusta ja huoltoa.

HUOMAUTUS! Vahingonvaara
> Älä käytä puhdistukseen teräviä tai kovia esineitä äläkä hankaus- tai valkaisuaineita, koska ne saattavat vahingoittaa laitetta.

HUOMAUTUS! Vahingonvaara
> Älä koskaan käytä kovia tai teräviä esineitä jääkerrostumisen poistoon tai kiinni jäätyneiden esineiden irrottamiseen.
> Älä yritä nopeuttaa sulamisprosessissa mekaanisten tai muunlaisten apuvälineiden avulla.

> Puhdista jääkaappipakastin kostealla liinalla säännöllisin väliajoin tai heti, kun se on likaantunut.
> Varo, ettei vesipisaroita putoa tiivisteisiin. Se voi vaurioittaa elektroniikkaa.
> Pyyhi jääkaappipakastin puhdistamisen jälkeen liinalla kuivaksi.
> Puhdista tiivistyneen veden poistoliitäntä säännöllisesti.

Puhdista tiivistyneen veden poistoliitäntä tarvittaessa. Jos liitäntä on tukkeutunut, sulamisvesi kerääntyy jääkaappipakastimen pohjalle.

11.1 Jääkaappipakastimen sulattaminen

HUOMAUTUS! Vahingonvaara
> Älä käytä jään poistamiseen tai jäätyneiden tavaroiden irrottamiseen mekaanisia työkaluja tai hiustenkuivaajaa.

Jos jääkaappipakastinta käytetään pitkiä aikoja erittäin kosteissa olosuhteissa ja/tai korkeissa lämpötiloissa, takaseinään voi kertyä huurretta, joka voi heikentää jäähdytystehoa. Tässä tapauksessa suosittelemme manuaalista sulatusta.

Pakastelokero on sulatettava säännöllisesti manuaalisesti, ja sulatusta suositellaan silloin, jos jääkerros on paksumpi kuin 3 mm.

1. Katkaise jännitesyöttö.
2. Ota kylmätavarat pois.
3. Aseta pakastelokeroon ja jääkaappiosastoon liina keräämään ylimääräistä vettä.
4. Jätä ovet auki.

- **Vain WCR90, WCR150:** Suurin osa jääkaappiosaston kondenssivedestä poistuu jääkaappipakastimen takaosassa olevan letkun kautta ajoneuvon ulkopuolelle.
  Pakastelokeron kondenssivesi kerääntyy pohjalle.

5. Pyyhi molemmat kylmälokerot liinalla kuiviksi.

12 Vianetsintä

OHJE Varmista, että vetoauton syöttöjännite asuntovaunun 12 V:n sähkölaitteille on ajon aikana riittävä. Siten sähkölaitteita voi käyttää turvallisesti. Eräissä ajoneuvoissa akunhallintajärjestelmä saattaa katkaista automaattisesti virran sähkölaitteista ajoneuvon akun suojaamiseksi. Pyydä tietoja ajoneuvosi valmistajalta.

Häiriö	Mahdollinen syy	Ratkaisuehdotus
Jääkaappipakastin ei toimi.	Tasavirtajohdon sulake on palanut.	> Vaihda sulake.
	Ajoneuvon sulake on palanut.	> Vaihda ajoneuvosulake. Katso ohjeet ajoneuvosi käyttöohjeista.
	Ajoneuvon akku on purkautunut.	> Tarkasta ajoneuvon akku ja lataa se.
	Sytytysvirtaa ei ole kytketty päälle.	> Kytke sytytys päälle.
	Kompressorin lämpötila on liian matala (<0 °C).	> Sulje/peitä kaikki ulkoiset tuuletusritilät kokonaan eristävällä materiaalilla.
	Jääkaappipakastin kytkeytyy automaattisesti pois, jos jännite ei ole riittävä. (Jänniteraja, jolla akun purku loppuu: 10,4 V⎓)	> Lataa akku. Jääkaappipakastin käynnistyy uudelleen automaattisesti. (Päällekytkentäjännite: 11,7 V⎓)
Jäähdytysteho heikkenee, sisälämpötila nousee. Kompressori käy jatkuvasti.	Tuuletus kylmäkoneiston ympärillä on riittämätön.	> Tarkasta, että tuuletusritilä ei ole tukkeutunut. > Siirrä jääkaappipakastin toiseen paikkaan.
	Sisäseinät ovat jäässä.	> Tarkasta, sulkeutuuko jääkaappipakastimen ovi kunnolla. > Varmista, että jääkaappipakastimen tiiviste on ehjä ja asennettu oikein paikalleen. > Sulata jääkaappipakastin.
	Lämpötila on säädetty liian korkeaksi.	> Aseta matalampi lämpötila.
	Ympäristön lämpötila on liian korkea.	> Irrota tuuletusritilä väliaikaisesti, jotta lämmin ilma pääsee poistumaan nopeammin.
	Jääkaappipakastimeen on laitettu liian paljon elintarvikkeita kerrallaan.	> Poista joitakin elintarvikkeita.
	Jääkaappipakastimeen on laitettu liian paljon lämpimiä elintarvikkeita kerrallaan.	> Ota lämpimät elintarvikkeet pois ja anna niiden jäähtyä ennen jääkaappipakastimeen laittamista.
	Jääkaappipakastin ei ole ollut vielä pitkään käytössä.	> Tarkista lämpötila uudelleen 4 h / 5 h kuluttua.
	Kondensaattoriyksikkö on likainen.	> Puhdista lauhdutin.
	Puhallin on rikki.	> Ota yhteyttä valutettuun huoltopalveluun.
Jäähdytysteho heikkenee, sisälämpötila nousee. Kompressori käy harvoin.	Akku on tyhjä.	> Lataa akku.
Jäähdytysteho heikkenee, sisälämpötila nousee. Kompressori ei käy (akkuliitäntä).	Katkos akun ja elektroniikan välisessä liitännässä.	> Yhdistä liitäntä.
	Pääkytkin on viallinen (jos sellainen on asennettu).	> Vaihda pääkytkin.

Häiriö	Mahdollinen syy	Ratkaisuehdotus
	Lisäjohtosulake on palanut (jos sellainen on asennettu).	> Vaihda syöttöjohdon sulake.
	Akkujännite on liian pieni.	> Lataa akku.
	Akkukapasiteetti on liian vähäinen.	> Vaihda akku uuteen.
	Johtojen liitännät ovat löysät. Kontakti on huono (korroosio).	> Yhdistä liitäntä.
	Johdon poikkipinta-ala on liian pieni.	> Vaihda kaapeli.
	Kompressorissa on vikaa.	> Ota yhteyttä valutettuun huoltopalveluun.
Epätavallisia ääniä.	Jokin jäähdytyskierron osa ei pääse liikkumaan vapaasti (osa on kiinni seinämässä).	> Käännä osa varovasti irti esteestä.
	Vieras esine on jumissa kylmäkoneen ja seinän välissä.	> Ota vieras esine pois.
	Tuuletinmelua.	> Ota yhteyttä valutettuun huoltopalveluun.
Ovi avautuu vahingossa ajoneuvon liikkuessa (esim. ajon aikana).		> Aseta ovisalpa toiseen asentoon.
Ovi ei sulkeudu kunnolla.		> Aseta ovisalpa toiseen asentoon.
Ovisalpa ei ole kunnolla suljettu.		> Varmista, että ovi loksahtaa suljettaessa.

12.1 Virheilmaisin

OHJE
> Kaikki virheet ilmaistaan virheen LED-merkkivalon oranssina vilkkuvalla valolla (katso Käyttö- ja näyttölaitteet sivulla 222).
> Performance- tai hiljaisessa-tilassa kuuluu lisäksi äänimerkki.

Vilkuntataajuus	Virhe	Mahdollinen syy
1	Ali- tai ylijännite	Syöttöjännite on säädetyn alueen ulkopuolella.
2	Tuulettimen ylivirta	Tuuletin kuormittaa elektroniikkayksikköä yli 1 A:n virralla.
3	Moottori ei käynnisty	Roottori on jumissa. Jäähdytysjärjestelmän paine-ero on liian suuri.
4	Liian matala kierrosluku	Jos jäähdytysjärjestelmää kuormitetaan liikaa, moottorin minimikierroslukua ei voida pitää yllä.
5	Elektroniikkayksikön ylilämpö	Elektroniikka kuumenee liikaa, kun jäähdytysjärjestelmää kuormitetaan liikaa tai lämpötila on liian korkea.
Jatkuva	Lämpötila-anturin virheet	Lämpötila-anturi on viallinen.

12.2 Kompressorin ja virheiden LED-merkkivalo

Kompressorin ja virheiden LED-merkkivalo ilmaisee kompressorin käyttötilan tai virheen:

Väri	Kuvaus
valkoinen	Kompressori on päällä
Valo ei pala	Kompressori on pois päältä
Oranssi (vilkkuu)	Virhe (katso Virheilmaisin sivulla 236)

13 Takuu

Tuotetta koskee lakisääteinen tuotevastuuaika. Jos tuote on viallinen, ota yhteys WAECOn asiakapalveluun (customer@waeco.com) tai jälleenmyyjään.

Jos lähetät tuotteen korjattavaksi, liitä korjaus- ja takuukäsittelyä varten mukaan seuraavat asiakirjat:

- Kopio kuitista, jossa näkyy ostopäivä
- Valitusperuste tai vikakuvaus

Huomaa, että itse tai väärin tehty korjaus voi vaarantaa turvallisuuden ja johtaa takuun raukeamiseen.

14 Hävittäminen

HUOMAUTUS! Vahingonvaara

> Kylmälaitteen eristeet sisältävät syttyvää syklopentaania, joten ne vaativat erityisen hävittämismenetelmän. Kun kylmälaite on tullut käyttöikänsä päähän, toimita se asianmukaiseen kierrätyspisteeseen.

VAROITUS! Lasten loukkuun jäämisen vaara

> Ennen kuin hävität vanhan tuotteen:
- Irrota kansi.
- Jätä korit paikalleen, jotta lapset eivät voi kiivetä helposti laitteen sisälle.

Pakkausmateriaalin kierrätys: Vie pakkausmateriaalit mahdollisuuksien mukaan niille tarkoitettuihin kierrätysjäteastioihin. Erottelu on tarpeen, sillä pakkaukset sisältävät arvokkaita luonnonvaroja. Vääränlainen hävittäminen voi olla haitallista terveydelle ja ympäristölle.

Jäteastia, jonka yli on vedetty rasti, merkitsee, että tuote on sähkö- tai elektroniikkalaite. Se on kerättävä erikseen, jotta sen sisältämät materiaalit voidaan käsitellä, ottaa talteen ja kierrättää oikein. **Lain mukaan sähkö- tai elektroniikkalaitteet on hävitettävä asianmukaisesti erillään tavallisesta kotitalousjätteestä.**

Tämä erottelu on tarpeen, sillä sähkölaitteet sisältävät arvokkaita luonnonvaroja ja voivat sisältää aineita, jotka ovat haitallisia ihmisille ja ympäristölle.

Kun tuote poistetaan käytöstä lopullisesti, tiedustele yksityiskohtaisia hävittämistä koskevia ohjeita ja määräyksiä lähimmästä kierrätyskeskuksesta tai jälleenmyyjältä.

Tuotteen voi hävittää veloituksetta.

15 Tekniset tiedot

Jäähdytyskierto sisältää pienen määrän ympäristöystävällistä mutta syttyvää kylmäainetta. Kylmäaine ei vahingoita otsonikerrosta eikä edistä kasvihuoneilmiötä. Vuotava kylmäaine voi syttyä.
Kylmälaitteisto on hermeettisesti suljettu.

Lisää tuotetietoja saat energiamerkin QR-koodin kautta tai osoitteesta eprel.ec.europa.eu.

Yleiset tekniset tiedot	
Liitäntäjännite	12 V⎓ / 24 V⎓
Jäähdytysteho (jäähdytystaso 3...1)	– 12 °C ... – 7 °C
Keskimääräinen tuloteho	50 W
Ilmastoluokka	ST
Kylmäaine	R600a
Sulatus	Manuaalinen sulatus
Tarkastus/sertifikaatti	CE EAC

WCR50	
Kokonaistilavuus	44 L
Jääkaappiosaston tilavuus	39,6 L
Pakastelokeron tilavuus	4,4 L
Mitat (L × K × S)	380 mm × 535 mm × 510 mm
Nettopaino	14 kg
Melupäästöt (testattu standardin IEC 60704 mukaisesti)	
Hiljainen tila	36 dB(A)
Performance-tila	40 dB(A)
Energiankulutus (testattu standardin IEC 62552 mukaisesti)	0,32 kWh/24h

WCR60	
Kokonaistilavuus	55 L

WCR60	
Jääkaappiosaston tilavuus	48,9 L
Pakastelokeron tilavuus	6,1 L
Mitat (L × K × S)	448 mm × 535 mm × 537 mm
Nettopaino	15,5 kg
Melupäästöt (testattu standardin IEC 60704 mukaisesti)	
Hiljainen tila	38 dB(A)
Performance-tila	41 dB(A)
Energiankulutus (testattu standardin IEC 62552 mukaisesti)	0,33 kWh/24h

WCR80	
Kokonaistilavuus	75 L
Jääkaappiosaston tilavuus	68,4 L
Pakastelokeron tilavuus	6,6 L
Mitat (L × K × S)	475 mm × 635 mm × 537 mm
Nettopaino	16,7 kg
Melupäästöt (testattu standardin IEC 60704 mukaisesti)	
Hiljainen tila	38 dB(A)
Performance-tila	41 dB(A)
Energiankulutus (testattu standardin IEC 62552 mukaisesti)	0,36 kWh/24h

WCR90	
Kokonaistilavuus	82 L
Jääkaappiosaston tilavuus	75 L
Pakastelokeron tilavuus	7 L
Mitat (L × K × S)	418 mm × 966 mm × 507 mm
Nettopaino	19 kg
Melupäästöt (testattu standardin IEC 60704 mukaisesti)	
Hiljainen tila	38 dB(A)
Performance-tila	41 dB(A)
Energiankulutus (testattu standardin IEC 62552 mukaisesti)	0,48 kWh/24h

WCR150	
Kokonaistilavuus	153 L
Jääkaappiosaston tilavuus	135,5 L
Pakastelokeron tilavuus	17,5 L
Mitat (L × K × S)	418 mm × 1482 mm × 574 mm
Nettopaino	31,5 kg
Melupäästöt (testattu standardin IEC 60704 mukaisesti)	
Hiljainen tila	36 dB(A)
Performance-tila	40 dB(A)
Energiankulutus (testattu standardin IEC 62552 mukaisesti)	0,46 kWh/24h

Polski

1 Ważne wskazówki 239
2 Objaśnienie symboli 239
3 Objaśnienie symboli na urządzeniu 240
4 Wskazówki bezpieczeństwa 240
5 Odbiorcy instrukcji 241
6 W zestawie 241
7 Intended use 241
8 Opis techniczny 242
8.1 Opis urządzenia 242
8.2 Elementy obsługowe i wskaźniki 243
8.3 Tryb pracy 243
9 Montaż 243
9.1 Wybór miejsca montażu 244
9.2 Mocowanie lodówki 246
9.3 Montaż węża spustowego 246
9.4 Zmiana kierunku otwierania drzwi 248
9.5 Wymiana panelu dekoracyjnego 248
9.6 Przyłączenie zasilania prądu 249
10 Eksploatacja 249
10.1 Przed pierwszym użyciem 249
10.2 Oszczędzanie energii 249
10.3 Wskazówki dotyczące przechowywania żywności 249
10.4 Włączanie lodówki 250
10.5 Wyłączanie lodówki 250
10.6 Ustawianie temperatury 251
10.7 Ustawianie trybu pracy 251
10.8 Umieszczanie półek 251
10.9 Otwieranie drzwi lodówki 254
10.10 Zamykanie i zabezpieczanie drzwi lodówki 254
11 Czyszczenie i konserwacja 255
11.1 Rozmrażanie lodówki 255
12 Usuwanie usterek 256
12.1 Sygnalizacja błędów 257
12.2 Kontrolka LED pracy kompresora i sygnalizacji błędów 257
13 Gwarancja 258
14 Utylizacja 258
15 Dane techniczne 258

1 Ważne wskazówki

Prosimy o uważne przeczytanie niniejszej instrukcji obsługi produktu i przestrzeganie wszystkich zaleceń, wskazówek oraz ostrzeżeń w niej zawartych w celu zapewnienia prawidłowego montażu, użytkowania oraz konserwacji produktu w każdej sytuacji. Niniejsza instrukcja MUSI przez cały czas pozostawać przy produkcie.

Korzystając z produktu, użytkownik potwierdza uważne przeczytanie wszelkich instrukcji, wskazówek i ostrzeżeń, ich zrozumienie oraz zobowiązuje się przestrzegać zawartych w nich warunków. Użytkownik zobowiązuje się wykorzystywać niniejszy produkt wyłącznie zgodnie z jego przeznaczeniem i zamierzonym zastosowaniem oraz z instrukcjami, wskazówkami i ostrzeżeniami wyszczególnionymi w niniejszej instrukcji produktu, jak również ze wszystkimi mającymi zastosowanie przepisami i regulacjami prawnymi. Nieprzestrzeganie zawartych tu instrukcji i ostrzeżeń może skutkować obrażeniami u użytkownika oraz osób trzecich, uszkodzeniem produktu lub też uszkodzeniem mienia w sąsiedztwie produktu. Zastrzega się możliwość wprowadzania zmian i aktualizacji niniejszej instrukcji produktu, wraz z instrukcjami, wskazówkami i ostrzeżeniami oraz powiązaną dokumentacją. Aktualne informacje dotyczące produktu można zawsze znaleźć na stronie qr.dometic.com/bgWFax.

2 Objaśnienie symboli

Słowo sygnałowe pozwala rozpoznać komunikaty dotyczące bezpieczeństwa i komunikaty dotyczące uszkodzeń mienia, a także wskazuje stopień lub poziom zagrożenia.

OSTRZEŻENIE!
> Wskazuje niebezpieczną sytuację, która — jeśli się jej nie uniknie — może prowadzić do śmierci lub poważnych obrażeń.

OSTROŻNIE!
> Wskazuje niebezpieczną sytuację, która — jeśli się jej nie uniknie — może prowadzić do lekkich lub umiarkowanych obrażeń.

UWAGA!
> Wskazuje sytuację, która — jeśli się jej nie uniknie — może prowadzić do powstania szkód materialnych.

WSKAZÓWKA Informacje dodatkowe dotyczące obsługi produktu.

3 Objaśnienie symboli na urządzeniu

Ostrzeżenie! Ryzyko pożaru / materiały łatwopalne

4 Wskazówki bezpieczeństwa

Podstawowe zasady bezpieczeństwa

OSTRZEŻENIE! Ryzyko porażenia prądem

- Montażu i demontażu lodówki dokonywać może wyłącznie wykwalifikowany personel.
- Wykonanie instalacji w obszarach wystawionych na działanie wody należy zlecać wyłącznie specjalistom.
- W przypadku instalacji lodówki pod daszkiem lub w podobnym miejscu należy upewnić się, że urządzenie jest chronione przed deszczem i bryzgami wody.
- Nie wolno uruchamiać lodówki, jeśli posiada ona widoczne uszkodzenia.
- Napraw lodówki może dokonywać tylko odpowiednio wykwalifikowany personel. Nieprawidłowe naprawy mogą wywoływać poważne zagrożenia lub powodować uszkodzenia lodówki.
- Podczas ustawiania lodówki należy uważać, aby nie przygnieść ani nie uszkodzić przewodu zasilającego.
- Nigdy nie chwytać gołymi rękami nieosłoniętych przewodów.

OSTRZEŻENIE! Ryzyko pożaru

- Czynnik chłodniczy w obiegu chłodzenia jest wysoce łatwopalny. W przypadku jego wycieku może dojść do gromadzenia się palnych gazów, jeżeli urządzenie jest ustawione w małym pomieszczeniu. W razie uszkodzenia obiegu chłodzenia:
  - Nie zbliżać do lodówki nieosłoniętych płomieni ani potencjalnych źródeł zapłonu.
  - Dobrze przewietrzyć pomieszczenie.
  - Wyłączyć lodówkę.
- Obieg chłodzenia zawiera niewielką ilość przyjaznego dla środowiska, ale palnego czynnika chłodniczego. Nie uszkadza on warstwy ozonowej i nie przyczynia się do powstawania efektu cieplarnianego. Wszelkie wycieki czynnika chłodniczego mogą ulec zapłonowi.
- Dotyczy lodówek z łatwopalnym czynnikiem chłodniczym: Nie użytkować ani nie przechowywać lodówki w zamkniętych pomieszczeniach bez przepływu powietrza lub o minimalnym przepływie powietrza.

OSTRZEŻENIE! Ryzyko wybuchu

- W lodówce nie wolno przechowywać substancji wybuchowych, np. pojemników aerozolowych z palnym gazem wytłaczającym.

OSTRZEŻENIE! Zagrożenie zdrowia

- **Dotyczy krajów Unii Europejskiej, Wielkiej Brytanii i Turcji:** Dzieci od 8 lat i osoby o ograniczonych możliwościach fizycznych, sensorycznych lub intelektualnych oraz osoby niedysponujące stosowną wiedzą i doświadczeniem mogą używać tego urządzenia jedynie pod nadzorem innej osoby bądź pod warunkiem uzyskania informacji dotyczących bezpiecznego użytkowania urządzenia i zrozumienia wynikających z tego zagrożeń. **Dotyczy wszystkich pozostałych regionów:** To urządzenie nie może być używane przez osoby (w tym dzieci) o ograniczonych zdolnościach fizycznych, sensorycznych lub umysłowych, albo przez osoby bez doświadczenia i wiedzy w przypadku braku odpowiedniego nadzoru lub gdy osoba odpowiedzialna za bezpieczeństwo nie poinstruowała użytkowników w zakresie bezpiecznego korzystania z danego urządzenia.
- Dzieci od 3 do 8 lat mogą umieszczać produkty w lodówce i wyjmować je z niej.
- Dzieci nie mogą czyścić i konserwować urządzenia bez nadzoru.
- Zabezpieczyć, aby dzieci nie mogły się bawić lodówką.

OSTRZEŻENIE! Ryzyko zamknięcia się dziecka w urządzeniu

- Upewnić się, że półki są zamontowane i zamocowane, aby wykluczyć ryzyko uwięzienia dzieci wewnątrz lodówki.
- Przed utylizacją starej lodówki:
  - Zdemontować szufladę.
  - Pozostawić półki w lodówce w taki sposób, aby dzieci nie mogły się po nich wspinać.
- Zdjąć drzwi.

OSTROŻNIE! Zagrożenie zdrowia

- Aby uniknąć niebezpieczeństwa spowodowanego niestabilnym ustawieniem lodówki, należy ją zamocować zgodnie z instrukcją montażu.
- Nie zasłaniać otworów wentylacyjnych w lodówce, w jej obudowie ani w konstrukcji, w którą jest ona wbudowana.
- Nie używać urządzeń mechanicznych ani innych środków do przyspieszania procesu odszraniania, o ile nie zaleca ich do tego celu producent.
- W żadnym wypadku nie otwierać ani nie uszkadzać obiegu chłodzenia.
- Wewnątrz lodówki nie wolno korzystać z żadnych urządzeń elektrycznych, chyba że zostały one zalecone przez producenta.

OSTROŻNIE! Ryzyko obrażeń
> NIE UŻYWAĆ ANI NIE PRZECHOWYWAĆ MATERIAŁÓW ŁATWOPALNYCH W LODÓWCE LUB W JEJ POBLIŻU.
> NIE UMIESZCZAĆ ŻADNYCH PRZEDMIOTÓW NA LODÓWCE ANI PRZY NIEJ.
> NIE WPROWADZAĆ MODYFIKACJI W LODÓWCE.

UWAGA! Ryzyko uszkodzenia
> Jeśli występuje odpływ skroplin, należy stale utrzymywać go w czystości.
> Jeśli lodówka jest wyposażona w kratki wentylacyjne, podczas czyszczenia pojazdu nie należy stosować myjki wysokociśnieniowej w ich pobliżu.
> Lodówkę należy chronić przed deszczem.
> Wtyczki nie wolno nigdy wyciągać z gniazda, ciągnąc za przewód przyłączeniowy.

Bezpieczeństwo podczas montażu

OSTRZEŻENIE! Ryzyko porażenia prądem
> Nie montować ani umieszczać z tyłu lodówki przedłużaczy z wieloma gniazdami ani przenośnych zasilaczy.

OSTRZEŻENIE! Ryzyko pożaru
> Używając np. uszczelniacza silikonowego, zwracać uwagę na czystą obróbkę, bez pozostawiania resztek masy. Kontakt włókien silikonowych z gorącymi częściami lub otwartym ogniem może stwarzać ryzyko pożaru.
> Nie montować lodówki w pobliżu otwartego ognia lub innych źródeł ciepła, takich jak grzejniki, bezpośrednie promieniowanie słoneczne lub kuchenki gazowe.

UWAGA! Ryzyko uszkodzenia
> Podczas transportu urządzenie chwytać wyłącznie za korpus.
> Lodówka nadaje się do zainstalowania wyłącznie we wnęce. Lodówkę należy przymocować do mebli/szafek za pomocą ramy mocującej lub innych kołnierzy, aby zapobiec jej przewróceniu. Po zainstalowaniu lodówki dostępna musi być jedynie jej przednia część.

5 Odbiorcy instrukcji

Instalacji elektrycznej urządzenia oraz jego konfiguracji musi dokonać wykwalifikowany personel, posiadający poświadczone kompetencje i wiedzę w zakresie budowy i sposobu działania urządzeń oraz instalacji elektrycznych, znający przepisy obowiązujące w kraju, w którym urządzenie ma być zainstalowane i/lub wykorzystywane, oraz posiadający ukończone szkolenie w zakresie bezpieczeństwa, pozwalające na rozpoznawanie i unikanie występujących zagrożeń.
Wszelkie inne czynności mogą być wykonywane również przez użytkowników bez specjalistycznych kwalifikacji.

6 W zestawie

Liczba	Opis
1	Lodówka
1	Kolanko odpływowe
4	Zaślepka
1	Krótka instrukcja obsługi
1	Instrukcja obsługi (wyłącznie online)

7 Intended use

The refrigerator is intended for:

- Installation in caravans and motor homes
- Cooling and storing food
- Storing frozen food

The refrigerator is not suitable for:

- Storing medications and other medical products
- Storing corrosion substances or substances that contain solvents
- Quickly-freezing food

The frozen compartment is suitable for storing frozen food, storing ice cream and making ice cubes. The compartment is not suitable for freezing unfrozen food.

The refrigerator is intended for installation in a piece of cabinetry or an installation niche. Once installed, only the front of the refrigerator may be accessible.

This refrigerator is not intended to be used in household applications.

The device is designed to be operated from a 12 V⎓ or 24 V⎓ onboard supply.

Optimum cooling performance is provided at ambient temperatures between 16 °C ... 38 °C.

Niniejszy produkt jest przystosowany wyłącznie do wykorzystywania zgodnie z jego przeznaczeniem oraz zamierzonym zastosowaniem według niniejszej instrukcji.

Niniejsza instrukcja zawiera informacje, które są niezbędne do prawidłowego montażu i/lub obsługi produktu. Nieprawidłowy montaż i/lub niewłaściwa obsługa lub konserwacja powodują niezadowalające działanie i mogą prowadzić do uszkodzeń.

Producent nie ponosi żadnej odpowiedzialności za ewentualne obrażenia lub uszkodzenia produktu wynikłe z następujących przyczyn:

- Nieprawidłowy montaż, złożenie lub podłączenie, w tym zbyt wysokie napięcie
- Niewłaściwa konserwacja lub użycie innych części zamiennych niż oryginalne części zamienne dostarczone przez producenta
- Wprowadzanie zmian w produkcie bez wyraźnej zgody producenta
- Użytkowanie w celach innych niż opisane w niniejszej instrukcji obsługi

Firma Waeco zastrzega sobie prawo do zmiany wyglądu i specyfikacji produktu.

8 Opis techniczny

Lodówka ta jest lodówką kompresorową, zaprojektowaną do zasilania napięciem 12 V⎓ / 24 V⎓.

WSKAZÓWKA W celu umożliwienia bezpiecznej pracy urządzeń na napięcie 12 V⎓ / 24 V⎓ w przyczepie kempingowej podczas jazdy należy upewnić się, że pojazd holujący dostarcza wystarczające napięcie. W niektórych pojazdach system zarządzania akumulatorem może automatycznie wyłączać zasilanie urządzeń w celu ochrony akumulatora pojazdu. Należy uzyskać odpowiednie informacje od producenta pojazdu.

Urządzenie jest przeznaczone do przechowywania produktów spożywczych o temperaturze 2 °C ... 7 °C i utrzymywania ich temperatury. W komorze mroźnej można przechowywać zamrożone produkty. Odpowiednią temperaturę można ustawić za pomocą wyświetlacza.

Wszystkie materiały, z których wykonano lodówkę, są bezpieczne dla środków spożywczych. Obieg chłodzenia jest hermetycznie zamknięty.

8.1 Opis urządzenia

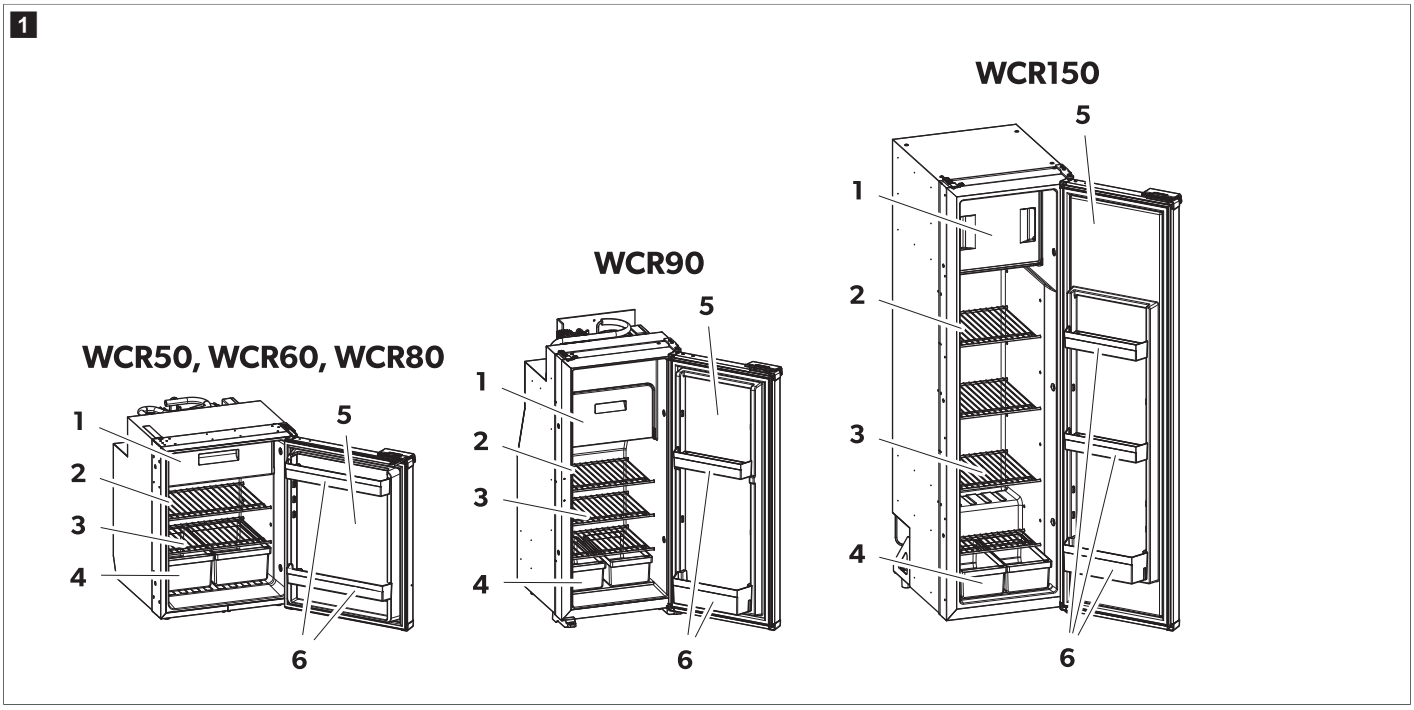

Poz. na rys. 1 na stronie 242	Opis	Liczba		
		WCR50, 60, 80	WCR90	WCR150
1	Komora mroźna	1	1	1
2	Elementy obsługowe i wskaźniki	1	1	1
3	Wyjmowana półka lodówki	2	3	4
4	Pojemnik na warzywa i owoce	2	2	2

Poz. na rys. 1 na stronie 242	Opis	Liczba		
		WCR50, 60, 80	WCR90	WCR150
5	Drzwi lodówki	1	1	1
6	Półka na drzwiach	2	2	3

8.2 Elementy obsługowe i wskaźniki

Lodówka jest wyposażona w wyświetlacz LED umieszczony na wewnętrznej ścianie.

Wyświetlacz LED obejmuje następujące elementy obsługi i wskaźniki:

Pozycja	Objaśnienie
1	Czujnik otwarcia drzwi na podczerwień
2	Przycisk wł./wył.
3	Przycisk do ustawiania poziomu chłodzenia
4	Kontrolka LED pracy kompresora i sygnalizacji błędów
5	Przycisk trybu pracy
6	Tryb wysokiej wydajności
7	Tryb cichy
8	Kontrolka LED poziomu chłodzenia 1–3
9	Oświetlenie wewnętrzne

8.3 Tryb pracy

Tryb pracy	Symbol	Opis
Tryb cichy		Praca przy ograniczonym poziomie hałasu. Poziom chłodzenia 1
Tryb wysokiej wydajności		Poziom chłodzenia 1 – 3

9 Montaż

OSTROŻNIE! Zagrożenie zdrowia

> Aby uniknąć niebezpieczeństwa spowodowanego niestabilnym ustawieniem urządzenia, należy je zamocować zgodnie z instrukcją.

OSTROŻNIE! Ryzyko obrażeń

> Lodówka ma ostre krawędzie. Podczas montażu należy nosić rękawiczki.

WSKAZÓWKA **Tylko WCR90, WCR150:** W przypadku zastępowania lodówki absorpcyjnej modelem kompresorowym należy dopilnować, aby zewnętrzne kratki wentylacyjne były całkowicie zamknięte. Niezastosowanie się do tego zalecenia może uniemożliwić działanie kompresora w niskich temperaturach otoczenia (poniżej 0 °C), stwarzając ryzyko nieprawidłowego działania lodówki.

UWAGA! Ryzyko uszkodzenia

- Zamontować lodówkę w taki sposób, aby jej serwisowanie nie sprawiało trudności (patrz Montaż węża spustowego na stronie 246).
- Zamontować lodówkę w taki sposób, aby można ją było bez problemu wymontować.
- Zamontować lodówkę w taki sposób, aby można ją było łatwo wymontować z pojazdu.
- Zamontować lodówkę we wnęce, tak aby nie przemieszczała się podczas jazdy.

9.1 Wybór miejsca montażu

UWAGA! Ryzyko uszkodzenia

- Nie należy umieszczać lodówki z tyłu pojazdów przyczep kempingowych w taki sposób, że drzwi będą zwrócone w stronę kierunku jazdy.
- Urządzenie podblatowe należy montować wyłącznie w taki sposób, aby jego drzwi były zwrócone w stronę kierunku jazdy, jeśli znajduje się obok drzwi przesuwnych i za przednimi fotelami.
- Przed pierwszym uruchomieniem urządzenie należy pozostawić w pozycji pionowej na co najmniej 3 h godziny.
- Nie ustawiać lodówki bezpośrednio na podłodze pojazdu.
- Podczas montażu lodówki przy meblach należy zachować minimalny odstęp.

WCR50, WCR60, WCR80

3

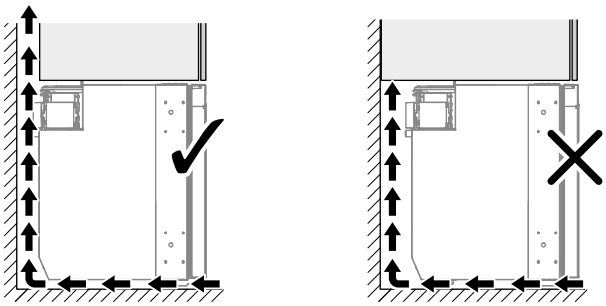

WSKAZÓWKA **Tylko WCR90, WCR150**: urządzenia nie należy montować na podwyższonym stopniu. Blokada drzwi montowana u góry może być trudna do sięgnięcia, co utrudnia otwieranie drzwi.

- W związku z tym pojazd należy parkować na powierzchni poziomej.
- Podłoga musi być wystarczająco wytrzymała i wypoziomowana.
- Zwrócić uwagę, aby ruchu drzwi nie ograniczały dywany ani wykładziny.
- Upewnić się, że lodówka spoczywa całkowicie na podstawie mebla w kierunku do przedniej krawędzi drzwi.
- Prawidłowo zamontować lodówkę.

> Podczas montażu lodówki zachować odpowiedni odstęp od ścian, tak aby zapewnić prawidłowy obieg powietrza.
- Opcja **A**
- Opcja **B**

WCR50, WCR60, WCR80

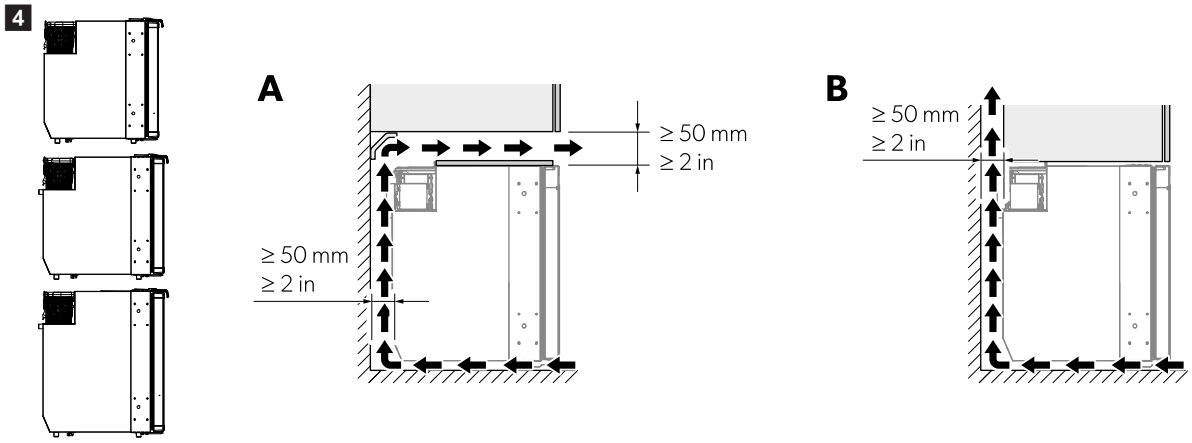

WCR90

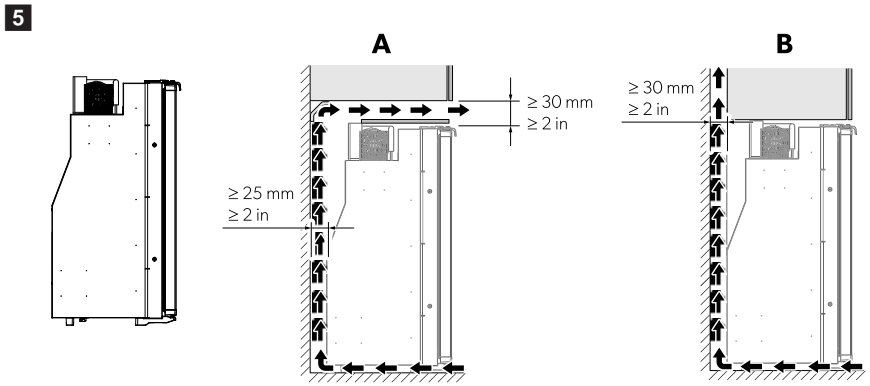

WCR150

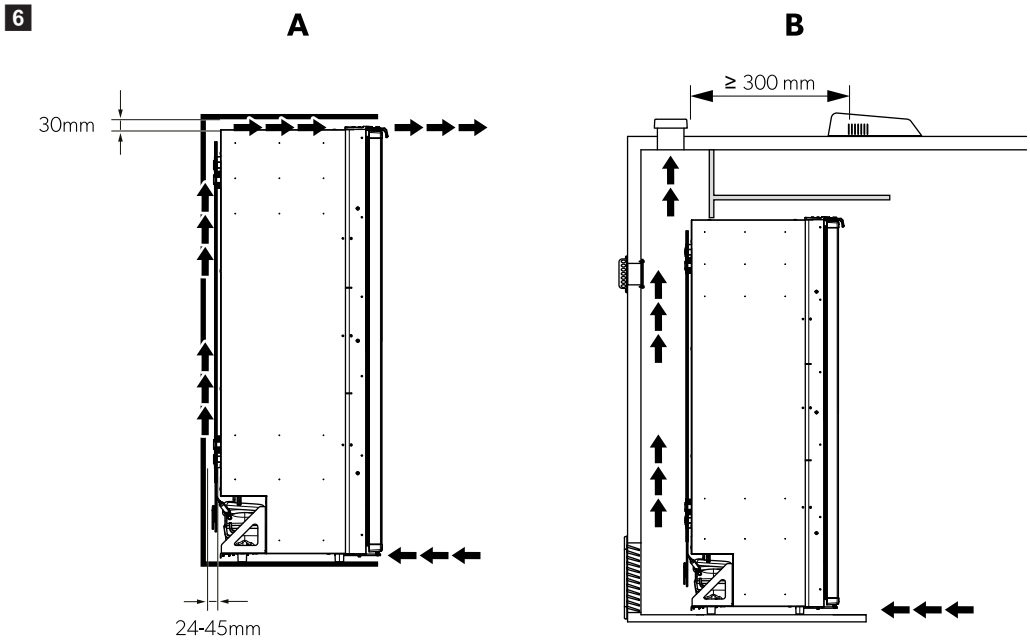

WSKAZÓWKA Niewystarczający przepływ powietrza powoduje skrócenie żywotności urządzenia oraz spadek wydajności chłodzenia.

9.2 Mocowanie lodówki

UWAGA! Ryzyko uszkodzenia

- Wkręty należy wkręcać wyłącznie przez dołączone w zestawie tuleje, aby uniknąć uszkodzenia elementów ukrytych w piance izolacyjnej, takich jak przewody.
- Mocno przykręcić boczne ściany lub listwy, upewniając się, że wkręty pozostaną dokręcone nawet przy zwiększonym obciążeniu.

1. Wsunąć lodówkę do szafki, aż jej drzwi zrównają się z przednią krawędzią.

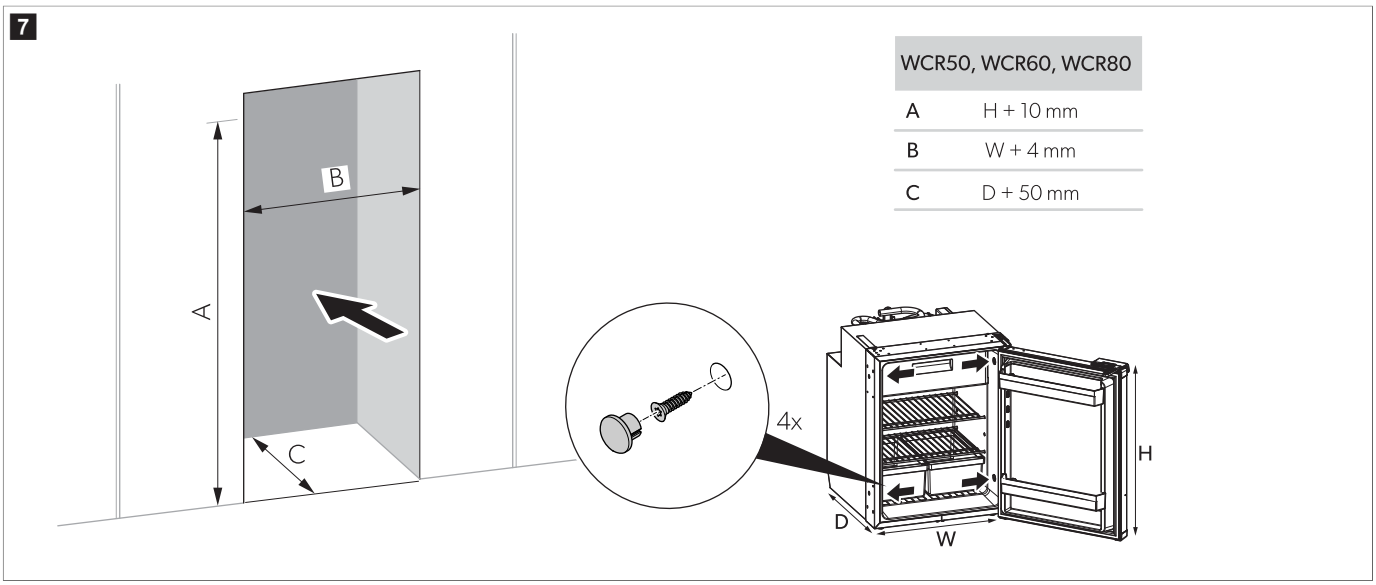

WCR50, WCR60, WCR80	
A	H + 10 mm
B	W + 4 mm
C	D + 50 mm

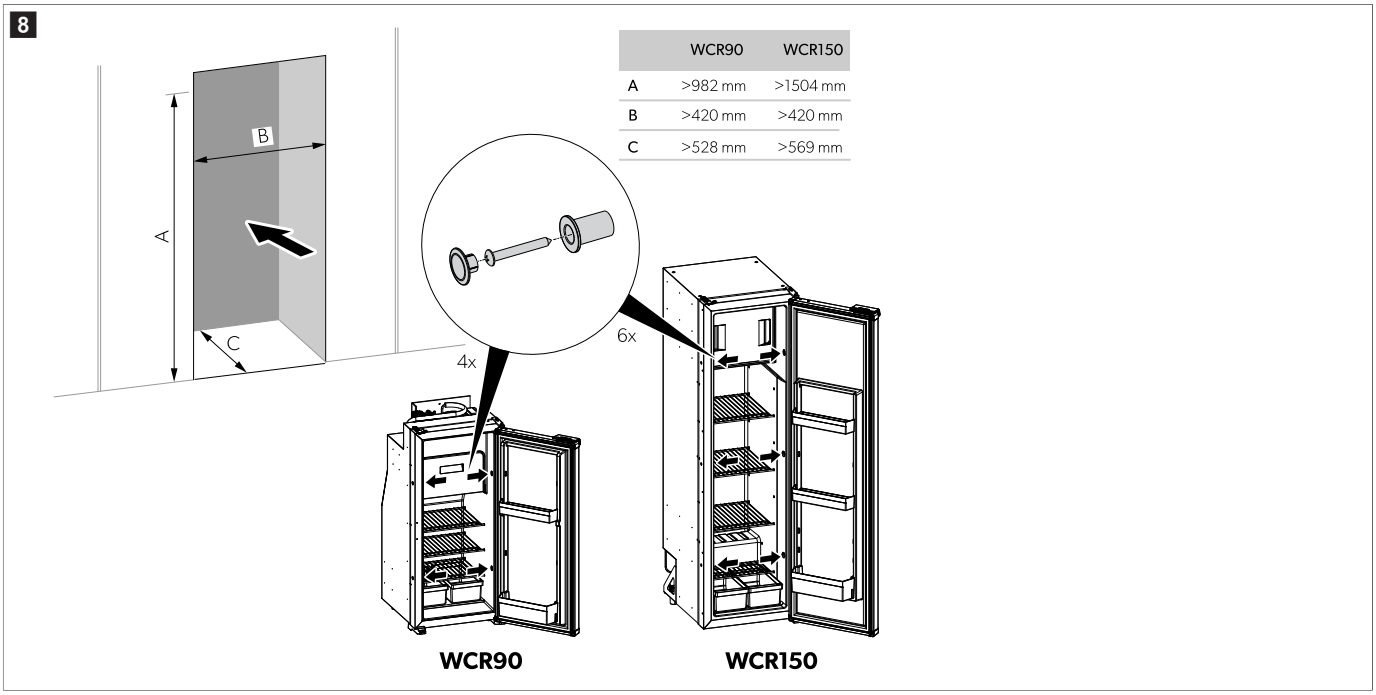

	WCR90	WCR150
A	>982 mm	>1504 mm
B	>420 mm	>420 mm
C	>528 mm	>569 mm

2. Wkręcić śruby w plastikowe tulejki w ścianach bocznych lodówki oraz dalej w ściany wnęki lub szafki.

3. Założyć zatyczki na główki wkrętów.

9.3 Montaż węża spustowego

W wyniku częstego otwierania drzwi, nieprawidłowego przechowywania żywności lub umieszczania w lodówce zbyt ciepłych potraw mogą powstawać w niej skropliny. Przewód odpływowy skroplin musi być na całej długości nachylony.

WSKAZÓWKA Nie skracać węża spustowego. Nadmiarowa długość węża umożliwia częściowe wysuwanie lodówki, gdy jest to konieczne podczas prac serwisowych.

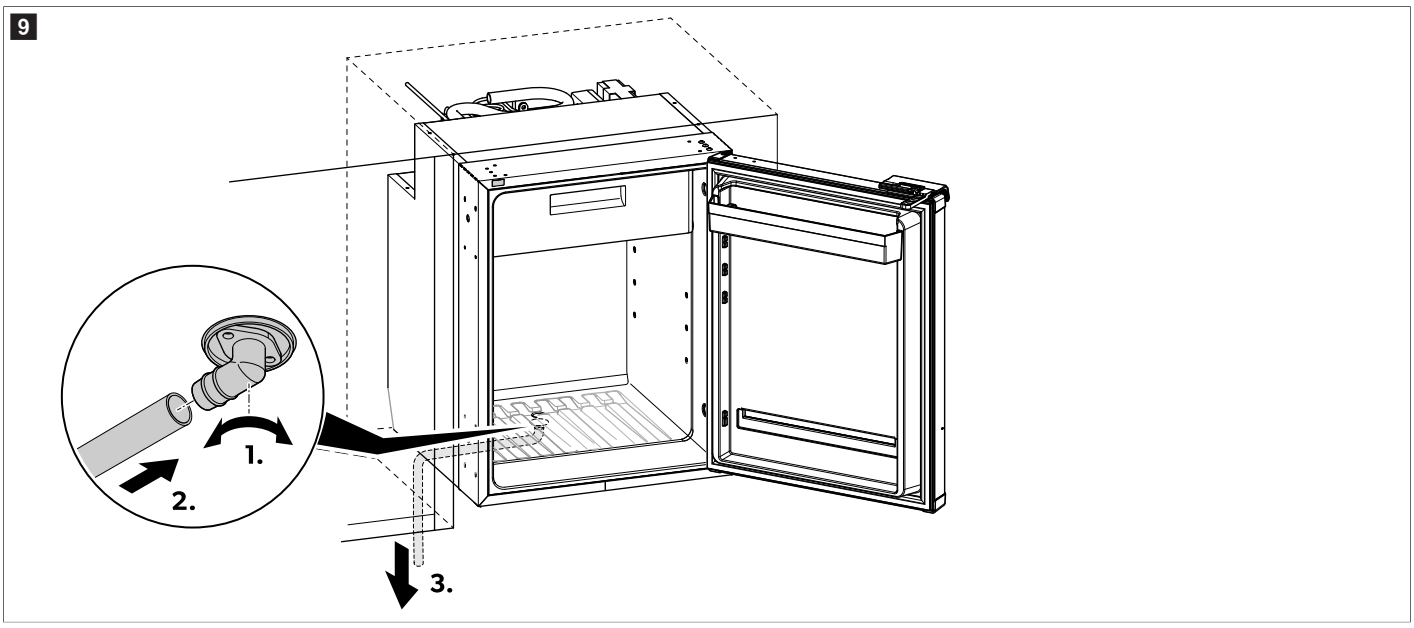

1. Mocno przykręcić kolanko odpływowe do dolnego złącza odpływowego szafki.
2. Podłączyć przewód elastyczny do wylotu kolanka i upewnić się, że jest dobrze zamocowany.
3. Poprowadzić przewód elastyczny w dół, aby zapewnić swobodny przepływ skroplonej wody.
4. Upewnić się, że wąż spustowy nie jest zagięty.

9.4 Zmiana kierunku otwierania drzwi

› Aby zmienić kierunek otwierania drzwi, należy postępować, jak pokazano na rysunkach.

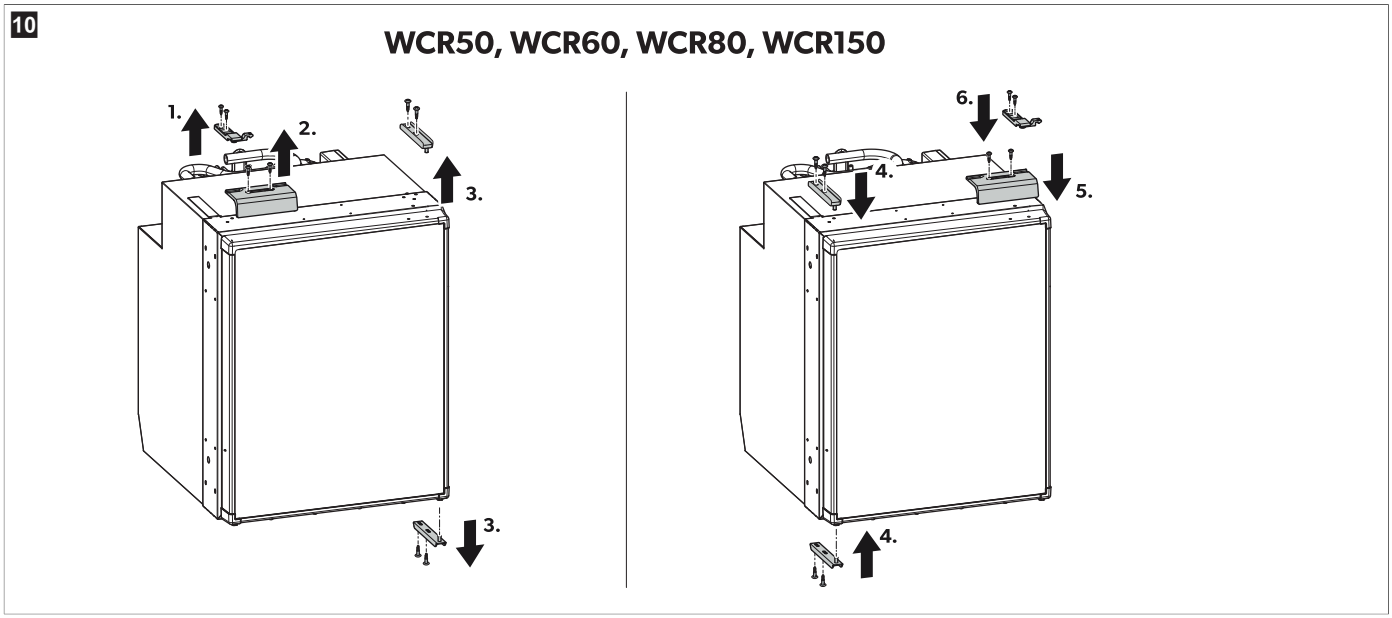

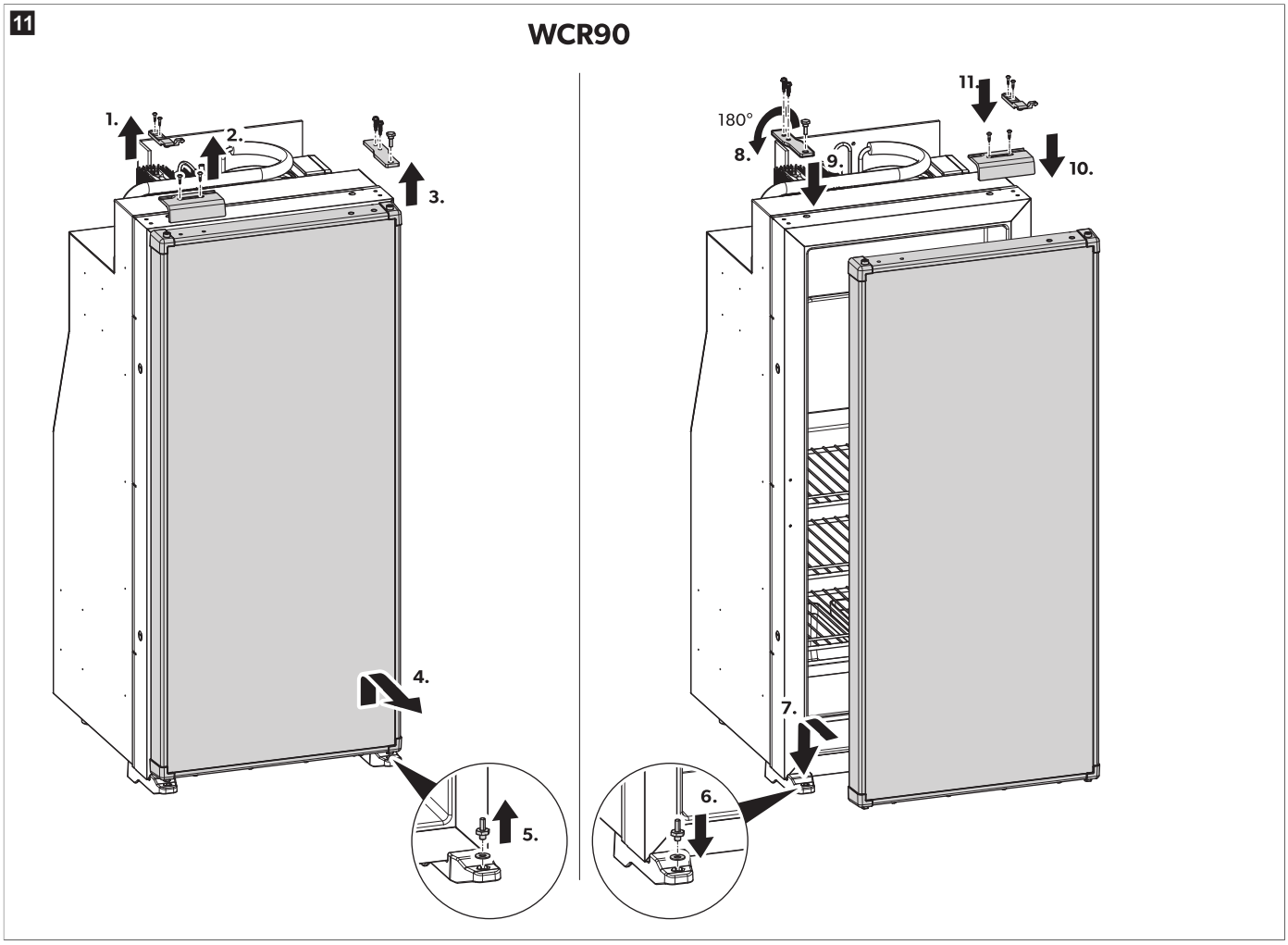

9.5 Wymiana panelu dekoracyjnego

1. Odkręcić śruby w dolnej części panelu.
2. Wymontować dolny kołnierz.
3. Wymontować zamontowany panel.
4. Włożyć nowy panel dekoracyjny o grubości ≤ 7 mm.

5. Zamontować z powrotem dolny kołnierz.
6. Dokręcić śruby w dolnej części panelu.

✓ Panel dekoracyjny został wymieniony.

9.6 Przyłączenie zasilania prądu

Przyłącze elektryczne musi zostać wykonane przez wykwalifikowanego elektryka, posiadającego poświadczone kompetencje i wiedzę w zakresie budowy i obsługi urządzeń oraz instalacji elektrycznych, który przeszedł szkolenie w zakresie bezpieczeństwa, pozwalające na identyfikację i unikanie występujących zagrożeń.

UWAGA! Ryzyko uszkodzenia

- Aby uniknąć strat napięcia i mocy, należy zastosować jak najkrótszy i w miarę możliwości niełączony kabel. Z tego względu należy unikać korzystania z dodatkowych przełączników, wtyków lub listew zasilających.
- Przed podłączeniem sprawdzić, czy wartości napięcia roboczego i napięcia akumulatora są zgodne (patrz tabliczka znamionowa).
- Przy podłączaniu do zasilania 12 V lub 24 V należy zwrócić uwagę na prawidłowe przyłączenie biegunów.

WSKAZÓWKA Zasilanie musi być zabezpieczone bezpiecznikiem o mocy do 10 A dla 12 V⎓ lub 7,5 A dla 24 V⎓. Minimalny wymagany przekrój przewodów zasilających wynosi 4 mm² dla 12 V⎓ lub 3 mm² dla 24 V⎓.

Aby zmniejszyć straty napięcia w przewodzie, należy podłączyć lodówkę jak najbliżej akumulatora.

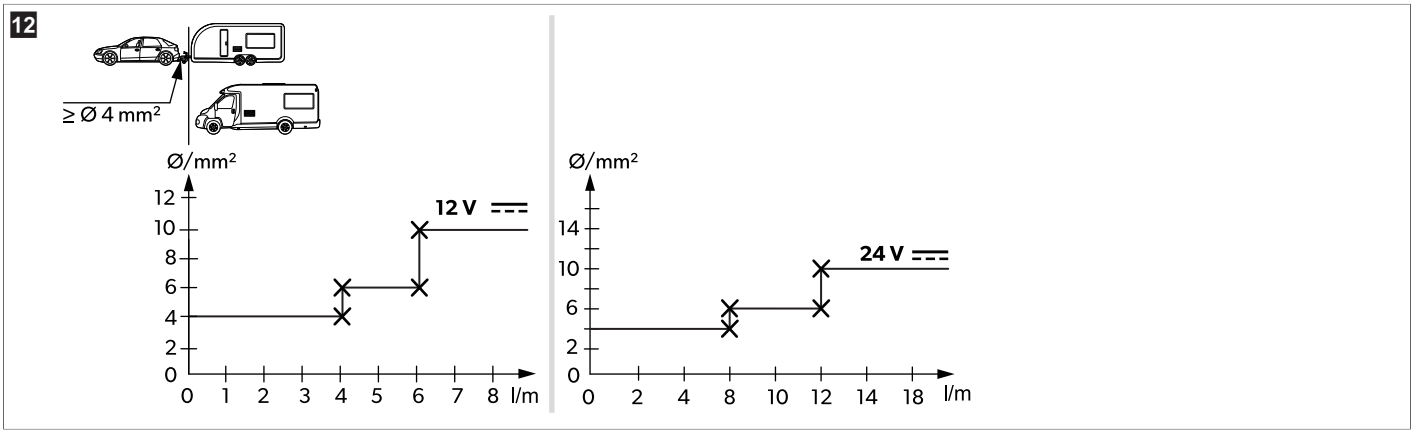

10 Eksploatacja

10.1 Przed pierwszym użyciem

WSKAZÓWKA

- Nie przechowywać produktów w lodówce przez pierwsze 4 h godziny po jej uruchomieniu.
- Przy pierwszym uruchomieniu lodówki może pojawić się zapach, który ulotni się po kilku godzinach. Należy dobrze przewietrzyć przestrzeń mieszkalną.
- Na wydajność chłodzenia mogą mieć wpływ:
  - temperatura otoczenia (np. gdy pojazd znajduje się na słońcu),
  - ilość chłodzonej żywności,
  - częstotliwość otwierania drzwi.

- Ze względów higienicznych wyczyścić wnętrze lodówki (patrz rozdział Czyszczenie i konserwacja na stronie 255).

10.2 Oszczędzanie energii

- Wybrać miejsce z dobrą wentylacją, chronione przed promieniami słonecznymi.
- Ciepłe potrawy należy ochłodzić przed włożeniem do lodówki.
- Nie należy otwierać lodówki częściej niż jest to konieczne.
- Nie zostawiać lodówki otwartej na dłużej, niż jest to konieczne.
- Odszronić lodówkę po wytworzeniu się warstwy lodu.
- Unikać niepotrzebnie niskich temperatur.
- Regularnie usuwać ze skraplacza kurz i inne zanieczyszczenia.

10.3 Wskazówki dotyczące przechowywania żywności

UWAGA! Uszkodzenie urządzenia

- Ciężkie przedmioty, takie jak butelki lub puszki, należy umieszczać wyłącznie w drzwiach lodówki, w komorze na warzywa lub na dolnej półce.

Aby zapobiec psuciu się żywności:
- Zapewnić jak najbardziej stabilną temperaturę. Lodówkę otwierać tylko tak często i na tak długo, jak to konieczne, aby uniknąć znacznego wzrostu temperatury w komorach lodówki. Środki spożywcze należy przechowywać w sposób nieutrudniający obiegu powietrza.
- Pilnować, by wydajność chłodzenia lodówki była odpowiednia do przechowywania umieszczonej w niej żywności.
- Należy upewnić się, że w lodówce znajdują się wyłącznie artykuły, które mogą być przechowywane w ustawionej w niej temperaturze.
- Jeżeli istnieje możliwość regulacji temperatury: Dostosować temperaturę do ilości i typu środków spożywczych.
- Środki spożywcze mogą przenikać zapachami i smakami innych artykułów. Środki spożywcze należy zawsze przechowywać pod przykryciem lub w zamkniętych pojemnikach/butelkach.
- Różne rodzaje środków spożywczych należy przechowywać w sposób przedstawiony na rysunkach.

WSKAZÓWKA
- Nie przechowywać napojów gazowanych w komorze mroźnej.
- Komora mroźna służy do przygotowywania kostek lodu oraz krótkiego przechowywania zamrożonych produktów spożywczych. Nie nadaje się ona do zamrażania produktów spożywczych.
- Surowe i ugotowane produkty należy pakować osobno.
- Przestrzegać daty przydatności do spożycia, znajdującej się na opakowaniach.
- Nie pozostawiać schłodzonych towarów zbyt długo poza lodówką.
- Regularnie czyścić wnętrze lodówki.

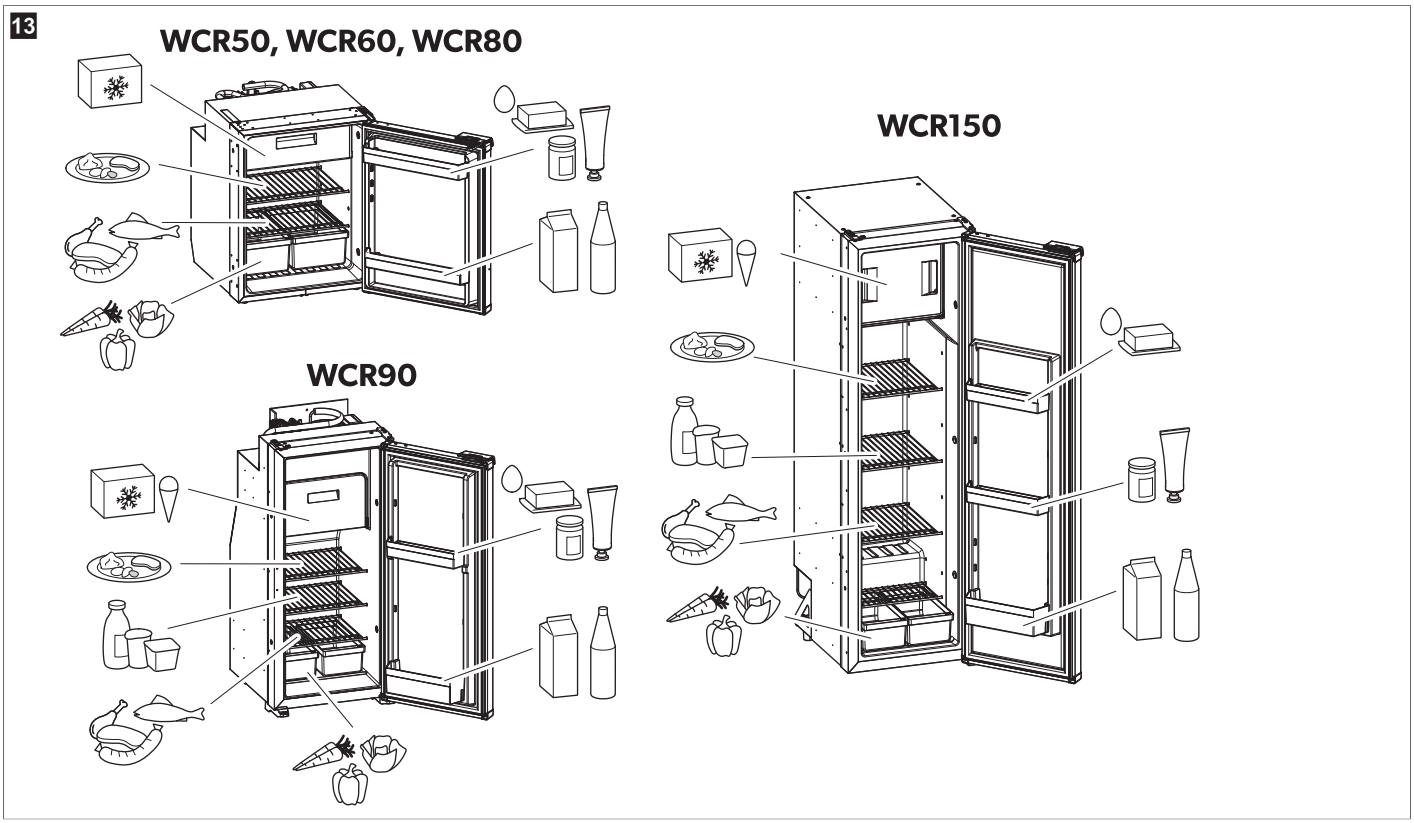

10.4 Włączanie lodówki

WSKAZÓWKA
> Przy pierwszym uruchomieniu lodówki może pojawić się zapach, który ulotni się po kilku godzinach. Należy dobrze przewietrzyć przestrzeń mieszkalną.
> Pojazd należy zaparkować poziomo, w szczególności podczas pierwszego uruchamiania lodówki i napełniania jej przed rozpoczęciem podróży.

> Nacisnąć i przytrzymać przycisk ⏻ przez 2 s.
⌄ Lodówka uruchamia się z najczęściej wybieranymi ustawieniami.

10.5 Wyłączanie lodówki
> Nacisnąć i przytrzymać przycisk ⏻ przez 2 s.
⌄ Lodówka zostanie całkowicie wyłączona.
> Jeśli lodówka ma nie być używana przez dłuższy czas, należy odłączyć zasilanie.

10.6 Ustawianie temperatury

WSKAZÓWKA W przypadku temperatur otoczenia wynoszących 15 °C – 25 °C należy wybrać średnie ustawienie temperatury.

› Naciskać przycisk ⓪, aż ustawiony zostanie żądany poziom temperatury.

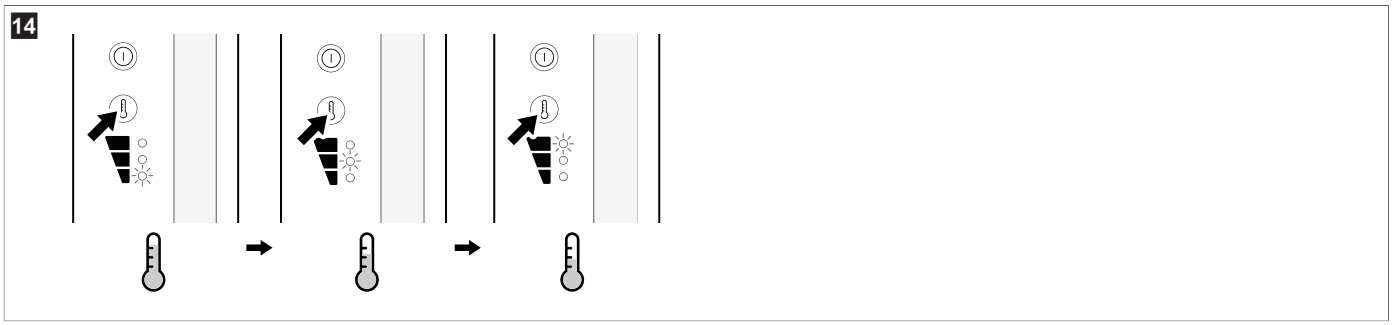

10.7 Ustawianie trybu pracy

Szczegółowe informacje na temat trybów pracy można znaleźć w części Tryb pracy na stronie 243.

› Naciskać przycisk ⊜, aż zaświeci się kontrolka LED wybranego trybu pracy.

- **Tryb cichy:** W trybie cichym lodówka pracuje przy ograniczonym poziomie hałasu.

  WSKAZÓWKA Po 8 h godzinach w trybie cichym lodówka automatycznie powraca do trybu wysokiej wydajności z poprzednio ustawioną konfiguracją.

- **Tryb wysokiej wydajności:** W trybie wysokiej wydajności, lodówka pracuje w standardowym trybie.

  WSKAZÓWKA Po włączeniu trybu wysokiej wydajności lodówka będzie pracować w tym trybie aż do jego zmiany.

⌄ Świecące kontrolki LED wskazują wybrany tryb pracy i ustawiony poziom chłodzenia.

10.8 Umieszczanie półek

OSTRZEŻENIE! Ryzyko zamknięcia się dziecka w urządzeniu

› Wszystkie półki są zablokowane w celu uniemożliwienia dzieciom wchodzenia do lodówki.
› Półki należy wyjmować tylko w celu czyszczenia lodówki.
› Z powrotem umieścić półki i zamocować je.

WSKAZÓWKA Przed zmianą położenia półek wyjąć komorę mroźną, aby ułatwić dostęp do tylnych pokręteł półek.

Wyjmowanie półki drucianej

› W modelach **WCR50** i **WCR60** półki druciane należy wyjmować w następujący sposób.

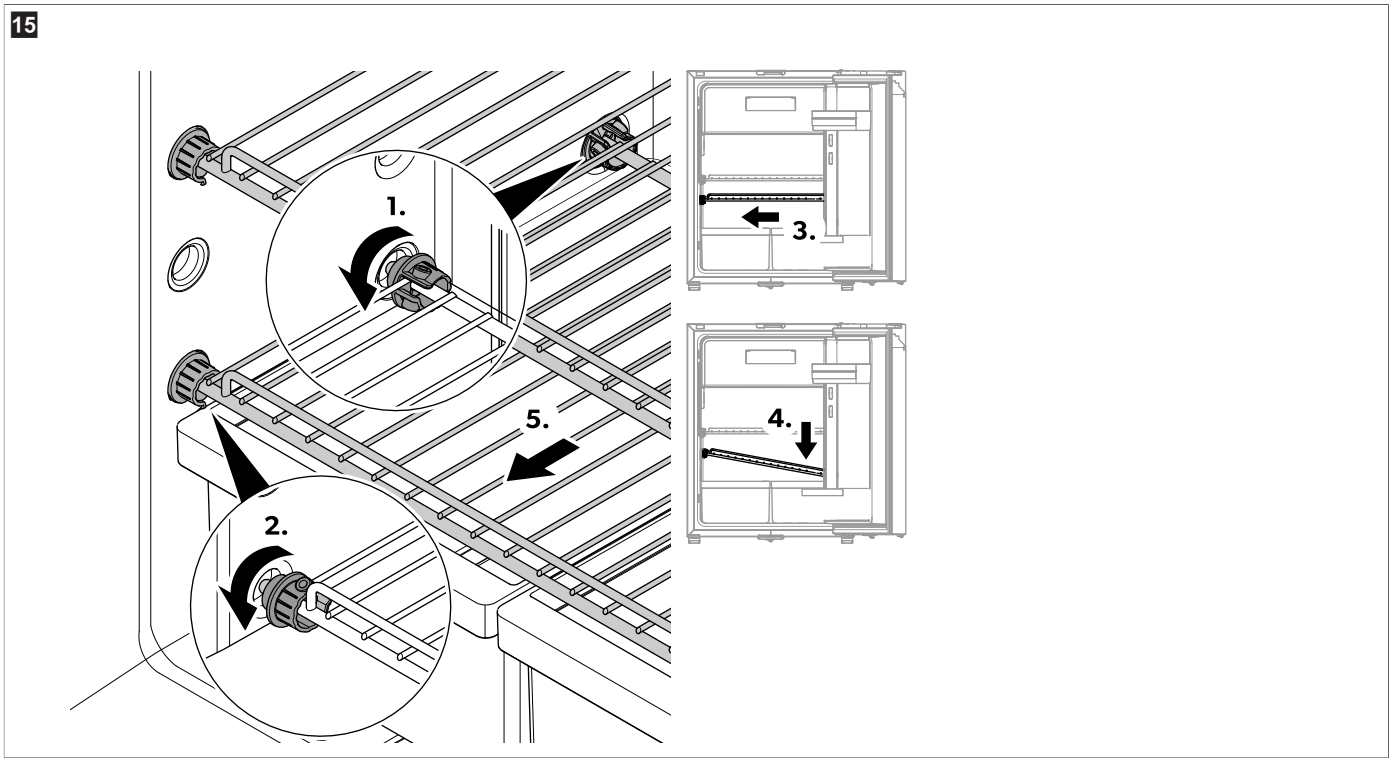

a) Obrócić tylne plastikowe pierścienie, tak aby otwory były skierowane do przodu.

b) Obrócić przednie plastikowe pierścienie, tak aby otwory były skierowane do tyłu.

c) Przesunąć kratkę w stronę przeciwną do zawiasu drzwi.

d) Wyjąć kratkę z lodówki.

e) Wyjąć kratkę z lodówki.

> W modelu **WCR80** półki druciane należy wyjmować w następujący sposób.

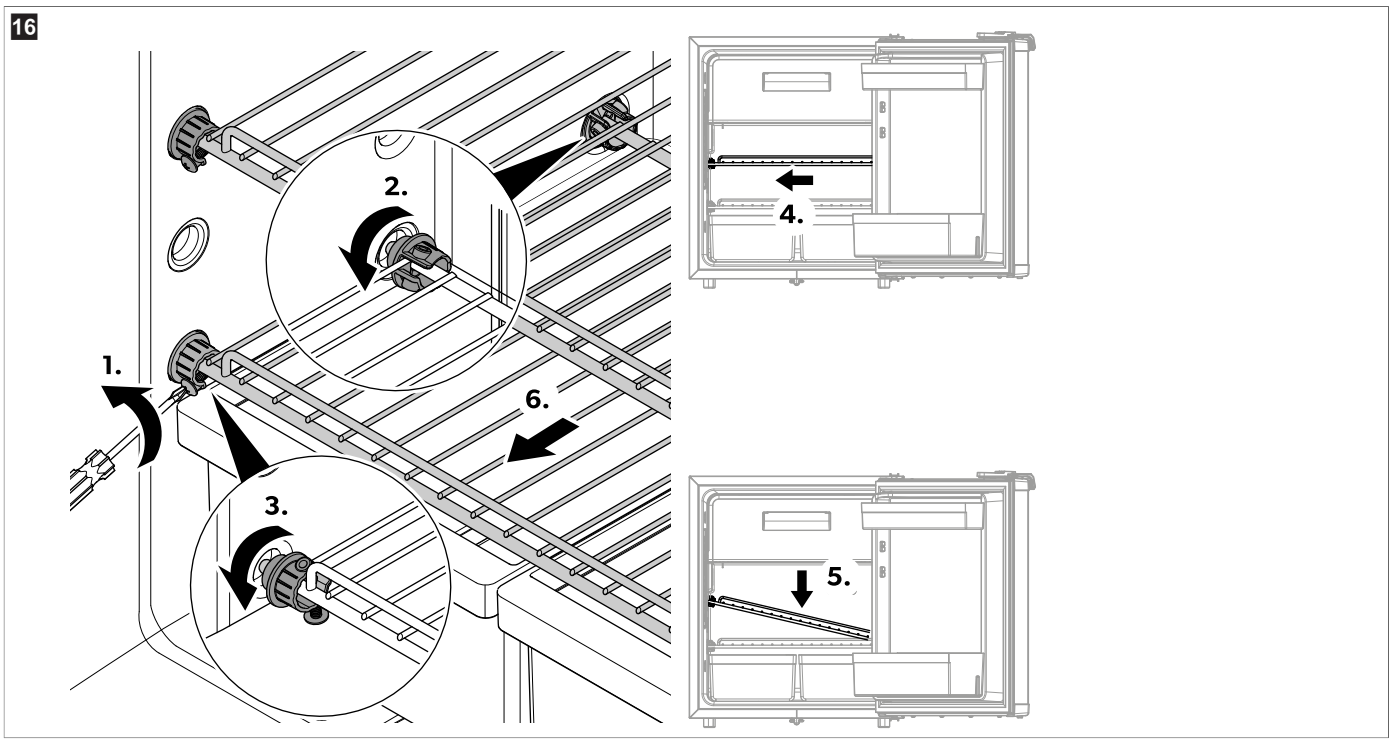

a) Poluzować wkręty.
b) Obrócić tylne plastikowe pierścienie, tak aby otwory były skierowane do przodu.
c) Obrócić przednie plastikowe pierścienie, tak aby otwory były skierowane do tyłu.
d) Przesunąć kratkę w stronę przeciwną do zawiasu drzwi.
e) Przechylić stronę przeciwną do zawiasu drzwi w dół.
f) Wyjąć kratkę z lodówki.

> W modelu **WCR90** półki druciane należy wyjmować w następujący sposób.

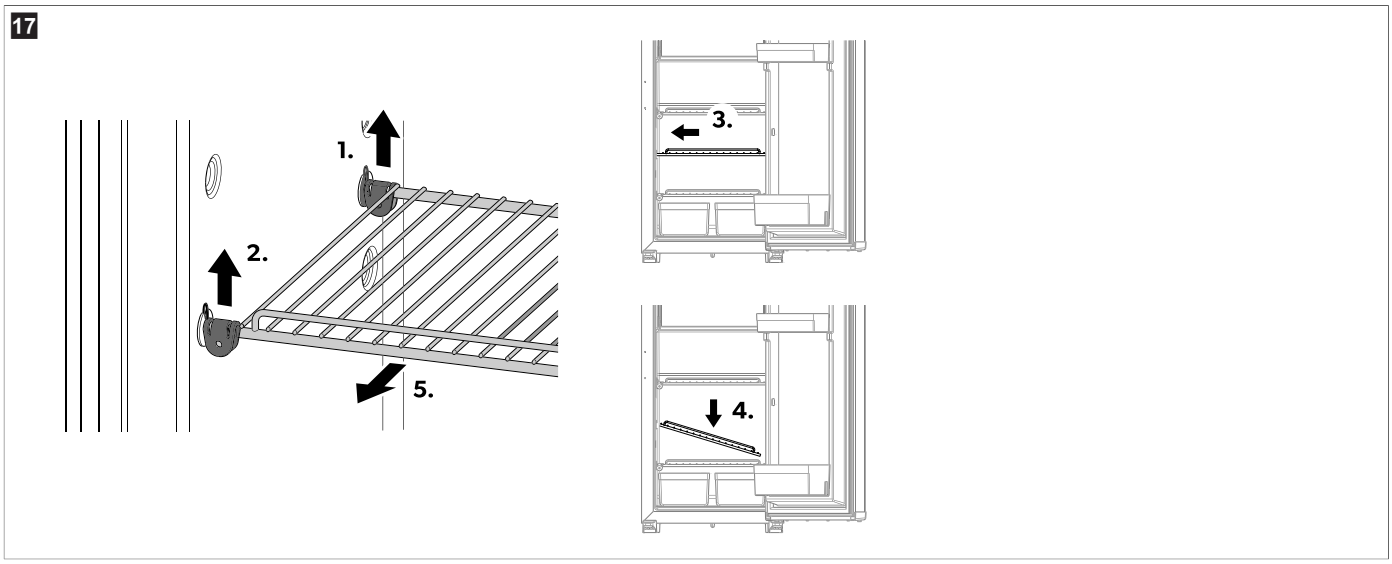

a) Poluzować tylny wspornik.
b) Podnieść przedni wspornik.
c) Przesunąć kratkę w stronę przeciwną do zawiasu drzwi.
d) Przechylić stronę przeciwną do zawiasu drzwi w dół.
e) Wyjąć kratkę z lodówki.

> W modelu **WCR150** półki druciane należy wyjmować w następujący sposób.

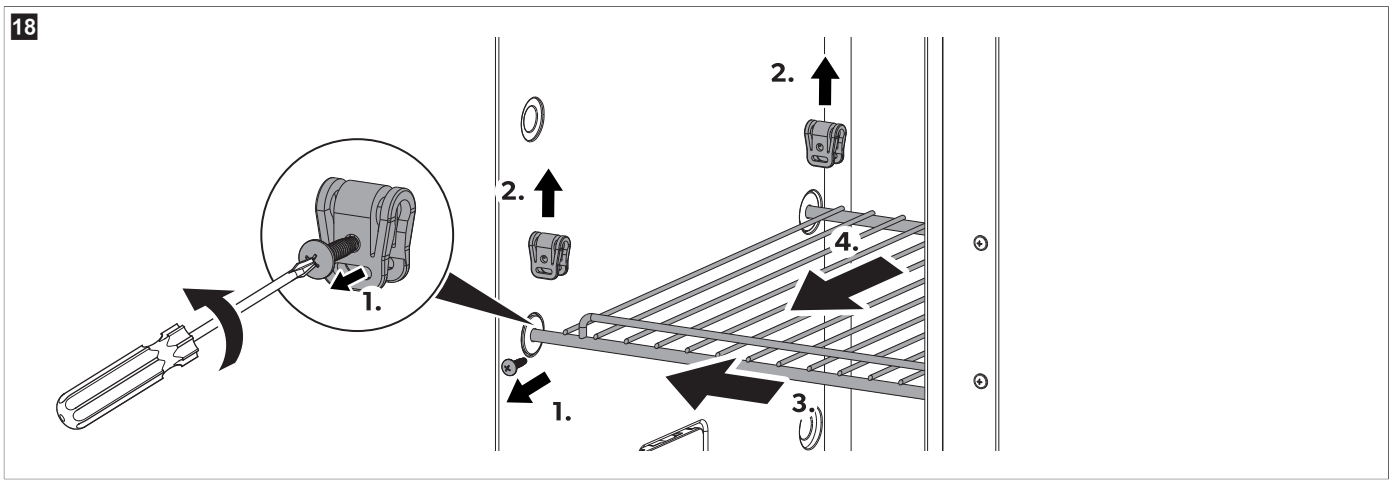

a) Poluzować wkręty.
b) Podnieść wspornik.
c) Przesunąć kratkę w stronę przeciwną do zawiasu drzwi.
d) Wyjąć kratkę z lodówki.

Ponowny montaż półek

> Z powrotem umieścić półkę, wykonując opisane czynności w odwrotnej kolejności.

10.9 Otwieranie drzwi lodówki

OSTROŻNIE! Ryzyko obrażeń
> Przed rozpoczęciem jazdy należy zawsze zamknąć i zablokować drzwi lodówki.
> Drzwi należy otwierać ostrożnie, ponieważ produkty spożywcze wewnątrz mogły się przemieścić i mogą wypaść.

Drzwi lodówki można otwierać od lewej lub prawej strony (patrz Zmiana kierunku otwierania drzwi na stronie 248).

10.10 Zamykanie i zabezpieczanie drzwi lodówki

OSTROŻNIE! Ryzyko obrażeń
> Jeśli drzwi nie są prawidłowo zablokowane, ostrożnie przycisnąć ich górną i dolną część, aż do ich zablokowania.

WSKAZÓWKA Lodówka ma mechanizm blokujący, który pełni również funkcję zabezpieczenia transportowego.

> Zamknąć i przycisnąć drzwi do momentu usłyszenia wyraźnego odgłosu zatrzaśnięcia.

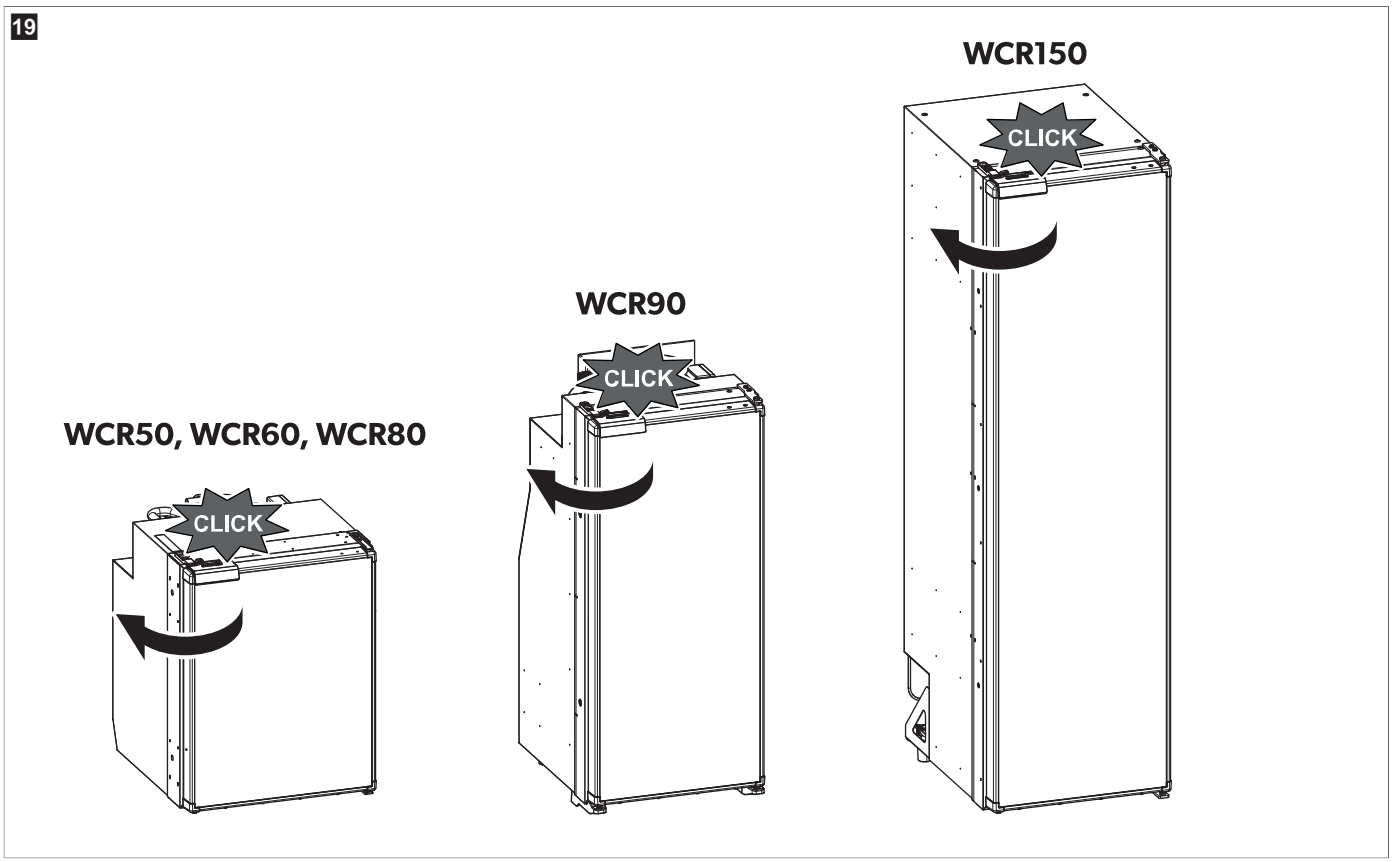

⌄ Drzwi zostały zamknięte i zabezpieczone.

11 Czyszczenie i konserwacja

OSTRZEŻENIE! Ryzyko porażenia prądem
> Przed każdym czyszczeniem należy odłączyć lodówkę od sieci.

UWAGA! Ryzyko uszkodzenia
> Do czyszczenia nie używać ostrych ani twardych przedmiotów, ściernych środków czyszczących ani wybielacza, gdyż mogą one uszkodzić produkt.

UWAGA! Ryzyko uszkodzenia
> Do usuwania warstw lodu i do oddzielania mocno zamrożonych artykułów od powierzchni zamrażarki nie wolno używać twardych lub ostrych narzędzi.
> Nie używać żadnych mechanicznych ani innych narzędzi w celu przyspieszenia procesu odszraniania.

> Czyścić lodówkę regularnie wilgotną ściereczką, kiedy tylko pojawią się zabrudzenia.
> Uważać, aby woda nie kapała na uszczelki. Może to spowodować uszkodzenie elektroniki.
> Po wyczyszczeniu należy wytrzeć lodówkę do sucha ściereczką.
> Regularnie kontrolować odpływ skroplin.

W razie konieczności wyczyścić odpływ skroplin. Jeśli jest on zapchany, skropliny będą się zbierać na dnie lodówki.

11.1 Rozmrażanie lodówki

UWAGA! Ryzyko uszkodzenia
> Do usuwania lodu lub oddzielania przymarzniętych produktów nie należy używać narzędzi mechanicznych ani suszarki do włosów.

Jeśli lodówka jest używana przez dłuższy czas w warunkach wysokiej wilgotności i/lub wysokiej temperatury otoczenia, na tylnej ścianie wewnętrznej może osadzać się szron, który może zmniejszać wydajność chłodzenia. W takim przypadku zaleca się rozmrażanie ręczne.

Komora mroźna wymaga okresowego rozmrażania ręcznego — zalecane jest jego wykonanie, gdy warstwa szronu jest grubsza niż 3 mm.

1. Odłączyć zasilanie elektryczne.
2. Wyjąć chłodzone produkty.
3. Do komory mroźnej i komory lodówki włożyć szmatkę, która wchłonie nadmiar wody.

4. Pozostawić otwarte drzwi.
- **Tylko WCR90, WCR150:** Większość kondensatu z komory lodówki jest odprowadzana przez wąż z tyłu urządzenia i kierowana na zewnątrz pojazdu.
  Kondensat z komory mroźnej gromadzi się na dole.
5. Wytrzeć obie części lodówki do sucha szmatką.

12 Usuwanie usterek

WSKAZÓWKA W celu umożliwienia bezpiecznej pracy urządzeń na 12 V w przyczepie kempingowej podczas jazdy należy upewnić się, że pojazd holujący dostarcza wystarczające napięcie. W niektórych pojazdach system zarządzania akumulatorem może automatycznie wyłączać zasilanie urządzeń w celu ochrony akumulatora pojazdu. Należy uzyskać odpowiednie informacje od producenta pojazdu.

Usterka	Możliwa przyczyna	Proponowane rozwiązanie
Lodówka nie działa.	Bezpiecznik w instalacji prądu stałego jest uszkodzony.	> Wymienić bezpiecznik.
	Bezpiecznik pojazdu przepalił się.	> Wymienić bezpiecznik pojazdu. Sposób postępowania opisany jest w instrukcji obsługi pojazdu.
	Akumulator pojazdu rozładował się.	> Sprawdzić i naładować akumulator pojazdu.
	Nie włączono zapłonu.	> Włączyć zapłon.
	Zbyt niska temperatura w obrębie sprężarki (<0 °C).	> Całkowicie zamknąć/zakryć wszystkie zewnętrzne kratki wentylacyjne za pomocą materiału izolującego.
	Lodówka automatycznie wyłącza się przy niewystarczającym napięciu. (Napięcie końcowe rozładowywania: 10,4 V⎓)	> Naładować akumulator. Lodówka automatycznie ponownie uruchomi się. (napięcie włączenia: 11,7 V⎓)
Niewystarczające chłodzenie, wzrost temperatury wewnętrznej. Sprężarka pracuje bez przerwy.	Wentylacja agregatu jest niewystarczająca.	> Sprawdzić, czy kratka wentylacyjna nie jest zatkana. > Przestawić lodówkę.
	Wewnętrzne ściany są oblodzone.	> Sprawdzić, czy drzwi lodówki zamykają się prawidłowo. > Upewnić się, że uszczelka lodówki przylega prawidłowo i nie jest uszkodzona. > Odszronić lodówkę.
	Ustawiona jest zbyt wysoka temperatura.	> Ustawić niższą temperaturę.
	Zbyt wysoka temperatura otoczenia.	> Na krótki czas zdemontować kratkę wentylacyjną w celu umożliwienia szybszego ulotnienia się ciepłego powietrza.
	W lodówce umieszczono zbyt wiele żywności naraz.	> Usunąć część żywności.
	Jednocześnie w lodówce umieszczono zbyt dużo ciepłego jedzenia.	> Wyciągnąć ciepłą żywność i schłodzić ją przed umieszczeniem w lodówce.
	Lodówka nie pracuje wystarczająco długo.	> Ponownie sprawdzić temperaturę po upływie 4 h / 5 h.
	Skraplacz jest zanieczyszczony.	> Oczyścić skraplacz.
	Dmuchawa jest uszkodzona.	> Należy skontaktować się z autoryzowanym centrum serwisowym.
Niewystarczające chłodzenie, wzrost temperatury wewnętrznej. Sprężarka pracuje rzadko.	Akumulator jest wyczerpany.	> Naładować akumulator.

Usterka	Możliwa przyczyna	Proponowane rozwiązanie
Niewystarczające chłodzenie, wzrost temperatury wewnętrznej. Sprężarka nie pracuje (podłączenie akumulatora).	Przerwanie w przewodzie przyłączeniowym akumulator–elektronika.	> Przywrócić połączenie.
	Uszkodzony wyłącznik główny (o ile jest zainstalowany).	> Wymienić wyłącznik główny.
	Przepalony dodatkowy bezpiecznik zasilania (o ile jest zainstalowany).	> Wymienić bezpiecznik zasilania.
	Za niskie napięcie akumulatora.	> Naładować akumulator.
	Za mała pojemność akumulatora.	> Wymienić akumulator.
	Poluzowane przewody. Słabe przewodzenie styków (korozja).	> Przywrócić połączenie.
	Za mały przekrój przewodów.	> Wymienić przewód.
	Kompresor jest uszkodzony.	> Należy skontaktować się z autoryzowanym centrum serwisowym.
Nietypowe odgłosy.	Któryś z elementów obiegu chłodzenia nie może swobodnie się poruszać (dotyka ściany).	> Ostrożnie odgiąć element od przeszkody.
	Zakleszczone ciało obce pomiędzy agregatem chłodniczym a ścianą.	> Usunąć ciało obce.
	Głośna praca wentylatora.	> Należy skontaktować się z autoryzowanym centrum serwisowym.
Drzwi otwierają się przypadkowo w trakcie ruchu (np. podczas jazdy).		> Ustawić blokadę drzwi w innym położeniu.
Drzwi nie zamykają się poprawnie.		> Ustawić blokadę drzwi w innym położeniu.
Blokada drzwi nie jest prawidłowo załączona.		> Upewnić się, że drzwi podczas zamykania zostały prawidłowo domknięte.

12.1 Sygnalizacja błędów

WSKAZÓWKA

> Wszystkie błędy są sygnalizowane przez kontrolki LED migające na pomarańczowo (patrz Elementy obsługowe i wskaźniki na stronie 243).

> W trybie wydajności lub cichym rozlegnie się dodatkowy sygnał dźwiękowy.

Częstotliwość migania	Error	Możliwa przyczyna
1	Zbyt niskie lub zbyt wysokie napięcie	Napięcie zasilające znajduje się poza ustawionym zakresem.
2	Prąd przetężeniowy wentylatora	Wentylator obciąża jednostkę elektroniki natężeniem wynoszącym ponad 1 A.
3	Silnik nie uruchamia się	Wirnik jest zablokowany. Różnica ciśnień w systemie chłodzenia jest za wysoka.
4	Za mała liczba obrotów	Jeżeli system chłodzenia jest przeciążony, nie jest możliwe utrzymanie minimalnej prędkości obrotowej silnika.
5	Przegrzanie zespołu elektronicznego	W przypadku zbyt silnie obciążonego systemu chłodzenia lub zbyt wysokiej temperatury elektronika za bardzo się nagrzewa.
Stale	Błędy czujnika temperatury	Czujnik temperatury jest uszkodzony.

12.2 Kontrolka LED pracy kompresora i sygnalizacji błędów

Kontrolka LED pracy kompresora i sygnalizacji błędów wskazuje stan pracy kompresora oraz ewentualne błędy:

Kolor	Opis
Biały	Kompresor włączony

Kolor	Opis
Kontrolka wyłączona	Kompresor wyłączony
Pomarańczowy (miganie)	Błąd (patrz Sygnalizacja błędów na stronie 257)

13 Gwarancja

Obowiązuje ustawowy okres gwarancji. Jeśli produkt jest uszkodzony, należy skontaktować się z firmą WAECO pod adresem customer@waeco.com lub zgłosić się do sprzedawcy.

W celu naprawy lub rozpatrzenia gwarancji konieczne jest przesłanie następujących dokumentów:

- Kopii rachunku z datą zakupu
- Informacji o przyczynie reklamacji lub opisu wady

Uwaga: samodzielne lub nieprofesjonalne wykonywanie napraw może negatywnie wpływać na bezpieczeństwo i prowadzić do utraty gwarancji.

14 Utylizacja

UWAGA! Ryzyko uszkodzenia

> Izolacja tego urządzenia chłodniczego zawiera palny cyklopentan, przez co wymaga ono specjalnej procedury utylizacyjnej. Po zaprzestaniu jego dalszej eksploatacji urządzenie chłodnicze należy dostarczyć do specjalistycznego zakładu utylizacyjnego.

OSTRZEŻENIE! Ryzyko zamknięcia się dziecka w urządzeniu

> Przed utylizacją starego produktu:
  - Zdemontować wieko.
  - Pozostawić kosze w lodówce, aby dzieci nie mogły w łatwy sposób wejść do środka.

Recykling materiałów opakowaniowych: Opakowanie należy wyrzucić do odpowiedniego pojemnika na odpady do recyklingu. Takie oddzielenie jest konieczne, ponieważ opakowanie jest cennym zasobem, a niewłaściwa utylizacja może mieć wpływ na zdrowie i środowisko.

Przekreślony pojemnik na śmieci na kółkach oznacza, że produkt jest sprzętem elektrycznym lub elektronicznym, w związku z czym należy go utylizować oddzielnie w celu odpowiedniego przetworzenia, odzysku i recyklingu. **Konsument jest prawnie zobowiązany do prawidłowej utylizacji każdego sprzętu elektrycznego lub elektronicznego niezależnie od odpadów komunalnych!**

Segregacja ta jest konieczna, ponieważ urządzenia elektryczne są cennymi zasobami, a ponadto mogą zawierać substancje szkodliwe dla ludzi i środowiska.

Aby dokonać utylizacji produktu, należy dowiedzieć się w najbliższym zakładzie recyklingu lub od wyspecjalizowanego sprzedawcy, w jaki sposób można to zrobić zgodnie z obowiązującymi przepisami.

Produkt można zutylizować nieodpłatnie.

15 Dane techniczne

Obieg chłodzenia zawiera niewielką ilość przyjaznego dla środowiska, ale palnego czynnika chłodniczego. Czynnik chłodniczy nie uszkadza warstwy ozonowej i nie przyczynia się do powstawania efektu cieplarnianego. Wszelkie wycieki czynnika chłodniczego mogą ulec zapłonowi. Agregat chłodniczy jest hermetycznie zamknięty.

Dalsze informacje na temat produktu można uzyskać za pośrednictwem umieszczonego na etykiecie energetycznej kodu QR lub na stronie eprel.ec.europa.eu.

Ogólne dane techniczne	
Napięcie zasilania	12 V⎓ / 24 V⎓
Wydajność chłodzenia (poziom chłodzenia 3 ... poziom 1)	– 12 °C ... – 7 °C
Średni pobór mocy	50 W
Klasa klimatyczna	ST
Czynnik chłodniczy	R600a
Rozmrażanie	Odszranianie ręczne
Kontrole/certyfikaty	CE EAC

WCR50	
Pojemność całkowita	44 L

WCR50	
Pojemność komory lodówki	39,6 L
Pojemność komory mroźnej	4,4 L
Wymiary (szer. × wys. × gł.)	380 mm × 535 mm × 510 mm
Masa netto	14 kg
Emisja hałasu (przetestowana zgodnie z normą IEC 60704)	
Tryb cichy	36 dB(A)
Tryb wysokiej wydajności	40 dB(A)
Zużycie energii (przetestowane zgodnie z IEC 62552)	0,32 kWh/24h

WCR60	
Pojemność całkowita	55 L
Pojemność komory lodówki	48,9 L
Pojemność komory mroźnej	6,1 L
Wymiary (szer. × wys. × gł.)	448 mm × 535 mm × 537 mm
Masa netto	15,5 kg
Emisja hałasu (przetestowana zgodnie z normą IEC 60704)	
Tryb cichy	38 dB(A)
Tryb wysokiej wydajności	41 dB(A)
Zużycie energii (przetestowane zgodnie z IEC 62552)	0,33 kWh/24h

WCR80	
Pojemność całkowita	75 L
Pojemność komory lodówki	68,4 L
Pojemność komory mroźnej	6,6 L
Wymiary (szer. × wys. × gł.)	475 mm × 635 mm × 537 mm
Masa netto	16,7 kg
Emisja hałasu (przetestowana zgodnie z normą IEC 60704)	
Tryb cichy	38 dB(A)
Tryb wysokiej wydajności	41 dB(A)
Zużycie energii (przetestowane zgodnie z IEC 62552)	0,36 kWh/24h

WCR90	
Pojemność całkowita	82 L
Pojemność komory lodówki	75 L
Pojemność komory mroźnej	7 L
Wymiary (szer. × wys. × gł.)	418 mm × 966 mm × 507 mm
Masa netto	19 kg
Emisja hałasu (przetestowana zgodnie z normą IEC 60704)	
Tryb cichy	38 dB(A)
Tryb wysokiej wydajności	41 dB(A)
Zużycie energii (przetestowane zgodnie z IEC 62552)	0,48 kWh/24h

WCR150	
Pojemność całkowita	153 L
Pojemność komory lodówki	135,5 L

WCR150	
Pojemność komory mroźnej	17,5 L
Wymiary (szer. × wys. × gł.)	418 mm × 1482 mm × 574 mm
Masa netto	31,5 kg
Emisja hałasu (przetestowana zgodnie z normą IEC 60704)	
Tryb cichy	36 dB(A)
Tryb wysokiej wydajności	40 dB(A)
Zużycie energii (przetestowane zgodnie z IEC 62552)	0,46 kWh/24h

Slovensky

1 Dôležité oznámenia 261
2 Vysvetlenie symbolov 261
3 Vysvetlenie symbolov na zariadení 262
4 Bezpečnostné pokyny 262
5 Cieľová skupina 263
6 Rozsah dodávky 263
7 Intended use 263
8 Technický opis 264
8.1 Opis zariadenia 264
8.2 Ovládacie a indikačné prvky 265
8.3 Prevádzkový režim 265
9 Montáž 265
9.1 Výber miesta montáže 266
9.2 Pripevnenie chladničky 268
9.3 Inštalácia odtokovej hadice 268
9.4 Zmena smeru otvárania dverí 270
9.5 Výmena dekoračného panela 270
9.6 Prípojka napájania 271
10 Obsluha 271
10.1 Pred prvým použitím 271
10.2 Úspora energie 271
10.3 Pokyny pre ukladanie potravín 271
10.4 Zapnutie chladničky 272
10.5 Vypnutie chladničky 272
10.6 Nastavenie teploty 272
10.7 Nastavenie prevádzkového režimu 273
10.8 Umiestnenie políc 273
10.9 Otváranie dverí chladničky 276
10.10 Zatvorenie a zaistenie dverí chladničky 276
11 Čistenie a údržba 277
11.1 Odmrazovanie chladničky 277
12 Odstraňovanie porúch 278
12.1 Signalizácia chyby 279
12.2 Signalizačná LED dióda kompresora a chyby 279
13 Záruka 279
14 Likvidácia 280
15 Technické údaje 280

1 Dôležité oznámenia

Dôkladne si prečítajte tento návod a dodržiavajte všetky pokyny, usmernenia a varovania uvedené v tomto návode k výrobku, aby bolo zaručené, že výrobok bude vždy správne nainštalovaný, používaný a udržiavaný. Tento návod MUSÍ zostať priložený k výrobku.

Používaním tohto výrobku týmto potvrdzujete, že ste si dôkladne prečítali všetky pokyny, usmernenia a varovania a že rozumiete a súhlasíte s dodržiavaním všetkých uvedených podmienok. Súhlasíte, že tento výrobok budete používať iba v súlade so zamýšľaným použitím a v súlade s pokynmi, usmerneniami a varovania uvedenými v tomto návode k výrobku, ako aj v súlade so všetkými platnými zákonmi a nariadeniami. V prípade, že si neprečítate a nebudete sa riadiť pokynmi a varovaniami uvedenými v tomto návode, môže mať za následok vaše poranenie alebo poranenie iných osôb, poškodenie vášho výrobku alebo poškodenie majetku v jeho blízkosti. Tento návod na obsluhu výrobku vrátane pokynov, usmernení a varovaní, a súvisiaca dokumentácia môže podliehať zmenám a aktualizáciám. Najaktuálnejšie informácie o výrobku nájdete na adrese qr.dometic.com/bgWFax.

2 Vysvetlenie symbolov

Signálne slovo identifikuje bezpečnostné správy a správy o škodách na majetku a tiež označuje stupeň alebo úroveň závažnosti nebezpečenstva.

VÝSTRAHA!
> Označuje nebezpečnú situáciu, ktorej následnom môže byť smrť alebo vážne zranenie, ak sa jej nezabráni.

UPOZORNENIE!
> Označuje nebezpečnú situáciu, ktorej následnom môže byť malé alebo stredne ťažké zranenie, ak sa jej nezabráni.

POZOR!
> Označuje situáciu, ktorej následnom môže byť poškodenie majetku, ak sa jej nezabráni.

POZNÁMKA Doplňujúce informácie týkajúce sa obsluhy produktu.

3 Vysvetlenie symbolov na zariadení

Pozor! Riziko požiaru/horľavé materiály

4 Bezpečnostné pokyny

Základy bezpečnosti

VÝSTRAHA! Nebezpečenstvo zásahu elektrickým prúdom

- Montáž a demontáž chladničky smie vykonávať len kvalifikovaný personál.
- Inštaláciu do vlhkých priestorov a na miestach, ktoré sú vystavené pôsobeniu vody, prenechajte výlučne odborníkovi.
- Ak chladničku inštalujete pod baldachýnom alebo v podobnom prostredí, uistite sa, že je chránená pred dažďom a striekajúcou vodou.
- Ak chladnička vykazuje viditeľné poškodenia, nesmiete ju uviesť do prevádzky.
- Opravy na tejto chladničke smie vykonávať len kvalifikovaný personál. Neodbornými opravami môžu vzniknúť značné nebezpečenstvá príp. poškodenia chladničky.
- Pri umiestňovaní chladničky sa ubezpečte, že napájací kábel nie je zachytený alebo poškodený.
- Nikdy sa nedotýkajte holými rukami obnažených vodičov.

VÝSTRAHA! Nebezpečenstvo požiaru

- Chladiaci prostriedok v chladiacom okruhu chladničky je vysoko horľavý a v prípade úniku sa môžu nahromadiť horľavé plyny, ak je spotrebič umiestnený v malej miestnosti. V prípade poškodenia chladiaceho okruhu:
  - Otvorený plameň a potenciálne zdroje zapálenia držte mimo chladničky.
  - Miestnosť dobre vetrajte.
  - Vypnite chladničku.
- Chladiaci okruh obsahuje malé množstvo ekologického, ale horľavého chladiaceho média. Nenarúša ozónovú vrstvu a neprispieva k zvyšovaniu skleníkového efektu. Uniknuté chladiace médium sa môže vznietiť.
- Pre chladničky s horľavým chladiacim médiom: Chladničku nepoužívajte ani neskladujte v stiesnených priestoroch so žiadnym alebo minimálnym prúdením vzduchu.

VÝSTRAHA! Nebezpečenstvo výbuchu

- V chladničke neuskladňujte látky, pri ktorých hrozí nebezpečenstvo výbuchu, napr. sprejové nádoby s horľavým hnacím plynom.

VÝSTRAHA! Nebezpečenstvo ohrozenia zdravia

- **Pre Európsku úniu, Spojené kráľovstvo a Turecko:** Toto zariadenie smú používať deti od 8 rokov a osoby so zníženými psychickými, zmyslovými alebo mentálnymi schopnosťami a vedomosťami, keď sú pod dozorom alebo keď boli poučené o bezpečnom používaní zariadenia a chápu, aké riziká z toho vyplývajú. **Pre všetky ostatné regióny:** Toto zariadenie nie je určené na používanie osobami (vrátane detí) s obmedzenými fyzickými, zmyslovými alebo duševnými schopnosťami alebo nedostatkom skúsenosti a znalostí, pokiaľ nie sú pod primeraným dohľadom alebo ich osoba, ktorá je zodpovedná za ich bezpečnosť, dôkladne nepoučí o používaní zariadenia.
- Deti vo veku od 3 do 8 rokov smú nakladať a vykladať chladničku.
- Čistenie a bežnú údržbu nesmú vykonávať deti bez dozoru.
- Dohliadnite na to, aby sa deti nehrali s chladničkou.

VÝSTRAHA! Riziko uväznenia dieťaťa

- Postarajte sa, aby police boli namontované a zaistené, takže deti sa nebudú môcť zavrieť v chladničke.
- Pred likvidáciou vašej starej chladničky:
  - Demontujte zásuvky.
  - Nechajte zásuvky v chladničke, aby deti nemohli vojsť dnu.
- Vyveste dvere.

UPOZORNENIE! Nebezpečenstvo ohrozenia zdravia

- Chladnička musí byť upevnená podľa pokynov v návode, aby sa zabránilo ohrozeniu následkom jej nestability.
- Udržujte vetracie otvory na chladničke, v kryte chladničky alebo vo vstavanej konštrukcii bez prekážok.
- Nepoužívajte mechanické prostriedky alebo iné prostriedky na urýchlenie proces odmrazovania, než tie, ktoré odporúča výrobca.
- Chladiaci okruh v žiadnom prípade neotvárajte ani nepoškoďte.
- Nepoužívajte v chladničke žiadne elektrické zariadenia, okrem prípadu, keď výrobca odporúča používanie týchto zariadení takýmto spôsobom.

UPOZORNENIE! Nebezpečenstvo poranenia

- NEPOUŽÍVAJTE ANI NESKLADUJTE HORĽAVÉ MATERIÁLY V TEJTO CHLADNIČKE ALEBO V JEJ BLÍZKOSTI.

> NEUMIESTŇUJTE PREDMETY NA CHLADNIČKU ALEBO PRED CHLADNIČKU.
> TÚTO CHLADNIČKU NEUPRAVUJTE.

POZOR! Nebezpečenstvo poškodenia
> Ak je prítomný odtok kondenzovanej vody, udržiavajte ho vždy čistý.
> Ak má chladnička vetracie mriežky, pri čistení vozidla nepoužívajte v priestore vetracej mriežky žiadny vysokotlakový čistič.
> Chladničku nevystavujte dažďu.
> Konektor nikdy nevyťahujte zo zásuvky za kábel.

Bezpečnosť pri inštalácii

VÝSTRAHA! Nebezpečenstvo zásahu elektrickým prúdom
> Neumiestňuje rozbočovacie zásuvky alebo prenosné napájacie adaptéry na zadnú stranu chladničky.

VÝSTRAHA! Nebezpečenstvo požiaru
> Dbajte na čisté a bezozvyškové spracovanie, ak používate silikónovú tesniacu hmotu alebo podobné. Ak sa silikónové vlákna dostanú do kontaktu s horúcimi dielmi alebo otvoreným plameňom, hrozí nebezpečenstvo požiaru.
> Chladničku nemontujte v blízkosti otvoreného ohňa alebo iných zdrojov tepla, ako sú ohrievače, priame slnečné žiarenie, alebo plynové rúry.

POZOR! Nebezpečenstvo poškodenia
> Počas prepravy držte zariadenie len za telo.
> Chladnička je vhodná výlučne na inštaláciu zabudovaním do výklenku. Chladnička musí byť v nábytku/skriniach zaistená upevňovacím rámom alebo inými prírubami, aby sa zabránilo prevráteniu chladničky. Po montáži chladničky musí byť prístupná len jej predná časť.

5 Cieľová skupina

Elektrickú inštaláciu a nastavenie zariadenia musí vykonať kvalifikovaný personál, ktorý preukázal zručnosti a znalosti týkajúce sa konštrukcie a prevádzky elektrického vybavenia a inštalácií, a ktorý je oboznámený s platnými predpismi krajiny, v ktorej sa zariadenie bude inštalovať a/alebo používať, a ktorý absolvoval bezpečnostné školenie zamerané na identifikáciu konkrétnych nebezpečenstiev a ich predchádzaniu.
Všetky ostatné kroky sú určené tiež pre neprofesionálnych používateľov.

6 Rozsah dodávky

Počet	Opis
1	Chladnička
1	Odtokový oblúk
4	Upevňovací uzáver
1	Stručný návod
1	Návod na obsluhu (iba online)

7 Intended use

The refrigerator is intended for:

- Installation in caravans and motor homes
- Cooling and storing food
- Storing frozen food

The refrigerator is not suitable for:

- Storing medications and other medical products
- Storing corrosion substances or substances that contain solvents
- Quickly-freezing food

The frozen compartment is suitable for storing frozen food, storing ice cream and making ice cubes. The compartment is not suitable for freezing unfrozen food.

The refrigerator is intended for installation in a piece of cabinetry or an installation niche. Once installed, only the front of the refrigerator may be accessible.

This refrigerator is not intended to be used in household applications.

The device is designed to be operated from a 12 V⎓ or 24 V⎓ onboard supply.

Optimum cooling performance is provided at ambient temperatures between 16 °C ... 38 °C.

Tento výrobok je vhodný iba na určené použitie a použitie v súlade s týmto návodom.

Tento návod obsahuje informácie, ktoré sú nevyhnutné pre správnu inštaláciu a/alebo obsluhu výrobku. Chybná inštalácia a/alebo nesprávna obsluha či údržba bude mať za následok neuspokojivý výkon a možnú poruchu.

Výrobca nenesie žiadnu zodpovednosť za akékoľvek poranenia či škody na výrobku spôsobené:

- nesprávnou inštaláciou alebo pripojením vrátane nadmerného napätia
- nesprávnou údržbou alebo použitím iných ako originálnych náhradných dielov poskytnutých výrobcom
- Zmeny produktu bez výslovného povolenia výrobcu
- Použitie na iné účely než na účely opísané v návode

Spoločnosť Waeco si vyhradzuje právo na zmenu vzhľadu a technických parametrov výrobku.

8 Technický opis

Chladnička je kompresorová chladnička a je určená na prevádzku s 12 V⎓ / 24 V⎓ zdrojom napájania.

POZNÁMKA Pre bezpečnú prevádzku spotrebičov s napätím 12 V⎓ / 24 V⎓ v karavane počas jazdy zaistite, aby ťahač dokázal poskytnúť dostatočné napätie. V niektorých vozidlách môže systém správy batérie automaticky vypnúť spotrebič, aby chránil batériu. Ohľadom tohto sa informujte u výrobcu vášho vozidla.

Zariadenie môže chladiť položky v teplote 2 °C ... 7 °Ca udržať ich v chlade. Mraziace oddelenie umožňuje uchovávanie potravín v zmrazenom stave. Ovládací displej možno použiť na nastavenie požadovanej teploty.

Všetky materiály, použité v chladiacom zariadení, sú vhodné na to, aby prichádzali do styku s potravinami. Chladiaci okruh je hermeticky uzavretý.

8.1 Opis zariadenia

1

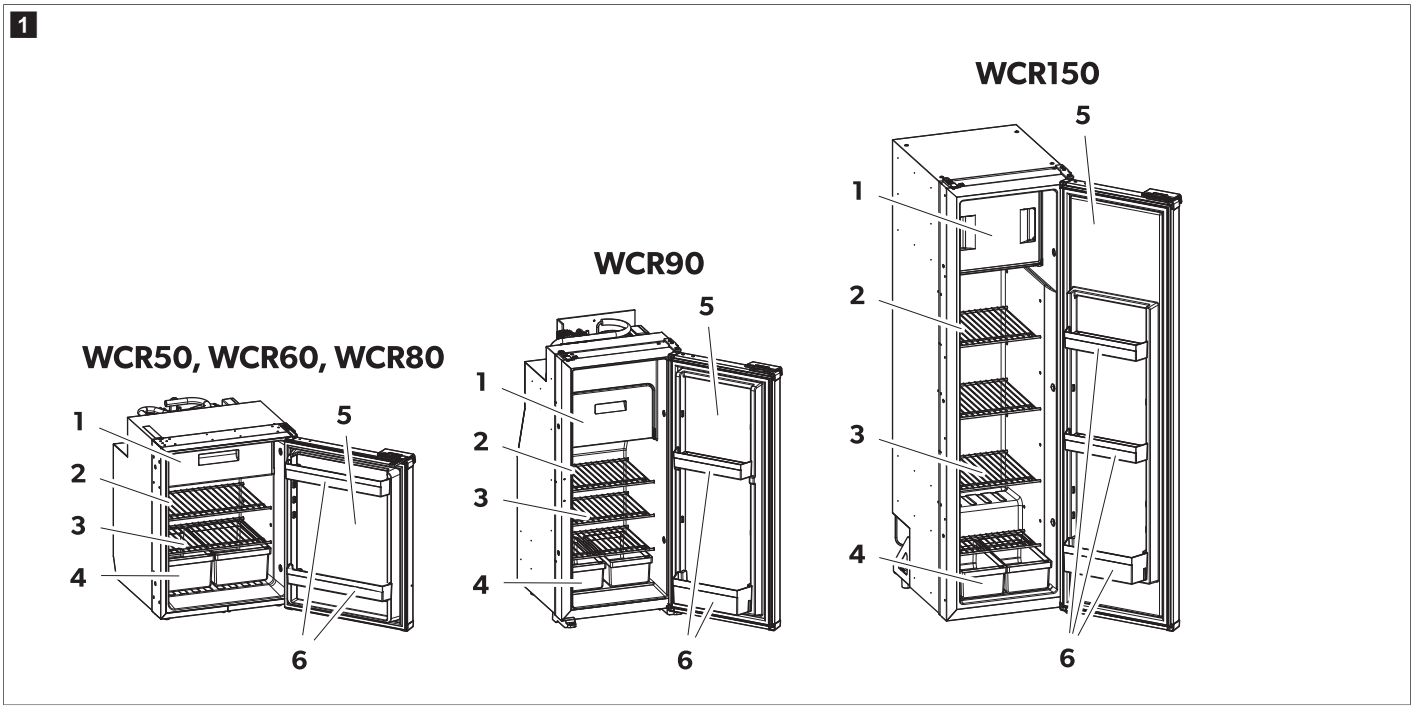

Č. na obr. 1 na strane 264	Opis	Počet		
		WCR50, 60, 80	WCR90	WCR150
1	Mraziace oddelenie	1	1	1
2	Ovládacie a indikačné prvky	1	1	1
3	Vyberateľná polica chladničky	2	3	4
4	Priečinok na ovocie a zeleninu	2	2	2
5	Dvere chladničky	1	1	1
6	Priehradka vo dverách	2	2	3

8.2 Ovládacie a indikačné prvky

Chladnička má na vnútornej stene LED displej.

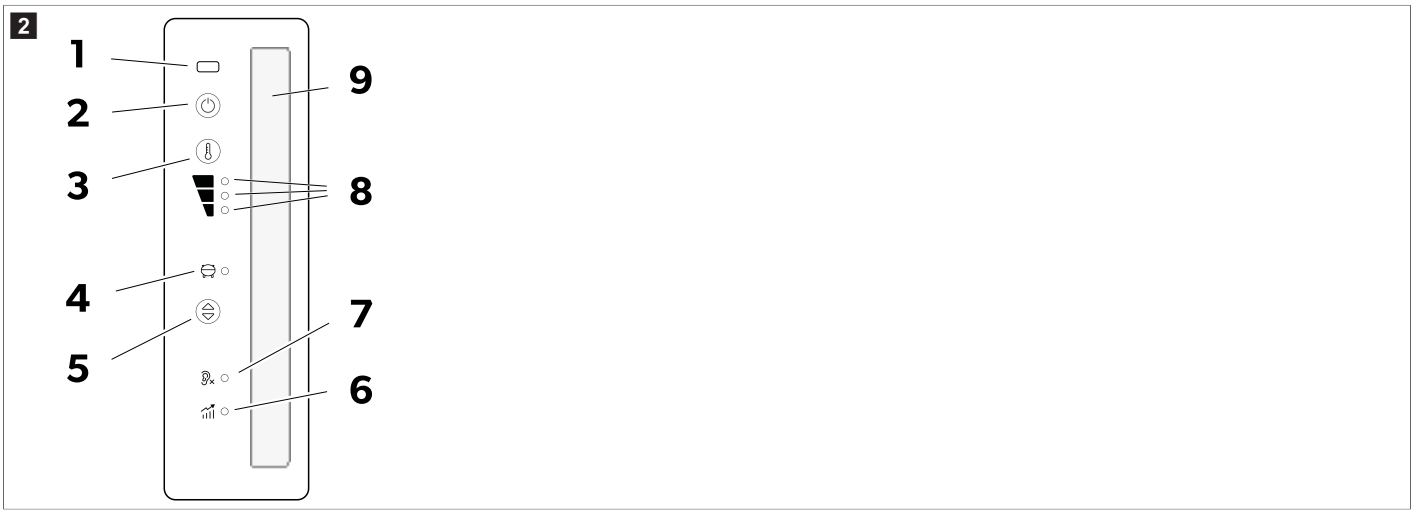

LED displej disponuje nasledujúcimi ovládacími a zobrazovacími prvkami:

Položka	Vysvetlenie
1	IČ snímač otvorenia dverí
2	Tlačidlo Zap./Vyp.
3	Tlačidlo nastavenia chladiaceho výkonu
4	Signalizačná LED dióda kompresora a chyby
5	Tlačidlo prevádzkového režimu
6	Režim Performance
7	Režim Quiet
8	Signalizačná LED dióda chladiaceho výkonu 1 – 3
9	Vnútorné osvetlenie

8.3 Prevádzkový režim

Prevádzkový režim	Symbol	Opis
Režim Quiet		Prevádzka so zníženou hladinou hluku. Chladiaci výkon 1
Režim Performance		Chladiaci výkon 1 – 3

9 Montáž

UPOZORNENIE! Nebezpečenstvo ohrozenia zdravia

› Zariadenie musí byť upevnené podľa opisu v návode, aby sa zabránilo ohrozeniu následkom jeho nestability/uvoľnenia.

UPOZORNENIE! Nebezpečenstvo poranenia

› Chladnička má ostré hrany. Počas montáže noste rukavice.

POZNÁMKA Len modely WCR90, WCR150: Pri výmene absorpčnej chladničky za kompresorový model sa uistite, že všetky vonkajšie vetracie mriežky sú úplne zatvorené. Ak tak neurobíte, kompresor nemusí fungovať pri nízkych teplotách okolia (pod 0 °C), čo môže predstavovať riziko poruchy.

POZOR! Nebezpečenstvo poškodenia

› Namontujte chladničku tak, aby bola ľahko dostupná pre servisné práce (pozri Inštalácia odtokovej hadice na strane 268).
› Namontujte chladničku tak, aby mohla byť bez problémov odmontovaná.
› Namontujte chladničku tak, sa dala ľahko vybrať z vozidla.

> Namontujte chladničku do výklenku tak, aby zostala zabezpečená, keď je vozidlo v pohybe.

9.1 Výber miesta montáže

POZOR! Nebezpečenstvo poškodenia

> Nemontujte chladničku v zadnej časti mobilných domov s dverami smerujúcimi v smere jazdy.
> Vstavanú jednotku montujte len s dverami smerujúcimi k smeru jazdy, ak je umiestnená vedľa posuvných dverí a za prednými sedadlami.
> Ponechajte zariadenie vo zvislej polohe minimálne 3 h, než ho po prvýkrát zapnete.
> Neumiestňujte chladničku priamo na podlahu vozidla.
> Pri montáži chladničky na nábytok dodržiavajte minimálny odstup.

WCR50, WCR60, WCR80

3

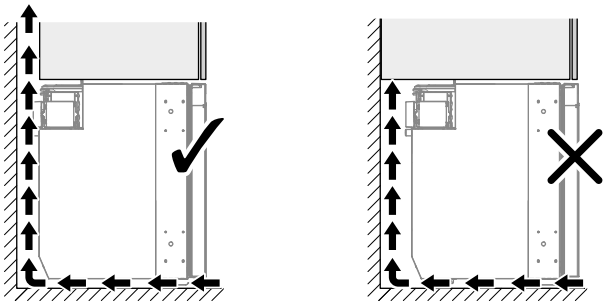

POZNÁMKA **Len modely WCR90, WCR150**: Nemontujte na vyvýšený schodík. Západka dverí namontovaná na vrchu môže byť ťažko dostupná, čo sťažuje otváranie dverí.

> Kvôli tomu zaparkujte vozidlo na vodorovnom povrchu.
> Ubezpečte sa, že podlaha je pevná a rovná.
> Ubezpečte sa, že koberce nebránia voľnému pohybu dverí.
> Ubezpečte sa, že chladnička úplne spočíva na podlahe nábytku až po predný okraj dverí.
> Správne namontujte chladničku.

> Chladničku namontujte v dostatočnej vzdialenosti od stien, aby bola zabezpečená správna cirkulácia vzduchu.
- Možnosť **A**
- Možnosť **B**

WCR50, WCR60, WCR80

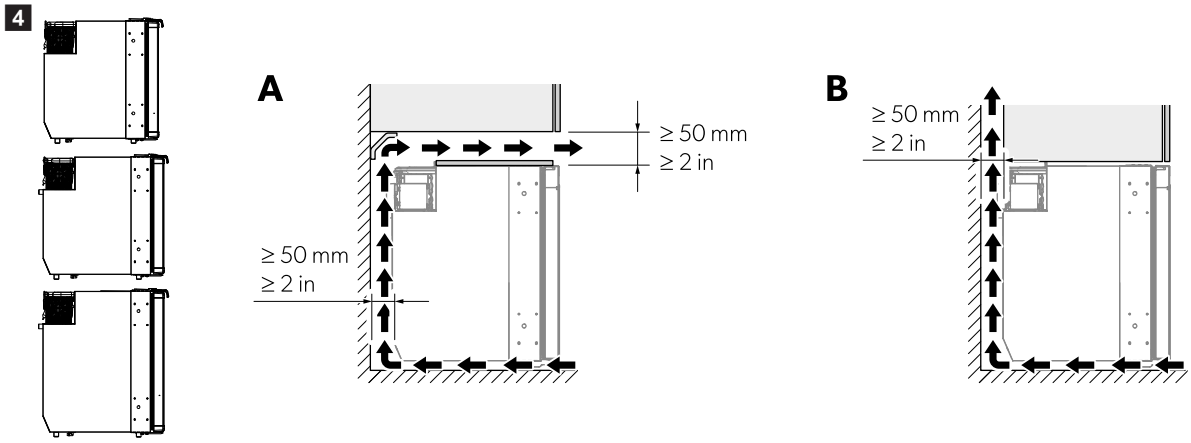

WCR90

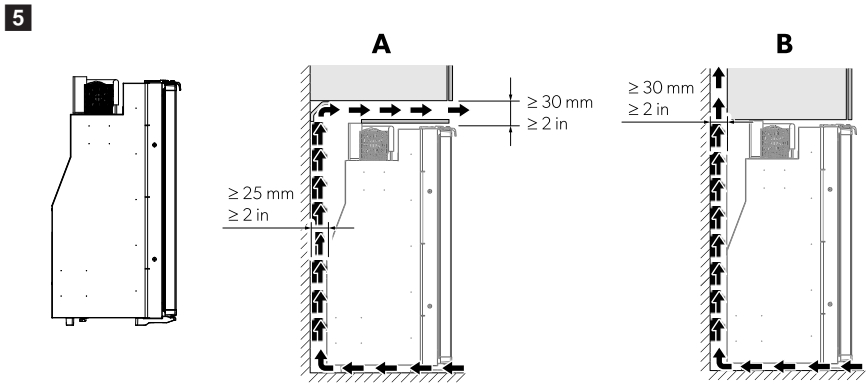

WCR150

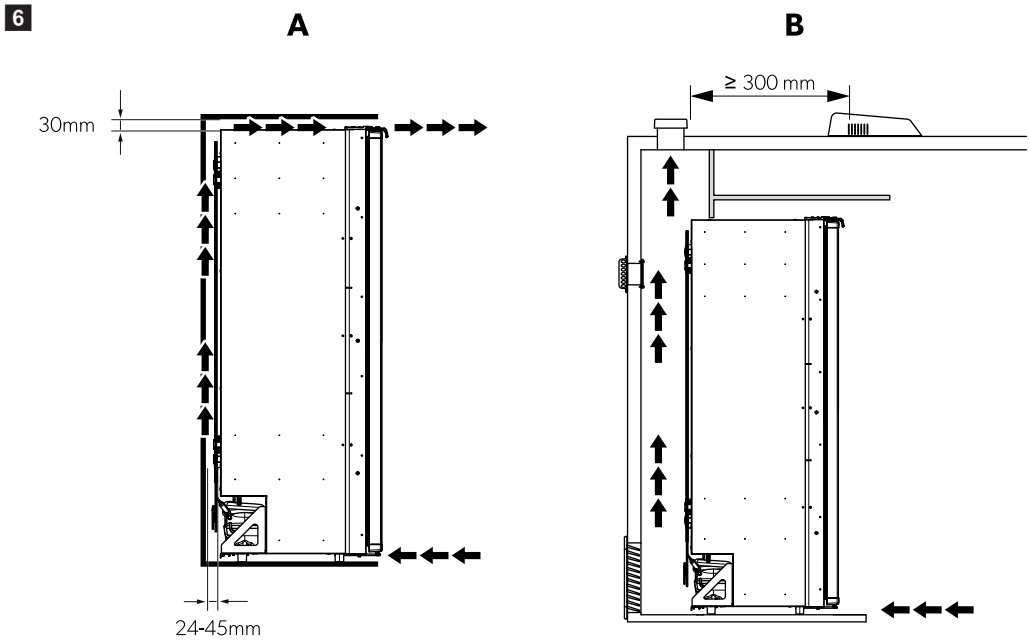

POZNÁMKA Nedostatočný prietok vzduchu má za následok skrátenú životnosť a znížený chladiaci výkon.

9.2 Pripevnenie chladničky

POZOR! Nebezpečenstvo poškodenia

> Skrutky upevňujete iba cez dodané puzdrá, aby ste zabránili poškodeniu zapenených komponentov, ako sú káble.
> Pripevnite bočné steny alebo lišty bezpečným spôsobom, aby ste zaistili, že skrutky budú pevne držať aj pri zvýšenom zaťažení.

1. Zasuňte chladničku do skrinky tak, aby dvere boli zarovnané s predným okrajom skrinky.

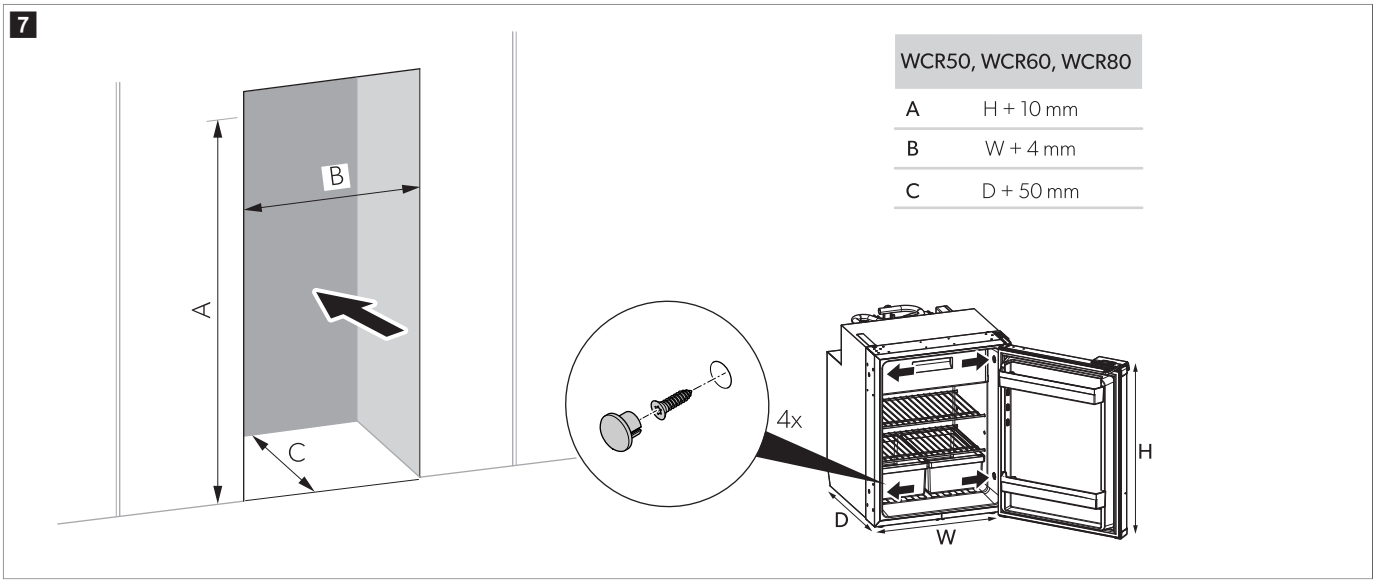

WCR50, WCR60, WCR80	
A	H + 10 mm
B	W + 4 mm
C	D + 50 mm

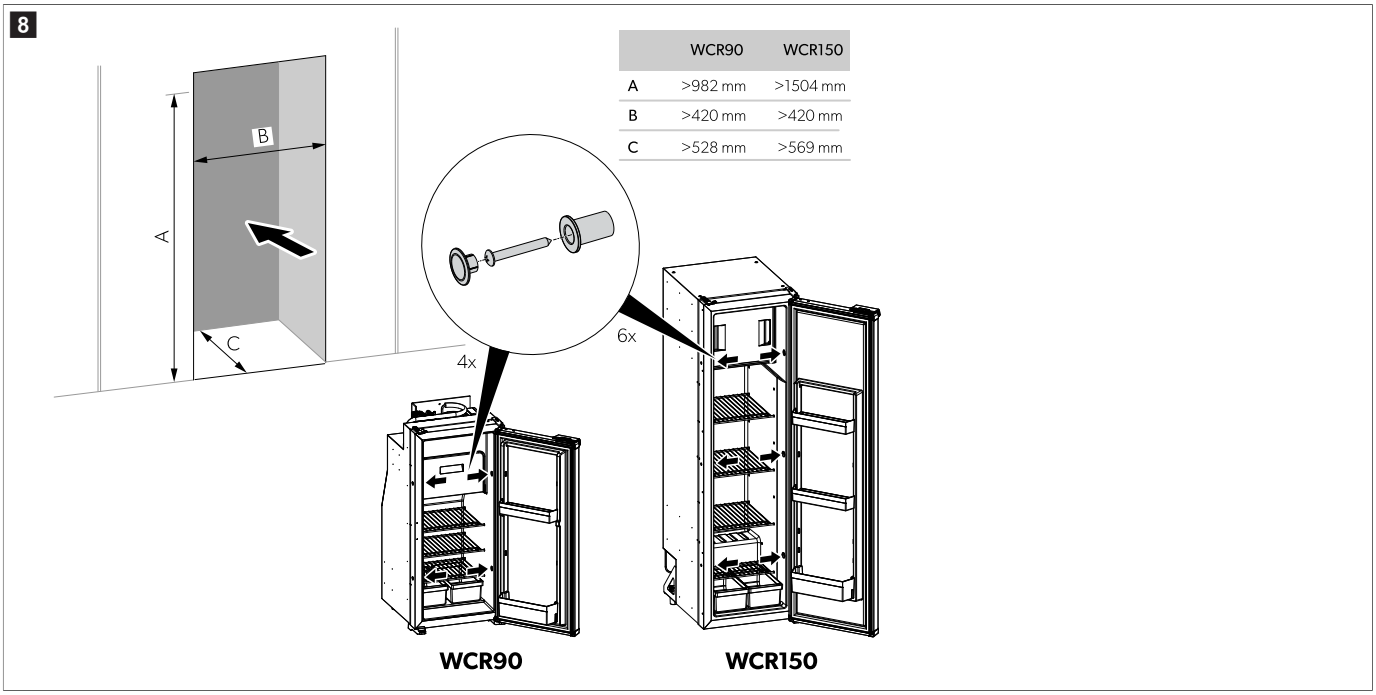

	WCR90	WCR150
A	>982 mm	>1504 mm
B	>420 mm	>420 mm
C	>528 mm	>569 mm

2. Upevnite skrutky cez plastové puzdrá v bočných stenách chladničky a ďalej do steny.

3. Na hlavy skrutiek nasaďte krycie uzávery.

9.3 Inštalácia odtokovej hadice

Vo vnútri chladničky sa kvôli častému otváraniu dverí, nesprávne skladovaným potravinám alebo skladovaniu príliš teplých jedál môže tvoriť kondenzovaná voda. Kondenzovaná voda musí odtekať pod konštantným sklonom.

POZNÁMKA Neskracujte odtokovú hadicu. Nadmerná dĺžka umožňuje čiastočné vytiahnutie chladničky, ak je to potrebné pre servisný prístup.

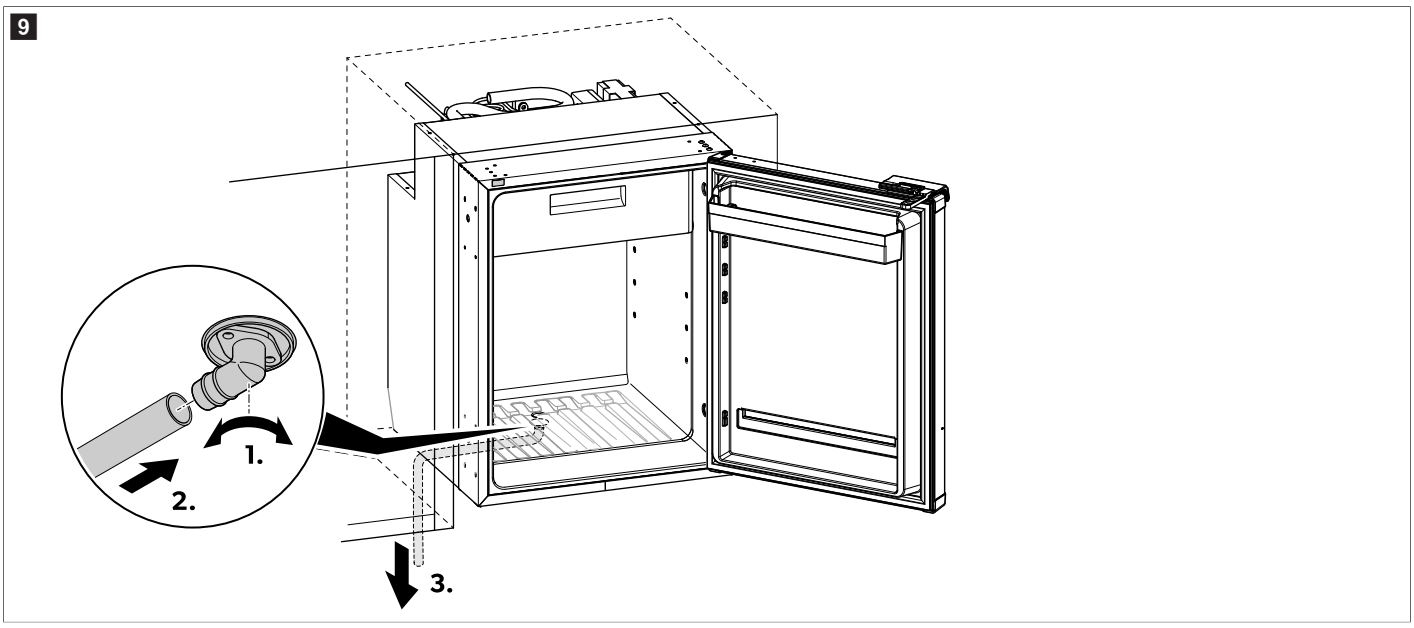

1. Odtokový oblúk pevne naskrutkujte na spodný vypúšťací konektor skrine.
2. Pripojte hadicu k vývodu kolena a uistite sa, že je pevne pripevnená.
3. Nasmerujte hadicu smerom nadol, aby kondenzovaná voda mohla voľne odtekať.
4. Uistite sa, že odtoková hadica nie je zalomená.

9.4 Zmena smeru otvárania dverí

› Zmeňte smer otvárania dverí podľa obrázka.

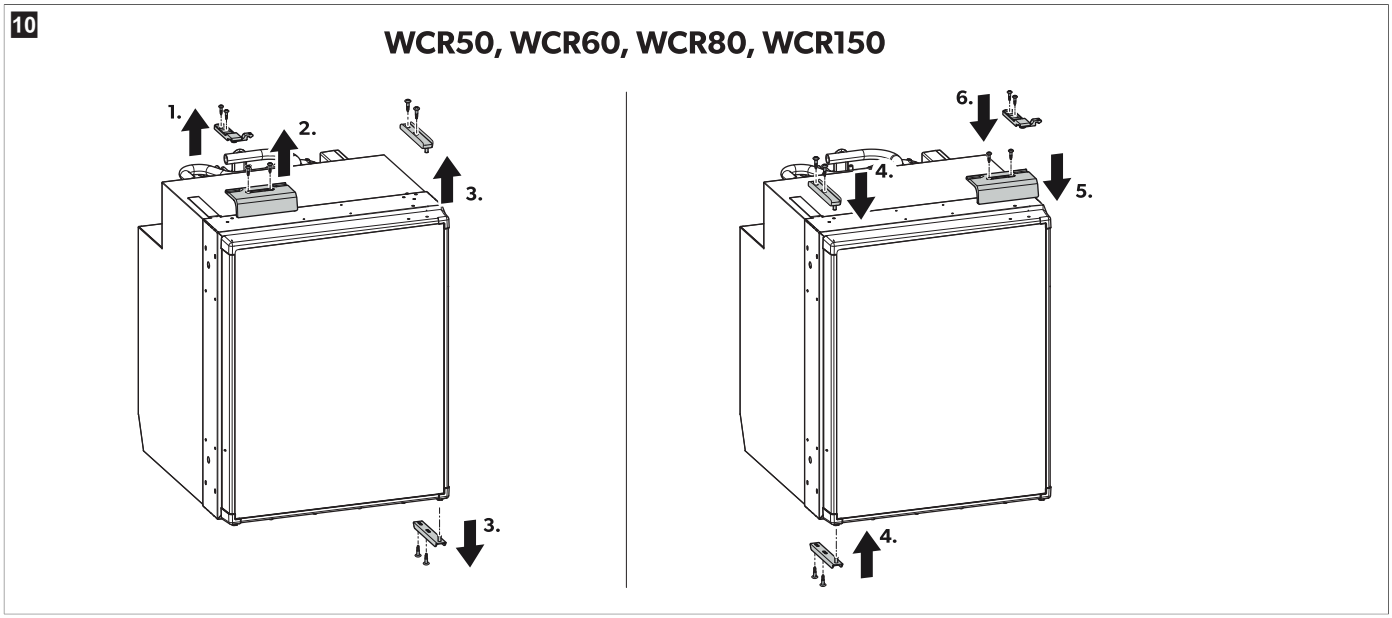

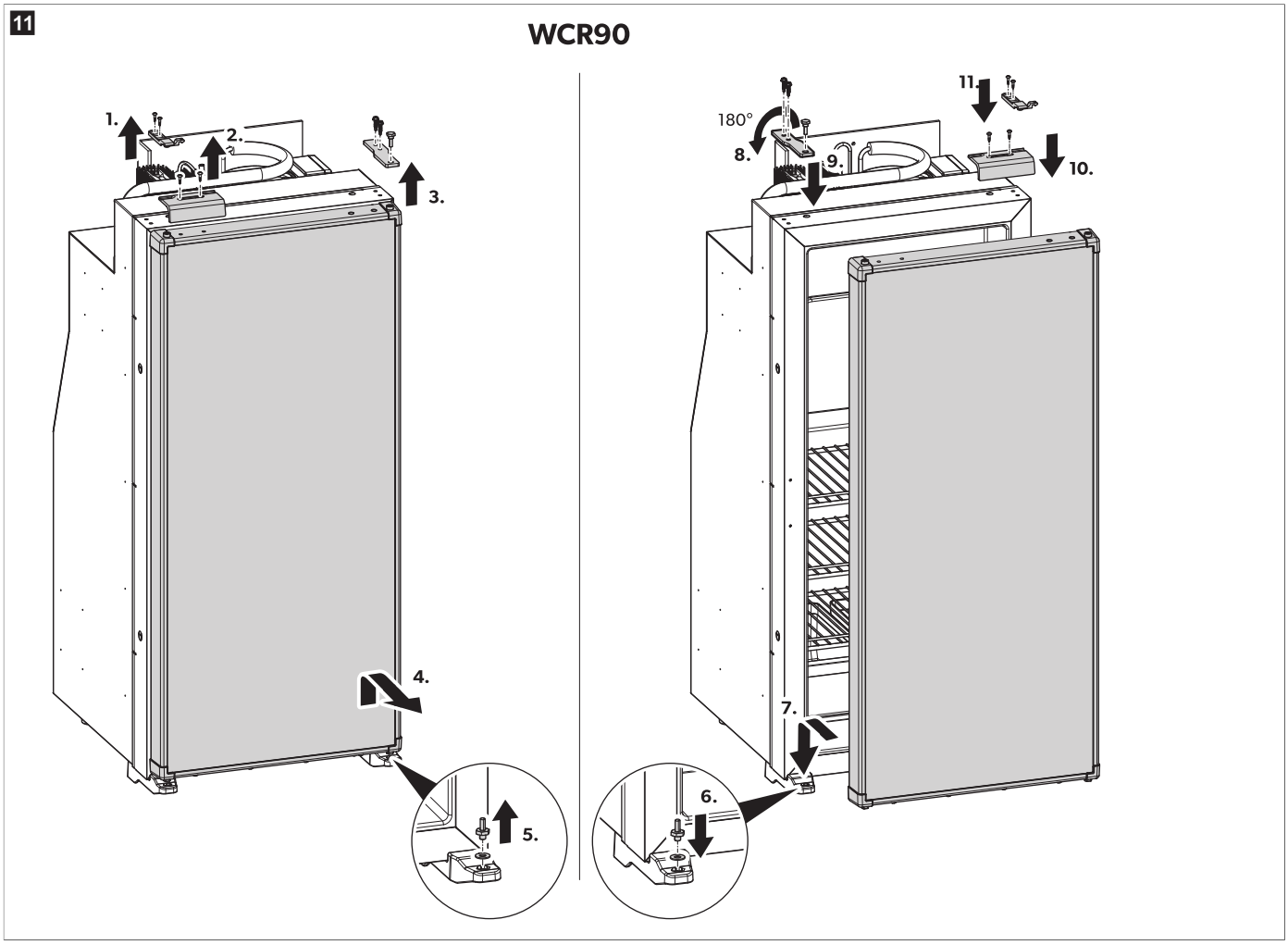

9.5 Výmena dekoračného panela

1. Odskrutkujte skrutky v spodnej časti panela.
2. Odstráňte spodnú prírubu.
3. Odstráňte existujúci panel.
4. Vložte nový dekoratívny panel s hrúbkou ≤ 7 mm.

5. Namontujte späť spodnú prírubu.
6. Dotiahnite skrutky v spodnej časti panela.
✓ Dekoračný panel sa vymení.

9.6 Prípojka napájania

Elektrické napájanie musí byť pripojené kvalifikovaným elektrikárom, ktorý preukázal zručnosti a znalosti týkajúce sa konštrukcie a prevádzky elektrických zariadení a inštalácií a ktorý absolvoval bezpečnostné školenie na identifikáciu a predchádzanie príslušným nebezpečenstvám.

POZOR! Nebezpečenstvo poškodenia
- Aby ste predišli poklesu napätia, a tým aj poklesu výkonu, mal by byť kábel čo najkratší a neprerušený. Z tohto dôvodu sa vyhnite viacerým spínačom, zásuvkám alebo rozdeľovacím zásuvkám.
- Pred pripojením skontrolujte, či sa prevádzkové napätie zhoduje s napätím batérie (pozri typový štítok).
- Pri pripájaní zdroja napätia 12 V alebo 24 V dbajte na správnu polaritu.

POZNÁMKA Napájanie musí byť chránené 10 A poistkou pre 12 V⎓ prevádzku a 7,5 A pre 24 V⎓ prevádzku. Minimálny požadovaný prierez napájacích káblov je 4 mm² pre 12 V⎓ a 3 mm² pre 24 V⎓.

Ak chcete znížiť pokles napätia v kábli, pripojte chladničku čo najbližšie k batérii.

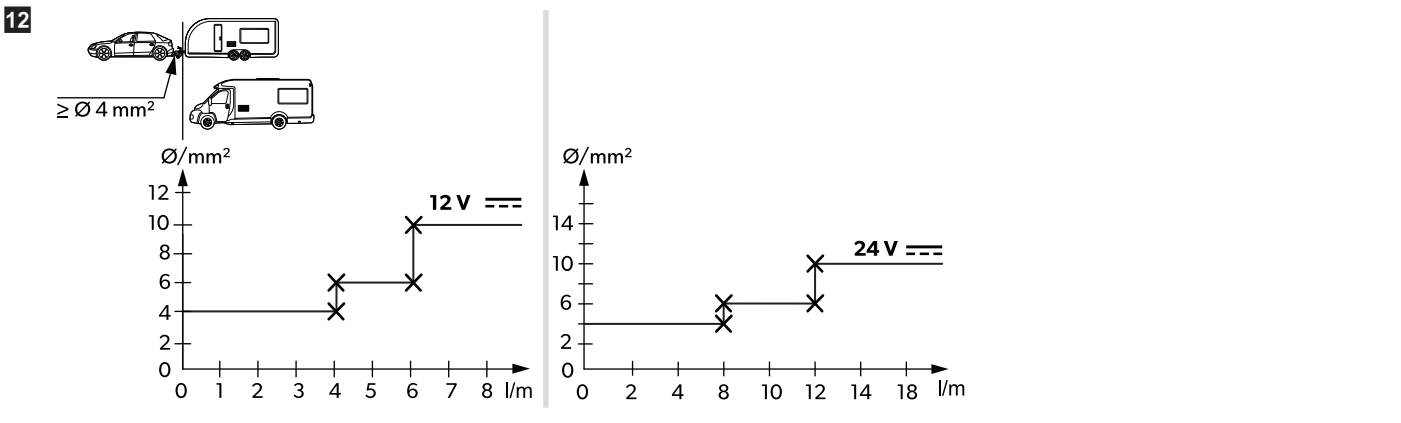

10 Obsluha

10.1 Pred prvým použitím

POZNÁMKA
- Neskladujte potraviny v chladničke počas prvých 4 h po uvedení do prevádzky.
- Pri prvom uvádzaní chladničky do prevádzky môže dôjsť k tvorbe pachov, ktoré po niekoľkých hodinách pominú. Dobre vyvetrajte obývací priestor.
- Chladiaci výkon môže byť ovplyvnený:
  - teplotou okolia (napr. ak je vozidlo vystavené priamemu slnečnému žiareniu)
  - množstvom uskladnených potravín,
  - Ako často sa dvere otvárajú

- Z hygienických dôvodov vyčisťte chladničku zvnútra (pozrite si kapitolu Čistenie a údržba na strane 277).

10.2 Úspora energie
- Vyberte si dobre odvetrané miesto, ktoré je chránené pred priamym slnečným svetlom.
- Teplé jedlá nechajte pred vložením do chladničky najprv vychladnúť.
- Chladničku neotvárajte častejšie, ako je to potrebné.
- Chladničku nenechávajte otvorenú dlhšie, ako je nevyhnutné.
- Chladničku odmrazte, akonáhle sa vytvorí vrstva námrazy.
- Zabráňte zbytočne nízkej teplote vnútri zariadenia.
- Kondenzátor v pravidelných intervaloch očisťte od prachu a nečistôt.

10.3 Pokyny pre ukladanie potravín

POZOR! Poškodenie zariadenia
- Ťažké predmety ako fľaše alebo plechovky ukladajte výlučne do dverí chladničky, do oddelenia na zeleninu alebo na spodnú policu.

Dodržte nasledujúce body, aby ste predišli plytvaniu potravinami:

- Zabráňte kolísaniu teploty v čo najväčšej možnej miere. Chladničku otvárajte len tak často a tak dlho, ako je to potrebné, aby sa zabránilo výraznému zvýšeniu teploty v oddeleniach chladničky. Skladujte potraviny tak, aby vzduch stále mohol dobre cirkulovať.
- Skontrolujte, či chladiaci výkon chladničky zodpovedá požiadavkám potravín, ktoré chcete chladiť.
- Postarajte sa, aby sa v chladničke nachádzal len tovar, ktorý sa môže chladiť na zvolenú teplotu.
- Ak je možné prispôsobiť teplotu: Prispôsobte teplotu množstvu a druhu potravín.
- Potraviny dokážu ľahko absorbovať alebo uvoľňovať pachy či chute. Potraviny vždy skladujte zakryté alebo v uzavretých nádobách/fľašiach.
- Skladujte rôzne druhy potravín, ako je znázornené na obrázkoch.

POZNÁMKA
- Nenechávajte sýtené nápoje v mraziacom oddelení.
- Mraziace oddelenie je určené na prípravu kociek ľadu a krátkodobé uskladnenie mrazených potravín. Nie je určený na mrazenie potravín.
- Surové a uvarené tovary baľte oddelene.
- Dodržiavajte dátum spotreby uvedený na baleniach.
- Chladený tovar nenechávajte príliš dlho mimo chladničky.
- Vnútro chladničky čisťte v pravidelných intervaloch.

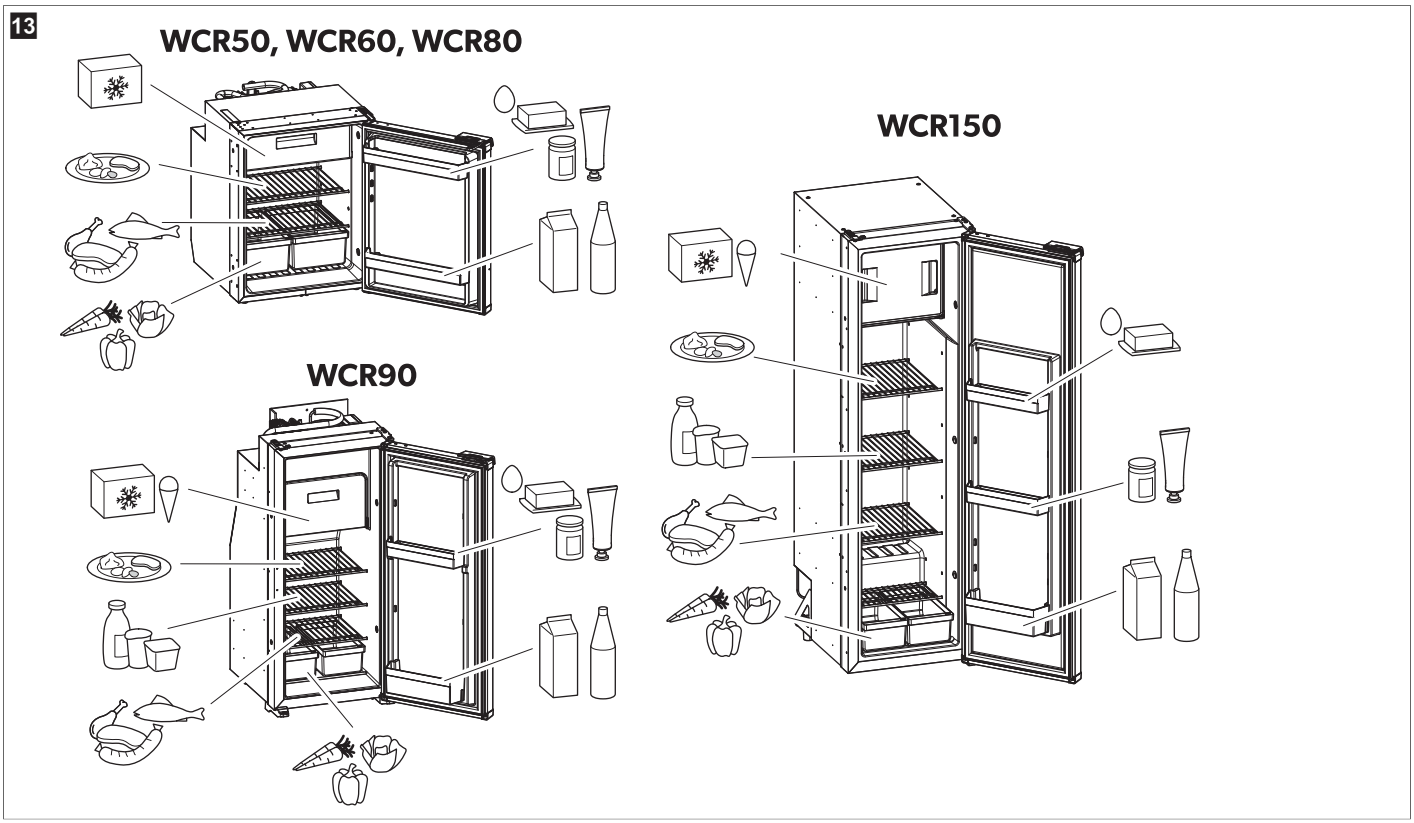

10.4 Zapnutie chladničky

POZNÁMKA
> Pri prvom uvádzaní chladničky do prevádzky môže dôjsť k tvorbe pachov, ktoré po niekoľkých hodinách pominú. Obytný priestor dobre vyvetrajte.
> Vozidlo odstavte na vodorovnú plochu, hlavne pri prvom uvádzaní chladničky do prevádzky a pri jej napĺňaní pred cestou.

> Stlačte tlačidlo ⏻ na 2 s.
⌄ Chladnička sa spustí s najnovšími nastaveniami.

10.5 Vypnutie chladničky

> Stlačte tlačidlo ⏻ na 2 s.
⌄ Chladnička sa úplne vypne.
> Ak nechcete chladničku používať dlhší čas, odpojte napájací zdroj.

10.6 Nastavenie teploty

POZNÁMKA Pri teplotách okolia medzi 15 °C – 25 °C vyberte stredné nastavenie teploty.

> Opakovane stláčajte tlačidlo, kým nenastavíte požadovanú teplotnú úroveň.

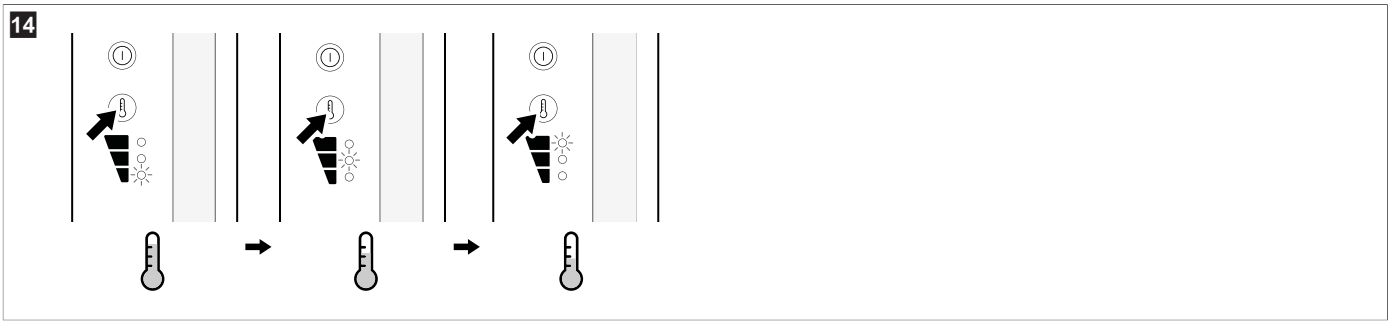

10.7 Nastavenie prevádzkového režimu

Podrobnosti o schéme zapojenia nájdete v časti Prevádzkový režim na strane 265.

> Stláčajte tlačidlo, kým sa nerozsvieti indikátor LED požadovaného prevádzkového režimu.

- **Režim Quiet:** V tichom režime beží chladnička so zníženou hladinou hluku.

  POZNÁMKA Po 8 h v tichom režime sa chladnička automaticky vráti do výkonného režimu, pričom sa použije predtým nastavená konfigurácia.

- **Režim Performance:** Vo výkonnom režime beží chladnička štandardným spôsobom.

  POZNÁMKA Ak sa používa výkonný režim, chladnička zostane v tomto režime až do najbližšej zmeny.

✓ Rozsvietia sa indikátory LED vybraného režimu a zvoleného stupňa chladenia.

10.8 Umiestnenie políc

VÝSTRAHA! Riziko uväznenia dieťaťa

> Všetky police sú upevnené na svojom mieste, aby sa zabránilo deťom vstúpiť do chladničky.
> Police vyberajte len kvôli čisteniu.
> Police vráťte na svoje miesto a zaistite ich.

POZNÁMKA Pred premiestnením políc vytiahnite mraziace oddelenie pre ľahší prístup k zadným gombíkom políc.

Vybratie nosného roštu

› Police z modelov **WCR50** a **WCR60** vyberiete nasledujúcim spôsobom.

15

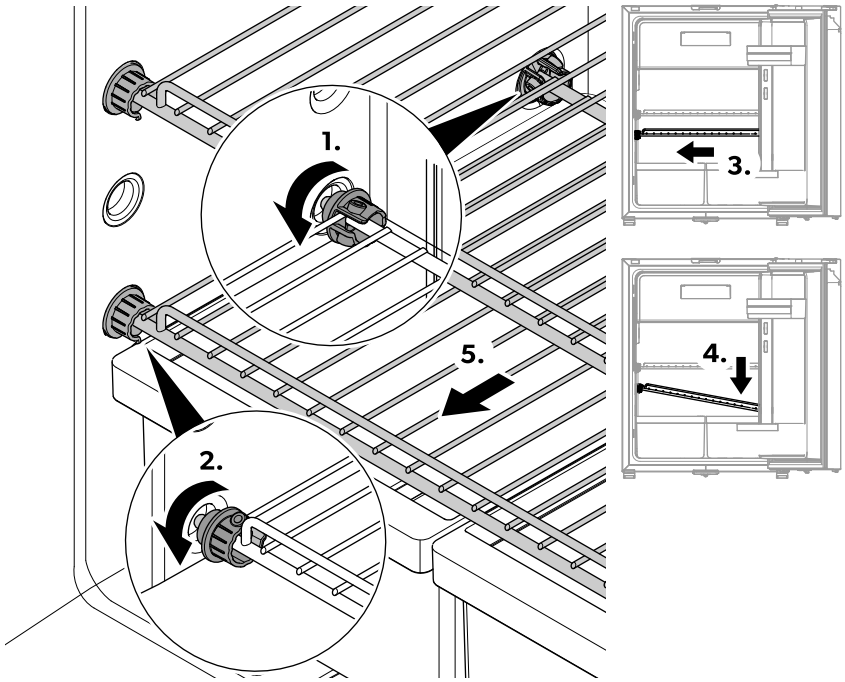

a) Otočte zadné plastové krúžky tak, aby otvory boli otočené dopredu.

b) Otočte predné plastové krúžky tak, aby otvory boli otočené dozadu.

c) Posuňte mriežku na stranu oproti závesu dverí.

d) Vytiahnite mriežku z chladničky.

e) Vytiahnite mriežku z chladničky.

> Police z modelu **WCR80** vyberiete nasledovne.

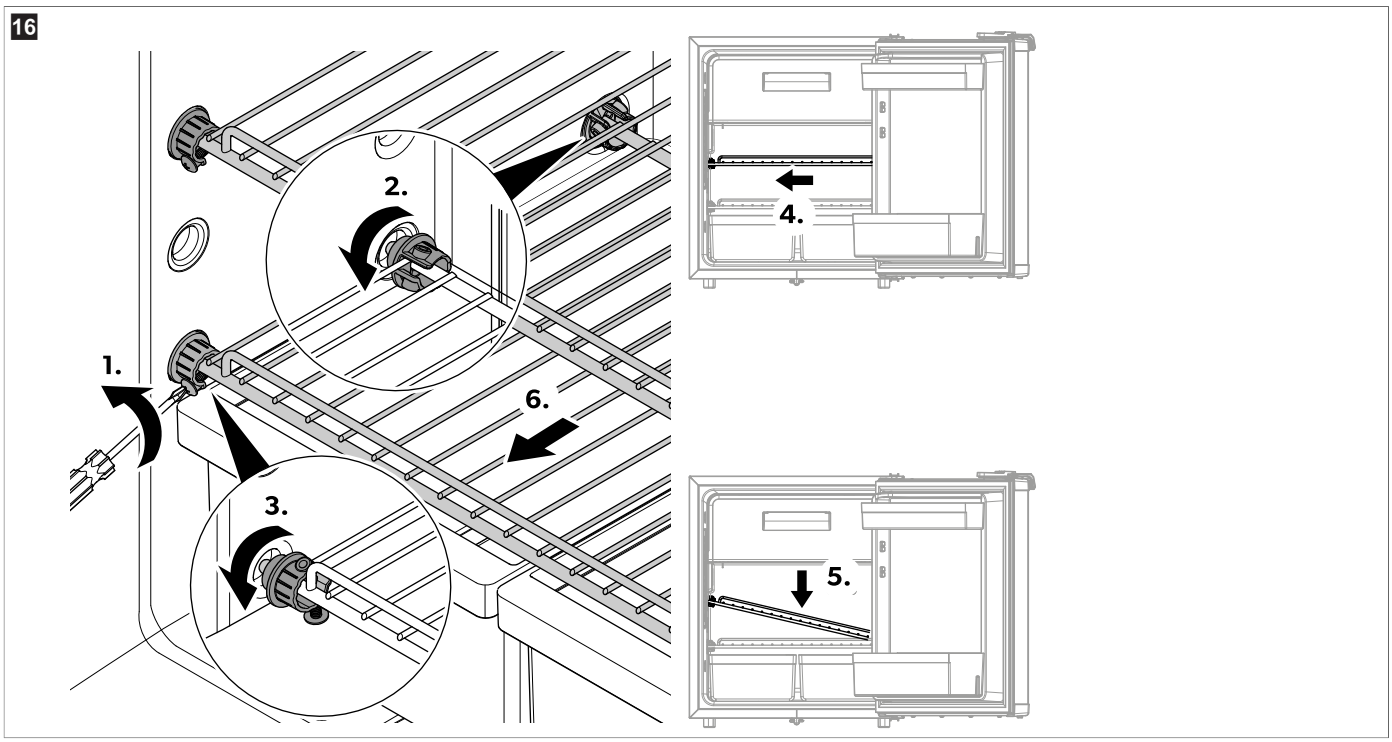

a) Uvoľnite skrutky.
b) Otočte zadné plastové krúžky tak, aby otvory boli otočené dopredu.
c) Otočte predné plastové krúžky tak, aby otvory boli otočené dozadu.
d) Posuňte mriežku na stranu oproti závesu dverí.
e) Nakloňte stranu oproti závesu dverí smerom nadol.
f) Vytiahnite mriežku z chladničky.

> Police z modelu **WCR90** vyberiete nasledovne.

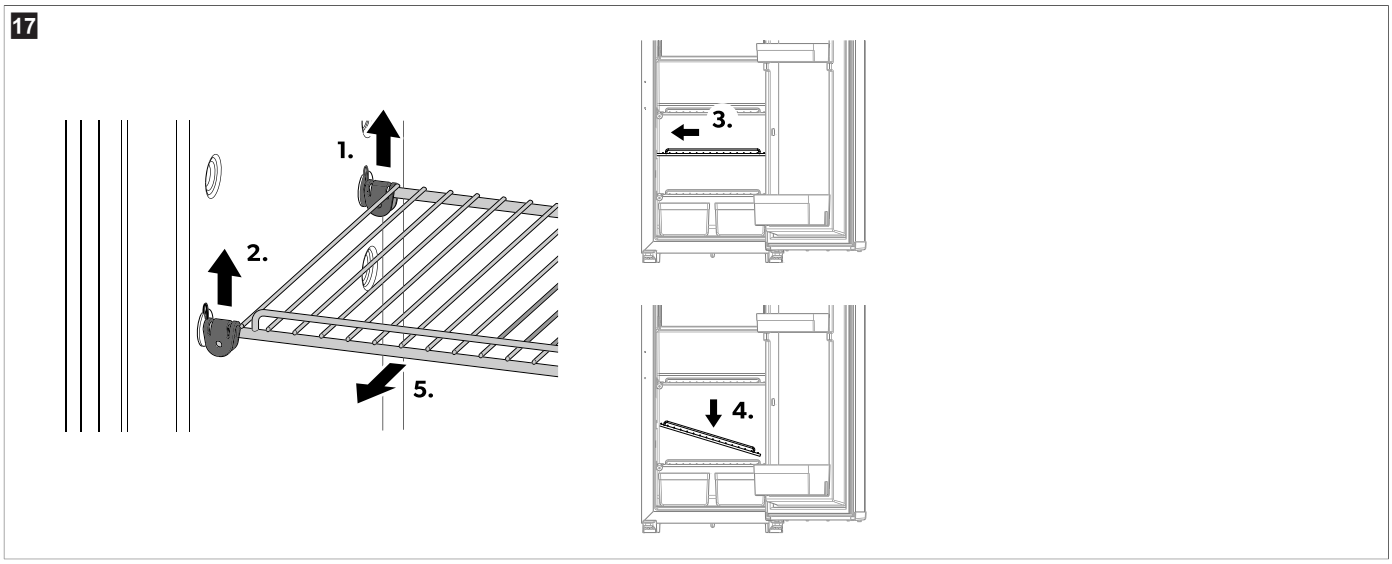

a) Uvoľnite zadnú konzolu.
b) Zdvihnite prednú konzolu.
c) Posuňte mriežku na stranu oproti závesu dverí.
d) Nakloňte stranu oproti závesu dverí smerom nadol.
e) Vytiahnite mriežku z chladničky.

> Police z modelu **WCR150** vyberiete nasledovne.

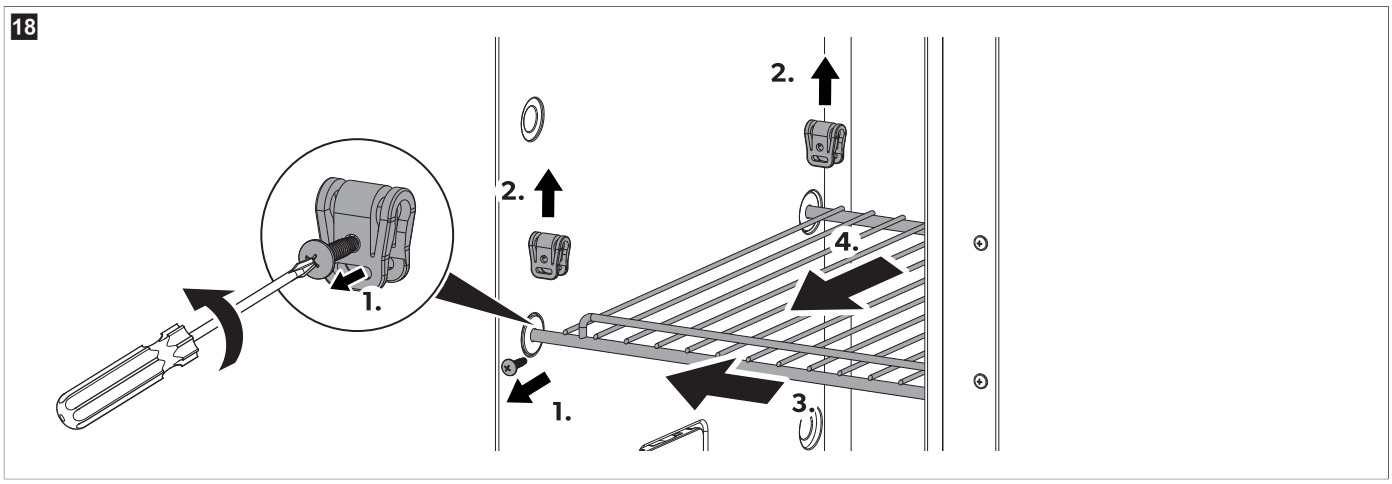

a) Uvoľnite skrutky.
b) Zdvihnite konzolu.
c) Posuňte mriežku na stranu oproti závesu dverí.
d) Vytiahnite mriežku z chladničky.

Vrátenie políc na miesto

> Police vráťte na svoje miesto v opačnom poradí.

10.9 Otváranie dverí chladničky

UPOZORNENIE! Nebezpečenstvo poranenia
> Pred jazdou chladničku vždy zatvorte a zaistite.
> Dvere otvárajte opatrne, pretože položky sa mohli posunúť a mohli by vypadnúť.

Po otočení dverí chladničky ich možno otvárať z ľavej alebo pravej strany (pozri Zmena smeru otvárania dverí na strane 270).

10.10 Zatvorenie a zaistenie dverí chladničky

UPOZORNENIE! Nebezpečenstvo poranenia
> Ak dvere nie sú správne zaistené, opatrne zatlačte hornú a dolnú časť dverí, až kým sa nezaistia na svojom mieste.

POZNÁMKA Dvere chladničky sú vybavené západkovým mechanizmom, ktorý slúži aj ako prepravná poistka.

> Zatlačením zatvorte dvere, kým nebude zreteľne počuť kliknutie.

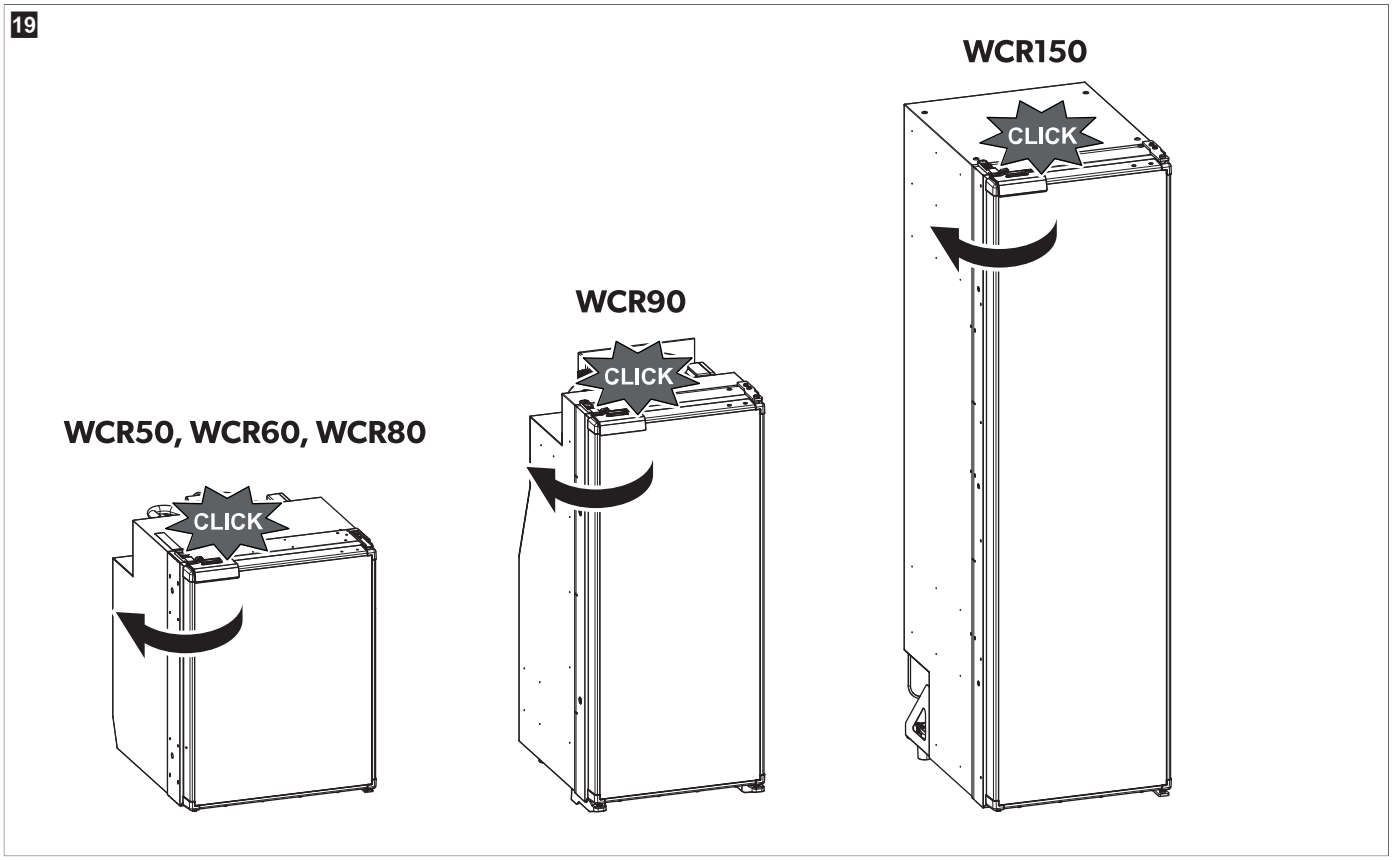

v Dvere sú teraz zatvorené a zaistené.

11 Čistenie a údržba

VÝSTRAHA! Nebezpečenstvo zásahu elektrickým prúdom
> Pred každým čistením a ošetrovaním odpojte chladničku od siete.

POZOR! Nebezpečenstvo poškodenia
> Na čistenie nepoužívajte ostré alebo tvrdé predmety, abrazívne čistiace prostriedky alebo bielidlo, pretože by mohli poškodiť zariadenie.

POZOR! Nebezpečenstvo poškodenia
> Na odstránenie vrstvy námrazy alebo uvoľnenie primrazených predmetov nepoužívajte tvrdé alebo špicaté nástroje.
> Nepoužívajte žiadne mechanické ani iné pomôcky, aby ste urýchlili proces odmrazovania.

> Chladničku čisťte pravidelne a ihneď po znečistení vlhkou utierkou.
> Postarajte sa, aby do tesnení nekvapkala voda. Mohlo by to poškodiť elektroniku.
> Po vyčistení utrite chladničku handričkou dosucha.
> Pravidelne kontrolujte odtok kondenzovanej vody.

V prípade potreby vyčistite odtok kondenzovanej vody. Pokiaľ je upchatý, kondenzovaná vody sa nahromadí na dne chladničky.

11.1 Odmrazovanie chladničky

POZOR! Nebezpečenstvo poškodenia
> Na odstránenie ľadu alebo uvoľnenie zmrazených predmetov nepoužívajte mechanické nástroje ani sušič vlasov.

Ak sa chladnička používa dlhší čas pri vysokej vlhkosti a/alebo vysokej teplote okolia, môže sa na zadnej vnútornej stene vytvoriť námraza, čo môže znížiť chladiaci výkon. V takom prípade sa odporúča manuálne odmrazovanie.

Mraziace oddelenie vyžaduje pravidelné manuálne odmrazovanie, ktoré sa odporúča vykonať, ak je vrstva námrazy väčšia ako 3 mm.

1. Vypnite napájanie elektrickým prúdom.
2. Chladené potraviny vyberte.
3. Do oddelenia a chladničky vložte handričku, aby zachytila nadbytočnú vodu.

4. Dvere nechajte otvorené.
   - **Len modely WCR90, WCR150:** Väčšina kondenzátu z chladiaceho oddelenia sa odvádza cez hadicu na zadnej strane chladničky a je vedie sa mimo vozidla.
     Kondenzát z mraziaceho oddelenia sa zhromažďuje v spodnej časti.
5. Obe oddelenia poutierajte dosucha s handričkou.

12 Odstraňovanie porúch

POZNÁMKA Pre bezpečnú prevádzku 12 V spotrebičov v karavane počas jazdy musí byť zaručené, že ťahač dokáže poskytnúť dostatočné napätie. V niektorých vozidlách môže systém správy batérie automaticky vypnúť spotrebič, aby chránil batériu. Ohľadom tohto sa informujte u výrobcu vášho vozidla.

Porucha	Možná príčina	Návrh riešenia
Chladnička nefunguje.	Poistka v napájacom zdroji jednosmerného prúdu je chybná.	> Vymeňte poistku.
	Poistka vozidla je prehorená.	> Vymeňte poistku vozidla. Pozrite si návod na obsluhu vášho vozidla.
	Batéria vozidla je vybitá.	> Skontrolujte batériu vozidla a nabite ju.
	Zapaľovanie nie je zapnuté.	> Zapnite zapaľovanie.
	Teplota kompresora je príliš nízka (< 0 °C).	> Všetky vonkajšie vetracie mriežky úplne zatvorte/zakryte izolačným materiálom.
	Chladnička sa vypne automaticky, ak napätie nie je postačujúce. (Koncové vybíjacie napätie: 10,4 V⎓)	> Nabite batériu. Chladnička sa znovu automaticky zapne. (Zapínacie napätie: 11,7 V⎓)
Chladiaci výkon klesá, vnútorná teplota stúpa. Kompresor nepretržite beží.	Nedostatočné vetranie okolo agregátu.	> Skontrolujte, či nie je zablokovaná ventilačná mriežka. > Premiestnite chladničku na iné miesto.
	Na vnútorných stenách sa vytvorila srieň.	> Skontrolujte, či sa dvere chladničky správne a riadne zatvárajú. > Ubezpečte sa, že tesnenie chladničky správne sedí a nie je poškodené. > Rozmrazte chladničku.
	Teplota je nastavená príliš vysoko.	> Nastavte nižšiu teplotu.
	Príliš vysoká vonkajšia teplota.	> Na určitú dobu odstráňte ventilačnú mriežku, aby teplý vzduch rýchlejšie unikol.
	Do chladničky sa umiestnilo príliš veľa potravín naraz.	> Odstráňte niektoré potraviny.
	Do chladničky sa umiestnilo príliš veľa teplých potravín naraz.	> Vyberte teplé potraviny a nechajte ich najprv vychladnúť, než ich vložíte dovnútra.
	Chladnička je v prevádzke len krátko.	> Skontrolujte teplotu znovu po 4 h / 5 h.
	Kondenzátor je znečistený.	> Vyčisťte kondenzátor.
	Ventilátor je chybný.	> Kontaktujte autorizovaného servisného technika.
Chladiaci výkon klesá, vnútorná teplota stúpa. Kompresor často nefunguje.	Batéria je vybitá.	> Nabite batériu.
Chladiaci výkon klesá, vnútorná teplota stúpa. Kompresor nebeží (pripojenie batérie).	Prerušenie prípojného vedenia batéria – elektronika.	> Vytvorte spojenie.
	Hlavný spínač je chybný (ak je namontovaný).	> Vymeňte hlavný vypínač.

Porucha	Možná príčina	Návrh riešenia
	Viacero výkonových poistiek je prehorených (ak sú namontované).	> Vymeňte výkonovú poistku.
	Napätie batérie je príliš nízke.	> Nabite batériu.
	Kapacita batérie je príliš nízka.	> Vymeňte batériu za novú.
	Káble sú uvoľnené. Kontakt je nedostatočný (korózia).	> Vytvorte spojenie.
	Prierez kábla je príliš malý.	> Vymeňte kábel.
	Kompresor je poškodený.	> Kontaktujte autorizovaného servisného technika.
Neobvyklé zvuky.	Konštrukčný diel chladiaceho okruhu sa nemôže voľne pohybovať (prilieha k stene).	> Komponent opatrne ohnite smerom od prekážky.
	Cudzie teleso zachytené medzi chladiacim zariadením a stenou.	> Odstráňte cudzie teleso.
	Hlučný ventilátor.	> Kontaktujte autorizovaného servisného technika.
Pri pohybe sa dvere neúmyselne otvoria (napr. počas jazdy).		> Nastavte západku dverí do inej polohy.
Dvere sa nezatvárajú správne.		> Nastavte západku dverí do inej polohy.
Západka dverí nie je správne zaistená.		> Pri zatváraní skontrolujte, či sa dvere správne zaistia.

12.1 Signalizácia chyby

POZNÁMKA
> Všetky chyby signalizuje dióda LED chýb blikaním na oranžovo (pozri Ovládacie a indikačné prvky na strane 265).
> V režime Performance alebo v režime Quiet zaznie ďalšie pípnutie.

Frekvencia blikania	Chyba	Možná príčina
1	Podpätie alebo prepätie	Napájacie napätie je mimo nastaveného rozsahu.
2	Nadprúd ventilátora	Ventilátor zaťažuje elektronickú jednotku hodnotou vyššou ako 1 A.
3	Motor sa nespustí	Rotor uviazol. Rozdielový tlak v chladiacom systéme je príliš vysoký.
4	Príliš nízke otáčky	Pri veľmi silnom zaťažení chladiaceho systému sa nedá udržať minimálny počet otáčok motora.
5	Prehriatie elektronickej jednotky	Pri príliš vysokom zaťažení chladiaceho systému alebo príliš vysokej teplote sa elektronická jednotka príliš zohreje.
Trvale	Chyby tepelného snímača	Tepelný snímač je nefunkčný.

12.2 Signalizačná LED dióda kompresora a chyby

Signalizačná LED dióda kompresora a chyby signalizuje prevádzkový stav kompresora alebo indikuje chybu:

Color	Opis
Biela	Kompresor zapnutý
Svetlo je vypnuté	Kompresor vypnutý
Oranžová (blikajúca)	Chyba (pozri Signalizácia chyby na strane 279)

13 Záruka

Platí zákonom stanovená záručná doba. Ak je výrobok chybný, obráťte sa na spoločnosť WAECO na adrese customer@waeco.com alebo predajcu.

Ak žiadate o vybavenie opravy alebo nárokov vyplývajúcich zo záruky, musíte priložiť nasledovné podklady:

- kópiu faktúry s dátumom kúpy,

- dôvod reklamácie alebo opis chyby.

Upozorňujeme vás, že samooprava alebo neodborná oprava môže mať za následok ohrozenie bezpečnosti a zánik záruky.

14 Likvidácia

POZOR! Nebezpečenstvo poškodenia

> Izolácia chladiaceho zariadenia obsahuje horľavý cyklopentán a vyžaduje si špeciálne postupy pri likvidácii. Po uplynutí jeho životnosti odovzdanie chladiace zariadenie na vhodnú recykláciu.

VÝSTRAHA! Riziko uväznenia dieťaťa

> Pred likvidáciou vášho starého výrobku:
- Odmontujte veko.
- Nechajte košíky na svojom mieste, aby deti nemohli ľahko vliezť dnu.

Recyklácia obalového materiálu: Obalový materiál dávajte podľa možnosti do príslušného recyklovateľného odpadu. Táto separácia je nevyhnutná, pretože obal je cenným zdrojom a nesprávna likvidácia môže mať vplyv na ľudské zdravie a životné prostredie.

Prečiarknutý odpadkový kôš na kolieskach znamená, že výrobok je elektrické alebo elektronické zariadenie a vyžaduje sa jeho oddelený zber, aby sa zabezpečila správna úprava, obnova a recyklácia. **Spotrebiteľ je zo zákona povinný riadne likvidovať elektrické a elektronické zariadenia oddelene od bežného domového odpadu!**

Táto separácia je nevyhnutná, pretože elektrické spotrebiče sú cennými zdrojmi a môžu obsahovať látky, ktoré sú škodlivé pre ľudí a životné prostredie.

Keď výrobok chcete definitívne vyradiť z prevádzky, informujte sa v najbližšom recyklačnom stredisku alebo u svojho špecializovaného predávajúceho o príslušných predpisoch týkajúcich sa likvidácie.

Výrobok je možné bezplatne zlikvidovať.

15 Technické údaje

Chladiaci okruh obsahuje malé množstvo ekologického, ale horľavého chladiaceho média. Chladivo nenarúša ozónovú vrstvu a neprispieva k zvyšovaniu skleníkového efektu. Uniknuté chladiace médium sa môže vznietiť.
Chladiaca jednotka je hermeticky uzavretá.

Ďalšie informácie o výrobku získate prostredníctvom QR kódu na energetickom štítku alebo na stránke eprel.ec.europa.eu.

Všeobecné technické údaje	
Pripájacie napätie	12 V⎓ / 24 V⎓
Chladiaci výkon (úroveň chladenia 3 … úroveň 1)	– 12 °C … – 7 °C
Priemerný príkon	50 W
Klimatická trieda	ST
Chladivo	R600a
Rozmrazovanie	Ručné odmrazovanie
Skúška/certifikát	CE EAC
WCR50	
Celkový objem	44 L
Objem oddelenia chladničky	39,6 L
Objem mraziaceho oddelenia	4,4 L
Rozmery (Š × V × H)	380 mm × 535 mm × 510 mm
Hmotnosť netto	14 kg
Emisie hluku (testované podľa normy IEC 60704)	
Režim Quiet	36 dB(A)
Režim Performance	40 dB(A)
Spotreba energie (testované podľa normy IEC 62552)	0,32 kWh/24h

WCR60	
Celkový objem	55 L
Objem oddelenia chladničky	48,9 L
Objem mraziaceho oddelenia	6,1 L
Rozmery (Š × V × H)	448 mm × 535 mm × 537 mm
Hmotnosť netto	15,5 kg
Emisie hluku (testované podľa normy IEC 60704)	
Režim Quiet	38 dB(A)
Režim Performance	41 dB(A)
Spotreba energie (testované podľa normy IEC 62552)	0,33 kWh/24h

WCR80	
Celkový objem	75 L
Objem oddelenia chladničky	68,4 L
Objem mraziaceho oddelenia	6,6 L
Rozmery (Š × V × H)	475 mm × 635 mm × 537 mm
Hmotnosť netto	16,7 kg
Emisie hluku (testované podľa normy IEC 60704)	
Režim Quiet	38 dB(A)
Režim Performance	41 dB(A)
Spotreba energie (testované podľa normy IEC 62552)	0,36 kWh/24h

WCR90	
Celkový objem	82 L
Objem oddelenia chladničky	75 L
Objem mraziaceho oddelenia	7 L
Rozmery (Š × V × H)	418 mm × 966 mm × 507 mm
Hmotnosť netto	19 kg
Emisie hluku (testované podľa normy IEC 60704)	
Režim Quiet	38 dB(A)
Režim Performance	41 dB(A)
Spotreba energie (testované podľa normy IEC 62552)	0,48 kWh/24h

WCR150	
Celkový objem	153 L
Objem oddelenia chladničky	135,5 L
Objem mraziaceho oddelenia	17,5 L
Rozmery (Š × V × H)	418 mm × 1482 mm × 574 mm
Hmotnosť netto	31,5 kg
Emisie hluku (testované podľa normy IEC 60704)	
Režim Quiet	36 dB(A)
Režim Performance	40 dB(A)
Spotreba energie (testované podľa normy IEC 62552)	0,46 kWh/24h

Čeština

1 Důležité poznámky ... 282
2 Vysvětlení symbolů ... 282
3 Vysvětlení symbolů na zařízení ... 283
4 Bezpečnostní pokyny ... 283
5 Cílová skupina ... 284
6 Obsah dodávky ... 284
7 Intended use ... 284
8 Technický popis ... 285
8.1 Popis přístroje ... 285
8.2 Ovládací a indikační prvky ... 285
8.3 Provozní režim ... 286
9 Instalace ... 286
9.1 Výběr místa instalace ... 287
9.2 Upevnění chladničky ... 289
9.3 Montáž vypouštěcí hadice ... 289
9.4 Změna směru zavírání dvířek ... 291
9.5 Výměna dekorativního panelu ... 291
9.6 Přípojka napájení ... 292
10 Použití ... 292
10.1 Před prvním použitím ... 292
10.2 Úspora energie ... 292
10.3 Pokyny pro skladování potravin ... 292
10.4 Zapnutí chladničky ... 293
10.5 Vypnutí chladničky ... 293
10.6 Nastavení teploty ... 294
10.7 Nastavení provozního režimu ... 294
10.8 Umístění polic ... 294
10.9 Otevření dvířek chladničky ... 297
10.10 Zavření a zajištění dvířek chladničky ... 297
11 Čištění a péče ... 298
11.1 Odmrazování chladničky ... 298
12 Řešení problémů ... 299
12.1 Indikace poruch ... 300
12.2 Kontrolka LED stavu kompresoru a poruch ... 300
13 Záruka ... 300
14 Likvidace ... 301
15 Technické údaje ... 301

1 Důležité poznámky

Pečlivě si prosím přečtěte a dodržujte všechny pokyny, směrnice a varování obsažené v tomto návodu k výrobku, abyste měli jistotu, že výrobek budete vždy správně instalovat, používat a udržovat. Tyto pokyny MUSÍ být uschovány v blízkosti výrobku.

Používáním výrobku tímto potvrzujete, že jste si pečlivě přečetli všechny pokyny, směrnice a varování a že rozumíte podmínkám uvedeným v tomto dokumentu a souhlasíte s nimi. Souhlasíte s používáním tohoto výrobku pouze k určenému účelu a použití a v souladu s pokyny, směrnicemi a varováními uvedenými v tomto návodu k výrobku a v souladu se všemi příslušnými zákony a předpisy. Pokud si nepřečtete a nebudete dodržovat zde uvedené pokyny a varování, může to vést ke zranění vás i ostatních, poškození vašeho výrobku nebo poškození jiného majetku v okolí. Tento návod k výrobku, včetně pokynů, směrnic a varování a související dokumentace může být předmětem změn a aktualizací. Aktuální informace o výrobku naleznete na adrese qr.dometic.com/bgWFax.

2 Vysvětlení symbolů

Signální slovo označuje bezpečnostní zprávy a zprávy o škodách na majetku a také označuje stupeň nebo úroveň závažnosti nebezpečí.

VÝSTRAHA!
> Označuje nebezpečnou situaci, která, pokud se jí nezabrání, může mít za následek smrt nebo vážné zranění.

UPOZORNĚNÍ!
> Označuje nebezpečnou situaci, která, pokud se jí nezabrání, může mít za následek lehké nebo středně těžké zranění.

POZOR!
> Označuje nebezpečnou situaci, která, pokud se jí nezabrání, může mít za následek hmotné škody.

POZNÁMKA Doplňující informace týkající se obsluhy výrobku.

3 Vysvětlení symbolů na zařízení

Výstraha! Nebezpečí požáru / Hořlavé materiály

4 Bezpečnostní pokyny

Základní bezpečnost

VÝSTRAHA! Nebezpečí usmrcení elektrickým proudem
- Instalaci a odstranění chladničky smí provádět pouze kvalifikovaný personál.
- Instalaci ve vlhkých prostorech a oblastech, které jsou vystaveny vodě, nechejte provést pouze odborníkem.
- Pokud chladničku instalujete pod stříšku nebo podobné prostředí, zajistěte, aby byla chladnička chráněna před deštěm a stříkající vodou.
- V případě, že je chladnička viditelně poškozena, nesmíte ji používat.
- Opravy chladničky smí provádět pouze kvalifikovaný personál. Nesprávně provedené opravy mohou být zdrojem značných rizik nebo poškození chladničky.
- Při umístění chladničky se ujistěte, že není zachycen nebo poškozen přívodní kabel.
- Nikdy se nedotýkejte odizolovaných vodičů.

VÝSTRAHA! Nebezpečí požáru
- Chladivo v chladicím okruhu je vysoce hořlavé a v případě úniku by mohlo dojít k nahromadění hořlavých plynů, pokud se přístroj nachází v malé místnosti. Při poškození chladicího okruhu:
  - Udržujte otevřený oheň a potenciální zdroje vznícení mimo chladničku.
  - Místnost dobře větrejte.
  - Vypněte chladničku.
- Chladicí okruh obsahuje malé množství ekologického, ale hořlavého chladiva. Tím není poškozována ozonová vrstva a nezvyšuje se skleníkový efekt. Unikající chladivo se může vznítit.
- Pro chladničky s hořlavým chladivem: Chladničku nepoužívejte ani neskladujte v uzavřených prostorách s nulovým nebo minimálním prouděním vzduchu.

VÝSTRAHA! Nebezpečí výbuchu
- V chladničce neskladujte výbušné látky, například spreje s hnacím plynem.

VÝSTRAHA! Nebezpečí ohrožení zdraví
- **Pro Evropskou unii, Spojené království a Turecko:** Tento přístroj mohou používat děti od 8 let a osoby se sníženými fyzickými, smyslovými nebo duševními schopnostmi nebo s nedostatečnými zkušenostmi a znalostmi, pokud jsou pod dohledem nebo obdržely pokyny týkající se používání přístroje bezpečným způsobem a porozuměly souvisejícím nebezpečím. **Pro všechny ostatní regiony:** Tento přístroj není určen k používání osobami (včetně dětí) s omezenými fyzickými, senzorickými nebo duševními schopnostmi, nebo osobami s nedostatkem zkušeností a vědomostí, pokud není zajištěn přiměřený dozor nebo návod k použití přístroje osobou, která je odpovědná za bezpečnost těchto osob.
- Děti ve věku od 3 do 8 let mohou chladničku plnit a vyprazdňovat.
- Čištění a běžnou údržbu nesmějí provádět děti bez dozoru.
- Děti musejí být pod dohledem tak, aby si s chladničkou nehrály.

VÝSTRAHA! Nebezpečí uvíznutí dětí
- Ujistěte se, že jsou upevněny a zajištěny police, aby se děti nemohly v chladničce zavřít.
- Před likvidací chladničky:
  - Vyjměte zásuvku.
  - Nechejte v chladničce police, aby se dovnitř nemohly dostat děti.
- Sundejte dvířka ze závěsu.

UPOZORNĚNÍ! Nebezpečí ohrožení zdraví
- Aby se předešlo nebezpečí způsobenému nestabilitou chladničky, musí být upevněna v souladu s montážními pokyny.
- Ventilační otvory v krytu chladničky nebo ve vestavné konstrukci udržujte volné.
- K urychlení rozmrazování nepoužívejte mechanické přístroje nebo jiné prostředky než ty doporučené výrobcem.
- V žádném případě neotevírejte ani nepoškozujte chladicí okruh.
- Uvnitř chladničky nepoužívejte žádné elektrické přístroje, pouze pokud jsou k tomu doporučeny výrobcem.

UPOZORNĚNÍ! Riziko zranění
- NEPOUŽÍVEJTE ANI NESKLADUJTE HOŘLAVÉ MATERIÁLY V CHLADNIČCE NEBO V JEJÍ BLÍZKOSTI.
- NA CHLADNIČKU NEPOKLÁDEJTE ŽÁDNÉ PŘEDMĚTY ANI JE O CHLADNIČKU NEOPÍREJTE.

> NEUPRAVUJTE TUTO CHLADNIČKU.

POZOR! Nebezpečí poškození
> Pokud je součástí odtok kondenzátu, udržujte jej stále čistý.
> Pokud má chladnička větrací mřížky, nepoužívejte při čištění vozidla v místě větrací mřížky vysokotlaký vodní čistič.
> Chladnička nesmí být vystavena dešti.
> Nikdy nevytahujte zástrčku ze zásuvky tahem za přívodní kabel.

Bezpečnost při instalaci

VÝSTRAHA! Nebezpečí usmrcení elektrickým proudem
> Přenosné vícenásobné zásuvky nebo přenosné napájecí zdroje neinstalujte ani neumisťujte v zadní části chladničky.

VÝSTRAHA! Nebezpečí požáru
> Pokud se používá silikonová těsnicí hmota apod., dbejte na čisté zpracování beze zbytků. Pokud se silikonová vlákna dostanou do kontaktu s horkými částmi nebo otevřenými plameny, hrozí nebezpečí požáru.
> Chladničku neinstalujte v blízkosti otevřeného ohně nebo jiných tepelných zdrojů, například u topení, vystavenou přímému slunečnímu záření nebo u plynových trub.

POZOR! Nebezpečí poškození
> Tělo přístroje držte pouze během přepravy.
> Chladnička je výhradně vhodná k instalaci do kuchyňské linky. Chladnička musí být zajištěna v nábytku nebo skříni pomocí upevňovacího rámu nebo jiné příruby, aby se zabránilo převrácení chladničky. Po instalaci chladničky musí být přístupná pouze přední část.

5 Cílová skupina

Elektrickou instalaci přístroje musí provést kvalifikovaný personál, který disponuje potřebnými dovednostmi a znalostmi týkajícími se konstrukce, instalace a provozu elektrických zřízení, který zná platné předpisy v zemi instalace nebo používání tohoto zařízení a který absolvoval bezpečnostní školení, aby byl schopen rozpoznat související nebezpečí a předejít jim.
Všechny ostatní kroky mohou provést i běžní uživatelé.

6 Obsah dodávky

Množství	Popis
1	Chladnička
1	Odtokové koleno
4	Upevňovací krytka
1	Stručný návod k obsluze
1	Návod k obsluze (pouze online)

7 Intended use

The refrigerator is intended for:

- Installation in caravans and motor homes
- Cooling and storing food
- Storing frozen food

The refrigerator is not suitable for:

- Storing medications and other medical products
- Storing corrosion substances or substances that contain solvents
- Quickly-freezing food

The frozen compartment is suitable for storing frozen food, storing ice cream and making ice cubes. The compartment is not suitable for freezing unfrozen food.

The refrigerator is intended for installation in a piece of cabinetry or an installation niche. Once installed, only the front of the refrigerator may be accessible.

This refrigerator is not intended to be used in household applications.

The device is designed to be operated from a 12 V⎓ or 24 V⎓ onboard supply.

Optimum cooling performance is provided at ambient temperatures between 16 °C ... 38 °C.

Tento výrobek je vhodný pouze k určenému účelu a použití v souladu s těmito pokyny.

Tento návod obsahuje informace, které jsou nezbytné k řádné instalaci a/nebo použití výrobku. Nesprávná instalace a/nebo nevhodné použití či údržba povedou k neuspokojivému výkonu a možné závadě.

Výrobce nepřejímá žádnou odpovědnost za jakékoli zranění nebo poškození výrobku vyplývající z následujícího:

- Nesprávné instalace, sestavení nebo připojení včetně nadměrného napětí
- Nesprávná údržba nebo použití jiných náhradních dílů než originálních dílů dodaných výrobcem
- Úpravy výrobku bez výslovného souhlasu výrobce
- Použití k jiným účelům, než jsou popsány v tomto návodu

Společnost Waeco si vyhrazuje právo změnit vzhled a specifikace výrobku.

8 Technický popis

Tato kompresorová chladnička je určena k provozu na 12 V⎓ / 24 V⎓ napájení.

POZNÁMKA V zájmu zajištění bezpečného provozu 12 V⎓ / 24 V⎓ spotřebičů v karavanu během jízdy zajistěte, aby tažné vozidlo poskytovalo dostatečné napětí. U některých vozidel může systém řízení baterie automaticky vypnout napájení spotřebiče, aby tak chránil baterii. V tomto ohledu se informujte u výrobce vašeho vozidla.

Přístroj může chladit zboží 2 °C ... 7 °Ca udržovat je v chladu. V prostoru pro zmrazené potraviny lze uchovávat zmrazené produkty. Ovládací displej lze použít k nastavení požadované teploty.

Veškeré materiály chladničky jsou pro potraviny neškodné. Chladicí okruh je hermeticky uzavřen.

8.1 Popis přístroje

1

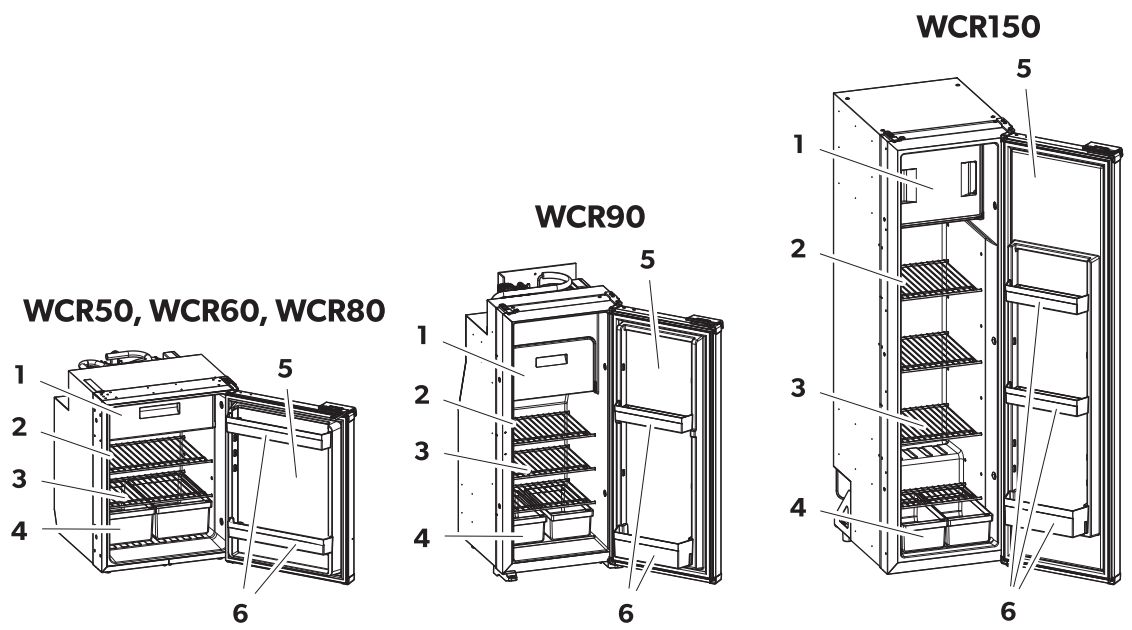

Č. na obr. 1 na stránce 285	Popis	Množství		
		WCR50, 60, 80	WCR90	WCR150
1	Prostor pro zmrazené potraviny	1	1	1
2	Ovládací a indikační prvky	1	1	1
3	Odnímatelná police chladničky	2	3	4
4	Přihrádka na zeleninu	2	2	2
5	Dvířka chladničky	1	1	1
6	Polička ve dveřích	2	2	3

8.2 Ovládací a indikační prvky

Chladnička má LED displej na vnitřní stěně chladničky.

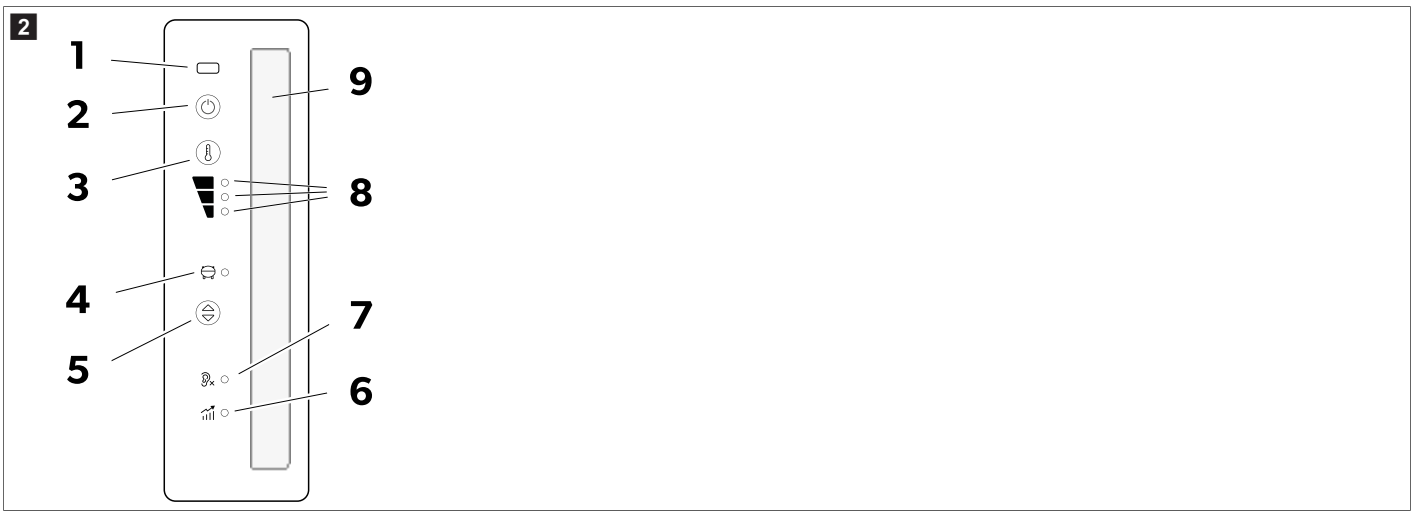

Na LED displeji se objeví následující ovládací a indikační prvky:

Položka	Vysvětlení
1	IR snímač otevření dvířek
2	Tlačítko Zap/Vyp
3	Tlačítko nastavení chladicího výkonu
4	Kontrolka LED stavu kompresoru a poruch
5	Tlačítko provozního režimu
6	Režim výkonu
7	Tichý režim
8	Kontrolka LED chladicího výkonu 1–3
9	Vnitřní osvětlení

8.3 Provozní režim

Provozní režim	Symbol	Popis
Tichý režim		Provoz se sníženou hlučností. Chladicí výkon 1
Režim výkonu		Chladicí výkon 1 – 3

9 Instalace

UPOZORNĚNÍ! Nebezpečí ohrožení zdraví

> Aby se zabránilo nebezpečí v důsledku nestability přístroje, je nutné jej upevnit v souladu s pokyny.

UPOZORNĚNÍ! Riziko zranění

> Chladnička má ostré hrany. Při instalaci používejte rukavice.

POZNÁMKA **Pouze WCR90, WCR150:** Při výměně absorpční chladničky za kompresorový model zkontrolujte, zda jsou všechny vnější ventilační mřížky zcela zavřené. Pokud tak neučiníte, může dojít k tomu, že kompresor nebude pracovat při nízkých okolních teplotách (pod 0 °C), což představuje riziko poruchy.

POZOR! Nebezpečí poškození

> Nainstalujte chladničku tak, aby byla snadno přístupná pro servisní práce (viz Montáž vypouštěcí hadice na stránce 289).
> Nainstalujte chladničku tak, aby mohla být bez problémů odinstalována.
> Nainstalujte chladničku tak, aby ji bylo možné z vozidla snadno vyjmout.
> Nainstalujte chladničku do výklenku tak, aby byla při pohybu vozidla bezpečně upevněna.

9.1 Výběr místa instalace

POZOR! Nebezpečí poškození

- Neinstalujte chladničku v zadní části obytných vozů s dveřmi směřujícími ve směru jízdy.
- Podstavnou jednotku montujte s dveřmi směřujícími ve směru jízdy pouze tehdy, pokud je umístěna vedle posuvných dveří a za předními sedadly.
- Spotřebič ponechejte ve svislé poloze alespoň 3 h hodiny před prvním uvedením do provozu.
- Chladničku nestavte přímo na podlahu vozidla.
- Při instalaci chladničky k nábytku dodržujte minimální vzdálenosti.

WCR50, WCR60, WCR80

3

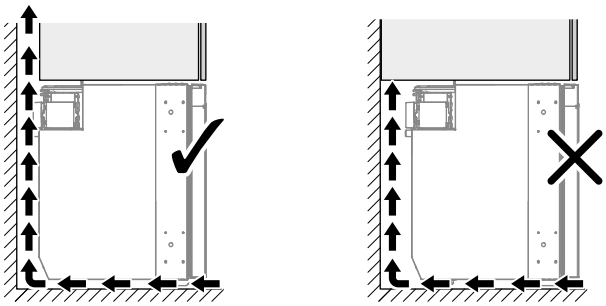

POZNÁMKA **Pouze WCR90, WCR150**: Neinstalujte zařízení na vyvýšený stupínek. Horní západka by mohla být obtížně dosažitelná a dvířka by se těžko otevírala.

- K tomuto účelu zaparkujte vozidlo tak, aby bylo ve vodorovné poloze.
- Ujistěte se, že podlaha je pevná a rovná.
- Koberce nesmí bránit volnému pohybu dveří.
- Chladnička musí plně spočívat na dně nábytku až k přední hraně dveří.
- Nainstalujte chladničku správně.

> Nainstalujte chladničku s dostatečným odstupem od stěn, aby byla umožněna správná cirkulace vzduchu.
- Možnost **A**
- Možnost **B**

WCR50, WCR60, WCR80

4

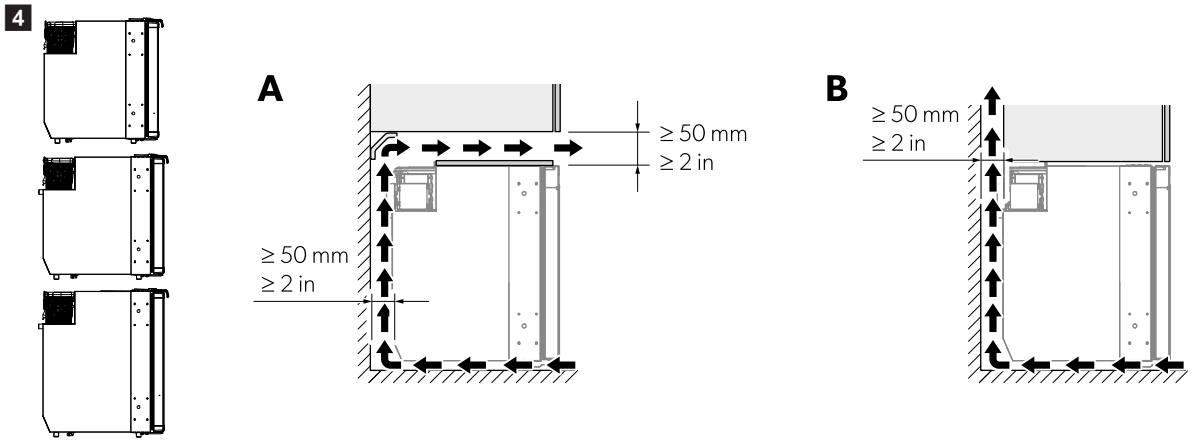

WCR90

5

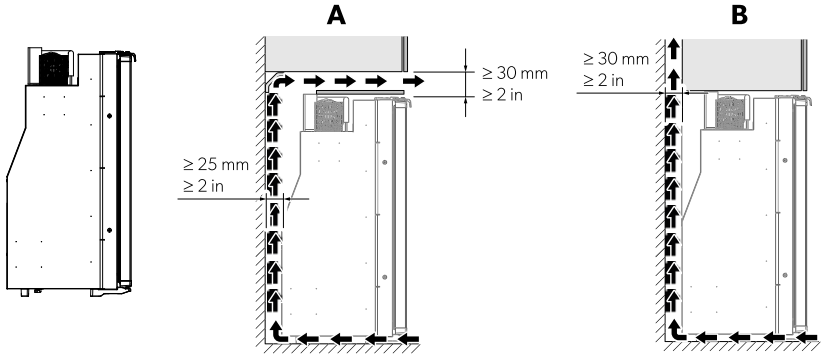

WCR150

6

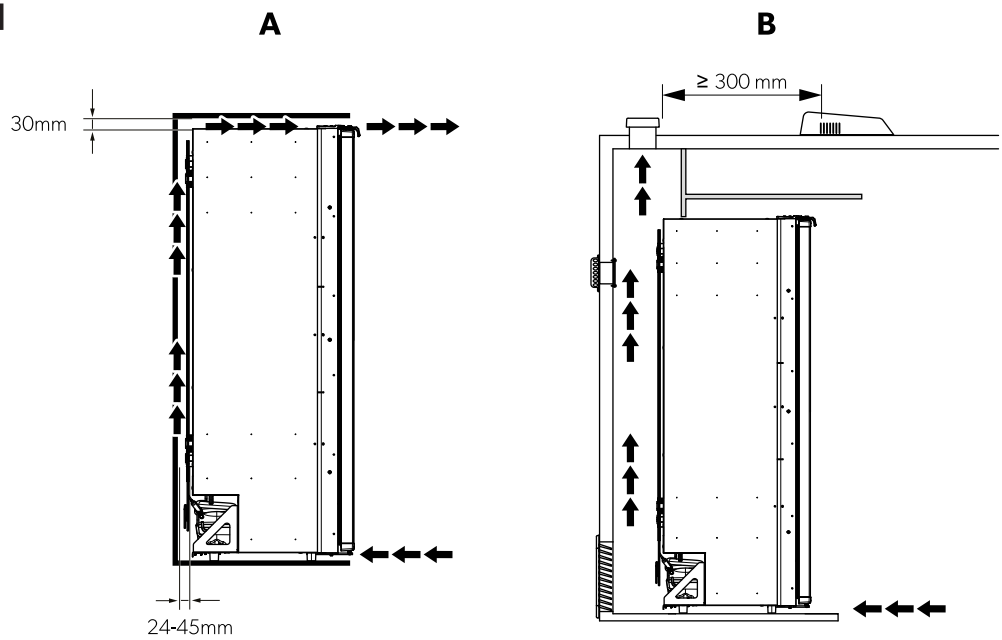

POZNÁMKA Nedostatečné proudění vzduchu má za následek zkrácení životnosti a snížení chladicího výkonu.

9.2 Upevnění chladničky

POZOR! Nebezpečí poškození

> Šroubujte pouze přes dodané objímky, aby nedošlo k poškození pěnových součástí, jako jsou kabely.
> Boční stěny nebo lišty pevně připevněte, aby šrouby zůstaly utažené i při zvýšeném zatížení.

1. Zasuňte chladničku do skříně, dokud se dvířka nevyrovnají s předním okrajem.

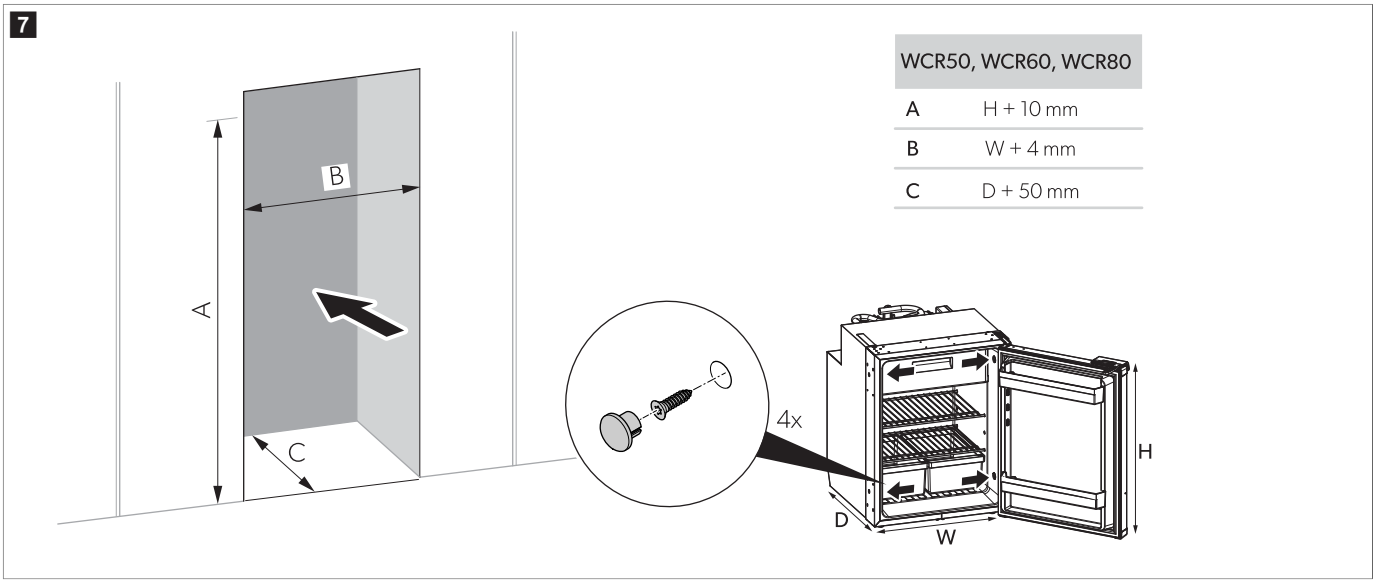

WCR50, WCR60, WCR80	
A	H + 10 mm
B	W + 4 mm
C	D + 50 mm

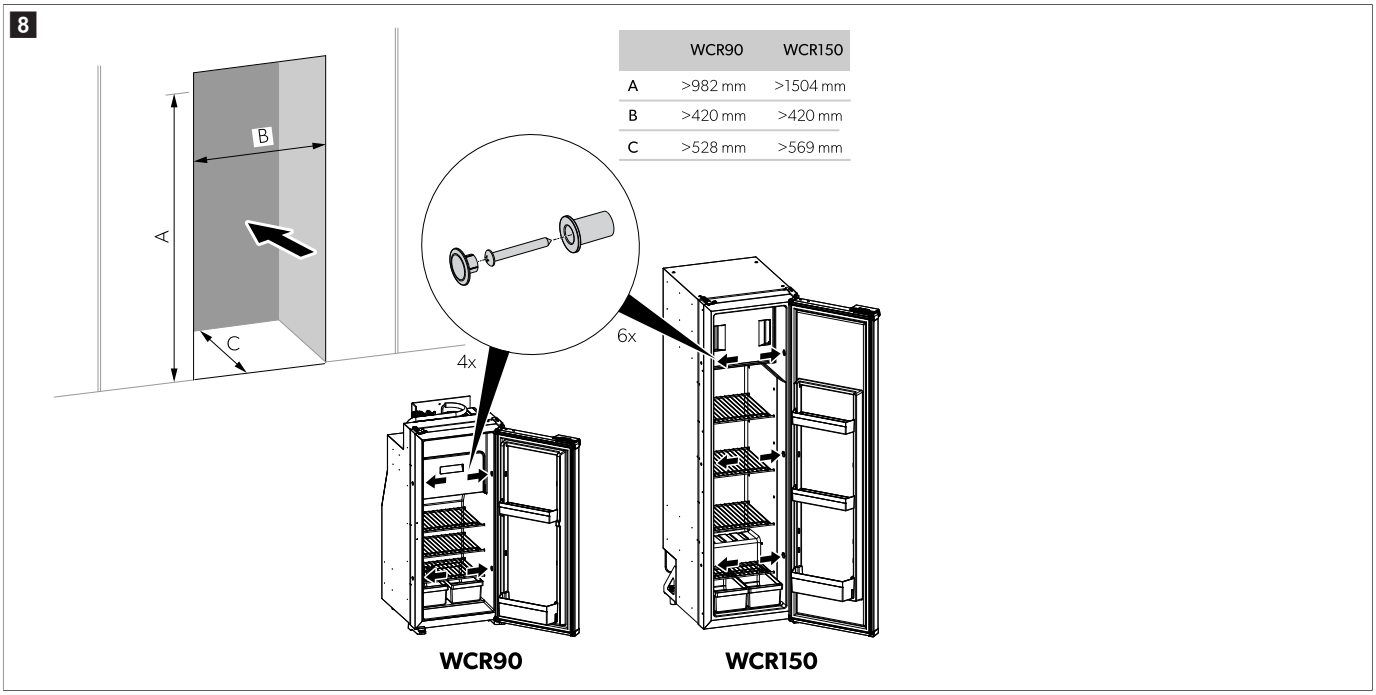

	WCR90	WCR150
A	>982 mm	>1504 mm
B	>420 mm	>420 mm
C	>528 mm	>569 mm

2. Šrouby zašroubujte skrz plastové objímky v bočních stěnách chladničky a dále do stěny.

3. Na hlavy šroubů nasaďte krytky.

9.3 Montáž vypouštěcí hadice

Uvnitř chladničky se může vytvářet kondenzát, a to z důvodu častého otevírání dvířek, nesprávného uchovávání potravin nebo ukládání příliš teplých potravin. Kondenzát musí být sveden v konstantním spádu.

POZNÁMKA Vypouštěcí hadici nezkracujte. Přebytečná délka umožní částečné vytažení chladničky, pokud je to nutné pro přístup k servisu.

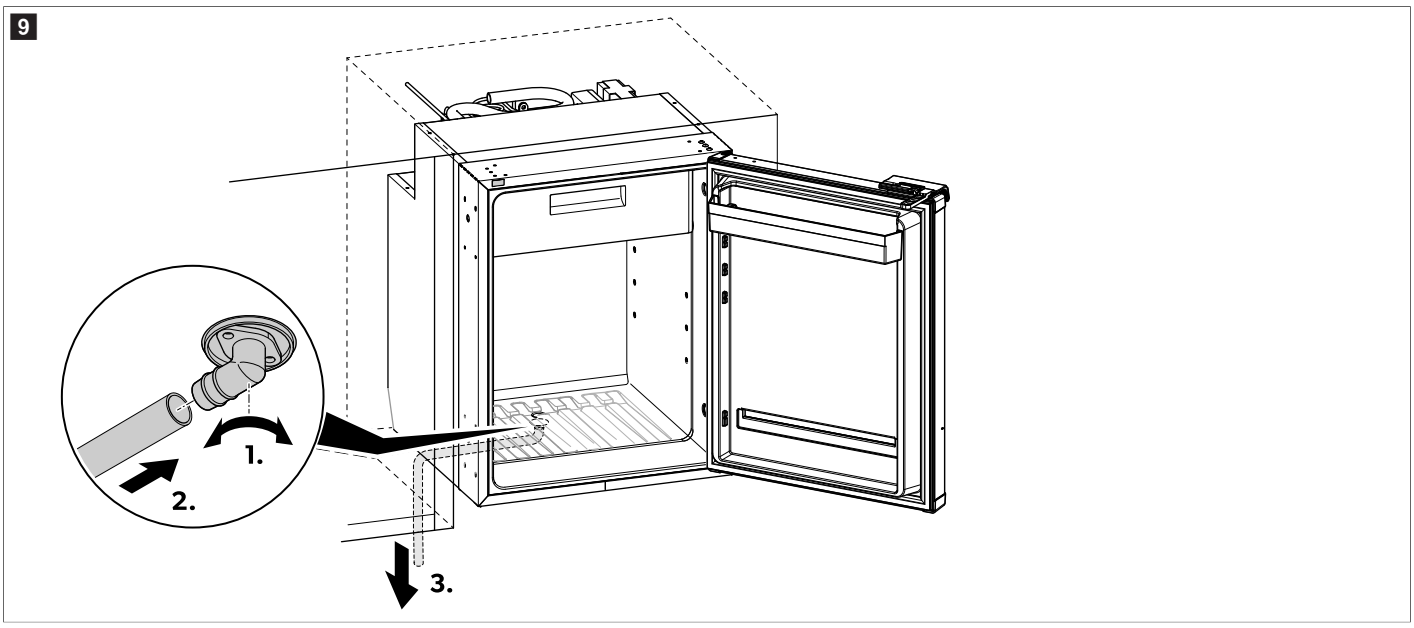

1. Našroubujte vypouštěcí koleno pevně na spodní výpust skříně.
2. Pevně nasaďte hadici na koleno.
3. Veďte hadici dolů, aby mohla zkondenzovaná voda volně vytékat.
4. Vypouštěcí hadice nesmí být zalomená.

9.4 Změna směru zavírání dvířek

› Směr zavírání dvířek změňte podle obrázku.

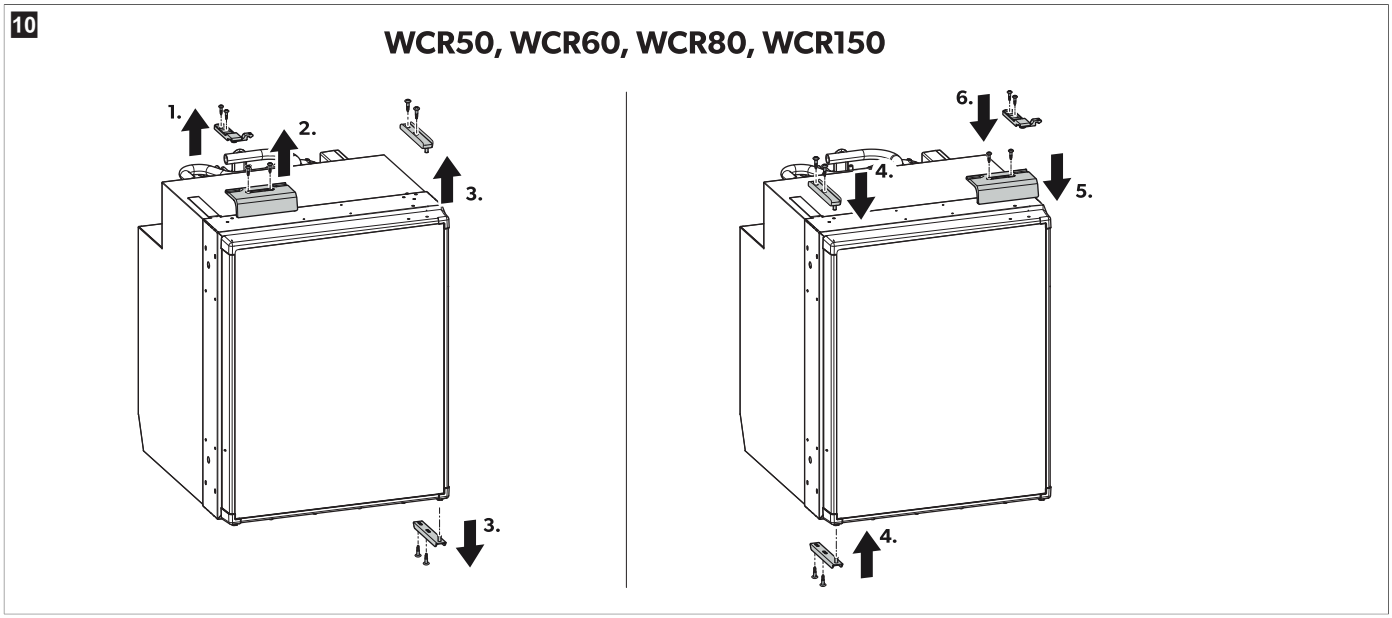

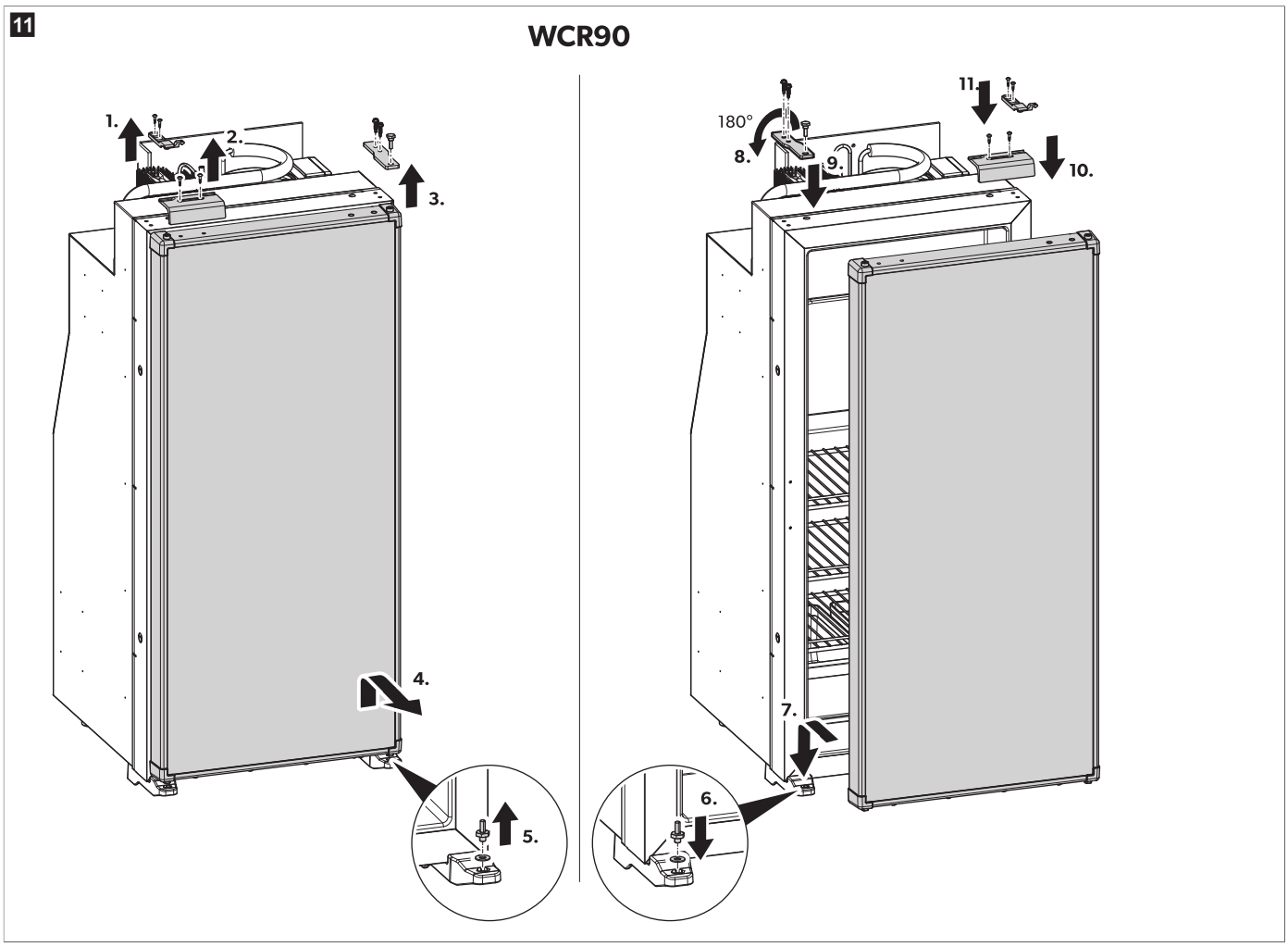

9.5 Výměna dekorativního panelu

1. Odšroubujte šrouby ve spodní části panelu.
2. Demontujte spodní přírubu.
3. Demontujte stávající panel.
4. Vložte nový dekorativní panel o tloušťce ≤ 7 mm.

5. Namontujte zpět spodní přírubu.
6. Utáhněte šrouby ve spodní části panelu.

✓ Dekorativní panel je vyměněn.

9.6 Přípojka napájení

Elektrické napájení musí být připojeno kvalifikovaným elektrikářem, který prokázal dovednosti a znalosti týkající se konstrukce a provozu elektrických zařízení a elektroinstalací a absolvoval bezpečnostní školení, aby byl schopen určit související nebezpečí a zamezit jim.

POZOR! Nebezpečí poškození

- Z důvodu zabránění ztrát napětí a výkonu používejte pokud možno co nejkratší nepřerušovaný kabel. Ze stejného důvodu nepoužívejte další spínače, zástrčky nebo zásuvkové rozbočky.
- Zkontrolujte před připojením, zda se provozní napětí shoduje s napětím baterie (viz typový štítek).
- Při připojování 12 V nebo 24 V zdroje napájení dbejte na správnou polaritu.

POZNÁMKA Napájení musí být chráněno pojistkou 10 A pro provoz 12 V⎓ a 7,5 A pro provoz 24 V⎓. Minimální požadovaný průřez napájecích kabelů je 4 mm² pro 12 V⎓ a 3 mm² pro 24 V⎓.

Připojte chladničku co nejblíže k baterii, abyste snížili pokles napětí v kabelu.

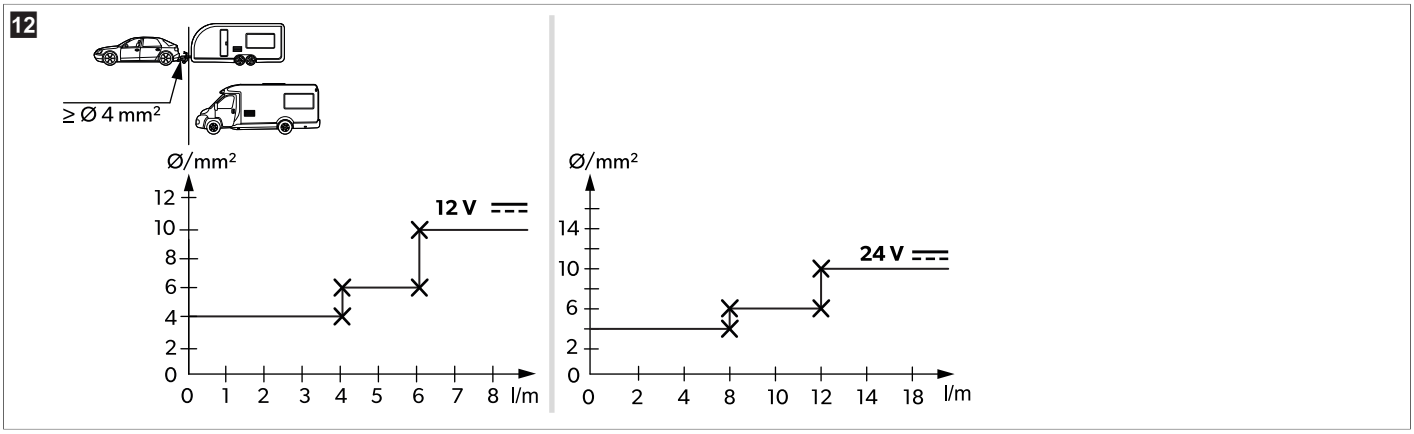

10 Použití

10.1 Před prvním použitím

POZNÁMKA

- V chladničce neuchovávejte zboží po dobu prvních 4 h od spuštění.
- Při prvním uvedení chladničky do provozu může dojít k tvorbě mírného zápachu, který zmizí po několika hodinách. Obytný prostor dobře provětrejte.
- Kapacita chlazení může být ovlivněna těmito jevy:
  - teplota okolí (např. pokud je vozidlo vystaveno přímému slunečnímu záření),
  - množství chlazených potravin,
  - četností otevírání dveří.

- Z hygienických důvodů vyčistěte chladničku uvnitř i vně (viz kapitola Čištění a péče na stránce 298).

10.2 Úspora energie

- Zvolte dobře větrané místo, které je chráněno před přímým slunečním zářením.
- Teplé pokrmy nechejte před uložením do chladničky vychladnout.
- Chladničku neotevírejte častěji, než je nezbytně nutné.
- Nenechávejte chladničku otevřenou déle, než je nutné.
- Odmrazte chladničku, jakmile se vytvoří vrstva ledu.
- Zabraňte vzniku zbytečně nízkých vnitřních teplot.
- Pravidelně čistěte kondenzátor od nečistot a prachu.

10.3 Pokyny pro skladování potravin

POZOR! Poškození přístroje

- Těžké předměty, např. láhve nebo plechovky, uchovávejte výhradně ve dvířkách chladničky, v prostoru na potraviny nebo na spodní polici.

Abyste zabránili odpadu z potravin, dbejte následujícího:
- Udržujte výkyvy teploty co nejnižší. Chladničku otevírejte pouze tak často a tak dlouho, jak je to nutné, aby nedošlo k výraznému zvýšení teploty v přihrádkách chladničky. Potraviny skladujte takovým způsobem, aby vzduch mohl stále dobře cirkulovat.
- Zkontrolujte, zda chladicí výkon chladničky odpovídá potravinám, které chcete chladit.
- Do chladničky vkládejte pouze takové věci, které je přípustné chladit na nastavenou teplotu.
- Pokud lze teplotu upravit: Teplotu nastavte podle množství a typu potravin.
- Potraviny mohou snadno pohlcovat nebo uvolňovat zápach nebo vůni. Potraviny vždy uchovávejte zakryté nebo v uzavřených nádobách/lahvích.
- Různé druhy potravin uložte podle obrázků.

POZNÁMKA
- V prostoru pro zmrazené potraviny neuchovávejte sycené nápoje.
- Prostor pro zmrazené potraviny je vhodný pro výrobu ledových kostek a ke krátkodobému uchovávání mražených potravin. Není vhodná k trvalému mražení potravin.
- Syrové a vařené produkty zabalte samostatně.
- Dbejte data minimální trvanlivosti na obalu.
- Chlazené zboží nenechávejte příliš dlouho mimo chladničku.
- Vnitřek chladničky čistěte v pravidelných intervalech.

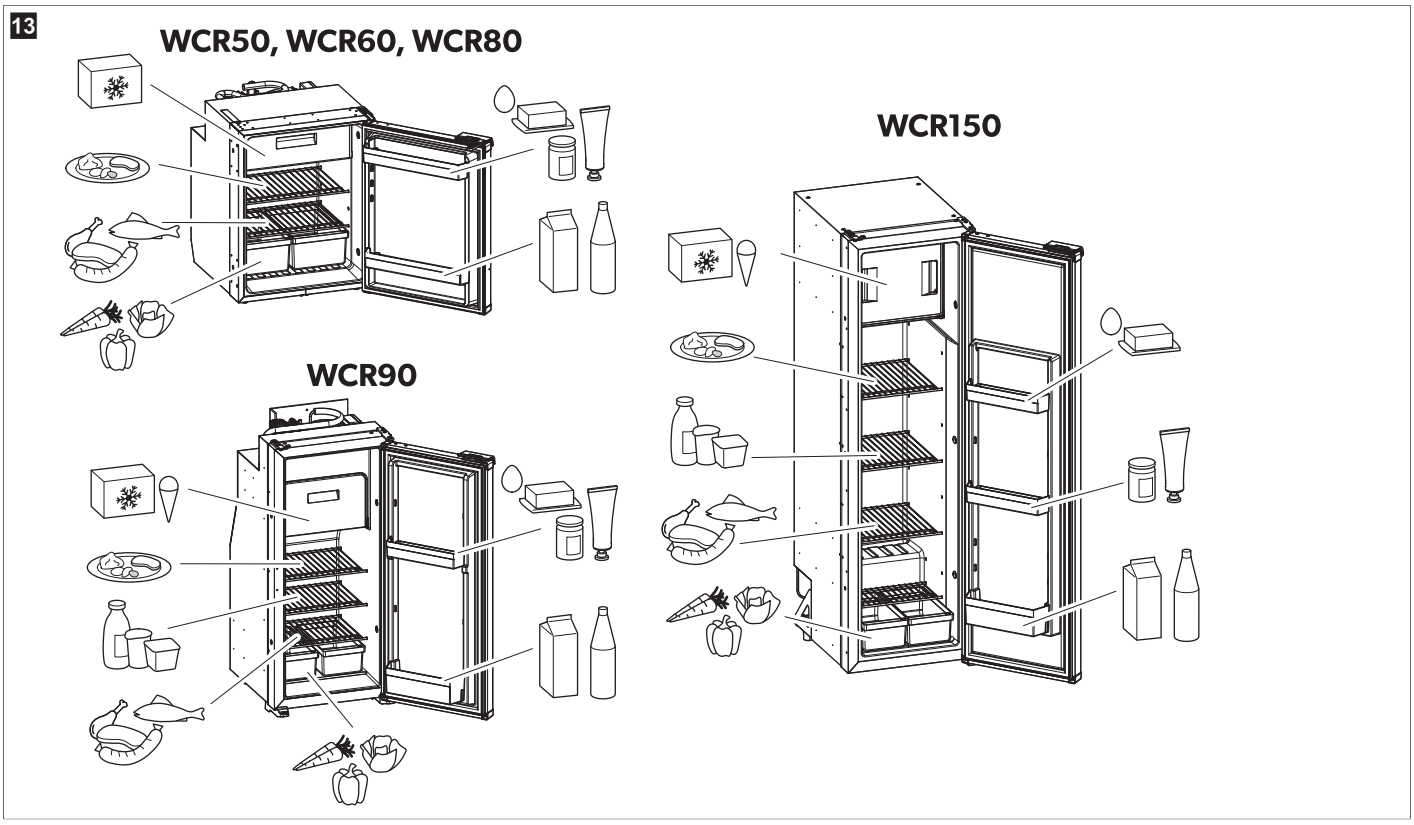

10.4 Zapnutí chladničky

POZNÁMKA
> Při prvním uvedení chladničky do provozu může dojít k tvorbě mírného zápachu, který zmizí po několika hodinách. Obytný prostor dobře provětrejte.
> Vozidlo zaparkujte na vodorovné ploše, a to zejména při uvedení do provozu a plnění chladničky před nástupem jízdy.

> Podržte tlačítko ⏻ na 2 s.
⌄ Chladnička se spustí s posledně zvoleným nastavením.

10.5 Vypnutí chladničky
> Podržte tlačítko ⏻ na 2 s.
⌄ Chladnička se zcela vypnula.
> Pokud nemáte v úmyslu používat chladničku po delší dobu, odpojte napájecí zdroj.

10.6 Nastavení teploty

POZNÁMKA Při okolní teplotě 15 °C – 25 °C zvolte střední nastavení teploty.

› Stiskněte opakovaně tlačítko dokud nebude nastavena požadovaná úroveň teploty.

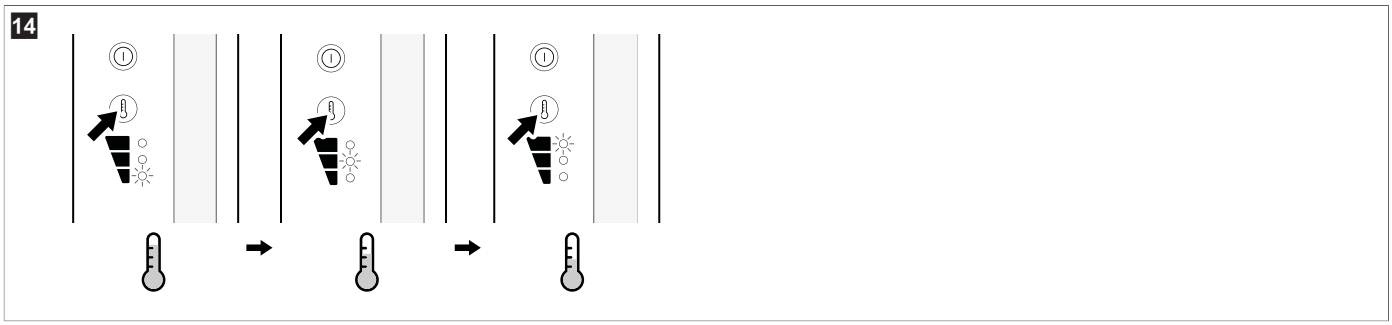

10.7 Nastavení provozního režimu

Podrobnosti o provozních režimech viz Provozní režim na stránce 286.

› Stiskněte opakovaně tlačítko , dokud se nerozsvítí kontrolka LED požadovaného provozního režimu.

- **Režim Quiet (Tichý):** V tichém režimu pracuje chladnička se sníženou hlučností.

  POZNÁMKA Po 8 h v tichém režimu se chladnička automaticky přepne zpět do režimu výkonu a dříve nastaveného nastavení.

- **Režim Performance (Výkon):** V režimu výkonu pracuje chladnička ve standardním režimu.

  POZNÁMKA V režimu výkonu zůstane chladnička v tomto režimu až do provedení dalších změn.

⌄ Rozsvítí se kontrolka LED zvoleného režimu i zvolené úrovně chlazení.

10.8 Umístění polic

VÝSTRAHA! Nebezpečí uvíznutí dětí

› Všechny police jsou pevné, takže děti nemohou do chladničky vlézt.
› Prostřední police vyjměte pouze za účelem čištění.
› Opět vložte police a zajistěte je na místě.

POZNÁMKA Před přemístěním polic vyjměte prostor pro zmrazené potraviny, abyste získali snadnější přístup k zadním knoflíkům polic.

Vyjmutí polic

› U chladniček **WCR50** a **WCR60** police vyjmete následujícím způsobem.

15

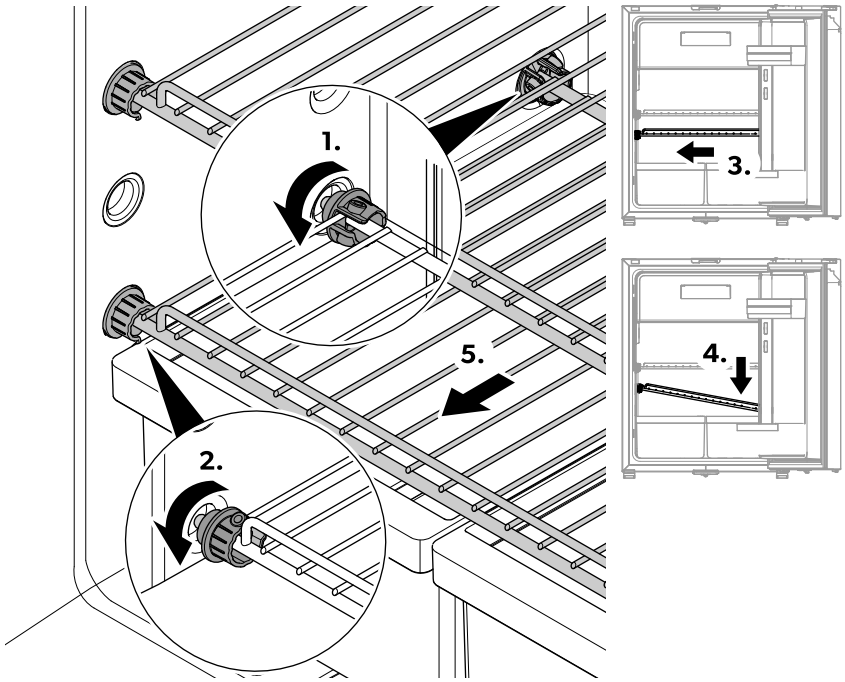

a) Otočte zadní plastové kroužky tak, aby otvory směřovaly dopředu.

b) Otočte přední plastové kroužky tak, aby otvory směřovaly dozadu.

c) Posuňte mřížku na stranu naproti závěsu dveří.

d) Vytáhněte mřížku z chladničky.

e) Vytáhněte mřížku z chladničky.

> U chladničky **WCR80** police vyjmete následujícím způsobem.

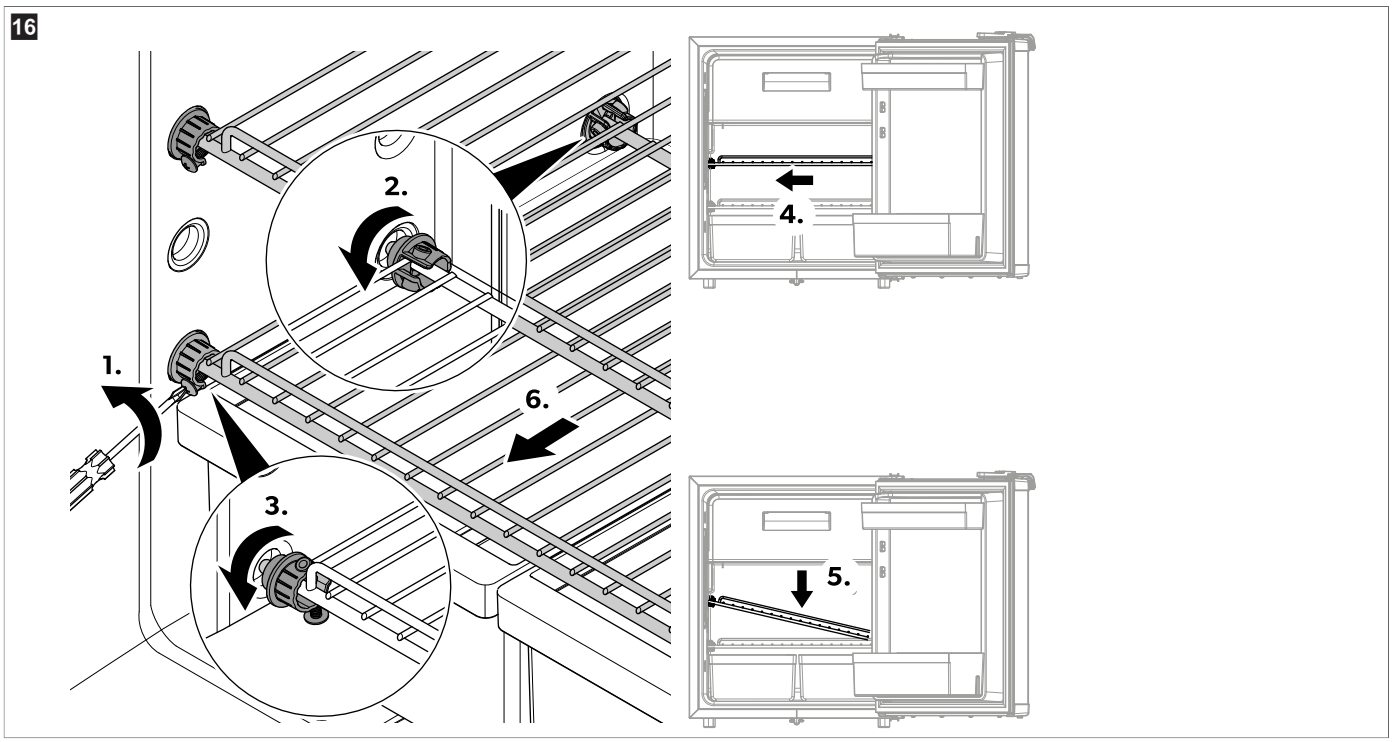

a) Povolte šrouby.
b) Otočte zadní plastové kroužky tak, aby otvory směřovaly dopředu.
c) Otočte přední plastové kroužky tak, aby otvory směřovaly dozadu.
d) Posuňte mřížku na stranu naproti závěsu dveří.
e) Stranu naproti závěsu dveří nakloňte dolů.
f) Vytáhněte mřížku z chladničky.

> U chladnicky **WCR90** police vyjmete následujícím způsobem.

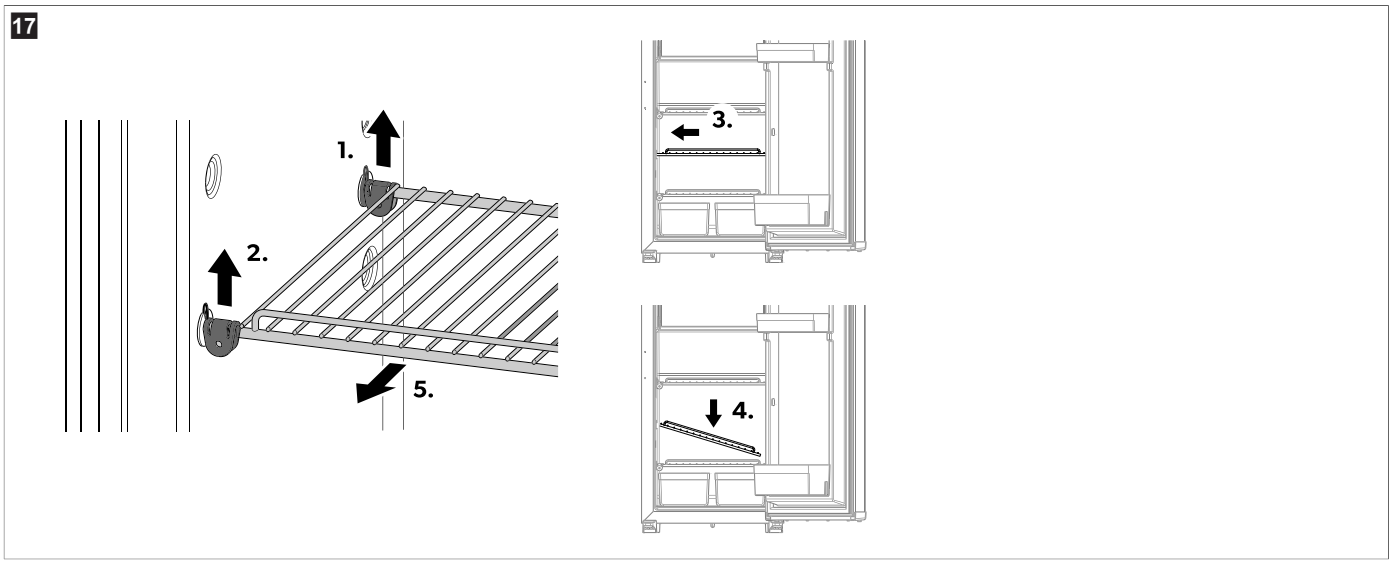

a) Povolte zadní sponu.
b) Zvedněte přední sponu.
c) Posuňte mřížku na stranu naproti závěsu dveří.
d) Stranu naproti závěsu dveří nakloňte dolů.
e) Vytáhněte mřížku z chladničky.

> U chladnicky **WCR150** police vyjmete následujícím způsobem.

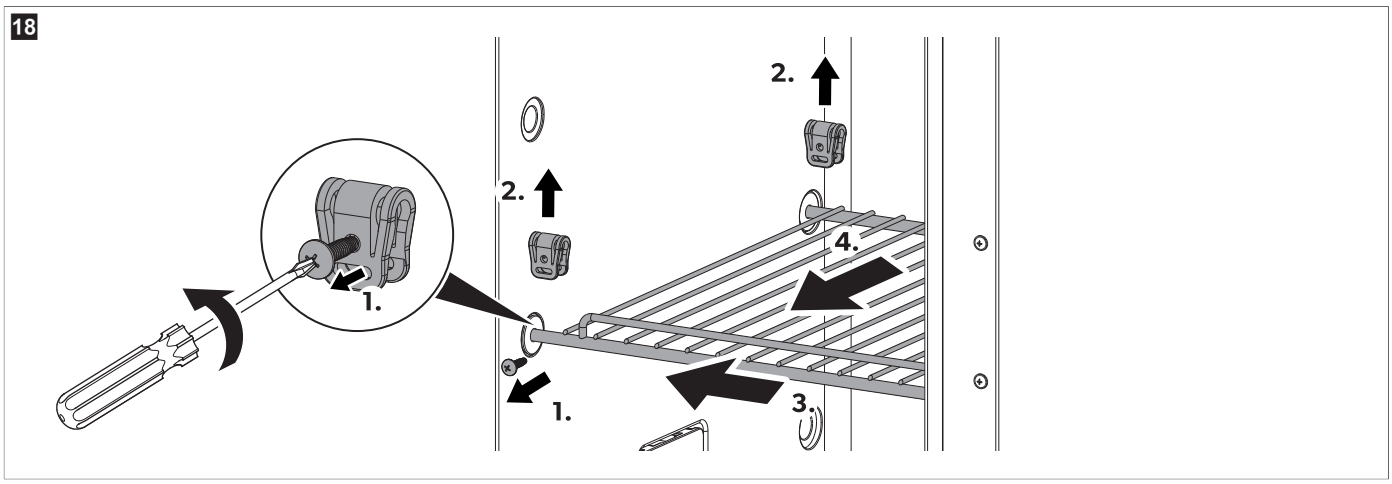

a) Povolte šrouby.
b) Zvedněte sponu.
c) Posuňte mřížku na stranu naproti závěsu dveří.
d) Vytáhněte mřížku z chladničky.

Zpětná montáž polic

> Smontujte polici v opačném pořadí.

10.9 Otevření dvířek chladničky

UPOZORNĚNÍ! Nebezpečí zranění
> Před zahájením jízdy vždy chladničku zavřete a zamkněte.
> Dvířka otvírejte opatrně, protože potraviny by se mohly posunout a vypadnout.

Dvířka chladničky lze otevřít buď zleva, nebo zprava (viz Změna směru zavírání dvířek na stránce 291).

10.10 Zavření a zajištění dvířek chladničky

UPOZORNĚNÍ! Riziko zranění
> Nejsou-li dvířka správně zajištěna, opatrně zatlačte na horní a spodní část dvířek, dokud nebudou bezpečně spočívat na svém místě.

POZNÁMKA Dvířka chladničky jsou opatřena západkovým mechanismem, který také slouží k jejich ochraně při přepravě.

> Dvířka přitlačte, dokud slyšitelně nezacvaknou.

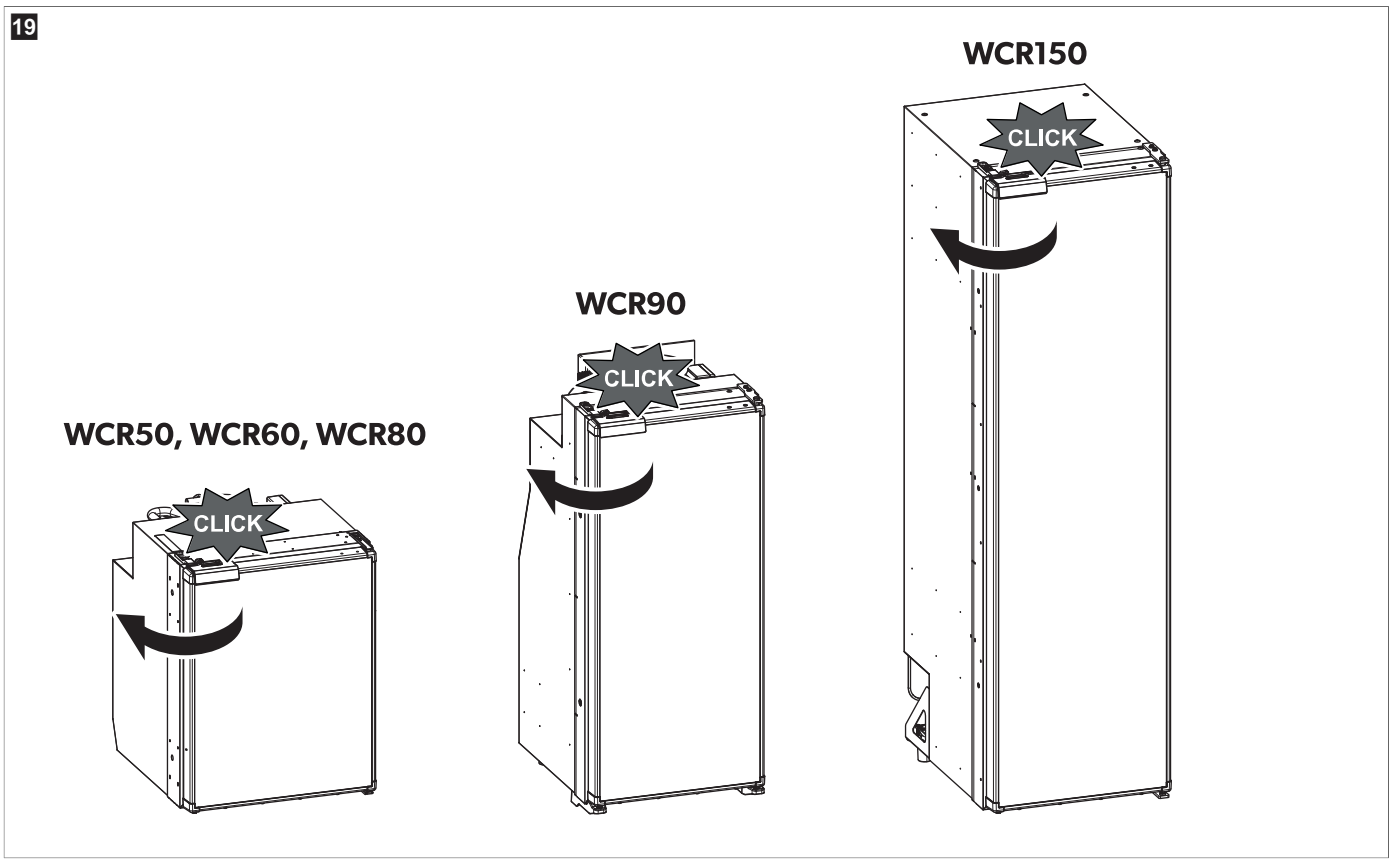

✓ Dvířka jsou nyní zavřená a zajištěná.

11 Čištění a péče

VÝSTRAHA! Nebezpečí usmrcení elektrickým proudem
> Před zahájením jakéhokoliv čištění nebo údržby odpojte chladničku od elektrické sítě.

POZOR! Nebezpečí poškození
> K čištění nepoužívejte žádné ostré nebo tvrdé předměty, čisticí písky nebo bělidlo, protože mohou přístroj poškodit.

POZOR! Nebezpečí poškození
> Nepoužívejte k odstraňování ledu nebo k uvolňování přimrzlých předmětů tvrdé nebo špičaté nástroje.
> Nepoužívejte žádné mechanické nebo jiné nástroje k urychlení procesu rozmrazování.

> Chladničku čistěte vlhkou utěrkou pravidelně, a pokud je znečištěná.
> Dbejte na to, aby do těsnění nevnikla voda. Mohlo by dojít k poškození elektroniky.
> Po vyčištění vytřete chladničku utěrkou dosucha.
> Pravidelně kontrolujte odtok vodního kondenzátu.

Podle potřeby vyčistěte odtok vodního kondenzátu. Pokud je ucpaný, hromadí se kondenzát na dně chladničky.

11.1 Odmrazování chladničky

POZOR! Nebezpečí poškození
> K odstranění ledu nebo uvolněných zmrzlých předmětů nepoužívejte mechanické nástroje ani vysoušeč vlasů.

Pokud se chladnička používá po delší dobu při vysoké vlhkosti anebo vysokých okolních teplotách, může se na zadní vnitřní stěně vytvořit námraza, která může snížit výkon chlazení. V tomto případě se doporučuje manuální odmrazování.

Prostor pro zmrazené potraviny vyžaduje pravidelné manuální odmrazování, které se doporučuje, když je vrstva námrazy větší než 3 mm.

1. Odpojte napájení.
2. Vyjměte obsah chladicího boxu.
3. Do přihrádky a chladničky vložte utěrku, aby se do ní nasákla přebytečná voda.
4. Nechejte dvířka otevřená.

- **Pouze WCR90, WCR150:** Většina kondenzátu z chladicího prostoru odtéká hadicí v zadní části chladničky a je odváděna ven z vozidla. Kondenzát z prostoru pro zmrazené potraviny se shromažďuje ve spodní části.

5. Obě chladicí přihrádky vytřete utěrkou.

12 Řešení problémů

POZNÁMKA V zájmu zajištění bezpečného provozu 12 V spotřebičů v karavanu během jízdy je třeba zajistit, aby tažné vozidlo poskytovalo dostatečné napětí. U některých vozidel může systém řízení baterie automaticky vypnout napájení spotřebiče, aby tak chránil baterii. V tomto ohledu se informujte u výrobce vašeho vozidla.

Porucha	Možná příčina	Návrh řešení
Chladnička nefunguje.	Pojistka kabelu stejnosměrného proudu je vadná.	> Vyměňte pojistku.
	Pojistka vozidla je přepálená.	> Vyměňte pojistku vozidla. Informujte se v návodu k obsluze svého vozidla.
	Baterie je vybitá.	> Zkontrolujte baterii a případně ji nabijte.
	Zapalování není zapnuté.	> Zapněte zapalování.
	Teplota na kompresoru je příliš nízká (< 0 °C).	> Všechny vnější ventilační mřížky zcela zavřete/zakryjte izolačním materiálem.
	Chladnička se automaticky vypne, jakmile je napětí nedostatečné. (Napětí na konci vybíjení: 10,4 V⎓)	> Nabijte baterii. Chladnička se opět spustí automaticky. (Napětí k opětovnému zapnutí: 11,7 V⎓)
Nedostatečné chlazení, zvýšení vnitřní teploty. Kompresor běží nepřetržitě.	Větrání kolem agregátu je nedostatečné.	> Zkontrolujte, zda jsou větrací mřížky volné. > Chladničku přesuňte na jiné místo.
	Vnitřní stěny jsou pokryté námrazou.	> Zkontrolujte, zda se dvířka chladničky správně zavírají. > Ujistěte se, že těsnění chladničky správně sedí a není poškozené. > Odmrazte chladničku.
	Je nastavena příliš vysoká teplota.	> Nastavte nižší teplotu.
	Příliš vysoká okolní teplota.	> Dočasně sejměte větrací mřížku, aby teplý vzduch rychleji unikal.
	Do chladničky bylo najednou umístěno příliš velké množství potravin.	> Vyjměte některé potraviny.
	Do chladničky byly najednou umístěny příliš teplé potraviny.	> Teplé potraviny vyjměte a nechte je před uložením vychladnout.
	Chladnička ještě není dlouho v provozu.	> Zkontrolujte teplotu znovu po 4 h / 5 h.
	Znečištěný kondenzátor.	> Vyčistěte kondenzátor.
	Vadný ventilátor.	> Kontaktujte autorizovaného zástupce servisu.
Nedostatečné chlazení, zvýšení vnitřní teploty. Kompresor běží jen občas.	Kapacita baterie je vyčerpaná.	> Nabijte baterii.
Nedostatečné chlazení, zvýšení vnitřní teploty. Kompresor neběží (připojení k baterii)	Přerušení přívodního vodiče baterie – elektronika.	> Obnovte spojení.
	Závada hlavního vypínače (pokud je instalován.)	> Vyměňte hlavní vypínač.
	Spálení přídavné pojistky vodiče (pokud je instalována.)	> Vyměňte pojistky vodiče.
	Napětí baterie je příliš nízké.	> Nabijte baterii.
	Příliš nízká kapacita baterie.	> Vyměňte baterii.

Porucha	Možná příčina	Návrh řešení
	Uvolněné kabely. Špatný kontakt (koroze).	> Obnovte spojení.
	Příliš malý průřez vodiče.	> Vyměňte kabel.
	Kompresor je vadný.	> Kontaktujte autorizovaného zástupce servisu.
Neobvyklé zvuky.	Součást chladicího okruhu se nemůže volně pohybovat (dotýká se stěny.)	> Opatrně vyhněte příslušný díl směrem od překážky.
	Cizí těleso mezi chladicím agregátem a stěnou.	> Odstraňte cizí těleso.
	Hluk ventilátoru.	> Kontaktujte autorizovaného zástupce servisu.
Při pohybu se nechtěně otvírají dvířka (např. při jízdě).		> Nastavte dveřní západku do jiné polohy.
Dveře se správně nezavírají.		> Nastavte dveřní západku do jiné polohy.
Západka dveří není správně zajištěna.		> Při zavírání dvířek se ujistěte, že jsou řádně zajištěna.

12.1 Indikace poruch

POZNÁMKA
> Všechny poruchy indikuje oranžově blikající chybová kontrolka LED (viz Ovládací a indikační prvky na stránce 285).
> V režimu výkonu nebo tichého režimu zazní další pípnutí.

Frekvence blikání	Chyba	Možná příčina
1	Podpětí nebo přepětí	Napájecí napětí je mimo nastavený rozsah.
2	Nadproud ve ventilátoru	Ventilátor zatěžuje elektronickou jednotku více než 1 A.
3	Motor nestartuje	Zaseknutý rotor. Tlakový rozdíl v chladicím systému je příliš vysoký.
4	Příliš nízké otáčky	Pokud je chladicí systém přetížen, nelze udržet minimální otáčky motoru.
5	Příliš vysoká teplota elektronické jednotky	Při vysokém zatížení chladicího systému nebo v případě příliš vysoké teploty je elektronická jednotka příliš horká.
Trvale	Poruchy snímače teploty	Snímač teploty je vadný.

12.2 Kontrolka LED stavu kompresoru a poruch

Kontrolka LED stavu kompresoru a poruch udává provozní stav kompresoru nebo značí poruchu:

Barva	Popis
bílá	Zapnutý kompresor
Kontrolka nesvítí	Vypnutý kompresor
Oranžová (blikající)	Chyba (viz Indikace poruch na stránce 300)

13 Záruka

Na výrobek je poskytována záruka v souladu s platnými zákony. Pokud je výrobek vadný, obraťte se na společnost WAECO prostřednictvím e-mailu customer@waeco.com nebo svého prodejce.

K vyřízení opravy nebo záruky nezapomeňte odeslat následující dokumenty:

- kopii účtenky s datem zakoupení,
- uvedení důvodu reklamace nebo popis vady.

Upozorňujeme, že oprava svépomocí nebo neodborná oprava může ohrozit bezpečnost a vést ke ztrátě záruky.

14 Likvidace

POZOR! Nebezpečí poškození

> Izolace chladicího přístroje obsahuje hořlavý cyklopentan a vyžaduje speciální postupy likvidace. Chladicí přístroj odevzdejte na konci jeho životního cyklu do vhodného střediska pro recyklaci.

VÝSTRAHA! Nebezpečí uvíznutí dětí

> Před likvidací starého výrobku:
- Odmontujte víko.
- Nechejte na místě košíky, aby se dovnitř nemohly snadno dostat děti.

Recyklace obalového materiálu: Kdekoli je to možné, třiďte obalový materiál do příslušných kontejnerů.

Přeškrtnutá ikona popelnice s kolečky označuje, že výrobek je elektrické nebo elektronické zařízení a musí s ním být nakládáno odděleně pro řádné zpracování, využití a recyklaci. **Spotřebitel je ze zákona povinen řádně zlikvidovat veškeré elektrické nebo elektronické zařízení odděleně od běžného komunálního odpadu!**

Toto oddělení je nezbytné, protože elektrické spotřebiče jsou cennými zdroji a mohou obsahovat látky, které jsou škodlivé pro člověka a životní prostředí.

Chcete-li výrobek definitivně zlikvidovat, informace o příslušném postupu v souladu s platnými předpisy pro likvidaci vám sdělí místní recyklační středisko nebo specializovaný obchodník.

Výrobek lze zlikvidovat bezplatně.

15 Technické údaje

Chladicí okruh obsahuje malé množství ekologického, ale hořlavého chladiva. Chladivo nepoškozuje ozonovou vrstvu a nezvyšuje skleníkový efekt. Unikající chladivo se může vznítit.
Chladicí jednotka je hermeticky utěsněná.

Další informace o výrobku jsou dostupné prostřednictvím kódu QR na energetickém štítku nebo na adrese eprel.ec.europa.eu.

Všeobecné technické údaje	
Napájecí napětí	12 V⎓ / 24 V⎓
Chladicí výkon (úroveň chlazení 3 … úroveň chlazení 1)	– 12 °C … – 7 °C
Průměrný příkon	50 W
Klimatická třída	ST
Chladivo	R600a
Rozmrazování	Manuální odmrazování
Zkouška/certifikát	CE

WCR50	
Celkový objem	44 L
Objem prostoru chladničky	39,6 L
Objem prostoru pro zmrazené potraviny	4,4 L
Rozměry (Š×V×H)	380 mm × 535 mm × 510 mm
Čistá hmotnost	14 kg
Emise hluku (testováno podle IEC 60704)	
Tichý režim	36 dB(A)
Režim výkonu	40 dB(A)
Spotřeba energie (testováno podle IEC 62552)	0,32 kWh/24h

WCR60	
Celkový objem	55 L
Objem prostoru chladničky	48,9 L
Objem prostoru pro zmrazené potraviny	6,1 L

WCR60	
Rozměry (Š×V×H)	448 mm × 535 mm × 537 mm
Čistá hmotnost	15,5 kg
Emise hluku (testováno podle IEC 60704)	
Tichý režim	38 dB(A)
Režim výkonu	41 dB(A)
Spotřeba energie (testováno podle IEC 62552)	0,33 kWh/24h

WCR80	
Celkový objem	75 L
Objem prostoru chladničky	68,4 L
Objem prostoru pro zmrazené potraviny	6,6 L
Rozměry (Š×V×H)	475 mm × 635 mm × 537 mm
Čistá hmotnost	16,7 kg
Emise hluku (testováno podle IEC 60704)	
Tichý režim	38 dB(A)
Režim výkonu	41 dB(A)
Spotřeba energie (testováno podle IEC 62552)	0,36 kWh/24h

WCR90	
Celkový objem	82 L
Objem prostoru chladničky	75 L
Objem prostoru pro zmrazené potraviny	7 L
Rozměry (Š×V×H)	418 mm × 966 mm × 507 mm
Čistá hmotnost	19 kg
Emise hluku (testováno podle IEC 60704)	
Tichý režim	38 dB(A)
Režim výkonu	41 dB(A)
Spotřeba energie (testováno podle IEC 62552)	0,48 kWh/24h

WCR150	
Celkový objem	153 L
Objem prostoru chladničky	135,5 L
Objem prostoru pro zmrazené potraviny	17,5 L
Rozměry (Š×V×H)	418 mm × 1482 mm × 574 mm
Čistá hmotnost	31,5 kg
Emise hluku (testováno podle IEC 60704)	
Tichý režim	36 dB(A)
Režim výkonu	40 dB(A)
Spotřeba energie (testováno podle IEC 62552)	0,46 kWh/24h

Magyar

1 Fontos információk 303
2 Szimbólumok magyarázata 303
3 Szimbólumok magyarázata a készüléken 304
4 Biztonsági útmutatások 304
5 Célcsoport 305
6 A csomag tartalma 305
7 Intended use 305
8 Műszaki leírás 306
8.1 A készülék leírása 306
8.2 Kezelő- és kijelzőelemek 307
8.3 Üzemmód 307
9 Beszerelés 307
9.1 Telepítési hely meghatározása 308
9.2 A hűtőszekrény rögzítése 310
9.3 A leeresztőtömlő felszerelése 310
9.4 Az ajtópánt cseréje 312
9.5 A dekoratív panel cseréje 312
9.6 Az áramellátás csatlakoztatása 313
10 Üzemeltetés 313
10.1 Az első használat előtt 313
10.2 Energiatakarékosság 313
10.3 Élelmiszerek tárolására vonatkozó útmutatások 313
10.4 A hűtőszekrény bekapcsolása 314
10.5 A hűtőszekrény kikapcsolása 314
10.6 A hőmérséklet beállítása 315
10.7 Az üzemmód beállítása 315
10.8 A polcok elhelyezése 315
10.9 A hűtőszekrény ajtajának nyitása 318
10.10 A hűtőszekrény ajtajának bezárása és rögzítése 318
11 Tisztítás és karbantartás 319
11.1 A hűtőszekrény leolvasztása 319
12 Hibaelhárítás 320
12.1 Hibajelzés 321
12.2 A kompresszor és a hibajelző LED-je 321
13 Garancia 321
14 Ártalmatlanítás 322
15 Műszaki adatok 322

1 Fontos információk

A termék mindenkori szakszerű telepítése, használata és karbantartása érdekében kérjük figyelmesen olvassa el az ebben a termék kézikönyvben található utasításokat, irányelveket és figyelmeztetéseket, valamint mindig tartsa be ezeket. Ezt az útmutatót a termék közelében KELL tartani.

A termék használatba vételével Ön kijelenti hogy figyelmesen elolvasta az összes utasítást, irányelvet és figyelmeztetést, valamint megértette és elfogadja az itt leírt szerződési feltételeket. Ön elfogadja, hogy kizárólag a rendeltetésének megfelelő célra és a jelen termék kézikönyvben leírt útmutatásoknak, irányelveknek és figyelmeztetéseknek, valamint a hatályos törvényeknek és szabályozásoknak megfelelően használja ezt a terméket. Az itt leírt utasítások és figyelmeztetések elolvasásának és betartásának elmulasztása saját és mások sérüléséhez, a termék vagy a közelben található más anyagi javak károsodásához vezethet. Ez a termék kézikönyv és a benne található utasítások, irányelvek és figyelmeztetések, valamint a kapcsolódó dokumentációk módosulhatnak és frissülhetnek. Naprakész termékinformációkért látogasson el a következő honlapra: qr.dometic.com/bgWFax.

2 Szimbólumok magyarázata

A figyelmeztető szavak a biztonsági utasítások, valamint a vagyoni károk elkerülésére szolgáló utasítások jelzésére szolgálnak, továbbá a veszély súlyosságát is jelzik.

FIGYELMEZTETÉS!
> Veszélyes helyzetet jelöl, amely súlyos sérülést vagy halált okozhat, ha nem kerülik el.

VIGYÁZAT!
> Veszélyes helyzetet jelöl, amely könnyű vagy mérsékelt sérülést okozhat, ha nem kerülik el.

FIGYELEM!
> Olyan helyzetet jelöl, amely vagyoni kárt okozhat, ha nem kerülik el.

MEGJEGYZÉS A termék kezelésére vonatkozó kiegészítő információk.

3 Szimbólumok magyarázata a készüléken

Figyelem! Tűzveszély/gyúlékony anyagok

4 Biztonsági útmutatások

Alapvető biztonság

FIGYELMEZTETÉS! Áramütés miatti veszély

- A hűtőszekrény beszerelését és eltávolítását csak képzett szakember végezheti.
- A nedves környezetben történő telepítéseket csak szakemberrel végeztesse el.
- A hűtőszekrényt védőtető alatt vagy hasonló környezetben működtetve gondoskodni kell arról, hogy az védve legyen az esőtől és a fröccsenő víztől.
- Ne használja a hűtőszekrényt, ha az szemmel láthatóan megsérült.
- Ezen a hűtőszekrényen csak képzett szakember végezhet javításokat. A szakszerűtlen javítások jelentős veszélyeket okozhatnak, ill. a hűtőszekrény károsodhat.
- A hűtőszekrény elhelyezésekor ügyeljen arra, hogy ne csípje be és ne károsítsa a tápkábelt.
- Soha ne fogjon meg puszta kézzel csupasz vezetékeket.

FIGYELMEZTETÉS! Tűzveszély

- A hűtőközeg körben lévő hűtőközeg erősen gyúlékony, és ha a készülék kis méretű helyiségben van, szivárgás esetén gyúlékony gázok képződhetnek. A hűtőkör sérülése esetén:
  - Tartsa távol a hűtőszekrénytől a nyílt lángokat és a lehetséges szikraforrásokat.
  - Alaposan szellőztesse a helyiséget.
  - Kapcsolja ki a hűtőszekrényt.
- A hűtőkör kis mennyiségű környezetbarát, de gyúlékony hűtőközeget tartalmaz. Nem károsítja az ózonréteget és nem növeli az üvegházhatást. A kiszivárgó hűtőközeg meggyulladhat.
- Gyúlékony hűtőközeggel üzemelő hűtőszekrények esetén: Ne használja vagy tárolja a hűtőszekrényt olyan zárt helyiségekben, ahol minimális a légáramlás, vagy nincs is ilyen.

FIGYELMEZTETÉS! Robbanásveszély

- Ne tároljon a hűtőszekrényben robbanásveszélyes anyagokat, például gyúlékony hajtógázt tartalmazó aeroszol-palackokat.

FIGYELMEZTETÉS! Egészségkárosodás veszélye

- **Az Európai Unió, az Egyesült Királyság és Törökország esetében:** A készüléket 8 év feletti gyermekek, valamint korlátozott fizikai, érzékszervi és mentális képességű, illetve megfelelő tapasztalattal és tudással nem rendelkező személyek csak felügyelet mellett, illetve a készülék biztonságos használatát és az abból eredő veszélyeket megértve használhatják. **Minden más régió esetében:** A készüléket korlátozott testi, szellemi, illetve érzékelési képességgel rendelkező (gyermekeket is beleértve), illetve a készülékek használatához szükséges gyakorlat vagy tudás híján lévő személyek nem használják, kivéve, ha használata közben egy felelős személy felügyeli a biztonságukat, illetőleg az ő útmutatása alapján használják a készüléket.
- A hűtőszekrény ki- és berakodása 3 és 8 év közötti gyermekek számára engedélyezett.
- A tisztítást és a felhasználói karbantartást felügyelet nélküli gyermekek nem végezhetik.
- A gyermekeket felügyelni kell annak érdekében, hogy ne játsszanak a hűtőszekrénnyel.

FIGYELMEZTETÉS! Gyermekek beszorulásának kockázata

- Gondoskodjon arról, hogy a polcok beszerelése és rögzítése révén a gyermekek ne tudják bezárni magukat a hűtőszekrénybe.
- A régi hűtőszekrény ártalmatlanítása előtt:
  - Szerelje ki a fiókokat.
  - Hagyja a polcokat a hűtőszekrényben, hogy gyermekek ne mászhassanak bele.
- Akassza ki az ajtókat.

VIGYÁZAT! Egészségkárosodás veszélye

- A hűtőszekrény instabilitása miatti kockázatok elkerülése érdekében a telepítési utasításoknak megfelelően kell rögzíteni azt.
- Ügyeljen arra, hogy a hűtőszekrényen vagy beépített szerkezeten lévő szellőzőnyílások ne záródjanak el.
- A jégtelenítési művelet meggyorsításához a gyártó által javasoltakon kívül ne használjon egyéb mechanikus vagy más készülékeket.
- Semmilyen esetben ne nyissa fel vagy károsítsa a hűtőkört.
- Ne használjon elektromos készülékeket a hűtőszekrény belsejében, kivéve, ha ezeket az elektromos készülékeket a gyártó erre a célra javasolja.

VIGYÁZAT! Sérülés kockázata
- A HŰTŐSZEKRÉNYBEN VAGY ANNAK KÖZELÉBEN TILOS TŰZVESZÉLYES ANYAGOKAT HASZNÁLNI VAGY TÁROLNI.
- NE HELYEZZEN TÁRGYAKAT A HŰTŐSZEKRÉNYRE VAGY A HŰTŐSZEKRÉNY MELLÉ.
- NE VÉGEZZEN MÓDOSÍTÁSOKAT A HŰTŐSZEKRÉNYEN.

FIGYELEM! Károsodás veszélye
- Mindig tartsa tisztán a kondenzvíz-elvezető csövet, ha van.
- Ha a hűtőszekrény rendelkezik szellőzőrácsokkal, ne használjon nagynyomású tisztítóberendezést a szellőzőrácsok közelében a jármű tisztításakor.
- A hűtőszekrényt ne tegye ki az eső hatásának.
- Soha ne húzza ki a csatlakozódugót a csatlakozókábelnél fogva az aljzatból.

Biztonság a telepítés során

FIGYELMEZTETÉS! Áramütés miatti veszély
- Ne szereljen fel vagy ne helyezzen el több hordozható aljzatot vagy hordozható tápegységet a hűtőszekrény hátsó részénél.

FIGYELMEZTETÉS! Tűzveszély
- Amikor szilikon tömítőanyagot, vagy hasonlót használ, ügyeljen a tiszta és maradványmentes felvitelre. A szilikonszálak forró alkatrészekkel, vagy nyílt lánggal érintkezve tűzveszélyt okozhatnak.
- Ne telepítse a hűtőszekrényt nyílt láng vagy más hőforrás, például fűtőtestek, közvetlen napfény vagy gázsütők közelébe.

FIGYELEM! Károsodás veszélye
- A készüléket csak a házánál fogva tartsa szállítás közben.
- A hűtőszekrény kizárólag beépítőfülkébe történő elhelyezésre alkalmas. A hűtőszekrényt rögzítőkerettel vagy más karimákkal kell rögzíteni a bútorokban/szekrényekben, hogy a hűtőszekrény ne borulhasson fel. A hűtőszekrény beszerelése után csak az elülső része legyen hozzáférhető.

5 Célcsoport

A készülék elektromos beszerelését és beállítását csak olyan képzett szakember végezheti, aki bizonyítottan rendelkezik elektromos berendezések és szerelvények felépítésével és működtetésével kapcsolatos készségekkel és ismeretekkel, és aki ismeri annak az országnak a vonatkozó előírásait, amelyben a berendezést beszerelik és/vagy használják, valamint a veszélyek azonosítása és elkerülése érdekében biztonsági képzésben részesült.
Minden egyéb műveletet nem szakképzett felhasználók is elvégezhetnek.

6 A csomag tartalma

Mennyiség	Leírás
1	Hűtőszekrény
1	Leeresztő könyök
4	Rögzítősapka
1	Rövid használati útmutató
1	Használati útmutató (csak online)

7 Intended use

The refrigerator is intended for:

- Installation in caravans and motor homes
- Cooling and storing food
- Storing frozen food

The refrigerator is not suitable for:

- Storing medications and other medical products
- Storing corrosion substances or substances that contain solvents
- Quickly-freezing food

The frozen compartment is suitable for storing frozen food, storing ice cream and making ice cubes. The compartment is not suitable for freezing unfrozen food.

The refrigerator is intended for installation in a piece of cabinetry or an installation niche. Once installed, only the front of the refrigerator may be accessible.

This refrigerator is not intended to be used in household applications.

The device is designed to be operated from a 12 V⎓ or 24 V⎓ onboard supply.

Optimum cooling performance is provided at ambient temperatures between 16 °C ... 38 °C.

Ez a termék az itt leírt utasításoknak megfelelő rendeltetésszerű használatra alkalmas.

Ez a kézikönyv olyan információkat nyújt, amelyek a termék szakszerű telepítéséhez és/vagy üzemeltetéséhez szükségesek. A hibás telepítés és/vagy a szakszerűtlen üzemeltetés vagy karbantartás elégtelen teljesítményhez és potenciálisan meghibásodáshoz vezethet.

A gyártó nem vállal felelősséget a termék olyan károsodásáért, vagy sérülésekért, amelyek a következőkre vezethetők vissza:

- Hibás beszerelés, összeszerelés vagy csatlakoztatás, ideértve a túlfeszültséget is
- Helytelen karbantartás, vagy a gyártó által szállított eredeti tartalék alkatrésztől eltérő tartalék alkatrészek használata
- A termék kifejezett gyártói engedély nélküli módosítása
- Az útmutatóban leírt céloktól eltérő felhasználás

A Waeco fenntartja a termék megjelenésének és specifikációjának módosítására vonatkozó jogát.

8 Műszaki leírás

A hűtőszekrény egy kompresszoros hűtőszekrény, amelyet 12 V⎓ / 24 V⎓ áramellátásról történő üzemeltetéshez terveztek.

MEGJEGYZÉS Ahhoz, hogy biztonságosan használhassa a 12 V⎓ / 24 V⎓ fogyasztókat a lakókocsiban, biztosítsa, hogy a vontató jármű elegendő feszültséggel lássa el a készüléket. Néhány jármű esetén az akkumulátorkezelő rendszer az akkumulátor védelme érdekében automatikusan kikapcsolhatja a fogyasztók áramellátását. Erről érdeklődjön a jármű gyártójánál.

A készülék 2 °C ... 7 °C tartományban tudja hűteni és hűvösen tartani az árukat. A fagyos rekeszben az áruk fagyasztva tárolhatók. A kezelő kijelző a kívánt hőmérséklet beállításához használható.

A hűtőszekrényben felhasznált anyagok élelmiszerek szempontjából veszélytelenek. A hűtési körfolyamat hermetikusan zárt.

8.1 A készülék leírása

1

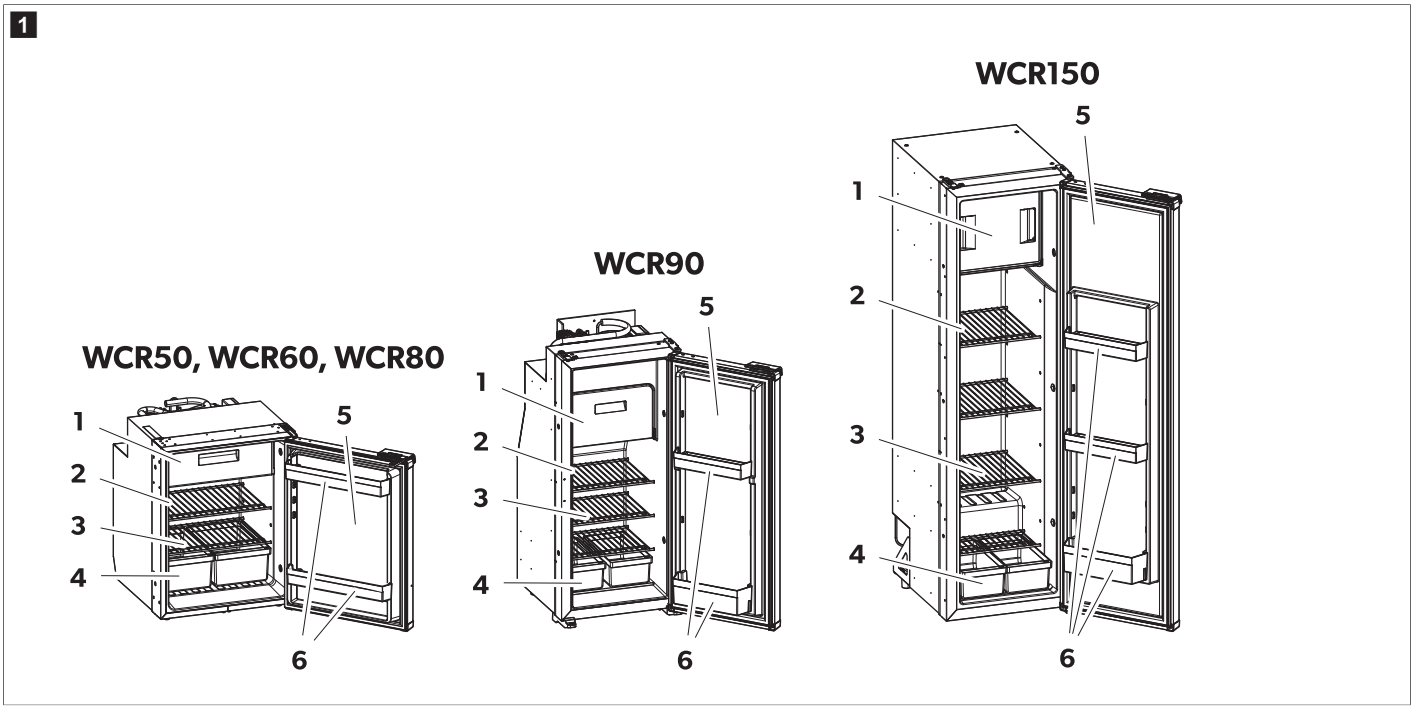

Szám itt: . ábra 1 306. oldal	Leírás	Mennyiség		
		WCR50, 60, 80	WCR90	WCR150
1	Fagyos rekesz	1	1	1
2	Kezelő- és kijelzőelemek	1	1	1
3	Kivehető hűtőpolc	2	3	4
4	Frissentartó rekesz	2	2	2
5	Hűtőszekrény ajtaja	1	1	1
6	Ajtótároló	2	2	3

8.2 Kezelő- és kijelzőelemek

A hűtőszekrény belső falán LED-kijelző található.

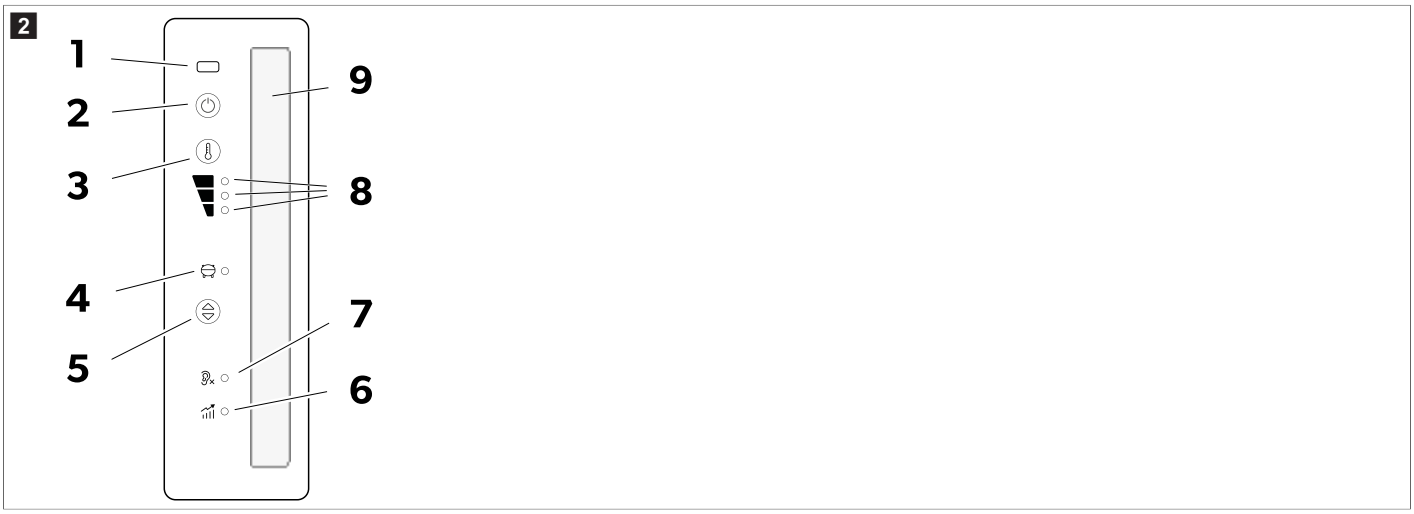

A LED-kijelzőn a következő kezelő- és kijelzőelemek jelennek meg:

Tétel	Magyarázat
1	IR ajtónyitás-érzékelő
2	BE/KI gomb
3	Hűtési szint beállítás gomb
4	A kompresszor és a hibajelző LED-je
5	Üzemmód gomb
6	Performance üzemmód
7	Quiet üzemmód
8	1–3. hűtési szint LED-jelzőfénye
9	Belső világítás

8.3 Üzemmód

Üzemmód	Szimbólum	Leírás
Quiet üzemmód		Csökkentett zajszintű üzem. 1. hűtési szint
Performance üzemmód		1 – 3 hűtési szint

9 Beszerelés

VIGYÁZAT! Egészségkárosodás veszélye

> A készülék instabilitása miatti kockázatok elkerülése érdekében az utasításoknak megfelelően rögzíteni kell azt.

VIGYÁZAT! Sérülés kockázata

> A hűtőszekrény éles peremekkel rendelkezik. A beszerelés során viseljen kesztyűt.

MEGJEGYZÉS Csak a WCR90 és WCR150 esetén: Ha kompresszoros típusú abszorpciós hűtőszekrényt cserél, ellenőrizze, hogy minden külső szellőzőrács teljesen le van-e zárva. Ennek elmulasztása meggátolhatja a kompresszort abban, hogy alacsony környezeti hőmérsékleten (0 °C alatt) működjön, ami meghibásodást okozhat.

FIGYELEM! Károsodás veszélye

> Úgy szerelje be a hűtőszekrényt, hogy az könnyen hozzáférhető legyen szervizeléskor (lásd: A leeresztőtömlő felszerelése 310. oldal).

> Úgy szerelje be a hűtőszekrényt, hogy az nehézségek nélkül kiszerelhető legyen.

> Úgy szerelje be a hűtőszekrényt, hogy az egyszerűen eltávolítható legyen a járműből.
> Bemélyedésbe szerelje be a hűtőszekrényt, hogy az rögzített helyzetben maradjon a jármű mozgása közben.

9.1 Telepítési hely meghatározása

FIGYELEM! Károsodás veszélye

> Ne szerelje be a hűtőszekrényt lakóautók hátuljába úgy, hogy az ajtó a menetirány felé néz.
> Csak a pult alatti egységet szerelje be a menetirány felé néző ajtóval, ha azt a tolóajtó mellé és az első ülések mögé helyezi.
> Az első elindítás előtt legalább 3 hn át hagyja függőleges helyzetben állni a készüléket.
> Ne helyezze közvetlenül a jármű padlójára a hűtőszekrényt.
> Tartsa be a minimális távolságot, amikor a hűtőszekrényt a bútorok közelében telepíti.

WCR50, WCR60, WCR80

3

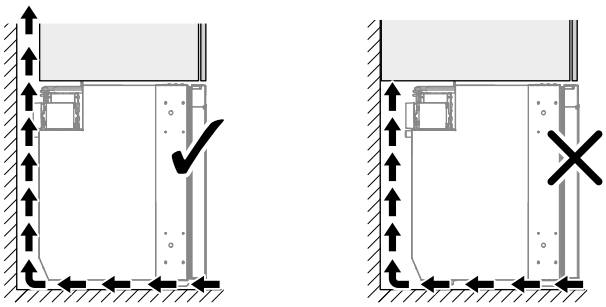

MEGJEGYZÉS **Csak a WCR90 és WCR150 esetén**: Ne telepítse a készüléket megemelt lépcsőfokra. A felső ajtóretesz nehezen hozzáférhetővé válhat, megnehezítve az ajtó kinyitását.

> Ezért egyenletes, vízszintes talajon parkoljon le a járművel.
> Biztosítsa, hogy a talaj szilárd és sík legyen.
> Ügyeljen arra, hogy a szőnyegek ne akadályozzák az ajtó szabad mozgását.
> Győződjön meg arról, hogy a hűtőszekrény teljesen, ajtó elülső széléig felfekszik a bútorpadlózatra.
> A helyes módon szerelje be a hűtőszekrényt.

> A levegő megfelelő keringése érdekében tartson kellő távolságot a faltól a hűtőszekrény beszerelésekor.
- **A** opció
- **B** opció

WCR50, WCR60, WCR80

4

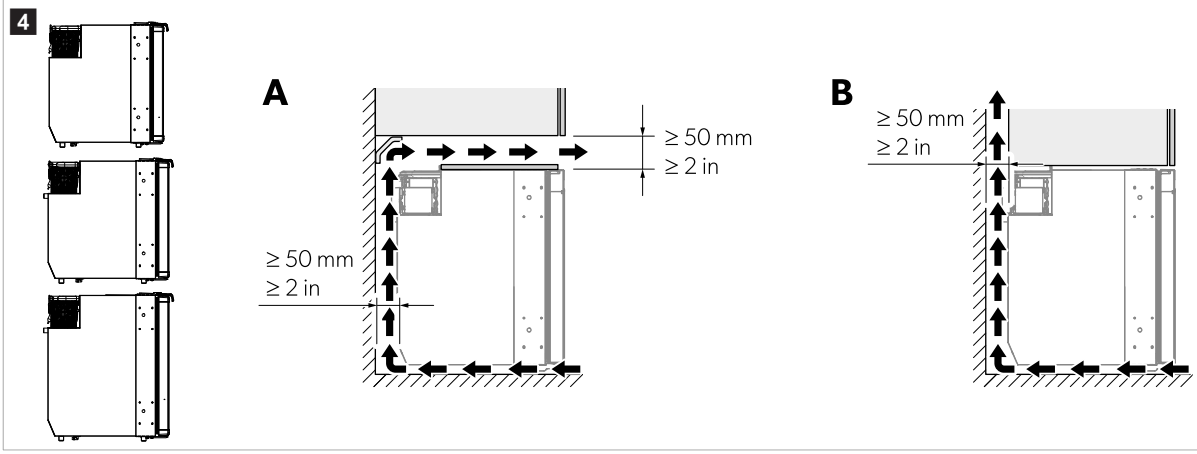

WCR90

5

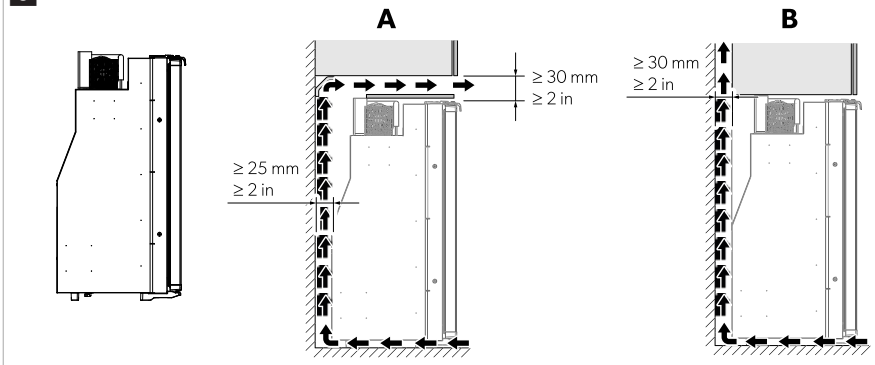

WCR150

6

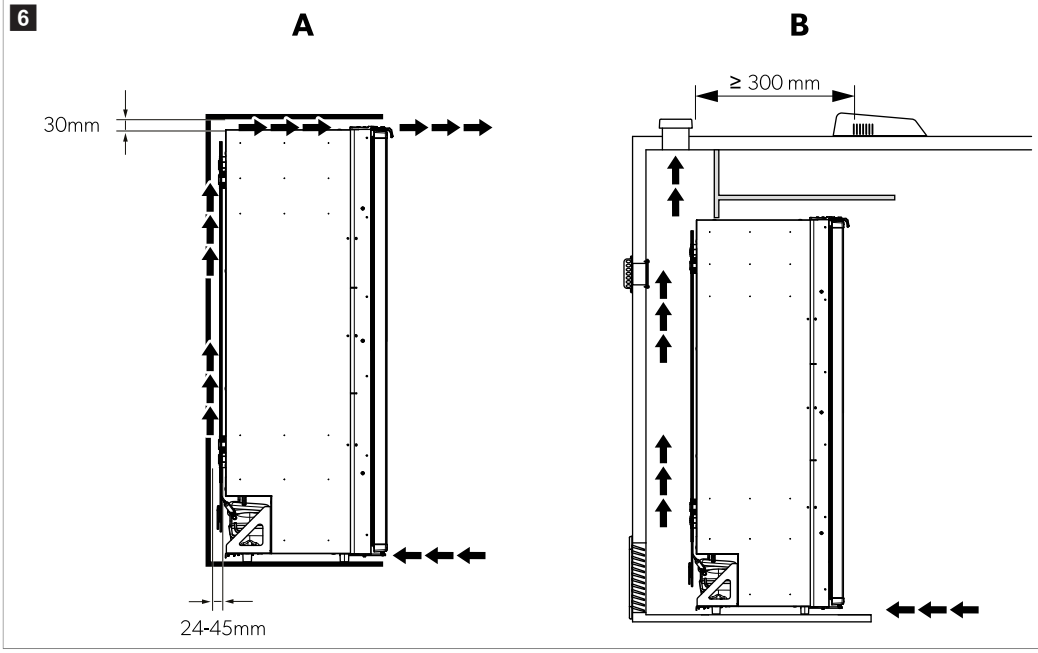

MEGJEGYZÉS A nem megfelelő légáramlás lerövidíti az élettartamot és csökkenti a hűtési teljesítményt.

9.2 A hűtőszekrény rögzítése

FIGYELEM! Károsodás veszélye

> Csak a mellékelt perselyeken át csavarozzon, hogy elkerülje a habosított alkatrészek, például kábelek károsodását.
> Rögzítse biztonságosan az oldalfalakat vagy a szalagokat, hogy a csavarok még nagyobb terhelés esetén is szorosak maradjanak.

1. Csúsztassa a hűtőszekrényt a szekrénybe, amíg az ajtó egy vonalba nem kerül az elülső széllel.

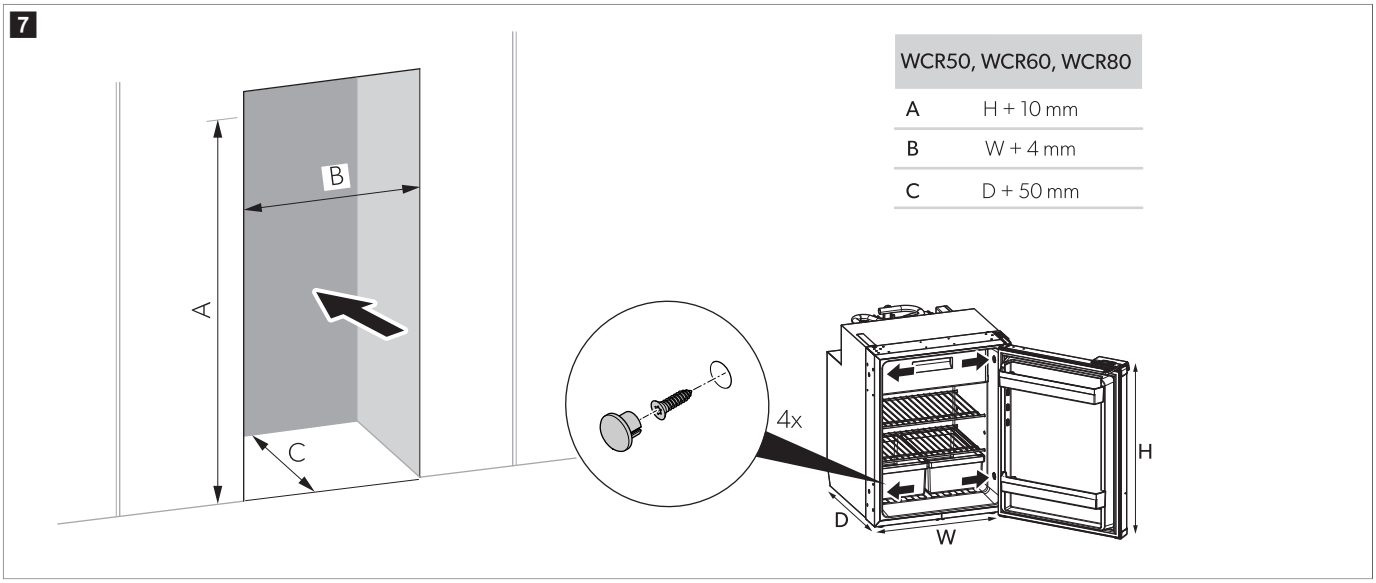

WCR50, WCR60, WCR80	
A	H + 10 mm
B	W + 4 mm
C	D + 50 mm

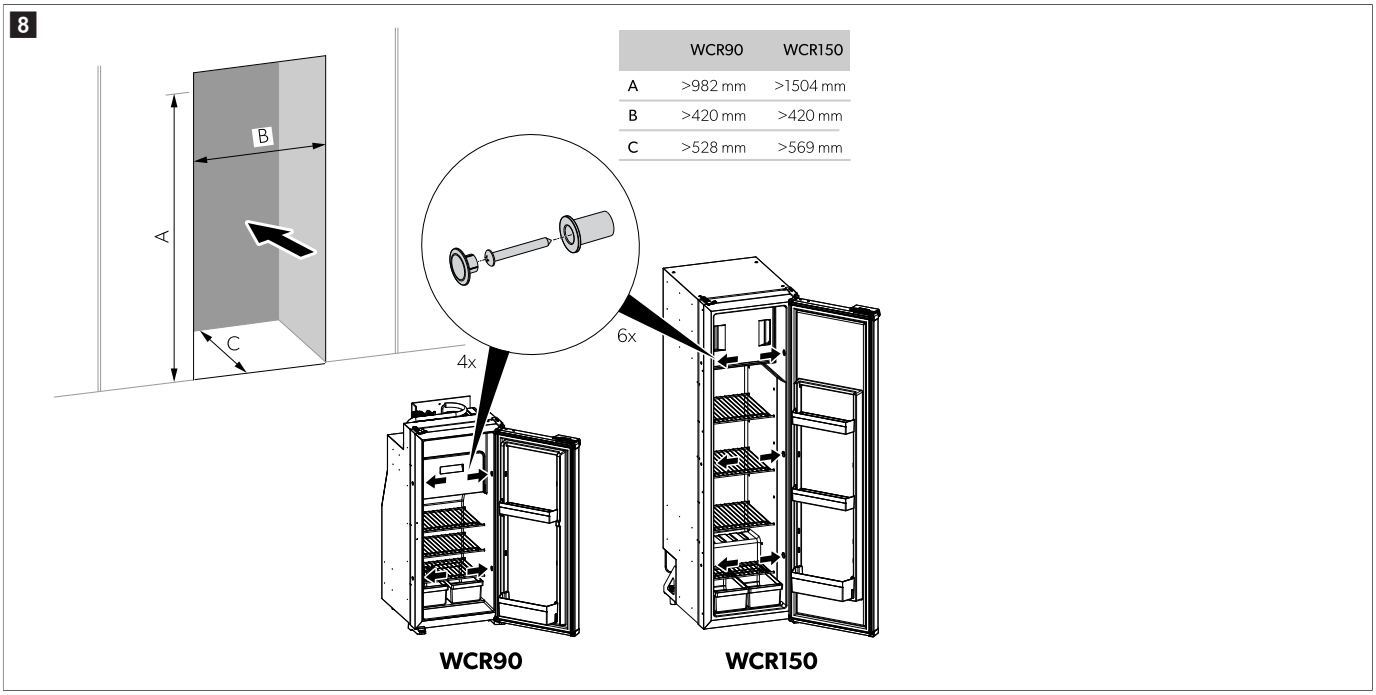

	WCR90	WCR150
A	>982 mm	>1504 mm
B	>420 mm	>420 mm
C	>528 mm	>569 mm

2. A hűtőszekrény oldalfalában található műanyag perselyeken át csavarja be a csavarokat a fülke falába.

3. Helyezze fel a fedőkupakokat a csavarfejekre.

9.3 A leeresztőtömlő felszerelése

A gyakori ajtónyitás, a nem megfelelően tárolt élelmiszerek és a behelyezéskor túlságosan meleg ételek miatt kondenzáció képződhet a hűtőszekrény belsejében. A kondenzvizet állandó lejtés mellett szükséges elvezetni.

MEGJEGYZÉS Ne rövidítse meg a leeresztőtömlőt. A felesleges hossz lehetővé teszi a hűtőszekrény részleges kihúzását, ha a szervizeléshez ez szükséges.

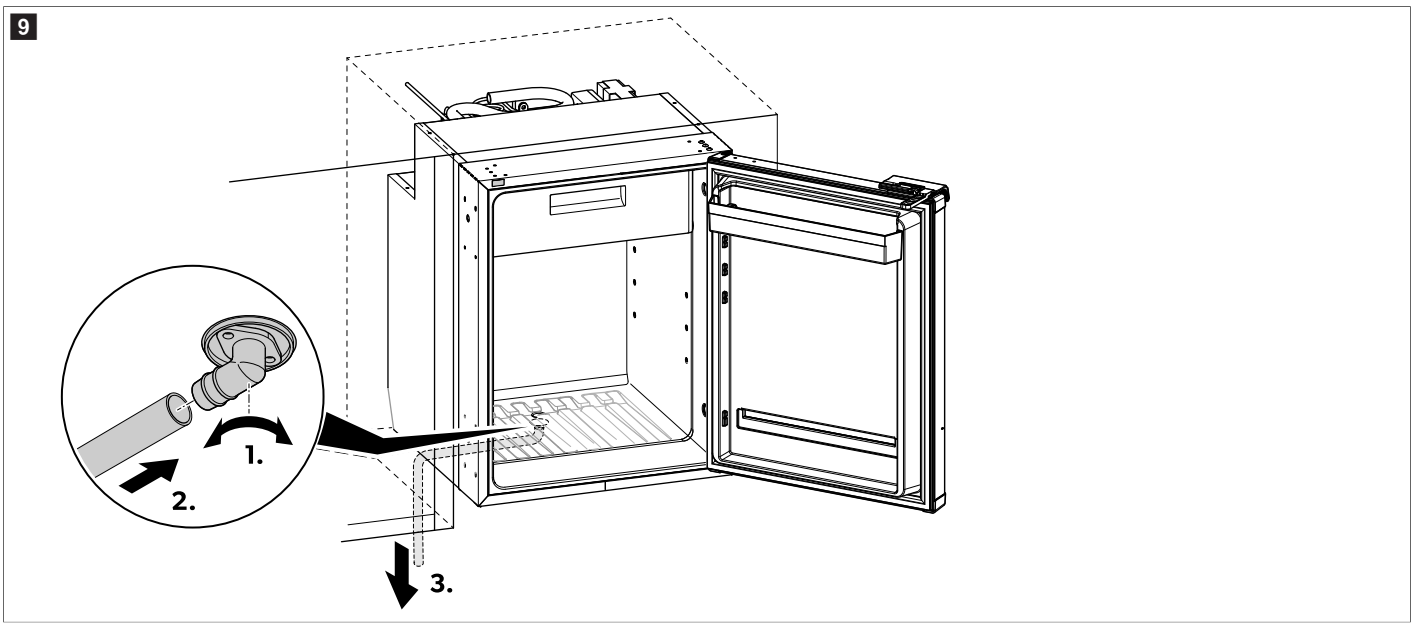

1. Csavarja rá a leeresztőkönyököt a szekrény alsó leeresztőcsatlakozójára.
2. Csatlakoztassa a tömlőt a könyök kimenetéhez, és ellenőrizze, hogy megfelelően van-e rögzítve.
3. Vezesse lefelé a tömlőt, hogy a kondenzvíz szabadon kifolyhasson.
4. Ügyeljen arra, hogy a leeresztőtömlő ne legyen megtörve.

9.4 Az ajtópánt cseréje

› Fordítsa meg az ajtót az ábrán bemutatott módon.

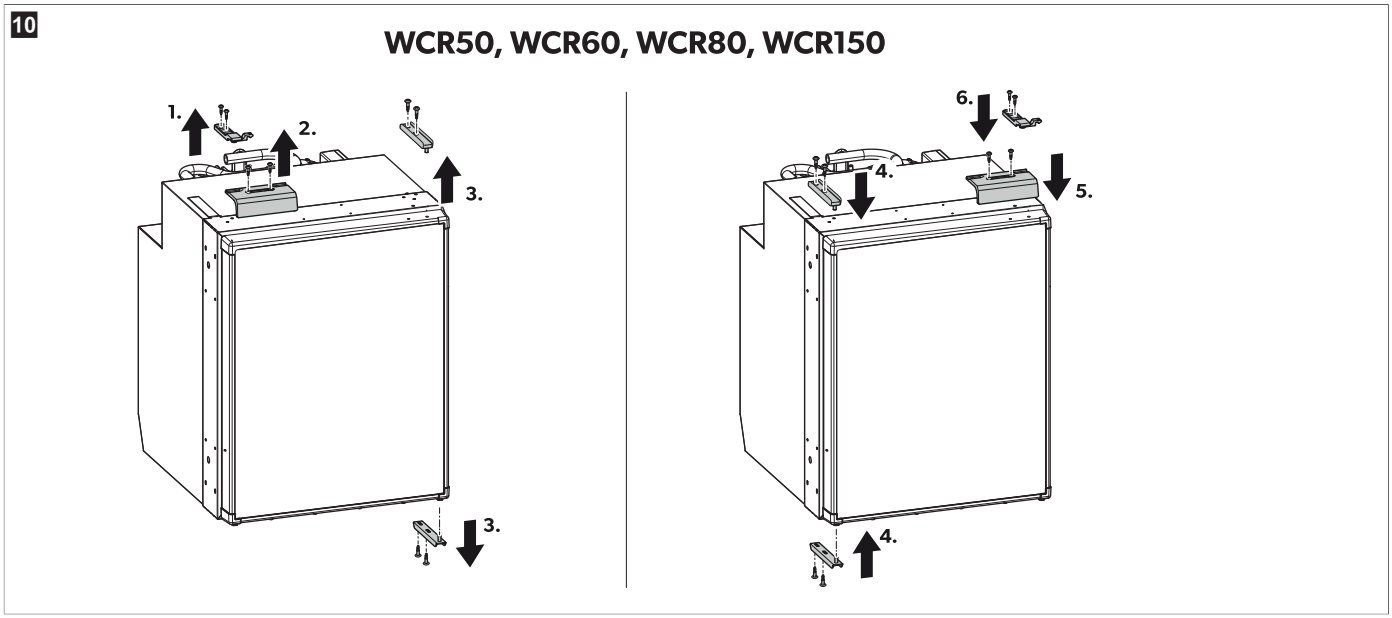

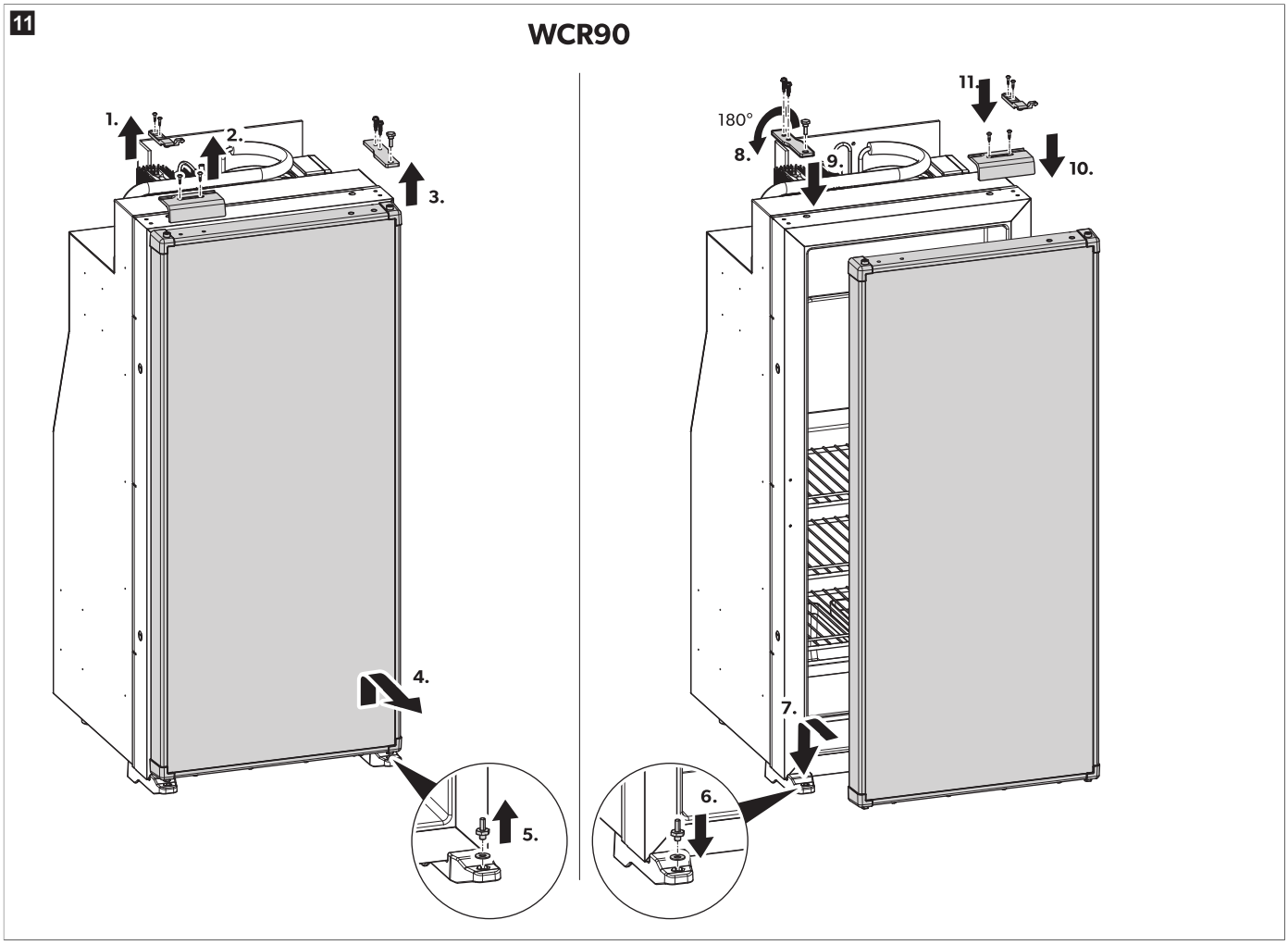

9.5 A dekoratív panel cseréje

1. Csavarja a panel alján lévő csavarokat.
2. Távolítsa el az alsó peremet.
3. Távolítsa el a meglévő panelt.
4. Helyezze fel az új, ≤ 7 mm vastagságú dekoratív lemezt.

5. Szerelje vissza az alsó peremet.

6. Húzza meg a csavarokat a panel alján.

⌄ A dekoratív panel cseréje ezzel elkészült.

9.6 Az áramellátás csatlakoztatása

Az elektromos áramellátást olyan szakképzett villanyszerelőnek kell csatlakoztatnia, aki bizonyítottan rendelkezik az elektromos berendezések és szerelvények építésével és működtetésével kapcsolatos készségekkel és ismeretekkel, és az ezzel járó veszélyek felismerése és elkerülése érdekében biztonsági képzésben részesült.

FIGYELEM! Károsodás veszélye

› Feszültség-, és ezzel teljesítményveszteségek elkerülése érdekében a csatlakozókábelt lehetőleg röviden és megszakításmentesen kell kialakítani. Emiatt célszerű elkerülni további kapcsolók, dugaszok vagy elosztóaljzatok használatát.

› A készülék csatlakoztatása előtt ellenőrizze, hogy az üzemi feszültség és az akkumulátorfeszültség egyezik-e (lásd a típuscímkét).

› A 12 V vagy 24 V áramellátás csatlakoztatásánál vegye figyelembe a megfelelő polaritást.

MEGJEGYZÉS A tápegységet 10 A-es biztosítékkal kell védeni 12 V⎓-ról való üzemeltetés esetén, valamint 7,5 A-es biztosítékkal 24 V⎓-ról való üzemeltetés esetén. A tápkábelek minimális keresztmetszete 4 mm² 12 V⎓ esetén, valamint 3 mm² 24 V⎓ esetén.

Csatlakoztassa a hűtőszekrényt a lehető legközelebb az akkumulátorhoz, hogy csökkentse a feszültségesést a kábelben.

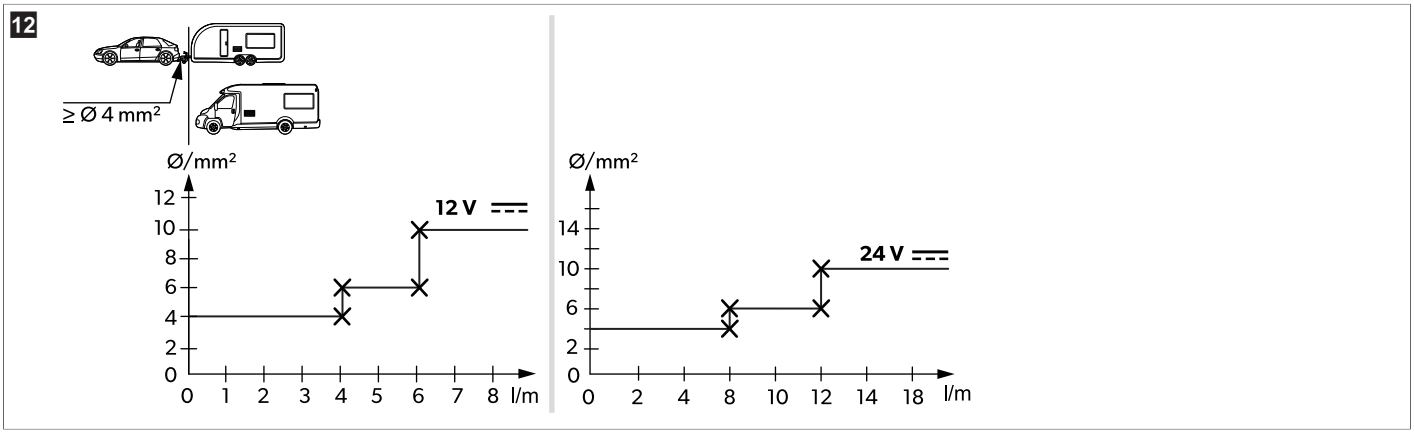

10 Üzemeltetés

10.1 Az első használat előtt

MEGJEGYZÉS

- Az üzemeltetés első 4 h-ja során ne tároljon árukat a hűtőszekrényben.
- A hűtőszekrény első üzembe helyezése során szagképződés történhet, mely egy pár óra múltán megszűnik. Alaposan szellőztesse ki a lakóhelyiséget.
- A hűtési teljesítményt az alábbiak befolyásolhatják:
  - Környezeti hőmérséklet (pl. ha a járművet közvetlen napsütés éri)
  - A lehűtendő élelmiszerek mennyisége
  - Az ajtónyitás gyakorisága

› Higiéniai okokból tisztítsa meg a hűtőszekrény belső részét (lásd a következő fejezetet: Tisztítás és karbantartás 319. oldal).

10.2 Energiatakarékosság

› Olyan jól szellőző helyet válasszon ki, amely védve van a közvetlen napsugárzástól.

› Hagyja lehűlni a meleg ételeket, mielőtt azokat hidegen tartás céljából a hűtőszekrénybe helyezné.

› Ne nyissa ki a hűtőszekrényt a szükségesnél gyakrabban.

› Ne hagyja nyitva a szükségesnél hosszabb ideig a hűtőszekrényt.

› Ha a hűtőszekrényben jégréteg alakult ki, olvassza le.

› Kerülje a szükségtelenül alacsony hőmérsékletet.

› Rendszeres időközönként tisztítsa meg a kondenzátort a portól és szennyeződésektől.

10.3 Élelmiszerek tárolására vonatkozó útmutatások

FIGYELEM! A készülék károsodása

› A nehéz tárgyakat, pl. palackokat, vagy dobozokat kizárólag a hűtőszekrény ajtajában, a zöldségrekeszben, vagy az alsó polcon tárolja.

Az élelmiszer-pazarlás elkerülése érdekében vegye figyelembe a következőket:
- Tartsa a lehető legalacsonyabb szinten a hőmérséklet ingadozását. A hűtőszekrényt csak olyan gyakran és addig nyissa ki, ameddig szükséges, így elkerülve a hőmérséklet jelentős emelkedését a hűtőszekrény rekeszeiben. Úgy rendezze el az élelmiszert, hogy a levegő jól tudjon áramolni.
- Ellenőrizze, hogy a hűtőszekrény hűtési teljesítménye megfelel-e a hűteni kívánt élelmiszerek igényeinek.
- Gondoskodjon arról, hogy csak olyan áruk legyenek a hűtőszekrényben, amelyek lehűthetők a kiválasztott hőmérsékletre.
- Ha be lehet állítani a hőmérsékletet: A hőmérsékletet az élelmiszer mennyiségéhez és típusához állítsa be.
- Az élelmiszerek könnyen felvesznek vagy kibocsátanak szagokat vagy ízeket. Az élelmiszereket mindig lefedve vagy zárt edényekben/palackokban tárolja.
- A különböző élelmiszertípusokat az ábrákon látható módon tárolja.

MEGJEGYZÉS
- A fagyos rekeszben ne tartson szénsavas italokat.
- A fagyos rekesz jégkocka készítésre és fagyasztott élelmiszerek rövid távú tárolására alkalmas. Élelmiszerek lefagyasztására nem alkalmas.
- A nyers és a főtt árukat külön csomagolja.
- Vegye figyelembe a csomagolásokon lévő lejárati dátumokat.
- A hűtött árukat ne tartsa túl sokáig a hűtőszekrényen kívül.
- Rendszeres időközönként tisztítsa meg a hűtőszekrény belső részét.

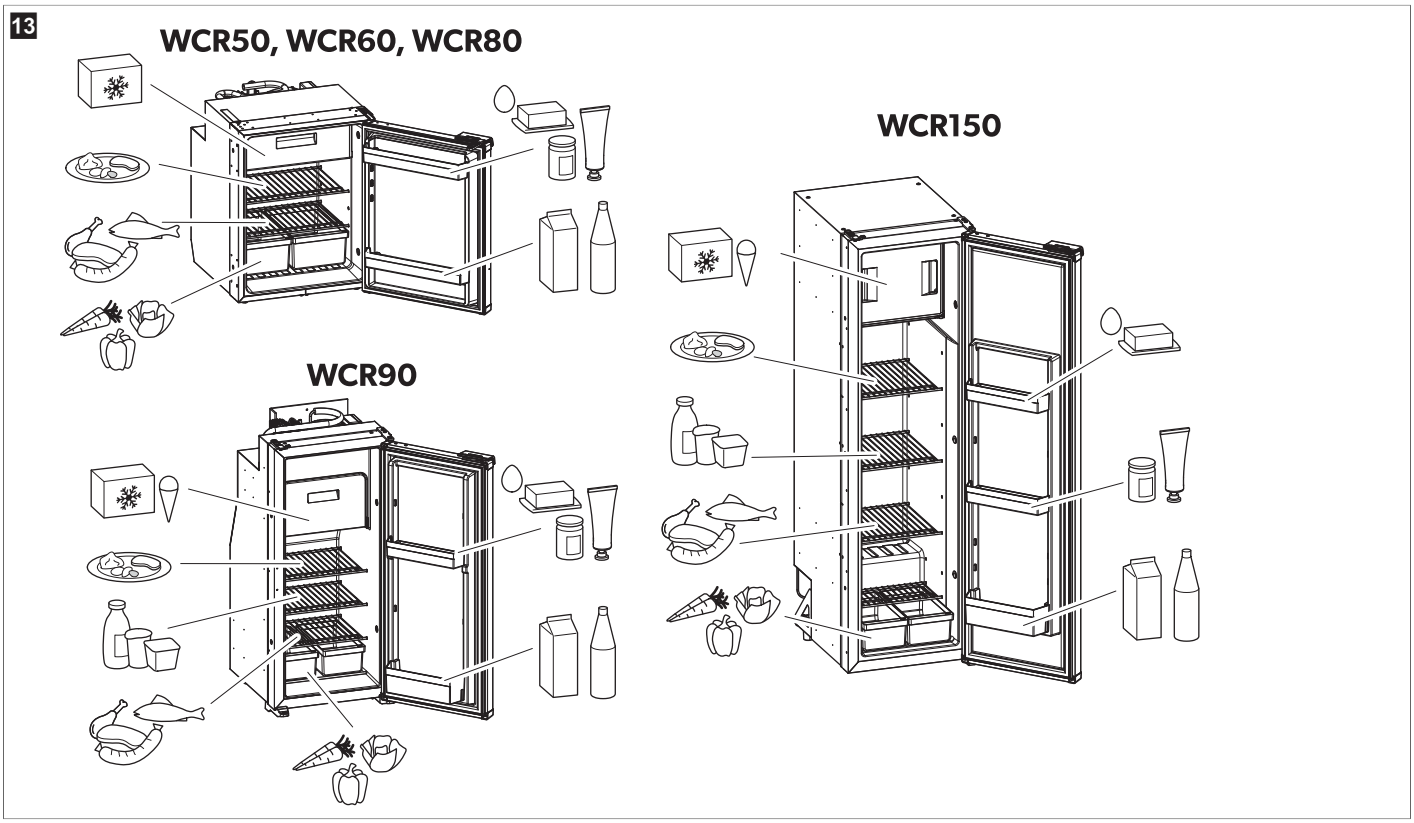

10.4 A hűtőszekrény bekapcsolása

MEGJEGYZÉS
> A hűtőszekrény első üzembe helyezése során szagképződés történhet, mely egy pár óra múltán megszűnik. Alaposan szellőztesse át a lakóhelyiséget.
> Álljon vízszintes helyre a járművel, különösen az üzembe helyezés előtt, és az utazás megkezdése előtt töltse fel a hűtőszekrényt.

> Tartsa nyomva a ⏻ gombot 2 s-ig.
⌄ A hűtőszekrény a legutoljára kiválasztott beállításokkal indul el.

10.5 A hűtőszekrény kikapcsolása
> Tartsa nyomva a ⏻ gombot 2 s-ig.
⌄ A hűtőszekrény teljesen ki van kapcsolva.
> Ha hosszabb ideig nem kívánja használni a hűtőszekrényt, húzza ki az áramellátást.

10.6 A hőmérséklet beállítása

MEGJEGYZÉS 15 °C – 25 °C közötti környezeti hőmérséklet esetén válassza a közepes hőmérséklet-beállítást.

› Nyomja meg többször a gombot a kívánt hőmérsékleti szint beállításához.

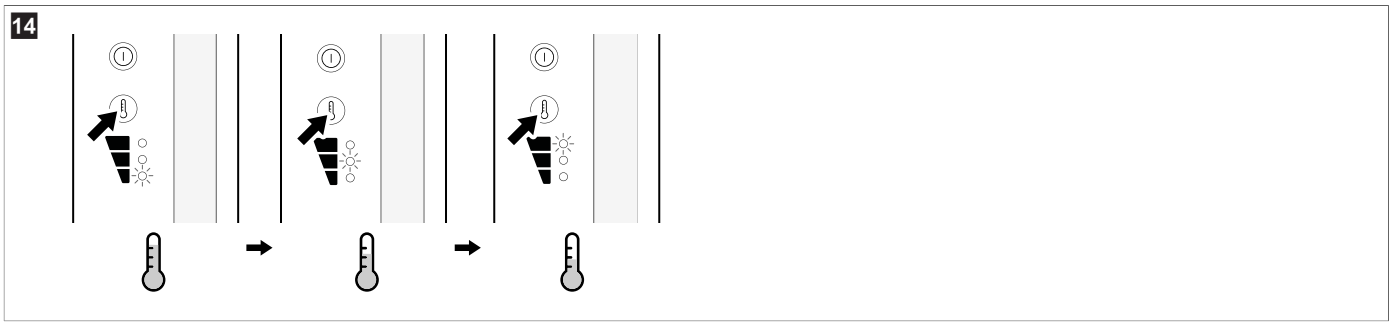

10.7 Az üzemmód beállítása

Az üzemmódokkal kapcsolatos részleteket lásd: Üzemmód 307. oldal .

› Nyomja meg többször a gombot, amíg a kívánt üzemmód LED-visszajelzője világítani kezd.

- **Quiet üzemmód:** Quiet üzemmódban a hűtőszekrény csökkentett zajszinttel üzemel.

  MEGJEGYZÉS Quiet üzemmód esetén 8 h elteltével a hűtőszekrény automatikusan visszatér Performance üzemmódba, az előzőleg beállított konfigurációval.

- **Performance üzemmód:** Performance üzemmódban a hűtőszekrény normál üzemmódban üzemel.

  MEGJEGYZÉS A Performance üzemmód használata esetén a hűtőszekrény további módosításokig ebben az üzemmódban marad.

⌄ A kiválasztott üzemmód és a kiválasztott hűtési szint LED-visszajelzői világítanak.

10.8 A polcok elhelyezése

FIGYELMEZTETÉS! Gyermekek beszorulásának kockázata

› A polcok úgy vannak rögzítve, hogy megakadályozzák a gyermekek bemászását a hűtőszekrénybe.
› A polcokat csak tisztítás céljából távolítsa el.
› Helyezze vissza a polcokat, és rögzítse ezeket.

MEGJEGYZÉS A polcok áthelyezése előtt vegye ki a fagyos rekeszt, így könnyebben hozzáférhet a hátsó polcgombokhoz.

A polcok eltávolítása

› A **WCR50** és a **WCR60** modellek polcait az alábbiak szerint távolíthatja el.

15

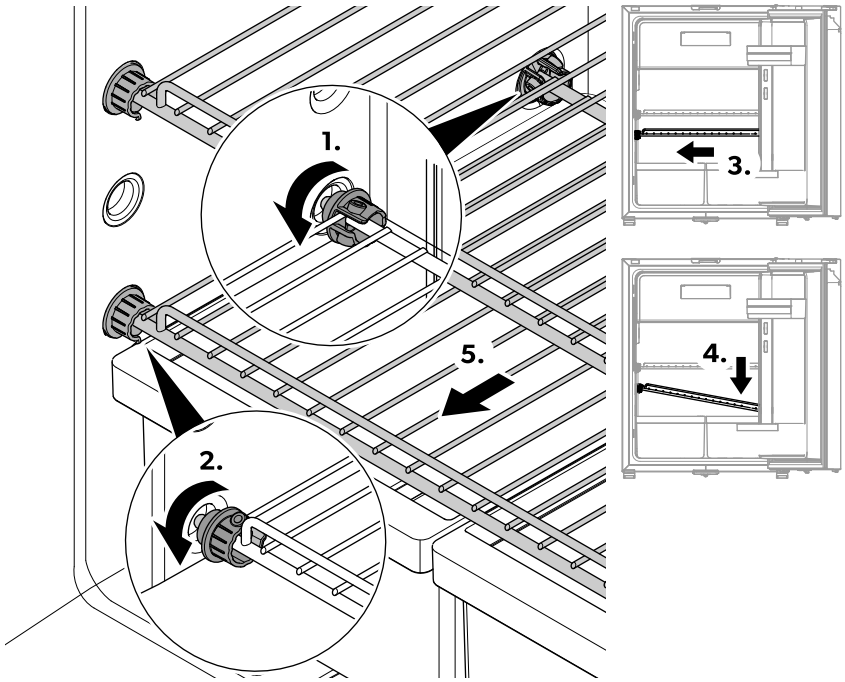

a) Forgassa el a hátsó műanyag gyűrűket úgy, hogy a nyílások előrefelé nézzenek.

b) Forgassa el az elülső műanyag gyűrűket úgy, hogy a nyílások hátrafelé nézzenek.

c) Csúsztassa a rácsot az ajtócsuklóval ellentétes oldalra.

d) Húzza ki a rácsot a hűtőszekrényből.

e) Húzza ki a rácsot a hűtőszekrényből.

> A **WCR80** modell polcait az alábbiak szerint távolíthatja el.

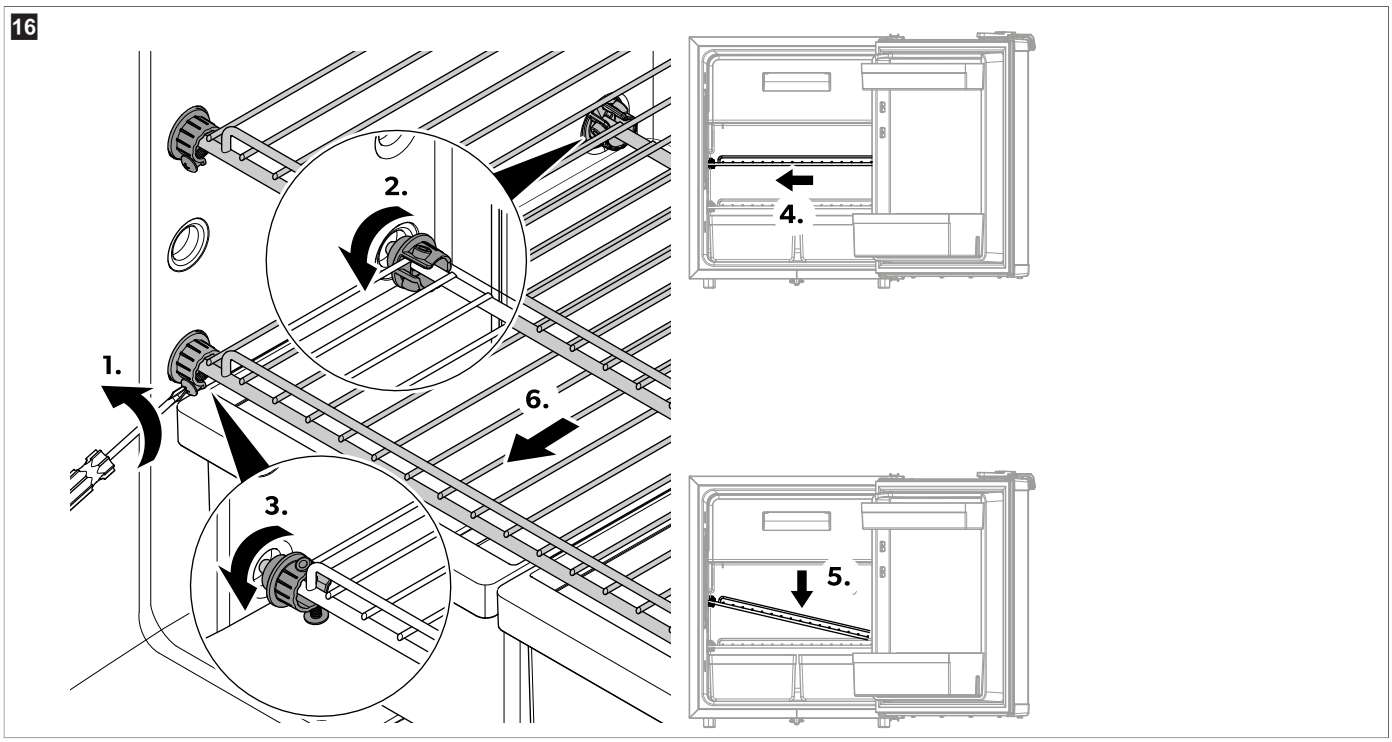

a) Lazítsa meg a csavarokat.
b) Forgassa el a hátsó műanyag gyűrűket úgy, hogy a nyílások előrefelé nézzenek.
c) Forgassa el az elülső műanyag gyűrűket úgy, hogy a nyílások hátrafelé nézzenek.
d) Csúsztassa a rácsot az ajtócsuklóval ellentétes oldalra.
e) Döntse lefelé az ajtó csuklópántjával szemben lévő oldalt.
f) Húzza ki a rácsot a hűtőszekrényből.

> A **WCR90** modell polcait az alábbiak szerint távolíthatja el.

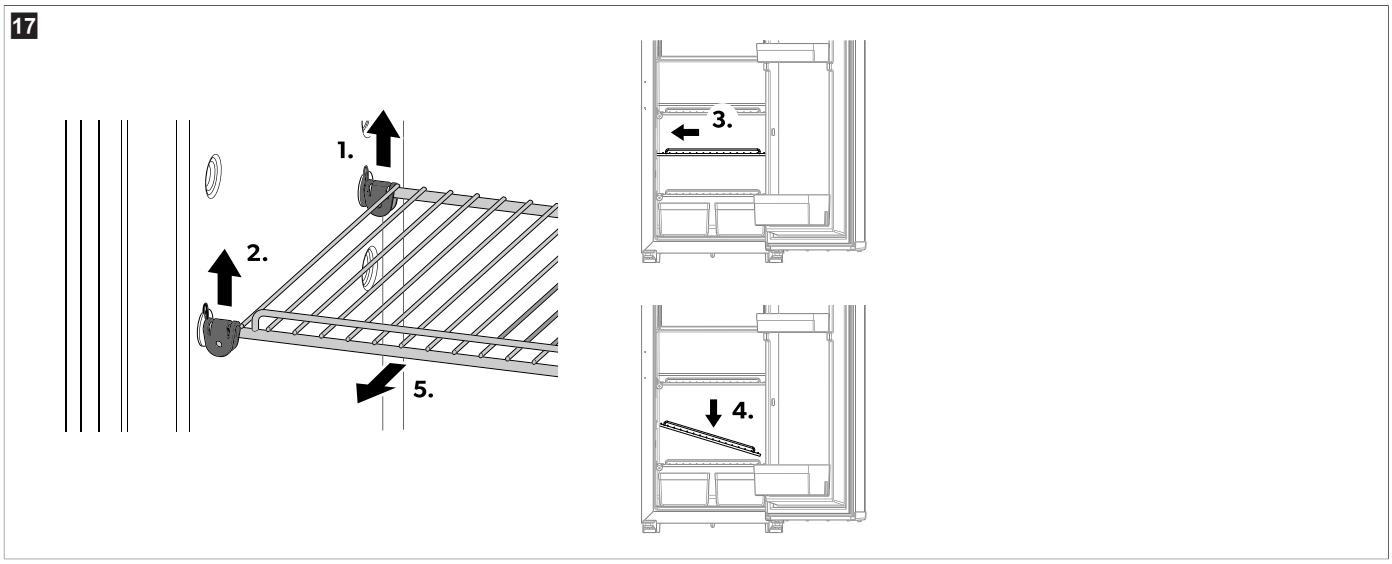

a) Lazítsa meg a hátsó konzolt.
b) Emelje meg az első konzolt.
c) Csúsztassa a rácsot az ajtócsuklóval ellentétes oldalra.
d) Döntse lefelé az ajtó csuklópántjával szemben lévő oldalt.
e) Húzza ki a rácsot a hűtőszekrényből.

> A **WCR150** modellek polcait az alábbiak szerint távolíthatja el.

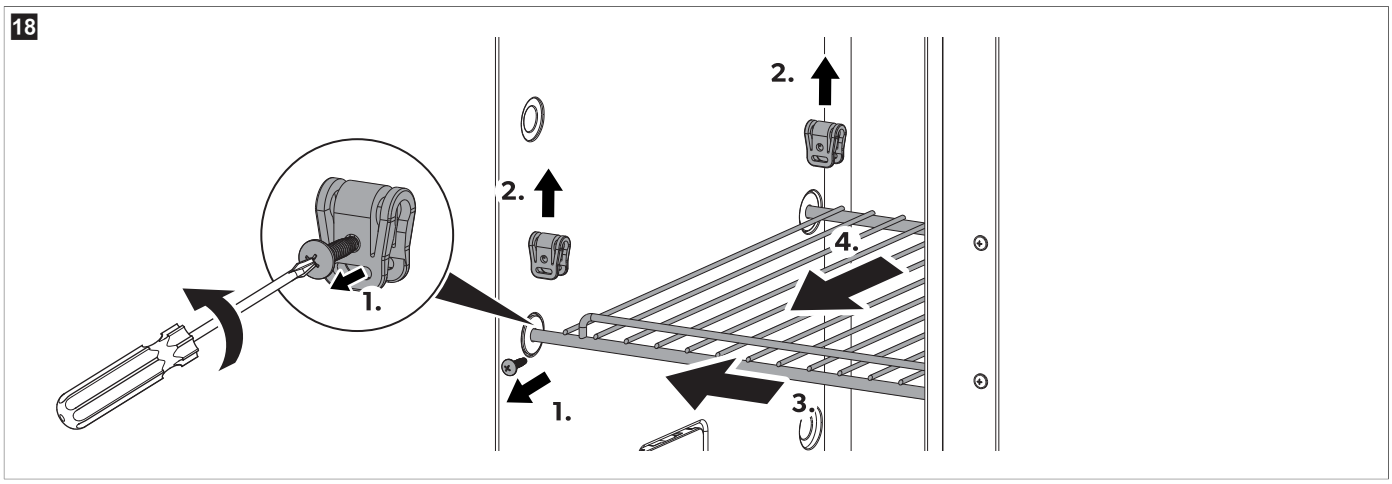

a) Lazítsa meg a csavarokat.

b) Emelje meg a konzolt.

c) Csúsztassa a rácsot az ajtócsuklóval ellentétes oldalra.

d) Húzza ki a rácsot a hűtőszekrényből.

A polcok visszaszerelése

> A lépések fordított sorrendben történő végrehajtásával szerelje vissza a polcot.

10.9 A hűtőszekrény ajtajának nyitása

VIGYÁZAT! Sérülésveszély

> Utazás előtt mindig zárja be és reteszelje a hűtőszekrény ajtaját.

> Óvatosan nyissa ki az ajtókat, mert az élelmiszerek elmozdulhattak és kieshetnek.

A hűtőszekrény ajtaja balról vagy jobbról is nyitható (lásd: Az ajtópánt cseréje 312. oldal).

10.10 A hűtőszekrény ajtajának bezárása és rögzítése

VIGYÁZAT! Sérülés kockázata

> Ha az ajtó nincs megfelelően rögzítve, óvatosan addig nyomja az ajtó felső és alsó részét, amíg nem rögzül a helyén.

MEGJEGYZÉS A hűtőszekrény olyan reteszelőmechanizmussal rendelkezik, amely egyidejűleg szállítási biztosításként is működik.

> Addig nyomja zárt helyzetbe az ajtót, amíg jól hallható kattanást hall.

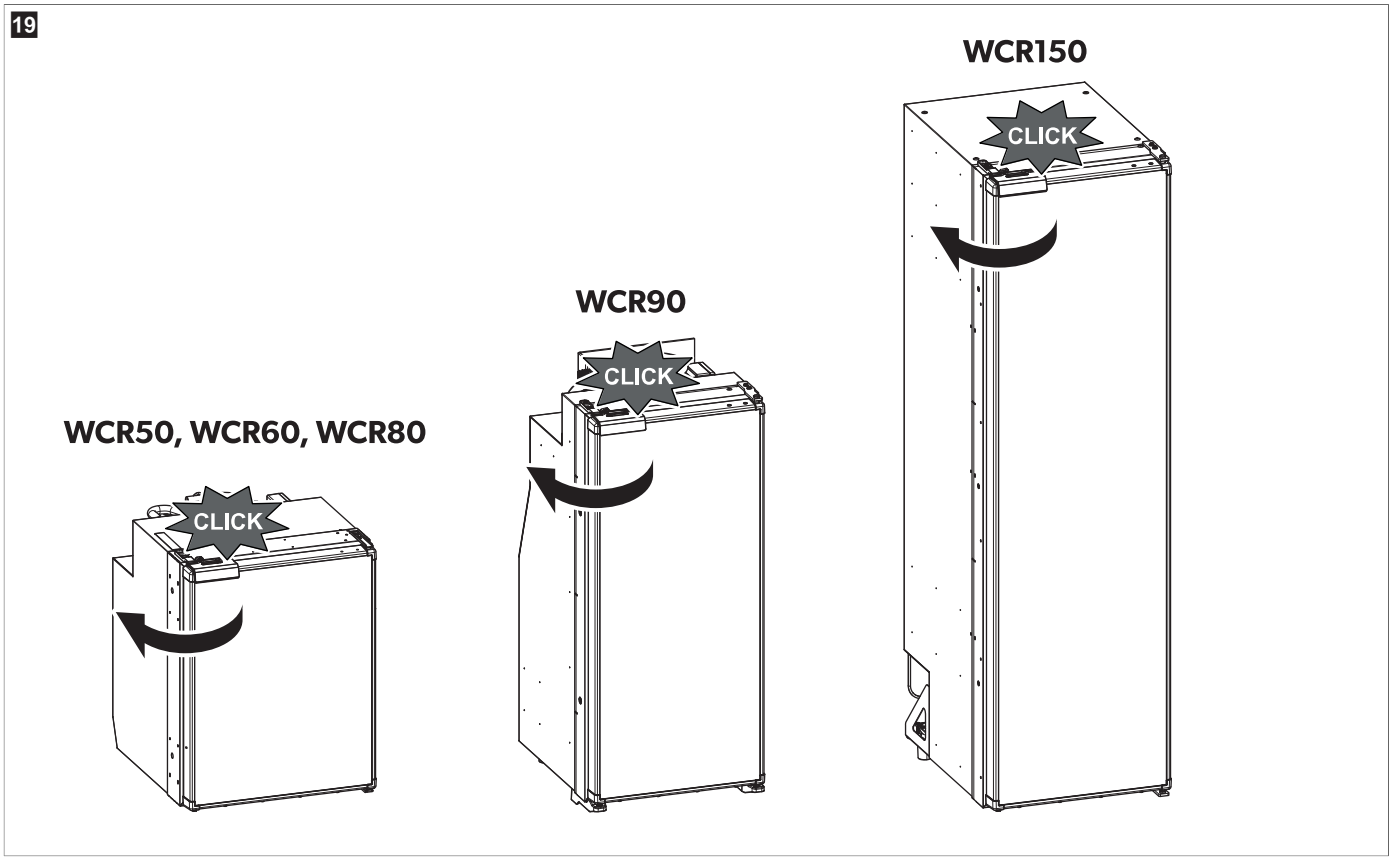

⌄ Az ajtó ekkor be van csukva, és rögzítve van.

11 Tisztítás és karbantartás

FIGYELMEZTETÉS! Áramütés miatti veszély
> A hűtőszekrényt minden tisztítás és karbantartás előtt válassza le az elektromos hálózatról.

FIGYELEM! Károsodás veszélye
> A tisztításhoz ne használjon éles vagy kemény tárgyakat, dörzsölő hatású tisztítószereket, vagy fehérítőt mert ezek károsíthatják a készüléket.

FIGYELEM! Károsodás veszélye
> A jégrétegek eltávolítására vagy odafagyott tárgyak leválasztására soha ne használjon kemény vagy hegyes szerszámokat.
> A jégtelenítési folyamat gyorsításához ne használjon mechanikus vagy egyéb segédeszközöket.

> A hűtőszekrényt rendszeresen és szennyeződés esetén haladéktalanul tisztítsa meg nedves ruhával.
> Ügyeljen arra, hogy ne csöppenjen víz a tömítésekbe. Ez károsíthatja az elektronikát.
> A hűtőszekrényt tisztítás után ruhával törölje szárazra.
> Rendszeresen ellenőrizze a leolvasztásból származó víz elvezetőjét.

Szükség esetén tisztítsa meg a leolvasztásból származó víz elvezetőjét. Ha eldugult a lefolyó, a leolvasztásból származó víz a hűtőszekrény alján gyűlik össze.

11.1 A hűtőszekrény leolvasztása

FIGYELEM! Károsodás veszélye
> A jég vagy a fellazult fagyott darabok eltávolításához ne használjon mechanikus eszközöket vagy hajszárítót.

Ha a hűtőszekrényt hosszabb ideig használják magas páratartalom és/vagy magas környezeti hőmérséklet mellett, a hátsó belső falon fagy alakulhat ki, ami csökkentheti a hűtési teljesítményt. Ebben az esetben a manuális jégtelenítést javasoljuk.

A fagyos rekesz időszakos manuális jégtelenítést igényel, ajánlott, ha a fagyréteg több, mint 3 mm.

1. Szüntesse meg az áramellátást.
2. Vegye ki a hűtött árukat.
3. Helyezzen egy kendőt a rekeszbe és a hűtőszekrénybe, így felitathatja a leolvadó vizet.

4. Hagyja nyitva az ajtót.
- **Csak a WCR90 és WCR150 esetén:** A hűtőrekesz kondenzátuma túlnyomórészt a hűtőszekrény hátulján lévő tömlőn keresztül folyik le, és a járművön kívül van vezetve.
  A fagyos rekesz kondenzátuma alul gyűlik össze.

5. Száraz kendővel törölje ki mindkét hűtőrekeszt.

12 Hibaelhárítás

MEGJEGYZÉS Ahhoz, hogy biztonságosan használhassa a 12 V-os fogyasztókat a lakókocsiban, ügyeljen arra, hogy a vontató jármű elegendő feszültséggel lássa el a készüléket. Néhány jármű esetén az akkumulátorkezelő rendszer az akkumulátor védelme érdekében automatikusan kikapcsolhatja a fogyasztók áramellátását. Erről érdeklődjön a jármű gyártójánál.

Hiba	Lehetséges ok	Megoldási javaslat
A hűtőszekrény nem működik.	Az egyenáramú kábel biztosítéka meghibásodott.	> Cserélje ki a biztosítékot.
	Kiégett a jármű biztosítéka.	> Cserélje ki a jármű biztosítékát. Vegye figyelembe járműve használati utasítását.
	A jármű-akkumulátor le van merülve.	> Ellenőrizze és töltse fel a jármű-akkumulátort.
	A gyújtás nincs bekapcsolva.	> Kapcsolja be a gyújtást.
	A kompresszornál a hőmérséklet túl alacsony (< 0 °C).	> Szigetelőanyaggal zárja le/takarja le teljesen az összes külső szellőzőrácsot.
	Ha a feszültség nem elegendő, akkor a hűtőszekrény automatikusan kikapcsol. (Lemerítési végfeszültség: 10,4 V⎓) (Bekapcsolási feszültség: 11,7 V⎓)	> Töltse az akkumulátort. A hűtőszekrény automatikusan újra fog indulni.
A hűtési teljesítmény csökken, a belső hőmérséklet emelkedik. A kompresszor folyamatosan üzemel.	A hűtőegység körüli levegőkeringés nem megfelelő.	> Ellenőrizze, hogy a szellőzőrács szabad-e. > Helyezze át a hűtőszekrényt egy másik helyre.
	A belső falak eljegesedtek.	> Ellenőrizze, hogy megfelelően záródik-e a hűtőszekrény ajtaja. > Ellenőrizze, hogy a hűtőszekrény szigetelése megfelelően illeszkedik-e és nem sérült-e meg. > Olvassza le a hűtőszekrényt.
	A hőmérséklet túl magasra van beállítva.	> Állítson be alacsonyabb hőmérsékletet.
	A környezeti hőmérséklet túl magas.	> Egy időre vegye le a szellőzőrácsot, így a meleg levegő hamarabb távozhat.
	Egyszerre túl sok élelmiszert helyeztek a hűtőszekrénybe.	> Vegyen ki valamennyi élelmiszert.
	Egyszerre túl sok meleg élelmiszert helyeztek a hűtőszekrénybe.	> Vegye ki a meleg élelmiszert, és a hűtőszekrénybe helyezés előtt hagyja kihűlni.
	A hűtőszekrény még nem üzemel rég óta.	> Ellenőrizze ismét a hőmérsékletet 4 h / 5 h elteltével.
	A kondenzátor elszennyeződött.	> Tisztítsa meg a kondenzátort.
	A ventilátor meghibásodott.	> Vegye fel a kapcsolatot a hivatalos szervizzel.
A hűtési teljesítmény csökken, a belső hőmérséklet emelkedik. A kompresszor gyakran nem működik.	Az akkumulátor lemerült.	> Töltse fel az akkumulátort.
A hűtési teljesítmény csökken, a belső hőmérséklet emelkedik. A kompresszor nem jár (akkumulátor csatlakozása).	Szakadás az akkumulátor és az elektronika közötti vezetékben.	> Állítsa helyre a csatlakozást.
	A főkapcsoló (ha van) meghibásodott.	> Cserélje ki a főkapcsolót.

Hiba	Lehetséges ok	Megoldási javaslat
	A további tápvezeték-biztosíték (ha van) kiégett.	> Cserélje ki a vezetékbiztosítékot.
	Az akkumulátorfeszültség túl alacsony.	> Töltse fel az akkumulátort.
	Az akkumulátor kapacitása túl alacsony.	> Cseréje ki az akkumulátort.
	A kábelek meglazultak. Az érintkezés rossz (korrózió).	> Állítsa helyre a csatlakozást.
	A kábelkeresztmetszet túl kicsi.	> Cserélje ki a kábelt.
	A kompresszor meghibásodott.	> Vegye fel a kapcsolatot a hivatalos szervizzel.
Szokatlan zajok.	A hűtőkör alkatrésze nem tud szabadon rezegni (nekifekszik a falnak).	> Óvatosan hajlítsa el az alkatrészt az akadálytól.
	Idegen test szorult a hűtőszekrény és a fal közé.	> Távolítsa el az idegen testet.
	Ventilátorzaj.	> Vegye fel a kapcsolatot a hivatalos szervizzel.
Az ajtó akaratlanul kinyílik mozgás közben (pl. vezetés közben).		> Állítsa az ajtóreteszt másik pozícióba.
Az ajtó nem zár megfelelően.		> Állítsa az ajtóreteszt másik pozícióba.
Az ajtóretesz nincs megfelelően reteszelve.		> Záráskor ügyeljen arra, hogy az ajtó megfelelően reteszelődjön.

12.1 Hibajelzés

MEGJEGYZÉS

> Minden hibát a hibajelző LED narancssárga villogása jelez (lásd: Kezelő- és kijelzőelemek 307. oldal).
> Performance vagy Quiet üzemmódban további sípoló hang hallható.

A villogás gyakorisága	Üzemzavar	Lehetséges ok
1	Alacsony-, vagy magas feszültség	A tápfeszültség a beállított tartományon kívül van.
2	Ventilátor-túláram	A ventilátor az elektronikaegységet 1 A-nél nagyobb árammal terheli.
3	A motor nem indul el	A forgórész megszorult. A hűtőrendszerben túl nagy a nyomáskülönbség.
4	Túl alacsony fordulatszám	Túlzottan terhelt hűtőrendszer esetén a motor minimális fordulatszáma nem tartható fenn.
5	Az elektronikai egység túlmelegedése	Túlságosan leterhelt hűtőrendszer vagy túl magas hőmérséklet esetén az elektronika nagyon felforrósodik.
Tartósan	Hőérzékelő hibák	Meghibásodott a hőmérséklet érzékelő.

12.2 A kompresszor és a hibajelző LED-je

A kompresszor és a hibajelző LED-je jelzi a kompresszor üzemállapotát, valamint az esetleges hibát:

Szín	Leírás
Fehér	Kompresszor be
Lámpa kikapcsolva	Kompresszor ki
Narancssárga (villog)	Hiba (lásd: Hibajelzés 321. oldal)

13 Garancia

A termékre a törvény szerinti garancia-időszak érvényes. Ha a termék meghibásodott, kérjük, forduljon a WAECO vállalathoz a customer@waeco.com e-mail-címen vagy a viszonteladón keresztül.

A javításhoz, illetve a garancia-adminisztrációhoz a következő dokumentumokat kell mellékelnie a termék beküldésekor:

- A számla vásárlási dátummal rendelkező másolatát
- A reklamáció okát vagy a hibát tartalmazó leírást

Vegye figyelembe, hogy az önkezű javítás vagy a nem szakszerű javítás biztonsági következményekkel járhat, és érvénytelenítheti a garanciát.

14 Ártalmatlanítás

FIGYELEM! Károsodás veszélye

> A hűtőkészülék szigetelése gyúlékony ciklopentánt tartalmaz, amely speciális ártalmatlanítási eljárásokat igényel. Élettartama végén megfelelő hulladékkezelő központban adja le a hűtőkészüléket.

FIGYELMEZTETÉS! Gyermekek beszorulásának kockázata

> A régi terméke ártalmatlanítása előtt:
  - Szerelje le a fedelet.
  - Hagyja a kosarakat a készülékben, így a gyermekek nem tudnak egyszerűen belemászni.

Csomagolóanyagok újrahasznosítása: A csomagolóanyagot lehetőség szerint a megfelelő szelektív hulladékgyűjtő tartályokba kell helyezni.

Az áthúzott kerekes szeméttároló azt jelzi, hogy a termék elektromos vagy elektronikus berendezés, és a megfelelő kezelés, visszanyerés és újrahasznosítás érdekében külön kell gyűjteni. **A fogyasztó a törvény értelmében köteles az általános háztartási hulladéktól külön, a megfelelő eljárás alkalmazásával ártalmatlanítani minden elektromos vagy elektronikus berendezést!**

Az ilyen jellegű hulladékok külön történő kezelésére azért van szükség, mert az elektromos berendezések értékes erőforrásoknak minősülnek, továbbá az emberi egészségre és a környezetre ártalmas anyagokat tartalmazhatnak.

A termék végleges üzemen kívül helyezése esetén tájékozódjon a legközelebbi újrahasznosító központban vagy szakkereskedőjénél a vonatkozó ártalmatlanítási előírásokról.

A termék ingyenesen ártalmatlanítható.

15 Műszaki adatok

A hűtőkör kis mennyiségű környezetbarát, de gyúlékony hűtőközeget tartalmaz. A hűtőközeg nem károsítja az ózonréteget és nem növeli az üvegházhatást. A kiszivárgó hűtőközeg meggyulladhat.
A hűtőegység hermetikusan le van zárva.

További termékinformációkat az energiacímkén található QR-kód beolvasásával, vagy az eprel.ec.europa.eu honlapon kaphat.

Általános műszaki adatok	
Csatlakozási feszültség	12 V⎓ / 24 V⎓
Hűtési teljesítmény (3. … 1. hűtési szint)	– 12 °C … – 7 °C
Átlagos áramfelvétel	50 W
Klímaosztály	ST
Hűtőközeg	R600a
Kiolvasztás	Manuális leolvasztás
Vizsgálat/tanúsítvány	CE EAC
WCR50	
Teljes térfogat	44 L
Hűtőszekrény rekesztérfogata	39,6 L
Fagyos rekesz térfogata	4,4 L
Méretek (Szé x Ma x Mé)	380 mm × 535 mm × 510 mm
Nettó súly	14 kg
Zajkibocsátás (az IEC 60704 szabvány szerint tesztelve)	
Quiet üzemmód	36 dB(A)
Performance üzemmód	40 dB(A)
Energiafogyasztás (az IEC 62552 szerint tesztelve)	0,32 kWh/24h

WCR60	
Teljes térfogat	55 L
Hűtőszekrény rekesztérfogata	48,9 L
Fagyos rekesz térfogata	6,1 L
Méretek (Szé x Ma x Mé)	448 mm × 535 mm × 537 mm
Nettó súly	15,5 kg
Zajkibocsátás (az IEC 60704 szabvány szerint tesztelve)	
Quiet üzemmód	38 dB(A)
Performance üzemmód	41 dB(A)
Energiafogyasztás (az IEC 62552 szerint tesztelve)	0,33 kWh/24h

WCR80	
Teljes térfogat	75 L
Hűtőszekrény rekesztérfogata	68,4 L
Fagyos rekesz térfogata	6,6 L
Méretek (Szé x Ma x Mé)	475 mm × 635 mm × 537 mm
Nettó súly	16,7 kg
Zajkibocsátás (az IEC 60704 szabvány szerint tesztelve)	
Quiet üzemmód	38 dB(A)
Performance üzemmód	41 dB(A)
Energiafogyasztás (az IEC 62552 szerint tesztelve)	0,36 kWh/24h

WCR90	
Teljes térfogat	82 L
Hűtőszekrény rekesztérfogata	75 L
Fagyos rekesz térfogata	7 L
Méretek (Szé x Ma x Mé)	418 mm × 966 mm × 507 mm
Nettó súly	19 kg
Zajkibocsátás (az IEC 60704 szabvány szerint tesztelve)	
Quiet üzemmód	38 dB(A)
Performance üzemmód	41 dB(A)
Energiafogyasztás (az IEC 62552 szerint tesztelve)	0,48 kWh/24h

WCR150	
Teljes térfogat	153 L
Hűtőszekrény rekesztérfogata	135,5 L
Fagyos rekesz térfogata	17,5 L
Méretek (Szé x Ma x Mé)	418 mm × 1482 mm × 574 mm
Nettó súly	31,5 kg
Zajkibocsátás (az IEC 60704 szabvány szerint tesztelve)	
Quiet üzemmód	36 dB(A)
Performance üzemmód	40 dB(A)
Energiafogyasztás (az IEC 62552 szerint tesztelve)	0,46 kWh/24h

Hrvatski

1 Važne napomene 324
2 Objašnjenje simbola 324
3 Objašnjenje simbola na uređaju 325
4 Sigurnosne upute 325
5 Ciljna skupina 326
6 Opseg isporuke 326
7 Intended use 326
8 Tehnički opis 327
8.1 Opis uređaja 327
8.2 Kontrole za upravljanje i prikaz 327
8.3 Način rada 328
9 Instalacija 328
9.1 Odabir mjesta za montažu 329
9.2 Pričvršćivanje hladnjaka 331
9.3 Montaža odvodne cijevi 331
9.4 Promjena strane otvaranja vrata 333
9.5 Zamjena dekorativne ploče 333
9.6 Priključivanje izvora napajanja 334
10 Rad 334
10.1 Prije prve uporabe 334
10.2 Ušteda energije 334
10.3 Napomene o čuvanju hrane 334
10.4 Uključivanje hladnjaka 335
10.5 Isključivanje hladnjaka 335
10.6 Namještanje temperature 335
10.7 Postavljanje načina rada 336
10.8 Stavljanje polica 336
10.9 Otvaranje vrata hladnjaka 339
10.10 Zatvaranje i pričvršćivanje vrata hladnjaka 339
11 Čišćenje i održavanje 340
11.1 Odleđivanje hladnjaka 340
12 Uklanjanje smetnji 341
12.1 Indikator pogreške 342
12.2 LED indikator za kompresor i greške 342
13 Jamstvo 342
14 Odlaganje u otpad 343
15 Tehnički podaci 343

1 Važne napomene

Pažljivo pročitajte ove upute i poštujte sve upute, smjernice i upozorenja sadržane u ovim uputama kako biste u svakom trenutku osigurali pravilnu instalaciju, uporabu i održavanje proizvoda. Ove upute MORAJU ostati u blizini ovog proizvoda.

Uporabom proizvoda potvrđujete da ste pažljivo pročitali sve upute, smjernice i upozorenja te da razumijete i pristajete poštovati ovdje navedene uvjete i odredbe. Pristajete koristiti se ovim proizvodom samo za predviđenu svrhu i namjenu te u skladu s uputama, smjernicama i upozorenjima navedenima u ovom priručniku za proizvod, kao i u skladu sa svim važećim zakonima i propisima. Ako ne pročitate i ne poštujete ovdje navedene upute i upozorenja, tada to može dovesti do ozljeđivanja vas i drugih osoba, do oštećenja proizvoda ili druge imovine u blizini. Ovaj priručnik za proizvod, uključujući i upute, smjernice i upozorenja, te povezanu dokumentaciju može biti podložan promjenama i ažuriranjima. Za najnovije podatke o proizvodu posjetite qr.dometic.com/bgWFax.

2 Objašnjenje simbola

Signalna riječ opisuje poruke o sigurnosti i oštećenju imovine, kao i stupanj ili razinu težine potencijalne opasnosti.

UPOZORENJE!
> Naznačuje opasnu situaciju, koja bi, ako se ne izbjegne, mogla rezultirati smrću ili teškim ozljedama.

OPREZ!
> Naznačuje opasnu situaciju, koja bi, ako se ne izbjegne, mogla rezultirati lakšim ili umjerenim ozljedama.

POZOR!
> Naznačuje situaciju, koja bi, ako se ne izbjegne, mogla rezultirati materijalnom štetom.

UPUTA Dodatne informacije za rukovanje proizvodom.

3 Objašnjenje simbola na uređaju

Pažnja! Opasnost od požara / zapaljivih materijala

4 Sigurnosne upute

Opća sigurnost

UPOZORENJE! Opasnost od strujnog udara

- Montažu i demontažu hladnjaka smije provoditi samo kvalificirano osoblje.
- Montažu u prostorijama koje su izložene vodi mora izvoditi isključivo stručna osoba.
- Ako montirate hladnjak ispod nadstrešnice ili sličnog okruženja, pazite da hladnjak bude zaštićen od kiše i prskanja vode.
- Nemojte upotrebljavati hladnjak ako na njemu ima vidljivih oštećenja.
- Hladnjak smije popravljati samo kvalificirano osoblje. Nepropisno izvedeni popravci mogu dovesti do znatne opasnosti ili oštećenja hladnjaka.
- Kada postavljate hladnjak, provjerite da kabel napajanja nije priklješten ili oštećen.
- Golim rukama ne dodirujte izložene kabele.

UPOZORENJE! Opasnost od požara

- Rashladno sredstvo u krugu rashladnog uređaja iznimno je zapaljivo i u slučaju curenja može doći do nastanka zapaljivih plinova ako je uređaj u maloj prostoriji. U slučaju bilo kakva oštećenja kruga rashladnog sredstva:
  - Otvoreni plamen i moguće izvore zapaljenja držite podalje od hladnjaka.
  - Dobro prozračite prostoriju.
  - Isključite hladnjak.
- Rashladni krug sadrži malu količinu ekološkog, ali zapaljivog rashladnog sredstva. Ono ne oštećuje ozonski sloj i ne povećava efekt staklenika. Svako rashladno sredstvo, koje curi, može se zapaliti.
- Ako je riječ o hladnjaku sa zapaljivim rashladnim sredstvom: Nemojte upotrebljavati niti skladištiti hladnjak u skučenim prostorima bez protoka zraka ili s minimalnim protokom zraka.

UPOZORENJE! Opasnost od eksplozije

- U hladnjak nemojte odlagati eksplozivne tvari kao što su npr. sprejevi s potisnim plinom.

UPOZORENJE! Opasnost za zdravlje

- **Za Europsku uniju, Ujedinjenu Kraljevinu i Tursku:** Ovaj uređaj smiju koristiti djeca od 8 godina i starija te osobe sa smanjenim fizičkim, senzornim ili mentalnim sposobnostima ili osobe s nedovoljnim iskustvom i znanjem ako su pod nadzorom ili ako su dobili upute o sigurnoj uporabi uređaja te ako razumiju opasnosti koje se pri tome javljaju. **Za sve ostale regije:** Ovaj uređaj nije namijenjen za uporabu od strane osoba (uključujući djecu) smanjenih tjelesnih, senzoričkih ili umnih sposobnosti ili s nedostatkom iskustva i znanja osim ako nisu pod nadzorom osobe odgovorne za njihovu sigurnost ili ako su od te osobe primile upute u vezi s uporabom uređaja.
- Djeci od 3 do 8 godina dopušteno je puniti i prazniti hladnjak.
- Djeca ne smiju provoditi čišćenje i korisničko održavanje bez nadzora.
- Djeca moraju biti pod nadzorom da bi se osiguralo da se neće igrati s hladnjakom.

UPOZORENJE! Opasnost da će djeca ostati zarobljena u uređaju

- Provjerite jesu li police montirane i učvršćene tako da se djeca ne mogu zaključati u hladnjak.
- Prije odlaganja starog hladnjaka u otpad:
  - Demontirajte ladice.
  - Ostavite police u hladnjaku tako da djeca ne mogu ući u njega.
- Skinite vrata.

OPREZ! Opasnost za zdravlje

- Kako bi se izbjegle opasnosti zbog nestabilnosti, hladnjak se mora učvrstiti sukladno uputama za montažu.
- Pazite da ventilacijski otvori na hladnjaku i u njegovom kućištu ili u ugradbenom elementu budu slobodni.
- Nemojte koristiti mehaničke uređaje ili druga sredstva kako biste ubrzali postupak odleđivanja, osim onih koje preporučuje proizvođač.
- Ni u kojim uvjetima nemojte otvarati ili oštetiti krug rashladnog sredstva.
- Ne upotrebljavajte električne uređaje unutar hladnjaka, osim ako ih proizvođač preporučuje u tu svrhu.

OPREZ! Opasnost od ozljeda

- U HLADNJAKU ILI NJEGOVOJ BLIZINI NEMOJTE UPOTREBLJAVATI NITI ČUVATI ZAPALJIVE MATERIJALE.
- NA HLADNJAK NEMOJTE POSTAVLJATI NITI NASLANJATI NIKAKVE PREDMETE.

> HLADNJAK NEMOJTE MIJENJATI.

POZOR! Opasnost od oštećenja
> Ako postoji, u svakom trenutku održavajte odvod kondenzata čistim.
> Ako hladnjak ima ventilacijsku rešetku, tijekom čišćenja vozila nemojte visokotlačni perač upotrebljavati u blizini ventilacijske rešetke.
> Hladnjak ne smije biti izložen kiši.
> Nikada ne izvlačite utikač iz utičnice povlačenjem priključnog kabela.

Sigurnost prilikom montaže

UPOZORENJE! Opasnost od strujnog udara
> Ne montirajte niti postavljajte višestruke utičnice ili prijenosna napajanja na stražnju stranu hladnjaka.

UPOZORENJE! Opasnost od požara
> Tijekom rukovanja pazite da vam ruke budu čiste i bez ostataka silikonskih brtvila i sličnih sredstava. Postoji opasnost od požara ako silikonski dijelovi dođu u kontakt s vrućim dijelovima ili otvorenim plamenom.
> Hladnjak nemojte montirati u blizini otvorenog plamena ni drugih izvora topline kao što su grijalice, izravna sunčeva svjetlost ili plinske pećnice.

POZOR! Opasnost od oštećenja
> Uređaj tijekom transporta držite samo za kućište.
> Hladnjak je pogodan samo za ugradnju u namjensku nišu. U namještaju/ormarićima hladnjak mora biti fiksiran pričvrsnim okvirom ili drugim prirubnicama da bi se spriječilo njegovo prevrtanje. Nakon postavljanja hladnjaka mora biti dostupan samo prednji dio.

5 Ciljna skupina

Električnu montažu te postavljanje uređaja smije provoditi samo kvalificirano osoblje koje je pokazalo vještinu i znanje vezano za konstrukciju i rad električne opreme i izvođenje instalacija, koje dobro poznaje važeće propise države u kojoj se oprema treba instalirati i/ili koristiti i koje je prošlo obuku o sigurnosti koja mu omogućava da prepozna i izbjegne opasnosti koje se pri tome javljaju.
Sve ostale radnje namijenjene su također za neprofesionalne korisnike.

6 Opseg isporuke

Količina	Opis
1	Hladnjak
1	Koljeno za odvod
4	Poklopac za prekrivanje
1	Kratke upute za rukovanje
1	Upute za rukovanje (samo na mreži)

7 Intended use

The refrigerator is intended for:

- Installation in caravans and motor homes
- Cooling and storing food
- Storing frozen food

The refrigerator is not suitable for:

- Storing medications and other medical products
- Storing corrosion substances or substances that contain solvents
- Quickly-freezing food

The frozen compartment is suitable for storing frozen food, storing ice cream and making ice cubes. The compartment is not suitable for freezing unfrozen food.

The refrigerator is intended for installation in a piece of cabinetry or an installation niche. Once installed, only the front of the refrigerator may be accessible.

This refrigerator is not intended to be used in household applications.

The device is designed to be operated from a 12 V⎓ or 24 V⎓ onboard supply.

Optimum cooling performance is provided at ambient temperatures between 16 °C ... 38 °C.

Ovaj je proizvod prikladan samo za predviđenu namjenu i primjenu u skladu s ovim uputama.

Ove upute donose informacije neophodne za pravilnu instalaciju i/ili rad proizvoda. Loša instalacija i/ili nepravilan rad ili održavanje rezultirat će nezadovoljavajućom uspješnošću i mogućim kvarom.

Proizvođač ne preuzima nikakvu odgovornost za bilo kakve ozljede ili oštećenja proizvoda koje nastanu kao rezultat:

- nepravilnog sklapanja, montaže ili priključivanja, uključujući i previsok napon
- nepravilnog održavanja ili uporabe nekih drugih rezervnih dijelova osim originalnih rezervnih dijelova koje isporučuje proizvođač
- izmjena na proizvodu bez izričitog dopuštenja proizvođača
- uporabe u svrhe koje nisu opisane u ovim uputama

Waeco zadržava pravo na promjenu izgleda i specifikacija proizvoda.

8 Tehnički opis

Hladnjak je kompresorski hladnjak namijenjen za rad uz napajanje od 12 V⎓ / 24 V⎓.

UPUTA Da biste u kamp-kućici sigurno upotrebljavali trošila od 12 V⎓ / 24 V⎓ tijekom vožnje, potrebno je osigurati da vozilo za vuču pruža dovoljan napon. Na nekim vozilima sustav za upravljanje akumulatorom može automatski isključiti trošila radi zaštite akumulatora. Dodatne informacije zatražite od proizvođača vozila.

Uređaj može hladiti namirnice na temperaturu od 2 °C ... 7 °C i držati ih hladnima. Namirnice se mogu zamrznuti u pretincu za zamrzavanje. Upravljački zaslon može se koristiti za postavljanje željene temperature.

Svi materijali upotrijebljeni u hladnjaku prikladni su za upotrebu s hranom. Rashladni krug je hermetički zatvoren.

8.1 Opis uređaja

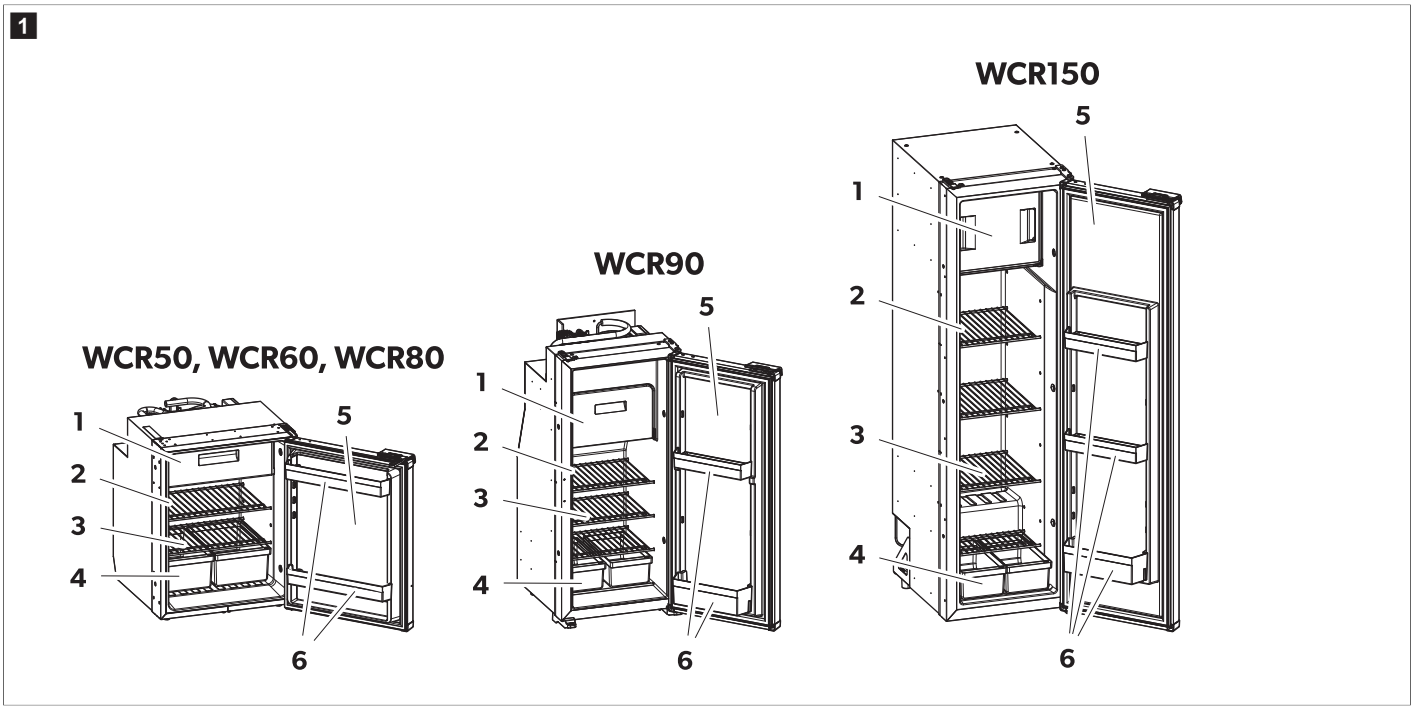

Br. na sl. 1 na stranici 327	Opis	Količina		
		WCR50, 60, 80	WCR90	WCR150
1	Pretinac za zamrzavanje	1	1	1
2	Kontrole za upravljanje i prikaz	1	1	1
3	Polica hladnjaka koja se može izvaditi	2	3	4
4	Pretinac za povrće	2	2	2
5	Vrata hladnjaka	1	1	1
6	Stalak za vrata	2	2	3

8.2 Kontrole za upravljanje i prikaz

Hladnjak ima LED zaslon na unutarnjoj stijenci hladnjaka.

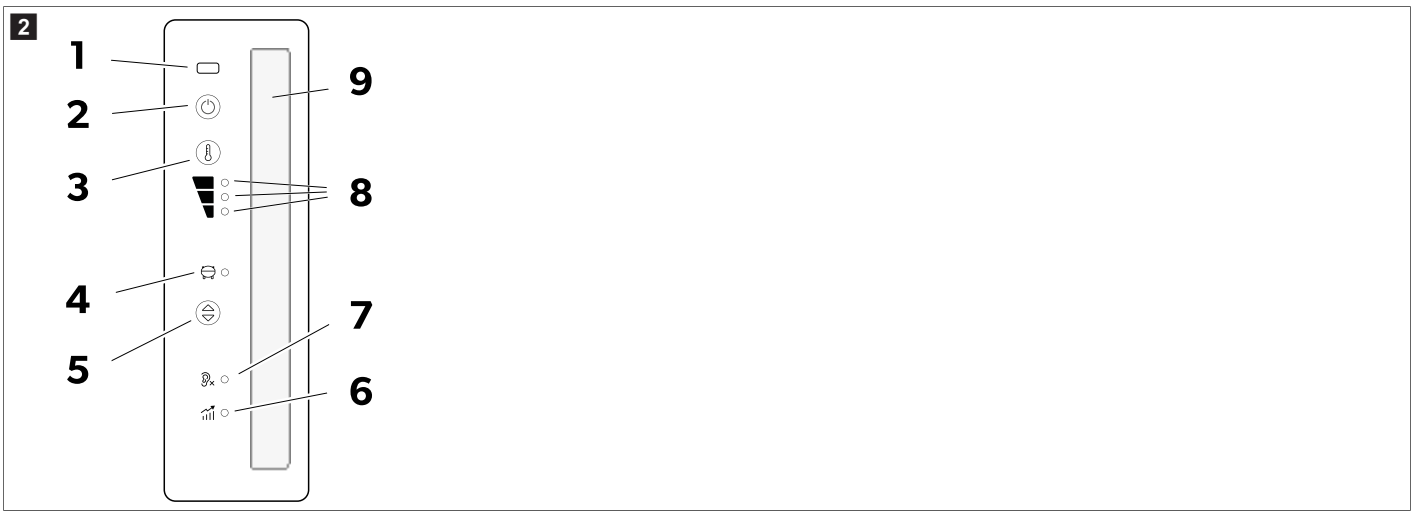

Na LED zaslonu prikazuju se sljedeći upravljački i prikazni elementi:

Pozicija	Objašnjenje
1	Infracrveni senzor otvaranja vrata
2	Tipka za uključivanje/isključivanje
3	Tipka za podešavanje razine hlađenja
4	LED indikator za kompresor i greške
5	Tipka za način rada
6	Način rada Performance
7	Način rada Quiet
8	LED indikator za razine hlađenja 1 – 3
9	Unutarnja rasvjeta

8.3 Način rada

Način rada	Simbol	Opis
Način rada Quiet		rad sa smanjenom razinom buke. Razina hlađenja 1
Način rada Performance		Razina hlađenja 1 – 3

9 Instalacija

OPREZ! Opasnost za zdravlje
- Kako bi se izbjegle opasnosti zbog nestabilnosti, uređaj se mora učvrstiti sukladno uputama za montažu.

OPREZ! Opasnost od ozljeda
- Hladnjak ima oštre rubove. Nosite rukavice tijekom instalacije.

UPUTA **Samo za WCR90, WCR150:** Prilikom zamjene apsorpcijskog hladnjaka s kompresorskim modelom, provjerite jesu li sve vanjske ventilacijske rešetke potpuno zatvorene. Ako to ne učinite, kompresor neće moći raditi pri niskim temperaturama okoline (ispod 0 °C), što predstavlja rizik od kvara.

POZOR! Opasnost od oštećenja
- Ugradite hladnjak tako da je lako dostupan za servisiranje (pogledajte Montaža odvodne cijevi na stranici 331).
- Ugradite hladnjak tako da se može ukloniti bez poteškoća.
- Ugradite hladnjak tako da se može jednostavno ukloniti iz vozila.
- Ugradite hladnjak u udubinu tako da bude osiguran dok je vozilo u pokretu.

9.1 Odabir mjesta za montažu

POZOR! Opasnost od oštećenja

- Hladnjak nemojte ugraditi u stražnjem dijelu mobilne kućice s vratima okrenutima u smjeru vožnje.
- Ugradite jedinicu ispod pulta tako da su vrata okrenuta u smjeru vožnje samo ako je postavljena pored kliznih vrata i iza prednjih sjedala.
- Ostavite uređaj u okomitom položaju barem 3 h prije prvog uključivanja.
- Ne postavljajte hladnjak izravno na pod vozila.
- Prilikom postavljanja hladnjaka pridržavajte se minimalnog razmaka između hladnjaka i namještaja.

WCR50, WCR60, WCR80

3

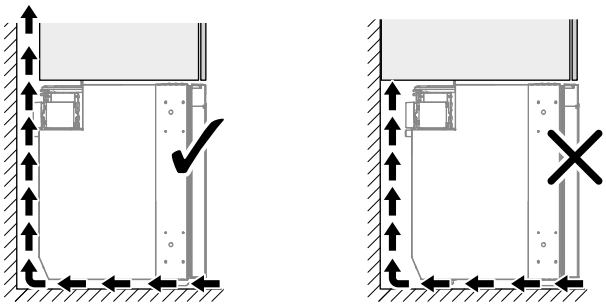

UPUTA **Samo za WCR90, WCR150**: nemojte postavljati uređaj na povišenu stepenicu. Zasun vrata montiran na vrhu biti će teško dohvatiti, što otežava otvaranje vrata.

- U tu svrhu vozilo parkirajte vodoravno.
- Provjerite je li montažna površina čvrsta i vodoravna.
- Provjerite ne ograničava li tepih slobodno kretanje vrata.
- Hladnjak mora biti u potpunosti poravnat s podlogom za namještaj do prednjeg ruba vrata.
- Ispravno postavite hladnjak.

> Ugradite hladnjak s dovoljnim razmakom od zidova da biste omogućili pravilnu cirkulaciju zraka.
- Opcija **A**
- Opcija **B**

WCR50, WCR60, WCR80

4

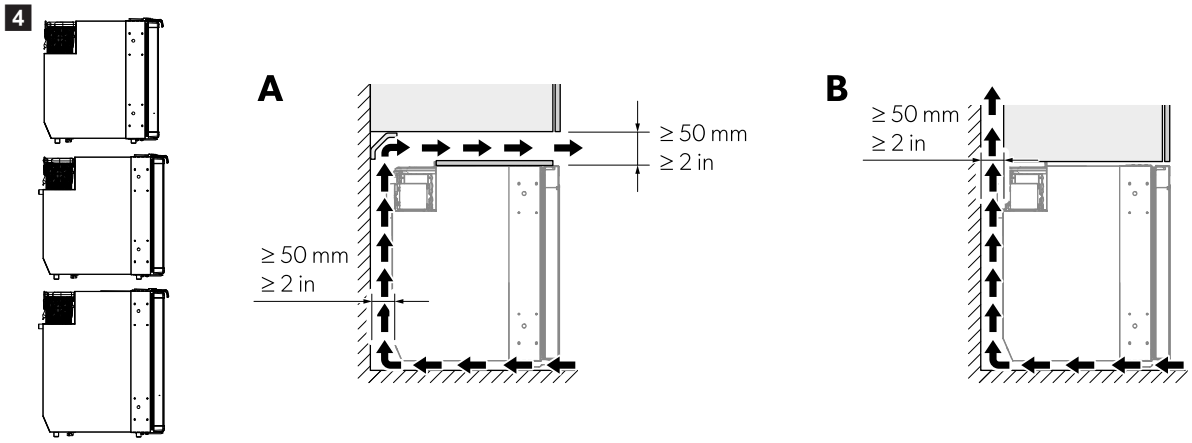

WCR90

5

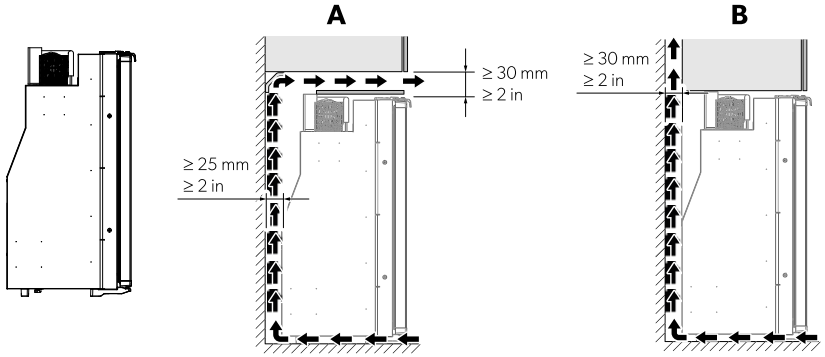

WCR150

6

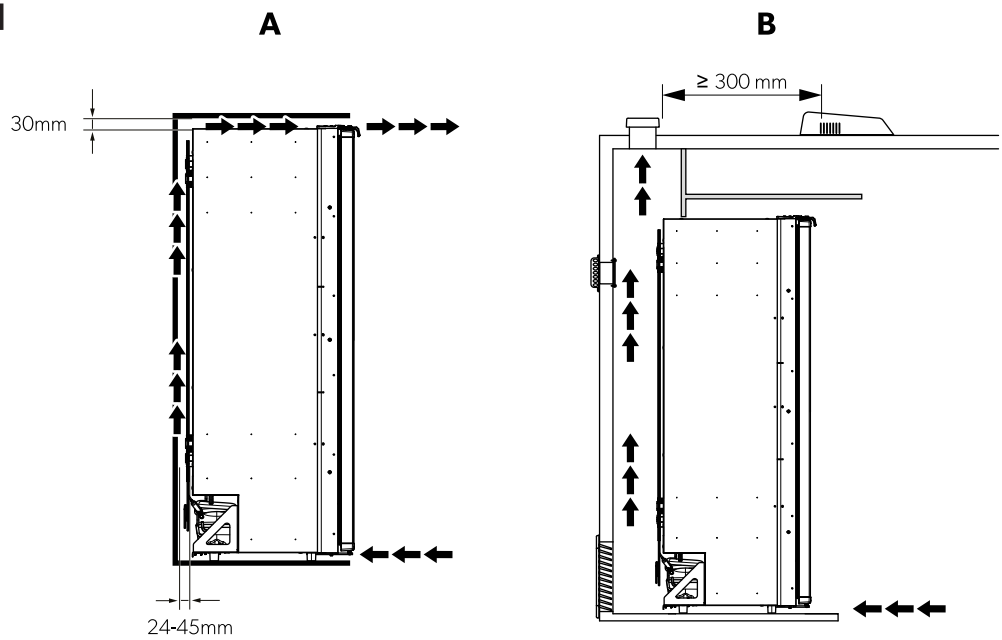

UPUTA Nedovoljan protok zraka uzrokovat će kraći vijek trajanja i smanjeni učinak hlađenja.

9.2 Pričvršćivanje hladnjaka

POZOR! Opasnost od oštećenja

> Vijke provodite samo kroz predviđene otvore da ne biste oštetili pjenaste komponente kao što su kabeli.
> Pričvrstite bočne stranice ili trake na siguran način da bi vijci ostali pritegnuti, čak i pod povećanim opterećenjem.

1. Gurnite hladnjak u ormarić dok se vrata ne poravnaju s prednjim rubom.

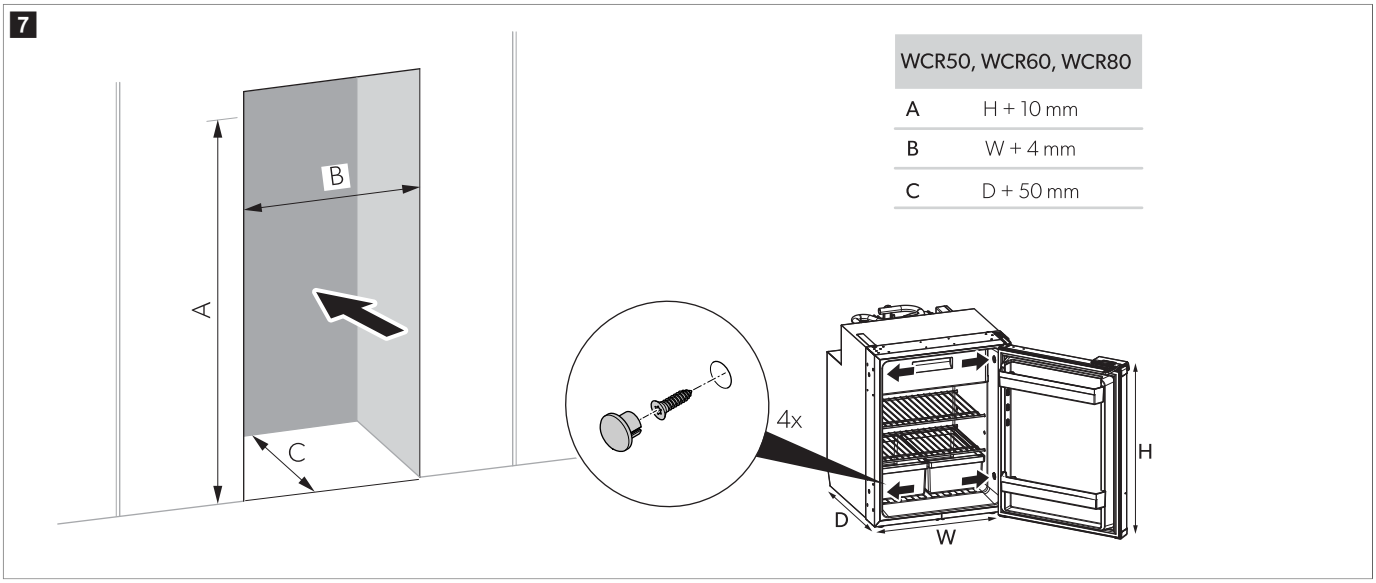

WCR50, WCR60, WCR80	
A	H + 10 mm
B	W + 4 mm
C	D + 50 mm

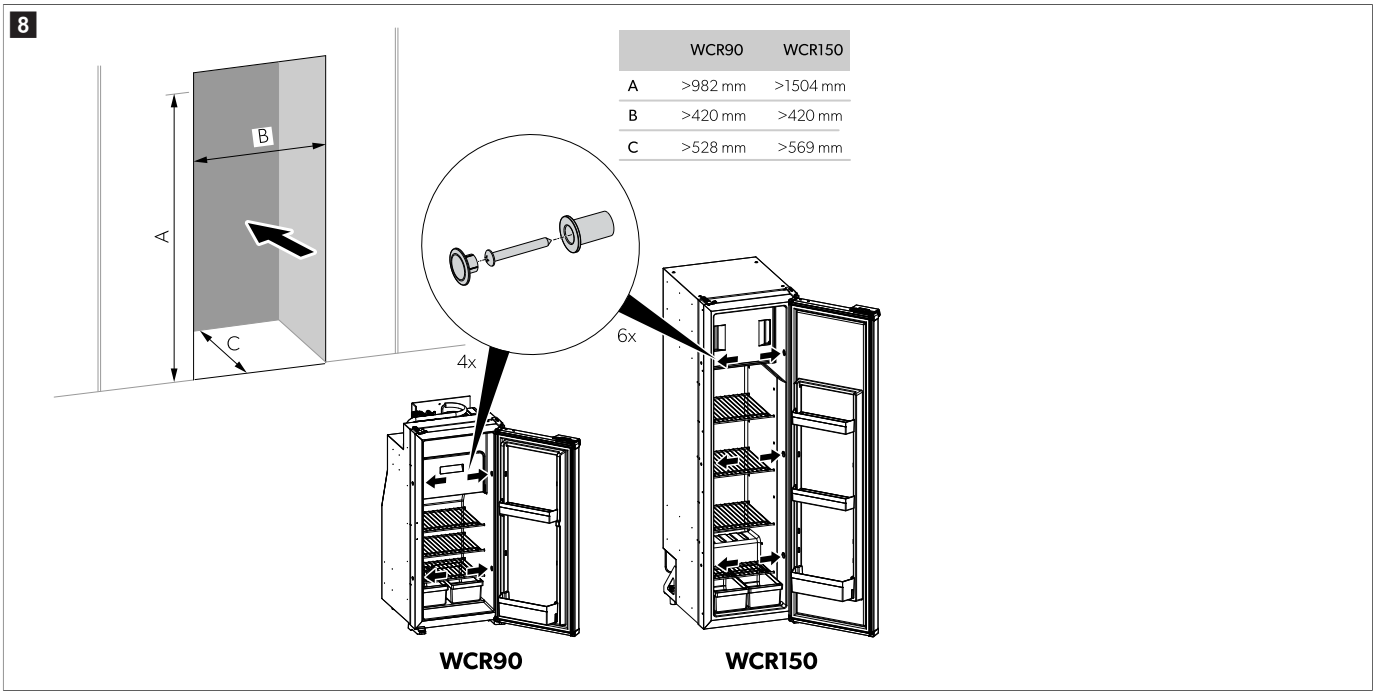

	WCR90	WCR150
A	>982 mm	>1504 mm
B	>420 mm	>420 mm
C	>528 mm	>569 mm

2. Pričvrstite vijke kroz plastične otvore na stranicama hladnjaka i u zid.

3. Na glave vijaka postavite kapice.

9.3 Montaža odvodne cijevi

Kondenzacija može nastati u hladnjaku zbog čestog otvaranja vrata, neprikladno pohranjene hrane ili pohrane pretople hrane. Kondenzacija se mora ispuštati pod konstantnim nagibom.

UPUTA Nemojte skratiti odvodnu cijev. Višak duljine omogućit će djelomično vađenje hladnjaka ako je to potrebno za pristup tijekom servisa.

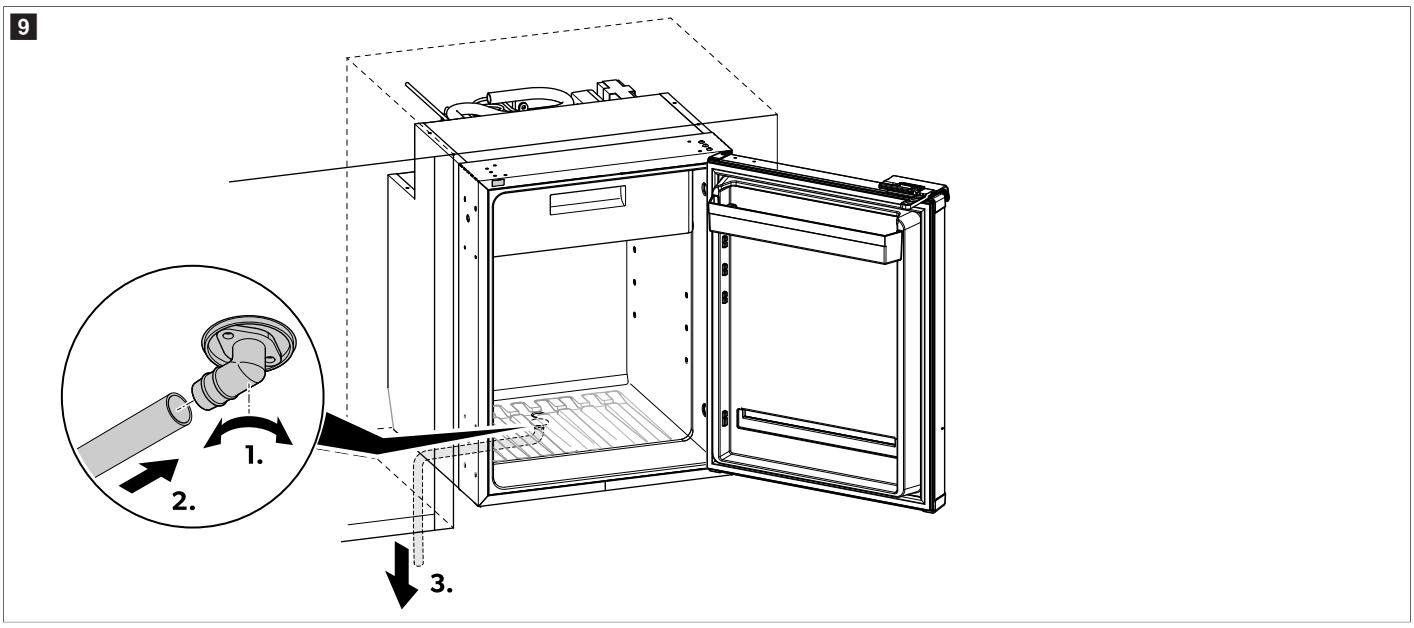

1. Čvrsto zavrnite koljeno za odvod na donji priključak za odvod na elementu.
2. Pričvrstite cijev na izlaz na koljenu i provjerite je li čvrsto postavljeno.
3. Cijev usmjerite prema dolje kako bi kondenzirana voda mogla slobodno teći.
4. Provjerite nije li cijev za odvodnu vodu savijena.

9.4 Promjena strane otvaranja vrata

› Promijenite strane otvaranja vrata kako je prikazano.

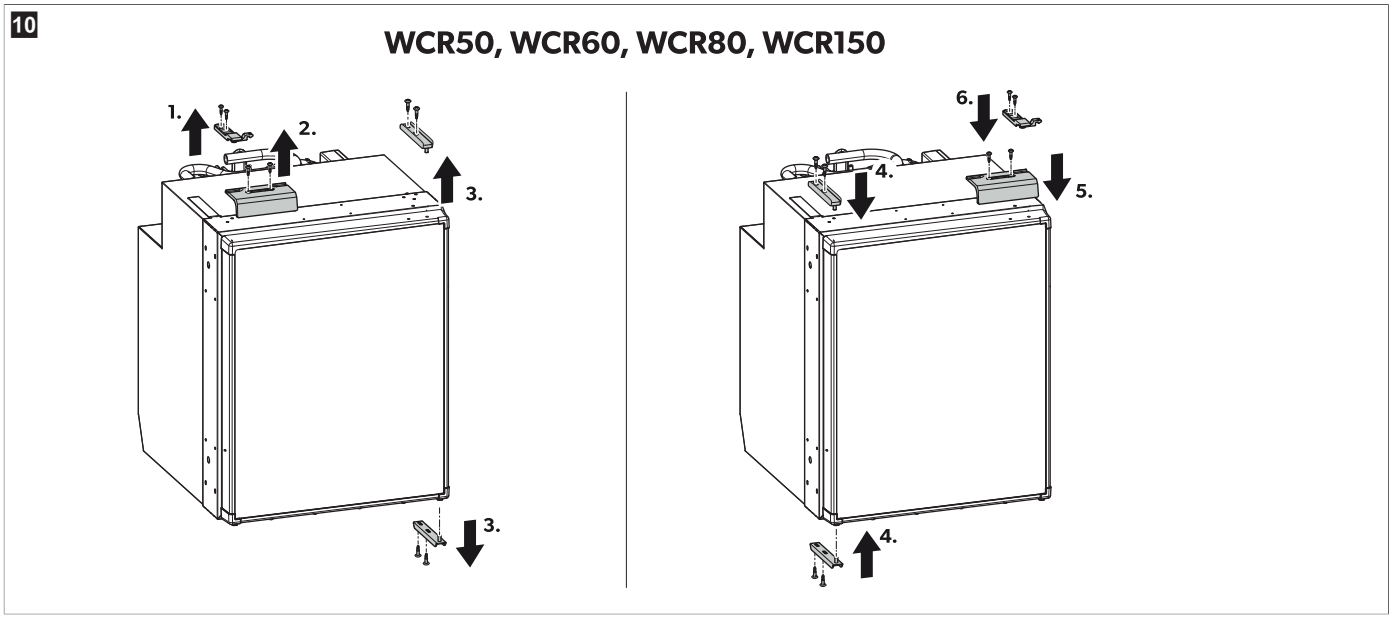

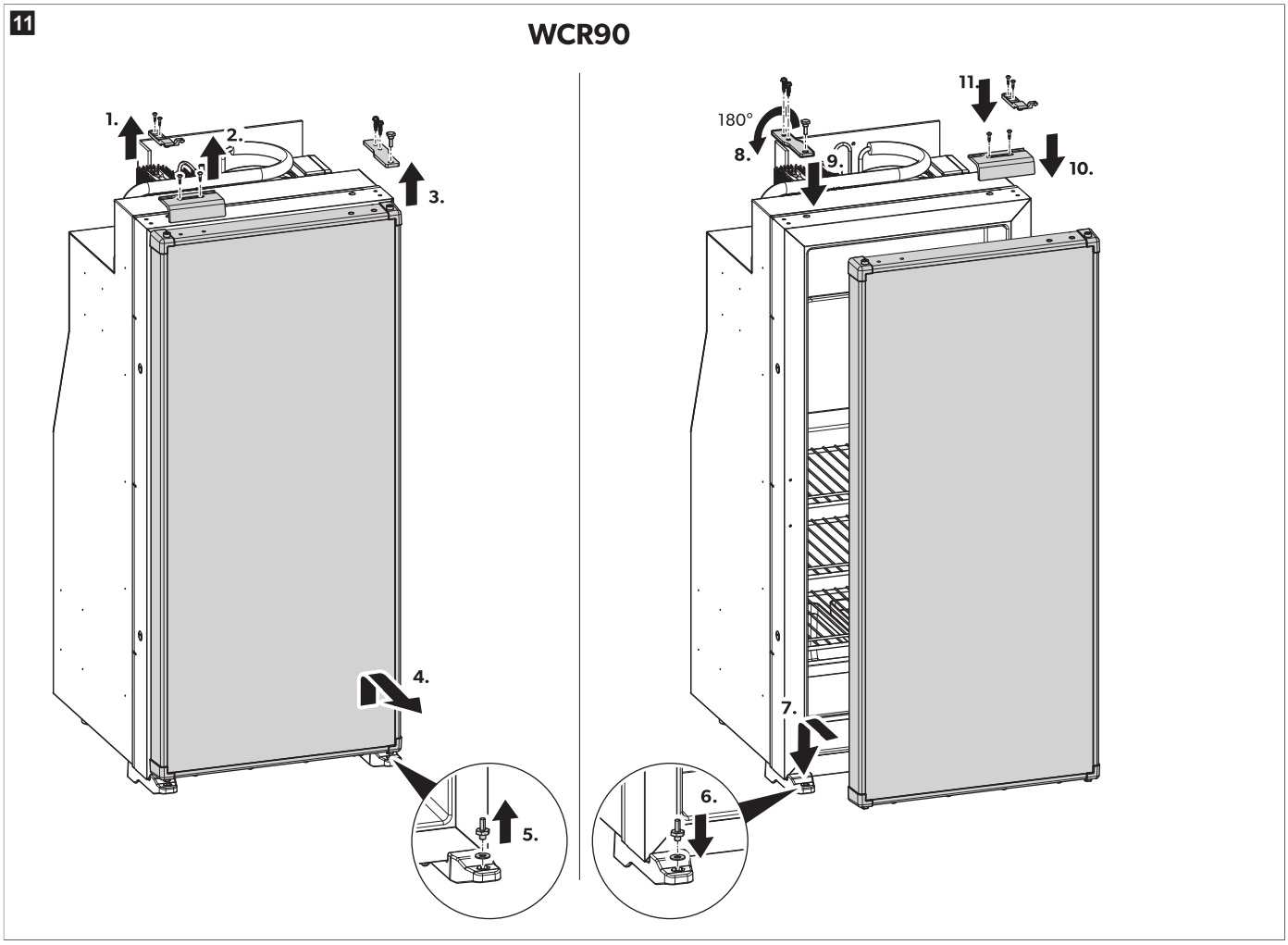

9.5 Zamjena dekorativne ploče

1. Otpustite vijke na dnu ploče.
2. Skinite donju prirubnicu.
3. Uklonite postojeću ploču.
4. Umetnite novu dekorativnu ploču debljine ≤ 7 mm.

5. Vratite donju prirubnicu.
6. Pritegnite vijke na dnu ploče.
✓ Dekorativna ploča je zamijenjena.

9.6 Priključivanje izvora napajanja

Priključak na opskrbu električnom energijom smije izvoditi samo kvalificirani električar koji je pokazao vještinu i znanje u vezi s ugradnjom i radom električne opreme i instalacija te je prošao sigurnosnu obuku kako bi mogao prepoznati i izbjeći opasnosti.

POZOR! Opasnost od oštećenja
- Da biste izbjegli gubitak napona i slabije performanse, kabel treba biti čim kraći i bez prekida. Iz tog razloga izbjegavajte dodatne prekidače, utikače ili produžne kabele.
- Prije povezivanja provjerite jesu li radni napon i napon akumulatora odgovarajući (pogledajte tipsku pločicu).
- Prilikom priključivanja akumulatora na napon 12 V ili 24 V uvjerite se da je polaritet ispravan.

UPUTA Napajanje mora biti zaštićeno osiguračem od 10 A za rad od 12 V⎓ i od 7,5 A za rad od 24 V⎓. Minimalni potrebni presjek kabela za napajanje je 4 mm² za 12 V⎓ i 3 mm² za 24 V⎓.

Hladnjak spojite što je moguće bliže akumulatoru da biste smanjili pad napona kroz kabel.

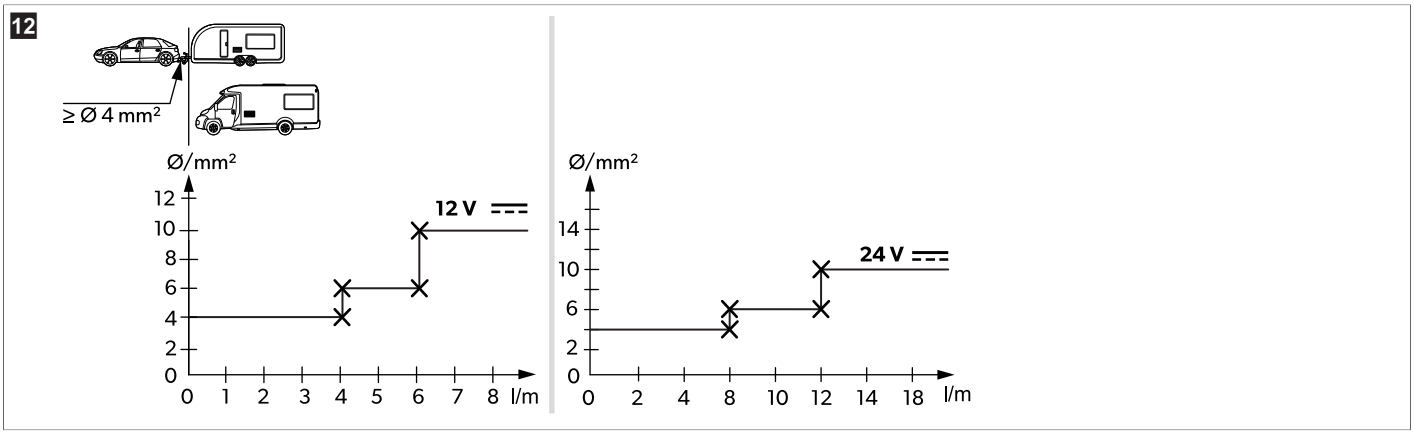

10 Rad

10.1 Prije prve uporabe

UPUTA
- Namirnice nemojte čuvati u hladnjaku tijekom prva 4 h od pokretanja.
- Prilikom prve upotrebe hladnjaka može se pojaviti blag miris koji nestaje nakon nekoliko sati. Dobro prozračite stambeni prostor.
- Na učinak hlađenja mogu utjecati:
  - temperatura okoline (npr. kada je uređaj izložen izravnoj sunčevoj svjetlosti)
  - količina hrane koju je potrebno ohladiti
  - učestalost otvaranja vrata.

- Iz higijenskih razloga čistite unutrašnjost hladnjaka (pogledajte poglavlje Čišćenje i održavanje na stranici 340).

10.2 Ušteda energije
- Odaberite lokaciju s dobrom ventilacijom koja je zaštićena od izravne sunčeve svjetlosti.
- Toplu hranu ostavite da se najprije ohladi prije nego što je stavite u hladnjak na hlađenje.
- Nemojte otvarati hladnjak češće nego što je potrebno.
- Nemojte ostavljati hladnjak otvoren duže nego što je potrebno.
- Hladnjak odmrznite čim se stvori sloj leda.
- Izbjegavajte nepotrebno niske temperature.
- U redovitim razmacima čistite prašinu i prljavštinu s kondenzatora.

10.3 Napomene o čuvanju hrane

POZOR! Oštećenje uređaja
- Teške predmete, kao što su boce ili limenke, čuvajte isključivo u vratima hladnjaka, u odjeljku za povrće ili na donjoj polici.

Radi izbjegavanja bacanja hrane zapamtite sljedeće:

- Držite fluktuacije temperature na najmanjoj mogućoj mjeri. Hladnjak otvarajte samo onoliko često i onoliko dugo koliko je potrebno kako bi se izbjeglo značajno povećanje temperature u odjeljcima hladnjaka. Namirnice spremajte na takav način da zrak još uvijek može dobro cirkulirati.
- Provjerite je li učinak hlađenja hladnjaka odgovarajući za hranu koju želite hladiti.
- Pobrinite se za to da u hladnjak stavljate samo predmete koji se smiju hladiti na odabranoj temperaturi.
- Ako se temperatura može prilagoditi: Prilagodite temperaturu količini i vrsti namirnica.
- Namirnice mogu lako apsorbirati ili ispuštati miris i okus. Uvijek spremajte namirnice poklopljene ili u zatvorenim posudama / bocama.
- Pohranite različite vrste namirnica kako je prikazano na slikama.

UPUTA
- U pretincu za zamrzavanje nemojte čuvati gazirane napitke.
- Pretinac za zamrzavanje prikladan je za pripremu kockica leda i kratkotrajno čuvanje zamrznutih namirnica. Nije prikladan za dugotrajno pohranjivanje hrane.
- Sirove i kuhane namirnice pakirajte odvojeno.
- Pridržavajte se datuma isteka roka na pakiranju.
- Ohlađene namirnice nemojte predugo ostavljati izvan hladnjaka.
- Redovito čistite unutrašnjost hladnjaka.

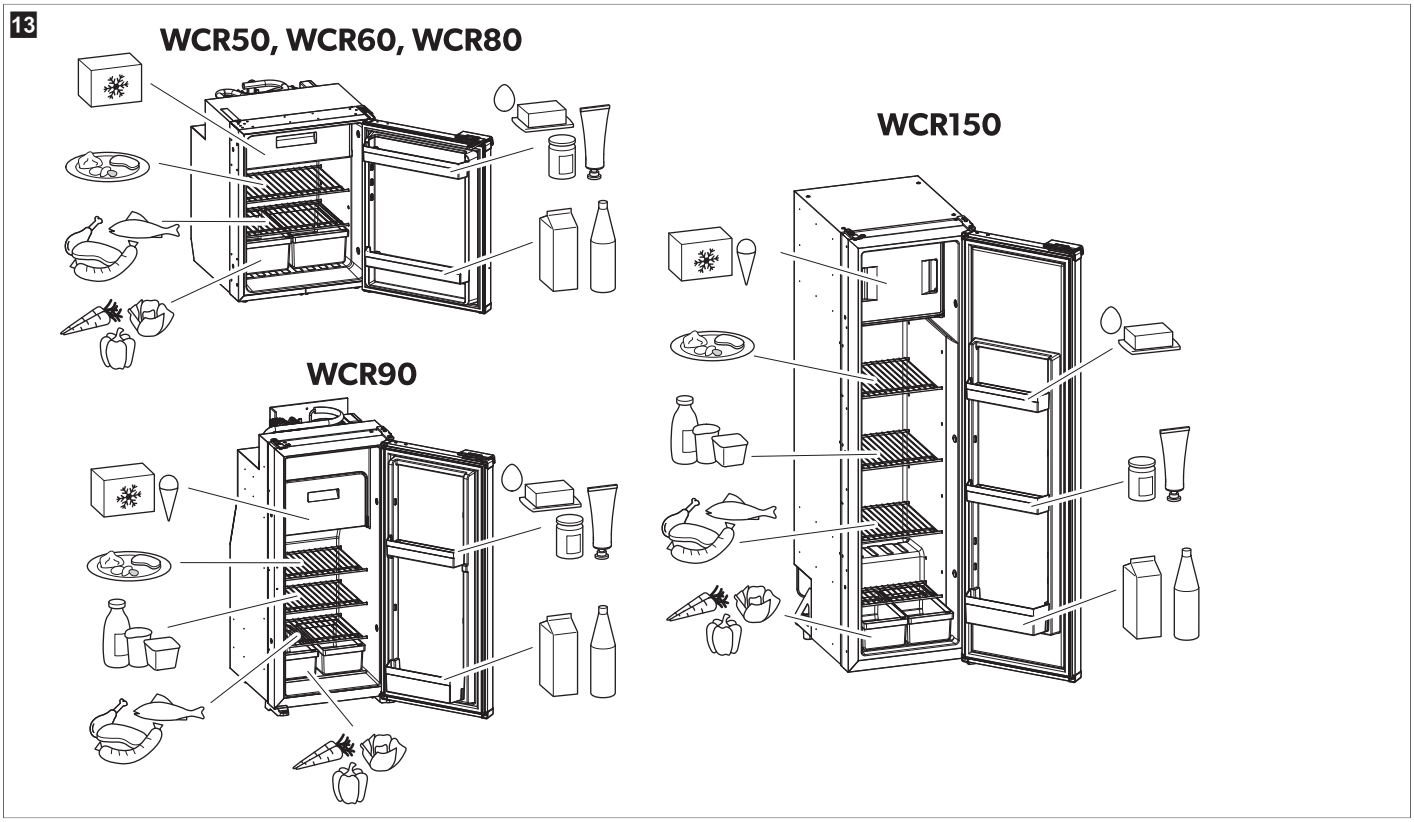

10.4 Uključivanje hladnjaka

UPUTA
> Prilikom prve upotrebe hladnjaka može se pojaviti blag miris koji nestaje nakon nekoliko sati. Dobro prozračite stambeni prostor.
> Parkirajte vozilo na ravnu površinu, naročito prilikom pokretanja i punjenja hladnjaka prije kretanja na putovanje.

> Pritisnite tipku ⓘ i držite 2 s.
⌄ Hladnjak se pokreće sa zadnje postavljenim postavkama.

10.5 Isključivanje hladnjaka
> Pritisnite tipku ⓘ i držite 2 s.
⌄ Hladnjak je u potpunosti isključen.
> Ako hladnjak ne namjeravate koristiti dulje vrijeme, isključite napajanje.

10.6 Namještanje temperature

UPUTA Za temperature okoline od 15 °C – 25 °C odaberite srednju postavku temperature.

> Pritišćite tipku sve dok se ne postavi željena razina temperature.

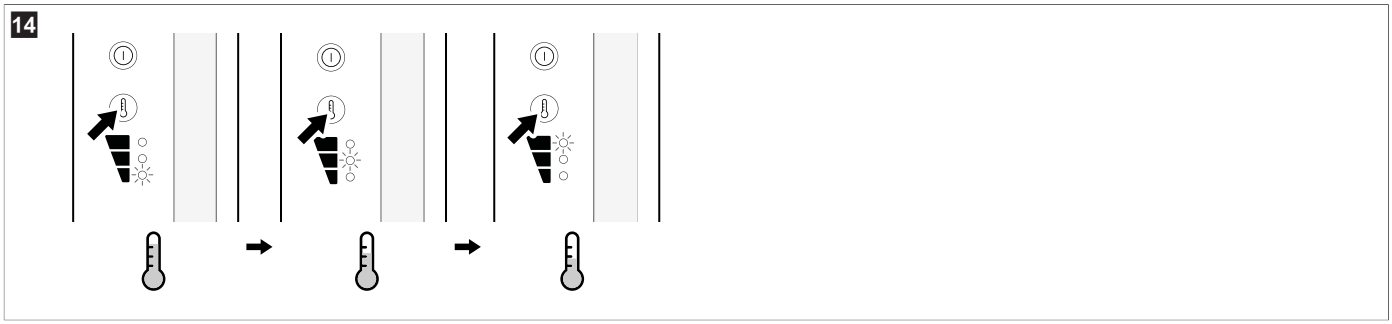

10.7 Postavljanje načina rada

Za pojedinosti o načinima rada pogledajte Način rada na stranici 328.

> Pritišćite tipku sve dok se ne uključi LED indikator za željeni način rada.

- **Način rada Quiet:** Kada je aktiviran način rada Quiet, hladnjak radi sa smanjenom razinom buke.

  UPUTA Nakon 8 h u načinu rada Quiet hladnjak se automatski vraća u način rada Performance, koristeći prethodno postavljenu konfiguraciju.

- **Način rada Performance:** Kada je aktiviran način rada Performance, hladnjak radi u standardnom načinu rada.

  UPUTA Prilikom upotrebe načina rada Performance hladnjak ostaje u tom načinu rada sve do daljnjih promjena.

✓ LED indikatori odabranog načina rada i odabranog stupnja hlađenja svijetle.

10.8 Stavljanje polica

UPOZORENJE! Opasnost da će djeca ostati zarobljena u uređaju

> Sve su police fiksirane da bi se djecu spriječilo u penjanju u hladnjak.
> Police izvadite samo u slučaju čišćenja.
> Police ponovno vratite i pričvrstite na mjesto.

UPUTA Izvadite pretinac za zamrzavanje prije vraćanja polica radi lakšeg pristupa stražnjim ručicama za police.

Skidanje polica

› Uklonite police modela **WCR50** i **WCR60** na sljedeći način.

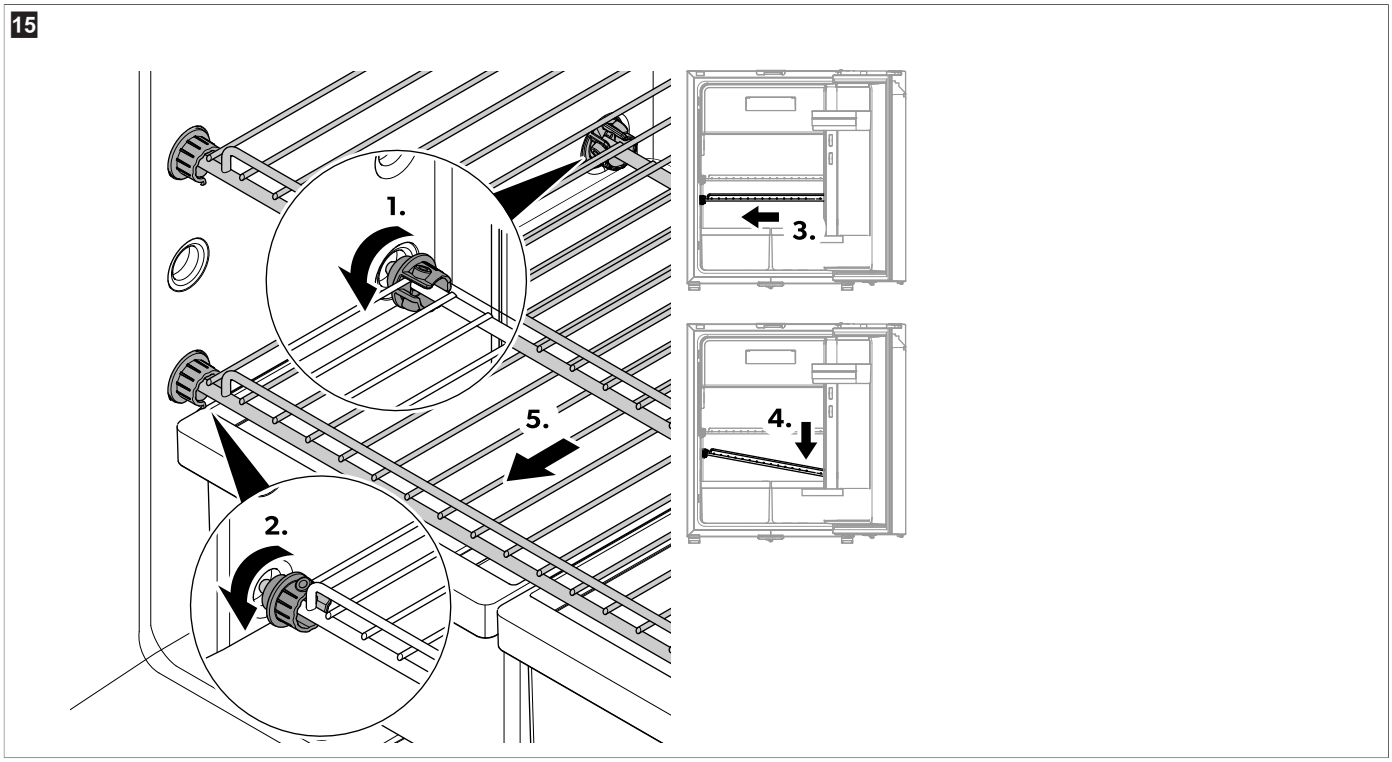

a) Okrenite stražnje plastične prstene tako da su otvori okrenuti prema naprijed.

b) Okrenite prednje plastične prstenove tako da su otvori okrenuti prema unatrag.

c) Pomaknite rešetku na stranu nasuprot šarke vrata.

d) Izvucite rešetku iz hladnjaka.

e) Izvucite rešetku iz hladnjaka.

> Uklonite police modela **WCR80** na sljedeći način.

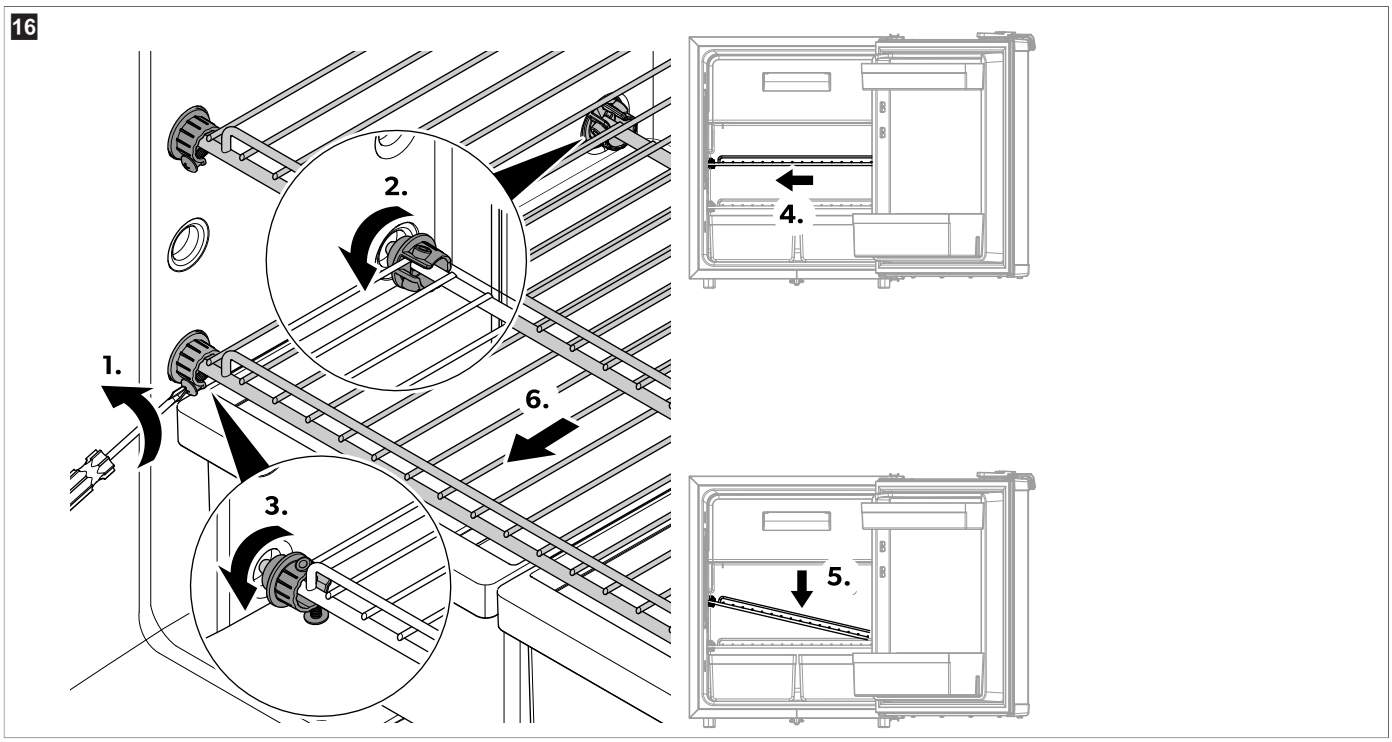

a) Otpustite vijke.
b) Okrenite stražnje plastične prstene tako da su otvori okrenuti prema naprijed.
c) Okrenite prednje plastične prstenove tako da su otvori okrenuti prema unatrag.
d) Pomaknite rešetku na stranu nasuprot šarke vrata.
e) Nagnite stranu nasuprot šarke vrata prema dolje.
f) Izvucite rešetku iz hladnjaka.

> Uklonite police modela **WCR90** na sljedeći način.

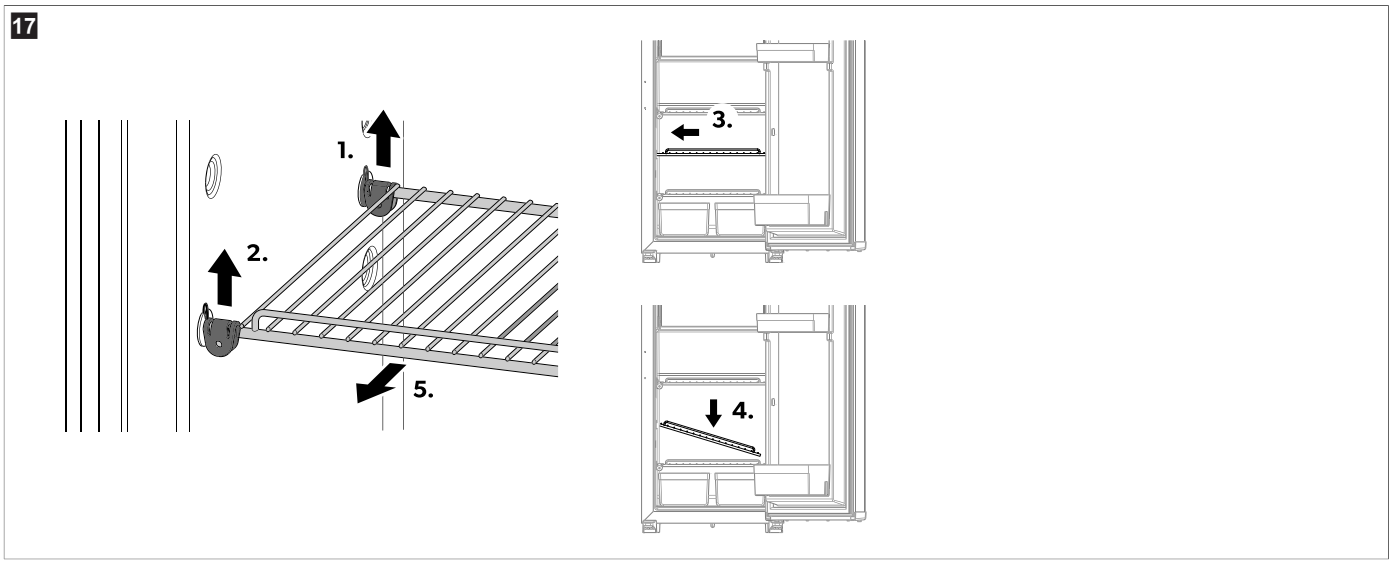

a) Otpustite stražnji nosač.
b) Podignite prednji nosač.
c) Pomaknite rešetku na stranu nasuprot šarke vrata.
d) Nagnite stranu nasuprot šarke vrata prema dolje.
e) Izvucite rešetku iz hladnjaka.

> Uklonite police modela **WCR150** na sljedeći način.

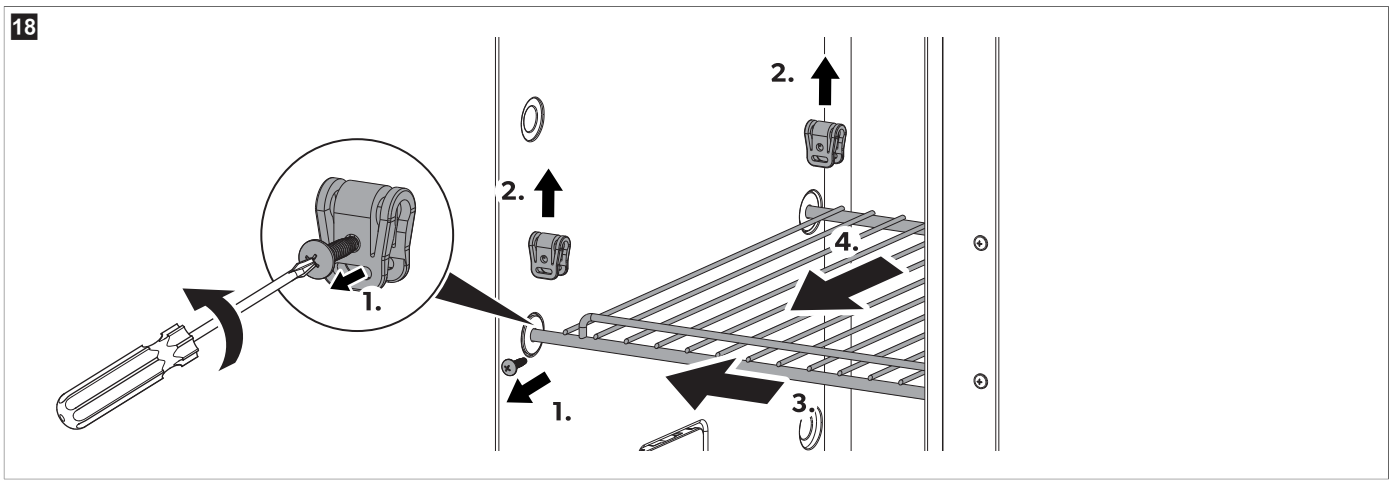

a) Otpustite vijke.
b) Podignite nosač.
c) Pomaknite rešetku na stranu nasuprot šarke vrata.
d) Izvucite rešetku iz hladnjaka.

Ponovno postavljanje polica

> Police ponovno vratite obrnutim redoslijedom.

10.9 Otvaranje vrata hladnjaka

OPREZ! Opasnost od ozljede
> Uvijek zatvorite i zaključajte hladnjak prije početka putovanja.
> Pažljivo otvorite vrata jer su se namirnice možda pomaknule i mogle bi ispasti.

Vrata hladnjaka mogu se otvoriti s lijeve ili desne strane (pogledajte Promjena strane otvaranja vrata na stranici 333).

10.10 Zatvaranje i pričvršćivanje vrata hladnjaka

OPREZ! Opasnost od ozljeda
> Ako vrata nisu pravilno pričvršćena, pažljivo pritisnite gornji i donji dio vrata sve dok ne sjednu na mjesto.

UPUTA Vrata hladnjaka imaju mehanizam zasuna koji se upotrebljava i radi zaštite tijekom transporta.

> Čvrsto zatvorite vrata dok se ne začuje jasan klik.

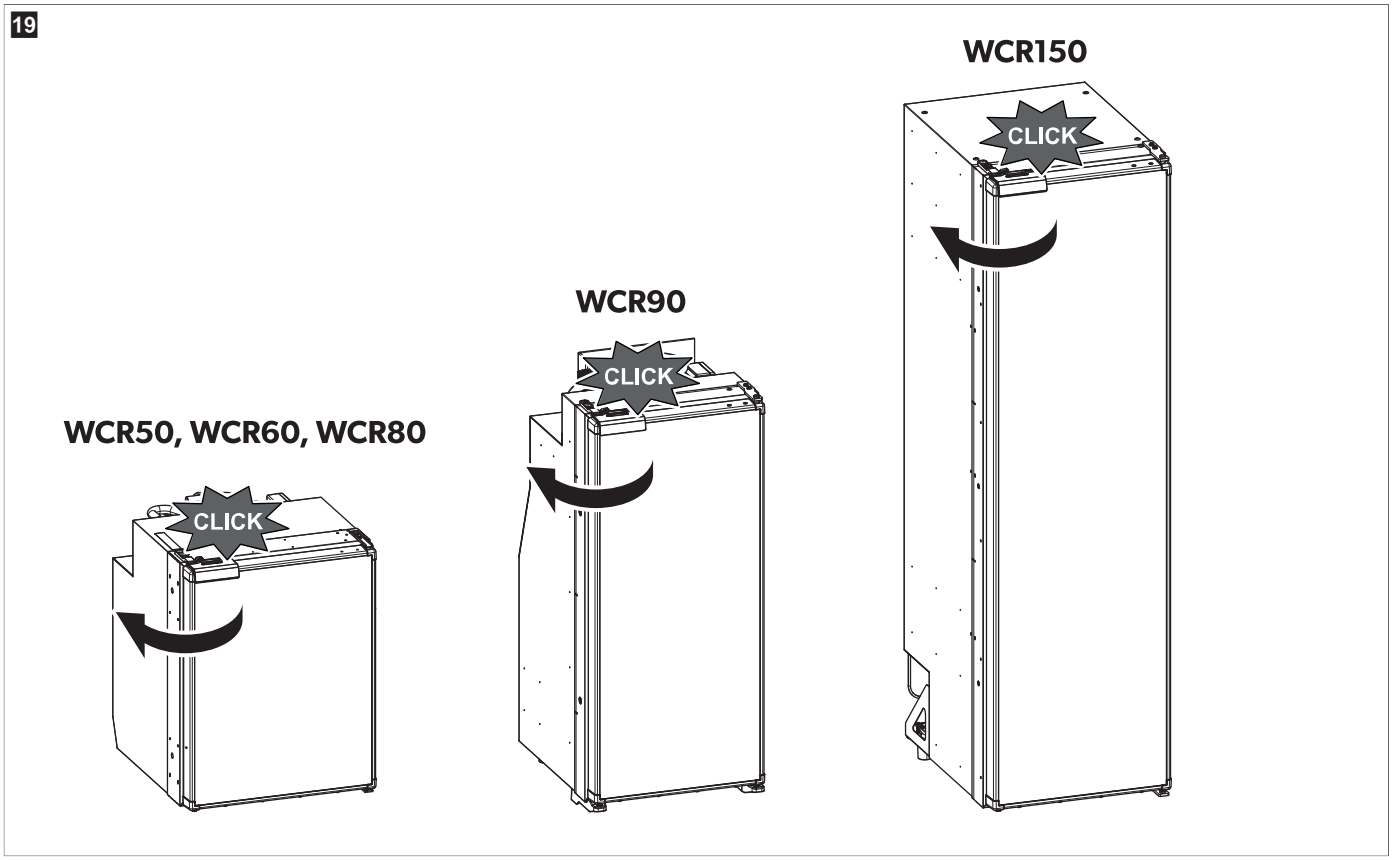

✓ Vrata su nakon toga zatvorena i pričvršćena.

11 Čišćenje i održavanje

UPOZORENJE! Opasnost od strujnog udara
> Prije čišćenja i servisiranja hladnjak uvijek iskopčajte iz električne mreže.

POZOR! Opasnost od oštećenja
> Tijekom čišćenja nemojte upotrebljavati oštre ili tvrde predmete, abrazivna sredstva za čišćenje ili izbjeljivač jer oni mogu oštetiti uređaj.

POZOR! Opasnost od oštećenja
> Nikad ne upotrebljavajte tvrde ni oštre alate za uklanjanje leda ili oslobađanje predmeta koji se zaleđeni drže za uređaj.
> Ne upotrebljavajte nikakve mehaničke ni druge alate za ubrzavanje procesa odleđivanja.

> Hladnjak čistite vlažnom krpom redovito, odnosno čim se zaprlja.
> Provjerite da na brtve ne kapa voda. Time se može oštetiti elektronika.
> Hladnjak nakon čišćenja prebrišite suhom krpom.
> Redovito provjeravajte odvod kondenzata.

Po potrebi očistite odvod kondenzata. Ako je začepljen, kondenzat će se skupljati na dnu hladnjaka.

11.1 Odleđivanje hladnjaka

POZOR! Opasnost od oštećenja
> Ne upotrebljavajte mehaničke alate ni sušilo za kosu za uklanjanje leda ili oslobađanje zamrznutih namirnica.

Ako se hladnjak koristi dulje vrijeme u uvjetima visoke vlažnosti i/ili visoke temperature, može doći do stvaranja inja na stražnjem unutarnjem zidu, što može smanjiti učinkovitost hlađenja. U tom slučaju preporučuje se ručno odleđivanje.

Pretinac za zamrzavanje potrebno je povremeno ručno odlediti, preporučuje se ako je sloj inja veći od 3 mm.

1. Iskopčajte izvor napajanja.
2. Ispraznite namirnice.
3. U odjeljak i hladnjak stavite krpu da bi upila eventualni višak vode.

4. Ostavite vrata otvorena.
- **Samo za WCR90, WCR150:** Većina kondenzata u odjeljku hladnjaka odvodi se kroz crijevo na stražnjoj strani hladnjaka i usmjerava se izvan vozila.
  Kondenzat iz pretinca za zamrzavanje skuplja se na dnu.
5. Oba odjeljka obrišite krpom dok nisu suhi.

12 Uklanjanje smetnji

UPUTA Da biste u kamp-kućici sigurno upotrebljavali trošila od 12 V tijekom vožnje, potrebno je osigurati da vozilo za vuču pruža dovoljan napon. Na nekim vozilima sustav za upravljanje akumulatorom može automatski isključiti trošila radi zaštite akumulatora. Dodatne informacije zatražite od proizvođača vozila.

Smetnja	Mogući uzrok	Rješenje
Hladnjak ne radi.	Osigurač u kablu za istosmjernu struju nije ispravan.	> Zamijenite osigurač.
	Pregorio je osigurač vozila.	> Zamijenite osigurač u vozilu. Pogledajte upute za rukovanje vašeg vozila.
	Akumulator je vozila prazan.	> Testirajte akumulator te ga napunite.
	Paljenje nije uključeno.	> Uključite paljenje.
	Temperatura kompresora je preniska (< 0 °C).	> Izolacijskim materijalom u potpunosti zatvorite/prekrijte ventilacijske rešetke.
	Hladnjak se automatski isključuje ako napajanje nije dovoljno. (Napon na kraju pražnjenja: 10,4 V⎓)	> Napunite akumulator. Hladnjak će se odmah ponovno automatski pokrenuti. (Napon uključivanja: 11,7 V⎓)
Nedovoljno hlađenje, unutrašnja je temperatura povećana. Kompresor neprekidno radi.	Ventilacija oko rashladne jedinice nije dovoljna.	> Provjerite nije li ventilacijska rešetka začepljena. > Pomaknite hladnjak na drugo mjesto.
	Unutrašnje su stranice zaleđene.	> Provjerite zatvaraju li se vrata hladnjaka ispravno. > Provjerite sjeda li brtva hladnjaka ispravno na mjesto te nije li oštećena. > Odmrznite hladnjak.
	Temperatura je postavljena na previsoku vrijednost.	> Postavite nižu temperaturu.
	Okolna je temperatura previsoka.	> Na neko vrijeme uklonite ventilacijsku rešetku da bi topao zrak mogao ranije izaći iz uređaja.
	Previše je hrane istovremeno postavljeno u hladnjak.	> Uklonite nešto od hrane.
	Previše je tople hrane istovremeno postavljeno u hladnjak.	> Uklonite toplu hranu i pustite je da se ohladi prije nego što je vratite u hladnjak.
	Hladnjak ne radi dugo.	> Ponovno provjerite temperaturu nakon 4 h / 5 h.
	Kondenzator je prljav.	> Očistite kondenzator.
	Ventilator nije ispravan.	> Obratite se ovlaštenom servisu.
Nedovoljno hlađenje, unutrašnja je temperatura povećana. Kompresor se ne pokreće često.	Akumulator je ispražnjen.	> Napunite akumulator.
Nedovoljno hlađenje, unutrašnja je temperatura povećana. Kompresor ne radi (priključak akumulatora).	Došlo je do prekida kod električnog priključka za akumulator.	> Uspostavite vezu.
	Glavni prekidač nije ispravan (ako je montiran).	> Zamijenite glavni prekidač.

Smetnja	Mogući uzrok	Rješenje
	Dodatni je osigurač dovodnog voda pregorio (ako je montiran).	> Zamijenite osigurač dovodnog voda.
	Napon akumulatora je prenizak.	> Napunite akumulator.
	Kapacitet je akumulatora prenizak.	> Zamijenite akumulator.
	Kablovi su olabavjeli. Kontakt nije dobar (korozija).	> Uspostavite vezu.
	Presjek kabla previše je malen.	> Zamijenite kabel.
	Kompresor je neispravan.	> Obratite se ovlaštenom servisu.
Neobični zvukovi.	Komponenta kruga rashladnog sredstva ne može se slobodno pomicati (dodiruje zid).	> Pažljivo savinite komponentu i odmaknite je od prepreke.
	Između rashladne jedinice i zida zaglavio se strani predmet.	> Uklonite strani predmet.
	Buka ventilatora.	> Obratite se ovlaštenom servisu.
Vrata se slučajno otvaraju pri kretanju (npr. tijekom vožnje).		> Zasun vrata postavite u drugi položaj.
Vrata se ne zatvaraju pravilno.		> Zasun vrata postavite u drugi položaj.
Zasun vrata nije pravilno pričvršćen.		> Prilikom zatvaranja provjerite jesu li vrata ispravno zatvorena.

12.1 Indikator pogreške

UPUTA

> Sve su pogreške označene narančastim bljeskanjem LED indikatora pogreške (pogledajte Kontrole za upravljanje i prikaz na stranici 327).

> U načinu rada Performance ili Quiet oglašava se dodatni zvučni signal.

Učestalost bljeskanja	Pogreška	Mogući uzrok
1	Prenizak ili previsok napon	Napon napajanja postavljen je izvan postavljenog raspona.
2	Prenapon ventilatora	Opterećenje akumulatora na elektroničkoj jedinici prelazi 1 A.
3	Motor nije moguće pokrenuti.	Rotor je zaglavljen. Razlika u tlaku sustava za hlađenje previše je visoka.
4	Brzina je preniska	Ako je sustav za hlađenje preopterećen, nije moguće održati minimalnu brzinu motora.
5	Pregrijavanje elektroničke jedinice	Ako je sustav za hlađenje preopterećen ili je temperatura postavljena na previsoku vrijednost, elektronika se može pregrijati.
Neprestano	Pogreške senzora temperature	Senzor temperature nije ispravan.

12.2 LED indikator za kompresor i greške

LED indikator za kompresor i greške prikazuje stanje rada kompresora ili upućuje na postojanje greške:

Color	Opis
Bijela	Kompresor je uključen
Svjetlo je isključeno	Kompresor je isključen
Narančasto (trepće)	Greška (pogledajte Indikator pogreške na stranici 342)

13 Jamstvo

Primjenjuje se zakonom propisano jamstveno razdoblje. Ako je proizvod neispravan, obratite se tvrtki WAECO putem adrese customer@waeco.com ili vašem trgovcu na malo.

Za potrebe popravaka i obrade jamstva pri slanju uređaja priložite sljedeće dokumente:

- presliku računa s datumom kupnje
- razlog reklamacije ili opis kvara

Obratite pozornost da samostalni ili nestručni popravak može imati negativne posljedice na sigurnost i uzrokovati gubitak jamstva.

14 Odlaganje u otpad

POZOR! Opasnost od oštećenja

> Izolacija rashladnog uređaja sadrži zapaljivi ciklopentan i zahtijeva posebne postupke zbrinjavanja. Na kraju njegovog životnog ciklusa dostavite rashladni uređaj u odgovarajući centar za recikliranje.

UPOZORENJE! Opasnost da će djeca ostati zarobljena u uređaju

> Prije odlaganja starog proizvoda u otpad:
- Demontirajte poklopac.
- Ostavite košare u hladnjaku tako da se djeca ne mogu lako popeti u njega.

Recikliranje ambalaže: Odložite ambalažu u odgovarajuće kante za reciklažu otpada gdje god je to moguće.

Prekrižena kanta za smeće označava da je proizvod električna ili elektronička oprema i da se mora sakupljati odvojeno radi pravilne obrade, pravilnog prikupljanja i recikliranja. **Potrošač je zakonski obvezan propisno zbrinuti svu električnu ili elektroničku opremu odvojeno od općeg otpada iz kućanstva!**

To je odvajanje nužno jer su električni uređaji vrijedni resursi i mogu sadržavati tvari koje su štetne za ljude i okoliš.

Da biste proizvod konačno odložili u otpad, zatražite od svog lokalnog reciklažnog centra ili specijaliziranog trgovca pojedinosti o tomu kako to učiniti u skladu s primjenjivim propisima o odlaganju otpada.

Proizvod se može besplatno odložiti u otpad.

15 Tehnički podaci

Rashladni krug sadrži malu količinu ekološkog, ali zapaljivog rashladnog sredstva. Rashladno sredstvo ne oštećuje ozonski sloj i ne povećava efekt staklenika. Svako rashladno sredstvo, koje curi, može se zapaliti.
Rashladna jedinica je hermetički zatvorena.

Daljnjim informacijama o proizvodu možete pristupiti putem QR koda na energetskoj naljepnici ili putem web-mjesta eprel.ec.europa.eu.

Opći tehnički podaci	
Priključni napon	12 V⎓ / 24 V⎓
Učinkovitost hlađenja (razina hlađenja 3 ... razina 1)	– 12 °C ... – 7 °C
Prosječna primljena snaga	50 W
Klimatski razred	ST
Rashladno sredstvo	R600a
Odleđivanje	Ručno odleđivanje
Ispitivanje/certifikacija	CE
WCR50	
Ukupna zapremnina	44 L
Zapremnina odjeljka hladnjaka	39,6 L
Zapremnina odjeljka za zamrzavanje	4,4 L
Dimenzije (Š x V x D)	380 mm × 535 mm × 510 mm
Neto težina	14 kg
Emisija buke (testirano u skladu sa standardom IEC 60704)	
Način rada Quiet	36 dB(A)
Način rada Performance	40 dB(A)
Potrošnja energije (testirano u skladu sa standardom IEC 62552)	0,32 kWh/24h
WCR60	
Ukupna zapremnina	55 L
Zapremnina odjeljka hladnjaka	48,9 L

WCR60	
Zapremnina odjeljka za zamrzavanje	6,1 L
Dimenzije (Š x V x D)	448 mm × 535 mm × 537 mm
Neto težina	15,5 kg
Emisija buke (testirano u skladu sa standardom IEC 60704)	
Način rada Quiet	38 dB(A)
Način rada Performance	41 dB(A)
Potrošnja energije (testirano u skladu sa standardom IEC 62552)	0,33 kWh/24h

WCR80	
Ukupna zapremnina	75 L
Zapremnina odjeljka hladnjaka	68,4 L
Zapremnina odjeljka za zamrzavanje	6,6 L
Dimenzije (Š x V x D)	475 mm × 635 mm × 537 mm
Neto težina	16,7 kg
Emisija buke (testirano u skladu sa standardom IEC 60704)	
Način rada Quiet	38 dB(A)
Način rada Performance	41 dB(A)
Potrošnja energije (testirano u skladu sa standardom IEC 62552)	0,36 kWh/24h

WCR90	
Ukupna zapremnina	82 L
Zapremnina odjeljka hladnjaka	75 L
Zapremnina odjeljka za zamrzavanje	7 L
Dimenzije (Š x V x D)	418 mm × 966 mm × 507 mm
Neto težina	19 kg
Emisija buke (testirano u skladu sa standardom IEC 60704)	
Način rada Quiet	38 dB(A)
Način rada Performance	41 dB(A)
Potrošnja energije (testirano u skladu sa standardom IEC 62552)	0,48 kWh/24h

WCR150	
Ukupna zapremnina	153 L
Zapremnina odjeljka hladnjaka	135,5 L
Zapremnina odjeljka za zamrzavanje	17,5 L
Dimenzije (Š x V x D)	418 mm × 1482 mm × 574 mm
Neto težina	31,5 kg
Emisija buke (testirano u skladu sa standardom IEC 60704)	
Način rada Quiet	36 dB(A)
Način rada Performance	40 dB(A)
Potrošnja energije (testirano u skladu sa standardom IEC 62552)	0,46 kWh/24h

Türkçe

1 Önemli notlar 345
2 Sembollerin açıklanması 345
3 Cihaz üzerindeki sembollerin açıklamaları 346
4 Güvenlik uyarıları 346
5 Hedef Grup 347
6 Teslimat kapsamı 347
7 Intended use 347
8 Teknik açıklama 348
8.1 Cihaz açıklaması 348
8.2 Kontrol ve gösterge ögeleri 348
8.3 Çalışma modu 349
9 Montaj 349
9.1 Montaj yeri seçimi 350
9.2 Buzdolabını sabitleme 352
9.3 Tahliye hortumunun montajı 352
9.4 Kapının döndürülmesi 354
9.5 Dekor panelinin değiştirilmesi 354
9.6 Güç kaynağı bağlantısı 355
10 Kullanım 355
10.1 İlk kullanım öncesi 355
10.2 Enerji tasarrufu 355
10.3 Gıdaların saklanmasına ilişkin notlar 355
10.4 Buzdolabının açılması 356
10.5 Buzdolabının kapatılması 356
10.6 Sıcaklığın ayarlanması 356
10.7 Çalışma modunun ayarlanması 357
10.8 Rafların konumlandırılması 357
10.9 Buzdolabı kapağının açılması 360
10.10 Buzdolabı kapağının kapatılması ve güvence altına alınması 360
11 Temizlik ve bakım 361
11.1 Buzdolabının buzunun çözdürülmesi 361
12 Arızaların Giderilmesi 362
12.1 Hata göstergesi 363
12.2 Kompresör ve hata LED'i göstergesi 363
13 Garanti 363
14 Atık İmhası 363
15 Teknik Bilgiler 364

1 Önemli notlar

Bu ürünü doğru monte ettiğinizden ve ürünün daima kullanıma hazır olduğundan emin olmak için lütfen tüm talimatları ve bu ürün kılavuzunda verilen kılavuzları ve uyarıları dikkatlice okuyunuz. Bu talimatlar bu ürün ile birlikte SAKLANMALIDIR.

Bu ürünü kullandığınızda tüm talimatları, kılavuzları ve uyarıları dikkatlice okuduğunuzu ve anladığınızı ve hükümlere ve koşullara bu sözleşmede yer alıyormuş gibi uyacağınıza onay verirsiniz. Bu ürünü sadece amacına ve uygulamaya uygun ve talimatlara, kılavuzlara ve uyarılara uygun bu ürün kılavuzu ile geçerli yasalara ve yönetmeliklere uygun olarak kullanacağınızı kabul ediyorsunuz. Talimatların ve uyarıların burada verildiği gibi okunmaması veya bunlara uyulmaması sonucu kendiniz ve diğer insanlar yaralanabilir veya ürününüz veya yakınında bulunan diğer mallar hasar görebilir. Talimatlar, kılavuzlar ve uyarılar da dahil, bu ürün kılavuzu ve buna ait olan dokümanlarda değişiklikler ve güncellemeler yapılabilir. Güncel ürün bilgileri için lütfen qr.dometic.com/bgWFax adresini ziyaret edin.

2 Sembollerin açıklanması

Bir sinyal sözcüğü, güvenlik ve maddi hasar mesajlarını tanımlar ve ayrıca tehlikenin ciddiyet derecesini veya seviyesini gösterir.

UYARI!
> Önlenmediğinde, can kaybı veya ağır bir yaralanmaya neden olabilecek tehlikeli bir durumu gösterir.

DİKKAT!
> Önlenmediğinde, hafif veya orta derecede bir yaralanmaya neden olabilecek tehlikeli bir durumu gösterir.

İKAZ!
> Önlenmediğinde, maddi hasara neden olabilecek bir durumu gösterir.

NOT Ürünün kullanılması ile ilgili ek bilgiler.

3 Cihaz üzerindeki sembollerin açıklamaları

Dikkat! Yangın riski / Yanıcı malzemeler

4 Güvenlik uyarıları

Genel güvenlik

UYARI! Elektrik çarpması tehlikesi

- Buzdolabının montajı ve sökülmesi sadece kalifiye personel tarafından gerçekleştirilmelidir.
- Suya maruz kalan alanlara montajı kalifiye bir teknisyen tarafından yapılmalıdır.
- Buzdolabını kanopi veya benzeri bir ortamın altına monte ediyorsanız, buzdolabının yağmurdan ve sıçrayan sudan korunduğundan emin olun.
- Buzdolabında gözle görülebilir hasar varsa buzdolabını çalıştırmayın.
- Buzdolabının onarımı sadece kalifiye personel tarafından yapılmalıdır. Uygun olmayan onarımlar ciddi tehlikelere veya buzdolabında hasara yol açabilir.
- Buzdolabı yerleştirilirken besleme kablosunun sıkışmamasına veya hasar görmemesine dikkat edin.
- Açıktaki kablolara çıplak elle dokunmayın.

UYARI! Yangın tehlikesi

- Soğutucu akışkan devresindeki soğutucu akışkan yüksek derecede yanıcıdır ve cihaz küçük bir odadaysa sızıntı durumunda yanıcı gazlar oluşabilir. Soğutucu akışkan devresinde bir hasar olması durumunda:
  - Açık ateş ve potansiyel ateşleme kaynaklarını buzdolabından uzak tutun.
  - Odayı iyi havalandırın.
  - Buzdolabını kapatın.
- Soğutucu akışkan devresi az miktarda, çevre dostu ancak yanıcı bir soğutucu akışkan içerir. Ozon tabakasına zarar vermez ve sera etkisini artırmaz. Herhangi bir soğutucu akışkan sızıntısı tutuşabilir.
- Yanıcı soğutucu akışkan içeren buzdolapları için: Buzdolabını hava akışının olmadığı veya çok az olduğu kapalı alanlarda kullanmayın veya saklamayın.

UYARI! Patlama tehlikesi

- Buzdolabında, içinde itici gaz bulunan aerosol kutuları gibi patlayıcı maddeler saklamayın.

UYARI! Sağlık için tehlike

- **Avrupa Birliği, Birleşik Krallık ve Türkiye için:** Bu cihaz, gözetim altında olmaları veya cihazın güvenli bir şekilde kullanımıyla ilgili talimatların verilmesi ve tehlikeleri anlamaları halinde, 8 yaş ve üzeri çocuklar ve fiziksel, duyusal veya zihinsel yetenekleri kısıtlı veya deneyim ve bilgi eksikliği olan kişiler tarafından kullanılabilir. **Diğer tüm bölgeler için:** Bu cihaz fiziksel, duyusal veya ruhsal yetenekleri yeterli olmayan, deneyimleri ve bilgileri eksik olan kişilerin (çocuklar da dahil) kullanmaları için tasarlanmamıştır. Bu kişiler bu cihazı güvenlikleri için sorumlu bir kişinin denetimi altında kullanabilirler.
- 3 ile 8 yaş arasındaki çocukların buzdolabını doldurmalarına ve boşaltmalarına izin verilir.
- Temizlik ve kullanıcı bakımı gözetimsiz olarak çocuklar tarafından yapılmamalıdır.
- Buzdolabıyla oynamadıklarından emin olmak için çocuklar daima gözetlenmelidir.

UYARI! Çocuklar için sıkışma tehlikesi

- Rafların, çocuklar kendini buzdolabına kilitleyemeyecek şekilde monte edildiğinden ve sabitlendiğinden emin olun.
- Eski buzdolabınızı imha etmeden önce:
  - Çekmeceleri sökün.
  - Rafları, çocukların içine tırmanmaması için buzdolabında bırakın.
- Kapakları çıkartın.

DİKKAT! Sağlık için tehlike

- Buzdolabının dengesizliğinden kaynaklanan bir tehlikeyi önlemek için buzdolabı, montaj talimatlarına uygun olarak sabitlenmelidir.
- Buzdolabının üzerindeki ve muhafazasındaki veya gömme yapıdaki havalandırma boşluklarının engellenmemesine dikkat edin.
- Buz çözdürme işlemini hızlandırmak için üretici tarafından tavsiye edilenler dışında mekanik aletler veya diğer türden araçlar kullanmayın.
- Hiçbir koşulda soğutucu akışkan devresini açmayın veya zarar vermeyin.
- Üretici tarafından önerilmedikçe buzdolabı içinde bu amaç için elektrikli cihazlar kullanmayın.

DİKKAT! Yaralanma riski

- BUZDOLABININ İÇİNDE VEYA YAKININDA YANICI MADDELER KULLANMAYIN VEYA SAKLAMAYIN.
- BUZDOLABININ ÜZERİNE VEYA ÖNÜNE EŞYA KOYMAYIN.

> BUZDOLABINDA DEĞİŞİKLİK YAPMAYIN.

İKAZ! Hasar tehlikesi
> Varsa yoğuşma suyu tahliyesini her zaman temiz tutun.
> Buzdolabının havalandırma ızgaraları varsa aracı temizlerken havalandırma ızgarasının yakınında yüksek basınçlı bir temizleyici kullanmayın.
> Bu buzdolabı yağmur altında bırakılmamalıdır.
> Fişi prizden çıkartmak için asla bağlantı kablosunu kullanmayın.

Kurulum sırasında güvenlik

UYARI! Elektrik çarpması tehlikesi
> Buzdolabının arkasına seyyar çoklu priz ve taşınabilir güç kaynağı takmayın veya yerleştirmeyin.

UYARI! Yangın tehlikesi
> Silikon sızdırmazlık maddesi veya benzeri kullanılıyorsa temiz ve kalıntısız bir uygulama sağlayın. Silikon filamentlerin sıcak parçalarla veya çıplak alevle temas etmesi halinde yangın riski vardır.
> Buzdolabını çıplak alev veya ısıtıcılar, doğrudan güneş ışığı ya da gazlı fırınlar gibi diğer ısı kaynaklarının yakınına monte etmeyin.

İKAZ! Hasar tehlikesi
> Taşıma sırasında cihazı yalnızca gövdesinden tutun.
> Buzdolabı yalnızca gömme niş içerisine monte edilmeye uygundur. Buzdolabının devrilmesini önlemek için cihaz, mobilya/dolaplara bir sabitleme çerçevesi veya diğer flanşlarla sabitlenmelidir. Buzdolabı kurulduktan sonra, sadece ön tarafa erişilebilir olmalıdır.

5 Hedef Grup

Cihazın elektrik montajı ve devreye alınması, elektrikli ekipmanların yapısı, çalıştırılması ve montajı konusunda bilgi ve beceriye sahip, ekipmanın montajının yapılacağı ve/veya kullanılacağı ülkenin geçerli düzenlemelerine aşina olan, ilgili tehlikeleri belirlemek ve bunlardan kaçınmak için güvenlik eğitimi almış kalifiye bir personel tarafından yapılmalıdır.
Diğer tüm işlemler, profesyonel olmayan kullanıcılar tarafından yapılacak şekilde tasarlanmıştır.

6 Teslimat kapsamı

Miktar	Adı
1	Buzdolabı
1	Tahliye dirseği
4	Sabitleme kapağı
1	Kısa Kullanım kılavuzu
1	Kullanma kılavuzu (yalnızca online)

7 Intended use

The refrigerator is intended for:

- Installation in caravans and motor homes
- Cooling and storing food
- Storing frozen food

The refrigerator is not suitable for:

- Storing medications and other medical products
- Storing corrosion substances or substances that contain solvents
- Quickly-freezing food

The frozen compartment is suitable for storing frozen food, storing ice cream and making ice cubes. The compartment is not suitable for freezing unfrozen food.

The refrigerator is intended for installation in a piece of cabinetry or an installation niche. Once installed, only the front of the refrigerator may be accessible.

This refrigerator is not intended to be used in household applications.

The device is designed to be operated from a 12 V⎓ or 24 V⎓ onboard supply.

Optimum cooling performance is provided at ambient temperatures between 16 °C ... 38 °C.

Bu ürün sadece amacına ve uygulamaya ve bu talimatlara uygun olarak kullanılmalıdır.

Bu kılavuzda ürünün doğru olarak monte edilmesi ve/veya kullanılması için gerekli bilgiler verilmektedir. Doğru yapılmayan montaj ve/veya yanlış işletim ya da bakım, performansın yetersiz olmasına ve olası bir arızaya neden olabilir.

Üretici, aşağıdaki durumların neden olduğu yaralanmalardan veya ürün hasarlarından sorumlu değildir:

- Aşırı voltaj da dahil olmak üzere hatalı kurulum, montaj veya bağlantı
- Yanlış bakım veya üretici tarafından sağlanan orijinal yedek parçalardan başka yedek parçalar kullanılması
- Üreticisinden açıkça izin almadan cihazda değişiklikler yapılması
- Bu kılavuzda tanımlananların dışında amaçlar için kullanıldığında

Waeco, ürünün görünümünde ve ürün özelliklerinde değişiklik yapma hakkını saklı tutar.

8 Teknik açıklama

Buzdolabı, kompresörlü bir buzdolabıdır ve 12 V⎓ / 24 V⎓ güç kaynağı ile çalışacak şekilde tasarlanmıştır.

NOT Sürüş sırasında karavandaki 12 V⎓ / 24 V⎓ tüketici üniteleri güvenli bir şekilde çalıştırmak için çekici aracın yeterli gerilim sağladığından emin olun. Bazı araçlarda, akü yönetim sistemi aküyü korumak için tüketici birimlerini otomatik olarak kapatabilir. Daha fazla bilgi için araç üreticinize danışın.

Cihaz 2 °C ... 7 °C aralığına kadar gıdaları soğutup serin tutabilir. Ürünler dondurucu bölmesinde dondurulmuş olarak tutulabilir. Kontrol ekranı istenen sıcaklığı ayarlamak için kullanılabilir.

Buzdolabında kullanılan tüm malzemeler gıda maddeleri ile kullanıma uygundur. Soğutucu devresi hava geçirmez.

8.1 Cihaz açıklaması

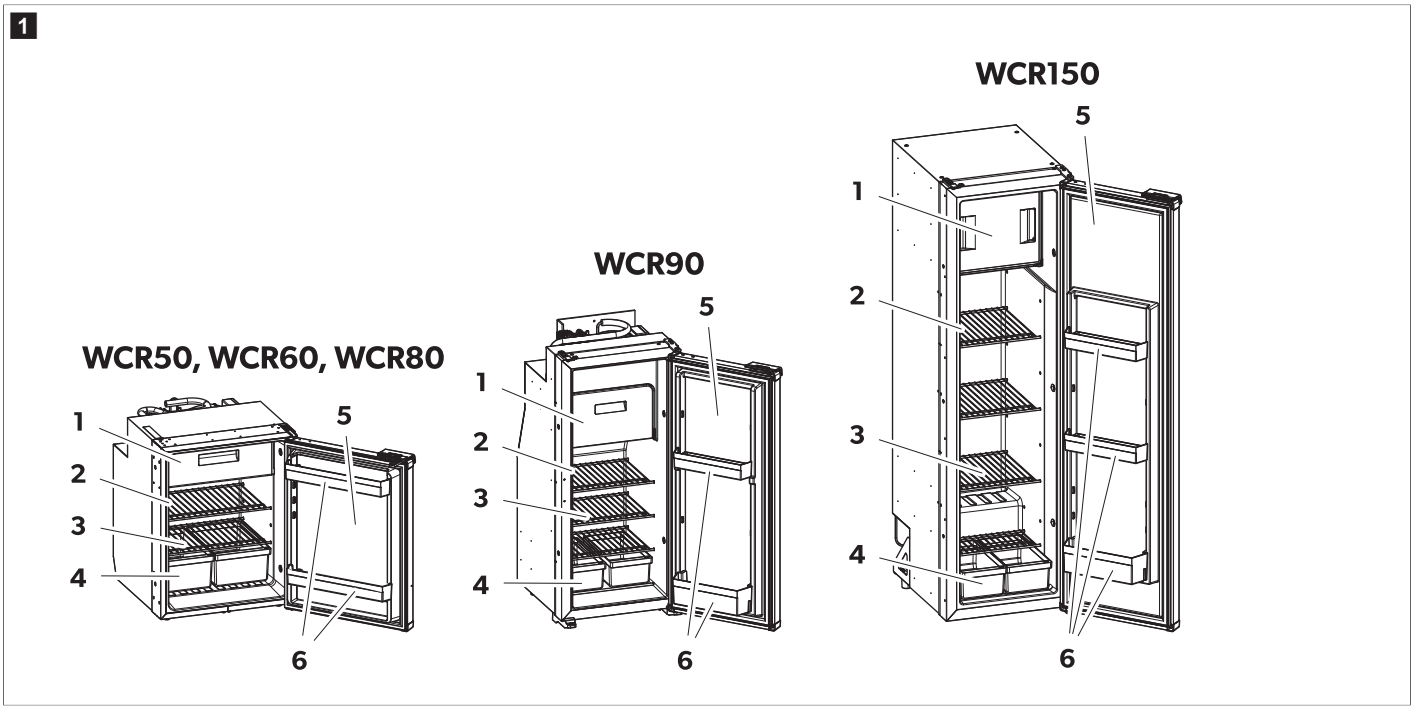

Numara 📷 şekil 1 sayfa 348	Adı	Miktar		
		WCR50, 60, 80	WCR90	WCR150
1	Dondurucu bölmesi	1	1	1
2	Kontrol ve gösterge ögeleri	1	1	1
3	Çıkarılabilir buzdolabı rafı	2	3	4
4	Sebzelik	2	2	2
5	Buzdolabı kapağı	1	1	1
6	Kapak rafı	2	2	3

8.2 Kontrol ve gösterge ögeleri

Buzdolabının iç duvarında bir LED ekran vardır.

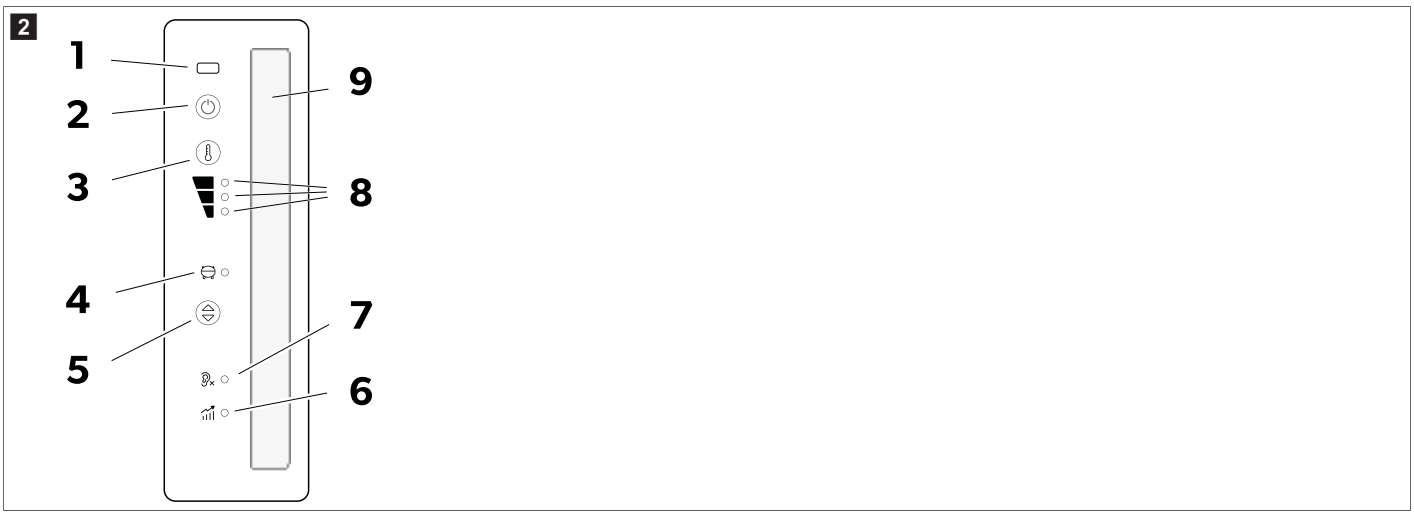

LED ekran, aşağıdaki çalıştırma ve gösterge elemanlarını gösterir:

Parça	Açıklama
1	IR kapak açıklığı sensörü
2	AÇ/KAPAT tuşu
3	Soğutma seviyesi ayar düğmesi
4	Kompresör ve hata LED'i göstergesi
5	Çalışma modu düğmesi
6	Performans modu
7	Sessiz mod
8	Soğutma seviyesi 1-3 LED göstergesi
9	İç aydınlatma

8.3 Çalışma modu

Çalışma modu	Sembol	Adı
Sessiz mod		Azaltılmış gürültü seviyesi ile çalışma. Soğutma seviyesi 1
Performans modu		Soğutma seviyesi 1 – 3

9 Montaj

DİKKAT! Sağlık için tehlike
> Cihazın dengesizliğinden kaynaklanan bir tehlikeyi önlemek için cihaz talimatlara uygun olarak sabitlenmelidir.

DİKKAT! Yaralanma riski
> Buzdolabının keskin kenarları vardır. Kurulum sırasında eldiven takın.

NOT Yalnızca WCR90, WCR150: Absorpsiyonlu buzdolabınızı kompresörlü bir modelle değiştirdiğinizde, tüm dış havalandırma ızgaralarının tamamen kapalı olduğundan emin olun. Aksi takdirde kompresörün düşük ortam sıcaklıklarında (0 °C altında) çalışması engellenebilir ve arıza riski ortaya çıkabilir.

İKAZ! Hasar tehlikesi
> Servis çalışması için kolayca erişilebilir olacak şekilde buzdolabını monte edin (bkz. Tahliye hortumunun montajı sayfa 352).
> Buzdolabını, çıkarırken zorluk oluşturmayacak şekilde monte edin.
> Buzdolabını araçtan kolayca çıkarılabileceği şekilde monte edin.
> Araç hareket halindeyken güvenli kalması için buzdolabını bir girintiye monte edin.

9.1 Montaj yeri seçimi

İKAZ! Hasar tehlikesi

- Buzdolabını, kapağı seyahat yönüne bakacak şekilde taşınabilir evlerin arkasına monte etmeyin.
- Tezgah altı ünitesini yalnızca sürgülü kapının yanına ve ön koltukların arkasına yerleştirilmişse, kapağı sürüş yönüne bakacak şekilde monte edin.
- İlk kez çalıştırmadan önce cihazı en az 3 h saat dikey konumda bırakın.
- Buzdolabını doğrudan araç zeminine yerleştirmeyin.
- Buzdolabını mobilyalara monte ederken minimum aralığa dikkat edin.

WCR50, WCR60, WCR80

3

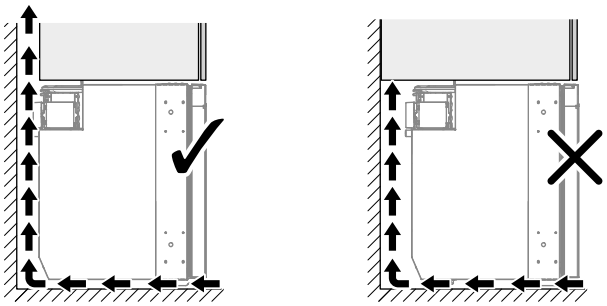

NOT **Yalnızca WCR90, WCR150**: Cihazı yükseltilmiş bir basamağa monte etmeyin. Üste monte edilen kapak mandalına ulaşmak zorlaşabilir ve bu da kapağın açılmasını zorlaştırabilir.

- Bunun için aracı düz bir alana park edin.
- Zeminin sağlam ve düz olduğundan emin olun.
- Kapağın serbestçe hareket etmesini engelleyecek herhangi bir halı olmadığından emin olun.
- Buzdolabının, kapağın ön kenarına kadar tamamen mobilya zemininde durduğundan emin olun.
- Buzdolabını doğru şekilde monte edin.

> Uygun hava sirkülasyonu sağlamak için buzdolabını duvarlardan yeterince uzakta olacak şekilde monte edin.
- Seçenek **A**
- Seçenek **B**

WCR50, WCR60, WCR80

4

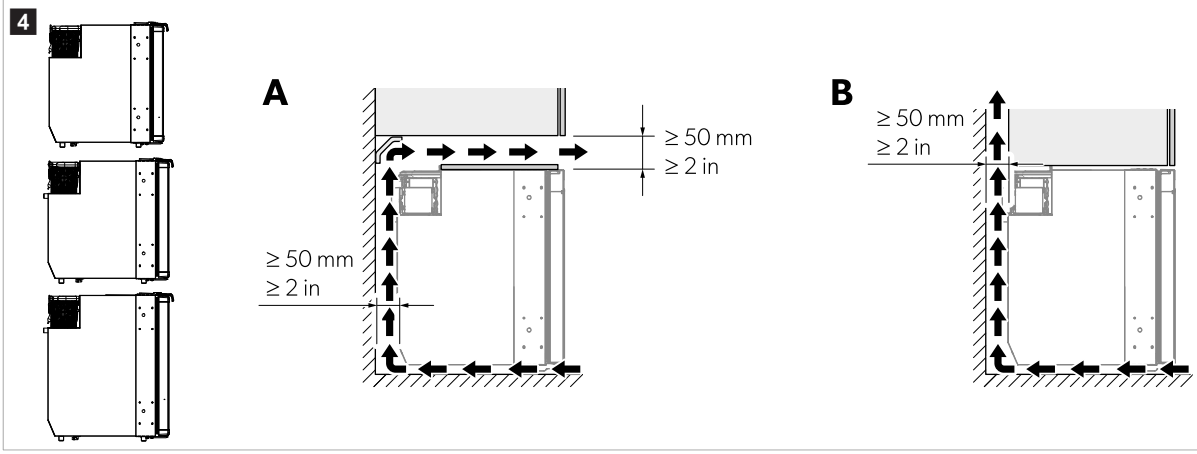

WCR90

5

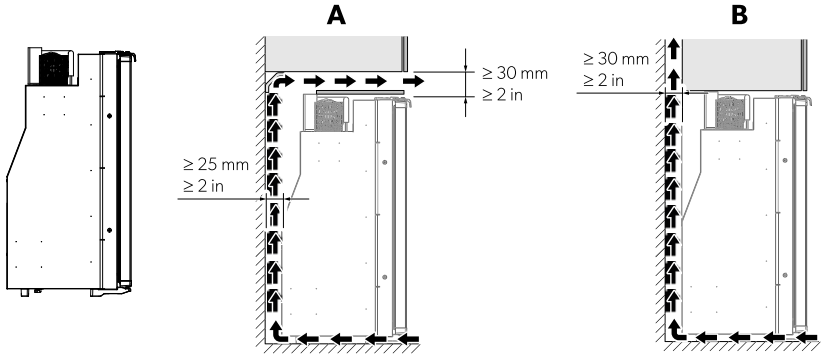

WCR150

6

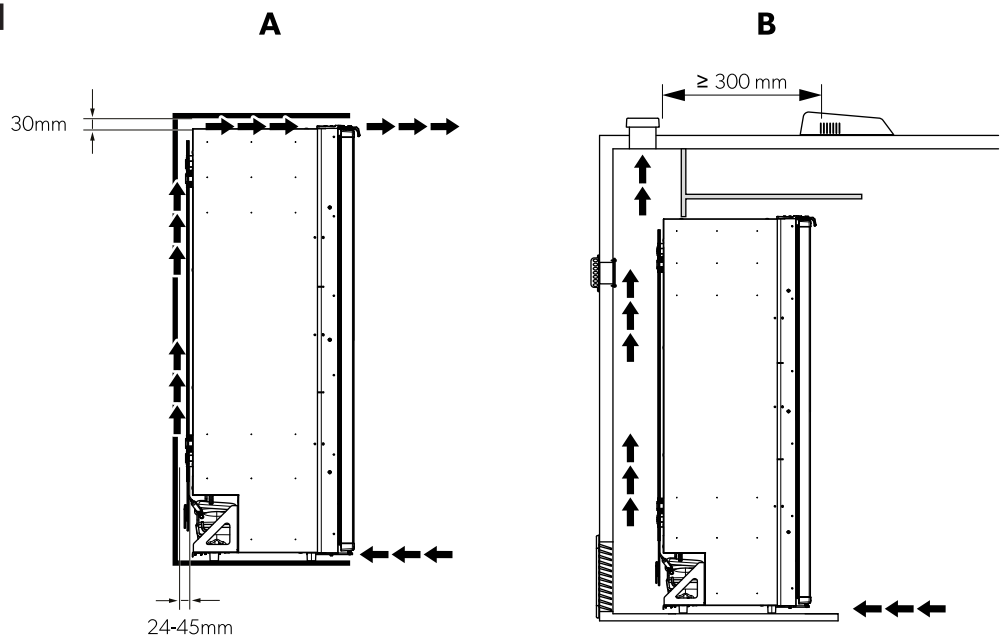

NOT Yetersiz hava akışı, kullanım ömrünün kısalmasına ve soğutma performansının düşmesine neden olur.

9.2 Buzdolabını sabitleme

İKAZ! Hasar tehlikesi

> Kablolar gibi köpüklü bileşenlerin hasar görmesini önlemek için yalnızca verilen burçlardan vidalayın.
> Vidaların artan yükler altında bile sıkı kalmasını sağlamak için yan duvarları veya şeritleri güvenli bir şekilde takın.

1. Buzdolabını, kapak ön kenarıyla aynı hizaya gelene kadar dolaba kaydırın.

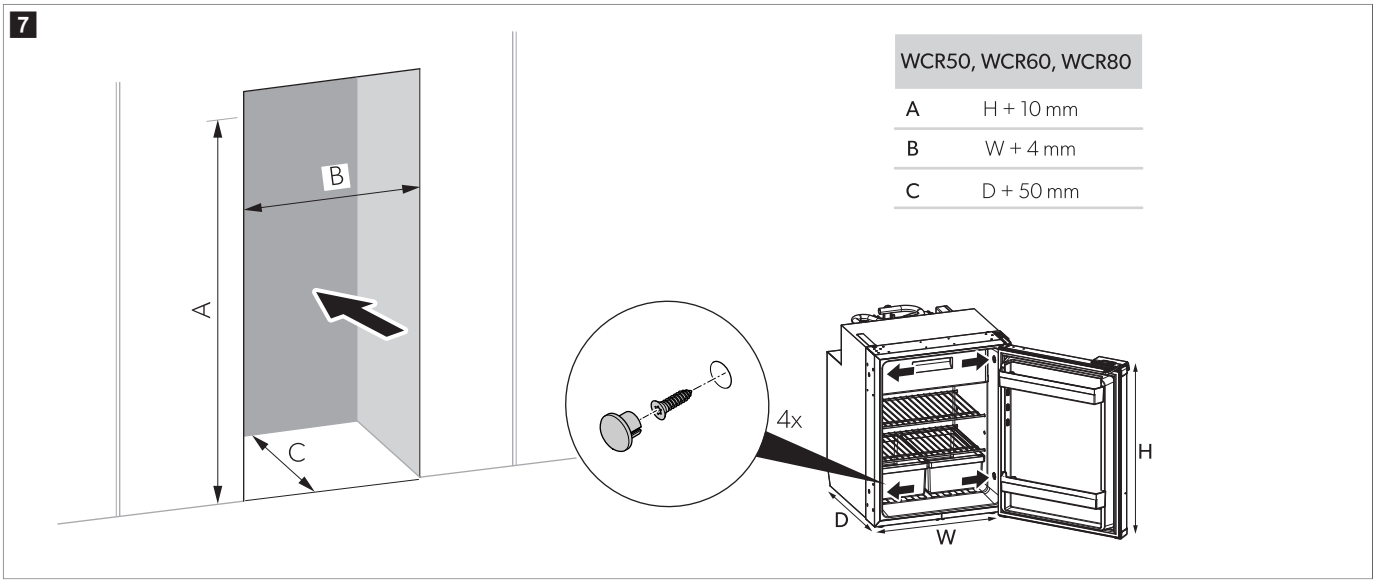

WCR50, WCR60, WCR80	
A	H + 10 mm
B	W + 4 mm
C	D + 50 mm

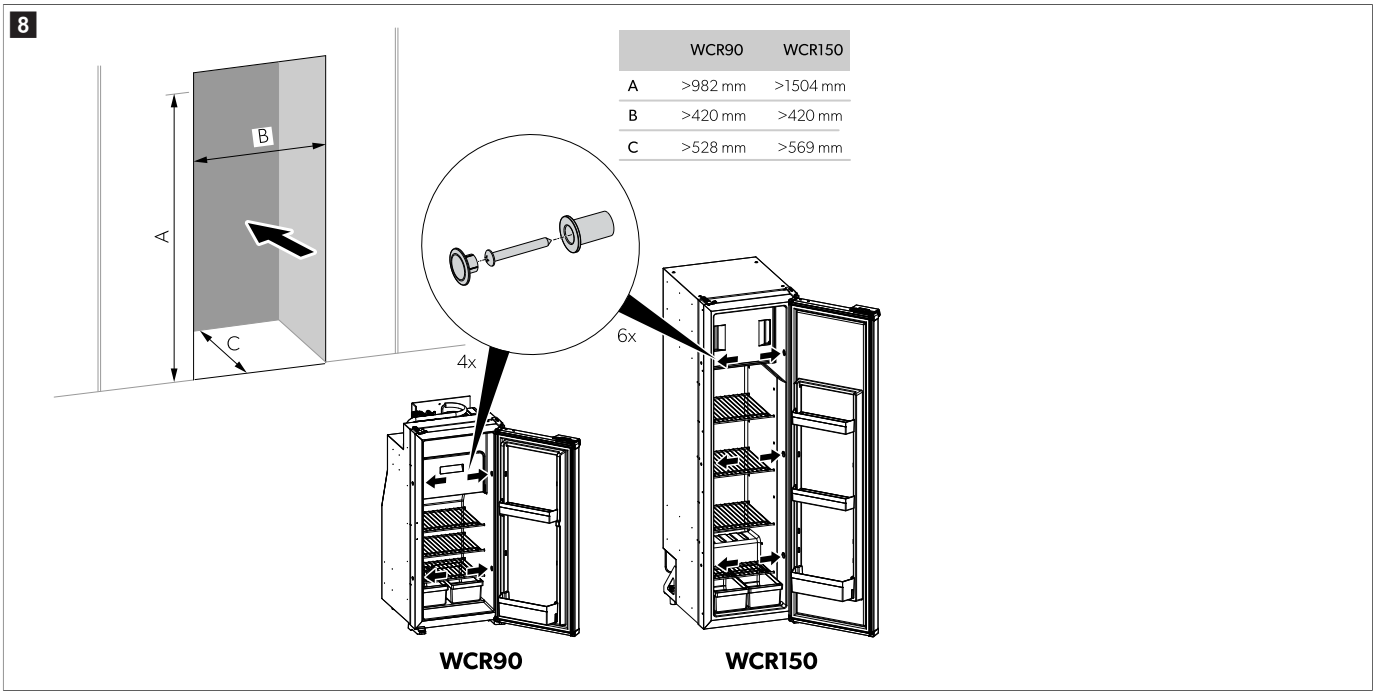

	WCR90	WCR150
A	>982 mm	>1504 mm
B	>420 mm	>420 mm
C	>528 mm	>569 mm

2. Vidaları buzdolabının yanlarındaki plastik sabitleme yuvalarından geçirin ve daha sonra vidaları sıkarak duvara sabitleyin.

3. Kapakları vida başlarına takın.

9.3 Tahliye hortumunun montajı

Buzdolabının kapağının sık sık açılması, gıdaların yanlış saklanması veya gıdaların çok sıcak saklanması nedeniyle buzdolabının içinde yoğuşma oluşabilir. Yoğuşma sabit bir eğimle tahliye edilmelidir.

NOT Tahliye hortumunu kısaltmayın. Fazla uzunluk, servis erişimi için gerektiğinde buzdolabının kısmen çıkarılmasına olanak sağlayacaktır.

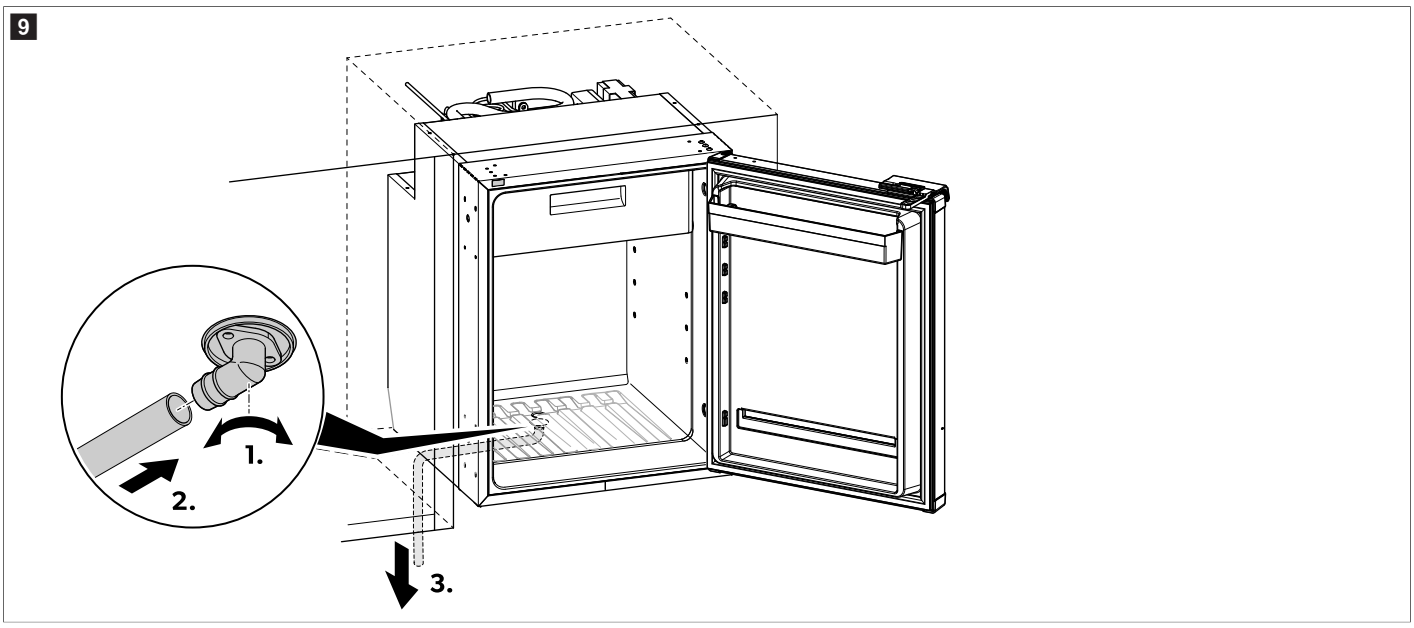

1. Tahliye dirseğini dolabın alt tahliye konektörüne sıkıca vidalayın.
2. Hortumu dirseğin çıkışına takın ve sıkıca takıldığından emin olun.
3. Yoğuşma suyunun serbestçe akması için hortumu aşağı doğru yönlendirin.
4. Tahliye hortumunun bükülmediğinden emin olun.

9.4 Kapının döndürülmesi

› Kapıyı gösterildiği gibi döndürün.

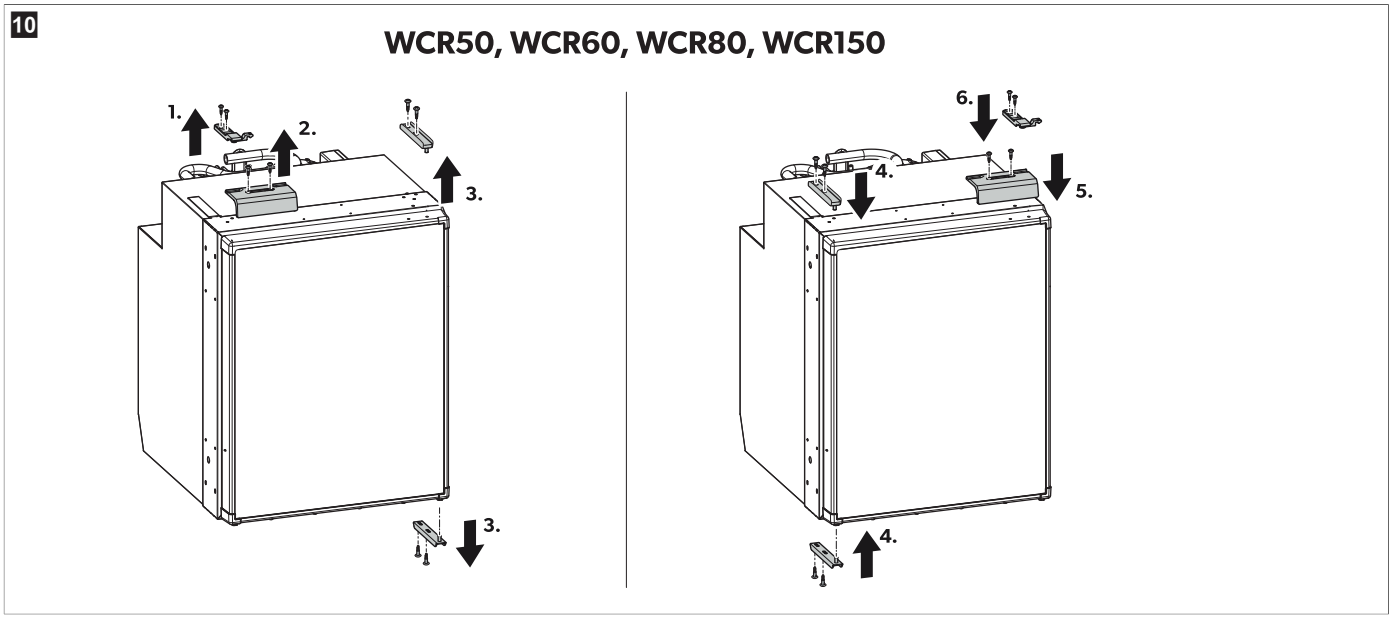

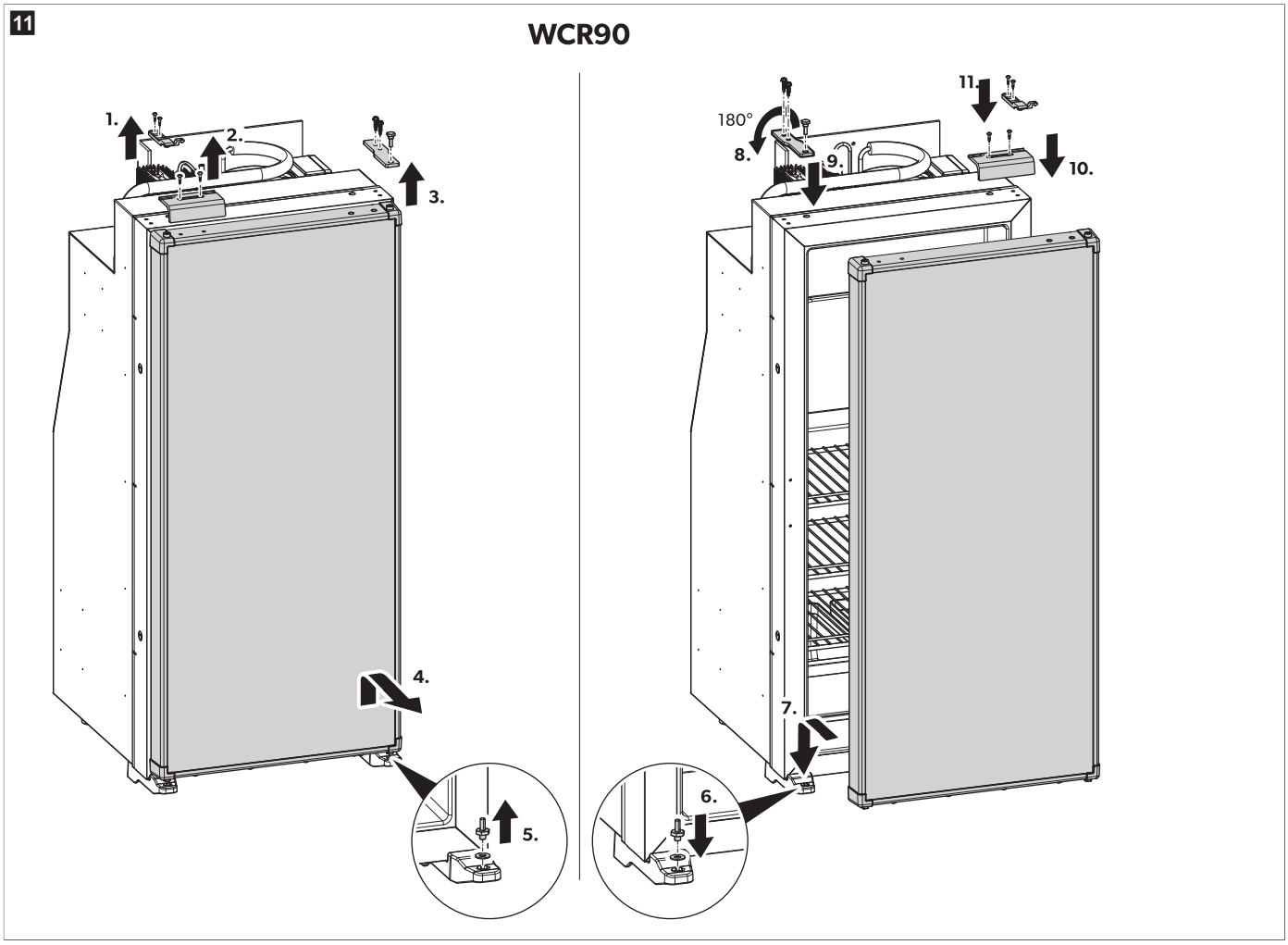

9.5 Dekor panelinin değiştirilmesi

1. Panelin altındaki vidaları sökün.
2. Alt flanşı çıkarın.
3. Mevcut paneli çıkarın.
4. Yeni dekoratif paneli ≤ 7 mm kalınlığında takın.

5. Alt flanşı yeniden monte edin.

6. Panelin altındaki vidaları sıkın.

✓ Dekor paneli değiştirilmiştir.

9.6 Güç kaynağı bağlantısı

Elektrik bağlantısı, elektrikli ekipman ve tesisatların yapımı ve işletimi ile ilgili beceri ve bilgi sahibi olan, ilgili tehlikeleri belirlemek ve önlemek için güvenlik eğitimi almış kalifiye bir elektrikçi tarafından bağlanmalıdır.

İKAZ! Hasar tehlikesi

> Gerilim kaybını ve dolayısıyla performans düşüşünü önlemek için kablo mümkün olduğunca kısa tutulmalı ve mümkünse kesilmemelidir. Bu nedenle ek anahtarlardan, fişlerden veya uzatma kablolarından kaçının.

> Bağlamadan önce çalışma voltajı ile akü voltajının uyumlu olup olmadığını kontrol edin (derecelendirme etiketine bakın).

> 12 V veya 24 V güç kaynağını bağlarken polaritenin doğru olduğundan emin olun.

NOT Güç kaynağı, 12 V⎓ çalışma için 10 A ve 24 V⎓ çalışma için 7,5 A sigortayla korunmalıdır. Besleme kablolarının gerekli minimum kesiti 4 mm² (12 V⎓ için) ve 3 mm² (24 V⎓ için) değerindedir.

Kablodaki voltaj düşüşünü azaltmak için buzdolabını aküye mümkün olduğunca yakın bağlayın.

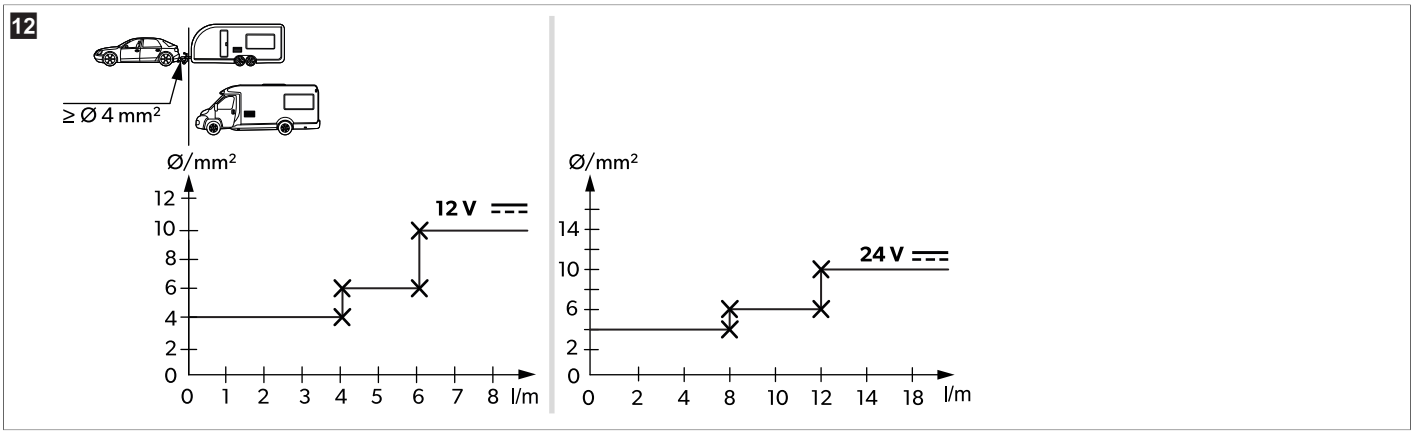

10 Kullanım

10.1 İlk kullanım öncesi

NOT

- Buzdolabını ilk kez çalıştırdığınızda ilk 4 h buzdolabında yiyecek veya içecek saklamayın.
- Buzdolabını ilk kez kullanırken birkaç saat sonra kaybolan hafif bir koku olabilir. Yaşam alanını iyi bir şekilde havalandırın.
- Soğutma kapasitesi şunlardan etkilenebilir:
  - Ortam sıcaklığı (örneğin araç doğrudan güneş ışığına maruz kaldığında)
  - Soğutulacak gıda miktarı
  - Kapağın açılma sıklığı

> Hijyenik nedenlerle buzdolabının içini temizleyin (bkz. Temizlik ve bakım sayfa 361 bölümü).

10.2 Enerji tasarrufu

> Doğrudan güneş ışığına maruz kalmayacağı, iyi havalandırılan bir yer seçin.

> Sıcak yiyecekleri soğutmak için buzdolabına koymadan önce soğumalarını bekleyin.

> Buzdolabını gerekenden daha sık açmayın.

> Buzdolabını gerekenden daha uzun süre açık bırakmayın.

> Bir buz tabakası oluşur oluşmaz buzdolabınızın buzunu çözdürün.

> Gereksiz düşük sıcaklıklardan kaçının.

> Kondansatörü düzenli aralıklarla tozlardan ve pisliklerden temizleyin.

10.3 Gıdaların saklanmasına ilişkin notlar

İKAZ! Cihaz hasarı

> Şişe veya teneke kutu gibi ağır nesneleri yalnızca buzdolabı kapağında, sebze bölmesinde veya alt rafta saklayın.

Yiyecek atığı oluşmaması için dikkat edilmesi gerekenler:

- Sıcaklık dalgalanmasını mümkün olduğu kadar düşük tutun. Buzdolabının bölmelerindeki sıcaklığın belirgin şekilde artmasını önlemek için buzdolabını yalnızca gerektiği kadar ve gerektiği sıklıkta açın. Yiyecekleri havanın halen iyi dolaşabileceği bir şekilde depolayın.
- Buzdolabının soğutma kapasitesinin soğutmak istediğiniz gıdaya uygun olup olmadığını kontrol edin.
- Buzdolabına yalnızca seçilen sıcaklıkta soğutulabilecek ürünler koyduğunuzdan emin olun.
- Sıcaklık ayarlanabiliyorsa: Sıcaklığı yiyeceklerin miktarına ve tipine göre ayarlayın.
- Gıda maddeleri, koku ve tadı kolayca emebilir ve salabilir. Gıda maddelerini her zaman üstü kapalı veya kapalı kaplarda/şişelerde saklayın.
- Farklı gıda maddelerini şekillerde gösterildiği gibi saklayın.

NOT
- Gazlı içecekleri dondurucu bölmesinde saklamayın.
- Dondurucu bölmesi, buz küpleri yapmak ve dondurulmuş gıdaları saklamak için uygundur. Uzun süreli gıda depolaması için uygun değildir.
- Çiğ ve pişmiş malzemeleri ayrı ayrı paketleyin.
- Ambalaj üzerindeki son kullanma tarihine uyun.
- Buzdolabında saklanan gıdaları uzun süre buzdolabının dışında bırakmayın.
- Buzdolabının içini düzenli aralıklarla temizleyin.

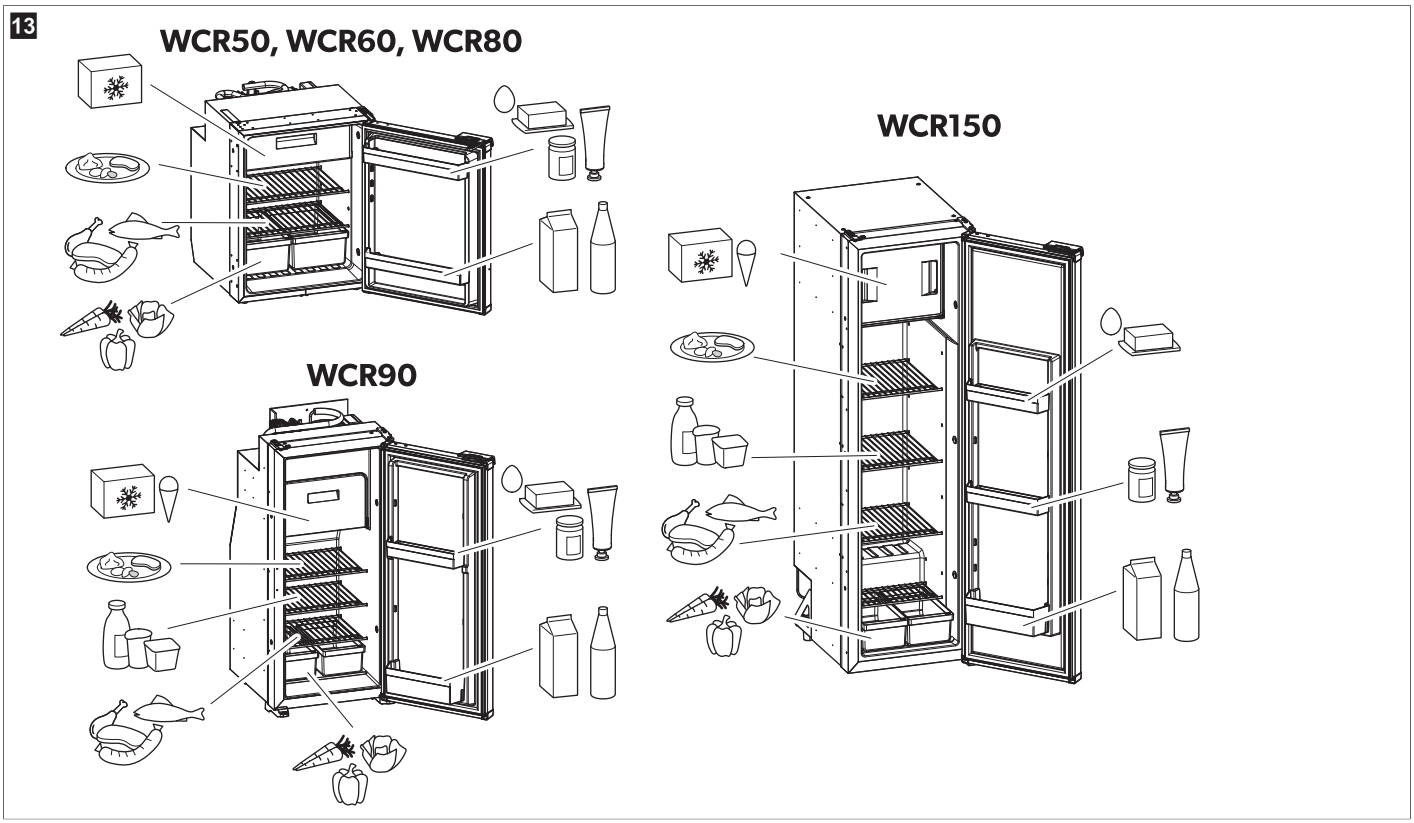

10.4 Buzdolabının açılması

NOT
> Buzdolabını ilk kez kullanırken birkaç saat sonra kaybolan hafif bir koku olabilir. Yaşam alanını iyi bir şekilde havalandırın.
> Özellikle yola çıkmadan önce buzdolabını doldururken ve çalıştırırken aracı düz bir şekilde park edin.

> ⏻ düğmesine 2 s boyunca basın.
⌄ Buzdolabı yapılan en son ayarlarla çalışmaya başlar.

10.5 Buzdolabının kapatılması
> ⏻ düğmesine 2 s boyunca basın.
⌄ Buzdolabı tamamen kapanır.
> Buzdolabını uzun süre kullanmayı düşünmüyorsanız güç kaynağının bağlantısını kesin.

10.6 Sıcaklığın ayarlanması

NOT 15 °C – 25 °C arası ortam sıcaklıkları için ortalama sıcaklık ayarını seçin.

› İstenen sıcaklık seviyesi ayarlanana kadar art arda ⓪ düğmesine basın.

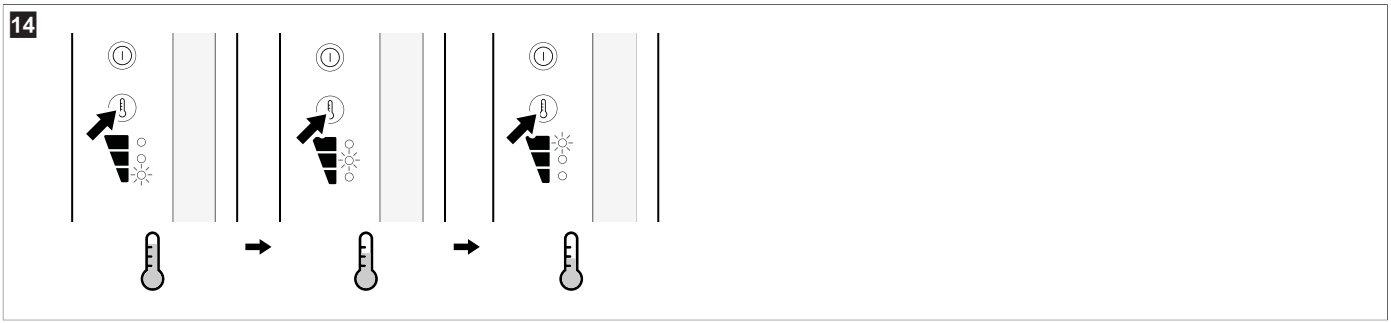

10.7 Çalışma modunun ayarlanması

Çalışma modları hakkında ayrıntılı bilgi için bkz. Çalışma modu sayfa 349.

› İstenen çalışma modunun LED göstergesi yanana kadar art arda ⊜ düğmesine basın.

- **Sessiz mod:** Sessiz modda buzdolabı azaltılmış gürültü seviyesiyle çalışır.

  NOT Sessiz modda 8 h saat geçirdikten sonra buzdolabı, daha önce ayarlanan yapılandırmayı kullanarak otomatik olarak performans moduna döner.

- **Performans modu:** Performans modunda buzdolabı standart modda çalışır.

  NOT Performans modundayken buzdolabı başka bir değişikliğe kadar bu modda kalır.

⌄ Hem seçilen modun hem de seçilen soğutma seviyesinin LED göstergeleri yanar.

10.8 Rafların konumlandırılması

UYARI! Çocuklar için sıkışma tehlikesi

› Çocukların buzdolabına tırmanmasını önlemek için tüm raflar yerlerine sabitlenmiştir.
› Rafları yalnızca temizlik amacıyla sökün.
› Rafları yeniden takın ve yerlerine sabitleyin.

NOT Arka raf düğmelerine daha kolay erişim için rafları yeniden konumlandırmadan önce dondurucu bölmesini çıkarın.

Rafların çıkarılması

> **WCR50** ve **WCR60** raflarını aşağıdaki gibi çıkarın.

15

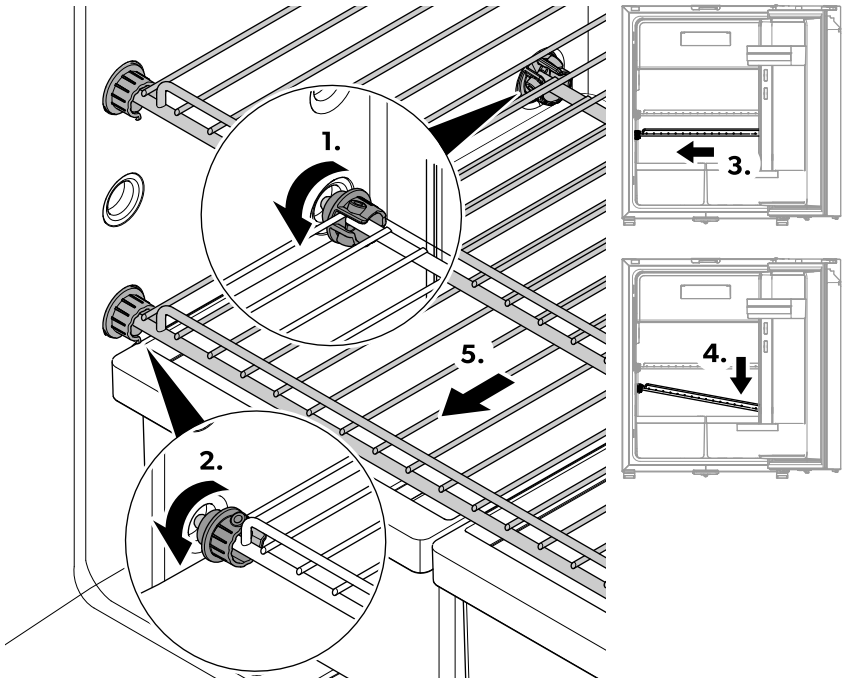

a) Arka plastik halkaları, açıklıklar öne bakacak şekilde döndürün.

b) Ön plastik halkaları, açıklıklar geriye bakacak şekilde döndürün.

c) Izgarayı kapak menteşesinin karşısındaki tarafa kaydırın.

d) Izgarayı buzdolabından çıkarın.

e) Izgarayı buzdolabından çıkarın.

> **WCR80** raflarını aşağıdaki gibi çıkarın.

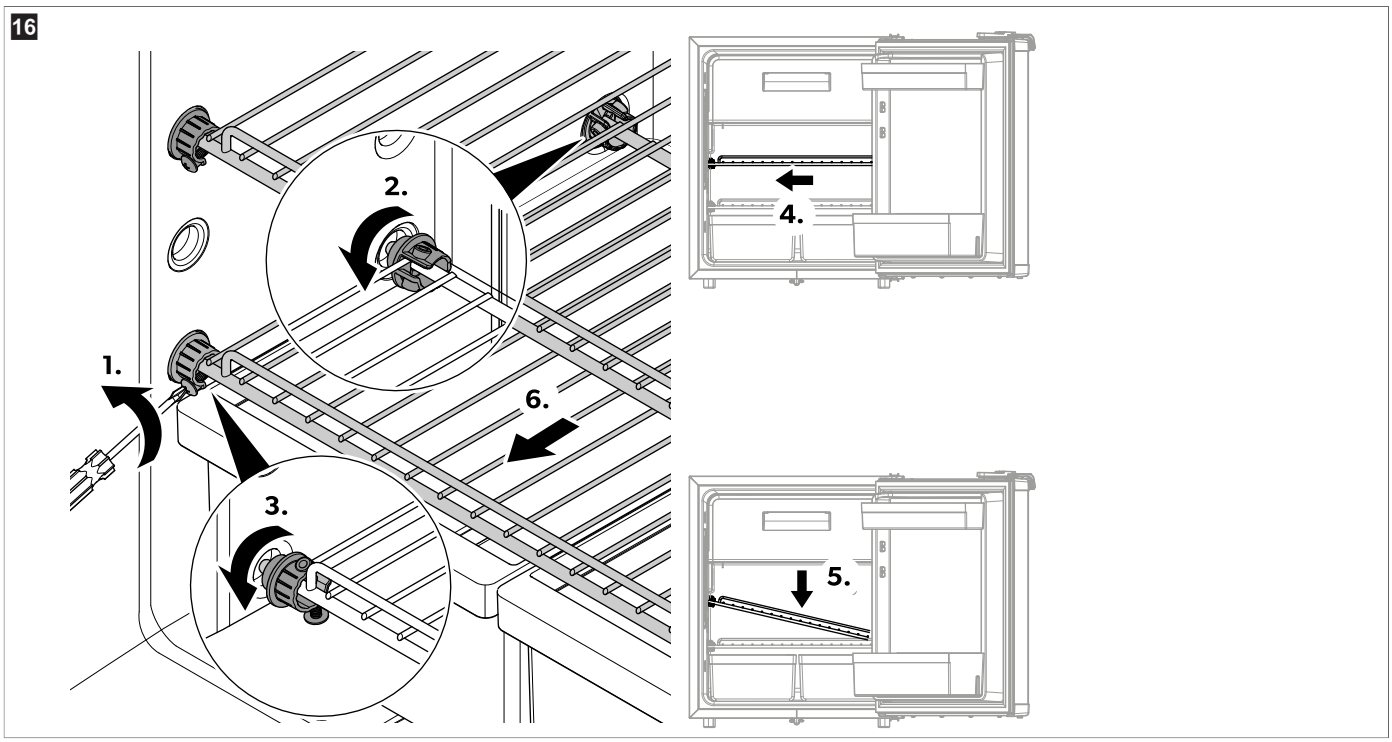

a) Vidaları gevşetin.
b) Arka plastik halkaları, açıklıklar öne bakacak şekilde döndürün.
c) Ön plastik halkaları, açıklıklar geriye bakacak şekilde döndürün.
d) Izgarayı kapak menteşesinin karşısındaki tarafa kaydırın.
e) Kapak menteşesinin karşısındaki tarafı aşağı yatırın.
f) Izgarayı buzdolabından çıkarın.

> **WCR90** raflarını aşağıdaki gibi çıkarın.

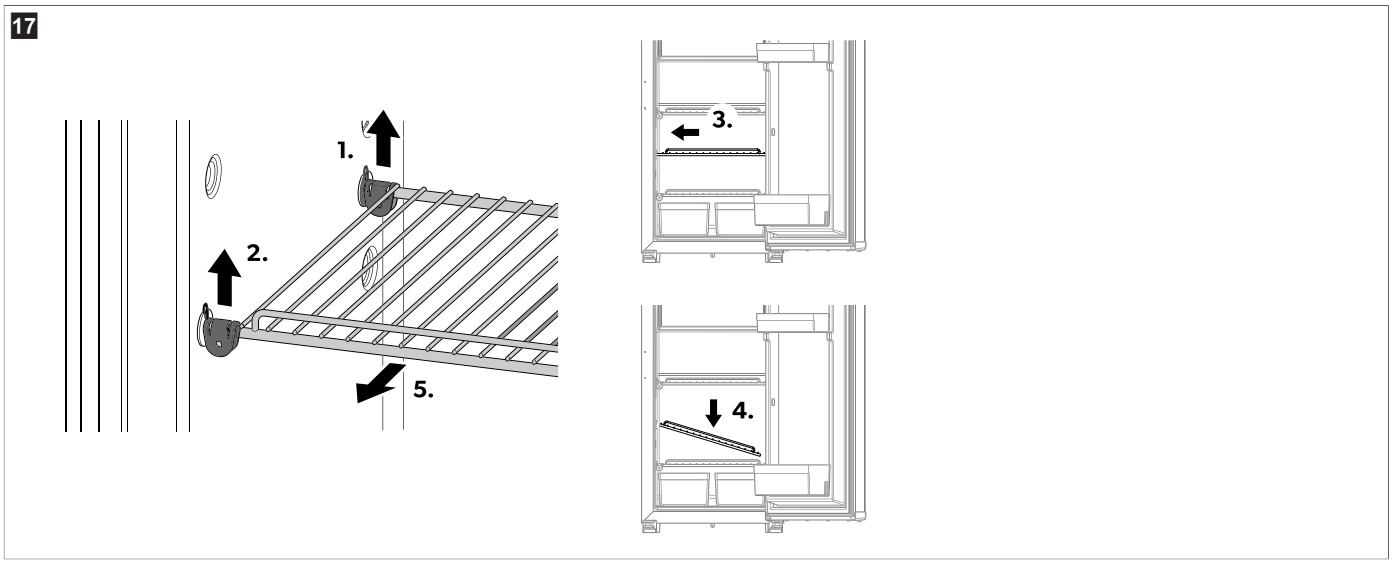

a) Arka braketi gevşetin.
b) Ön braketi kaldırın.
c) Izgarayı kapak menteşesinin karşısındaki tarafa kaydırın.
d) Kapak menteşesinin karşısındaki tarafı aşağı yatırın.
e) Izgarayı buzdolabından çıkarın.

> **WCR150** raflarını aşağıdaki gibi çıkarın.

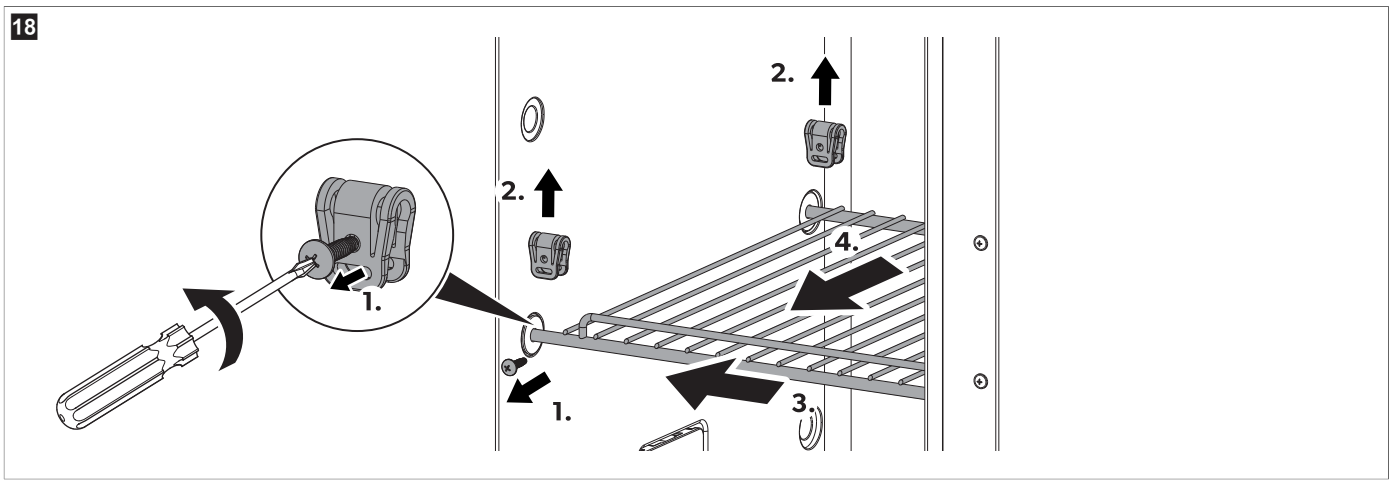

a) Vidaları gevşetin.
b) Braketi kaldırın.
c) Izgarayı kapak menteşesinin karşısındaki tarafa kaydırın.
d) Izgarayı buzdolabından çıkarın.

Rafların yeniden düzenlenmesi

> Rafları, sökme adımlarını tersine uygulayarak geri takın.

10.9 Buzdolabı kapağının açılması

DİKKAT! Yaralanma tehlikesi
> Yolculuğa başlamadan önce buzdolabını mutlaka kapatın ve kilitleyin.
> İçindeki malzemeler kayıp düşebileceğinden kapıları dikkatlice açın.

Buzdolabı kapağı soldan veya sağdan açılabilir (bkz. Kapının döndürülmesi sayfa 354).

10.10 Buzdolabı kapağının kapatılması ve güvence altına alınması

DİKKAT! Yaralanma riski
> Kapak doğru şekilde sabitlenmemişse, yerine sabitlenene kadar kapağı üstünden ve altından dikkatlice itin.

NOT Buzdolabı kapağında, taşıma sırasında da koruması için bir mandal mekanizması vardır.

> Net bir tık sesi duyana kadar kapağı bastırın.

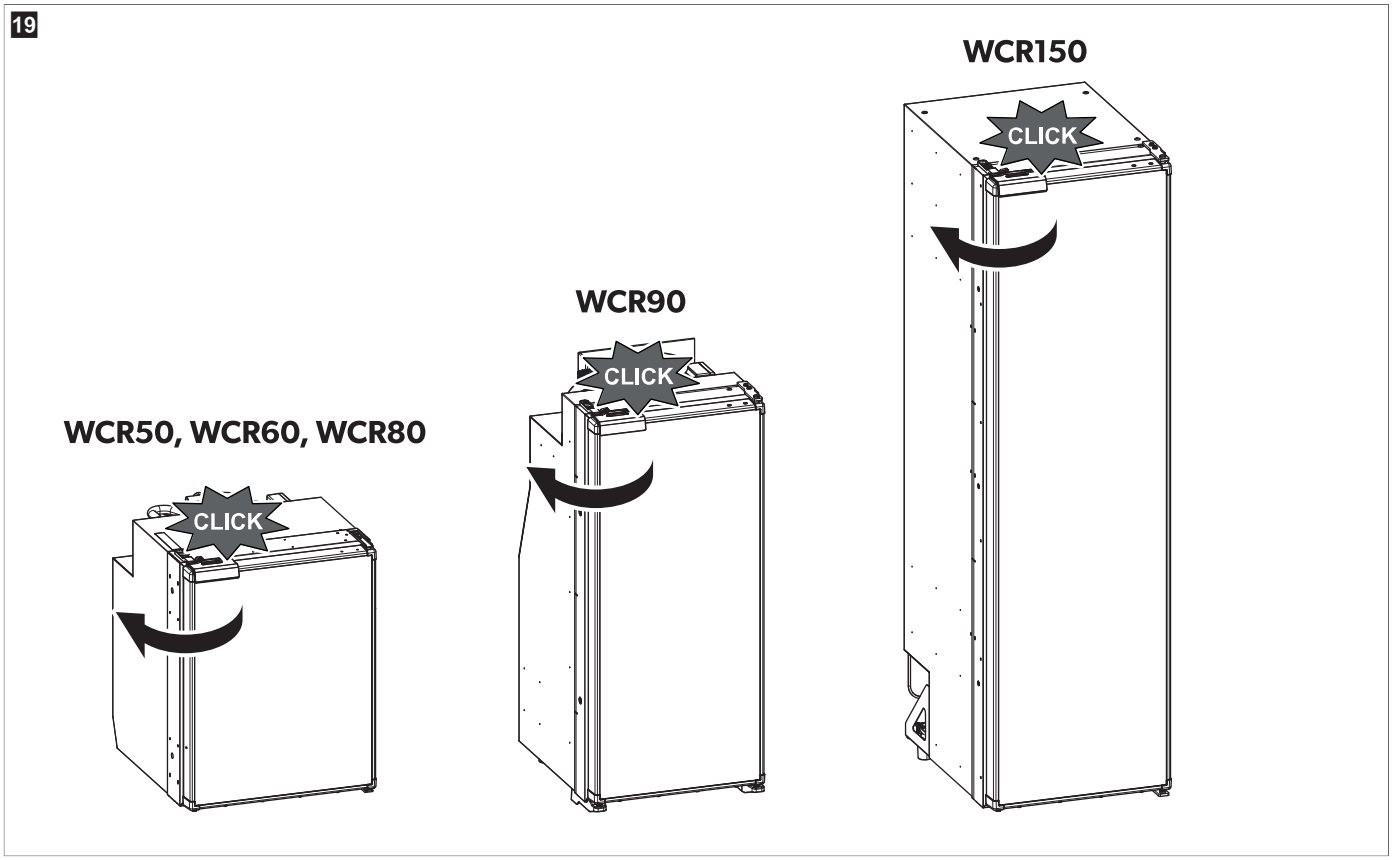

✓ Kapak artık kapanmış ve güvence altına alınmıştır.

11 Temizlik ve bakım

UYARI! Elektrik çarpması tehlikesi
> Buzdolabını temizlemeden ve bakım yapmadan önce daima elektrik bağlantısını kesin.

İKAZ! Hasar tehlikesi
> Cihaza zarar verebileceği için temizlik sırasında keskin ya da sert nesneler, aşındırıcı temizlik maddeleri veya çamaşır suyu kullanmayın.

İKAZ! Hasar tehlikesi
> Cihazdaki buzu veya donmuş nesneleri çıkartmak için asla sert veya keskin aletler kullanmayın.
> Buz çözme işlemini hızlandırmak için mekanik veya başka aletler kullanmayın.

> Buzdolabını düzenli aralıklarla ve kirlendiğinde, nemli bir bezle temizleyin.
> Contalara su damlamadığından emin olun. Bu elektronik parçalara zarar verebilir.
> Buzdolabını temizledikten sonra bir bezle kurulayın.
> Yoğuşma suyu tahliyesini düzenli olarak kontrol edin.

Yoğuşma suyu tahliyesini gerektiğinde temizleyin. Tıkalı olduğunda yoğuşma suyu, buzdolabının altında birikir.

11.1 Buzdolabının buzunun çözdürülmesi

İKAZ! Hasar tehlikesi
> Buzu çözmek veya donmuş ürünleri gevşetmek için mekanik aletler ya da saç kurutma makinesi kullanmayın.

Buzdolabının yüksek nem ve/veya yüksek ortam sıcaklığı koşullarında uzun süre kullanılması durumunda, arka iç duvarda buzlanma meydana gelebilir ve bu da soğutma performansını düşürebilir. Bu durumda buzun manuel olarak çözülmesi önerilir.

Dondurucu bölmesinin periyodik aralıklarla manuel olarak çözülmesi gerekir (buz tabakası 3 mm üzerindeyse bu işlemin yapılması önerilir).

1. Beslemeden ayırın.
2. İçindekileri boşaltın.
3. Fazla suyu emmesi için bölmeye ve buzdolabına bir bez koyun.

4. Kapağı açık bırakın.
- **Yalnızca WCR90, WCR150:** Buzdolabı bölmesinde oluşan yoğuşmanın büyük kısmı, buzdolabının arka tarafında bulunan bir hortum aracılığıyla boşaltılır ve aracın dışına yönlendirilir.
  Donmuş bölmeden gelen yoğuşma alt kısımda toplanır.

5. Her iki bölmeyi de bir bezle silerek kurulayın.

12 Arızaların Giderilmesi

NOT Sürüş sırasında karavandaki 12 V tüketici üniteleri güvenli bir şekilde çalıştırmak için çekici aracın yeterli gerilim sağladığından emin olun. Bazı araçlarda, akü yönetim sistemi aküyü korumak için tüketici birimlerini otomatik olarak kapatabilir. Daha fazla bilgi için araç üreticinize danışın.

Sorun	Neden	Çare
Buzdolabı çalışmıyor.	DC kablosundaki sigorta arızalı.	> Sigortayı değiştirin.
	Aracın sigortası attı.	> Araç sigortasını değiştirin. Aracınızın kullanma kılavuzuna bakın.
	Araç aküsü boşalmış.	> Aküyü test edin ve şarj edin.
	Kontak açık değil.	> Kontağı açın.
	Kompresördeki sıcaklık çok düşük (< 0 °C).	> Tüm dış havalandırma ızgaralarını tamamen yalıtım malzemesi ile kapatın/örtün.
	Gerilim yetersiz ise buzdolabı otomatik olarak kapanır. (Deşarj sonu gerilimi: 10,4 V⎓)	> Aküyü şarj edin. Buzdolabı otomatik olarak yeniden çalışmaya başlayacaktır. (Çalışmaya başlama gerilimi: 11,7 V⎓)
Yetersiz soğutma, iç sıcaklıkta artış. Kompresör sürekli çalışır.	Soğutma ünitesi etrafındaki havalandırma yeterli değil.	> Havalandırma ızgarasının tıkalı olmadığını kontrol edin. > Buzdolabını başka bir yere taşıyın.
	İç duvarlar buzlu.	> Buzdolabı kapağının düzgün kapanıp kapanmadığını kontrol edin. > Buzdolabı contasının doğru bir şekilde oturduğundan ve hasar görmediğinden emin olun. > Buzdolabının buzunu çözdürün.
	Sıcaklık çok yüksek ayarlanmış.	> Daha düşük bir sıcaklık ayarlayın.
	Ortam sıcaklığı çok yüksek.	> Sıcak havanın daha hızlı dışarı çıkabilmesi için havalandırma ızgarasını bir süreliğine çıkarın.
	Buzdolabına aynı anda çok fazla gıda konulmuş.	> Gıdaların bir kısmını çıkarın.
	Buzdolabına aynı anda çok fazla sıcak yemek konulmuş.	> Sıcak yiyeceği çıkarın ve tekrar koymadan önce soğumasını bekleyin.
	Buzdolabı çok uzun süredir çalışmıyor.	> Sıcaklığı 4 h / 5 h sonra tekrar kontrol edin.
	Kondenser kirli.	> Kondansatörü temizleyin.
	Fan arızalı.	> Yetkili servis personeliyle iletişime geçin.
Yetersiz soğutma, iç sıcaklıkta artış. Kompresör sık sık çalışmıyor.	Akü kapasitesi azalmış.	> Aküyü şarj edin.
Yetersiz soğutma, iç sıcaklıkta artış. Kompresör çalışmıyor (akü bağlantısı).	Akü elektronik bağlantısında kesinti var.	> Bir bağlantı kurun.
	Ana şalter arızalı (takılmışsa).	> Ana şalteri değiştirin.
	Ek besleme hattının sigortası atmış (takılmışsa).	> Besleme hattının sigortasını değiştirin.
	Akü gerilimi çok düşük.	> Aküyü şarj edin.
	Akü kapasitesi çok düşük.	> Aküyü değiştirin.
	Kablolar gevşek. Temas zayıf (korozyon).	> Bir bağlantı kurun.

Sorun	Neden	Çare
	Kablo kesiti çok küçük.	> Kabloyu değiştirin.
	Kompresör arızalı.	> Yetkili servis personeliyle iletişime geçin.
Olağan dışı sesler.	Soğutucu akışkan devresinin bir bileşeni serbestçe hareket edemiyor (duvara temas).	> Bileşeni dikkatlice engelden uzağa doğru bükün.
	Soğutma ünitesi ile duvar arasına yabancı bir nesne sıkışmıştır.	> Yabancı nesneyi çıkartın.
	Fan gürültüsü.	> Yetkili servis personeliyle iletişime geçin.
Hareket halindeyken kapak kendi kendine açılıyor (ör. sürüş sırasında).		> Kapak mandalını başka konuma getirin.
Kapak düzgün kapanmıyor.		> Kapak mandalını başka konuma getirin.
Kapak mandalı düzgün şekilde kilitlenmemiş.		> Kapatırken kapağın düzgün şekilde oturduğundan emin olun.

12.1 Hata göstergesi

NOT
> Tüm hatalar, hata LED'inin turuncu renkte yanıp sönmesi ile gösterilir (bkz. Kontrol ve gösterge ögeleri sayfa 348).
> Performans modunda veya sessiz modda ekstra bir bip sesi duyulur.

Yanıp sönme frekansı	Hata	Olası nedeni
1	Düşük veya aşırı gerilim	Besleme gerilimi ayarlanan aralığın dışında.
2	Aşırı fan akımı	Elektronik ünite üzerindeki fanın yükü 1 A değerinden fazladır.
3	Motor çalışmıyor	Rotor sıkışmış. Soğutma sistemindeki basınç farkı çok yüksek.
4	Hız çok düşük	Soğutma sistemi aşırı yüklenirse motorun minimum hızı korunamaz.
5	Elektronik ünitenin aşırı ısınması	Soğutma sistemi çok fazla yüklenirse veya sıcaklık çok yüksek ayarlanırsa, elektronik parçalar aşırı ısınabilir.
Sürekli	Sıcaklık sensörü hataları	Sıcaklık sensörü arızalı.

12.2 Kompresör ve hata LED'i göstergesi

Kompresör ve hata LED göstergesi, kompresörün çalışma durumunu veya bir hatayı gösterir:

Color	Adı
Beyaz	Kompresör çalışıyor
Işık kapalı	Kompresör kapalı
Turuncu (yanıp sönüyor)	Hata (bkz. Hata göstergesi sayfa 363)

13 Garanti

Yasal garanti süresi geçerlidir. Ürün arızalıysa lütfen customer@waeco.com veya bayiniz aracılığıyla WAECO ile iletişime geçin.

Onarım ve garanti işlemleri için cihazı aşağıdaki dokümanlarla birlikte gönderin:

- Satın alma tarihini içeren faturanın bir kopyası
- Talebinizin nedeni veya hatanın açıklanması

Kendi kendine onarımın veya profesyonel olmayan onarımın güvenlikle ilgili sonuçları olabileceğini ve garantiyi geçersiz kılabileceğini unutmayın.

14 Atık İmhası

İKAZ! Hasar tehlikesi
> Soğutma cihazının yalıtımı tutuşabilen siklopentan içerir ve özel atık bertaraf prosedürleri gerektirir. Kullanım ömrünü tamamlayan soğutma cihazı uygun bir geri dönüşüm merkezine verilmelidir.

UYARI! Çocuklar için sıkışma tehlikesi
> Eski ürününüzü imha etmeden önce:

- Kapağı sökün.
- Sepetleri, çocukların kolayca içine girmemesi için yerinde bırakın.

Ambalaj malzemesi geri dönüşümü: Ambalaj malzemesini mümkünse ilgili geri dönüşüm atık sistemine kazandırın. Ambalajın değerli bir kaynak olması ve uygun olmayan şekilde bertaraf edilmesinin insan sağlığını ve çevreyi etkileyebilecek olması nedeniyle bu ayırma gereklidir.

Çarpı işaretli tekerlekli çöp kutusu simgesi, ürünün elektrikli veya elektronik bir ekipman olduğunu ve uygun şekilde işlenmesi, geri kazanılması ve geri dönüştürülmesi için ayrı olarak toplanması gerektiğini belirtir. **Tüketici yasal olarak tüm elektrikli veya elektronik cihazları genel ev atıklarından ayrı olarak uygun şekilde bertaraf etmekle yükümlüdür!**

Elektrikli cihazlar değerli kaynaklar olduğundan ve insanlara ve çevreye zararlı maddeler içerebileceğinden bu ayırma gereklidir.

Ürünü nihai olarak imha etmek için bu işlemin geçerli imha yönetmeliklerine göre nasıl yapılacağı hakkında ayrıntılı bilgi için yerel geri dönüşüm merkezine veya uzman satıcınıza danışın.

Ürün ücretsiz olarak imha edilebilir.

15 Teknik Bilgiler

Soğutucu akışkan devresi az miktarda, çevre dostu ancak yanıcı bir soğutucu akışkan içerir. Soğutucu akışkan ozon tabakasına zarar vermez ve sera etkisini artırmaz. Herhangi bir soğutucu akışkan sızıntısı tutuşabilir.
Soğutma ünitesi otomatik olarak yalıtılır.

Daha fazla ürün bilgisine, cihaz üzerinde bulunan enerji etiketindeki QR kodu taratarak veya eprel.ec.europa.eu adresinden erişilebilir.

Genel teknik veriler	
Bağlantı gerilimi	12 V⎓ / 24 V⎓
Soğutma performansı (soğutma seviyesi 3 ... seviye 1)	– 12 °C ... – 7 °C
Ortalama güç girişi	50 W
İklim sınıfı	ST
Soğutucu madde	R600a
Defrost	Manuel buz çözme
Denetleme/sertifika	CE EAC

WCR50	
Toplam hacim	44 L
Buzdolabı bölmesi hacmi	39,6 L
Dondurucu bölmesi hacmi	4,4 L
Boyut (G x Y x D)	380 mm × 535 mm × 510 mm
Net ağırlık	14 kg
Gürültü emisyonu (IEC 60704'e göre test edilmiştir)	
Sessiz mod	36 dB(A)
Performans modu	40 dB(A)
Enerji tüketimi (IEC 62552'ye göre test edilmiştir)	0,32 kWh/24h

WCR60	
Toplam hacim	55 L
Buzdolabı bölmesi hacmi	48,9 L
Dondurucu bölmesi hacmi	6,1 L
Boyut (G x Y x D)	448 mm × 535 mm × 537 mm
Net ağırlık	15,5 kg
Gürültü emisyonu (IEC 60704'e göre test edilmiştir)	
Sessiz mod	38 dB(A)
Performans modu	41 dB(A)

WCR60	
Enerji tüketimi (IEC 62552'ye göre test edilmiştir)	0,33 kWh/24h

WCR80	
Toplam hacim	75 L
Buzdolabı bölmesi hacmi	68,4 L
Dondurucu bölmesi hacmi	6,6 L
Boyut (G x Y x D)	475 mm × 635 mm × 537 mm
Net ağırlık	16,7 kg
Gürültü emisyonu (IEC 60704'e göre test edilmiştir)	
Sessiz mod	38 dB(A)
Performans modu	41 dB(A)
Enerji tüketimi (IEC 62552'ye göre test edilmiştir)	0,36 kWh/24h

WCR90	
Toplam hacim	82 L
Buzdolabı bölmesi hacmi	75 L
Dondurucu bölmesi hacmi	7 L
Boyut (G x Y x D)	418 mm × 966 mm × 507 mm
Net ağırlık	19 kg
Gürültü emisyonu (IEC 60704'e göre test edilmiştir)	
Sessiz mod	38 dB(A)
Performans modu	41 dB(A)
Enerji tüketimi (IEC 62552'ye göre test edilmiştir)	0,48 kWh/24h

WCR150	
Toplam hacim	153 L
Buzdolabı bölmesi hacmi	135,5 L
Dondurucu bölmesi hacmi	17,5 L
Boyut (G x Y x D)	418 mm × 1482 mm × 574 mm
Net ağırlık	31,5 kg
Gürültü emisyonu (IEC 60704'e göre test edilmiştir)	
Sessiz mod	36 dB(A)
Performans modu	40 dB(A)
Enerji tüketimi (IEC 62552'ye göre test edilmiştir)	0,46 kWh/24h

Slovenščina

1 Pomembna obvestila 366
2 Razlaga simbolov 366
3 Razlaga simbolov na napravi 367
4 Varnostni napotki 367
5 Ciljna skupina 368
6 Obseg dobave 368
7 Intended use 368
8 Tehnični opis 369
8.1 Opis naprave 369
8.2 Upravljalni in prikazni elementi 369
8.3 Način delovanja 370
9 Montaža 370
9.1 Izbiranje mesta za namestitev 371
9.2 Pritrjevanje hladilnika 373
9.3 Namestitev odtočne cevi 373
9.4 Spreminjanje smeri odpiranja vrat 375
9.5 Zamenjava okrasne ploščice 375
9.6 Priključek za napajanje 376
10 Uporaba 376
10.1 Pred prvo uporabo 376
10.2 Varčevanje z energijo 376
10.3 Napotki za shranjevanje živil 376
10.4 Vklop hladilnika 377
10.5 Vklop/izklop hladilnika 377
10.6 Nastavljanje temperature 377
10.7 Nastavljanje načina delovanja 378
10.8 Nameščanje polic 378
10.9 Odpiranje vrat hladilnika 381
10.10 Zapiranje in zapahnitev vrat hladilnika 381
11 Čiščenje in vzdrževanje 382
11.1 Odtaljevanje hladilnika 382
12 Odpravljanje težav 383
12.1 Prikaz napak 384
12.2 LED-indikator kompresorja in napake 384
13 Garancija 384
14 Odstranjevanje 384
15 Tehnični podatkovni list 385

1 Pomembna obvestila

Pozorno preberite in upoštevajte vsa navodila, smernice in opozorila iz tega navodila, da zagotovite pravilno vgradnjo, uporabo in vzdrževanje izdelka. Ta navodila MORATE hraniti skupaj z izdelkom.

Z uporabo izdelka potrjujete, da ste pozorno prebrali vsa navodila, smernice in opozorila ter razumete in upoštevate vsa določila ter pogoje v tem dokumentu. Strinjate se, da boste izdelek uporabljali samo za predvideni namen uporabe in v skladu z navodili, smernicami in opozorili v tem navodilu ter v skladu z vsemi veljavnimi zakoni in predpisi. Če navodil in opozoril v nadaljevanju ne preberete in ne upoštevate, boste morda poškodovali izdelek ali povzročili materialno škodo v bližini. Pridržujemo si pravico do sprememb in posodobitev navodila, vključno z navodili, smernicami in opozorili ter povezano dokumentacijo. Za najnovejše informacije o izdelku obiščite qr.dometic.com/bgWFax.

2 Razlaga simbolov

Signalna beseda označuje varnostna sporočila in sporočila o materialni škodi ter stopnjo ali raven nevarnosti.

OPOZORILO!
> Označuje nevarno situacijo, ki lahko povzroči smrt ali hude poškodbe, če ni preprečena.

POZOR!
> Označuje nevarno situacijo, ki lahko povzroči lažje ali zmerne poškodbe, če ni preprečena.

OBVESTILO!
> Označuje nevarno situacijo, ki lahko povzroči materialno škodo, če je ne preprečite.

NASVET Dodatne informacije za upravljanje izdelka.

3 Razlaga simbolov na napravi

Opozorilo! Nevarnost požara/vnetljivi materiali

4 Varnostni napotki

Osnovna varnost

OPOZORILO! Nevarnost električnega udara

- Vgradnjo in odstranitev hladilnika sme opraviti samo ustrezno usposobljeno osebje.
- Namestitev v območjih, ki so izpostavljena vodi, mora izvajati usposobljeni strokovnjak.
- Če boste hladilnik namestili pod baldahinom ali v podobnem okolju, zagotovite, da bo hladilnih zaščiten pred dežjem in brizgi vode.
- Če na hladilniku opazite vidne znak poškodb, ga ne uporabljajte.
- Vsa popravila na tem hladilniku naj izvajajo samo ustrezno usposobljeni serviserji. Neustrezna popravila so lahko zelo nevarna, lahko pa tudi poškodujejo hladilnik.
- Pri nameščanju hladilnika bodite pozorni, da napajalnega kabla ne boste zagozdili ali poškodovali.
- Nezaščitenih električnih vodnikov se ne dotikajte z golimi rokami.

OPOZORILO! Nevarnost požara

- Hladilno sredstvo v hladilnem krogotoku je zelo vnetljivo, v primeru puščanja pa lahko pride do nakopičenja gorljivih plinov, če je naprava v majhnem prostoru. Če se hladilni krogotok poškoduje:
  - Hladilniku ne približujte odprtih plamenov ali drugih potencialnih virov vžiga.
  - Prostor dobro prezračite.
  - Izklopite hladilnik.
- Hladilni krogotok vsebuje majhno količino okolju prijaznega, vendar vnetljivega hladilnega sredstva. Ne škodi ozonski plasti in ne povečuje toplogrednega učinka. Iztečeno hladilno sredstvo se lahko vname.
- Za hladilnike z vnetljivim hladilnim sredstvom: Hladilnika ne uporabljajte in ne hranite v zaprtih prostorih brez pretoka zraka ali s slabim pretokom zraka.

OPOZORILO! Nevarnost eksplozije

- V hladilniku ne skladiščite eksplozivnih substanc kot npr. razpršilnikov s potisnim plinom.

OPOZORILO! Nevarnost za zdravje

- **Za Evropsko unijo, Združeno kraljestvo in Turčijo:** To napravo lahko uporabljajo otroci, ki so starejši od 8 let, in osebe z zmanjšanimi fizičnimi, zaznavnimi ali duševnimi sposobnostmi ali s pomanjkljivimi izkušnjami in znanjem, če so nadzorovani ali so prejeli navodila glede varne uporabe naprave in razumejo s tem povezana tveganja. **Za vse druge regije:** Naprave ne smejo uporabljati osebe (vključno z otroki) z zmanjšanimi fizičnimi, zaznavnimi ali duševnimi sposobnostmi ali s pomanjkanjem izkušenj in znanja, razen če jih oseba, ki je odgovorna za njihovo varnost, nadzira ali jim je dala navodila glede uporabe naprave.
- Otroci, ki so stari od 3 do 8 let, smejo hladilnik polniti in prazniti.
- Otroci ne smejo brez nadzora izvajati čiščenja in vzdrževalnih del.
- Otroke je treba nadzorovati in tako zagotoviti, da se s hladilnikom ne bodo igrali.

OPOZORILO! Nevarnost ujetja otroka

- Prepričajte se, da so police nameščene in zavarovane, da se otroci ne bodo mogli zapreti v hladilnik.
- Preden odstranite svoj stari hladilnik:
  - Odstranite predale.
  - Police pustite v hladilniku, da otroci ne bodo mogli zlesti v hladilnik.
- Snemite vrata.

POZOR! Nevarnost za zdravje

- Da bi preprečili nevarnost zaradi nestabilnosti hladilnika, ga je treba pritrditi v skladu z navodili za vgradnjo.
- Prezračevalne odprtine v ohišju hladilnika ali vgradni enoti ne smejo biti zakrite.
- Da bi pospešili odtaljevanje, ne uporabljajte mehanskega ali drugega orodja, ki ga ni priporočil proizvajalec.
- Hladilnega krogotoka ne smete odpirati ali poškodovati.
- V predalih za živila v hladilniku ne uporabljajte električnih naprav, razen če te električne naprave priporoča proizvajalec.

POZOR! Nevarnost poškodb

- V HLADILNIKU ALI V BLIŽINI HLADILNIKA NE HRANITE VNETLJIVIH MATERIALOV.
- NA HLADILNIK ALI OB HLADILNIK NE POLAGAJTE PREDMETOV.
- HLADILNIKA NE SPREMINJAJTE.

OBVESTILO! Nevarnost poškodb
- Kondenzacijski odtok mora biti vedno čist, če je na voljo.
- Če ima hladilnik prezračevalne rešetke, pri čiščenju vozila v območju prezračevalnih rešetk ne uporabljajte visokotlačnega čistilnika.
- Hladilnik ne sme biti izpostavljen dežju.
- Vtiča iz vtičnice nikoli ne vlecite tako, da držite za priključni kabel.

Varnost pri vgradnji

OPOZORILO! Nevarnost električnega udara
- Za hladilnikom ne nameščajte in ne postavljajte razdelilnih podaljškov ali prenosnih virov napajanja.

OPOZORILO! Nevarnost požara
- Če uporabite silikonsko tesnilno sredstvo ali podobno, pazite, da delo opravite čisto in brez ostankov mase. Če silikonske niti pridejo v stik z vročimi deli ali odprtim ognjem, obstaja nevarnost požara.
- Hladilnika ne namestite v bližino odprtega ognja ali drugih virov toplote, kot so grelniki, neposredna sončna svetloba ali plinske peči.

OBVESTILO! Nevarnost poškodb
- Napravo med transportom držite samo za njeno glavno enoto.
- Hladilnik je primeren samo za vgradnjo v opremljeno nišo. Hladilnik mora biti pritrjen v pohištvo/omarice s pritrdilnim okvirjem ali drugimi prirobnicami, da se ne more prevrniti. Ko je hladilnik nameščen, mora biti dostopna samo sprednja stran.

5 Ciljna skupina

Električno namestitev naprave mora izvesti usposobljeno osebje, ki je dokazalo spretnosti in znanje glede sestave in delovanja električne opreme in inštalacij, ki je seznanjeno z veljavnimi predpisi, ki veljajo v državi, v kateri bo oprema vgrajena, ter je opravilo varnostno usposabljanje za prepoznavanje in preprečevanje nevarnosti.
Vsa druga dela lahko izvajajo tudi neprofesionalni uporabniki.

6 Obseg dobave

Količina	Opis
1	Hladilnik
1	Izpustno koleno
4	Pokrovček za pritrjevanje
1	Kratka navodila za uporabo
1	Navodilo za uporabo (samo na spletu)

7 Intended use

The refrigerator is intended for:

- Installation in caravans and motor homes
- Cooling and storing food
- Storing frozen food

The refrigerator is not suitable for:

- Storing medications and other medical products
- Storing corrosion substances or substances that contain solvents
- Quickly-freezing food

The frozen compartment is suitable for storing frozen food, storing ice cream and making ice cubes. The compartment is not suitable for freezing unfrozen food.

The refrigerator is intended for installation in a piece of cabinetry or an installation niche. Once installed, only the front of the refrigerator may be accessible.

This refrigerator is not intended to be used in household applications.

The device is designed to be operated from a 12 V⎓ or 24 V⎓ onboard supply.

Optimum cooling performance is provided at ambient temperatures between 16 °C ... 38 °C.

Ta izdelek je primeren samo za predvideni namen in uporabo v skladu s temi navodili.

V tem navodilu so navedene informacije, ki jih je treba upoštevati za pravilno vgradnjo in/ali delovanje izdelka. Aparat zaradi slabe vgradnje in/ali nepravilne uporabe oziroma vzdrževanja ne bo dobro deloval in se lahko pokvari.

Proizvajalec ne sprejema nobene odgovornosti za telesne poškodbe ali poškodbe izdelka, do katerih pride zaradi:

- napačne namestitve, sestave ali priklopa, vključno s previsoko napetostjo;
- neustreznih vzdrževalnih del ali uporabe neoriginalnih rezervnih delov, ki jih ni dobavil proizvajalec;
- sprememb izdelka brez izrecnega dovoljenja proizvajalca;
- uporabe za namene, ki niso opisani v navodilu.

Družba Waeco si pridržuje pravico do spremembe videza in specifikacij izdelka.

8 Tehnični opis

Hladilnik je kompresorski hladilnik in je zasnovan za delovanje z 12 V⎓ / 24 V⎓ napajanjem.

NASVET Da bo uporaba 12 V⎓ / 24 V⎓ elektronskih naprav v počitniški prikolici med vožnjo varna, zagotovite zadostno napajalno napetost iz vlečnega vozila. V nekaterih vozilih lahko sistem za uravnavanje energije baterije samodejno izklopi elektronske naprave, da zaščiti baterijo. O tem se pozanimajte pri proizvajalcu vašega vozila.

Naprava lahko ohladi živila od 2 °C ... 7 °C in jih ohrani hladne. Izdelke lahko hranite zamrznjene v zamrznjenem predelku. Upravljalni zaslon lahko uporabite za nastavitev želene temperature.

Vsi v hladilniku uporabljeni materiali so primerni za uporabo z živili. Krogotok hladilnega sredstva je hermetično zaprt.

8.1 Opis naprave

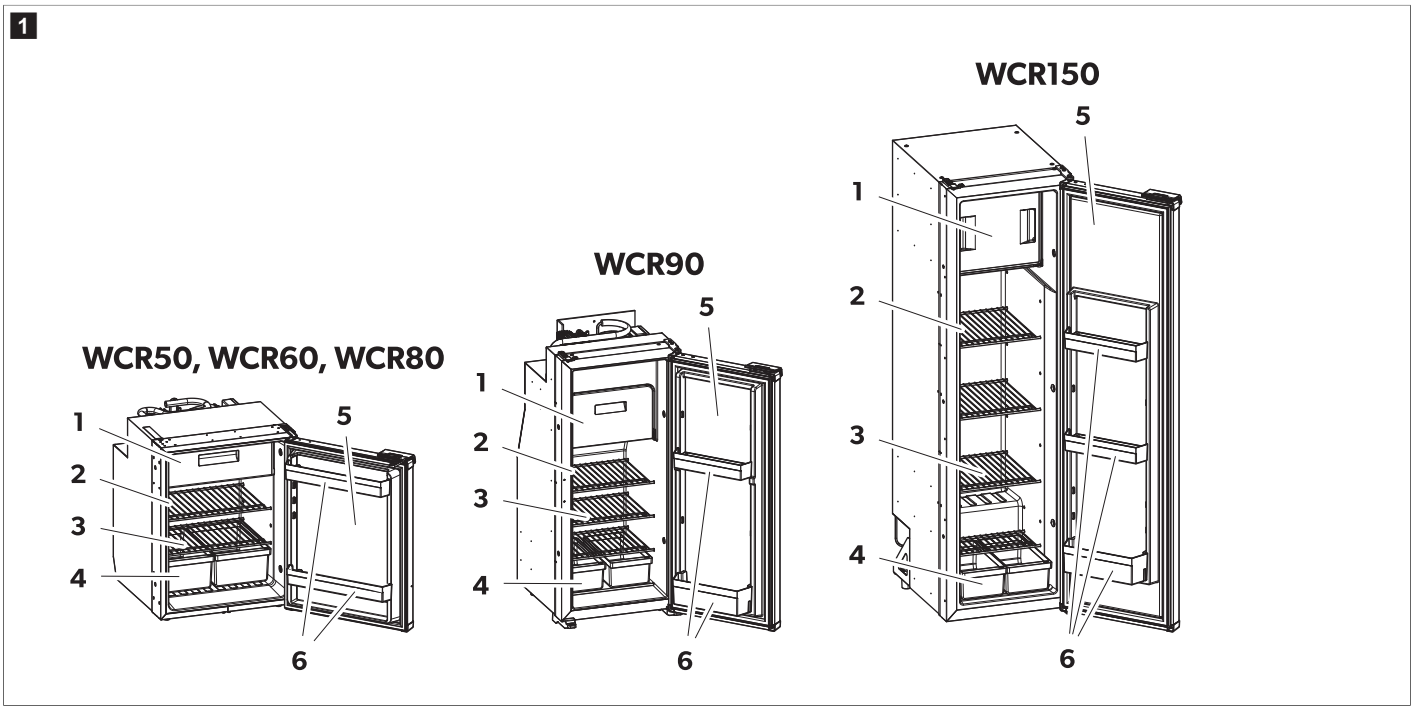

Št. na sl. 1 na strani 369	Opis	Količina		
		WCR50, 60, 80	WCR90	WCR150
1	Zamrznjeni predelek	1	1	1
2	Upravljalni in prikazni elementi	1	1	1
3	Odstranljiva polica hladilnika	2	3	4
4	Predal za zelenjavo	2	2	2
5	Vrata hladilnika	1	1	1
6	Vratni predal	2	2	3

8.2 Upravljalni in prikazni elementi

Hladilnik ima LED-zaslon na notranji steni hladilnika.

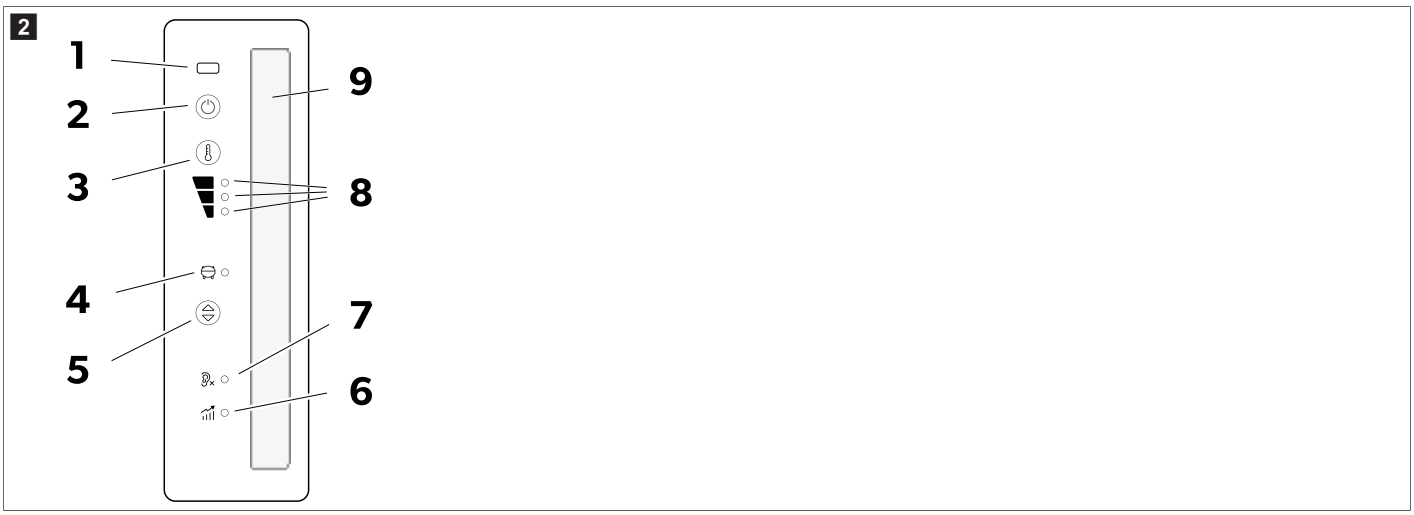

Na LED-zaslonu so prikazani naslednji upravljalni in prikazani elementi:

Element	Razlaga
1	IR-senzor odprtih vrat
2	Gumb za VKLOP/IZKLOP
3	Gumb za nastavitev stopnje hlajenja
4	LED-indikator kompresorja in napake
5	Gumb za način delovanja
6	Zmogljivostni način
7	Tihi način
8	LED-indikator stopnje hlajenja 1–3
9	Notranja osvetljava

8.3 Način delovanja

Način delovanja	Simbol	Opis
Tihi način		Manj hrupno delovanje. Stopnja hlajenja 1
Zmogljivostni način		Stopnja hlajenja 1 – 3

9 Montaža

POZOR! Nevarnost za zdravje

> Da bi preprečili nevarnost zaradi nestabilnosti naprave, jo je treba pritrditi v skladu s temi navodili.

POZOR! Nevarnost poškodb

> Hladilnik ima ostre robove. Med montažo nosite rokavice.

NASVET **Samo za WCR90, WCR150:** Pri zamenjavi absorpcijskega hladilnika s kompresorskim modelom se prepričajte, da so vse zunanje prezračevalne rešetke popolnoma zaprte. Če tega ne storite, kompresor morda ne bo deloval pri nizkih temperaturah okolja (pod 0 °C), kar predstavlja nevarnost okvare.

OBVESTILO! Nevarnost poškodb

> Hladilnik vgradite tako, da je lahko dostopen za servisna dela (glejte Namestitev odtočne cevi na strani 373).
> Hladilnik vgradite tako, da ga je mogoče enostavno odstraniti.
> Hladilnik vgradite tako, da ga je mogoče enostavno odstraniti iz vozila.
> Hladilnik vgradite v nišo tako, da ostane fiksno na mestu tudi med premikanjem vozila.

9.1 Izbiranje mesta za namestitev

OBVESTILO! Nevarnost poškodb

- Hladilnika ne vgrajujte v zadnjem delu avtodoma tako, da so vrat, obrnjena v smeri vožnje.
- Enoto pod pult vgradite tako, da so vrata usmerjena v smer vožnje, če je nameščena poleg drsnih vrat za sprednjimi sedeži.
- Pred prvim vklopom pustite napravo v pokončnem položaju vsaj 3 h.
- Hladilnika ne postavljajte neposredno na tla vozila
- Pri vgradnji hladilnika na pohištvo upoštevajte predpisane razmake.

WCR50, WCR60, WCR80

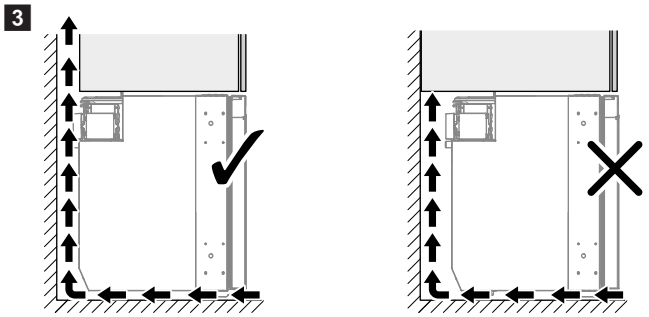

NASVET **Samo za WCR90, WCR150**: Naprave ne vgrajujte na dvignjeno stopnico. Zgornji zapah vrat je lahko zaradi take vgradnje težje dostopen, zaradi česar je oteženo odpiranje vrat.

- Zato vozilo parkirajte na ravnem terenu.
- Tla morajo biti trdna in ravna.
- Prepričajte se, da prostega premikanja vrat ne ovirajo preproge.
- Hladilnik mora v celoti stati na dnu pohištva do sprednjega roba vrat.
- Pravilno vgradite hladilnik.

> Hladilnik vgradite z zadostnim razmakom od sten, s čimer zagotovite primerno kroženje zraka.
- Različica **A**
- Različica **B**

WCR50, WCR60, WCR80

4

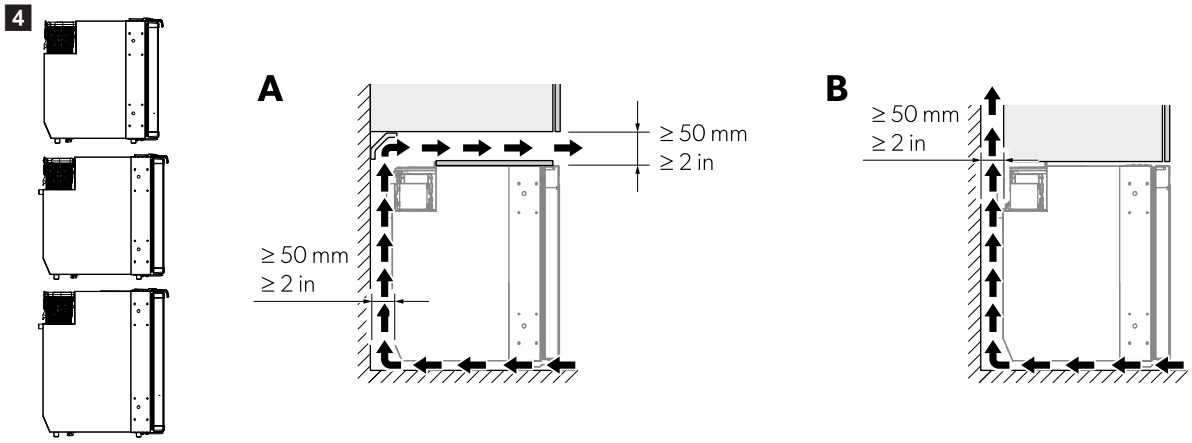

WCR90

5

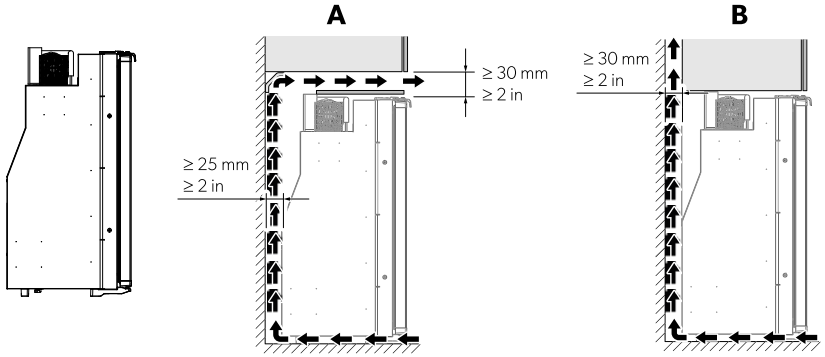

WCR150

6

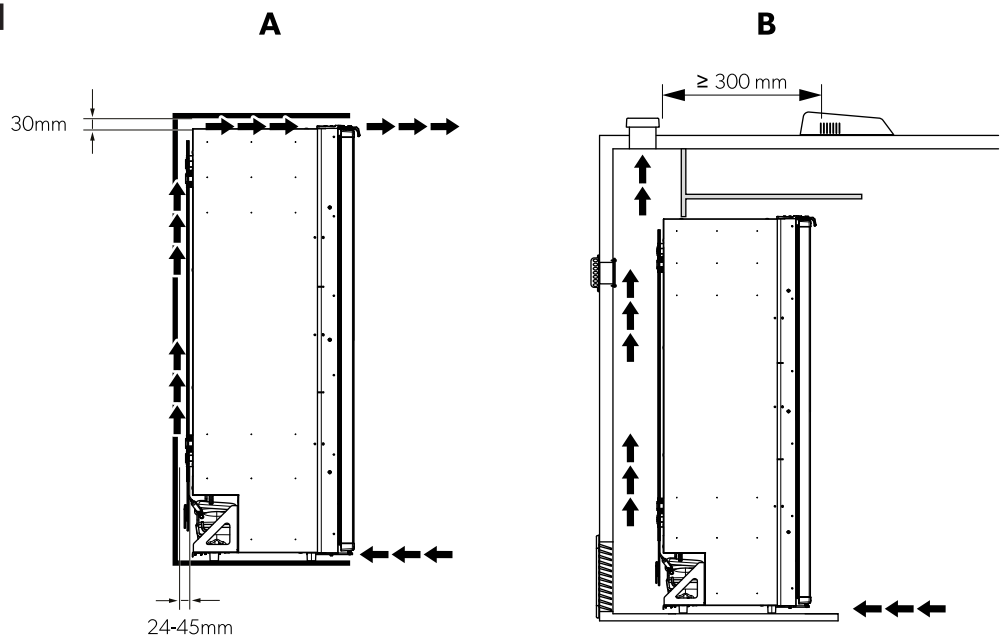

NASVET Nezadosten pretok zraka lahko povzroči krajšo življenjsko dobo in slabšo učinkovitost hlajenja.

9.2 Pritrjevanje hladilnika

OBVESTILO! Nevarnost poškodb

> Privijte samo skozi priložene puše, ker se sicer lahko poškodujejo deli, obdani s peno, kot so vodniki.
> Stranske stene ali trakove trdno pritrdite, da bodo vijaki ostali priviti tudi pri večjih obremenitvah.

1. Hladilnik potisnite v omarico, dokler niso vrata poravnana s sprednjim robom.

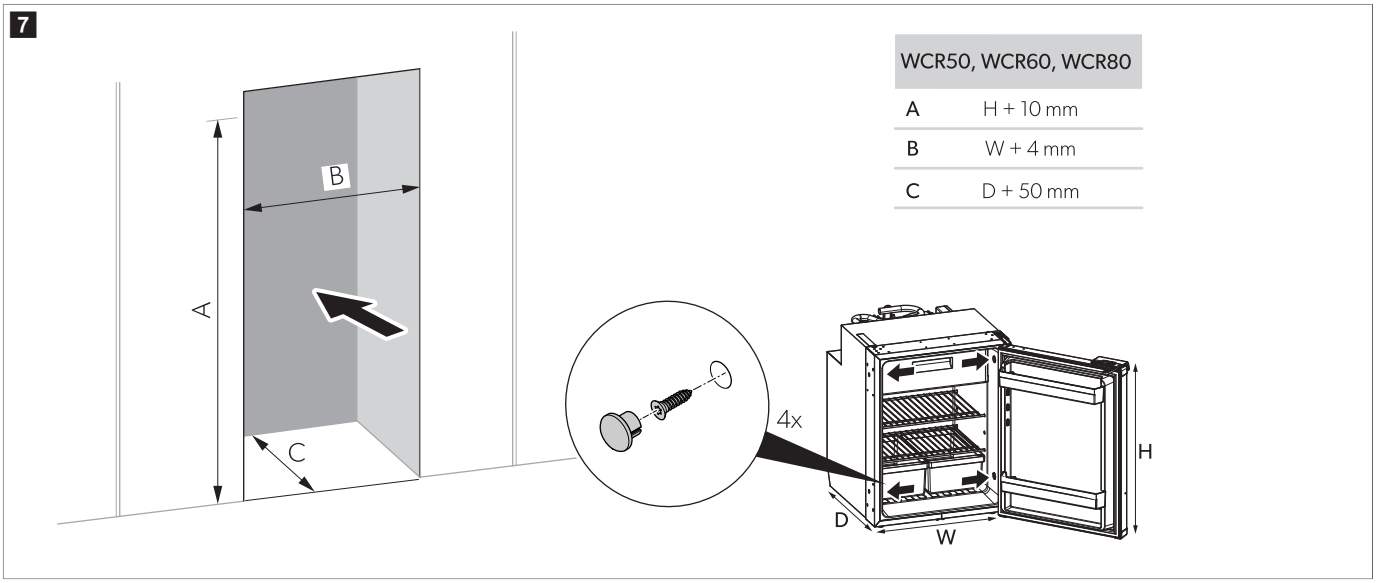

WCR50, WCR60, WCR80	
A	H + 10 mm
B	W + 4 mm
C	D + 50 mm

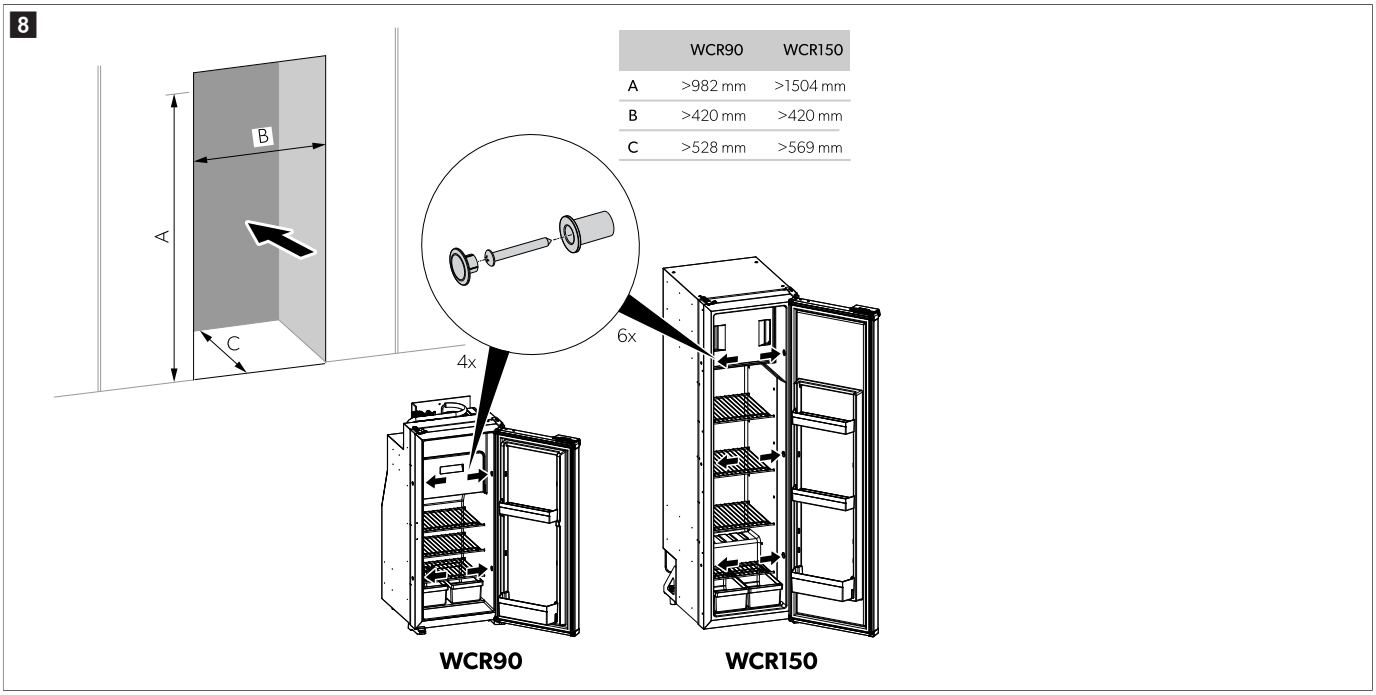

	WCR90	WCR150
A	>982 mm	>1504 mm
B	>420 mm	>420 mm
C	>528 mm	>569 mm

2. Privijte vijake skozi plastične puše v stranskih stenah hladilnika in naprej v steno.

3. Glave vijakov prekrijte s pokrovčki.

9.3 Namestitev odtočne cevi

V hladilniku se lahko zaradi pogostega odpiranja vrat, nepravilno hranjenih živil ali hranjenja živil, ki so preveč topla, nabere kondenzat. Kondenzat je treba odvajati pod stalnim naklonom.

NASVET Ne krajšajte odtočne cevi. Presežna dolžina bo omogočila delno izvlečenje hladilnika, če je to potrebno za dostop zaradi servisa.

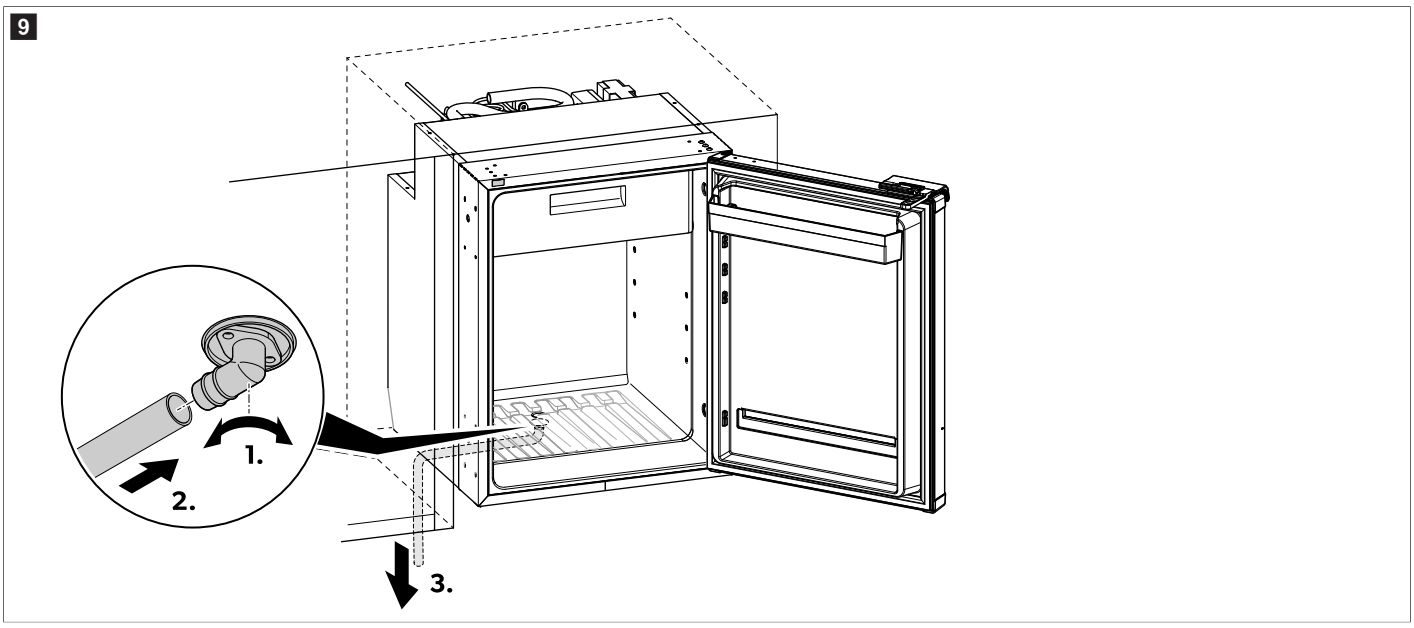

1. Koleno odtoka trdno privijte na priključek za odtok na dnu omarice.
2. Cev pritrdite na izhodno stran kolena in se prepričajte, da je čvrsto nameščena.
3. Cev speljite navzdol tako, da lahko kondenzat nemoteno odteče.
4. Prepričajte se, da odtočna cev za vodo ni prelomljena.

9.4 Spreminjanje smeri odpiranja vrat

› Spremenite smer odpiranja vrat, kot je prikazano.

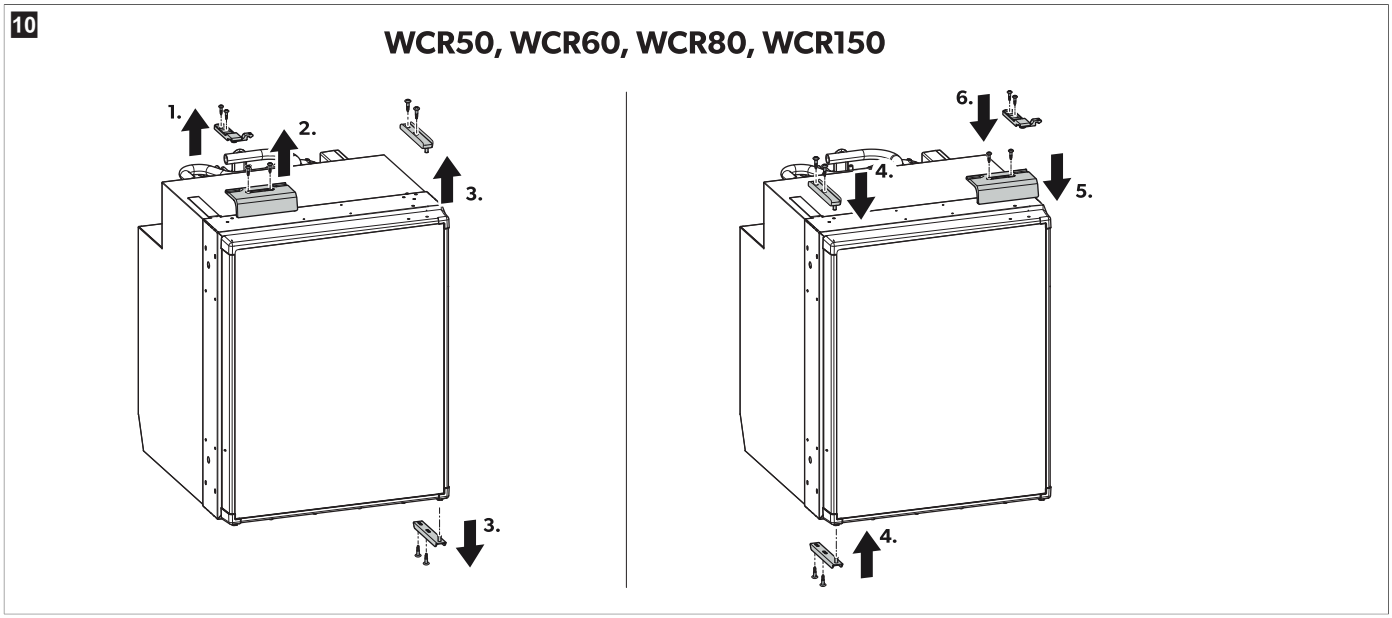

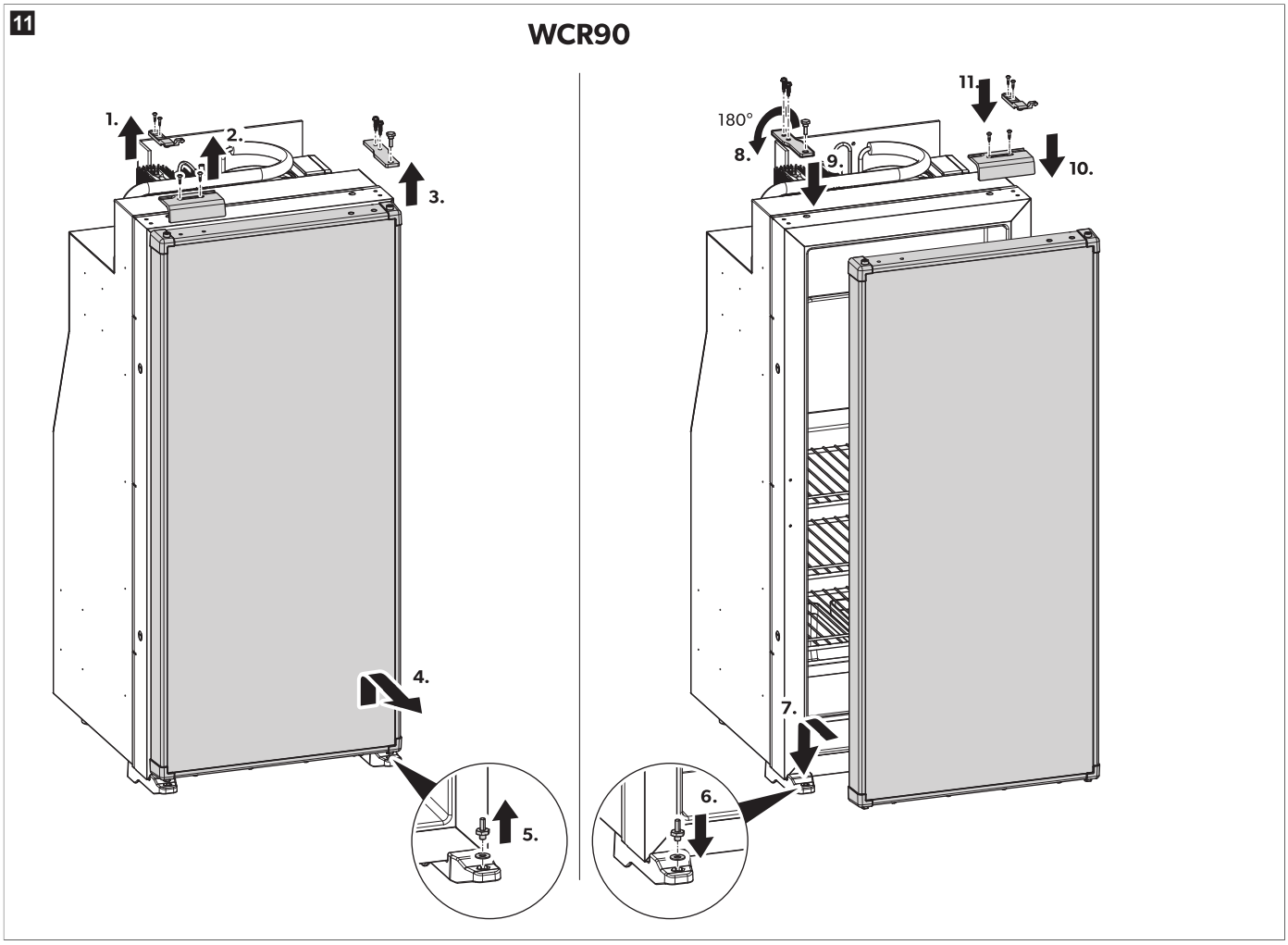

9.5 Zamenjava okrasne ploščice

1. Odvijte vijake na dnu ploščice.
2. Odstranite spodnjo prirobnico.
3. Odstranite trenutno ploščico.
4. Vstavite novo okrasno ploščico debeline ≤ 7 mm .

5. Znova namestite spodnjo prirobnico.
6. Zategnite vijake na dnu ploščice.

✓ Zamenjava okrasne ploščice je tako dokončana.

9.6 Priključek za napajanje

Električno napajanje mora priključiti usposobljeni električar, ki je dokazal spretnosti in znanje glede sestave in delovanja električne opreme in inštalacij ter je opravil varnostno usposabljanje za prepoznavanje in preprečevanje nevarnosti.

OBVESTILO! Nevarnost poškodb

> Da bi preprečili izgubo napetosti in posledično zmanjšanje zmogljivosti, mora biti kabel čim krajši in ne sme biti prekinjen, če je to mogoče. Zato ne uporabljajte dodatnih stikal, vtičev ali razdelilnikov.
> Pred priklopom preverite, ali sta delovna napetost in napetost baterije enaki (glejte tipsko tablico).
> Ob priključitvi na 12 V ali 24 V napajanje preverite pravilno polariteto.

NASVET Napajalni vod mora biti zaščiten z varovalko 10 A za uporabo 12 V⎓ in 7,5 A za uporabo 24 V⎓. Najmanjši zahtevan presek napajalnih kablov je 4 mm² za 12 V⎓ in 3 mm² za 24 V⎓.

Hladilnik priključite čim bližje bateriji, da zmanjšate padec napetosti v kablu.

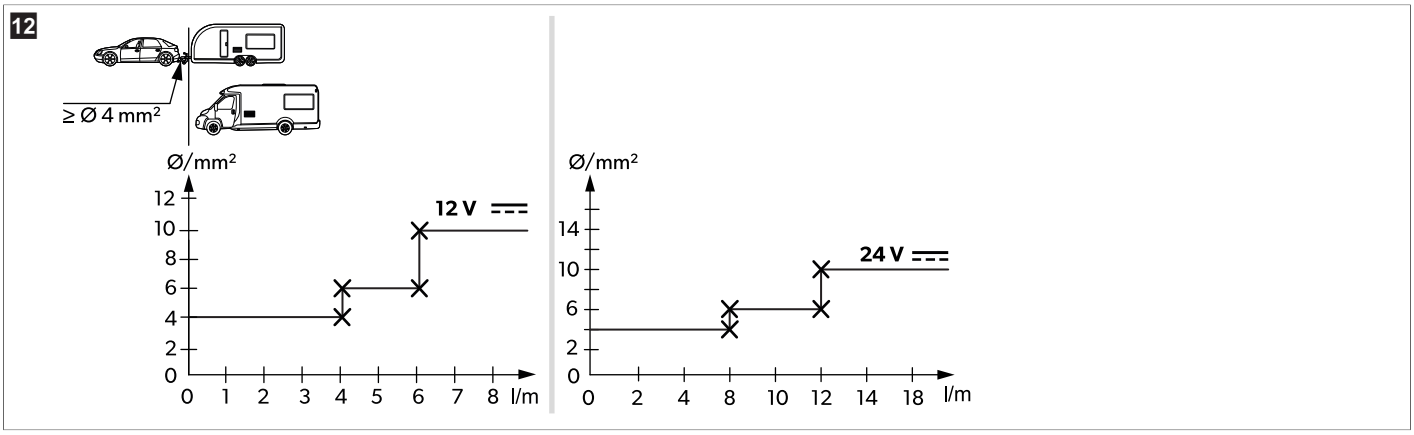

10 Uporaba

10.1 Pred prvo uporabo

NASVET

- Živil ne dajajte v hladilnik prve 4 h po zagonu.
- Pri prvem zagonu hladilnika lahko nastane neprijeten vonj, ki čez nekaj ur izhlapi. Bivalni prostor dobro prezračite.
- Na hladilno moč lahko vplivajo:
  - temperatura okolice (npr. ko je vozilo izpostavljeno neposredni sončni svetlobi),
  - količina živil, ki jih želite hladiti,
  - pogostost odpiranja vrat.

> Notranjost hladilnika očistite iz higienskih razlogov (glejte poglavje Čiščenje in vzdrževanje na strani 382).

10.2 Varčevanje z energijo

> Izberite dobro prezračevano lokacijo, ki je zaščitena pred neposredno sončno svetlobo.
> Tople jedi naj se najprej ohladijo, preden jih daste v hladilnik in začnete hladiti.
> Hladilnika ne odpirajte pogosteje, kot je treba.
> Hladilnik naj ne bo odprt dlje časa, kot je dejansko potrebno.
> Hladilnik odtalite, takoj ko se nabere plast ledu.
> Ne nastavljajte nizkih temperatur, če to ni potrebno.
> S kondenzatorja redno čistite prah in umazanijo.

10.3 Napotki za shranjevanje živil

OBVESTILO! Poškodba naprave

> Težke predmete, kot so steklenice ali pločevinke, hranite izključno v vratih hladilnika, v predelku za zelenjavo ali na spodnji polici.

Da ne bo treba hrane zavreči, upoštevajte naslednje:

- Temperatura naj čim manj niha. Hladilnik odpirajte le tako pogosto in dolgo, kolikor je potrebno, ter se izognite večjemu zvišanju temperature v predelkih hladilnika. Živila hranite na način, ki omogoča učinkovito kroženje zraka.
- Preverite, ali hladilna moč hladilnika ustreza zahtevam glede posameznih živil, ki jih želite hraniti na hladnem.
- Poskrbite, da bodo v hladilniku samo predmeti, ki jih je dovoljeno hladiti na izbrano temperaturo.
- Če je temperaturo mogoče nastaviti: Temperaturo nastavite glede na količino in vrsto živil.
- Živila se lahko hitro navlečejo ali oddajo vonj oz. okus. Živila vedno shranite pokrita ali v zaprtih posodah/steklenicah.
- Različna živila hranite na način, kot je prikazano na slikah.

NASVET
- V zamrznjenem predelku ne hranite gaziranih pijač.
- Zamrznjeni predelek je namenjen pripravi kock ledu in za kratkotrajno hranjenje zamrznjenih živil. Ni primeren za zamrzovanje živil.
- Ločeno hranite surovo in kuhano hrano.
- Upoštevajte rok uporabe živil na embalaži.
- Ohlajenih živil ne pustite predolgo zunaj hladilnika.
- Notranjost hladilnika redno čistite.

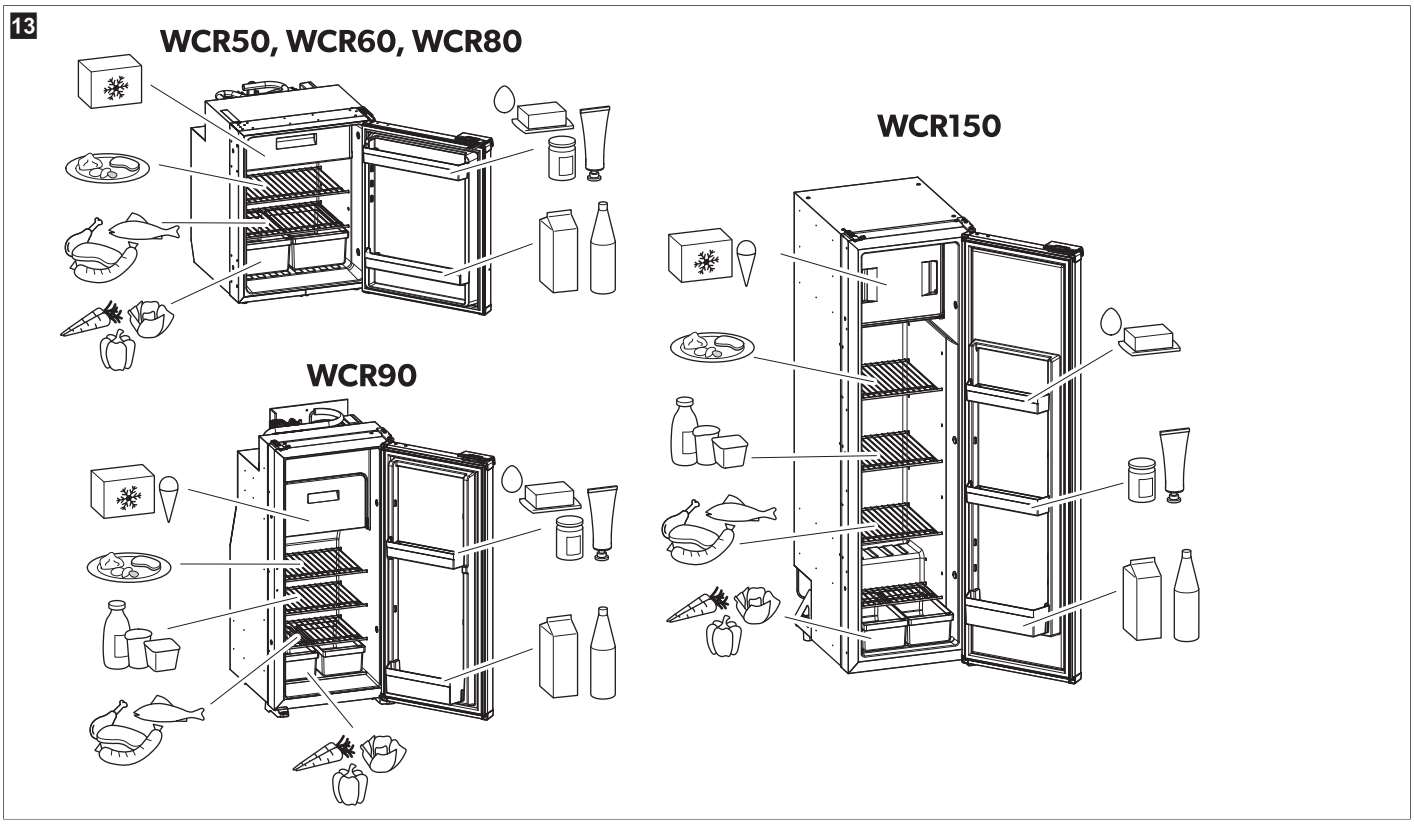

10.4 Vklop hladilnika

NASVET
> Pri prvem zagonu hladilnika lahko nastane neprijeten vonj, ki čez nekaj ur izhlapi. Bivalni prostor dobro prezračite.
> Vozilo parkirajte na vodoravni podlagi, še posebej pri zagonu in polnjenju hladilnika pred začetkom potovanja.

> Gumb ⓘ držite pritisnjen 2 s.
⌄ Hladilnik začne delovati z nazadnje izbranimi nastavitvami.

10.5 Vklop/izklop hladilnika
> Gumb ⓘ držite pritisnjen 2 s.
⌄ Hladilnik je popolnoma izklopljen.
> Če hladilnika ne nameravate uporabljati dlje časa, izključite električno napajanje.

10.6 Nastavljanje temperature

NASVET Pri temperaturah okolice 15 °C – 25 °C izberite srednjo nastavitev temperature.

> Pritiskajte gumb ⓪, dokler ni nastavljena želena stopnja temperature.

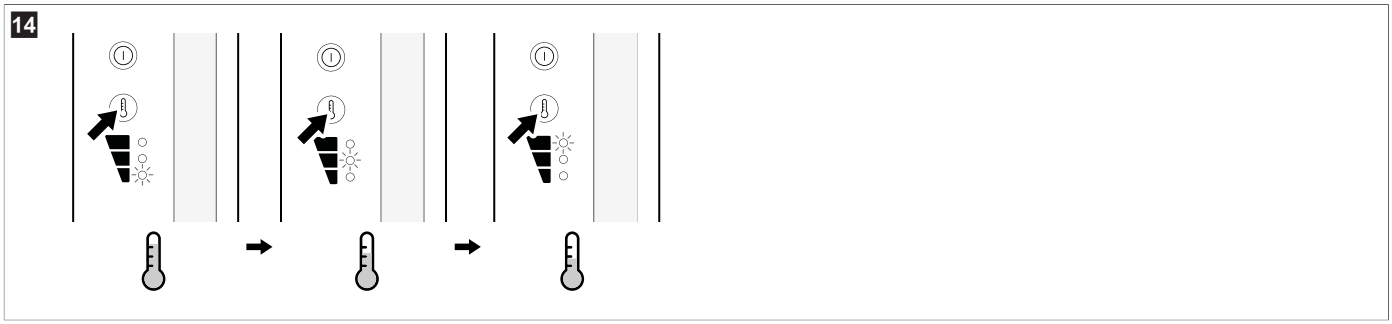

10.7 Nastavljanje načina delovanja

Za podrobnosti o načinih delovanja glejte Način delovanja na strani 370.

> Večkrat pritisnite gumb ⊜, dokler LED-indikator ne prikaže želenega načina delovanja.

- **Tihi način:** V tihem načinu hladilnik deluje tišje.

NASVET Po 8 h v tihem načinu hladilnik samodejno preklopi v zmogljivostni način, pri čemer uporabi predhodno nastavitev.

- **Zmogljivostni način:** V zmogljivostnem načinu hladilnik deluje v standardnem načinu.

NASVET Pri uporabi zmogljivostnega načina hladilnik ostane v tem načinu delovanja, dokler nastavitve ne spremenite.

✓ Zasvetita LED-indikatorja izbranega načina in izbrane stopnje hlajenja.

10.8 Nameščanje polic

OPOZORILO! Nevarnost ujetja otroka

> Vse police so fiksno pritrjene, da otroci ne morejo zlesti v hladilnik.
> Police odstranite le za namene čiščenja.
> Police namestite nazaj, da se zaskočijo na mestu.

NASVET Pred prestavljanjem polic odstranite zamrznjeni predelek, da boste imeli boljši dostop do zadnjih čepkov polic.

Odstranjevanje polic

› Odstranite police iz **WCR50** in **WCR60**, kot je opisano v nadaljevanju.

15

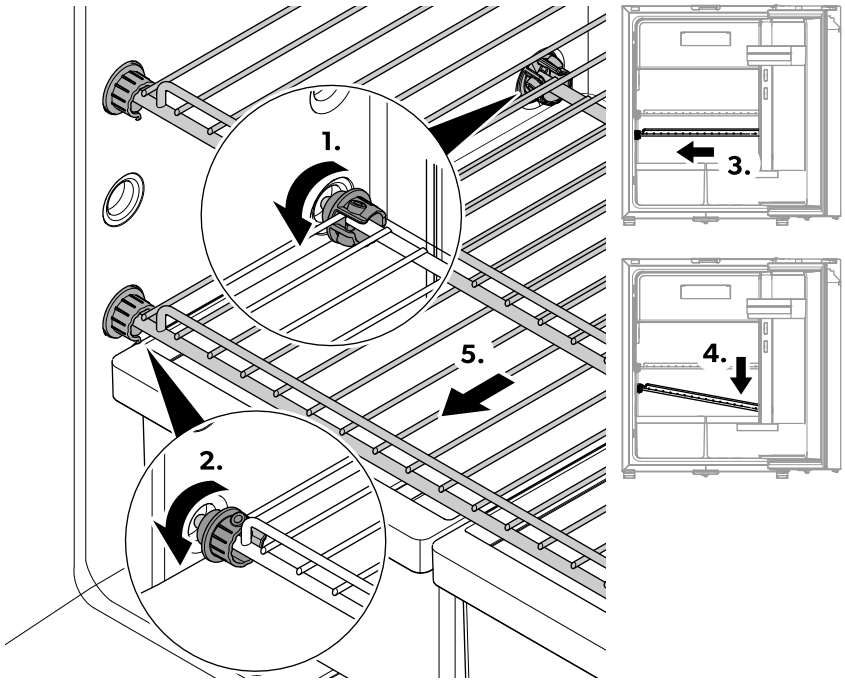

a) Obrnite zadnje plastične obročke tako, da so odprtine obrnjene naprej.

b) Sprednje plastične obročke obrnite tako, da so odprtine obrnjene nazaj.

c) Rešetko potisnite na nasprotno stran tečaja vrat.

d) Rešetko izvlecite iz hladilnika.

e) Rešetko izvlecite iz hladilnika.

> Odstranite police iz **WCR80**, kot je opisano v nadaljevanju.

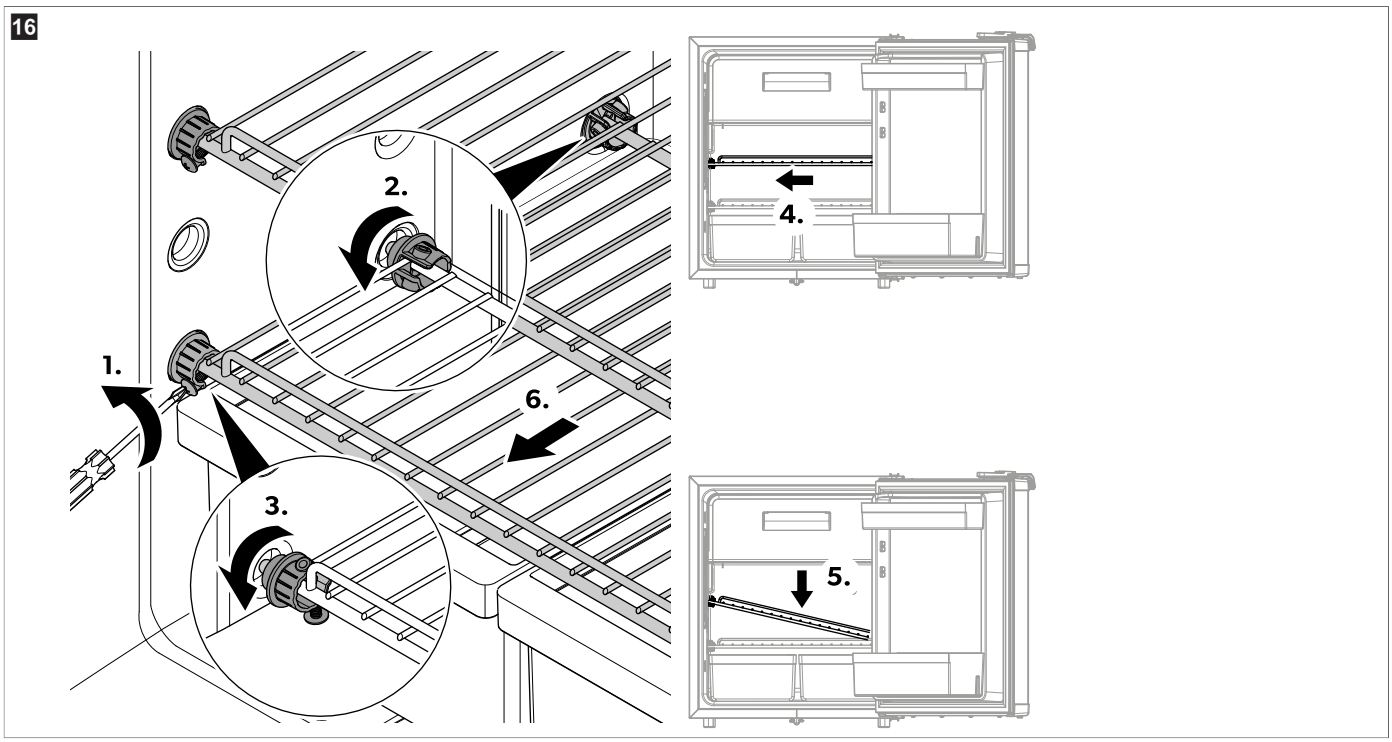

a) Razrahljajte vijake.
b) Obrnite zadnje plastične obročke tako, da so odprtine obrnjene naprej.
c) Sprednje plastične obročke obrnite tako, da so odprtine obrnjene nazaj.
d) Rešetko potisnite na nasprotno stran tečaja vrat.
e) Nasprotno stran tečaja vrat nagnite navzdol.
f) Rešetko izvlecite iz hladilnika.

> Odstranite police iz **WCR90**, kot je opisano v nadaljevanju.

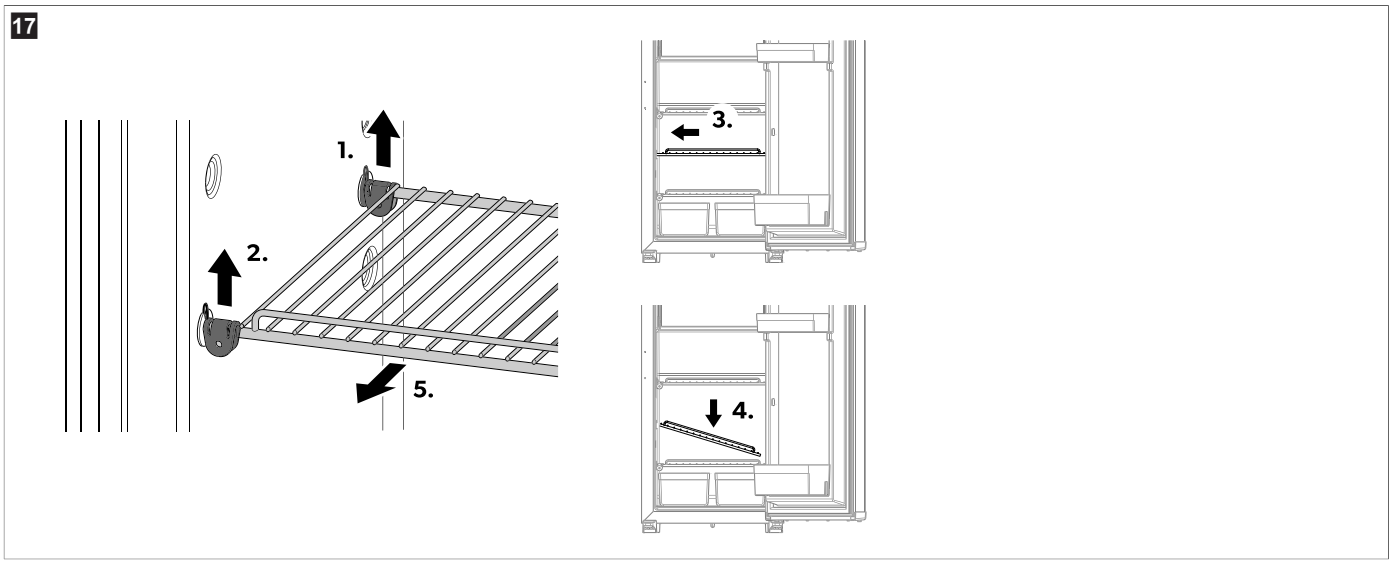

a) Sprostite zadnji nosilec.
b) Dvignite sprednji nosilec.
c) Rešetko potisnite na nasprotno stran tečaja vrat.
d) Nasprotno stran tečaja vrat nagnite navzdol.
e) Rešetko izvlecite iz hladilnika.

> Odstranite police iz **WCR150**, kot je opisano v nadaljevanju.

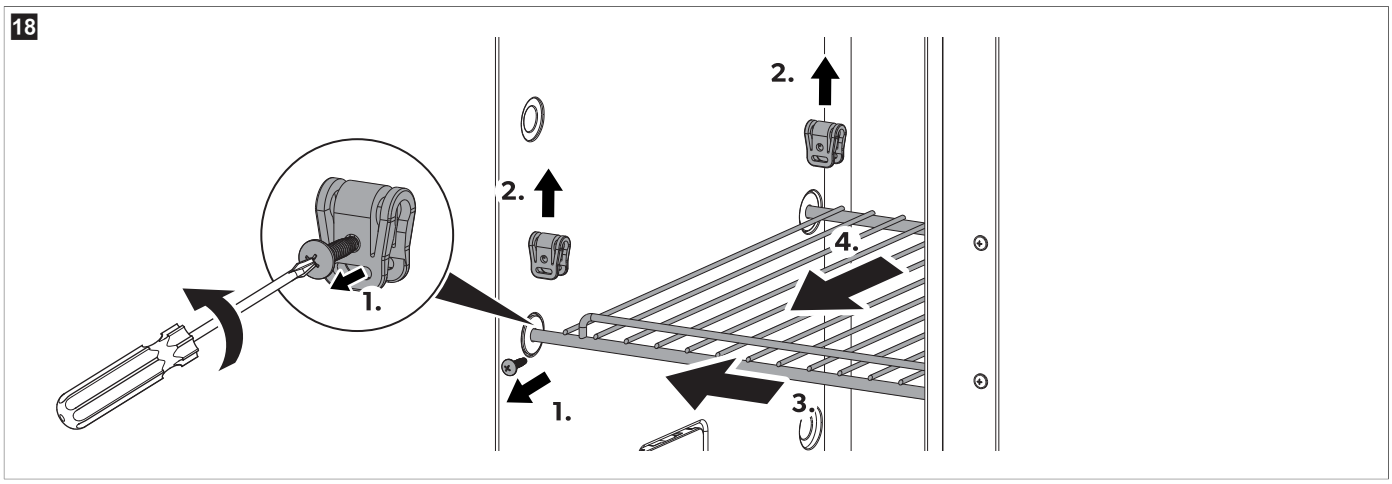

a) Razrahljajte vijake.
b) Dvignite nosilec.
c) Rešetko potisnite na nasprotno stran tečaja vrat.
d) Rešetko izvlecite iz hladilnika.

Ponovna namestitev polic

> Polico namestite nazaj v obratnem vrstnem redu.

10.9 Odpiranje vrat hladilnika

POZOR! Nevarnost poškodb
> Zaprite in zaklenite vrata hladilnika pred začetkom vožnje.
> Previdno odprite vrata, ker so se živila morda premaknila in lahko padejo ven.

Vrata hladilnika je mogoče odpirati z leve ali desne strani (glejte Spreminjanje smeri odpiranja vrat na strani 375).

10.10 Zapiranje in zapahnitev vrat hladilnika

POZOR! Nevarnost poškodb
> Če vrata niso pravilno zapahnjena, jih zgoraj in spodaj previdno potisnite, dokler se ne zaskočijo na mestu.

NASVET Vrata hladilnika imajo zapiralni mehanizem, ki služi tudi kot transportno varovalo.

> Vrata pritiskajte, dokler ne zaslišite glasnega klika.

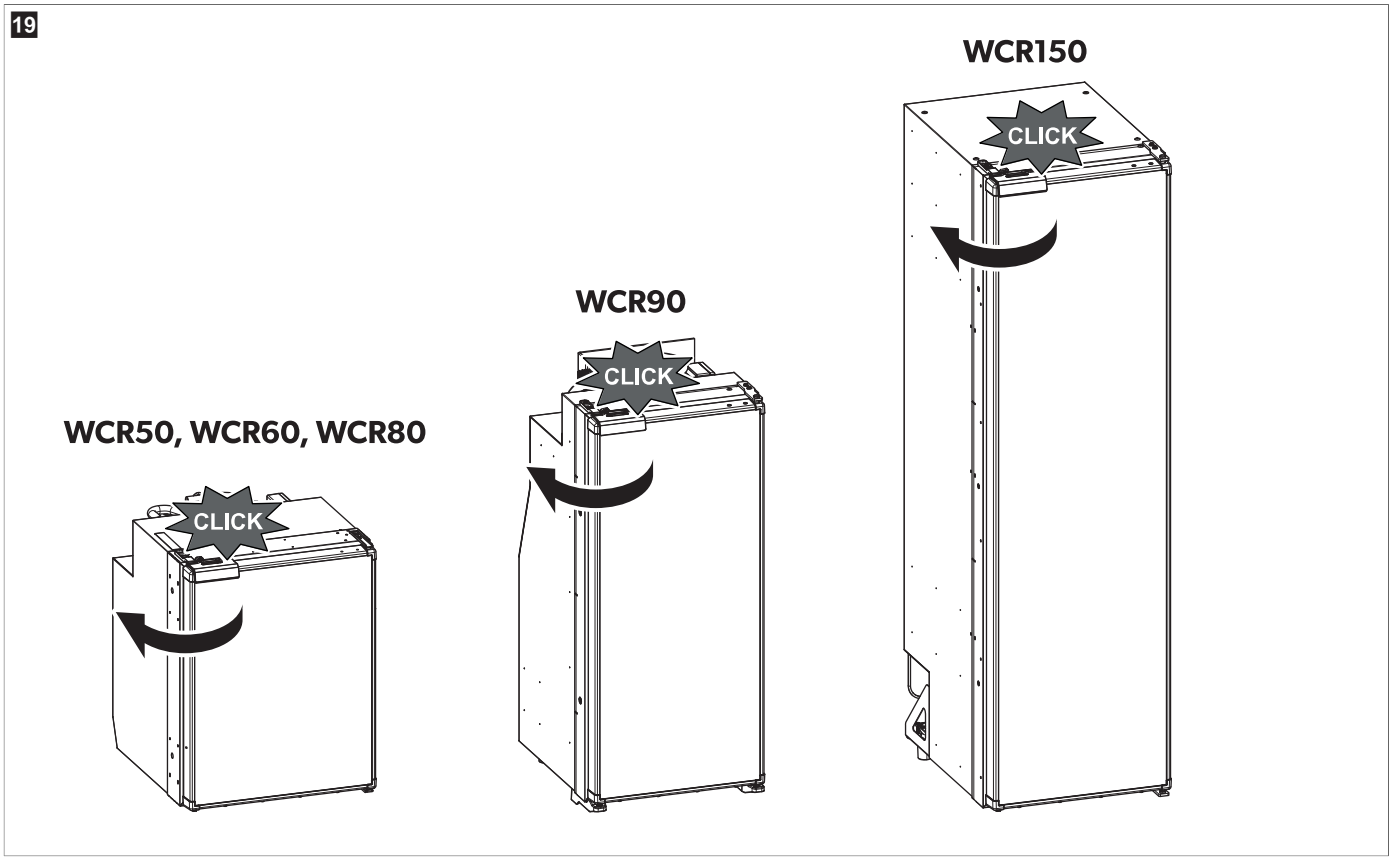

⌄ Vrata so tako zaprta in zapahnjena.

11 Čiščenje in vzdrževanje

OPOZORILO! Nevarnost električnega udara
> Pred vsakim čiščenjem in nego hladilnik izključite iz električnega omrežja.

OBVESTILO! Nevarnost poškodb
> Za čiščenje ne uporabljajte trdih predmetov, grobih čistilnih sredstev ali belila, saj lahko poškodujete napravo.

OBVESTILO! Nevarnost poškodb
> Za odstranjevanje ledenih oblog ali zamrznjenih predmetov ne uporabljajte trdih ali ostrih orodij.
> Ne uporabljajte mehanskega ali drugega orodja, da bi pospešili odtaljevanje.

> Hladilnik čistite redno in ko je umazan. Za čiščenje uporabite vlažno krpo.
> Pazite, da v tesnila ne bo kapljala voda. Elektronika se lahko poškoduje.
> Hladilnik po čiščenju s krpo obrišite do suhega.
> Redno preverjajte kondenzacijski odtok.

Po potrebi očistite kondenzacijski odtok. Če je zamašen, se kondenzat nabira na dnu hladilnika.

11.1 Odtaljevanje hladilnika

OBVESTILO! Nevarnost poškodb
> Ledu ali ostankov zamrznjenih predmetov ne odstranjujte z orodjem ali sušilnikom za lase.

Če hladilnik uporabljate dlje časa pri visoki vlažnosti in/ali visoki temperaturi okolja, se lahko na zadnji notranji steni nabere zmrzal, kar lahko zmanjša učinkovitost hlajenja. V tem primeru je priporočljivo ročno odtaljevanje.

Za zamrznjeni predelek je potrebno redno ročno odtaljevanje, kar je priporočljivo, če je plast zmrzali debelejša od 3 mm.

1. Odklopite električno napajanje.
2. Izpraznite vsebino.
3. V predelek in hladilnik dajte krpo, ki bo vpila odvečno vodo.
4. Vrata pustite odprta.

- **Samo za WCR90, WCR150:** Večina kondenzata iz predelka hladilnika odteka skozi cev na zadnji strani hladilnika in je odvedenega zunaj vozila. Kondenzat iz zamrznjenega predelka se nabira na dnu.

5. Oba predelka s krpo obrišite do suhega.

12 Odpravljanje težav

NASVET Da bo uporaba 12 V elektronskih naprav v počitniški prikolici med vožnjo varna, je treba zagotoviti zadostno napajalno napetost iz vlečnega vozila. V nekaterih vozilih lahko sistem za uravnavanje energije baterije samodejno izklopi elektronske naprave, da zaščiti baterijo. O tem se pozanimajte pri proizvajalcu vašega vozila.

Motnja	Možni vzrok	Rešitev
Hladilnik ne deluje.	Varovalka v omrežju na enosmerni tok je pokvarjena.	> Zamenjajte varovalko.
	Varovalka v vozilu je pokvarjena.	> Zamenjajte varovalko v vozilu. Glejte navodilo za uporabo vozila.
	Baterija vozila je izpraznjena.	> Preverite baterijo vozila in jo napolnite.
	Vžig ni vklopljen.	> Vklopite vžig.
	Temperatura kompresorja je prenizka (< 0 °C).	> Vse zunanje prezračevalne rešetke v celoti zaprite/prekrijte z izolacijskim materialom.
	Hladilnik se samodejno izklopi, če napetost ni zadostna. (Napetost ob koncu praznjenja: 10,4 V⎓)	> Napolnite baterijo. Hladilnik se bo samodejno znova vklopil. (Vklopna napetost: 11,7 V⎓)
Slabo hlajenje, dvig notranje temperature. Kompresor neprekinjeno deluje.	Prezračevanje okoli agregata ni zadostno.	> Preverite, ali je prezračevalna rešetka prosta. > Hladilnik prestavite na drugo mesto.
	Notranje stene so zaledenele.	> Preverite, ali se vrata hladilnika pravilno zapirajo. > Preverite, ali je tesnilo hladilnika dobro nameščeno in ni poškodovano. > Odtajajte hladilnik.
	Nastavljena je previsoka temperatura.	> Nastavite nižjo temperaturo.
	Temperatura okolice je previsoka.	> Začasno odstranite prezračevalno rešetko, da se lahko topel zrak hitreje odvaja.
	V hladilnik ste naenkrat vstavili preveliko količino živil.	> Odstranite nekaj živil.
	V hladilnik ste naenkrat vstavili preveliko količino toplih živil.	> Odstranite topla živila in jih pred shranjevanjem ohladite.
	Hladilnik še ne deluje dovolj dolgo.	> Znova preverite temperaturo po 4 h / 5 h.
	Kondenzator je umazan.	> Očistite kondenzator.
	Ventilator je pokvarjen.	> Obrnite se na pooblaščenega serviserja.
Slabo hlajenje, dvig notranje temperature. Kompresor se ne zažene pogosto.	Kapaciteta baterije je slaba.	> Napolnite baterijo.
Slabo hlajenje, dvig notranje temperature. Kompresor ne deluje (priključek baterije).	Povezava med baterijo in elektroniko je prekinjena.	> Vzpostavite povezavo.
	Glavno stikalo je pokvarjeno (če je nameščeno).	> Zamenjajte glavno stikalo.
	Pregorela je varovalka dodatnega napajalnega voda (če je nameščena).	> Zamenjajte varovalko napajalnega voda.
	Napetost baterije je prenizka.	> Napolnite baterijo.
	Kapaciteta baterije je slaba.	> Zamenjajte baterijo.
	Kabli so zrahljani. Kontakt je slab (korozija).	> Vzpostavite povezavo.

Motnja	Možni vzrok	Rešitev
	Presek kabla je premajhen.	> Zamenjajte kabel.
	Kompresor je pokvarjen.	> Obrnite se na pooblaščenega serviserja.
Nenavaden hrup.	Komponenta hladilnega krogotoka se ne more prosto gibati (dotika se stene).	> Komponento previdno upognite stran od ovire.
	Med hladilno enoto in steno se je zataknil tujek.	> Odstranite tujek.
	Ventilator je glasen.	> Obrnite se na pooblaščenega serviserja.
Vrata se med premikanjem (npr. med vožnjo) nehote odpirajo.		> Zapiralni mehanizem prestavite v drug položaj.
Vrat ni mogoče pravilno zapreti.		> Zapiralni mehanizem prestavite v drug položaj.
Zapiralni mehanizem ni pravilno zapahnjen.		> Ko zapirate vrata hladilnika, se prepričajte, da so pravilno zapahnjena.

12.1 Prikaz napak

NASVET
> Vse napake so prikazane z oranžnim utripanjem LED-indikatorja (glejte Upravljalni in prikazni elementi na strani 369).
> V zmogljivostnem ali tihem načinu delovanja se oglasi dodatni pisk.

Frekvenca utripanja	Napaka	Možni vzrok
1	Prenizka ali previsoka napetost	Napajalna napetost je izven nastavljenega razpona.
2	Prekomerni tok ventilatorja	Obremenitev ventilatorja na elektronski enoti je večja od 1 A.
3	Motor se ne zažene.	Rotor je zagozden. Tlačna razlika v hladilnem sistemu je prevelika.
4	Prenizka hitrost	Če je hladilni sistem preobremenjen, ni mogoče vzdrževati najmanjše hitrosti motorja.
5	Pregrevanje elektronske enote	Če je hladilni sistem preveč obremenjen ali je nastavljena previsoka temperatura, se elektronika lahko pregreje.
Neprekinjeno	Napake senzorja temperature	Senzor temperature je pokvarjen.

12.2 LED-indikator kompresorja in napake

LED-indikator kompresorja in napake prikazuje stanje delovanja kompresorja ali opozarja na napako:

Barva	Opis
Bela	Kompresor je vklopljen
Luč je ugasnjena	Kompresor je izklopljen
Oranžna (utripa)	Napaka (glejte Prikaz napak na strani 384)

13 Garancija

Velja zakonsko določen garancijski rok. Če je izdelek okvarjen, se obrnite na družbo WAECO na naslovu customer@waeco.com ali na trgovca.

Za obravnavanje zahtevkov popravil oz. garancijskih zahtevkov morate skupaj z aparatom poslati naslednjo dokumentacijo:

- kopijo računa z datumom nakupa,
- razlog za reklamacijo ali opis napake.

Upoštevajte, da lahko imajo lastnoročna ali neprofesionalna popravila varnostne posledice in lahko razveljavijo garancijo.

14 Odstranjevanje

OBVESTILO! Nevarnost poškodb
> Izolacija hladilne naprave vsebuje vnetljiv ciklopentan, zato je za odstranjevanje treba upoštevati posebne postopke. Hladilno napravo po koncu življenjske dobe predajte ustreznemu zbirnemu centru.

OPOZORILO! Nevarnost ujetja otroka

> Preden odstranite svoj izdelek:
- Razstavite pokrov.
- Košare pustite v napravi, da otroci ne bodo morali zlahka splezati v napravo.

Recikliranje embalažnega materiala: Embalažni material odstranite v primerne zabojnike za recikliranje odpadkov, če je to mogoče. To ločevanje je potrebno, ker je embalaža dragocen vir in nepravilno odlaganje lahko vpliva na zdravje ljudi in okolje.

Prečrtani smetnjak na kolesih pomeni, da je izdelek električna ali elektronska oprema in ga je treba zbirati ločeno za ustrezno obdelavo, predelavo in recikliranje. **Potrošnik je zakonsko dolžan, da vso električno ali elektronsko opremo ustrezno odstrani ločeno od običajnih gospodinjskih odpadkov.**

To ločevanje je potrebno, saj so električne naprave dragocen vir in lahko vsebujejo snovi, ki so škodljive za ljudi in okolje.

Ko boste hoteli izdelek dokončno odstraniti, se o odstranjevanju v skladu z veljavnimi predpisi pozanimajte pri lokalnem centru za zbiranje odpadkov ali specializiranem trgovcu.

Izdelek je mogoče brezplačno odstraniti.

15 Tehnični podatkovni list

Hladilni krogotok vsebuje majhno količino okolju prijaznega, vendar vnetljivega hladilnega sredstva. Hladilno sredstvo ne škodi ozonski plasti in ne povečuje toplogrednega učinka. Iztečeno hladilno sredstvo se lahko vname.
Hladilna enota je hermetično zaprta.

Dostop do dodatnih informacij je mogoč s hitroodzivno kodo na energetski nalepki ali na spletnem mestu eprel.ec.europa.eu.

Splošni tehnični podatki	
Priključna napetost	12 V⎓ / 24 V⎓
Zmogljivost hlajenja (stopnja hlajenja 3 ... stopnja hlajenja 1)	– 12 °C ... – 7 °C
Povprečna poraba moči	50 W
Klimatski razred	ST
Hladilno sredstvo	R600a
Odtaljevanje	Ročno odtaljevanje
Pregled/certifikat	CE

WCR50	
Skupna prostornina	44 L
Prostornina predelka hladilnika	39,6 L
Prostornina zamrznjenega predelka	4,4 L
Dimenzije (Š × V × G)	380 mm × 535 mm × 510 mm
Neto teža	14 kg
Emisije hrupa (preskušeno v skladu s standardom IEC 60704)	
Tihi način	36 dB(A)
Zmogljivostni način	40 dB(A)
Poraba energije (preizkušeno v skladu s standardom IEC 62552)	0,32 kWh/24h

WCR60	
Skupna prostornina	55 L
Prostornina predelka hladilnika	48,9 L
Prostornina zamrznjenega predelka	6,1 L
Dimenzije (Š × V × G)	448 mm × 535 mm × 537 mm
Neto teža	15,5 kg
Emisije hrupa (preskušeno v skladu s standardom IEC 60704)	
Tihi način	38 dB(A)

WCR60	
Zmogljivostni način	41 dB(A)
Poraba energije (preizkušeno v skladu s standardom IEC 62552)	0,33 kWh/24h

WCR80	
Skupna prostornina	75 L
Prostornina predelka hladilnika	68,4 L
Prostornina zamrznjenega predelka	6,6 L
Dimenzije (Š × V × G)	475 mm × 635 mm × 537 mm
Neto teža	16,7 kg
Emisije hrupa (preskušeno v skladu s standardom IEC 60704)	
Tihi način	38 dB(A)
Zmogljivostni način	41 dB(A)
Poraba energije (preizkušeno v skladu s standardom IEC 62552)	0,36 kWh/24h

WCR90	
Skupna prostornina	82 L
Prostornina predelka hladilnika	75 L
Prostornina zamrznjenega predelka	7 L
Dimenzije (Š × V × G)	418 mm × 966 mm × 507 mm
Neto teža	19 kg
Emisije hrupa (preskušeno v skladu s standardom IEC 60704)	
Tihi način	38 dB(A)
Zmogljivostni način	41 dB(A)
Poraba energije (preizkušeno v skladu s standardom IEC 62552)	0,48 kWh/24h

WCR150	
Skupna prostornina	153 L
Prostornina predelka hladilnika	135,5 L
Prostornina zamrznjenega predelka	17,5 L
Dimenzije (Š × V × G)	418 mm × 1482 mm × 574 mm
Neto teža	31,5 kg
Emisije hrupa (preskušeno v skladu s standardom IEC 60704)	
Tihi način	36 dB(A)
Zmogljivostni način	40 dB(A)
Poraba energije (preizkušeno v skladu s standardom IEC 62552)	0,46 kWh/24h

Română

1 Observații importante 387
2 Explicația simbolurilor 387
3 Explicația simbolurilor de pe dispozitiv 388
4 Instrucțiuni de siguranță 388
5 Categoria vizată 389
6 Domeniul de livrare 389
7 Intended use 389
8 Descriere tehnică 390
8.1 Descrierea dispozitivului 390
8.2 Elemente de comandă şi afişare 390
8.3 Modul de funcționare 391
9 Instalare 391
9.1 Alegerea unui loc de instalare 392
9.2 Fixarea frigiderului 394
9.3 Instalarea furtunului de scurgere 394
9.4 Inversarea uşii 396
9.5 Înlocuirea panoului decorativ 396
9.6 Conectarea sursei de alimentare 397
10 Utilizarea 397
10.1 Înainte de prima utilizare 397
10.2 Economisirea energiei 397
10.3 Note cu privire la depozitarea alimentelor 397
10.4 Pornirea frigiderului 398
10.5 Oprirea frigiderului 398
10.6 Setarea temperaturii 399
10.7 Setarea modului de operare 399
10.8 Poziționarea rafturilor 399
10.9 Deschiderea uşii frigiderului 402
10.10 Închiderea şi asigurarea uşii frigiderului 402
11 Curățarea şi întreținerea 403
11.1 Dezghețarea frigiderului 403
12 Remedierea defecțiunilor 404
12.1 Indicarea erorilor 405
12.2 Indicator LED pentru compresor şi erori 405
13 Garanție 405
14 Eliminarea 406
15 Date tehnice 406

1 Observații importante

Citiți cu atenție şi respectați toate instrucțiunile, indicațiile şi avertismentele incluse în acest manual de produs pentru a vă asigura că instalați, utilizați şi întrețineți produsul în permanență. Aceste instrucțiuni TREBUIE păstrate cu acest produs.

Prin utilizarea produsului, confirmați că ați citit cu atenție toate instrucțiunile, indicațiile şi avertismentele şi că înțelegeți şi sunteți de acord să respectați termenii şi condițiile stabilite. Sunteți de acord să utilizați acest produs numai pentru scopul şi aplicația prevăzute şi în conformitate cu instrucțiunile, indicațiile şi avertismentele prezentate în acest manual de produs, precum şi în conformitate cu toate legile şi reglementările aplicabile. Nerespectarea instrucțiunilor şi avertismentelor prezentate aici poate duce la vătămarea personală a utilizatorului sau a altora, la deteriorarea produsului sau a altor bunuri din apropiere. Acest manual al produsului, inclusiv instrucțiunile, indicațiile şi avertismentele şi documentația aferentă pot fi supuse modificărilor şi actualizărilor. Pentru informații actualizate despre produs, vă rugăm să vizitați qr.dometic.com/bgWFax.

2 Explicația simbolurilor

Un cuvânt de semnalizare identifică mesajele de siguranță şi mesajele privind daunele materiale şi, de asemenea, indică gradul sau nivelul de gravitate a pericolului.

AVERTIZARE!
> Indică o situație periculoasă care, dacă nu este evitată, poate provoca moartea sau răni grave.

PRECAUȚIE!
> Indică o situație periculoasă care, dacă nu este evitată, poate provoca răni minore sau medii.

ATENȚIE!
> Indică o situație care, dacă nu este evitată, ar putea duce la pagube materiale.

INDICAȚIE Informații complementare privind operarea produsului.

3 Explicația simbolurilor de pe dispozitiv

Atenție! Risc de incendiu / materiale inflamabile

4 Instrucțiuni de siguranță

Informații generale de siguranță

AVERTIZARE! Pericol de electrocutare

- Instalarea şi demontarea frigiderului pot fi efectuate numai de către personal calificat.
- Instalarea în zone expuse la apă trebuie efectuată de un tehnician calificat.
- Dacă instalați frigiderul sub un baldachin sau un mediu similar, asigurați-vă că frigiderul este protejat de ploaie şi stropire cu apă.
- Nu puneți în funcțiune frigiderul dacă prezintă deteriorări vizibile.
- Acest frigider poate fi reparat doar de către personal calificat. Reparațiile necorespunzătoare pot duce la un pericol considerabil sau la deteriorarea frigiderului.
- Când amplasați frigiderul, asigurați-vă că cablul de alimentare nu este prins sau deteriorat.
- Nu atingeți cablurile expuse cu mâinile goale.

AVERTIZARE! Pericol de incendiu

- Agentul frigorific din circuitul frigorific este foarte inflamabil şi, în cazul unei scurgeri, se pot acumula gaze combustibile dacă aparatul se află într-o încăpere mică. În caz de defectare a circuitului frigorific:
  - Țineți flăcările deschise şi sursele potențiale de aprindere departe de frigider.
  - Aerisiți bine încăperea.
  - Opriți frigiderul.
- Circuitul de refrigerare conține o cantitate mică de un agent frigorific ecologic, dar inflamabil. Nu afectează stratul de ozon şi nu creşte efectul de seră. Orice scurgere de agent frigorific se poate aprinde.
- Pentru frigidere cu agent frigorific inflamabil: Nu utilizați şi nu depozitați frigiderul în spații închise, fără flux de aer sau cu un flux minim de aer.

AVERTIZARE! Pericol de explozie

- Nu depozitați în frigider substanțe cu capacitate de explozie, ca de exemplu spray-uri cu agent propulsor.

AVERTIZARE! Pericol pentru sănătate

- **Pentru Uniunea Europeană, Regatul Unit şi Turcia:** Acest dispozitiv poate fi utilizat de copiii cu vârsta de 8 ani şi mai mari şi de către persoane cu capacități fizice, senzoriale sau mentale reduse sau de către persoane lipsite de experiență şi cunoştințe, dacă acestea au fost supravegheate şi instruite cu privire la utilizarea dispozitivului în condiții de siguranță şi înțeleg riscurile pe care le implică. **Pentru toate celelalte regiuni:** Acest aparat nu este destinat utilizării de către persoane (inclusiv copii) cu capacități fizice, senzoriale sau mentale reduse sau de către persoane lipsite de experiență şi cunoştințe, cu excepția cazurilor în care acestea au fost supravegheate şi instruite cu privire la utilizarea aparatului de către o persoană responsabilă pentru siguranța lor.
- Copiilor cu vârste cuprinse între 3 şi 8 ani li se permite să încarce şi să descarce frigiderul.
- Curățarea şi operațiunile de întreținere nu trebuie efectuate de copii fără supraveghere.
- Copiii trebuie supravegheați pentru a nu se juca cu frigiderul.

AVERTIZARE! Risc de blocare a copilului

- Aveți grijă ca sertarele să fie montate şi fixate astfel încât copiii să nu se poată bloca în frigider.
- Înainte de a arunca frigiderul vechi:
  - Demontați sertarele.
  - Lăsați rafturile în frigider astfel încât copiii să nu se poată urca înăuntru.
- Scoateți uşile.

PRECAUȚIE! Pericol pentru sănătate

- Pentru a preveni pericolul din cauza instabilității frigiderului, trebuie să fie fixat în conformitate cu instrucțiunile de instalare.
- Nu obstrucționați orificiile de aerisire, pe frigider şi în incinta acestuia sau în structura încorporată.
- Nu folosiți dispozitive mecanice sau alte mijloace pentru a accelera procesul de dezghețare, altele în afara celor recomandate de producător.
- Nu deschideți şi nu deteriorați circuitul de agent frigorific sub nicio circumstanță.
- Nu utilizați dispozitive electrice în interiorul frigiderului decât dacă sunt recomandate de producător în acest scop.

PRECAUȚIE! Risc de vătămare

- NU UTILIZAȚI ŞI NU DEPOZITAȚI MATERIALE INFLAMABILE ÎN SAU LÂNGĂ ACEST FRIGIDER.
- NU AMPLASAȚI ARTICOLE PE SAU SPRIJINITE DE ACEST FRIGIDER.

> NU MODIFICAȚI ACEST FRIGIDER.

ATENȚIE! Pericol de defectare
> Dacă există, păstrați scurgerea pentru condens curată în permanență.
> Dacă frigiderul dispune de grile de aerisire, nu folosiți un aparat de curățat de înaltă presiune în apropierea grilei de aerisire în timpul curățării vehiculului.
> Frigiderul nu trebuie expus ploii.
> Nu scoateți niciodată ştecherul din priză ținând de cablu.

Siguranță la instalare

AVERTIZARE! Pericol de electrocutare
> Nu instalați sau amplasați mai multe prize portabile sau surse de alimentare portabile în partea din spate a frigiderului.

AVERTIZARE! Pericol de incendiu
> Asigurați o manipulare curată şi fără reziduuri dacă este folosit un etanşant siliconic sau similar. Există riscul de incendiu dacă filamentele de silicon intră în contact cu piese fierbinți sau flăcări deschise.
> Nu instalați frigiderul în apropierea flăcărilor deschise sau a altor surse de căldură precum sisteme de încălzire, lumină directă a soarelui sau cuptoare pe gaz.

ATENȚIE! Pericol de defectare
> Țineți dispozitivul numai de corpul acestuia în timpul transportului.
> Frigiderul este adecvat numai pentru instalarea într-o nişă pe măsură. Frigiderul trebuie să fie fixat în mobilier/dulapuri cu un cadru de fixare sau alte flanşe pentru a împiedica răsturnarea frigiderului. Odată ce frigiderul a fost instalat, numai partea frontală trebuie să fie accesibilă.

5 Categoria vizată

Instalarea şi configurarea electrică a dispozitivului trebuie efectuată de către personal calificat cu abilități şi cunoştințe dovedite cu privire la structura şi funcționarea echipamentelor şi instalațiilor electrice şi care este familiarizat cu reglementările aplicabile ale țării în care echipamentul urmează a fi instalat şi/sau folosit şi a beneficiat de formare în domeniul siguranței, pentru identificarea şi evitarea pericolelor asociate.
Toate celelalte acțiuni sunt destinate şi utilizatorilor neprofesionişti.

6 Domeniul de livrare

Numărul	Denumire
1	Frigider
1	Cot de scurgere
4	Capac de fixare
1	Manual scurt de utilizare
1	Manual de utilizare (doar online)

7 Intended use

The refrigerator is intended for:

- Installation in caravans and motor homes
- Cooling and storing food
- Storing frozen food

The refrigerator is not suitable for:

- Storing medications and other medical products
- Storing corrosion substances or substances that contain solvents
- Quickly-freezing food

The frozen compartment is suitable for storing frozen food, storing ice cream and making ice cubes. The compartment is not suitable for freezing unfrozen food.

The refrigerator is intended for installation in a piece of cabinetry or an installation niche. Once installed, only the front of the refrigerator may be accessible.

This refrigerator is not intended to be used in household applications.

The device is designed to be operated from a 12 V⎓ or 24 V⎓ onboard supply.

Optimum cooling performance is provided at ambient temperatures between 16 °C ... 38 °C.

Acest produs este potrivit numai pentru scopul şi utilizarea prevăzute în conformitate cu aceste instrucțiuni.

Acest manual oferă informații necesare pentru instalarea şi/sau utilizarea corectă a produsului. Instalarea defectuoasă şi/sau utilizarea sau întreținerea necorespunzătoare vor avea ca rezultat performanțe nesatisfăcătoare şi o posibilă defectare.

Producătorul nu îşi asumă nicio răspundere pentru orice vătămare sau deteriorare a produsului _ rezultate din:

- Instalarea, asamblarea sau conectarea incorectă, inclusiv supratensiunea
- Întreținerea sau utilizarea incorectă a pieselor de schimb, altele decât piesele de schimb originale furnizate de producător
- Modificări aduse produsului fără aprobarea explicită din partea producătorului
- Utilizarea în alte scopuri decât cele descrise în manual

Waeco îşi rezervă dreptul de a modifica aspectul şi specificațiile produsului.

8 Descriere tehnică

Frigiderul este un frigider cu compresor şi este proiectat funcționării cu o alimentare electrică de 12 V⎓ / 24 V⎓.

INDICAȚIE Pentru a exploata în siguranță unități de consum de 12 V⎓ / 24 V⎓ în rulotă în timpul conducerii, asigurați-vă că vehiculul tractor asigură o tensiune suficientă. La unele vehicule, sistemul de gestionare a bateriei ar putea opri automat unitățile de consum pentru a proteja bateria. Solicitați mai multe informații din partea producătorului vehiculului dvs.

Dispozitivul poate refrigera produse de la 2 °C ... 7 °Cşi le poate menține reci. Produsele pot fi păstrate congelate în compartimentul pentru alimente congelate. Afişajul de control poate fi utilizat pentru a seta temperatura dorită.

Toate materialele folosite în frigider sunt compatibile pentru a utilizare cu produse alimentare. Circuitul frigorific este închis ermetic.

8.1 Descrierea dispozitivului

1

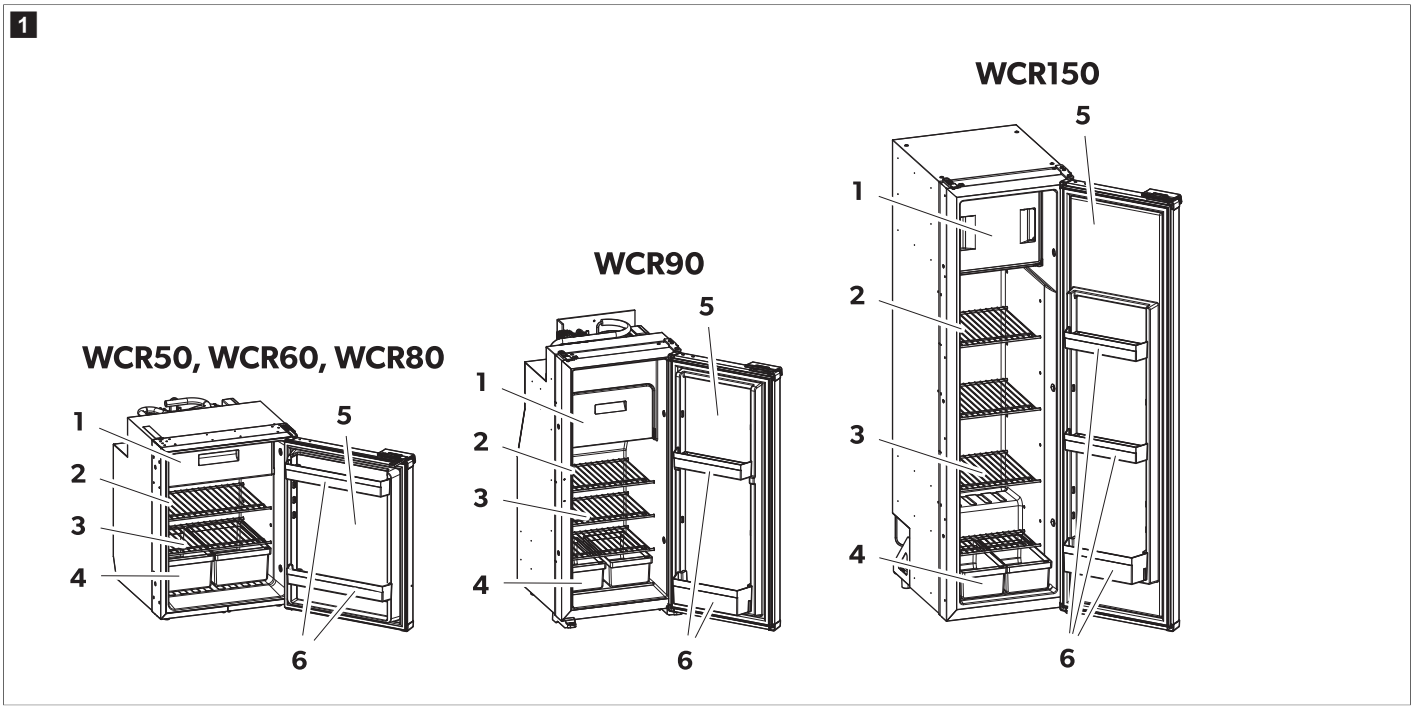

Nr. în fig. 1 pagină 390	Denumire	Numărul		
		WCR50, 60, 80	WCR90	WCR150
1	Compartiment pentru alimente congelate	1	1	1
2	Elemente de comandă şi afişare	1	1	1
3	Raft frigider detaşabil	2	3	4
4	Sertar fructe şi legume	2	2	2
5	Uşa frigiderului	1	1	1
6	Raft uşă	2	2	3

8.2 Elemente de comandă şi afişare

Frigiderul dispune de un afişaj LED pe peretele interior al acestuia.

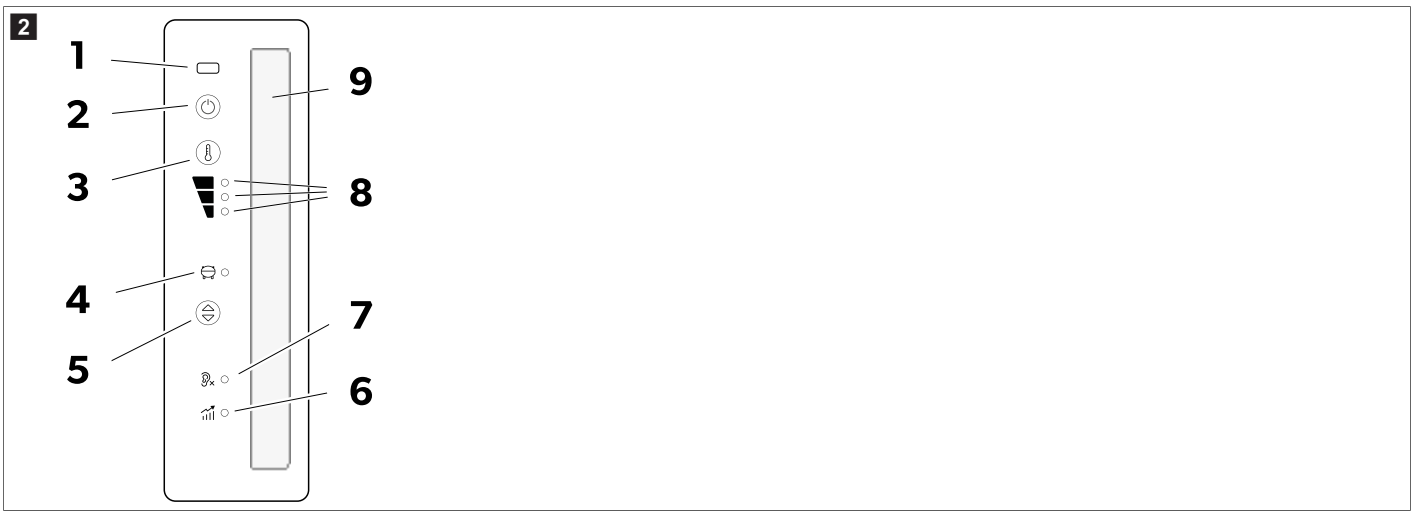

Afişajul LED prezintă următoarele elemente de operare şi de afişare:

Poz.	Explicare
1	Senzor IR de deschidere a uşii
2	Tasta PORNIT/OPRIT
3	Buton de setare a nivelului de răcire
4	Indicator LED pentru compresor şi erori
5	Buton mod de funcționare
6	Modul Performanță
7	Modul Silențios
8	Indicator LED pentru nivelul de răcire 1-3
9	Iluminat interior

8.3 Modul de funcționare

Modul de funcționare	Simbol	Denumire
Modul Silențios		Funcționare cu nivel de zgomot redus. Nivel de răcire 1
Modul Performanță		Nivel de răcire 1 – 3

9 Instalare

PRECAUȚIE! Pericol pentru sănătate

> Pentru a preveni pericolul din cauza instabilității dispozitivului, acesta trebuie să fie fixat în conformitate cu instrucțiunile.

PRECAUȚIE! Risc de vătămare

> Frigiderul are muchii ascuțite. Purtați mănuşi în timpul instalării.

INDICAȚIE Numai WCR90, WCR150: La înlocuirea unui frigider cu absorbție cu un model cu compresor, asigurați-vă că toate grilele de ventilație externe sunt complet închise. Nerespectarea acestei instrucțiuni poate împiedica funcționarea compresorului la temperaturi ambiante scăzute (sub 0 °C), prezentând un risc de funcționare defecțiune.

ATENȚIE! Pericol de defectare

> Instalați frigiderul astfel încât să fie uşor accesibil pentru lucrări de service (consultați Instalarea furtunului de scurgere pagină 394).
> Instalați frigiderul astfel încât să poată fi dezinstalat fără dificultate.
> Instalați frigiderul astfel încât să poată fi scos cu uşurință din vehicul.
> Instalați frigiderul într-o nişă, astfel încât să rămână fixat în siguranță în timp ce vehiculul este în mişcare.

9.1 Alegerea unui loc de instalare

ATENȚIE! Pericol de defectare

- Nu instalați frigiderul în spatele caselor mobile, cu uşa orientată în direcția de deplasare.
- Instalați unitatea cu montare sub blat cu uşa orientată spre direcția de deplasare numai dacă este amplasată lângă uşa glisantă şi în spatele scaunelor din față.
- Lăsați dispozitivul în poziție verticală timp de cel puțin 3 h înainte de prima pornire.
- Nu amplasați frigiderul direct pe podeaua vehiculului.
- Respectați distanța minimă la instalarea frigiderului în mobilier.

WCR50, WCR60, WCR80

3

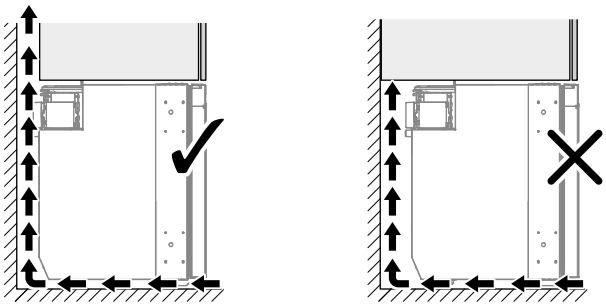

INDICAȚIE **Numai WCR90, WCR150**: Nu instalați dispozitivul pe o treaptă ridicată. Încuietoarea uşii montată în partea de sus poate deveni dificil de accesat, îngreunând deschiderea uşii.

- Parcați vehiculul pe teren orizontal în acest scop.
- Asigurați-vă că podeaua este stabilă şi plană.
- Asigurați-vă că mişcarea liberă a uşii nu este obstrucționată de covoare.
- Asigurați-vă că frigiderul se sprijină complet pe podeaua mobilierului până la marginea frontală a uşii.
- Instalați corect frigiderul.

> Instalați frigiderul cu spațiu suficient față de pereți pentru a permite circulația corectă a aerului.
- Varianta **A**
- Varianta **B**

WCR50, WCR60, WCR80

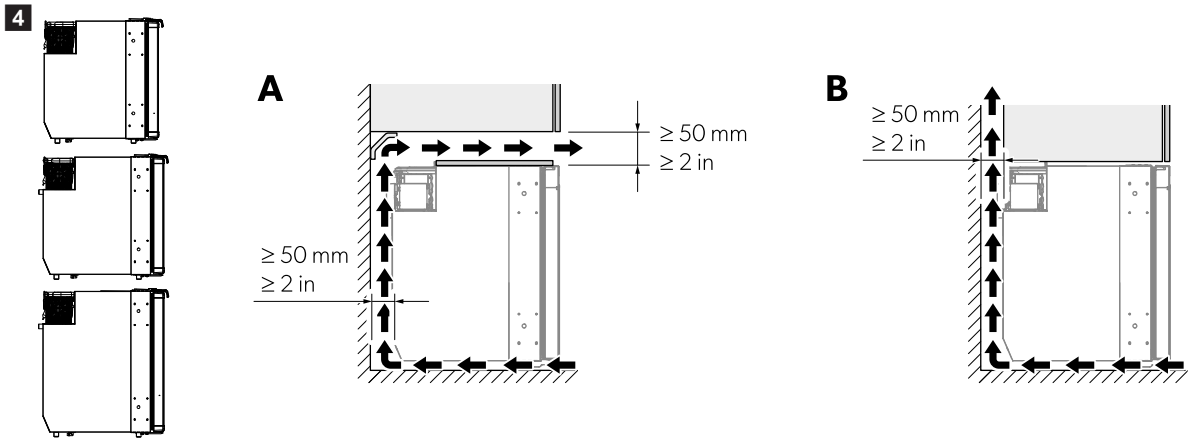

WCR90

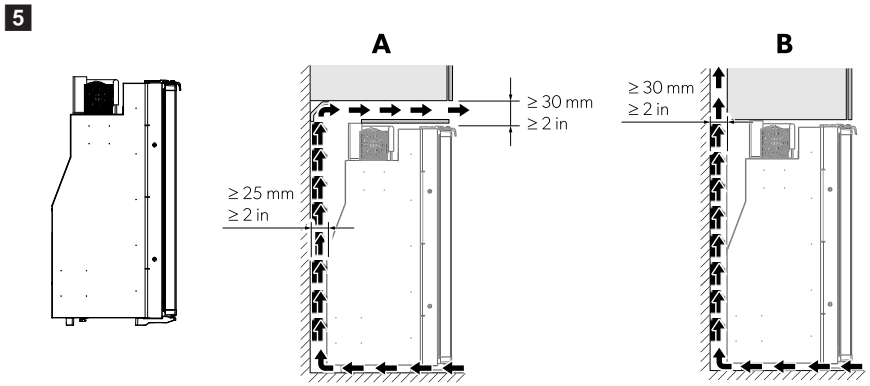

WCR150

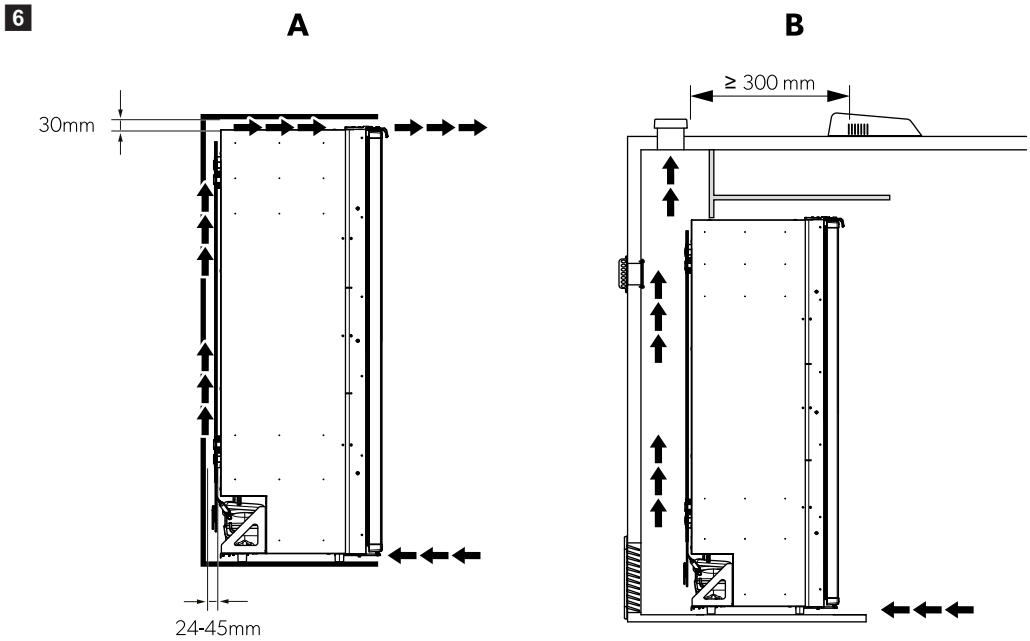

INDICAȚIE Un flux de aer insuficient duce la o durată de viață mai scurtă şi performanțe de răcire reduse.

9.2 Fixarea frigiderului

ATENȚIE! Pericol de defectare

> Înşurubați numai prin bucşele furnizate pentru a evita deteriorarea componentelor cu spumă, cum ar fi cablurile.
> Ataşați bine pereții laterali sau benzile pentru a vă asigura că şuruburile rămân strânse, chiar şi sub sarcini mari.

1. Glisați frigiderul în dulap până când uşa este aliniată cu marginea frontală.

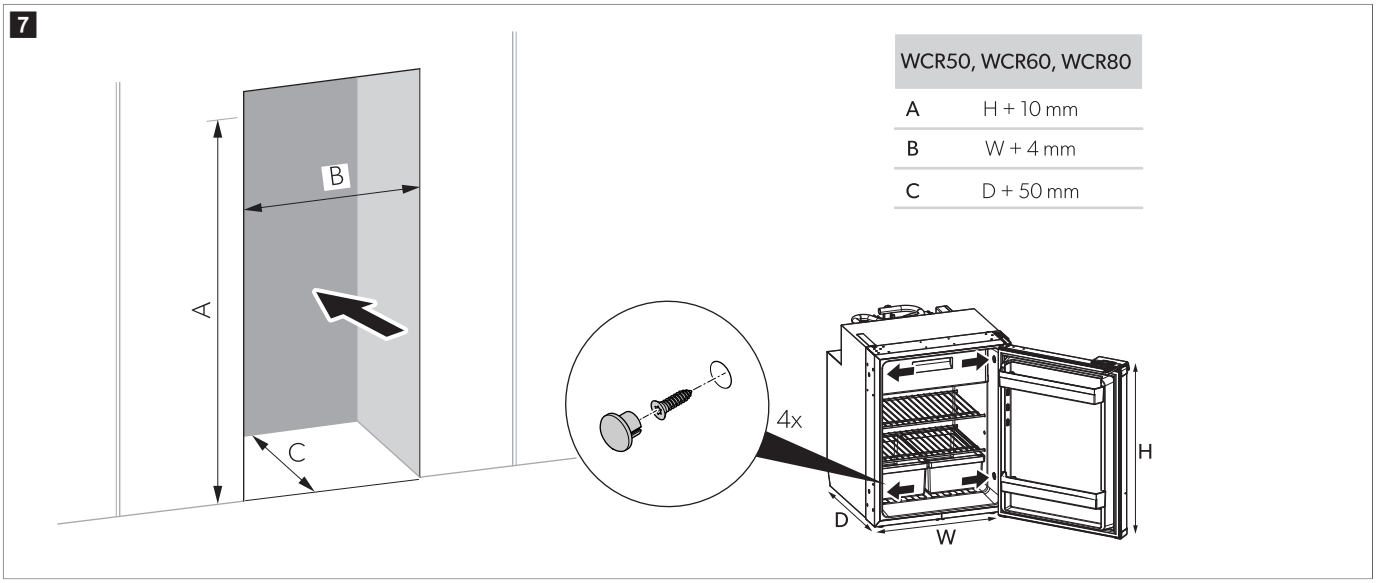

WCR50, WCR60, WCR80	
A	H + 10 mm
B	W + 4 mm
C	D + 50 mm

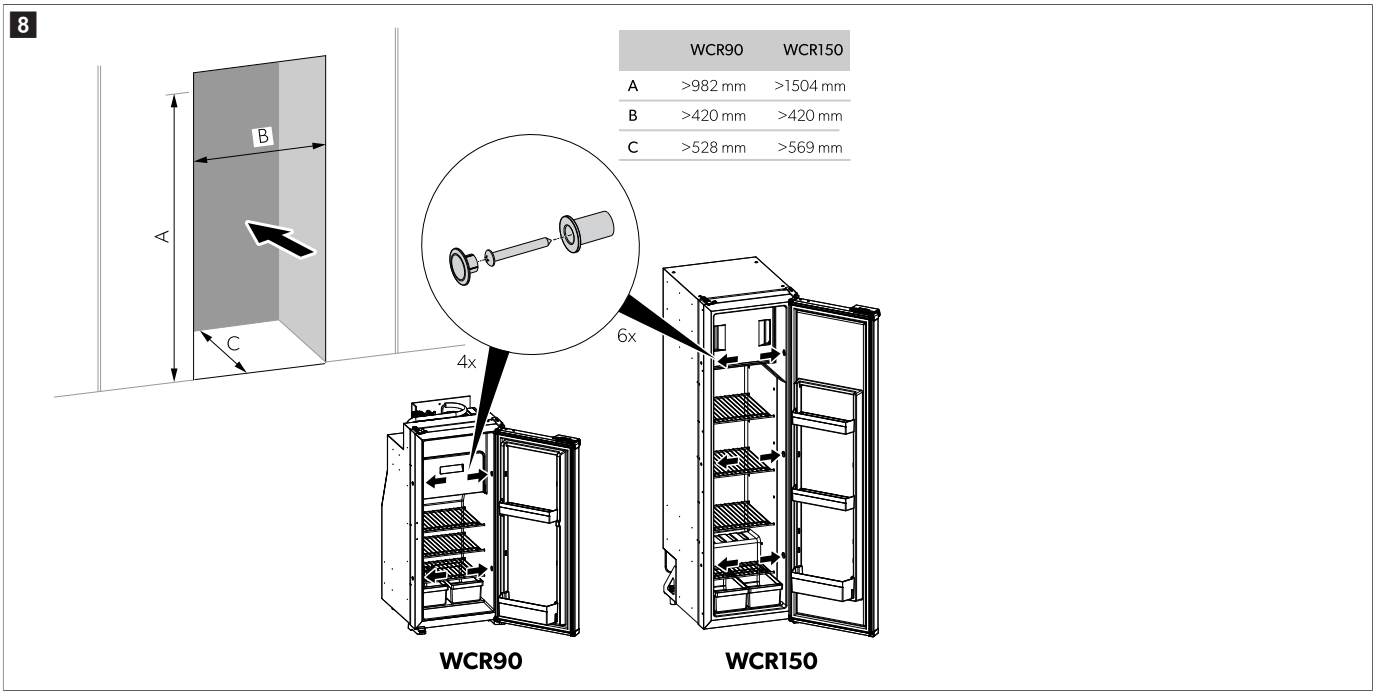

	WCR90	WCR150
A	>982 mm	>1504 mm
B	>420 mm	>420 mm
C	>528 mm	>569 mm

2. Strângeți şuruburile prin bucşele din plastic de pe lateralele frigiderului şi mai departe în perete.

3. Montați capacele pe capetele şuruburilor.

9.3 Instalarea furtunului de scurgere

În interiorul frigiderului se poate forma condens, din cauza deschiderii frecvente a uşii, a alimentelor depozitate incorect sau a alimentelor depozitate când sunt prea calde. Condensul trebuie evacuat cu o pantă constantă.

INDICAȚIE Nu scurtați furtunul de scurgere. Excesul de lungime va permite extragerea parțială a frigiderului, dacă este necesar pentru accesul la service.

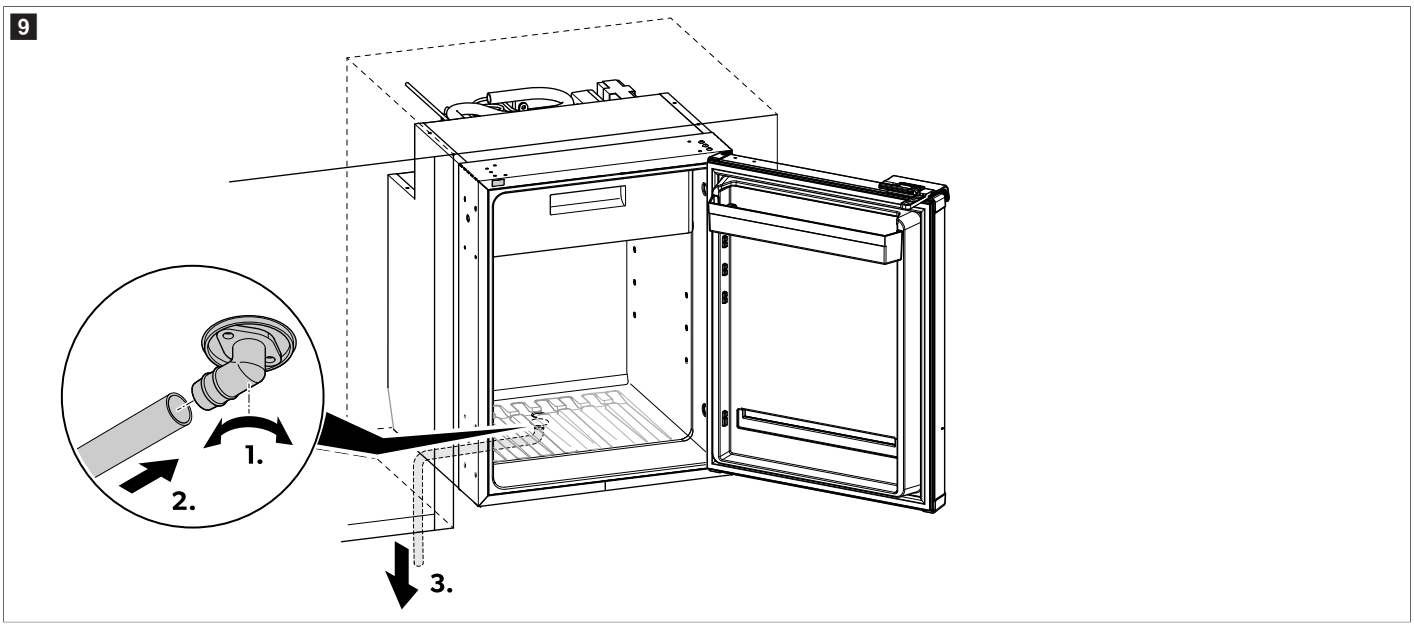

1. Înşurubați cotul de scurgere ferm pe conectorul de scurgere inferior al dulapului.
2. Atașați furtunul la ieşirea cotului şi asigurați-vă că este bine fixat.
3. Direcționați furtunul în jos, astfel încât condensul să poată curge liber.
4. Asigurați-vă că furtunul de scurgere nu este îndoit.

9.4 Inversarea uşii

› Inversați uşa după cum este indicat.

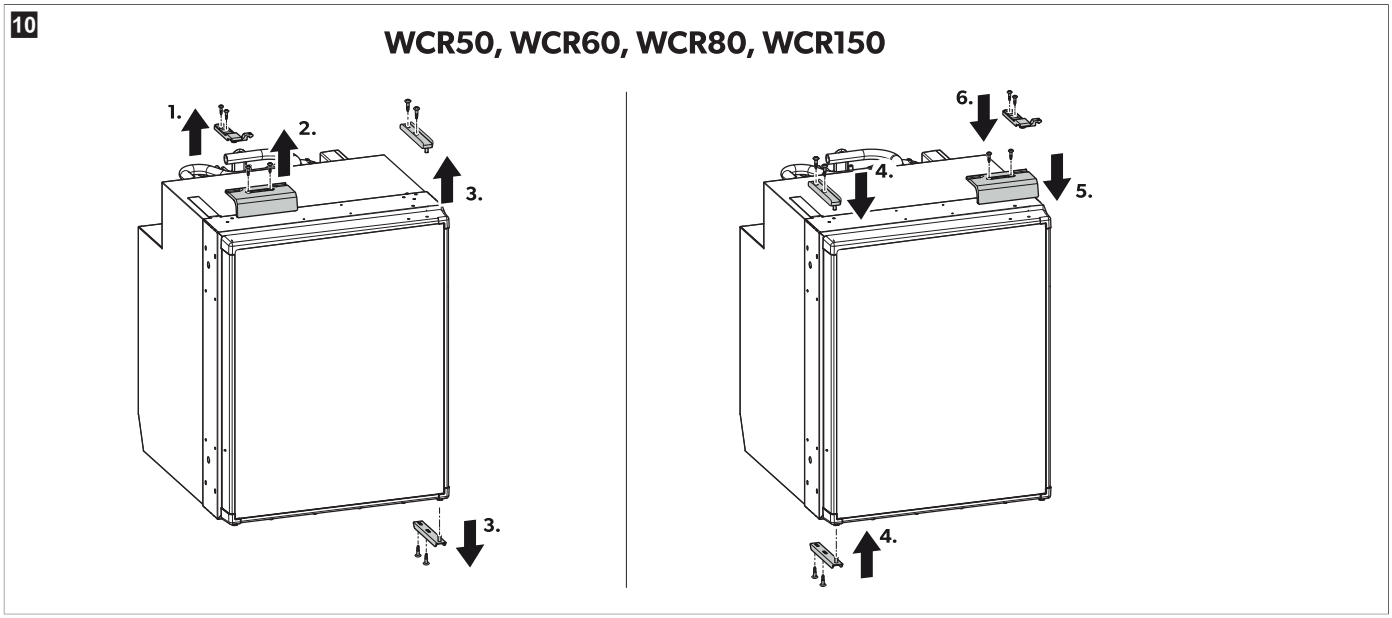

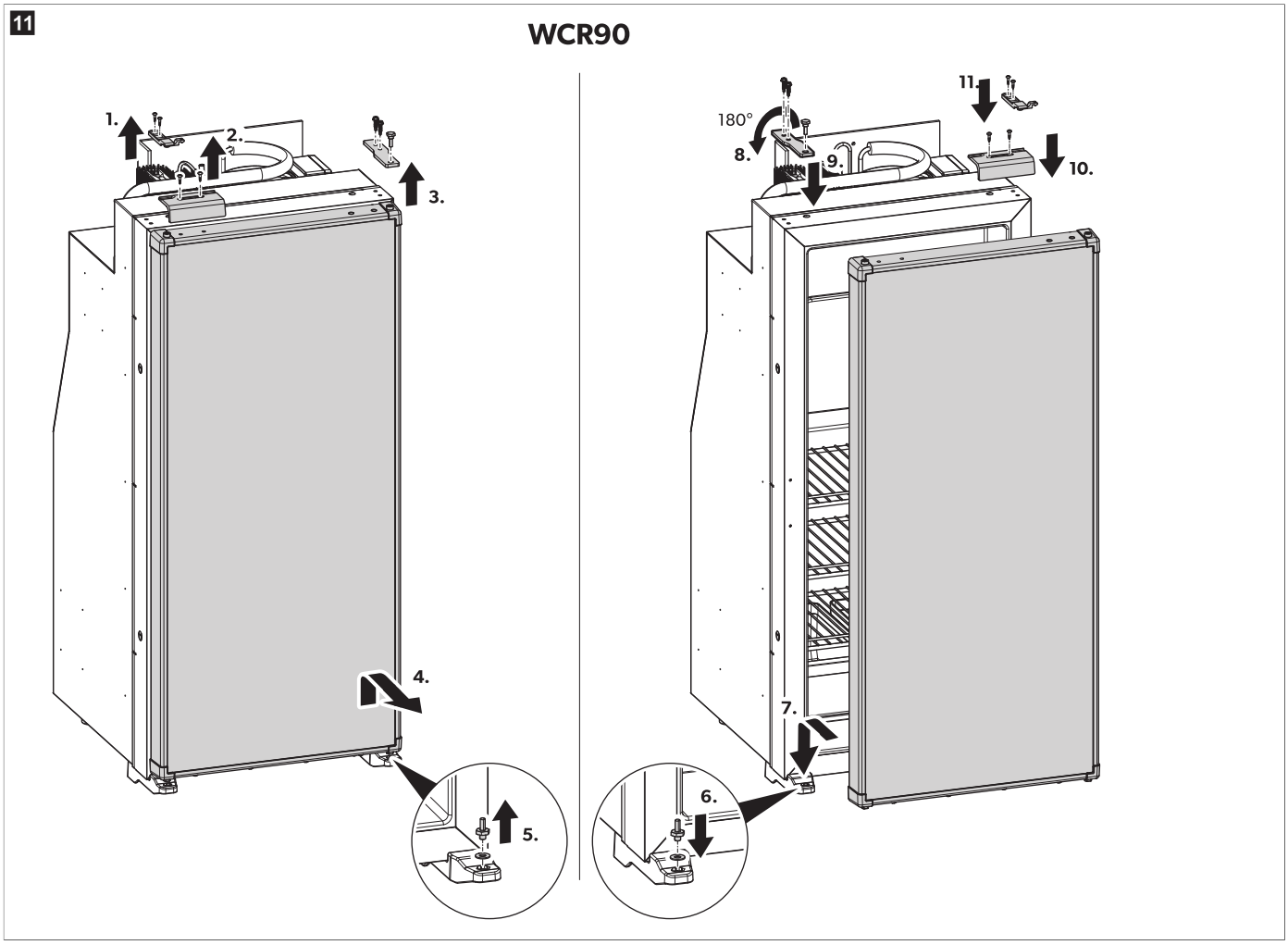

9.5 Înlocuirea panoului decorativ

1. Deşurubați şuruburile din partea inferioară a panoului.
2. Scoateți flanşa inferioară.
3. Scoateți panoul existent.
4. Introduceți noul panou decorativ cu o grosime de ≤ 7 mm.

5. Montați la loc flanşa inferioară.

6. Strângeți şuruburile din partea inferioară a panoului.

✓ Panoul decorativ este înlocuit.

9.6 Conectarea sursei de alimentare

Alimentarea cu energie electrică trebuie să fie branşată de un electrician calificat care are abilități şi cunoştințe legate de construcția şi utilizarea echipamentelor şi a instalațiilor electrice şi care are pregătire în domeniul siguranței pentru a identifica şi evita pericolele asociate.

ATENȚIE! Pericol de defectare

- Pentru a evita pierderea de tensiune şi, prin urmare, o scădere a performanțelor, cablul trebuie să fie cât mai scurt posibil şi nu trebuie întrerupt, dacă este posibil. Din acest motiv, evitați comutatoare, ştecăre sau reglete suplimentare.
- Înainte de conectare, verificați dacă tensiunea de funcționare şi tensiunea baterii corespund (consultați eticheta de tip).
- Asigurați-vă că polaritatea este corectă atunci când conectați 12 V sau sursa de alimentare 24 V.

INDICAȚIE Sursa de alimentare trebuie protejată de o siguranță de 10 A pentru funcționare cu 12 V⎓ şi 7,5 A pentru funcționare cu 24 V⎓. Secțiunea transversală minimă necesară a cablurilor de alimentare este de 4 mm² pentru 12 V⎓ şi 3 mm² pentru 24 V⎓.

Conectați frigiderul cât mai aproape posibil de baterie pentru a reduce căderea de tensiune în cablu.

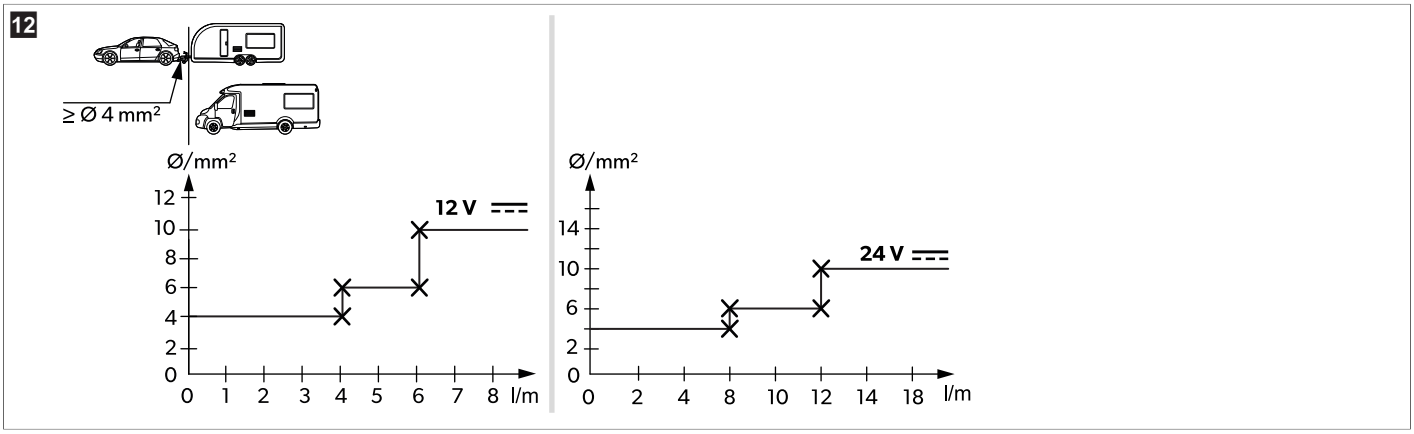

10 Utilizarea

10.1 Înainte de prima utilizare

INDICAȚIE

- Nu depozitați produse în frigider în primele 4 h după pornire.
- La folosirea frigiderului pentru prima dată, poate exista un uşor miros, care va dispărea după câteva ore. Aerisiți bine spațiul de locuit.
- Capacitatea de răcire poate fi influențată de:
  - Temperatura ambiantă (de ex., când vehiculul este expus luminii directe a soarelui)
  - Cantitatea de alimente care trebuie răcite
  - Frecvența deschiderii uşii

- Curățați interiorul frigiderului din motive de igienă (consultați capitolul Curățarea şi întreținerea pagină 403).

10.2 Economisirea energiei

- Alegeți un loc bine ventilat care este protejat de lumina directă a soarelui.
- Lăsați alimentele calde să se răcească mai întâi, înainte de a le pune în frigider pentru a le păstra la rece.
- Nu deschideți frigiderul mai des decât este necesar.
- Nu lăsați frigiderul deschis mai mult decât este necesar.
- Dezghețați frigiderul imediat ce se formează un strat de gheață.
- Evitați temperaturile inutil de mici.
- Curățați praful şi murdăria de pe condensator la intervale regulate.

10.3 Note cu privire la depozitarea alimentelor

ATENȚIE! Deteriorarea dispozitivului

- Depozitați doar obiecte grele, cum ar fi sticle sau cutii, pe uşa frigiderului, în compartimentul pentru legume sau pe raftul inferior.

Pentru a evita risipa de alimente, rețineți următoarele:

- Mențineți fluctuația temperaturii cât mai scăzută posibil. Deschideți frigiderul numai atât de frecvent şi atât timp cât este necesar pentru a evita o creştere semnificativă a temperaturii în compartimentele frigiderului. Păstrați produsele alimentare în aşa fel încât aerul să poată circula bine.
- Verificați dacă puterea de răcire a frigiderului corespunde alimentelor pe care doriți să le răciți.
- Aveți grijă să introduceți în frigider doar articole care pot fi răcite la temperatura selectată.
- Dacă temperatura poate fi reglată: Reglați temperatura în conformitate cu cantitatea şi tipul produselor alimentare.
- Alimentele pot absorbi sau elibera cu uşurință mirosul sau gustul. Depozitați întotdeauna alimentele acoperite sau în recipiente/caserole închise.
- Depozitați diferite tipuri de alimente aşa cum este indicat în figuri.

INDICAȚIE
- Nu păstrați băuturi carbogazoase în compartimentul pentru alimente congelate.
- Compartimentul pentru alimente congelate este adecvat pentru prepararea cuburilor de gheață sau pentru păstrarea alimentelor congelate pe termen scurt. Nu este adecvat pentru depozitarea alimentelor pe termen lung.
- Ambalați separat produsele crude şi gătite.
- Respectați data de expirare de pe ambalaj.
- Nu lăsați articolele refrigerate în afara frigiderului pentru o perioadă prea îndelungată.
- Curățați interiorul frigiderului la intervale regulate.

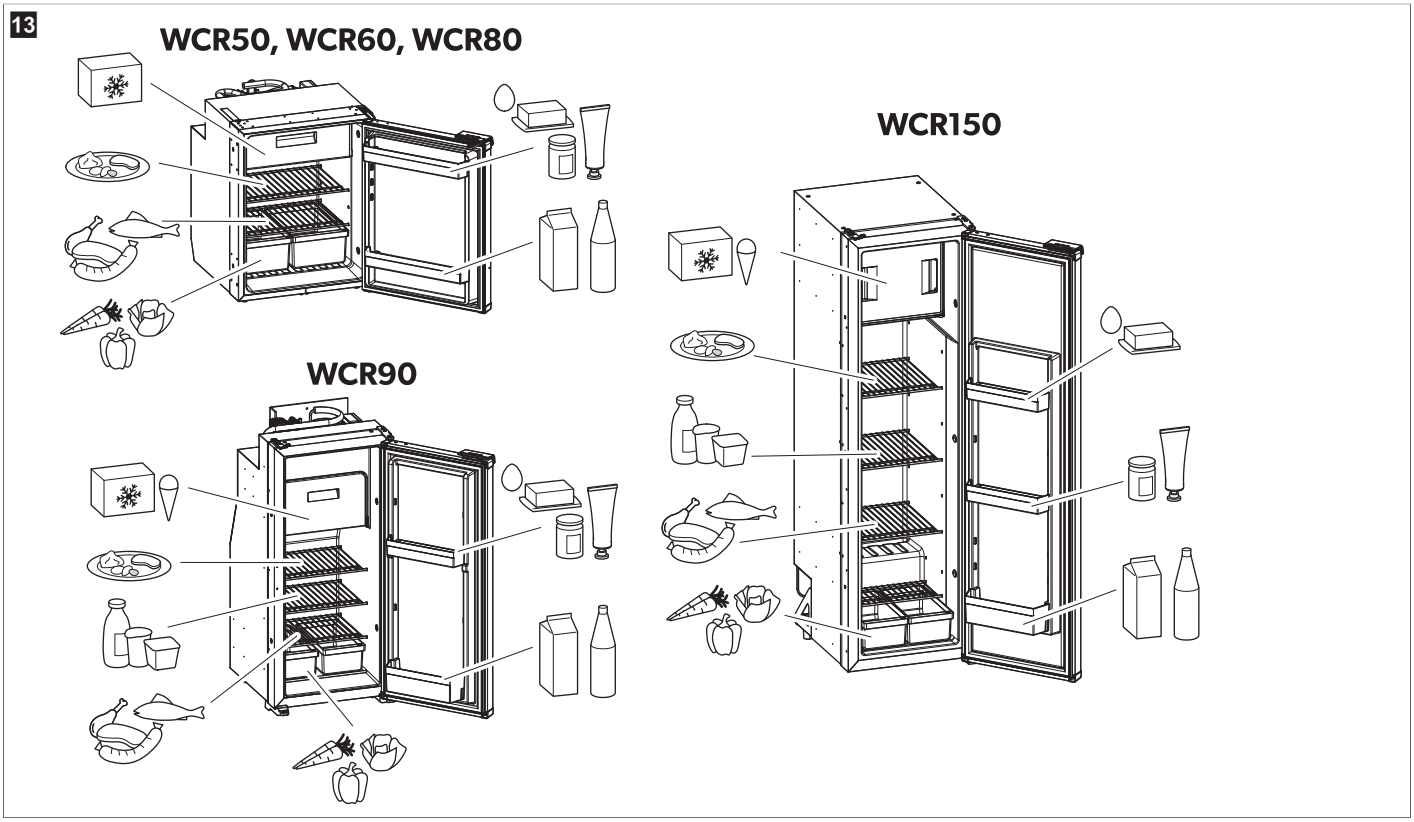

10.4 Pornirea frigiderului

INDICAȚIE
> La folosirea frigiderului pentru prima dată, poate exista un uşor miros, care va dispărea după câteva ore. Aerisiți bine spațiul de locuit.
> Parcați vehiculul pe un teren plan, în special când porniți şi umpleți frigiderul înainte de a porni în călătorie.

> Apăsați butonul ⏻ timp de 2 s.
✓ Frigiderul porneşte cu setările cele mai recente.

10.5 Oprirea frigiderului

> Apăsați butonul ⏻ timp de 2 s.
✓ Frigiderul este oprit complet.
> Dacă nu intenționați să utilizați frigiderul pentru o perioadă de timp îndelungată, deconectați sursa de alimentare.

10.6 Setarea temperaturii

INDICAȚIE Pentru temperaturi ambiante de 15 °C – 25 °C, selectați setarea de temperatură medie.

› Apăsați repetat butonul, până când este setat nivelul de temperatură dorit.

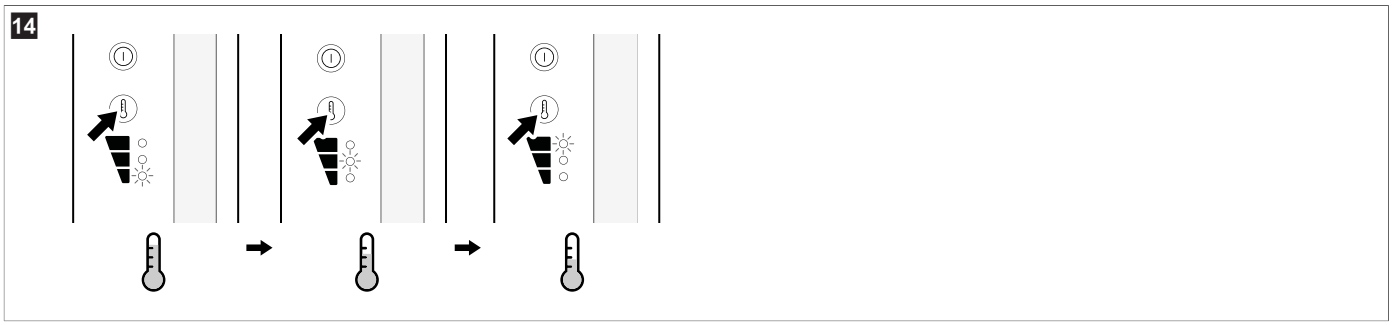

10.7 Setarea modului de operare

Pentru detalii despre modurile de operare, consultați Modul de funcționare pagină 391.

› Apăsați repetat butonul, până când LED-ul modului de operare dorit se aprinde.

- **Modul Silențios:** În modul silențios, frigiderul funcționează cu nivel de zgomot redus.

  INDICAȚIE După 8 h în modul silențios, frigiderul revine automat la modul de performanță, utilizând configurația setată anterior.

- **Modul Performanță:** În modul de performanță, frigiderul funcționează în mod standard.

  INDICAȚIE Când se află în modul de performanță, frigiderul rămâne în acest mod până la următoarea modificare.

⌄ Indicatoarele LED ale modului selectat şi ale nivelului de răcire selectat se aprind.

10.8 Poziționarea rafturilor

AVERTIZARE! Risc de blocare a copilului

› Toate rafturile sunt fixate pe poziție, pentru a împiedica urcarea în frigider a copiilor.
› Scoateți rafturile numai în scopul curățării.
› Montați la loc rafturile şi fixați-le pe poziție.

INDICAȚIE Demontați compartimentul pentru alimente congelate înainte de a repoziționa rafturile, pentru acces mai uşor la butoanele din spate ale rafturilor.

Scoaterea rafturilor

› Scoateți rafturile **WCR50** și **WCR60** după cum urmează.

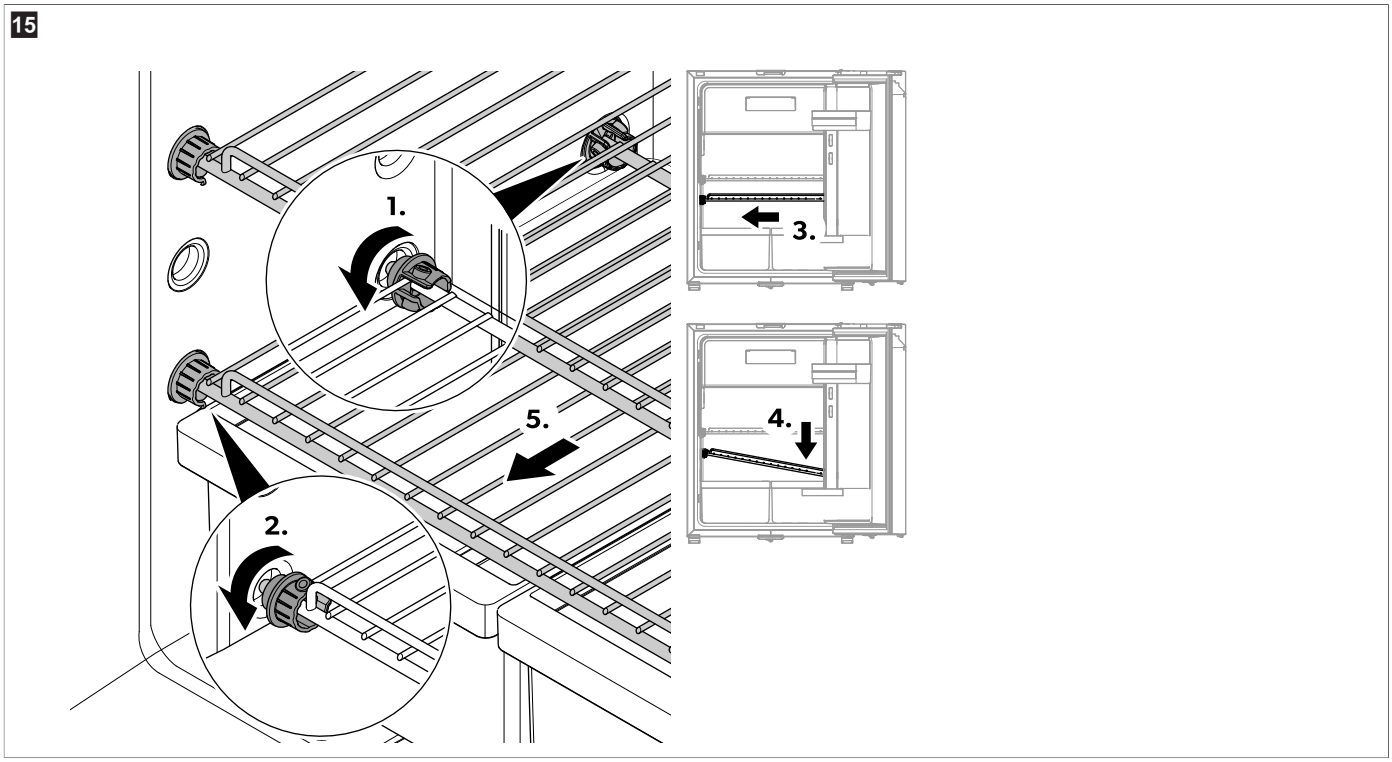

a) Rotiți inelele din plastic posterioare astfel încât deschiderile să fie orientate înainte.

b) Rotiți inelele din plastic frontale astfel încât deschiderile să fie orientate înainte.

c) Glisați grilajul în partea opusă balamalei uşii.

d) Scoateți grilajul din frigider.

e) Scoateți grilajul din frigider.

> Scoateţi rafturile **WCR80** după cum urmează.

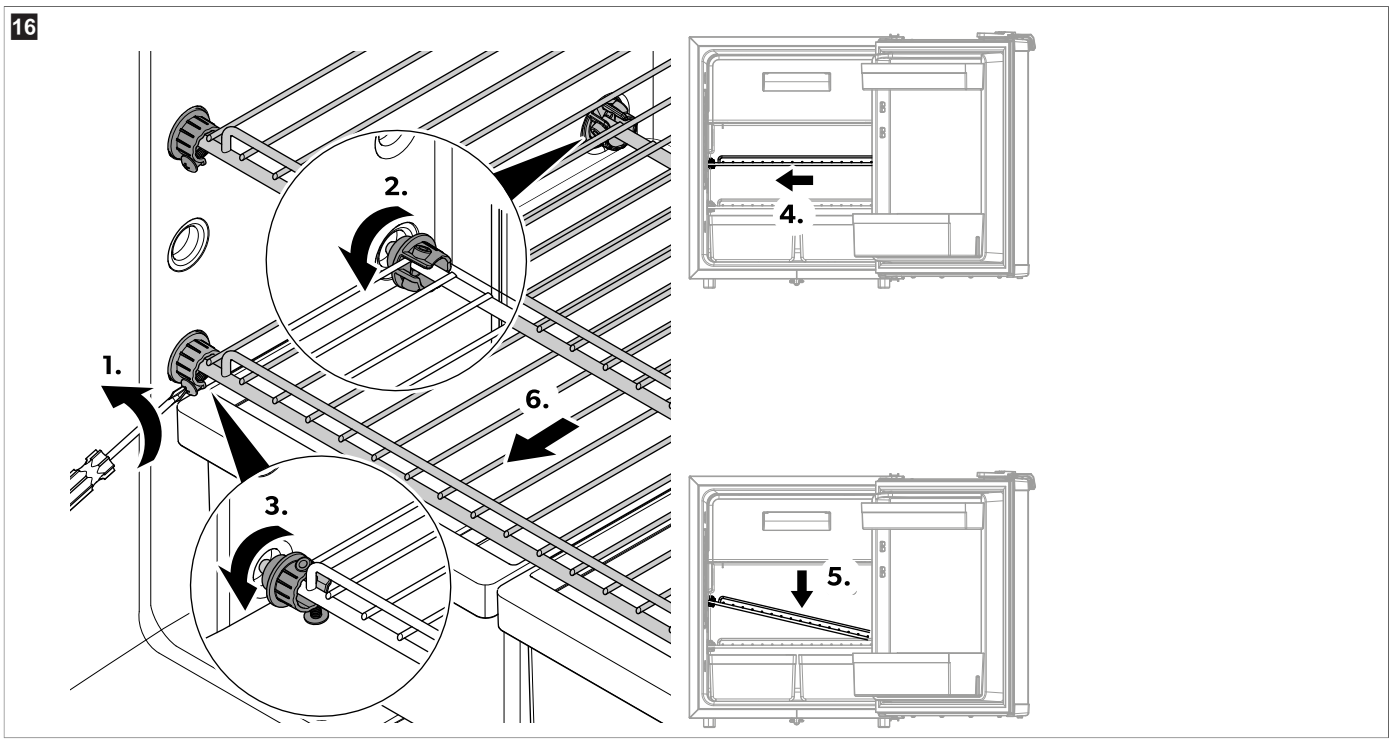

a) Slăbiţi şuruburile.

b) Rotiţi inelele din plastic posterioare astfel încât deschiderile să fie orientate înainte.

c) Rotiţi inelele din plastic frontale astfel încât deschiderile să fie orientate înainte.

d) Glisaţi grilajul în partea opusă balamalei uşii.

e) Înclinaţi partea opusă balamalei uşii în jos.

f) Scoateţi grilajul din frigider.

> Scoateţi rafturile **WCR90** după cum urmează.

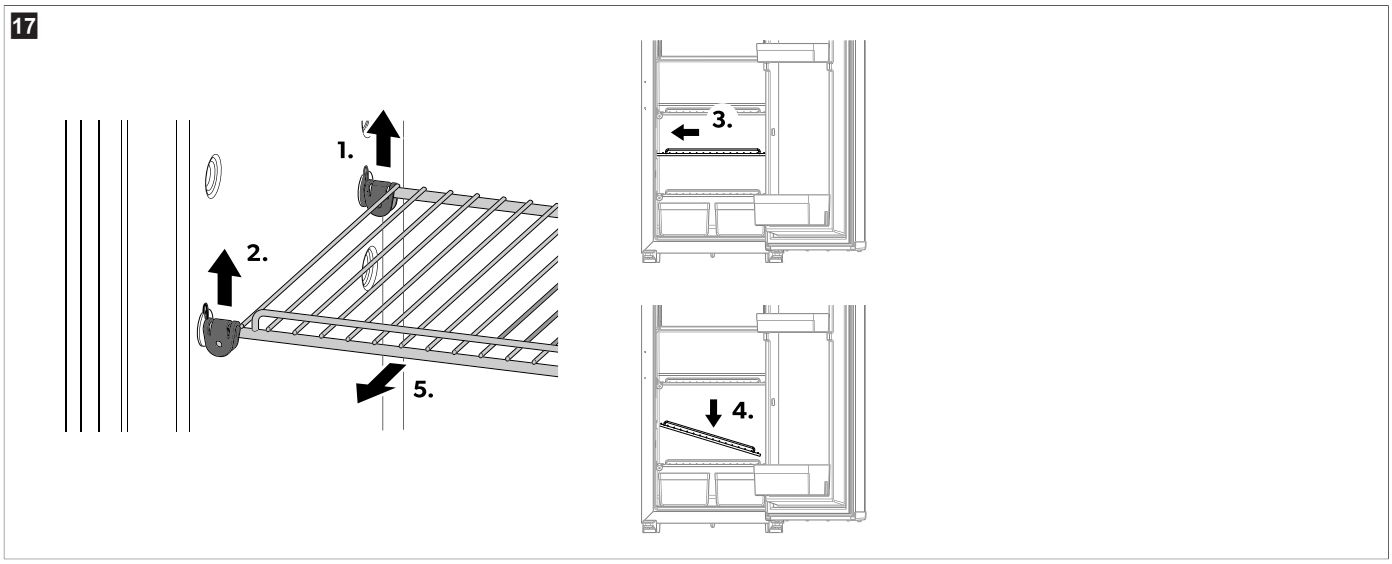

a) Slăbiţi suportul posterior.

b) Ridicaţi suportul frontal.

c) Glisaţi grilajul în partea opusă balamalei uşii.

d) Înclinaţi partea opusă balamalei uşii în jos.

e) Scoateţi grilajul din frigider.

> Scoateți rafturile **WCR150** după cum urmează.

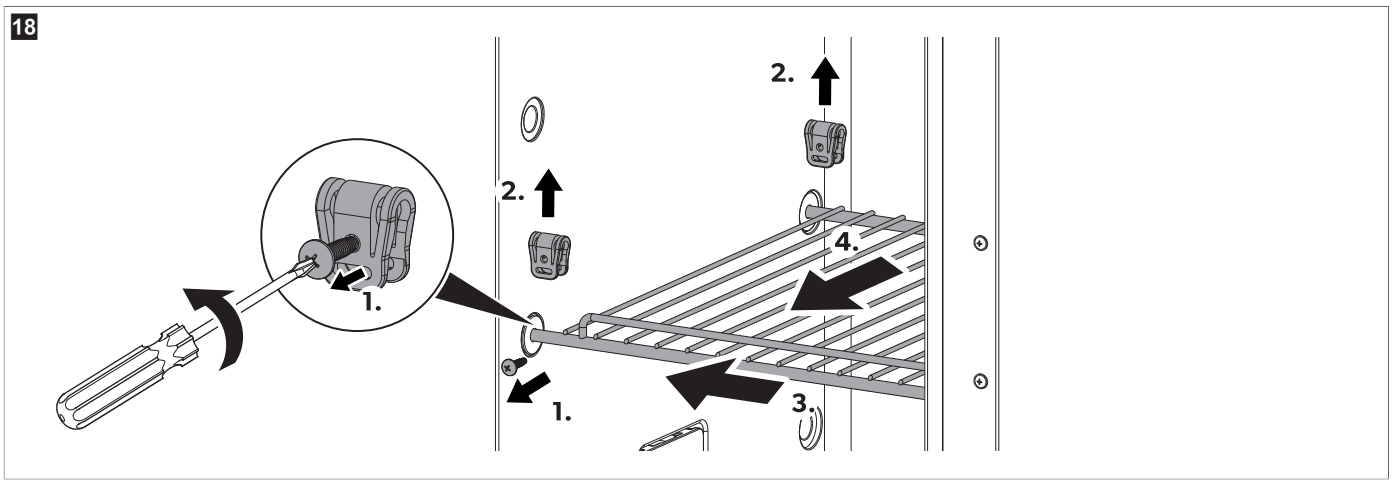

a) Slăbiți şuruburile.
b) Ridicați suportul.
c) Glisați grilajul în partea opusă balamalei uşii.
d) Scoateți grilajul din frigider.

Remontarea rafturilor

> Montați la loc raftul în ordine inversă.

10.9 Deschiderea uşii frigiderului

PRECAUȚIE! Pericol de vătămare corporală
> Închideți şi blocați întotdeauna frigiderul înainte de a începe o călătorie.
> Deschideți uşile cu atenție, deoarece este posibil ca produsele să se fi deplasat şi să cadă.

Uşa frigiderului poate fi deschisă fie din stânga, fie din dreapta (consultați Inversarea uşii pagină 396).

10.10 Închiderea şi asigurarea uşii frigiderului

PRECAUȚIE! Risc de vătămare
> Dacă uşa nu este asigurată corect, împingeți cu atenție în partea de sus şi de jos a uşii până când se fixează pe poziție.

INDICAȚIE Uşa frigiderului are un mecanism de blocare, care este folosit şi pentru protecție în timpul transportului.

> Închideți uşa împingând până când auziți clar un clic.

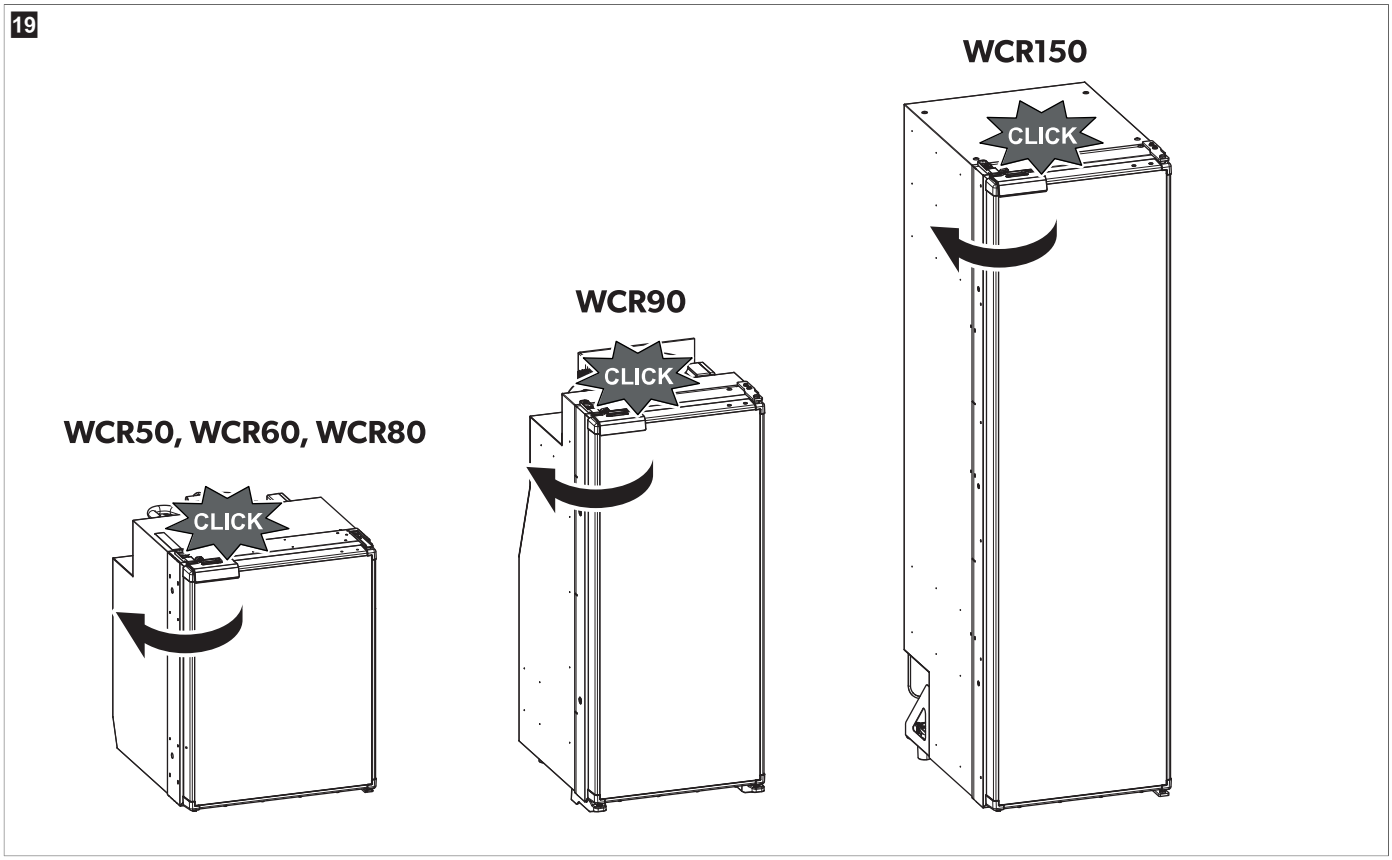

✓ Uşa este acum închisă şi asigurată.

11 Curățarea şi întreținerea

AVERTIZARE! Pericol de electrocutare
> Deconectați întotdeauna frigiderul de la sursa de la rețeaua electrică de alimentare, înainte de a-l curăța sau repara.

ATENȚIE! Pericol de defectare
> La curățare, nu utilizați obiecte ascuțite sau dure, agenți de curățare abrazivi sau înălbitor, deoarece acestea pot deteriora dispozitivul.

ATENȚIE! Pericol de defectare
> Nu folosiți niciodată unelte dure sau ascuțite pentru a îndepărta gheața sau pentru a elibera obiecte înghețate în aparat.
> Nu folosiți unelte mecanice sau alte mijloace pentru a accelera procesul de dezghețare.

> Curățați regulat frigiderul şi imediat după ce se murdăreşte cu o cârpă umedă.
> Asigurați-vă că nu pătrunde apă pe la garnituri. Acest lucru poate deteriora componentele electronice.
> Ştergeți frigiderul cu o cârpă uscată după curățare.
> Verificați periodic scurgerea condensului.

Curățați scurgerea condensului atunci când este necesar. Dacă este blocat, condensul se acumulează pe partea inferioară a frigiderului.

11.1 Dezghețarea frigiderului

ATENȚIE! Pericol de defectare
> Nu folosiți unelte mecanice sau un uscător de păr pentru a îndepărta gheața sau pentru a disloca articolele congelate.

Dacă frigiderul este utilizat pentru perioade de timp îndelungate în condiții de umiditate ridicată şi/sau temperatură ambiantă ridicată, înghețul se poate acumula pe peretele interior din spate, ceea ce poate reduce performanța de răcire. În acest caz, se recomandă dezghețarea manuală.

Compartimentul pentru alimente congelate necesită dezghețare manuală periodică, recomandată dacă stratul de îngheț este mai mare de 3 mm.

1. Deconectați sursa de alimentare.
2. Goliți conținutul.
3. Aşezați o cârpă în compartiment şi în frigider pentru a absorbi excesul de apă.

4. Lăsați uşile deschise.
- **Numai WCR90, WCR150:** Cea mai mare parte a condensului din compartimentul frigiderului se scurge printr-un furtun din spatele frigiderului şi este direcționată în afara vehiculului.
  Condensul din compartimentul pentru alimente congelate se colectează în partea de jos.

5. Uscați ambele compartimente, ştergându-le cu o cârpă.

12 Remedierea defecțiunilor

INDICAȚIE Pentru a exploata în siguranță unități de consum de 12 V în rulotă în timpul conducerii, trebuie să vă asigurați că vehiculul tractor asigură o tensiune suficientă. La unele vehicule, sistemul de gestionare a bateriei ar putea opri automat unitățile de consum pentru a proteja bateria. Solicitați mai multe informații din partea producătorului vehiculului dvs.

Avarie	Cauză posibilă	Soluție
Frigiderul nu funcționează.	Siguranța din cablul c.c. este defectă.	> Înlocuiți siguranța.
	Siguranța autovehiculului este arsă.	> Înlocuiți siguranța vehiculului. Consultați manualul de utilizare al vehiculului dvs.
	Bateria vehiculului este descărcată.	> Testați bateria şi încărcați-o.
	Contactul nu este pus.	> Puneți contactul.
	Temperatura compresorului este prea scăzută (< 0 °C).	> Închideți/acoperiți complet toate grilele de aerisire cu material izolator.
	Frigiderul se opreşte automat dacă tensiunea este insuficientă. (Tensiune de oprire a descărcării: 10,4 V⎓)	> Încărcați bateria. Frigiderul va porni din nou automat. (Tensiune de pornire: 11,7 V⎓)
Răcire deficitară, creştere a temperaturii interioare. Compresorul funcționează continuu.	Aerisirea din jurul unității de răcire nu este suficientă.	> Asigurați-vă că grila de aerisire nu este obstrucționată. > Mutați frigiderul în alt loc.
	Pereții interiori sunt acoperiți de gheață.	> Verificați dacă uşa frigiderului se închide corespunzător. > Asigurați-vă că garnitura frigiderului se potriveşte corect şi nu este deteriorată. > Dezgheațați frigiderul.
	Temperatura este setată prea ridicat.	> Setați o temperatură mai scăzută.
	Temperatura ambiantă este prea ridicată.	> Scoateți grila de aerisire pentru un timp, astfel încât aerul cald să poată ieşi mai repede.
	Au fost puse prea multe alimente concomitent în frigider.	> Scoateți o parte dintre alimente.
	Au fost puse prea multe alimente calde concomitent în frigider.	> Scoateți alimentele calde şi lăsați-le să se răcească înainte de a le pune la loc.
	Frigiderul nu a funcționat foarte mult timp.	> Verificați din nou temperatura după 4 h / 5 h .
	Condensatorul este murdar.	> Curățați condensatorul.
	Ventilatorul este defect.	> Contactați un agent de service autorizat.
Răcire deficitară, creştere a temperaturii interioare. Compresorul nu funcționează des.	Capacitatea bateriei este epuizată.	> Încărcați bateria.
Răcire deficitară, creştere a temperaturii interioare. Compresorul nu funcționează (conexiune baterie).	Există o întrerupere pe conexiunea dintre baterie şi sistemul electronic.	> Asigurați conexiunea.
	Comutatorul principal este defect (dacă este prevăzut).	> Înlocuiți comutatorul principal.
	Siguranța suplimentară a traseului de alimentare s-a ars (dacă este prevăzută).	> Înlocuiți siguranța traseului de alimentare.
	Tensiunea bateriei este prea scăzută.	> Încărcați bateria.

Avarie	Cauză posibilă	Soluție
	Capacitatea bateriei este prea mică.	> Înlocuiți bateria.
	Cablurile sunt slăbite. Contactul este deficitar (coroziune).	> Asigurați conexiunea.
	Secțiunea transversală a cablului este prea mică.	> Înlocuiți cablul.
	Compresorul este defect.	> Contactați un agent de service autorizat.
Zgomote neobişnuite.	O componentă a circuitului de agent frigorific nu se poate mişca liber (atinge peretele).	> Îndoiți cu grijă componenta pentru a o îndepărta de obstrucție.
	Există un obiect străin blocat între unitatea de răcire şi perete.	> Îndepărtați obiectul străin.
	Zgomot la ventilator.	> Contactați un agent de service autorizat.
Uşa se deschide neintenționat în timpul deplasării (de ex., în timpul condusului).		> Setați încuietoarea uşii la o altă poziție.
Uşa nu se închide corect.		> Setați încuietoarea uşii la o altă poziție.
Încuietoarea uşii nu este blocată corespunzător.		> Asigurați-vă că uşa se blochează corect la închidere.

12.1 Indicarea erorilor

INDICAȚIE
> Toate erorile sunt indicate de LED-ul pentru erori care clipeşte portocaliu (consultați Elemente de comandă şi afişare pagină 390).
> În modul performanță sau silențios se aude un semnal sonor suplimentar.

Frecvența clipirii	Eroare	Cauză posibilă
1	Subtensiune sau supratensiune	Tensiunea de alimentare este în afara intervalului setat.
2	Intensitate excesivă a curentului la ventilator	Sarcina ventilatorului asupra unității electronice este mai mare de 1 A.
3	Motorul nu porneşte	Elicea este blocată. Diferența de presiune din sistemul de răcire este prea mare.
4	Turație prea mică	Dacă sistemul de răcire este suprasolicitat, turația minimă a motorului nu poate fi menținută.
5	Supraîncălzire a unității electronice	Dacă sistemul de răcire este supus unei sarcini prea mari sau dacă temperatura este setată prea ridicat, sistemul electronic se poate supraîncălzi.
Constant	Erori senzor de temperatură	Senzorul de temperatură este defect.

12.2 Indicator LED pentru compresor şi erori

LED-ul indicator pentru compresor şi erori afişează starea de funcționare a compresorului sau indică o eroare:

Color	Denumire
Alb	Compresor pornit
Lumină stinsă	Compresor oprit
Portocaliu (intermitent)	Eroare (consultați Indicarea erorilor pagină 405)

13 Garanție

Se aplică termenul de garanție legal. Dacă produsul este defect, vă rugăm să contactați WAECO prin customer@waeco.com sau distribuitorul dvs.

Pentru operații de reparație şi în baza garanției, trebuie să trimiteți şi următoarele documente:

- O copie a facturii cu data cumpărării
- Un motiv de reclamație sau o descriere a defecțiunii.

Rețineți că repararea prin mijloace proprii sau reparațiile neprofesionale pot avea consecințe asupra securității şi pot anula garanția.

14 Eliminarea

ATENȚIE! Pericol de defectare

> Izolarea dispozitivului de răcire conține ciclopentan inflamabil şi necesită proceduri speciale de eliminare. Duceți dispozitivul de răcire la sfârşitul ciclului său de viață la un centru de reciclare adecvat.

AVERTIZARE! Risc de blocare a copilului

> Înainte de a arunca produsul vechi:
- Demontați capacul.
- Lăsați coşurile la locul lor, astfel încât copiii să nu pătrundă cu uşurință înăuntru.

Reciclarea materialelor de ambalare: Depuneți materialul de ambalare pe cât posibil în containerele corespunzătoare de reciclare.

Coşul cu roți tăiat indică faptul că produsul este un echipament electric sau electronic şi trebuie colectat separat pentru tratarea, recuperarea şi reciclarea corespunzătoare. **Consumatorul este obligat prin lege să elimine în mod corespunzător orice echipament electric sau electronic în mod separat de deşeurile menajere generale!**

Această separare este necesară, deoarece aparatele electrice constituie resurse valoroase şi pot conține substanțe care sunt dăunătoare pentru oameni şi mediu.

Pentru a elimina în final produsul, adresați-vă centrului local de reciclare sau distribuitorului pentru detalii despre cum să faceți acest lucru în conformitate cu reglementările aplicabile privind eliminarea.

Produsul poate fi eliminat gratuit.

15 Date tehnice

Circuitul de refrigerare conține o cantitate mică de un agent frigorific ecologic, dar inflamabil. Agentul frigorific nu afectează stratul de ozon şi nu creşte efectul de seră. Orice scurgere de agent frigorific se poate aprinde.
Unitatea de răcire este închisă ermetic.

Informații suplimentare despre produs pot fi accesate prin cod de răspuns rapid pe eticheta energetică sau prin eprel.ec.europa.eu.

Date tehnice generale	
Tensiune de racordare	12 V⎓ / 24 V⎓
Performanță de răcire (nivel de răcire 3 ... 1)	– 12 °C ... – 7 °C
Putere de intrare medie	50 W
Clasă climatică	ST
Agent frigorigen	R600a
Dezghețare	Dezghețare manuală
Inspecție/certificare	CE EAC
WCR50	
Volum total	44 L
Volumul compartimentului frigiderului	39,6 L
Volum compartiment pentru alimente congelate	4,4 L
Dimensiuni (l×Î×A)	380 mm × 535 mm × 510 mm
Greutate netă	14 kg
Emisii de zgomot (testate în conformitate cu IEC 60704)	
Modul Silențios	36 dB(A)
Modul Performanță	40 dB(A)
Consum de energie (testat în conformitate cu IEC 62552)	0,32 kWh/24h
WCR60	
Volum total	55 L
Volumul compartimentului frigiderului	48,9 L
Volum compartiment pentru alimente congelate	6,1 L

WCR60	
Dimensiuni (l×Î×A)	448 mm × 535 mm × 537 mm
Greutate netă	15,5 kg
Emisii de zgomot (testate în conformitate cu IEC 60704)	
Modul Silențios	38 dB(A)
Modul Performanță	41 dB(A)
Consum de energie (testat în conformitate cu IEC 62552)	0,33 kWh/24h

WCR80	
Volum total	75 L
Volumul compartimentului frigiderului	68,4 L
Volum compartiment pentru alimente congelate	6,6 L
Dimensiuni (l×Î×A)	475 mm × 635 mm × 537 mm
Greutate netă	16,7 kg
Emisii de zgomot (testate în conformitate cu IEC 60704)	
Modul Silențios	38 dB(A)
Modul Performanță	41 dB(A)
Consum de energie (testat în conformitate cu IEC 62552)	0,36 kWh/24h

WCR90	
Volum total	82 L
Volumul compartimentului frigiderului	75 L
Volum compartiment pentru alimente congelate	7 L
Dimensiuni (l×Î×A)	418 mm × 966 mm × 507 mm
Greutate netă	19 kg
Emisii de zgomot (testate în conformitate cu IEC 60704)	
Modul Silențios	38 dB(A)
Modul Performanță	41 dB(A)
Consum de energie (testat în conformitate cu IEC 62552)	0,48 kWh/24h

WCR150	
Volum total	153 L
Volumul compartimentului frigiderului	135,5 L
Volum compartiment pentru alimente congelate	17,5 L
Dimensiuni (l×Î×A)	418 mm × 1482 mm × 574 mm
Greutate netă	31,5 kg
Emisii de zgomot (testate în conformitate cu IEC 60704)	
Modul Silențios	36 dB(A)
Modul Performanță	40 dB(A)
Consum de energie (testat în conformitate cu IEC 62552)	0,46 kWh/24h

Български език

1 Важни бележки ... 408
2 Обяснение на символите ... 408
3 Обяснения на символите върху уреда ... 409
4 Инструкции за безопасност ... 409
5 Адресат ... 410
6 Обхват на доставката ... 410
7 Intended use ... 410
8 Техническо описание ... 411
8.1 Описание на уреда ... 411
8.2 Елементи за управление и индикация ... 412
8.3 Режим на работа ... 412
9 Инсталиране ... 412
9.1 Избор на място за инсталиране ... 413
9.2 Обезопасяване на хладилника ... 415
9.3 Монтиране на маркуча за източване ... 415
9.4 Обръщане на вратата ... 417
9.5 Смяна на декоративния панел ... 417
9.6 Свързване на електрозахранването ... 418
10 Работа ... 418
10.1 Преди първата употреба ... 418
10.2 Икономия на енергия ... 418
10.3 Бележки за съхранение на хранителни продукти ... 419
10.4 Включване на хладилника ... 419
10.5 Изключване на хладилника ... 420
10.6 Настройка на температурата ... 420
10.7 Настройка на режима на работа ... 420
10.8 Поставяне на лавиците ... 420
10.9 Отваряне на вратата на хладилника ... 423
10.10 Затваряне и закрепване на вратата на хладилника ... 423
11 Почистване и поддръжка ... 424
11.1 Обезскрежаване на хладилника ... 424
12 Отстраняване на неизправности ... 425
12.1 Индикация за грешка ... 426
12.2 Компресор и светодиоден индикатор за грешка ... 427
13 Гаранция ... 427
14 Изхвърляне ... 427
15 Технически данни ... 427

1 Важни бележки

Моля, прочетете внимателно тези инструкции и спазвайте всички указания, напътствия и предупреждения, включени в настоящото ръководство, за да сте сигурни, че монтирате, използвате и поддържате правилно този продукт. Тези инструкции ТРЯБВА да се съхраняват с продукта.

Като използвате продукта, Вие потвърждавате, че сте прочели внимателно всички указания, напътствия и предупреждения и че разбирате и приемате да спазвате сроковете и условията, съдържащи се в тях. Вие се съгласявате да използвате този продукт само по предназначение и в съответствие с указанията, инструкциите и предупрежденията, описани в ръководството на продукта, както и в съответствие с всички приложими закони и разпоредби. Ако не прочетете и не спазвате инструкциите и предупрежденията, това може да доведе до наранявания за вас или за други хора, щети по продукта или щети по други предмети в близост до него. Това ръководство на продукта, включително указанията, инструкциите и предупрежденията и другата документация, подлежи на промяна и обновяване. За актуална информация за продукта, моля, посетете qr.dometic.com/bgWFax.

2 Обяснение на символите

Сигналната дума идентифицира съобщенията за безопасност и за материални щети, както и степента или нивото на сериозност на опасността.

ПРЕДУПРЕЖДЕНИЕ!
› Показва опасна ситуация която, ако не бъде избегната, може да доведе до смърт или тежко нараняване.

ВНИМАНИЕ!
› Показва опасна ситуация която, ако не бъде избегната, може да доведе до леко или средно нараняване.

ВНИМАНИЕ!
› Показва ситуация която, ако не бъде избегната, може да доведе до материални щети.

УКАЗАНИЕ Допълнителна информация за боравенето с продукта.

3 Обяснения на символите върху уреда

Предупреждение! Опасност от пожар/запалими материали

4 Инструкции за безопасност

Обща безопасност

ПРЕДУПРЕЖДЕНИЕ! Опасност от електрически удар

- Монтирането и отстраняването на хладилника може да се извършва само от квалифициран персонал.
- Монтажът в зони, изложени на вода, трябва да се извърши от квалифициран техник.
- Ако монтирате хладилника под навес или в подобна среда, уверете се, че той е защитен от дъжд и пръски вода.
- Не работете с хладилника, ако е видимо повреден.
- Този хладилник може да бъде ремонтиран само от квалифициран персонал. Неправилен ремонт може да доведе до значителни опасности или повреда на хладилника.
- Когато разполагате хладилника се уверете, че захранващият кабел не е прищипан или увреден.
- Не пипайте открити кабели с голи ръце.

ПРЕДУПРЕЖДЕНИЕ! Опасност от пожар

- Хладилният агент във веригата на хладилния агент е силно запалим и в случай на изтичане горими газове могат да се натрупат, ако уредът е в малко помещение. В случай на увреждане на охладителната система:
  - Дръжте открит огън и потенциални източници на запалване далеч от хладилника.
  - Проветрете добре стаята.
  - Изключете хладилника.
- Охлаждащата система съдържа малко количество екологичен, но запалим охлаждащ агент. Той не уврежда озоновия слой и не увеличава парниковия ефект. Но изтичащ охлаждащ агент може да се запали.
- За хладилници със запалим хладилен агент: Не използвайте и не съхранявайте хладилника в затворени пространства с минимален или никакъв въздушен поток.

ПРЕДУПРЕЖДЕНИЕ! Опасност от експлозия

- Не съхранявайте в хладилника взривни вещества, като например аерозоли със запалим втечнен газ.

ПРЕДУПРЕЖДЕНИЕ! Опасност за здравето

- За Европейския съюз, Обединеното кралство и Турция: Това устройство може да се използва от деца на възраст 8 и повече години и лица с намалени физически, сензорни или умствени способности, или с липса на знания и опит, ако получават надзор или инструкции относно използването на устройството по безопасен начин и разбират свързаните с него опасности. За всички останали региони: Продуктът не е предназначен за използване от лица (включително деца) с намалени физически, осезателни или умствени способности или лица с недостатъчни опит и умения, освен ако не са били инструктирани за използването на продукта от лице, отговарящо за тяхната безопасност.
- На деца от 3 до 8 години е позволено да поставят и вземат продукти от хладилника.
- Почистване и поддръжка не трябва да се извършва от деца без наблюдение.
- Децата трябва да бъдат наблюдавани, за да се гарантира, че те не играят с хладилника.

ПРЕДУПРЕЖДЕНИЕ! Риск от заклещване на дете

- Уверете се, че лавиците са монтирани и закрепени, така че в хладилника да не могат да се заключат деца.
- Преди да изхвърлите Вашия стар хладилник:
  - Демонтирайте чекмеджетата.
  - Оставете лавиците в хладилника, така че в него да не могат да влязат деца.
- Свалете вратите.

ВНИМАНИЕ! Опасност за здравето

- За да се избегнат опасности, свързани с нестабилност на хладилника, той трябва да бъде закрепен според инструкциите за инсталиране.
- Внимавайте отворите за вентилация – в хладилника, рамката му или вградената структура – да бъдат свободни.
- Не използвайте механични инструменти или други средства, различни от препоръчаните от производителя, за да ускорите процеса на обезскрежаване.
- При никакви обстоятелства не отваряйте и не увреждайте охлаждащата система.
- Не използвайте електрически уреди вътре в хладилника, освен ако са препоръчани от производителя за тази цел.

ВНИМАНИЕ! Риск от нараняване
- НЕ ИЗПОЛЗВАЙТЕ И НЕ СЪХРАНЯВАЙТЕ ЗАПАЛИМИ МАТЕРИАЛИ ВЪВ ИЛИ БЛИЗО ДО ТОЗИ ХЛАДИЛНИК.
- НЕ ПОСТАВЯЙТЕ ПРЕДМЕТИ ВЪРХУ ИЛИ ДО ТОЗИ ХЛАДИЛНИК.
- НЕ МОДИФИЦИРАЙТЕ ТОЗИ ХЛАДИЛНИК.

ВНИМАНИЕ! Опасност от повреда
- Ако има такава, поддържайте тръбата за оттичане на кондензата чиста по всяко време.
- Ако хладилникът има вентилационни решетки, не използвайте почистващо устройство с високо налягане близо до вентилационната решетка, когато почиствате превозното средство.
- Хладилникът не трябва да се излага на дъжд.
- Никога не изваждайте щепсела от контакта чрез свързващия кабел.

Безопасност при монтаж

ПРЕДУПРЕЖДЕНИЕ! Опасност от електрически удар
- Не инсталирайте и не разполагайте множество преносими контакти или преносими захранвания в задната част на хладилника.

ПРЕДУПРЕЖДЕНИЕ! Опасност от пожар
- Уверете се, че работите без остатъци и почистете след използване на силиконов или подобен уплътнител. Съществува риск от пожар, ако силиконовите нишки влязат в контакт с горещи части или открит пламък.
- Не монтирайте хладилника близо до открит огън или други източници на топлина, като нагреватели, пряка слънчева светлина или газови печки.

ВНИМАНИЕ! Опасност от повреда
- Дръжте устройството само за корпуса му по време на транспортиране.
- Хладилникът е подходящ само за монтаж в ниша. Хладилникът трябва да бъде закрепен в мебелите/шкафовете със закрепваща рамка или други фланци, за да се предотврати преобръщането му. След като хладилникът е монтиран, само предната част трябва да бъде достъпна.

5 Адресат

Електрическият монтаж и настройка на устройството трябва да се извършват от квалифициран персонал с умения и знания, свързани с изграждането и експлоатацията на електрооборудване и инсталации, и който е запознат с приложимите разпоредби на страната, в която оборудването трябва да бъде инсталирано и/или използвано, и е преминал обучение по безопасност, за да идентифицира и избегне свързаните с това опасности.
Всички други действия са предназначени и за непрофесионални потребители.

6 Обхват на доставката

Количество	Описание
1	Хладилник
1	Коляно за източване
4	Фиксираща капачка
1	Кратко ръководство за работа
1	Инструкция за експлоатация (само онлайн)

7 Intended use

The refrigerator is intended for:

- Installation in caravans and motor homes
- Cooling and storing food
- Storing frozen food

The refrigerator is not suitable for:

- Storing medications and other medical products
- Storing corrosion substances or substances that contain solvents
- Quickly-freezing food

The frozen compartment is suitable for storing frozen food, storing ice cream and making ice cubes. The compartment is not suitable for freezing unfrozen food.

The refrigerator is intended for installation in a piece of cabinetry or an installation niche. Once installed, only the front of the refrigerator may be accessible.

This refrigerator is not intended to be used in household applications.

The device is designed to be operated from a 12 V⎓ or 24 V⎓ onboard supply.

Optimum cooling performance is provided at ambient temperatures between 16 °C ... 38 °C.

Този продукт е подходящ само за предвидената цел и приложение съгласно настоящите инструкции.

Това ръководство предоставя информация, необходима за правилната инсталация и/или експлоатация на продукта. Лошо инсталиране и/или неправилна употреба и поддръжка ще доведат до незадоволителна работа и евентуално до повреди.

Производителят не носи отговорност за наранявания и повреди по продукта, причинени от:

- Неправилен монтаж, сглобяване или свързване, включително твърде високо напрежение
- Неправилна поддръжка или използване на резервни части, различни от оригиналните, предоставяни от производителя
- Изменения на продукта без изрично разрешение от производителя
- Използване за цели, различни от описаните в това ръководство

Waeco си запазва правото да променя външния вид и спецификациите на продукта.

8 Техническо описание

Хладилникът е компресорен хладилник и е предназначен за работа със захранване 12 V⎓ / 24 V⎓.

УКАЗАНИЕ С оглед безопасната работа на потребителски модули на 12 V⎓ / 24 V⎓ в караваната по време на шофиране, трябва да се уверите, че теглещото превозно средство осигурява достатъчно напрежение. При някои автомобили системата за управление на акумулатора може автоматично да изключи потребителските модули, за да защити акумулатора. Обърнете се към производителя на автомобила за повече информация.

Устройството може да охлажда продукти от 2 °C ... 7 °C и да ги поддържа студени. Продуктите могат да се съхраняват в замразено състояние в отделението за замразяване. Контролният дисплей може да се използва за задаване на желаната температура.

Всички материали, използвани в хладилника, са съвместими за употреба с хранителни продукти. Веригата на хладилния агент е затворена херметически.

8.1 Описание на уреда

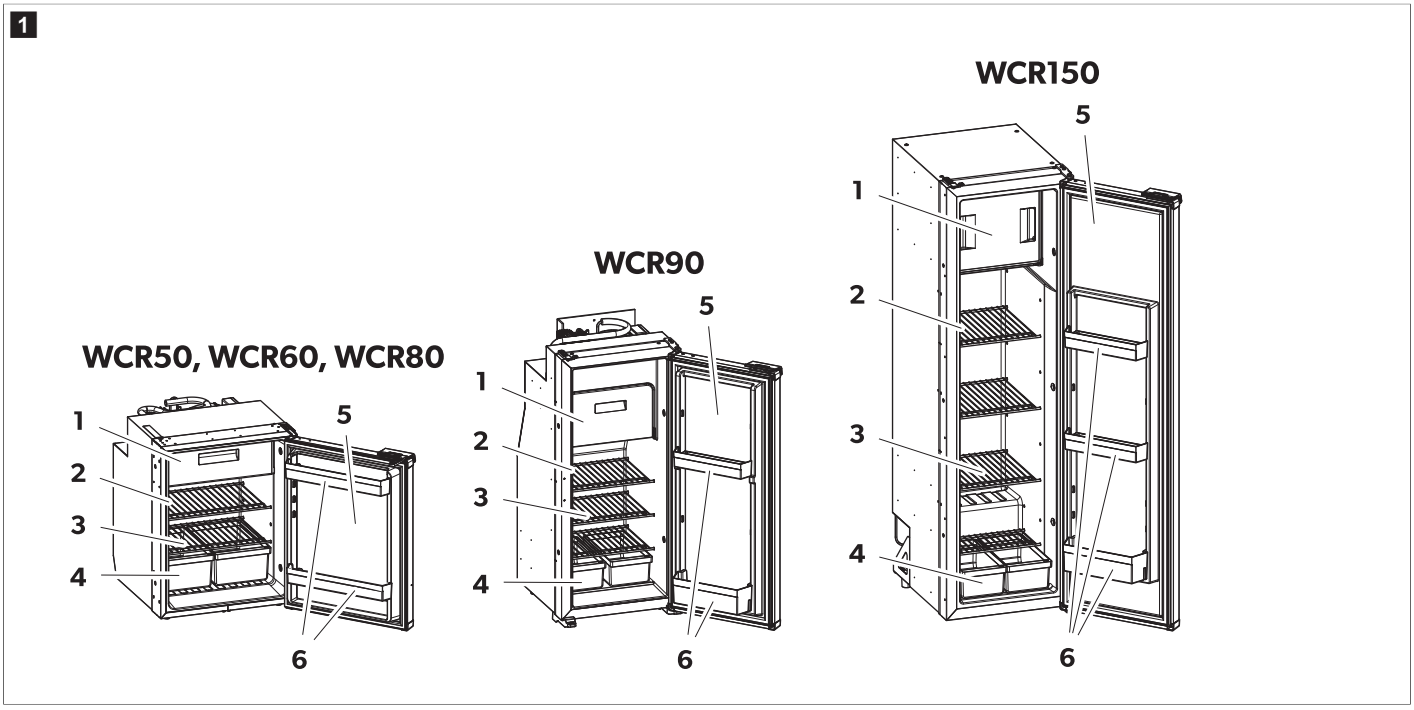

№ от фиг. 1 на страница 411	Описание	Количество		
		WCR50, 60, 80	WCR90	WCR150
1	Отделение за замразяване	1	1	1
2	Елементи за управление и индикация	1	1	1
3	Подвижна лавица на хладилника	2	3	4

№ от фиг. 1 на страница 411	Описание	Количество		
		WCR50, 60, 80	WCR90	WCR150
4	Отделение за хрупкави храни	2	2	2
5	Вратата на хладилника	1	1	1
6	Рамка на вратата	2	2	3

8.2 Елементи за управление и индикация

Хладилникът има светодиоден дисплей на вътрешната стена на хладилника.

2

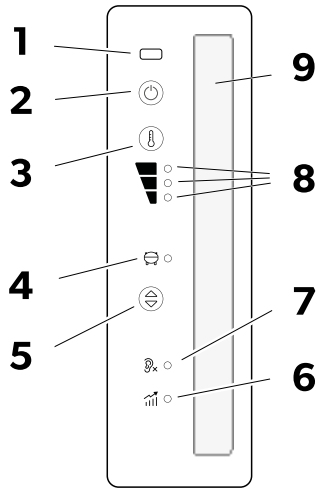

Светодиодният дисплей показва следните елементи за управление и индикация:

Детайл	Обяснение
1	Инфрачервен сензор за отваряне на вратата
2	Бутон ВКЛ/ИЗКЛ
3	Бутон за настройка на нивото на охлаждане
4	Компресор и светодиоден индикатор за грешка
5	Бутон за режим на работа
6	Режим Performance (Стандартна работа)
7	Режим Quiet (Тиха работа)
8	Светодиоден индикатор за ниво на охлаждане 1– 3
9	Вътрешно осветление

8.3 Режим на работа

Режим на работа	Символ	Описание
Режим Quiet (Тиха работа)		Работа с намалено ниво на шум. Ниво на охлаждане 1
Режим Performance (Стандартна работа)		Ниво на охлаждане 1 – 3

9 Инсталиране

ВНИМАНИЕ! Опасност за здравето

› За да се избегнат опасности, свързани с нестабилност на уреда, той трябва да бъде закрепен според инструкциите.

ВНИМАНИЕ! Риск от нараняване

› Хладилникът има остри ръбове. Носете ръкавици по време на монтажа.

УКАЗАНИЕ Само за **WCR90, WCR150:** Когато сменяте абсорбционния хладилник с компресорен модел, уверете се, че всички външни вентилационни решетки са напълно затворени. Неспазването на това указание може да попречи на компресора да работи при ниски околни температури (под 0 °C), което създава риск от неизправност.

ВНИМАНИЕ! Опасност от повреда

- Монтирайте хладилника така, че да е лесно достъпен за сервизна работа (вижте Монтиране на маркуча за източване на страница 415).
- Монтирайте хладилника така, че да може да бъде демонтиран без затруднения.
- Монтирайте хладилника така, че лесно може лесно да се свали от превозното средство.
- Монтирайте хладилника във вдлъбнатина, така че да остане фиксиран, докато превозното средство е в движение.

9.1 Избор на място за инсталиране

ВНИМАНИЕ! Опасност от повреда

- Не монтирайте хладилника в задната част на кемперите с врата, обърната по посоката на движение.
- Монтирайте подплотния модул с врата, обърната към посоката на движение, само ако е поставено до плъзгащата се врата и зад предните седалки.
- Оставете уреда във вертикално положение за най-малко 3 h, преди да го стартирате за първи път.
- Не поставяйте хладилника директно на пода на превозното средство.
- Спазвайте минималното разстояние, когато монтирате хладилника към мебели.

WCR50, WCR60, WCR80

3

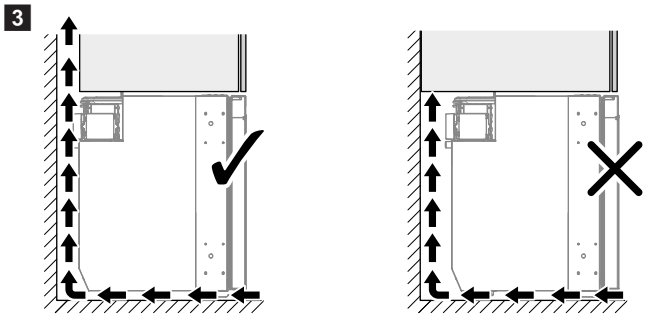

УКАЗАНИЕ Само за **WCR90, WCR150**: Не монтирайте устройството на повдигната стъпка. Горната част на заключалката на вратата може да стане трудна за достигане, което затруднява отварянето на вратата.

- За целта паркирайте превозното средство хоризонтално.
- Уверете се, че подът е твърд и равен.
- Уверете се, че няма килими, които да възпрепятстват свободното движение на вратата.
- Уверете се, че хладилникът е изцяло поставен върху пода на мебелите до предния ръб на вратата.
- Монтирайте хладилника правилно.

› Монтирайте хладилника с достатъчно разстояние от стените, за да позволите правилна циркулация на въздуха.
- Опция **A**
- Опция **B**

WCR50, WCR60, WCR80

4

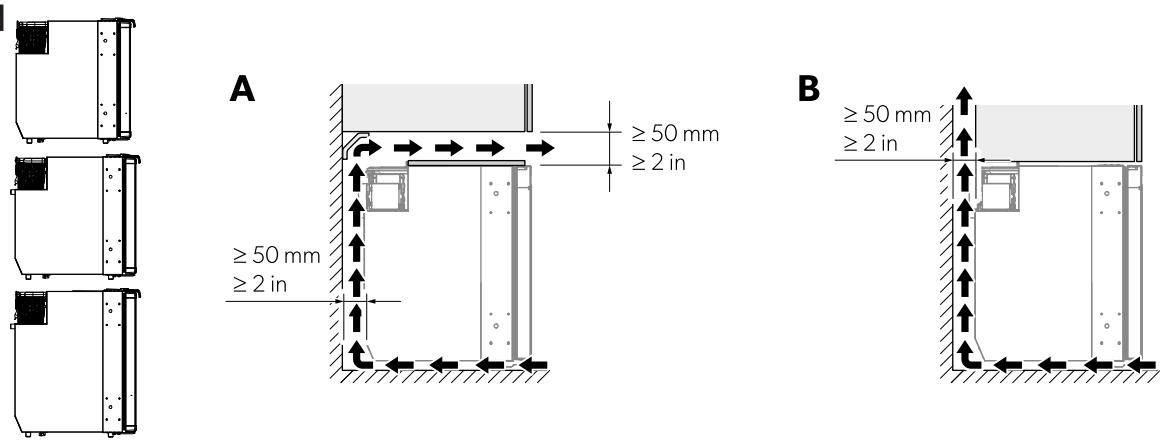

WCR90

5

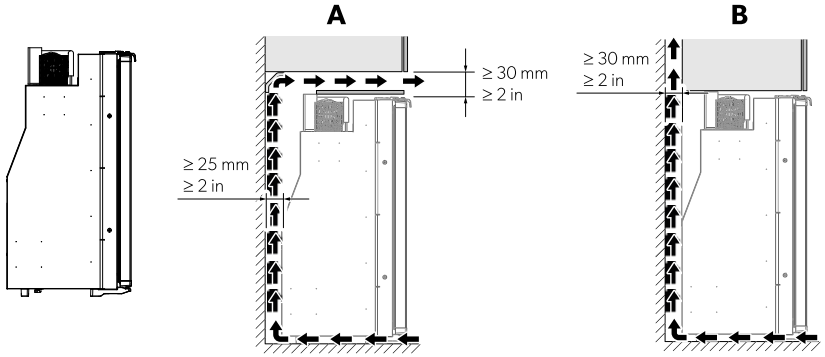

WCR150

6

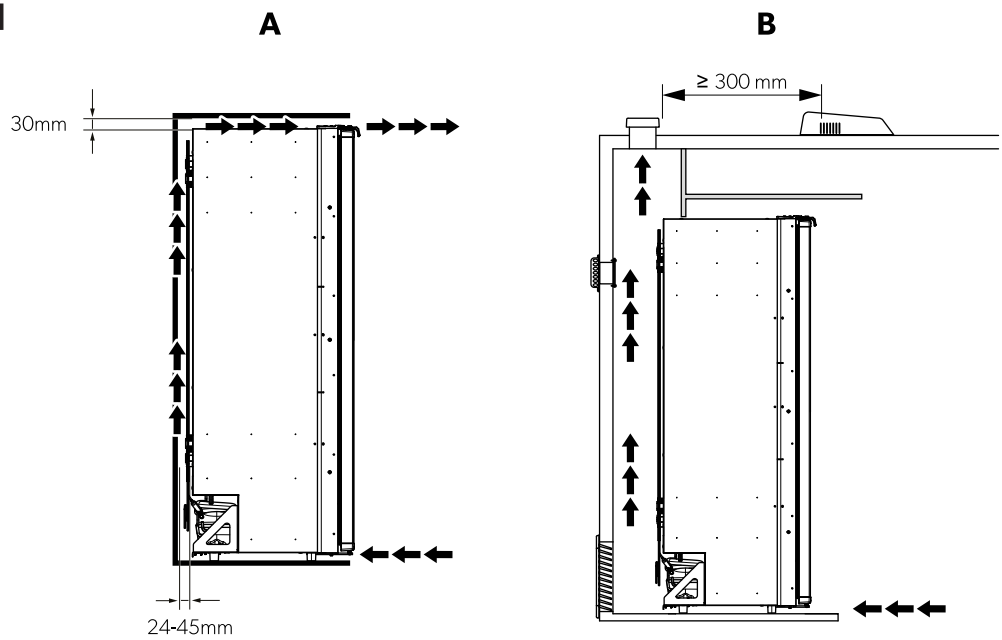

УКАЗАНИЕ Недостатъчният въздушен поток води до по-кратък живот и намалена ефективност на охлаждане.

9.2 Обезопасяване на хладилника

ВНИМАНИЕ! Опасност от повреда

- Завивайте винтове само през предоставените втулки, за да избегнете повреда на стиропорните компоненти, като например кабели.
- Закрепете здраво страничните стени или лентите, за да се гарантира, че винтовете остават стегнати, дори при увеличени натоварвания.

1. Плъзнете хладилника в шкафа, докато вратата се изравни с предния ръб.

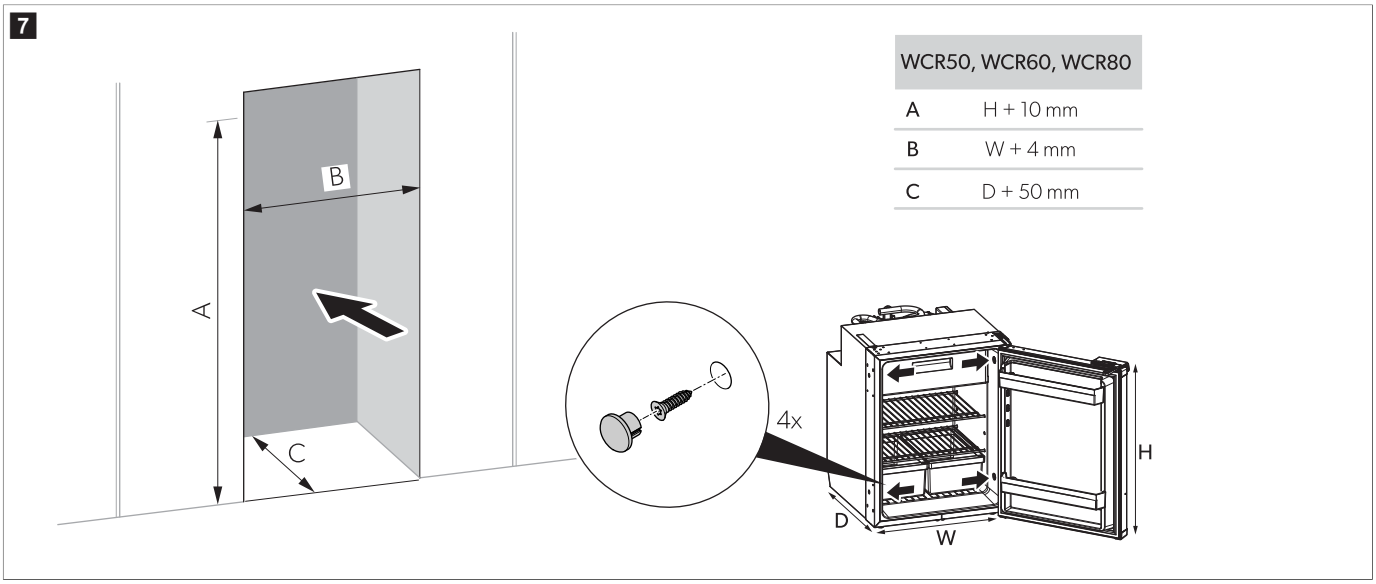

WCR50, WCR60, WCR80	
A	H + 10 mm
B	W + 4 mm
C	D + 50 mm

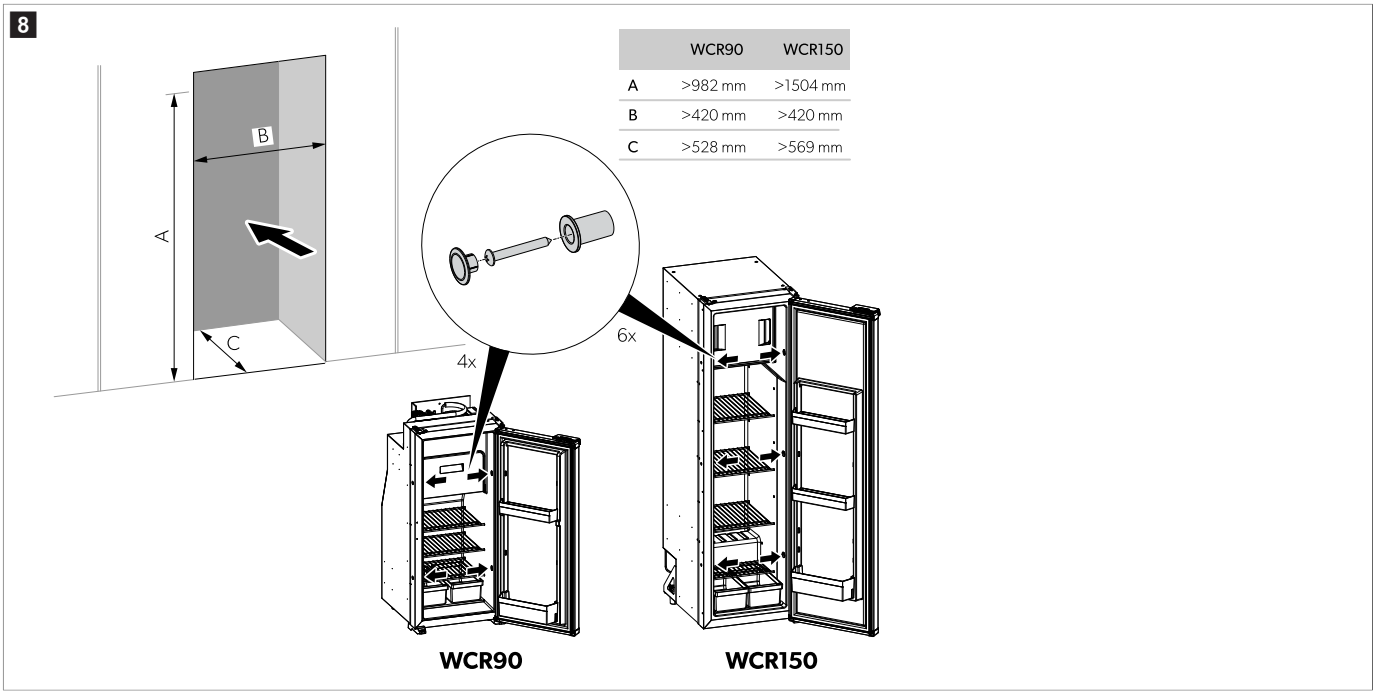

	WCR90	WCR150
A	>982 mm	>1504 mm
B	>420 mm	>420 mm
C	>528 mm	>569 mm

2. Завийте винтовете, така че да преминат през пластмасовите втулки отстрани на хладилника и да влязат в стената.
3. Поставете капачките върху главите на винтовете.

9.3 Монтиране на маркуча за източване

В хладилника може да се образува конденз поради честото отваряне на вратата, неправилно съхранявана храна или съхраняване на храна, която е твърде топла. Кондензацията трябва да се източва с постоянен наклон.

УКАЗАНИЕ Не съкъсвайте маркуча за източване. Излишната дължина ще позволи частично изваждане на хладилника, ако такова е необходимо за обслужването му.

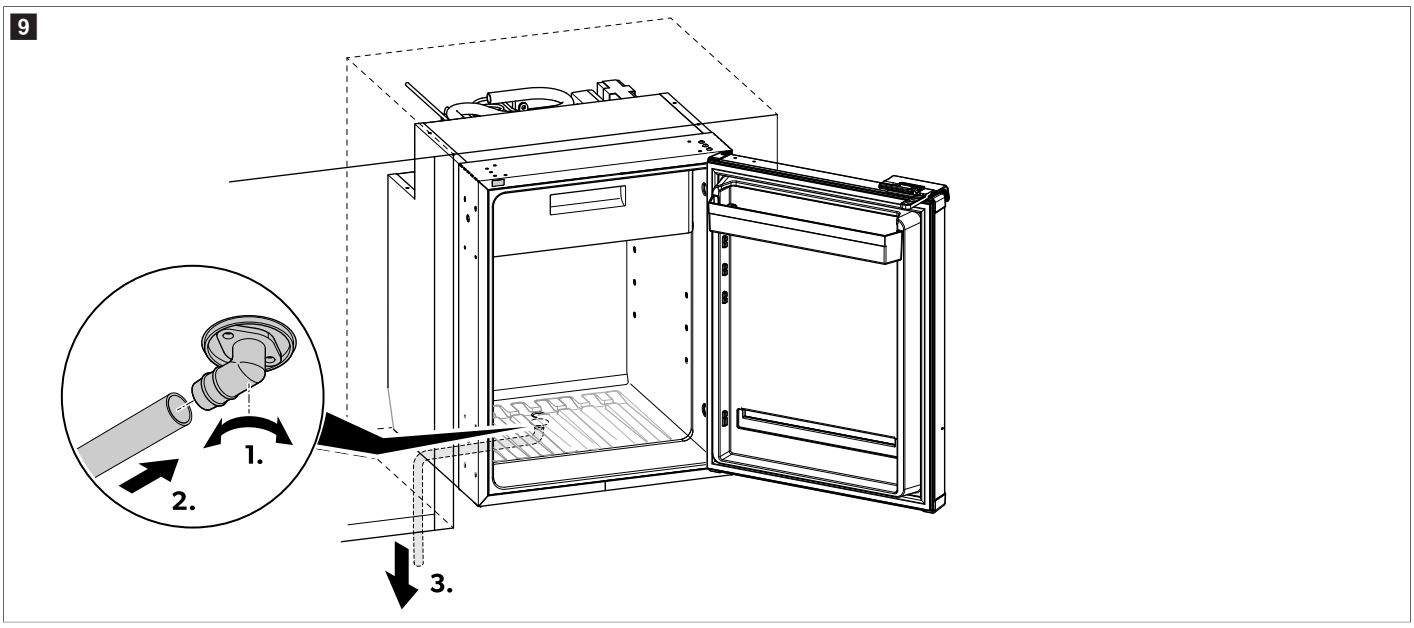

1. Завийте здраво коляното за източване върху конектора за източване на дъното на шкафа.
2. Прикрепете маркуча към изхода на коляното и се уверете, че е плътно монтиран.
3. Наклонете маркуча надолу, така че кондензиралата вода да може да изтича свободно.
4. Уверете се, че маркучът за източване не е усукан.

9.4 Обръщане на вратата

› Обърнете вратата, както е показано.

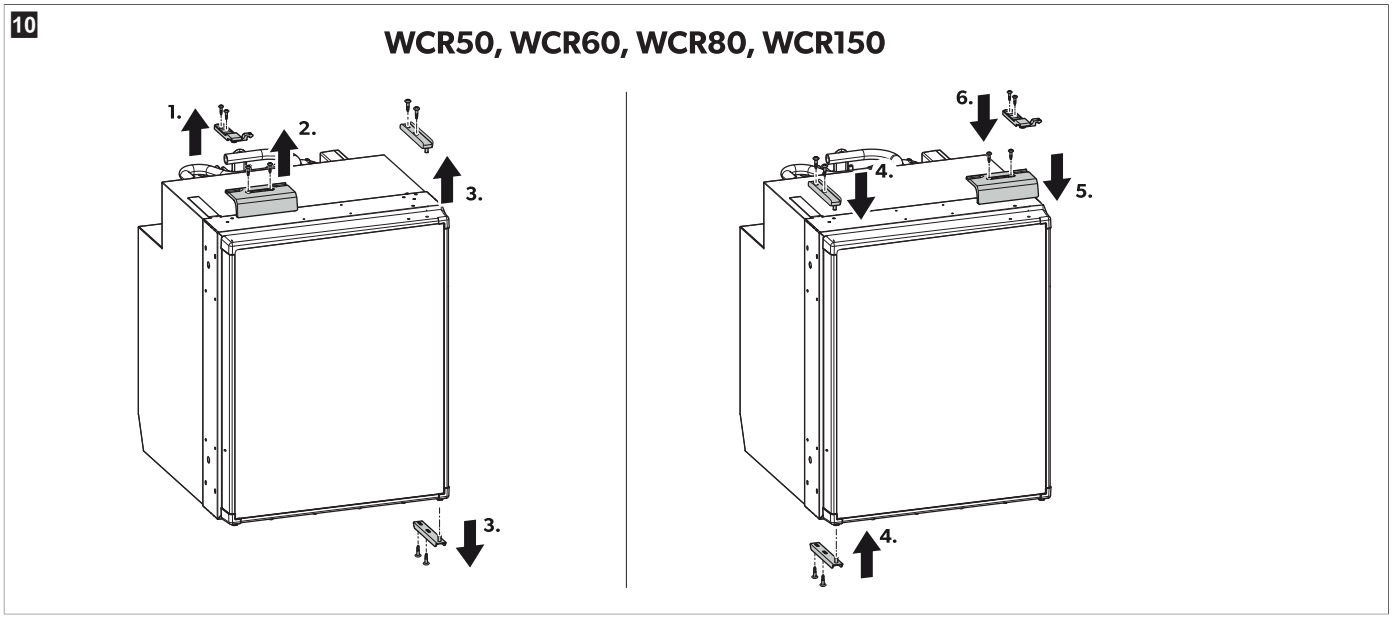

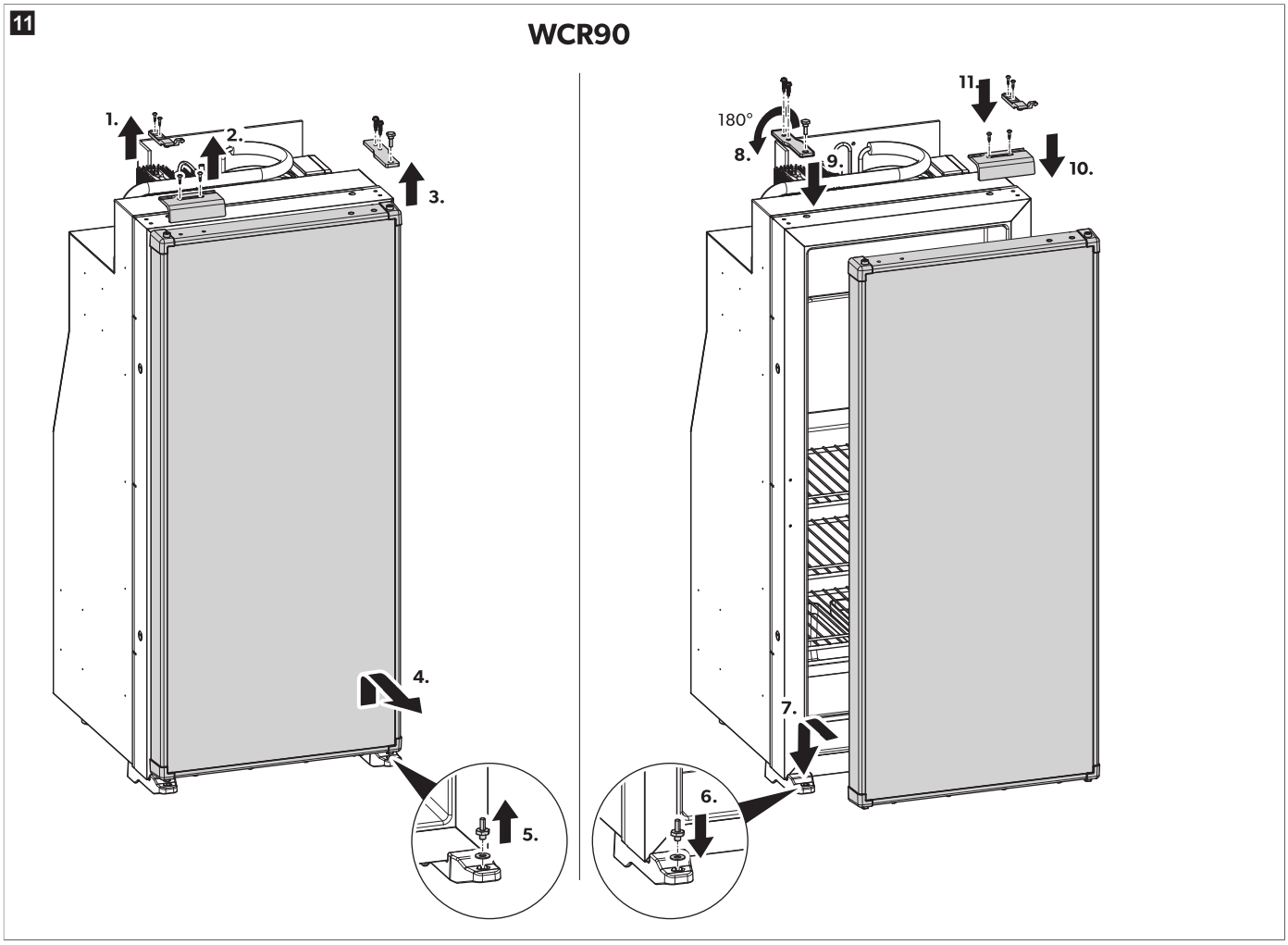

9.5 Смяна на декоративния панел

1. Развийте винтовете в долната част на панела.
2. Свалете долния фланец.
3. Свалете съществуващия панел.
4. Поставете новия декоративен панел с дебелина от ≤ 7 mm.

5. Монтирайте отново долния фланец.
6. Затегнете винтовете в долната част на панела.
✓ Декоративният панел е сменен.

9.6 Свързване на електрозахранването

Електрозахранването трябва да се свърже от квалифициран електротехник, притежаващ необходимите знания и умения относно конструкцията и работата на електрическо оборудване и преминал инструктаж за безопасност, за да може да разпознае и избегне евентуалните опасности.

ВНИМАНИЕ! Опасност от повреда
- За да се избегне загуба на напрежение и следователно спад в ефективността, кабелът трябва да се поддържа с възможно най-къса дължина и не трябва да се прекъсва, ако е възможно. Поради тази причина избягвайте допълнителни превключватели, щепсели или разклонители.
- Преди свързване проверете дали работното напрежение съответства на напрежението на акумулатора (вижте типовия етикет).
- Уверете се, че поляритетът е правилен, когато свързвате захранването 12 V или 24 V.

УКАЗАНИЕ Захранването трябва да бъде защитено с предпазител от 10 A за работа с 12 V⎓ и 7,5 A за работа с 24 V⎓. Минималното необходимо напречно сечение на захранващите кабели е 4 mm² за 12 V⎓ и 3 mm² за 24 V⎓.

Свържете хладилника възможно най-близо до акумулатора, за да намалите спада на напрежението в кабела.

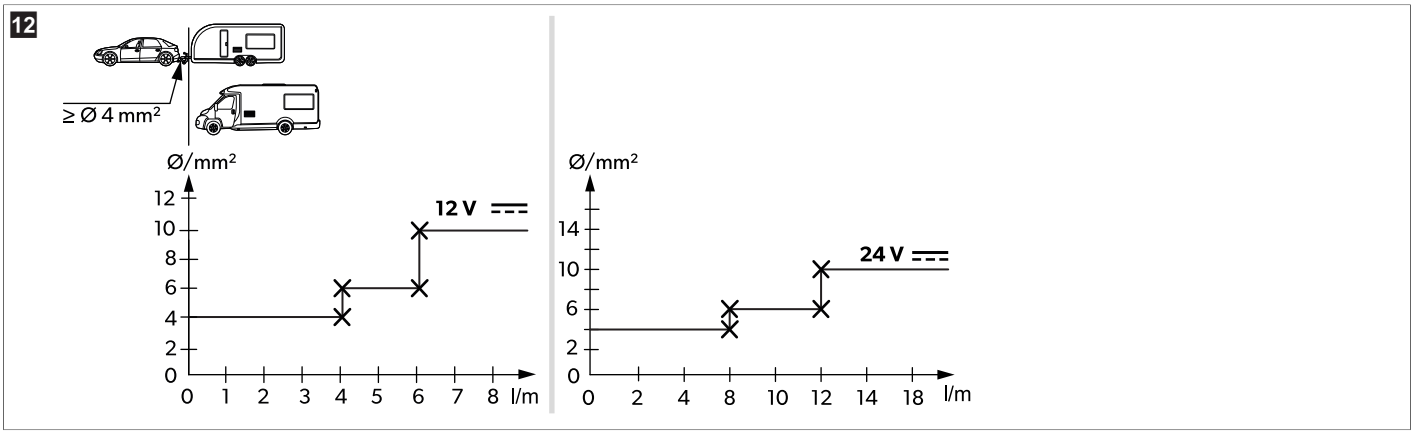

10 Работа

10.1 Преди първата употреба

УКАЗАНИЕ
- Не съхранявайте продукти в хладилника за първите 4 h след стартирането.
- Когато използвате хладилника за първи път, може да има лека миризма, която ще изчезне след няколко часа. Проветрете добре жилищното пространство.
- Капацитетът на охлаждане може да бъде повлиян от:
  - Околната температура (напр. когато превозното средство е изложено на пряка слънчева светлина)
  - Количеството храна, което трябва да се съхранява в хладилник
  - Колко често се отваря врата

- Почистете вътрешната част на хладилника по хигиенни причини (вж. глава Почистване и поддръжка на страница 424).

10.2 Икономия на енергия
- Изберете добре проветрено място, защитено от директна слънчева светлина.
- Оставяйте топла храна да изстине преди да я оставите в хладилника за охлаждане.
- Не отваряйте хладилника повече от необходимото.
- Не оставяйте хладилника отворен по-дълго от необходимото.
- Размразете хладилника веднага след като се образува слой лед.
- Избягвайте ненужно ниски температури.
- Редовно почиствайте праха и замърсяванията от отводнителния канал.

10.3 Бележки за съхранение на хранителни продукти

ВНИМАНИЕ! Повреда на устройството

› Съхранявайте тежки предмети, като например бутилки или консерви, само на вратата на хладилника, в отделението за зеленчуци или на най-долната лавица.

За да избегнете развалянето на хранителни продукти, отбележете следното:

- Избягвайте колкото е възможно колебания в температурата. Отваряйте хладилника толкова често и толкова дълго, колкото е необходимо, за да избегнете значително повишаване на температурата в отделенията на хладилника. Подреждайте хранителните продукти така, че въздухът да циркулира свободно.
- Проверете дали охладителната мощност на хладилника е подходяща за хранителните продукти, които искате да охлаждате.
- Поставяйте в хладилника само предмети, които може да бъдат охладени при избраната температура.
- Ако температурата може да се регулира: Настройте температурата спрямо вида и количеството на хранителните продукти.
- Хранителните продукти могат да поемат или да изпускат миризма или вкус. Винаги съхранявайте хранителните продукти покрити или в затворени съдове/бутилки.
- Съхранявайте различните видове хранителни продукти, както е показано на фигурите.

УКАЗАНИЕ

- Не съхранявайте газирани напитки в отделението за замразяване.
- Отделението за замразяване е подходящо за приготвяне на кубчета лед и за краткосрочно съхранение на замразени хранителни продукти. Не е подходящ за дългосрочно съхранение на храни.
- Опаковайте сурови и сготвени продукти поотделно.
- Спазвайте срока на годност на опаковката.
- Не оставяйте охладени продукти извън хладилника за дълго време.
- Почиствайте вътрешността на хладилника на редовни интервали.

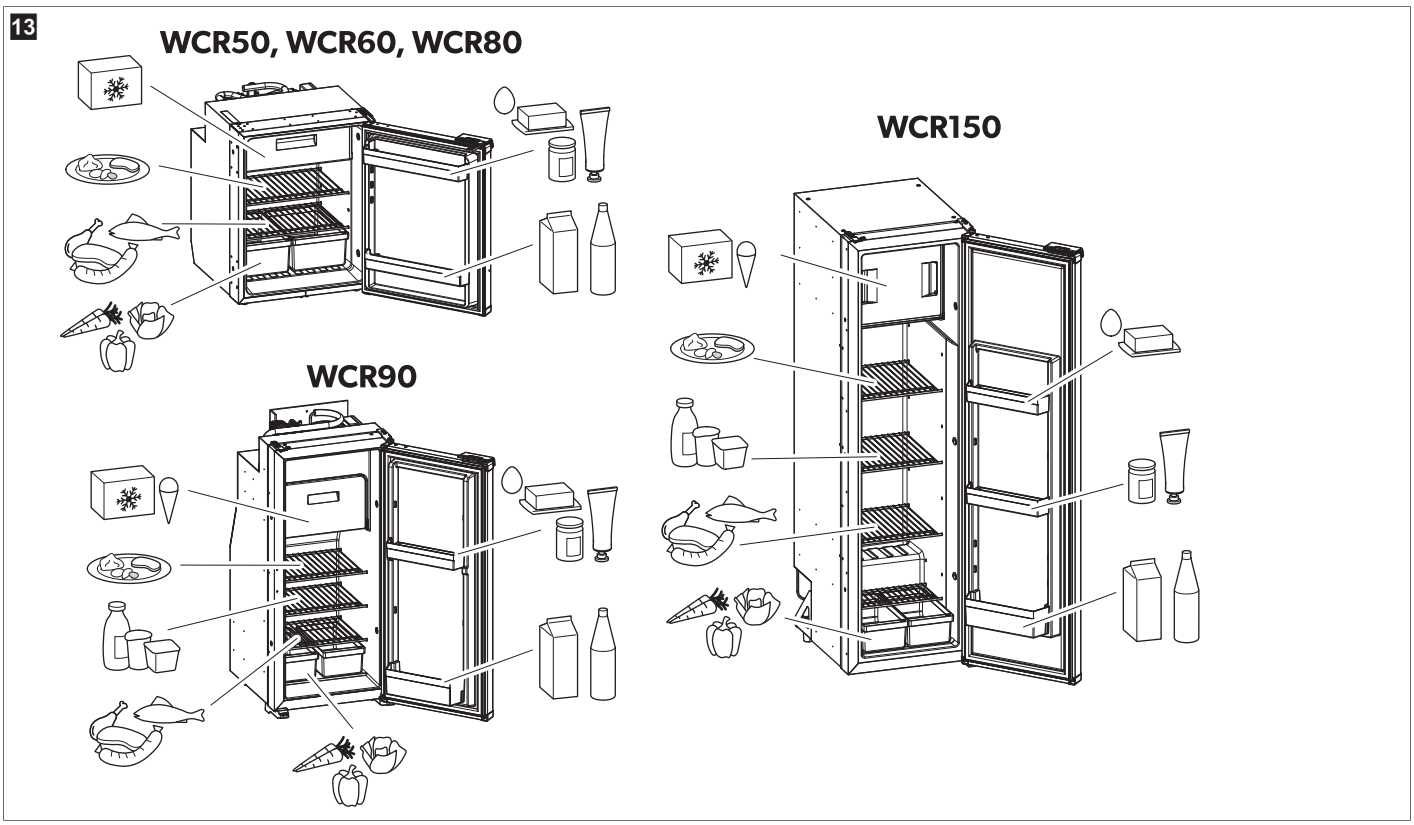

10.4 Включване на хладилника

УКАЗАНИЕ

› Когато използвате хладилника за първи път, може да има лека миризма, която ще изчезне след няколко часа. Проветрете добре жилищното пространство.

› Паркирайте автомобила така, че да е с хоризонтално разположение, особено при стартиране и пълнене на хладилника, преди да потеглите на път.

› Натиснете бутона ⓘ за 2 s.

⌄ Хладилникът стартира с най-скорошните настройки.

10.5 Изключване на хладилника

› Натиснете бутона ⏻ за 2 s.
⌄ Хладилникът е напълно изключен.
› Ако не възнамерявате да използвате хладилника дълго време, изключете захранването.

10.6 Настройка на температурата

УКАЗАНИЕ За околни температури между 15 °C – 25 °C изберете средната настройка на температурата.

› Натиснете неколкократно бутона 🌡, докато се зададе желаното ниво на температура.

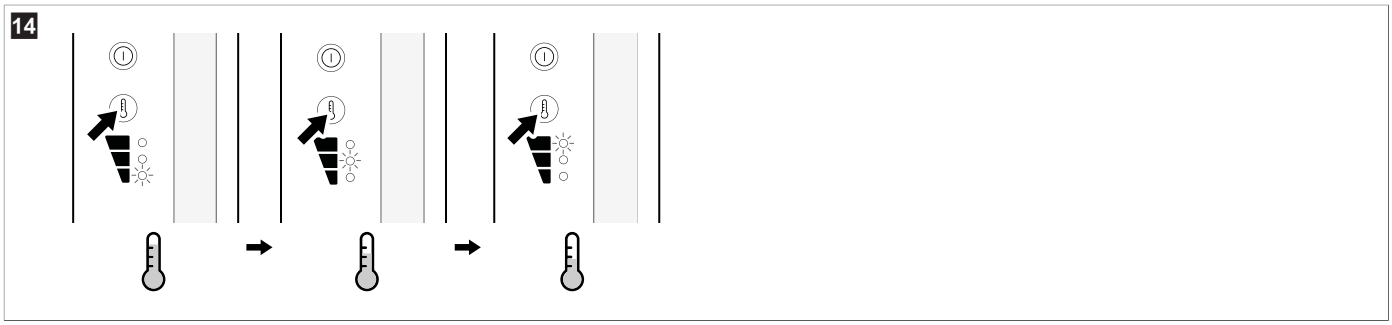

10.7 Настройка на режима на работа

За подробности относно режимите на работа вижте Режим на работа на страница 412.

› Натиснете неколкократно бутона ⊜, докато светодиодът за желания режим на работа светне.
- Режим **Quiet** (Тиха работа): В тих режим хладилникът работи с намалено ниво на шум.

  УКАЗАНИЕ След 8 h в тих режим, хладилникът автоматично се връща в режим на производителност, като използва зададената преди това конфигурация.
- Режим **Performance** (Стандартна работа): В режим на производителност хладилникът работи в стандартен режим.

  УКАЗАНИЕ При използване на режим на производителност хладилникът остава в този режим до по-нататъшни промени.

⌄ Светодиодните индикатори на избрания режим и избраното ниво на охлаждане светват.

10.8 Поставяне на лавиците

ПРЕДУПРЕЖДЕНИЕ! Риск от заклещване на дете
› Всички лавици са фиксирани на място, за да се предотврати качването на деца в хладилника.
› Отстранявайте лавиците само за целите на почистването.
› Поставете отново лавиците и ги закрепете на място.

УКАЗАНИЕ Отстранете отделението за замразяване, преди да поставите отново рафтовете, за по-лесен достъп до дръжките на задния рафт.

Премахване на лавиците

› Свалете лавиците от **WCR50** и **WCR60** по следния начин.

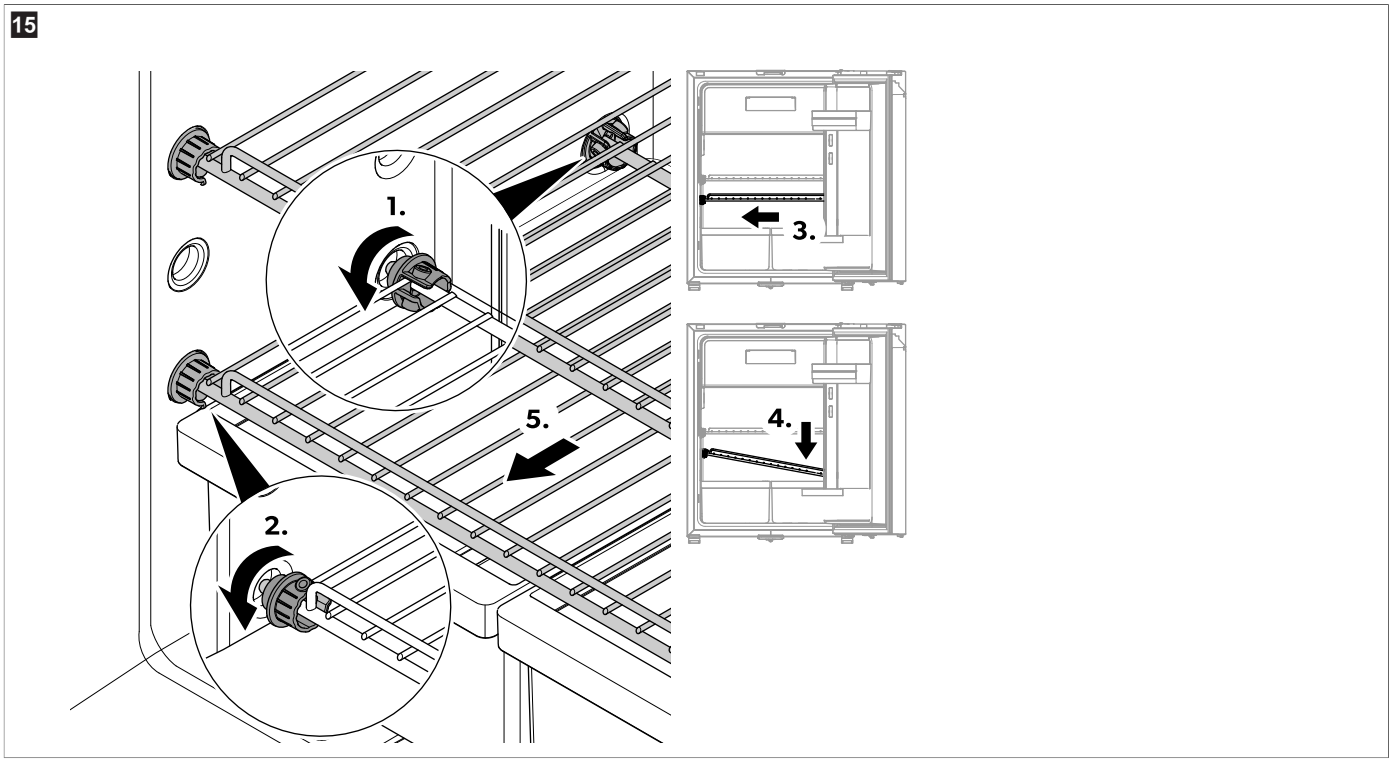

a) Завъртете задните пластмасови пръстени, така че отворите да са обърнати напред.

b) Завъртете предните пластмасови пръстени, така че отворите да са обърнати назад.

c) Плъзнете решетката настрани срещу пантата на вратата.

d) Извадете решетката от хладилника.

e) Извадете решетката от хладилника.

› Свалете лавиците от **WCR80** по следния начин.

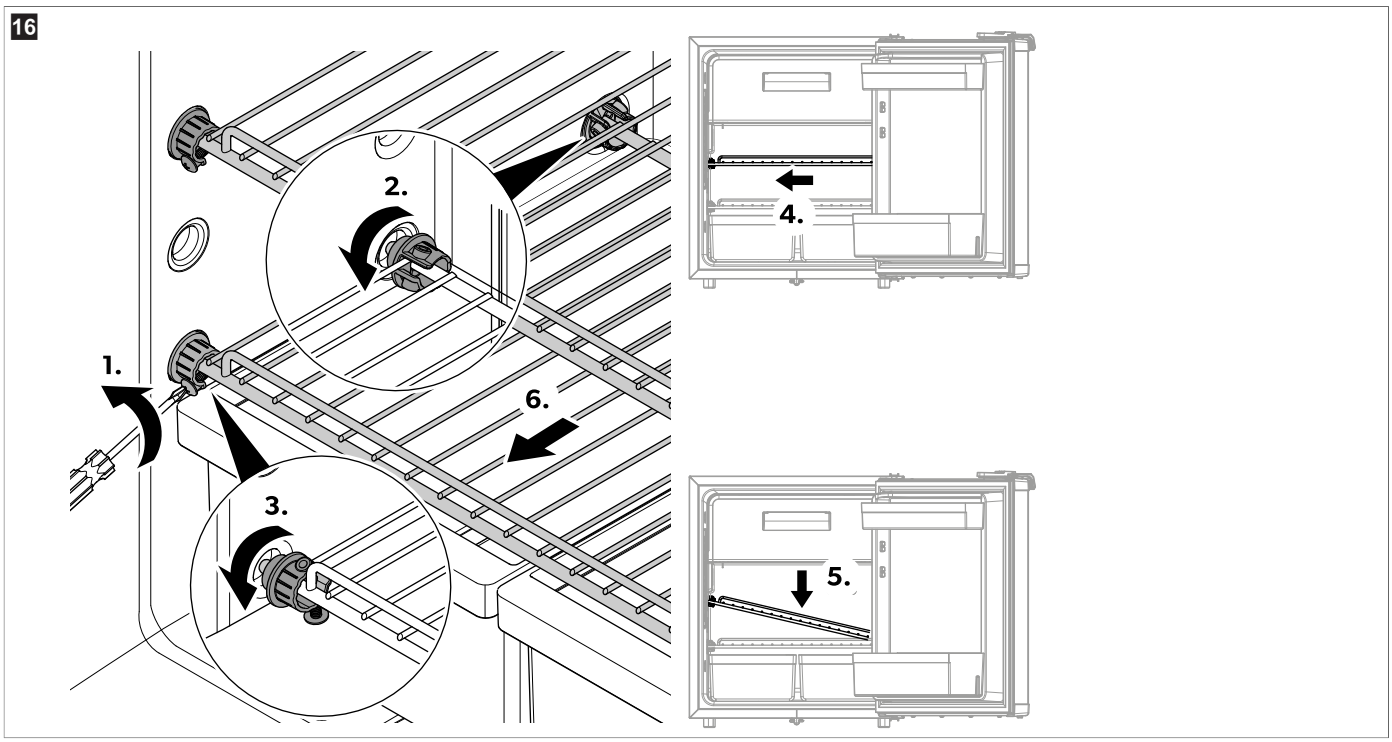

a) Разхлабете винтовете.
b) Завъртете задните пластмасови пръстени, така че отворите да са обърнати напред.
c) Завъртете предните пластмасови пръстени, така че отворите да са обърнати назад.
d) Плъзнете решетката настрани срещу пантата на вратата.
e) Наклонете страната срещу пантата на вратата надолу.
f) Извадете решетката от хладилника.

› Свалете лавиците от **WCR90** по следния начин.

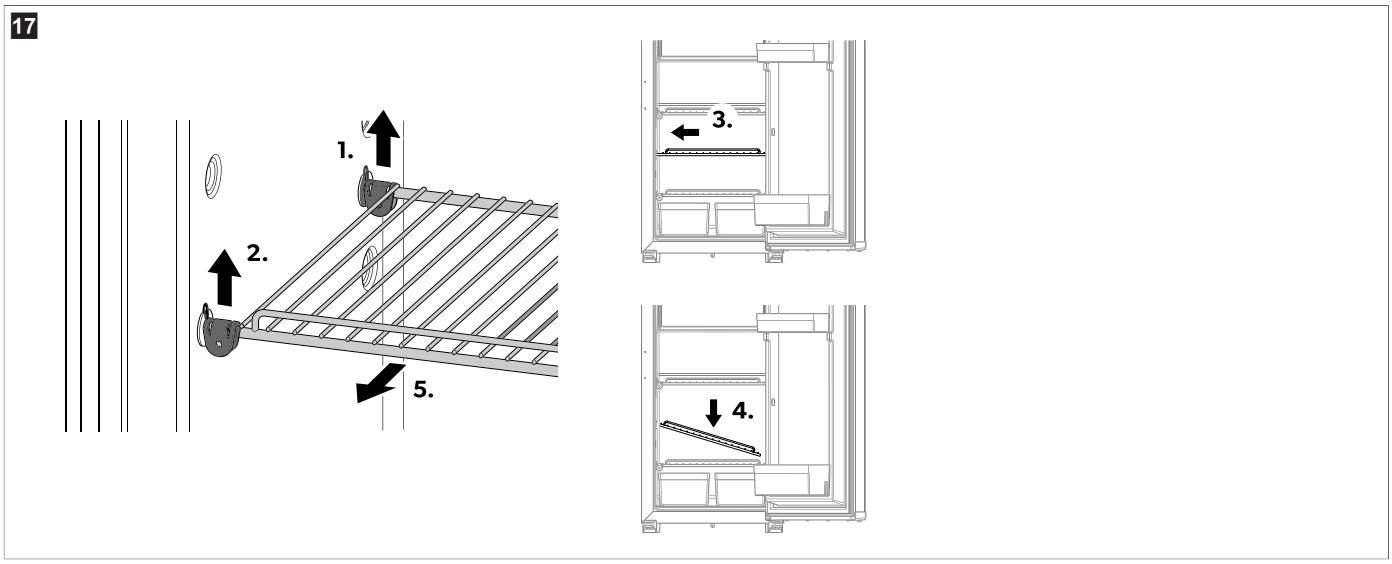

a) Разхлабете задната скоба.
b) Повдигнете предната скоба.
c) Плъзнете решетката настрани срещу пантата на вратата.
d) Наклонете страната срещу пантата на вратата надолу.
e) Извадете решетката от хладилника.

› Свалете лавиците от **WCR150** по следния начин.

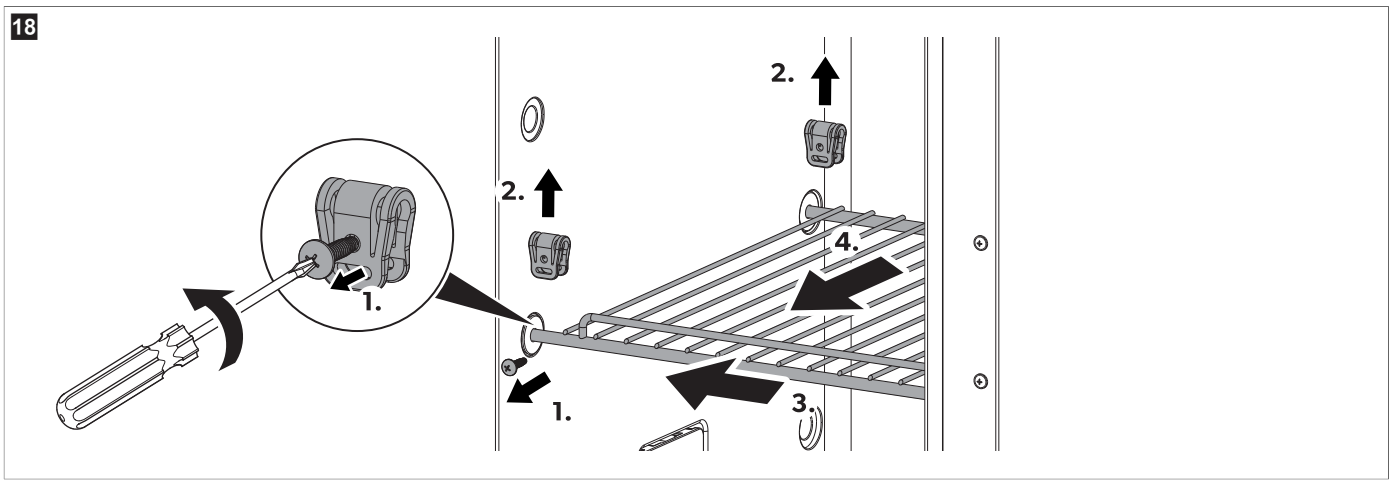

a) Разхлабете винтовете.
b) Повдигнете скобата.
c) Плъзнете решетката настрани срещу пантата на вратата.
d) Извадете решетката от хладилника.

Връщане на лавиците

› Поставете отново лавицата в обратен ред.

10.9 Отваряне на вратата на хладилника

ВНИМАНИЕ! Опасност от нараняване
› Винаги затваряйте и заключвайте хладилника, преди да поемете на път.
› Отваряйте вратите внимателно, защото продуктите може да са се изместили и да паднат.

Вратата на хладилника може да се отвори от лявата или от дясната страна след обръщане на вратата (вижте Обръщане на вратата на страница 417).

10.10 Затваряне и закрепване на вратата на хладилника

ВНИМАНИЕ! Риск от нараняване
› Ако вратата не е закрепена правилно, внимателно натиснете горната и долната част на вратата, докато не бъде закрепена на място.

УКАЗАНИЕ Вратата на хладилника има заключващ механизъм, който се използва и за защита по време на транспортиране.

› Натиснете вратата, докато не чуете ясно, че щраква.

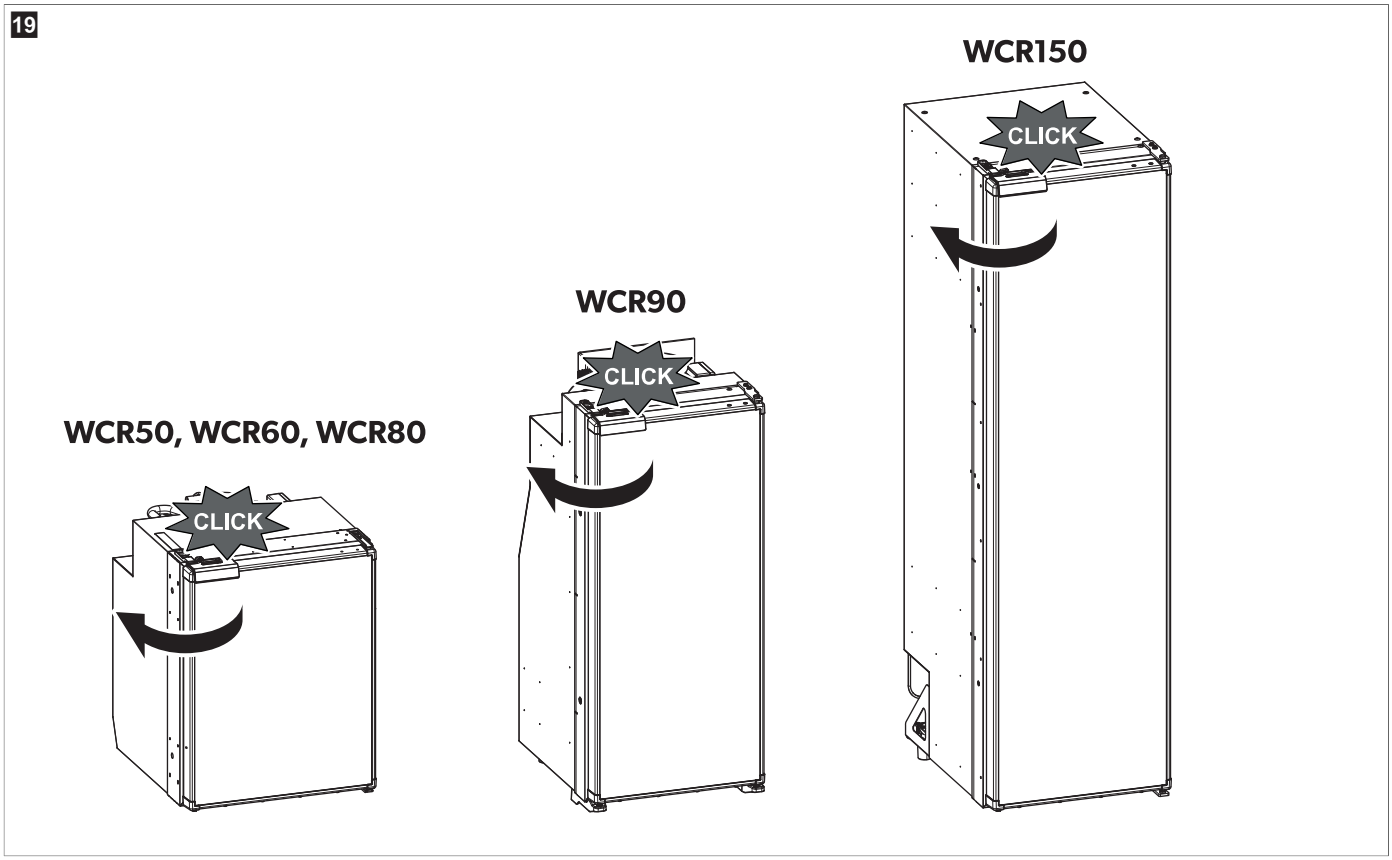

✓ Сега вратата е затворена и закрепена.

11 Почистване и поддръжка

ПРЕДУПРЕЖДЕНИЕ! Опасност от електрически удар
› Винаги изключвайте хладилника от електрическата мрежа, преди да го почиствате и обслужвате.

ВНИМАНИЕ! Опасност от повреда
› Не използвайте остри или твърди предмети, абразивни почистващи препарати или белина по време на почистване, тъй като те могат да повредят устройството.

ВНИМАНИЕ! Опасност от повреда
› Никога не използвайте твърди или остри инструменти за отстраняване на лед или за освобождаване на предмети, замръзнали върху уреда.
› Не използвайте механични или други инструменти, за да ускорите процеса на обезскрежаване.

› Почиствайте хладилника с влажна кърпа редовно или когато се замърси.
› Уверете се, че в уплътненията не прониква вода. Това може да увреди електрониката.
› След почистването избършете хладилника със суха кърпа.
› Редовно проверявайте канала за кондензат.

Почиствайте канала за кондензат когато е необходимо. Ако той е запушен, кондензатът се събира на дъното на хладилника.

11.1 Обезскрежаване на хладилника

ВНИМАНИЕ! Опасност от повреда
› Не използвайте механични инструменти или сешоар за отстраняване на леда или за размекване на замразени продукти.

Ако хладилникът се използва продължителни периоди при висока влажност и/или високи температури на околната среда, на задната вътрешна страна може да се натрупа скреж, което може да намали ефективността на охлаждане. В този случай се препоръчва ръчно обезскрежаване.

Отделението за замразяване изисква периодично ръчно обезскрежаване, което се препоръчва, ако слоят скреж е повече от 3 mm.

1. Разкачете захранването.

2. Изпразнете съдържанието.
3. Поставете кърпа в отделението и хладилника, за да попиете излишната вода.
4. Оставете вратите отворени.
   - Само за **WCR90, WCR150:** По-голямата част от кондензата от хладилното отделение се източва през маркуч на гърба на хладилника и се насочва извън превозното средство.
   Кондензатът от отделението за замразяване се събира в долната част.
5. Избършете двете отделения с кърпа.

12 Отстраняване на неизправности

УКАЗАНИЕ За безопасно управление на потребителските модули от 12 V в каравана по време на шофиране трябва да се гарантира, че теглещият превозното средство осигурява достатъчно напрежение. При някои автомобили системата за управление на акумулатора може автоматично да изключи потребителските модули, за да защити акумулатора. Обърнете се към производителя на автомобила за повече информация.

проблем	причина	Решение
Хладилникът не работи.	Предпазителят в DC кабела е дефектен.	> Сменете бушона.
	Бушонът на автомобила е изгорял.	> Сменете предпазителя на автомобила. Моля, направете справка с инструкцията за експлоатация на Вашето превозно средство.
	Акумулаторът на превозното средство е разреден.	> Проверете акумулатора и го заредете.
	Запалването не е включено.	> Включете запалването.
	Температурата при компресора е твърде ниска (< 0 °C).	> Затворете/покрийте всички външни вентилационни решетки напълно с изолационен материал.
	Хладилникът се изключва автоматично, ако напрежението е недостатъчно. (Край на напрежението на разреждане: 10,4 V⎓)	> Заредете акумулатора. Хладилникът ще стартира отново автоматично. (Напрежение при включване: 11,7 V⎓)
Лошо охлаждане, повишаване на вътрешната температура. Компресорът работи непрекъснато.	Вентилацията около охлаждащият модул не е достатъчна.	> Проверете дали вентилационната решетка не е запушена. > Преместете хладилника на друго място.
	Вътрешните стени са замръзнали.	> Проверете дали вратата на хладилника се затваря правилно. > Уверете се, че уплътнението на хладилника пасва правилно и не е повредено. > Размразете хладилника.
	Температурата е зададена на твърде висока стойност.	> Задайте по-ниска температура.
	Околната температура е твърде висока.	> Отстранете вентилационната решетка за известно време, така че топлият въздух да може да излезе по-бързо.
	Твърде много храна е била поставена в хладилника едновременно.	> Отстранете част от храната.
	Твърде много топла храна е била поставена в хладилника едновременно.	> Отстранете топлата храна и я оставете да се охлади, преди да я поставите отново.
	Хладилникът не работи много дълго време.	> Проверете температурата отново след 4 h / 5 h.
	Кондензаторът е замърсен.	> Почистете кондензатора.

проблем	причина	Решение
	Вентилаторът е повреден.	› Свържете се с упълномощен сервиз.
Лошо охлаждане, повишаване на вътрешната температура. Компресорът не работи често.	Капацитетът на акумулатора е изчерпан.	› Заредете акумулатора.
Лошо охлаждане, повишаване на вътрешната температура. Компресорът не работи (връзка с акумулатора).	Има прекъсване на връзката с електрониката на акумулатора.	› Създайте връзка.
	Главният превключвател е дефектен (ако е монтиран).	› Сменете главния превключвател.
	Предпазителят на допълнителната захранваща линия е изгорял (ако е монтиран).	› Сменете предпазителя на захранващата линия.
	Напрежението на акумулатора е твърде ниско.	› Заредете акумулатора.
	Капацитетът на акумулатора е твърде нисък.	› Сменете акумулатора.
	Кабелите са разхлабени. Контактът е с влошени характеристики (корозия).	› Създайте връзка.
	Напречното сечение на кабела е твърде малко.	› Сменете кабела.
	Компресорът е дефектен.	› Свържете се с упълномощен сервиз.
Необичайни шумове.	Компонент на веригата на хладилния агент не може да се движи свободно (докосвайки стената).	› Внимателно огънете компонента далеч от препятствието.
	Между охлаждащия модул и стената е заседнал чужд предмет.	› Отстранете чуждия предмет.
	Шум от вентилатора.	› Свържете се с упълномощен сервиз.
Вратата се отваря неволно при движение (напр. по време на шофиране).		› Поставете заключалката на вратата в друго положение.
Вратата не се затваря правилно.		› Поставете заключалката на вратата в друго положение.
Заключалката на вратата не е правилно заключена.		› Уверете се, че вратата се заключва правилно при затваряне.

12.1 Индикация за грешка

УКАЗАНИЕ

› Всички грешки се указват от светодиода за грешка, който мига в оранжево (вижте Елементи за управление и индикация на страница 412).

› В режим на работа или в тих режим се чува допълнителен звуков сигнал.

Честота на премигване	Грешка	Възможна причина
1	Понижено или повишено напрежение	Захранващото напрежение е извън зададения диапазон.
2	Прекомерен ток на вентилатора	Натоварването на вентилатора на електронния модул е повече от 1 A.
3	Моторът не стартира	Роторът е задръстен. Разликата в налягането в охлаждащата система е твърде висока.
4	Скоростта е твърде ниска	Ако охлаждащата система е претоварена, не може да се поддържат минимални обороти на мотора.

Честота на премигване	Грешка	Възможна причина
5	Прегряване на електронния модул	Ако охлаждащата система е натоварена прекалено много или температурата е зададена на твърде висока стойност, електрониката може да прегрее.
Постоянно	Грешки в сензора за температура	Сензорът за температура е дефектен.

12.2 Компресор и светодиоден индикатор за грешка

Светодиодният индикатор за компресор и грешка показва работното състояние на компресора или указва грешка:

Цвят	Описание
Бял	Компресорът е включен
Не свети	Компресорът е изключен
Оранжева светлина (премигваща)	Грешка (вижте Индикация за грешка на страница 426)

13 Гаранция

Важи гаранционният срок, определен от закона. Ако продуктът е дефектен, моля, свържете се с WAECO чрез customer@waeco.com или Вашия търговец на дребно.

За обработка на гаранцията и ремонта, моля приложете следните документи при изпращането на уреда:

- Копие от фактурата с дата на покупката
- Причина за претенцията или описание на дефекта

Отбележете, че саморъчен или непрофесионален ремонт може има последствия за безопасността и да анулира гаранцията.

14 Изхвърляне

ВНИМАНИЕ! Опасност от повреда

› Изолацията на охлаждащия уред съдържа запалим циклопентан и трябва да се изхвърля по специална процедура. След края на живота на охлаждащия уред го предайте на подходящо предприятие за рециклиране.

ПРЕДУПРЕЖДЕНИЕ! Риск от заклещване на дете

› Преди да изхвърлите стария си продукт:
- Разглобете капака.
- Оставете кошниците вътре, така че децата да не могат да се напъхат вътре.

Рециклиране на опаковъчния материал: По възможност предайте опаковката за рециклиране. Това разделяне е необходимо, тъй като опаковката е ценен ресурс и неправилното изхвърляне може да повлияе на човешкото здраве и околната среда.

Зачеркнатият контейнер с колелца показва, че продуктът е електрическо или електронно оборудване и трябва да се събира отделно за правилно третиране, оползотворяване и рециклиране. Потребителят е задължен по закон да изхвърля правилно всяко електрическо или електронно оборудване от общите битови отпадъци!

Това разделяне е необходимо, тъй като електрическите уреди са ценни ресурси и могат да съдържат вещества, които са вредни за хората и околната среда.

За да изхвърлите окончателно продукта, попитайте местния център за рециклиране или специализиран търговец за подробности как това да се извърши в съответствие с валидните предписания.

Продуктът може да бъде изхвърлен безплатно.

15 Технически данни

Охлаждащата система съдържа малко количество екологичен, но запалим охлаждащ агент. Хладилният агент не уврежда озоновия слой и не увеличава парниковия ефект. Но изтичащ охлаждащ агент може да се запали.
Охлаждащият модул е затворен херметически.

Допълнителна информация за продукта може да се получи чрез сканиране на кода за бърз отговор на енергийния етикет или на eprel.ec.europa.eu.

Общи технически данни	
Напрежение на свързване	12 V⎓ / 24 V⎓

Общи технически данни	
Ефективност на охлаждане (ниво на охлаждане 3 ... ниво 1)	– 12 °C ... – 7 °C
Средна входна мощност	50 W
Климатичен клас	ST
Хладилен агент	R600a
Размразяване	Ръчно обезскрежаване
Инспекция/сертифициране	CE

WCR50	
Общ обем	44 L
Обем на хладилното отделение	39,6 L
Обем на отделението за замразяване	4,4 L
Размери (Ш×В×Д)	380 mm × 535 mm × 510 mm
Нетно тегло	14 kg
Шумови емисии (тествани съгласно IEC 60704)	
Режим Quiet (Тиха работа)	36 dB(A)
Режим Performance (Стандартна работа)	40 dB(A)
Енергопотребление (тествана съгласно IEC 62552)	0,32 kWh/24h

WCR60	
Общ обем	55 L
Обем на хладилното отделение	48,9 L
Обем на отделението за замразяване	6,1 L
Размери (Ш×В×Д)	448 mm × 535 mm × 537 mm
Нетно тегло	15,5 kg
Шумови емисии (тествани съгласно IEC 60704)	
Режим Quiet (Тиха работа)	38 dB(A)
Режим Performance (Стандартна работа)	41 dB(A)
Енергопотребление (тествана съгласно IEC 62552)	0,33 kWh/24h

WCR80	
Общ обем	75 L
Обем на хладилното отделение	68,4 L
Обем на отделението за замразяване	6,6 L
Размери (Ш×В×Д)	475 mm × 635 mm × 537 mm
Нетно тегло	16,7 kg
Шумови емисии (тествани съгласно IEC 60704)	
Режим Quiet (Тиха работа)	38 dB(A)
Режим Performance (Стандартна работа)	41 dB(A)
Енергопотребление (тествана съгласно IEC 62552)	0,36 kWh/24h

WCR90	
Общ обем	82 L
Обем на хладилното отделение	75 L
Обем на отделението за замразяване	7 L
Размери (Ш×В×Д)	418 mm × 966 mm × 507 mm

WCR90	
Нетно тегло	19 kg
Шумови емисии (тествани съгласно IEC 60704)	
Режим Quiet (Тиха работа)	38 dB(A)
Режим Performance (Стандартна работа)	41 dB(A)
Енергопотребление (тествана съгласно IEC 62552)	0,48 kWh/24h

WCR150	
Общ обем	153 L
Обем на хладилното отделение	135,5 L
Обем на отделението за замразяване	17,5 L
Размери (Ш×В×Д)	418 mm × 1482 mm × 574 mm
Нетно тегло	31,5 kg
Шумови емисии (тествани съгласно IEC 60704)	
Режим Quiet (Тиха работа)	36 dB(A)
Режим Performance (Стандартна работа)	40 dB(A)
Енергопотребление (тествана съгласно IEC 62552)	0,46 kWh/24h

Eesti keel

1 Olulised märkused 430
2 Sümbolite selgitus 430
3 Seadmel olevate sümbolite selgitus 431
4 Ohutusjuhised 431
5 Sihtrühm 432
6 Tarnekomplekt 432
7 Intended use 432
8 Tehniline kirjeldus 433
8.1 Seadme kirjeldus 433
8.2 Juht- ja näiduelemendid 433
8.3 Töörežiim 434
9 Paigaldamine 434
9.1 Paigalduskoha valimine 435
9.2 Külmiku kinnitamine 437
9.3 Tühjendusvooliku paigaldamine 437
9.4 Ukse ümberpööramine 439
9.5 Dekoratiivpaneeli asendamine 439
9.6 Toiteallika ühendamine 440
10 Kasutamine 440
10.1 Enne esmakordset kasutamist 440
10.2 Energiasääst 440
10.3 Märkused toidu säilitamise kohta 440
10.4 Külmiku sisselülitamine 441
10.5 Külmiku väljalülitamine 441
10.6 Temperatuuri seadmine 441
10.7 Töörežiimi seadistamine 442
10.8 Riiulite paigutamine 442
10.9 Külmiku ukse avamine 445
10.10 Külmiku ukse sulgemine ja kinnitamine 445
11 Puhastamine ja hooldamine 446
11.1 Külmiku sulatamine 446
12 Tõrkeotsing 447
12.1 Veanäit 448
12.2 Kompressori ja vea LED-näidik 448
13 Garantii 448
14 Kõrvaldamine 449
15 Tehnilised andmed 449

1 Olulised märkused

Lugege see juhend tähelepanelikult läbi ja järgige kõiki selles esitatud juhiseid, suuniseid ja hoiatusi, et tagada alati toote õigesti paigaldamine, kasutamine ning hooldamine. See juhend PEAB jääma selle toote juurde.

Toote kasutamisega kinnitate, et olete kõik juhised, suunised ja hoiatused tähelepanelikult läbi lugenud ning mõistate ja nõustute järgima nendes sätestatud tingimusi. Nõustute kasutama seda toodet üksnes ettenähtud eesmärgil ja otstarbel ning kooskõlas kasutusjuhendis sätestatud juhiste, suuniste ja hoiatustega, samuti kooskõlas kõigi kohaldatavate õigusaktide ja eeskirjadega. Siin sätestatud juhiste ja hoiatuste lugemise ja järgimise eiramine võib põhjustada vigastusi teile ja kolmandatele isikutele, kahjustada teie toodet või läheduses asuvat muud vara. Toote kasutusjuhendit, sh juhiseid, suuniseid ja hoiatusi, ning seotud dokumente võidakse muuta ja uuendada. Värskeima tootekirjelduse leiate veebisaidilt qr.dometic.com/bgWFax.

2 Sümbolite selgitus

Signaalsõna tähistab ohutusteateid ja varalise kahju teateid ning näitab ka ohu raskusastet või taset.

HOIATUS!
> viitab ohtlikule olukorrale, mis eiramise korral võib lõppeda surma või raske vigastusega.

ETTEVAATUST!
> viitab ohtlikule olukorrale, mis eiramise korral võib lõppeda kerge või keskmise vigastusega.

TÄHELEPANU!
> Viitab ohtlikule olukorrale, mis eiramise korral võib lõppeda varalise kahjuga.

MÄRKUS Lisateave toote käitamiseks.

3 Seadmel olevate sümbolite selgitus

Tähelepanu! Tulekahju oht / tuleohtlikud materjalid

4 Ohutusjuhised

Üldine ohutus

HOIATUS! Elektrilöögi oht

- Külmiku paigaldamise ja eemaldamisega tohivad tegeleda ainult kvalifitseeritud töötajad.
- Veega kokkupuutuvatesse kohtadesse peab selle paigaldama kvalifitseeritud tehnik.
- Kui paigaldate külmiku varikatuse alla või sarnasesse keskkonda, veenduge, et külmik oleks kaitstud vihma ja pritsiva vee eest.
- Kui külmikul on nähtavaid kahjustusi, ei tohi seda kasutada.
- Seda külmikut võivad remontida ainult spetsialistid. Valesti tehtud parandused võivad tõsist ohtu põhjustada või külmikut kahjustada.
- Valige külmiku asukoht nii, et toitejuhe ei jääks esemete vahele kinni ja ei saaks kahjustada.
- Ärge puudutage katmata kaableid paljaste kätega.

HOIATUS! Tuleoht

- Külmaainekontuuris olev külmaaine on äärmiselt tuleohtlik ja lekke korral võivad tuleohtlikud gaasid koguneda, kui seade asub väikeses ruumis. Külmaainekontuuri mis tahes kahjustuse korral toimige järgmiselt.
  - Hoidke lahtine leek ja potentsiaalsed süüteallikad külmikust eemal.
  - Ventileerige ruumi põhjalikult.
  - Lülitage külmik välja.
- Külmaainekontuur sisaldab väikest kogust keskkonnahoidlikku, kuid tuleohtlikku külmaainet. See ei kahjusta osoonikihti ega võimenda kasvuhooneefekti. Lekkiv külmaaine võib süttida.
- Tuleohtliku külmaainega külmikute puhul toimige järgmiselt. Ärge kasutage ega hoidke külmikut kinnises ruumis, kus õhuvool puudub või on väga väike.

HOIATUS! Plahvatusoht

- Ärge hoiustage külmikus plahvatusohtlikke esemeid, nagu kütust sisaldavad aerosoolipihustid.

HOIATUS! Terviseoht

- **Euroopa Liidus, Ühendkuningriigis ja Türgis:** seda seadet võivad kasutada alates 8-aastased lapsed ning piiratud füüsiliste, sensoorsete või vaimsete võimetega või vajalike kogemuste ja teadmisteta isikud järelevalve all või pärast seda, kui neid on õpetatud seadet ohutult kasutama ja nad mõistavad seadme kasutamisega kaasnevaid ohte. **Kõik teised piirkonnad:** See seade ei ole ette nähtud kasutamiseks inimestele (sh lapsed), kellel on piiratud füüsilised, sensoorsed või vaimsed võimed või kellel puuduvad vastavad kogemused ja teadmised, välja arvatud juhul, kui nad kasutavad seadet nende ohutuse eest vastutava inimese järelevalve all või see inimene on neid seadet kasutama õpetanud.
- 3–8-aastased lapsed võivad külmikusse asju panna ja sealt välja võtta.
- Lapsed ei tohi seadet ilma järelevalveta puhastada ega hooldada.
- Lapsi tuleb valvata, et oleks kindel, et nad külmikuga ei mängiks.

HOIATUS! Laste kinnijäämise oht

- Veenduge, et riiulid oleksid paigaldatud ja kinnitatud nii, et lapsed ei saaks end külmikusse lukustada.
- Enne vana külmiku jäätmekäitlusse andmist:
  - demonteerige sahtlid;
  - jätke riiulid külmikusse nii, et lapsed ei saaks sisse ronida.
- Võtke uksed eest ära.

ETTEVAATUST! Terviseoht

- Külmiku ebastabiilsusest tingitud ohu vältimiseks tuleb see paigaldusjuhendi kohaselt fikseerida.
- Hoidke külmiku ja selle ümbrise või integreerimisstruktuuri ventilatsiooniavad takistusteta.
- Ärge kasutage sulatamise kiirendamiseks mehaanilisi seadmeid ega muid meetodeid peale tootja poolt soovitatute.
- Mingil juhul ärge avage ega kahjustage külmaainekontuuri.
- Ärge kasutage külmiku sees elektriseadmeid, v.a need, mida tootja on selleks otstarbeks soovitanud.

ETTEVAATUST! Vigastusoht

- ÄRGE KASUTAGE EGA HOIDKE SELLE KÜLMIKU LÄHEDUSES TULEOHTLIKKE MATERJALE.
- ÄRGE PANGE ESEMEID SELLE KÜLMIKU PEALE EGA VASTU.
- ÄRGE MUUTKE SEDA KÜLMIKUT.

TÄHELEPANU! Kahjustamise oht
> Selle olemasolul hoidke kondensaadi äravooluava alati puhtana.
> Kui külmikul on ventilatsioonivõred, ärge kasutage sõiduki puhastamise ventilatsioonivõre lähedal survepesurit.
> Külmikut ei tohi jätta vihma kätte.
> Ärge tõmmake pistikut välja seda ühenduskaablist sikutades.

Ohutus paigaldamisel

HOIATUS! Elektrilöögi oht
> Ärge paigaldage ega jätke külmiku taha mitut teisaldatavat pistikupesa või teisaldatavat toiteallikat.

HOIATUS! Tuleoht
> Kui kasutate silikoontihendit vms, tagage puhas ja jääkideta töötlemine. Silikoonikiudude kokkupuutumisel kuumade osade või lahtise leegiga, tekib tuleoht.
> Ärge paigaldage külmikut lahtise leegi ega muu soojusallika lähedale, näiteks radiaator, otsene päikesekiirgus või gaasiahjud.

TÄHELEPANU! Kahjustamise oht
> Hoidke seadet transportimise ajal ainult selle kerest.
> Külmik sobib paigaldamiseks ainult paigaldusnišši. Külmiku ümbermineku vältimiseks tuleb see kinnitada kinnitusraami või muude äärikutega mööbli/kappide külge. Kui külmik on paigaldatud, peab juurdepääsetav olema ainult esikülg.

5 Sihtrühm

Elektrilise paigaldusega peab tegelema ning seadme peab seadistama kvalifitseeritud personal, kes on tõestanud oma oskusi ja teadmisi sõidukite ülesehituse ja töö ning paigaldamise osas ja kes tunneb seadme paigaldus- ja/või kasutusriigis kehtivaid määrusi ning kes on läbinud ohutusalase koolituse, et tuvastada ja vältida vastavaid ohtusid.
Kõiki muid toiminguid tohivad teha ka kasutajad, kes ei ole spetsialistid.

6 Tarnekomplekt

Kogus	Kirjeldus
1	Külmik
1	Äravoolu põlv
4	Kinnituse kork
1	Lühike kasutusjuhend
1	Kasutusjuhend (ainult võrgus)

7 Intended use

The refrigerator is intended for:

- Installation in caravans and motor homes
- Cooling and storing food
- Storing frozen food

The refrigerator is not suitable for:

- Storing medications and other medical products
- Storing corrosion substances or substances that contain solvents
- Quickly-freezing food

The frozen compartment is suitable for storing frozen food, storing ice cream and making ice cubes. The compartment is not suitable for freezing unfrozen food.

The refrigerator is intended for installation in a piece of cabinetry or an installation niche. Once installed, only the front of the refrigerator may be accessible.

This refrigerator is not intended to be used in household applications.

The device is designed to be operated from a 12 V⎓ or 24 V⎓ onboard supply.

Optimum cooling performance is provided at ambient temperatures between 16 °C ... 38 °C.

See toode sobib kasutamiseks üksnes ettenähtud otstarbel ja käesolevas kasutusjuhendis toodud valdkonnas.

Käesolev juhend sisaldab teavet, mis on vajalik toote korrektseks paigaldamiseks ja/või kasutamiseks. Halva paigalduse ja/või valesti kasutamise või hooldamise korral halvenevad tööomadused ja võib tekkida rike.

Tootja ei võta vastutust mis tahes kahju või tootekahjustuse eest, mis on tingitud mõnest järgmisest asjaolust:

- valesti paigaldamine, kokkupanek või ühendamine, sh liigpinge;
- valesti hooldamine või tootja poolt ette nähtud originaalvaruosadest erinevate varuosade kasutamine;
- tootel ilma tootja selge loata tehtud muudatused;
- kasutamine otstarbel, mida ei ole kasutusjuhendis kirjeldatud.

Waeco jätab endale õiguse muuta toote välimust ja tehnilisi andmeid.

8 Tehniline kirjeldus

See külmik on kompressorkülmik, mis on ette nähtud töötama 12 V⎓ / 24 V⎓ toitega.

MÄRKUS Haagissuvila 12 V⎓ / 24 V⎓ tarbivate seadmete ohutuks kasutamiseks sõidu ajal veenduge, et pukseerival sõidukil oleks piisav pinge. Mõnes sõidukis võib akuhaldussüsteem aku kaitsmiseks tarbijad automaatselt välja lülitada. Küsige lisateavet sõiduki tootjalt.

Seade suudab toitu jahutada temperatuuril 2 °C ... 7 °C ja hoida neid jahedana. Tooteid saab külmutuskambris hoida. Soovitud temperatuuri saab seadistada juhtpaneelil.

Kõik külmiku materjalid sobivad kasutamiseks koos toiduainetega. Külmaainekontuur on hermeetiliselt tihendatud.

8.1 Seadme kirjeldus

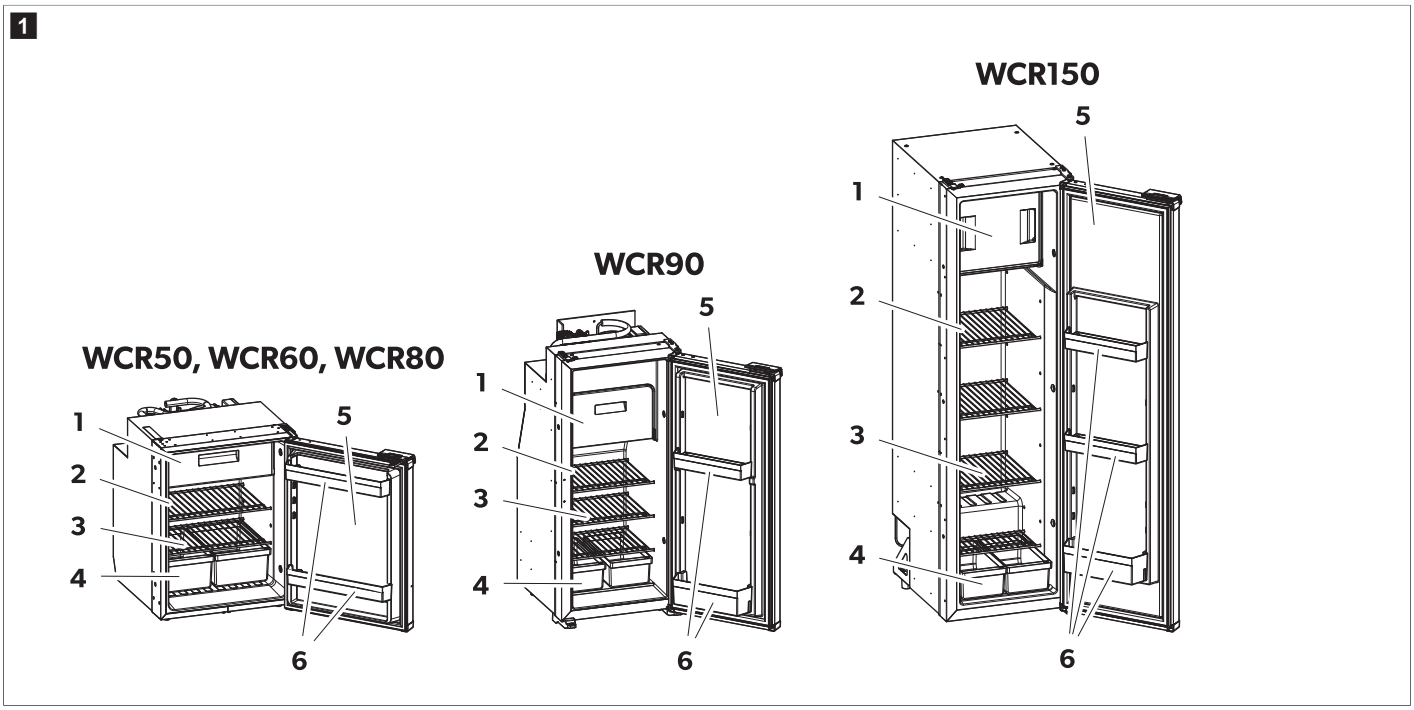

Nr joon. 1 leheküljel 433	Kirjeldus	Kogus		
		WCR50, 60, 80	WCR90	WCR150
1	Külmutuskamber	1	1	1
2	Juht- ja näiduelemendid	1	1	1
3	Eemaldatav külmiku riiul	2	3	4
4	Köögi- ja puuviljasahtel	2	2	2
5	Külmkapi uks	1	1	1
6	Ukseriiul	2	2	3

8.2 Juht- ja näiduelemendid

Külmiku sisemisel seinal on LED-ekraan.

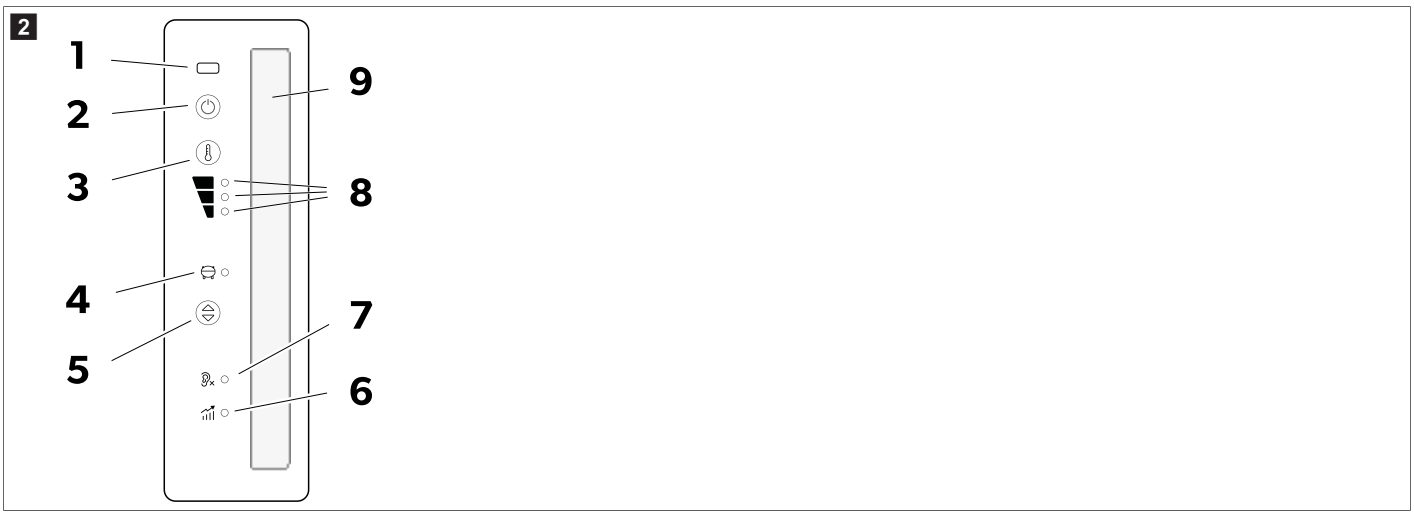

LED-ekraanil kuvatakse järgmised juht- ja näiduelemendid.

Üksus	Selgitus
1	Ukse avamise infrapunaandur
2	Sisse-/väljalülitamise nupp
3	Jahutusastme seadmise nupp
4	Kompressori ja vea LED-näidik
5	Töörežiimi nupp
6	Jõudlusrežiim
7	Vaikne režiim
8	Jahutuse tasemete 1–3 LED-näidik
9	Sisetuli

8.3 Töörežiim

Töörežiim	Sümbol	Kirjeldus
Vaikne režiim		vähendatud müratasemega töötamine. Jahutusaste 1
Jõudlusrežiim		Jahutusastmed 1 – 3

9 Paigaldamine

ETTEVAATUST! Terviseoht

> Seadme ebastabiilsusest tingitud ohu vältimiseks tuleb see juhendi kohaselt fikseerida.

ETTEVAATUST! Vigastusoht

> Külmikul on teravad servad. Kandke paigaldamise ajal kindaid.

MÄRKUS Ainult WCR90, WCR150. Absorptsioonkülmiku kompressoriga mudeliga asendamisel veenduge, et kõik välised ventilatsioonivõred oleksid täielikult suletud. Vastasel juhul ei pruugi kompressor madalatel ümbritseva õhu temperatuuridel (alla 0 °C) töötada, mis võib põhjustada rikkeid.

TÄHELEPANU! Kahjustamise oht

> Paigaldage külmik nii, et sellele pääseks hooldustöödeks hõlpsalt juurde (vt jaotist Tühjendusvooliku paigaldamine leheküljel 437).
> Paigaldage külmik nii, et selle saab probleemivabalt eemaldada.
> Paigaldage külmik nii, et selle saab saaks sõidukist hõlpsalt eemaldada.
> Paigaldage külmik süvendisse nii, et see püsiks sõiduki liikumise ajal kindlalt paigal.

9.1 Paigalduskoha valimine

TÄHELEPANU! Kahjustamise oht

- Ärge paigaldage külmikut haagissuvilate tagaossa nii, et uks oleks sõidusuunas.
- Paigaldage tööpinna alla paigaldatav seade ainult nii, et uks oleks sõidusuunas, kui see paigutatakse lükandukse kõrvale ja esiistmete taha.
- Enne seadme esmakordset sisselülitamist jätke see vähemalt 3 h vertikaalses asendis seisma.
- Ärge asetage külmikut otse sõiduki põrandale.
- Külmiku mööbli külge paigaldamisel järgige minimaalset vahekaugust.

WCR50, WCR60, WCR80

3

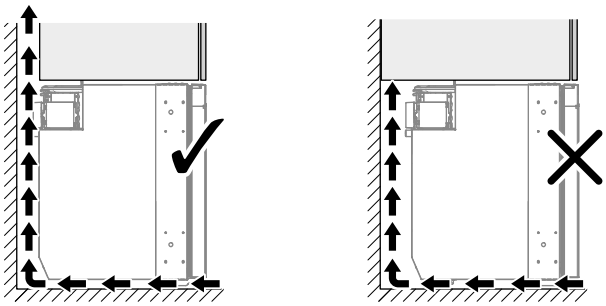

MÄRKUS **Ainult WCR90, WCR150**. Ärge paigaldage seadet kõrgendatud astmele. Ülaossa paigaldatud ukselingile võib olla raske juurde pääseda, mistõttu on ust keeruline avada.

- Parkige selleks sõiduki horisontaalsele pinnale.
- Veenduge, et põrand oleks tugev ja horisontaalne.
- Veenduge, et ükski vaip ei takistaks ukse vaba liikumist.
- Veenduge, et külmik toetuks täielikult mööbli põrandale kuni ukse esiservani.
- Paigaldage külmik õigesti.

> Paigaldage külmik seintest piisavalt kaugele, et tagada korralik õhuringlus.
- Valik **A**
- Valik **B**

WCR50, WCR60, WCR80

4

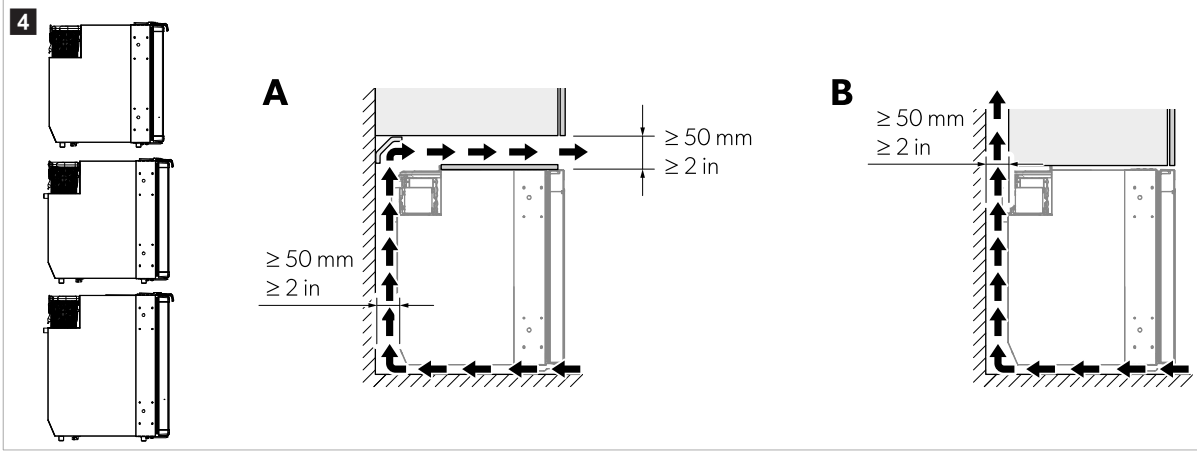

WCR90

5

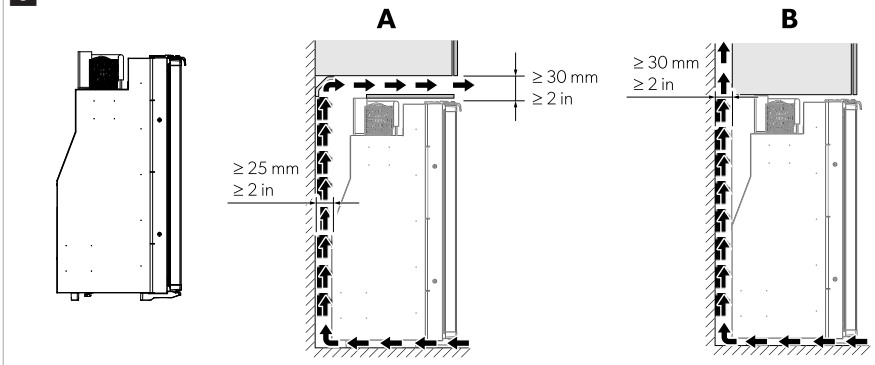

WCR150

6

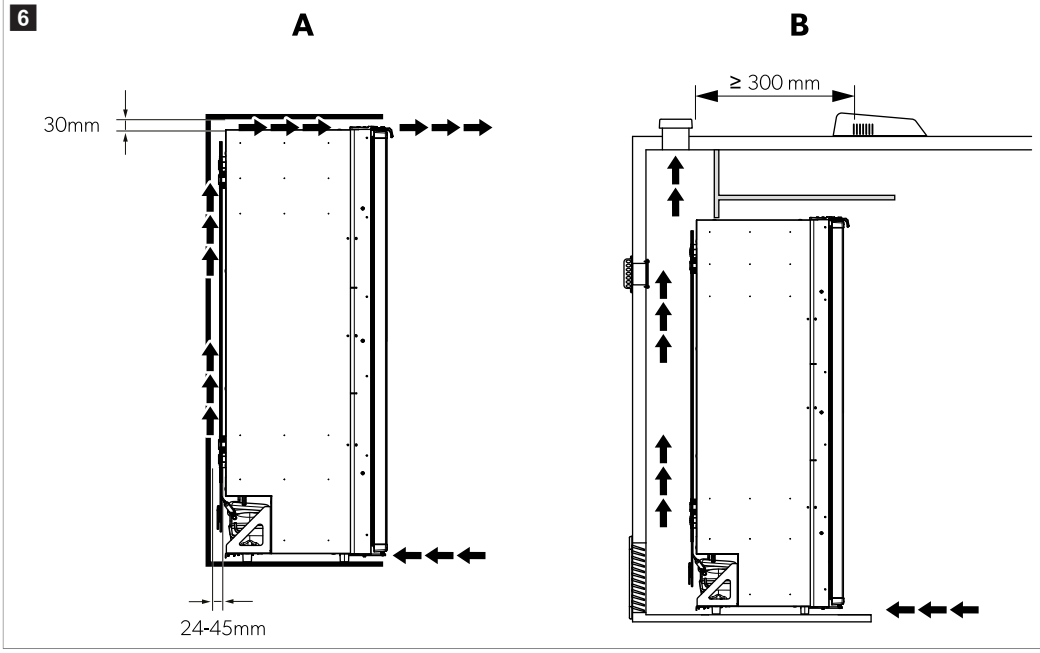

MÄRKUS Ebapiisav õhuvool põhjustab kasutusea lühenemist ja jahutusvõimsuse vähenemist.

9.2 Külmiku kinnitamine

TÄHELEPANU! Kahjustamise oht

> Vahtmaterjalist komponentide, nagu kaablite kahjustamise vältimiseks keerake kruvid vaid kaasasolevatesse puksidesse.
> Kinnitage külgseinad või liistud kindlalt, et kruvid püsiksid kindlalt kinni ka suurenenud koormuse korral.

1. Liigutage külmik kappi, kuni uks on esiservaga joondatud.

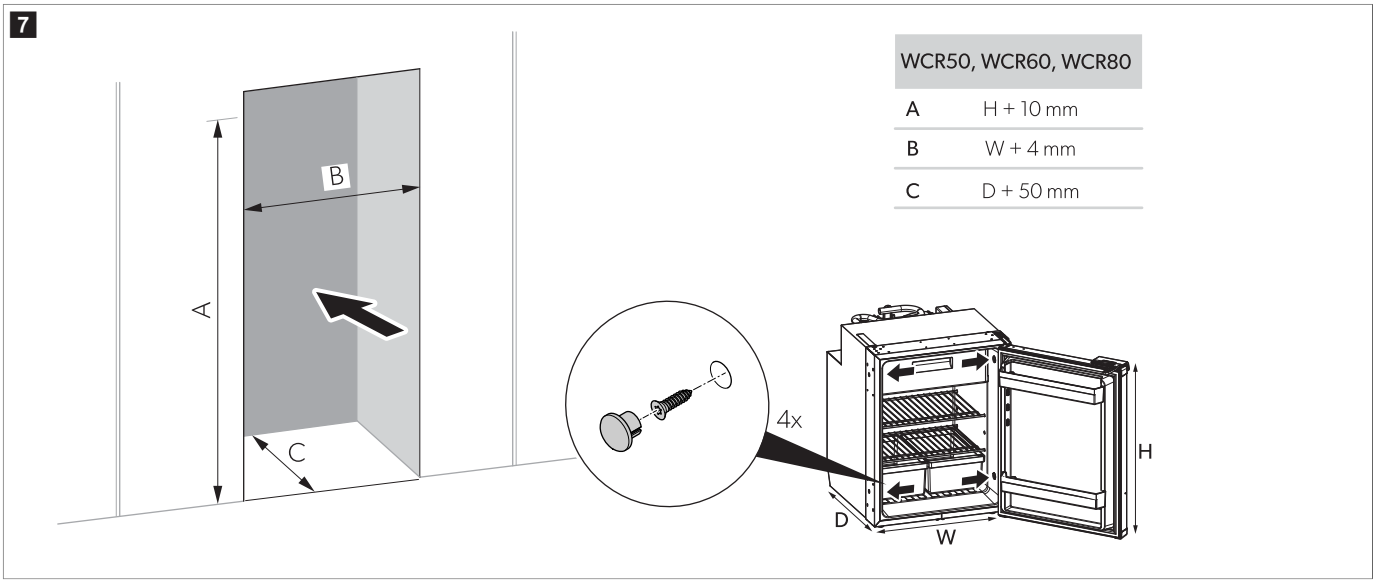

WCR50, WCR60, WCR80	
A	H + 10 mm
B	W + 4 mm
C	D + 50 mm

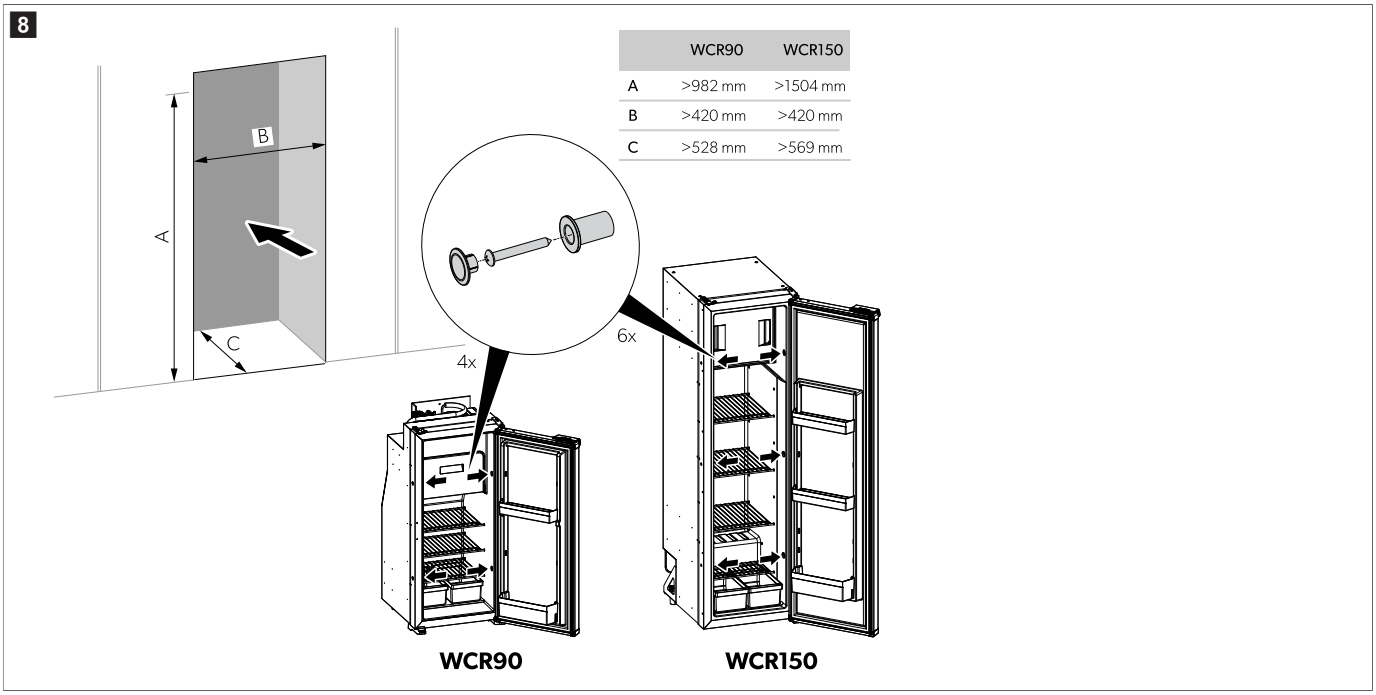

	WCR90	WCR150
A	>982 mm	>1504 mm
B	>420 mm	>420 mm
C	>528 mm	>569 mm

2. Kinnitage kruvid läbi külmiku külgedel olevate plastpukside seina külge.

3. Pange korgid kruvipeadele.

9.3 Tühjendusvooliku paigaldamine

Külmikus võib ukse sagedase avamise, valesti säilitatava toidu või liiga sooja toidu säilitamise tõttu tekkida kondensaat. Kondensaadil tuleb lasta pideva kaldega ära voolata.

MÄRKUS Ärge lühendage tühjendusvoolikut. Liigne pikkus võimaldab tõmmata külmiku osalist välja, kui see on hoolduseks vajalik.

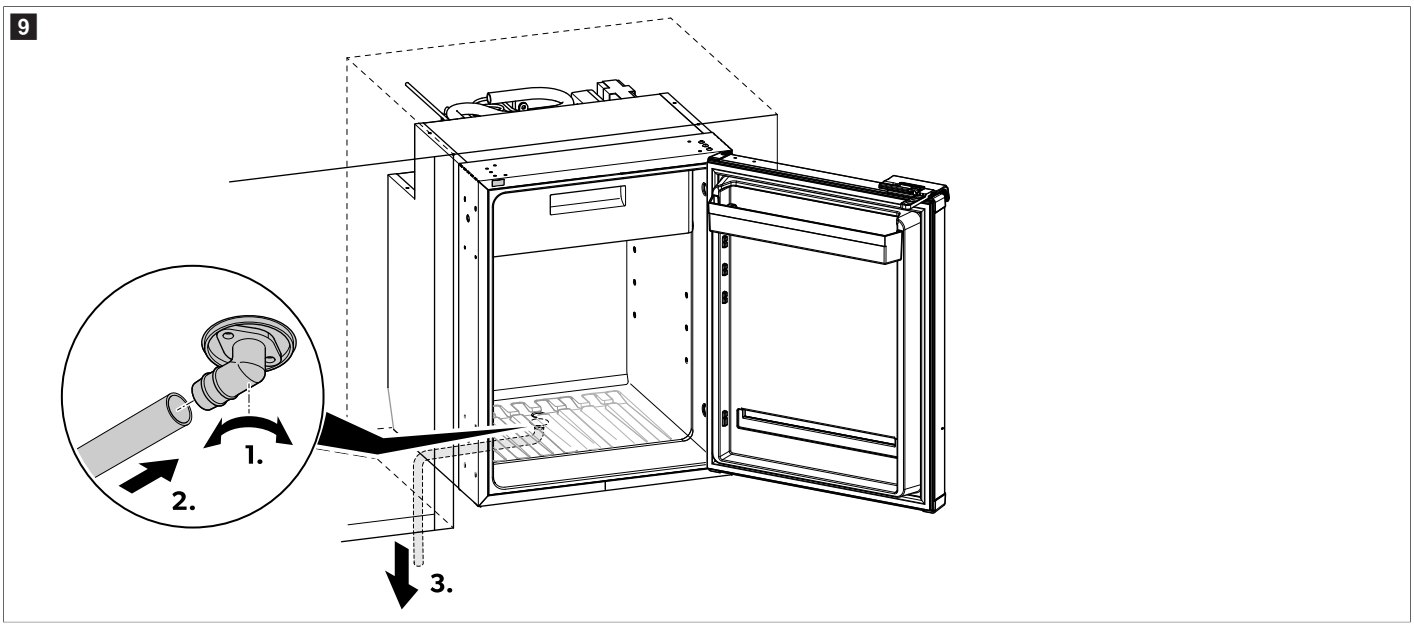

1. Kinnitage äravoolu põlv kindlalt kruvidega kapi alumise äravooluühenduse külge.
2. Kinnitage voolik põlve väljalaske külge ja veenduge, et see oleks tihedalt kinnitatud.
3. Suunake voolik allapoole, et kondensvesi saaks vabalt välja voolata.
4. Veenduge, et tühjendusvoolik ei oleks kõverdunud.

9.4 Ukse ümberpööramine

› Pöörake uks näidatud viisil ümber.

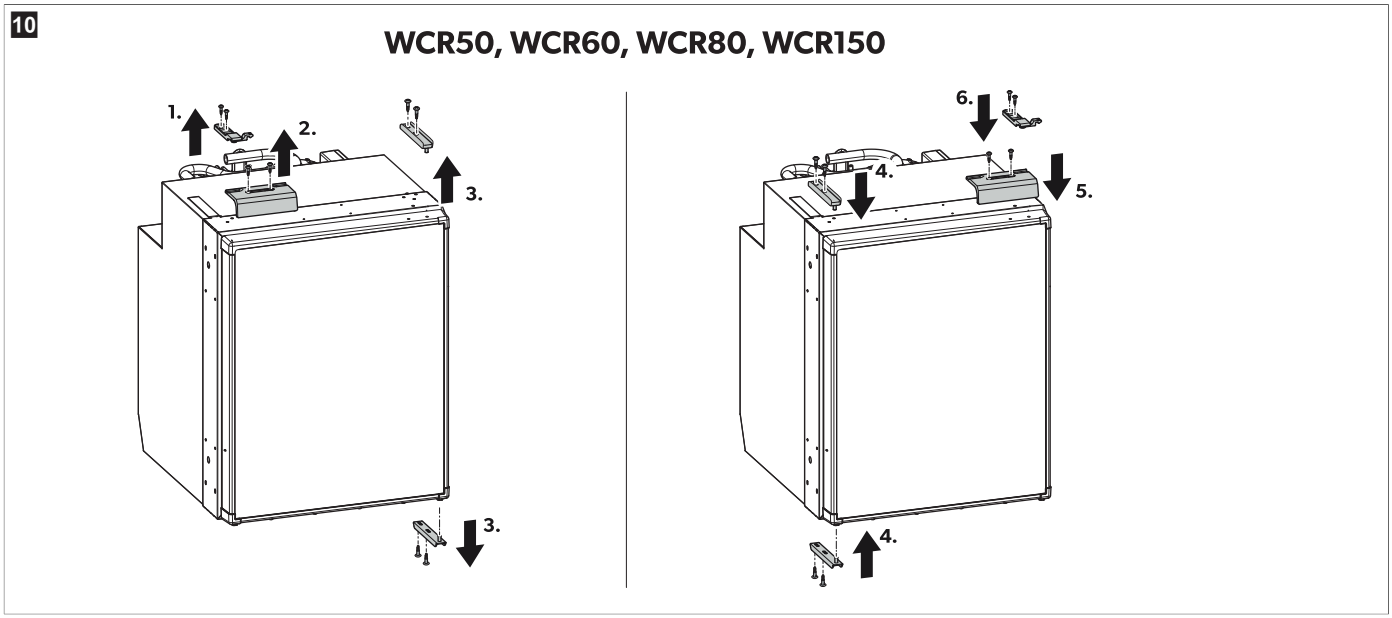

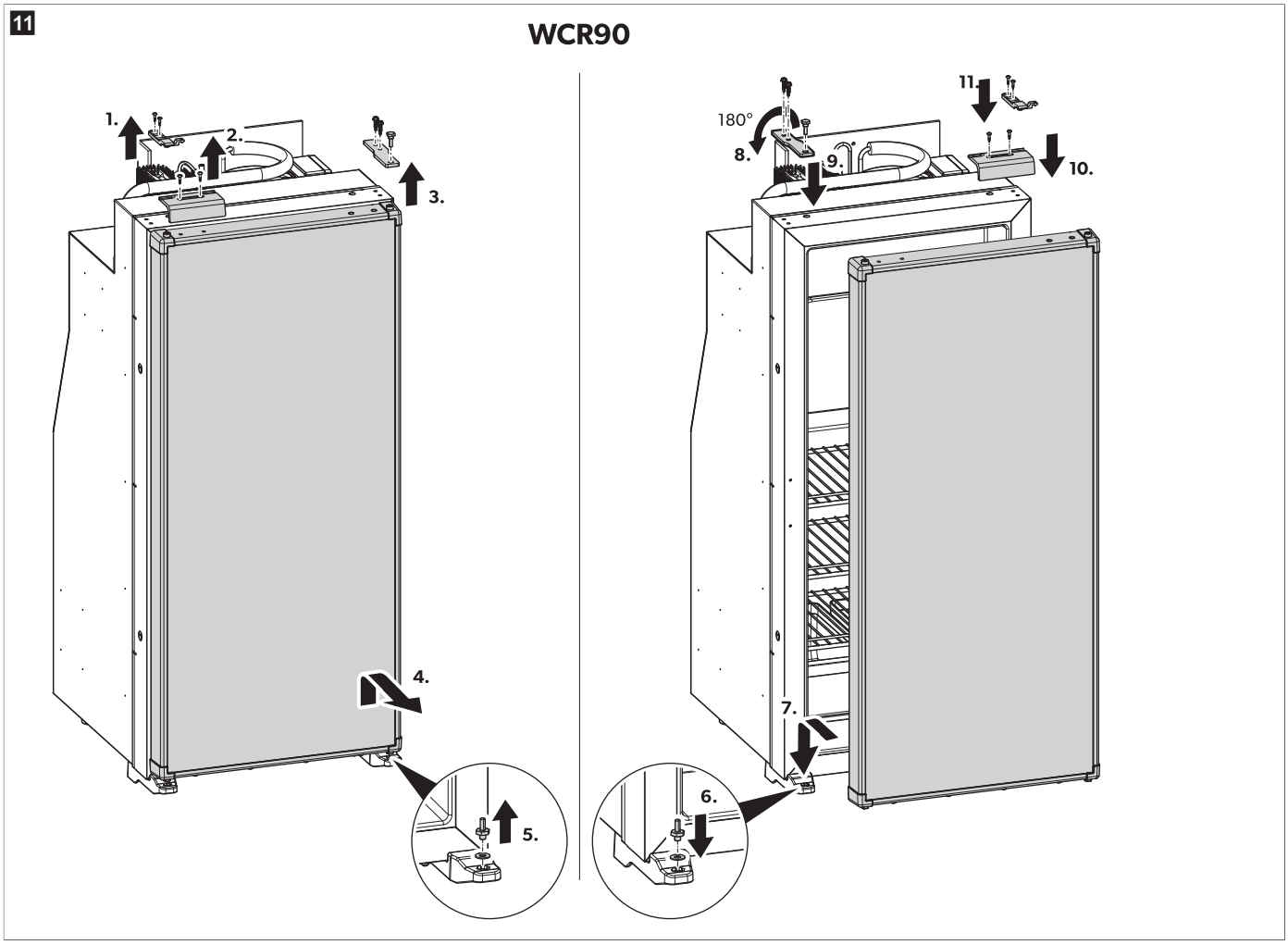

9.5 Dekoratiivpaneeli asendamine

1. Keerake lahti paneeli allosas olevad kruvid.
2. Eemaldage alumine äärik.
3. Eemaldage olemasolev paneel.
4. Sisestage uus dekoratiivpaneel pakusega ≤ 7 mm.

5. Paigaldage alumine äärik tagasi.
6. Pingutage paneeli allosas olevad kruvid.

✓ Dekoratiivpaneel on asendatud.

9.6 Toiteallika ühendamine

Elektriühenduse peab looma kvalifitseeritud elektrik, kes on tõestanud oma oskusi ja teadmisi elektrisüsteemi ülesehituse ja töö ning paigaldamise osas ja kes on läbinud ohutusalase koolituse, et tuvastada ja vältida vastavaid ohtusid.

TÄHELEPANU! Kahjustamise oht

> Pingelanguse ja sellest tingitud jõudluse vähenemise vältimiseks peaks kaabel olema võimalikult lühike ja seda ei tohiks katkestada. Samal põhjusel vältige täiendavate lülitite, pistikute ja pikendusjuhtmete kasutamist.
> Enne ühendamist kontrollige, kas tööpinge ja aku pinge sobivad omavahel (vt tüübisilti).
> 12 V või 24 V toiteallika ühendamisel veenduga, et polaarsus on õige.

MÄRKUS Toiteallikat tuleb kaitsta 10 A kaitsmega 12 V⎓ kasutuse korral ja 7,5 A kaitsmega 24 V⎓ kasutuse korral. Toitekaablite minimaalne nõutav ristlõige on 4 mm² 12 V⎓ puhul ja 3 mm² 24 V⎓ puhul.

Ühendage külmik võimalikult aku lähedale, et vähendada pingelangust kaablis.

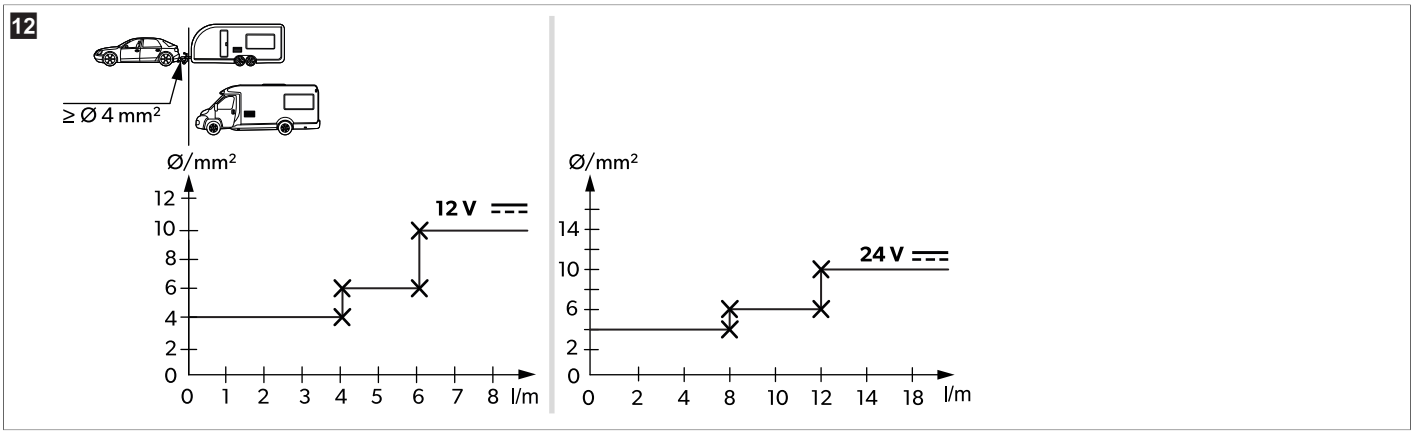

10 Kasutamine

10.1 Enne esmakordset kasutamist

MÄRKUS

- Pärast käivitamist esimese 4 h jooksul ärge külmikus kaupa hoidke.
- Külmiku esmakordsel kasutamisel võib tunda nõrka lõhna, mis hajub mõne tunni pärast. Tuulutage eluruumi põhjalikult.
- Jahutusvõimsust võib mõjutada:
  - ümbritsev temperatuur (nt kui sõiduk on otsese päikesepaiste käes);
  - külmikus hoitava toidu kogus;
  - ukse avamise sagedus.

> Puhastage külmiku sisemust hügieeni tagamiseks (vt peatükki Puhastamine ja hooldamine leheküljel 446).

10.2 Energiasääst

> Valige hästi õhutatud koht, kuhu ei paista otsest päikesevalgust.
> Laske soojal toidul enne külmikusse asetamist jahtuda.
> Ärge avage külmikut sagedamini kui vaja.
> Ärge jätke külmikut avatuks kauemaks kui vaja.
> Sulatage külmik kohe, kui tekib jääkiht.
> Vältige tarbetult madalat temperatuuri.
> Puhastage tolmu ja mustust kondensaatorilt regulaarselt.

10.3 Märkused toidu säilitamise kohta

TÄHELEPANU! Seadme kahjustamine

> Hoidke raskeid esemeid, nagu pudelid ja purgid, ainult külmiku ukse sees, köögiviljakambris või alumisel riiulil.

Toidu raiskamise vältimiseks lähtuge järgmistest juhistest.

- Hoidke temperatuuri võimalikult ühtlasena. Avage külmikut nii vähe ja nii lühidalt kui võimalik, et vältida külmiku kambrites temperatuuri olulist tõusu. Paigutage toiduained nii, et õhk saaks nende ümber liikuda.
- Kontrollige, kas külmiku jahutusvõimsus sobib jahutatava toidu jaoks.
- Veenduge, et paneksite külmikusse ainult selliseid asju, mida võib valitud temperatuurile jahutada.
- Kui temperatuuri ei saa reguleerida, toimige järgmiselt. Reguleerige temperatuuri vastavalt toiduainete hulgale ja liigile.
- Toiduained võivad kergesti lõhnu või maitseid külge võtta või eraldada. Hoidke toiduaineid alati kaetuna või kinnistes anumates/pudelites.
- Hoidke erinevaid toiduaineid nii, nagu joonistel näidatud.

MÄRKUS
- Ärge hoidke karboniseeritud jooke külmutuskambris.
- Jääkamber sobib jääkuubikute valmistamiseks ja külmutatud toidu lühiajaliseks säilitamiseks. See ei sobi toidu pikaajaliseks säilitamiseks.
- Pakkige toored ja küpsetatud asjad eraldi.
- Järgige pakendil olevat aegumiskuupäeva.
- Ärge jätke külmutatud asju liiga kauaks ajaks külmikust välja.
- Puhastage külmiku sisemust regulaarselt.

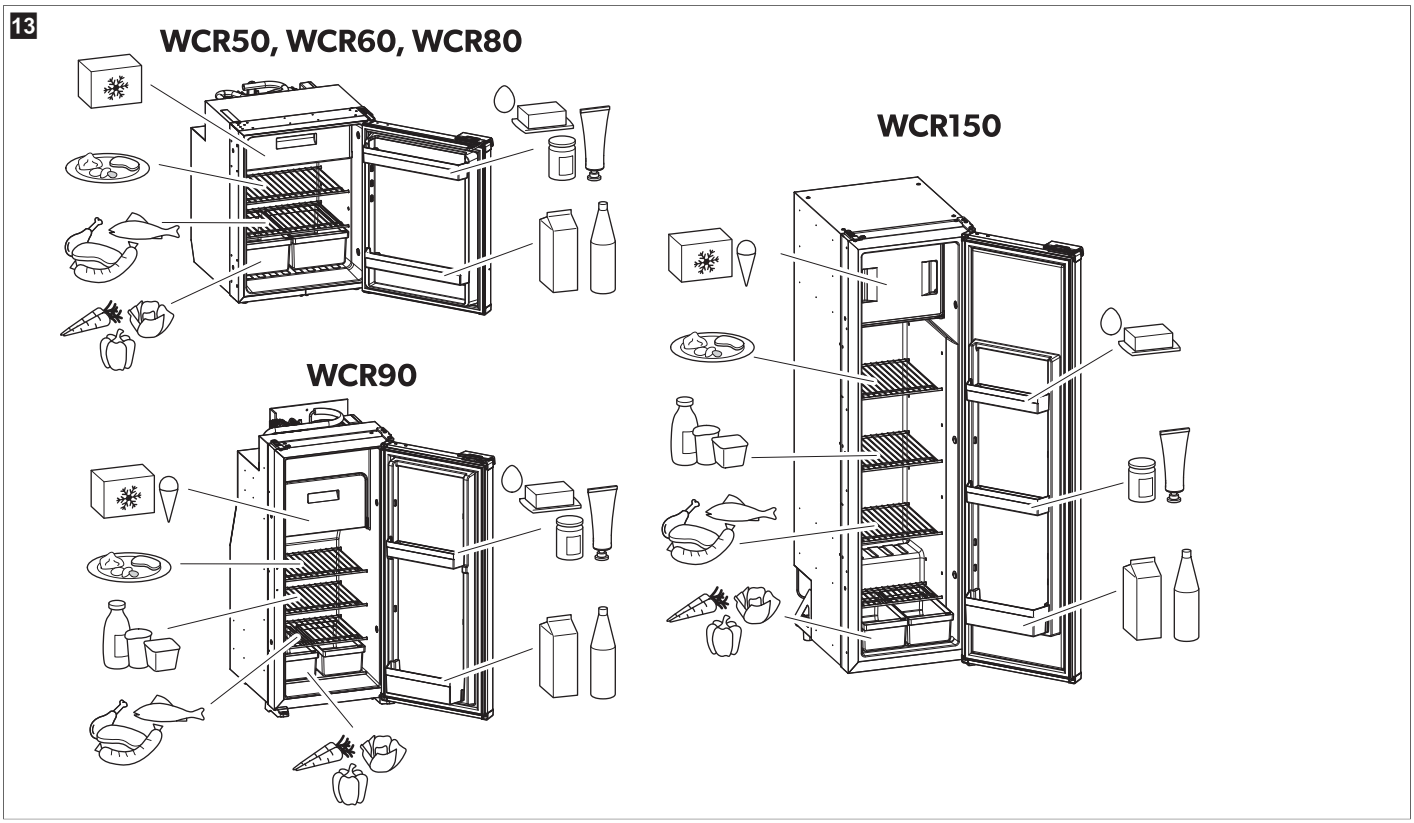

10.4 Külmiku sisselülitamine

MÄRKUS
> Külmiku esmakordsel kasutamisel võib tunda nõrka lõhna, mis hajub mõne tunni pärast. Õhutage eluruumi põhjalikult.
> Eelkõige käivitamisel ja külmiku täitmisel enne teeleasumist parkige sõiduk nii, et see asetseks horisontaalselt.

> Vajutage ⓘ nuppu 2 s.
⌄ Külmik käivitub viimati kasutatud seadetega.

10.5 Külmiku väljalülitamine
> Vajutage ⓘ nuppu 2 s.
⌄ Külmik on täielikult välja lülitatud.
> Kui te ei kavatse külmikut pikemat aega kasutada, lahutage see vooluvõrgust.

10.6 Temperatuuri seadmine

MÄRKUS Ümbritsevatel temperatuuridel vahemikus 15 °C – 25 °C valige keskmine temperatuuri seadistus.

> Vajutage mitu korda nuppu, kuni soovitud temperatuuri tase on määratud.

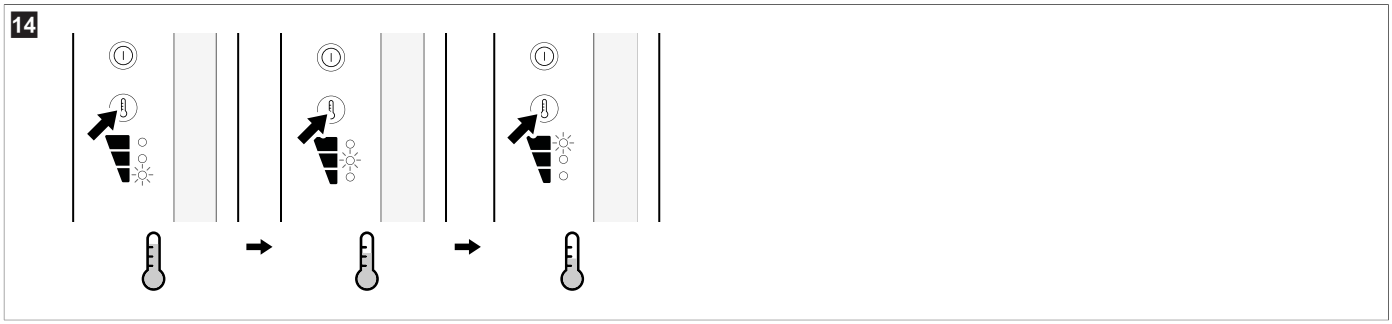

10.7 Töörežiimi seadistamine

Lisateavet töörežiimide kohta vt Töörežiim leheküljel 434.

> Vajutage korduvalt nuppu, kuni soovitud töörežiimi LED-näidik süttib.
- **Vaikne režiim:** vaikses režiimis töötab külmik vähendatud müratasemega.

MÄRKUS Pärast 8 h vaikses režiimis töötamist naaseb külmik automaatselt jõudlusrežiimi, kasutades varem määratud konfiguratsiooni.

- **Jõudlusrežiim:** jõudlusrežiimis töötab külmik standardses režiimil.

MÄRKUS Jõudlusrežiimis jääb külmik muudatuste tegemiseni sellesse režiimi.

✓ Süttivad nii valitud režiimi kui ka valitud jahutuse taseme LED-näidikud.

10.8 Riiulite paigutamine

HOIATUS! Laste kinnijäämise oht
> Kõik riiulid on fikseeritud, et lapsed ei saaks külmikusse ronida.
> Eemaldage riiulid ainult puhastamiseks.
> Pange riiulid tagasi ja kinnitage need paika.

MÄRKUS Enne riiulite ümberpaigutamist eemaldage külmutuskamber, et pääseksite tagumistele riiulinuppudele hõlpsamalt juurde.

Riiulite eemaldamine

› Eemaldage mudelite **WCR50** ja **WCR60** riiulid järgmiselt.

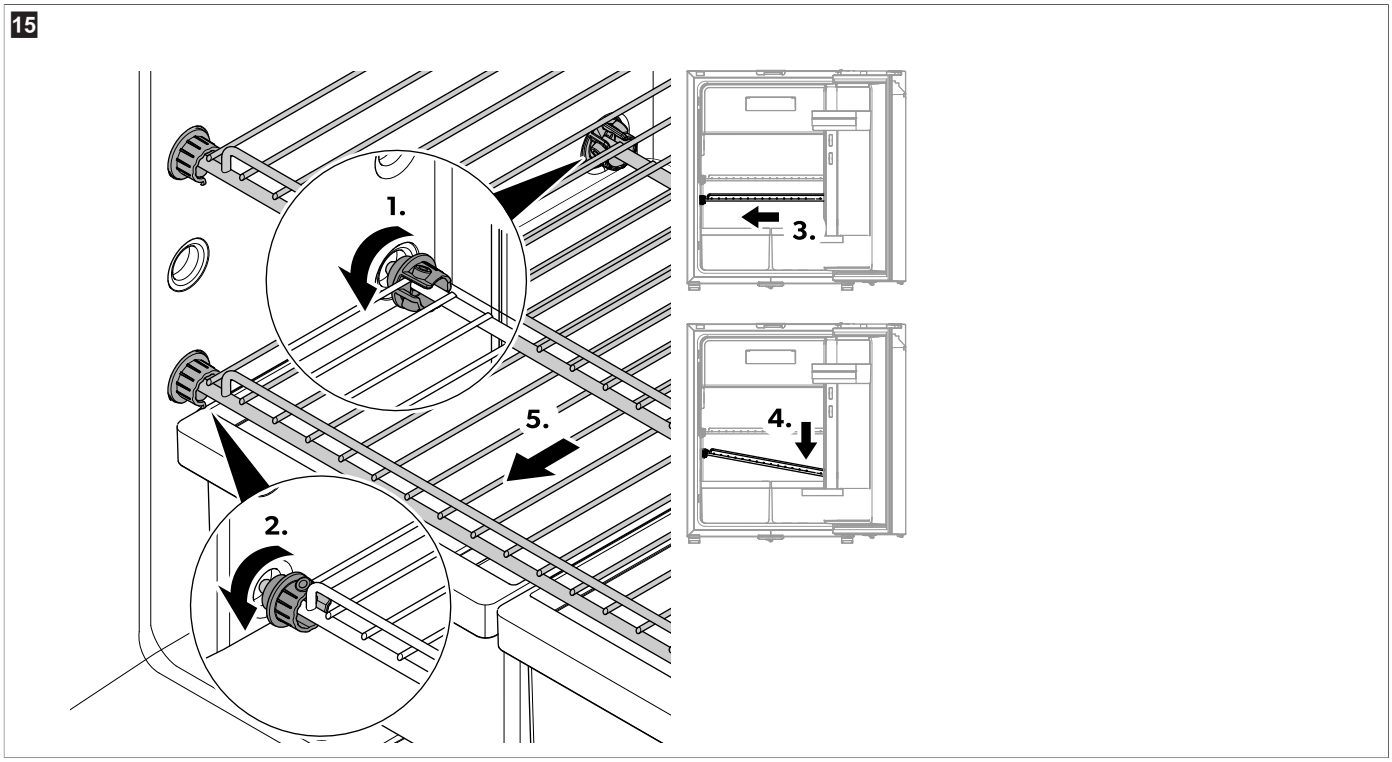

a) Pöörake tagumisi plastrõngaid nii, et avad oleksid suunatud ettepoole.

b) Pöörake eesmisi plastrõngaid nii, et avad oleksid suunatud tahapoole.

c) Libistage võre uksehinge vastasküljele.

d) Tõmmake võre külmikust välja.

e) Tõmmake võre külmikust välja.

> Eemaldage mudeli **WCR80** riiulid järgmiselt.

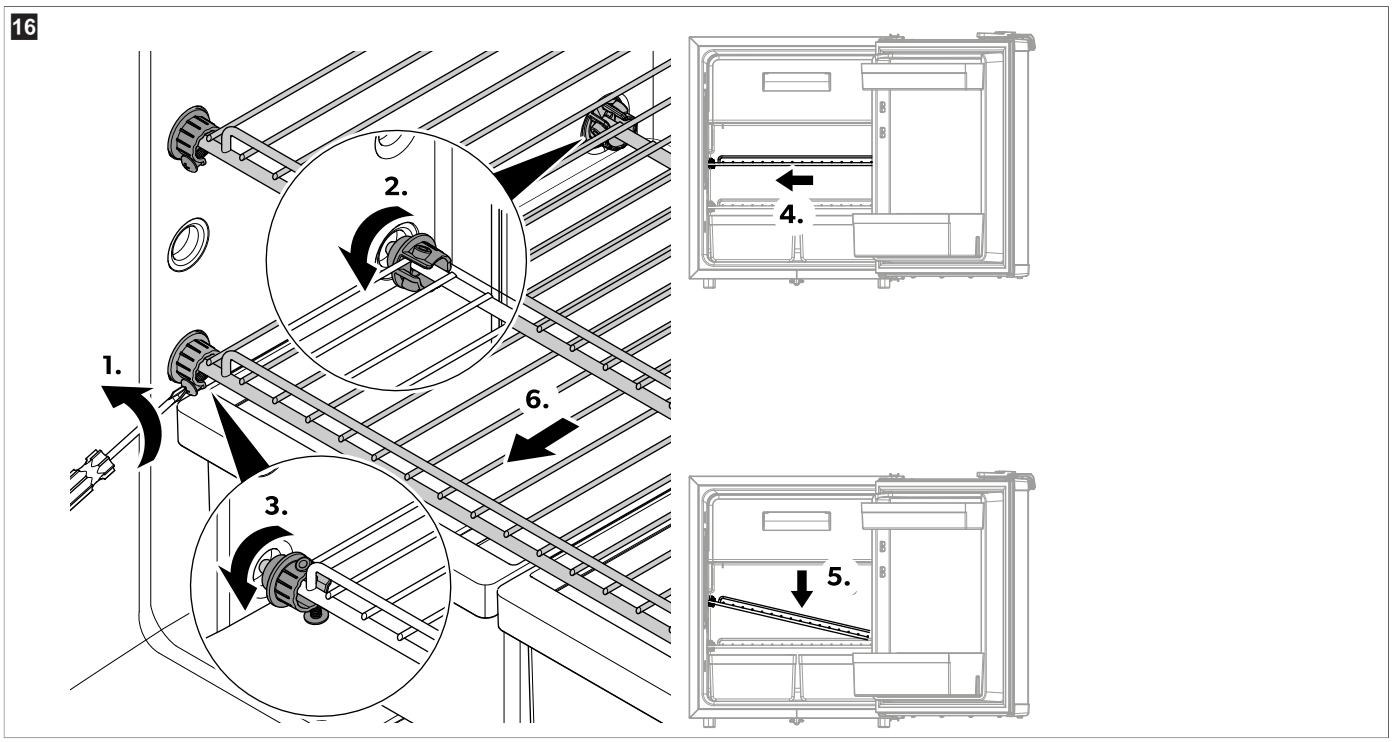

a) Keerake kruvid lahti.
b) Pöörake tagumisi plastrõngaid nii, et avad oleksid suunatud ettepoole.
c) Pöörake eesmisi plastrõngaid nii, et avad oleksid suunatud tahapoole.
d) Libistage võre uksehinge vastasküljele.
e) Kallutage uksehinge vastas olevat külge allapoole.
f) Tõmmake võre külmikust välja.

> Eemaldage mudeli **WCR90** riiulid järgmiselt.

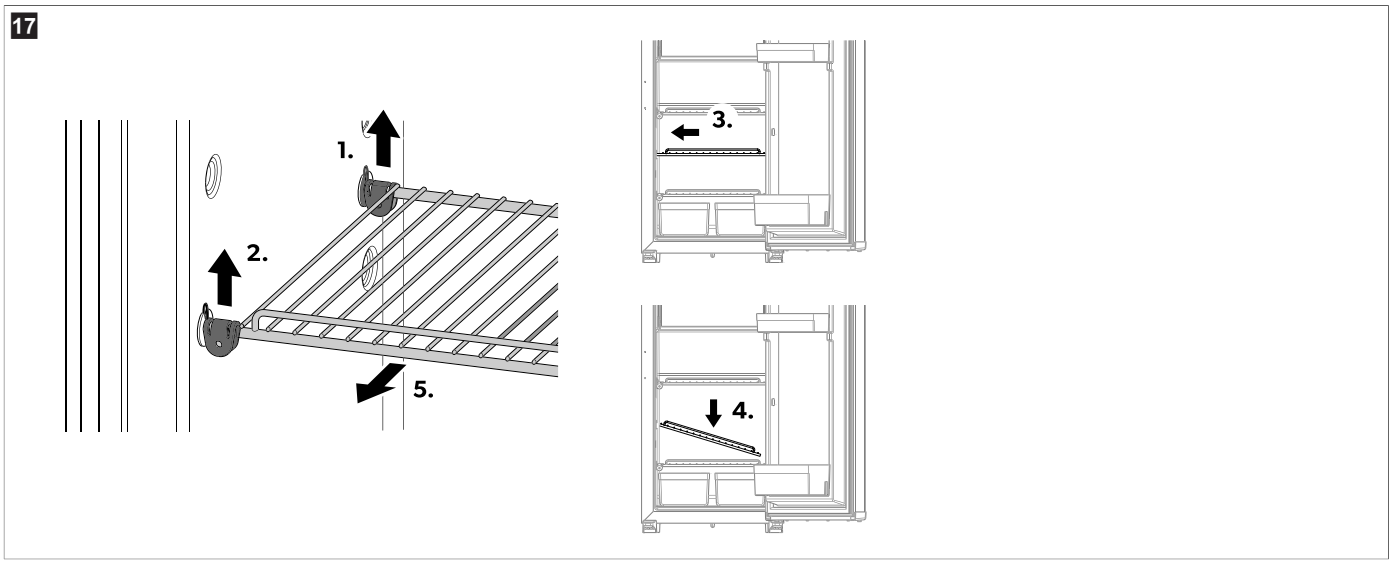

a) Vabastage tagumine kronstein.
b) Tõstke eesmine kronstein üles.
c) Libistage võre uksehinge vastasküljele.
d) Kallutage uksehinge vastas olevat külge allapoole.
e) Tõmmake võre külmikust välja.

> Eemaldage mudeli **WCR150** riiulid järgmiselt.

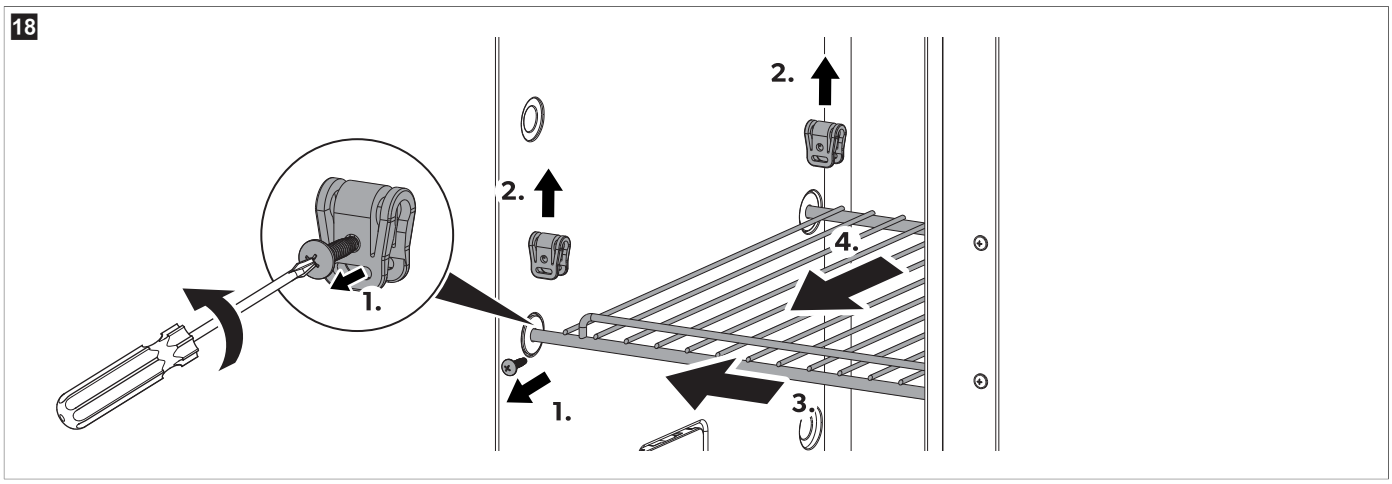

a) Keerake kruvid lahti.
b) Tõstke klamber üles.
c) Libistage võre uksehinge vastasküljele.
d) Tõmmake võre külmikust välja.

Riiulite tagasi paigaldamine

> Pange riiul tagasi vastupidises järjekorras.

10.9 Külmiku ukse avamine

ETTEVAATUST! Vigastusoht
> Enne teele asumist sulgege ja lukustage külmik alati.
> Avage uksi ettevaatlikult, kuna kaubad võivad olla nihkunud ja välja kukkuda.

Külmiku ukse saab nii vasakult kui ka paremalt küljelt (vt jaotist Ukse ümberpööramine leheküljel 439).

10.10 Külmiku ukse sulgemine ja kinnitamine

ETTEVAATUST! Vigastusoht
> Kui uks ei ole õigesti kinnitatud, vajutage ettevaatlikult ülevalt ja alt, kuni see õigesti kinnitub.

MÄRKUS Külmiku uksel on riivistusmehhanism, mis ka kaitseb seda transpordi ajal.

> Vajutage ust kinni, kuni kuulete selget klõpsu.

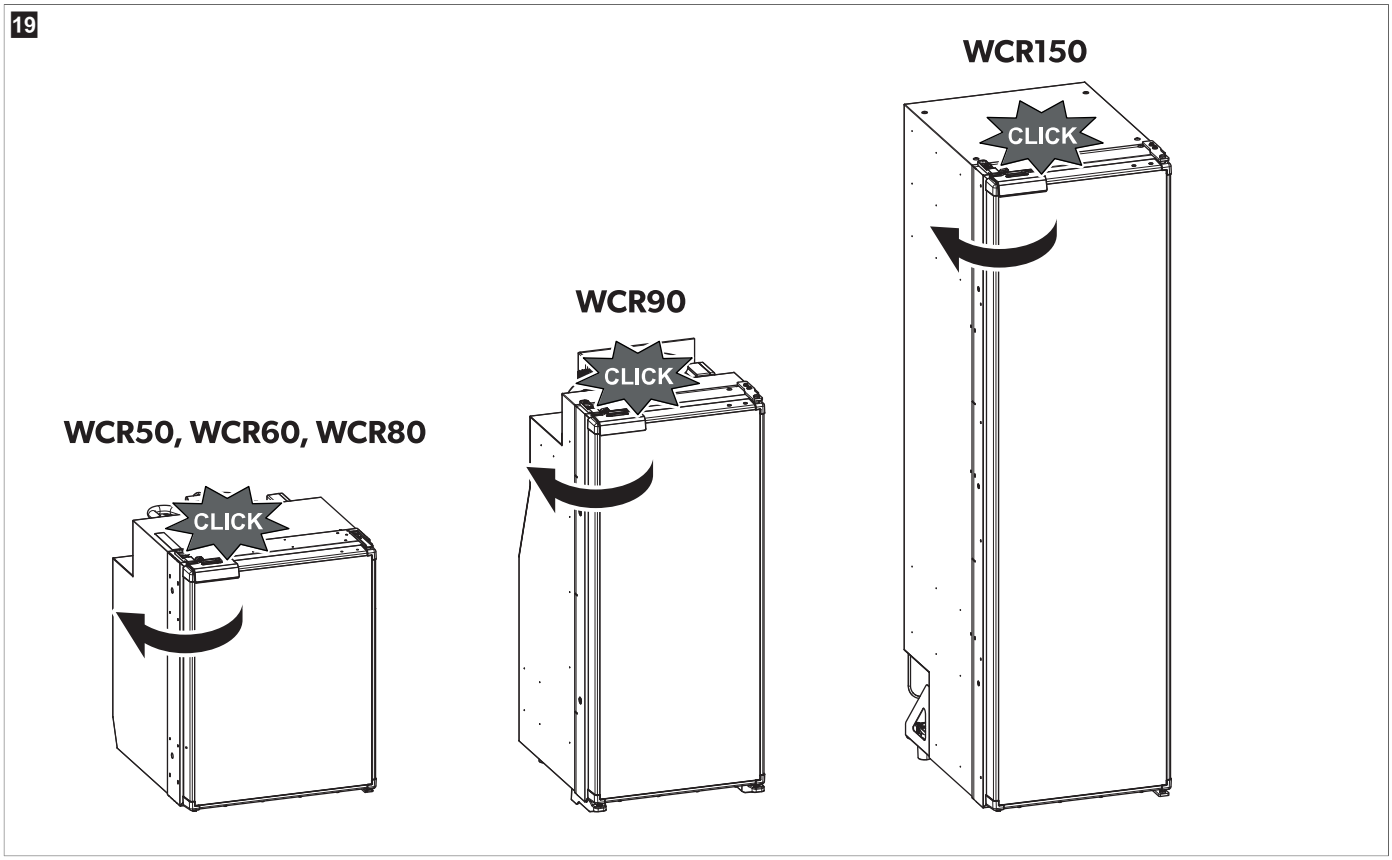

✓ Nüüd on uks suletud ja kinnitatud.

11 Puhastamine ja hooldamine

HOIATUS! Elektrilöögi oht
> Alati enne külmiku puhastamist ja hooldamist lahutage see avalikust elektrivõrgust.

TÄHELEPANU! Kahjustamise oht
> Ärge kasutage puhastamiseks teravaid ega kõvu esemeid, abrasiivseid puhastusvahendeid ega pleegitusvahendit, sest need võivad seadet kahjustada.

TÄHELEPANU! Kahjustamise oht
> Ärge kunagi kasutage jää eemaldamiseks ega seadmele külmunud esemete vabastamiseks kõvasid või teravaid tööriistu.
> Ärge kasutage sulatamise kiirendamiseks mehaanilisi tööriistu ega mis tahes muid tööriistu.

> Puhastage külmikut niiske lapiga regulaarselt ja kohe, kui see määrdub.
> Veenduge, et vesi ei tilguks tihenditele. See võib elektroonikat kahjustada.
> Pärast puhastamist pühkige külmik lapiga kuivaks.
> Kontrollige kondensaadi äravooluava regulaarselt.

Vajaduse korral puhastage kondensaadi äravooluava. Kui see on ummistunud, koguneb kondensaat külmiku alla.

11.1 Külmiku sulatamine

TÄHELEPANU! Kahjustamise oht
> Ärge kasutage jää eemaldamiseks ega kinni külmunud toidu vabastamiseks mehaanilisi tööriistu ega fööni.

Kui külmikut kasutatakse pikka aega kõrge õhuniiskuse ja/või kõrge ümbritseva õhu temperatuuri tingimustes, võib tagumisele siseseinale tekkida härmatis, mis võib jahutusvõimsust vähendada. Sellisel juhul on soovitatav sulatada see manuaalselt.

Külmutuskambrit tuleb perioodiliselt manuaalselt sulatada, see on soovitatav, kui härmatise kiht on suurem kui 3 mm.

1. Ühendage toiteallikas lahti.
2. Tühjendage selle sisu.
3. Pange kambrisse ja külmikusse lapp liigse vee imamiseks.

4. Jätke uksed lahti.
   - **Ainult WCR90, WCR150.** Suurem osa külmiku kambri kondensaadist voolab läbi külmiku tagaosas oleva vooliku ja suunatakse sõidukist välja.
     Külmutuskambrist pärinev kondensaat koguneb allossa.
5. Pühkige mõlemad kambrid lapiga kuivaks.

12 Tõrkeotsing

MÄRKUS Sõidu ajal haagissuvilas 12 V tarbijate ohutuks kasutamiseks peab olema tagatud, et vedavast sõidukist saadav pinge oleks piisav. Mõnes sõidukis võib akuhaldussüsteem aku kaitsmiseks tarbijad automaatselt välja lülitada. Küsige lisateavet sõiduki tootjalt.

Probleem	Põhjus	Abinõu
Külmik ei tööta.	Alalisvoolukaabli kaitse on defektne.	> Vahetage kaitse välja.
	Sõiduki kaitse on läbi põlenud.	> Vahetage sõiduki kaitse välja. Vaadake sõiduki kasutusjuhendit.
	Sõiduki aku on tühjenenud.	> Testige akut ja laadige seda.
	Süüde ei ole sisse lülitatud.	> Lülitage süüde sisse.
	Kompressori temperatuur on liiga madal (< 0 °C).	> Sulgege/katke kõik välimised ventilatsioonivõred isolatsioonimaterjaliga täielikult.
	Külmik lülitub automaatselt välja, kui pinge ei ole piisav. (Tühjenemispinge lõpp: 10,4 V⎓)	> Laadige akut. Külmik käivitub automaatselt uuesti. (Käivitumispinge: 11,7 V⎓)
Kehv jahutus, sisetemperatuuri tõus. Kompressor töötab pidevalt.	Ventilatsioon jahutusmooduli ümber ei ole piisav.	> Kontrollige, et ventilatsioonivõre ei oleks kinni kaetud. > Viige külmik teise kohta.
	Siseseinad on jäätunud.	> Kontrollige, kas külmiku uks sulgub korralikult. > Veenduge, et külmiku tihend asetseks õigesti ega oleks kahjustatud. > Sulatage külmikut.
	Temperatuur on liiga kõrgeks seatud.	> Seadke temperatuur madalamaks.
	Ümbritsev temperatuur on liiga kõrge.	> Eemaldage mõneks ajaks ventilatsioonivõre, et soe õhk hajuks kiiremini.
	Külmikusse pandi korraga liiga palju toitu.	> Eemaldage osa toitu.
	Külmikusse pandi korraga liiga palju sooja toitu.	> Eemaldage soe toit ja laske sellel enne uuesti sissepanemist maha jahtuda.
	Külmik ei ole eriti kaua töötanud.	> Kontrollige temperatuuri uuesti 4 h / 5 h pärast.
	Kondensaator on määrdunud.	> Puhastage kondensaator.
	Ventilaator on rikkis.	> Võtke ühendust volitatud hooldustehnikuga.
Kehv jahutus, sisetemperatuuri tõus. Kompressor ei tööta sageli.	Aku mahutavus on vähenenud.	> Laadige akut.
Kehv jahutus, sisetemperatuuri tõus. Kompressor ei tööta (aku ühendus).	Aku ja elektroonika ühendus on katkenud.	> Looge ühendus.
	Pealüliti on defektne (kui see on paigaldatud).	> Vahetage pealüliti välja.
	Täiendava toite juhtme kaitse on läbi põlenud (kui see on paigaldatud).	> Vahetage toitejuhtme kaitse välja.
	Aku pinge on liiga madal.	> Laadige akut.
	Aku on peaaegu tühi.	> Vahetage aku välja.
	Kaablid on lahti.	> Looge ühendus.

Probleem	Põhjus	Abinõu
	Kontakt on kehv (korrosioon).	
	Kaabli ristlõige on liiga väike.	> Asendage kaabel.
	Kompressor on defektne.	> Võtke ühendust volitatud hooldustehnikuga.
Ebatavaline müra.	Külmaainekontuuri komponent ei saa vabalt liikuda (puutub vastu seina).	> Painutage komponent takistusest ettevaatlikult eemale.
	Jahutusmooduli ja seina vahele on võõrkeha kinni jäänud.	> Eemaldage võõrkeha.
	Ventilaatori müra.	> Võtke ühendust volitatud hooldustehnikuga.
Uks avaneb liikumise ajal ettekavatsematult (nt sõidu ajal).		> Seadke uksesulgur teise asendisse.
Uks ei sulgu korralikult.		> Seadke uksesulgur teise asendisse.
Uksesulgur pole korralikult suletud.		> Veenduge, et uks riivistuks sulgemisel korralikult.

12.1 Veanäit

MÄRKUS

> Kõigist vigadest antakse märku oranžilt vilkuva LED-näidikuga (vt Juht- ja näiduelemendid leheküljel 433).
> Jõudlus- või vaikerežiimis kõlab täiendav piiksumine.

Vilkumiste arv	Viga	Võimalik põhjus
1	All- või ülepinge	Toitepinge on seatud vahemikust väljaspool.
2	Liigne ventilaatori vool	Ventilaatori koormus elektroonikamoodulil on suurem kui 1 A.
3	Mootor ei käivitu	Rootor on kinni. Jahutussüsteemi rõhuerinevus on liiga suur.
4	Kiirus on liiga väike	Kui jahutussüsteem on üle koormatud, ei õnnestu mootori minimaalset kiirust säilitada.
5	Elektroonikamooduli ülekuumenemine	Kui jahutussüsteem on liiga suure koormuse all või temperatuur on liiga kõrgeks seatud, võib elektroonika üle kuumeneda.
Pidev	Temperatuurianduri vead	Temperatuurandur on defektne.

12.2 Kompressori ja vea LED-näidik

Kompressori ja vea LED-näidik näitab kompressori tööolekut või annab märku veast:

Värv	Kirjeldus
Valge	Kompressor sees
Valgus on kustunud	Kompressor väljas
Oranž (vilgub)	Viga (vt Veanäit leheküljel 448)

13 Garantii

Kehtib seadusega ettenähtud garantii. Kui toode on defektne, võtke ühendust ettevõttega WAECO meiliaadressil customer@waeco.com või meie jaemüüja kaudu.

Remondi- ja garantiitööde töötlemiseks lisage palun alljärgnevad dokumendid, kui seadme meile saadate:

- ostukuupäevaga arve koopia;
- kaebuse põhjus või vea kirjeldus.

Pange tähele, et kui parandate ise või lasete mittekutselisel parandajal seda teha, võib see ohutust mõjutada ja garantii kehtetuks muuta.

14 Kõrvaldamine

TÄHELEPANU! Kahjustamise oht

> Jahutusseadme isolatsioon sisaldab tuleohtlikku tsüklopentaani ja selle kõrvaldamisel tuleb järgida erinõudeid. Viige jahutusseade pärast selle kasutusea lõppemist sobivasse kogumispunkti.

HOIATUS! Laste kinnijäämise oht

> Enne vana toote jäätmekäitlusse andmist:
- Võtke kaas seadme küljest ära.
- Jätke korvid seadmesse, nii et lapsed ei saaks sisse pugeda.

Pakkematerjali ringlussevõtt. Kui võimalik, pange pakkematerjal vastavasse ringlussevõetava prügi kasti.

Läbikriipsutatud prügikast ratastel näitab, et toode on elektri- või elektroonikaseade ja see tuleb nõuetekohaseks töötlemiseks, taaskasutamiseks ja ringlussevõtuks eraldi koguda. **Tarbija on seadusega kohustatud koguma kõik elektri- või elektroonikaseadmed nõuetekohaselt olmeprügist eraldi!**

See eraldamine on vajalik, kuna elektriseadmed on väärtuslikud ressursid ning võivad sisaldada inimestele ja keskkonnale kahjulikke aineid.

Toote lõplikult kõrvaldamiseks küsige oma kohalikult jäätmekäitlusettevõttelt või spetsialistilt edasimüüjalt üksikasjalikku teavet, kuidas seda kehtivate jäätmekäitluseeskirjade järgi teha.

Toote saab jäätmekäitlusse anda tasuta.

15 Tehnilised andmed

Külmaainekontuur sisaldab väikest kogust keskkonnahoidlikku, kuid tuleohtlikku külmaainet. Külmaaine ei kahjusta osoonikihti ega võimenda kasvuhooneefekti. Lekkiv külmaaine võib süttida.
Jahutusmoodul on hermeetiliselt tihendatud.

Toote kohta leiate lisateavet energiasildil asetseva QR-koodi kaudu või aadressilt eprel.ec.europa.eu.

Üldised tehnilised andmed	
Ühenduspinge	12 V⎓ / 24 V⎓
Jahutuse tõhusus (jahutuse tase 3 … tase 1)	– 12 °C … – 7 °C
Keskmine sisendvõimsus	50 W
Kliimaklass	ST
Külmaaine	R600a
Sulatamine	Manuaalne sulatamine
Ülevaatus/sertifitseerimine	CE EAC

WCR50	
Kogumaht	44 L
Külmiku kambri maht	39,6 L
Külmutuskambri maht	4,4 L
Mõõtmed (L × K × S)	380 mm × 535 mm × 510 mm
Netokaal	14 kg
Müraheide (testitud vastavalt standardile IEC 60704)	
Vaikne režiim	36 dB(A)
Jõudlusrežiim	40 dB(A)
Energiatarbimine (testitud vastavalt standardile IEC 62552)	0,32 kWh/24h

WCR60	
Kogumaht	55 L
Külmiku kambri maht	48,9 L
Külmutuskambri maht	6,1 L

WCR60	
Mõõtmed (L × K × S)	448 mm × 535 mm × 537 mm
Netokaal	15,5 kg
Müraheide (testitud vastavalt standardile IEC 60704)	
Vaikne režiim	38 dB(A)
Jõudlusrežiim	41 dB(A)
Energiatarbimine (testitud vastavalt standardile IEC 62552)	0,33 kWh/24h

WCR80	
Kogumaht	75 L
Külmiku kambri maht	68,4 L
Külmutuskambri maht	6,6 L
Mõõtmed (L × K × S)	475 mm × 635 mm × 537 mm
Netokaal	16,7 kg
Müraheide (testitud vastavalt standardile IEC 60704)	
Vaikne režiim	38 dB(A)
Jõudlusrežiim	41 dB(A)
Energiatarbimine (testitud vastavalt standardile IEC 62552)	0,36 kWh/24h

WCR90	
Kogumaht	82 L
Külmiku kambri maht	75 L
Külmutuskambri maht	7 L
Mõõtmed (L × K × S)	418 mm × 966 mm × 507 mm
Netokaal	19 kg
Müraheide (testitud vastavalt standardile IEC 60704)	
Vaikne režiim	38 dB(A)
Jõudlusrežiim	41 dB(A)
Energiatarbimine (testitud vastavalt standardile IEC 62552)	0,48 kWh/24h

WCR150	
Kogumaht	153 L
Külmiku kambri maht	135,5 L
Külmutuskambri maht	17,5 L
Mõõtmed (L × K × S)	418 mm × 1482 mm × 574 mm
Netokaal	31,5 kg
Müraheide (testitud vastavalt standardile IEC 60704)	
Vaikne režiim	36 dB(A)
Jõudlusrežiim	40 dB(A)
Energiatarbimine (testitud vastavalt standardile IEC 62552)	0,46 kWh/24h

Ελληνικά

1 Σημαντικές σημειώσεις 451
2 Επεξήγηση των συμβόλων 451
3 Επεξήγηση των συμβόλων στη συσκευή 452
4 Υποδείξεις ασφαλείας 452
5 Ομάδα στόχος 453
6 Περιεχόμενα συσκευασίας 453
7 Intended use 453
8 Τεχνική περιγραφή 454
8.1 Περιγραφή της συσκευής 454
8.2 Στοιχεία χειρισμού και ενδείξεων 455
8.3 Τρόπος λειτουργίας 455
9 Εγκατάσταση 456
9.1 Επιλογή ενός σημείου τοποθέτησης 456
9.2 Στερέωση του ψυγείου 458
9.3 Τοποθέτηση του εύκαμπτου σωλήνα αποστράγγισης 458
9.4 Αλλαγή οδηγού πόρτας 460
9.5 Αντικατάσταση του διακοσμητικού καλύμματος 460
9.6 Σύνδεση τροφοδοσίας ηλεκτρικού ρεύματος 461
10 Λειτουργία 461
10.1 Πριν από την πρώτη χρήση 461
10.2 Εξοικονόμηση ενέργειας 461
10.3 Οδηγίες για την αποθήκευση τροφίμων 462
10.4 Ενεργοποίηση του ψυγείου 462
10.5 Απενεργοποίηση του ψυγείου 463
10.6 Ρύθμιση της θερμοκρασίας 463
10.7 Ρύθμιση του τρόπου λειτουργίας 463
10.8 Τοποθέτηση των ραφιών 463
10.9 Άνοιγμα της πόρτας του ψυγείου 466
10.10 Κλείσιμο και ασφάλιση της πόρτας του ψυγείου 466
11 Καθαρισμός και φροντίδα 467
11.1 Απόψυξη ψυγείου 467
12 Αντιμετώπιση βλαβών 468
12.1 Ένδειξη σφαλμάτων 469
12.2 Ενδεικτική λυχνία LED συμπιεστή και σφάλματος 470
13 Εγγύηση 470
14 Απόρριψη 470
15 Δελτίο τεχνικών στοιχείων 471

1 Σημαντικές σημειώσεις

Παρακαλούμε να διαβάσετε προσεκτικά αυτές τις οδηγίες και να ακολουθήσετε όλες τις οδηγίες, τους κανονισμούς και τις προειδοποιήσεις που περιλαμβάνονται στο εγχειρίδιο αυτού του προϊόντος, έτσι ώστε να διασφαλίζεται πάντοτε η σωστή εγκατάσταση, χρήση και συντήρηση του προϊόντος. Αυτές οι οδηγίες ΠΡΈΠΕΙ πάντοτε να συνοδεύουν το προϊόν.

Με τη χρήση του προϊόντος επιβεβαιώνετε δια του παρόντος ότι έχετε διαβάσει προσεκτικά όλες τις οδηγίες, τους κανονισμούς και τις προειδοποιήσεις καθώς και ότι έχετε κατανοήσει και συμφωνείτε να τηρήσετε τους όρους και τις προϋποθέσεις που ορίζονται στο παρόν έγγραφο. Συμφωνείτε να χρησιμοποιείτε αυτό το προϊόν μόνο για τον προβλεπόμενο σκοπό και την προβλεπόμενη χρήση, πάντοτε σύμφωνα με τις οδηγίες, τους κανονισμούς και τις προειδοποιήσεις που ορίζονται στο παρόν εγχειρίδιο προϊόντος καθώς και σύμφωνα με όλους τους ισχύοντες νόμους και κανονισμούς. Σε περίπτωση μη ανάγνωσης και τήρησης των οδηγιών και των προειδοποιήσεων που ορίζονται στο παρόν έγγραφο, ενδέχεται να προκληθούν τραυματισμοί σε εσάς τον ίδιο και σε τρίτους, ζημιά στο προϊόν σας ή υλικές ζημιές σε άλλες ιδιοκτησίες στο άμεσο περιβάλλον. Αυτό το εγχειρίδιο προϊόντος, συμπεριλαμβανομένων των οδηγιών, των κανονισμών, των προειδοποιήσεων και των σχετικών εγγράφων, ενδέχεται να υποβληθεί σε τροποποιήσεις και ενημερώσεις. Για ενημερωμένες πληροφορίες για το προϊόν, επισκεφθείτε την ηλεκτρονική διεύθυνση qr.dometic.com/bgWFax.

2 Επεξήγηση των συμβόλων

Μια λέξη σήμανσης επιτρέπει την αναγνώριση μηνυμάτων για την ασφάλεια και μηνυμάτων για υλικές ζημιές και υποδεικνύει τον βαθμό ή το επίπεδο σοβαρότητας του κινδύνου.

ΠΡΟΕΙΔΟΠΟΙΗΣΗ!
> Καταδεικνύει μια επικίνδυνη κατάσταση, η οποία εάν δεν αποτραπεί, μπορεί να προκληθεί θανατηφόρο ατύχημα ή σοβαρός τραυματισμός.

ΠΡΟΦΥΛΑΞΗ!
> Καταδεικνύει μια επικίνδυνη κατάσταση, η οποία εάν δεν αποτραπεί, μπορεί να προκληθεί μικρής ή μέτριας σοβαρότητας τραυματισμός.

ΠΡΟΣΟΧΗ!
> Καταδεικνύει μια κατάσταση, η οποία εάν δεν αποτραπεί, μπορεί να προκληθούν υλικές ζημιές.

ΥΠΟΔΕΙΞΗ Συμπληρωματικές πληροφορίες για τον χειρισμό του προϊόντος.

3 Επεξήγηση των συμβόλων στη συσκευή

Προειδοποίηση! Κίνδυνος πυρκαγιάς / εύφλεκτα υλικά

4 Υποδείξεις ασφαλείας

Βασική ασφάλεια

ΠΡΟΕΙΔΟΠΟΙΗΣΗ! Κίνδυνος ηλεκτροπληξίας

- Η τοποθέτηση και η αφαίρεση του ψυγείου επιτρέπεται να πραγματοποιούνται μόνο από ειδικευμένο προσωπικό.
- Η τοποθέτηση σε περιοχές εκτεθειμένες σε νερό πρέπει να πραγματοποιείται μόνο από εξειδικευμένο τεχνικό.
- Εάν εγκαθιστάτε το ψυγείο κάτω από υπόστεγο ή παρόμοιο περιβάλλον, βεβαιωθείτε ότι το ψυγείο προστατεύεται από τη βροχή και το πιτσίλισμα του νερού.
- Μη θέσετε σε λειτουργία το ψυγείο, εάν παρουσιάζει εμφανείς ζημιές.
- Οι εργασίες επισκευής του ψυγείου επιτρέπεται να πραγματοποιούνται μόνο από ειδικευμένο τεχνικό προσωπικό. Τυχόν μη ενδεδειγμένες επισκευές ενδέχεται να οδηγήσουν σε σοβαρό κίνδυνο ή ζημιά στο ψυγείο.
- Κατά την τοποθέτηση του ψυγείου, βεβαιωθείτε ότι το καλώδιο τροφοδοσίας δεν μαγκώνεται ή υφίσταται ζημιά.
- Μην πιάνετε τυχόν εκτεθειμένα καλώδια με γυμνά χέρια.

ΠΡΟΕΙΔΟΠΟΙΗΣΗ! Κίνδυνος πυρκαγιάς

- Το ψυκτικό μέσο στο κύκλωμα ψυκτικού μέσου είναι ιδιαίτερα εύφλεκτο και σε περίπτωση διαρροής, ενδέχεται να συσσωρευτούν εύφλεκτα αέρια, εάν η συσκευή βρίσκεται σε μικρό χώρο. Σε περίπτωση ζημιάς στο κύκλωμα ψυκτικού μέσου:
  - Διατηρήστε τις γυμνές φλόγες και πιθανές πηγές ανάφλεξης μακριά από το ψυγείο.
  - Αερίστε καλά τον χώρο.
  - Απενεργοποιήστε το ψυγείο.
- Το κύκλωμα ψυκτικού μέσου περιέχει μια μικρή ποσότητα ενός φιλικού προς το περιβάλλον, αλλά εύφλεκτου ψυκτικού μέσου. Δεν προκαλεί ζημιά στο στρώμα του όζοντος και δεν αυξάνει το φαινόμενο του θερμοκηπίου. Σε περίπτωση διαρροής, το ψυκτικό μέσο ενδέχεται να αναφλεγεί.
- Για ψυγεία με εύφλεκτο ψυκτικό: Μη χρησιμοποιείτε ή αποθηκεύετε το ψυγείο σε περιορισμένους χώρους χωρίς καθόλου ή με ελάχιστη ροή αέρα.

ΠΡΟΕΙΔΟΠΟΙΗΣΗ! Κίνδυνος έκρηξης

- Μην αποθηκεύετε καμία εκρηκτική ουσία στο ψυγείο, όπως π.χ. φιάλες αερολυμάτων με προωθητικά αέρια.

ΠΡΟΕΙΔΟΠΟΙΗΣΗ! Κίνδυνος για την υγεία

- Για την Ευρωπαϊκή Ένωση, το Ηνωμένο Βασίλειο και την Τουρκία: Αυτή η συσκευή μπορεί να χρησιμοποιηθεί από παιδιά ηλικίας 8 ετών και πάνω καθώς και από άτομα με μειωμένες φυσικές, αισθητηριακές ή πνευματικές ικανότητες ή με έλλειψη εμπειρίας και γνώσεων, εάν επιτηρούνται ή τους έχουν δοθεί οδηγίες σχετικά με την ασφαλή χρήση της συσκευής και κατανοούν τους σχετικούς κινδύνους. Για όλες τις άλλες περιοχές: Αυτή η συσκευή δεν προορίζεται για χρήση από άτομα (συμπεριλ. των παιδιών) με μειωμένες φυσικές, αισθητηριακές ή πνευματικές ικανότητες ή με έλλειψη εμπειρίας και γνώσεων, εκτός εάν επιτηρούνται ή τους έχουν δοθεί οδηγίες σχετικά με τη χρήση της συσκευής από ένα άτομο, που είναι υπεύθυνο για την ασφάλειά τους.
- Τα παιδιά ηλικίας 3 έως 8 ετών επιτρέπεται να γεμίζουν και να αδειάζουν το ψυγείο.
- Ο καθαρισμός και η συντήρηση χρήστη δεν επιτρέπεται να πραγματοποιούνται από παιδιά χωρίς επιτήρηση.
- Τα παιδιά θα πρέπει να επιτηρούνται, ώστε να διασφαλίζεται ότι δεν παίζουν με το ψυγείο.

ΠΡΟΕΙΔΟΠΟΙΗΣΗ! Κίνδυνος παγίδευσης για παιδιά

- Βεβαιωθείτε ότι τα ράφια είναι τοποθετημένα και ασφαλισμένα, έτσι ώστε να μην είναι δυνατόν να κλειδωθούν παιδιά μέσα στο ψυγείο.
- Πριν από την απόρριψη του παλαιού σας ψυγείου:
  - Αποσυναρμολογήστε τα συρτάρια.
  - Αφήστε τα ράφια μέσα στο ψυγείο ώστε να μην μπορούν να μπουν μέσα τα παιδιά.
- Αφαιρέστε τις πόρτες.

ΠΡΟΦΥΛΑΞΗ! Κίνδυνος για την υγεία

- Για την αποφυγή τυχόν κινδύνων λόγω αστάθειας του ψυγείου, η συσκευή πρέπει να στερεώνεται σύμφωνα με τις οδηγίες τοποθέτησης.

> Διατηρήστε τα ανοίγματα αερισμού στο ψυγείο και στο περίβλημά του ή στην κατασκευή εντοιχισμού ανοιχτά και χωρίς εμπόδια.
> Μη χρησιμοποιείτε μηχανικές διατάξεις ή άλλα μέσα για να επιταχύνετε τη διαδικασία απόψυξης, τα οποία δεν συνιστώνται από τον κατασκευαστή.
> Μην ανοίγετε ή προκαλείτε σε καμία περίπτωση ζημιά στο κύκλωμα ψυκτικού μέσου.
> Μη χρησιμοποιείτε ηλεκτρικές συσκευές στο εσωτερικό του ψυγείου, εκτός εάν συνιστώνται από τον κατασκευαστή για το σκοπό αυτό.

ΠΡΟΦΥΛΑΞΗ! Κίνδυνος τραυματισμού
> ΜΗ ΧΡΗΣΙΜΟΠΟΙΕΙΤΕ Ή ΑΠΟΘΗΚΕΥΕΤΕ ΕΥΦΛΕΚΤΑ ΥΛΙΚΑ ΜΕΣΑ Ή ΚΟΝΤΑ ΣΕ ΑΥΤΟ ΤΟ ΨΥΓΕΙΟ.
> ΜΗΝ ΤΟΠΟΘΕΤΕΙΤΕ Ή ΣΤΗΡΙΖΕΤΕ ΠΡΑΓΜΑΤΑ ΕΠΑΝΩ ΣΕ ΑΥΤΟ ΤΟ ΨΥΓΕΙΟ.
> ΜΗΝ ΤΡΟΠΟΠΟΙΕΙΤΕ ΑΥΤΟ ΤΟ ΨΥΓΕΙΟ.

ΠΡΟΣΟΧΗ! Κίνδυνος πρόκλησης ζημιάς
> Εάν υπάρχει, διατηρείτε τον σωλήνα αποστράγγισης συμπυκνωμάτων πάντοτε καθαρό.
> Εάν το ψυγείο διαθέτει γρίλιες εξαερισμού, μην χρησιμοποιείτε συσκευές καθαρισμού υψηλής πίεσης κοντά στη γρίλια αερισμού κατά τον καθαρισμό του οχήματος.
> Το ψυγείο απαγορεύεται να εκτίθεται στη βροχή.
> Μην τραβάτε ποτέ το καλώδιο σύνδεσης, για να αποσυνδέσετε το φις από την πρίζα.

Ασφάλεια κατά την εγκατάσταση

ΠΡΟΕΙΔΟΠΟΙΗΣΗ! Κίνδυνος ηλεκτροπληξίας
> Μην εγκαθιστάτε ή τοποθετείτε φορητά πολύπριζα ή φορητές μονάδες τροφοδοσίας στην πίσω πλευρά του ψυγείου.

ΠΡΟΕΙΔΟΠΟΙΗΣΗ! Κίνδυνος πυρκαγιάς
> Αν χρησιμοποιήσετε στεγανωτική σιλικόνη ή παρεμφερές υλικό, η κατεργασία πρέπει να γίνει σωστά και χωρίς υπολείμματα. Υπάρχει κίνδυνος πυρκαγιάς, εάν ίνες σιλικόνης έρθουν σε επαφή με θερμά εξαρτήματα ή γυμνές φλόγες.
> Μην τοποθετείτε το ψυγείο κοντά σε ανοικτές φλόγες ή σε άλλες πηγές θερμότητας, όπως θερμάστρες, άμεσο ηλιακό φως ή φούρνους αερίου.

ΠΡΟΣΟΧΗ! Κίνδυνος πρόκλησης ζημιάς
> Κατά τη μεταφορά, πρέπει να κρατάτε τη συσκευή μόνο από το σώμα της.
> Το ψυγείο είναι κατάλληλο μόνο για εγκατάσταση σε προσαρμοσμένη εσοχή. Το ψυγείο πρέπει να στερεώνεται μέσα στα έπιπλα/ντουλάπια με πλαίσιο στερέωσης ή άλλες φλάντζες, ώστε να μην υπάρχει κίνδυνος να ανατραπεί. Αφού εγκατασταθεί το ψυγείο, θα πρέπει να υπάρχει δυνατότητα πρόσβασης μόνο στην μπροστινή πλευρά του.

5 Ομάδα στόχος

Η ηλεκτρολογική εγκατάσταση καθώς και η ρύθμιση της συσκευής πρέπει να πραγματοποιούνται από εξειδικευμένο προσωπικό με αντίστοιχη κατάρτιση και επαρκείς γνώσεις σχετικά με την κατασκευή και τη λειτουργία ηλεκτρικού εξοπλισμού και ηλεκτρικών εγκαταστάσεων, εξοικειωμένο με τους σχετικούς κανονισμούς της χώρας, στην οποία πρόκειται να εγκατασταθεί ή/και να χρησιμοποιηθεί ο εξοπλισμός και έχει λάβει εκπαίδευση ασφαλείας για την αναγνώριση και την αποφυγή των σχετικών κινδύνων.
Όλες οι άλλες ενέργειες μπορούν επίσης να πραγματοποιηθούν από μη επαγγελματίες χρήστες.

6 Περιεχόμενα συσκευασίας

Ποσότητα	Περιγραφή
1	Ψυγείο
1	Γωνία αποστράγγισης
4	Καπάκι στερέωσης
1	Συνοπτικό εγχειρίδιο χρήσης
1	Οδηγίες χειρισμού (μόνο online)

7 Intended use

The refrigerator is intended for:

- Installation in caravans and motor homes
- Cooling and storing food
- Storing frozen food

The refrigerator is not suitable for:

- Storing medications and other medical products
- Storing corrosion substances or substances that contain solvents
- Quickly-freezing food

The frozen compartment is suitable for storing frozen food, storing ice cream and making ice cubes. The compartment is not suitable for freezing unfrozen food.

The refrigerator is intended for installation in a piece of cabinetry or an installation niche. Once installed, only the front of the refrigerator may be accessible.

This refrigerator is not intended to be used in household applications.

The device is designed to be operated from a 12 V⎓ or 24 V⎓ onboard supply.

Optimum cooling performance is provided at ambient temperatures between 16 °C ... 38 °C.

Αυτό το προϊόν είναι κατάλληλο μόνο για τον προβλεπόμενο σκοπό και την προβλεπόμενη χρήση σύμφωνα με αυτές τις οδηγίες.

Αυτό το εγχειρίδιο παρέχει πληροφορίες που είναι απαραίτητες για τη σωστή εγκατάσταση και χρήση του προϊόντος. Σε περίπτωση λανθασμένης εγκατάστασης ή/και χρήσης ή συντήρησης, θα προκύψει μη ικανοποιητική απόδοση και, πιθανώς, βλάβη.

Ο κατασκευαστής δεν αποδέχεται καμία ευθύνη για τυχόν τραυματισμούς ή ζημιές στο προϊόν, που οφείλονται σε:

- Λανθασμένη τοποθέτησης, συναρμολόγηση ή σύνδεση, συμπεριλαμβανομένης της υπερβολικά υψηλής τάσης
- Λανθασμένη συντήρηση ή χρήση μη αυθεντικών ανταλλακτικών εξαρτημάτων, που δεν προέρχονται από τον κατασκευαστή
- Μετατροπές στο προϊόν χωρίς τη ρητή άδεια του κατασκευαστή
- Χρήση για σκοπούς διαφορετικούς από αυτούς που περιγράφονται σε αυτό το εγχειρίδιο

Η Waeco διατηρεί το δικαίωμα αλλαγής της εμφάνισης και των προδιαγραφών του προϊόντος.

8 Τεχνική περιγραφή

Το ψυγείο αυτό είναι ένα ψυγείο συμπιεστή και έχει σχεδιαστεί για λειτουργία με τροφοδοσία ηλεκτρικού ρεύματος 12 V⎓ / 24 V⎓.

ΥΠΟΔΕΙΞΗ Για την ασφαλή λειτουργία μονάδων κατανάλωσης τάσης 12 V⎓ / 24 V⎓ σε συρόμενο τροχόσπιτο κατά την κίνηση του οχήματος, πρέπει να διασφαλίζετε ότι το ρυμουλκό όχημα παρέχει επαρκή τάση. Σε ορισμένα οχήματα, το σύστημα διαχείρισης μπαταρίας ενδέχεται να απενεργοποιήσει αυτόματα τις μονάδες κατανάλωσης, για να προστατέψει την μπαταρία. Ενημερωθείτε σχετικά με αυτό από τον κατασκευαστή του οχήματος.

Η συσκευή μπορεί να ψύχει προϊόντα από τους 2 °C ... 7 °Cκαι να τα διατηρεί δροσερά. Τα προϊόντα μπορούν να διατηρηθούν κατεψυγμένα στον κατεψυγμένο θάλαμο. Η οθόνη ελέγχου μπορεί να χρησιμοποιηθεί για τον καθορισμό της επιθυμητής θερμοκρασίας.

Όλα τα υλικά που χρησιμοποιούνται στο ψυγείο είναι κατάλληλα για χρήση με τρόφιμα. Το κύκλωμα ψυκτικού μέσου είναι ερμητικά σφραγισμένο.

8.1 Περιγραφή της συσκευής

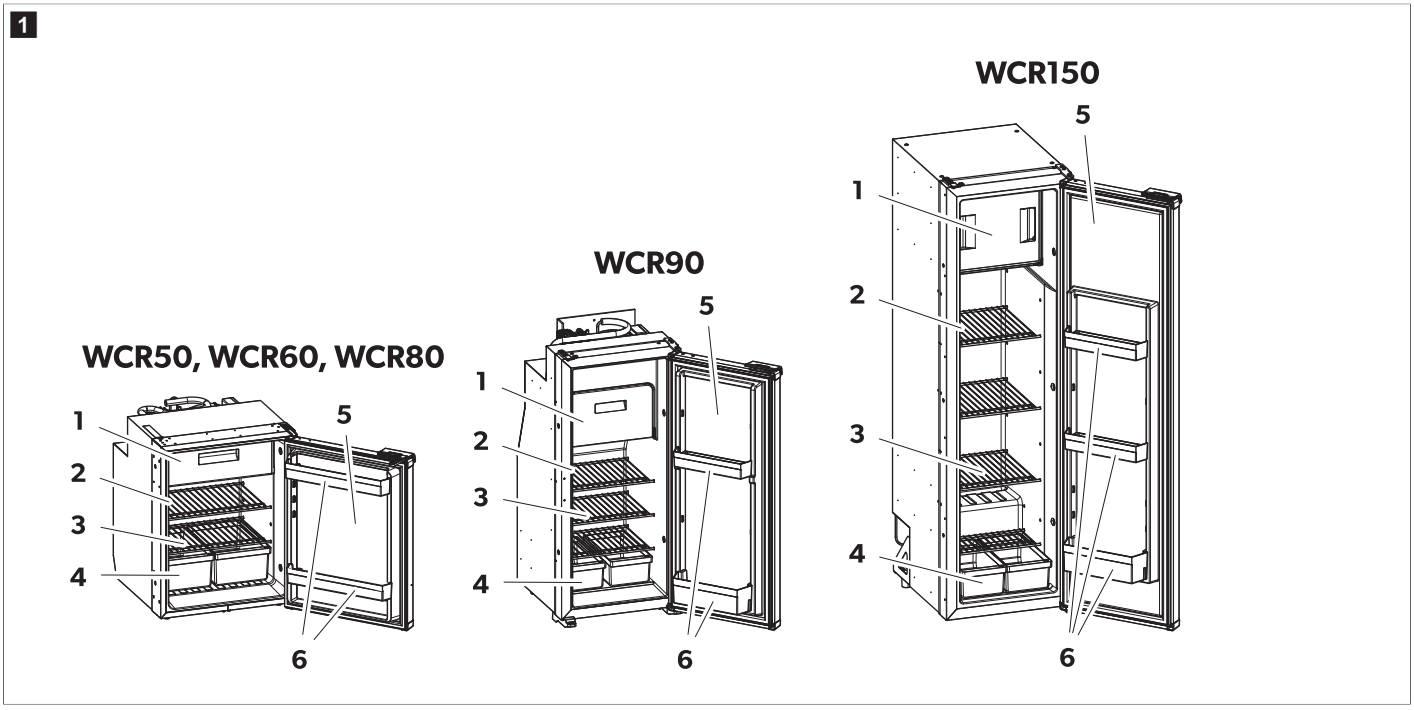

Αρ. στο σχ. 1 στη σελίδα 454	Περιγραφή	Ποσότητα		
		WCR50, 60, 80	WCR90	WCR150
1	Κατεψυγμένος θάλαμος	1	1	1
2	Στοιχεία χειρισμού και ενδείξεων	1	1	1
3	Αποσπώμενο ράφι ψυγείου	2	3	4
4	Συρτάρι λαχανικών	2	2	2
5	Πόρτα ψυγείου	1	1	1
6	Ράφι πόρτας	2	2	3

8.2 Στοιχεία χειρισμού και ενδείξεων

Το ψυγείο διαθέτει μια οθόνη LED στο εσωτερικό τοίχωμα του ψυγείου.

2

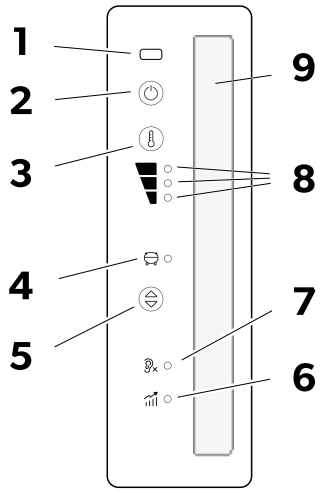

Η οθόνη LED εμφανίζει τα εξής στοιχεία χειρισμού και απεικόνισης:

Στοιχείο	Επεξήγηση
1	Αισθητήρας υπερύθρων ανοίγματος πόρτας
2	Πλήκτρο ON/OFF
3	Πλήκτρο ρύθμισης επιπέδου ψύξης
4	Ενδεικτική λυχνία LED συμπιεστή και σφάλματος
5	Πλήκτρο τρόπου λειτουργίας
6	Λειτουργία απόδοσης (Performance)
7	Αθόρυβη λειτουργία (Quiet)
8	Ενδεικτική λυχνία LED επιπέδου ψύξης 1–3
9	Εσωτερικός φωτισμός

8.3 Τρόπος λειτουργίας

Τρόπος λειτουργίας	Σύμβολο	Περιγραφή
Αθόρυβη λειτουργία (Quiet)		Λειτουργία με μειωμένη στάθμη θορύβου. Επίπεδο ψύξης 1
Λειτουργία απόδοσης (Performance)		Επίπεδο ψύξης 1 – 3

9 Εγκατάσταση

ΠΡΟΦΥΛΑΞΗ! Κίνδυνος για την υγεία
> Για την αποφυγή τυχόν κινδύνων λόγω αστάθειας της συσκευής, η συσκευή πρέπει να στερεώνεται σύμφωνα με τις οδηγίες.

ΠΡΟΦΥΛΑΞΗ! Κίνδυνος τραυματισμού
> Το ψυγείο έχει αιχμηρές ακμές. Φορέστε γάντια κατά την τοποθέτηση.

ΥΠΟΔΕΙΞΗ Μόνο στα **WCR90 WCR150:** Κατά την αντικατάσταση ενός ψυγείου απορρόφησης με μοντέλο συμπιεστή, βεβαιωθείτε ότι όλες οι εξωτερικές γρίλιες εξαερισμού είναι εντελώς κλειστές. Σε αντίθετη περίπτωση, ο συμπιεστής ενδέχεται να μην λειτουργεί σε χαμηλές θερμοκρασίες περιβάλλοντος (κάτω από 0 °C), γεγονός που ενέχει κίνδυνο δυσλειτουργίας.

ΠΡΟΣΟΧΗ! Κίνδυνος πρόκλησης ζημιάς
> Τοποθετήστε το ψυγείο έτσι ώστε να είναι εύκολα προσβάσιμο για εργασίες συντήρησης (βλ. Τοποθέτηση του εύκαμπτου σωλήνα αποστράγγισης στη σελίδα 458).
> Τοποθετήστε το ψυγείο έτσι ώστε να μπορεί να απεγκατασταθεί χωρίς δυσκολία.
> Τοποθετήστε το ψυγείο έτσι ώστε να μπορεί να μπορεί να αφαιρεθεί εύκολα από το όχημα.
> Τοποθετήστε το ψυγείο σε μια εσοχή έτσι ώστε να παραμένει ασφαλές όσο το όχημα κινείται.

9.1 Επιλογή ενός σημείου τοποθέτησης

ΠΡΟΣΟΧΗ! Κίνδυνος πρόκλησης ζημιάς
> Μην τοποθετείτε το ψυγείο στο πίσω μέρος αυτοκινούμενων τροχόσπιτων με την πόρτα στραμμένη προς την κατεύθυνση πορείας.
> Τοποθετήστε τη μονάδα υποτοιχισμού με την πόρτα στραμμένη προς την κατεύθυνση πορείας, μόνο εάν είναι τοποθετημένη δίπλα στην συρόμενη πόρτα και πίσω από τα μπροστινά καθίσματα.
> Αφήστε τη συσκευή σε κατακόρυφη θέση για τουλάχιστον 3 h ώρες πριν την θέσετε σε λειτουργία για πρώτη φορά.
> Μην τοποθετήσετε το ψυγείο απευθείας πάνω στο δάπεδο.
> Τηρείτε τις ελάχιστες αποστάσεις κατά την εγκατάσταση του ψυγείου στα έπιπλα.

WCR50, WCR60, WCR80

3

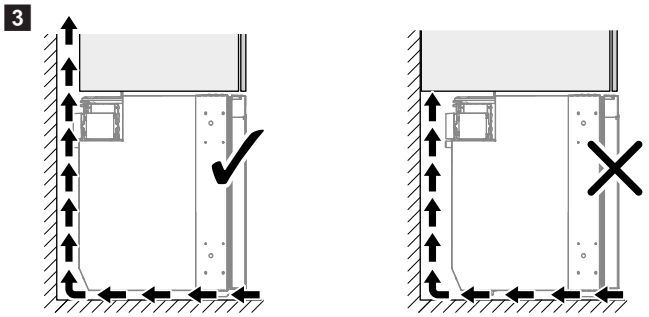

ΥΠΟΔΕΙΞΗ Μόνο στα **WCR90, WCR150**: Μην τοποθετείτε τη συσκευή επάνω σε ανυψωμένο σκαλοπάτι. Μπορεί να είναι δύσκολη η πρόσβαση στην ασφάλεια της επάνω πόρτας , καθιστώντας την πόρτα δύσκολη στο άνοιγμα.

> Σταθμεύστε το όχημα σε οριζόντιο έδαφος για τον σκοπό αυτό.
> Βεβαιωθείτε ότι το δάπεδο είναι σταθερό και επίπεδο.
> Βεβαιωθείτε ότι δεν υπάρχουν χαλιά που εμποδίζουν την ελεύθερη κίνηση της πόρτας.
> Βεβαιωθείτε ότι το ψυγείο στηρίζεται πλήρως στο δάπεδο του επίπλου μέχρι το μπροστινό άκρο της πόρτας.
> Τοποθετήστε σωστά το ψυγείο.

› Τοποθετήστε το ψυγείο με επαρκή απόσταση από τους τοίχους για να επιτρέψετε τη σωστή κυκλοφορία του αέρα.
- Προαιρετική επιλογή **A**
- Προαιρετική επιλογή **B**

WCR50, WCR60, WCR80

4

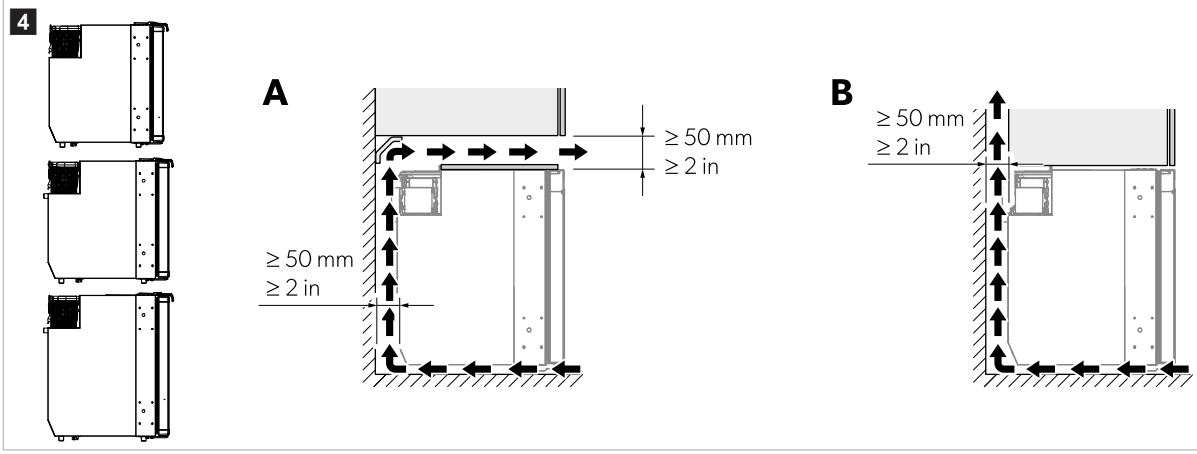

WCR90

5

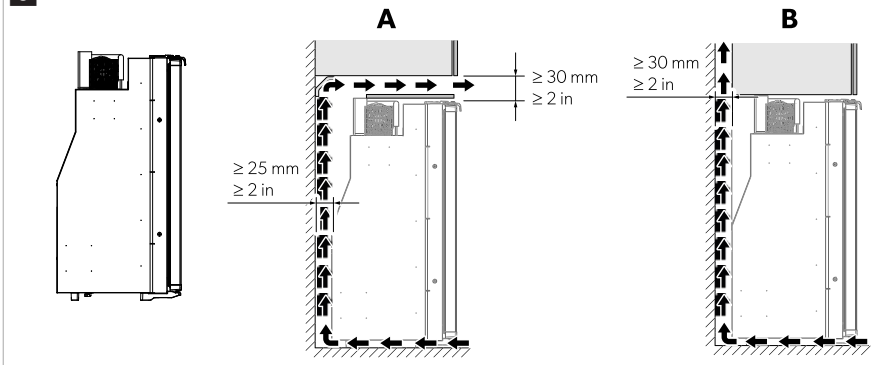

WCR150

6

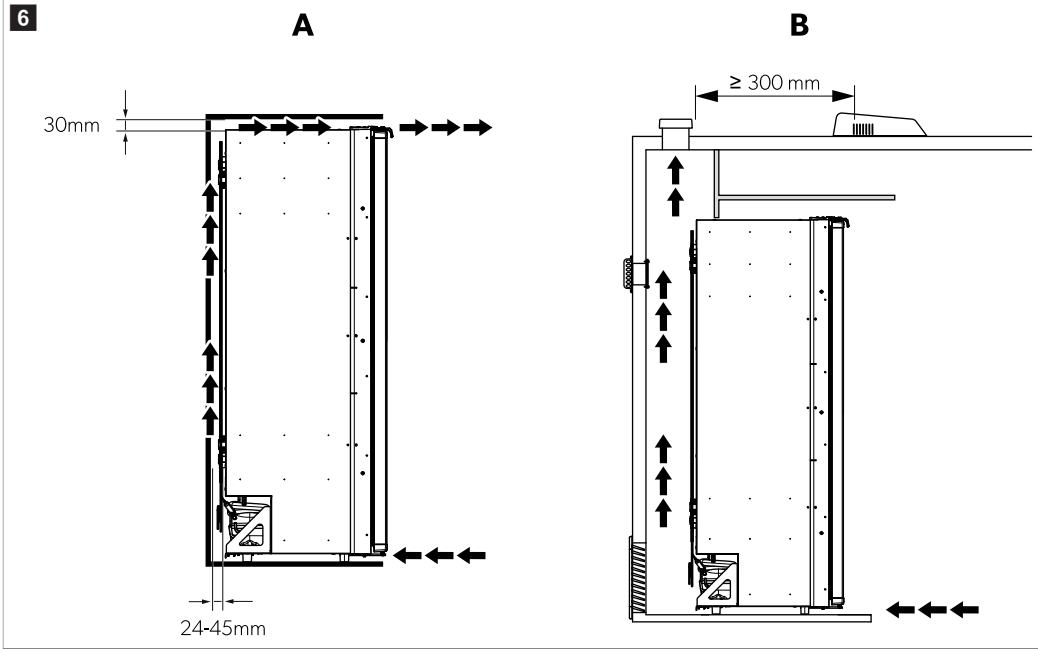

ΥΠΟΔΕΙΞΗ Η ανεπαρκής ροή αέρα έχει ως συνέπεια τη μείωση της διάρκειας ζωής και της απόδοσης ψύξης.

9.2 Στερέωση του ψυγείου

ΠΡΟΣΟΧΗ! Κίνδυνος πρόκλησης ζημιάς

- Βιδώνετε μόνο τα παρεχόμενα κουζινέτα, για να αποφύγετε την πρόκληση ζημιάς στα αφρώδη εξαρτήματα, όπως τα καλώδια.
- Συνδέστε τα πλευρικά τοιχώματα ή τις λωρίδες με ασφάλεια, για να διασφαλίσετε ότι οι βίδες παραμένουν σφιχτές, ακόμη και κάτω από αυξημένα φορτία.

1. Σύρετε το ψυγείο μέσα στο ντουλάπι, μέχρι η πόρτα να ευθυγραμμιστεί με την μπροστινή άκρη.

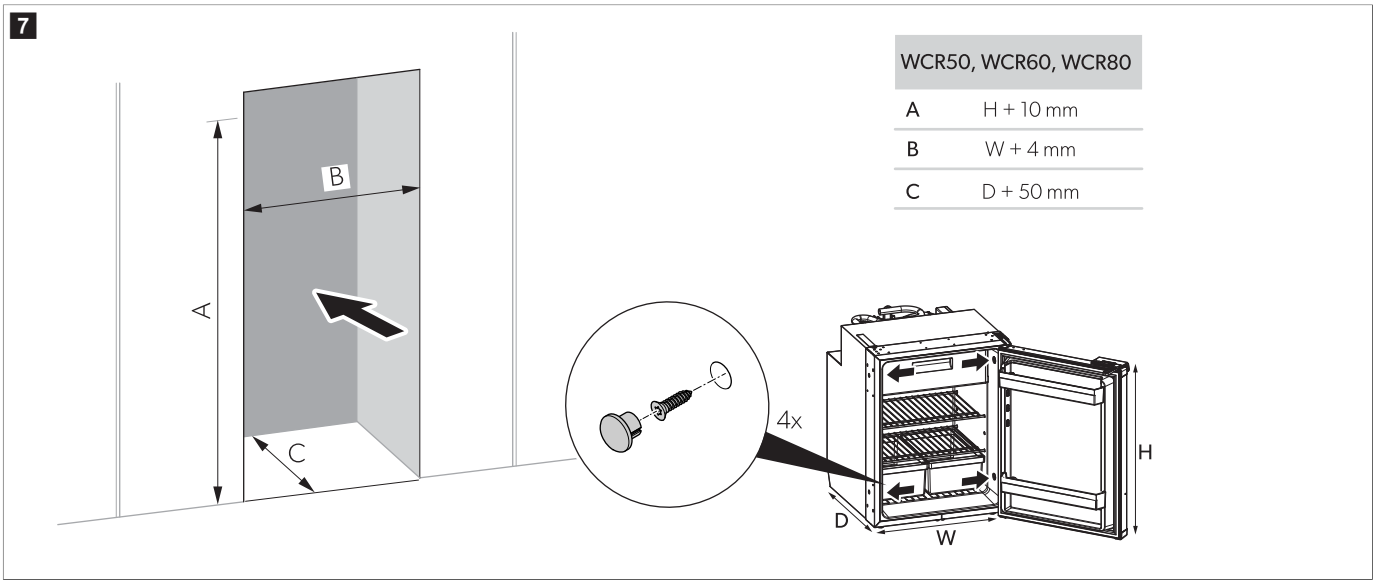

WCR50, WCR60, WCR80	
A	H + 10 mm
B	W + 4 mm
C	D + 50 mm

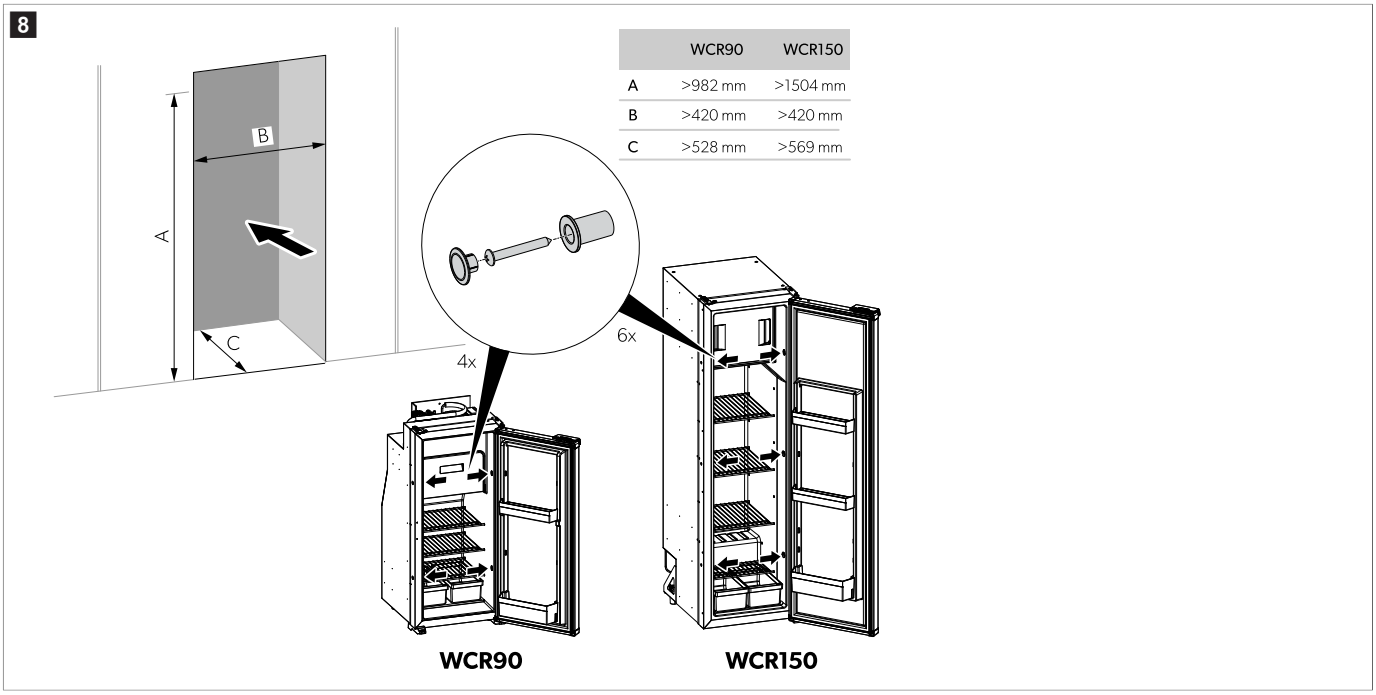

	WCR90	WCR150
A	>982 mm	>1504 mm
B	>420 mm	>420 mm
C	>528 mm	>569 mm

2. Βιδώστε τις βίδες μέσα από τις πλαστικές υποδοχές στα πλευρικά τοιχώματα του ψυγείου και στη συνέχεια μέσα στο τοίχωμα.
3. Τοποθετήστε τα καπάκια επάνω στις κεφαλές των βιδών.

9.3 Τοποθέτηση του εύκαμπτου σωλήνα αποστράγγισης

Νερό συμπυκνώματος μπορεί να σχηματιστεί στο εσωτερικό του ψυγείου λόγω πολύ συχνού ανοίγματος της πόρτας, λανθασμένης αποθήκευσης τροφίμων ή αποθήκευσης φαγητού στο ψυγείο, ενώ είναι ακόμη πολύ ζεστό. Το νερό συμπυκνώματος πρέπει να αποστραγγίζεται με συνεχή κλίση.

ΥΠΟΔΕΙΞΗ Μην κονταίνετε τον εύκαμπτο σωλήνα αποστράγγισης. Το περίσσιο μήκος θα επιτρέψει τη μερική εξαγωγή του ψυγείου, εάν απαιτείται πρόσβαση για σέρβις.

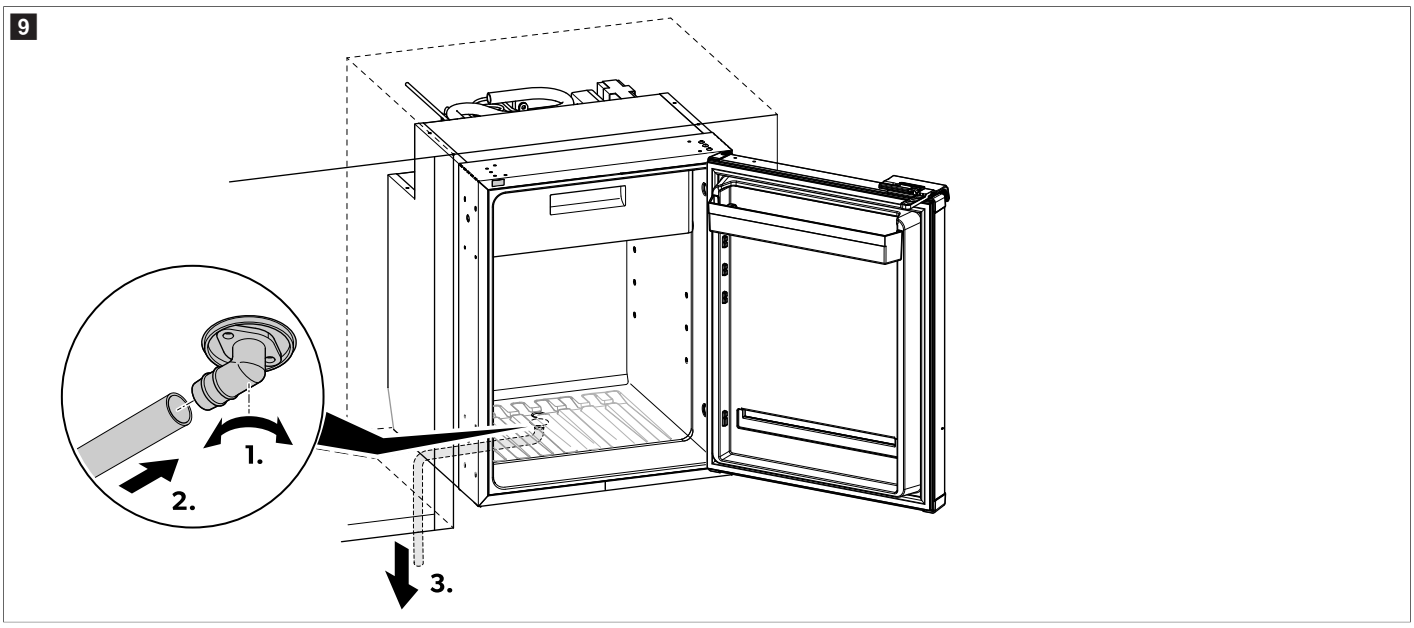

1. Βιδώστε σταθερά τη γωνία αποστράγγισης στον κάτω σύνδεσμο αποστράγγισης του ντουλαπιού.
2. Συνδέστε τον εύκαμπτο σωλήνα στην έξοδο της γωνίας και βεβαιωθείτε ότι είναι σφιχτά τοποθετημένος.
3. Περάστε τον εύκαμπτο σωλήνα προς τα κάτω, ώστε το νερό συμπύκνωσης να μπορεί να ρέει ελεύθερα.
4. Βεβαιωθείτε ότι ο εύκαμπτος σωλήνας αποστράγγισης δεν έχει συστραφεί.

9.4 Αλλαγή οδηγού πόρτας

› Αλλάξτε τον οδηγό πόρτας όπως απεικονίζεται.

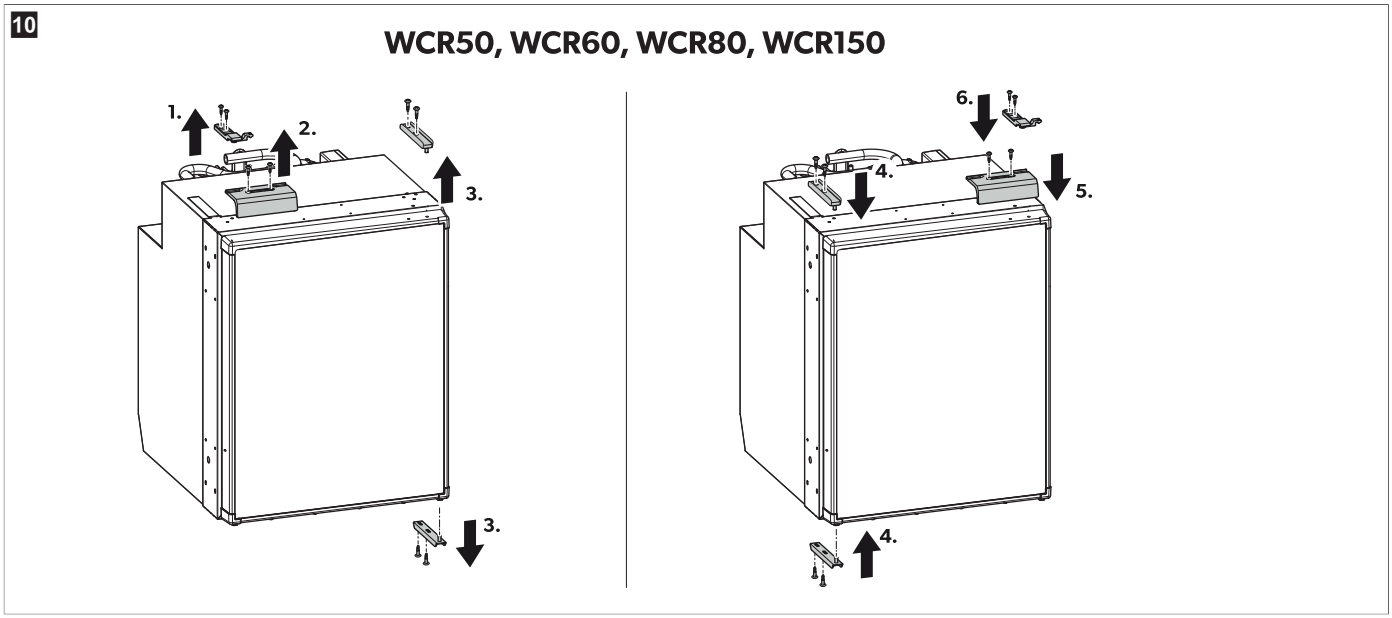

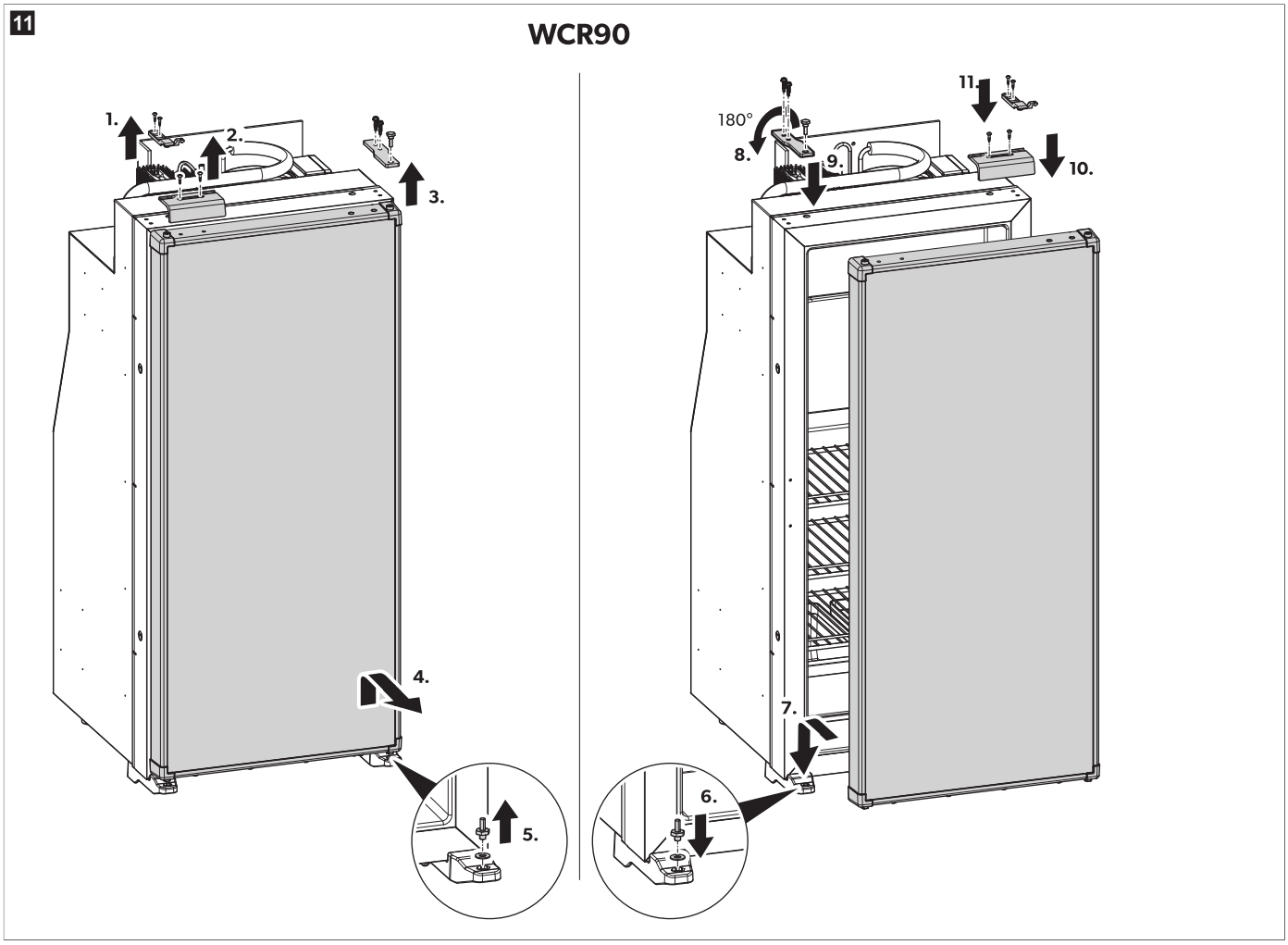

9.5 Αντικατάσταση του διακοσμητικού καλύμματος

1. Ξεβιδώστε τις βίδες στο κάτω μέρος του πλαισίου.
2. Αφαιρέστε την κάτω φλάντζα.
3. Αφαιρέστε το υπάρχον κάλυμμα.
4. Τοποθετήστε το νέο διακοσμητικό κάλυμμα με πάχος ≤ 7 mm.

5. Επανατοποθετήστε την κάτω φλάντζα.
6. Σφίξτε τις βίδες στο κάτω μέρος του πλαισίου.
✓ Το διακοσμητικό κάλυμμα αντικαθίσταται.

9.6 Σύνδεση τροφοδοσίας ηλεκτρικού ρεύματος

Η σύνδεση της τροφοδοσίας ηλεκτρικού ρεύματος πρέπει να πραγματοποιείται από έναν εξειδικευμένο ηλεκτρολόγο, ο οποίος διαθέτει αντίστοιχη κατάρτιση και επαρκείς γνώσεις σχετικά με την κατασκευή και τον χειρισμό ηλεκτρικού εξοπλισμού και ηλεκτρικών εγκαταστάσεων και έχει λάβει εκπαίδευση ασφαλείας για την αναγνώριση και την αποφυγή των σχετικών κινδύνων.

ΠΡΟΣΟΧΗ! Κίνδυνος πρόκλησης ζημιάς
- Για να αποφευχθεί τυχόν απώλεια τάσης και συνεπώς πτώση της απόδοσης, το καλώδιο πρέπει να είναι κατά το δυνατόν κοντύτερο και δεν πρέπει να διακόπτεται. Για τον σκοπό αυτόν αποφύγετε τυχόν πρόσθετους διακόπτες, πρίζες ή πολύπριζα.
- Πριν από τη σύνδεση, ελέγξτε εάν συμφωνούν η τάση λειτουργίας και η τάση της μπαταρίας (βλ. ετικέτα τύπου).
- Όταν συνδέετε την τροφοδοσία ηλεκτρικού ρεύματος 12 V ή 24 V, βεβαιωθείτε ότι η πολικότητα είναι σωστή.

ΥΠΟΔΕΙΞΗ Η τροφοδοσία ηλεκτρικού ρεύματος πρέπει να προστατεύεται από μια ασφάλεια 10 A για λειτουργία 12 V⎓ και 7,5 A για λειτουργία24 V⎓. Η ελάχιστη απαιτούμενη διατομή των καλωδίων τροφοδοσίας είναι 4 mm² για 12 V⎓ και 3 mm² για 24 V⎓.

Συνδέστε το ψυγείο όσο το δυνατόν πιο κοντά στην μπαταρία, για να μειώσετε την πτώση τάσης στο καλώδιο.

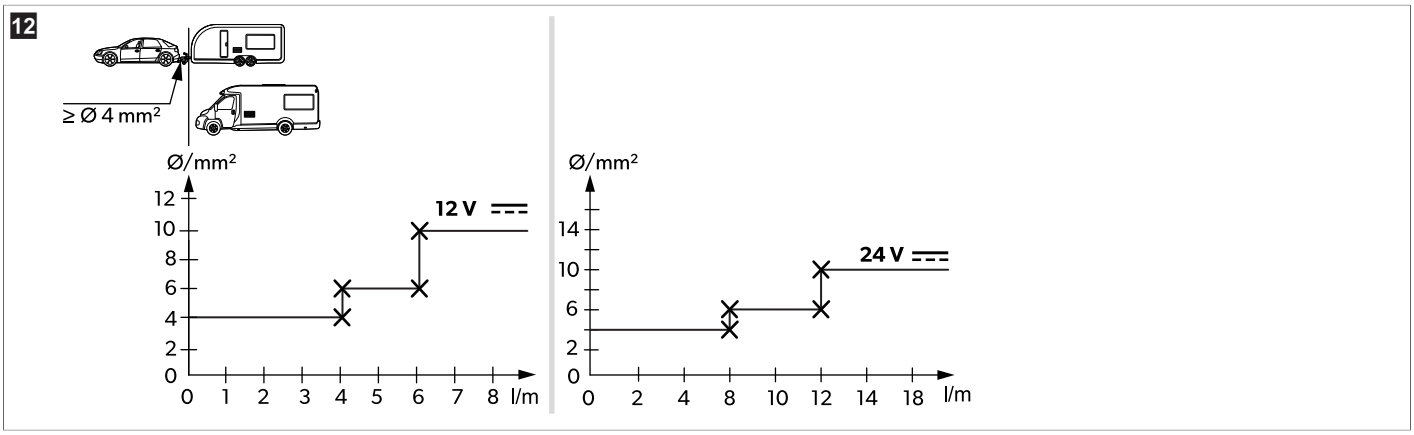

10 Λειτουργία

10.1 Πριν από την πρώτη χρήση

ΥΠΟΔΕΙΞΗ
- Μην αποθηκεύετε προϊόντα στο ψυγείο κατά τις πρώτες 4 h ώρες μετά από τη θέση του σε λειτουργία.
- Κατά την πρώτη έναρξη χρήσης του ψυγείου ενδέχεται να δημιουργηθούν οσμές, οι οποίες εξουδετερώνονται μετά από μερικές ώρες. Εξαερίζετε καλά τον χώρο διαβίωσης.
- Η ψυκτική ισχύς μπορεί να επηρεαστεί από:
  - Τη θερμοκρασία περιβάλλοντος (π.χ. όταν το όχημα είναι εκτεθειμένο σε άμεση ηλιακή ακτινοβολία)
  - Την ποσότητα των τροφίμων, που πρέπει να ψυχθούν
  - Τη συχνότητα ανοίγματος της πόρτας

> Καθαρίστε το εσωτερικό του ψυγείου για λόγους υγιεινής (βλ. κεφάλαιο Καθαρισμός και φροντίδα στη σελίδα 467).

10.2 Εξοικονόμηση ενέργειας
> Επιλέξτε μια καλά αεριζόμενη θέση, η οποία προστατεύεται από την άμεση ηλιακή ακτινοβολία.
> Αφήστε τα ζεστά τρόφιμα να κρυώσουν, πριν τα τοποθετήσετε στο ψυγείο για να τα ψύξετε.
> Μην ανοίγετε το ψυγείο συχνότερα από ό,τι απαιτείται.
> Μην αφήνετε την πόρτα του ψυγείου ανοιχτή περισσότερο από όσο χρειάζεται.
> Πραγματοποιήστε απόψυξη του ψυγείου, μόλις σχηματιστεί στρώμα πάγου.
> Αποφύγετε τις ιδιαίτερα χαμηλές θερμοκρασίες.
> Καθαρίζετε ανά τακτά χρονικά διαστήματα τη σκόνη και τους ρύπους από τον συμπυκνωτή.

10.3 Οδηγίες για την αποθήκευση τροφίμων

ΠΡΟΣΟΧΗ! Ζημιά στη συσκευή

› Τα βαριά αντικείμενα, όπως π.χ. μπουκάλια ή κουτάκια ροφημάτων, πρέπει να τοποθετούνται μόνο στην πόρτα του ψυγείου, στον θάλαμο λαχανικών ή στο κάτω ράφι.

Για αποφευχθεί η σπατάλη τροφίμων, τηρήστε τα εξής:

- Αποφύγετε κατά το δυνατόν τις διακυμάνσεις της θερμοκρασίας. Ανοίγετε το ψυγείο μόνο όσο συχνά και για όσο χρονικό διάστημα είναι απαραίτητο, για να αποφεύγεται σημαντική αύξηση της θερμοκρασίας στους θαλάμους του ψυγείου. Αποθηκεύστε τα είδη διατροφής κατά τέτοιον τρόπο, ώστε να μην εμποδίζεται η καλή κυκλοφορία του αέρα.
- Πρέπει να ελέγχετε εάν η ψυκτική ισχύς του ψυγείου ανταποκρίνεται στις απαιτήσεις των τροφίμων που θέλετε να ψύξετε.
- Βεβαιωθείτε ότι στο ψυγείο τοποθετούνται μόνο προϊόντα, τα οποία επιτρέπεται να ψύχονται στην επιλεγμένη θερμοκρασία.
- Εάν η θερμοκρασία μπορεί να ρυθμιστεί: Προσαρμόστε τη θερμοκρασία στην ποσότητα και στα είδη διατροφής.
- Τα τρόφιμα μπορούν εύκολα να απορροφήσουν ή να απελευθερώσουν οσμή ή γεύση. Τα τρόφιμα πρέπει πάντοτε να αποθηκεύονται καλυμμένα ή μέσα σε κλειστά δοχεία / φιάλες.
- Αποθηκεύστε τους διάφορους τύπους τροφίμων σύμφωνα με τα σχήματα.

ΥΠΟΔΕΙΞΗ

- Μην βάζετε στον κατεψυγμένο θάλαμο ανθρακούχα ποτά.
- Μπορείτε να χρησιμοποιήσετε τον κατεψυγμένο θάλαμο για να φτιάξετε παγάκια και για τη σύντομη φύλαξη κατεψυγμένων τροφίμων. Δεν είναι κατάλληλος για τη μακροπρόθεσμη αποθήκευση τροφίμων.
- Συσκευάζετε ξεχωριστά τα ωμά και τα μαγειρεμένα τρόφιμα.
- Προσέξτε την ημερομηνία λήξης των τροφίμων επάνω στις συσκευασίες τους.
- Μην αφήνετε τα κρύα τρόφιμα πολύ ώρα εκτός ψυγείου.
- Καθαρίζετε το εσωτερικό του ψυγείου ανά τακτά χρονικά διαστήματα.

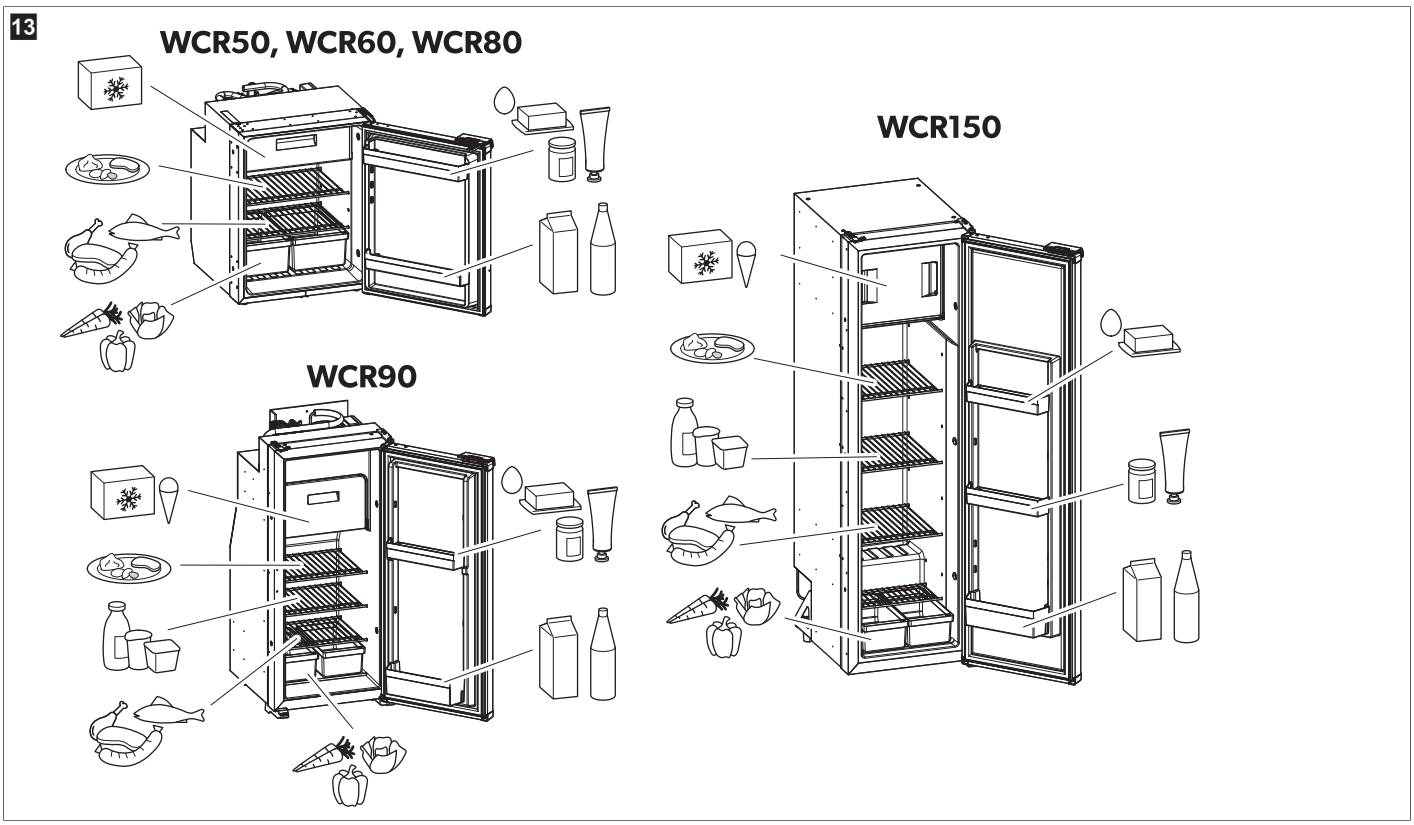

10.4 Ενεργοποίηση του ψυγείου

ΥΠΟΔΕΙΞΗ

› Κατά την πρώτη έναρξη χρήσης του ψυγείου ενδέχεται να δημιουργηθούν οσμές, οι οποίες εξουδετερώνονται μετά από μερικές ώρες. Αερίζετε καλά τον χώρο διαβίωσης.

› Σταθμεύστε το όχημα σε οριζόντια επιφάνεια, ειδικά πριν από την έναρξη χρήσης και την πλήρωση του ψυγείου πριν από ταξίδι.

› Πατήστε το πλήκτρο ⏻ για 2 s.

✓ Το ψυγείο ξεκινά τη λειτουργία του με τις πιο πρόσφατες ρυθμίσεις.

10.5 Απενεργοποίηση του ψυγείου

› Πατήστε το πλήκτρο ⏻ για 2 s.
⌄ Το ψυγείο απενεργοποιείται εντελώς.
› Εάν δεν σκοπεύετε να χρησιμοποιήσετε το ψυγείο για μεγάλο χρονικό διάστημα, αποσυνδέστε την τροφοδοσία ρεύματος.

10.6 Ρύθμιση της θερμοκρασίας

ΥΠΟΔΕΙΞΗ Σε θερμοκρασίες περιβάλλοντος 15 °C – 25 °C, επιλέξτε τη μεσαία ρύθμιση θερμοκρασίας.

› Πιέστε επαναλαμβανόμενα το πλήκτρο 🌡, μέχρι να ρυθμιστεί η επιθυμητή βαθμίδα θερμοκρασίας.

14

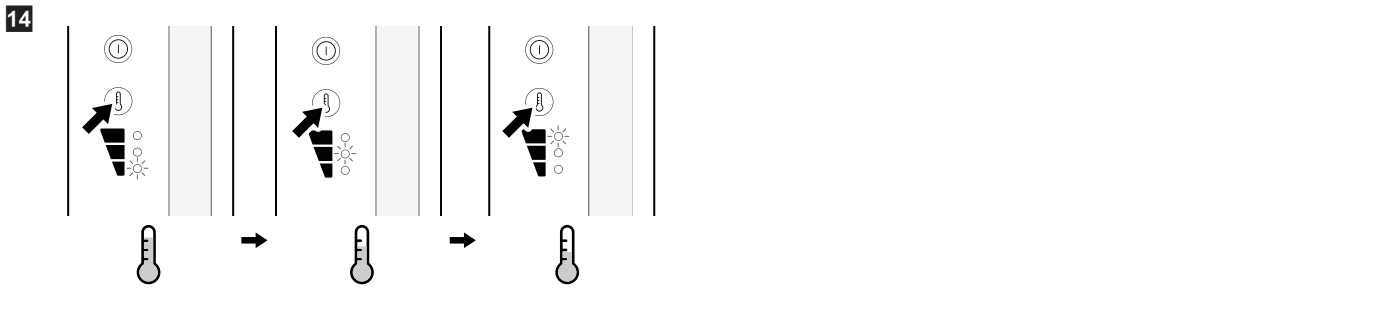

10.7 Ρύθμιση του τρόπου λειτουργίας

Για λεπτομέρειες σχετικά με τους τρόπους λειτουργίας, βλ. Τρόπος λειτουργίας στη σελίδα 455.

› Πιέστε επαναλαμβανόμενα το πλήκτρο ⊜ μέχρι να ανάψει η ενδεικτική λυχνία LED για τον επιθυμητό τρόπο λειτουργίας.
- Αθόρυβη λειτουργία **(Quiet):** Στην αθόρυβη λειτουργία, το ψυγείο λειτουργεί με μειωμένη στάθμη θορύβου.

  ΥΠΟΔΕΙΞΗ Μετά από 8 h ώρες σε αθόρυβη λειτουργία, το ψυγείο επιστρέφει αυτόματα στη λειτουργία απόδοσης, χρησιμοποιώντας την προηγούμενη διαμόρφωση.
- Λειτουργία απόδοσης **(Performance):** Στη λειτουργία απόδοσης, το ψυγείο λειτουργεί με την κανονική του λειτουργία.

  ΥΠΟΔΕΙΞΗ Όταν βρίσκεται στον τρόπο λειτουργίας απόδοσης, το ψυγείο παραμένει σε αυτόν τον τρόπο λειτουργίας, μέχρι να πραγματοποιηθεί κάποια αλλαγή.

⌄ Οι ενδεικτικές λυχνίες LED τόσο της επιλεγμένης λειτουργίας όσο και του επιλεγμένου επιπέδου ψύξης ανάβουν.

10.8 Τοποθέτηση των ραφιών

ΠΡΟΕΙΔΟΠΟΙΗΣΗ! Κίνδυνος παγίδευσης για παιδιά
› Όλα τα ράφια είναι σταθερά τοποθετημένα, ώστε να μην μπορούν να μπουν παιδιά μέσα στο ψυγείο.
› Τα ράφια πρέπει να αφαιρούνται μόνο για καθαρισμό.
› Επανατοποθετήστε τα ράφια και ασφαλίστε τα στη θέση τους.

ΥΠΟΔΕΙΞΗ Αφαιρέστε τον κατεψυγμένο θάλαμο πριν από την επανατοποθέτηση των ραφιών, για ευκολότερη πρόσβαση στα πίσω στηρίγματα των ραφιών.

Αφαίρεση των ραφιών

› Αφαιρέστε τα ράφια των **WCR50** και **WCR60** ως εξής:

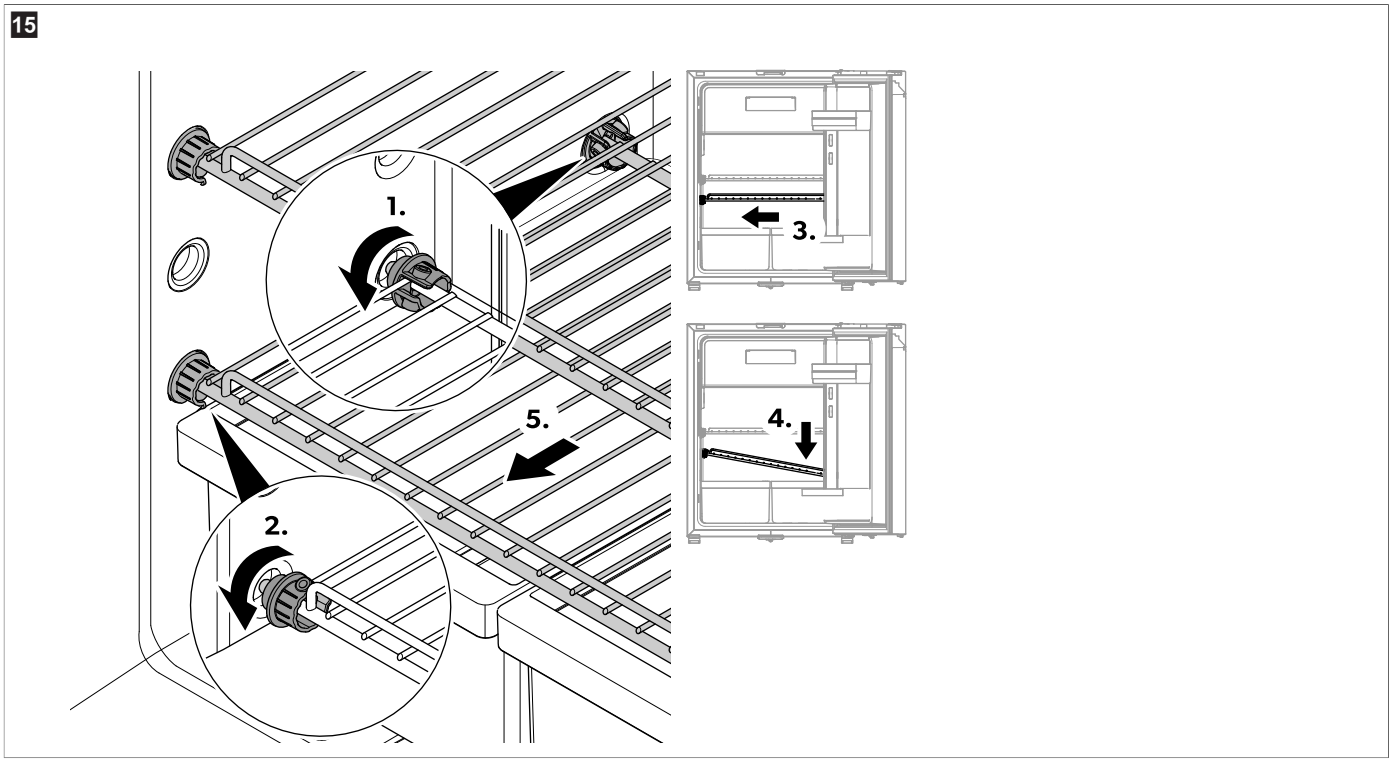

a) Περιστρέψτε τους πίσω πλαστικούς δακτυλίους έτσι ώστε τα ανοίγματα να είναι στραμμένα προς τα εμπρός.

b) Περιστρέψτε τους μπροστινούς πλαστικούς δακτυλίους έτσι ώστε τα ανοίγματα να είναι στραμμένα προς τα πίσω.

c) Σύρετε το πλέγμα στην πλευρά που είναι απέναντι από τον μεντεσέ της πόρτας.

d) Αφαιρέστε το πλέγμα από το ψυγείο.

e) Αφαιρέστε το πλέγμα από το ψυγείο.

› Αφαιρέστε τα ράφια του **WCR80** ως εξής:

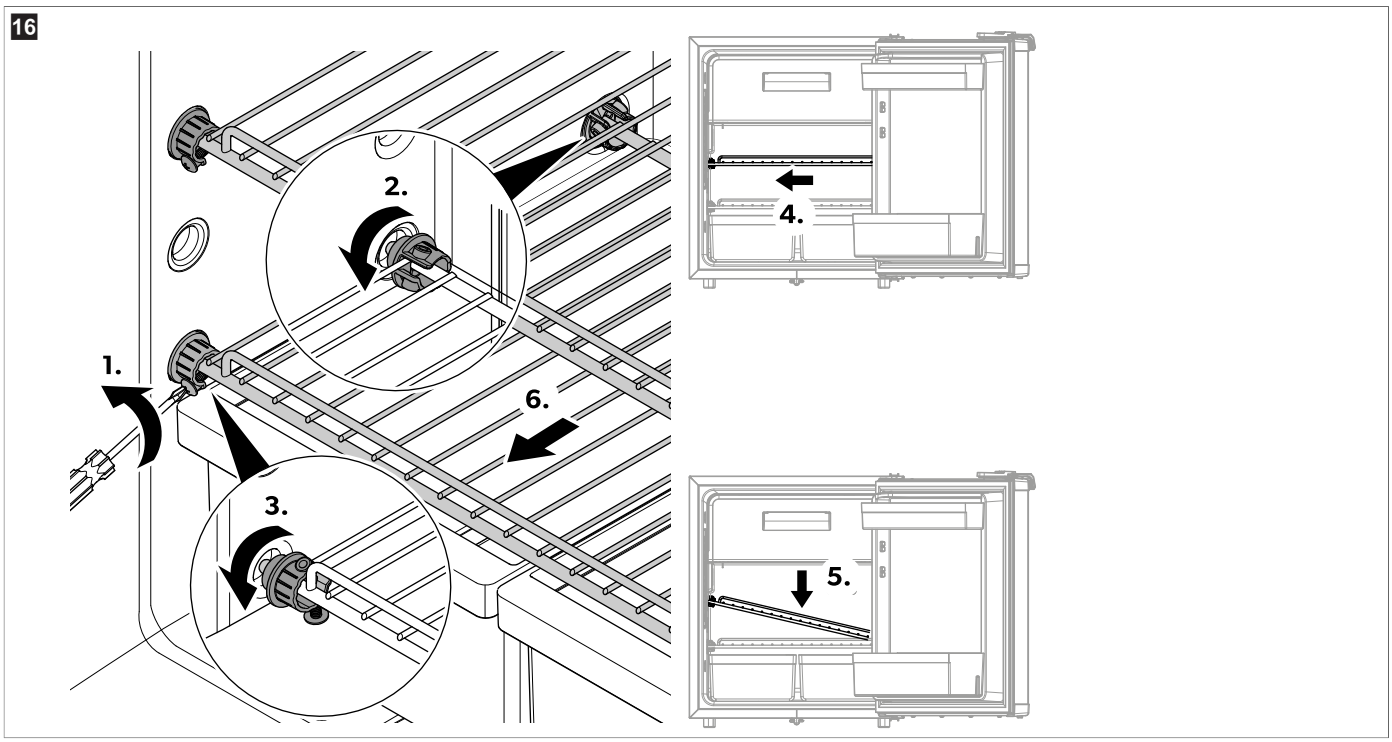

a) Χαλαρώστε τις βίδες.
b) Περιστρέψτε τους πίσω πλαστικούς δακτυλίους έτσι ώστε τα ανοίγματα να είναι στραμμένα προς τα εμπρός.
c) Περιστρέψτε τους μπροστινούς πλαστικούς δακτυλίους έτσι ώστε τα ανοίγματα να είναι στραμμένα προς τα πίσω.
d) Σύρετε το πλέγμα στην πλευρά που είναι απέναντι από τον μεντεσέ της πόρτας.
e) Γείρετε την πλευρά που είναι απέναντι από τον μεντεσέ της πόρτας προς τα κάτω.
f) Αφαιρέστε το πλέγμα από το ψυγείο.

› Αφαιρέστε τα ράφια του **WCR90** ως εξής:

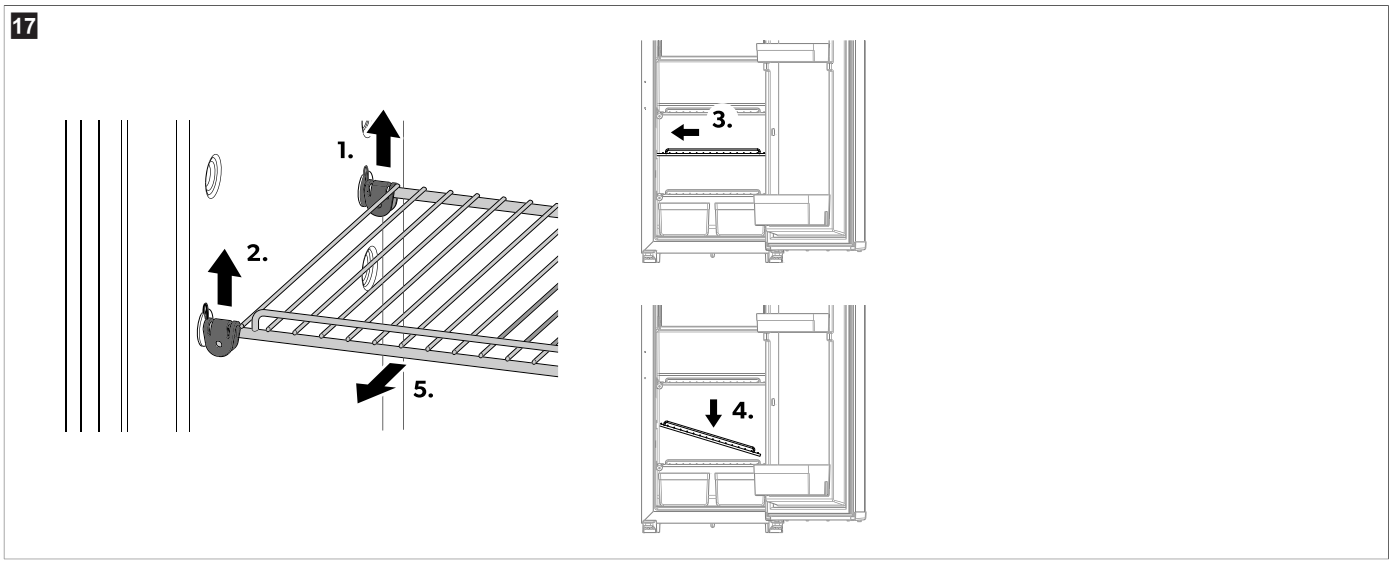

a) Χαλαρώστε το πίσω στήριγμα.
b) Ανασηκώστε το μπροστινό στήριγμα.
c) Σύρετε το πλέγμα στην πλευρά που είναι απέναντι από τον μεντεσέ της πόρτας.
d) Γείρετε την πλευρά που είναι απέναντι από τον μεντεσέ της πόρτας προς τα κάτω.
e) Αφαιρέστε το πλέγμα από το ψυγείο.

› Αφαιρέστε τα ράφια του **WCR150** ως εξής:

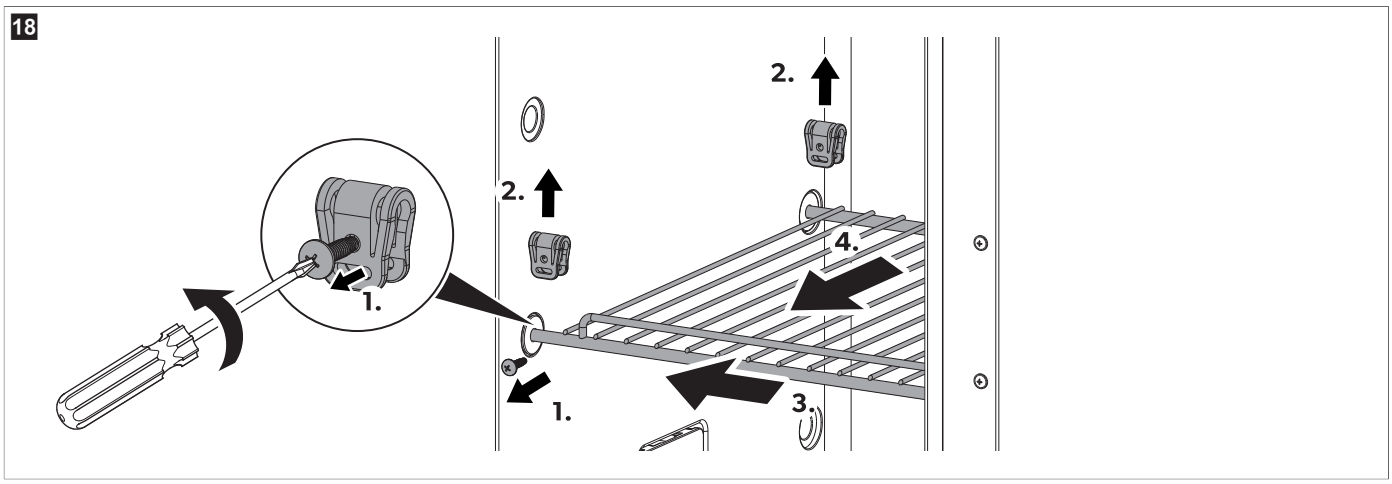

a) Χαλαρώστε τις βίδες.
b) Ανασηκώστε το στήριγμα.
c) Σύρετε το πλέγμα στην πλευρά που είναι απέναντι από τον μεντεσέ της πόρτας.
d) Αφαιρέστε το πλέγμα από το ψυγείο.

Επανατοποθέτηση των ραφιών

› Επανατοποθετήστε το ράφι με την αντίστροφη σειρά.

10.9 Άνοιγμα της πόρτας του ψυγείου

ΠΡΟΦΥΛΑΞΗ! Κίνδυνος τραυματισμού
› Κατά κανόνα κλείνετε και ασφαλίζετε την πόρτα του ψυγείου πριν ξεκινήσετε το ταξίδι.
› Ανοίξτε τις πόρτες προσεκτικά, επειδή τα προϊόντα μπορεί να έχουν μετατοπιστεί και μπορεί να πέσουν έξω.

Η πόρτα του ψυγείου μπορεί να ανοίξει είτε από την αριστερή είτε από τη δεξιά πλευρά (βλ. Αλλαγή οδηγού πόρτας στη σελίδα 460).

10.10 Κλείσιμο και ασφάλιση της πόρτας του ψυγείου

ΠΡΟΦΥΛΑΞΗ! Κίνδυνος τραυματισμού
› Εάν η πόρτα δεν είναι ασφαλισμένη σωστά, πιέστε προσεκτικά την πόρτα στην επάνω και στην κάτω πλευρά, μέχρι να ασφαλίσει στη θέση της.

ΥΠΟΔΕΙΞΗ Η πόρτα του ψυγείου διαθέτει έναν μηχανισμό ασφάλισης, ο οποίος χρησιμοποιείται επίσης για την προστασία του κατά τη μεταφορά.

› Πιέστε την πόρτα να κλείσει, μέχρι να ακουστεί ο χαρακτηριστικός ήχος κλικ στην επάνω πλευρά.

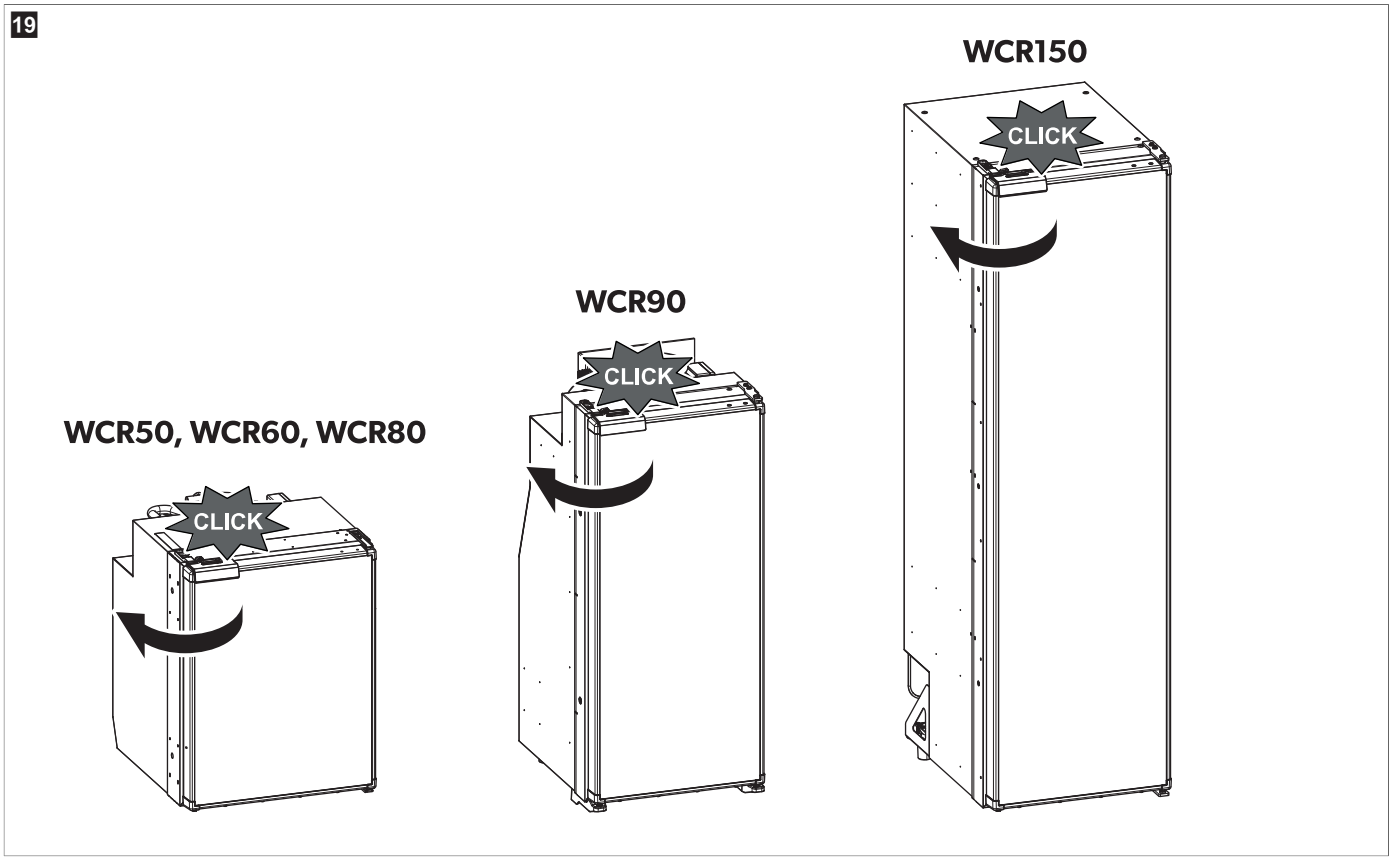

✓ Η πόρτα έχει πλέον κλείσει και ασφαλίσει.

11 Καθαρισμός και φροντίδα

ΠΡΟΕΙΔΟΠΟΙΗΣΗ! Κίνδυνος ηλεκτροπληξίας
› Πριν από κάθε εργασία καθαρισμού και φροντίδας, αποσυνδέετε το ψυγείο από το ηλεκτρικό δίκτυο.

ΠΡΟΣΟΧΗ! Κίνδυνος πρόκλησης ζημιάς
› Για τον καθαρισμό, μη χρησιμοποιείτε αιχμηρά ή σκληρά αντικείμενα, τριβικά καθαριστικά μέσα ή λευκαντικά, διότι μπορεί να προκαλέσουν ζημιές στη συσκευή.

ΠΡΟΣΟΧΗ! Κίνδυνος πρόκλησης ζημιάς
› Ποτέ μη χρησιμοποιείτε σκληρά ή αιχμηρά εργαλεία για την αφαίρεση των στρωμάτων πάγου και την αποκόλληση παγωμένων τροφίμων από τη συσκευή.
› Μη χρησιμοποιείτε μηχανικά ή άλλα βοηθητικά μέσα, για να επιταχύνετε τη διαδικασία απόψυξης.

› Καθαρίστε το ψυγείο τακτικά καθώς και σε περίπτωση ρύπανσης, με ένα υγρό πανί.
› Προσέξτε να μη στάξει καθόλου νερό μέσα στα λάστιχα στεγανοποίησης. Διαφορετικά μπορεί να προκληθεί ζημιά στα ηλεκτρονικά εξαρτήματα.
› Μετά από τον καθαρισμό, σκουπίστε το ψυγείο με ένα στεγνό πανί.
› Ελέγξτε ανά τακτικά διαστήματα τον σωλήνα αποστράγγισης συμπυκνωμάτων.

Καθαρίστε τον σωλήνα αποστράγγισης συμπυκνωμάτων, όταν απαιτείται. Εάν έχει βουλώσει, το νερό συμπύκνωσης συγκεντρώνεται στο κάτω μέρος του ψυγείου.

11.1 Απόψυξη ψυγείου

ΠΡΟΣΟΧΗ! Κίνδυνος πρόκλησης ζημιάς
› Μην χρησιμοποιείτε μηχανικά εργαλεία ή πιστολάκι μαλλιών για την αφαίρεση πάγου ή το ξεκόλλημα παγωμένων τροφίμων.

Εάν το ψυγείο χρησιμοποιείται για παρατεταμένες περιόδους σε συνθήκες υψηλής υγρασίας ή/και υψηλής θερμοκρασίας περιβάλλοντος, μπορεί να συσσωρευτεί παγετός στο πίσω εσωτερικό τοίχωμα, γεγονός που μπορεί να μειώσει την απόδοση ψύξης. Σε αυτήν την περίπτωση, συνιστάται η μη αυτόματη απόψυξη.

Απαιτείται περιοδική χειροκίνητη αποπάγωση του κατεψυγμένου θαλάμου. Συνιστάται εάν το στρώμα πάγου είναι μεγαλύτερο από 3 mm.

1. Αποσυνδέστε την παροχή ρεύματος.
2. Αδειάστε το περιεχόμενο.
3. Τοποθετήστε ένα πανί στον θάλαμο και στο ψυγείο, για να απορροφηθεί το νερό που θα δημιουργηθεί.
4. Αφήστε τις πόρτες ανοιχτές.
   - Μόνο στα **WCR90 WCR150:** Το μεγαλύτερο μέρος του συμπυκνώματος στον θάλαμο συντήρησης αποστραγγίζεται μέσω ενός εύκαμπτου σωλήνα στο πίσω μέρος του ψυγείου και δρομολογείται έξω από το όχημα.
   Το συμπύκνωμα από τον κατεψυγμένο θάλαμο συλλέγεται στο κάτω μέρος.
5. Στεγνώστε και τους δύο θαλάμους ψύξης με ένα πανί.

12 Αντιμετώπιση βλαβών

ΥΠΟΔΕΙΞΗ Για την ασφαλή λειτουργία μονάδων κατανάλωσης τάσης 12 V σε συρόμενο τροχόσπιτο κατά την κίνηση του οχήματος, πρέπει να διασφαλίζεται ότι το ρυμουλκό όχημα παρέχει επαρκή τάση. Σε ορισμένα οχήματα, το σύστημα διαχείρισης μπαταρίας ενδέχεται να απενεργοποιήσει αυτόματα τις μονάδες κατανάλωσης, για να προστατέψει την μπαταρία. Ενημερωθείτε σχετικά με αυτό από τον κατασκευαστή του οχήματος.

πρόβλημα	Αιτία	Προτεινόμενη θεραπεία
Το ψυγείο δεν λειτουργεί.	Η ασφάλεια στο καλώδιο συνεχούς ρεύματος είναι καμμένη.	> Αντικαταστήστε την ασφάλεια.
	Η ασφάλεια του οχήματος είναι καμμένη.	> Αντικαταστήστε την ασφάλεια του οχήματος. Ανατρέξτε στις οδηγίες χειρισμού του οχήματός σας.
	Η μπαταρία του οχήματος έχει αποφορτιστεί.	> Ελέγξτε την μπαταρία και φορτίστε την.
	Ο διακόπτης ανάφλεξης δεν είναι ενεργοποιημένος.	> Ενεργοποιήστε τον διακόπτη ανάφλεξης.
	Η θερμοκρασία του συμπιεστή είναι πολύ χαμηλή (<0 °C).	> Κλείστε / καλύψτε εντελώς όλα τα εξωτερικά πλέγματα αερισμού με μονωτικό υλικό.
	Το ψυγείο απενεργοποιείται αυτόματα σε περίπτωση ανεπαρκούς τάσης. (Τερματισμός τάσης αποφόρτισης: 10,4 V⎓)	> Φορτίστε την μπαταρία. Το ψυγείο θα επανεκκινηθεί αυτόματα. (Τάση επανεκκίνησης: 11,7 V⎓)
Κακή ψύξη, αύξηση της θερμοκρασίας εσωτερικού χώρου. Ο συμπιεστής λειτουργεί συνεχώς.	Ανεπαρκής αερισμός γύρω από την ψυκτική μονάδα.	> Βεβαιωθείτε ότι δεν έχουν φράξει τα πλέγματα αερισμού. > Μετακινήστε το ψυγείο σε μια άλλη θέση.
	Τα εσωτερικά τοιχώματα έχουν επικαλυφθεί με πάγο.	> Ελέγξτε εάν κλείνει σωστά η πόρτα του ψυγείου. > Βεβαιωθείτε ότι το λάστιχο στεγανοποίησης του ψυγείου εφαρμόζει σωστά και δεν έχει υποστεί ζημιά. > Πραγματοποιήστε απόψυξη του ψυγείου.
	Έχει ρυθμιστεί πολύ υψηλή θερμοκρασία.	> Ρυθμίστε μια χαμηλότερη θερμοκρασία.
	Η θερμοκρασία περιβάλλοντος είναι πολύ υψηλή.	> Αφαιρέστε για λίγο το πλέγμα αερισμού, ώστε ο ζεστός αέρας να μπορεί να διαφύγει ταχύτερα.
	Στο ψυγείο τοποθετήθηκε ταυτόχρονα πολύ μεγάλη ποσότητα τροφίμων.	> Αφαιρέστε μερικά τρόφιμα.
	Στο ψυγείο τοποθετήθηκε ταυτόχρονα πολύ μεγάλη ποσότητα ζεστών τροφίμων.	> Αφαιρέστε τα ζεστά τρόφιμα και αφήστε τα πρώτα να κρυώσουν, πριν τα ξαναβάλετε στο ψυγείο.

πρόβλημα	Αιτία	Προτεινόμενη θεραπεία
	Το ψυγείο δεν έχει λειτουργήσει ακόμη για πολύ ώρα.	> Ελέγξτε ξανά τη θερμοκρασία μετά από 4 h / 5 h.
	Ο συμπυκνωτής παρουσιάζει ρύπανση.	> Καθαρίστε τον συμπυκνωτή.
	Ο ανεμιστήρας είναι ελαττωματικός.	> Επικοινωνήστε με έναν εξουσιοδοτημένο τεχνικό του τμήματος εξυπηρέτησης πελατών.
Κακή ψύξη, αύξηση της θερμοκρασίας εσωτερικού χώρου. Ο συμπιεστής δεν λειτουργεί συχνά.	Η χωρητικότητα της μπαταρίας έχει εξαντληθεί.	> Φορτίστε την μπαταρία.
Κακή ψύξη, αύξηση της θερμοκρασίας εσωτερικού χώρου. Ο συμπιεστής δεν λειτουργεί (σύνδεση μπαταρίας).	Υπάρχει διακοπή στη σύνδεση ηλεκτρονικού συστήματος μπαταρίας.	> Δημιουργήστε τη σύνδεση.
	Ο γενικός διακόπτης είναι ελαττωματικός (εάν υπάρχει).	> Αντικαταστήστε τον γενικό διακόπτη.
	Η ασφάλεια τήξης της πρόσθετης γραμμής τροφοδοσίας έχει καεί (εάν υπάρχει).	> Αντικαταστήστε την ασφάλεια της γραμμής τροφοδοσίας.
	Η τάση της μπαταρίας είναι πολύ χαμηλή.	> Φορτίστε την μπαταρία.
	Η χωρητικότητα της μπαταρίας είναι πολύ χαμηλή.	> Αντικαταστήστε την μπαταρία.
	Τα καλώδια έχουν λασκάρει. Κακή επαφή (διάβρωση).	> Δημιουργήστε τη σύνδεση.
	Η διατομή του καλωδίου είναι πολύ μικρή.	> Αντικαταστήστε το καλώδιο.
	Ο συμπιεστής είναι ελαττωματικός.	> Επικοινωνήστε με έναν εξουσιοδοτημένο τεχνικό του τμήματος εξυπηρέτησης πελατών.
Ασυνήθιστοι θόρυβοι.	Κάποιο εξάρτημα του κυκλώματος ψυκτικού μέσου δεν μπορεί να κινηθεί ελεύθερα (ακουμπάει στο τοίχωμα).	> Απομακρύνετε το εξάρτημα από το εμπόδιο με προσεκτικό λύγισμα.
	Κάποιο ξένο αντικείμενο έχει κολλήσει ανάμεσα στη μονάδα ψύξης και στο τοίχωμα.	> Απομακρύνετε το ξένο αντικείμενο.
	Θόρυβος από τον ανεμιστήρα.	> Επικοινωνήστε με έναν εξουσιοδοτημένο τεχνικό του τμήματος εξυπηρέτησης πελατών.
Η πόρτα ανοίγει ακούσια κατά την κίνηση (π.χ. κατά την οδήγηση).		> Ρυθμίστε την ασφάλεια της πόρτας σε μια άλλη θέση.
Δεν κλείνει καλά η πόρτα.		> Ρυθμίστε την ασφάλεια της πόρτας σε μια άλλη θέση.
Η ασφάλεια της πόρτας δεν έχει ασφαλίσει σωστά.		> Βεβαιωθείτε ότι η πόρτα ασφαλίζει σωστά όταν κλείνει.

12.1 Ένδειξη σφαλμάτων

ΥΠΟΔΕΙΞΗ

> Όλα τα σφάλματα καταδεικνύονται μέσω μιας λυχνίας LED σφάλματος, η οποία αναβοσβήνει με πορτοκαλί χρώμα (βλ. Στοιχεία χειρισμού και ενδείξεων στη σελίδα 455).

> Στη λειτουργία απόδοσης ή στην αθόρυβη λειτουργία ακούγεται ένα επιπλέον ηχητικό σήμα.

Συχνότητα αναβοσβήματος	Σφάλμα	Πιθανή αιτία
1	Πολύ χαμηλή ή πολύ υψηλή τάση	Η τάση τροφοδοσίας βρίσκεται εκτός της ρυθμισμένης περιοχής.

Συχνότητα αναβοσβήματος	Σφάλμα	Πιθανή αιτία
2	Υπερβολικό ρεύμα ανεμιστήρα	Το φορτίο του ανεμιστήρα στη μονάδα ηλεκτρονικών είναι υψηλότερο από 1 A.
3	Το μοτέρ δεν εκκινείται	Ο ρότορας έχει φρακάρει. Η διαφορά πίεσης στο σύστημα ψύξης είναι πολύ υψηλή.
4	Πολύ χαμηλή ταχύτητα	Σε περίπτωση υπερφόρτωσης του συστήματος ψύξης, η ελάχιστη ταχύτητα του κινητήρα δεν μπορεί να διατηρηθεί.
5	Υπερθέρμανση της μονάδας ηλεκτρονικών	Εάν το σύστημα ψύξης έχει υπερβολικά υψηλό φορτίο ή εάν έχει ρυθμιστεί πολύ υψηλή θερμοκρασία, το ηλεκτρονικό σύστημα ενδέχεται να υπερθερμανθεί.
Συνεχές άναμμα	Σφάλματα αισθητήρα θερμοκρασίας	Ο αισθητήρας θερμοκρασίας είναι ελαττωματικός.

12.2 Ενδεικτική λυχνία LED συμπιεστή και σφάλματος

Η ενδεικτική λυχνία LED συμπιεστή και σφάλματος απεικονίζει την κατάσταση λειτουργίας του συμπιεστή ή καταδεικνύει σφάλμα:

Color	Περιγραφή
Λευκό	Συμπιεστής ενεργοποιημένος
Λυχνία σβηστή	Συμπιεστής απενεργοποιημένος
Πορτοκαλί (αναβόσβημα)	Σφάλμα (βλ. Ένδειξη σφαλμάτων στη σελίδα 469)

13 Εγγύηση

Ισχύει η νόμιμη διάρκεια εγγύησης. Εάν το προϊόν είναι ελαττωματικό, επικοινωνήστε με τη WAECO μέσω του customer@waeco.com ή του καταστήματος αγοράς.

Για τυχόν επισκευή ή αξίωση κάλυψης από την εγγύηση, παρακαλούμε να αποστείλετε επίσης τα παρακάτω έγγραφα μαζί με τη συσκευή:

- Ένα αντίγραφο της απόδειξης αγοράς με την ημερομηνία αγοράς
- Τον λόγο για την αξίωση κάλυψης από την εγγύηση ή μια περιγραφή της βλάβης

Λάβετε υπόψη ότι τυχόν επισκευή από εσάς τον ίδιο ή μη επαγγελματική επισκευή ενδέχεται να έχει συνέπειες ασφαλείας καθώς και να αποτελέσει αιτία ακύρωσης της εγγύησης.

14 Απόρριψη

ΠΡΟΣΟΧΗ! Κίνδυνος πρόκλησης ζημιάς

> Η μόνωση της συσκευής ψύξης περιέχει εύφλεκτο κυκλοπεντάνιο και απαιτεί ειδικές διαδικασίες απόρριψης. Παραδώστε τη συσκευή ψύξης στο τέλος του κύκλου ζωής της σε ένα κατάλληλο κέντρο ανακύκλωσης.

ΠΡΟΕΙΔΟΠΟΙΗΣΗ! Κίνδυνος παγίδευσης για παιδιά

> Πριν από την απόρριψη του παλαιού σας προϊόντος:
- Αποσυναρμολογήστε το καπάκι.
- Αφήστε τα καλάθια στη θέση τους, έτσι ώστε να μην είναι δυνατόν να σκαρφαλώσει κάποιο παιδί στο εσωτερικό της συσκευής.

Ανακύκλωση των υλικών συσκευασίας: Εάν είναι εφικτό, απορρίψτε τα υλικά συσκευασίας στους αντίστοιχους κάδους ανακύκλωσης.

Ο διαγραμμένος τροχοφόρος κάδος υποδεικνύει ότι το προϊόν είναι ηλεκτρικός ή ηλεκτρονικός εξοπλισμός και πρέπει να συλλέγεται ξεχωριστά για την κατάλληλη επεξεργασία, ανάκτηση και ανακύκλωση. Ο καταναλωτής είναι νομικά υποχρεωμένος να απορρίπτει κατάλληλα κάθε ηλεκτρικό ή ηλεκτρονικό εξοπλισμό ξεχωριστά από τα γενικά οικιακά απορρίμματα!

Αυτός ο διαχωρισμός είναι απαραίτητος, καθώς οι ηλεκτρικές συσκευές είναι πολύτιμοι πόροι και μπορεί να περιέχουν ουσίες που είναι επιβλαβείς για τον άνθρωπο και το περιβάλλον.

Για την τελική απόρριψη του προϊόντος, ζητήστε από το τοπικό κέντρο ανακύκλωσης ή έναν εξειδικευμένο έμπορο λεπτομερείς πληροφορίες για τη σχετική διαδικασία σύμφωνα με τους ισχύοντες κανονισμούς διάθεσης απορριμμάτων.

Το προϊόν μπορεί να απορριφθεί δωρεάν.

15 Δελτίο τεχνικών στοιχείων

Το κύκλωμα ψυκτικού μέσου περιέχει μια μικρή ποσότητα ενός φιλικού προς το περιβάλλον, αλλά εύφλεκτου ψυκτικού μέσου. Το ψυκτικό δεν προκαλεί ζημιά στο στρώμα του όζοντος και δεν αυξάνει το φαινόμενο του θερμοκηπίου. Σε περίπτωση διαρροής, το ψυκτικό μέσο ενδέχεται να αναφλεγεί.
Η ψυκτική μονάδα είναι σφραγισμένη ερμητικά.

Περαιτέρω πληροφορίες για το προϊόν μπορείτε να λάβετε μέσω του κωδικού ταχείας απόκρισης στην ενεργειακή ετικέτα ή μέσω του eprel.ec.europa.eu.

Γενικά τεχνικά στοιχεία	
Ηλεκτρική τάση σύνδεσης	12 V⎓ / 24 V⎓
Απόδοση ψύξης (επίπεδο ψύξης 3... επίπεδο 1)	– 12 °C ... – 7 °C
Μέση ισχύς εισόδου	50 W
Κλιματική κατηγορία	ST
Ψυκτικό μέσο	R600a
Ξεπάγωμα	Χειροκίνητη αποπάγωση
Έλεγχος / πιστοποίηση	CE

WCR50	
Συνολικός όγκος	44 L
Όγκος θαλάμου συντήρησης	39,6 L
Όγκος κατεψυγμένου θαλάμου	4,4 L
Διαστάσεις (Π×Υ×Β)	380 mm × 535 mm × 510 mm
Καθαρό βάρος	14 kg
Εκπομπή θορύβου (υποβλήθηκε σε δοκιμή σύμφωνα με το πρότυπο IEC 60704)	
Αθόρυβη λειτουργία (Quiet)	36 dB(A)
Λειτουργία απόδοσης (Performance)	40 dB(A)
Κατανάλωση ενέργειας (υποβλήθηκε σε δοκιμή σύμφωνα με το πρότυπο IEC 62552)	0,32 kWh/24h

WCR60	
Συνολικός όγκος	55 L
Όγκος θαλάμου συντήρησης	48,9 L
Όγκος κατεψυγμένου θαλάμου	6,1 L
Διαστάσεις (Π×Υ×Β)	448 mm × 535 mm × 537 mm
Καθαρό βάρος	15,5 kg
Εκπομπή θορύβου (υποβλήθηκε σε δοκιμή σύμφωνα με το πρότυπο IEC 60704)	
Αθόρυβη λειτουργία (Quiet)	38 dB(A)
Λειτουργία απόδοσης (Performance)	41 dB(A)
Κατανάλωση ενέργειας (υποβλήθηκε σε δοκιμή σύμφωνα με το πρότυπο IEC 62552)	0,33 kWh/24h

WCR80	
Συνολικός όγκος	75 L
Όγκος θαλάμου συντήρησης	68,4 L
Όγκος κατεψυγμένου θαλάμου	6,6 L
Διαστάσεις (Π×Υ×Β)	475 mm × 635 mm × 537 mm
Καθαρό βάρος	16,7 kg

WCR80	
Εκπομπή θορύβου (υποβλήθηκε σε δοκιμή σύμφωνα με το πρότυπο IEC 60704)	
Αθόρυβη λειτουργία (Quiet)	38 dB(A)
Λειτουργία απόδοσης (Performance)	41 dB(A)
Κατανάλωση ενέργειας (υποβλήθηκε σε δοκιμή σύμφωνα με το πρότυπο IEC 62552)	0,36 kWh/24h

WCR90	
Συνολικός όγκος	82 L
Όγκος θαλάμου συντήρησης	75 L
Όγκος κατεψυγμένου θαλάμου	7 L
Διαστάσεις (Π×Υ×Β)	418 mm × 966 mm × 507 mm
Καθαρό βάρος	19 kg
Εκπομπή θορύβου (υποβλήθηκε σε δοκιμή σύμφωνα με το πρότυπο IEC 60704)	
Αθόρυβη λειτουργία (Quiet)	38 dB(A)
Λειτουργία απόδοσης (Performance)	41 dB(A)
Κατανάλωση ενέργειας (υποβλήθηκε σε δοκιμή σύμφωνα με το πρότυπο IEC 62552)	0,48 kWh/24h

WCR150	
Συνολικός όγκος	153 L
Όγκος θαλάμου συντήρησης	135,5 L
Όγκος κατεψυγμένου θαλάμου	17,5 L
Διαστάσεις (Π×Υ×Β)	418 mm × 1482 mm × 574 mm
Καθαρό βάρος	31,5 kg
Εκπομπή θορύβου (υποβλήθηκε σε δοκιμή σύμφωνα με το πρότυπο IEC 60704)	
Αθόρυβη λειτουργία (Quiet)	36 dB(A)
Λειτουργία απόδοσης (Performance)	40 dB(A)
Κατανάλωση ενέργειας (υποβλήθηκε σε δοκιμή σύμφωνα με το πρότυπο IEC 62552)	0,46 kWh/24h

Lietuvių k.

1 Svarbios pastabos ... 473
2 Simbolių paaiškinimas ... 473
3 Ant prietaiso esančių simbolių paaiškinimas ... 474
4 Saugos instrukcijos ... 474
5 Tikslinė grupė ... 475
6 Pristatoma komplektacija ... 475
7 Intended use ... 475
8 Techninis aprašymas ... 476
8.1 Prietaiso aprašymas ... 476
8.2 Valdymo ir ekrano elementai ... 476
8.3 Veikimo režimas ... 477
9 Montavimas ... 477
9.1 Montavimo vietos pasirinkimas ... 478
9.2 Šaldytuvo pritvirtinimas ... 480
9.3 Vandens išleidimo žarnelės įrengimas ... 480
9.4 Durelių apgręžimas ... 482
9.5 Apdailos skydelio keitimas ... 482
9.6 Maitinimo šaltinio prijungimas ... 483
10 Naudojimas ... 483
10.1 Prieš pirmąjį naudojimą ... 483
10.2 Energijos taupymas ... 483
10.3 Pastabos apie maisto laikymą ... 483
10.4 Šaldytuvo įjungimas ... 484
10.5 Šaldytuvo išjungimas ... 484
10.6 Temperatūros nustatymas ... 484
10.7 Veikimo režimo nustatymas ... 485
10.8 Lentynų išdėstymas ... 485
10.9 Šaldytuvo durelių atidarymas ... 488
10.10 Šaldytuvo durelių atidarymas ir tvirtinimas ... 488
11 Valymas ir priežiūra ... 489
11.1 Šaldytuvo atitirpinimas ... 489
12 Gedimų nustatymas ir šalinimas ... 490
12.1 Klaidos indikacija ... 491
12.2 Kompresoriaus ir klaidų šviesadiodis indikatorius ... 491
13 Garantija ... 491
14 Utilizavimas ... 492
15 Techniniai duomenys ... 492

1 Svarbios pastabos

Atidžiai perskaitykite šią instrukciją ir sekite visas instrukcijas, nurodymus ir perspėjimus, pateiktus šiame gaminio vadove, ir griežtai jų laikykitės, kad užtikrintumėte, jog šis gaminys visada bus įrengtas, naudojamas ir prižiūrimas tinkamai. Ši instrukcija PRIVALO likti šalia šio gaminio.

Naudodamiesi šiuo gaminiu patvirtinate, kad atidžiai perskaitėte visas instrukcijas, nurodymus ir perspėjimus ir suprantate dokumente išdėstytas sąlygas bei sutinkate jų laikytis. Šį gaminį sutinkate naudoti tik pagal numatytąją paskirtį ir taip, kaip nurodo šioje gaminio instrukcijoje pateiktos instrukcijos, nurodymai ir perspėjimai, taip pat laikydamiesi taikomų teisių ir teisės aktų. Nesusipažinus su šioje instrukcijoje pateiktomis instrukcijomis ir perspėjimais ir jų nesilaikius galite susižaloti patys ir sužaloti kitus asmenis, pažeisti gaminį arba pridaryti žalos kitai netoliese esančiai nuosavybei. Ši gaminio instrukcija, taip pat ir instrukcijos, nurodymai, perspėjimai ir kiti susiję dokumentai, gali būti keičiami ir atnaujinami. Norėdami gauti naujausios informacijos apie gaminį, apsilankykite adresu qr.dometic.com/bgWFax.

2 Simbolių paaiškinimas

Signaliniu žodžiu pažymima informacija apie saugą ir turtinę žalą, taip pat nurodomas pavojaus rimtumo laipsnis ar lygis.

ĮSPĖJIMAS!
> nurodo pavojingą situaciją, kurios neišvengus gali grėsti mirtinas arba sunkus sužalojimas.

PERSPĖJIMAS!
> nurodo pavojingą situaciją, kurios neišvengus gali grėsti lengvas arba vidutinio sunkumo sužalojimas.

PRANEŠIMAS!
> Nurodo situaciją, kurios neišvengus, gresia turtinė žala.

PASTABA Papildoma informacija apie gaminio eksploatavimą.

3 Ant prietaiso esančių simbolių paaiškinimas

Įspėjimas! Gaisro / degių medžiagų rizika

4 Saugos instrukcijos

Bendroji sauga

ĮSPĖJIMAS! Elektros srovės pavojus

> Šaldytuvą montuoti ir atjungti gali tik kvalifikuoti darbuotojai.
> Montavimo darbus nuo vandens neapsaugotose patalpose turi atlikti kvalifikuotas technikas.
> Jei montuojate šaldytuvą po tentu ar panašioje aplinkoje, reikia apsaugoti jį nuo lietaus ir taškomo vandens.
> Nenaudokite šaldytuvo, jei jis pastebimai pažeistas.
> Šį šaldytuvą gali taisyti tik kvalifikuotas personalas. Netinkamai remontuojant gali kilti rimtas pavojus arba galima sugadinti šaldytuvą.
> Statydami šaldytuvą įsitikinkite, kad maitinimo laidas nėra įstrigęs ar pažeistas.
> Nelieskite laidų plikomis rankomis.

ĮSPĖJIMAS! Gaisro pavojus

> Aušalo grandinėje esantis aušalas yra labai degus, todėl įvykus nuotėkiui gali susikaupti degių dujų (jei prietaisas naudojamas mažoje patalpoje). Jei buvo pažeista aušalo grandinė:
  - Atvirą liepsną ir potencialius degimo šaltinius laikykite atokiai nuo šaldytuvo.
  - Gerai išvėdinkite patalpą.
  - Išjunkite šaldytuvą.
> Aušalo grandinėje yra nedidelis kiekis aplinkai nekenksmingo, bet degaus aušalo. Jis nepažeidžia ozono sluoksnio ir nedidina šiltnamio efekto. Išsiliejęs aušalas gali užsidegti.
> Šaldytuvai su degiu aušalu: Nenaudokite ar nelaikykite šaldytuvo uždarose vietose, kuriuose nėra oro srauto arba jis labai mažas.

ĮSPĖJIMAS! Sprogimo pavojus

> Šaldytuve nelaikykite jokių sprogių medžiagų, pavyzdžiui, aerozolių balionėlių su sprogstamosiomis medžiagomis.

ĮSPĖJIMAS! Pavojus sveikatai

> **Europos Sąjunga, Jungtinė Karalystė ir Turkija:** Šį prietaisą gali naudoti vaikai nuo 8 metų amžiaus ir fizinių, sensorinių arba psichikos sutrikimų turintys arba stokojantys patirties ir žinių asmenys, jeigu jie yra prižiūrimi arba išmokyti saugiai naudoti šį prietaisą ir suvokia jo keliamus pavojus. **Visi kiti regionai:** Šis prietaisas neskirtas naudoti asmenims (įskaitant vaikus), turintiems fizinių, sensorinių arba psichikos sutrikimų arba stokojantiems patirties ir žinių, jeigu jie nėra prižiūrimi arba instruktuojami dėl šio prietaiso saugaus naudojimo už jų saugumą atsakingo asmens.
> Vaikams nuo 3 iki 8 metų leidžiama sudėti produktus į šaldytuvą ir išimti iš jo.
> Vaikams draudžiama šį prietaisą valyti ir atlikti jo techninę priežiūrą be suaugusiųjų priežiūros.
> Vaikus reikia prižiūrėti, kad jie nežaistų su šaldytuvu.

ĮSPĖJIMAS! Vaikų įstrigimo pavojus

> Įsitikinkite, kad lentynos sumontuotos ir pritvirtintos taip, kad vaikai negalėtų užsirakinti šaldytuve.
> Prieš išmesdami seną šaldytuvą:
  - išmontuokite stalčius.
  - Palikite lentynas šaldytuve, kad vaikai negalėtų įlipti į vidų.
> Išimkite dureles.

PERSPĖJIMAS! Pavojus sveikatai

> Jį būtina pritvirtinti pagal montavimo instrukcijas, kad būtų išvengta pavojaus dėl šaldytuvo nestabilumo.
> Pasirūpinkite, kad šaldytuve ir jo korpuse ar integruotoje konstrukcijoje esančios ventiliacijos angos nebūtų užkimštos.
> Atitirpinimo procesui pagreitinti nenaudokite mechaninių prietaisų ar kitų priemonių, nebent juos yra rekomendavęs gamintojas.
> Jokiomis aplinkybėmis neatidarykite ir nepažeiskite šaltnešio kontūro.
> Šaldytuvo viduje nenaudokite kitų elektros prietaisų, nebent šiam tikslui juos yra rekomendavęs gamintojas.

PERSPĖJIMAS! Sužalojimų rizika

> ŠIAME ŠALDYTUVE AR ŠALIA JO NENAUDOKITE AR NELAIKYKITE DEGIŲ MEDŽIAGŲ.
> NEDĖKITE DAIKTŲ ANT ŠIO ŠALDYTUVO AR PRIEŠAIS JĮ.
> NEMODIFIKUOKITE ŠIO ŠALDYTUVO.

PRANEŠIMAS! Žalos pavojus
- Jei yra kondensato išleidimo anga, ji visada turi būti švari.
- Jei šaldytuve yra ventiliacijos grotelės, valydami transporto priemonę nenaudokite aukšto slėgio valymo įrenginių šalia ventiliacijos grotelių.
- Saugokite šaldytuvą nuo lietaus.
- Niekada netraukite kištuko iš kištukinio lizdo už jungiamojo kabelio.

Montavimo sauga

ĮSPĖJIMAS! Elektros srovės pavojus
- Neprijunkite ir nedėkite kelių nešiojamųjų lizdų arba nešiojamųjų maitinimo šaltinių šaldytuvo gale.

ĮSPĖJIMAS! Gaisro pavojus
- Jei naudojamas silikoninis hermetikas ar pan. medžiaga, dirbkite švariai ir nepalikdami likučių. Jei silikono gijos turės sąlytį su įkaitusiomis dalimis ar atvira liepsna, kils gaisro pavojus.
- Nemontuokite šaldytuvo šalia atviros liepsnos ar kitų šilumos šaltinių, pavyzdžiui, šildytuvų, tiesioginės saulės šviesos ar dujinių orkaičių.

PRANEŠIMAS! Žalos pavojus
- Transportuodami prietaisą laikykite jį tik už korpuso.
- Montuoti šaldytuvą galima tik įrengtoje nišoje. Reikia įtvirtinti šaldytuvą balduose / spintelėse naudojant tvirtinimo rėmą ar kitas junges, kad neapvirstų. Sumontavus šaldytuvą, turi būti pasiekiamas tik jo priekis.

5 Tikslinė grupė

Prietaiso elektros instaliaciją ir nustatymą turi atlikti kvalifikuotas darbuotojas, turintis elektros įrangos montavimo ir eksploatavimo praktinių įgūdžių bei žinių ir baigęs saugos mokymo kursą apie tai, kaip atpažinti darbe kylančius pavojus ir jų išvengti. Be to, šis asmuo turi būti susipažinęs su šalyje, kurioje montuojama ir (arba) naudojama įranga, taikomomis taisyklėmis ir dalyvavęs saugos mokymuose, kad galėtų nustatyti ir išvengti susijusių pavojų.
Visi kiti veiksmai numatyti ir neprofesionaliems naudotojams.

6 Pristatoma komplektacija

Kiekis	Aprašymas
1	Šaldytuvas
1	Išleidimo alkūnė
4	Fiksavimo dangtelis
1	Trumpas naudojimo vadovas
1	Naudojimo vadovas (tik internetinis)

7 Intended use

The refrigerator is intended for:

- Installation in caravans and motor homes
- Cooling and storing food
- Storing frozen food

The refrigerator is not suitable for:

- Storing medications and other medical products
- Storing corrosion substances or substances that contain solvents
- Quickly-freezing food

The frozen compartment is suitable for storing frozen food, storing ice cream and making ice cubes. The compartment is not suitable for freezing unfrozen food.

The refrigerator is intended for installation in a piece of cabinetry or an installation niche. Once installed, only the front of the refrigerator may be accessible.

This refrigerator is not intended to be used in household applications.

The device is designed to be operated from a 12 V⎓ or 24 V⎓ onboard supply.

Optimum cooling performance is provided at ambient temperatures between 16 °C ... 38 °C.

Šis gaminį galima naudoti tik pagal numatytą paskirtį ir vadovaujantis šiomis instrukcijomis.

Šiame vadove pateikiama informacija, reikalinga tinkamam gaminio įrengimui ir (arba) naudojimui. Dėl prasto įrengimo ir (arba) netinkamo naudojimo ar techninės priežiūros gaminys gali veikti netinkamai ir sugesti.

Gamintojas neprisiims atsakomybės už patirtus sužeidimus ar žalą gaminiui, atsiradusią dėl šių priežasčių:

- Netinkamas montavimas, surinkimas ar prijungimas, įskaitant per aukštą įtampą
- Netinkamos techninės priežiūros arba jeigu buvo naudotos neoriginalios, gamintojo nepateiktos atsarginės dalys
- Gaminio pakeitimai be aiškaus gamintojo leidimo
- Naudojimas kitais tikslais, nei nurodyta šiame vadove

Waeco pasilieka teisę keisti gaminio išvaizdą ir specifikacijas.

8 Techninis aprašymas

Šis šaldytuvas – tai kompresorinis šaldytuvas, skirtas naudoti su 12 V⎓ / 24 V⎓ maitinimo šaltiniu.

PASTABA Jei norite saugiai naudoti 12 V⎓ / 24 V⎓ buitinius prietaisus važiuodami priekabiniame namelyje, užtikrinkite, kad tempianti transporto priemonė tiektų pakankamą įtampą. Kai kuriose transporto priemonėse akumuliatoriaus valdymo sistema gali automatiškai išjungti buitinius prietaisus akumuliatoriui apsaugoti. Dėl daugiau informacijos kreipkitės į transporto priemonės gamintoją.

Prietaisas gali šaldyti produktus nuo 2 °C ... 7 °C ir laikyti juos šaltai. Užšalimo temperatūros kameroje galima laikyti užšaldytus produktus. Valdymo ekrane galima nustatyti norimą temperatūrą.

Visos šaldytuve naudotos medžiagos yra tinkamos naudoti su maisto produktais. Aušalo kontūras yra hermetiškai užsandarintas.

8.1 Prietaiso aprašymas

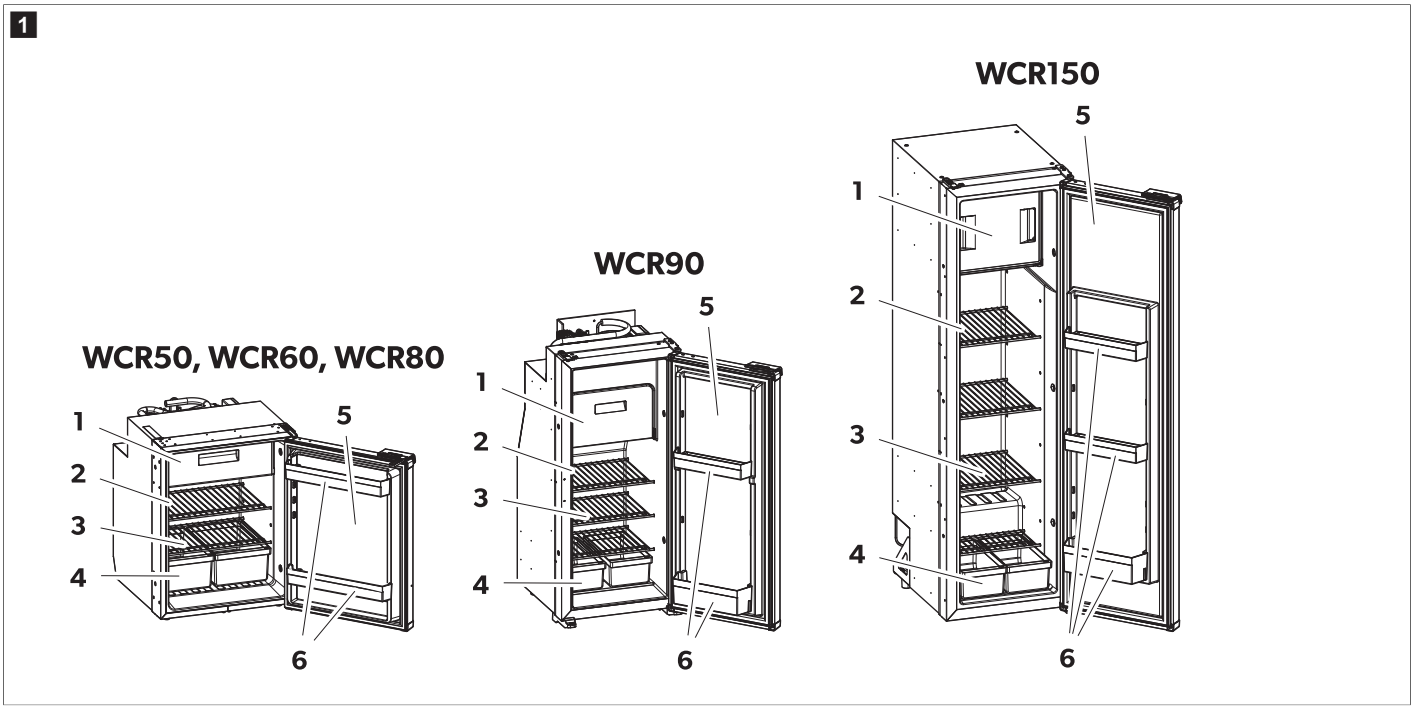

Nr. pav. 1 puslapyje 476	Aprašymas	Kiekis		
		WCR50, 60, 80	WCR90	WCR150
1	Užšalimo temperatūros kamera	1	1	1
2	Valdymo ir ekrano elementai	1	1	1
3	Išimama šaldytuvo lentyna	2	3	4
4	Produktų traškumą išlaikantis stalčiukas	2	2	2
5	Šaldytuvo durelės	1	1	1
6	Durelių lentyna	2	2	3

8.2 Valdymo ir ekrano elementai

Ant vidinės šaldytuvo sienelės yra šviesadiodis ekranas.

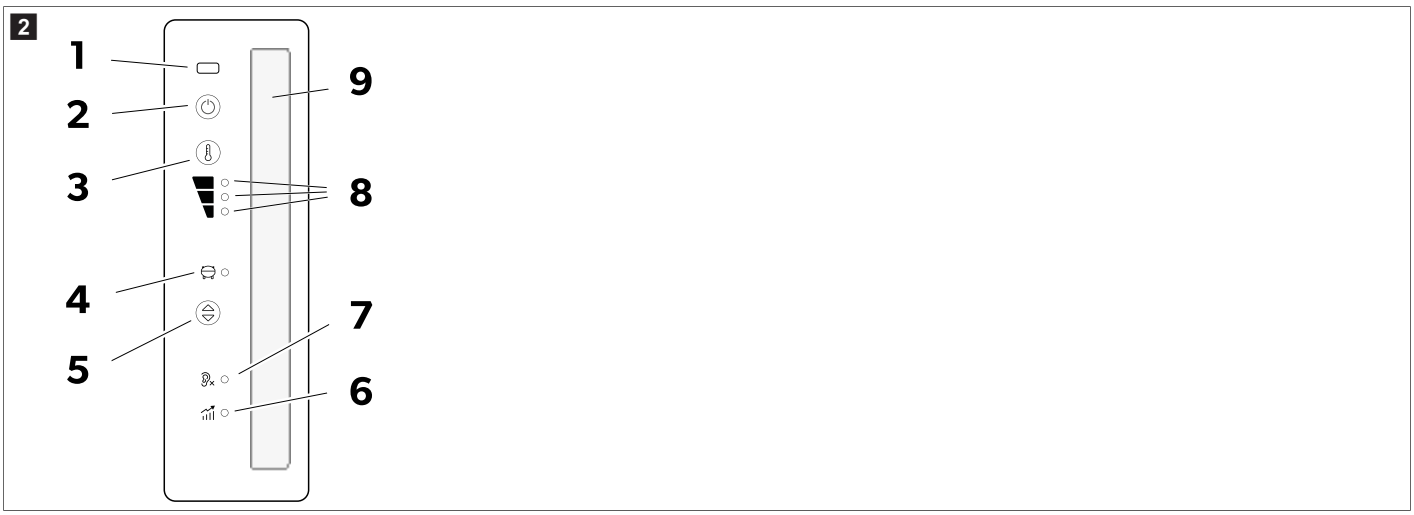

Šviesadiodžiame ekrane rodomi šie valdymo ir informaciniai elementai:

Elementas	Paaiškinimas
1	IR durelių atidarymo jutiklis
2	Įjungimo / išjungimo mygtukas
3	Vėsinimo lygio nustatymo mygtukas
4	Kompresoriaus ir klaidų šviesadiodis indikatorius
5	Veikimo režimo mygtukas
6	Veikimo režimas (Performance)
7	Tylus režimas (Quiet)
8	1–3 vėsinimo lygio šviesadiodis indikatorius
9	Vidaus apšvietimas

8.3 Veikimo režimas

Veikimo režimas	Simbolis	Aprašymas
Tylus režimas (Quiet)		veikimas esant mažesniam triukšmo lygiui. 1 vėsinimo lygis
Veikimo režimas (Performance)		1 – 3 vėsinimo lygis

9 Montavimas

PERSPĖJIMAS! Pavojus sveikatai
> Siekiant išvengti pavojų dėl prietaiso nestabilumo, būtina tvirtinti jį vadovaujantis instrukcijomis.

PERSPĖJIMAS! Sužalojimų rizika
> Šaldytuvo kraštai yra aštrūs. Montuodami mūvėkite pirštines.

PASTABA Tik WCR90, WCR150: Jei pakeičiate absorbcinį šaldytuvą kompresoriniu modeliu, būtinai iki galo uždarykite visas išorines ventiliacijos groteles. To nepadarius, kompresorius gali neveikti esant žemai aplinkos temperatūrai (žemesnei nei 0 °C) ir tai keltų gedimo riziką.

PRANEŠIMAS! Žalos pavojus
> Montuokite šaldytuvą taip, kad jis būtų lengvai pasiekiamas priežiūros darbams atlikti (žr. Vandens išleidimo žarnelės įrengimas puslapyje 480).
> Montuokite šaldytuvą taip, kad galėtumėte lengvai jį išmontuoti.
> Montuokite šaldytuvą taip, kad būtų galima lengvai išnešti jį iš transporto priemonės.
> Montuokite šaldytuvą nišoje, kad jis tvirtai laikytųsi, kai transporto priemonė juda.

9.1 Montavimo vietos pasirinkimas

PRANEŠIMAS! Žalos pavojus

- Nemontuokite šaldytuvo namelio ant ratų gale atsukę dureles važiavimo kryptimi.
- Po stalviršiu montuojamą įrenginį montuokite atsukę dureles važiavimo kryptimi tik jei jis yra šalia stumdomųjų durų ir už priekinių sėdynių.
- Prieš pirmą kartą įjungdami prietaisą palikite jį stovėti vertikalioje padėtyje bent 3 h.
- Nestatykite šaldytuvo tiesiai ant transporto priemonės grindų.
- Įmontuodami šaldytuvą balduose palikite būtinus tarpus.

WCR50, WCR60, WCR80

3

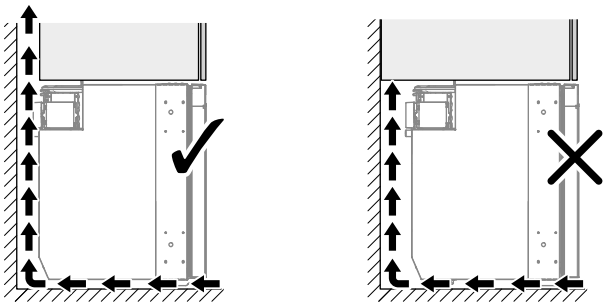

PASTABA **Tik WCR90, WCR150**: Nemontuokite prietaiso ant paaukštintos pakopos. Gali būti sunku pasiekti viršuje sumontuotą fiksatorių, todėl bus sudėtinga atidaryti dureles.

- Šiuo tikslu pastatykite transporto priemonę horizontaliai.
- Įsitikinkite, kad grindys tvirtos ir lygios.
- Įsitikinkite, kad jokie kilimėliai netrukdys durelėms judėti.
- Įsitikinkite, kad visas šaldytuvas remiasi ant baldo grindų iki pat viršutinės durelių briaunos.
- Montuokite šaldytuvą tinkamai.

> Montuodami šaldytuvą palikite pakankamą tarpą nuo sienų, kad vyktų tinkama oro cirkuliacija.
- Parinktis **A**
- Parinktis **B**

WCR50, WCR60, WCR80

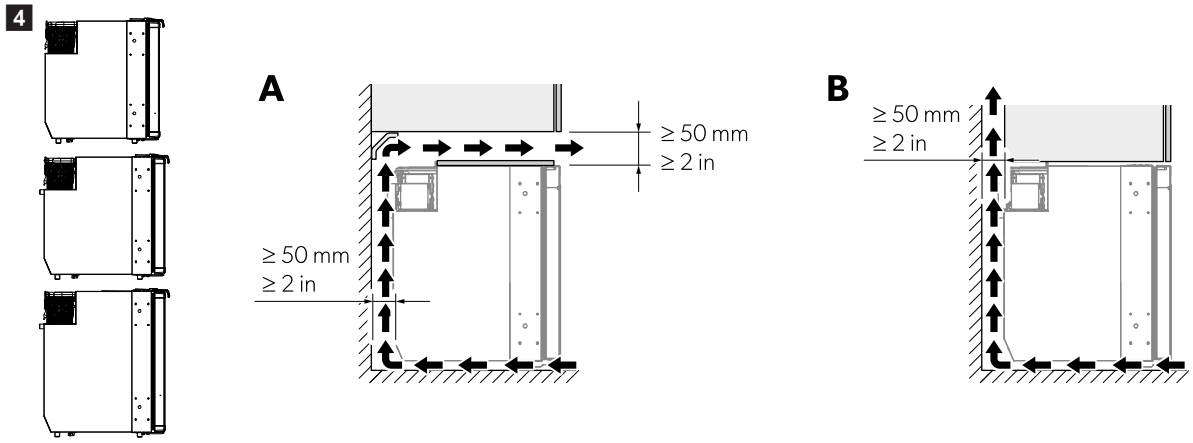

WCR90

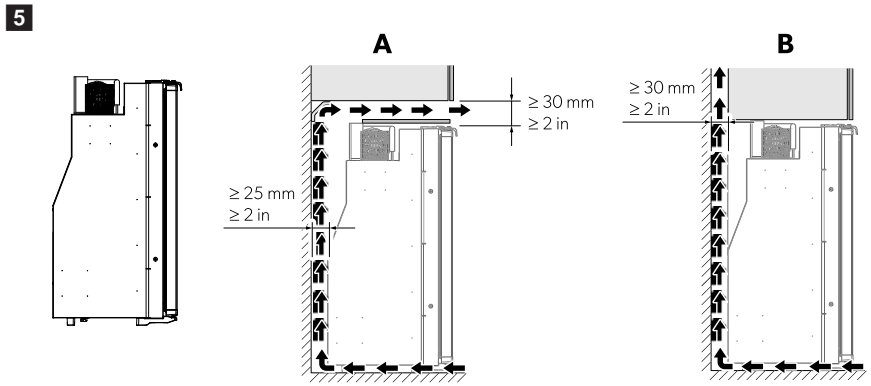

WCR150

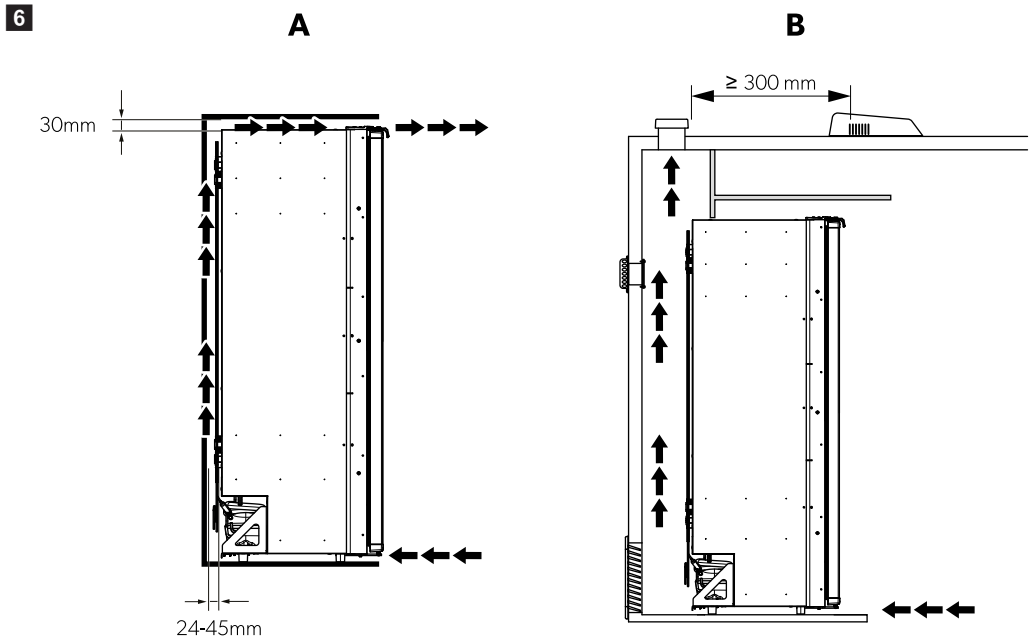

PASTABA Jei oro srautas bus nepakankamas, sutrumpės naudojimo trukmė ir sumažės vėsinimo efektyvumas.

9.2 Šaldytuvo pritvirtinimas

PRANEŠIMAS! Žalos pavojus

> Sukite varžtus tik per pateiktas įvores, kad nesugadintumėte komponentų iš putplasčio, pavyzdžiui, kabelių.
> Gerai pritvirtinkite šonines sieneles arba juostas, kad varžtai liktų priveržti net ir esant didesnėms apkrovoms.

1. Stumkite šaldytuvą į spintą, kol durelės susilygins su priekiniu kraštu.

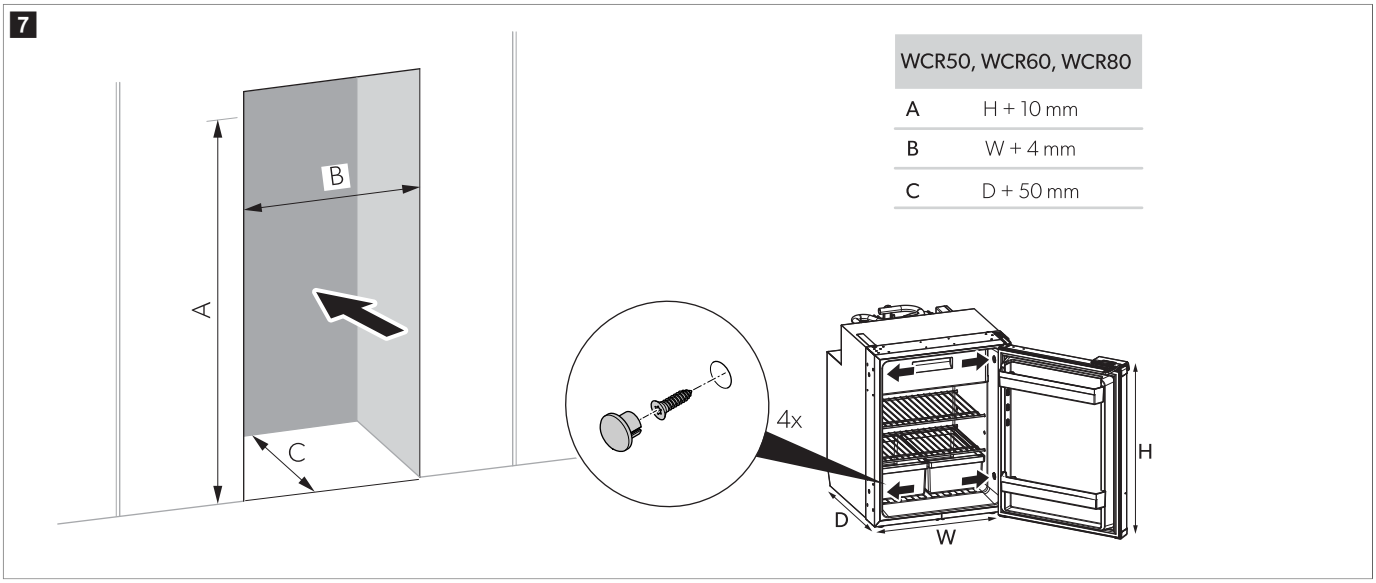

WCR50, WCR60, WCR80	
A	H + 10 mm
B	W + 4 mm
C	D + 50 mm

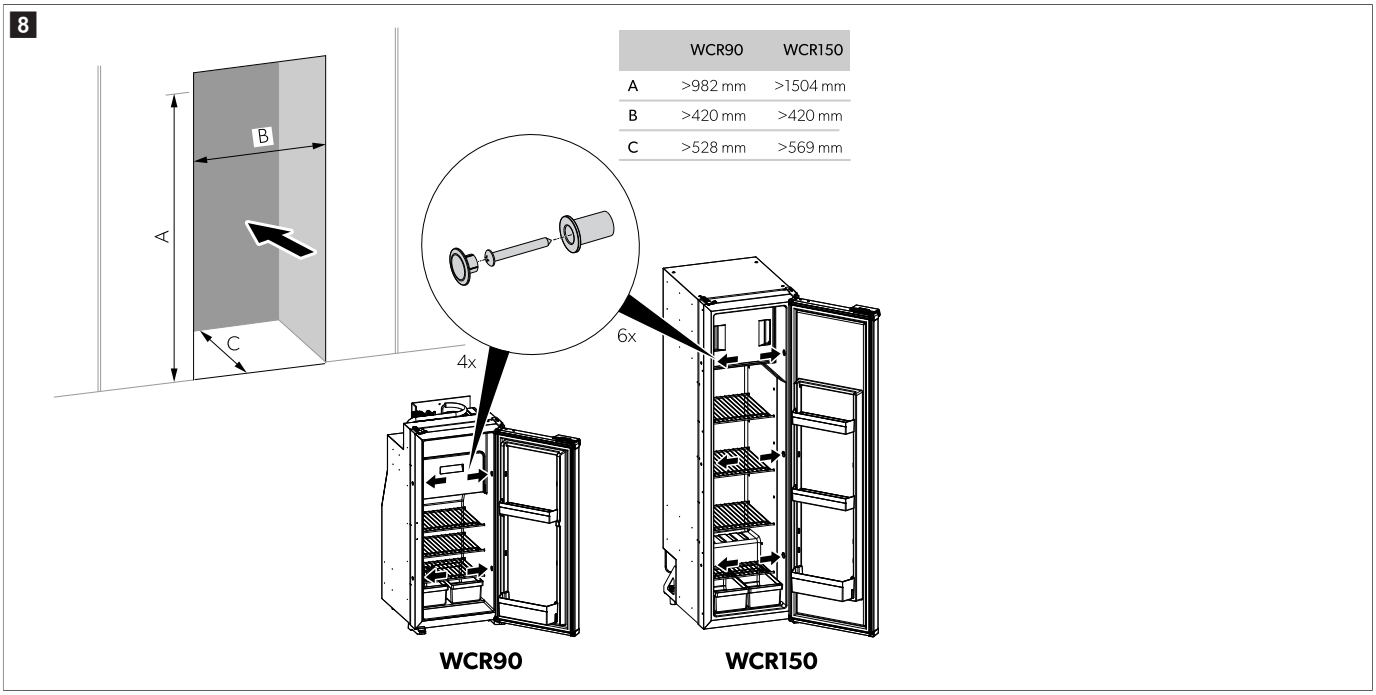

	WCR90	WCR150
A	>982 mm	>1504 mm
B	>420 mm	>420 mm
C	>528 mm	>569 mm

2. Priveržkite varžtus pro plastikines įvores šaldytuvo šonuose ir toliau į sieną.

3. Ant varžtų galvučių uždėkite dangtelius.

9.3 Vandens išleidimo žarnelės įrengimas

Dažnai darinėjant dureles, netinkamai laikant maistą ar įdėjus per šiltą maistą, šaldytuvo viduje gali vykti kondensacija. Kondensaciją reikia išleisti esant pastoviam nuolydžiui.

PASTABA Netrumpinkite vandens išleidimo žarnelės. Ji yra ilgesnė, kad būtų galima dalinai ištraukti ją iš šaldytuvo atliekant techninės priežiūros darbus.

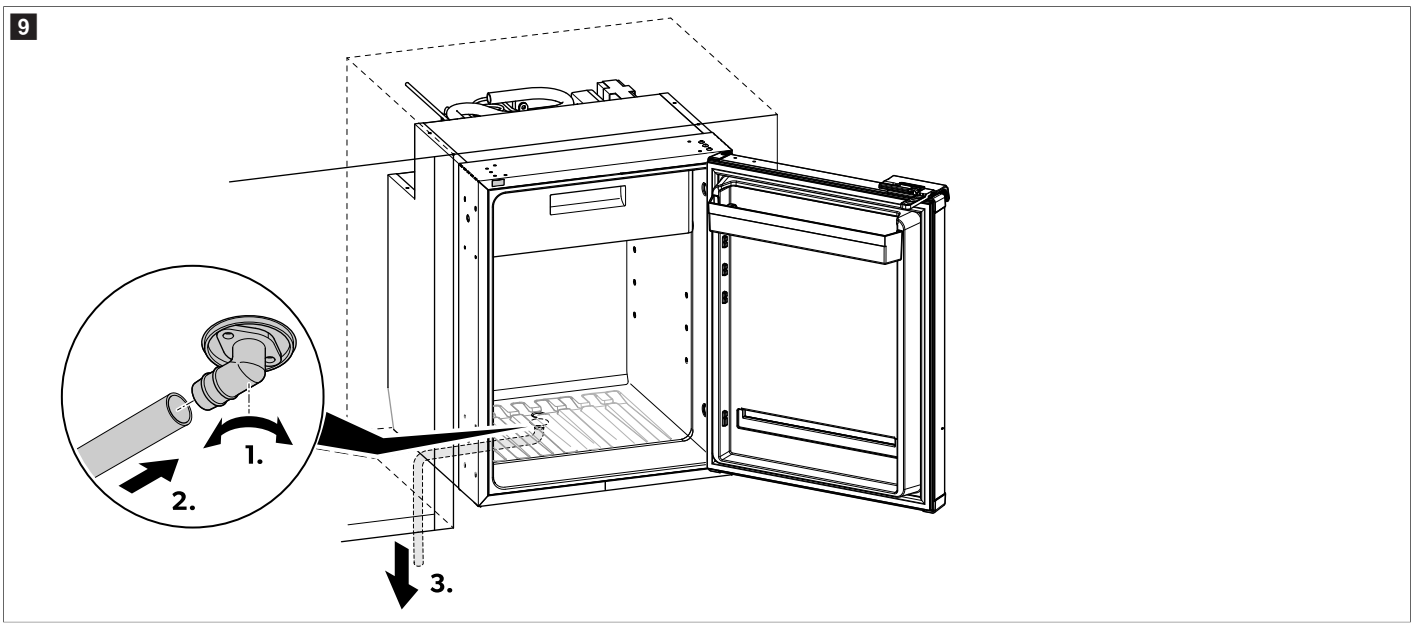

1. Tvirtai prisukite išleidimo alkūnę prie spintelės apatinės išleidimo jungties.
2. Tvirtinkite žarnelę prie alkūnės išleidimo angos ir patikrinkite, ar jungtis sandari.
3. Nukreipkite žarnelę žemyn, kad kondensatas galėtų laisvai ištekėti.
4. Pasirūpinkite, kad išleidimo žarnelė nebūtų susukta.

9.4 Durelių apgręžimas

› Apgręžkite dureles, kaip parodyta.

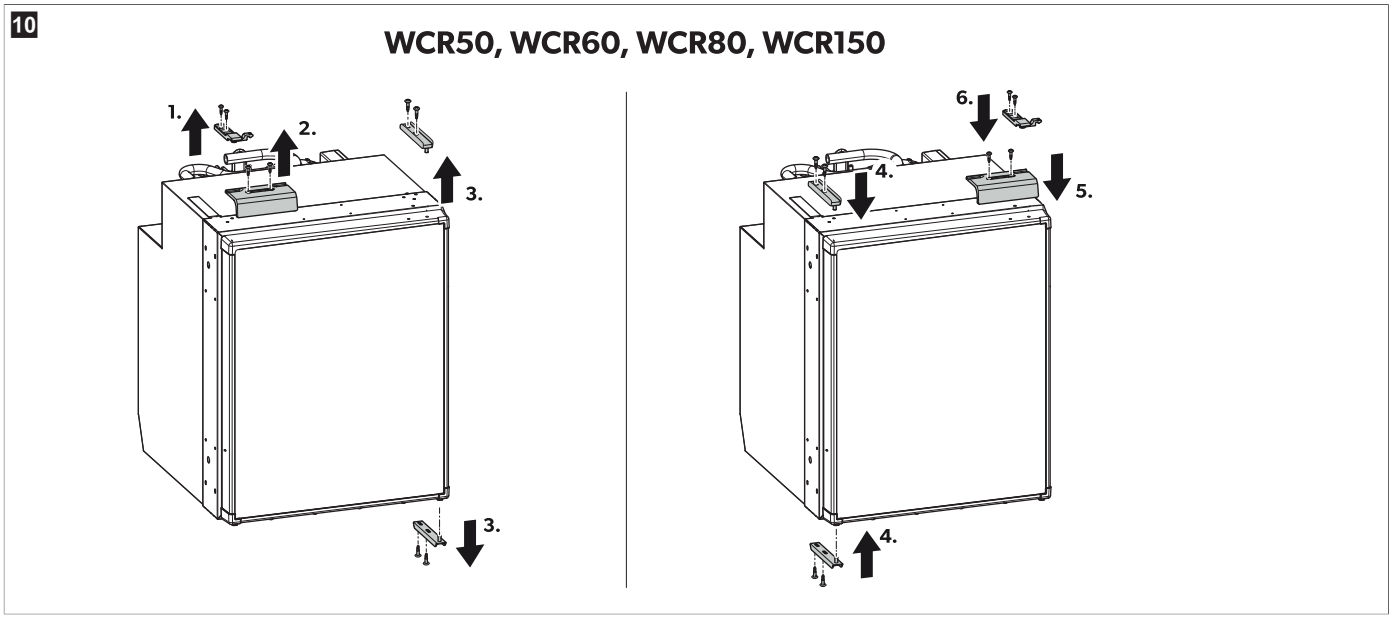

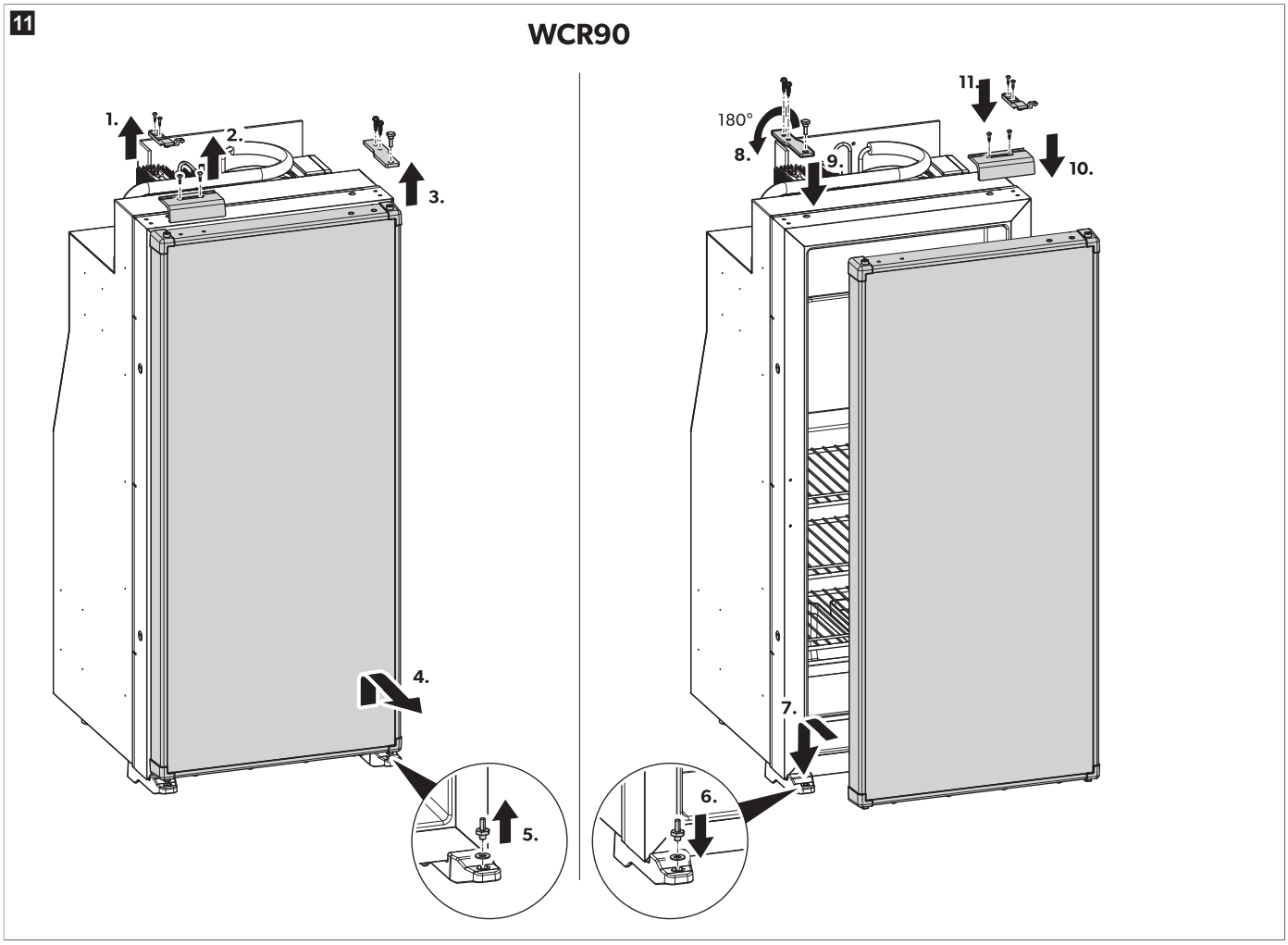

9.5 Apdailos skydelio keitimas

1. Atsukite varžtus skydelio apačioje.
2. Nuimkite apatinę jungę.
3. Nuimkite esamą skydelį.
4. Dėkite naują apdailos plokštę, kurios storis ≤ 7 mm.

5. Uždėkite atgal apatinę jungę.
6. Priveržkite varžtus skydelio apačioje.
✓ Apdailos plokštė pakeista.

9.6 Maitinimo šaltinio prijungimas

Elektros liniją prijungti leidžiama kvalifikuotam elektrikui, turinčiam elektros įrangos montavimo ir eksploatavimo praktinių įgūdžių bei žinių ir baigusiam saugos mokymo kursą apie tai, kaip atpažinti darbe kylančius pavojus ir nuo jų apsisaugoti.

PRANEŠIMAS! Žalos pavojus
- Kad nebūtų įtampos nuostolio ir nesuprastėtų veikimas, kabelis turi būti kuo trumpesnis ir nepertrauktas. Todėl venkite papildomų jungiklių, kištukų ar lizdų blokų.
- Prieš sujungdami patikrinkite, ar darbinė įtampa ir akumuliatoriaus įtampa sutampa (žr. tipo etiketę).
- Prijungdami 12 V arba 24 V maitinimo šaltinį tikrinkite, ar teisingai parinkti poliai.

PASTABA Reikia apsaugoti maitinimo šaltinį 10 A saugikliu, jei naudojama 12 V⎓, ir 7,5 A saugikliu, jei naudojama 24 V⎓. Mažiausias reikalaujamas maitinimo kabelio skerspjūvis yra 4 mm², jei naudojama 12 V⎓, ir 3 mm², jei naudojama 24 V⎓.

Prijunkite šaldytuvą kuo arčiau akumuliatoriaus, kad sumažėtų įtampos krytis kabelyje.

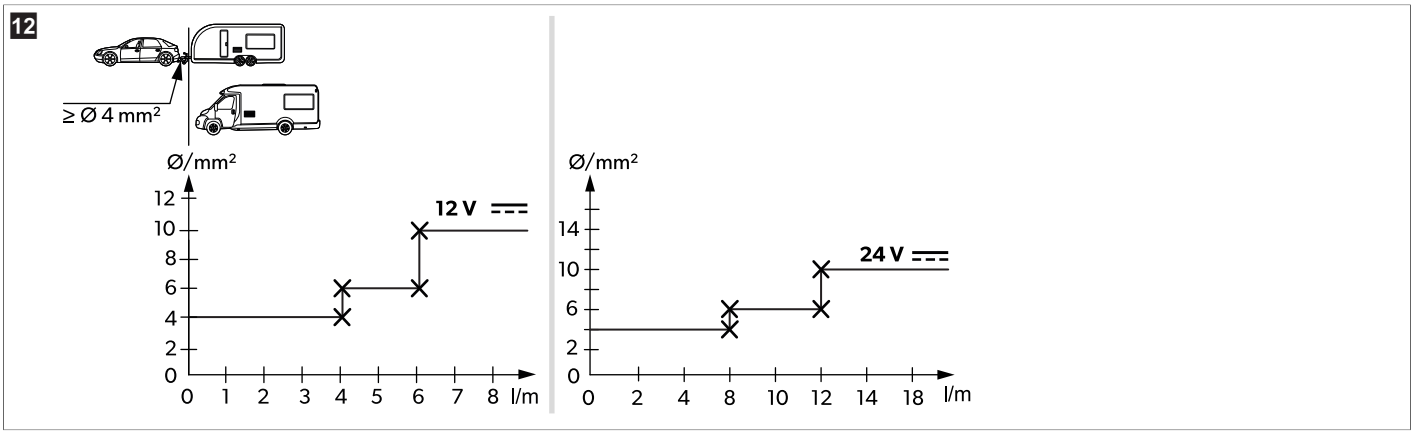

10 Naudojimas

10.1 Prieš pirmąjį naudojimą

PASTABA
- Nelaikykite produktų šaldytuve pirmąsias 4 h valandas nuo įjungimo.
- Kai šaldytuvą naudosite pirmą kartą, galbūt pajusite nestiprų kvapą, kuris po kelių valandų išnyks. Gerai išvėdinkite gyvenamąją patalpą.
- Vėsinimo galiai įtakos gali turėti:
  - aplinkos temperatūra (pvz., transporto priemonė neapsaugota nuo tiesioginės saulės šviesos);
  - vėsinamo maisto kiekis;
  - durelių atidarymo dažnumas.

- Higienai užtikrinti valykite šaldytuvo vidų (žr. skyrių Valymas ir priežiūra puslapyje 489).

10.2 Energijos taupymas
- Pasirinkite gerai vėdinamą vietą, apsaugotą nuo tiesioginių saulės spindulių.
- Prieš dėdami šiltą maistą į šaldytuvą vėsinti palaukite, kol jis atvės.
- Neatidarinėkite šaldytuvo dažniau nei būtina.
- Nepalikite šaldytuvo atidaryto ilgiau nei būtina.
- Atšildykite šaldytuvą, kai tik susidarys ledo sluoksnis.
- Be reikalo nemažinkite temperatūros.
- Reguliariais intervalais išvalykite dulkes ir purvą iš kondensatoriaus.

10.3 Pastabos apie maisto laikymą

PRANEŠIMAS! Žala prietaisui
- Sunkius daiktus, pavyzdžiui, butelius ar skardines, laikykite tik šaldytuvo durelėse, daržovių kameroje arba ant apatinės lentynos.

Norėdami išvengti maisto švaistymo, atkreipkite dėmesį į šiuos dalykus:

- Užtikrinkite kuo mažesnį temperatūros svyravimą. Šaldytuvą atidarykite kuo trumpesniam laikui ir ne dažniau nei būtina, antraip šaldytuvo kamerose gali pastebimai padidėti temperatūrą. Maisto produktus saugokite taip, kad oras galėtų laisvai cirkuliuoti.
- Patikrinkite, ar šaldytuvo šaldymo galia tinkama maistui, kurį ketinate šaldyti.
- Įsitikinkite, kad į šaldytuvą dedate tik tokius daiktus, kurie gali būti vėsinami nustatytoje temperatūroje.
- Jei galima reguliuoti temperatūrą: Temperatūrą reguliuokite atsižvelgdami į maisto produktų kiekį ir rūšį.
- Maisto produktai gali lengvai sugerti arba skleisti kvapus ar skonį. Maisto produktus visada laikykite uždengtus arba uždarytuose induose / buteliuose.
- Skirtingo tipo maisto produktus laikykite taip, kaip parodyta paveikslėliuose.

PASTABA
- Užšalimo temperatūros kameroje nelaikykite gazuotų gėrimų.
- Užšalimo temperatūros kamera tinka ledo kubeliams gaminti ir užšaldytam maistui laikyti trumpą laiką. Ji netinkama laikyti maistui ilgą laiką.
- Supakuokite žalius ir virtus produktus atskirai.
- Vadovaukitės ant pakuotės nurodyta galiojimo pabaigos data.
- Nepalikite šaldytų produktų ne šaldytuve per ilgai.
- Reguliariai valykite šaldytuvo vidų.

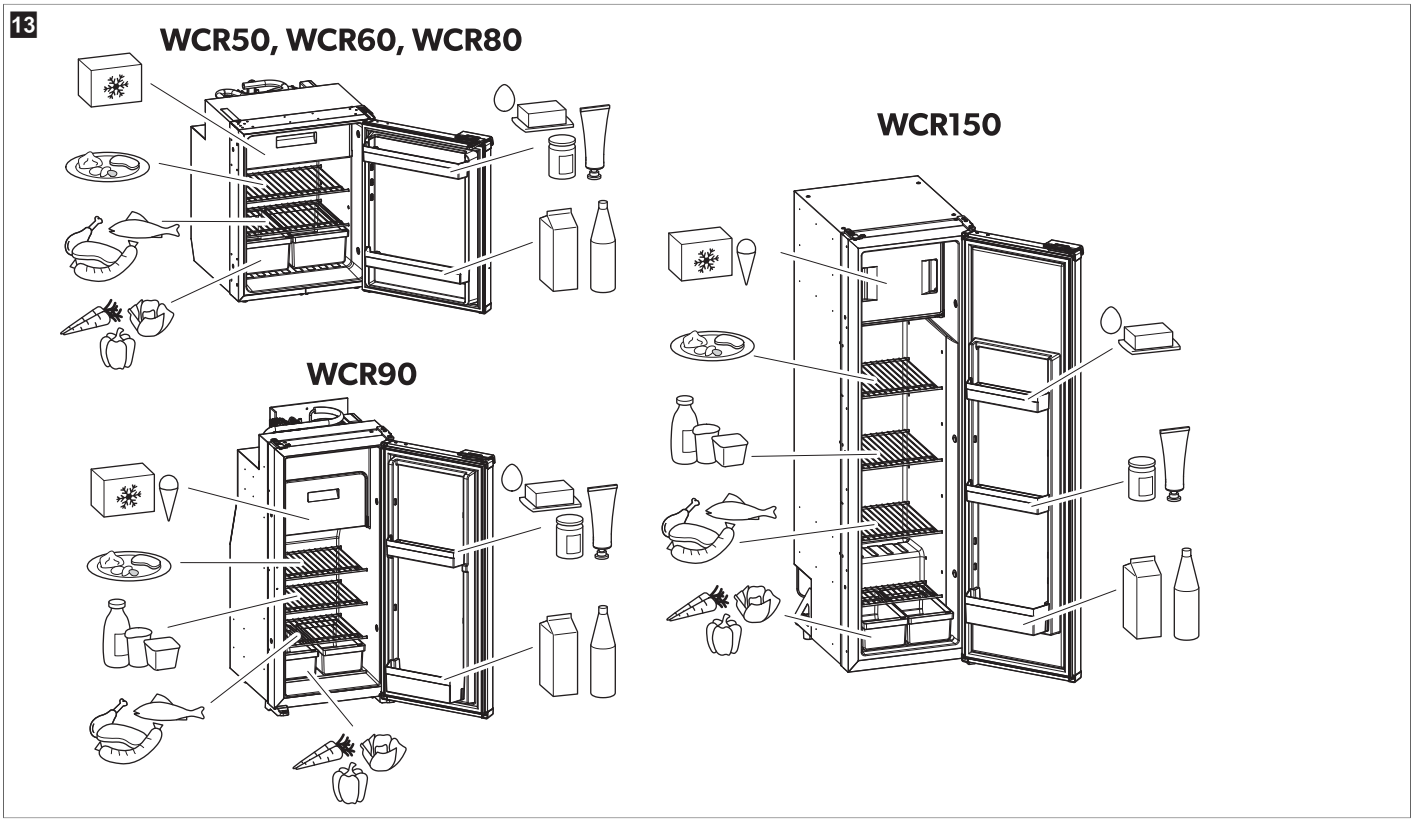

10.4 Šaldytuvo įjungimas

PASTABA
> Kai šaldytuvą naudosite pirmą kartą, galbūt pajusite nestiprų kvapą, kuris po kelių valandų išnyks. Gerai išvėdinkite gyvenamąją erdvę.
> Transporto priemonę pastatykite horizontaliai, ypač jei prieš ruošdamiesi kelionei šaldytuvą paleidžiate ir dedate į jį produktus.

> Spauskite mygtuką ⏻ 2 s.
⌄ Šaldytuvas paleidžiamas naudojant pastarąjį kartą taikytas nuostatas.

10.5 Šaldytuvo išjungimas
> Spauskite mygtuką ⏻ 2 s.
⌄ Šaldytuvas visiškai išjungiamas.
> Jei nenaudosite šaldytuvo ilgą laiką, atjunkite jį nuo maitinimo šaltinio.

10.6 Temperatūros nustatymas

PASTABA Jei aplinkos temperatūra yra 15 °C – 25 °C, pasirinkite vidutinės temperatūros nustatymą.

> Pakartotinai spauskite mygtuką ⓘ, kol nustatysite norimą temperatūros lygį.

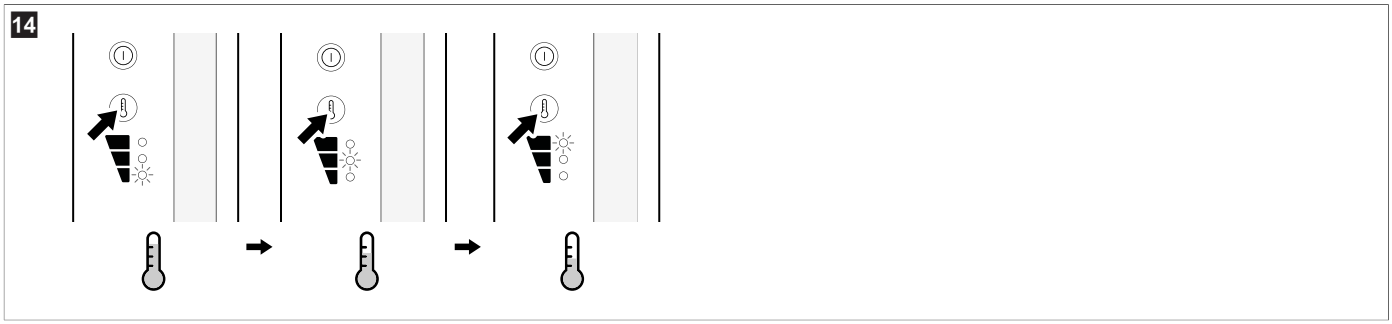

10.7 Veikimo režimo nustatymas

Daugiau informacijos apie veikimo režimus žr. Veikimo režimas puslapyje 477.

> Pakartotinai spauskite mygtuką ⊜, kol užsidegs norimo veikimo režimo šviesadiodis indikatorius.

- **Tylusis režimas „Quiet“:** Suaktyvinus tylųjį režimą, šaldytuvas veikia sumažintu triukšmo lygiu.

  PASTABA Po 8 h darbo tyliuoju režimu šaldytuvas automatiškai grįžta į veikimo režimą ir naudojama anksčiau nustatyta konfigūracija.

- **Efektyvusis režimas „Performance“:** Suaktyvinus veikimo režimą, šaldytuvas veikia standartiniu režimu.

  PASTABA Įjungus veikimo režimą, šaldytuvas lieka veikti šiuo režimu, kol neatliekama kitų pakeitimų.

⌄ Užsidega pasirinkto režimo ir pasirinkto vėsinimo lygio šviesadiodžiai indikatoriai.

10.8 Lentynų išdėstymas

ĮSPĖJIMAS! Vaikų įstrigimo pavojus

> Visos lentynos pritvirtintos, kad vaikai negalėtų įlipti į šaldytuvą.
> Lentynas išimkite tik šaldytuvui išvalyti.
> Lentynas vėl įdėkite ir pritvirtinkite.

PASTABA Prieš keisdami lentynų padėtį, išimkite užšalimo temperatūros kamerą, kad galėtumėte lengviau pasiekti galinių lentynų rankenėles.

Lentynų išėmimas

› Išimkite **WCR50** ir **WCR60** lentynas, kaip aprašyta toliau.

15

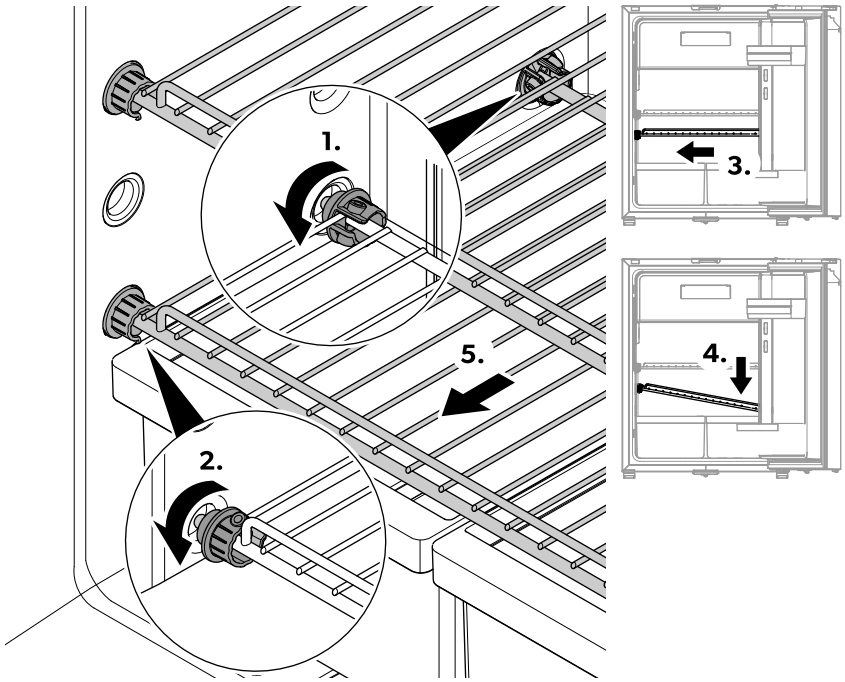

a) Pasukite galinius plastikinius žiedus taip, kad angos būtų nukreiptos į priekį.

b) Pasukite priekinius plastikinius žiedus taip, kad angos būtų nukreiptos atgal.

c) Pastumkite tinklelį į pusę be durelių vyrių.

d) Išimkite tinklelį iš šaldytuvo.

e) Išimkite tinklelį iš šaldytuvo.

> Išimkite **WCR80** lentynas, kaip aprašyta toliau.

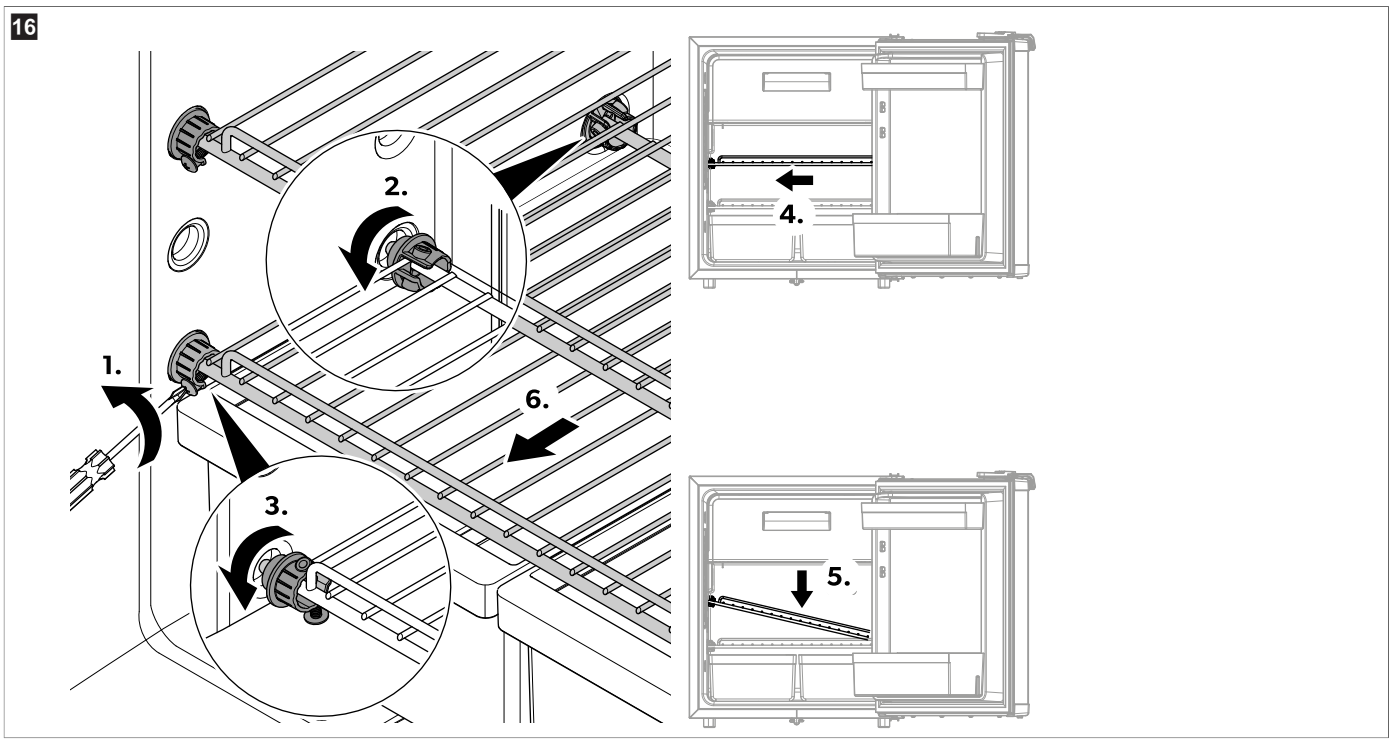

a) Atsukite varžtus.
b) Pasukite galinius plastikinius žiedus taip, kad angos būtų nukreiptos į priekį.
c) Pasukite priekinius plastikinius žiedus taip, kad angos būtų nukreiptos atgal.
d) Pastumkite tinklelį į pusę be durelių vyrių.
e) Pakreipkite pusę be durelių vyrių žemyn.
f) Išimkite tinklelį iš šaldytuvo.

> Išimkite **WCR90** lentynas, kaip aprašyta toliau.

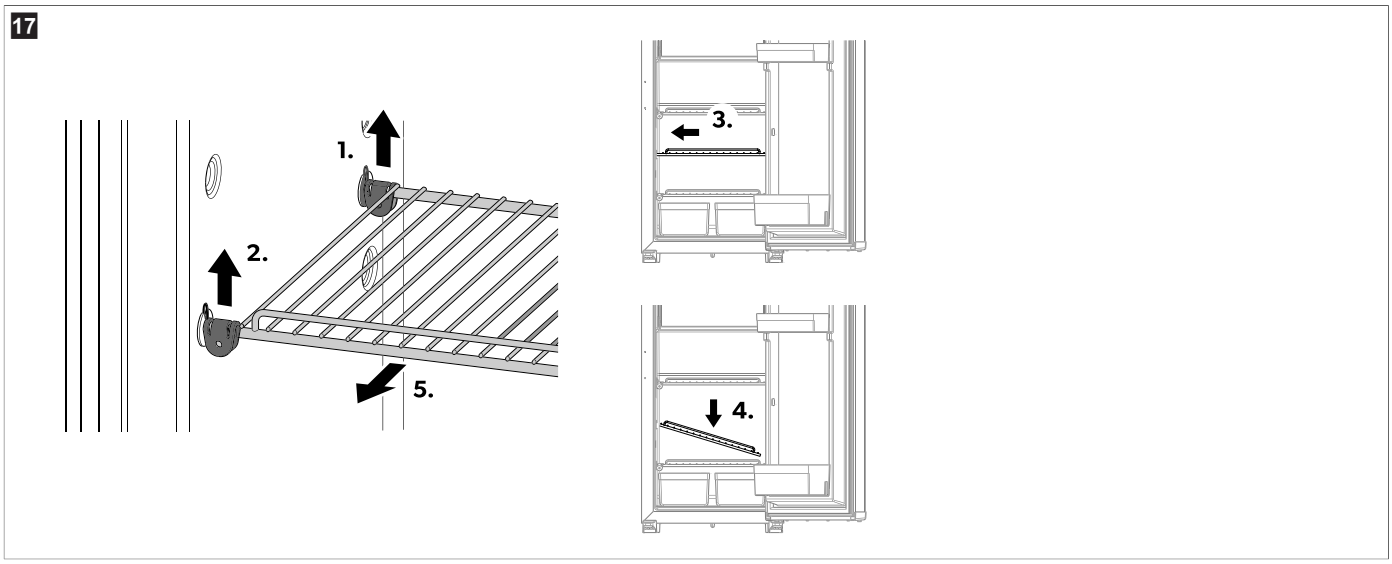

a) Atlaisvinkite galinį laikiklį.
b) Pakelkite priekinį laikiklį.
c) Pastumkite tinklelį į pusę be durelių vyrių.
d) Pakreipkite pusę be durelių vyrių žemyn.
e) Išimkite tinklelį iš šaldytuvo.

> Išimkite **WCR150** lentynas, kaip aprašyta toliau.

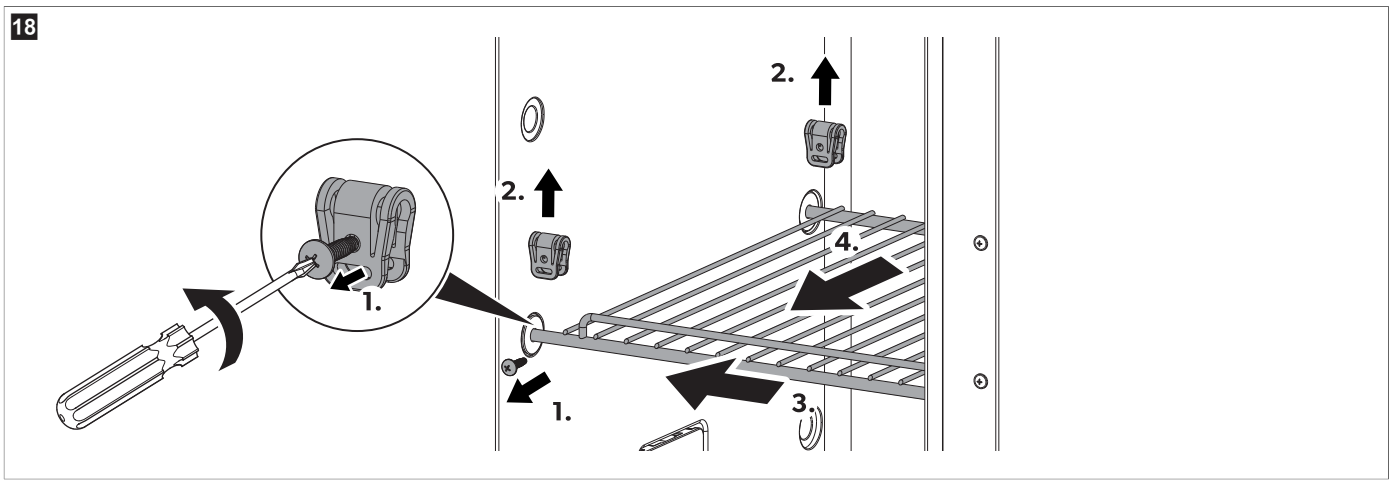

a) Atsukite varžtus.
b) Pakelkite laikiklį.
c) Pastumkite tinklelį į pusę be durelių vyrių.
d) Išimkite tinklelį iš šaldytuvo.

Lentynų įdėjimas

> Lentyną įdėkite atvirkštine tvarka.

10.9 Šaldytuvo durelių atidarymas

PERSPĖJIMAS! Susižalojimo pavojus
> Būtinai uždarykite ir užrakinkite šaldytuvą prieš važiuodami.
> Atidarykite dureles atsargiai, nes produktai galėjo pajudėti ir dabar gali iškristi.

Atidaryti šaldytuvo dureles galima iš kairės arba iš dešinės pusės (žr. Durelių apgręžimas puslapyje 482).

10.10 Šaldytuvo durelių atidarymas ir tvirtinimas

PERSPĖJIMAS! Sužalojimų rizika
> Jei durelės tinkamai neįsitvirtino, paspauskite jas viršuje ir apačioje, kad įsitvirtintų.

PASTABA Šaldytuvo durelės turi užsklendimo mechanizmą, kuris taip pat naudojamas jam apsaugoti transportuojant.

> Spausdami uždarykite dureles, kol aiškiai pasigirs spragtelėjimas.

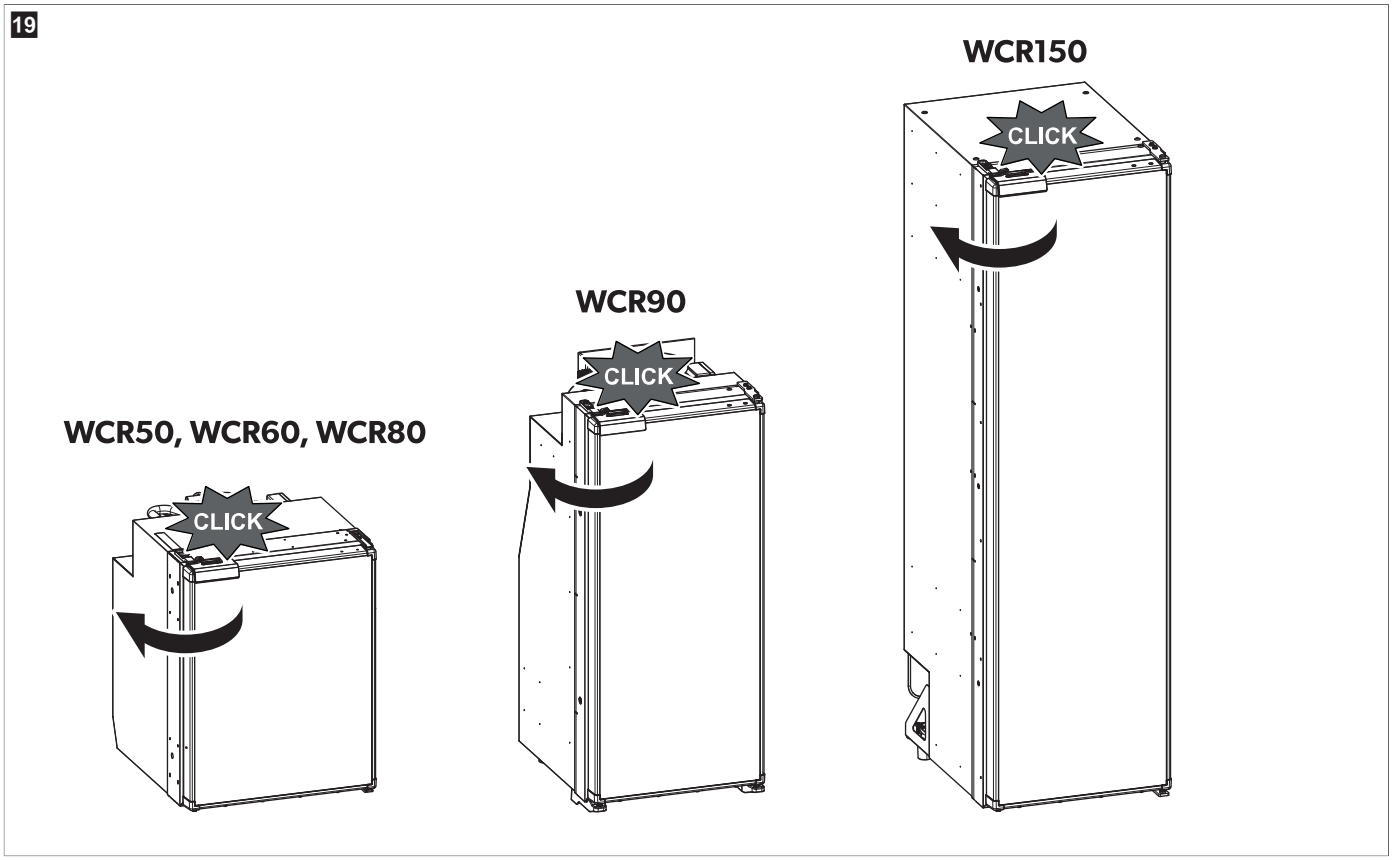

✓ Taip durelės bus uždarytos ir įtvirtintos.

11 Valymas ir priežiūra

ĮSPĖJIMAS! Elektros srovės pavojus
> Prieš valydami šaldytuvą ir atlikdami jo priežiūros darbus būtinai atjunkite jį nuo elektros tinklo.

PRANEŠIMAS! Žalos pavojus
> Valyti nenaudokite aštrių arba kietų daiktų, abrazyvinių valymo priemonių arba baliklio, nes jie gali pažeisti prietaisą.

PRANEŠIMAS! Žalos pavojus
> Niekada nenaudokite kietų ar aštrių įrankių ledui pašalinti arba prie prietaiso prišalusiems produktams atlaisvinti.
> Nenaudokite jokių mechaninių ar kitokių įrankių atitirpinimo procesui pagreitinti.

> Valykite šaldytuvą drėgna šluoste reguliariai ir vos tik jis užteršiamas.
> Įsitikinkite, kad į sandariklius nelaša vanduo. Tai gali sugadinti elektroniką.
> Po valymo šaldytuvą nusausinkite šluoste.
> Reguliariai tikrinkite kondensato išleidimo angą.

Jei reikia, išvalykite kondensato nutekėjimo vamzdį. Jei jis užsikimšęs, kondensatas kaupiasi ant šaldytuvo dugno.

11.1 Šaldytuvo atitirpinimas

PRANEŠIMAS! Žalos pavojus
> Nenaudokite mechaninių įrankių ar plaukų džiovintuvo norėdami pašalinti ledą ar atlaisvinti užšalusius produktus.

Jei šaldytuvas ilgai naudojamas didelio drėgnio ir (arba) aukštos aplinkos temperatūros sąlygomis, ant vidinės galinės sienelės gali kauptus šerkšnas, kuris sumažins vėsinimo efektyvumą. Tokiu atveju rekomenduojama atlikti rankinį atitirpinimą.

Užšalimo temperatūros kamerai reikia reguliaraus rankinio atitirpinimo, rekomenduojama jį atlikti, jei šerkšno sluoksnis storesnis nei 3 mm.

1. Atjunkite maitinimo bloką.
2. Išimkite visą turinį.
3. Į kamerą ir šaldytuvą įdėkite šluostę, kad sugertų vandens perteklių.
4. Dureles palikite atviras.

- **Tik WCR90, WCR150:** Didžioji dalis šaldytuvo kameros kondensato išteka pro žarnelę šaldytuvo gale ir nukreipiama už transporto priemonės ribų.
  Kondensatas iš užšalimo temperatūros kameros surenkamas apačioje.

5. Sausai iššluostykite abi kameras šluoste.

12 Gedimų nustatymas ir šalinimas

PASTABA Jei norite saugiai naudoti 12 V buitinius prietaisus važiuodami priekabiniame namelyje, užtikrinkite, kad tempianti transporto priemonė tiektų pakankamai įtampos. Kai kuriose transporto priemonėse akumuliatoriaus valdymo sistema gali automatiškai išjungti buitinius prietaisus akumuliatoriui apsaugoti. Dėl daugiau informacijos kreipkitės į transporto priemonės gamintoją.

Problema	Priežastis	Priemonė
Šaldytuvas neveikia.	Sugedęs nuolatinės srovės kabelio saugiklis.	> Pakeiskite saugiklį.
	Perdegė transporto priemonės saugiklis.	> Pakeiskite transporto priemonės saugiklį. Žr. transporto priemonės naudojimo vadovą.
	Transporto priemonės akumuliatorius išsikrovęs.	> Patikrinkite akumuliatorių ir įkraukite.
	Neįjungtas degimo režimas.	> Įjunkite degimo režimą.
	Per žema kompresoriaus temperatūra (< 0 °C).	> Izoliacine medžiaga visiškai uždenkite visas išorinis ventiliacijos groteles.
	Jei įtampos nepakanka, šaldytuvas išsijungia automatiškai. (Išsikrovimo pabaigos įtampa: 10,4 V⎓)	> Įkraukite akumuliatorių. Šaldytuvas vėl įsijungs automatiškai. (Prijungimo įtampa: 11,7 V⎓)
Prastai vėsinama, padidėjusi vidaus temperatūra. Kompresorius veikia nuolat.	Vėdinimo aplink vėsinimo įrenginį nepakanka.	> Patikrinkite, ar ventiliacijos grotelės neužsikimšusios. > Perkelkite šaldytuvą į kitą vietą.
	Apledijusios vidinės sienelės.	> Patikrinkite, ar šaldytuvo durelės tinkamai užsidaro. > Įsitikinkite, kad šaldytuvo sandariklis gerai prigludęs ir nėra pažeistas. > Atitirpinkite šaldytuvą.
	Nustatyta per aukšta temperatūra.	> Nustatykite žemesnę temperatūrą.
	Aplinkos temperatūra yra per aukšta.	> Kuriam laikui nuimkite ventiliacijos groteles, kad šiltas oras galėtų greičiau išeiti.
	Vienu metu į šaldytuvą sudėta per daug maisto.	> Išimkite dalį maisto.
	Vienu metu į šaldytuvą sudėta per daug šilto maisto.	> Išimkite šiltą maistą ir palikite jį atvėsti, prieš vėl jį įdėdami.
	Šaldytuvas labai ilgai neveikė.	> Dar kartą patikrinkite temperatūrą po 4 h / 5 h.
	Kondensatorius yra nešvarus.	> Nuvalykite kondensatorių.
	Sugedęs ventiliatorius.	> Kreipkitės į įgaliotąjį techninės priežiūros atstovą.
Prastai vėsinama, padidėjusi vidaus temperatūra. Kompresorius dažnai neveikia.	Išeikvota akumuliatoriaus talpa.	> Įkraukite akumuliatorių.
Prastai vėsinama, padidėjusi vidaus temperatūra. Kompresorius neveikia (akumuliatoriaus jungtis).	Pertraukta akumuliatoriaus elektronikos jungtis.	> Prijunkite jungtį.
	Sugedęs pagrindinis jungiklis (jei sumontuotas).	> Pakeiskite pagrindinį jungiklį.
	Perdegė papildomas maitinimo linijos saugiklis (jei yra).	> Pakeiskite maitinimo linijos saugiklį.

Problema	Priežastis	Priemonė
	Per žema akumuliatoriaus įtampa.	> Įkraukite akumuliatorių.
	Per maža akumuliatoriaus talpa.	> Pakeiskite akumuliatorių.
	Atsilaisvinę kabeliai. Prastas kontaktas (korozija).	> Prijunkite jungtį.
	Per mažas kabelio skerspjūvis.	> Pakeiskite kabelį.
	Sugedęs kompresorius.	> Kreipkitės į įgaliotąjį techninės priežiūros atstovą.
Neįprasti garsai.	Negali laisvai judėti aušalo kontūro komponentas (liečia sieną).	> Atsargiai palenkite komponentą nuo kliūties.
	Tarp vėsinimo įrenginio ir sienos įstrigo pašalinis daiktas.	> Pašalinkite pašalinį daiktą.
	Ventiliatorius skleidžia triukšmą.	> Kreipkitės į įgaliotąjį techninės priežiūros atstovą.
Durelės netikėtai atsidaro judant (pvz., važiuojant).		> Nustatykite durelių fiksatorių į kitą padėtį.
Durelės netinkamai uždarytos.		> Nustatykite durelių fiksatorių į kitą padėtį.
Durelių fiksatorius netinkamai užfiksuotas.		> Uždarydami įsitikinkite, kad durelės tinkamai užsifiksuoja.

12.1 Klaidos indikacija

PASTABA
> Apie visas klaidas praneša oranžine spalva mirksintis klaidų šviesos diodas (žr. Valdymo ir ekrano elementai puslapyje 476).
> Veikimo arba tyliuoju režimu prietaisas taip pat supypsi.

Mirksėjimo dažnumas	Klaida	Galima priežastis
1	Per žema arba per aukšta įtampa	Tiekiama įtampa nepatenka į nustatytą diapazoną.
2	Per didelė ventiliatoriaus srovė	Elektronikos bloko ventiliatoriaus apkrova yra didesnė nei 1 A.
3	Neįsijungia variklis	Užstrigęs rotorius. Per didelės slėgio skirtumas vėsinimo sistemoje.
4	Per mažas greitis	Jei vėsinimo sistema perkrauta, negalima palaikyti minimalaus variklio greičio.
5	Perkaito elektronikos įrenginys	Jei vėsinimo sistema pernelyg apkrauta arba nustatyta per aukšta temperatūra, gali perkaisti elektronika.
Pastoviai	Temperatūros jutiklio klaidos	Sugedęs temperatūros jutiklis.

12.2 Kompresoriaus ir klaidų šviesadiodis indikatorius

Kompresoriaus ir klaidų LED indikatorius rodo kompresoriaus veikimo būseną arba praneša apie klaidą:

Spalva	Aprašymas
Balta	Kompresorius įjungtas
Nešvyti	Kompresorius išjungtas
Oranžinė (mirksi)	Klaida (žr. Klaidos indikacija puslapyje 491)

13 Garantija

Taikomas įstatymų nustatytas garantinis laikotarpis. Jei produktas sugedo, kreipkitės į WAECO adresu customer@waeco.com arba į vietinį pardavėją.

Jei reikalingas remontas ir garantinis aptarnavimas, pristatydami prietaisą pateikite šiuos dokumentus:

- Kvito kopiją su nurodyta pirkimo data
- Pretenzijos priežastį arba gedimo aprašymą

Atminkite, kad savarankiškas arba neprofesionalus remontas gali turėti pasekmių saugai ir anuliuoti garantiją.

14 Utilizavimas

PRANEŠIMAS! Žalos pavojus

> Aušinimo prietaiso izoliaciją sudaro degus ciklopentanas, todėl reikalinga speciali utilizavimo procedūra. Pasibaigus aušinimo prietaiso naudojimo laikui, perduokite jį atitinkamam perdirbimo centrui.

ĮSPĖJIMAS! Vaikų įstrigimo pavojus

> Prieš išmesdami seną gaminį:
- Nuimkite dangtelį.
- Palikite krepšius vietoje, kad į vidų lengvai nepatektų vaikai.

Pakavimo medžiagos perdirbimas. Jei įmanoma, pakavimo medžiagą sudėkite į atitinkamas perdirbimo šiukšliadėžes.

Perbrauktas šiukšlių konteineris su ratukais reiškia, kad gaminys yra elektros ar elektroninė įranga, todėl jis turi būti surenkamas atskirai ir tinkamai tvarkomas, utilizuojamas ir perdirbamas. **Vartotojas pagal įstatymus privalo tinkamai šalinti bet kokią elektros ar elektroninę įrangą atskirai nuo bendrųjų buitinių atliekų!**

Toks atskyrimas būtinas, nes elektros prietaisai yra vertingi ištekliai, be to, juose gali būti žmonėms ir aplinkai kenksmingų medžiagų.

Jei norite utilizuoti gaminį, kreipkitės į vietinį perdirbimo centrą arba specializuotą prekiautoją, kuris nurodys, kaip tai padaryti pagal galiojančias atliekų šalinimo taisykles.

Produktą galima utilizuoti nemokamai.

15 Techniniai duomenys

Aušalo grandinėje yra nedidelis kiekis aplinkai nekenksmingo, bet degaus aušalo. Šaldytuvas nepažeidžia ozono sluoksnio ir nedidina šiltnamio efekto. Išsiliejęs aušalas gali užsidegti.
Aušinimo prietaisas hermetiškai užsandarintas.

Daugiau informacijos apie gaminį galite rasti nuskaitę greito atsako (QR) kodą energijos etiketėje arba eprel.ec.europa.eu.

Bendrieji techniniai duomenys	
Jungties įtampa	12 V⎓ / 24 V⎓
Vėsinimo efektyvumas (3 ... 1 vėsinimo lygis)	– 12 °C ... – 7 °C
Vidutinė tiekiamoji galia	50 W
Klimato klasė	ST
Aušalas	R600a
Atitirpinimas	Rankinis atitirpinimas
Patikra / sertifikavimas	CE EAC
WCR50	
Bendrasis tūris	44 L
Šaldytuvo kameros tūris	39,6 L
Užšalimo temperatūros kameros tūris	4,4 L
Matmenys (P×A×G)	380 mm × 535 mm × 510 mm
Grynasis svoris	14 kg
Skleidžiamas triukšmas (patikrinta pagal IEC 60704)	
Tylus režimas (Quiet)	36 dB(A)
Veikimo režimas (Performance)	40 dB(A)
Suvartojamos energijos kiekis (patikrinta pagal IEC 62552)	0,32 kWh/24h
WCR60	
Bendrasis tūris	55 L
Šaldytuvo kameros tūris	48,9 L
Užšalimo temperatūros kameros tūris	6,1 L

WCR60	
Matmenys (P×A×G)	448 mm × 535 mm × 537 mm
Grynasis svoris	15,5 kg
Skleidžiamas triukšmas (patikrinta pagal IEC 60704)	
Tylus režimas (Quiet)	38 dB(A)
Veikimo režimas (Performance)	41 dB(A)
Suvartojamos energijos kiekis (patikrinta pagal IEC 62552)	0,33 kWh/24h

WCR80	
Bendrasis tūris	75 L
Šaldytuvo kameros tūris	68,4 L
Užšalimo temperatūros kameros tūris	6,6 L
Matmenys (P×A×G)	475 mm × 635 mm × 537 mm
Grynasis svoris	16,7 kg
Skleidžiamas triukšmas (patikrinta pagal IEC 60704)	
Tylus režimas (Quiet)	38 dB(A)
Veikimo režimas (Performance)	41 dB(A)
Suvartojamos energijos kiekis (patikrinta pagal IEC 62552)	0,36 kWh/24h

WCR90	
Bendrasis tūris	82 L
Šaldytuvo kameros tūris	75 L
Užšalimo temperatūros kameros tūris	7 L
Matmenys (P×A×G)	418 mm × 966 mm × 507 mm
Grynasis svoris	19 kg
Skleidžiamas triukšmas (patikrinta pagal IEC 60704)	
Tylus režimas (Quiet)	38 dB(A)
Veikimo režimas (Performance)	41 dB(A)
Suvartojamos energijos kiekis (patikrinta pagal IEC 62552)	0,48 kWh/24h

WCR150	
Bendrasis tūris	153 L
Šaldytuvo kameros tūris	135,5 L
Užšalimo temperatūros kameros tūris	17,5 L
Matmenys (P×A×G)	418 mm × 1482 mm × 574 mm
Grynasis svoris	31,5 kg
Skleidžiamas triukšmas (patikrinta pagal IEC 60704)	
Tylus režimas (Quiet)	36 dB(A)
Veikimo režimas (Performance)	40 dB(A)
Suvartojamos energijos kiekis (patikrinta pagal IEC 62552)	0,46 kWh/24h

Latviešu

1 Svarīgas piezīmes 494
2 Simbolu skaidrojums 494
3 Ierīces simbolu skaidrojumi 495
4 Drošības instrukcijas 495
5 Mērķauditorija 496
6 Komplektācija 496
7 Intended use 496
8 Tehniskais apraksts 497
8.1 Ierīces apraksts 497
8.2 Vadības un ekrāna elementi 497
8.3 Darbības režīms 498
9 Uzstādīšana 498
9.1 Uzstādīšanas vietas izvēle 499
9.2 Ledusskapja nostiprināšana 501
9.3 Drenāžas šļūtenes uzstādīšana 501
9.4 Durvju atvēršanas virziena mainīšana 503
9.5 Dekoratīvā paneļa nomaiņa 503
9.6 Barošanas avota pieslēgums 504
10 Ekspluatācija 504
10.1 Pirms pirmās lietošanas reizes 504
10.2 Enerģijas taupīšana 504
10.3 Piezīmes par ēdiena uzglabāšanu 504
10.4 Ledusskapja ieslēgšana 505
10.5 Ledusskapja izslēgšana 505
10.6 Temperatūras iestatīšana 506
10.7 Darbības režīmu iestatīšana 506
10.8 Plauktu novietošana 506
10.9 Ledusskapja durvju atvēršana 509
10.10 Ledusskapja durvju aizvēršana un nofiksēšana 509
11 Tīrīšana un apkope 510
11.1 Ledusskapja atkausēšana 510
12 Problēmu novēršana 511
12.1 Kļūdu indikatori 512
12.2 Kompresora un kļūdu LED indikators 512
13 Garantija 512
14 Atkritumu pārstrāde 513
15 Tehniskie dati 513

1 Svarīgas piezīmes

Lūdzam rūpīgi izlasīt un ņemt vērā visus produkta rokasgrāmatā iekļautos norādījumus, vadlīnijas un brīdinājumus, lai nodrošinātu, ka jūs šo produktu vienmēr uzstādāt, lietojat un apkopjat atbilstoši. Šie norādījumi ir OBLIGĀTI jāsaglabā kopā ar šo produktu.

Lietojot šo produktu, jūs apstiprināt, ka esat rūpīgi izlasījuši visus norādījumus, vadlīnijas un brīdinājumus, un jūs saprotat un piekrītat ievērot šeit izklāstītos noteikumus un nosacījumus. Jūs piekrītat lietot šo produktu tikai tā paredzētajam mērķim un lietojumam saskaņā ar norādījumiem, vadlīnijām un brīdinājumiem, kas izklāstīti šī produkta rokasgrāmatā, kā arī ievērojot visus piemērojamos normatīvos aktus. Šeit izklāstīto norādījumu un brīdinājumu neizlasīšana un neievērošana var izraisīt traumas sev un citiem, vai radīt bojājumus pašam produktam vai apkārt esošam īpašumam. Informācija šajā produkta rokasgrāmatā, tajā skaitā norādījumi, vadlīnijas, brīdinājumi un saistītā dokumentācija, var tikt mainīta un papildināta. Lai iegūtu jaunāko ražojuma informāciju, apmeklējiet vietni qr.dometic.com/bgWFax.

2 Simbolu skaidrojums

Signālvārds identificē drošības ziņojumus un ziņojumus par īpašuma bojājumu, kā arī norāda bīstamības smaguma pakāpi vai līmeni.

BRĪDINĀJUMS!
> Apzīmē bīstamu situāciju, kas var izraisīt nāvējošus vai nopietnus savainojumus, ja netiks novērsta.

ESIET PIESARDZĪGI!
> Apzīmē bīstamu situāciju, kas var izraisīt vieglus vai vidēji smagus savainojumus, ja netiks novērsta.

ŅEMIET VĒRĀ!
> Apzīmē bīstamu situāciju, kas var izraisīt materiālu kaitējumu, ja netiks novērsta.

PIEZĪME Papildu informācija produkta lietošanai.

3 Ierīces simbolu skaidrojumi

Brīdinājums! Ugunsgrēka risks / Ugunsnedroši materiāli

4 Drošības instrukcijas

Vispārīga drošība

BRĪDINĀJUMS! Nāvējoša elektrošoka risks
- Ledusskapi atļauts uzstādīt vai noņemt tikai kvalificētiem speciālistiem.
- Uzstādīšana vietās, kas pakļautas ūdens iedarbībai, jāveic kvalificētam tehniķim.
- Uzstādot ledusskapi zem nojumes vai līdzīgā vidē, nodrošiniet, lai ledusskapis ir aizsargāts no lietus un ūdens uzšļakstīšanās.
- Nelietojiet ledusskapi, ja tam ir redzami bojājumi.
- Ledusskapja remontu drīkst veikt tikai kvalificēts speciālists. Nepareizs remonts var izraisīt nopietnu apdraudējumu vai ledusskapja bojājumus.
- Novietojiet ledusskapi tā, lai elektrības vads netiktu saspiests vai bojāts.
- Nepieskarieties neizolētajiem vadiem ar kailām rokām.

BRĪDINĀJUMS! Ugunsdrošības apdraudējums
- Aukstumaģenta sistēmā esošais aukstumaģents ir ļoti viegli uzliesmojošs, tāpēc noplūdes gadījumā iespējama uzliesmojošu gāzu uzkrāšanās, ja ierīce atrodas mazā telpā. Ja ir bojāta aukstumaģenta sistēma:
  - nodrošiniet, ka ledusskapja tuvumā nav atklātas liesmas vai potenciālu aizdegšanās avotu;
  - labi izvēdiniet telpu;
  - izslēdziet ledusskapi.
- Aukstumaģenta sistēma satur nelielu daudzumu videi draudzīga, bet uzliesmojoša aukstumaģenta. Tas nebojā ozona slāni un nepalielina siltumnīcas efektu. Noplūdes gadījumā aukstumaģents var aizdegties.
- Ledusskapjiem ar uzliesmojošu aukstumaģentu. Neizmantojiet un neglabājiet ledusskapi slēgtās telpās ar minimālu gaisa plūsmu vai pilnībā bez gaisa plūsmas.

BRĪDINĀJUMS! Sprādzienbīstamība
- Neglabājiet ledusskapī sprādzienbīstamas vielas, piemēram, aerosolu baloniņus ar propelentiem.

BRĪDINĀJUMS! Apdraudējums veselībai
- **Eiropas Savienībā, Apvienotajā Karalistē un Turcijā:**Bērni, kas sasnieguši 8 gadu vecumu, un personas ar ierobežotām fiziskām, uztveres vai garīgām spējām vai bez pieredzes un zināšanām šo ierīci drīkst lietot tikai tad, ja tiek uzraudzītas vai ir saņēmušas norādījumus par ierīces drošu lietošanu un saprot iespējamos riskus. **Visos pārējos reģionos:** Šī ierīce nav paredzēta lietošanai personām (tajā skaitā bērniem) ar ierobežotām fiziskām, uztveres vai garīgām spējām vai bez pieredzes un zināšanām, ja vien šādas personas tiek uzraudzītas vai ir saņēmušas norādījumus par ierīces drošu lietošanu.
- Bērniem vecumā no 3 līdz 8 gadiem ir atļauts ievietot produktus ledusskapī un izņemt produktus no ledusskapja.
- Bērni drīkst tīrīt ierīci un veikt tās apkopi tikai pieaugušo uzraudzībā.
- Bērniem aizliegts spēlēties ar ledusskapi.

BRĪDINĀJUMS! Bērnu iesprostošanas risks
- Plauktiem jābūt uzstādītiem un nostiprinātiem tā, lai bērni nevarētu ieslēgties ledusskapī.
- Pirms atbrīvošanās no jūsu vecā ledusskapja:
  - demontējiet atvilktnes;
  - atstājiet plauktus ledusskapī, lai bērni nevarētu tajā ierāpties.
- noņemiet durvis.

ESIET PIESARDZĪGI! Apdraudējums veselībai
- Lai izvairītos no apdraudējuma, kas var rasties ledusskapja nestabilitātes dēļ, tas jānostiprina saskaņā ar uzstādīšanas norādījumiem.
- Neaizsprostojiet ledusskapja korpusa vai iekšējās ventilācijas atveres.
- Neizmantojiet mehāniskas ierīces vai citas metodes, lai paātrinātu atkausēšanas procesu, izņemot tādas, kuras ražotājs paredzējis šādam nolūkam.
- Nekādā gadījumā neatveriet vai nebojājiet aukstumaģenta sistēmu.
- Nelietojiet ledusskapī elektroierīces, ja vien ražotājs tās nav ieteicis šādam nolūkam.

ESIET PIESARDZĪGI! Traumu risks
- NEIZMANTOJIET UN NEGLABĀJIET UZLIESMOJOŠUS MATERIĀLUS LEDUSSKAPĪ VAI TĀ TUVUMĀ.
- NEATBALSTIET CITUS PRIEKŠMETUS PRET LEDUSSKAPI UN NENOVIETOJIET TOS UZ LEDUSSKAPJA.

> NEPĀRVEIDOJIET ŠO LEDUSSKAPI.

ŅEMIET VĒRĀ! Bojājumu risks
> Ja ir kondensāta noteka, tai vienmēr jābūt tīrai.
> Ja ledusskapim ir ventilācijas režģis, mazgājot transportlīdzekli, neizmantojiet augstspiediena mazgātāju ventilācijas režģa tuvumā.
> Sargājiet ledusskapi no lietus.
> Nekādā gadījumā neatvienojiet kontaktdakšu no kontaktligzdas, velkot to aiz savienojuma kabeļa.

Drošība uzstādīšanas laikā

BRĪDINĀJUMS! Nāvējoša elektrošoka risks
> Neuzstādiet un nenovietojiet aiz ledusskapja pagarinātājus ar vairākām kontaktligzdām vai pārnēsājamos barošanas avotus.

BRĪDINĀJUMS! Ugunsdrošības apdraudējums
> Izmantojot silikona hermētiķi vai līdzīgu produktu, pārliecinieties, ka darbs veikts rūpīgi un bez vielu atlikumiem. Ja silikona atlikumi nonāk saskarē ar karstām detaļām vai atklātu liesmu, pastāv aizdegšanās risks.
> Neuzstādiet ledusskapi atklātas liesmas vai citu siltuma avotu, piemēram, sildītāju, tiešu saules staru vai gāzes cepeškrāšņu, tuvumā.

ŅEMIET VĒRĀ! Bojājumu risks
> Transportēšanas laikā turiet ierīci aiz korpusa.
> Ledusskapis ir piemērots tikai uzstādīšanai iebūvētā nišā. Ledusskapim jābūt nostiprinātam mēbelēs/skapjos ar stiprinājuma rāmi vai citiem montāžas atlokiem, lai novērstu ledusskapja apgāšanos. Kad ledusskapis ir uzstādīts, jābūt pieejamai tikai tā priekšpusei.

5 Mērķauditorija

Elektroinstalāciju un konfigurāciju drīkst veikt tikai kvalificēts darbinieks, kam ir pārbaudītas prasmes un zināšanas par elektroaprīkojuma un elektroinstalāciju uzbūvi un lietošanu un kas pārzina spēkā esošos noteikumus attiecīgajā valstī, kurā šī ierīce tiek uzstādīta un/vai lietota, un kas ir apguvis drošības instruktāžu iespējamo risku noteikšanai un novēršanai.
Visas pārējās darbības var veikt arī neprofesionāli lietotāji.

6 Komplektācija

Daudzums	Apraksts
1	Ledusskapis
1	Notekcaurules līkums
4	Stiprinājuma vāciņš
1	Īsā lietošanas rokasgrāmata
1	Lietošanas rokasgrāmata (tikai tiešsaistē)

7 Intended use

The refrigerator is intended for:

- Installation in caravans and motor homes
- Cooling and storing food
- Storing frozen food

The refrigerator is not suitable for:

- Storing medications and other medical products
- Storing corrosion substances or substances that contain solvents
- Quickly-freezing food

The frozen compartment is suitable for storing frozen food, storing ice cream and making ice cubes. The compartment is not suitable for freezing unfrozen food.

The refrigerator is intended for installation in a piece of cabinetry or an installation niche. Once installed, only the front of the refrigerator may be accessible.

This refrigerator is not intended to be used in household applications.

The device is designed to be operated from a 12 V⎓ or 24 V⎓ onboard supply.

Optimum cooling performance is provided at ambient temperatures between 16 °C ... 38 °C.

Šis produkts ir piemērots tikai paredzētajam mērķim un lietojumam saskaņā ar šo instrukciju.

Šajā rokasgrāmatā ir sniegta informācija, kas nepieciešama pareizai produkta uzstādīšanai un/vai lietošanai. Nekvalitatīva uzstādīšana un/vai nepareiza lietošana vai apkope izraisīs neatbilstošu darbību un iespējamu atteici.

Ražotājs neuzņemas atbildību par savainojumiem vai produkta bojājumiem, kas radušies šādu iemeslu dēļ:

- nepareiza uzstādīšana, montāža vai pievienošana, tostarp pārmērīgs spriegums;
- nepareiza apkope vai tādu neoriģinālo rezerves daļu, kuras nav piegādājis ražotājs, lietošana;
- produkta modifikācijas, kuras ražotājs nav nepārprotami apstiprinājis;
- lietošana citiem mērķiem, kas nav aprakstīti šajā rokasgrāmatā.

Waeco patur tiesības mainīt produkta ārējo izskatu un specifikācijas.

8 Tehniskais apraksts

Šis ledusskapis ir kompresora tipa ledusskapis, un tas ir paredzēts izmantošanai ar 12 V⎓ / 24 V⎓ barošanas avotu.

PIEZĪME Lai droši izmantotu 12 V⎓ / 24 V⎓ elektroenerģiju patērējošās ierīces dzīvojamajās autopiekabēs braukšanas laikā, jāparūpējas par to, ka velkošais transportlīdzeklis nodrošina pietiekamu spriegumu. Dažos transportlīdzekļos akumulatora vadības sistēma var automātiski atslēgt patērētājus, lai aizsargātu akumulatoru. Plašāku informāciju jautājiet transportlīdzekļa ražotājam.

Ierīce spēj atdzesēt produktus 2 °C ... 7 °C robežās un saglabāt tos vēsus. Produktus var uzglabāt saldētus saldēto produktu nodalījumā. Vadības displeju var izmantot, lai iestatītu vēlamo temperatūru.

Visi ledusskapī izmantotie materiāli ir piemēroti saskarei ar pārtikas produktiem. Aukstumaģenta kontūrs ir hermētiski noslēgts.

8.1 Ierīces apraksts

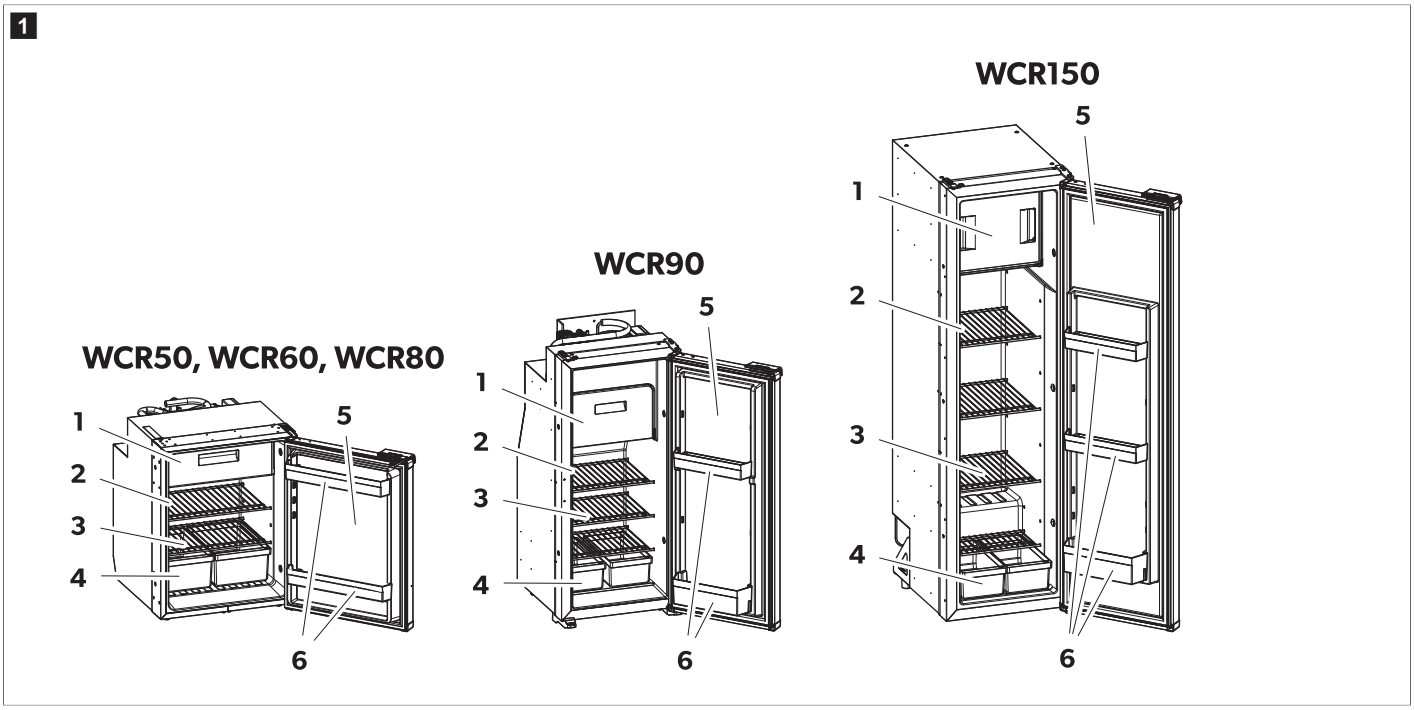

Nr. att. 1 lpp. 497	Apraksts	Daudzums		
		WCR50, 60, 80	WCR90	WCR150
1	Saldētu produktu nodalījums	1	1	1
2	Vadības un ekrāna elementi	1	1	1
3	Izņemams ledusskapja plaukts	2	3	4
4	Augļu un dārzeņu nodalījums	2	2	2
5	Ledusskapja durvis	1	1	1
6	Durvju plaukts	2	2	3

8.2 Vadības un ekrāna elementi

Ledusskapim ir LED displejs uz ledusskapja iekšējās sienas.

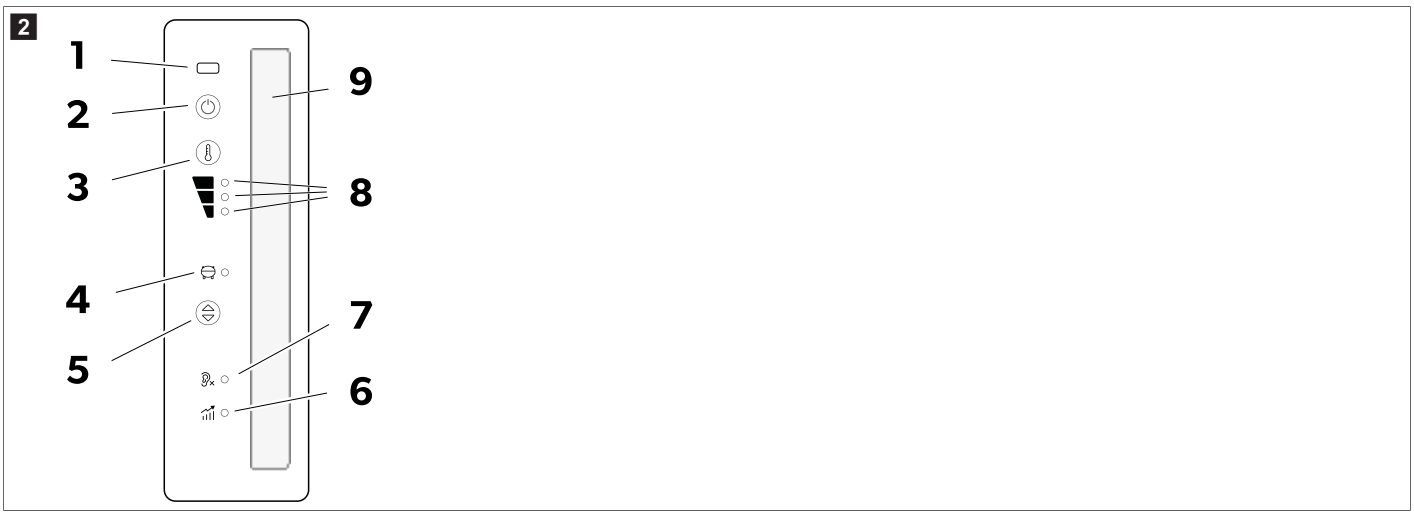

LED displejam ir šādi vadības un ekrāna elementi:

Elements	Skaidrojums
1	Infrasarkanais durvju atvēršanās sensors
2	Ieslēgšanas/izslēgšanas poga
3	Dzesēšanas līmeņa iestatīšanas poga
4	Kompresora un kļūdu LED indikators
5	Darbības režīma poga
6	Veiktspējas režīms
7	Klusais režīms
8	Dzesēšanas līmeņa 1-3 LED indikators
9	Iekšējais apgaismojums

8.3 Darbības režīms

Darbības režīms	Simbols	Apraksts
Klusais režīms		Darbība ar samazinātu trokšņu līmeni. 1. dzesēšanas līmenis
Veiktspējas režīms		1. – 3. dzesēšanas līmenis

9 Uzstādīšana

ESIET PIESARDZĪGI! Apdraudējums veselībai

> Lai novērstu apdraudējumu ierīces nestabilitātes dēļ, tā jānostiprina saskaņā ar norādījumiem.

ESIET PIESARDZĪGI! Traumu risks

> Ledusskapim ir asas malas. Uzstādīšanas laikā valkājiet cimdus.

PIEZĪME Tikai WCR90, WCR150: Nomainot absorbcijas ledusskapi pret kompresora modeli, pārliecinieties, ka visas ārējās ventilācijas restes ir pilnībā aizvērtas. Ja tas netiek darīts, kompresors var nedarboties zemā apkārtējās vides temperatūrā (kas zemāka par 0 °C), radot nepareizas darbības risku.

ŅEMIET VĒRĀ! Bojājumu risks

> Uzstādiet ledusskapi tā, lai tas būtu viegli pieejams apkopes darbu veikšanai (skat. Drenāžas šļūtenes uzstādīšana lpp. 501).
> Uzstādiet ledusskapi tā, lai to varētu viegli izņemt.
> Uzstādiet ledusskapi tā, lai to varētu viegli izņemt no transportlīdzekļa.
> Uzstādiet ledusskapi nišā tā, lai transportlīdzekļa kustības laikā tas paliktu droši nostiprināts.

9.1 Uzstādīšanas vietas izvēle

ŅEMIET VĒRĀ! Bojājumu risks

- Neuzstādiet ledusskapi dzīvojamo treileru aizmugurē ar braukšanas virzienā pavērstām ledusskapja durvīm.
- Uzstādiet zem letes novietojamo ierīci ar durvīm braukšanas virzienā tikai tad, ja tā atrodas blakus bīdāmajām durvīm un aiz priekšējiem sēdekļiem.
- Pirms pirmās iedarbināšanas reizes atstājiet ierīci vertikālā stāvoklī vismaz 3 h.
- Nenovietojiet ledusskapi tieši uz transportlīdzekļa grīdas.
- Uzstādot ledusskapi mēbelēs, nodrošiniet minimālo atstarpi.

WCR50, WCR60, WCR80

3

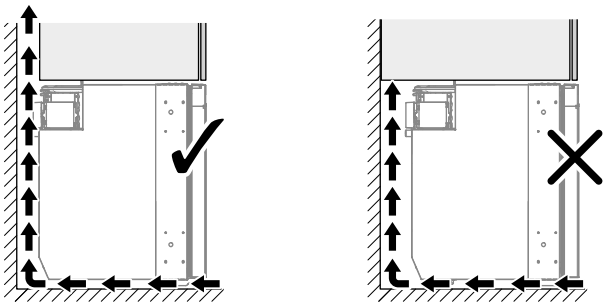

PIEZĪME Tikai WCR90, WCR150: Neuzstādiet ierīci uz paaugstināta pakāpiena. Augšpusē uzstādītais durvju fiksators var kļūt grūti aizsniedzams, apgrūtinot durvju atvēršanu.

- Šim nolūkam novietojiet transportlīdzekli horizontālā vietā.
- Grīdai jābūt stingrai un līdzenai.
- Nodrošiniet, lai paklāji netraucē durvju brīvu kustību.
- Nodrošiniet, lai ledusskapis pilnībā balstītos uz mēbeļu pamatnes līdz pat durvju priekšējai malai.
- Uzstādiet ledusskapi pareizi.

> Uzstādiet ledusskapi ar pietiekamu atstarpi no sienām, lai nodrošinātu atbilstošu gaisa cirkulāciju.
- **A** variants
- **B** variants

WCR50, WCR60, WCR80

4

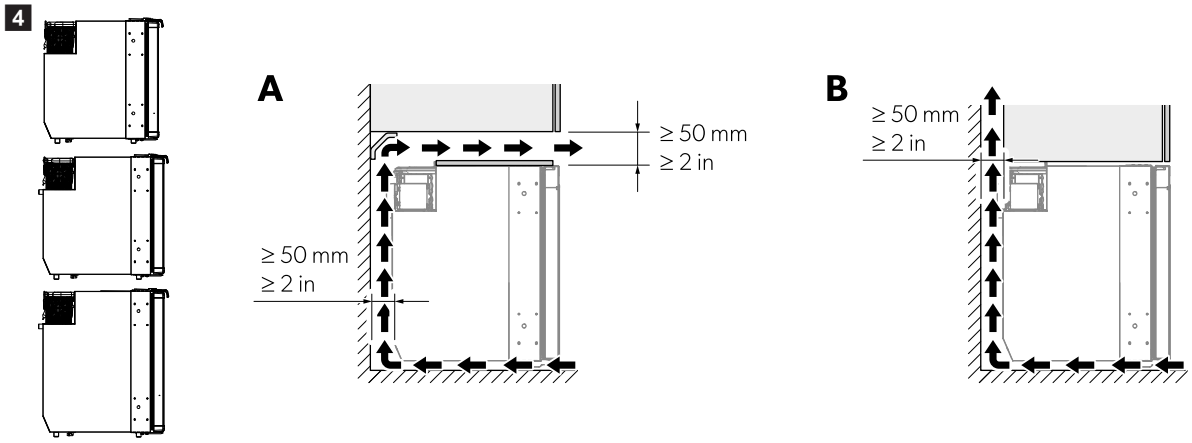

WCR90

5

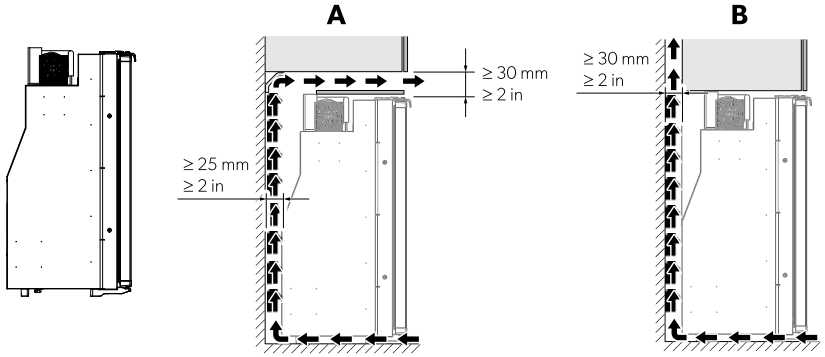

WCR150

6

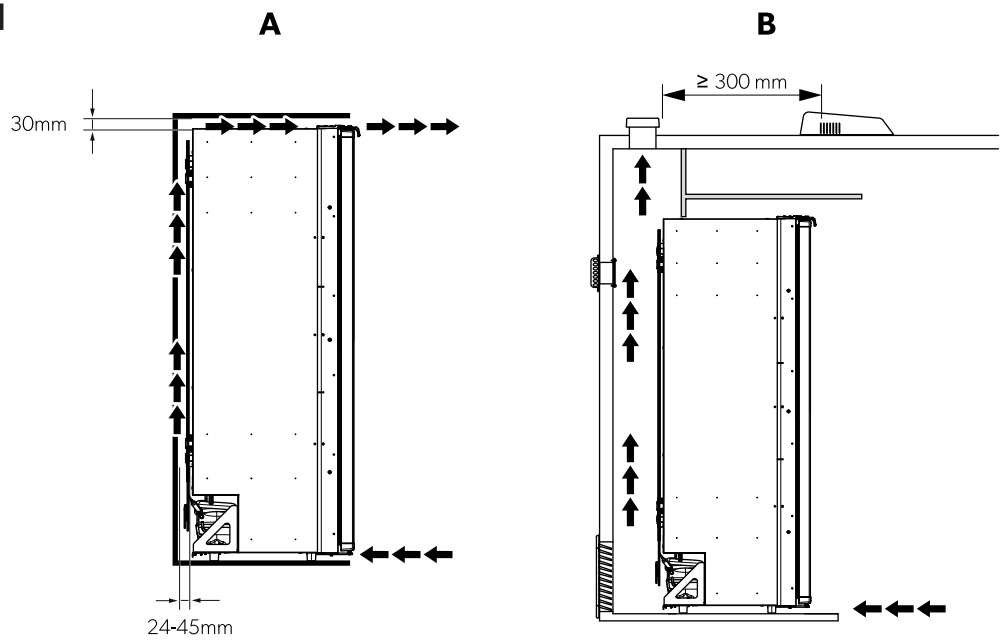

PIEZĪME Nepietiekama gaisa plūsma saīsina kalpošanas laiku un samazina dzesēšanas jaudu.

9.2 Ledusskapja nostiprināšana

ŅEMIET VĒRĀ! Bojājumu risks

> Lai nesabojātu putu materiālā iestrādātos komponentus, piemēram, kabeļus, ieskrūvējiet skrūves tikai caur nodrošinātajām buksēm.

> Droši piestipriniet sānu sienas vai līstes, lai skrūves paliktu cieši pievilktas arī palielinātas slodzes apstākļos.

1. Iebīdiet ledusskapi skapī, līdz durvis atrodas vienā līmenī ar priekšējo malu.

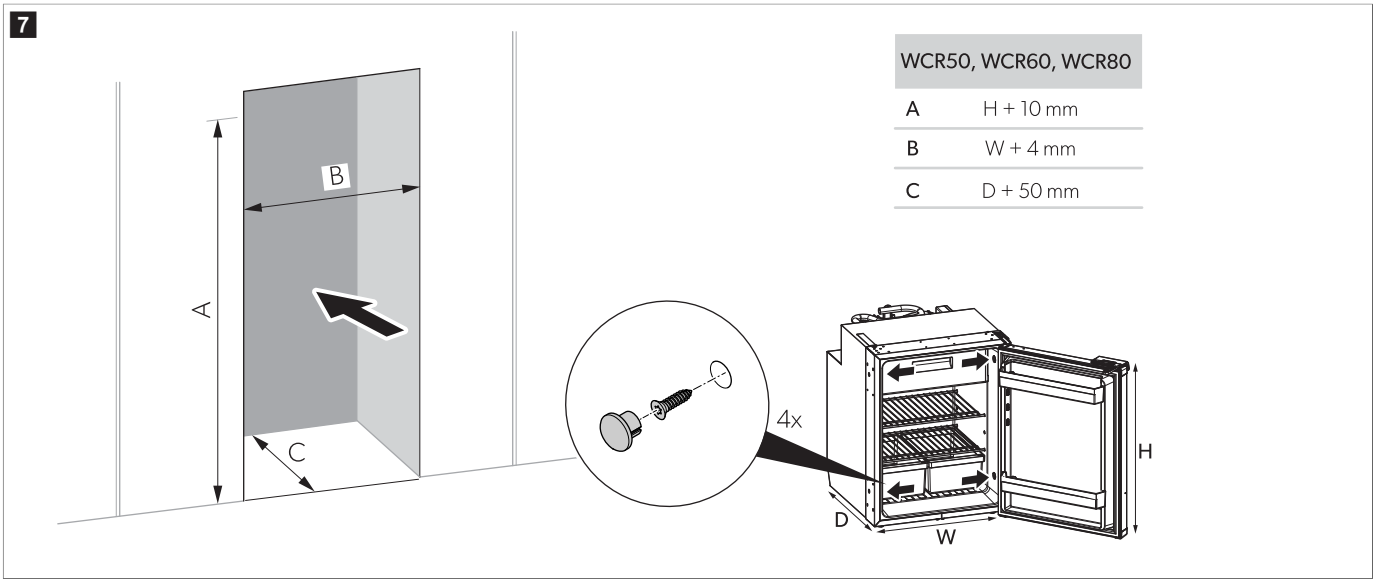

WCR50, WCR60, WCR80	
A	H + 10 mm
B	W + 4 mm
C	D + 50 mm

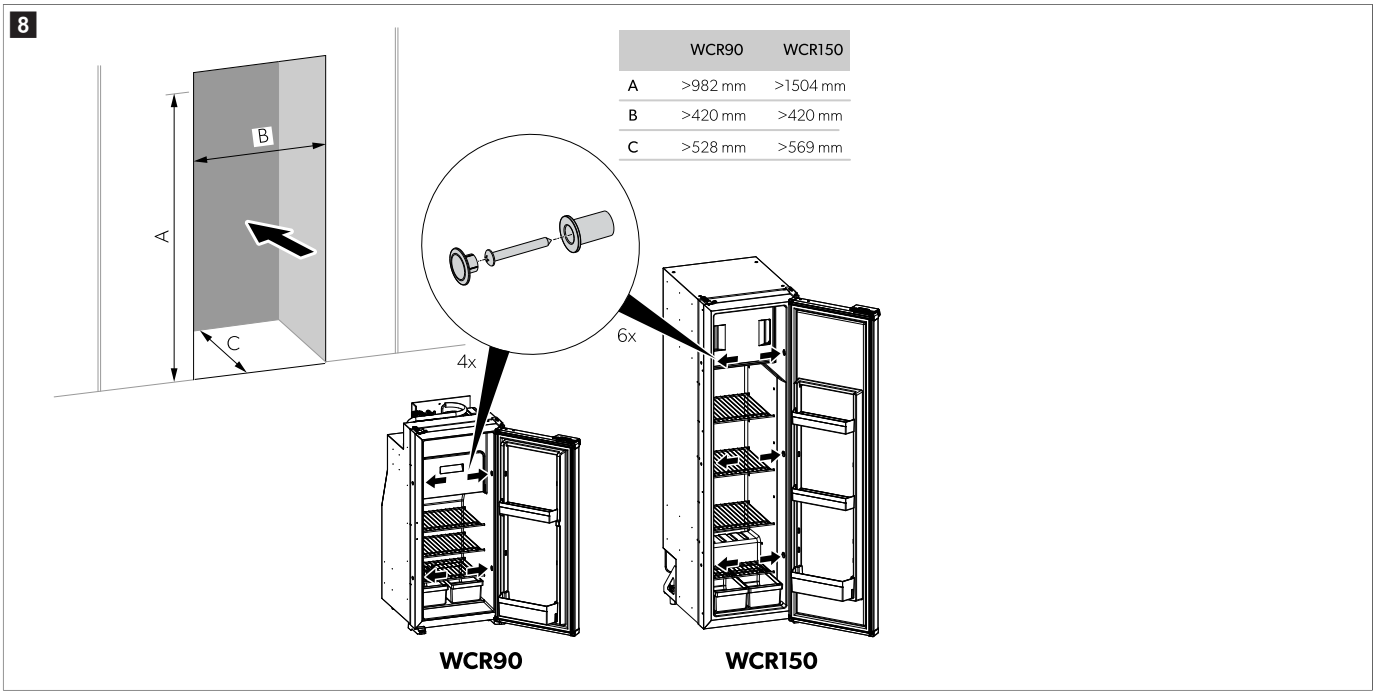

	WCR90	WCR150
A	>982 mm	>1504 mm
B	>420 mm	>420 mm
C	>528 mm	>569 mm

2. Ieskrūvējiet skrūves caur plastmasas buksēm ledusskapja sānos un tālāk iekšā sienā.

3. Uzlieciet vāciņus uz skrūvju galvām.

9.3 Drenāžas šļūtenes uzstādīšana

Kondensāts ledusskapja iekšpusē var rasties biežas durvju atvēršanas, nepareizas ēdiena uzglabāšanas vai pārāk silta ēdiena uzglabāšanas dēļ. Kondensāts jānovada ar nemainīgu slīpumu.

PIEZĪME Nesaīsiniet drenāžas šļūteni. Ja šļūtene ir garāka, tad var ledusskapi daļēji izbīdīt no vietas apkopes veikšanai.

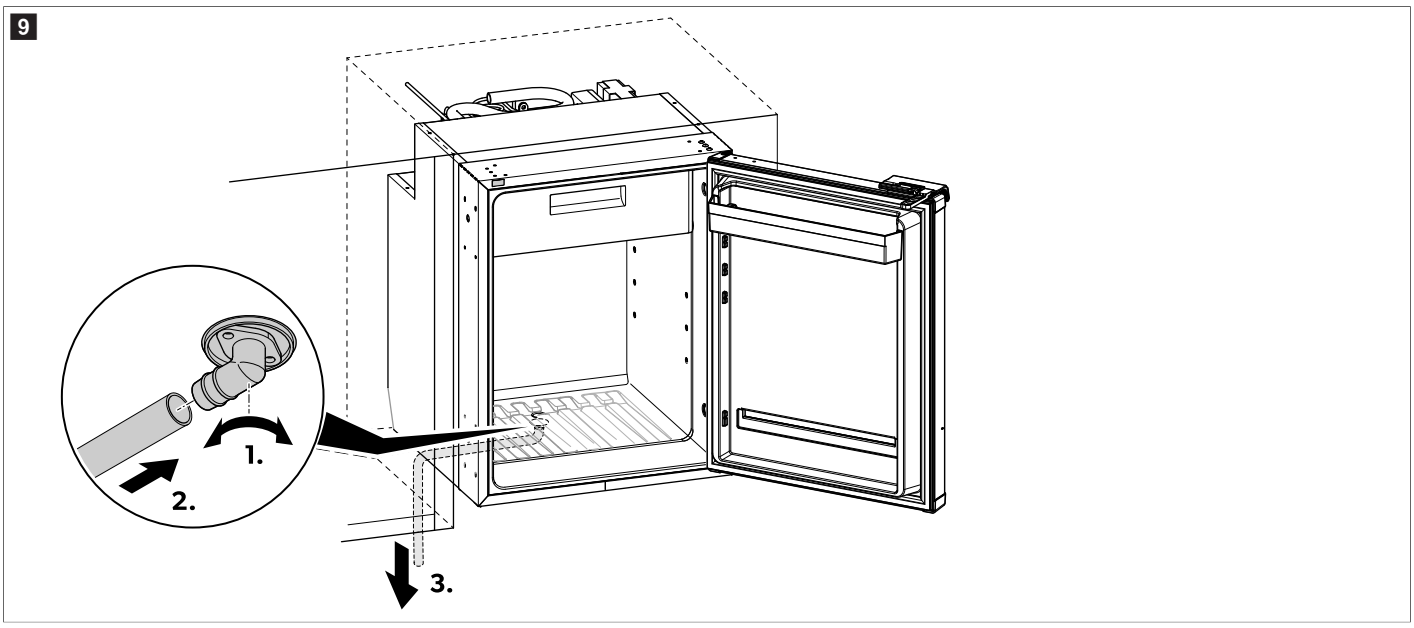

1. Cieši pieskrūvējiet drenāžas līkumu pie skapja apakšējā drenāžas savienotāja.
2. Pievienojiet šļūteni līkumu izplūdes atverei un pārliecinieties, ka tā ir cieši nostiprināta.
3. Novietojiet šļūteni uz leju, lai kondensētais ūdens varētu netraucēti iztecēt.
4. Pārliecinieties, ka drenāžas šļūtene nav samezglojusies.

9.4 Durvju atvēršanas virziena mainīšana

› Mainiet durvju atvēršanas virzienu, kā parādīts attēlā.

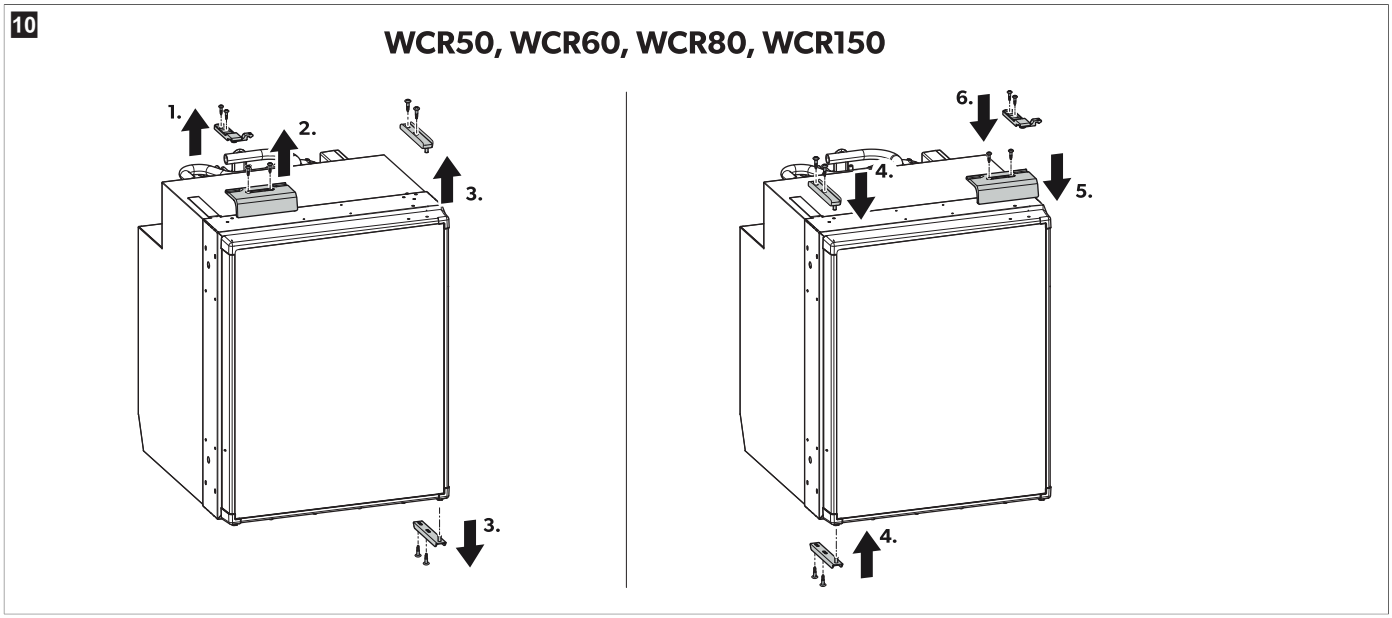

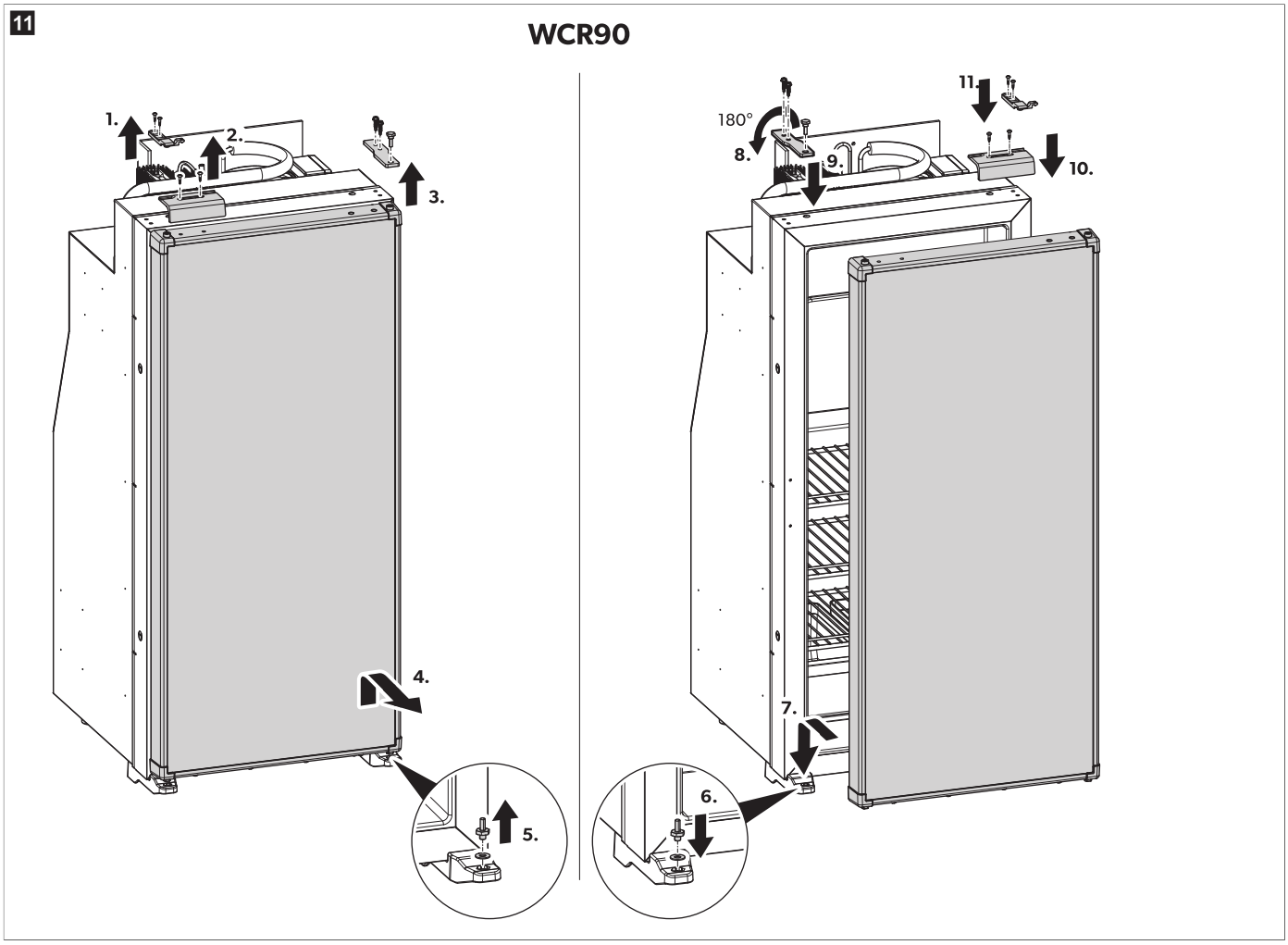

9.5 Dekoratīvā paneļa nomaiņa

1. Atskrūvējiet skrūves paneļa apakšā.
2. Noņemiet apakšējo atloku.
3. Noņemiet esošo paneli.
4. Ievietojiet jauno dekoratīvo paneli, kas ir ≤ 7 mm biezs.

5. Uzstādiet atpakaļ apakšējo atloku.
6. Pievelciet skrūves paneļa apakšā.
✓ Dekoratīvais panelis ir aizstāts.

9.6 Barošanas avota pieslēgums

Elektrības pieslēgums ir jāpievieno kvalificētam elektriķim, kuram ir pārbaudītas prasmes un zināšanas par elektroaprīkojuma un instalāciju uzbūvi un lietošanu un kurš ir apguvis drošības instruktāžu iespējamo risku noteikšanai un novēršanai.

ŅEMIET VĒRĀ! Bojājumu risks
- Lai izvairītos no sprieguma zudumiem un to radītā veiktspējas krituma, barošanas kabelim, jābūt pēc iespējas īsākam un nepārtrauktam, ja tas ir iespējams. Tādēļ izvairieties no papildu slēdžu, kontaktligzdu vai pagarinātāju izmantošanas.
- Pirms pievienošanas pārliecinieties, vai atbilst darba spriegums un akumulatora spriegums (skat. marķējuma uzlīmi).
- Pievienojot 12 V vai 24 V barošanas avotu, pārliecinieties, ka polaritāte ir pareiza.

PIEZĪME Barošanas avots jāaizsargā ar 10 A drošinātāju 12 V⎓ izmantošanai un 7,5 A 24 V⎓ izmantošanai. Minimālais nepieciešamais barošanas kabeļu šķērsgriezums ir 4 mm² izmantošanai 12 V⎓ un 3 mm² 24 V⎓ izmantošanai.

Pievienojiet ledusskapi pēc iespējas tuvāk akumulatoram, lai samazinātu sprieguma kritumu kabelī.

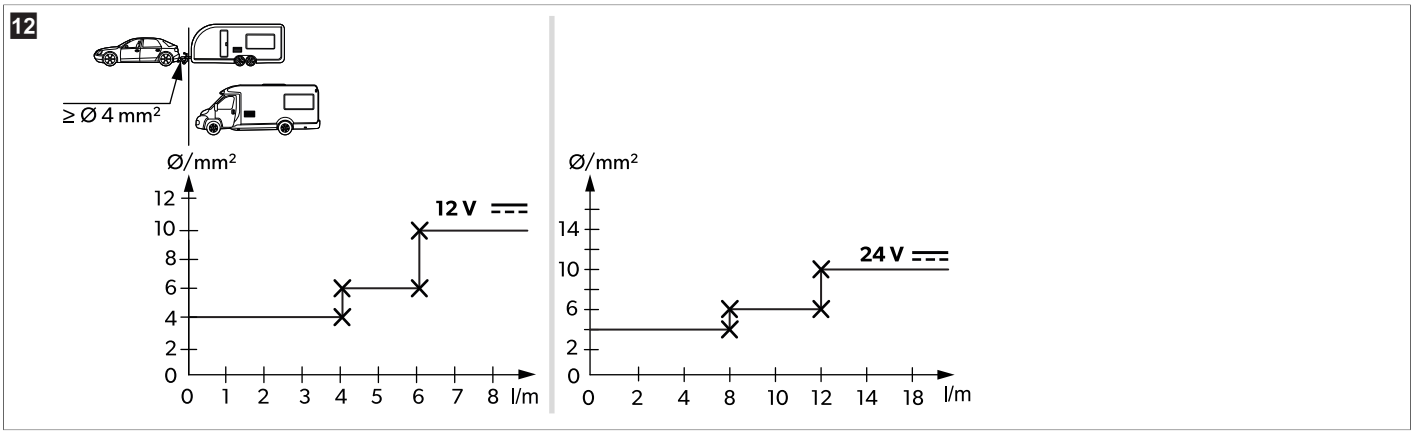

10 Ekspluatācija

10.1 Pirms pirmās lietošanas reizes

PIEZĪME
- Pirmās 4 h pēc ieslēgšanas neievietojiet ledusskapī produktus.
- Pirmo reizi izmantojot ledusskapi, iespējama ne pārāk spēcīga smaka, kas pēc dažām stundām pazudīs. Kārtīgi izvēdiniet dzīvojamo telpu.
- Dzesēšanas jaudu var ietekmēt:
  - apkārtējā temperatūra (piem., kad transportlīdzeklis ir pakļauts tiešas saules gaismas iedarbībai);
  - atdzesējamās pārtikas daudzums;
  - durvju atvēršanas biežums.

- Iztīriet ledusskapja iekšpusi, lai garantētu higiēnisku lietošanu (skat. nodaļu Tīrīšana un apkope lpp. 510).

10.2 Enerģijas taupīšana
- Izvēlieties labi vēdinātu vietu, kas ir pasargāta no tiešiem saules stariem.
- Ja ēdiens ir silts, pirms ievietošanas ledusskapī ļaujiet tam atdzist.
- Neatveriet ledusskapi biežāk nekā vajadzīgs.
- Neatstājiet ledusskapi atvērtu ilgāk nekā vajadzīgs.
- Atkausējiet ledusskapi, kolīdz tajā veidojas ledus kārta.
- Nelietojiet pārmērīgi zemas temperatūras iestatījumus.
- Regulāri notīriet no kondensatora putekļus un netīrumus.

10.3 Piezīmes par ēdiena uzglabāšanu

ŅEMIET VĒRĀ! Ierīces bojājumi
- Smagus priekšmetus, piemēram, pudeles vai skārdenes, novietojiet tikai ledusskapja durvīs, dārzeņu nodalījumā vai uz apakšējā plaukta.

Lai novērstu pārtikas bojāšanos, ievērojiet tālākās norādes.

- Nodrošiniet pēc iespējas mazākas temperatūras svārstības. Atveriet ledusskapi tikai tik bieži un tik ilgi, cik nepieciešams, lai novērstu ievērojamu temperatūras paaugstināšanos ledusskapja nodalījumos. Uzglabājiet pārtikas produktus tā, lai iekšpusē varētu brīvi cirkulēt gaiss.
- Pārliecinieties, vai ledusskapja dzesēšanas jauda ir atbilstoša pārtikas produktiem, ko vēlaties atdzesēt.
- Ievietojiet ledusskapī tikai tādus produktus, kurus drīkst atdzesēt izvēlētajā temperatūrā.
- Ja temperatūru var regulēt: pielāgojiet to atbilstoši uzglabāto pārtikas produktu daudzumam un veidam.
- Pārtikas produkti var viegli absorbēt vai izdalīt smaržu vai garšu. Vienmēr uzglabājiet pārtikas produktus apsegtā veidā vai slēgtos traukos/pudelēs.
- Uzglabājiet dažādus pārtikas produktus, kā parādīts attēlos.

PIEZĪME
- Neievietojiet saldēto produktu nodalījumā gāzētus dzērienus.
- Saldēto produktu nodalījums ir piemērots ledus gabaliņu sasaldēšanai un saldēta ēdiena uzglabāšanai īstermiņā. Tas nav piemērots pārtikas ilgtermiņa uzglabāšanai.
- Iepakojiet termiski neapstrādātas un termiski apstrādātus produktus atsevišķi.
- Ņemiet vērā uz iepakojuma norādīto derīguma termiņu.
- Neatstājiet atdzesētus produktus ārpus ledusskapja pārāk ilgi.
- Regulāri iztīriet ledusskapja iekšpusi.

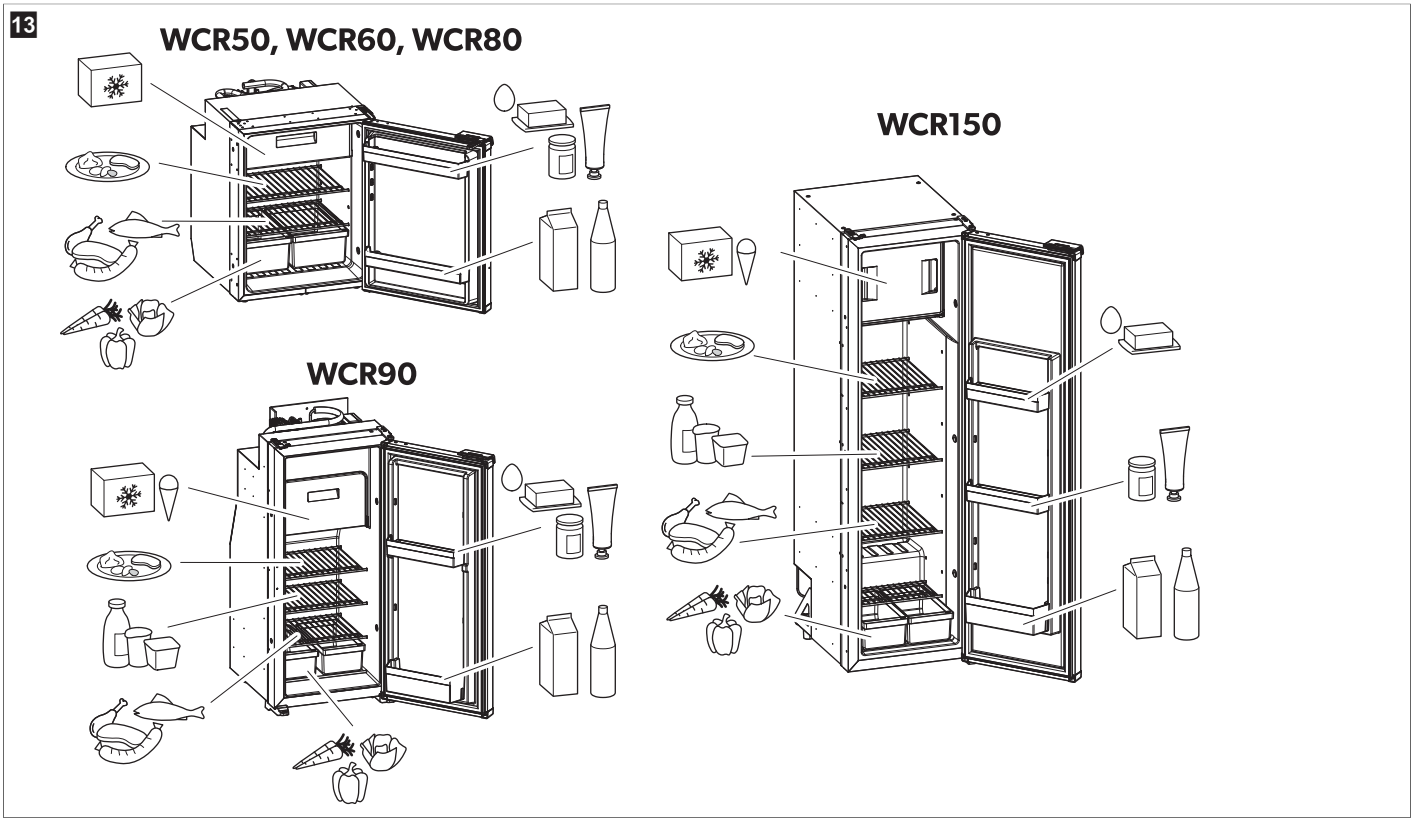

10.4 Ledusskapja ieslēgšana

PIEZĪME
> Pirmo reizi izmantojot ledusskapi, iespējama ne pārāk spēcīga smaka, kas pēc dažām stundām pazudīs. Kārtīgi izvēdiniet dzīvojamo telpu.
> Novietojiet transportlīdzekli līdzenā vietā, jo īpaši, kad ieslēdzat un piepildāt ledusskapi pirms ceļa uzsākšanas.

> Nospiediet pogu ⓘ un turiet 2 s.
✓ Ledusskapis sāk darboties ar pēdējiem izmantotajiem iestatījumiem.

10.5 Ledusskapja izslēgšana
> Nospiediet pogu ⓘ un turiet 2 s.
✓ Ledusskapis ir pilnībā izslēgts.
> Ja plānojat ilgāku laiku neizmantot ledusskapi, atvienojiet strāvas avotu.

10.6 Temperatūras iestatīšana

PIEZĪME Ja apkārtējās vides temperatūra ir 15 °C – 25 °C robežās, izvēlieties vidēju temperatūras iestatījumu.

› Atkārtoti spiediet pogu, līdz iestatīts vēlamais temperatūras līmenis.

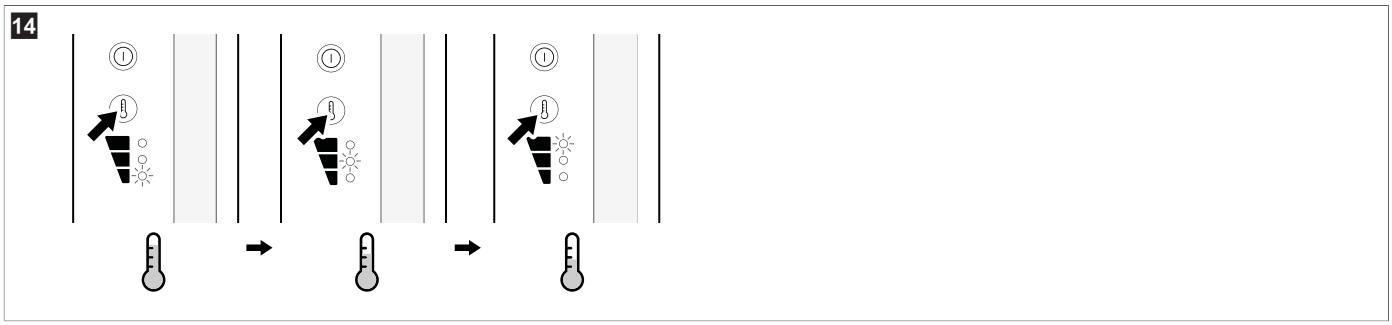

10.7 Darbības režīmu iestatīšana

Plašāku informāciju par darbības režīmiem skatiet Darbības režīms lpp. 498.

› Atkārtoti nospiediet pogu līdz iedegas vēlamā darbības režīma LED indikators.

- **Klusais režīms:** Klusajā režīmā ledusskapis darbojas ar pazeminātu trokšņa līmeni.

  PIEZĪME Pēc 8 h darbības klusajā režīmā ledusskapis automātiski atgriežas veiktspējas režīmā, izmantojot iepriekš iestatīto konfigurāciju.

- **Veiktspējas režīms:** Veiktspējas režīmā ledusskapis darbojas standarta režīmā.

  PIEZĪME Izmantojot veiktspējas režīmu, ledusskapis paliek šajā režīmā, līdz tas tiek mainīts.

⌄ Iedegas gan izvēlētā režīma, gan izvēlētā dzesēšanas līmeņa LED indikatori.

10.8 Plauktu novietošana

BRĪDINĀJUMS! Bērnu iesprostošanas risks

› Katrs plaukts ir nostiprināts savā vietā, lai ledusskapī nevarētu ierāpties bērni.
› Izņemiet plauktus tikai tīrīšanas nolūkiem.
› Ievietojiet plauktus atpakaļ un nostipriniet tos savā vietā.

PIEZĪME Lai, ievietojot atpakaļ plauktus, varētu ērtāk piekļūt plauktu aizmugures stiprinājumiem, izņemiet saldēto produktu nodalījumu.

Plauktu izņemšana

› Izņemiet **WCR50** un **WCR60** plauktus, kā norādīts tālāk.

15

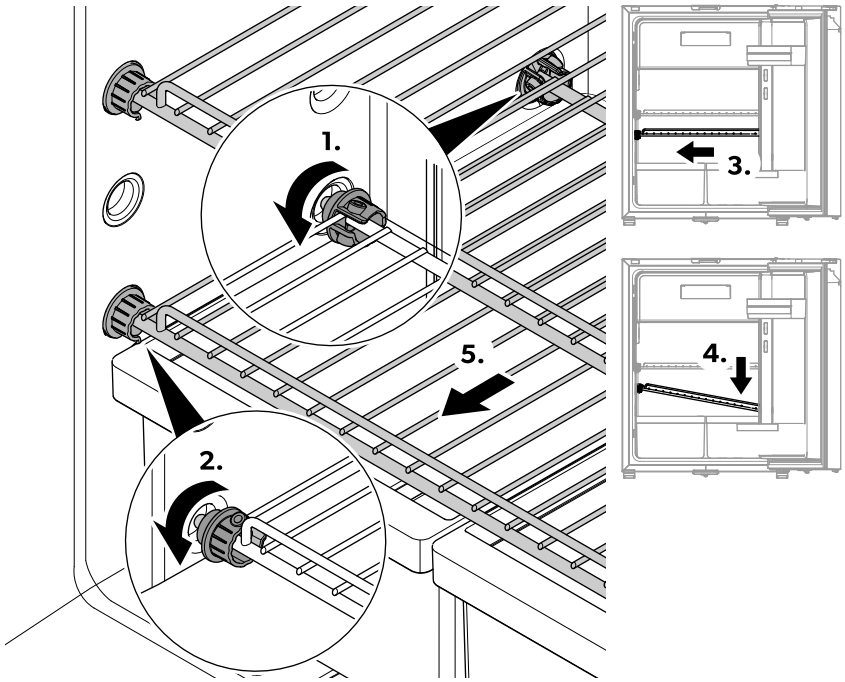

a) Pagrieziet aizmugurējos plastmasas gredzenus tā, lai atveres būtu pavērstas uz priekšu.

b) Pagrieziet priekšējos plastmasas gredzenus tā, lai atveres būtu pavērstas uz aizmuguri.

c) Pabīdiet režģi uz pusi, kas atrodas pretējā pusē durvju eņģei.

d) Izvelciet režģi no ledusskapja.

e) Izvelciet režģi no ledusskapja.

> Izņemiet **WCR80** plauktus, kā norādīts tālāk.

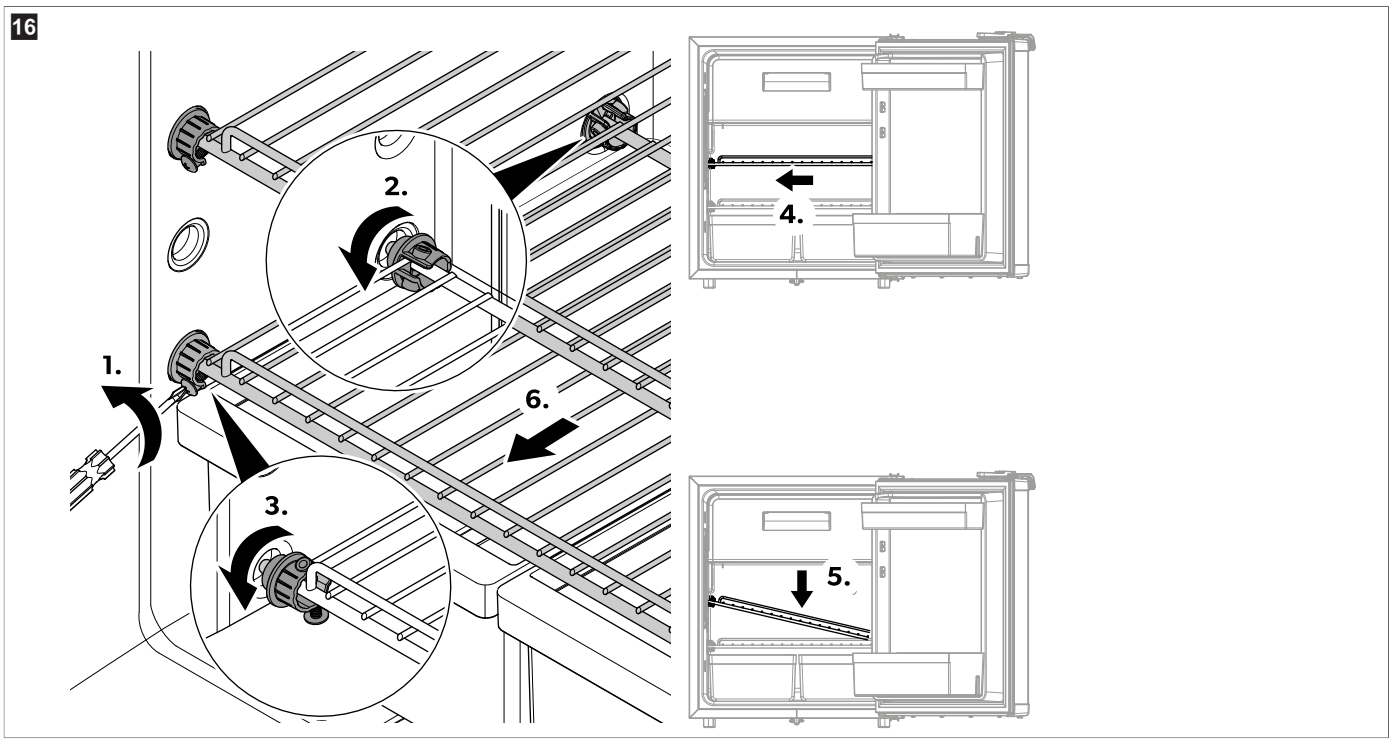

a) Atskrūvējiet skrūves.

b) Pagrieziet aizmugurējos plastmasas gredzenus tā, lai atveres būtu pavērstas uz priekšu.

c) Pagrieziet priekšējos plastmasas gredzenus tā, lai atveres būtu pavērstas uz aizmuguri.

d) Pabīdiet režģi uz pusi, kas atrodas pretējā pusē durvju eņģei.

e) Sagāziet uz leju durvju eņģei pretējo pusi.

f) Izvelciet režģi no ledusskapja.

> Izņemiet **WCR90** plauktus, kā norādīts tālāk.

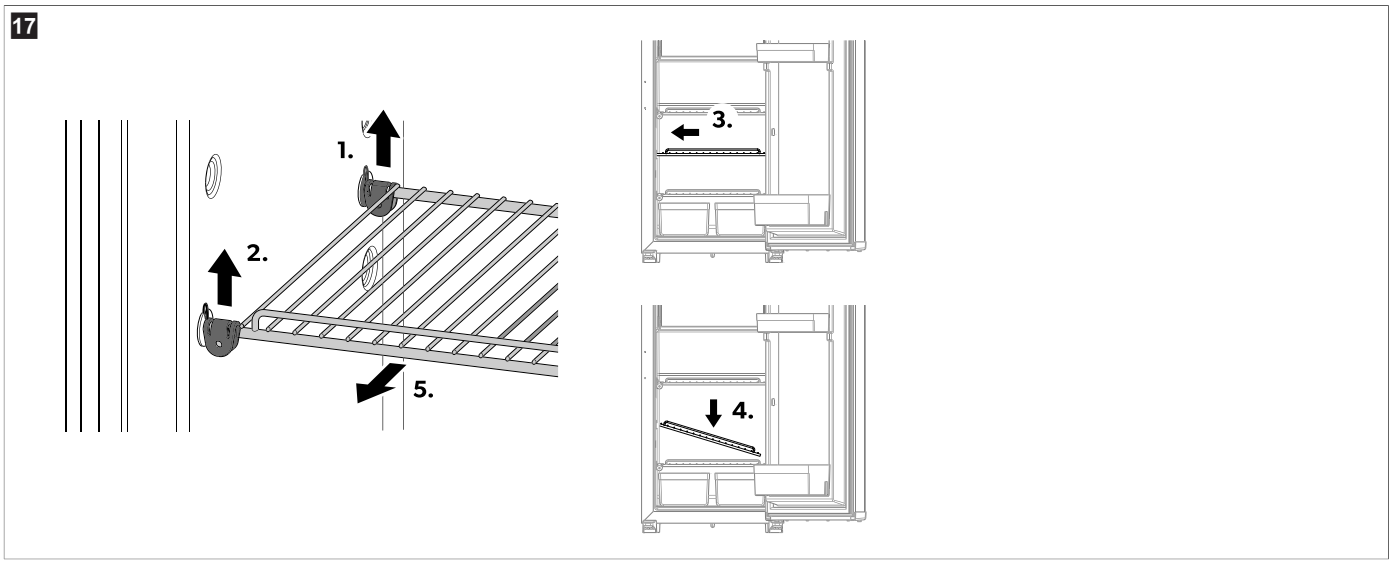

a) Atskrūvējiet aizmugurējo kronšteinu.

b) Paceliet priekšējo kronšteinu.

c) Pabīdiet režģi uz pusi, kas atrodas pretējā pusē durvju eņģei.

d) Sagāziet uz leju durvju eņģei pretējo pusi.

e) Izvelciet režģi no ledusskapja.

> Izņemiet **WCR150** plauktus, kā norādīts tālāk.

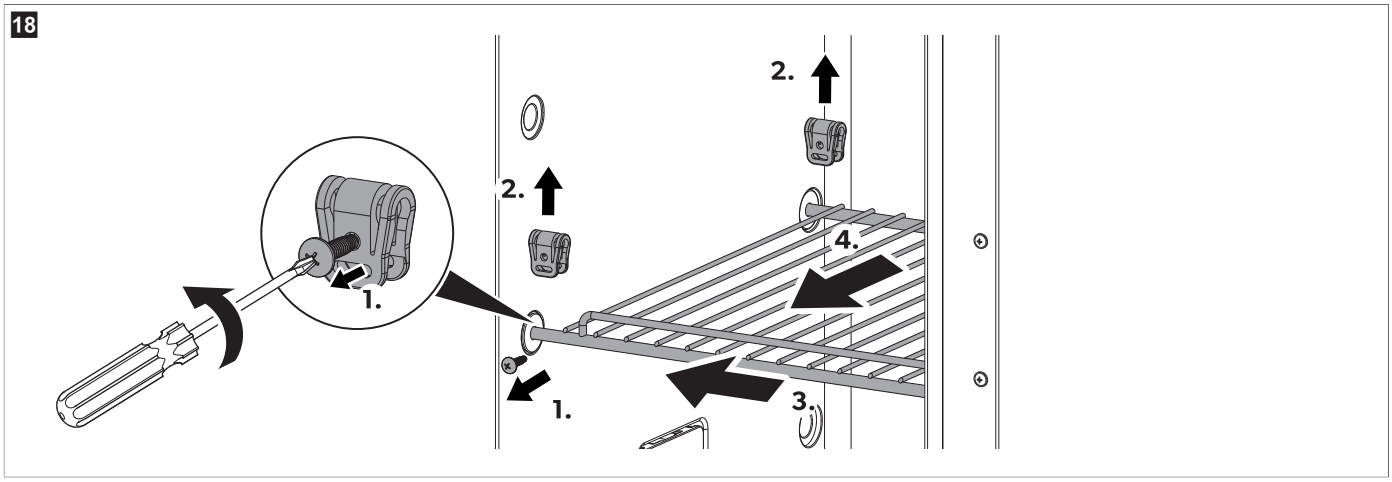

a) Atskrūvējiet skrūves.

b) Paceliet balsteni.

c) Pabīdiet režģi uz pusi, kas atrodas pretējā pusē durvju eņģei.

d) Izvelciet režģi no ledusskapja.

Plauktu ievietošana atpakaļ

> Ievietojiet plauktu atpakaļ, saskaņā ar norādēm apgrieztā secībā.

10.9 Ledusskapja durvju atvēršana

ESIET PIESARDZĪGI! Savainošanās risks

> Pirms braukšanas sākšanas vienmēr aizveriet un aizslēdziet ledusskapi.

> Uzmanīgi atveriet durvis, jo produkti var būt pārvietojušies un var izkrist.

Ledusskapja durvis var atvērt vai nu no kreisās puses, vai no labās puses (skat. Durvju atvēršanas virziena mainīšana lpp. 503).

10.10 Ledusskapja durvju aizvēršana un nofiksēšana

ESIET PIESARDZĪGI! Traumu risks

> Ja durvis nav pareizi nofiksētas, uzmanīgi piespiediet durvis augšpusē un apakšpusē, līdz tās nofiksējas.

PIEZĪME Ledusskapja durvis ir aprīkotas ar fiksācijas mehānismu, kas neļauj durvīm atvērties braukšanas laikā.

> Veriet ciet durvis, līdz atskan skaidri dzirdams klikšķis.

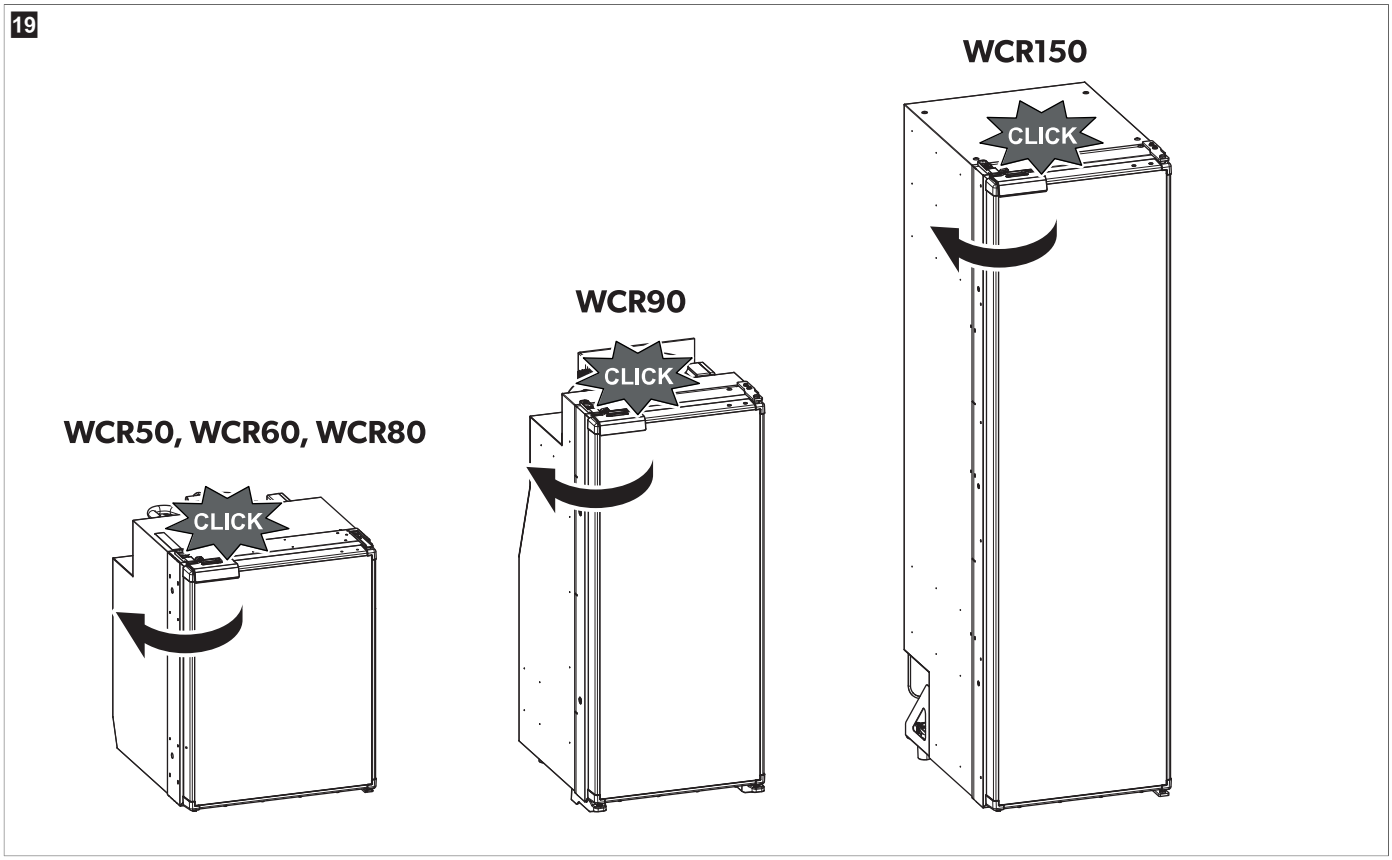

✓ Durvis ir aizvērtas un nofiksētas.

11 Tīrīšana un apkope

BRĪDINĀJUMS! Nāvējoša elektrošoka risks
> Pirms ledusskapja tīrīšanas un apkopes veikšanas obligāti atvienojiet to no elektrotīkla.

ŅEMIET VĒRĀ! Bojājumu risks
> Tīrīšanai neizmantojiet asus vai cietus priekšmetus, abrazīvus tīrīšanas līdzekļus vai balinātājšķīdumus, jo tie var sabojāt ierīci.

ŅEMIET VĒRĀ! Bojājumu risks
> Ledus notīrīšanai vai ierīcei piesalušu priekšmetu atdalīšanai nedrīkst izmantot cietus vai asus instrumentus.
> Nelietojiet mehāniskus instrumentus vai citus rīkus, lai paātrinātu atkausēšanu.

> Tīriet ledusskapi ar mitru drāniņu regulāri un kolīdz tas kļūst netīrs.
> Raugieties, lai blīvēs neiepilētu ūdens. Tas var sabojāt elektroniku.
> Pēc tīrīšanas nosusiniet ledusskapi ar drāniņu.
> Regulāri pārbaudiet kondensāta noteku.

Iztīriet kondensāta noteku, kad tas nepieciešams. Ja tā ir aizsprostota, kondensāts uzkrāsies ledusskapja apakšā.

11.1 Ledusskapja atkausēšana

ŅEMIET VĒRĀ! Bojājumu risks
> Neizmantojiet mehāniskus instrumentus vai fēnu, lai likvidētu ledu vai atkausētu piesalušos produktus.

Ja ledusskapi ilgstoši izmanto augsta mitruma un/vai augstas apkārtējās temperatūras apstākļos, aizmugurējā iekšējā siena var apsarmot, un tas var samazināt dzesēšanas veiktspēju. Šajā gadījumā ieteicama manuāli atkausēšana.

Saldētu produktu nodalījumam nepieciešama periodiska manuāla atkausēšana, ja sarmas slānis ir biezāks par 3 mm.

1. Atvienojiet barošanas avotu.
2. Izņemiet saturu.
3. Ievietojiet nodalījumā drānu, lai ledusskapī absorbētu lieko ūdeni.
4. Atstājiet durvis atvērtas.

- **Tikai WCR90, WCR150:** Lielākā daļa kondensāta no ledusskapja nodalījuma iztek pa šļūteni ledusskapja aizmugurē un tiek izvadīta ārpus transportlīdzekļa.
  Apakšā uzkrājas kondensāts no saldēto produktu nodalījuma.

5. Nosusiniet abus nodalījumus ar drānu.

12 Problēmu novēršana

PIEZĪME Drošai 12 V elektroenerģiju patērējošo ierīču izmantošanai dzīvojamās autopiekabēs braukšanas laikā jāparūpējas, lai velkošais transportlīdzeklis nodrošina pietiekamu spriegumu. Dažos transportlīdzekļos akumulatora vadības sistēma var automātiski atslēgt patērētājus, lai aizsargātu akumulatoru. Plašāku informāciju jautājiet transportlīdzekļa ražotājam.

Problēma	Cēlonis	Līdzeklis
Ledusskapis nedarbojas.	Līdzstrāvas kabeļa drošinātājs ir bojāts.	> Nomainiet drošinātāju.
	Ir nostrādājis transportlīdzekļa drošinātājs.	> Nomainiet transportlīdzekļa drošinātāju. Skatiet sava transportlīdzekļa lietošanas rokasgrāmatu.
	Transportlīdzekļa akumulators ir izlādējies.	> Pārbaudiet akumulatoru un uzlādējiet to.
	Aizdedze nav ieslēgta.	> Ieslēdziet aizdedzi.
	Temperatūra pie kompresora ir pārāk zema (< 0 °C).	> Pilnībā aizklājiet visus ārējos ventilācijas režģus ar izolācijas materiālu.
	Ledusskapis automātiski izslēdzas, ja spriegums nav pietiekams. (Izlādes pārtraukšanas spriegums: 10,4 V⎓)	> Uzlādējiet akumulatoru. Ledusskapis automātiski sāks darboties. (Ieslēgšanas spriegums: 11,7 V⎓)
Nepietiekama dzesēšana, paaugstināta iekšējā temperatūra. Kompresors darbojas nepārtraukti.	Ventilācija ap dzesēšanas ierīci nav pietiekama.	> Pārbaudiet, vai ventilācijas režģis nav bloķēts. > Pārvietojiet ledusskapi uz citu vietu.
	Ledusskapja iekšējās sienas ir apledojušas.	> Pārbaudiet, vai ledusskapja durvis pilnībā aizveras. > Pārbaudiet, vai ledusskapja blīvslēgs uzstādīts pareizi un nav bojāts. > atkausējiet ledusskapi;
	Iestatīta pārāk augsta temperatūra.	> Iestatiet zemāku temperatūru.
	Apkārtējā temperatūra ir pārāk augsta.	> Uz brīdi noņemiet ventilācijas režģi, lai siltais gaiss var izplūst ātrāk.
	Ledusskapī vienlaikus atradās pārāk daudz produktu.	> Izņemiet daļu produktu.
	Ledusskapī vienlaikus atradās pārāk daudz siltu produktu.	> Izņemiet siltos produktus un ļaujiet tiem atdzist pirms atkal ievietojiet tos ledusskapī.
	Ledusskapis nav lietots ļoti ilgu laiku.	> Vēlreiz pārbaudiet temperatūru pēc 4 h / 5 h.
	Kondensators ir netīrs.	> Notīriet kondensatoru.
	Ventilators ir bojāts.	> Sazinieties ar pilnvarotu servisa pārstāvi.
Nepietiekama dzesēšana, paaugstināta iekšējā temperatūra. Kompresors nedarbojas bieži.	Akumulatora kapacitāte ir mazinājusies.	> Uzlādējiet akumulatoru.
Nepietiekama dzesēšana, paaugstināta iekšējā temperatūra. Kompresors nedarbojas (akumulatora savienojums).	Akumulatora elektronikas savienojuma pārtraukums.	> Izveidojiet pareizu savienojumu.
	Bojāts galvenais slēdzis (ja tāds uzstādīts).	> Nomainiet galveno slēdzi.
	Nostrādājis barošanas līnijas papildu drošinātājs (ja tāds uzstādīts).	> Nomainiet barošanas līnijas drošinātāju.
	Akumulatora spriegums ir pārāk zems.	> Uzlādējiet akumulatoru.
	Akumulatora kapacitāte ir pārāk maza.	> Nomainiet akumulatoru.

Problēma	Cēlonis	Līdzeklis
	Vadi ir vaļīgi. Slikts savienojums (korozija).	> Izveidojiet pareizu savienojumu.
	Vadu šķērsgriezums ir pārāk mazs.	> Nomainiet kabeli.
	Kompresors ir bojāts.	> Sazinieties ar pilnvarotu servisa pārstāvi.
Neparasti trokšņi.	Kāds no aukstumaģenta sistēmas komponentiem nespēj brīvi pārvietoties (pieskaras sienai).	> Uzmanīgi palokiet komponentu prom no šķēršļa.
	Starp dzesēšanas ierīci un sienu ir iestrēdzis svešķermenis.	> Izņemiet svešķermeni.
	Trokšņaina ventilatora darbība.	> Sazinieties ar pilnvarotu servisa pārstāvi.
Durvis nejauši atveras kustības (piemēram, braukšanas) laikā.		> Iestatiet durvju fiksatoru citā pozīcijā.
Durvis neaizveras pareizi.		> Iestatiet durvju fiksatoru citā pozīcijā.
Durvju fiksators nav pareizi aizvērts.		> Pārliecinieties, vai durvju fiksatori ir pareizi aizvērti.

12.1 Kļūdu indikatori

PIEZĪME
> Uz visām kļūdām norāda oranžs, mirgojošs LED kļūdas indikators (skat. Vadības un ekrāna elementi lpp. 497).
> Veiktspējas vai klusajā režīmā atskan papildu pīkstiens.

Iemirgošanās reizes sērijā	Kļūda	Iespējamais iemesls
1	Pārāk zems vai pārāk augsts spriegums	Barošanas spriegums ārpus iestatītā vērtību diapazona.
2	Ventilators patērē pārāk daudz strāvas	Ventilatora radītā slodze uz elektronikas bloku pārsniedz 1 A.
3	Motoru nevar iedarbināt	Iestrēdzis rotors. Spiediena atšķirība dzesēšanas sistēmā ir pārāk liela.
4	Pārāk mazs darbības ātrums	Ja dzesēšanas sistēma ir pārslogota, nav iespējams uzturēt motora darbību ar minimālo ātrumu.
5	Barošanas bloks pārkārst	Ja dzesēšanas sistēma ir pārāk noslogota vai iestatīta pārāk augsta temperatūra, barošanas bloks var pārkarst.
Nepārtraukti	Temperatūras sensora kļūda	Temperatūras sensors ir bojāts.

12.2 Kompresora un kļūdu LED indikators

Kompresora un kļūdu LED indikators norāda kompresora darbības statusu vai konstatēto kļūdu:

Krāsa	Apraksts
Balts	Kompresors ieslēgts
Indikators nedeg	Kompresors izslēgts
Oranžs (mirgo)	Kļūda (skat. Kļūdu indikatori lpp. 512)

13 Garantija

Ir spēkā likumā noteiktais garantijas periods. Ja produkts ir bojāts, lūdzu, sazinieties ar WAECO pa e-pastu customer@waeco.com vai sazinieties mazumtirgotāju.

Nosūtot ierīci remontam garantijas ietvaros, pievienojiet šādus dokumentus:

- čeka kopiju, kurā norādīts iegādes datums;
- pretenzijas iesniegšanas iemeslu vai bojājuma aprakstu.

Ņemiet vērā, ka pašrocīgi vai neprofesionāli veikts remonts var radīt drošības riskus, un garantija var tikt anulēta.

14 Atkritumu pārstrāde

ŅEMIET VĒRĀ! Bojājumu risks

> Dzesēšanas ierīces izolācijas sastāvā ir uzliesmojoša viela ciklopentāns, kam ir nepieciešami īpaši utilizēšanas pasākumi. Dzesēšanas ierīces kalpošanas laika beigās nododiet to atbilstošā atkritumu pārstrādes punktā.

BRĪDINĀJUMS! Bērnu iesprostošanas risks

> Pirms atbrīvošanās no jūsu vecā produkta:
- Noņemiet vāku.
- Neizņemiet grozus, lai bērniem nebūtu iespējams viegli ierāpties ierīcē.

Iepakojuma materiālu pārstrāde: Ja iespējams, iepakojuma materiālus izmetiet atbilstošos atkritumu šķirošanas konteineros.

Pārsvītrotās atkritumu tvertnes simbols norāda, ka izstrādājums ir elektriska vai elektroniska iekārta, un tas jānodod atsevišķi, lai nodrošinātu pienācīgu apstrādi, reģenerāciju un pārstrādi. **Patērētājam ir juridisks pienākums pareizi atbrīvoties no jebkuras elektriskās vai elektroniskās iekārtas, nododot to atsevišķi no sadzīves atkritumiem!**

Šī atdalīšana ir nepieciešama, jo elektroierīces ir vērtīgi resursi un var saturēt vielas, kas ir kaitīgas cilvēkiem un videi.

Ja vēlaties utilizēt šo produktu, sazinieties ar vietējo atkritumu šķirošanas centru vai specializēto tirgotāju, lai noskaidrotu, kā to pareizi izdarīt saskaņā ar spēkā esošajiem atkritumu apsaimniekošanas noteikumiem.

Produktu iespējams utilizēt bez maksas.

15 Tehniskie dati

Aukstumaģenta sistēma satur nelielu daudzumu videi draudzīga, bet uzliesmojoša aukstumaģenta. Aukstumaģents nebojā ozona slāni un nepalielina siltumnīcas efektu. Noplūdes gadījumā aukstumaģents var aizdegties.
Dzesēšanas iekārta ir hermētiski noslēgta.

Plašāku ražojuma informāciju var iegūt, nolasot kvadrātkodu uz enerģijas marķējuma (skatiet attēlus), vai vietnē eprel.ec.europa.eu.

Vispārīgi tehniskie dati	
Pieslēguma spriegums	12 V⎓ / 24 V⎓
Dzesēšanas veiktspēja (3. dzesēšanas līmenis ... 1. dzesēšanas līmenis)	– 12 °C ... – 7 °C
Vidējais jaudas patēriņš	50 W
Klimata klase	ST
Aukstumaģents	R600a
Atkausēšana	Manuāla atkausēšana
Pārbaude/sertifikācija	CE EAC
WCR50	
Kopējais tilpums	44 L
Ledusskapja nodalījuma tilpums	39,6 L
Saldētu produktu nodalījuma tilpums	4,4 L
Izmēri (W × H × D)	380 mm × 535 mm × 510 mm
Neto svars	14 kg
Trokšņa emisija (pārbaudīta saskaņā ar IEC 60704)	
Klusais režīms	36 dB(A)
Veiktspējas režīms	40 dB(A)
Enerģijas patēriņš (pārbaudīts saskaņā ar IEC 62552)	0,32 kWh/24h
WCR60	
Kopējais tilpums	55 L
Ledusskapja nodalījuma tilpums	48,9 L
Saldētu produktu nodalījuma tilpums	6,1 L

WCR60	
Izmēri (W × H × D)	448 mm × 535 mm × 537 mm
Neto svars	15,5 kg
Trokšņa emisija (pārbaudīta saskaņā ar IEC 60704)	
Klusais režīms	38 dB(A)
Veiktspējas režīms	41 dB(A)
Enerģijas patēriņš (pārbaudīts saskaņā ar IEC 62552)	0,33 kWh/24h

WCR80	
Kopējais tilpums	75 L
Ledusskapja nodalījuma tilpums	68,4 L
Saldētu produktu nodalījuma tilpums	6,6 L
Izmēri (W × H × D)	475 mm × 635 mm × 537 mm
Neto svars	16,7 kg
Trokšņa emisija (pārbaudīta saskaņā ar IEC 60704)	
Klusais režīms	38 dB(A)
Veiktspējas režīms	41 dB(A)
Enerģijas patēriņš (pārbaudīts saskaņā ar IEC 62552)	0,36 kWh/24h

WCR90	
Kopējais tilpums	82 L
Ledusskapja nodalījuma tilpums	75 L
Saldētu produktu nodalījuma tilpums	7 L
Izmēri (W × H × D)	418 mm × 966 mm × 507 mm
Neto svars	19 kg
Trokšņa emisija (pārbaudīta saskaņā ar IEC 60704)	
Klusais režīms	38 dB(A)
Veiktspējas režīms	41 dB(A)
Enerģijas patēriņš (pārbaudīts saskaņā ar IEC 62552)	0,48 kWh/24h

WCR150	
Kopējais tilpums	153 L
Ledusskapja nodalījuma tilpums	135,5 L
Saldētu produktu nodalījuma tilpums	17,5 L
Izmēri (W × H × D)	418 mm × 1482 mm × 574 mm
Neto svars	31,5 kg
Trokšņa emisija (pārbaudīta saskaņā ar IEC 60704)	
Klusais režīms	36 dB(A)
Veiktspējas režīms	40 dB(A)
Enerģijas patēriņš (pārbaudīts saskaņā ar IEC 62552)	0,46 kWh/24h

WAECO

waeco.com

44451050 48 2026-08-19

Waeco · Östra Ringvägen 2 · SE-52235 Tidaholm · Sweden