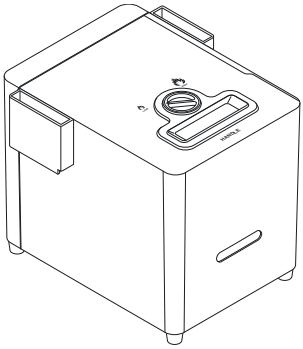

Geyser

DE **Warmwasserbereiter**

Montage- und Bedienungsanleitung 11

© 2026 Dometic Group. The visual appearance of the contents of this manual is protected by copyright and design law. The underlying technical design and the products contained herein may be protected by design, patent or pending patent. The trademarks mentioned in this manual belong to Dometic Sweden AB. All rights are reserved.

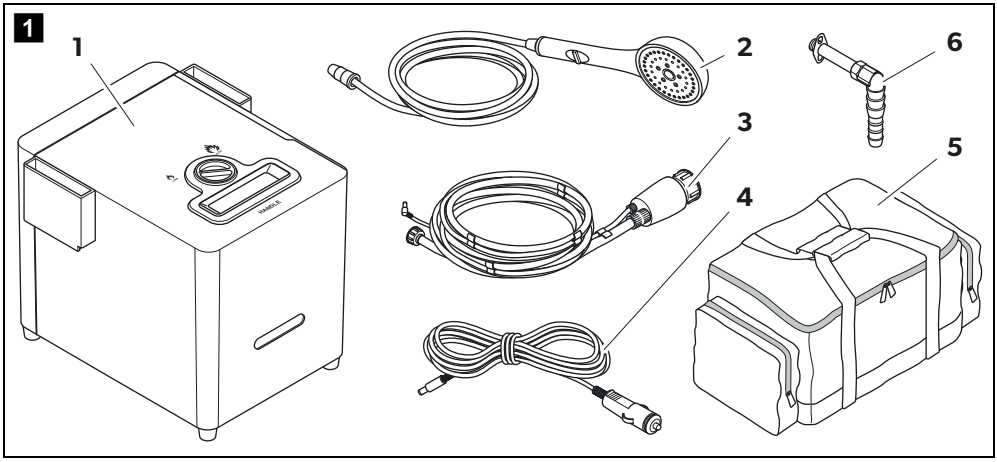
1
1
2
3
4
5
6
HANDLE

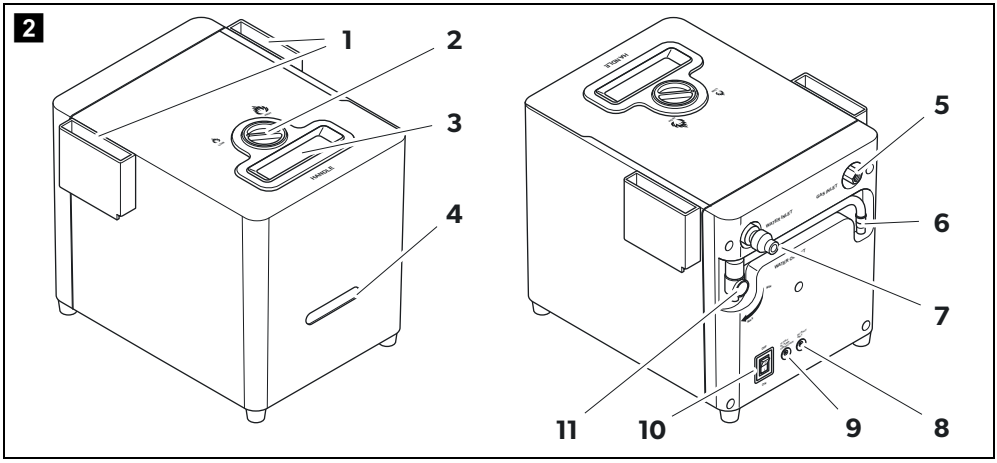
2
1
2
3
4
5
6
7
8
9
10
11
HANDLE
WATER INLET
GAS INLET
WATER OUT

3

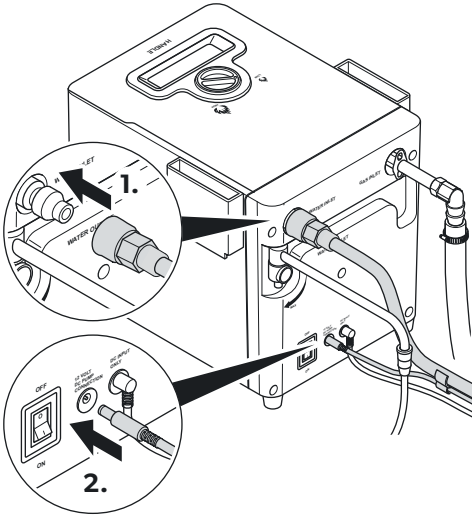

4

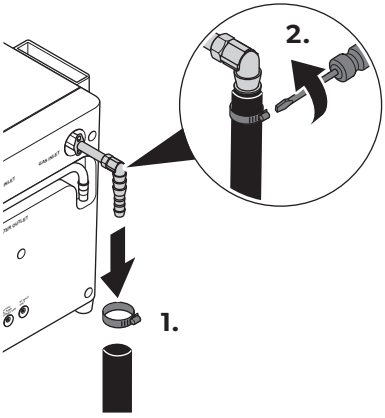

5

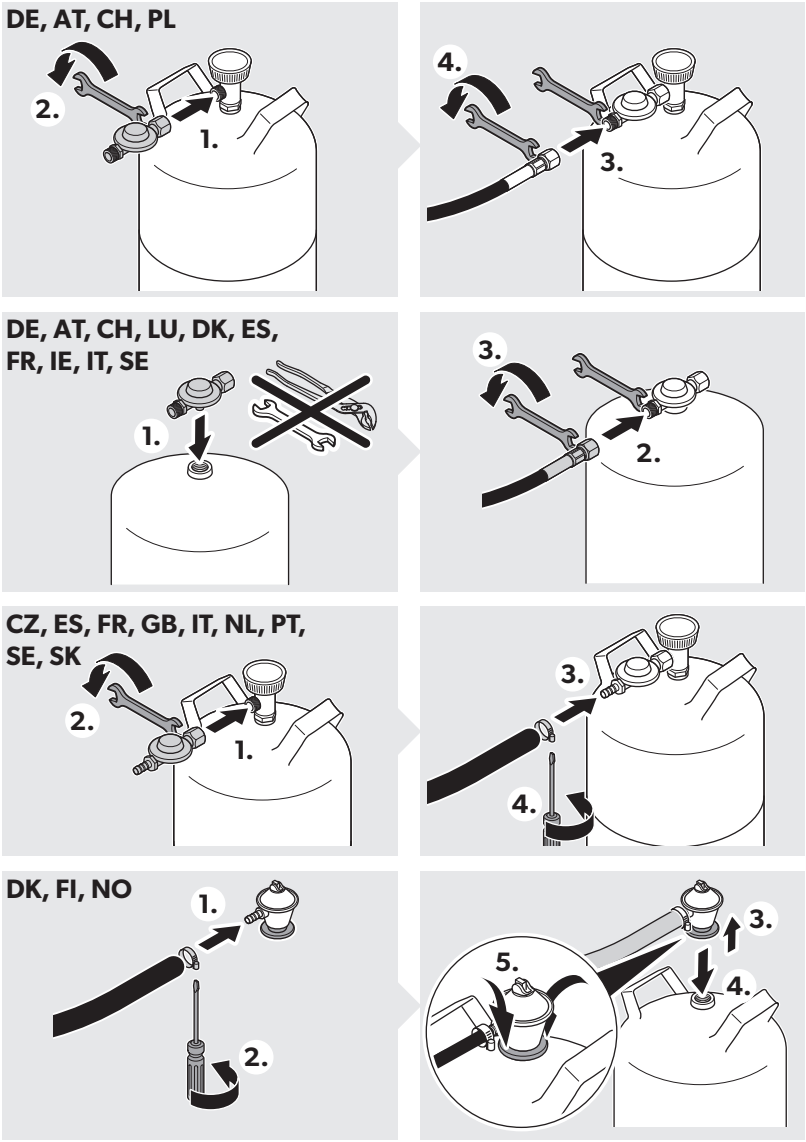
DE, AT, CH, PL
2.
1.
4.
3.
DE, AT, CH, LU, DK, ES,
FR, IE, IT, SE
1.
3.
2.
CZ, ES, FR, GB, IT, NL, PT,
SE, SK
2.
1.
3.
4.
DK, FI, NO
1.
2.
5.
3.
4.

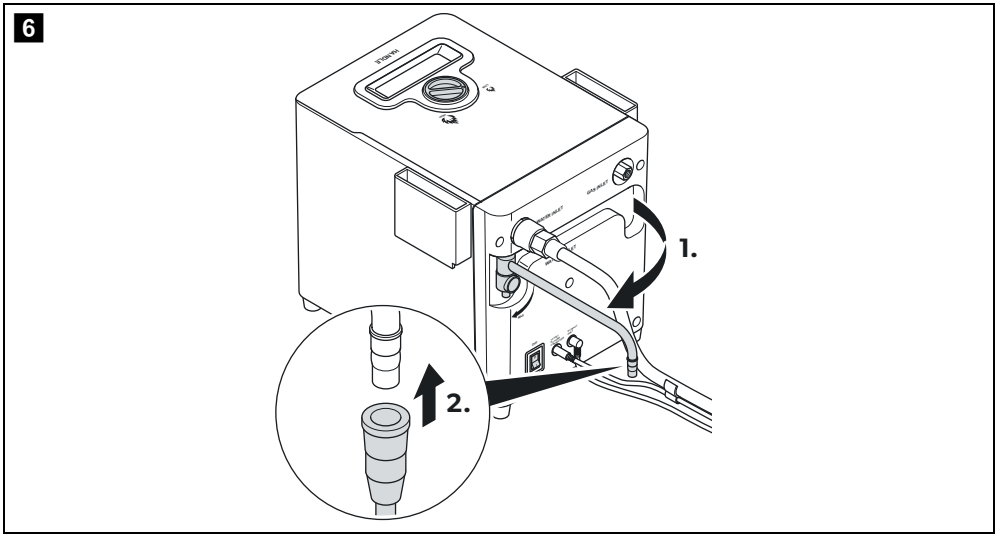
6
1.
2.

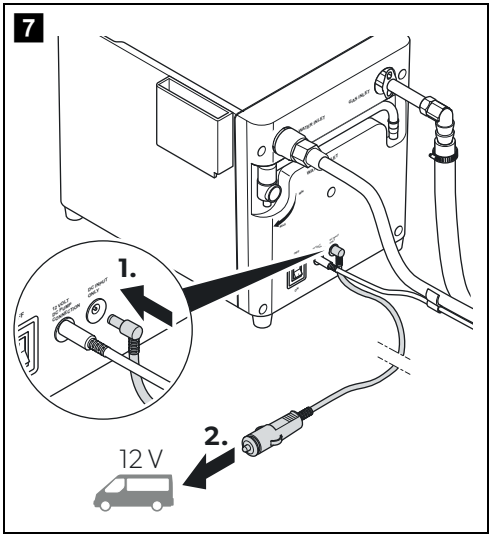
7
1.
2.
12 V

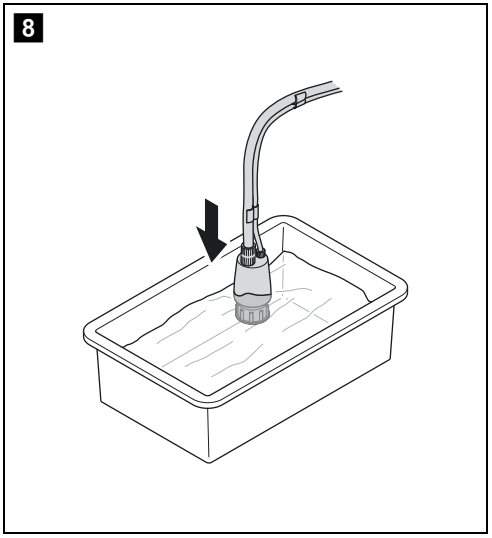
8

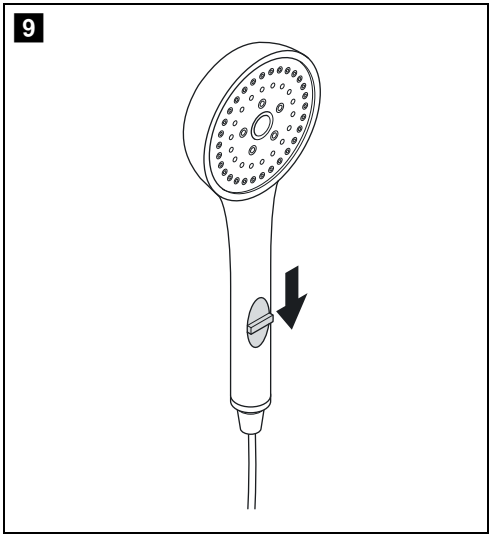
9

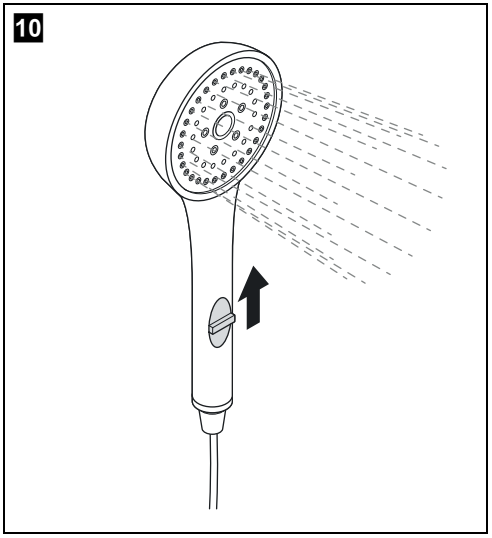
10

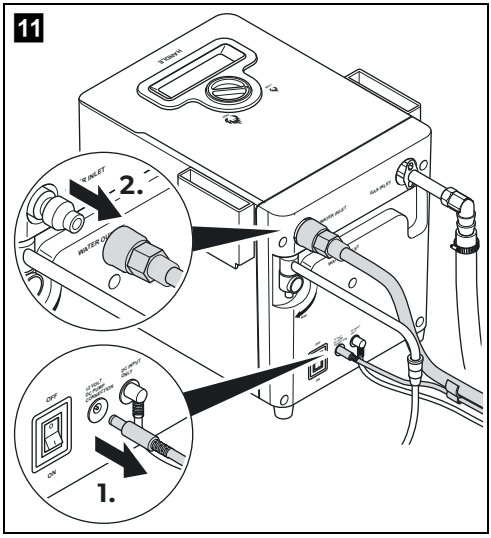
11
2.
1.
OFF
ON

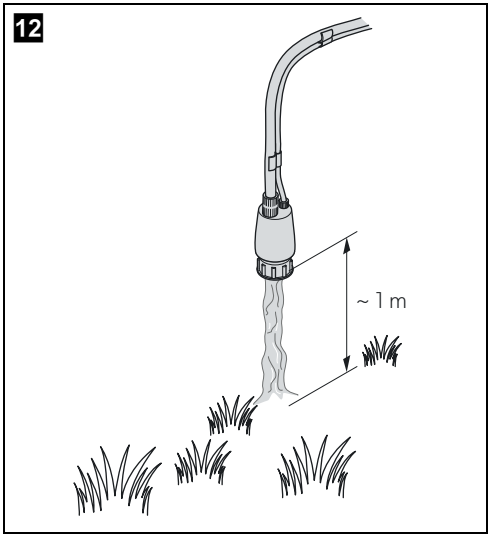
12
~ 1 m

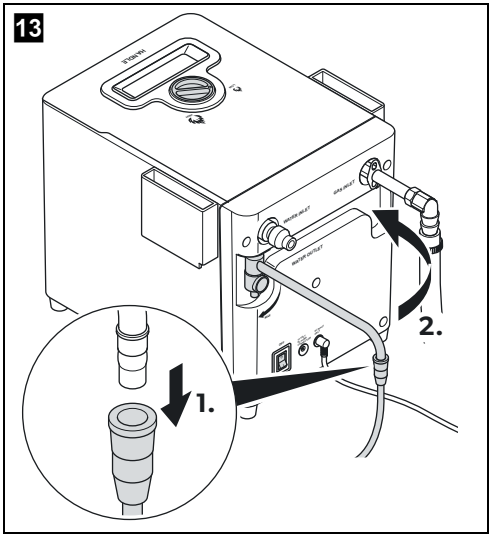
13
1.
2.

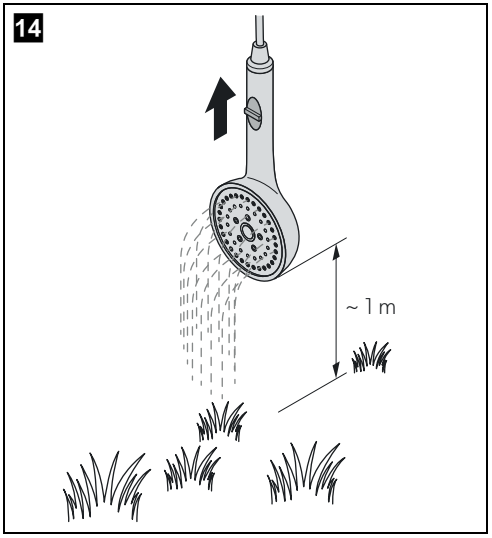
14
~ 1 m

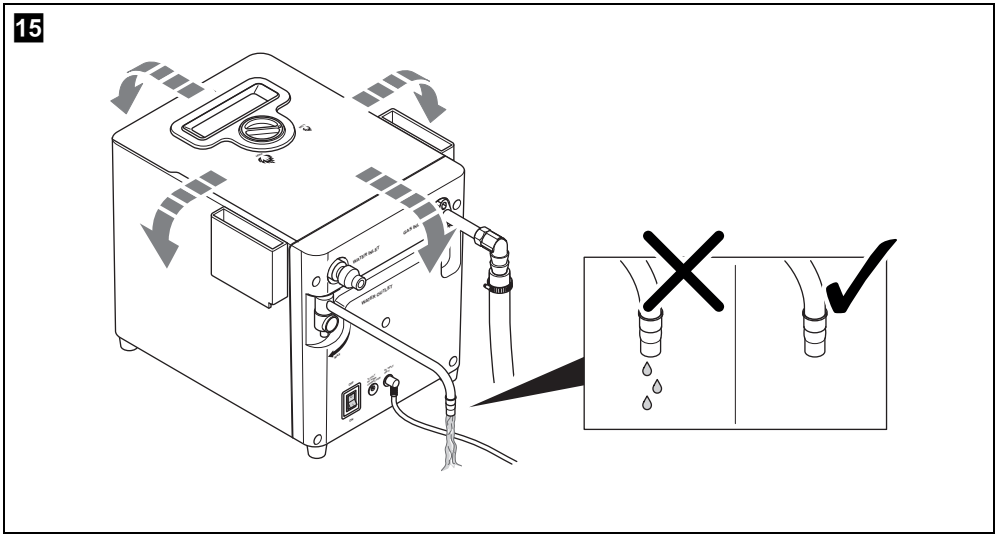
15

16

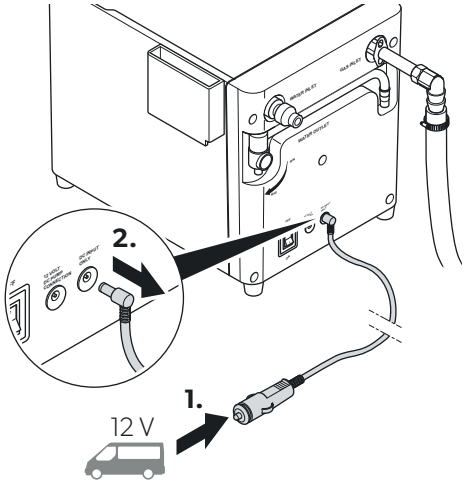

17

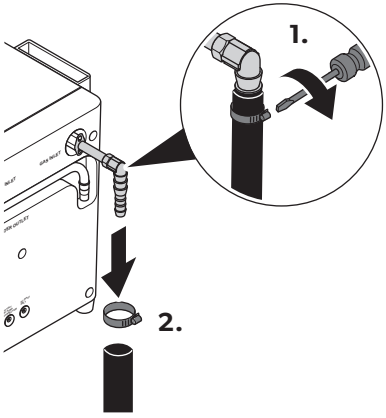

18

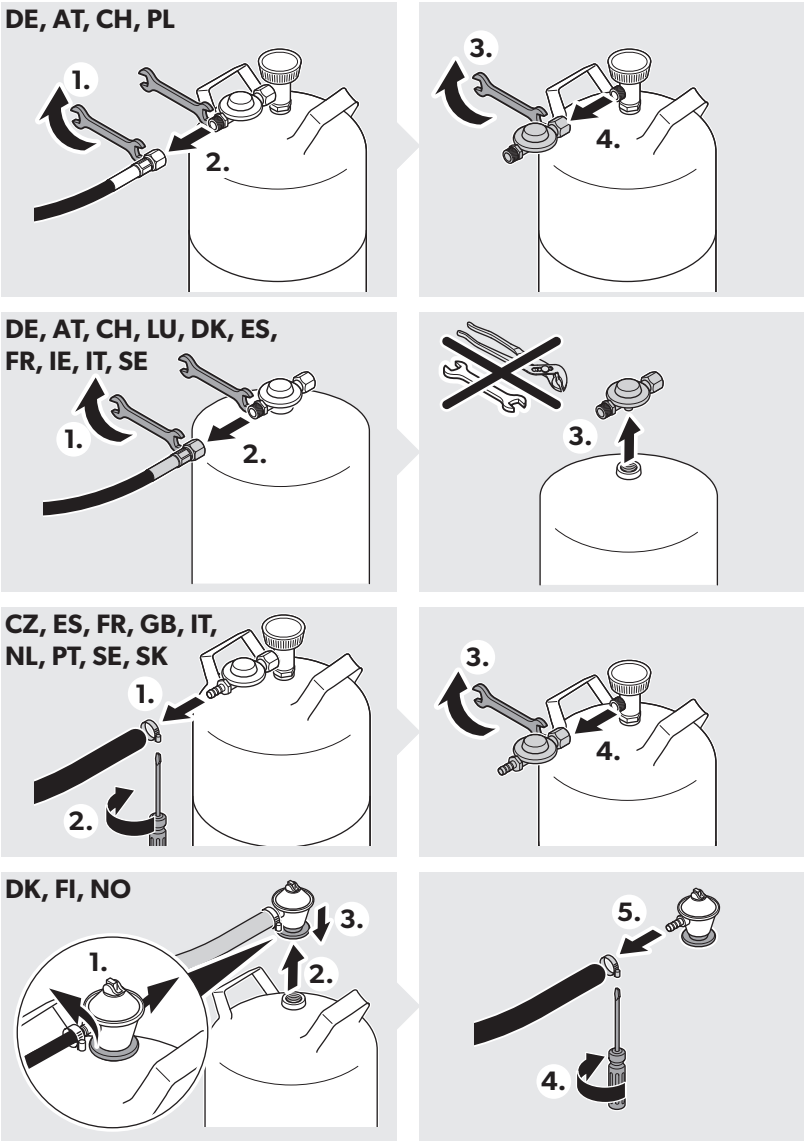
DE, AT, CH, PL
1.
2.
3.
4.
DE, AT, CH, LU, DK, ES,
FR, IE, IT, SE
1.
2.
3.
CZ, ES, FR, GB, IT,
NL, PT, SE, SK
1.
2.
3.
4.
DK, FI, NO
1.
2.
3.
4.
5.

Lesen und befolgen Sie bitte alle Anweisungen, Richtlinien und Warnhinweise in diesem Produkthandbuch sorgfältig, um sicherzustellen, dass Sie das Produkt ordnungsgemäß installieren und stets ordnungsgemäß betreiben und warten. Diese Anleitung MUSS bei dem Produkt verbleiben.

Durch die Verwendung des Produktes bestätigen Sie hiermit, dass Sie alle Anweisungen, Richtlinien und Warnhinweise sorgfältig gelesen haben und dass Sie die hierin dargelegten Bestimmungen verstanden haben und ihnen zustimmen. Sie erklären sich damit einverstanden, dieses Produkt nur für den angegebenen Verwendungszweck und gemäß den Anweisungen, Richtlinien und Warnhinweisen dieses Produkthandbuchs sowie gemäß allen geltenden Gesetzen und Vorschriften zu verwenden. Eine Nichtbeachtung der hierin enthaltenen Anweisungen und Warnhinweise kann zu einer Verletzung Ihrer selbst und anderer Personen, zu Schäden an Ihrem Produkt oder zu Schäden an anderem Eigentum in der Umgebung führen. Dieses Produkthandbuch, einschließlich der Anweisungen, Richtlinien und Warnhinweise, sowie die zugehörige Dokumentation können Änderungen und Aktualisierungen unterliegen. Aktuelle Produktinformationen finden Sie unter kampaoutdoors.com.

Inhaltsverzeichnis

Erläuterung der Symbole 11

Sicherheitshinweise 11

Lieferumfang. 13

Bestimmungsgemäßer Gebrauch. 13

Technische Beschreibung 13

Warmwasserbereiter aufstellen. 14

Warmwasserbereiter verwenden 15

Reinigung und Pflege 16

Warmwasserbereiter lagern 17

Fehlersuche und Fehlerbehebung 17

Garantie 18

Entsorgung. 18

Technische Daten 19

Erläuterung der Symbole

GEFAHR!
Sicherheitshinweis: Kennzeichnet eine Gefahrensituation, die zum Tod oder schwerer Verletzung führt, wenn die jeweiligen Anweisungen nicht befolgt werden.

WARNUNG!
Sicherheitshinweis: Kennzeichnet eine Gefahrensituation, die zum Tod oder schwerer Verletzung führen könnte, wenn die jeweiligen Anweisungen nicht befolgt werden.

VORSICHT!
Sicherheitshinweis: Kennzeichnet eine Gefahrensituation, die zu geringer oder mittelschwerer Verletzung führen könnte, wenn die jeweiligen Anweisungen nicht befolgt werden.

ACHTUNG!
Kennzeichnet eine Situation, die zu Sachschäden führen kann, wenn die jeweiligen Anweisungen nicht befolgt werden.

HINWEIS
Ergänzende Informationen zur Bedienung des Produktes.

Sicherheitshinweise

Grundlegende Sicherheit

WARNUNG! Nichtbeachtung dieser Warnungen kann zum Tod oder schwerer Verletzung führen.

Explosionsgefahr

- Reparaturen am Gerät dürfen nur von Fachkräften durchgeführt werden. Durch unsachgemäße Reparaturen können erhebliche Gefahren entstehen.
- Ersetzen Sie poröse oder beschädigte Schläuche umgehend.
- Verändern Sie niemals Düsen, Injektor oder Brenner.
- Dieses Gerät darf nur mit einem CE-zugelassenen Gasschlauch und Regler (von Ihrem Händler empfohlen) verwendet werden und darf nur an eine Butan- oder Propangasflasche (von Ihrem Händler empfohlen) angeschlossen werden.
  - Verwenden Sie keine Adapter und modifizieren Sie das Gerät nicht, um andere Anschlüsse oder Gasflaschen zu verwenden.
  - Versuchen Sie nicht, andere Arten von Gasbehältern oder Kartuschen anzuschließen.
- Vermeiden Sie es, den Gasschlauch zu verdrehen oder zu knicken.

Gesundheitsgefahr

- Dieses Gerät muss in Übereinstimmung mit den nationalen Vorschriften des Landes, in dem es verwendet wird, installiert werden.
- Dieses Gerät kann von Kindern ab 8 Jahren und von Personen mit verringerten physischen, sensorischen oder mentalen Fähigkeiten oder Mangel an Erfahrung und/oder Wissen verwendet werden, wenn diese Personen überwacht oder im sicheren Gebrauch des Gerätes unterwiesen wurden und die daraus resultierenden Gefahren verstanden haben.
- Kinder müssen beaufsichtigt werden um sicherzustellen, dass sie nicht mit dem Gerät spielen.
- Die Reinigung darf nicht von Kindern ohne Aufsicht durchgeführt werden.

Sicherheit beim Betrieb des Geräts

GEFAHR! Nichtbeachtung dieses Hinweises führt zu Tod oder schwerer Verletzung.

Gefahr einer Kohlenmonoxidvergiftung

- Verwenden Sie das Gerät niemals in Innenräumen. Bei der Verbrennung von Flüssiggas entsteht Kohlenmonoxid, das sich in geschlossenen Räumen ansammelt.
- Nur im Freien verwenden.

WARNUNG! Nichtbeachtung dieser Warnungen kann zum Tod oder schwerer Verletzung führen.

Explosionsgefahr

- Dieses Gerät darf nur oberirdisch im Freien verwendet werden, wo eine natürliche Belüftung ohne Bereiche mit stehender Luft sichergestellt ist und austretendes Gas und Verbrennungsprodukte durch Wind und natürliche Konvektion schnell verteilt werden.
- Verwenden Sie das Gerät nicht, wenn es undicht oder beschädigt ist oder nicht ordnungsgemäß funktioniert.
- Überprüfen Sie, ob die Dichtungen zwischen dem Gerät und der Gasflasche vorhanden und in gutem Zustand sind, bevor Sie die Gasflasche anschließen.
- Verwenden Sie das Gerät nicht, wenn es beschädigte oder verschlissene Dichtungen aufweist.
- Stellen Sie keine Chemikalien, brennbare Materialien oder Sprühdosen in der Nähe des Geräts auf.
- Betreiben Sie das Gerät nicht mit abgenommenen Verkleidungen, Abdeckungen oder Schutzvorrichtungen ohne Belüftung.
- Das Gerät nicht verändern.

Brandgefahr

- Das Gerät muss während des Betriebs von brennbaren Materialien ferngehalten werden.
- Stellen Sie keine Gegenstände auf das Gerät und lehnen Sie keine Gegenstände an das Gerät an.

Verbrennungsgefahr

- Zugängliche Teile können sehr heiß sein. Kinder fernhalten.

Gesundheitsgefahr

- Betreiben Sie das Gerät nur unter Aufsicht eines Erwachsenen.

VORSICHT! Nichtbeachtung dieser Hinweise kann zu leichten bis mittelschweren Verletzungen führen.

Verbrennungsgefahr

- Das Gerät während des Betriebes nicht bewegen.
- Lassen Sie das Gerät gut abkühlen, bevor Sie es mit bloßen Händen berühren.
- Benutzen Sie zum Anheben des Geräts immer den Griff.
- Aus Sicherheitsgründen dürfen die Brennerauslässe niemals blockiert werden.

Sicherheit beim Umgang mit Flüssiggasbehältern

WARNUNG! Nichtbeachtung dieser Warnungen kann zum Tod oder schwerer Verletzung führen.

- Trennen Sie nach dem Gebrauch immer den Anschluss vom Flüssiggasbehälter.
- Lagern Sie Flüssiggasbehälter entfernt von Heiz- oder Kochgeräten und anderen Licht- oder Wärmequellen in einem gut belüfteten Bereich, außerhalb der Reichweite von Kindern.
- Lagern Sie Flüssiggasbehälter **niemals** an unbelüfteten Plätzen oder unterhalb Bodenniveau (trichterförmige Erdmulden).
- Lagern Sie Flüssiggasbehälter **niemals** in Gebäuden wie z. B. Garagen.
- Lagern Sie Flüssiggasbehälter nicht auf der Seite liegend.

- Schützen Sie Flüssiggasbehälter vor direkter Sonneneinstrahlung. Die Temperatur sollte 50 °C nicht überschreiten.

Lieferumfang

Nr. in Abb. 1, Seite 3	Anzahl	Bezeichnung
1	1	Warmwasserbereiter
2	1	Duschaufsatz
3	1	12-V-Gleichstrom-Wasserpumpe mit Wasserschlauch
4	1	12-V-DC-Anschlusskabel
5	1	Tragetasche
6	1	Düse
–	1	Montage- und Bedienungsanleitung

Bestimmungsgemäßer Gebrauch

Der Warmwasserbereiter ist für folgende Verwendungszwecke geeignet:

- die Bereitstellung von erwärmtem Wasser zum Abspülen, Reinigen und Duschen im Freien

Der Warmwasserbereiter ist **nicht** für folgende Verwendungszwecke geeignet:

- die Versorgung mit Trinkwasser
- den Einsatz als Kochgerät
- den Betrieb in geschlossenen Gebäuden, Zelten oder Vorzelten
- den Betrieb in Wohnwagen, in Wohnmobilen oder auf Booten
- Windgeschwindigkeiten > 10 km/h

Dieses Produkt ist nur für den angegebenen Verwendungszweck und die Anwendung gemäß dieser Anleitung geeignet.

Dieses Handbuch enthält Informationen, die für die ordnungsgemäße Installation und/oder den ordnungsgemäßen Betrieb des Produkts erforderlich sind. Installationsfehler und/oder ein nicht ordnungsgemäßer Betrieb oder eine nicht ordnungsgemäße Wartung haben eine unzureichende Leistung und u. U. einen Ausfall des Geräts zur Folge.

Der Hersteller übernimmt keine Haftung für Verletzungen oder Schäden am Produkt, die durch Folgendes entstehen:

- Unsachgemäße Montage oder falscher Anschluss, einschließlich Überspannung
- Unsachgemäße Wartung oder Verwendung von anderen als den vom Hersteller gelieferten Original-Ersatzteilen
- Veränderungen am Produkt ohne ausdrückliche Genehmigung des Herstellers
- Verwendung für andere als die in der Anleitung beschriebenen Zwecke

Kampa behält sich das Recht vor, das Erscheinungsbild des Produkts und dessen technische Daten zu ändern.

Technische Beschreibung

Dieser Warmwasserbereiter ist so ausgelegt, dass die Wasserauslasstemperatur um durchschnittlich 25 °C höher als die Wasserzufuhrtemperatur ist. Die Temperatur kann mit Hilfe des Temperaturreglers eingestellt werden. Der Wasserdurchfluss kann mit dem Schalter für die Wasserdurchflussregelung eingestellt werden.

Das Gerät kann mit einem Tragegriff bewegt werden.

Eine Tragetasche ermöglicht einen einfachen Transport.

Sicherheitmerkmale

Übertemperatursensor

Das Gerät schaltet den Brenner aus, sobald die Wasserauslasstemperatur 50 °C erreicht. Der Brenner zündet automatisch wieder, sobald die Wasserauslasstemperatur unter 50 °C fällt.

Wasserdurchflusssensor

Es muss Wasser durch das System fließen, damit der Brenner zündet. Wird die Wasserzufuhr eingeschränkt oder unterbrochen, d. h. der Schalter des Duschkopfs befindet sich in der Stellung „OFF“, schaltet sich der Brenner aus und zündet erst wieder, wenn der Wasserdurchfluss wieder einsetzt.

Neigungsschalter

Wird das Gerät während des Betriebes bewegt, schaltet sich das Gerät ab und muss ausgeschaltet werden, bis eine geeignete Unterlage gefunden wird.

Produktübersicht

Nr. in Abb. 2, Seite 3	Bezeichnung
1	Brennerabzug
2	Temperaturregler
3	Tragegriff
4	Sichtfenster des Brenners
5	Eingang Gas
6	Wasserauslasshahn
7	Wassereinlass
8	12-V-Anschlussbuchse
9	Steckdose für Wasserpumpe
10	Ein/Aus-Schalter
11	Schalter für die Wasserdurchflussregelung

Warmwasserbereiter aufstellen

WARNUNG! Brandgefahr
Der Aufstellungsort des Warmwasserbereiters muss folgende Anforderungen erfüllen:
- ausschließlich im Freien
- offener, gut belüfteter Bereich, der vor direktem Wind geschützt ist
- Aufstellfläche für den Warmwasserbereiter
  - aus hitzebeständigen, nicht brennbaren oder nicht entflammbaren Materialien
  - eben auf oder über dem Boden stehend
  - fester, stabiler und ebener Untergrund

1. Stellen Sie das Gerät auf eine Fläche, die die oben genannten Anforderungen erfüllt.
2. Richten Sie alle Schläuche gerade aus, um sicherzustellen, dass keine Knicke oder Verdrehungen verbleiben.
3. Schließen Sie das 12-V-Gleichstromkabel der Wasserpumpe und den Wasserschlauch an das Gerät an (Abb. 3, Seite 4).
4. Schließen Sie den Gasschlauch an das Gerät an (Abb. 4, Seite 4).
5. Schließen Sie das andere Ende des Gasschlauchs an den Gasregler an (Abb. 5, Seite 5).
6. Schließen Sie den Gasregler gemäß den Anweisungen des Herstellers an die Gasflasche an.
7. Kontrollieren Sie, ob alle Anschlüsse dicht sind.
8. Drehen Sie den Gasregler auf.

WARNUNG! Explosionsgefahr
Versuchen Sie nicht, Gaslecks mit einer Flamme oder einer Zündflamme aufzuspüren.

9. Prüfen Sie alle Anschlüsse auf Gaslecks:
   – Streichen Sie alle Anschlüsse mit Seifenwasser ein.
   – Wenn Blasen auftreten, drehen Sie den Gasregler sofort zu und ziehen Sie die Verbindung wieder fest, bevor Sie erneut testen.
   – Wenn erneut Blasen auftreten, darf das Gerät nicht weiter verwendet werden. Wenden Sie sich an einen zugelassenen Kundendienstbetrieb.
10. Wenn keine Lecks festgestellt werden, drehen Sie das Reglerventil in die Stellung „OFF“.
11. Schwenken Sie den Wasserauslasshahn aus seiner Aufbewahrungsstellung zur Seite des Geräts (Abb. **6** **1.**, Seite 6).
    Zur Verwendung des Duschkopfes:
    Bringen Sie das Duschkopf- und Schlauchpaket am Gerät an (Abb. **6** **2.**, Seite 6).
12. Vergewissern Sie sich, dass der Netzschalter auf der Rückseite des Geräts in der Stellung „OFF“ steht.
13. Schließen Sie das 12-V-Gleichstromkabel an das Gerät an und schließen Sie dann den 12-V-Stecker an eine geeignete Gleichstromquelle an (Abb. **7**, Seite 6).

Warmwasserbereiter verwenden

Betriebsanforderungen

Die folgende Ausrüstung ist nicht im Lieferumfang enthalten und muss vom Benutzer bereitgestellt werden:

- Butan- oder Propangasflasche
- Gasregler (Versorgungsdruck: siehe Kapitel „Technische Daten“ auf Seite 19)
- Gasschlauch (Länge: max. 1,5 m)
- 12-V-Gleichstromversorgung (z. B. durch ein Fahrzeug, Netzteil oder Akkupack)
- Saubere Wasserversorgung

Gasregler und Gasschlauch müssen über eine CE-Kennzeichnung verfügen und die nationalen Sicherheitsanforderungen erfüllen. Wenden Sie sich bei Fragen an Ihren Fachhändler oder Gasanbieter.

Einschalten

WARNUNG! Brandgefahr
- Achten Sie darauf, dass alle Luftein- und -auslässe frei von Verstopfungen und Blockierungen gehalten werden.
- Das Gerät muss einen Mindestabstand von 800 mm zu allen Seiten und von 800 mm von der Unterseite zu brennbaren Oberflächen, Stoffen, brennbaren Materialien und Personen aufweisen.

VORSICHT! Gesundheitsgefahr
Verwenden Sie kein Wasser direkt aus Flüssen, Seen oder dem Meer als Zulaufwasser.

HINWEIS
Die Heizflamme erlischt bei einer Windgeschwindigkeit über 10 km/h.

1. Tauchen Sie die Pumpe in einen geeigneten Behälter mit sauberem Wasser (Abb. **8**, Seite 6).
2. Bringen Sie den Wasserauslasshahn (Abb. **2** **6**, Seite 3) in die gewünschte Stellung.
3. Stellen Sie einen geeigneten Wasserbehälter unter den Wasserauslasshahn.
4. Vergewissern Sie sich, dass der Schalter für die Wasserdurchflussregelung (Abb. **2** **11**, Seite 3) in der geöffneten Stellung steht.

ACHTUNG! Beschädigungsgefahr
Bewegen Sie den Duschkopf vom Warmwasserbereiter weg, damit kein Wasser auf das Gerät verschüttet wird.

5. **Zur Verwendung des Duschkopfes:**
   Bringen Sie den Duschkopf in die gewünschte Stellung.
   Vergewissern Sie sich, dass der Schalter für die Wasserdurchflussregelung (Abb. **2** **11**, Seite 3) in der geöffneten Stellung steht.
   Schieben Sie den Schalter für den Duschkopf in die Stellung „ON“ (Abb. **9**, Seite 7).
6. Kontrollieren Sie, ob alle Anschlüsse dicht sind.
7. Drehen Sie das Gasregelventil auf.

8. Bringen Sie den Netzschalter (Abb. **2** **10**, Seite 3) in die Stellung „ON“.

✓ Innerhalb von 20 Sekunden sollte Wasser aus dem Duschkopf oder dem Wasserauslasshahn fließen, dann sollte zu hören sein, dass die elektronische Zündung den Brenner zündet.

9. Vergewissern Sie sich, dass die Brennerflamme in Betrieb ist, indem Sie durch das Sichtfenster (Abb. **2** **4**, Seite 3) des Brenners am Gerät schauen.

VORSICHT! Verbrennungsgefahr
Prüfen Sie die Wassertemperatur, bevor Sie das Wasser verwenden. Das Auslasswasser kann eine Temperatur von 50 °C erreichen.

10. Falls erforderlich, stellen Sie die Wassertemperatur ein, indem Sie den Temperaturregler (Abb. **2** **2**, Seite 3) von der Minimal- zur Maximalstellung drehen, um die gewünschte Heizstufe zu erreichen.
11. Sollte der Temperaturanstieg nicht ausreichen, lassen Sie Wasser durch das Gerät laufen und führen Sie das erhitzte Wasser in den Wasserzufuhrbehälter zurück. Lassen Sie das Wasser dann erneut durch das Gerät laufen, bis die gewünschte Temperatur erreicht ist.

Wasserdurchfluss anhalten

➤ Schließen Sie den Schalter für die Wasserdurchflussregelung (Abb. **2** **11**, Seite 3).

Zur Verwendung des Duschkopfes:

➤ Sie können den Wasserdurchfluss anhalten, indem Sie den Schalter des Duschkopfs in die Stellung „OFF“ (Abb. **10**, Seite 7) schieben und indem Sie den Schalter für die Wasserdurchflussregelung (Abb. **2** **11**, Seite 3) schließen.

Wasserdurchfluss fortsetzen

VORSICHT! Verbrennungsgefahr
Wasser, das im Wärmetauscher des Warmwasserbereiters verbleibt, während der Durchfluss angehalten ist, kann heiß werden. Prüfen Sie die Wassertemperatur, bevor Sie das Wasser verwenden.

➤ Öffnen Sie den Schalter für die Wasserdurchflussregelung (Abb. **2** **11**, Seite 3).

➤ **Zur Verwendung des Duschkopfes:** Schieben Sie den Schalter für den Duschkopf in die Stellung „ON“ (Abb. **10**, Seite 7).

✓ Das Wasser beginnt zu fließen und der Brenner zündet innerhalb von 5 Sekunden neu.

Ausschalten

1. Halten Sie den Wasserdurchfluss an (siehe Kapitel „Wasserdurchfluss anhalten“ auf Seite 16).
2. Bringen Sie den Netzschalter (Abb. **2** **10**, Seite 3) in die Stellung „OFF“.
3. Schließen Sie nach Gebrauch die Gaszufuhr an der Gasflasche.

Warmwasserbereiter von der Gasflasche trennen

1. Vergewissern Sie sich, dass die Brennerflamme vollständig erloschen ist, der Gasregler in der Stellung „OFF“ steht und alle Oberflächen abgekühlt sind.
2. Befolgen Sie die Anweisungen des Gasreglerherstellers, um den Gasregler von der Gasflasche zu trennen.

Reinigung und Pflege

ACHTUNG! Beschädigungsgefahr
- Reinigen Sie das Gerät niemals unter fließendem Wasser oder gar im Spülwasser.
- Achten Sie darauf, dass kein Wasser in die Brennerauslässe, den Mantel oder die Belüftungsöffnungen am Boden des Brennerrohrs eindringt.
- Verwenden Sie zur Reinigung keine scharfen oder harten Gegenstände, scheuernden Reinigungsmittel oder Bleichmittel, da diese das Gerät beschädigen können.

➤ Reinigen Sie das Äußere des Geräts gelegentlich mit einem milden Reinigungsmittel und einem feuchten Tuch.

Warmwasserbereiter lagern

1. Drehen Sie bei laufendem Gerät den Gasregler zu.

✓ Der Brenner arbeitet weiter, bis das gesamte Gas aus dem Gasschlauch und der Gasreglerbaugruppe entwichen ist.

2. Bringen Sie den Netzschalter (Abb. **2** **10**, Seite 3) in die Stellung „OFF“.
3. Trennen Sie die Wasserpumpe vom Gerät (Abb. **11**, Seite 7) und lassen Sie das gesamte Wasser vollständig aus dem System ablaufen (Abb. **12**, Seite 7).
4. Trennen Sie den Duschkopf und den Wasserschlauch vom Wasserauslass (siehe Abb. **13**, Seite 8) und lassen Sie das gesamte Wasser vollständig ablaufen (Abb. **14**, Seite 8).
5. Kippen Sie das Gerät nach vorn, nach hinten und zur Seite, damit das gesamte Wasser abläuft (Abb. **15**, Seite 8).

ACHTUNG! Beschädigungsgefahr
Stellen Sie sicher, dass das Gerät nicht umkippt.

✓ Das Gerät enthält kein Wasser.

6. Ziehen Sie das 12-V-Gleichstromkabel ab (Abb. **16**, Seite 9).
7. Ziehen Sie den Gasschlauch vom Gerät ab (Abb. **17**, Seite 9).
8. Ziehen Sie den Gasschlauch vom Gasregler ab (Abb. **18**, Seite 10).
9. Befolgen Sie die Anweisungen des Gasreglerherstellers, um den Gasregler von der Gasflasche zu trennen.
10. Lassen Sie das Gerät gut abkühlen.
11. Lagern Sie das Gerät und seine Teile in der Tragetasche.
12. Lagern Sie die Tragetasche an einem trockenen und gut belüfteten Ort, der frei von direkter Sonneneinstrahlung, Hitze und Zündquellen ist.

Fehlersuche und Fehlerbehebung

Störung	Mögliche Ursache	Lösung
Es fließt kein Wasser aus dem Duschkopf.	Das Gerät schaltet sich aus.	Schalten Sie das Gerät ein.
	Die Wasserzufuhr ist unzureichend.	Sorgen Sie für eine ausreichende Wasserzufuhr.
	Die Wasserpumpe ist nicht an das Gerät angeschlossen.	Schließen Sie die Wasserpumpe an das Gerät an.
	Die Gleichstromversorgung ist nicht ausreichend.	Sorgen Sie für eine ausreichende Gleichstromversorgung.
	Der Schalter des Duschkopfs ist auf „OFF“ gestellt.	Schieben Sie den Schalter für den Duschkopf in die Stellung „ON“.
Der Brenner zündet nicht.	Es fließt kein Wasser aus dem Duschkopf.	Schieben Sie den Schalter für den Duschkopf in die Stellung „ON“.
	Das Zulaufwasser ist über +50 °C warm.	Lassen Sie das Zulaufwasser auf unter +50 °C abkühlen.
	Die Gasflasche ist zugedreht.	Drehen Sie die Gasflasche auf.
	Es befindet sich kein Gas in der Gasflasche.	Wechseln Sie die Gasflasche.

Störung	Mögliche Ursache	Lösung
Das Wasser ist nicht heiß genug.	Das Zulaufwasser ist zu kalt. Das Gerät kann die Wassertemperatur um ca. +25 °C anheben.	Lassen Sie das Wasser zirkulieren, bis die gewünschte Temperatur erreicht ist.
	Die Übertemperaturschutzabschaltung hat ausgelöst.	Lassen Sie das System abkühlen, bis die Übertemperaturschutzabschaltung öffnet.

Garantie

Es gilt die gesetzliche Gewährleistungsfrist. Sollte das Produkt defekt sein, wenden Sie sich bitte an Ihren Fachhändler oder die Niederlassung des Herstellers in Ihrem Land (siehe kampaoutdoors.com/store-locator).

Bitte senden Sie bei einem Reparatur- bzw. Gewährleistungsantrag folgende Unterlagen mit dem Produkt ein:

- eine Kopie der Rechnung mit Kaufdatum
- einen Reklamationsgrund oder eine Fehlerbeschreibung

Bitte beachten Sie, dass eigenständig oder nicht fachgerecht durchgeführte Reparaturen die Sicherheit gefährden und zum Erlöschen der Garantie führen können.

Entsorgung

Recycling von Verpackungsmaterial

➤ Geben Sie das Verpackungsmaterial möglichst in den entsprechenden Recycling-Müll.

Recycling von Produkten mit nicht auswechselbaren Batterien, wiederaufladbaren Batterien oder Leuchtmitteln

➤ Wenn das Produkt nicht auswechselbare Batterien, wiederaufladbare Batterien oder Leuchtmittel enthält, brauchen Sie diese vor der Entsorgung nicht zu entfernen.

➤ Wenn Sie das Gerät endgültig entsorgen möchten, informieren Sie sich bitte bei Ihrem Wertstoffhof vor Ort oder bei Ihrem Fachhändler, wie dies gemäß den geltenden Entsorgungsvorschriften zu tun ist.

➤ Das Produkt kann kostenlos entsorgt werden.

Technische Daten

Allgemeine Daten

	Geyser
Nennwärmebelastung:	5 kW
Anwendbarer Wasserdruck:	0,025 – 0,1 MPa
Eingangsspannung:	12 V
Pumpenschlauchlänge:	1,5 m
Duschschlauchlänge:	2,5 m
Länge 12-V-Kabel:	5 m
Abmessungen (B x H x T):	310 x 245 x 300 mm
Gewicht:	4 kg
Konformitätserklärung:	CE UK CA

Gasanforderungen

	Geyser			
Bestimmungsland:	**BE, FR, GB,GR, IE, IT, PT, ES, CH**	**CY, CZ, DK, EE, FI, LT, MT, NL, NO, SK, SL, SE, HU, BG, LV, LU, RO**	**PL**	**DE, AT, CH**
SKU:	9120000829			9120001936
Gerätekategorie:	I3+	I3B/P		
Gastyp:	G30/G31	G30		
Versorgungsdruck (in mbar):	28 – 30/37	30	37	50
Min. Gasdruck (in mbar):	20		25	42
Max. Gasdruck (in mbar):	35		45	57
Größe der Düse (in mm):	0,57		0,51	0,49

Together outdoors

4445104082 2026-08-04

kampaoutdoors.com

Part of the Dometic Group
We distribute our products in around 100 markets. Please ask for your contact point or check the web. **kampaoutdoors.com**
Manufacturer: Dometic UK Awnings Limited, Witham, Essex, UK
Importer EU: Dometic Germany GmbH, Hollefeldstraße 63, 48282 Emsdetten, Germany