DOMETIC

HEATING

RV-ODWH

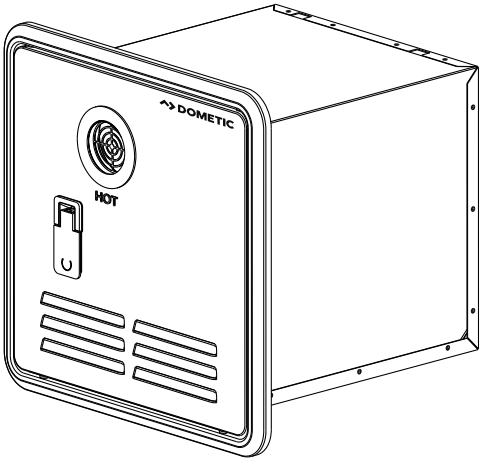

WH-TL-60G

EN **Water Heater**
Short Installation and Operating Manual..... 9

FR **Chauffe-eau**
Bref manuel d'installation et d'utilisation.....16

Copyright

© 2026 Dometic Group. The visual appearance of the contents of this manual is protected by copyright and design law. The underlying technical design and the products contained herein may be protected by design, patent or pending patent. The trademarks mentioned in this manual belong to Dometic Sweden AB. All rights are reserved.

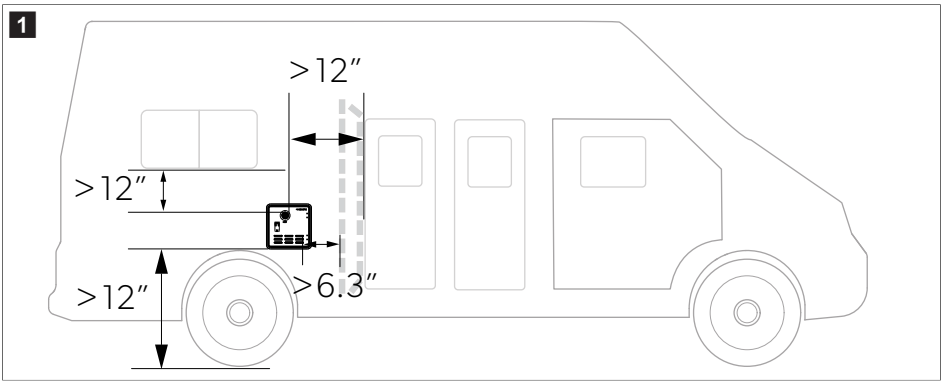
1
>12″
>12″
>12″
>6.3″

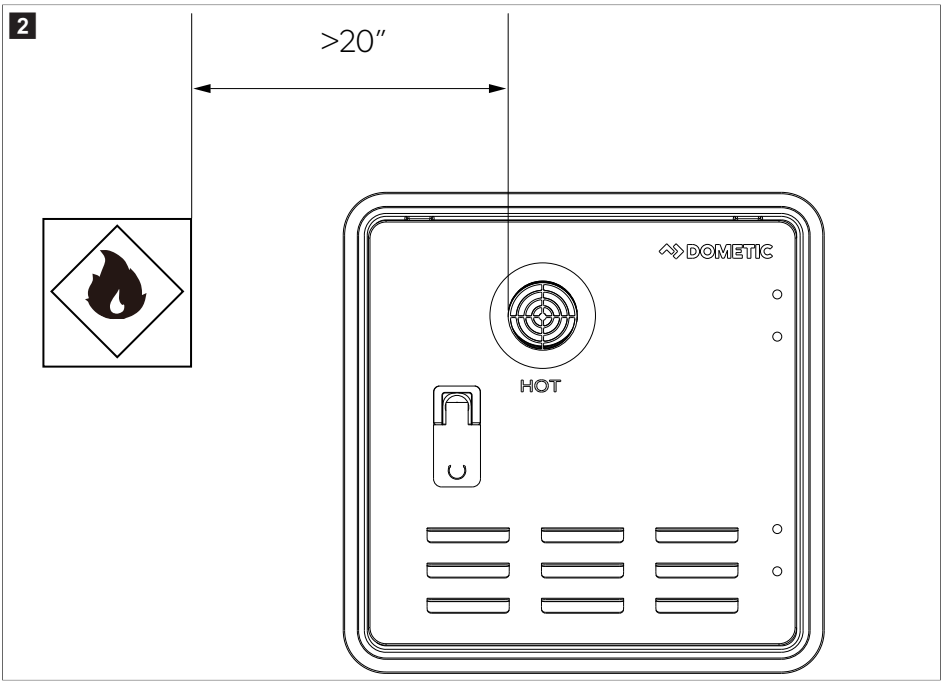
2
>20″
DOMETIC
HOT

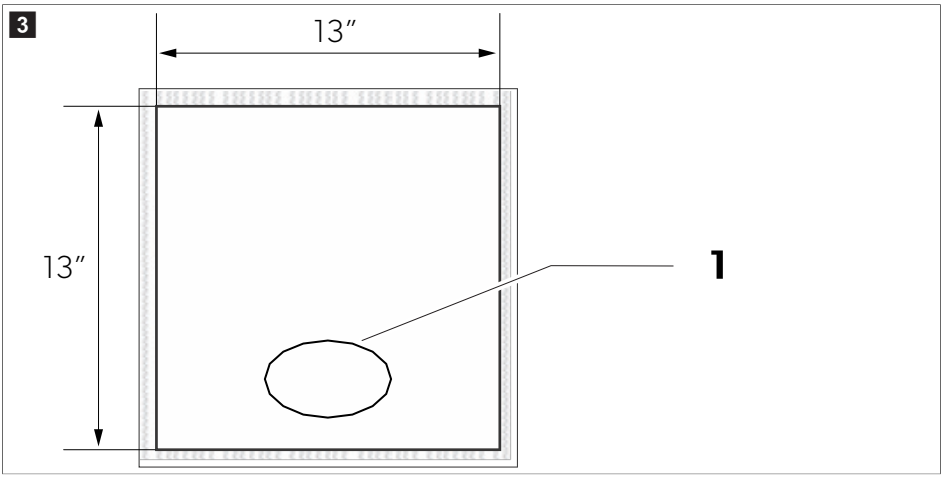
3
13″
13″
1

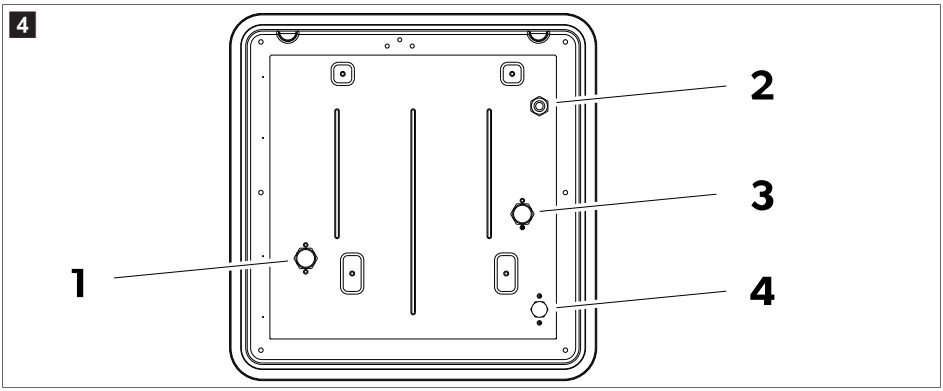
4
2
3
1
4

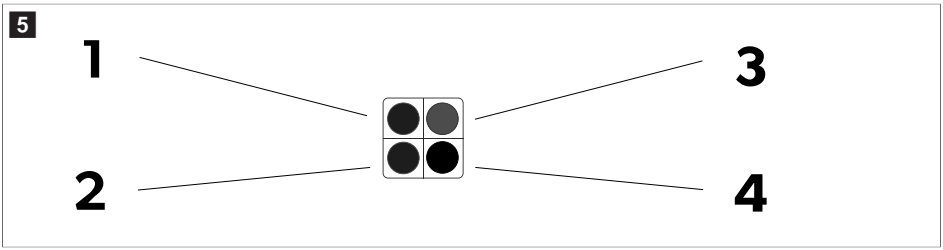
5
1
3
2
4

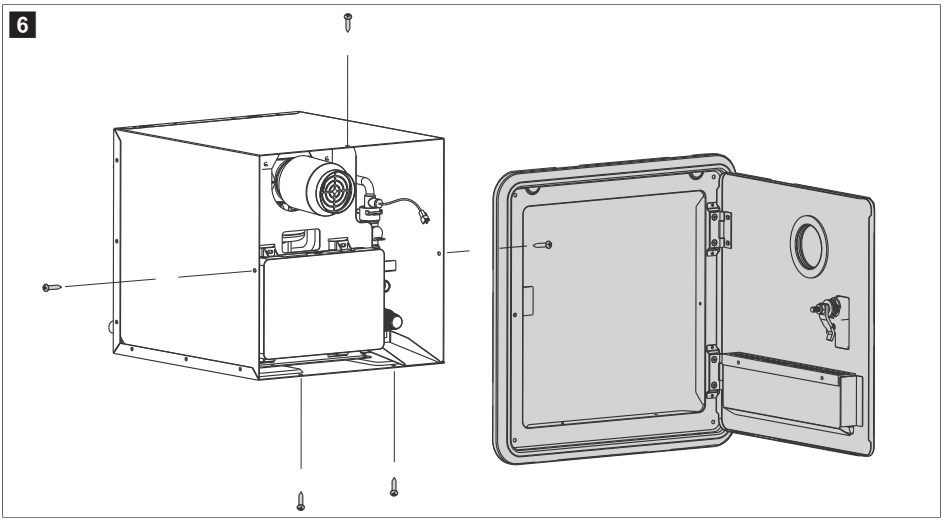
6

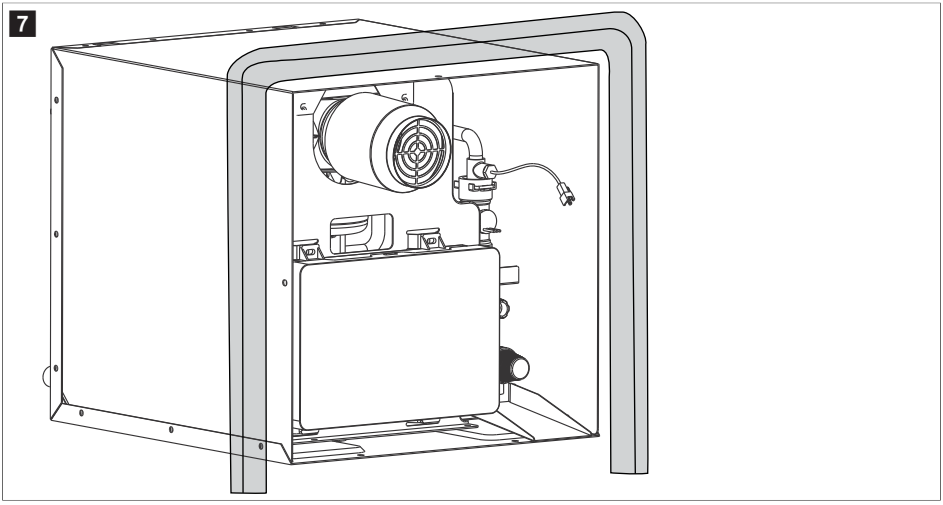
7

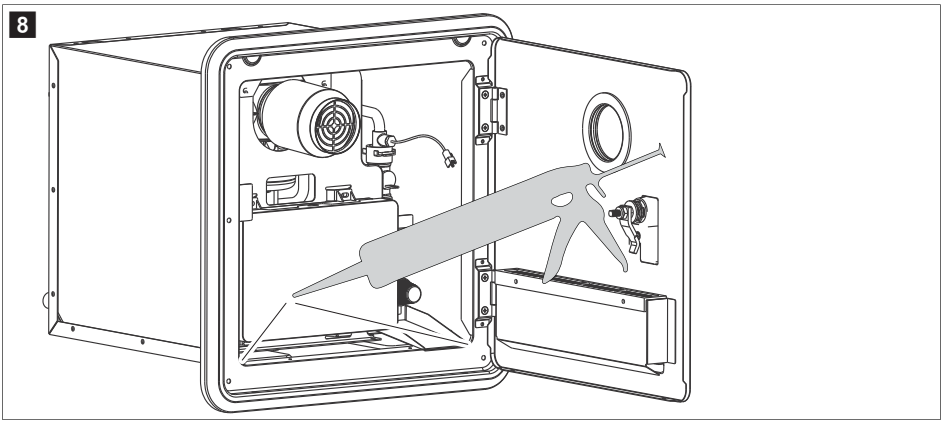
8

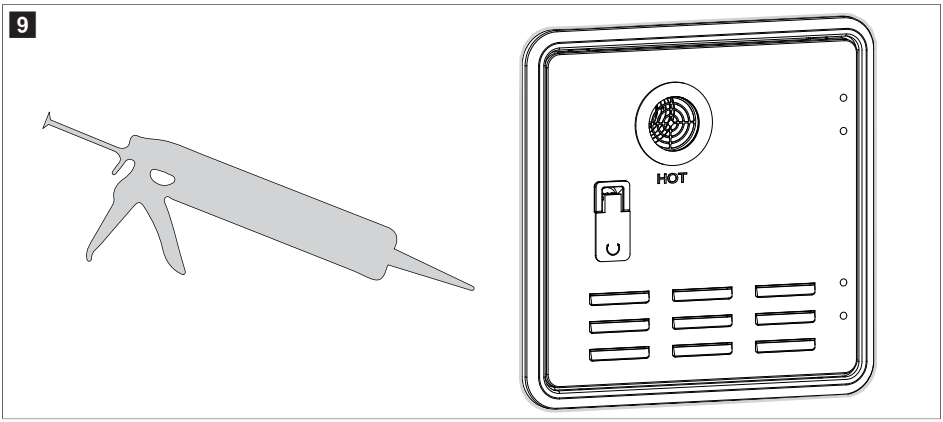
9
HOT

10

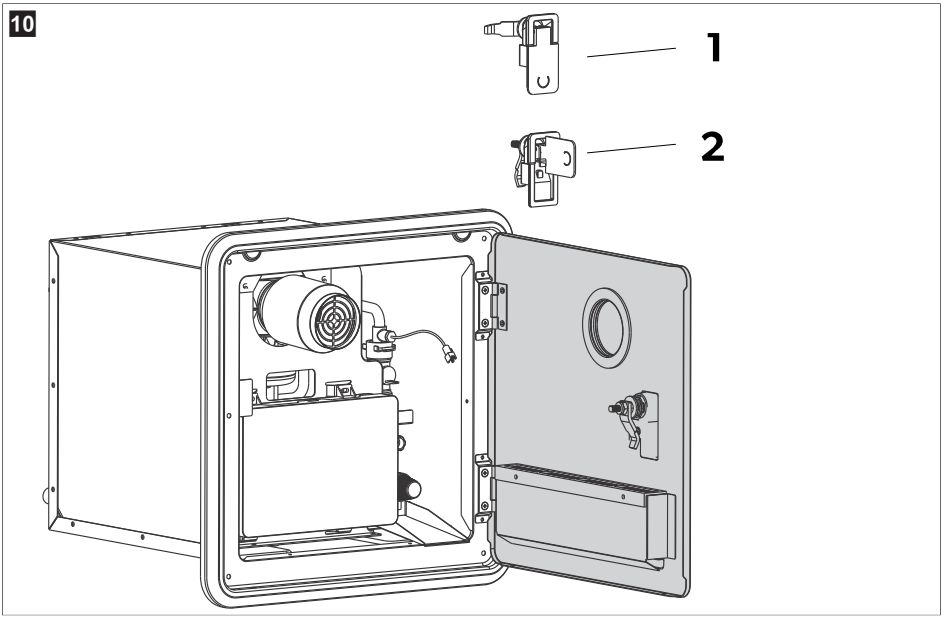

11

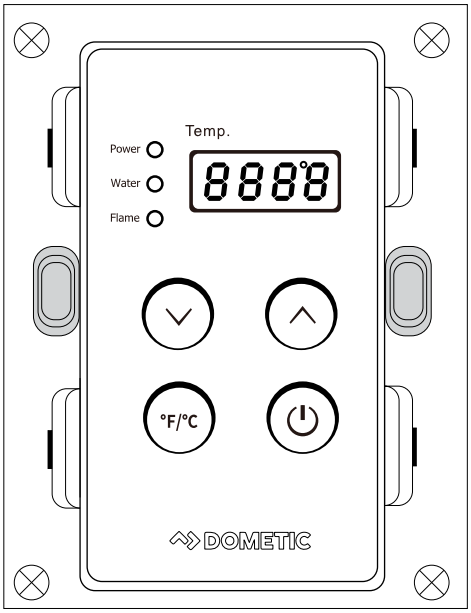

12

13

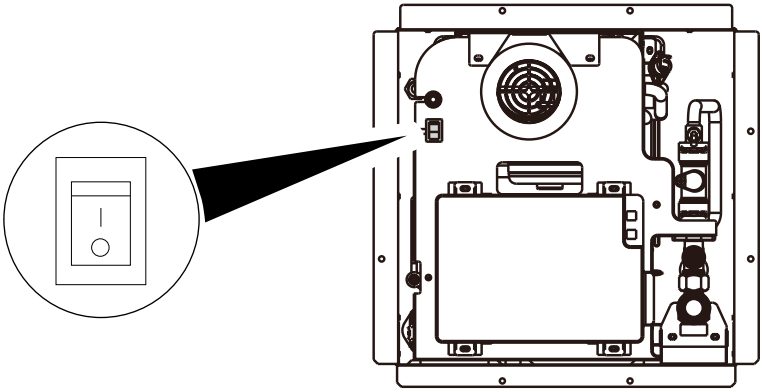

English

1 Important notes....9
2 Related documents....9
3 Explanation of symbols.... 9
4 Safety instructions.... 10
5 Supplemental directives....10
6 Intended use....11
7 Installation.... 11
8 Operation.... 14
9 Disposal....15
10 Warranty.... 15

1 Important notes

Please read these instructions carefully and follow all instructions, guidelines, and warnings included in this product manual in order to ensure that you install, use, and maintain the product properly at all times. These instructions MUST stay with this product.

By using the product, you hereby confirm that you have read all instructions, guidelines, and warnings carefully and that you understand and agree to abide by the terms and conditions as set forth herein. You agree to use this product only for the intended purpose and application and in accordance with the instructions, guidelines, and warnings as set forth in this product manual as well as in accordance with all applicable laws and regulations. A failure to read and follow the instructions and warnings set forth herein may result in an injury to yourself and others, damage to your product or damage to other property in the vicinity. This product manual, including the instructions, guidelines, and warnings, and related documentation, may be subject to changes and updates. For up-to-date product information, please visit documents.dometic.com.

2 Related documents

Find the full installation and operating manual online on qr.dometic.com/bgfutX.

3 Explanation of symbols

A signal word will identify safety messages and property damage messages, and also will indicate the degree or level of hazard seriousness.

WARNING!

> Indicates a hazardous situation that, if not avoided, could result in death or serious injury.

NOTICE!

> Indicates a situation that, if not avoided, could result in property damage.

NOTE Supplementary information for operating the product.

4 Safety instructions

General safety

WARNING! Failure to obey these warnings could result in death or serious injury.

> Do **NOT** modify the water heater.
> Do **NOT** remove the panels, covers, guards from the water heater.
> Children and juveniles are not allowed to operate the water heater without the guidance of their parents or guardian.
> Any part removed from the water heater must be kept in a place where children are not accessible.

Safety when installing

WARNING! Fire hazard

> Follow all national and local gas codes.
> Keep flammable or explosive materials away from the water heater and exhaust.
> Avoid installation near awnings, doors, or vinyl panels without proper clearances.

Safety when operating

WARNING! Suffocation or fire hazard. Failure to follow the instruction could result in serious injury, property damage or death.

> Exhaust gases are hot and contain carbon monoxide. Do not breath or obstruct the exhaust gases.
> Ensure clean air intake and no blockages in exhaust system.
> Ensure proper ventilation and airflow.
> Ensure no gas leakage before the operating the water heater.
> Combustion air must be drawn from outside the RV, and all exhaust gases must be discharged to the exterior.
> Ensure unobstructed airflow when installing the air inlet louvers and exhaust pipes.

NOTICE! Damage hazard

> Disconnect system during pressure tests.
> Do not operate while the RV is in motion or during refueling.
> Drain the water heater when not in use or when temperature is below 40 °F (4.4 °C).
> Do not use battery chargers or high-voltage tests.

NOTICE! Risk of overheating

> Exhaust pipe becomes hot during and after operation. Do not touch.
> Test water temperature before showering.

5 Supplemental directives

To reduce the risk of accidents and injuries, observe the following directives before proceeding to install or operate this appliance:

- Read and follow all safety information and instructions.
- Read and understand these instructions before installing, operating, or performing maintenance on this product.

The installation must comply with all applicable local or national codes, including the latest edition of the following standards:

USA

- ANSI/NFPA70, National Electrical Code (NEC)
- ANSI/RVIA DC Standard for DC Voltage Systems in RVs
- ANSI/NFPA1192, Recreational Vehicles Code
- ANSI Z223.1, NFPA54 National Fuel Gas Code

Canada

- CSA C22.1 Parts I and II, Canadian Electrical Code
- CSA Z240 RV Series, Recreational Vehicles
- CAN/CGA B149, Natural Gas and Propane Installation Code

6 Intended use

The water heater is only intended to be installed in motor caravans, caravans and other vehicles with habitation compartments.

The water heater is not suitable for installation in construction machines, agricultural machines, or similar equipment.

The water heater is only intended to be used to provide hot water.

This product is only suitable for the intended purpose and application in accordance with these instructions.

This manual provides information that is necessary for proper installation and/or operation of the product. Poor installation and/or improper operation or maintenance will result in unsatisfactory performance and a possible failure.

The manufacturer accepts no liability for any injury or damage to the product resulting from:

- Incorrect installation, assembly or connection, including excess voltage
- Incorrect maintenance or use of spare parts other than original spare parts provided by the manufacturer
- Alterations to the product without express permission from the manufacturer
- Use for purposes other than those described in this manual

Dometic reserves the right to change product appearance and product specifications.

7 Installation

WARNING! Suffocation or fire hazard. Failure to follow the instruction could result in serious injury, property damage or death.

> Do not install the water heater in an RV aisle.

WARNING! Fire hazard

> Install the water heater in an area that is well-ventilated and the the exhaust port is not blocked.
> Do not install the water heater on vinyl paneling.
> Do not install the water heater or any electrical appliance in an exhaust outlet that faces an awning-covered or enclosed area.

1. Check that the gas system is installed in accordance with the following national codes:
   - ANSI Z223.1, NFPA54 National Fuel Gas Code
   - CAN/CGA B149, Natural Gas and Propane Installation Code
2. If the device is installed in vehicles for commercial use, check the the national legal and insurance requirements.

3. Select the installation location.

Item	Requirement
Installation location	On the exterior wall of the RV, and on a leveled surface when in operation. Do not install the water heater under any fixed overhanging structure such as awnings or canopies that blocks the exhaust, and do not install the exhaust port facing an enclosed or semi-enclosed areas. Installation is only permitted when using a fully retractable awning, ensuring unobstructed exhaust and adequate ventilation when the awning is extended, and the awning must not block the exhaust port during use.
Exhaust direction	The exhaust port must face the outside of the RV to ensure proper discharge of combustion gases.
Ventilation	The location is well-ventilated.
Vertical clearance	> 12 in (> 304.8 mm)
Distance between the venting pipe and any door surface	> 12 in (> 304.8 mm)
Distance between the exhaust outlet and any flammable surface	> 20 in (> 508 mm)
Obstruction	The door does not obstruct the water heater or its vent. If obstruction is unavoidable, maintain a minimum clearance of 6.3 in (160.0 mm) between the water heater vent and the fully opened door.

Fig. 1 on page 3
Fig. 2 on page 3

4. Cut a 13 in × 13 in (330.2 mm × 330.2 mm) opening in the specified location.
   - The opening must provide adequate load-bearing capacity. Otherwise, reinforce the opening with support frame.
   - Reserve sufficient depth and space for lines, pipes and electrical wiring.
   - Do not surround the opening by combustible materials. Otherwise, use flame-retardant insulation to isolate the water heater's back panel from combustible surfaces.
     The required minimum insulation thickness is as follows:

     > 0.8 in (> 20.3 mm)

Fig. 3 on page 4

No.	Description
1	Entrance

5. Lay the water pipes, gas lines, electrical wiring.

   To allow maintenance operations, the recommended minimum length is as follows:
   1.5 × the opening depth
6. Install shut-off valves on the gas line, water inlet pipe, and water outlet pipe.
7. Install a filter on the pump outlet line to prevent debris from entering the water heater.

NOTE Absence of a filter voids the product warranty.

8. Clean all water supply piping.
9. Connect the water pipes, gas lines, and electrical wiring.

Fig. 4 on page 4

No.	Description
1	Water inlet NPT 1/2"
2	Wall controller terminal and 12 V DC input. See Fig. 5.
3	Water outlet NPT 1/2"
4	Gas inlet UNF 5/8"

Fig. 5 on page 4

No.	Description
1	Wall controller (blue)
2	Wall controller (blue)
3	+ 12 V battery (red)
4	- 12 V battery (black)

NOTE

- The controller wiring does not require polarity distinction.
- Use the two wire connector caps to secure the two blue line connections between the wire controller and the water heater.

10. Mount the water heater main unit with the front a few inches outside the wall cutout.
11. Secure the door frame to the water heater with five M4 x 8 screws.

Fig. 6 on page 5

12. Apply butyl tape to the backside of the door frame.
13. Push the door frame back flush with the side wall.
14. Verify that the butyl tape forms a complete and tight seal between the RV siding and the door frame.
15. If any gaps are present, remove the door frame and apply a double layer of butyl tape.

Fig. 7 on page 5

16. Secure the door frame to the side wall with five #8 3/4 screws.
17. Apply high-temperature sealant in the following corners to fill the gaps between the door frame and the water heater.

Fig. 8 on page 6

18. Apply high-temperature sealant around the door frame to fill any remaining gaps between the door frame and the RV wall.

Fig. 9 on page 6

19. Remove any excess sealant.

20. Lock the door into place.
    a) Push the door.
    b) Pull and rotate the ring-pull 90 ° to lock the latch.
    c) Turn down the folding door ring-pull.

    Fig. 10 on page 7

No.	Description
1	Close
2	Open

21. If the RV wall or surrounding structure is not fire-resistant, fill the gap between the water heater and any nearby flammable structure with heat-proof and flame-resistant insulation.
22. Remove the cover of the wire controller.
23. Use two ST3.5 x 30 screws to secure the base of the wire controller, and reinstall the wire controller cover.

    Fig. 11 on page 7
24. On all gas connections, inspect for gas leakage by applying soapy water.

    The water heater is suitable for use with propane cylinders weighing less than 20 lb (9.07 kg) and must comply with applicable local regulations.

Cylinder	Approximate size	Dimension
Fig. 12 on page 8	20 lb (9.07 kg)	Ø 9¾" × 16¼"

25. On all water connections, inspect for water leakage.
26. Check that the water heater is properly grounded.

8 Operation

WARNING! Fire hazard

> Do not spray aerosols near the water heater while it is in operation.
> Do not use or store flammable materials in or around the water heater.
> Do not place any objects on or against the water heater.
> Before the first operation, remove all packaging materials such as plastic film, plastic bags, and sealing tape that may obstruct the water heater outlet.
> Before initial use, verify that the water heater is properly installed and that all gas and water connections are secure and free of leaks.

You can operate the water heater with the wire controller.

Before using the wire controller, check that:

- The water heater power switch is in the ON position.
  Fig. 13 on page 8
- The water heater door is closed.
- The water inlet valve and the gas valve at the gas cylinder are opened.
- The hot water outlet valve is opened.

> Press `°F/°C` to switch the temperature unit between Celsius and Fahrenheit.

NOTE The temperature display shows only whole numbers. Therefore, after switching to Fahrenheit, the temperature step is not always consistent on the display. For example, 44 °C, 45 °C, and 46 °C are displayed as 111 °F, 113 °F, and 114 °F respectively after switching to Fahrenheit.

> Press ∧ once to raise the temperature by 1.8 °F (1 °C).
> Press and hold ∧ to raise the temperature by 1.8 °F (1 °C) every 0.25 s.
> Press ∨ once to lower the temperature by 1.8 °F (1 °C).
> Press and hold ∨ to lower the temperature by 1.8 °F (1 °C) every 0.25 s.

9 Disposal

Recycling packaging material: Place the packaging material in the appropriate recycling waste bins wherever possible. This separation is necessary, as packaging is valuable resource and improper disposal may impact human health and the environment.

The crossed-out wheeled bin indicates that the product is electrical or electronic equipment and must be collected separately for proper treatment, recovery, and recycling. **The consumer may be legally obliged to dispose of properly any electrical or electronic equipment, light sources separately from general household waste!**

This separation is necessary, as light sources and electrical appliances are valuable resources and may contain substances that are harmful to humans and the environment.

To finally dispose of the product, ask your local recycling center or specialist dealer for details about how to do this in accordance with the applicable disposal regulations.

The product can be disposed free of charge.

Remove any light sources before recycling this product.

10 Warranty

Limited warranty available at qr.dometic.com/bfneEw.

If you have questions or to obtain a printed copy of the limited warranty free of charge, contact:

```
DOMETIC CORPORATION
CUSTOMER SUPPORT CENTER
5155 VERDANT DRIVE
1-800-544-4881 OR DOMETICCUSTOMERSERVICE@DOMETIC.COM
```

Français

1 Remarques importantes 16
2 Documents associés 16
3 Signification des symboles 16
4 Consignes de sécurité 17
5 Directives supplémentaires 18
6 Usage conforme 18
7 Installation 18
8 Utilisation 21
9 Mise au rebut 22
10 Garantie 22

1 Remarques importantes

Veuillez lire et suivre attentivement l'ensemble des instructions, directives et avertissements figurant dans ce manuel afin d'installer, d'utiliser et d'entretenir le produit correctement à tout moment. Ces instructions DOIVENT rester avec le produit.

En utilisant ce produit, vous confirmez expressément avoir lu attentivement l'ensemble des instructions, directives et avertissements et que vous comprenez et acceptez de respecter les modalités et conditions énoncées dans le présent document. Vous acceptez d'utiliser ce produit uniquement pour l'usage et l'application prévus et conformément aux instructions, directives et avertissements figurant dans le présent manuel, ainsi qu'à toutes les lois et réglementations applicables. En cas de non-respect des instructions et avertissements figurant dans ce manuel, vous risquez de vous blesser ou de blesser d'autres personnes, d'endommager votre produit ou d'endommager d'autres biens à proximité. Le présent manuel produit, y compris les instructions, directives et avertissements, ainsi que la documentation associée peuvent faire l'objet de modifications et de mises à jour. Pour obtenir des informations actualisées sur le produit, consultez le site documents.dometic.com.

2 Documents associés

Vous trouverez les instructions de montage et de service complètes en ligne sur qr.dometic.com/bgfutX.

3 Signification des symboles

Un mot de signalement identifie les messages relatifs à la sécurité et aux dégâts matériels en indiquant le degré ou le niveau de gravité du danger.

AVERTISSEMENT !

> Indique une situation dangereuse qui, si elle n'est pas évitée, est susceptible d'entraîner des blessures graves, voire mortelles.

AVIS !

> Indique une situation dangereuse qui, si elle n'est pas évitée, peut entraîner des dommages matériels.

REMARQUE Informations supplémentaires sur l'utilisation de ce produit.

4 Consignes de sécurité

Sécurité générale

AVERTISSEMENT ! Le non-respect de ces mises en garde peut entraîner des blessures graves, voire mortelles.

> Ne modifiez **PAS** le chauffe-eau.
> Ne retirez **PAS** les panneaux, couvercles et protections du chauffe-eau.
> Les enfants et les adolescents ne sont pas autorisés à faire fonctionner le chauffe-eau sans l'aide de leurs parents ou de leur tuteur.
> Toute pièce retirée du chauffe-eau doit être conservée dans un endroit auquel les enfants ne peuvent pas accéder.

Sécurité lors de l'installation

AVERTISSEMENT ! Risque d'incendie

> Respectez toutes les réglementations nationales et locales en matière de gaz.
> Éloignez tout produit inflammable ou explosif du chauffe-eau et du conduit d'échappement.
> Évitez l'installation à proximité des stores extérieurs, des portes ou des panneaux de vinyle sans espaces libres appropriés.

Utilisation sécurisée du produit

AVERTISSEMENT ! Risque d'étouffement ou d'incendie. Le non-respect de ces instructions peut entraîner des dommages matériels, des blessures graves, voir la mort.

> Les gaz d'échappement sont chauds et contiennent du monoxyde de carbone. Ne respirez pas les gaz d'échappement et ne bloquez pas leur évacuation.
> Assurez-vous que l'entrée d'air est propre et que le système d'échappement ne présente aucune obstruction.
> Assurez-vous que la ventilation et le flux d'air sont adéquats.
> Assurez-vous qu'il n'y a pas de fuite de gaz avant de faire fonctionner le chauffe-eau.
> L'air de combustion doit provenir de l'extérieur du VP, et tous les gaz d'échappement doivent être évacués vers l'extérieur.
> Veillez à ce que la circulation de l'air ne soit pas entravée lors de l'installation des grilles d'entrée d'air et des flexibles d'échappement.

AVIS ! Risque d'endommagement

> Débranchez le système pendant les tests de pression.
> N'utilisez pas le produit lorsque le VP est en mouvement ou pendant le ravitaillement en carburant.
> Vidangez le chauffe-eau lorsqu'il n'est pas utilisé ou lorsque la température est inférieure à 40 °F (4,4 °C).
> N'utilisez pas de chargeurs de batterie ou de tests haute tension.

AVIS ! Risque de surchauffe

> Le flexible d'échappement devient chaud pendant et après le fonctionnement. Ne le touchez pas.
> Testez la température de l'eau avant de vous doucher.

5 Directives supplémentaires

Pour réduire le risque d'accidents et de blessures, respectez les consignes suivantes avant d'installer ou d'utiliser cet appareil :

- Lisez et respectez toutes les consignes et instructions de sécurité.
- Lisez attentivement ces instructions avant d'installer, d'utiliser ou d'effectuer l'entretien de ce produit.

L'installation doit être conforme à toutes les réglementations locales ou nationales applicables, y compris la dernière édition des normes suivantes :

ÉTATS-UNIS

- ANSI/NFPA70, National Electrical Code (NEC)
- ANSI/RVIA LV, Systèmes basse tension dans les véhicules de plaisance et aménagés
- ANSI/NFPA1192, Code des véhicules de plaisance
- ANSI Z223.1, NFPA54 Code national du gaz

Canada

- CSA C22.1, Parties I et II, Code canadien de l'électricité
- CSA Z240 série VR, véhicules de plaisance
- CAN/CGA B149, Code d'installation pour le gaz naturel et le gaz propane

6 Usage conforme

Le chauffe-eau est conçu pour être installé dans les camping-cars, les caravanes et autres véhicules avec espaces habitables.

Le chauffe-eau ne convient pas à une installation dans les engins de construction, les machines agricoles ou les équipements similaires.

Le chauffe-eau est uniquement destiné à être utilisé pour fournir de l'eau chaude.

Ce produit convient uniquement à l'usage et à l'application prévus, conformément au présent manuel d'instructions.

Ce manuel fournit les informations nécessaires à l'installation et/ou à l'utilisation correcte du produit. Une installation, une utilisation ou un entretien inappropriés entraînera des performances insatisfaisantes et une éventuelle défaillance.

Le fabricant décline toute responsabilité en cas de blessure ou de dommage résultant :

- d'une installation, d'un montage ou d'un raccordement incorrect, y compris d'une surtension
- d'un entretien inadapté ou de l'utilisation de pièces de rechange autres que les pièces de rechange d'origine fournies par le fabricant
- de modifications apportées au produit sans autorisation explicite du fabricant
- d'usages différents de ceux décrits dans ce manuel

Dometic se réserve le droit de modifier l'apparence et les spécifications produit.

7 Installation

AVERTISSEMENT ! Risque d'étouffement ou d'incendie. Le non-respect de ces instructions peut entraîner des dommages matériels, des blessures graves, voir la mort.

> N'installez pas le chauffe-eau dans une allée de VP.

AVERTISSEMENT ! Risque d'incendie

> Installez le chauffe-eau dans un endroit bien aéré et assurez-vous que le port d'échappement n'est pas obstrué.

> N'installez pas le chauffe-eau sur des panneaux en vinyle.
> N'installez pas le chauffe-eau ou un appareil électrique dans une sortie d'échappement qui fait face à une zone couverte ou fermée par un store extérieur.

1. Vérifiez que le circuit de gaz est installé conformément aux règlementations nationales suivantes :
   - ANSI Z223.1, NFPA54 Code national du gaz
   - CAN/CGA B149, Code d'installation pour le gaz naturel et le gaz propane
2. Si l'appareil est installé dans des véhicules destinés à un usage commercial, vérifiez les exigences légales et d'assurance nationales.
3. Sélectionnez l'emplacement de montage.

Élément	Exigence
Emplacement de montage	Sur la paroi extérieure du VP, et sur une surface plane lorsqu'il est en fonctionnement. N'installez pas le chauffe-eau sous une structure fixe en surplomb, telle qu'un auvent ou un store extérieur, qui pourrait obstruer la sortie de l'échappement, et ne dirigez pas le port d'échappement vers un espace clos ou semi-clos. L'installation n'est autorisée qu'en cas d'utilisation d'un store extérieur entièrement rétractable, ce qui garantit un échappement dégagé et une ventilation adéquate lorsque le store extérieur est déployé, et le store extérieur ne doit pas obstruer le port d'échappement pendant l'utilisation.
Direction de l'échappement	Le port d'échappement doit faire face à l'extérieur du VP pour assurer une évacuation correcte des gaz de combustion.
Ventilation	L'emplacement est bien ventilé.
Espace libre vertical	> 12 in (> 304,8 mm)
Distance entre le flexible de ventilation et toute surface de porte	> 12 in (> 304,8 mm)
Distance entre la sortie d'échappement et toute surface inflammable	> 20 in (> 508 mm)
Obstruction	La porte n'obstrue pas le chauffe-eau ou son évent. Si l'obstruction est inévitable, maintenez un espace libre minimum de 6,3 in (160,0 mm) entre l'évent du chauffe-eau et la porte complètement ouverte.

fig. 1 à la page 3
fig. 2 à la page 3

4. Découpez une ouverture de 13 in × 13 in (330,2 mm × 330,2 mm) à l'emplacement spécifié.
   - L'ouverture doit fournir une capacité de charge adéquate. Sinon, renforcez l'ouverture avec un cadre de support.
   - Prévoyez une profondeur et un espace suffisant pour les conduites, les flexibles et le câblage électrique.
   - Ne placez pas de matériaux inflammables autour de l'ouverture. Sinon, utilisez un isolant ignifuge pour isoler le panneau arrière du chauffe-eau des surfaces inflammables.
     L'épaisseur minimale requise pour l'isolation est la suivante :

     > 0,8 in (> 20,3 mm)

fig. 3 à la page 4

N°	Description
1	Entrée

5. Posez les flexibles d'eau, les conduites de gaz et le câblage électrique.

   Pour permettre les opérations de maintenance, la longueur minimale recommandée est la suivante : 1,5 fois la profondeur de l'ouverture

6. Installez des valves d'arrêt sur la conduite de gaz, le flexible d'arrivée d'eau et le flexible de sortie d'eau.
7. Installez un filtre sur la conduite de sortie de la pompe pour empêcher les débris de pénétrer dans le chauffe-eau.

REMARQUE L'absence de filtre annule la garantie commerciale du produit.

8. Nettoyez tous les flexibles d'alimentation en eau.
9. Branchez les flexibles d'eau, les conduites de gaz et le câblage électrique.

fig. 4 à la page 4

N°	Description
1	Arrivée d'eau NPT 1/2 pouce
2	Borne de contrôleur mural et entrée CC 12 V. Voir fig. 5.
3	Sortie d'eau NPT 1/2 pouce
4	Entrée de gaz UNF 5/8"

fig. 5 à la page 4

N°	Description
1	Contrôleur mural (bleu)
2	Contrôleur mural (bleu)
3	Batterie 12 V + (rouge)
4	Batterie 12 V - (noir)

REMARQUE
- Le câblage du contrôleur ne nécessite pas de distinction de polarité.
- Utilisez les deux capuchons de connecteur de câble pour fixer les deux raccordes de ligne bleue entre le contrôleur filaire et le chauffe-eau.

10. Installez le corps principal du chauffe-eau de manière à ce que sa face avant dépasse de quelques centimètres de l'ouverture dans la paroi.
11. Fixez le cadre de la porte au chauffe-eau à l'aide de cinq vis M4 x 8.

fig. 6 à la page 5

12. Appliquez du ruban butyle à l'arrière du cadre de la porte.
13. Poussez le cadre de porte contre la paroi latérale.
14. Vérifiez que le ruban butyle assure une étanchéité totale entre le revêtement du VP et le cadre de porte.

15. Si des espaces sont présents, retirez le cadre de porte et appliquez une double couche de ruban butyle.

    fig. 7 à la page 5

16. Fixez le cadre de porte à la paroi latérale à l'aide de cinq vis #8 3/4.
17. Appliquez du produit d'étanchéité haute température dans les coins indiqués ci-dessous pour combler les espaces entre le cadre de porte et le chauffe-eau.

    fig. 8 à la page 6

18. Appliquez du produit d'étanchéité haute température autour du cadre de porte pour combler les espaces restants entre le cadre et la paroi du VP.

    fig. 9 à la page 6

19. Enlevez l'excès de produit d'étanchéité.
20. Verrouillez la porte.
    a) Poussez la porte.
    b) Tirez et faites tourner l'anneau de 90 ° pour verrouiller le loquet.
    c) Abaissez l'anneau de la porte rabattable.

    fig. 10 à la page 7

N°	Description
1	Fermé
2	Ouvert

21. Si la paroi du VP ou la structure environnante n'est pas ignifuge, comblez l'espace entre le chauffe-eau et toute structure inflammable à proximité à l'aide d'un isolant résistant à la chaleur et ignifuge.
22. Retirez le couvercle du contrôleur filaire.
23. Utilisez deux vis ST3.5 x 30 pour fixer la base du contrôleur filaire, puis réinstallez le couvercle du contrôleur filaire.

    fig. 11 à la page 7

24. Sur tous les raccordements de gaz, vérifiez l'absence de fuite de gaz en appliquant de l'eau savonneuse.

    Le chauffe-eau est adapté pour une utilisation avec des bouteilles de propane pesant moins de 20 lb (9,07 kg) et doit être conforme aux réglementations locales en vigueur.

Bouteille	Taille approximative	Dimension
fig. 12 à la page 8	20 lb (9,07 kg)	Ø 9¾ pouces × 16¼ pouces

25. Sur tous les raccords d'eau, vérifiez l'absence de fuite d'eau.
26. Vérifiez que le chauffe-eau est correctement mis à la terre.

8 Utilisation

AVERTISSEMENT ! Risque d'incendie

> Ne pulvérisez pas d'aérosols à proximité du chauffe-eau lorsqu'il fonctionne.
> N'utilisez ou ne stockez pas de matériaux inflammables dans le chauffe-eau ou à proximité de celui-ci.
> Ne placez aucun objet sur ou contre le chauffe-eau.
> Avant la mise en service, retirez tous les matériaux d'emballage, tels que les films plastiques, les sacs en plastique et le ruban adhésif, susceptibles d'obstruer la sortie du chauffe-eau.

> Avant la première utilisation, vérifiez que le chauffe-eau est correctement installé et que tous les raccordements au gaz et à l'eau sont bien fixés et ne présentent aucune fuite.

Vous pouvez commander le chauffe-eau avec le contrôleur filaire.

Avant d'utiliser le contrôleur filaire, vérifiez que :

- L'interrupteur d'alimentation du chauffe-eau est en position ON.
  fig. 13 à la page 8
- La porte du chauffe-eau est fermée.
- La valve d'arrivée d'eau et la valve de gaz au niveau de la bouteille de gaz sont ouvertes.
- La valve de sortie d'eau chaude est ouverte.

> Appuyez sur `°F/°C` pour basculer entre les unités de température Celsius et Fahrenheit.

REMARQUE L'affichage de la température n'affiche que des nombres entiers. Par conséquent, après le passage en degrés Fahrenheit, l'étape de température n'est pas toujours cohérente sur l'affichage. Par exemple, 44 °C, 45 °C et 46 °C s'affichent respectivement sous la forme 111 °F, 113 °F et 114 °F après le passage en degrés Fahrenheit.

> Appuyez une fois sur ∧ pour augmenter la température de 1,8 °F (1 °C).
> Appuyez sur ∧ et maintenez-le enfoncé pour augmenter la température de 1,8 °F (1 °C) toutes les 0,25 s.
> Appuyez une fois sur ∨ pour abaisser la température de 1,8 °F (1 °C).
> Appuyez sur ∨ et maintenez-le enfoncé pour abaisser la température de 1,8 °F (1 °C) toutes les 0,25 s.

9 Mise au rebut

Recyclage des emballages : Dans la mesure du possible, veuillez éliminer les emballages dans les conteneurs de déchets recyclables prévus à cet effet. Cette séparation est nécessaire, car le matériau d'emballage est une ressource précieuse et une mise au rebut inappropriée peut avoir un impact sur la santé et l'environnement.

La poubelle barrée d'une croix indique que le produit est un équipement électrique ou électronique et doit être collecté séparément pour un traitement, une récupération et un recyclage appropriés. **Le consommateur peut être légalement tenu de mettre au rebut correctement tout équipement électrique ou électronique, ou sources lumineuses, en les séparant des ordures ménagères !**

Cette séparation est nécessaire, car les sources lumineuses et les appareils électriques sont des ressources précieuses et peuvent contenir des substances nocives pour l'homme et l'environnement.

Pour mettre le produit au rebut, contactez le centre de recyclage le plus proche ou votre revendeur spécialisé afin d'être informé des réglementations liées au traitement des déchets.

Le produit peut être mis au rebut gratuitement.

Déposez toute source lumineuse avant de recycler ce produit.

10 Garantie

Garantie commerciale limitée disponible à l'adresse qr.dometic.com/bfneEw.

Pour toute question ou pour obtenir une copie papier gratuite de la garantie commerciale limitée, contactez :

```
DOMETIC CORPORATION
CUSTOMER SUPPORT CENTER
5155 VERDANT DRIVE
1-800-544-4881 OR DOMETICCUSTOMERSERVICE@DOMETIC.COM
```

DOMETIC

dometic.com

YOUR LOCAL DEALER	YOUR LOCAL SUPPORT	YOUR LOCAL SALES OFFICE
dometic.com/dealer	**dometic.com/contact**	**dometic.com/sales-offices**

A complete list of Dometic companies, which comprise the Dometic Group, can be found in the public filings of:
DOMETIC GROUP AB • Hemvärnsgatan 15 • SE-17154 Solna • Sweden

4445105164 2026-07-14