English

⚠ WARNING

Handling recreational marine vessel parts can expose you to chemicals such us phthalates and lead, which can cause cancer and reproductive harm. To minimize exposure, service the vessel outdoors or in a well-ventilated area, wear gloves, and wash your hands. For more information see www.P65Warnings.ca.gov/marine-vessel-parts.

Jet Nozzle Ball Socket Connector Kit - Service Kit Instructions

These instructions contain important supplementary information or notifications for the product. These instructions are not intended to provide all information, instruction, and/or safety messaging related to the product. For complete information, refer to the product manuals.

The product is specifically designed and meant to be used only in marine boating applications.

Important notes

Please read these instructions carefully and follow all instructions, guidelines, and warnings included in this product manual in order to ensure that you install, use, and maintain the product properly at all times. These instructions MUST stay with this product.

By using the product, you hereby confirm that you have read all instructions, guidelines, and warnings carefully and that you understand and agree to abide by the terms and conditions as set forth herein. You agree to use this product only for the intended purpose and application and in accordance with the instructions, guidelines, and warnings as set forth in this product manual as well as in accordance with all applicable laws and regulations. A failure to read and follow the instructions and warnings set forth herein may result in an injury to yourself and others, damage to your product or damage to other property in the vicinity. This product manual, including the instructions, guidelines, and warnings, and related documentation, may be subject to changes and updates. For up-to-date product information, please visit documents.dometic.com.

Safety instructions

Safety Video

Watch this safety video to learn the correct usage of the steering system, see qr.dometic.com/bfqlLt. Watching the safety video does not replace reading and following all the instructions, guidelines, and warnings included in the product manual.

Target groups

The mechanical and electrical installation and setup of the device must be performed by a qualified technician who has demonstrated skill and knowledge related to the construction and operation of marine equipment and installations, and who is familiar with the applicable regulations of the country in which the equipment is to be installed and/or used, and has received safety training to identify and avoid the hazards involved.

Scope of delivery

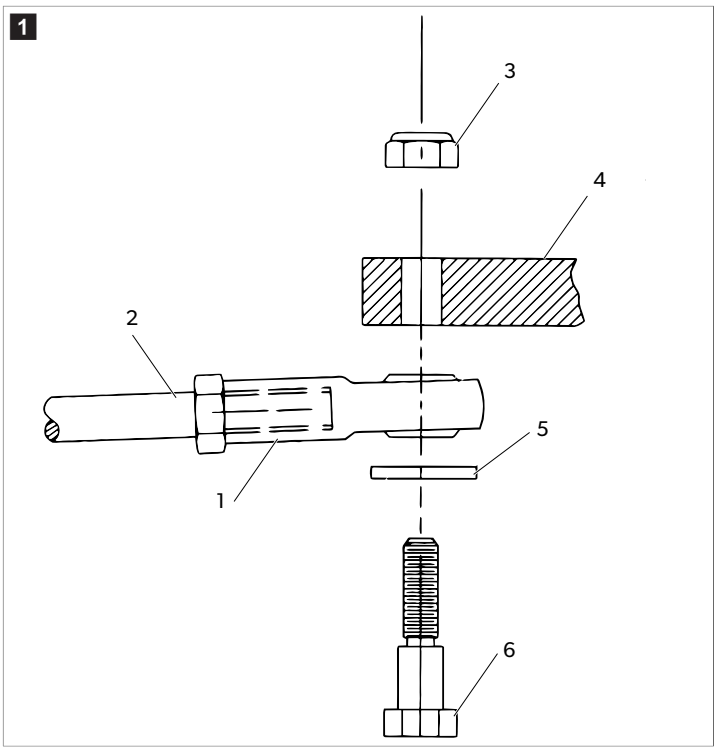

1	Spherical rod end	**4**	Tiller arm
2	Cable terminal	**5**	Washer
3	Locknut	**6**	Shoulder bolt

Installation

Refer to the instruction manual provided with the Jet Boat Mini-Rack steering system (SH5220, SH91620, SSC143, SSC144, SSC145) or the Jet Boat Mechanical Steering Helm Assembly (SH5087, SH5088) for detailed mounting instructions for this component.

Disposal

Place the packaging material in the appropriate recycling waste bins, wherever possible. Consult a local recycling center or specialist dealer for details about how to dispose of the product in accordance with the applicable disposal regulations.

Warranty

Refer to the sections below for information about warranty and warranty support in the US, Canada, and all other regions.

Australia and New Zealand

Limited warranty available at qr.dometic.com/bfnePC. If you have questions or to obtain a printed copy of the limited warranty free of charge, contact:

```
DOMETIC AUSTRALIA PTY LTD
1 JOHN DUNCAN COURT
VARSITY LAKES, QLD, 4227
1800-212-121

DOMETIC NEW ZEALAND LTD
373 NEILSON STREET
PENROSE, AUCKLAND, 1061
+64 9 622 1490
```

Australia only

Our goods come with guarantees that cannot be excluded under the Australian Consumer Law. You are entitled to a replacement or refund for a major failure and for compensation for any other reasonably foreseeable loss or damage. You are also entitled to have the goods repaired or replaced if the goods fail to be of acceptable quality and the failure does not amount to a major failure. The benefits provided to you as the consumer by this warranty are in addition to other rights and remedies available to you under the law.

New Zealand only

This warranty policy is subject to the conditions and guarantees which are mandatory as implied by the Consumer Guarantees Act 1993(NZ).

Local support

Please find local support at the following link address: dometic.com/dealer

United States and Canada

Limited warranty available at qr.dometic.com/bfneEw.

If you have questions or to obtain a printed copy of the limited warranty free of charge, contact:

```
DOMETIC CORPORATION
801 N SPRING ST
SPARTA, TN. 38583
1-800-730-4082
ts.mechanical@dometic.com
```

All other regions

The statutory warranty period applies. If the product is defective, please contact the manufacturer's branch in your country (see dometic.com/dealer) or your retailer.

For repair and warranty processing, please include the following documents when you send in the device:

- A copy of the receipt with purchasing date
- A reason for the claim or description of the fault

Note that self-repair or nonprofessional repair can have safety consequences and might void the warranty.

Copyright

© 2026 Dometic Group. The visual appearance of the contents of this manual is protected by copyright and design law. The underlying technical design and the products contained herein may be protected by design, patent or pending patent. The trademarks mentioned in this manual belong to Dometic Sweden AB. All rights are reserved.

4445104996 2026-06-15

A complete list of Dometic companies, which comprise the Dometic Group, can be found in the public filings of: DOMETIC GROUP AB Hemvärnsgatan 15 SE-171 54 Solna Sweden

Deutsch

Kugelgelenk-Verbindungssatz für Jetdüse – Anweisungen zum Service Kit

Diese Anweisungen enthalten wichtige zusätzliche Informationen oder Hinweise zum Produkt. Sie sind nicht dafür vorgesehen, sämtliche Informationen, Anweisungen und/oder Sicherheitshinweise zum Produkt abzudecken. Ausführliche Informationen finden Sie in den Produkthandbüchern.

Das Produkt ist speziell dafür konzipiert und ausschließlich für den Einsatz im Bereich Boots- bzw. Schifffahrt vorgesehen.

Wichtige Hinweise

Lesen und befolgen Sie bitte alle Anweisungen, Richtlinien und Warnhinweise in diesem Produkthandbuch sorgfältig, um sicherzustellen, dass Sie das Produkt ordnungsgemäß installieren und stets ordnungsgemäß betreiben und warten. Diese Anleitung MUSS bei dem Produkt verbleiben.

Durch die Verwendung des Produktes bestätigen Sie hiermit, dass Sie alle Anweisungen, Richtlinien und Warnhinweise sorgfältig gelesen haben und dass Sie die hierin dargelegten Bestimmungen verstanden haben und ihnen zustimmen. Sie erklären sich damit einverstanden, dieses Produkt nur für den angegebenen Verwendungszweck und gemäß den Anweisungen, Richtlinien und Warnhinweisen dieses Produkthandbuchs sowie gemäß allen geltenden Gesetzen und Vorschriften zu verwenden. Eine Nichtbeachtung der hierin enthaltenen Anweisungen und Warnhinweise kann zu einer Verletzung Ihrer selbst und anderer Personen, zu Schäden an Ihrem Produkt oder zu Schäden an anderem Eigentum in der Umgebung führen. Dieses Produkthandbuch, einschließlich der Anweisungen, Richtlinien und Warnhinweise, sowie die zugehörige Dokumentation können Änderungen und Aktualisierungen unterliegen. Aktuelle Produktinformationen finden Sie unter documents.dometic.com.

Sicherheitshinweise

Safety Video

Sehen Sie sich dieses Sicherheitsvideo an, um mehr über die korrekte Verwendung des Lenksystems zu erfahren, siehe qr.dometic.com/bfqlLt. Das Anschauen des Sicherheitsvideos ersetzt nicht das Lesen und Befolgen aller Anweisungen, Richtlinien und Warnhinweise im Produkthandbuch.

Zielgruppen

Die mechanische und elektrische Installation und Einrichtung des Geräts müssen von einer qualifizierten Fachkraft durchgeführt werden, die ihre Fähigkeiten und Kenntnisse im Zusammenhang mit dem Aufbau und der Bedienung von Bootsanlagen und -installationen unter Beweis gestellt hat und die mit den geltenden Vorschriften des Landes, in dem das Gerät installiert und/oder verwendet werden soll, vertraut ist und eine Sicherheitsschulung erhalten hat, um die damit verbundenen Gefahren zu erkennen und zu vermeiden.

Lieferumfang

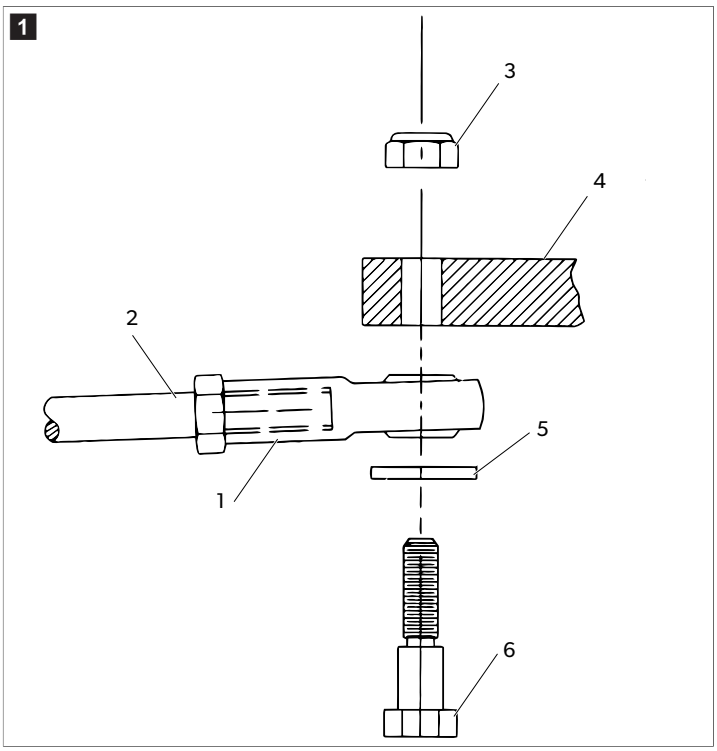

1	Kugelgelenkkopf	**4**	Ruderarm
2	Seilendstück	**5**	Unterlegscheibe
3	Sicherungsmutter	**6**	Schulterbolzen

Installation

Detaillierte Montageanweisungen für diese Komponente finden Sie in der Montage- und Bedienungsanleitung des Jet Boat Mini-Rack-Steuerungssystems (SH5220, SH91620, SSC143, SSC144, SSC145) oder der Jet Boat Mechanical Steering Helm Assembly (SH5087, SH5088).

Entsorgung

Geben Sie das Verpackungsmaterial möglichst in den entsprechenden Recycling-Müll. Wenden Sie sich an einen örtlichen Wertstoffhof oder einen Fachhändler, um zu erfahren, wie Sie das Produkt gemäß den geltenden Entsorgungsvorschriften entsorgen können.

Gewährleistung

Informationen zur Gewährleistung und zur Abwicklung von Gewährleistungsfällen in den USA, Kanada und allen anderen Regionen finden Sie in den nachstehenden Abschnitten.

Australien und Neuseeland

Eingeschränkte Gewährleistung verfügbar unter qr.dometic.com/bfnePC. Wenn Sie Fragen haben oder eine kostenlose Druckversion der eingeschränkten Gewährleistung erhalten möchten, wenden Sie sich bitte an:

```
DOMETIC AUSTRALIA PTY LTD
1 JOHN DUNCAN COURT
VARSITY LAKES, QLD, 4227
1800-212-121

DOMETIC NEW ZEALAND LTD
373 NEILSON STREET
PENROSE, AUCKLAND, 1061
+64 9 622 1490
```

Nur Australien

Unsere Waren unterliegen Garantieansprüchen, die nach dem australischen Verbraucherschutzgesetz („Australian Consumer Law“) nicht ausgeschlossen werden können. Sie haben Anspruch auf Ersatz oder Rückerstattung bei einem schwerwiegenden Defekt und auf Entschädigung für alle anderen vernünftigerweise vorhersehbaren Verluste oder Schäden. Sie haben außerdem Anspruch auf Reparatur oder Ersatz der Waren, wenn die Waren nicht von akzeptabler Qualität sind und der Defekt keinen schwerwiegenden Defekt darstellt. Die durch diese Gewährleistung bestehenden Vorteile gelten zusätzlich zu anderen Rechten und Rechtsmitteln, die Ihnen nach dem Gesetz zur Verfügung stehen.

Nur Neuseeland

Diese Gewährleistungsrichtlinie unterliegt den Bedingungen und Gewährleistungen, die gemäß dem Consumer Guarantees Act 1993(NZ) zwingend vorgeschrieben sind.

Kundendienst in Ihrer Nähe

Einen Kundendienst in Ihrer Nähe finden Sie unter: dometic.com/dealer

USA und Kanada

Eingeschränkte Gewährleistung verfügbar unter qr.dometic.com/bfneEw.

Wenn Sie Fragen haben oder eine kostenlose Druckversion der eingeschränkten Gewährleistung erhalten möchten, wenden Sie sich bitte an:

```
DOMETIC CORPORATION
801 N SPRING ST
SPARTA, TN. 38583
1-800-730-4082
ts.mechanical@dometic.com
```

Alle anderen Regionen

Es gilt die gesetzliche Gewährleistungsfrist. Sollte das Produkt defekt sein, wenden Sie sich bitte an die Niederlassung des Herstellers in Ihrem Land (siehe dometic.com/dealer) oder an Ihren Fachhändler.

Bitte senden Sie bei einem Reparatur- bzw. Gewährleistungsantrag folgende Unterlagen mit dem Gerät ein:

- eine Kopie der Rechnung mit Kaufdatum
- einen Reklamationsgrund oder eine Fehlerbeschreibung

Bitte beachten Sie, dass eigenständig oder nicht fachgerecht durchgeführte Reparaturen die Sicherheit gefährden und zum Erlöschen der Gewährleistung führen können.

Urheberschutz

© 2026 Dometic Group. Das optische Erscheinungsbild des Inhalts dieses Handbuchs ist durch das Urheber- und Geschmacksmusterrecht geschützt. Das zugrundeliegende technische Design und die hierin enthaltenen Produkte können durch ein Design, ein Patent oder eine Patentanmeldung geschützt sein. Die in diesem Handbuch erwähnten Marken sind Eigentum von Dometic Sweden AB. Alle Rechte vorbehalten.

4445104996 2026-06-15

A complete list of Dometic companies, which comprise the Dometic Group, can be found in the public filings of: DOMETIC GROUP AB Hemvärnsgatan 15 SE-171 54 Solna Sweden

Français

Kit de raccord à rotule pour buse Jet - Instructions pour le kit de service

Ces instructions contiennent des informations complémentaires ou des avis importants concernant le produit. Ces instructions ne sont pas destinées à fournir toutes les informations et instructions et tous les messages relatifs à la sécurité pour le produit. Pour obtenir des informations complètes, consultez les manuels du produit.

Le produit est spécifiquement conçu et destiné à être utilisé uniquement dans des applications de navigation de plaisance.

Remarques importantes

Veuillez lire et suivre attentivement l'ensemble des instructions, directives et avertissements figurant dans ce manuel afin d'installer, d'utiliser et d'entretenir le produit correctement à tout moment. Ces instructions DOIVENT rester avec le produit.

En utilisant ce produit, vous confirmez expressément avoir lu attentivement l'ensemble des instructions, directives et avertissements et que vous comprenez et acceptez de respecter les modalités et conditions énoncées dans le présent document. Vous acceptez d'utiliser ce produit uniquement pour l'usage et l'application prévus et conformément aux instructions, directives et avertissements figurant dans le présent manuel, ainsi qu'à toutes les lois et réglementations applicables. En cas de non-respect des instructions et avertissements figurant dans ce manuel, vous risquez de vous blesser ou de blesser d'autres personnes, d'endommager votre produit ou d'endommager d'autres biens à proximité. Le présent manuel produit, y compris les instructions, directives et avertissements, ainsi que la documentation associée peuvent faire l'objet de modifications et de mises à jour. Pour obtenir des informations actualisées sur le produit, consultez le site documents.dometic.com.

Consignes de sécurité

Safety Video

Regardez cette vidéo de sécurité pour apprendre à utiliser correctement le système de direction, voir qr.dometic.com/bfqlLt. Regarder la vidéo de sécurité ne remplace pas la lecture et le respect de toutes les instructions, directives et avertissements incluses dans le manuel du produit.

Groupes cibles

L'installation mécanique et électrique et la configuration de l'appareil doivent être réalisées par un technicien agréé disposant des compétences et connaissances structurelles et fonctionnelles requises en matière d'équipements et d'installations maritimes, au fait des réglementations en vigueur dans le pays dans lequel l'équipement doit être installé et/ou utilisé, et ayant suivi une formation de sécurité pour identifier et éviter les dangers impliqués.

Contenu de la livraison

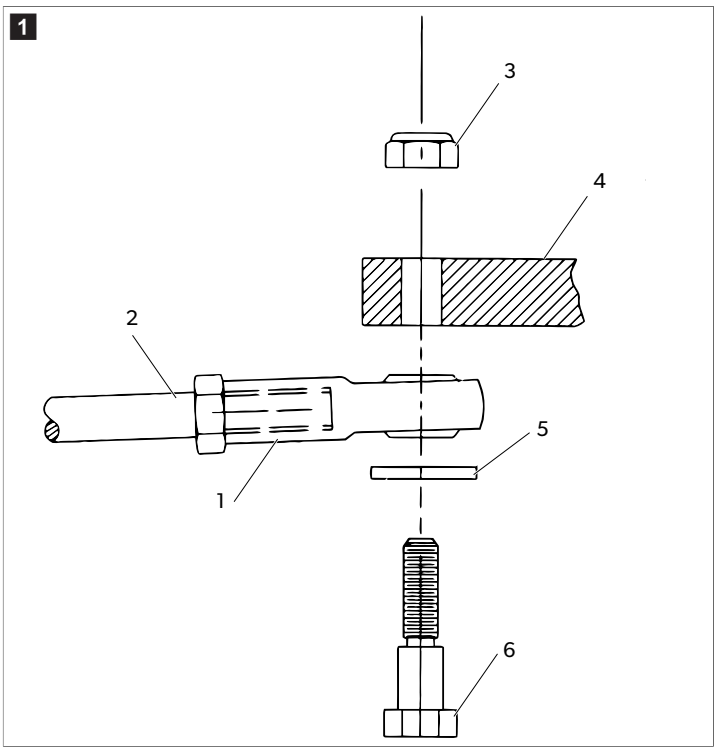

1	Extrémité de tige sphérique	**4**	Bras de timon
2	Borne de câble	**5**	Rondelle
3	Contre-écrou	**6**	Boulon à épaulement

Installation

Consultez les instructions de montage et de service fournies avec le système de direction Jet Boat Mini-Rack (SH5220, SH91620, SSC143, SSC144, SSC145) ou Jet Boat Mechanical Steering Helm Assembly (SH5087, SH5088) pour obtenir les instructions de montage détaillées de ce composant.

Mise au rebut

Dans la mesure du possible, veuillez éliminer les emballages dans les conteneurs de déchets recyclables prévus à cet effet. Pour éliminer définitivement le produit, contactez le centre de recyclage le plus proche ou votre revendeur spécialisé afin de vous informer sur les dispositions relatives au retraitement des déchets.

Garantie

Consultez les sections ci-dessous pour de plus amples informations relatives à la garantie commerciale et l'assistance dans le cadre de la garantie commerciale aux États-Unis, au Canada et dans toutes les autres régions.

Australie et Nouvelle-Zélande

Garantie commerciale limitée disponible à l'adresse qr.dometic.com/bfnePC. Pour toute question ou pour obtenir une copie papier gratuite de la garantie commerciale limitée, contactez :

```
DOMETIC AUSTRALIA PTY LTD
1 JOHN DUNCAN COURT
VARSITY LAKES, QLD, 4227
1800-212-121

DOMETIC NEW ZEALAND LTD
373 NEILSON STREET
PENROSE, AUCKLAND, 1061
+64 9 622 1490
```

Australie uniquement

La garantie de nos produits ne peut faire l'objet d'une exclusion, conformément à l'Australian Consumer Law (loi sur la protection des consommateurs en Australie). Vous êtes éligible à un remboursement intégral en cas de panne majeure et à un dédommagement pour toute autre perte ou dommage prévisible. Vous êtes également éligible à la réparation ou au remplacement des produits s'ils n'offrent pas un niveau de qualité acceptable, mais ne présentent pas de panne majeure. Les avantages qui vous sont offerts par cette garantie commerciale en tant que consommateur s'ajoutent aux autres droits et recours dont vous disposez en vertu de la loi.

Nouvelle-Zélande uniquement

Cette politique de garantie commerciale est soumise aux conditions et garanties obligatoires, conformément aux directives du Consumer Guarantees Act 1993(NZ).

Service d'assistance local

Vous trouverez un service d'assistance local à l'adresse suivante : dometic.com/dealer

États-Unis et Canada

Garantie commerciale limitée disponible à l'adresse qr.dometic.com/bfneEw.

Pour toute question ou pour obtenir une copie papier gratuite de la garantie commerciale limitée, contactez :

```
DOMETIC CORPORATION
801 N SPRING ST
SPARTA, TN. 38583
1-800-730-4082
ts.mechanical@dometic.com
```

Tous les autres pays

La période de garantie légale s'applique. Si le produit s'avérait défectueux, contactez la succursale du fabricant située dans votre pays (voir dometic.com/dealer) ou votre revendeur.

Pour toutes réparations ou autres prestations de garantie, veuillez joindre à l'appareil les documents suivants :

- une copie de la facture avec la date d'achat
- un motif de réclamation ou une description du dysfonctionnement

Notez que toute réparation effectuée par une personne non agréée peut présenter un risque de sécurité et annuler la garantie commerciale.

Droits d'auteur

© 2026 Groupe Dometic. L'aspect visuel du contenu de ce manuel est protégé par le droit d'auteur et la législation sur les dessins et modèles. La conception technique sous-jacente et les produits contenus dans ce document peuvent être protégés par des droits de dessins et modèles, des brevets ou des brevets en instance. Les marques mentionnées dans ce manuel appartiennent à Dometic Sweden AB. Tous droits réservés.

4445104996 2026-06-15

A complete list of Dometic companies, which comprise the Dometic Group, can be found in the public filings of: DOMETIC GROUP AB Hemvärnsgatan 15 SE-171 54 Solna Sweden

Español

Kit del conector de rótula de la tobera del Jet - Instrucciones del kit de servicio

Estas instrucciones contienen información adicional o notificaciones importantes para el producto. No están concebidas para proporcionar toda la información, instrucciones ni indicaciones de seguridad relacionados con el producto. Para obtener la información completa, consulte los manuales de los productos.

El producto se ha diseñado específicamente para utilizarse únicamente en aplicaciones de navegación marítima.

Notas importantes

Lea atentamente estas instrucciones y siga todas las instrucciones, directrices y advertencias incluidas en este manual del producto para asegurarse de instalar, utilizar y mantener el producto correctamente en todo momento. Estas instrucciones DEBEN permanecer con este producto.

Al utilizar el producto, usted confirma que ha leído detenidamente todas las instrucciones, directrices y advertencias, y que las comprende. El producto debe utilizarse únicamente para el propósito y la aplicación previstos, y de acuerdo con las instrucciones, directrices y advertencias establecidas en este manual del producto, así como conforme a todas las leyes y normativas aplicables. El hecho de no leer y seguir las instrucciones y advertencias aquí indicadas puede provocar lesiones al usuario y a otras personas, daños en el producto o daños a otras propiedades cercanas. Este manual del producto, incluidas las instrucciones, directrices y advertencias, así como la documentación relacionada, puede estar sujeto a cambios y actualizaciones. Para obtener información actualizada sobre el producto, visite documents.dometic.com.

Indicaciones de seguridad

Safety Video

Vea este vídeo sobre seguridad para conocer el uso adecuado del sistema de dirección; consulte qr.dometic.com/bfqlLt. Ver el vídeo sobre seguridad no exime de la lectura y el cumplimiento de todas las instrucciones, directrices y advertencias incluidas en el manual del producto.

Personal al que va dirigido el manual

La instalación mecánica y eléctrica y la configuración del aparato debe realizarlas un técnico cualificado que haya demostrado sus habilidades y conocimientos en relación con la construcción y el funcionamiento de instalaciones y equipos marinos, que esté familiarizado con las normativas aplicables del país en el que se va a instalar o utilizar el equipo, y que haya recibido formación de seguridad para identificar y evitar los peligros asociados.

Volumen de entrega

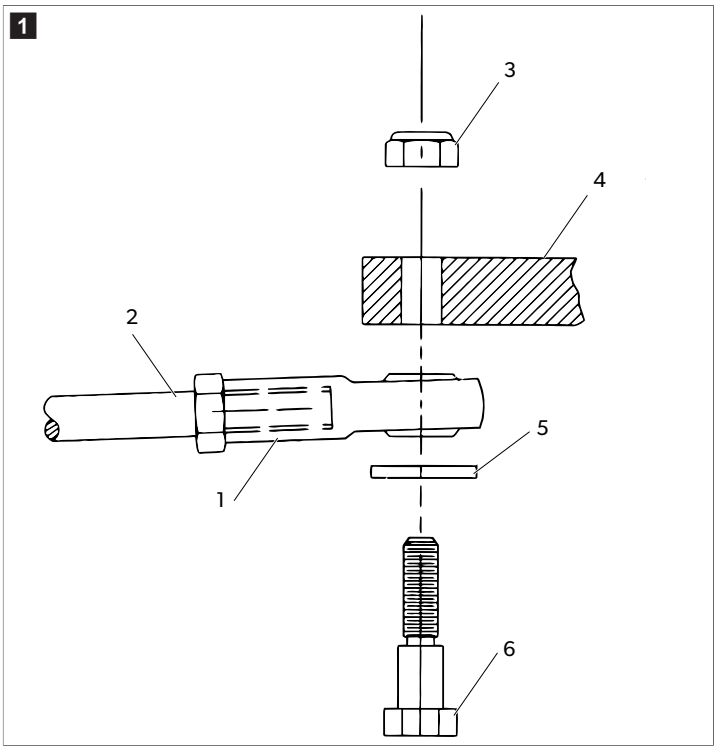

1	Rótula esférica	**4**	Brazo del timón
2	Terminal del cable	**5**	Arandela
3	Tuerca de seguridad	**6**	Perno de hombro

Instalación

Consulte las instrucciones de montaje y de uso suministradas con el sistema de dirección Jet Boat Mini-Rack (SH5220, SH91620, SSC143, SSC144 y SSC145) o el Jet Boat Mechanical Steering Helm Assembly (SH5087 y SH5088) para obtener instrucciones de montaje detalladas para este componente.

Eliminación

Si es posible, deseche el material de embalaje en los contenedores de reciclaje adecuados. Consulte con un punto limpio o con un distribuidor especializado para obtener más información sobre cómo eliminar el producto de acuerdo con las normativas aplicables de eliminación.

Garantía

Consulte las siguientes secciones para obtener información sobre garantía y asistencia para garantía en EE. UU., Canadá y el resto de regiones.

Australia y Nueva Zelanda

Garantía limitada disponible en qr.dometic.com/bfnePC. Si tiene alguna pregunta o desea obtener una copia impresa gratuita de la garantía comercial limitada, póngase en contacto con:

```
DOMETIC AUSTRALIA PTY LTD
1 JOHN DUNCAN COURT
VARSITY LAKES, QLD, 4227
1800-212-121

DOMETIC NEW ZEALAND LTD
373 NEILSON STREET
PENROSE, AUCKLAND, 1061
+64 9 622 1490
```

Solo en Australia

Nuestros productos tienen garantías que no pueden ser excluidas en virtud de la Ley del Consumidor de Australia. Tiene derecho a una sustitución o reembolso por una avería importante y a una indemnización por cualquier otra pérdida o daño razonablemente previsible. También tiene derecho a que se reparen o sustituyan los productos si estos no son de calidad aceptable y el fallo no representa una avería importante. Los beneficios que esta garantía le proporciona como consumidor se suman a otros derechos y recursos que le otorga la ley.

Solo en Nueva Zelanda

Esta política de garantía está sujeta a las condiciones y garantías obligatorias según lo establecido por la Ley de Garantías del Consumidor de 1993 (NZ).

Asistencia local

Encuentre su servicio de asistencia local en el siguiente enlace: dometic.com/dealer

Estados Unidos y Canadá

Garantía limitada disponible en qr.dometic.com/bfneEw.

Si tiene alguna pregunta o desea obtener una copia impresa gratuita de la garantía comercial limitada, póngase en contacto con:

```
DOMETIC CORPORATION
801 N SPRING ST
SPARTA, TN. 38583
1-800-730-4082
ts.mechanical@dometic.com
```

Todas las demás regiones

Se aplica el período de garantía estipulado por la ley. Si el producto es defectuoso, póngase en contacto con la sucursal del fabricante de su país (consulte dometic.com/dealer) o con su punto de venta.

Para tramitar la reparación y la garantía, incluya los siguientes documentos cuando envíe el aparato:

- Una copia de la factura con fecha de compra
- El motivo de la reclamación o una descripción de la avería

Tenga en cuenta que una reparación por medios propios o no profesionales puede tener consecuencias de seguridad y suponer la anulación de la garantía.

Derechos de autor

© 2026 Dometic Group. La apariencia visual del contenido de este manual está protegida por las leyes de derechos de autor y de diseño. El diseño técnico subyacente y los productos incluidos en este documento pueden estar protegidos por derechos de diseño, patentes o patentes en trámite. Las marcas comerciales mencionadas en este manual pertenecen a Dometic Sweden AB. Todos los derechos reservados.

4445104996 2026-06-15

A complete list of Dometic companies, which comprise the Dometic Group, can be found in the public filings of: DOMETIC GROUP AB Hemvärnsgatan 15 SE-171 54 Solna Sweden

Português

Kit de conectores esféricos para bocal de jato – Instruções do kit de serviço

Estas instruções contêm informações ou avisos suplementares importantes relativos ao produto. Estas instruções não se destinam a fornecer todas as informações, instruções e/ou mensagens de segurança relacionadas com o produto. Para obter informações completas, consulte os manuais do produto.

O produto foi especificamente concebido e destina-se a ser utilizado exclusivamente em aplicações marítimas de navegação.

Notas importantes

Leia atentamente as presentes instruções e siga todas as instruções, orientações e avisos incluídos neste manual, de modo a garantir a correta instalação, utilização e manutenção do produto. É OBRIGATÓRIO manter estas instruções junto com o produto.

Ao utilizar o produto, está a confirmar que leu atentamente todas as instruções, orientações e avisos, e que compreende e aceita cumprir os termos e condições estabelecidos no presente manual. Aceita utilizar este produto exclusivamente para o fim e a aplicação a que se destina e de acordo com as instruções, orientações e avisos estabelecidos neste manual, assim como de acordo com todas as leis e regulamentos aplicáveis. Caso não leia nem siga as instruções e os avisos aqui estabelecidos, poderá sofrer ferimentos pessoais ou causar ferimentos a terceiros e o produto ou outros materiais nas proximidades poderão ficar danificados. Este manual do produto, incluindo as instruções, orientações e avisos, bem como a documentação relacionada, podem estar sujeitos a alterações e atualizações. Para consultar as informações atualizadas do produto, visite documents.dometic.com.

Indicações de segurança

Safety Video

Veja este vídeo de segurança para saber qual a utilização correta do sistema de direção; consulte qr.dometic.com/bfqlLt. Ver o vídeo de segurança não substitui a leitura e o cumprimento de todas as instruções, orientações e avisos incluídos no manual do produto.

Destinatários

A instalação mecânica e elétrica e a configuração do aparelho têm de ser efetuadas por um técnico qualificado com capacidades e conhecimentos comprovados relacionados com a construção e operação de equipamento e instalações marítimas e que esteja familiarizado com as normas aplicáveis no país em que o equipamento será instalado e/ou utilizado. Além disso, este técnico deve ter concluído formação em segurança para identificar e evitar os perigos envolvidos.

Material fornecido

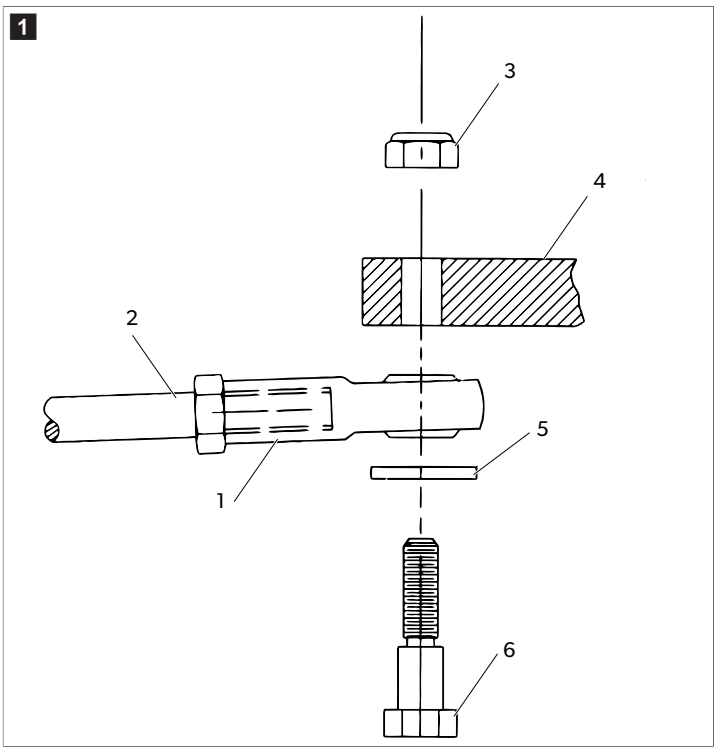

1	Extremidade esférica da haste	**4**	Braço do timão
2	Terminal do cabo	**5**	Vidro
3	Contraporca	**6**	Parafuso de ombro

Instalação

Consulte o manual de instruções fornecido com o sistema de direção Jet Boat Mini-Rack (SH5220, SH91620, SSC143, SSC144, SSC145) ou Jet Boat Mechanical Steering Helm Assembly (SH5087, SH5088) para obter instruções de montagem detalhadas para este componente.

Eliminação

Sempre que possível, coloque o material de embalagem no respetivo contentor de reciclagem. Informe-se junto do centro de reciclagem ou distribuidor mais próximo sobre como eliminar este produto de acordo com as disposições de eliminação aplicáveis.

Garantia comercial

Consulte as secções que se seguem para se informar sobre a garantia comercial e o suporte de garantia comercial nos EUA, no Canadá e em todas as outras regiões.

Austrália e Nova Zelândia

Garantia comercial limitada disponível em qr.dometic.com/bfnePC. Caso tenha dúvidas, ou queira obter uma cópia gratuita da garantia comercial limitada, contacte:

```
DOMETIC AUSTRALIA PTY LTD
1 JOHN DUNCAN COURT
VARSITY LAKES, QLD, 4227
1800-212-121

DOMETIC NEW ZEALAND LTD
373 NEILSON STREET
PENROSE, AUCKLAND, 1061
+64 9 622 1490
```

Válido apenas para a Austrália

Os nossos produtos incluem garantias que não podem ser excluídas nos termos da Lei de Proteção dos Consumidores australiana. O consumidor tem direito a substituição ou reembolso em caso de defeito importante, bem como a indemnização em caso de outras perdas ou danos razoavelmente previsíveis. Além disso, o consumidor tem igualmente direito a que os bens sejam reparados ou substituídos, caso estes não sejam de qualidade aceitável e o defeito não constitua um defeito importante. Os benefícios que lhe são proporcionados enquanto consumidor por esta garantia comercial são adicionais a outros direitos e recursos que estejam disponíveis para si ao abrigo da lei.

Válido apenas para a Nova Zelândia

A presente política de garantia está sujeita às condições e garantias comerciais obrigatórias conforme estipulado pela Lei de Garantias dos Consumidores de 1993 (Nova Zelândia).

Assistência local

Obtenha apoio do serviço de assistência local no seguinte endereço de link: dometic.com/dealer

Estados Unidos e Canadá

Garantia comercial limitada disponível em qr.dometic.com/bfneEw.

Caso tenha dúvidas, ou queira obter uma cópia gratuita da garantia comercial limitada, contacte:

```
DOMETIC CORPORATION
801 N SPRING ST
SPARTA, TN. 38583
1-800-730-4082
ts.mechanical@dometic.com
```

Todas as outras regiões

Aplica-se o prazo de garantia comercial legal. Se o produto apresentar defeitos, contacte a filial do fabricante no seu país (consulte dometic.com/dealer) ou o seu distribuidor.

Para fins de reparação ou de garantia comercial, terá de enviar também os seguintes documentos:

- Uma cópia da fatura com a data de aquisição
- Um motivo de reclamação ou uma descrição da falha

Tenha em atenção que as reparações feitas por si ou por não profissionais podem ter consequências sobre a segurança e anular a garantia comercial.

Proteção dos direitos de autor

© 2026 Dometic Group. O visual dos conteúdos deste manual está protegido por direitos de autor e de design. O design técnico subjacente e os produtos aqui contidos poderão estar protegidos por direitos de design e por patentes ou por patentes pendentes. As marcas mencionadas neste manual são propriedade da Dometic Sweden AB. Todos os direitos reservados.

4445104996 2026-06-15

A complete list of Dometic companies, which comprise the Dometic Group, can be found in the public filings of: DOMETIC GROUP AB Hemvärnsgatan 15 SE-171 54 Solna Sweden

Italiano

Kit connettori a snodo sferico per ugello a getto - Istruzioni kit di assistenza

Queste istruzioni contengono importanti informazioni supplementari o avvisi relativi al prodotto. Le istruzioni non intendono fornire tutte le informazioni, le indicazioni e/o le avvertenze di sicurezza relative al prodotto. Per informazioni complete, consultare i manuali del prodotto.

Il prodotto è stato specificamente progettato e destinato all'uso esclusivo in ambito nautico.

Note importanti

Si prega di leggere attentamente e di seguire tutte le istruzioni, le linee guida e le avvertenze incluse in questo manuale del prodotto, al fine di garantire che il prodotto venga sempre installato, utilizzato e mantenuto nel modo corretto. Queste istruzioni DEVONO essere conservate insieme al prodotto.

Utilizzando il prodotto, l'utente conferma di aver letto attentamente tutte le istruzioni, le linee guida e le avvertenze e di aver compreso e accettato di rispettare i termini e le condizioni qui espressamente indicati. L'utente accetta di utilizzare questo prodotto solo per lo scopo e l'applicazione previsti e in conformità alle istruzioni, le linee guida e le avvertenze indicate nel presente manuale del prodotto, nonché in conformità alle leggi e ai regolamenti applicabili. La mancata lettura e osservanza delle istruzioni e delle avvertenze qui espressamente indicate può causare lesioni personali e a terzi, danni al prodotto o ad altre proprietà nelle vicinanze. Il presente manuale del prodotto, comprese le istruzioni, le linee guida e le avvertenze e la relativa documentazione possono essere soggetti a modifiche e aggiornamenti. Per informazioni aggiornate sul prodotto, visitare documents.dometic.com.

Istruzioni per la sicurezza

Safety Video

Guardare questo video sulla sicurezza per conoscere l'uso corretto del sistema di sterzo; vedere qr.dometic.com/bfqlLt. La visione del video sulla sicurezza non sostituisce la lettura e il rispetto di tutte le istruzioni, le linee guida e le avvertenze contenute nel manuale del prodotto.

Destinatari

L'installazione meccanica ed elettrica e la configurazione dell'apparecchio devono essere eseguite da un tecnico qualificato che abbia dimostrato competenze e conoscenze relative alla costruzione e al funzionamento delle apparecchiature marine e alle installazioni, e che conosca le normative vigenti nel Paese in cui l'apparecchiatura deve essere installata e/o utilizzata e abbia ricevuto una formazione sulla sicurezza per identificare ed evitare i pericoli coinvolti.

Dotazione

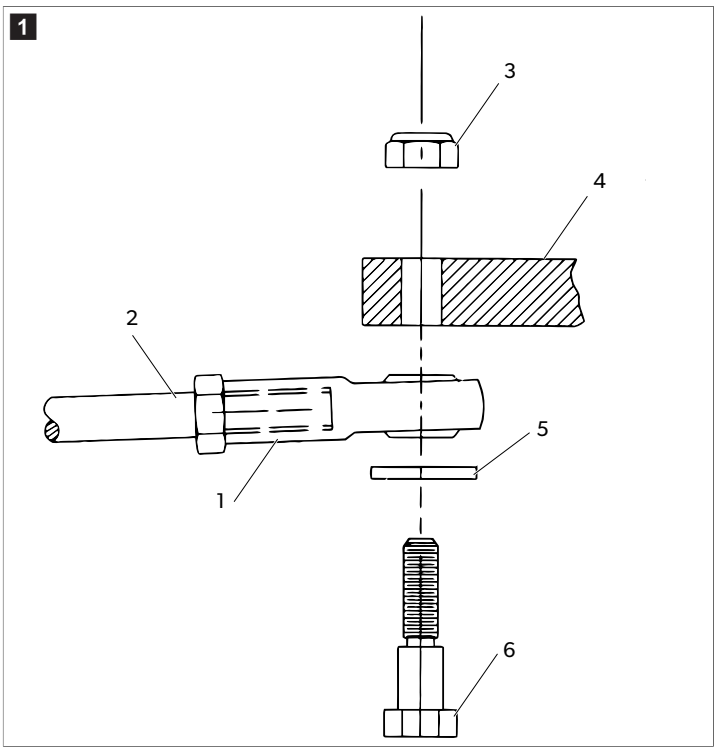

1	Snodo sferico	**4**	Braccio del timone
2	Terminale del cavo	**5**	Rondella
3	Controdado	**6**	Bullone a spallamento

Installazione

Per una guida dettagliata sul montaggio di questo componente, consultare le istruzioni di montaggio e d'uso fornite con il sistema di sterzo Jet Boat Mini-Rack (SH5220, SH91620, SSC143, SSC144, SSC145) o Jet Boat Mechanical Steering Helm Assembly (SH5087, SH5088).

Smaltimento

Raccogliere il materiale di imballaggio possibilmente negli appositi contenitori di riciclaggio. Consultare il centro locale di riciclaggio o il distributore specializzato per informazioni su come smaltire il prodotto secondo le norme sullo smaltimento applicabili.

Garanzia commerciale

Vedere le sezioni sotto riportate per informazioni sulla garanzia commerciale e l'assistenza in garanzia negli Stati Uniti, in Canada e in tutte le altre regioni.

Australia e Nuova Zelanda

La garanzia commerciale limitata è disponibile all'indirizzo qr.dometic.com/bfnePC. In caso di domande o per richiedere gratuitamente una copia cartacea della garanzia commerciale limitata, contattare:

```
DOMETIC AUSTRALIA PTY LTD
1 JOHN DUNCAN COURT
VARSITY LAKES, QLD, 4227
1800-212-121

DOMETIC NEW ZEALAND LTD
373 NEILSON STREET
PENROSE, AUCKLAND, 1061
+64 9 622 1490
```

Solo Australia

I nostri prodotti sono corredati di garanzie che non possono essere escluse ai sensi della Legge dei consumatori australiana. Il Cliente ha diritto alla sostituzione o al rimborso per un guasto grave e al risarcimento per qualsiasi altra perdita o danno ragionevolmente prevedibili. Ha anche diritto alla riparazione o alla sostituzione della merce se non è di qualità accettabile e se il guasto non costituisce un guasto grave. I vantaggi offerti al consumatore dalla presente garanzia commerciale si aggiungono agli altri diritti e rimedi previsti dalla legge.

Solo Nuova Zelanda

Questa politica di garanzia commerciale è soggetta alle condizioni e alle garanzie obbligatorie previste dal Consumer Guarantees Act 1993(NZ).

Assistenza locale

Per l'assistenza locale visitare l'indirizzo: dometic.com/dealer

Stati Uniti e Canada

La garanzia commerciale limitata è disponibile all'indirizzo qr.dometic.com/bfneEw.

In caso di domande o per richiedere gratuitamente una copia cartacea della garanzia commerciale limitata, contattare:

```
DOMETIC CORPORATION
801 N SPRING ST
SPARTA, TN. 38583
1-800-730-4082
ts.mechanical@dometic.com
```

Tutte le altre regioni

Si applica il periodo di garanzia commerciale previsto dalla legge. Se il prodotto è difettoso, contattare la filiale del fabbricante nel proprio Paese (vedere dometic.com/dealer) o il rivenditore di riferimento.

Per attivare la garanzia commerciale e predisporre eventuali interventi di riparazione, è necessario inviare la seguente documentazione insieme al prodotto:

- una copia della ricevuta con la data di acquisto
- il motivo della richiesta o la descrizione del guasto

Tenere presente che le riparazioni eseguite in autonomia o da personale non professionista possono avere conseguenze sulla sicurezza e invalidare la garanzia commerciale.

Copyright

© 2026 Dometic Group. L'aspetto visivo del contenuto di questo manuale è protetto dalla legge sul diritto d'autore e sul design. Il design tecnico sottostante e i prodotti contenuti nel presente manuale possono essere protetti da design, brevetti o essere in attesa di brevetto. I marchi citati in questo manuale appartengono a Dometic Sweden AB. Tutti i diritti sono riservati.

4445104996 2026-06-15

A complete list of Dometic companies, which comprise the Dometic Group, can be found in the public filings of: DOMETIC GROUP AB Hemvärnsgatan 15 SE-171 54 Solna Sweden

Nederlands

Connectorkit met kogelgewricht voor straalmond - instructies voor servicekit

Deze instructies bevatten belangrijke aanvullende informatie of kennisgevingen voor het product. Deze instructies zijn niet bedoeld om alle informatie, instructies en/of veiligheidsberichten met betrekking tot het product te verstrekken. Raadpleeg de producthandleidingen voor volledige informatie.

Het product is speciaal ontworpen en bedoeld om alleen te worden gebruikt in maritieme vaartoepassingen.

Belangrijke opmerkingen

Lees deze gebruiksaanwijzing zorgvuldig door en volg alle instructies, richtlijnen en waarschuwingen in deze handleiding op om ervoor te zorgen dat u het product te allen tijde op de juiste manier installeert, gebruikt en onderhoudt. Deze gebruiksaanwijzing MOET bij dit product worden bewaard.

Door het product te gebruiken, bevestigt u hierbij dat u alle instructies, richtlijnen en waarschuwingen zorgvuldig hebt gelezen en dat u de voorwaarden zoals hierin beschreven begrijpt en accepteert. U gaat ermee akkoord dit product alleen te gebruiken voor het beoogde doel en de beoogde toepassing en in overeenstemming met de instructies, richtlijnen en waarschuwingen zoals beschreven in deze gebruiksaanwijzing en in overeenstemming met de geldende wet- en regelgeving. Het niet lezen en opvolgen van de hierin beschreven instructies en waarschuwingen kan leiden tot letsel voor uzelf en anderen, schade aan uw product of schade aan andere eigendommen in de omgeving. Deze gebruiksaanwijzing, met inbegrip van de instructies, richtlijnen en waarschuwingen, en de bijbehorende documentatie kan onderhevig zijn aan wijzigingen en updates. Voor de recentste productinformatie, bezoek documents.dometic.com.

Veiligheidsaanwijzingen

Safety Video

Bekijk deze veiligheidsvideo om het juiste gebruik van de stuurinrichting te leren, zie qr.dometic.com/bfqlLt. Het bekijken van de veiligheidsvideo is geen vervanging voor het lezen en opvolgen van alle instructies, richtlijnen en waarschuwingen in de producthandleiding.

Doelgroepen

De mechanische en elektrische installatie en de instelling van het toestel moeten worden uitgevoerd door een bevoegde technicus die zijn vaardigheden en kennis met betrekking tot de constructie en bediening van apparatuur en installaties in motorvoertuigen heeft bewezen en die vertrouwd is met de toepasselijke regelgeving van het land waarin de apparatuur moet worden geïnstalleerd en/of gebruikt en die een veiligheidstraining heeft gevolgd om de gevaren te herkennen en te voorkomen.

Omvang van de levering

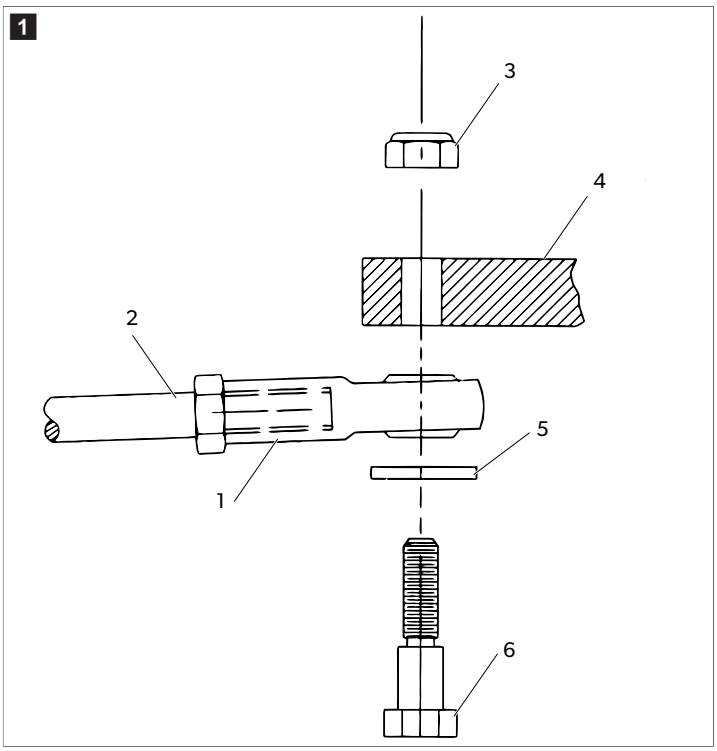

1	Bolvormig uiteinde	**4**	Stuurarm
2	Kabelaansluiting	**5**	Onderlegring
3	Borgmoer	**6**	Schouderbout

Installatie

Raadpleeg de instructiehandleiding die is meegeleverd met het Jet Boat Mini-Rack-stuursysteem (SH5220, SH91620, SSC143, SSC144, SSC145) of de Jet Boat Mechanical Steering Helm Assembly (SH5087, SH5088) voor gedetailleerde montage-instructies voor dit onderdeel.

Verwijdering

Gooi het verpakkingsmateriaal indien mogelijk altijd in recyclingafvalbakken. Vraag het dichtstbijzijnde recyclingcentrum of uw dealer naar informatie over hoe het product kan worden weggegooid in overeenstemming met alle van toepassing zijnde nationale en lokale regelgeving.

Garantie

Zie onderstaande paragrafen voor informatie over garantie en ondersteuning in de VS, Canada en alle andere regio's.

Australië en Nieuw-Zeeland

Beperkte garantie beschikbaar op qr.dometic.com/bfnePC. Mocht u vragen hebben of een gratis kopie van de beperkte garantie willen verkrijgen, neem dan contact op met:

```
DOMETIC AUSTRALIA PTY LTD
1 JOHN DUNCAN COURT
VARSITY LAKES, QLD, 4227
1800-212-121

DOMETIC NEW ZEALAND LTD
373 NEILSON STREET
PENROSE, AUCKLAND, 1061
+64 9 622 1490
```

Alleen Australië

Onze producten worden geleverd met garanties die niet kunnen worden uitgesloten onder de Australische Consumentenwet. U hebt recht op een vervanging of vergoeding voor ernstig falen en op compensatie voor elk ander redelijkerwijs te voorzien verlies of schade. U hebt bovendien recht op reparatie of vervanging van de producten indien de producten niet van acceptabele kwaliteit zijn en de fout niet gelijk staat aan ernstig falen. De voordelen die deze garantie u als consument biedt, vormen een aanvulling op andere rechten en rechtsmiddelen waarover u krachtens de wet beschikt.

Alleen Nieuw-Zeeland

Dit garantiebeleid is onderhevig aan de voorwaarden en garanties die verplicht zijn zoals geïmpliceerd door de Wet op Consumentengaranties 1993(NZ).

Lokale ondersteuning

Lokale ondersteuning vindt u onder de volgende link: dometic.com/dealer

Verenigde Staten en Canada

Beperkte garantie beschikbaar op qr.dometic.com/bfneEw.

Mocht u vragen hebben of een gratis kopie van de beperkte garantie willen verkrijgen, neem dan contact op met:

```
DOMETIC CORPORATION
801 N SPRING ST
SPARTA, TN. 38583
1-800-730-4082
ts.mechanical@dometic.com
```

Alle andere regio's

De wettelijke garantieperiode is van toepassing. Als het product defect is, neem dan contact op met de vestiging van de fabrikant in uw land (zie dometic.com/dealer) of uw verkoper.

Stuur voor de afhandeling van reparaties of garantie de volgende documenten mee:

- Een kopie van de factuur met datum van aankoop
- De reden voor de claim of een beschrijving van de fout

Houd er rekening mee dat eigenmachtige of niet-professionele reparatie gevolgen voor de veiligheid kan hebben en dat de garantie hierdoor kan komen te vervallen.

Auteursrecht

© 2026 Dometic Group. De opmaak van de inhoud van deze handleiding is beschermd door auteursrecht en intellectueel eigendom. Het onderliggende technische ontwerp en de producten erin kunnen beschermd zijn door modelrecht, octrooi of aangevraagd octrooi. De in deze handleiding genoemde handelsmerken zijn eigendom van Dometic Sweden AB. Alle rechten voorbehouden.

4445104996 2026-06-15

A complete list of Dometic companies, which comprise the Dometic Group, can be found in the public filings of: DOMETIC GROUP AB Hemvärnsgatan 15 SE-171 54 Solna Sweden

Dansk

Samlingssæt til jet dyssens kuglefatning - anvisninger til servicesæt

Disse anvisninger indeholder vigtige supplerende oplysninger eller meddelelser for produktet. Disse anvisninger er ikke beregnet til at give alle oplysninger, anvisninger og/eller sikkerhedsmeddelelser relateret til produktet. Se produktmanualerne for at få komplette oplysninger.

Produktet er specialdesignet og beregnet til kun at blive brugt i applikationer til marinesejlads.

Vigtige henvisninger

Læs og følg alle disse anvisninger, retningslinjer og advarsler i denne produktvejledning grundigt for at sikre, at du altid installerer, bruger og vedligeholder produktet korrekt. Disse anvisninger SKAL opbevares sammen med dette produkt.

Ved at benytte produktet bekræfter du hermed, at du har læst alle anvisninger, retningslinjer og advarsler grundigt, og at du forstår og er indforstået med de vilkår og betingelser, der er fastlagt heri. Du er indforstået med kun at bruge dette produkt til det beregnede formål og anvendelse i overensstemmelse med anvisningerne, retningslinjerne og advarslerne i denne produktvejledningen samt i overensstemmelse med alle de gældende love og forskrifter. Manglende læsning og ignorering af disse anvisninger og advarsler kan medføre kvæstelser på dig selv og andre, skade på dit produkt eller skade på anden ejendom i nærheden. Der tages forbehold for eventuelle ændringer og opdateringer af denne produktvejledning samt anvisningerne, retningslinjerne og advarslerne samt den tilhørende dokumentation. Se documents.dometic.com for de nyeste produktinformationer.

Sikkerhedsanvisninger

Safety Video

Se denne sikkerhedsvideo for at lære den korrekte brug af styresystemet, se qr.dometic.com/bfqlLt. At se sikkerhedsvideoen erstatter ikke læsning og overholdelse af alle instruktioner, retningslinjer og advarsler i produktvejledningen.

Målgrupper

Den mekaniske og elektriske installation og opsætning af apparatet skal udføres af en kvalificeret tekniker, som har godtgjort sine evner og sit kendskab med henblik på konstruktion og betjening af udstyr og installationer på skibe, og som er bekendt med de gældende nationale forskrifter, hvor udstyret skal installeres og/eller anvendes, og som har modtaget sikkerhedsuddannelse med henblik på at kunne identificere og undgå de involverede farer.

Leveringsomfang

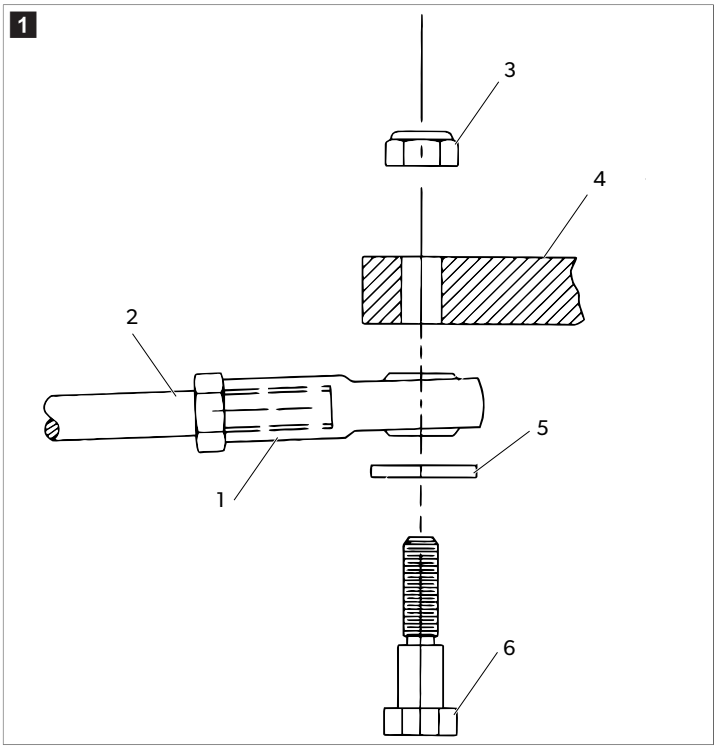

1	Sfærisk stangende	**4**	Rorpinden
2	Kabelterminal	**5**	Skive
3	Låsemøtrik	**6**	Skulderbolt

Montering

Se monterings- og betjeningsvejledningen, der fulgte med Jet Boat Mini-Rack styresystemet (SH5220, SH91620, SSC143, SSC144, SSC145) eller Jet Boat Mechanical Steering Helm Assembly (SH5087, SH5088) for detaljerede monteringsinstruktioner til denne komponent.

Bortskaffelse

Bortskaf så vidt muligt emballagen i affaldscontainerne til den pågældende type genbrugsaffald. Kontakt en lokal genbrugsstation eller en specialforhandler for oplysninger om, hvordan produktet skal bortskaffes i overensstemmelse med gældende forskrifter for bortskaffelse.

Garanti

Se afsnittene nedenfor for information om garanti og garantistøtte i USA, Canada og alle andre regioner.

Australien og New Zealand

Den begrænsede garanti kan findes på qr.dometic.com/bfnePC. Hvis du har spørgsmål eller ønsker en gratis kopi af den begrænsede garanti, skal du kontakte:

DOMETIC AUSTRALIA PTY LTD

```
1 JOHN DUNCAN COURT
VARSITY LAKES, QLD, 4227
1800-212-121

DOMETIC NEW ZEALAND LTD
373 NEILSON STREET
PENROSE, AUCKLAND, 1061
+64 9 622 1490
```

Kun Australien

Vores varer kommer med garantier, som ikke kan udelukkes under den australske forbrugerlov. Du er berettiget til en udskiftning eller tilbagebetaling for en større fejl og for kompensation for alle andre rimeligt forudsigelige tab eller skade. Du er også berettiget til at få varerne reparere eller udskiftet, hvis varerne ikke har acceptabel kvalitet, og fejlen ikke anses for at være en større fejl. De fordele, som denne garanti giver dig som forbruger, er i tillæg til andre rettigheder og retsmidler, der er tilgængelige for dig i henhold til lovgivningen.

Kun New Zealand

Denne garantipolitikken er underlagt betingelserne og garanterer, som er obligatoriske som indeholdt i forbrugergarantiloven 1993(NZ).

Lokal support

Du kan finde lokal support på følgende linkadresse: dometic.com/dealer

USA og Canada

Den begrænsede garanti kan findes på qr.dometic.com/bfneEw.

Hvis du har spørgsmål eller ønsker en gratis kopi af den begrænsede garanti, skal du kontakte:

```
DOMETIC CORPORATION
801 N SPRING ST
SPARTA, TN. 38583
1-800-730-4082
ts.mechanical@dometic.com
```

Alle andre regioner

Den lovbestemte garantiperiode gælder. Hvis produktet er defekt, skal du kontakte producentens afdeling i dit land (se dometic.com/dealer) eller din forhandler.

Ved reparation eller krav om garanti skal du medsende følgende bilag:

- en kopi af regningen med købsdato
- en reklamationsgrund eller en fejlbeskrivelse

Vær opmærksom på, at egne eller uprofessionelle reparationer kan få sikkerhedsmæssige konsekvenser og kan gøre garantien ugyldig.

Copyright

© 2026 Dometic Group. Den visuelle udformning af indholdet i denne vejledning er beskyttet af loven om ophavsret og design. Det tekniske design og produkterne, der findes heri, kan være beskyttet af design- eller patentlovgivningen eller afventer patenttildeling. Handelsmærkerne, der er nævnt i denne vejledning, tilhører Dometic Sweden AB. Alle rettigheder forbeholdes.

4445104996 2026-06-15

A complete list of Dometic companies, which comprise the Dometic Group, can be found in the public filings of: DOMETIC GROUP AB Hemvärnsgatan 15 SE-171 54 Solna Sweden

Svenska

Anslutningssats för munstycke med kulled – anvisningar för serviceutrustning

Dessa anvisningar innehåller viktig kompletterande information eller produktmeddelanden. Dessa anvisningar är inte avsedda att innehålla all information, alla anvisningar och/eller alla säkerhetsmeddelanden som rör produkten. Fullständig information finns i produkthandböckerna.

Produkten är specialutformad och endast avsedd att användas på båtar.

Observera

Läs och följ noggrant alla anvisningar, direktiv och varningar i den här produkthandboken för att säkerställa att du alltid installerar, använder och underhåller produkten på rätt sätt. Dessa anvisningar MÅSTE förvaras tillsammans med produkten.

Genom att använda produkten bekräftar du härmed att du noggrant har läst alla anvisningar, direktiv och varningar och att du förstår och är införstådd med att följa de villkor som anges häri. Du är införstådd med att endast använda denna produkt i avsett syfte och i enlighet med anvisningarna, direktiven och varningarna som anges i denna produkthandbok samt i enlighet med alla gällande lagar och bestämmelser. Om du inte läser och följer anvisningarna och varningarna som anges här kan det leda till personskador på dig eller andra, på produkten eller annan egendom i närheten. Denna produkthandbok, inklusive anvisningarna, direktiven och varningarna samt relaterad information, kan ändras och uppdateras. Aktuell produktinformation finns på documents.dometic.com.

Säkerhetsanvisningar

Safety Video

Titta på den här säkerhetsvideon för att lära dig korrekt användning av styrsystemet, se qr.dometic.com/bfqlLt. Att titta på säkerhetsvideon ersätter inte att läsa och följa alla instruktioner, riktlinjer och varningar som finns i produkthandboken.

Målgrupper

Den mekaniska installationen, elinstallationen och inställningen av apparaten måste utföras av en kvalificerad tekniker som har bevisat sina färdigheter och kunskaper inom konstruktion och drift av båtutrustning och -installationer och som känner till gällande bestämmelser i landet där utrustningen installeras eller används och har fått säkerhetsutbildning för att kunna upptäcka och undvika de faror som kan uppstå.

Leveransomfattning

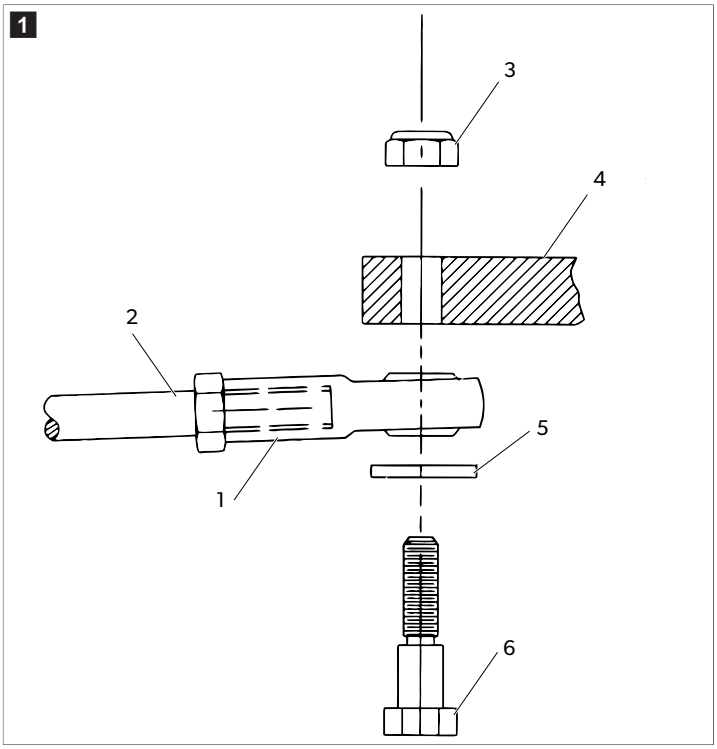

1	Sfärisk stångände	**4**	Rorkult
2	Vajerterminal	**5**	Bricka
3	Låsmutter	**6**	Axelbult

Installation

Se monterings- och bruksanvisningen som medföljer Jet Boat Mini-Rack styrsystemet (SH5220, SH91620, SSC143, SSC144, SSC145) eller Jet Boat Mechanical Steering Helm Assembly (SH5087, SH5088) för detaljerade monteringsanvisningar för den här komponenten.

Kassering

Placera förpackningsmaterialet i motsvarande återvinningsbehållare om möjligt. Kontakta ett lokalt återvinningscenter eller specialiserad återförsäljare för information om hur man kasserar produkten i enlighet med gällande bestämmelser.

Garanti

Se avsnitten nedan för information om garanti och garantisupport i USA, Kanada och alla övriga regioner.

Australien och Nya Zeeland

Begränsad garanti finns på qr.dometic.com/bfnePC. Om du har några frågor eller om du vill ha en kostnadsfri kopia av den begränsade garantin, kontakta:

```
DOMETIC AUSTRALIA PTY LTD
1 JOHN DUNCAN COURT
```

VARSITY LAKES, QLD, 4227
1800-212-121

DOMETIC NEW ZEALAND LTD
373 NEILSON STREET
PENROSE, AUCKLAND, 1061
+64 9 622 1490

Gäller endast för Australien

Enligt australiensisk lagstiftning kan våra produktgarantier inte undantas. Du har rätt till utbyte eller återbetalning vid ett omfattande fel och att få ersättning för alla övriga förluster eller skador som skulle kunna förutses. Du har också rätt att få produkterna reparerade eller utbytta om produkterna inte uppvisar en godtagbar kvalitet och felet inte utgör ett omfattande fel. De förmåner som tillhandahålls dig som konsument genom denna garanti är i tillägg till andra rättigheter och gottgörelser som är tillgängliga för dig enligt lag.

Gäller endast för Nya Zeeland

Den här garantipolicyn lyder under de obligatoriska villkoren och garantierna enligt den mening som är avsedd i Consumer Guarantees Act 1993(NZ) (ungefär: lagen om konsumentgaranti).

Lokal support

Lokal support hittar du via följande länkadress: dometic.com/dealer

USA och Kanada

Begränsad garanti finns på qr.dometic.com/bfneEw.

Om du har några frågor eller om du vill ha en kostnadsfri kopia av den begränsade garantin, kontakta:

DOMETIC CORPORATION
801 N SPRING ST
SPARTA, TN. 38583
1-800-730-4082
ts.mechanical@dometic.com

Alla övriga regioner

Den lagstadgade garantitiden gäller. Kontakta tillverkarens filial i ditt land (se dometic.com/dealer) eller din återförsäljare om produkten är defekt.

För reparations- och garantibehandling skickar du med följande dokument när du returnerar produkten:

- En kopia på fakturan med inköpsdatum
- En reklamationsbeskrivning eller felbeskrivning

Observera att självständiga eller icke professionella reparationer kan påverka säkerheten och leda till att garantin blir ogiltig.

Upphovsrättsskydd

© 2026 Dometic Group. Innehållets visuella framställningar i den här manualen skyddas av upphovsrätten och lagen om formskydd. Den underliggande tekniska konstruktionen och de tillhörande produkterna kan vara formskyddade, patentskyddade eller patentsökta. De varumärken som nämns i den här manualen ägs av Dometic Sweden AB. Alla rättigheter förbehålles.

4445104996 2026-06-15

A complete list of Dometic companies, which comprise the Dometic Group, can be found in the public filings of: DOMETIC GROUP AB Hemvärnsgatan 15 SE-171 54 Solna Sweden

Norsk

Koblingssett for jetdyse med kuleledd – instruksjoner for servicesett

Disse instruksjonene inneholder viktig tilleggsinformasjon eller varsler om produktet. Disse instruksjonene er ikke ment å inneholde alt av informasjon, instruksjoner og/eller sikkerhetsmeldinger knyttet til produktet. Du finner all nødvendig om produktet informasjon i produkthåndbøkene.

Produktet er spesialdesignet og ment å brukes bare i maritime fartøy.

Viktige merknader

Vennligst les disse instruksjonene nøye og følg alle anvisninger, retningslinjer og advarsler i denne produktveiledningen for å sikre at du installerer, bruker og vedlikeholder produktet ordentlig til enhver tid. Disse instruksjonene MÅ alltid følge med produktet.

Ved å bruke dette produktet bekrefter du at du har lest alle anvisninger, retningslinjer og advarsler grundig, og at du forstår og samtykker i å overholde vilkårene slik de er presentert her. Du godtar å bruke dette produktet kun til tiltenkt formål og bruksområder, og i samsvar med anvisningene, retningslinjene og advarslene slik de er presentert i denne produktveiledningen, så vel som i samsvar med alle gjeldende lovbestemmelser og forskrifter. Hvis anvisningene og advarslene som er presentert her, ikke blir lest og fulgt, kan det føre til personskader hos deg selv eller andre, skader på produktet eller skader på annen eiendom i nærheten. Denne produktveiledningen med sine anvisninger, retningslinjer og advarsler, samt relatert dokumentasjon, kan være underlagt endringer og oppdateringer. For oppdatert produktinformasjon, se documents.dometic.com.

Sikkerhetsinstruksjoner

Safety Video

Se denne sikkerhetsvideoen for å lære riktig bruk av styresystemet. Se qr.dometic.com/bfqlLt. Selv om du ser på sikkerhetsvideoen, må du likevel lese og følge alle instruksjoner, retningslinjer og advarsler som er inkludert i produkthåndboken.

Målgrupper

Den mekaniske og elektriske installasjonen og oppsettet av apparatet må utføres av en kvalifisert tekniker som har beviste ferdigheter og kunnskaper relatert til konstruksjon og drift av marineutstyr og -installasjoner, og som er kjent med gjeldende forskrifter i landet der utstyret skal installeres og/eller brukes, og har mottatt sikkerhetsopplæring for å kunne identifisere og unngå farene som er forbundet med arbeidet.

Leveringsomfang

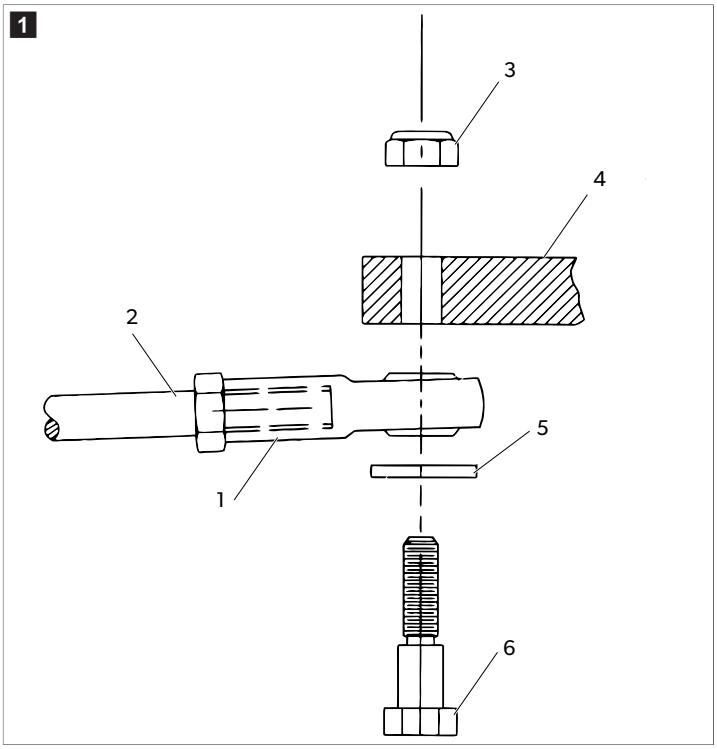

1	Leddhodeende	**4**	Rorarm
2	Kabelterminal	**5**	Skive
3	Låsemutter	**6**	Skulderbolt

Installasjon

Se bruksanvisningen som fulgte med Jet Boat Mini-Rack-styresystemet (SH5220, SH91620, SSC143, SSC144, SSC145) eller Jet Boat Mechanical Steering Helm Assembly (SH5087, SH5088), for å finne detaljerte monteringsinstruksjoner for denne komponenten.

Avfallshåndtering

Lever emballasje til resirkulering så langt det er mulig. For å kaste produktet endelig ta kontakt med det lokale resirkuleringssenteret eller faghandler om hvordan du kan gjøre dette i overensstemmelse med gjeldende avfallshåndteringsforskrifter.

Garanti

Se avsnittene nedenfor for informasjon om garanti og garantistøtte i USA, Canada og alle andre regioner.

Australia og New Zealand

Begrenset garanti tilgjengelig på qr.dometic.com/bfnePC. Hvis du har spørsmål eller ønsker en kostnadsfri, trykt kopi av den begrensede garantien, kan du kontakte:

DOMETIC AUSTRALIA PTY LTD
1 JOHN DUNCAN COURT

```
VARSITY LAKES, QLD, 4227
1800-212-121

DOMETIC NEW ZEALAND LTD
373 NEILSON STREET
PENROSE, AUCKLAND, 1061
+64 9 622 1490
```

Gjelder kun for Australia

Våre produkter leveres med garantier som ikke kan utelukkes i henhold til australsk forbrukerlovgivning. Du har rett til å motta et erstatningsprodukt eller refundering ved større feil, samt kompensasjon for andre tap eller skader som rimeligvis kunne forutses. Du har også rett til å få reparert eller erstattet varer hvis kvaliteten ikke er av akseptabel kvalitet, også der feilen ikke er å anse som en større feil. Fordelene for deg som forbruker av denne garantien kommer i tillegg til andre rettigheter og rettsmidler som er tilgjengelige for deg i henhold til loven.

Gjelder kun for New Zealand

Denne garantien underligger vilkårene og garantibestemmelsene i forbrukergarantiloven Consumer Guarantees Act 1993(NZ).

Lokal brukerstøtte

Du finner lokal brukerstøtte på følgende kobling: dometic.com/dealer

USA og Canada

Begrenset garanti tilgjengelig på qr.dometic.com/bfneEw.

Hvis du har spørsmål eller ønsker en kostnadsfri, trykt kopi av den begrensede garantien, kan du kontakte:

```
DOMETIC CORPORATION
801 N SPRING ST
SPARTA, TN. 38583
1-800-730-4082
ts.mechanical@dometic.com
```

Alle andre regioner

Lovmessig garantitid gjelder. Hvis produktet er defekt: Ta kontakt med produsentens filial (se dometic.com/dealer) eller forhandler i ditt land.

Ved henvendelser vedrørende reparasjon eller garanti, må du sende med følgende dokumentasjon:

- Kopi av kvitteringen med kjøpsdato
- Årsak til reklamasjonen eller beskrivelse av feilen

Vær oppmerksom på at reparasjoner som utføres selv, eller som ikke utføres på en profesjonell måte, kan gå ut over sikkerheten og føre til at garantien blir ugyldig.

Opphavsrett

© 2026 Dometic Group. Den visuelle layouten på innholdet i denne bruksanvisningen er beskyttet av lov om opphavsrett til åndsverk. Det underliggende tekniske designet og produktene som du finner her, kan være beskyttet med hensyn til design eller patent, eller det er søkt om patentrettigheter. De registrerte varemerkene som er nevnt i denne bruksanvisningen, tilhører Dometic Sweden AB. Alle rettigheter forbeholdt.

4445104996 2026-06-15

A complete list of Dometic companies, which comprise the Dometic Group, can be found in the public filings of: DOMETIC GROUP AB Hemvärnsgatan 15 SE-171 54 Solna Sweden

Suomi

Jettisuuttimen kuulanivelliitinsarja - Huoltosarjan ohjeet

Nämä ohjeet sisältävät tärkeitä lisätietoja tai tuotteeseen liittyviä huomautuksia. Näiden ohjeiden ei ole tarkoitus tarjota kaikkia tuotteeseen liittyviä tietoja, ohjeita ja/tai turvallisuusilmoituksia. Katso täydelliset tiedot tuotteen käyttöoppaista.

Tuote on suunniteltu ja tarkoitettu ainoastaan veneilykäyttöön.

Tärkeitä huomautuksia

Lue nämä ohjeet huolellisesti ja noudata kaikkia tämän tuotteen käyttöohjeissa annettuja ohjeita, määräyksiä ja varoituksia. Näin varmistat, että tuotteen asennus, käyttö ja huolto sujuu aina oikein. Näiden ohjeiden TÄYTYY jäädä tuotteen yhteyteen.

Käyttämällä tuotetta vahvistat lukeneesi kaikki ohjeet, määräykset ja varoitukset huolellisesti ja että ymmärrät ja hyväksyt tässä annetut ehdot. Sitoudut käyttämään tuotetta ainoastaan sen käyttötarkoitukseen ja ilmoitetuissa käyttökohteissa ja noudattaen tässä tuotteen käyttöohjeessa annettuja ohjeita, määräyksiä ja varoituksia sekä voimassa olevia lakeja ja määräyksiä. Tässä annettujen ohjeiden ja varoitusten lukematta ja noudattamatta jättäminen voi johtaa omaan tai muiden loukkaantumiseen, tuotteen vaurioitumiseen tai muun ympärillä olevan omaisuuden vaurioitumiseen. Tähän tuotteen käyttöohjeeseen, ohjeisiin, määräyksiin ja varoituksiin sekä oheisdokumentteihin voidaan tehdä muutoksia ja niitä voidaan päivittää. Katso ajantasaiset tuotetiedot osoitteesta documents.dometic.com.

Turvallisuusohjeet

Safety Video

Katso tämä turvallisuusvideo ohjausjärjestelmän oikeasta käytöstä: qr.dometic.com/bfqlLt. Turvallisuusvideon katseleminen ei korvaa laitteen käyttöoppaassa olevien ohjeiden, neuvojen ja varoitusten lukemista ja noudattamista.

Kohderyhmät

Laitteen mekaaninen asennus, sähköasennus ja määritys täytyy antaa pätevän asentajan tehtäväksi. Asentajan täytyy pystyä osoittamaan merialuksien varusteiden rakenteeseen ja käyttöön sekä asennukseen liittyvät tietonsa ja taitonsa, ja hänen täytyy tuntea asiaa koskevat määräykset, jotka ovat voimassa siinä maassa, jossa varuste on määrä asentaa ja/tai jossa sitä on määrä käyttää. Lisäksi hänellä täytyy olla suoritettuna turvallisuuskoulutus, jonka ansiosta hän pystyy tunnistamaan asiaan liittyvät vaarat ja välttämään ne.

Toimituskokonaisuus

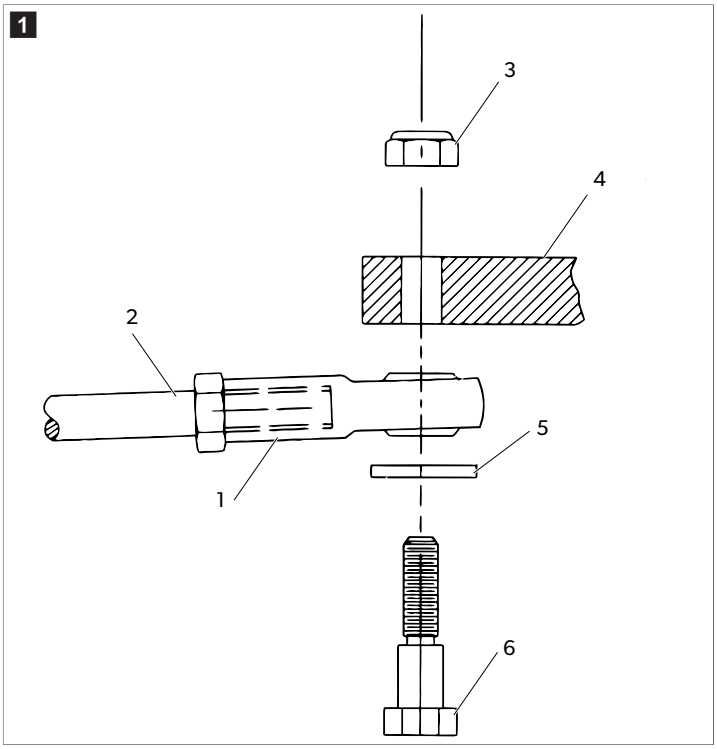

1	Pyöreä tangon pää	**4**	Peräsinvarsi
2	Kaapeliliitin	**5**	Aluslevy
3	Lukkomutteri	**6**	Olakeruuvi

Asennus

Katso yksityiskohtaiset asennusohjeet Jet Boat Mini-Rack -ohjausjärjestelmän (SH5220, SH91620, SSC143, SSC144, SSC145) tai Jet Boat Mechanical Steering Helm Assembly -ohjauslaitekokoonpanon (SH5087, SH5088) mukana toimitetusta asennus- ja käyttöoppaasta.

Hävittäminen

Vie pakkausmateriaali mahdollisuuksien mukaan niille tarkoitettuihin kierrätysjäteastioihin. Tiedustele lähimmästä kierrätyskeskuksesta tai jälleenmyyjältä tuotetta koskevia yksityiskohtaisia hävittämistä koskevia ohjeita.

Takuu

Katso Yhdysvaltojen, Kanadan ja kaikkien muiden alueiden takuuta ja takuutukea koskevat tiedot alla olevista osioista.

Australia ja Uusi-Seelanti

Rajoitettu takuu saatavana osoitteessa qr.dometic.com/bfnePC. Jos sinulla on kysymyksiä tai jos haluat saada ilmaiseksi kopion rajoitetusta takuusta, ota yhteyttä:

```
DOMETIC AUSTRALIA PTY LTD
1 JOHN DUNCAN COURT
VARSITY LAKES, QLD, 4227
```

1800-212-121

DOMETIC NEW ZEALAND LTD
373 NEILSON STREET
PENROSE, AUCKLAND, 1061
+64 9 622 1490

Koskee vain Australiaa

Tuotteitamme koskevia takuita ei voida sivuuttaa Australian kuluttajalain nojalla. Sinulla on oikeus vaihtaa tai palauttaa tuote, jos siinä on merkittävä vika, ja saada korvaus muusta kohtuullisesti ennakoitavasta menetyksestä tai vauriosta. Lisäksi sinulla on oikeus korjauttaa tai vaihdattaa tuotteet, jos tuotteiden laatu ei ole hyväksyttävä eikä vika muodosta vakavaa vikaa. Tämän takuun sinulle tarjoamat edut täydentävät muita kuluttajan lakisääteisiä oikeuksiasi ja oikeussuojakeinojasi.

Koskee vain Uutta-Seelantia

Tämä takuukäytäntö on Kuluttajatakuulaissa [Consumer Guarantees Act 1993(NZ)] säädettyjen pakollisten ehtojen ja takuiden mukainen.

Paikallinen tuki

Paikallisen tuen löydät seuraavasta osoitteesta: dometic.com/dealer

Yhdysvallat ja Kanada

Rajoitettu takuu saatavana osoitteessa qr.dometic.com/bfneEw.

Jos sinulla on kysymyksiä tai jos haluat saada ilmaiseksi kopion rajoitetusta takuusta, ota yhteyttä:

DOMETIC CORPORATION
801 N SPRING ST
SPARTA, TN. 38583
1-800-730-4082
ts.mechanical@dometic.com

Kaikki muut alueet

Tuotetta koskee lakisääteinen tuotevastuuaika. Jos tuote on viallinen, ota yhteyttä valmistajan toimipisteeseen omassa maassasi (ks. dometic.com/dealer) tai jälleenmyyjään.

Jos lähetät tuotteen korjattavaksi, liitä korjaus- ja takuukäsittelyä varten mukaan seuraavat asiakirjat:

- Kopio kuitista, jossa näkyy ostopäivä
- Valitusperuste tai vikakuvaus

Huomaa, että itse tai väärin tehty korjaus voi vaarantaa turvallisuuden ja johtaa takuun raukeamiseen.

Copyright

© 2026 Dometic Group. Tämän käyttöohjeen sisällön visuaalinen ilme on suojattu tekijänsuojalla ja mallioikeuslailla. Taustalla oleva tekninen suunnittelu ja tähän sisältyvät tuotteet voivat olla suojattuja mallioikeudella tai patentilla tai niille on voitu hakea patenttia. Tässä käyttöohjeessa mainitut tavaramerkit kuuluvat Dometic Sweden AB:lle. Kaikki oikeudet pidätetään.

4445104996 2026-06-15

A complete list of Dometic companies, which comprise the Dometic Group, can be found in the public filings of:
DOMETIC GROUP AB Hemvärnsgatan 15 SE-171 54 Solna Sweden

Polski

Zestaw połączeniowy z przegubem kulowym do łodzi motorowej — instrukcja do zestawu serwisowego

Niniejsza instrukcja zawiera ważne informacje dodatkowe lub uwagi dotyczące produktu. Nie stanowi ona wyczerpującego źródła informacji, wskazówek ani komunikatów dotyczących bezpieczeństwa związanych z produktem. Pełne informacje można znaleźć w instrukcji obsługi produktu.

Produkt jest przeznaczony wyłącznie do zastosowania w żeglarstwie morskim.

Ważne wskazówki

Prosimy o uważne przeczytanie niniejszej instrukcji obsługi produktu i przestrzeganie wszystkich zaleceń, wskazówek oraz ostrzeżeń w niej zawartych w celu zapewnienia prawidłowego montażu, użytkowania oraz konserwacji produktu w każdej sytuacji. Niniejsza instrukcja MUSI przez cały czas pozostawać przy produkcie.

Korzystając z produktu, użytkownik potwierdza uważne przeczytanie wszelkich instrukcji, wskazówek i ostrzeżeń, ich zrozumienie oraz zobowiązuje się przestrzegać zawartych w nich warunków. Użytkownik zobowiązuje się wykorzystywać niniejszy produkt wyłącznie zgodnie z jego przeznaczeniem i zamierzonym zastosowaniem oraz z instrukcjami, wskazówkami i ostrzeżeniami wyszczególnionymi w niniejszej instrukcji produktu, jak również ze wszystkimi mającymi zastosowanie przepisami i regulacjami prawnymi. Nieprzestrzeganie zawartych tu instrukcji i ostrzeżeń może skutkować obrażeniami u użytkownika oraz osób trzecich, uszkodzeniem produktu lub też uszkodzeniem mienia w sąsiedztwie produktu. Zastrzega się możliwość wprowadzania zmian i aktualizacji niniejszej instrukcji produktu, wraz z instrukcjami, wskazówkami i ostrzeżeniami oraz powiązaną dokumentacją. Aktualne informacje dotyczące produktu można zawsze znaleźć na stronie documents.dometic.com.

Wskazówki bezpieczeństwa

Safety Video

Zapraszamy do obejrzenia filmu instruktażowego, z którego można dowiedzieć się, jak prawidłowo korzystać z układu steru: qr.dometic.com/bfqlLt. Obejrzenie filmu instruktażowego nie zwalnia z obowiązku przeczytania i przestrzegania wszystkich instrukcji, wskazówek i ostrzeżeń zawartych w instrukcji obsługi produktu.

Odbiorcy instrukcji

Mechanicznej i elektrycznej instalacji urządzenia oraz jego konfiguracji musi dokonać wykwalifikowany technik, posiadający poświadczone kompetencje i wiedzę w zakresie budowy i sposobu działania wyposażenia oraz instalacji przeznaczonych do zastosowań morskich, znający przepisy obowiązujące w kraju, w którym urządzenie ma być zainstalowane i/lub wykorzystywane, oraz posiadający ukończone szkolenie w zakresie bezpieczeństwa, pozwalające na rozpoznawanie i unikanie występujących zagrożeń.

W zestawie

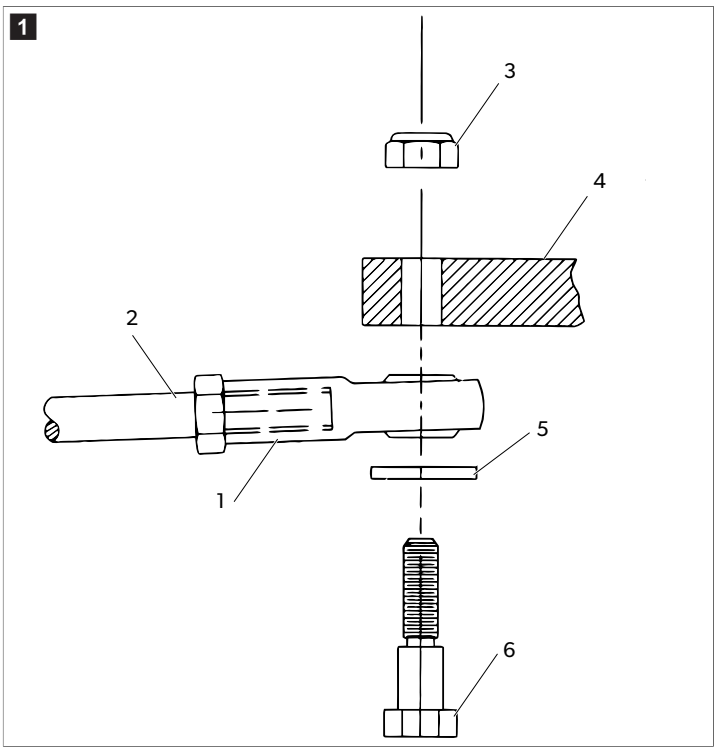

1	Końcówka przegubowa kulowa	**4**	Ramię sterowe
2	Końcówka linki	**5**	Podkładka
3	Przeciwnakrętka	**6**	Śruba pasowana

Montaż

Szczegółowe instrukcje dotyczące montażu tych elementów można znaleźć w instrukcji obsługi dostarczonej wraz z układem steru Jet Boat Mini-Rack (SH5220, SH91620, SSC143, SSC144, SSC145) lub Jet Boat Mechanical Steering Helm Assembly (SH5087, SH5088).

Utylizacja

Opakowanie należy w miarę możliwości wrzucić do odpowiedniego pojemnika na odpady do recyklingu. Szczegółowe informacje na temat utylizacji produktu zgodnie z obowiązującymi przepisami można uzyskać w lokalnym zakładzie recyclingu lub u wyspecjalizowanego sprzedawcy.

Gwarancja handlowa

W poniższej sekcji można znaleźć informacje o gwarancji handlowej i wsparciu gwarancyjnym w USA, Kanadzie i wszystkich innych regionach.

Australia i Nowa Zelandia

Treść ograniczonej gwarancji handlowej jest dostępna na stronie qr.dometic.com/bfnePC. W razie pytań lub w celu bezpłatnego uzyskania drukowanego egzemplarza ograniczonej gwarancji handlowej należy skontaktować się z:

```
DOMETIC AUSTRALIA PTY LTD
1 JOHN DUNCAN COURT
VARSITY LAKES, QLD, 4227
1800-212-121

DOMETIC NEW ZEALAND LTD
373 NEILSON STREET
PENROSE, AUCKLAND, 1061
+64 9 622 1490
```

Tylko dla Australii

Nasze produkty objęte są gwarancjami, których nie można wykluczyć w świetle Australijskiego prawa konsumenta. Klient jest uprawniony do wymiany produktu lub zwrotu kosztów w przypadku znacznej awarii lub otrzymania rekompensaty za wszelkie inne, racjonalnie przewidywalne straty i uszkodzenia. Klientowi przysługuje również prawo do naprawy lub wymiany produktu, jeżeli jego jakość nie jest akceptowalna, a wada ta nie stanowi poważnej awarii. Korzyści wynikające z niniejszej gwarancji handlowej dla użytkownika jako konsumenta są uzupełnieniem innych praw i środków zaradczych dostępnych zgodnie z prawem.

Tylko dla Nowej Zelandii

Niniejsze zasady gwarancji handlowej podlegają warunkom i gwarancjom, które są obowiązkowe w świetle Ustawy o gwarancjach dla klientów 1993(NZ).

Lokalne centrum serwisowe

Lokalne centrum serwisowe można znaleźć, odwiedzając stronę: dometic.com/dealer

Stany Zjednoczone i Kanada

Treść ograniczonej gwarancji handlowej jest dostępna na stronie qr.dometic.com/bfneEw.

W razie pytań lub w celu bezpłatnego uzyskania drukowanego egzemplarza ograniczonej gwarancji handlowej należy skontaktować się z:

```
DOMETIC CORPORATION
801 N SPRING ST
SPARTA, TN. 38583
1-800-730-4082
ts.mechanical@dometic.com
```

Wszystkie inne regiony

Obowiązuje ustawowy okres gwarancji handlowej. W przypadku stwierdzenia uszkodzenia produktu należy zwrócić się do oddziału producenta w danym kraju (patrz dometic.com/dealer) lub do sprzedawcy produktu.

W celu naprawy lub rozpatrzenia gwarancji handlowej konieczne jest przesłanie następujących dokumentów:

- Kopii rachunku z datą zakupu
- Informacji o przyczynie reklamacji lub opisu wady

Uwaga: samodzielne lub nieprofesjonalne wykonywanie napraw może negatywnie wpływać na bezpieczeństwo i prowadzić do utraty gwarancji handlowej.

Copyright

© 2026 Dometic Group. Graficzne elementy zawarte w treści niniejszej instrukcji są chronione prawem autorskim i prawem wzorów. Opisywane w niej rozwiązania techniczne i oparte na nich produkty mogą być objęte ochroną prawną wzoru, patentem lub zgłoszeniem patentowym. Znaki towarowe wymienione w niniejszej instrukcji są własnością Dometic Sweden AB. Wszelkie prawa zastrzeżone.

4445104996 2026-06-15

A complete list of Dometic companies, which comprise the Dometic Group, can be found in the public filings of: DOMETIC GROUP AB Hemvärnsgatan 15 SE-171 54 Solna Sweden

Slovenčina

Súprava konektora s guľovou objímkou pre dýzu Jet – návod k servisnej súprave

Tento návod obsahuje dôležité doplňujúce informácie alebo oznámenia pre výrobok. Tento návod nie je určený na poskytovanie všetkých informácií, pokynov a/alebo bezpečnostných správ týkajúcich sa výrobku. Úplné informácie nájdete v príručkách k výrobku.

Výrobok je špeciálne navrhnutý a určený na použitie v námornom lodnom priemysle.

Dôležité oznámenia

Dôkladne si prečítajte tento návod a dodržiavajte všetky pokyny, usmernenia a varovania uvedené v tomto návode k výrobku, aby bolo zaručené, že výrobok bude vždy správne nainštalovaný, používaný a udržiavaný. Tento návod MUSÍ zostať priložený k výrobku.

Používaním tohto výrobku týmto potvrdzujete, že ste si dôkladne prečítali všetky pokyny, usmernenia a varovania a že rozumiete a súhlasíte s dodržiavaním všetkých uvedených podmienok. Súhlasíte, že tento výrobok budete používať iba v súlade so zamýšľaným použitím a v súlade s pokynmi, usmerneniami a varovania uvedenými v tomto návode k výrobku, ako aj v súlade so všetkými platnými zákonmi a nariadeniami. V prípade, že si neprečítate a nebudete sa riadiť pokynmi a varovaniami uvedenými v tomto návode, môže mať za následok vaše poranenie alebo poranenie iných osôb, poškodenie vášho výrobku alebo poškodenie majetku v jeho blízkosti. Tento návod na obsluhu výrobku vrátane pokynov, usmernení a varovaní, a súvisiaca dokumentácia môže podliehať zmenám a aktualizáciám. Najaktuálnejšie informácie o výrobku nájdete na adrese documents.dometic.com.

Bezpečnostné pokyny

Safety Video

Pozrite si toto bezpečnostné video, aby ste sa naučili správne používať systém riadenia, pozrite si qr.dometic.com/bfqlLt. Sledovanie bezpečnostného videa nenahrádza čítanie a dodržiavanie všetkých pokynov, usmernení a upozornení uvedených v návode k výrobku.

Cieľové skupiny

Mechanickú a elektrickú inštaláciu a nastavenie zariadenia musí vykonať kvalifikovaný technik, ktorý preukázal zručnosti a znalosti týkajúce sa konštrukcie a prevádzky námorného vybavenia a inštalácií, a ktorý je oboznámený s platnými predpismi krajiny, v ktorej sa zariadenie bude inštalovať a/alebo používať, a ktorý absolvoval bezpečnostné školenie zamerané na identifikáciu konkrétnych nebezpečenstiev a ich predchádzaniu.

Rozsah dodávky

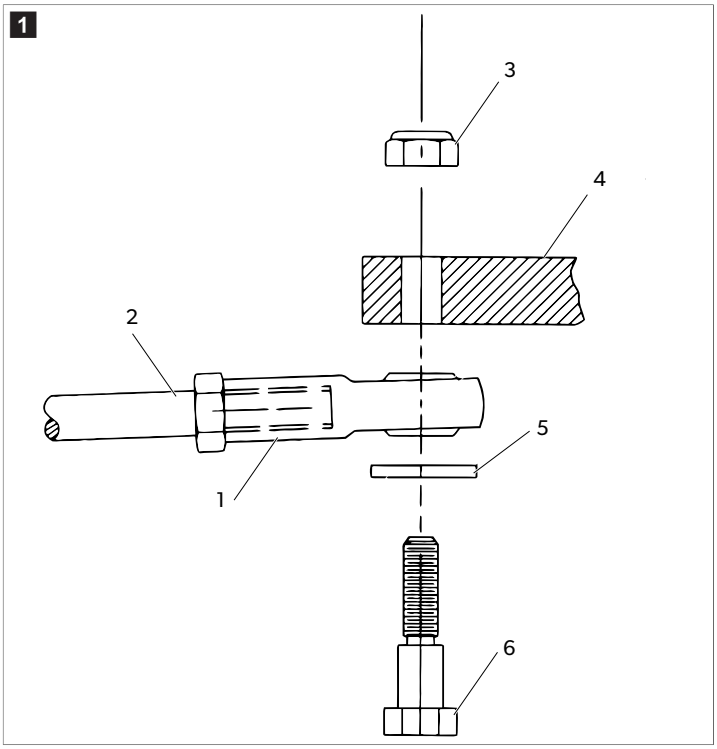

1	Kĺbový čap	**4**	Rameno držadla
2	Káblová koncovka	**5**	Podložka
3	Poistná matica	**6**	Skrutka s osadením

Montáž

Podrobné pokyny na montáž tohto komponentu nájdete v návode na montáž a uvedenie do prevádzky, ktorý je k dispozícii so systémom riadenia Jet Boat Mini-Rack (SH5220, SH91620, SSC143, SSC144, SSC145) alebo Jet Boat Mechanical Steering Helm Assembly (SH5087, SH5088).

Likvidácia

Obalový materiál dávajte podľa možnosti do príslušného recyklovateľného odpadu. Informujte sa v najbližšom recyklačnom stredisku alebo u vášho špecializovaného predávajúceho o likvidácii výrobku v súlade s príslušnými predpismi týkajúcimi sa likvidácie.

Záruka

Informácie o záruke a záručnej podpore v USA, Kanade a všetkých ostatných regiónoch nájdete v odsekoch nižšie.

Austrália a Nový Zéland

Obmedzená záruka je dostupná na stránke qr.dometic.com/bfnePC. Ak máte otázky alebo potrebujete bezplatnú kópiu obmedzenej záruky, kontaktujte:

DOMETIC AUSTRALIA PTY LTD
1 JOHN DUNCAN COURT

```
VARSITY LAKES, QLD, 4227
1800-212-121

DOMETIC NEW ZEALAND LTD
373 NEILSON STREET
PENROSE, AUCKLAND, 1061
+64 9 622 1490
```

Iba Austrália

Naše výrobky sú dodávané so zárukami, ktoré nie je možné vylúčiť podľa austrálskeho zákona o spotrebiteľoch. Máte právo na náhradu alebo vrátane peňazí pri vážnej poruche a na kompenzáciu za každú inú rozumne predvídateľnú stratu alebo poškodenie. Tiež máte právo na opravu alebo výmenu tovaru, ak tovar nemá prijateľnú kvalitu a porucha nepredstavuje vážnu poruchu. Výhody, ktoré vám ako spotrebiteľovi poskytuje táto záruka, sú okrem iných práv a prostriedkov nápravy, ktoré máte k dispozícii podľa zákona.

Iba Nový Zéland

Tieto záručné podmienky podliehajú podmienkam a zárukám, ktoré sú záväzné podľa zákona o zárukách spotrebiteľov z roku 1993 (NZ).

Lokálna podpora

Lokálnu podporu nájdete na nasledujúcom odkaze: dometic.com/dealer

USA a Kanada

Obmedzená záruka je dostupná na stránke qr.dometic.com/bfneEw.

Ak máte otázky alebo potrebujete bezplatnú kópiu obmedzenej záruky, kontaktujte:

```
DOMETIC CORPORATION
801 N SPRING ST
SPARTA, TN. 38583
1-800-730-4082
ts.mechanical@dometic.com
```

Všetky ostatné regióny

Platí zákonom stanovená záručná doba. Ak je výrobok poškodený, obráťte sa na pobočku výrobcu vo vašej krajine (pozrite si stránku dometic.com/dealer) alebo na predajcu.

Ak žiadate o vybavenie opravy alebo nárokov vyplývajúcich zo záruky, musíte priložiť nasledovné podklady:

- kópiu faktúry s dátumom kúpy,
- dôvod reklamácie alebo opis chyby.

Upozorňujeme vás, že samooprava alebo neodborná oprava môže mať za následok ohrozenie bezpečnosti a zánik záruky.

Copyright

© 2026 Dometic Group. Vizuálny vzhľad obsahu tohto návodu je chránený autorským zákonom a zákonom o úžitkových vzoroch. Relevantný technický dizajn a výrobky uvedené v tomto návode môžu byť chránené zákonom o úžitkových vzoroch, patentovým zákonom alebo patentom čakajúcim na schválenie. Ochranné známky uvedené v tejto príručke patria spoločnosti Dometic Sweden AB. Všetky práva vyhradené.

4445104996 2026-06-15

A complete list of Dometic companies, which comprise the Dometic Group, can be found in the public filings of: DOMETIC GROUP AB Hemvärnsgatan 15 SE-171 54 Solna Sweden

Čeština

Sada konektorů kulových kloubů trysek – pokyny k servisní sadě

Tyto pokyny obsahují důležité doplňující informace nebo oznámení o výrobku. Tyto pokyny nemají poskytovat veškeré informace, pokyny ani bezpečnostní zprávy týkající se výrobku. Úplné informace naleznete v příručkách k výrobku.

Výrobek je speciálně navržen a určen k použití pouze v aplikacích pro námořní plavbu.

Důležité poznámky

Pečlivě si prosím přečtěte a dodržujte všechny pokyny, směrnice a varování obsažené v tomto návodu k výrobku, abyste měli jistotu, že výrobek budete vždy správně instalovat, používat a udržovat. Tyto pokyny MUSÍ být uschovány v blízkosti výrobku.

Používáním výrobku tímto potvrzujete, že jste si pečlivě přečetli všechny pokyny, směrnice a varování a že rozumíte podmínkám uvedeným v tomto dokumentu a souhlasíte s nimi. Souhlasíte s používáním tohoto výrobku pouze k určenému účelu a použití a v souladu s pokyny, směrnicemi a varováními uvedenými v tomto návodu k výrobku a v souladu se všemi příslušnými zákony a předpisy. Pokud si nepřečtete a nebudete dodržovat zde uvedené pokyny a varování, může to vést ke zranění vás i ostatních, poškození vašeho výrobku nebo poškození jiného majetku v okolí. Tento návod k výrobku, včetně pokynů, směrnic a varování a související dokumentace může být předmětem změn a aktualizací. Aktuální informace o výrobku naleznete na adrese documents.dometic.com.

Bezpečnostní pokyny

Safety Video

Podívejte se na toto bezpečnostní video, abyste se naučili správně používat kormidelní systém, viz qr.dometic.com/bfqlLt. Zhlédnutí bezpečnostního videa nenahrazuje přečtení a dodržování všech instrukcí, pokynů a varování obsažených v návodu k produktu.

Cílové skupiny

Mechanickou a elektrickou instalaci přístroje musí provést kvalifikovaná osoba, která disponuje potřebnými dovednostmi a znalostmi týkajícími se konstrukce, instalace a provozu vybavení pro námořní plavidla, která zná platné předpisy v zemi instalace nebo používání tohoto zařízení a která absolvovala bezpečnostní školení, aby byla schopna rozpoznat související nebezpečí a předejít jim.

Obsah dodávky

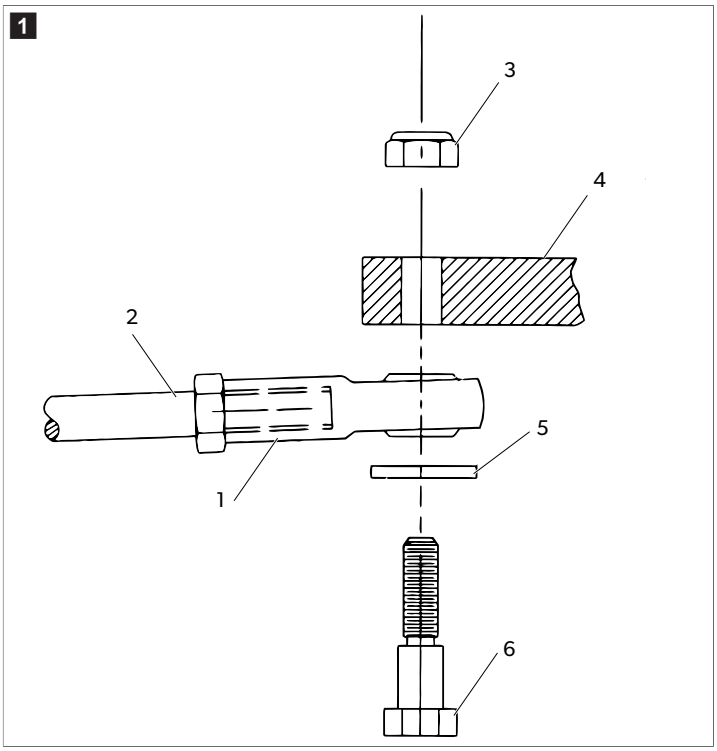

1	Kloubová hlavice	**4**	Kormidelní páka
2	Konec kabelu	**5**	Podložka
3	Pojistná matice	**6**	Osazený šroub

Instalace

V návodu k montáži a obsluze dodávaném se systémem řízení Jet Boat Mini-Rack (SH5220, SH91620, SSC143, SSC144, SSC145) nebo Jet Boat Mechanical Steering Helm Assembly (SH5087, SH5088) najdete podrobné pokyny k montáži těchto součástí.

Likvidace

Obalový materiál pokud možno zlikvidujte do vhodných recyklačních odpadních nádob. Informace o likvidaci výrobku v souladu s platnými předpisy pro likvidaci vám sdělí místní recyklační středisko nebo specializovaný obchodník.

Obchodní záruka

Informace o obchodní záruce a záruční podpoře v USA, Kanadě a všech ostatních regionech jsou uvedeny v odstavcích níže.

Austrálie a Nový Zéland

Omezená obchodní záruka k dispozici na adrese qr.dometic.com/bfnePC. V případě dotazů nebo pokud chcete získat tištěnou kopii omezené obchodní záruky zdarma, kontaktujte:

```
DOMETIC AUSTRALIA PTY LTD
1 JOHN DUNCAN COURT
VARSITY LAKES, QLD, 4227
1800-212-121

DOMETIC NEW ZEALAND LTD
373 NEILSON STREET
PENROSE, AUCKLAND, 1061
+64 9 622 1490
```

Jen pro Austrálii

Naše zboží přichází se zárukami, které nelze podle australského zákona o ochraně spotřebitele vyloučit. V případě závažného selhání přístroje máte nárok na výměnu nebo vrácení peněz a na odškodnění za jakoukoli přiměřeně předvídatelnou ztrátu nebo poškození. Máte také nárok na opravu zboží nebo jeho výměnu, pokud zboží nebude přijatelné kvality a porucha nepředstavuje závažnou poruchu. Výhody, které vám jako spotřebiteli poskytuje tato obchodní záruka, platí nad rámec dalších práv a opravných prostředků, které máte podle zákona k dispozici.

Jen pro Nový Zéland

Tento záruční list podléhá podmínkám a obchodním zárukám, které jsou povinné podle novozélandského zákona o ochraně spotřebitele z roku 1993(NZ).

Místní podpora

Místní podporu najdete na následující adrese: dometic.com/dealer

Spojené státy a Kanada

Omezená obchodní záruka k dispozici na adrese qr.dometic.com/bfneEw.

V případě dotazů nebo pokud chcete získat tištěnou kopii omezené obchodní záruky zdarma, kontaktujte:

```
DOMETIC CORPORATION
801 N SPRING ST
SPARTA, TN. 38583
1-800-730-4082
ts.mechanical@dometic.com
```

Všechny ostatní oblasti

Na výrobek je poskytována obchodní záruka v souladu s platnými zákony. Pokud je výrobek vadný, kontaktujte pobočku výrobce ve vaší zemi nebo svého prodejce (viz dometic.com/dealer).

K vyřízení opravy nebo obchodní záruky nezapomeňte odeslat následující dokumenty:

- kopii účtenky s datem zakoupení,
- uvedení důvodu reklamace nebo popis vady.

Upozorňujeme, že oprava svépomocí nebo neodborná oprava může ohrozit bezpečnost a vést ke ztrátě obchodní záruky.

Ochrana autorských práv

© 2026 Dometic Group. Vizuální vzhled obsahu této příručky je chráněn autorským zákonem a zákonem o průmyslovém vzoru. Základní technický návrh a zde obsažené výrobky mohou být chráněny průmyslovým vzorem, patentem nebo patentovou přihláškou. Ochranné známky uvedené v této příručce patří společnosti Dometic Sweden AB. Všechna práva jsou vyhrazena.

4445104996 2026-06-15

A complete list of Dometic companies, which comprise the Dometic Group, can be found in the public filings of: DOMETIC GROUP AB Hemvärnsgatan 15 SE-171 54 Solna Sweden

Magyar

Jet fúvóka Ball Socket csatlakozókészlet - Szervizkészlet utasítások

Ezek az utasítások fontos kiegészítő információkat vagy értesítéseket tartalmaznak a termékre vonatkozóan. Ezek az utasítások nem célja, hogy a termékkel kapcsolatos összes információt, utasítást és/vagy biztonsági üzenetet biztosítsák. A teljes körű tájékoztatásért tekintse meg a termék kézikönyvét.

A terméket kifejezetten tengeri csónakázáshoz tervezték és tervezték.

Fontos információk

A termék mindenkori szakszerű telepítése, használata és karbantartása érdekében kérjük figyelmesen olvassa el az ebben a termék kézikönyvben található utasításokat, irányelveket és figyelmeztetéseket, valamint mindig tartsa be ezeket. Ezt az útmutatót a termék közelében KELL tartani.

A termék használatba vételével Ön kijelenti hogy figyelmesen elolvasta az összes utasítást, irányelvet és figyelmeztetést, valamint megértette és elfogadja az itt leírt szerződési feltételeket. Ön elfogadja, hogy kizárólag a rendeltetésének megfelelő célra és a jelen termék kézikönyvben leírt útmutatásoknak, irányelveknek és figyelmeztetéseknek, valamint a hatályos törvényeknek és szabályozásoknak megfelelően használja ezt a terméket. Az itt leírt utasítások és figyelmeztetések elolvasásának és betartásának elmulasztása saját és mások sérüléséhez, a termék vagy a közelben található más anyagi javak károsodásához vezethet. Ez a termék kézikönyv és a benne található utasítások, irányelvek és figyelmeztetések, valamint a kapcsolódó dokumentációk módosulhatnak és frissülhetnek. Naprakész termékinformációkért látogasson el a következő honlapra: documents.dometic.com.

Biztonsági útmutatások

Safety Video

Tekintse meg ezt a biztonsági videót, hogy megismerje a kormányrendszer helyes használatát. Lásd: qr.dometic.com/bfqlLt. A biztonsági videó megtekintése nem helyettesíti a termék útmutatójában szereplő összes utasítás, útmutatás és figyelmeztetés elolvasását és betartását.

Célcsoportok

A készülék mechanikai és elektromos beszerelését és beállítását csak olyan szakképzett szakember végezheti, aki bizonyítottan rendelkezik a tengerészeti berendezések és rendszerek felépítésével és működtetésével kapcsolatos készségekkel és ismeretekkel, és aki ismeri annak az országnak a vonatkozó előírásait, amelyben a berendezést beszerelik és/vagy használják, valamint a veszélyek azonosítása és elkerülése érdekében biztonsági képzésben részesült.

A csomag tartalma

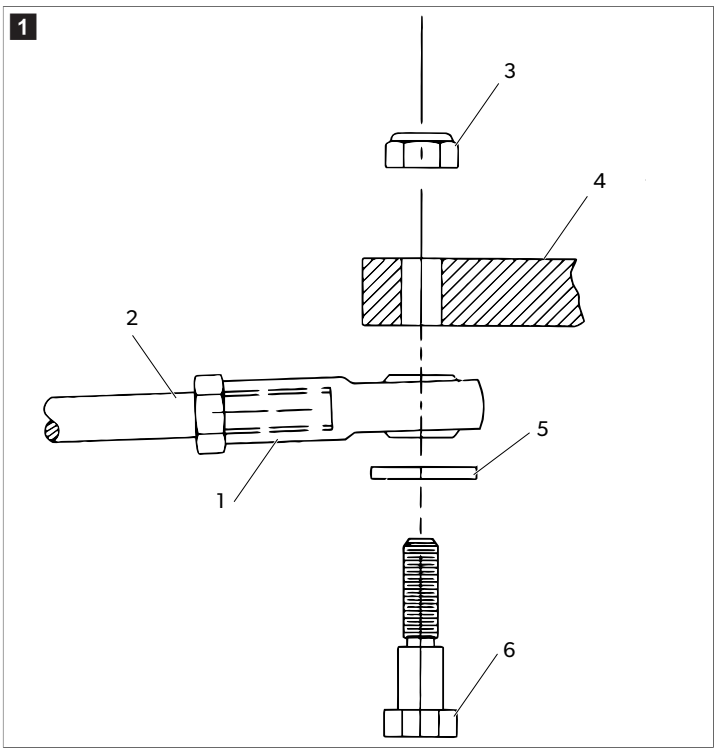

1	Sherical Rod vége	**4**	Kormánykar
2	Kábelcsatlakozó	**5**	Alátét
3	Ellenanya	**6**	Vállcsavar

Beszerelés

Az alkatrész részletes szerelési utasításait az Jet Boat Mini-Rack kormányrendszerhez (SH5220, SH91620, SSC143, SSC144, SSC145) vagy az Jet Boat Mechanical Steering Helm Assembly rendszerhez (SH5087, SH5088) mellékelt használati útmutatóban találja.

Ártalmatlanítás

A csomagolóanyagot lehetőség szerint a megfelelő szelektív hulladékgyűjtő tartályokba kell helyezni. A termékre vonatkozó ártalmatlanítási előírásokról tájékozódjon a legközelebbi újrahasznosító központban, vagy szakkereskedőjénél.

Garancia

Az Egyesült Államokban, Kanadában és az összes többi régióban érvényes garanciáról és a garancia támogatásról az alábbi szakaszokból tájékozódhat.

Ausztrália és Új-Zéland

A korlátozott garancia itt érhető el: qr.dometic.com/bfnePC. Ha kérdése van, vagy a korlátozott garancia egy példányát szeretné ingyenesen megkapni, forduljon a következő címre:

```
DOMETIC AUSTRALIA PTY LTD
1 JOHN DUNCAN COURT
VARSITY LAKES, QLD, 4227
1800-212-121

DOMETIC NEW ZEALAND LTD
373 NEILSON STREET
PENROSE, AUCKLAND, 1061
+64 9 622 1490
```

Csak Ausztrália

Áruink olyan garanciákkal érkeznek, amelyeket az Ausztrál Fogyasztói Jog révén nem lehet kizárni. Lényeges meghibásodás esetén Ön cserére, vagy visszatérítésre valamint minden egyéb észszerűen előre látható veszteségének vagy kárának kompenzációjára jogosult. Amennyiben az áru nem elfogadható minőségű és a hiba nem éri el a lényeges meghibásodás szintjét, akkor Önnek joga van megjavíttatni, vagy kicseréltetni az árut. A jelen garancia által Önnek mint fogyasztónak biztosított előnyök kiegészítik az Önt a törvény szerint megillető egyéb jogokat és jogorvoslati lehetőségeket.

Csak Új-Zéland

Ez a garancia irányelv az 1993. évi (NZ) Fogyasztói Garanciák Törvény által előírt és kötelező feltételek és garanciák hatálya alá tartozik.

Helyi támogatás

A következő címen találhat helyi támogatást: dometic.com/dealer

Egyesült Államok és Kanada

A korlátozott garancia itt érhető el: qr.dometic.com/bfneEw.

Ha kérdése van, vagy a korlátozott garancia egy példányát szeretné ingyenesen megkapni, forduljon a következő címre:

```
DOMETIC CORPORATION
801 N SPRING ST
SPARTA, TN. 38583
1-800-730-4082
ts.mechanical@dometic.com
```

Minden más régió

A termékre a törvény szerinti garancia-időszak érvényes. Amennyiben a termék meghibásodott, lépjen kapcsolatba a gyártó helyi képviseletével (lásd: dometic.com/dealer) vagy a kereskedővel.

A javításhoz, illetve a garancia-adminisztrációhoz a következő dokumentumokat kell mellékelnie a termék beküldésekor:

- A számla vásárlási dátummal rendelkező másolatát
- A reklamáció okát vagy a hibát tartalmazó leírást

Vegye figyelembe, hogy az önkezű javítás vagy a nem szakszerű javítás biztonsági következményekkel járhat, és érvénytelenítheti a garanciát.

Copyright

© 2026 Dometic Group. A kézikönyv tartalmának vizuális megjelenését szerzői és tervezési jogok védik. A vonatkozó technikai kialakítást és a benne foglalt termékeket tervezési jogok, szabadalmak, vagy függőben lévő szabadalmak védhetik. A jelen kézikönyvben lévő védjegyek a Dometic Sweden AB tulajdonai. Minden jog fenntartva.

4445104996 2026-06-15

A complete list of Dometic companies, which comprise the Dometic Group, can be found in the public filings of: DOMETIC GROUP AB Hemvärnsgatan 15 SE-171 54 Solna Sweden

Hrvatski

Komplet za priključak s kuglom za mlaznice - upute uz servisni komplet

Ove upute sadrže važne dodatne informacije ili obavijesti za proizvod. Ove upute nisu namijenjene za pružanje svih informacija, uputa i/ili sigurnosnih poruka vezanih uz proizvod. Potpune informacije potražite u priručnicima za proizvod.

Proizvod je posebno dizajniran i namijenjen za uporabu samo u primjenama u nautici.

Važne napomene

Pažljivo pročitajte ove upute i poštujte sve upute, smjernice i upozorenja sadržane u ovim uputama kako biste u svakom trenutku osigurali pravilnu instalaciju, uporabu i održavanje proizvoda. Ove upute MORAJU ostati u blizini ovog proizvoda.

Uporabom proizvoda potvrđujete da ste pažljivo pročitali sve upute, smjernice i upozorenja te da razumijete i pristajete poštovati ovdje navedene uvjete i odredbe. Pristajete koristiti se ovim proizvodom samo za predviđenu svrhu i namjenu te u skladu s uputama, smjernicama i upozorenjima navedenima u ovom priručniku za proizvod, kao i u skladu sa svim važećim zakonima i propisima. Ako ne pročitate i ne poštujete ovdje navedene upute i upozorenja, tada to može dovesti do ozljeđivanja vas i drugih osoba, do oštećenja proizvoda ili druge imovine u blizini. Ovaj priručnik za proizvod, uključujući i upute, smjernice i upozorenja, te povezanu dokumentaciju može biti podložan promjenama i ažuriranjima. Za najnovije podatke o proizvodu posjetite documents.dometic.com.

Sigurnosne upute

Safety Video

Pogledajte ovaj sigurnosni videozapis da biste naučili ispravnu upotrebu sustava upravljanja, otvorite qr.dometic.com/bfqlLt. Gledanje sigurnosnog videozapisa ne zamjenjuje čitanje i pridržavanje svih uputa, smjernica i upozorenja priloženih u priručniku za proizvod.

Ciljne skupine

Mehaničku i električnu montažu te postavljanje uređaja smije provoditi samo kvalificirani tehničar koji je pokazao vještinu i znanje vezano za konstrukciju i rad pomorske opreme i izvođenje instalacija, koji dobro poznaje važeće propise države u kojoj se oprema treba instalirati i/ili koristiti i koji je prošao obuku o sigurnosti koja mu omogućava da prepozna i izbjegne opasnosti koje se pri tome javljaju.

Opseg isporuke

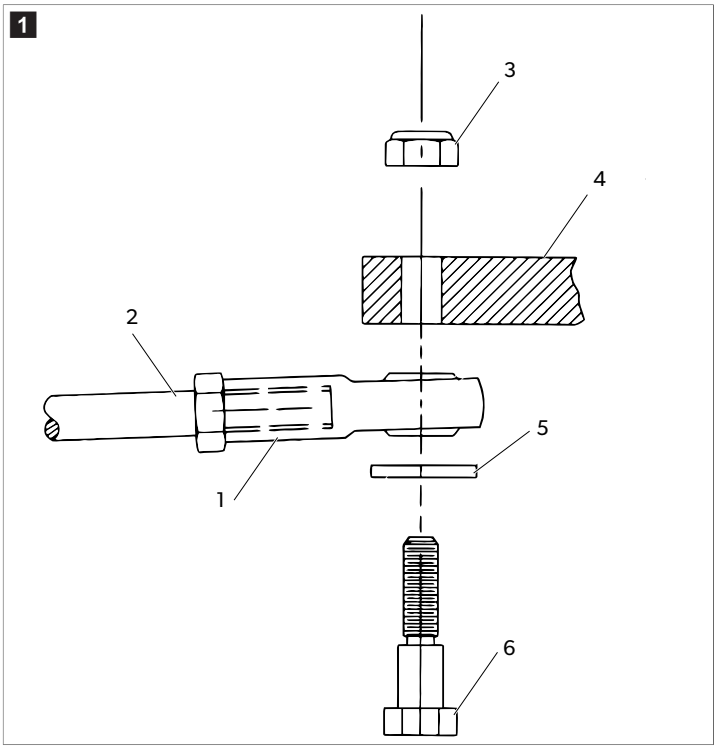

1	Sferni završetak šiške	**4**	Krak kormila
2	Priključak kabela	**5**	Podloška
3	Matica	**6**	Dosjedni vijak

Instalacija

Detaljne upute za montiranje ove komponente potražite u uputama za montažu i rukovanje koje ste dobili sa sustavom upravljanja Jet Boat Mini-Rack (SH5220, SH91620, SSC143, SSC144, SSC145) ili sustavom Jet Boat Mechanical Steering Helm Assembly (SH5087, SH5088).

Odlaganje u otpad

Materijal za pakiranje odložite u odgovarajuće kante za reciklažu otpada kad god je to moguće. Za detalje o odlaganju proizvoda u otpad, zatražite od svog lokalnog centra za recikliranje ili specijaliziranog trgovca pojedinosti o tomu kako to učiniti u skladu s važećim propisima o odlaganju otpada.

Jamstvo

Pročitajte donje odlomke za informacije o jamstvu i jamstvenoj podršci u SAD-u, Kanadi i svim drugim regijama.

Australija i Novi Zeland

Ograničeno jamstvo dostupno je na qr.dometic.com/bfnePC. Ako imate pitanja ili želite pribaviti besplatan primjerak ograničenog jamstva, kontaktirajte:

DOMETIC AUSTRALIA PTY LTD

```
1 JOHN DUNCAN COURT
VARSITY LAKES, QLD, 4227
1800-212-121

DOMETIC NEW ZEALAND LTD
373 NEILSON STREET
PENROSE, AUCKLAND, 1061
+64 9 622 1490
```

Samo Australija

Naši artikli dolaze s jamstvima koja se ne mogu isključiti prema Australskom zakonu o zaštiti potrošača. Imate pravo na zamjenu ili povrat novca za veliki kvar te naknadu za bilo kakav razumno predvidiv gubitak ili štetu. Također imate pravo na popravak ili zamjenu artikala ako artikli ne ispunjavaju prihvatljivu razinu kvalitete i kvar ne znači veliki kvar. Prednosti koje vam kao potrošaču pruža ovo jamstvo dodatak su drugim pravima i pravnim lijekovima koji su vam dostupni u skladu sa zakonom.

Samo Novi Zeland

Ova jamstvena politika podložna je uvjetima i jamstvima koji su obavezni kako to podrazumijeva Zakon o jamstvima za potrošače 1993(NZ).

Lokalna podrška

Potražite lokalnu podršku na sljedećim adresama: dometic.com/dealer

Sjedinjene Američke Države i Kanada

Ograničeno jamstvo dostupno je na qr.dometic.com/bfneEw.

Ako imate pitanja ili želite pribaviti besplatan primjerak ograničenog jamstva, kontaktirajte:

```
DOMETIC CORPORATION
801 N SPRING ST
SPARTA, TN. 38583
1-800-730-4082
ts.mechanical@dometic.com
```

Sve ostale regije

Primjenjuje se zakonom propisano jamstveno razdoblje. Ako je proizvod neispravan, obratite se podružnici proizvođača u svojoj državi (pogledajte dometic.com/dealer) ili svojem trgovcu na malo.

Za potrebe popravaka i obrade jamstva pri slanju uređaja priložite sljedeće dokumente:

- presliku računa s datumom kupnje
- razlog reklamacije ili opis kvara

Obratite pozornost da samostalni ili nestručni popravak može imati negativne posljedice na sigurnost i uzrokovati gubitak jamstva.

Zaštita autorskih prava

© 2026 Dometic Group. Izgled sadržaja ovog priručnika zaštićen je zakonom o autorskim pravima i dizajnu. Temeljna tehnička izrada i ovdje opisani proizvodi mogu biti zaštićeni zakonom o dizajnu, patentom ili patentom koji čeka odobrenje. Ovdje spomenute robne marke pripadaju tvrtki Dometic Sweden AB. Sva su prava pridržana.

4445104996 2026-06-15

A complete list of Dometic companies, which comprise the Dometic Group, can be found in the public filings of: DOMETIC GROUP AB Hemvärnsgatan 15 SE-171 54 Solna Sweden

Türkçe

Jet Nozulu Bilyeli Soket Konnektör Kiti - Servis Kiti Talimatları

Bu talimatlar, ürün için önemli ek bilgiler veya bildirimler içerir. Bu talimatlar; ürünle ilgili tüm bilgileri, talimatları ve/veya güvenlik mesajlarını sağlamayı amaçlamaz. Tam bilgi için ürün kılavuzlarına bakın.

Ürün özel olarak tasarlanmış ve sadece tekne denizciliği uygulamalarında kullanılmak üzere tasarlanmıştır.

Önemli notlar

Bu ürünü doğru monte ettiğinizden ve ürünün daima kullanıma hazır olduğundan emin olmak için lütfen tüm talimatları ve bu ürün kılavuzunda verilen kılavuzları ve uyarıları dikkatlice okuyunuz. Bu talimatlar bu ürün ile birlikte SAKLANMALIDIR.

Bu ürünü kullandığınızda tüm talimatları, kılavuzları ve uyarıları dikkatlice okuduğunuzu ve anladığınızı ve hükümlere ve koşullara bu sözleşmede yer alıyormuş gibi uyacağınıza onay verirsiniz. Bu ürünü sadece amacına ve uygulamaya uygun ve talimatlara, kılavuzlara ve uyarılara uygun bu ürün kılavuzu ile geçerli yasalara ve yönetmeliklere uygun olarak kullanacağınızı kabul ediyorsunuz. Talimatların ve uyarıların burada verildiği gibi okunmaması veya bunlara uyulmaması sonucu kendiniz ve diğer insanlar yaralanabilir veya ürününüz veya yakınında bulunan diğer mallar hasar görebilir. Talimatlar, kılavuzlar ve uyarılar da dahil, bu ürün kılavuzu ve buna ait olan dokümanlarda değişiklikler ve güncellemeler yapılabilir. Güncel ürün bilgileri için lütfen documents.dometic.com adresini ziyaret edin.

Güvenlik uyarıları

Safety Video

Dümen sisteminin doğru kullanımını öğrenmek için bu güvenlik videosunu izleyin, bkz. qr.dometic.com/bfqlLt. Güvenlik videosunu izlemek, ürün kılavuzunda verilen tüm kılavuzların, yönergelerin ve uyarıların dikkatle okunması ve uygulanmasının yerine geçmez.

Hedef gruplar

Cihazın mekanik ve elektrik montaj ve kurulumu, denizcilik ekipmanlarının yapısı ve çalıştırılması ve kurulumu konusunda bilgi ve beceriye sahip, ekipmanın montajının yapılacağı ve/veya kullanılacağı ülkenin geçerli düzenlemelerine aşina olan, ilgili tehlikeleri belirlemek ve bunlardan kaçınmak için güvenlik eğitimi almış kalifiye bir teknisyen tarafından yapılmalıdır.

Teslimat kapsamı

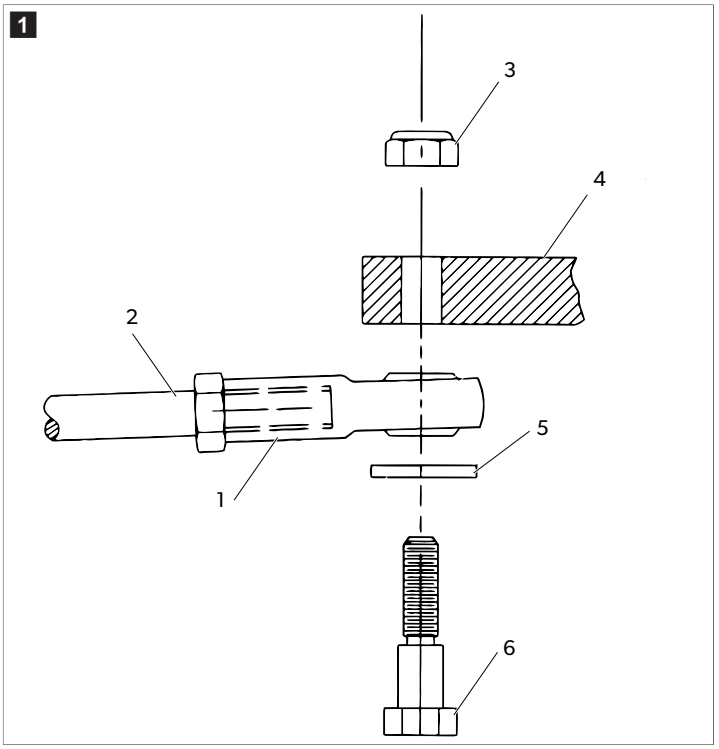

1	Küresel mafsal	**4**	Yeke kolu
2	Kablo terminali	**5**	Rondela
3	Kilit somunu	**6**	Omuz cıvatası

Montaj

Bu bileşene ilişkin ayrıntılı montaj talimatları içinJet Boat Mini-Rack dümen sistemi (SH5220, SH91620, SSC143, SSC144, SSC145) veya Jet Boat Mechanical Steering Helm Assembly (SH5087, SH5088) ile birlikte verilen kullanım kılavuzuna bakın.

Atık İmhası

Ambalaj malzemesini mümkün olduğu durumlarda uygun geri dönüşüm atık kutularına koyun. Ürünün yürürlükteki imha yönetmeliklerine göre nasıl imha edileceğine ilişkin ayrıntılar için yerel bir geri dönüşüm merkezine veya uzman satıcıya danışın.

Garanti

ABD, Kanada ve diğer tüm bölgelerdeki garanti ve garanti desteği bilgileri için aşağıdaki bölümlere bakınız.

Avustralya ve Yeni Zelanda

Sınırlı garanti qr.dometic.com/bfnePC adresinde mevcuttur. Sorularınız varsa veya ücretsiz olarak sınırlı garantinin bir kopyasını edinmek istiyorsanız iletişim:

```
DOMETIC AUSTRALIA PTY LTD
1 JOHN DUNCAN COURT
VARSITY LAKES, QLD, 4227
```

1800-212-121

DOMETIC NEW ZEALAND LTD
373 NEILSON STREET
PENROSE, AUCKLAND, 1061
+64 9 622 1490

Yalnızca Avustralya

Ürünlerimiz için Avustralya Tüketici Yasası kapsamı uyarınca hariç tutulamayacak garantiler geçerlidir. Büyük bir arıza olduğu takdirde ve makul düzeyde öngörülebilir herhangi bir kayıp veya hasarın tazminatı için değişim veya iade hakkınız vardır. Ayrıca ürünler kabul edilebilir kalite düzeyinde değilse ve ürün arızası büyük bir arıza boyutunda değilse ürünleri tamir ettirme veya değiştirme hakkınız bulunur. Bu garanti kapsamında tüketici olarak size sağlanan faydalar, kanun kapsamında sahip olduğunuz diğer hak ve çözüm yollarına ek niteliktedir.

Yalnızca Yeni Zelanda

Bu garanti politikası, Consumer Guarantees Act 1993(NZ) (Tüketici Garantileri Yasası) tarafından belirtildiği üzere zorunlu olan koşullara ve garantilere tabidir.

Yerel destek

Lütfen aşağıdaki bağlantı adresinden yerel desteği bulun:
dometic.com/dealer

Amerika Birleşik Devletleri ve Kanada

Sınırlı garanti qr.dometic.com/bfneEw adresinde mevcuttur.

Sorularınız varsa veya ücretsiz olarak sınırlı garantinin bir kopyasını edinmek istiyorsanız iletişim:

DOMETIC CORPORATION
801 N SPRING ST
SPARTA, TN. 38583
1-800-730-4082
ts.mechanical@dometic.com

Tüm diğer bölgeler

Yasal garanti süresi geçerlidir. Üründe hasar varsa üreticinin ülkenizdeki şubesi (bkz. dometic.com/dealer) veya satıcınızla iletişime geçin.

Onarım ve garanti işlemleri için cihazı aşağıdaki dokümanlarla birlikte gönderin:

- Satın alma tarihini içeren faturanın bir kopyası
- Talebinizin nedeni veya hatanın açıklanması

Kendi kendine onarımın veya profesyonel olmayan onarımın güvenlikle ilgili sonuçları olabileceğini ve garantiyi geçersiz kılabileceğini unutmayın.

Telif hakkı

© 2026 Dometic Group. Bu kılavuzun içeriğinin görsel görünümü, telif hakkı ve tasarım yasası ile korunmaktadır. Burada yer alan temel teknik tasarım ve ürünler, tasarım, patent ya da bekleyen patent ile korunuyor olabilir. Bu kılavuzda adı geçen ticari markalar Dometic Sweden AB'ye aittir. Tüm hakları saklıdır.

4445104996 2026-06-15

A complete list of Dometic companies, which comprise the Dometic Group, can be found in the public filings of:
DOMETIC GROUP AB Hemvärnsgatan 15 SE-171 54 Solna Sweden

Slovenščina

Komplet za priključitev krogelnega zgloba za potisni pogon – navodila za servisni komplet

V teh navodilih so pomembne dodatne informacije ali obvestila za izdelek. Namen teh navodil ni zagotoviti vse informacije, navodila in/ali varnostna sporočila v zvezi z izdelkom. Za celovite informacije si oglejte priročnike izdelka.

Izdelek je posebej zasnovan in namenjen samo za uporabo v morskih plovilih.

Pomembna obvestila

Pozorno preberite in upoštevajte vsa navodila, smernice in opozorila iz tega navodila, da zagotovite pravilno vgradnjo, uporabo in vzdrževanje izdelka. Ta navodila MORATE hraniti skupaj z izdelkom.

Z uporabo izdelka potrjujete, da ste pozorno prebrali vsa navodila, smernice in opozorila ter razumete in upoštevate vsa določila ter pogoje v tem dokumentu. Strinjate se, da boste izdelek uporabljali samo za predvideni namen uporabe in v skladu z navodili, smernicami in opozorili v tem navodilu ter v skladu z vsemi veljavnimi zakoni in predpisi. Če navodil in opozoril v nadaljevanju ne preberete in ne upoštevate, boste morda poškodovali izdelek ali povzročili materialno škodo v bližini. Pridržujemo si pravico do sprememb in posodobitev navodila, vključno z navodili, smernicami in opozorili ter povezano dokumentacijo. Za najnovejše informacije o izdelku obiščite documents.dometic.com.

Varnostni napotki

Safety Video

Da boste krmilni sistem pravilno uporabljali, si oglejte ta varnostni videoposnetek qr.dometic.com/bfqlLt. Gledanje varnostnega videoposnetka sicer ne more nadomestiti branja in upoštevanja vseh navodil, smernic in opozoril v priročniku izdelka.

Ciljne skupine

Mehansko in električno namestitev naprave mora izvesti usposobljeni tehnik, ki je dokazal spretnosti in znanje glede sestave in delovanja navtične opreme in inštalacij, ki je seznanjen z veljavnimi predpisi, ki veljajo v državi, v kateri bo oprema vgrajena, ter je opravil varnostno usposabljanje za prepoznavanje in preprečevanje nevarnosti.

Obseg dobave

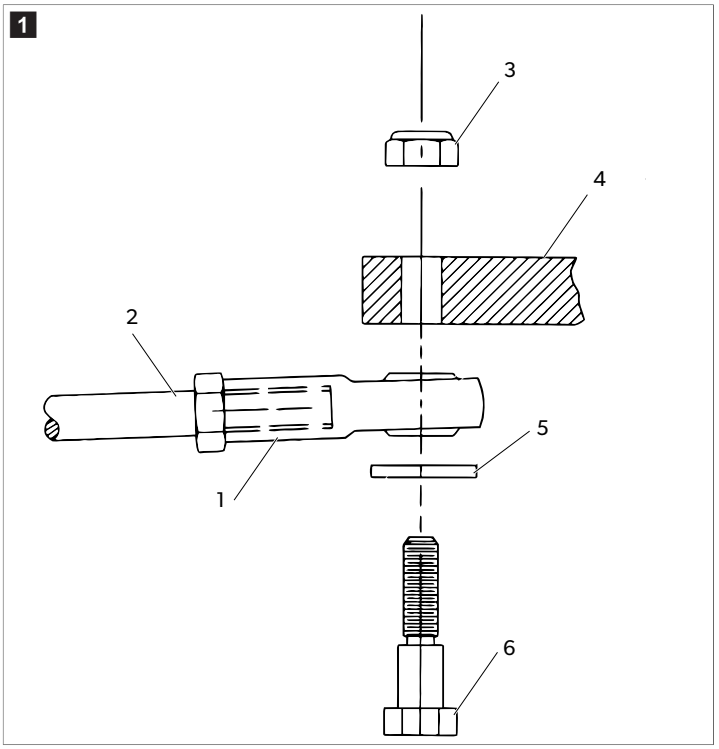

1	Konec krogelnega zgloba	**4**	Ročični vzvod
2	Kabelski čevelj	**5**	Podložka
3	Varovalna matica	**6**	Ramenski vijak

Montaža

Za podrobna navodila o montaži te komponente glejte navodila za montažo in uporabo, priložena krmilnemu sistemu Jet Boat Mini-Rack (SH5220, SH91620, SSC143, SSC144, SSC145) oziroma Jet Boat Mechanical Steering Helm Assembly (SH5087, SH5088).

Odstranjevanje

Embalažni material odstranite v primerne zabojnike za recikliranje odpadkov, če je to mogoče. Pri lokalnem centru za zbiranje odpadkov ali specializiranem trgovcu se pozanimajte glede odstranjevanja izdelka v skladu z veljavnimi predpisi.

Komercialna garancija

Za informacije o komercialni garanciji in garancijski podpori v Združenih državah, Kanadi in vseh drugih regijah glejte razdelek v nadaljevanju.

Avstralija in Nova Zelandija

Omejena komercialna garancija je na voljo na qr.dometic.com/bfnePC. Če imate vprašanja ali potrebujete brezplačen tiskan izvod omejene komercialne garancije, se obrnite na:

DOMETIC AUSTRALIA PTY LTD

1 JOHN DUNCAN COURT
VARSITY LAKES, QLD, 4227
1800-212-121

DOMETIC NEW ZEALAND LTD
373 NEILSON STREET
PENROSE, AUCKLAND, 1061
+64 9 622 1490

Samo Avstralija

Za naše izdelke veljajo garancije, ki jih ni možno izključiti v skladu z avstralskim zakonom za zaščito potrošnikov (Australian Consumer Law). Pripada vam nadomestni izdelek ali povračilo denarja v primeru večje okvare in nadomestilo za katerokoli drugo razumno predvidljivo izgubo ali škodo. Pripada vam tudi popravilo ali nadomestitev izdelkov, če izdelki niso sprejemljive kakovosti in okvara ni velika. Ugodnosti, ki vam jih kot potrošniku zagotavlja ta komercialna garancija, veljajo poleg drugih pravic in pravnih sredstev, ki so vam na voljo v skladu z zakonom.

Samo Nova Zelandija

Za to komercialno garancijo veljajo pogoji in garancije, ki so predpisani z zakonom za varstvo potrošnikov (Consumer Guarantees Act 1993(NZ)).

Lokalna podpora

Informacije o lokalni odpori so na voljo na naslednji povezavi: dometic.com/dealer

Združene države in Kanada

Omejena komercialna garancija je na voljo na qr.dometic.com/bfneEw.

Če imate vprašanja ali potrebujete brezplačen tiskan izvod omejene komercialne garancije, se obrnite na:

DOMETIC CORPORATION
801 N SPRING ST
SPARTA, TN. 38583
1-800-730-4082
ts.mechanical@dometic.com

Vse druge regije

Velja zakonsko določen rok komercialne garancije. Če je izdelek pokvarjen, se obrnite na podružnico proizvajalca v svoji državi (glejte dometic.com/dealer) ali na trgovca.

Za obravnavanje zahtevkov popravil oz. zahtevkov za komercialno garancijo morate skupaj z aparatom poslati naslednjo dokumentacijo:

- kopijo računa z datumom nakupa,
- razlog za reklamacijo ali opis napake.

Upoštevajte, da lahko imajo lastnoročna ali neprofesionalna popravila varnostne posledice in lahko razveljavijo komercialno garancijo.

Varstvo avtorskih pravic

© 2026 Dometic Group. Vizualna podoba vsebine tega priročnika je zaščitena z zakonom o avtorskih pravicah in modelih.

Osnovna tehnična zasnova in izdelki, ki so navedeni v tem priročniku, so lahko zaščiteni z modelom, patentom ali so v postopku pridobivanja patenta. Blagovne znamke, ki so navedene v tem priročniku, so v lasti družbe Dometic Sweden AB. Vse pravice pridržane.

4445104996 2026-06-15

A complete list of Dometic companies, which comprise the Dometic Group, can be found in the public filings of: DOMETIC GROUP AB Hemvärnsgatan 15 SE-171 54 Solna Sweden

Română

Kit conector cu articulație sferică pentru duză tip jet – Instrucțiuni kit de service

Aceste instrucțiuni conțin informații suplimentare importante sau notificări pentru produs. Aceste instrucțiuni nu sunt destinate furnizării tuturor informațiilor, instrucțiunilor și/sau mesajelor de siguranță legate de produs. Pentru informații complete, consultați manualele produsului.

Produsul este proiectat și destinat utilizării exclusive în aplicații de navigație maritimă.

Observații importante

Citiți cu atenție și respectați toate instrucțiunile, indicațiile și avertismentele incluse în acest manual de produs pentru a vă asigura că instalați, utilizați și întrețineți produsul în permanență. Aceste instrucțiuni TREBUIE păstrate cu acest produs.

Prin utilizarea produsului, confirmați că ați citit cu atenție toate instrucțiunile, indicațiile și avertismentele și că înțelegeți și sunteți de acord să respectați termenii și condițiile stabilite. Sunteți de acord să utilizați acest produs numai pentru scopul și aplicația prevăzute și în conformitate cu instrucțiunile, indicațiile și avertismentele prezentate în acest manual de produs, precum și în conformitate cu toate legile și reglementările aplicabile. Nerespectarea instrucțiunilor și avertismentelor prezentate aici poate duce la vătămarea personală a utilizatorului sau a altora, la deteriorarea produsului sau a altor bunuri din apropiere. Acest manual al produsului, inclusiv instrucțiunile, indicațiile și avertismentele și documentația aferentă pot fi supuse modificărilor și actualizărilor. Pentru informații actualizate despre produs, vă rugăm să vizitați documents.dometic.com.

Instrucțiuni de siguranță

Safety Video

Urmăriți acest videoclip privind siguranța pentru a afla utilizarea corectă a sistemului de direcție, consultați qr.dometic.com/bfqlLt. Vizionarea videoclipului privind siguranța nu înlocuiește citirea și respectarea tuturor instrucțiunilor, a instrucțiunilor și a avertismentelor incluse în manualul produsului.

Categorii vizate

Instalarea și configurarea mecanică și electrică a dispozitivului trebuie efectuată de către un electrician calificat cu abilități și cunoștințe dovedite cu privire la structura și funcționarea echipamentelor și instalațiilor electrice maritime și care este familiarizat cu reglementările aplicabile ale țării în care echipamentul urmează a fi instalat și/sau folosit și a beneficiat de formare în domeniul siguranței, pentru identificarea și evitarea pericolelor asociate.

Domeniul de livrare

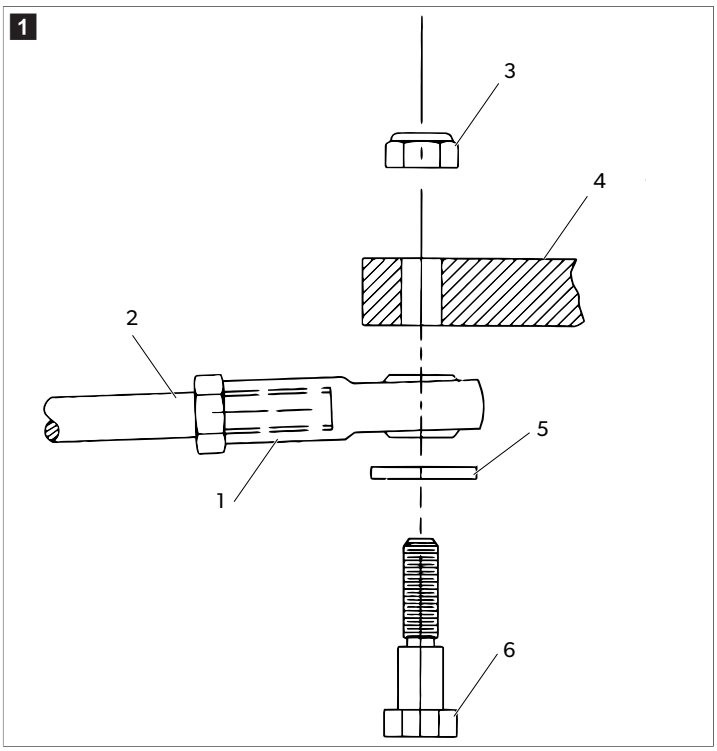

1	Capăt de tijă cu articulație sferică	**4**	Braț cârmă
2	Bornă cablu	**5**	Șaibă
3	Contrapiuliță	**6**	Șurub cu umăr

Instalare

Consultați Manualul de instalare și utilizare furnizat împreună cu sistemul de direcție (SH5220, SH91620, SSC143, SSC144, SSC145) Jet Boat Mini-Rack sau Jet Boat Mechanical Steering Helm Assembly (SH5087, SH5088) pentru instrucțiuni detaliate de montare pentru aceste componente.

Eliminarea

Depuneți materialul de ambalare pe cât posibil în containere corespunzătoare pentru reciclare. Consultați un centru local de reciclare sau un reprezentant specializat pentru detalii despre detalii cu privire la eliminarea produsului în conformitate cu reglementările aplicabile privind eliminarea.

Garanție

Consultați secțiunile de mai jos pentru informații despre garanție și asistență în garanție în SUA, Canada și în toate celelalte regiuni.

Australia și Noua Zeelandă

Garanție limitată disponibilă la qr.dometic.com/bfnePC. Dacă aveți întrebări sau pentru a obține gratuit o copie a garanției limitate, contactați:

```
DOMETIC AUSTRALIA PTY LTD
1 JOHN DUNCAN COURT
VARSITY LAKES, QLD, 4227
1800-212-121

DOMETIC NEW ZEALAND LTD
373 NEILSON STREET
PENROSE, AUCKLAND, 1061
+64 9 622 1490
```

Doar în Australia

Bunurile noastre au garanții care nu pot fi excluse în temeiul legii australiene a consumatorilor. Aveți dreptul la o înlocuire sau la rambursare pentru o defecțiune majoră și la despăgubiri pentru orice altă daună sau defect previzibile în mod rezonabil. De asemenea, aveți dreptul să aveți bunurile reparate sau înlocuite în cazul în care bunurile nu sunt de o calitate acceptabilă și eșecul nu reprezintă o defecțiune majoră. Beneficiile oferite dvs. În calitate de consumator prin această garanție sunt în plus față de alte drepturi și reparații disponibile dvs. conform legislației.

Doar în Noua Zeelandă

Această politică de garanție este supusă condițiilor și garanțiilor care sunt obligatorii, așa cum este specificat în Legea privind garanțiile pentru consumatori din 1993 (NZ).

Asistență tehnică locală

Găsiți asistență tehnică locală la următorul link: dometic.com/dealer

Statele Unite și Canada

Garanție limitată disponibilă la qr.dometic.com/bfneEw.

Dacă aveți întrebări sau pentru a obține gratuit o copie a garanției limitate, contactați:

```
DOMETIC CORPORATION
801 N SPRING ST
SPARTA, TN. 38583
1-800-730-4082
ts.mechanical@dometic.com
```

Toate celelalte regiuni

Se aplică termenul de garanție legal. În cazul în care produsul este defect, contactați reprezentanța producătorului din țara dvs. (consultați dometic.com/dealer) sau comerciantul.

Pentru operații de reparație și în baza garanției, trebuie să trimiteți și următoarele documente:

- O copie a facturii cu data cumpărării
- Un motiv de reclamație sau o descriere a defecțiunii.

Rețineți că repararea prin mijloace proprii sau reparațiile neprofesionale pot avea consecințe asupra securității și pot anula garanția.

Copyright

© 2026 Dometic Group. Aspectul vizual al conținutului acestui manual este protejat de legea drepturilor de autor și de legea privind designul. Designul tehnic de bază și produsele conținute în acest document pot fi protejate de drepturi de design, brevete sau cereri de brevetare în curs. Mărcile comerciale menționate în acest manual aparțin Dometic Sweden AB. Toate drepturile rezervate.

4445104996 2026-06-15

A complete list of Dometic companies, which comprise the Dometic Group, can be found in the public filings of: DOMETIC GROUP AB Hemvärnsgatan 15 SE-171 54 Solna Sweden

Български език

Комплект конектори за сферична дюза – инструкции за сервизния комплект

Тези инструкции съдържат важна допълнителна информация или известия за продукта. Тези инструкции не са предназначени да предоставят цялата информация, инструкции и/или съобщения за безопасност, свързани с продукта. За пълна информация вижте ръководствата за продукти.

Продуктът е специално проектиран и предназначен да се използва само в морски плавателни съдове.

Важни бележки

Моля, прочетете внимателно тези инструкции и спазвайте всички указания, напътствия и предупреждения, включени в настоящото ръководство, за да сте сигурни, че монтирате, използвате и поддържате правилно този продукт. Тези инструкции ТРЯБВА да се съхраняват с продукта.

Като използвате продукта, Вие потвърждавате, че сте прочели внимателно всички указания, напътствия и предупреждения и че разбирате и приемате да спазвате сроковете и условията, съдържащи се в тях. Вие се съгласявате да използвате този продукт само по предназначение и в съответствие с указанията, инструкциите и предупрежденията, описани в ръководството на продукта, както и в съответствие с всички приложими закони и разпоредби. Ако не прочетете и не спазвате инструкциите и предупрежденията, това може да доведе до наранявания за вас или за други хора, щети по продукта или щети по други предмети в близост до него. Това ръководство на продукта, включително указанията, инструкциите и предупрежденията и другата документация, подлежи на промяна и обновяване. За актуална информация за продукта, моля, посетете documents.dometic.com.

Инструкции за безопасност

Safety Video

Гледайте това видео за безопасност, за да научите правилното използване на кормилната система, вижте qr.dometic.com/bfqlLt. Гледането на видеото за безопасност не замества четенето и спазването на всички инструкции, указания и предупреждения, включени в ръководството за продукта.

Целеви групи

Механичната и електрическата инсталация и настройка на устройството трябва да се извършват от квалифициран техник с умения и знания, свързани с изграждането и експлоатацията на морското оборудване и инсталации, и който е запознат с приложимите разпоредби на държавата, в която оборудването трябва да бъде монтирано и/или използвано, и е преминал обучение по безопасност, за да идентифицира и избегне свързаните с това опасности.

Обхват на доставката

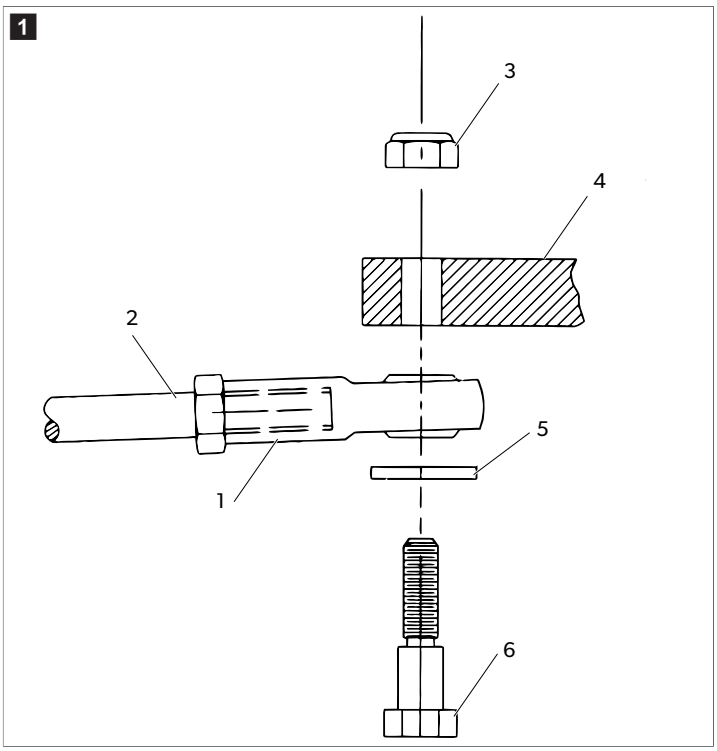

1	Сферичен накрайник	**4**	Рамо на кормилния лост
2	Кабелна клема	**5**	Шайба
3	Контрагайка	**6**	Болт на рамото

Инсталиране

Вижте ръководството за употреба, предоставено със системата за управление Jet Boat Mini-Rack (SH5220, SH91620, SSC143, SSC144, SSC145) или Jet Boat Mechanical Steering Helm Assembly (SH5087, SH5088), за подробни инструкции за монтаж на този компонент.

Изхвърляне

Когато е възможно, изхвърляйте опаковъчните материали е съответни съдове за рециклиране. Консултирайте се с местен център за рециклиране или със специализиран търговец за правилното изхвърляне на продукта в съответствие с действащите предписания.

Търговска гаранция

Вижте разделите по-долу за информация относно търговската гаранция и гаранционната поддръжка в САЩ, Канада и всички останали региони.

Австралия и Нова Зеландия

Ограничена търговска гаранция на разположение на qr.dometic.com/bfnePC. Ако имате въпроси или за да получите безплатно копие от ограничената търговска гаранция, свържете се с:

```
DOMETIC AUSTRALIA PTY LTD
1 JOHN DUNCAN COURT
VARSITY LAKES, QLD, 4227
1800-212-121

DOMETIC NEW ZEALAND LTD
373 NEILSON STREET
PENROSE, AUCKLAND, 1061
+64 9 622 1490
```

Само за Австралия

Нашите продукти идват с гаранция, която не може да бъде изключена според австралийския закон за потребителите. Вие имате право на замяна на уреда или връщане на парите при голяма повреда или на компенсация за всякакви други предвидими щети или загуби. Вие също имате право уредът да бъде ремонтиран или заменен ако не показва приемливо качество, дори и дефектът да не води до голяма повреда. Ползите, предоставени на Вас като потребител от тази търговска гаранция, са в допълнение към други права и средства за защита, които са на Ваше разположение съгласно закона.

Само за Нова Зеландия

Тази търговска гаранция е обвързана с условията и гаранциите, задължителни според Закона за гаранция на потребителите 1993(NZ).

Помощ на място

Можете да намерите помощ на място от следната връзка: dometic.com/dealer

САЩ и Канада

Ограничена търговска гаранция на разположение на qr.dometic.com/bfneEw.

Ако имате въпроси или за да получите безплатно копие от ограничената търговска гаранция, свържете се с:

```
DOMETIC CORPORATION
801 N SPRING ST
SPARTA, TN. 38583
1-800-730-4082
ts.mechanical@dometic.com
```

Всички останали региони

Важи гаранционният срок, определен от закона. Ако продуктът е дефектен, моля, свържете се с клона на производителя във вашата страна (вижте dometic.com/dealer) или с вашия търговец на дребно.

За обработка на търговската гаранция и ремонта, моля приложете следните документи при изпращането на уреда:

- Копие от фактурата с дата на покупката
- Причина за претенцията или описание на дефекта

Отбележете, че саморъчен или непрофесионален ремонт може има последствия за безопасността и да анулира търговската гаранция.

Авторски права

© 2026 Dometic Group. Визуалният вид на съдържанието на това ръководство е защитен от закона за авторското право и дизайна. Основният технически дизайн и съдържащите се в него продукти може да са защитени с дизайн, патент или да са в процес на патентоване. Търговските марки, споменати в това ръководство, принадлежат на Dometic Sweden AB. Всички права са запазени.

4445104996 2026-06-15

A complete list of Dometic companies, which comprise the Dometic Group, can be found in the public filings of: DOMETIC GROUP AB Hemvärnsgatan 15 SE-171 54 Solna Sweden

Eesti keel

Jugadüüsi kuuli pesa ühenduskomplekt – hoolduskomplekti juhised

Need juhised sisaldavad toote kohta olulist lisateavet või teavitusi. Need juhised ei ole mõeldud kogu tootega seotud teabe, juhiste ja/või ohutusteadete edastamiseks. Täieliku teabe saamiseks vaadake tootejuhendeid.

Toode on spetsiaalselt projekteeritud ja mõeldud kasutamiseks ainult merepaatide rakenduses.

Olulised märkused

Lugege see juhend tähelepanelikult läbi ja järgige kõiki selles esitatud juhiseid, suuniseid ja hoiatusi, et tagada alati toote õigesti paigaldamine, kasutamine ning hooldamine. See juhend PEAB jääma selle toote juurde.

Toote kasutamisega kinnitate, et olete kõik juhised, suunised ja hoiatused tähelepanelikult läbi lugenud ning mõistate ja nõustute järgima nendes sätestatud tingimusi. Nõustute kasutama seda toodet üksnes ettenähtud eesmärgil ja otstarbel ning kooskõlas kasutusjuhendis sätestatud juhiste, suuniste ja hoiatustega, samuti kooskõlas kõigi kohaldatavate õigusaktide ja eeskirjadega. Siin sätestatud juhiste ja hoiatuste lugemise ja järgimise eiramine võib põhjustada vigastusi teile ja kolmandatele isikutele, kahjustada teie toodet või läheduses asuvat muud vara. Toote kasutusjuhendit, sh juhiseid, suuniseid ja hoiatusi, ning seotud dokumente võidakse muuta ja uuendada. Värskeima tootekirjelduse leiate veebisaidilt documents.dometic.com.

Ohutusjuhised

Safety Video

Vaadake seda ohutusvideot, et õppida rooliseadet õigesti kasutama, vt qr.dometic.com/bfqlLt. Ohutusvideo vaatamine ei asenda kõikide toote juhendis sisalduvate juhiste, suuniste ja hoiatuste lugemist ega järgimist.

Sihtrühmad

Mehaanilise ja elektrilise paigaldusega peab tegelema ning seadme peab seadistama kvalifitseeritud tehnik, kes on tõestanud oma oskusi ja teadmisi merendusseadmete ülesehituse ja töö ning paigaldamise osas ja kes tunneb seadme paigaldus- ja/või kasutusriigis kehtivaid määrusi ning kes on läbinud ohutusalase koolituse, et tuvastada ja vältida vastavaid ohtusid.

Tarnekomplekt

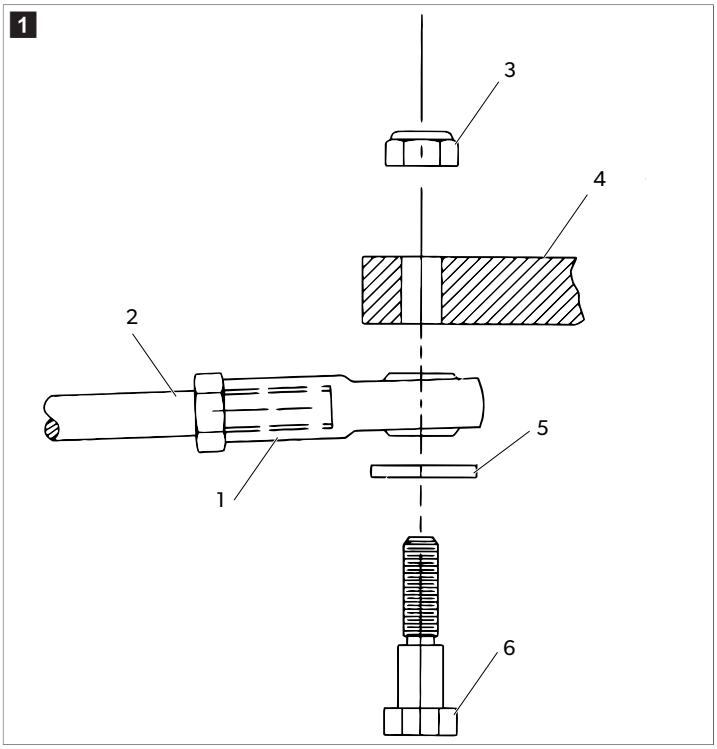

1	Sfääriline varda ots	**4**	Tiisli käsi
2	Kaabliklemm	**5**	Seib
3	Lukustusmutter	**6**	Õlapolt

Paigaldamine

Selle komponendi üksikasjalikke paigaldusjuhiseid vaadake roolisüsteemiga Jet Boat Mini-Rack (SH5220, SH91620, SSC143, SSC144, SSC145) või Jet Boat Mechanical Steering Helm Assembly (SH5087, SH5088) kaasas olevast kasutusjuhendist.

Kõrvaldamine

Kui võimalik, pange pakkematerjal vastavasse ringlussevõetava prügi kasti. Küsige nõu kohalikust ringlussevõtukeskusest või edasimüüjalt, kuidas anda toode kehtivate jäätmekäitlusnõuetega kooskõlas jäätmekäitlusse.

Garantii

Alljärgnevatest jaotistest leiate teabe garantii ja garantiitoe kohta USAs, Kanadas ja kõigis teistes piirkondades.

Austraalia ja Uus-Meremaa

Osalise garantii tingimused leiate aadressilt qr.dometic.com/bfnePC. Kui teil on küsimusi või soovite saada tasuta koopiat osalise garantii tingimustest, võtke ühendust järgmisel aadressil:

DOMETIC AUSTRALIA PTY LTD
1 JOHN DUNCAN COURT
VARSITY LAKES, QLD, 4227

1800-212-121

DOMETIC NEW ZEALAND LTD
373 NEILSON STREET
PENROSE, AUCKLAND, 1061
+64 9 622 1490

Ainult Austraalia

Meie toodetel on garantii, mida ei saa Austraalia tarbijakaitseseadusega välistada. Teil on õigus saada asendustoode või hüvitis, kui tekib tõsine rike ja kompensatsiooniks mis tahes muu mõistlikult eeldatava kahju eest. Samuti on teil õigus toodete remondile või asendamisele, kui toodete kvaliteet pole rahuldav ja rike ei liigitu tõsiseks rikkeks. Selle garantiiga lisanduvad teile tarbijana pakutavad eelised muudele õigustele ja õiguskaitsevahenditele, mis on teile seaduse alusel kättesaadavad.

Ainult Uus-Meremaa

Selle garantiieeskirja puhul kehtivad tingimused ja garantiid, mis on Uus-Meremaa tarbijakaitseseaduse Consumer Guarantees Act 1993(NZ) järgi kohustuslikud.

Kohalik tugi

Kohaliku toe andmed leiate järgmiselt aadressilt: dometic.com/dealer

Ameerika Ühendriigid ja Kanada

Osalise garantii tingimused leiate aadressilt qr.dometic.com/bfneEw.

Kui teil on küsimusi või soovite saada tasuta koopiat osalise garantii tingimustest, võtke ühendust järgmisel aadressil:

DOMETIC CORPORATION
801 N SPRING ST
SPARTA, TN. 38583
1-800-730-4082
ts.mechanical@dometic.com

Kõik muud piirkonnad

Kehtib seadusega ettenähtud garantii. Kui toode on defektne, võtke ühendust tootja kohaliku filiaaliga (vt dometic.com/dealer) või edasimüüjaga.

Remondi- ja garantiitööde töötlemiseks lisage palun alljärgnevad dokumendid, kui seadme meile saadate:

- ostukuupäevaga arve koopia;
- kaebuse põhjus või vea kirjeldus.

Pange tähele, et kui parandate ise või lasete mittekutselisel parandajal seda teha, võib see ohutust mõjutada ja garantii kehtetuks muuta.

Autoriõigus

© 2026 Dometic Group. Selle juhendi sisu visuaalne välimus on kaitstud autoriõiguse ja disainilahenduse seadusega. Selle aluseks olev tehniline disain ja selles sisalduvad tooted võivad olla disainilahenduse või patendiga kaitstud või olla patendi ootel. Selles juhendis mainitud kaubamärgid kuuluvad ettevõttele Dometic Sweden AB. Kõik õigused on kaitstud.

4445104996 2026-06-15

A complete list of Dometic companies, which comprise the Dometic Group, can be found in the public filings of: DOMETIC GROUP AB Hemvärnsgatan 15 SE-171 54 Solna Sweden

Ελληνικά

Κιτ συνδέσμου υποδοχής σφαιρικού στομίου για σκάφη τζετ - Οδηγίες κιτ σέρβις

Αυτές οι οδηγίες περιέχουν σημαντικές συμπληρωματικές πληροφορίες ή ειδοποιήσεις για το προϊόν. Αυτές οι οδηγίες δεν αποσκοπούν στην παροχή όλων των πληροφοριών, οδηγιών ή/και μηνυμάτων ασφαλείας που σχετίζονται με το προϊόν. Για πλήρεις πληροφορίες, ανατρέξτε στα εγχειρίδια του προϊόντος.

Το προϊόν έχει σχεδιαστεί ειδικά και προορίζεται για χρήση αποκλειστικά σε εφαρμογές θαλάσσιας ναυσιπλοΐας.

Σημαντικές σημειώσεις

Παρακαλούμε να διαβάσετε προσεκτικά αυτές τις οδηγίες και να ακολουθήσετε όλες τις οδηγίες, τους κανονισμούς και τις προειδοποιήσεις που περιλαμβάνονται στο εγχειρίδιο αυτού του προϊόντος, έτσι ώστε να διασφαλίζεται πάντοτε η σωστή εγκατάσταση, χρήση και συντήρηση του προϊόντος. Αυτές οι οδηγίες ΠΡΈΠΕΙ πάντοτε να συνοδεύουν το προϊόν.

Με τη χρήση του προϊόντος επιβεβαιώνετε δια του παρόντος ότι έχετε διαβάσει προσεκτικά όλες τις οδηγίες, τους κανονισμούς και τις προειδοποιήσεις καθώς και ότι έχετε κατανοήσει και συμφωνείτε να τηρήσετε τους όρους και τις προϋποθέσεις που ορίζονται στο παρόν έγγραφο. Συμφωνείτε να χρησιμοποιείτε αυτό το προϊόν μόνο για τον προβλεπόμενο σκοπό και την προβλεπόμενη χρήση, πάντοτε σύμφωνα με τις οδηγίες, τους κανονισμούς και τις προειδοποιήσεις που ορίζονται στο παρόν εγχειρίδιο προϊόντος καθώς και σύμφωνα με όλους τους ισχύοντες νόμους και κανονισμούς. Σε περίπτωση μη ανάγνωσης και τήρησης των οδηγιών και των προειδοποιήσεων που ορίζονται στο παρόν έγγραφο, ενδέχεται να προκληθούν τραυματισμοί σε εσάς τον ίδιο και σε τρίτους, ζημιά στο προϊόν σας ή υλικές ζημιές σε άλλες ιδιοκτησίες στο άμεσο περιβάλλον. Αυτό το εγχειρίδιο προϊόντος, συμπεριλαμβανομένων των οδηγιών, των κανονισμών, των προειδοποιήσεων και των σχετικών εγγράφων, ενδέχεται να υποβληθεί σε τροποποιήσεις και ενημερώσεις. Για ενημερωμένες πληροφορίες για το προϊόν, επισκεφθείτε την ηλεκτρονική διεύθυνση documents.dometic.com.

Υποδείξεις ασφαλείας

Safety Video

Παρακολουθήστε αυτό το βίντεο ασφαλείας, για να μάθετε τη σωστή χρήση του συστήματος διεύθυνσης, βλ. qr.dometic.com/bfqlLt. Η παρακολούθηση του βίντεο ασφαλείας δεν αντικαθιστά την ανάγνωση και τήρηση όλων των οδηγιών, των κατευθυντήριων γραμμών και των προειδοποιήσεων που περιλαμβάνονται στο εγχειρίδιο του προϊόντος.

Ομάδες στόχος

Η μηχανική και ηλεκτρολογική εγκατάσταση καθώς και η ρύθμιση της συσκευής πρέπει να πραγματοποιούνται από έναν εξειδικευμένο τεχνικό, ο οποίος διαθέτει αντίστοιχη κατάρτιση και επαρκείς γνώσεις σχετικά με την κατασκευή και τον χειρισμό θαλάσσιου εξοπλισμού και εγκαταστάσεων, είναι εξοικειωμένος με τους σχετικούς κανονισμούς της χώρας, στην οποία πρόκειται να εγκατασταθεί ή/και να χρησιμοποιηθεί ο εξοπλισμός και έχει λάβει εκπαίδευση ασφαλείας για την αναγνώριση και την αποφυγή των σχετικών κινδύνων.

Περιεχόμενα συσκευασίας

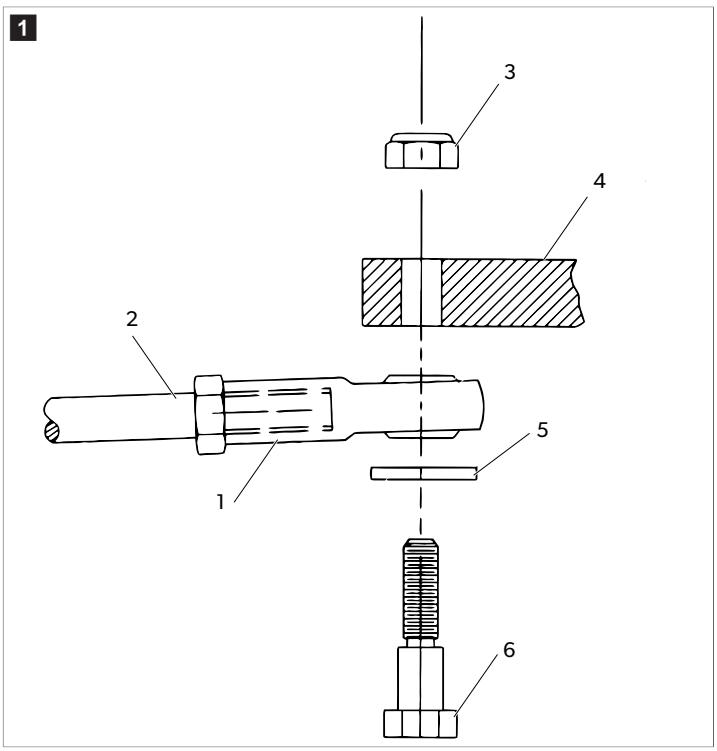

1	Σφαιρικό άκρο ράβδου	**4**	Βραχίονας μοχλού διεύθυνσης

2	Ακροδέκτης καλωδίου	**5**	Ροδέλα
3	Παξιμάδι ασφάλισης	**6**	Βίδα με πατούρα

Εγκατάσταση

Ανατρέξτε στο εγχειρίδιο τοποθέτησης και χρήσης που παρέχεται με το σύστημα διεύθυνσης Jet Boat Mini-Rack (SH5220, SH91620, SSC143, SSC144, SSC145) ή το Jet Boat Mechanical Steering Helm Assembly (SH5087, SH5088) για λεπτομερείς οδηγίες τοποθέτησης για αυτό το εξάρτημα.

Απόρριψη

Εάν είναι εφικτό, απορρίψτε τα υλικά συσκευασίας στους αντίστοιχους κάδους ανακύκλωσης. Συμβουλευθείτε ένα τοπικό κέντρο ανακύκλωσης ή έναν εξειδικευμένο έμπορο για λεπτομέρειες σχετικά με τον τρόπο απόρριψης του προϊόντος σύμφωνα με τους ισχύοντες κανονισμούς διάθεσης απορριμμάτων.

Εμπορική εγγύηση

Ανατρέξτε στις παρακάτω παραγράφους για πληροφορίες σχετικά με την εμπορική εγγύηση και την υποστήριξη εμπορικής εγγύησης στις ΗΠΑ, στον Καναδά και σε όλες τις άλλες περιοχές.

Αυστραλία και Νέα Ζηλανδία

Η περιορισμένη εμπορική εγγύηση είναι διαθέσιμη στην ηλεκτρονική διεύθυνση qr.dometic.com/bfnePC. Σε περίπτωση ερωτήσεων ή για τη δωρεάν λήψη ενός αντιτύπου της περιορισμένης εμπορικής εγγύησης, επικοινωνήστε με:

```
DOMETIC AUSTRALIA PTY LTD
1 JOHN DUNCAN COURT
VARSITY LAKES, QLD, 4227
1800-212-121

DOMETIC NEW ZEALAND LTD
373 NEILSON STREET
PENROSE, AUCKLAND, 1061
+64 9 622 1490
```

Μόνο Αυστραλία

Τα προϊόντα μας συνοδεύονται από εγγυήσεις, οι οποίες δεν μπορούν να εξαιρεθούν βάσει του Δικαίου Προστασίας Καταναλωτών της Αυστραλίας. Δικαιούστε αντικατάσταση ή επιστροφή χρημάτων σε περίπτωση κύριας βλάβης καθώς και αποζημίωση για τυχόν άλλη εύλογα προβλέψιμη απώλεια ή ζημία. Επίσης δικαιούστε την επισκευή ή την αντικατάσταση των προϊόντων, εάν τα προϊόντα δεν παρουσιάζουν αποδεκτή ποιότητα και η αναφερόμενη βλάβη δεν ισοδυναμεί με κύρια βλάβη. Τα οφέλη που παρέχονται σε εσάς ως καταναλωτή από την παρούσα εμπορική εγγύηση είναι επιπλέον των άλλων δικαιωμάτων και μέσων έννομης προστασίας που είναι διαθέσιμα σε εσάς σύμφωνα με τον νόμο.

Μόνο Νέα Ζηλανδία

Αυτή η πολιτική εμπορικής εγγύησης υπόκειται στους υποχρεωτικούς όρους και στις υποχρεωτικές εγγυήσεις, που ορίζει ο Νόμος περί Εγγυήσεων Καταναλωτών 1993(NZ).

Τοπική υποστήριξη

Παρακαλούμε αναζητήστε το τοπικό τμήμα υποστήριξης στην παρακάτω διεύθυνση σύνδεσης: dometic.com/dealer

Ηνωμένες Πολιτείες και Καναδάς

Η περιορισμένη εμπορική εγγύηση είναι διαθέσιμη στην ηλεκτρονική διεύθυνση qr.dometic.com/bfneEw.

Σε περίπτωση ερωτήσεων ή για τη δωρεάν λήψη ενός αντιτύπου της περιορισμένης εμπορικής εγγύησης, επικοινωνήστε με:

```
DOMETIC CORPORATION
801 N SPRING ST
SPARTA, TN. 38583
1-800-730-4082
ts.mechanical@dometic.com
```

Όλες οι άλλες περιοχές

Ισχύει η νόμιμη διάρκεια εμπορικής εγγύησης. Εάν το προϊόν είναι ελαττωματικό, επικοινωνήστε με τον αντιπρόσωπο του κατασκευαστή στη χώρα σας (βλ. dometic.com/dealer) ή στο κατάστημα αγοράς.

Για τυχόν επισκευή ή αξίωση κάλυψης από την εμπορική εγγύηση, παρακαλούμε να αποστείλετε επίσης τα παρακάτω έγγραφα μαζί με τη συσκευή:

- Ένα αντίγραφο της απόδειξης αγοράς με την ημερομηνία αγοράς
- Τον λόγο για την αξίωση κάλυψης από την εγγύηση ή μια περιγραφή της βλάβης

Λάβετε υπόψη ότι τυχόν επισκευή από εσάς τον ίδιο ή μη επαγγελματική επισκευή ενδέχεται να έχει συνέπειες ασφαλείας καθώς και να αποτελέσει αιτία ακύρωσης της εμπορικής εγγύησης.

Προστασία πνευματικής ιδιοκτησίας

© 2026 Όμιλος Dometic. Η εμφάνιση των περιεχομένων σε αυτές το εγχειρίδιο προστατεύεται από τη νομοθεσία περί πνευματικής ιδιοκτησίας και σχεδίασης. Η υποκείμενη τεχνική σχεδίαση και τα προϊόντα που περιλαμβάνονται στο παρόν εγχειρίδιο ενδέχεται να προστατεύονται βάσει σχεδίασης, διπλώματος ευρεσιτεχνίας ή να εκκρεμεί η έκδοση διπλωμάτων ευρεσιτεχνίας για αυτά. Τα εμπορικά σήματα που αναφέρονται στο παρόν εγχειρίδιο ανήκουν στην Dometic Sweden AB. Με την επιφύλαξη κάθε δικαιώματος.

4445104996 2026-06-15

A complete list of Dometic companies, which comprise the Dometic Group, can be found in the public filings of: DOMETIC GROUP AB Hemvärnsgatan 15 SE-171 54 Solna Sweden

Lietuvių k.

Katerio antgalio rutulinio lizdo jungties komplektas – techninės priežiūros komplekto instrukcijos

Šiose instrukcijose pateikiama svarbi papildoma informacija arba pastabos apie gaminį. Šios instrukcijos nėra skirtos pateikti visą informaciją, nurodymus ir (arba) saugos pranešimus, susijusius su gaminiu. Norėdami gauti išsamią informaciją, žr. gaminio naudotojo vadovus.

Gaminys yra specialiai sukurtas ir skirtas naudoti tik jūrų laivybai.

Svarbios pastabos

Atidžiai perskaitykite šią instrukciją ir sekite visas instrukcijas, nurodymus ir perspėjimus, pateiktus šiame gaminio vadove, ir griežtai jų laikykitės, kad užtikrintumėte, jog šis gaminys visada bus įrengtas, naudojamas ir prižiūrimas tinkamai. Ši instrukcija PRIVALO likti šalia šio gaminio.

Naudodamiesi šiuo gaminiu patvirtinate, kad atidžiai perskaitėte visas instrukcijas, nurodymus ir perspėjimus ir suprantate dokumente išdėstytas sąlygas bei sutinkate jų laikytis. Šį gaminį sutinkate naudoti tik pagal numatytąją paskirtį ir taip, kaip nurodo šioje gaminio instrukcijoje pateiktos instrukcijos, nurodymai ir perspėjimai, taip pat laikydamiesi taikomų teisių ir teisės aktų. Nesusipažinus su šioje instrukcijoje pateiktomis instrukcijomis ir perspėjimais ir jų nesilaikius galite susižaloti patys ir sužaloti kitus asmenis, pažeisti gaminį arba pridaryti žalos kitai netoliese esančiai nuosavybei. Ši gaminio instrukcija, taip pat ir instrukcijos, nurodymai, perspėjimai ir kiti susiję dokumentai, gali būti keičiami ir atnaujinami. Norėdami gauti naujausios informacijos apie gaminį, apsilankykite adresu documents.dometic.com.

Saugos instrukcijos

Safety Video

Peržiūrėkite šį saugos vaizdo įrašą ir sužinokite, kaip tinkamai naudoti vairavimo sistemą, žr. qr.dometic.com/bfqlLt. Saugos vaizdo įrašo peržiūra nepakeičia visų instrukcijų, gairių ir įspėjimų, įtrauktų į gaminio vadovą, skaitymo bei laikymosi.

Tikslinės grupės

Prietaiso mechaninius darbus, elektros instaliaciją ir nustatymą turi atlikti kvalifikuotas technikas, turintis laivų įrangos ir sistemų montavimo ir eksploatavimo įgūdžių bei žinių. Be to, šis asmuo turi būti susipažinęs su šalyje, kurioje įranga montuojama ir (arba) naudojama, taikomomis taisyklėmis ir dalyvavęs saugos mokymuose, kad galėtų nustatyti ir išvengti susijusių pavojų.

Pristatoma komplektacija

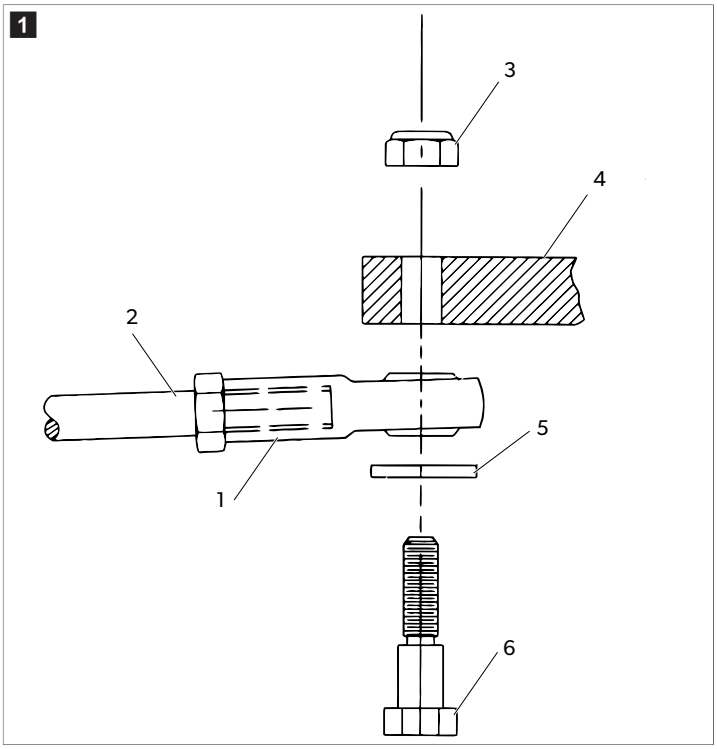

1	Gaubtas strypo galas	**4**	Vairalazdė
2	Kabelių gnybtas	**5**	Poveržlė
3	Fiksavimo veržlė	**6**	Peties varžtas

Montavimas

Išsamios šio komponento montavimo instrukcijos pateikiamos su Jet Boat Mini-Rack vairavimo sistema (SH5220, SH91620, SSC143, SSC144, SSC145) arba su Jet Boat Mechanical Steering Helm Assembly (SH5087, SH5088) pateikiamame montavimo ir naudojimo vadove.

Utilizavimas

Jei įmanoma, pakavimo medžiagą sudėkite į atitinkamas perdirbimo šiukšliadėžes. Išsamios informacijos apie tai, kaip gaminį pašalinti pagal galiojančias atliekų šalinimo taisykles, teiraukitės vietiniame perdirbimo centre arba specializuoto prekiautojo.

Garantija

Toliau esančiuose skyriuose rasite informacijos apie garantiją ir garantinį palaikymą JAV, Kanadoje ir visuose kituose regionuose.

Australija ir Naujoji Zelandija

Ribotoji garantija pateikiama adresu qr.dometic.com/bfnePC. Jei turite klausimų arba norite nemokamai gauti ribotosios garantijos kopiją, susisiekite su mumis:

DOMETIC AUSTRALIA PTY LTD
1 JOHN DUNCAN COURT

VARSITY LAKES, QLD, 4227
1800-212-121

DOMETIC NEW ZEALAND LTD
373 NEILSON STREET
PENROSE, AUCKLAND, 1061
+64 9 622 1490

Informacija tik Australijai

Mūsų prekėms suteikiamos garantijos, kurių negalima atmesti pagal Australijos vartotojų įstatymą. Jūs turite teisę į prekės pakeitimą arba grąžinimą, jei kilo didelis gedimas, ir į kompensaciją už bet kokius kitus pagrįstai numatomus nuostolius ar žalą. Jūs taip pat turite teisę reikalauti, kad prekės būtų pataisytos arba pakeistos, jei jos nėra priimtinos kokybės, o gedimas nėra didelis gedimas. Privilegijos, kurias jums kaip vartotojui suteikia ši garantija, papildo kitas teises ir teisių gynimo priemones, kuriomis galite naudotis pagal įstatymus.

Informacija tik Naujajai Zelandijai

Šiai garantijų politikai taikomos sąlygos ir garantijos, kurios yra privalomos, kaip numatyta 1993 m. Vartotojų garantijų akte (NZ).

Vietinė pagalba

Vietinę pagalbą rasite spustelėję toliau pateiktą nuorodą su adresu: dometic.com/dealer

Jungtinės Amerikos Valstijos ir Kanada

Ribotoji garantija pateikiama adresu qr.dometic.com/bfneEw.

Jei turite klausimų arba norite nemokamai gauti ribotosios garantijos kopiją, susisiekite su mumis:

DOMETIC CORPORATION
801 N SPRING ST
SPARTA, TN. 38583
1-800-730-4082
ts.mechanical@dometic.com

Visi kiti regionai

Taikomas įstatymų nustatytas garantinis laikotarpis. Jei gaminys pažeistas, susisiekite su jūsų šalyje veikiančiu gamintojo filialu (žr. dometic.com/dealer) arba prekiautoju.

Jei reikalingas remontas ir garantinis aptarnavimas, pristatydami prietaisą pateikite šiuos dokumentus:

- Kvito kopiją su nurodyta pirkimo data
- Pretenzijos priežastį arba gedimo aprašymą

Atminkite, kad savarankiškas arba neprofesionalus remontas gali turėti pasekmių saugai ir anuliuoti garantiją.

Autorių teisės

© 2026 „Dometic Group“. Šio vadovo vaizdinis pavidalas ir turinys saugomi pagal autorių teisių ir dizaino įstatymus. Pamatinis techninis dizainas ir aprašyti gaminiai gali būti saugomi pagal dizainą, patentą arba patento paraišką. Šiame vadove minimi prekių ženklai priklauso „Dometic Sweden AB“. Visos teisės saugomos.

4445104996 2026-06-15

A complete list of Dometic companies, which comprise the Dometic Group, can be found in the public filings of:
DOMETIC GROUP AB Hemvärnsgatan 15 SE-171 54 Solna Sweden

Latviešu

Strūklas sprauslas lodveida savienojuma savienotāja komplekts – servisa komplekta instrukcijas

Šajās instrukcijās ir svarīga papildu informācija vai paziņojumi par produktu. Šīs instrukcijas nav paredzētas, lai sniegtu visu informāciju, norādījumus un/vai drošības ziņojumus, kas saistīti ar produktu. Pilnīgu informāciju skatiet produkta rokasgrāmatās.

Šis produkts ir īpaši izstrādāts un paredzēts lietošanai tikai laivošanas aprīkojumā jūras vidē.

Svarīgas piezīmes

Lūdzam rūpīgi izlasīt un ņemt vērā visus produkta rokasgrāmatā iekļautos norādījumus, vadlīnijas un brīdinājumus, lai nodrošinātu, ka jūs šo produktu vienmēr uzstādāt, lietojat un apkopjat atbilstoši. Šie norādījumi ir OBLIGĀTI jāsaglabā kopā ar šo produktu.

Lietojot šo produktu, jūs apstiprināt, ka esat rūpīgi izlasījuši visus norādījumus, vadlīnijas un brīdinājumus, un jūs saprotat un piekrītat ievērot šeit izklāstītos noteikumus un nosacījumus. Jūs piekrītat lietot šo produktu tikai tā paredzētajam mērķim un lietojumam saskaņā ar norādījumiem, vadlīnijām un brīdinājumiem, kas izklāstīti šī produkta rokasgrāmatā, kā arī ievērojot visus piemērojamos normatīvos aktus. Šeit izklāstīto norādījumu un brīdinājumu neizlasīšana un neievērošana var izraisīt traumas sev un citiem, vai radīt bojājumus pašam produktam vai apkārt esošam īpašumam. Informācija šajā produkta rokasgrāmatā, tajā skaitā norādījumi, vadlīnijas, brīdinājumi un saistītā dokumentācija, var tikt mainīta un papildināta. Lai iegūtu jaunāko ražojuma informāciju, apmeklējiet vietni documents.dometic.com.

Drošības instrukcijas

Safety Video

Noskatieties šo drošības informācijas video, lai uzzinātu, kā pareizi izmantot stūres sistēmu; skatiet qr.dometic.com/bfqlLt. Drošības informācijas video noskatīšanās neaizstāj visu produkta rokasgrāmatā ietverto instrukciju, vadlīniju un brīdinājumu izlasīšanu un ievērošanu.

Mērķauditorija

Ierīces mehānisko un elektrisko uzstādīšanu un konfigurēšanu drīkst veikt tikai kvalificēts tehniķis, kuram ir pārbaudītas prasmes un zināšanas par kuģu aprīkojuma un ietaišu uzbūvi un lietošanu un kurš pārzina spēkā esošos noteikumus šī aprīkojuma uzstādīšanas un/vai izmantošanas valstī, kā arī ir saņēmis drošības instruktāžu iespējamo risku noteikšanai un novēršanai.

Komplektācija

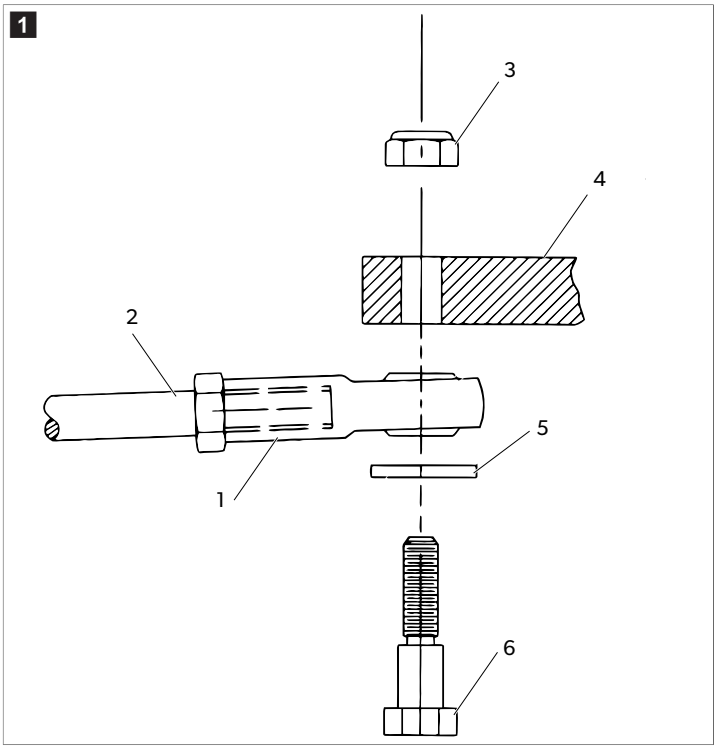

1	Sfēriskais šarnīra uzgalis	**4**	Stūres grozīkļa svira
2	Troses gala uzgalis	**5**	Starplika
3	Pretuzgrieznis	**6**	Pleca skrūve

Uzstādīšana

Detalizētas šī komponenta montāžas instrukcijas skatiet uzstādīšanas un lietošanas rokasgrāmatā, kas nodrošināta kopā ar Jet Boat Mini-Rack stūres sistēmu (SH5220, SH91620, SSC143, SSC144, SSC145) vai Jet Boat Mechanical Steering Helm Assembly (SH5087, SH5088).

Atkritumu pārstrāde

Ja iespējams, iepakojuma materiālus izmetiet atbilstošos atkritumu šķirošanas konteineros. Informāciju par produkta utilizāciju, ievērojot spēkā esošos atkritumu apsaimniekošanas noteikumus, konsultējieties ar vietējo atkritumu pārstrādes centru vai specializēto tirgotāju.

Komerciālā garantija

Informāciju par komerciālo garantiju un komerciālās garantijas atbalstu ASV, Kanādā un visos pārējos reģionos skatiet tālāk esošajās sadaļās.

Austrālija un Jaunzēlande

Ierobežotā komerciālā garantija ir pieejama vietnē qr.dometic.com/bfnePC. Ja jums ir jautājumi vai vēlaties bez maksas saņemt ierobežotās komerciālās garantijas eksemplāru, kontaktinformācija ir šāda:

```
DOMETIC AUSTRALIA PTY LTD
1 JOHN DUNCAN COURT
VARSITY LAKES, QLD, 4227
1800-212-121

DOMETIC NEW ZEALAND LTD
373 NEILSON STREET
PENROSE, AUCKLAND, 1061
+64 9 622 1490
```

Tikai Austrālijā

Mūsu precēm ir komerciālā garantija, kuru nedrīkst izslēgt saskaņā ar Austrālijas patērētāju tiesību normām. Jums ir tiesības uz nomaiņu vai naudas atgriešanu par būtiskiem defektiem un uz kompensāciju par citiem pamatoti paredzamiem zaudējumiem vai bojājumiem. Jums ir arī tiesības pieprasīt preču remontu vai nomaiņu, ja preču kvalitāte ir nepieņemama, bet defekti nav uzskatāmi par būtiskiem defektiem. Šīs komerciālās garantijas sniegtās priekšrocības patērētājam ir papildus citiem tiesību aktos paredzētajiem tiesiskās aizsardzības līdzekļiem un tiesībām.

Tikai Jaunzēlandē

Uz šo komerciālo garantiju attiecināmi noteikumi un garantijas, kas noteiktas kā obligātas 1993. gada Patērētāju garantiju likumā (NZ).

Vietējais atbalsts

Lai uzzinātu par vietējā atbalsta iespējām, apmeklējiet tālāk norādīto saiti: dometic.com/dealer

Amerikas Savienotās Valstis un Kanāda

Ierobežotā komerciālā garantija ir pieejama vietnē qr.dometic.com/bfneEw.

Ja jums ir jautājumi vai vēlaties bez maksas saņemt ierobežotās komerciālās garantijas eksemplāru, kontaktinformācija ir šāda:

```
DOMETIC CORPORATION
801 N SPRING ST
SPARTA, TN. 38583
1-800-730-4082
ts.mechanical@dometic.com
```

Visi pārējie reģioni

Ir spēkā likumā noteiktais komerciālās garantijas periods. Produkta bojājumu gadījumā sazinieties ar ražotāja filiāli savā valstī (skatiet dometic.com/dealer) vai tirgotāju.

Nosūtot ierīci remontam komerciālās garantijas ietvaros, pievienojiet šādus dokumentus:

- čeka kopiju, kurā norādīts iegādes datums;
- pretenzijas iesniegšanas iemeslu vai bojājuma aprakstu.

Ņemiet vērā, ka pašrocīgi vai neprofesionāli veikts remonts var radīt drošības riskus, un komerciālā garantija var tikt anulēta.

Autortiesības

© 2026 Dometic Group. Šīs rokasgrāmatas satura vizuālo izskatu aizsargā autortiesību un dizaina likums. Pamatā esošais tehniskais risinājums un šajā dokumentā ietvertie izstrādājumi var būt aizsargāti ar dizainparaugu, patentu vai patenta pieteikumu. Šajā rokasgrāmatā minētās preču zīmes pieder Dometic Sweden AB. Visas tiesības ir aizsargātas.

4445104996 2026-06-15

A complete list of Dometic companies, which comprise the Dometic Group, can be found in the public filings of: DOMETIC GROUP AB Hemvärnsgatan 15 SE-171 54 Solna Sweden