DOMETIC

MOBILE COOLING

RECON CF

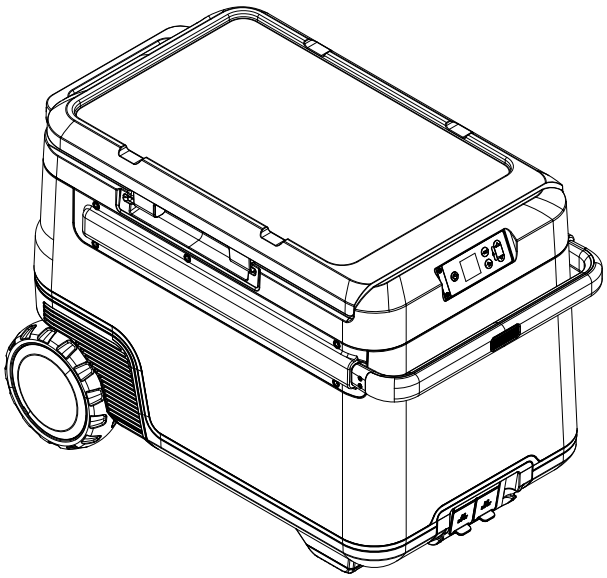

Recon CF 47DZW

EN **Cooler**
Operating Manual 3

DE **Kühlbox**
Bedienungsanleitung 22

FR **Glacière**
Manuel d'utilisation 42

ES **Nevera**
Instrucciones de uso 62

PT **Geleira**
Manual de instruções 82

IT **Frigorifero portatile**
Istruzioni per l'uso 102

NL **Koeler**
Gebruiksaanwijzing 122

DA **Køleboks**
Betjeningsvejledning 142

SV **Kylbox**
Bruksanvisning 161

NO **Kjøleboks**
Bruksanvisning 180

FI **Kylmälaite**
Käyttöohje 199

PL **Lodówka przenośna**
Instrukcja obsługi 219

SK **Chladiaci box**
Návod na obsluhu 239

CS **Chladicí box**
Návod k obsluze 258

HU **Hűtőláda**
Használati utasítás 278

HR **Hladnjak**
Upute za rukovanje 298

TR **Soğutucu**
Kullanma Kılavuzu 318

SL **Hladilna torba**
Navodilo za uporabo 336

RO **Aparat de răcire**
Instrucțiuni de operare 355

BG **Кпмпресорна хладилна чанта**
Инструкция за експлоатация 375

ET **Jahuti**
Kasutusjuhend 395

EL **Ψυγείο**
Οδηγίες χειρισμού 414

LT **Šaldytuvas**
Naudojimo vadovas 435

LV **Dzesēšanas ierīce**
Lietošanas rokasgrāmata 455

AR جهاز التبريد
دليل التشغيل 475

Notices

Copyright..... 2
Trademark Bluetooth®..... 2

Copyright

© 2026 Dometic Group. The visual appearance of the contents of this manual is protected by copyright and design law. The underlying technical design and the products contained herein may be protected by design, patent or pending patent. The trademarks mentioned in this manual belong to Dometic Sweden AB. All rights are reserved.

Trademark Bluetooth®

The Bluetooth® word mark and logos are registered trademarks owned by Bluetooth SIG, Inc. and any use of such marks by Dometic is under license.

English

1 Important notes....3
2 Explanation of symbols....3
3 Related documents....3
4 Safety instructions....3
5 Explanation of symbols on the device....5
6 Scope of delivery....5
7 Intended use....6
8 Technical description....6
9 Before first use....7
10 Operation....8
11 Cleaning and maintenance....16
12 Troubleshooting....17
13 Warranty....19
14 Disposal....19
15 Technical data....20

1 Important notes

Please read these instructions carefully and follow all instructions, guidelines, and warnings included in this product manual in order to ensure that you install, use, and maintain the product properly at all times. These instructions MUST stay with this product.

By using the product, you hereby confirm that you have read all instructions, guidelines, and warnings carefully and that you understand and agree to abide by the terms and conditions as set forth herein. You agree to use this product only for the intended purpose and application and in accordance with the instructions, guidelines, and warnings as set forth in this product manual as well as in accordance with all applicable laws and regulations. A failure to read and follow the instructions and warnings set forth herein may result in an injury to yourself and others, damage to your product or damage to other property in the vicinity. This product manual, including the instructions, guidelines, and warnings, and related documentation, may be subject to changes and updates. For up-to-date product information, please visit documents.dometic.com.

2 Explanation of symbols

A signal word will identify safety messages and property damage messages, and also will indicate the degree or level of hazard seriousness.

DANGER!
- Indicates a hazardous situation that, if not avoided, will result in death or serious injury.

WARNING!
- Indicates a hazardous situation that, if not avoided, could result in death or serious injury.

CAUTION!
- Indicates a hazardous situation that, if not avoided, could result in minor or moderate injury.

NOTICE!
- Indicates a situation that, if not avoided, could result in property damage.

NOTE Supplementary information for operating the product.

3 Related documents

Find the Recon battery operating manual online on qr.dometic.com/bgWno6.

4 Safety instructions

DANGER! Electrocution hazard
- If the device is powered by the mains, ensure that the power supply has a residual current device (RCD), a residual current circuit breaker (RCCB), or a ground fault circuit interrupter (GFCI). Installation, especially in potentially damp areas, must be in accordance with all applicable installation regulations.
- Do not touch bare cables with your bare hands. This applies especially when operating the device from the AC mains.
- Before starting the device, ensure that the power cable and the plug are dry.

WARNING! Explosion hazard
- Do not store any explosive substances such as spray cans with a flammable propellant in the cooling device.

WARNING! Electrocution hazard

- Do not operate the cooling device if it is visibly damaged.
- If the cooling device's power cable is damaged, it must be replaced with a suitable power cable or assembly available from the manufacturer or its service agent to prevent safety hazard.
- This cooling device may only be repaired by qualified personnel. Improper repairs can lead to considerable hazards.
- Plug the device to sockets that ensure proper connection especially when the device needs to be earthed.

WARNING! Fire hazard

- When positioning the cooling device, ensure that the supply cord is not trapped or damaged.
- Do not locate multiple portable socket-outlets or portable power supplies at the rear of the device.
- In the event of any damage to the refrigerant circuit:
  - Keep open flames and potential ignition sources away from the cooling device.
  - Ventilate the room well.
  - Switch off the cooling device.
- For cooling devices with flammable refrigerant: The refrigeration circuit contains a small quantity of an environmentally friendly but flammable refrigerant. The refrigerant does not damage the ozone layer and does not increase the greenhouse effect. Any leaking refrigerant may ignite.
- To reduce the risk of fire, maintenance must only be performed by an authorized service person.
- Keep the ventilation openings on the device housing or in installations free of obstructions.
- Do not use any mechanical objects or other means to speed up the defrosting process, unless they have been recommended by the manufacturer for this purpose.
- Do not open or damage the refrigerant circuit.
- Do not use electrical devices inside the cooling device unless they are recommended by the manufacturer for that purpose.
- Do not expose the appliance or battery to excessive temperature.

WARNING! Health hazard

- **For the European Union, UK and Turkey:** This device can be used by children aged from 8 years and above and persons with reduced physical, sensory or mental capabilities or lack of experience and knowledge if they have been given supervision or instruction concerning use of the device in a safe way and understand the hazards involved. **For all other regions:** This device is not intended for use by persons (including children) with reduced physical, sensory or mental capabilities, or lack of experience and knowledge, unless they have been given supervision or instruction concerning use of the device by a person responsible for their safety.
- Children aged from 3 to 8 years are allowed to load and unload cooling devices.
- Children must be supervised to ensure that they do not play with the device.
- Cleaning and user maintenance must not be carried out by unsupervised children.

CAUTION! Electrocution hazard

- Before starting the cooling device, ensure that the power cable and the plug are dry.
- Disconnect the cooling device from the power supply
  - Before each cleaning and maintenance
  - After every use
- Be aware of the risk of short-circuiting the terminals of the battery-operated appliance or battery by metal objects.

CAUTION! Health hazard

- To avoid contamination of food, observe the following instructions:
  - Check if the cooling capacity of the cooling device is suitable for storing the food to be cooled.
  - Food may only be stored in its original packaging or in suitable containers.
  - Opening the cooling device for long periods of time can cause significant increase of the temperature in the compartments of the device.
  - Clean regularly surfaces that can come in contact with food and accessible drainage systems.
- If the cooling device is left empty for long periods:
  - Switch off the cooling device.
  - Defrost the cooling device.
  - Clean and dry the cooling device.
  - Leave the lid open to prevent mold from developing within the cooling device.

NOTICE! Damage hazard

- Check that the voltage specification on the rating label corresponds to that of the energy supply.
- Only connect the cooling device as follows:
  - With the DC connection cable to a DC power supply in the vehicle
  - With the AC connection cable to an AC power supply
- Never pull the plug out of the socket by the cable.

- If the cooling device is connected to a DC outlet, disconnect the cooling device and other power consuming devices from the battery before connecting a quick charging device.
- If the cooling device is connected to a DC outlet, disconnect the cooling device or switch it off when turning off the engine. Otherwise the battery may be discharged.
- The cooling device is not suitable for transporting caustic materials or materials containing solvents.
- The insulation of the cooling device contains flammable cyclopentane and requires special disposal procedures. Deliver the cooling device at the end of its life-cycle to an appropriate recycling center.
- Do not place the cooling device near open flames or other heat sources such as heaters, direct sunlight, gas ovens, and similar items.
- **Risk of overheating!** Ensure at all times that there is a minimum of 50 mm ventilation on all sides of the cooling device. Keep the ventilation area free of any objects that could obstruct the air flow to the cooling components. Do not use or store the cooling device in closed compartments or areas with none or minimal air flow.
- Do not fill the inner container with ice or fluids.
- Never immerse the cooling device in water.
- Protect the cooling device and cables against heat and moisture.
- The cooling device shall not be exposed to rain.

NOTE Battery discharge risk
The cooling device includes a battery protection feature that can help reduce the risk of discharging the vehicle's starting battery. Battery discharge risk varies depending on vehicle battery condition, installation, and usage.

- If the vehicle engine will remain off for a prolonged period, switch the cooling device off or power it from an appropriate house battery system.

5 Explanation of symbols on the device

Warning! Risk of fire. Flammable materials.

USA/Canada only. Warning! Risk of fire. Flammable materials.

Warning! Risk of damage or malfunction caused by moisture.
Keep away from rain.

6 Scope of delivery

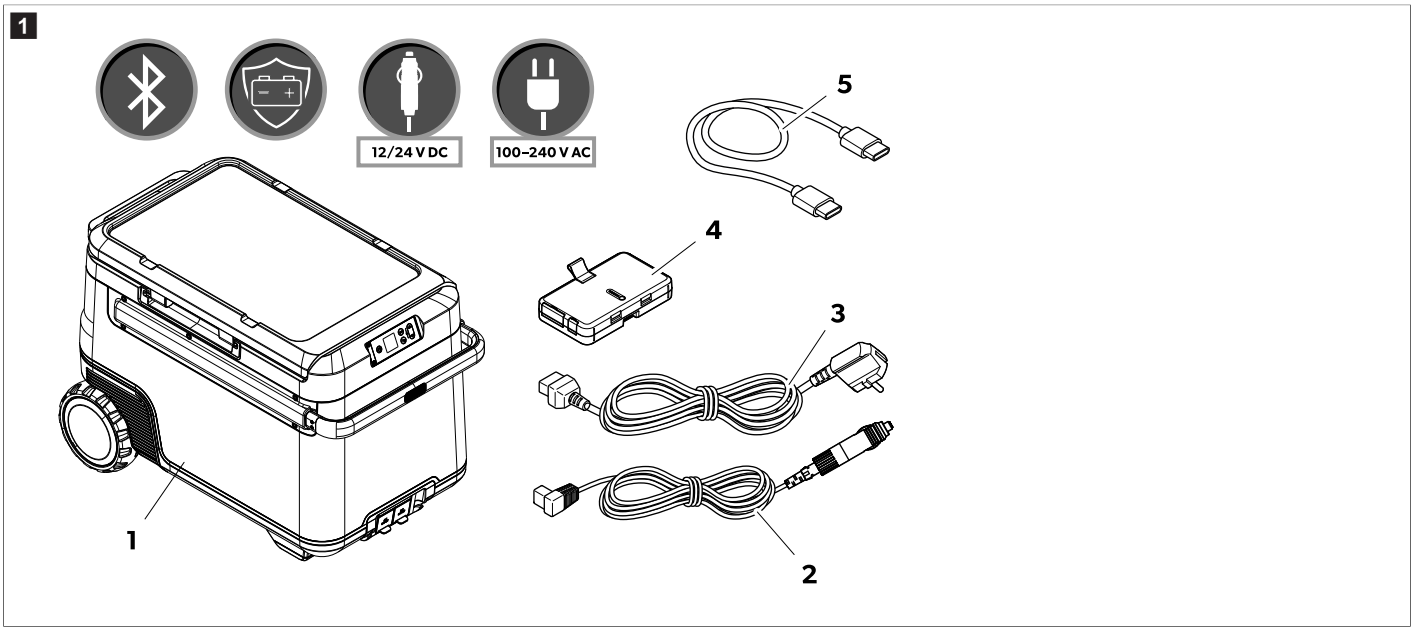

Item in Fig. 1 on page 5	Quantity	Description
1	1	Compressor cooler
2	1	DC connection cable
3	2	AC connection cable

Item in Fig. 1 on page 5	Quantity	Description
4	1	Recon battery
5	1	USB-C to USB-C connection cable

7 Intended use

The cooling device is suitable for cooling food. The cooling device is also suitable for use on vehicles.

The cooling device is designed for operation with a DC onboard power supply (vehicle or boat), a DC house battery or Recon battery, or an AC power supply.

The cooling device is suitable for camping or other similar recreational uses.

The cooling device is intended to be used in household and similar applications such as:

- Staff kitchen areas in shops, offices and other working environments
- Farm houses
- Clients in hotels, motels and other residential type environments
- Bed and breakfast type environments
- Catering and similar non-retail applications

This product is only suitable for the intended purpose and application in accordance with these instructions.

This manual provides information that is necessary for proper installation and/or operation of the product. Poor installation and/or improper operation or maintenance will result in unsatisfactory performance and a possible failure.

The manufacturer accepts no liability for any injury or damage to the product resulting from:

- Incorrect installation, assembly or connection, including excess voltage
- Incorrect maintenance or use of spare parts other than original spare parts provided by the manufacturer
- Alterations to the product without express permission from the manufacturer
- Use for purposes other than those described in this manual

Dometic reserves the right to change product appearance and product specifications.

8 Technical description

The cooling device has a removable $LiFePO_4$ battery and can work without an external power source. The unit has two compartments with separate temperature control. Users can monitor and adjust the cooling device through a mobile app with Bluetooth® connection.

8.1 Operating and display elements

Operating panel (Fig. 2 on page 6)

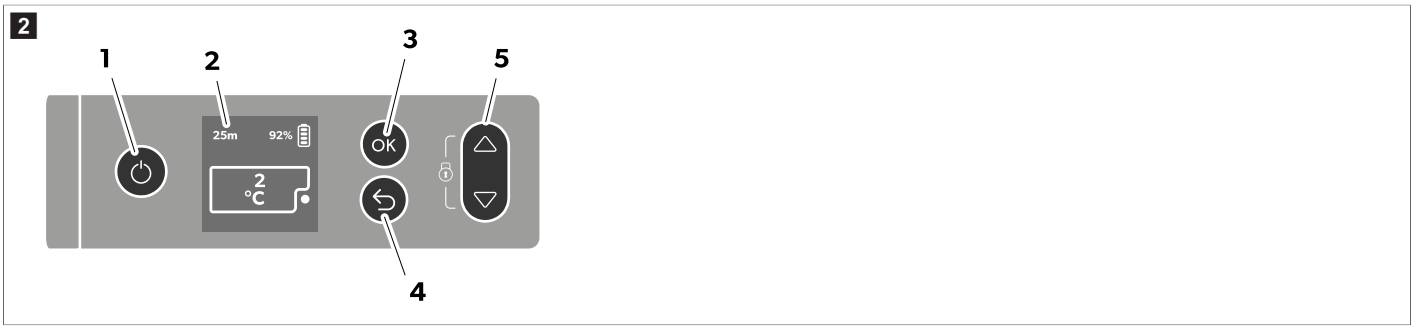

Item in Fig. 2 on page 6	Description	Explanation
1	On/Off button	Switches the cooling device on when the button is pressed briefly. Switches the cooling device off when the button is pressed for three seconds.
2	Display	: AC power supply is connected **DC V**: DC power supply is connected : Display is locked, : Display is unlocked, : Display is in standby mode 92%: Battery state of charge The time displayed in hours and minutes indicates the remaining battery runtime.

Item in Fig. 2 on page 6	Description	Explanation
3	**OK** button	Press to select a menu or to save the selected value.
4	Back button	Returns to the previous menu
5	Navigation buttons	Press △ to navigate upwards or to increase the selected value. Press ▽ to navigate downwards or to decrease the selected value. Press △ and ▽ simultaneously for 3 s to lock or unlock the display.

Connection sockets (Fig. 3 on page 7)

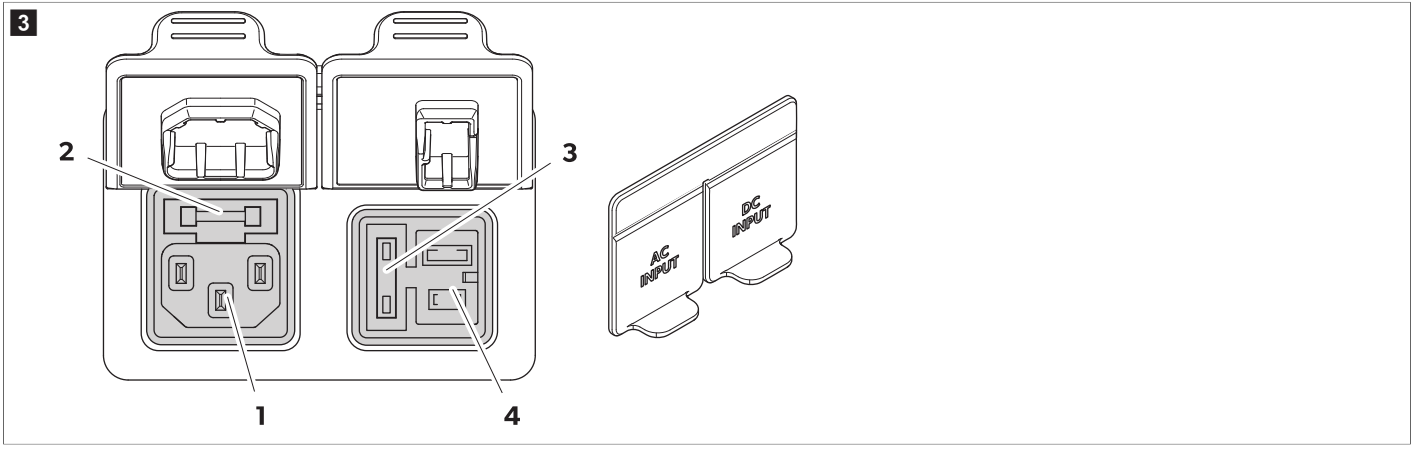

Item in Fig. 3 on page 7	Description
1	Connection socket for AC voltage supply
2	AC fuse holder
3	DC fuse cover
4	Connection socket for DC voltage supply

9 Before first use

NOTE Before starting the cooling device for the first time, clean it inside and outside with a damp cloth for hygienic reasons.

NOTE When no battery is installed, ensure the terminal is protected against environmental factors such as water and dust.

Charging the battery

> **Charge the battery to wake it up from the shutdown mode.**

The battery can be charged in the following ways:

- AC/DC socket in the cooling device
- USB-C 100 W fast charge
- XT-60 DC connection direct to battery ports

> Attach the battery to the cooling device.

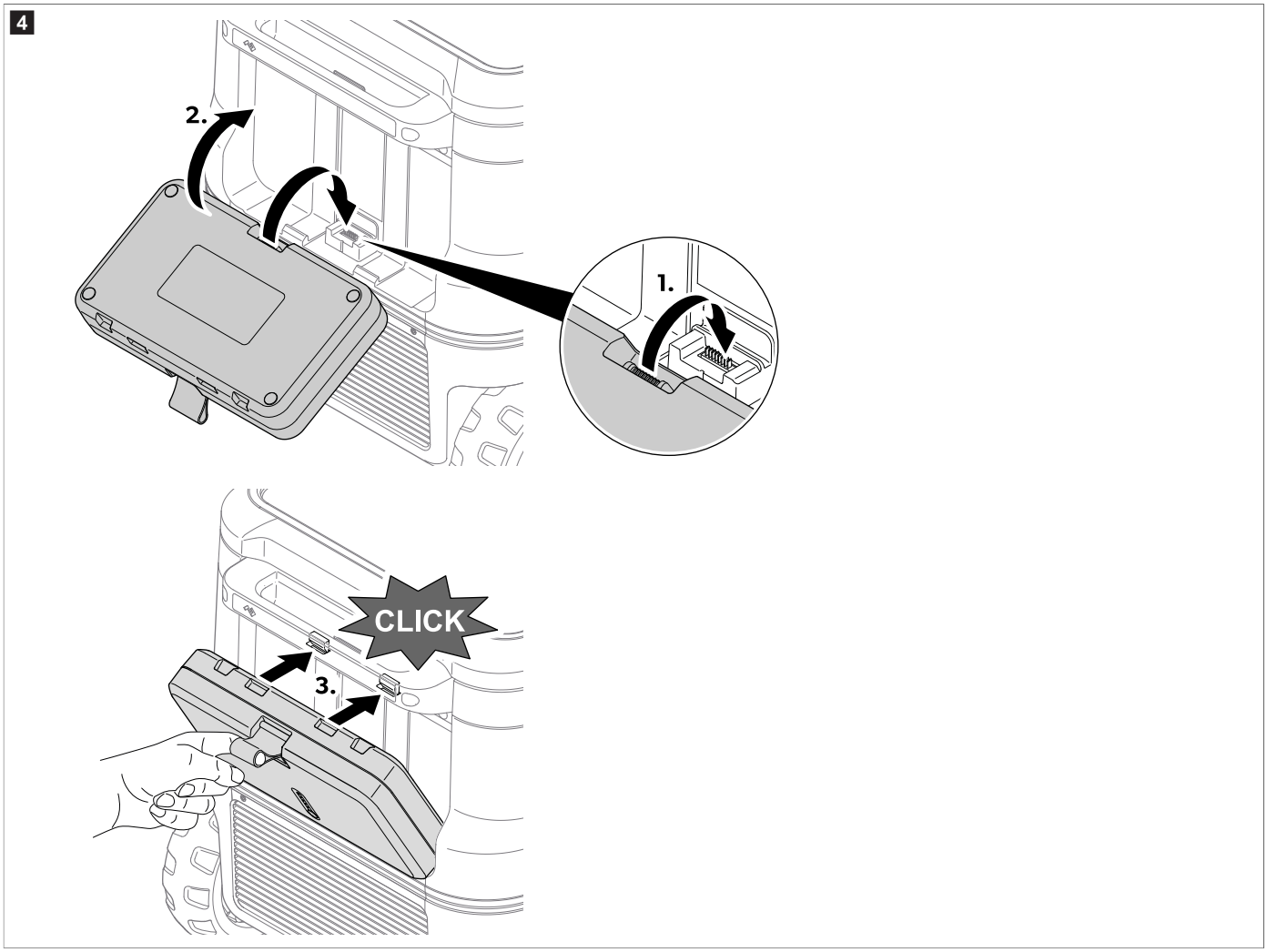

9.1 Avoiding food waste

To avoid food waste, note the following:

> Keep temperature fluctuation as low as possible. Only open the cooling device as often and for as long as necessary. Store the foodstuff in such a way that the air can still circulate well.
> Adjust the temperature to the quantity and type of the foodstuff.
> Foodstuff can easily absorb or release odor or taste. Always store foodstuff covered or in closed containers/bottles.

9.2 Saving energy

> Choose a well ventilated location which is protected from direct sunlight.
> If you want to set an increased energy efficiency and a limited cooling capacity for the cooling device, use the ECO mode of the device.
> Allow warm food to cool down first before placing it in the cooling device to keep cool.
> Do not open the cooling device more often than necessary.
> Do not leave the cooling device open for longer than necessary.
> If the cooling device has a basket: For optimal energy consumption, position the basket according to its position on delivery.
> On a regularly basis, ensure the lid seal still fits properly.
> Avoid unnecessarily low temperatures.

10 Operation

10.1 Opening and removing the lid

10.1.1 Opening the lid

1. Grasp the handle on either the right or left side.
2. Push the latch outward to unlock the lid, see Fig. 5 on page 9, **1**.
3. Pull the lid to the opposite side to open it, see Fig. 5 on page 9, **2**.

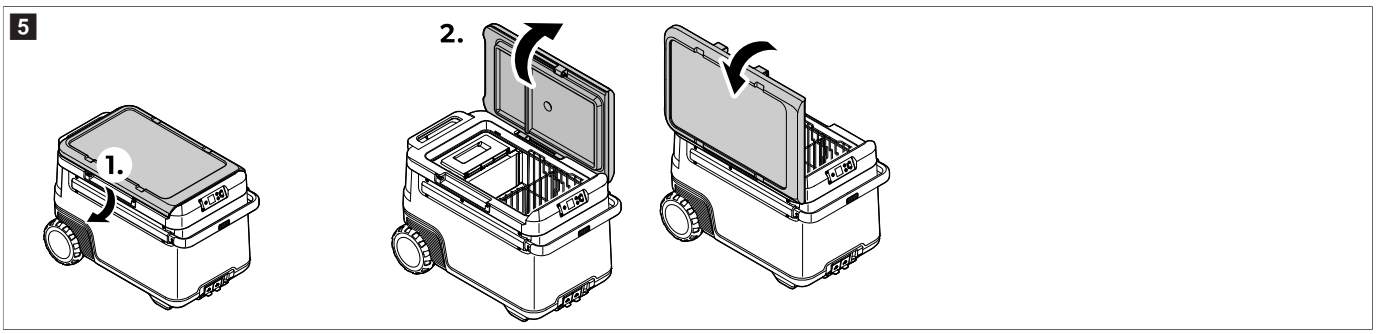

10.1.2 Removing the lid

1. Grasp the handles on both sides of the lid.
2. Push the latch outward to unlock the lid, see Fig. 6 on page 9, **1**.
3. Raise the lid, see Fig. 6 on page 9, **2**.

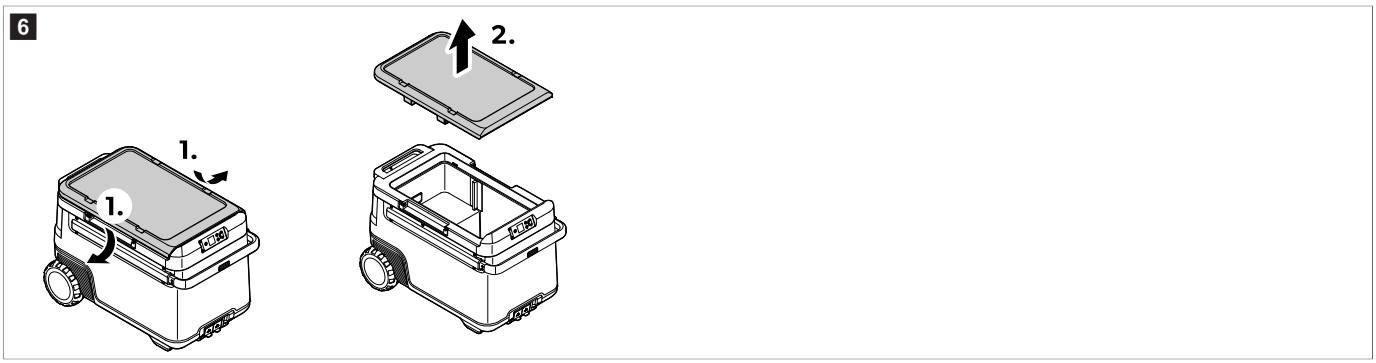

10.2 Connecting the cooling device

Connecting to a DC source

NOTICE! Damage hazard

› For protection of the device the DC cable supplied includes a fuse inside the plug. Do **not** remove the fused DC plug. Only use the DC cable supplied.

› Connect the device to a DC source as shown.

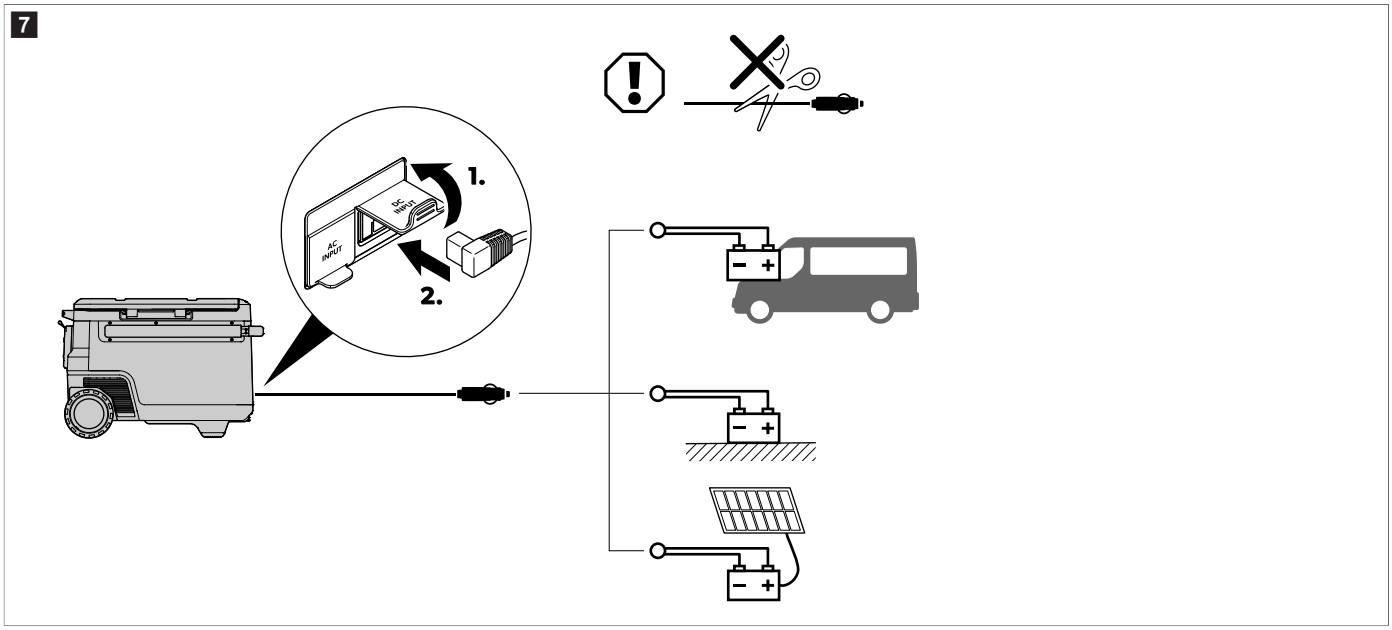

Connecting to an AC power supply

DANGER! Electrocution hazard

› Never handle plugs and switches with wet hands or if you are standing on a wet surface.

> If necessary, seek advice from a trained technician.

> Connect the device to an AC power supply as shown.

8

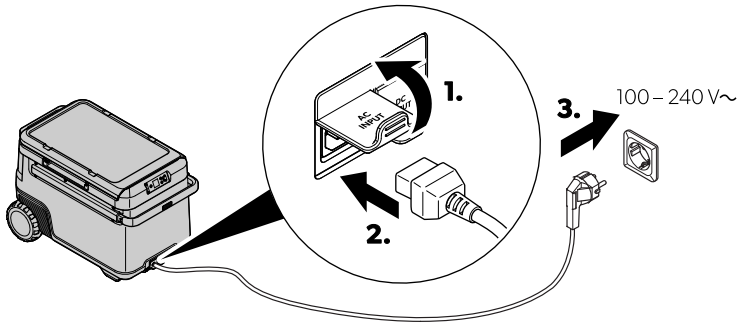

10.3 Using the battery monitor

The cooling device is equipped with a battery monitor that provides a 3-stage battery protection. The battery protection prevents excessive discharging when the cooling device is connected to a vehicle starting battery or maximizes the use of a house battery.

If the cooling device is operated when the vehicle ignition is switched off, the cooling device switches off automatically as soon as the supply voltage falls below a set level. The cooling device will switch back on once the battery has been recharged to the restart voltage level.

NOTICE! Damage hazard

> When switched off by the battery monitor, the battery will no longer be fully charged. Avoid starting repeatedly or operating current consumers without longer charging phases. Ensure that the battery is recharged.

NOTE When the cooling device is supplied by the starting battery, select the battery monitor mode “High”. If the cooling device is connected to a house battery, the battery monitor mode “Low” will suffice.

> Set the battery monitor as shown.

9

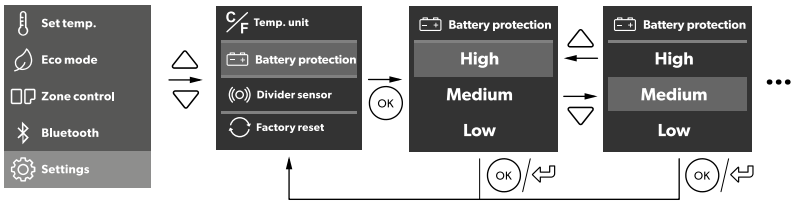

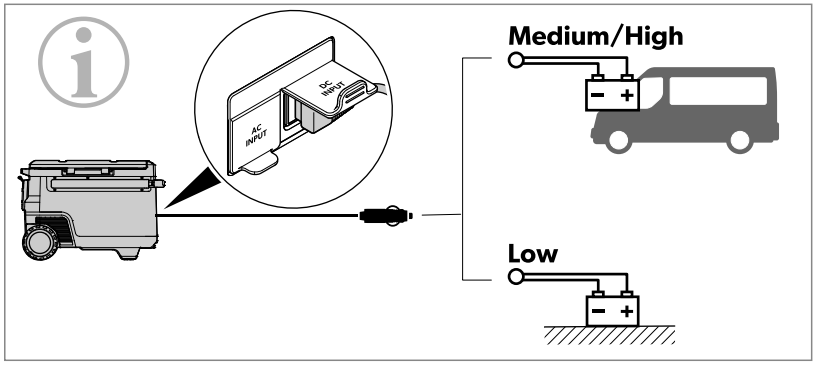

		Low	Medium	High
12 V	OFF	10.1 V	11.2 V	11.8 V
	ON	11.4 V	12.2 V	12.6 V
24 V	OFF	21.5 V	24.1 V	24.6 V
	ON	23.0 V	25.3 V	26.2 V

10.4 Using the display

Display states:

10

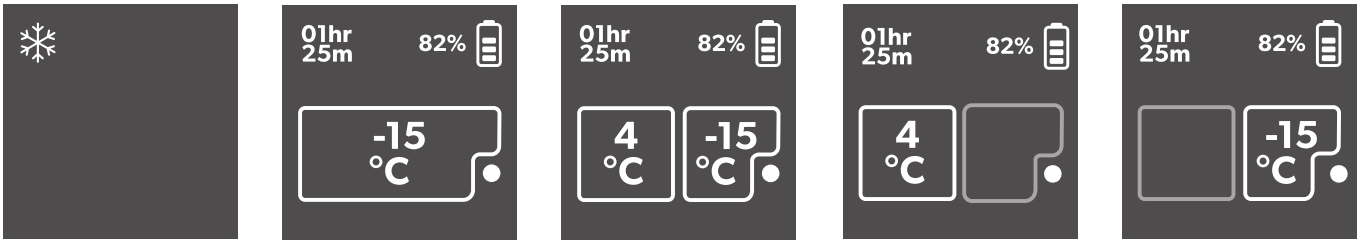

Item	Description
A	Standby
B	Single zone
C	Dual zone
D	Large zone only
E	Small zone only

Display overview:

11

Navigating through the menus

The highlighted menu is selected.

> Press △ to navigate upwards.
> Press ▽ to navigate downwards.

Choosing a menu

> Press OK to select the required menu.

Changing settings

The highlighted value or setting is selected.

> Press △ to increase the selected value or to choose the previous setting.
> Press ▽ to decrease the selected value or to choose the next setting.

Returning to the previous menu

> Press ⮌ to return to the previous menu without saving.

10.5 Locking/unlocking the display

› Press △ and ▽ simultaneously for 3 s to lock or unlock the display.

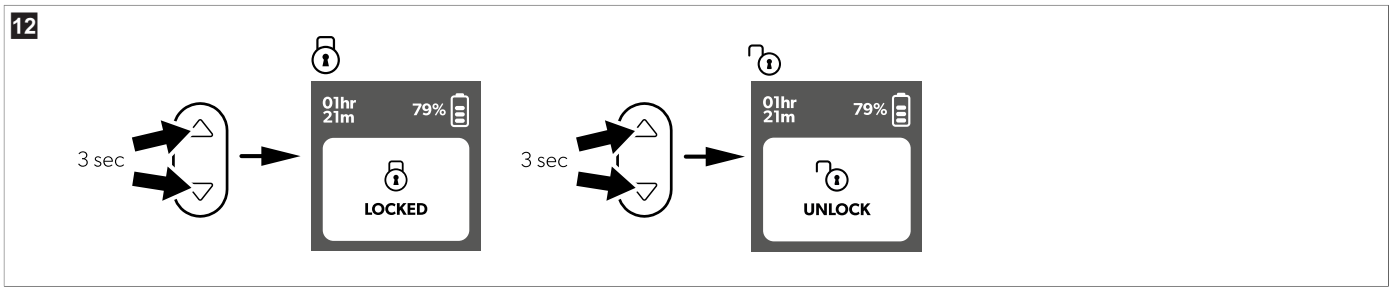

10.6 Setting the display brightness and timeout

› Enter the **Settings** menu.

› Set the display brightness and timeout as shown.

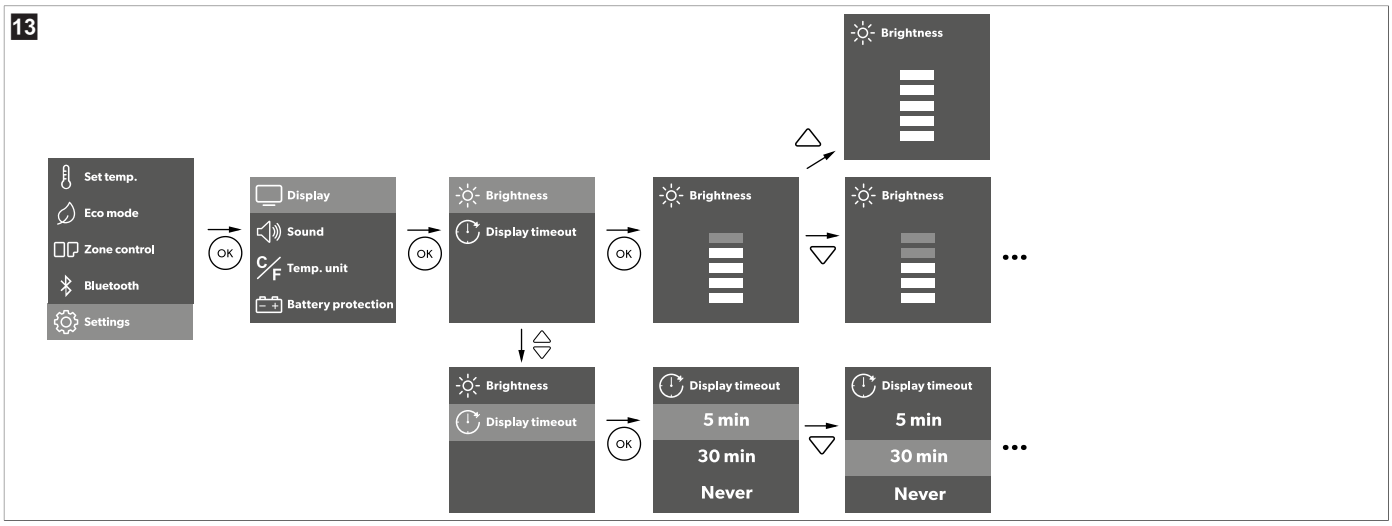

› Press ⓞ to save the desired setting.

› Press ⮌ to return to the previous menu without saving.

10.7 Setting the sound

› Enter the **Settings** menu.

› Select **Sound**.

› Select **Mute** or **Unmute**.

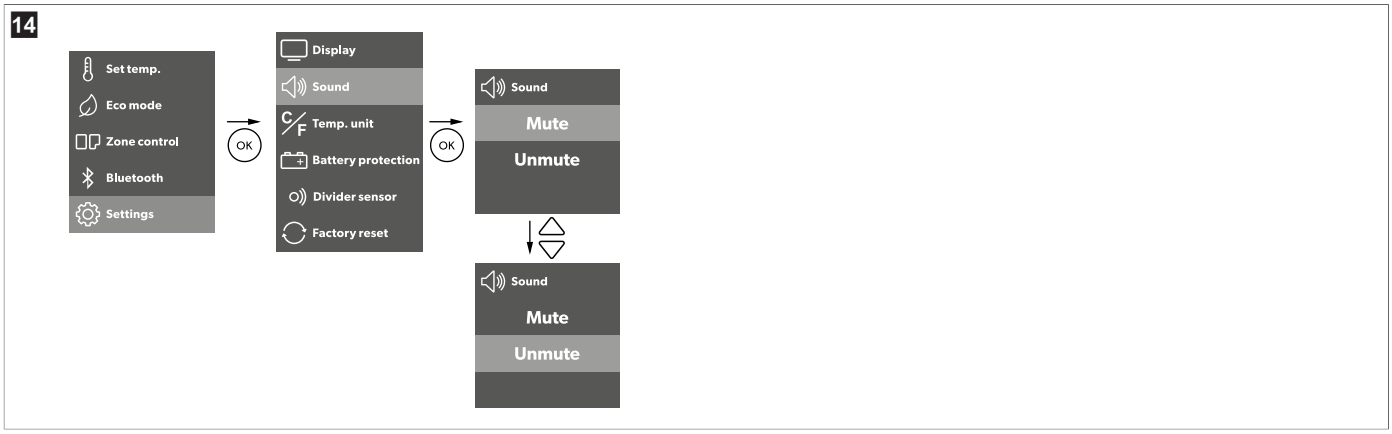

› Press ⓞ to save the desired setting.

› Press ⮌ to return to the previous menu without saving.

10.8 Setting the Eco mode

When the **Eco mode** is activated, auxiliary functions are reduced to extend the battery runtime. This affects the temperature range and the battery discharge rate of the C1 port.

› Enter the **Settings** menu.

> Turn the **Eco mode** on or off.

> Press OK to save the desired setting.
> Press ↩ to return to the previous menu without saving.

10.9 Setting the temperature

Single Zone

> Set the temperature as shown.

> Press OK to save the desired setting.
v Confirmation, white number flashes three times.
> Press ↩ to return to the previous menu without saving.

Dual Zone

> Set the temperature as shown.

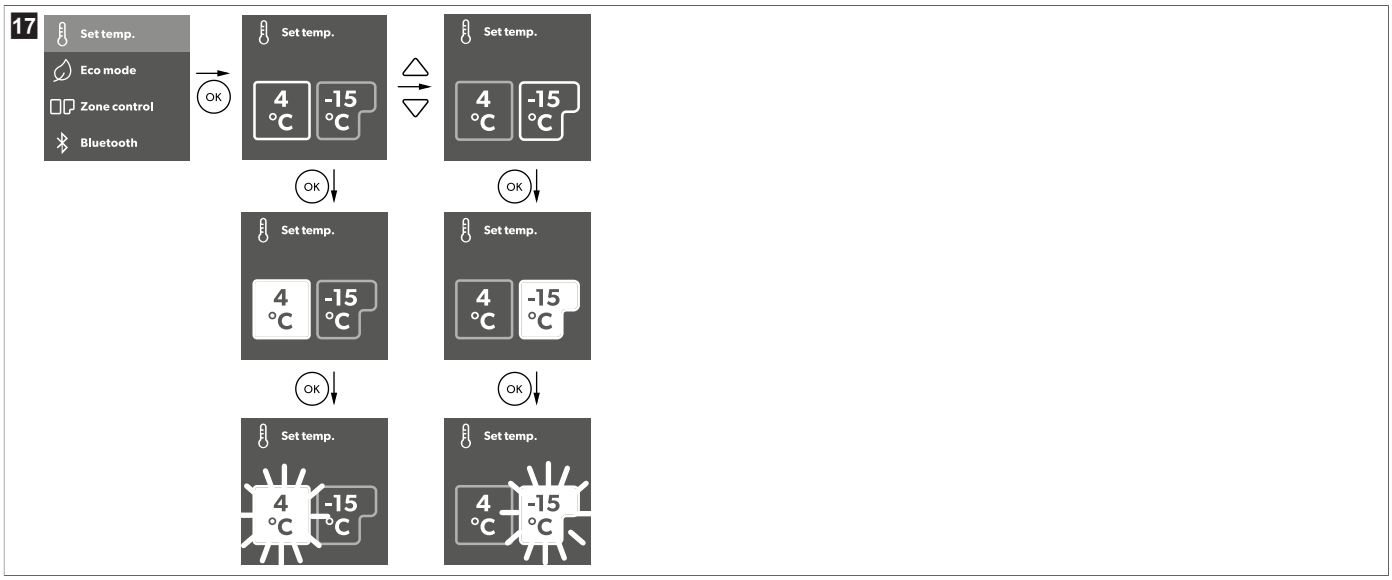

> Press OK to save the desired setting.
v Confirmation, white number flashes three times.
> Press ↩ to return to the previous menu without saving.

Setting the temperature unit

> Set the temperature unit as shown.

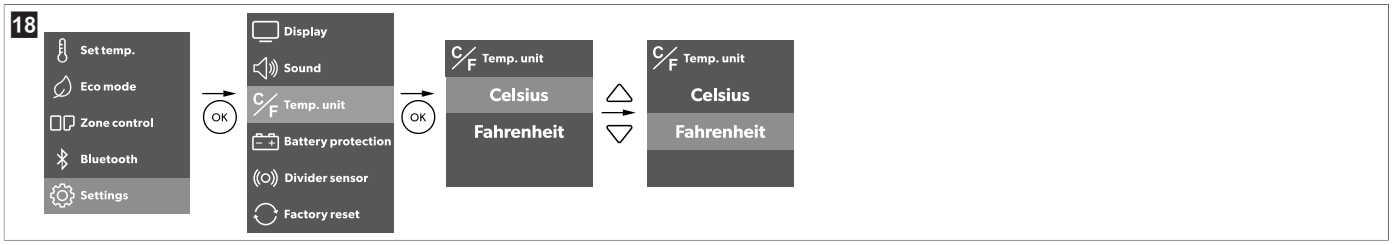

> Press OK to save the desired setting.
> Press ↩ to return to the previous menu without saving.

10.10 Setting the Bluetooth™

› Set the Bluetooth™ as shown.

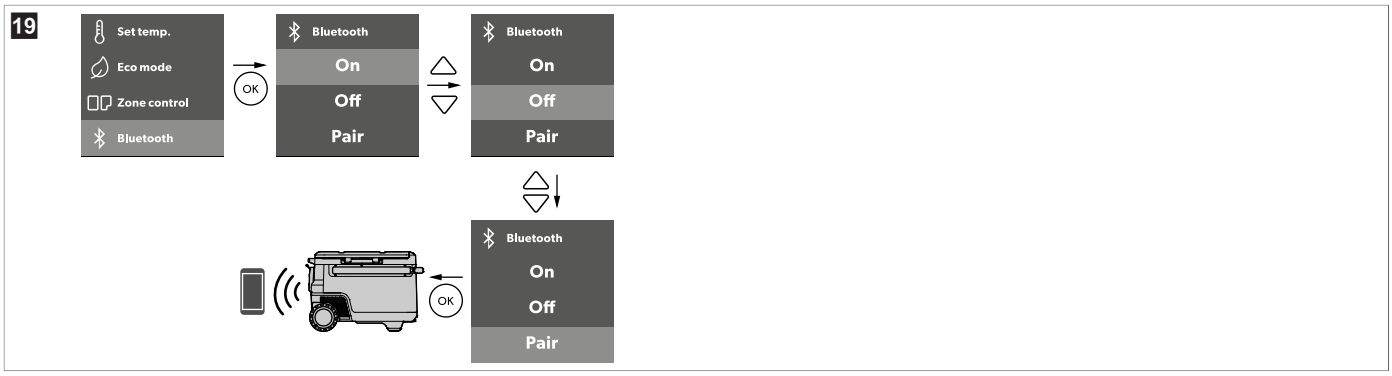

› Press OK to select the required menu.

› Press ↩ to return to the previous menu without saving.

10.11 Adding a divider

› Insert the divider as shown.

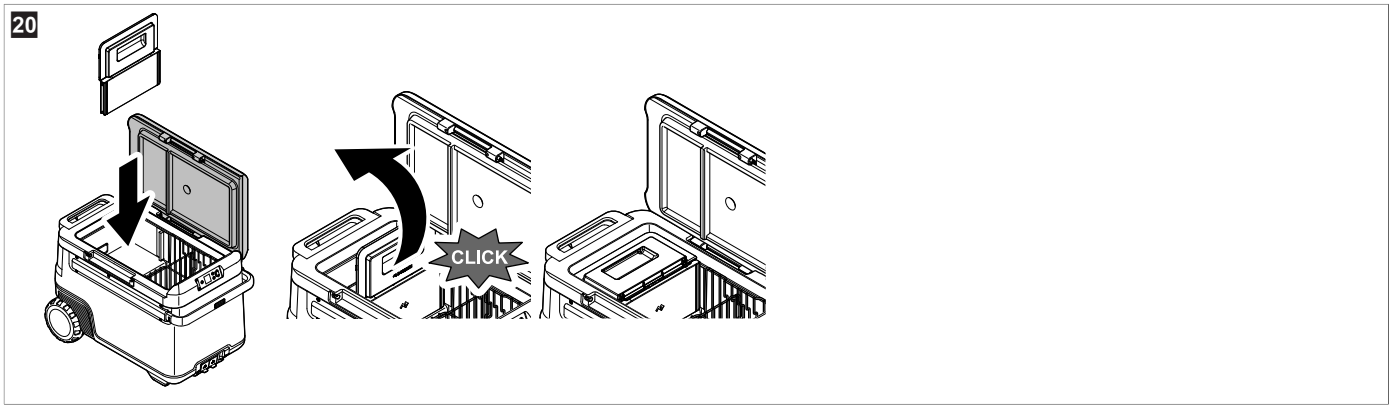

NOTE When power is connected and the divider is inserted, the user interface appears automatically.

› Select the desired mode.

You must select a mode, otherwise, the system will not complete the switch from single-zone to dual-zone operation.

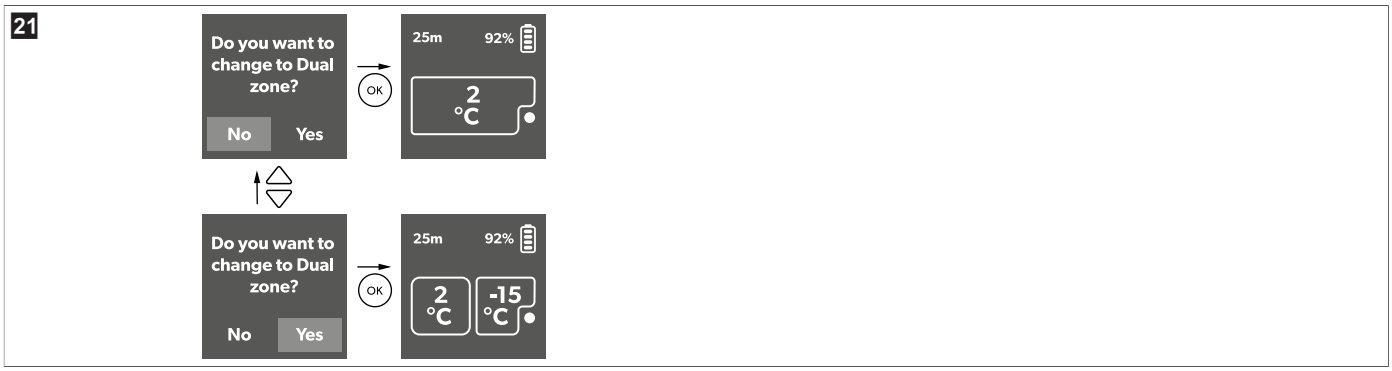

› Set the divider sensor as shown.

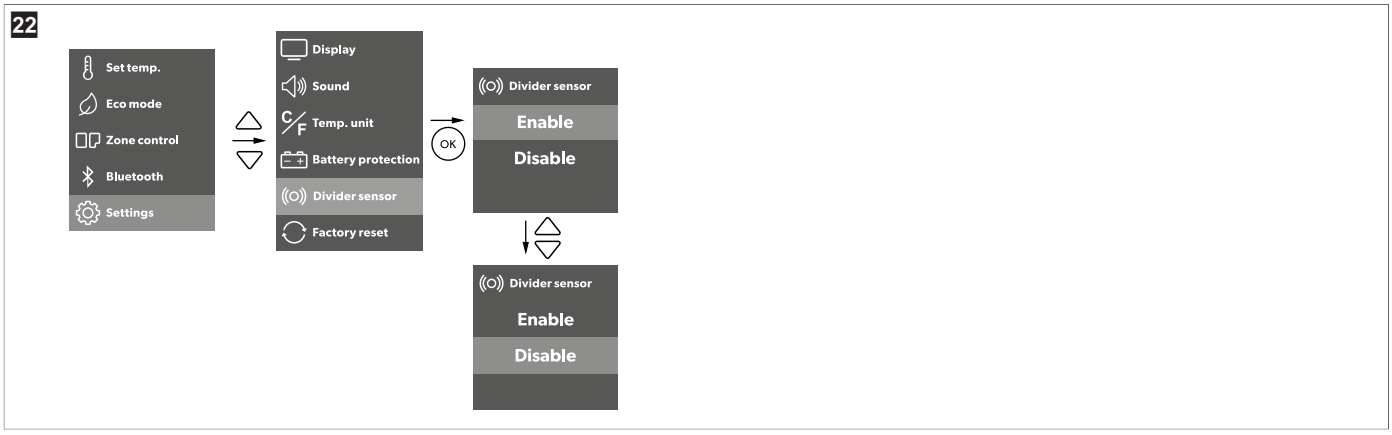

With the sensor enabled, the cooling device automatically operates in single-zone or dual-zone mode. If the sensor is disabled, the user must manually select the desired mode (see Fig. 23 on page 15).

10.12 Switching a compartment off or on

The zone control is available only when the divider is installed. When the divider is not installed, the zone control is grayed out. Each zone can be activated individually or both zones can be activated simultaneously.

› Activate or deactivate the zones as shown.

10.13 Resetting to factory settings

The reset function changes all display menu and app fields to the original factory settings.

› Reset the device to factory settings as shown.

10.14 Defrosting the cooling device

Humidity can form frost in the interior of the cooling device or on the evaporator. This reduces the cooling capacity.

NOTICE! Damage hazard

› Never use hard or pointed tools to remove ice or to loosen objects which have frozen in place.

To defrost the cooling device proceed as follows:

1. Remove the contents of the cooling device.
2. If necessary, place the contents in another cooling device to keep them cold.
3. Switch off the cooling device.
4. Leave the lid open.
5. Wipe off defrosted water.

10.15 Replacing the AC fuse

DANGER! Electrocution hazard

› Disconnect the power supply and the connection cable before you replace the device fuse.

1. Disconnect the power supply to the device.

2. Remove the connection cable.
3. Pry out the fuse insert (Fig. 3 on page 7, **2**) with a screwdriver.
4. Replace the defective glass fuse with a new one of the same type and rating (Fast acting, 4 A, 250 V).
5. Press the fuse insert back into the housing.
6. Reconnect the power supply to the device.

10.16 Replacing the DC fuse

1. Disconnect the power supply to the cooling device.
2. Pry out the fuse cover (Fig. 3 on page 7, **3**) with a screwdriver.
3. Reverse the fuse cover and use hook to remove the defective blade fuse.
4. Push in a new fuse of the same type and rating (15 A).
5. Re-fit the fuse cover.
6. Reconnect the power supply to the cooling device.

10.17 Replacing the DC plug fuse

› Replace the defective fuse 15 A with a new fuse 15 A of the same type and rating as shown.

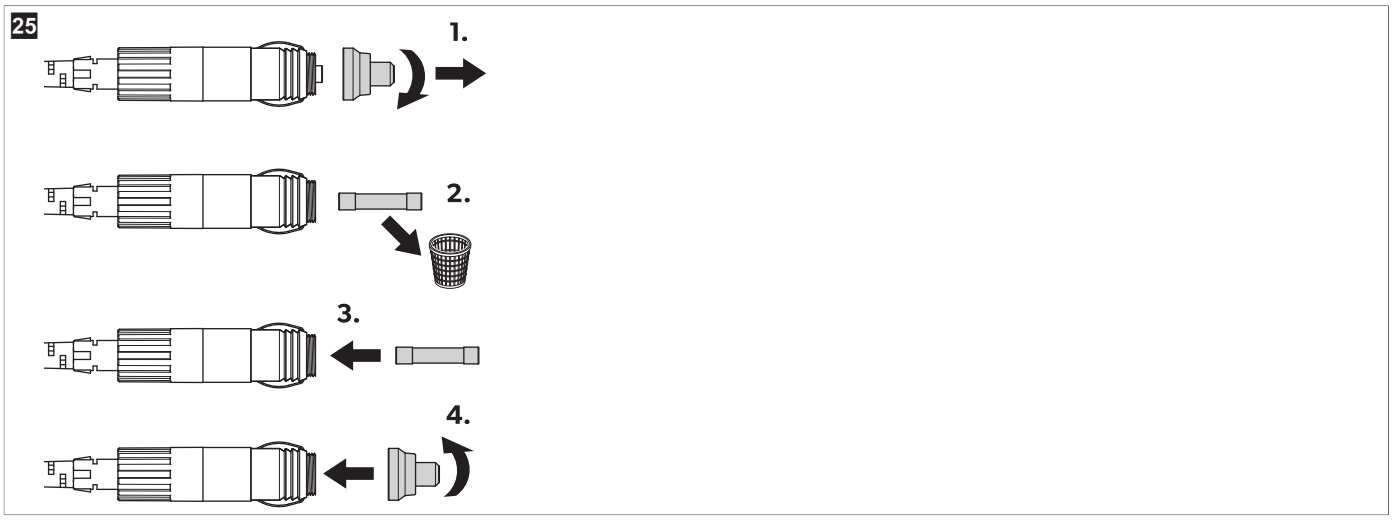

10.18 Replacing the light PCB

NOTICE! Damage hazard

› The light source can only be replaced by the manufacturer, a service agent or a similarly qualified person to avoid hazard.

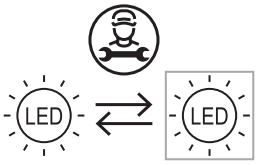

11 Cleaning and maintenance

CAUTION! Electrocution hazard

› Ensure that the cooling device is disconnected from the power supply before any cleaning or maintenance work.

NOTICE! Damage hazard

› Never clean the cooling device under running water or in a dish washer.
› Do not use abrasive cleaning agents or hard objects during cleaning.
› Do not clean electrical terminals (sockets or battery terminals) with a damp cloth.

> Occasionally clean the device interior and exterior with a damp cloth.

26

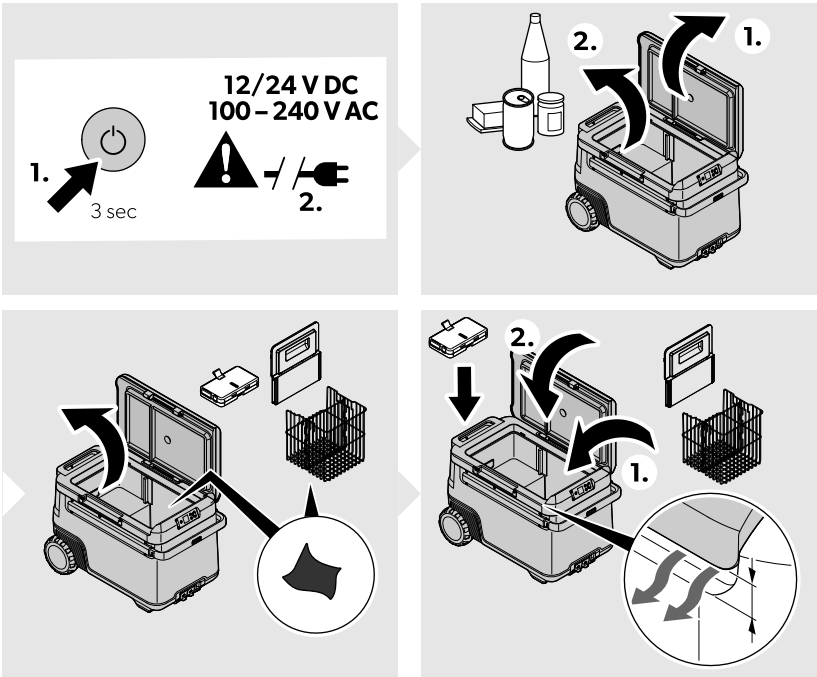

> Ensure that the air inlet and outlet vents on the cooling device are free of any dust and dirt, so that heat can be released and the cooling device is not damaged.
> Remove the battery from the cooling device when it is not in use.
> Store the battery as described in the chapter "Storing" of the Recon battery operating manual (Related documents on page 3).

12 Troubleshooting

Problem	Possible cause	Suggested remedy
The device does not function (DC mode, ignition on).	No voltage was detected in the DC power outlet.	> In most vehicles the ignition must be turned on before power will be supplied to the DC power outlet.
	The DC outlet is dirty. This results in a poor electrical contact.	> If the plug of the device becomes very warm in the DC outlet, either the DC outlet must be cleaned or the plug has not been assembled correctly.
	The fuse of the DC plug has blown.	> Replace the defective fuse in the DC plug, see Replacing the DC plug fuse on page 16.
	The device DC fuse has blown.	> Replace the DC device fuse, see Replacing the DC fuse on page 16.
	The vehicle fuse has blown.	> Replace the vehicle's DC outlet fuse. Refer to your vehicle's operating manual.
Device does not function (AC mode).	No voltage was detected in the AC voltage socket.	> Try using another plug outlet.
	The device AC fuse has blown.	> Replace the AC device fuse, see Replacing the AC fuse on page 15
	The integrated AC adapter is defective.	> This can only be repaired by an authorized repair center.
The display does not respond to keystrokes.	The display is locked.	> Unlock the display, see Locking/unlocking the display on page 12.
The app cannot control the device.	Bluetooth is not connected.	> Open the Bluetooth settings. > Locate the existing Bluetooth connection that begins with "MC". > Delete the connection.

Problem	Possible cause	Suggested remedy
		> Pair with the cooling box again.
The display shows an alert message or warning code.	—	> See Alert messages on page 18, Error codes on page 19.
When "Divider sensor" is set as "Enable": 1. The cooling device can't enter the dual zone automatically when the user inserts the divider. 2. The cooling device can't enter the single zone automatically when the user removes the divider.	Sensor of divider is malfunction	> The Setting-divider sensor-choose "Disable" to enter manual control. If so, select different zones by "zone control". To restore full functionality and ensure an optimal user experience, the divider sensor should be inspected and repaired by an authorized repair center.
	Display or controller malfunction	> Authorized repair center inspection required.
Leaking battery		> Stop using the product immediately. > Do not touch the leaking liquid. > If possible, remove the battery carefully. **CAUTION! Injury hazard** > Wear gloves. Wear gloves. > Place it in a safe, non-flammable container. > Dispose of the battery at an authorized recycling or hazardous waste collection point. > Do not throw the battery into household waste. > Do not reuse or repair the battery.

12.1 Alert messages

Alert message	Description	Possible cause	Suggested remedy
Lid open	Lid open more than 3 min	Lid not fully latched	Ensure the lid is latched completely.
		Internal fault	Inspection by an authorized repair center required.
Low DC voltage	The device has stopped working on DC due to low voltage of external power supply	Insufficient supply voltage	Check voltage drop from battery to power outlet and increase wiring gauge if necessary.
		Battery voltage is too low	Test the battery and charge as needed.
		Battery protection is set too high	Select a lower battery protection setting.
High DC voltage	The device has stopped working on DC due to abnormally high voltage > 31.5 V of external power supply	Wrong DC supply voltage specification	Ensure DC supply voltage specification matches product rating label.
		Faulty supply volt-age	Check DC voltage supply and repair or replace if faulty.
		Internal fault	Inspection by an authorized repair center required.
Controller overheat	Controller over-temperature	High ambient temperature air vent blocked or insufficient clearance internal fault	• Power off the device for at least 30 min or move to a cooler location. • Restart • Clear the vents authorized repair center inspection required.

Alert message	Description	Possible cause	Suggested remedy
Internal battery low SOC	SOC of battery is low, but not reaching 0 % yet	SOC of battery is low	Charge the battery.
Internal battery high temp	Recon battery over-temperature	Over-temperature protection of the battery triggered.	Stop charging or discharging the device until it has cooled down.

12.2 Error codes

Error code	Fault	Possible cause	Suggested remedy
!ERROR 01	NTC open circuit SZ & DZ LARGE	Internal fault	Authorized repair center inspection required
!ERROR 02	NTC short circuit SZ & DZ LARGE		
!ERROR 11	NTC open circuit DZ SMALL		
!ERROR 12	NTC short circuit DZ SMALL		
!ERROR 03	Communication error		Power off the device for at least 1 min, then restart. If the problem persists, authorized repair center inspection is required.
!ERROR 09	Valve faulty		
!ERROR 32	Fan faulty		Power off the device for at least 5 min, then restart. If the problem persists, authorized repair center inspection is required.
!ERROR 33	Compressor start fail		
!ERROR 34	Compressor speed low	• High ambient temperature • Air vent blocked or insufficient clearance • Internal fault	• Power off the device for at least 30 min or move to a cooler location, then restart. • Clear the vents • Authorized repair center inspection required
!ERROR 20	Battery fault	Internal fault	Read the Recon battery operating manual, see Related documents on page 3.

13 Warranty

The statutory warranty period applies. If the product is defective, please contact the manufacturer's branch in your country (see dometic.com/dealer) or your retailer.

For repair and warranty processing, please include the following documents when you send in the device:

- A copy of the receipt with purchasing date
- A reason for the claim or description of the fault

Note that self-repair or nonprofessional repair can have safety consequences and might void the warranty.

14 Disposal

WARNING! Risk of child entrapment

› Before disposing of your old product:
  - Dismantle the lid.
  - Leave the baskets in place so that children may not easily climb inside.

Recycling packaging material: Place the packaging material in the appropriate recycling waste bins wherever possible. This separation is necessary, as packaging is valuable resource and improper disposal may impact human health and the environment.

The crossed-out wheeled bin indicates that the product is electrical or electronic equipment or contains batteries and must be collected separately for proper treatment, recovery, and recycling. **The consumer is legally obliged to dispose of properly any electrical or electronic equipment, batteries and rechargeable batteries separately from general household waste!**

This separation is necessary, as batteries and electrical appliances are valuable resources and may contain substances that are harmful to humans and the environment.

To finally dispose of the product, ask your local recycling center or specialist dealer for details about how to do this in accordance with the applicable disposal regulations.

The product and batteries can be disposed free of charge.

Remove any batteries and rechargeable batteries before recycling this product.

Batteries containing more than 0.002 % cadmium or more than 0.004 % lead are marked with the chemical symbol for the metal concerned: Cd or Pb.

15 Technical data

NOTE The temperature range for the small zone changes based on the temperature selected in the large zone. For example, When the large compartment is – 15°C, the small compartment must remain at or below 3°C.

NOTE The minimum temperature shown in "Cooling capacity" may not be attained if the ambient temperature is above 32°C.

	Recon CF 47DZW
Connection voltage	12 V⎓ / 24 V⎓ 100 V~ … 240 V~
Rated current	12 V⎓: 10.5 A 24 V⎓: 5.2 A 100 V~: 1.4 A 240 V~: 0.58 A
Cooling capacity	– 22°C … 20°C
Climate class	N/T
Total volume without divider	47 L
Total volume with divider	45 L
Refrigerant	R600a
Refrigerant quantity	15 g
Frequency range	Bluetooth®/BLE: 2400 MHz … 2483.5 MHz
RF output power	Bluetooth®: 11.23 dBm Bluetooth® LE: 11.23 dBm
Dimensions W x H x L (including handles)	754 mm × 515 mm × 429 mm
Test certificates	CE E13

Hereby, Dometic Zhuhai Technology Co. Ltd. declares that the radio equipment type Recon CF 47DZW is in compliance with Directive 2014/53/EU. The full text of the EU declaration of conformity is available at the following internet address: documents.dometic.com
Further product information can be accessed via QR code on the energy label or via eprel.ec.europa.eu.

27

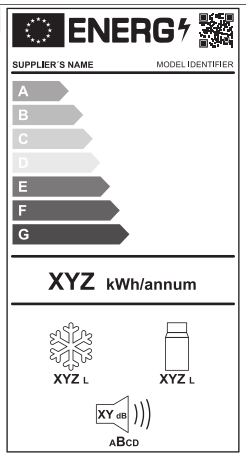

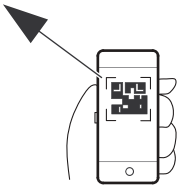

eprel.ec.europa.eu

Deutsch

1 Wichtige Hinweise....22
2 Erklärung der Symbole....22
3 Zugehörige Dokumente....22
4 Sicherheitshinweise....22
5 Erklärung der Symbole am Gerät....24
6 Lieferumfang....25
7 Bestimmungsgemäßer Gebrauch....25
8 Technische Beschreibung....25
9 Vor dem ersten Gebrauch....27
10 Betrieb....28
11 Reinigung und Wartung....36
12 Fehlersuche und Fehlerbehebung....37
13 Gewährleistung....40
14 Entsorgung....40
15 Technische Daten....40

1 Wichtige Hinweise

Lesen und befolgen Sie bitte alle Anweisungen, Richtlinien und Warnhinweise in diesem Produkthandbuch sorgfältig, um sicherzustellen, dass Sie das Produkt ordnungsgemäß installieren und stets ordnungsgemäß betreiben und warten. Diese Anleitung MUSS bei dem Produkt verbleiben.

Durch die Verwendung des Produktes bestätigen Sie hiermit, dass Sie alle Anweisungen, Richtlinien und Warnhinweise sorgfältig gelesen haben und dass Sie die hierin dargelegten Bestimmungen verstanden haben und ihnen zustimmen. Sie erklären sich damit einverstanden, dieses Produkt nur für den angegebenen Verwendungszweck und gemäß den Anweisungen, Richtlinien und Warnhinweisen dieses Produkthandbuchs sowie gemäß allen geltenden Gesetzen und Vorschriften zu verwenden. Eine Nichtbeachtung der hierin enthaltenen Anweisungen und Warnhinweise kann zu einer Verletzung Ihrer selbst und anderer Personen, zu Schäden an Ihrem Produkt oder zu Schäden an anderem Eigentum in der Umgebung führen. Dieses Produkthandbuch, einschließlich der Anweisungen, Richtlinien und Warnhinweise, sowie die zugehörige Dokumentation können Änderungen und Aktualisierungen unterliegen. Aktuelle Produktinformationen finden Sie unter documents.dometic.com.

2 Erklärung der Symbole

Ein Signalwort kennzeichnet Sicherheits- und Sachschadensmeldungen und gibt zudem den Grad oder das Ausmaß der Gefährdung an.

GEFAHR!
- Kennzeichnet eine Gefahrensituation, die zum Tod oder schwerer Verletzung führt, wenn die jeweiligen Anweisungen nicht befolgt werden.

WARNUNG!
- Kennzeichnet eine Gefahrensituation, die zum Tod oder schwerer Verletzung führen könnte, wenn die jeweiligen Anweisungen nicht befolgt werden.

VORSICHT!
- Kennzeichnet eine Gefahrensituation, die zu geringer oder mittelschwerer Verletzung führen könnte, wenn die jeweiligen Anweisungen nicht befolgt werden.

ACHTUNG!
- Weist auf eine Situation hin, die, wenn sie nicht vermieden wird, zu Sachschäden führen kann.

HINWEIS Zusätzliche Informationen zur Bedienung des Produktes.

3 Zugehörige Dokumente

Die vollständige Bedienungsanleitung der Recon-Batterie finden Sie online unter qr.dometic.com/bgWno6.

4 Sicherheitshinweise

GEFAHR! Gefahr durch Stromschlag
- Sorgen Sie beim Betrieb über Netzstrom unbedingt dafür, dass Ihre Stromversorgung über einen FI-Schutzschalter oder einen Fehlerstrom-Schutzschalter abgesichert ist. Die Installation muss, insbesondere in potenziell feuchten Bereichen, allen geltenden Installationsvorschriften entsprechen.
- Fassen Sie nie mit bloßen Händen an nicht isolierte Kabel. Dies gilt vor allem beim Betrieb am Wechselstromnetz.

> Achten Sie vor der Inbetriebnahme des Geräts darauf, dass das Netzkabel und der Stecker trocken sind.

WARNUNG! Explosionsgefahr

> Lagern Sie keine explosionsfähigen Stoffe, wie z. B. Sprühdosen mit brennbarem Treibgas, im Kühlgerät.

WARNUNG! Gefahr durch Stromschlag

> Wenn das Kühlgerät sichtbare Beschädigungen aufweist, dürfen Sie es nicht in Betrieb nehmen.
> Wenn das Netzkabel des Kühlgeräts beschädigt ist, muss es vom Hersteller oder von einem Kundendienst durch ein geeignetes Netzkabel oder eine geeignete Einheit ersetzt werden, um Gefährdungen zu vermeiden.
> Reparaturen an diesem Kühlgerät dürfen nur von qualifiziertem Personal durchgeführt werden. Durch unsachgemäße Reparaturen können erhebliche Gefahren entstehen.
> Schließen Sie das Gerät an eine Steckdose an, die einen ordnungsgemäßen Anschluss sicherstellt, insbesondere wenn das Gerät geerdet werden muss.

WARNUNG! Brandgefahr

> Achten Sie beim Aufstellen des Kühlgeräts darauf, dass das Netzkabel nicht eingeklemmt oder beschädigt wird.
> Platzieren Sie keine Steckdosenleisten oder tragbare Stromversorgungen hinter dem Gerät.
> Bei einer Beschädigung des Kältemittelkreislaufs:
  - Halten Sie offene Flammen und potenzielle Zündquellen vom Kühlgerät fern.
  - Lüften Sie den Raum gut.
  - Schalten Sie das Kühlgerät ab.
> Bei Kühlgeräten mit brennbarem Kältemittel: Der Kältemittelkreislauf enthält eine kleine Menge an umweltfreundlichem, aber brennbarem Kältemittel. Das Kältemittel schädigt nicht die Ozonschicht und trägt auch nicht zum Treibhauseffekt bei. Austretendes Kältemittel kann sich entzünden.
> Um die Brandgefahr zu verringern, dürfen Wartungsarbeiten nur von einem autorisierten Servicetechniker durchgeführt werden.
> Halten Sie die Lüftungsöffnungen am Gerätegehäuse oder in Einbaukonstruktionen frei von Hindernissen.
> Benutzen Sie keine mechanischen Gegenstände oder anderen Mittel, um den Abtauprozess zu beschleunigen, außer wenn sie vom Hersteller dafür empfohlen werden.
> Öffnen oder beschädigen Sie nicht den Kältemittelkreislauf.
> Benutzen Sie keine elektrischen Geräte innerhalb des Kühlgeräts, außer wenn diese Geräte vom Hersteller dafür empfohlen werden.
> Setzen Sie das Gerät oder die Batterie keinen Extremtemperaturen aus.

WARNUNG! Gesundheitsgefahr

> **Für die Europäische Union, das Vereinigte Königreich und die Türkei:** Dieses Gerät kann von Kindern ab 8 Jahren und von Personen mit verringerten physischen, sensorischen oder mentalen Fähigkeiten oder Mangel an Erfahrung und/oder Wissen verwendet werden, wenn diese Personen beaufsichtigt werden oder im sicheren Gebrauch des Geräts unterwiesen wurden und die daraus resultierenden Gefahren verstanden haben. **Für alle anderen Regionen:** Dieses Produkt ist nicht für die Benutzung durch Personen (inkl. Kindern) mit eingeschränkten physischen, sensorischen oder mentalen Fähigkeiten oder fehlender Erfahrung und Kenntnis geeignet, es sei denn, diese werden durch eine für ihre Sicherheit verantwortliche Person beaufsichtigt oder wurden hinsichtlich der Benutzung des Produkts eingewiesen.
> Kinder von 3 bis 8 Jahren dürfen Kühlgeräte be- und entladen.
> Kinder sollten beaufsichtigt werden, um sicherzustellen, dass sie nicht mit dem Gerät spielen.
> Reinigung und Benutzerwartung dürfen nicht von Kindern ohne Beaufsichtigung durchgeführt werden.

VORSICHT! Gefahr durch Stromschlag

> Achten Sie vor der Inbetriebnahme des Kühlgeräts darauf, dass das Netzkabel und der Stecker trocken sind.
> Trennen Sie das Kühlgerät von der Spannungsversorgung:
  - vor jeder Reinigung und Wartung
  - nach jedem Gebrauch
> Es besteht die Gefahr eines Kurzschlusses, wenn die Anschlüsse des batteriebetriebenen Geräts oder der Batterie mit metallischen Gegenständen in Berührung kommen.

VORSICHT! Gesundheitsgefahr

> Befolgen Sie folgende Hinweise, um eine Verunreinigung von Lebensmitteln zu vermeiden:
  - Prüfen Sie, ob die Kühlleistung des Kühlgeräts den Anforderungen der Lebensmittel entspricht, die gekühlt werden sollen.
  - Lebensmittel dürfen nur in Originalverpackungen oder geeigneten Behältern gelagert werden.
  - Ein längeres Öffnen des Kühlgeräts kann zu einem erheblichen Anstieg der Temperatur in den Fächern des Geräts führen.
  - Reinigen Sie regelmäßig Oberflächen, die mit Lebensmitteln in Kontakt kommen können, sowie zugängliche Ablaufsysteme.
> Wenn das Kühlgerät über längere Zeiträume leer bleibt:
  - Schalten Sie das Kühlgerät ab.
  - Tauen Sie das Kühlgerät ab.
  - Reinigen und trocknen Sie das Kühlgerät.

- Lassen Sie den Deckel offenstehen, um Schimmelbildung im Kühlgerät zu verhindern.

ACHTUNG! Beschädigungsgefahr

> Prüfen Sie, ob die Spannungsangabe auf dem Typenschild mit der vorhandenen Energieversorgung übereinstimmt.
> Schließen Sie das Kühlgerät nur wie folgt an:
  - mit dem Gleichstromkabel an das Gleichstromnetz im Fahrzeug
  - oder mit dem Wechselstromkabel an das Wechselstromnetz.
> Ziehen Sie den Stecker nie am Netzkabel aus der Steckdose.
> Wenn das Kühlgerät an eine Gleichstromsteckdose angeschlossen ist, trennen Sie das Kühlgerät und andere Verbraucher von der Batterie, bevor Sie ein Schnellladegerät anschließen.
> Wenn das Kühlgerät an eine Gleichstromsteckdose angeschlossen ist, trennen Sie das Kühlgerät oder schalten Sie es aus, wenn Sie den Motor abstellen. Sonst kann die Batterie entladen werden.
> Das Kühlgerät ist für den Transport ätzender oder lösungsmittelhaltiger Stoffe nicht geeignet.
> Die Isolierung des Kühlgeräts enthält brennbares Cyclopentan und erfordert ein besonderes Entsorgungsverfahren. Entsorgen Sie das Kühlgerät am Ende seiner Nutzungsdauer in einem entsprechenden Recyclingcenter.
> Stellen Sie das Kühlgerät nicht in der Nähe von offenen Flammen oder anderen Wärmequellen, wie Heizung, direkte Sonneneinstrahlung, Gasöfen und Ähnlichem, auf.
> **Überhitzungsgefahr!**Sorgen Sie dafür, dass auf allen Seiten des Kühlgeräts jederzeit ein Belüftungsabstand von mindestens 50 mm eingehalten wird. Halten Sie den Belüftungsbereich frei von jeglichen Gegenständen, die den Luftstrom zum Kühlaggregat behindern könnten. Verwenden oder lagern Sie das Kühlgerät nicht in geschlossenen Räumen oder Bereichen ohne oder mit nur geringer Belüftung.
> Füllen Sie keine Flüssigkeiten oder Eis in den Innenbehälter.
> Tauchen Sie das Kühlgerät nie in Wasser.
> Schützen Sie das Kühlgerät und die Kabel vor Hitze und Nässe.
> Das Kühlgerät darf keinem Regen ausgesetzt werden.

HINWEIS Gefahr der Batterieentladung

Das Kühlgerät ist mit einer Batterieschutzfunktion ausgestattet, die dazu beitragen kann, das Risiko einer Entladung der Starterbatterie des Fahrzeugs zu verringern. Das Risiko einer Batterieentladung hängt vom Zustand der Fahrzeugbatterie sowie von der Installation und Nutzung ab.

> Bleibt der Fahrzeugmotor für längere Zeit ausgeschaltet, schalten Sie das Kühlgerät aus oder betreiben Sie es über ein entsprechendes Bordbatteriesystem.

5 Erklärung der Symbole am Gerät

Warnung! Brandgefahr. Brennbare Materialien.

Nur USA/Kanada. Warnung! Brandgefahr. Brennbare Materialien.

Warnung! Gefahr von Beschädigung oder Fehlfunktion durch Feuchtigkeit.
Vor Regen schützen.

6 Lieferumfang

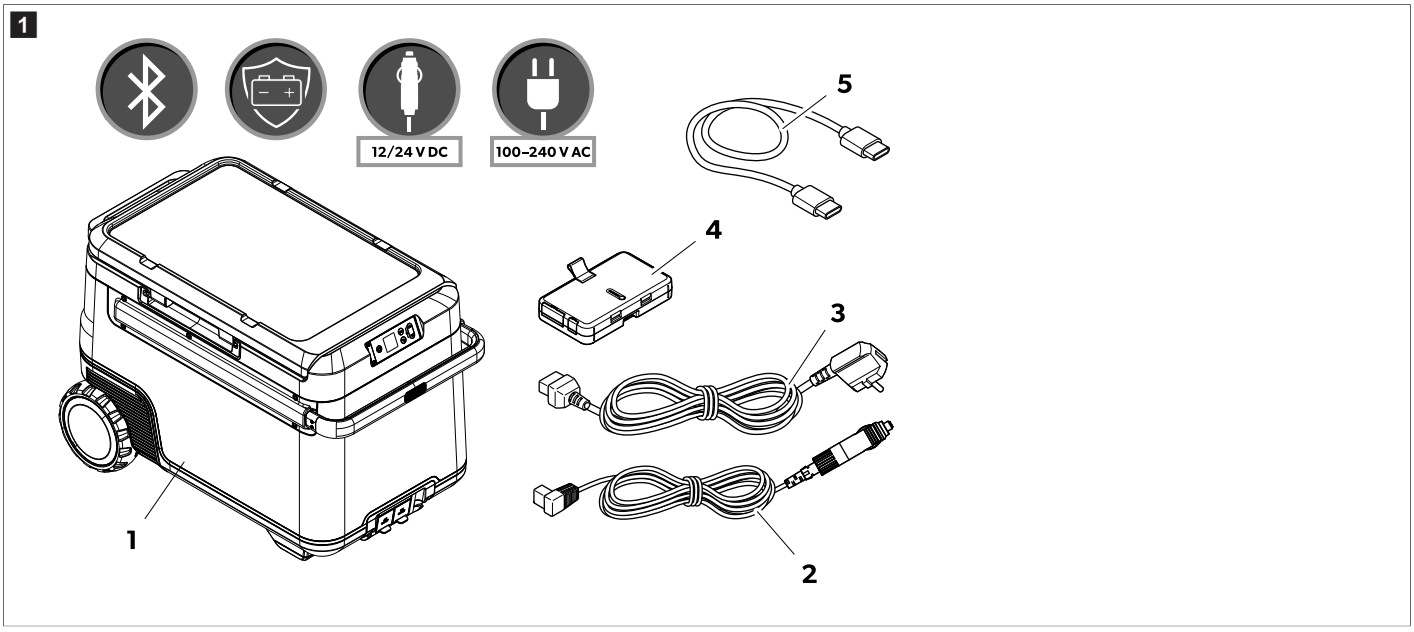

Pos. in Abb. 1 auf Seite 25	Anzahl	Beschreibung
1	1	Kompressorkühlbox
2	1	Gleichstrom-Anschlusskabel
3	2	Wechselstrom-Anschlusskabel
4	1	Recon-Batterie
5	1	USB-C-zu-USB-C-Verbindungskabel

7 Bestimmungsgemäßer Gebrauch

Das Kühlgerät eignet sich zum Kühlen von Lebensmitteln. Das Kühlgerät ist auch für den Einsatz in Fahrzeugen geeignet.

Das Kühlgerät ist für den Betrieb an einem Gleichstrom-Bordnetz (Fahrzeug oder Boot), an einer Gleichstrom-Bordbatterie oder Recon-Batterie, oder an einem Wechselstromnetz ausgelegt.

Das Kühlgerät ist für Camping oder ähnliche Freizeitaktivitäten geeignet.

Das Kühlgerät ist für den Einsatz im Haushalt und ähnliche Anwendungen vorgesehen, wie:

- Personalküchen in Geschäften, Büros und anderen Arbeitsumgebungen
- Landwirtschaftliche Gebäude
- Hotels, Motels und andere wohnungsähnliche Einrichtungen
- Frühstückspensionen u. ä.
- Catering und ähnliche Anwendungen außerhalb des Einzelhandels

Dieses Produkt ist nur für den angegebenen Verwendungszweck und die Anwendung gemäß dieser Anleitung geeignet.

Dieses Handbuch enthält Informationen, die für die ordnungsgemäße Installation und/oder den ordnungsgemäßen Betrieb des Produkts erforderlich sind. Installationsfehler und/oder ein nicht ordnungsgemäßer Betrieb oder eine nicht ordnungsgemäße Wartung haben eine unzureichende Leistung und u. U. einen Ausfall des Geräts zur Folge.

Der Hersteller übernimmt keine Haftung für Verletzungen oder Schäden am Produkt, die durch Folgendes entstehen:

- Unsachgemäße Installation, Montage oder falscher Anschluss, einschließlich Überspannung
- Unsachgemäße Wartung oder Verwendung von anderen als den vom Hersteller gelieferten Original-Ersatzteilen
- Veränderungen am Produkt ohne ausdrückliche Genehmigung des Herstellers
- Verwendung für andere als die in der Anleitung beschriebenen Zwecke

Dometic behält sich das Recht vor, das Erscheinungsbild des Produkts und dessen technische Daten zu ändern.

8 Technische Beschreibung

Das Kühlgerät verfügt über eine abnehmbare $LiFePO_4$-Batterie und kann ohne externe Stromquelle betrieben werden. Das Gerät verfügt über zwei Fächer mit separater Temperatursteuerung. Benutzer können das Kühlgerät über eine mobile App per Bluetooth-®-Verbindung überwachen und steuern.

8.1 Bedien- und Anzeigeelemente

Bedienfeld (Abb. 2 auf Seite 26)

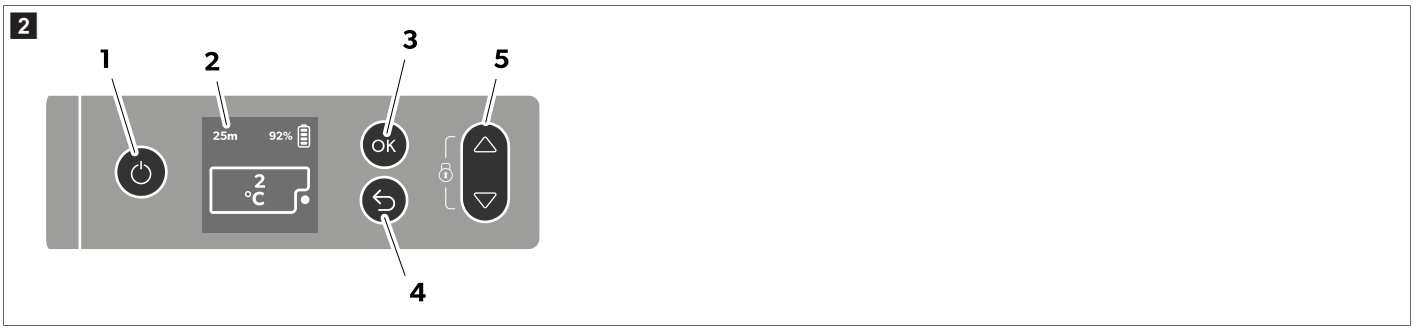

Pos. in Abb. 2 auf Seite 26	Beschreibung	Erläuterung
1	Ein-/Aus-Taste	Schaltet das Kühlgerät ein, wenn die Taste kurz gedrückt wird. Schaltet das Kühlgerät aus, wenn die Taste drei Sekunden gedrückt wird.
2	Display	: Wechselstromversorgung ist angeschlossen **DC V**: Gleichstromnetz ist angeschlossen : Anzeige ist gesperrt, : Display ist entsperrt, ❄: Display befindet sich im Bereitschaftszustand 92%: Ladezustand der Batterie Die in Stunden und Minuten angezeigte Zeit gibt die verbleibende Batterielaufzeit an.
3	Taste **OK**	Mit dieser Option wählen Sie ein Menü aus oder speichern den gewählten Wert.
4	Taste „Zurück“	Zum Hauptmenü zurückkehren
5	Navigationstasten	Drücken Sie auf △, um nach oben zu navigieren oder um den gewählten Wert zu erhöhen. Drücken Sie auf ▽, um nach unten zu navigieren oder um den gewählten Wert zu verringern. Durch gleichzeitiges Drücken von △ und ▽ für 3 s wird die Anzeige ver- oder entriegelt.

Anschlussbuchsen (Abb. 3 auf Seite 26)

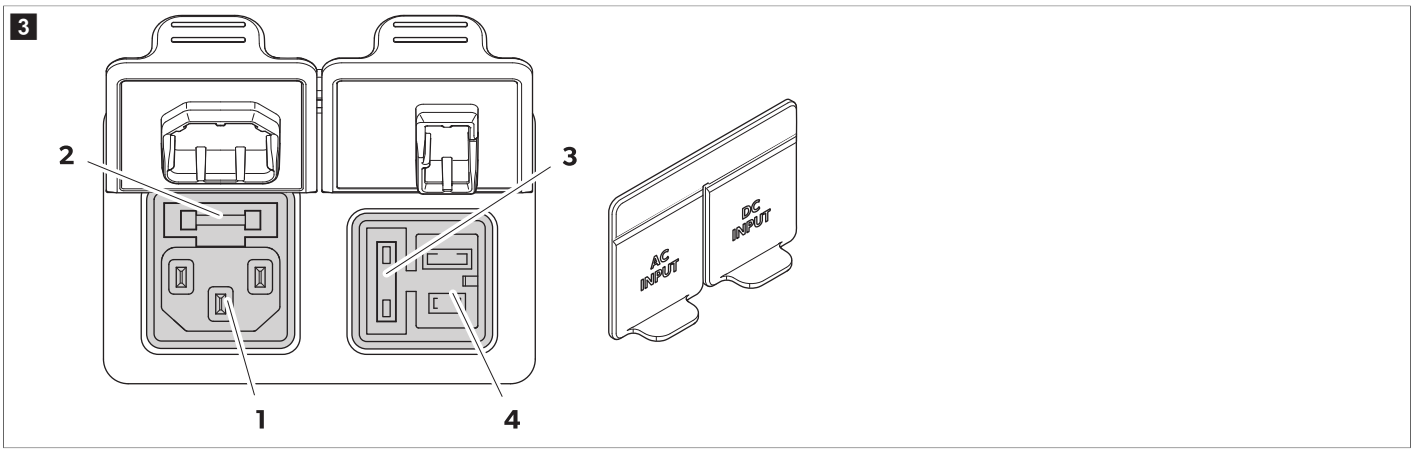

Pos. in Abb. 3 auf Seite 26	Beschreibung
1	Anschlussbuchse Wechselspannungsversorgung
2	Halter Sicherung für Wechselstromkreis

Pos. in Abb. 3 auf Seite 26	Beschreibung
3	Abdeckung Sicherung für Gleichstromkreis
4	Anschlussbuchse Gleichspannungsversorgung

9 Vor dem ersten Gebrauch

HINWEIS Bevor Sie das Kühlgerät in Betrieb nehmen, reinigen Sie es aus hygienischen Gründen innen und außen mit einem feuchten Tuch.

HINWEIS Wenn keine Batterie eingesetzt ist, stellen Sie sicher, dass die Anschlüsse vor Umwelteinflüssen wie Wasser und Staub geschützt sind.

Batterie laden

› **Laden Sie die Batterie auf, um sie wieder zu aktivieren.**

Die Batterie kann wie folgt aufgeladen werden:

- Wechselstrom-/Gleichstrom-Buchse im Kühlgerät
- USB-C 100 W Schnellladung
- XT-60-Gleichstrom-Anschluss direkt an den Batterieanschlüssen

› Bringen Sie die Batterie am Kühlgerät an.

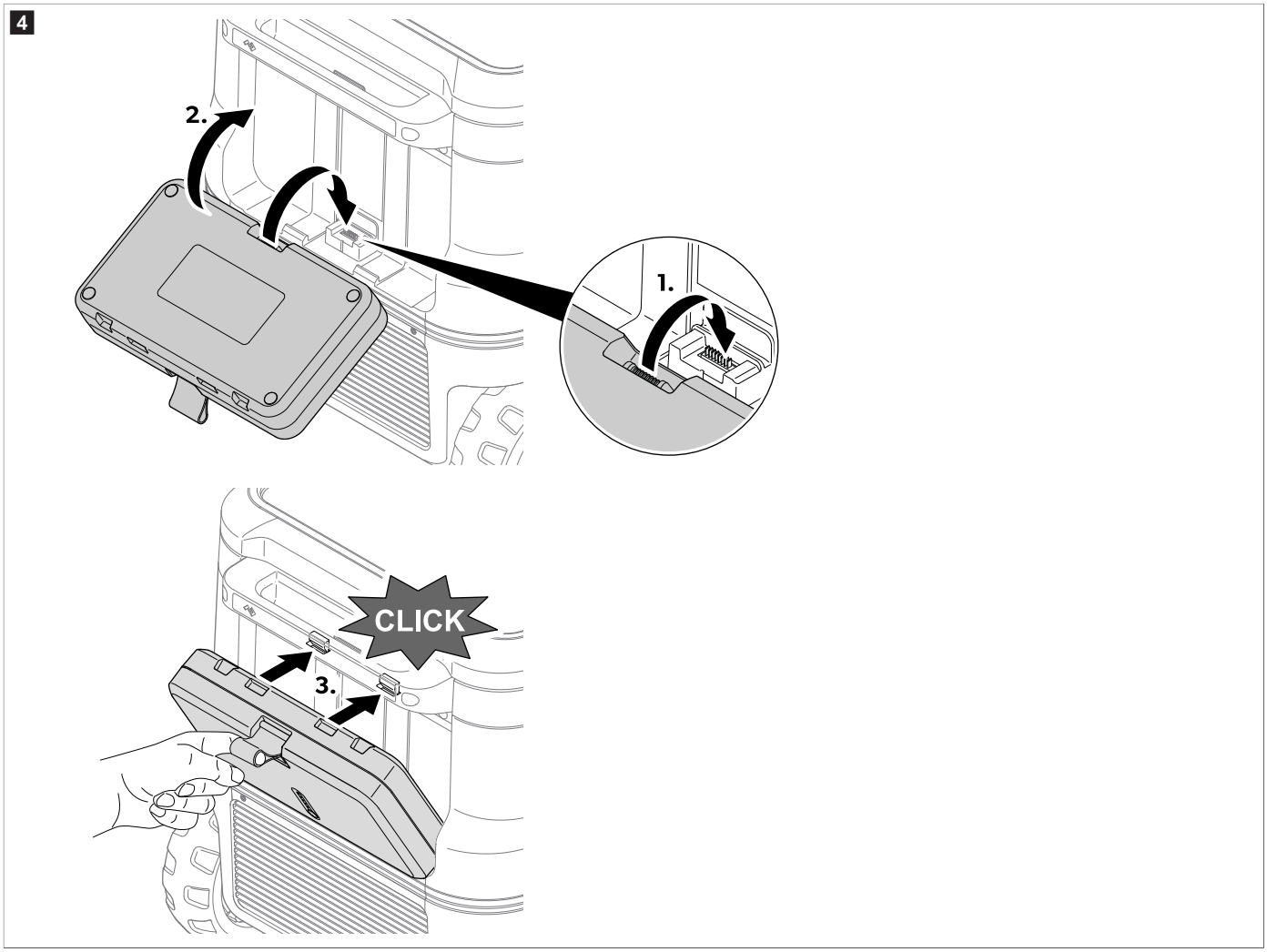

9.1 Vermeidung von Lebensmittelverschwendung

Um Lebensmittelverschwendung zu vermeiden, beachten Sie bitte Folgendes:

› Halten Sie Temperaturschwankungen so gering wie möglich. Öffnen Sie das Kühlgerät nur so oft und so lange wie nötig. Lagern Sie Lebensmittel so, dass die Luft immer noch gut zirkulieren kann.

> Passen Sie die Temperatur der Menge und Art der Lebensmittel an.
> Lebensmittel nehmen leicht Gerüche auf und geben Gerüche oder Aromen ab. Lagern Sie Lebensmittel daher stets abgedeckt oder in geschlossenen Behältern bzw. Flaschen.

9.2 Energie sparen

> Wählen Sie einen gut belüfteten und vor Sonneneinstrahlung geschützten Stellplatz.
> Wenn Sie eine erhöhte Energieeffizienz und eine begrenzte Kühlleistung für das Kühlgerät einrichten wollen, nutzen Sie den ECO-Modus des Kühlgeräts.
> Lassen Sie warme Speisen erst abkühlen, bevor Sie sie im Kühlgerät kühl halten.
> Öffnen Sie das Kühlgerät nicht häufiger als nötig.
> Lassen Sie das Kühlgerät nicht länger offen stehen als nötig.
> Wenn das Kühlgerät über einen Korb verfügt: Um einen optimalen Energieverbrauch zu erreichen, positionieren Sie den Korb auf die gleiche Weise wie bei der Auslieferung.
> Prüfen Sie in regelmäßigen Abständen, ob die Dichtung des Deckels noch richtig sitzt.
> Vermeiden Sie eine unnötig tiefe Innentemperatur.

10 Betrieb

10.1 Deckel öffnen oder abnehmen

10.1.1 Öffnen des Deckels

1. Fassen Sie den Griff entweder auf der rechten oder der linken Seite.
2. Drücken Sie die Verriegelung nach außen, um den Deckel zu entriegeln, siehe Abb. 5 auf Seite 28 **1**.
3. Ziehen Sie den Deckel zur gegenüberliegenden Seite, um ihn zu öffnen, siehe Abb. 5 auf Seite 28 **2**.

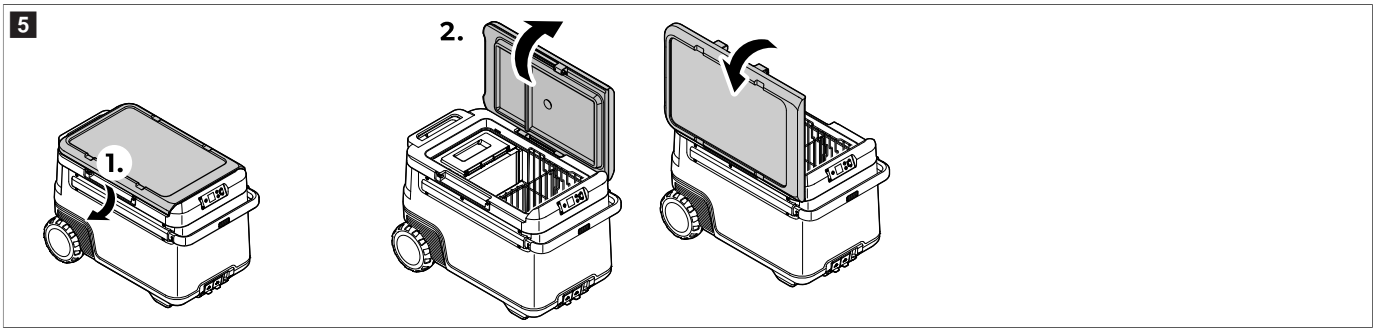

10.1.2 Deckel abnehmen

1. Fassen Sie die Griffe auf beiden Seiten des Deckels.
2. Drücken Sie die Verriegelung nach außen, um den Deckel zu entriegeln, siehe Abb. 6 auf Seite 28 **1**.
3. Öffnen Sie den Deckel, siehe Abb. 6 auf Seite 28, **2**.

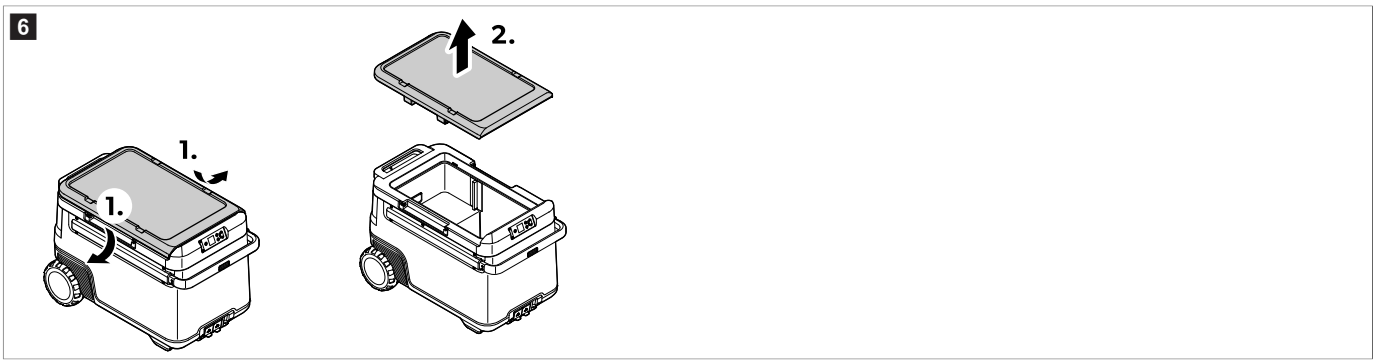

10.2 Kühlgerät anschließen

An eine Gleichstromversorgung anschließen

ACHTUNG! Beschädigungsgefahr

> Zum Schutz des Geräts verfügt das im Lieferumfang enthaltene Gleichstromkabel über eine Sicherung im Stecker. Entfernen Sie **nicht** den Gleichstromstecker mit der Sicherung. Verwenden Sie nur das im Lieferumfang enthaltene Gleichstromkabel.

> Schließen Sie das Gerät wie dargestellt an eine Gleichstromquelle an.

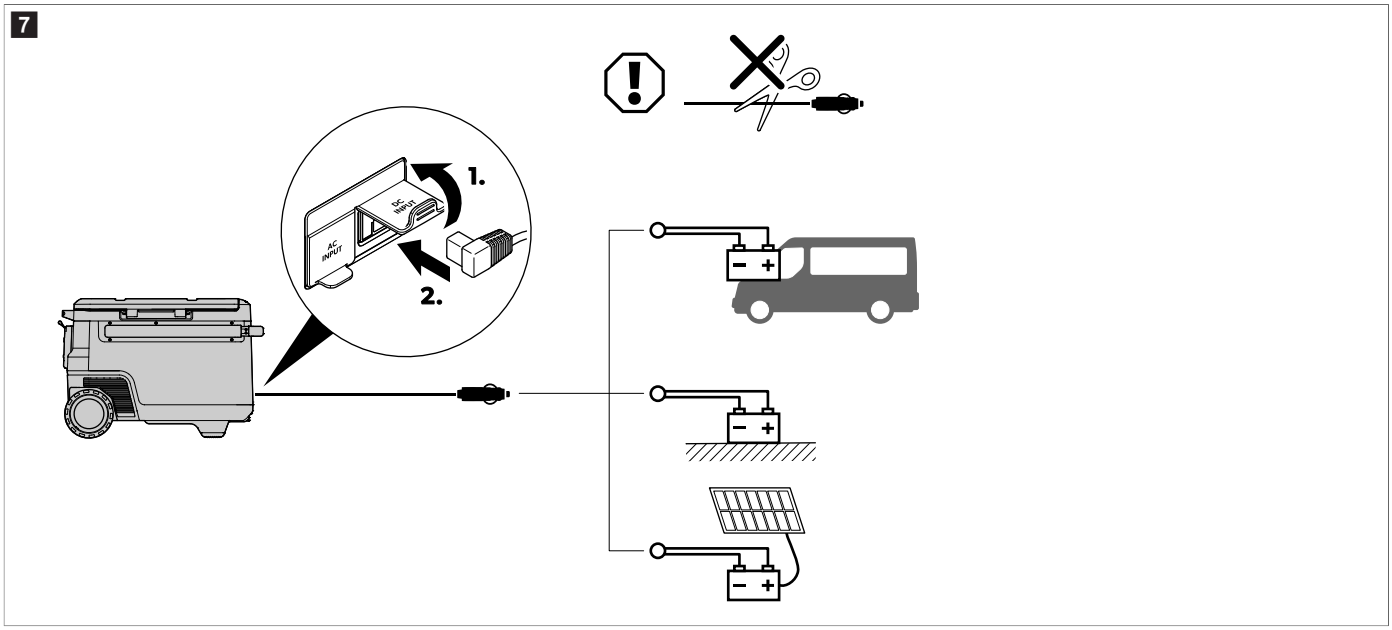

Anschluss an eine Wechselstromversorgung

GEFAHR! Gefahr durch Stromschlag

> Hantieren Sie nie mit Steckern und Schaltern, wenn Sie nasse Hände haben oder mit den Füßen im Nassen stehen.
> Lassen Sie sich gegebenenfalls von einem Fachmann beraten.

> Schließen Sie das Gerät wie dargestellt an eine Wechselstromversorgung an.

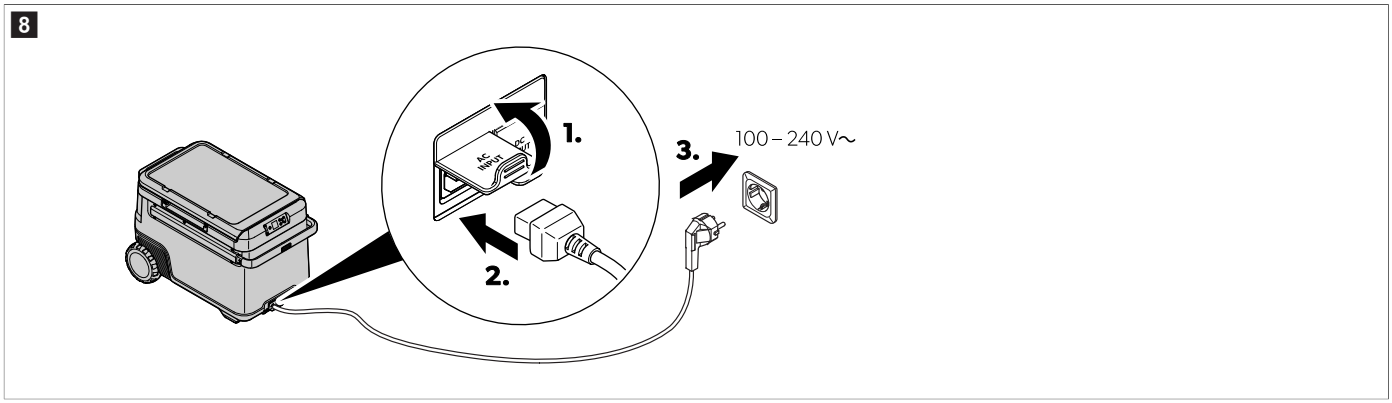

10.3 Batteriewächter verwenden

Das Kühlgerät ist mit einem Batteriewächter ausgestattet, der einen 3-stufigen Batterieschutz bietet. Der Batterieschutz verhindert eine übermäßige Entladung, wenn das Kühlgerät an eine Fahrzeug-Starterbatterie angeschlossen ist, oder maximiert die Nutzung einer Bordbatterie.

Wird das Kühlgerät bei ausgeschalteter Zündung im Fahrzeug betrieben, schaltet sich das Kühlgerät selbstständig ab, sobald die Versorgungsspannung unter einen einstellbaren Wert abfällt. Das Kühlgerät schaltet sich wieder ein, sobald die Batterie auf die Wiedereinschaltspannung aufgeladen ist.

ACHTUNG! Beschädigungsgefahr

> Die Batterie ist beim Abschalten durch den Batteriewächter nicht mehr vollständig aufgeladen. Vermeiden Sie daher mehrmaliges Starten oder den Betrieb von Stromverbrauchern ohne längere Aufladephasen. Sorgen Sie dafür, dass die Batterie wieder aufgeladen wird.

HINWEIS Wenn das Kühlgerät von der Starterbatterie versorgt wird, wählen Sie den Batteriewächter-Modus “High”. Wenn das Kühlgerät an eine Hausbatterie angeschlossen ist, reicht der Batteriewächter-Modus “Low” aus.

› Stellen Sie den Batteriewächter wie dargestellt ein.

9

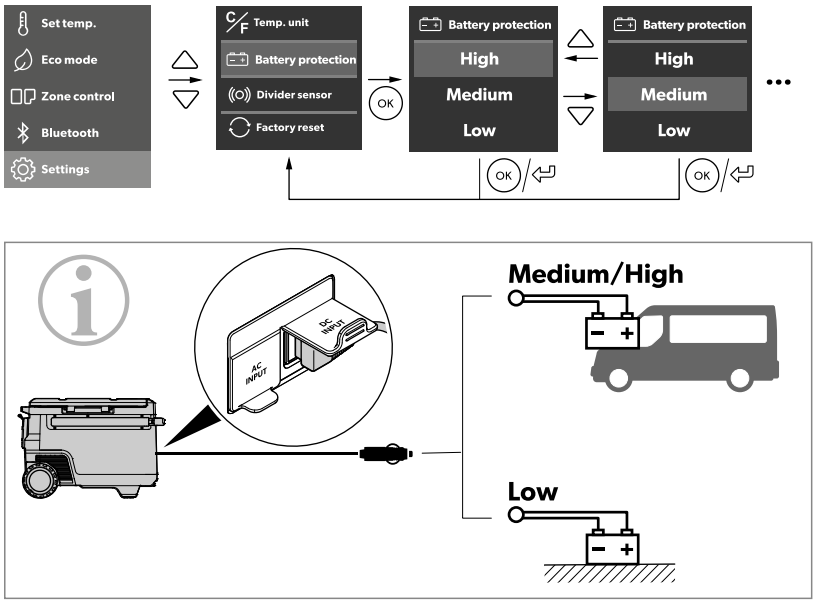

		Low	Medium	High
12 V	OFF	10.1 V	11.2 V	11.8 V
	ON	11.4 V	12.2 V	12.6 V
24 V	OFF	21.5 V	24.1 V	24.6 V
	ON	23.0 V	25.3 V	26.2 V

10.4 Display benutzen

Displaystati:

10

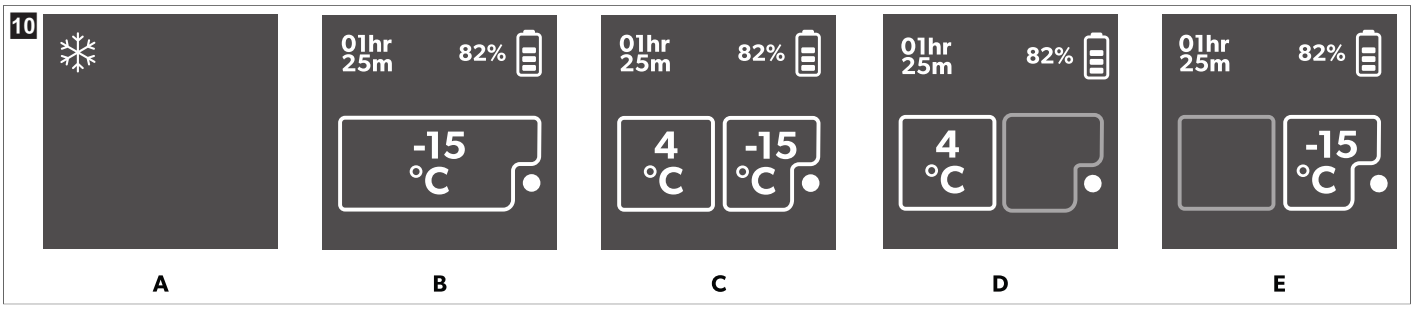

Position	Beschreibung
A	Bereitschaftszustand
B	Eine Zone
C	Zwei Zonen
D	Nur große Zone
E	Nur kleine Zone

Displayübersicht:

11

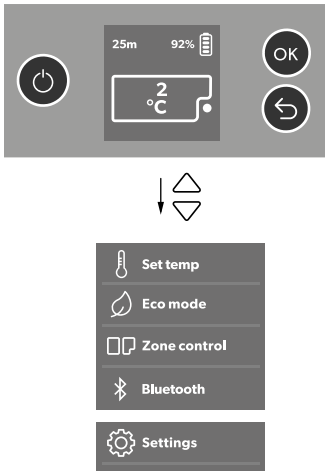

Durch die Menüs navigieren

Das markierte Menü ist ausgewählt.

> Drücken Sie △, um nach oben zu navigieren.
> Drücken Sie ▽, um nach unten zu navigieren.

Ein Menü auswählen

> Drücken Sie ⓞ, um das gewünschte Menü auszuwählen.

Einstellungen ändern

Der markierte Wert oder die markierte Einstellung ist ausgewählt.

> Drücken Sie △, um den gewählten Wert zu erhöhen oder die vorherige Einstellung zu wählen.
> Drücken Sie ▽, um den gewählten Wert zu verringern oder die nächste Einstellung zu wählen.

Zum vorherigen Menü zurückkehren

> Drücken Sie ⮌, um zum vorherigen Menü zurückzukehren, ohne zu speichern.

10.5 Display ver- und entriegeln

> Durch gleichzeitiges Drücken von △ und ▽ für 3 s wird die Anzeige ver- oder entriegelt.

12

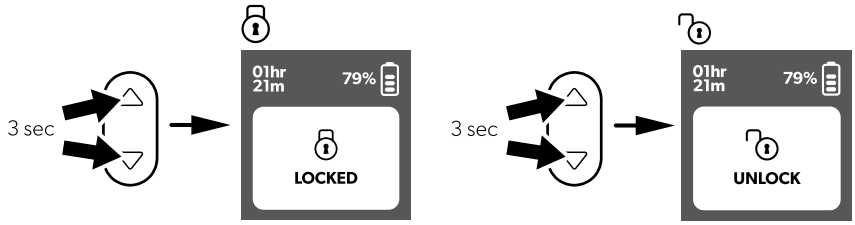

10.6 Einstellen der Helligkeit und des Timeouts des Displays

> Öffnen Sie das Menü **`Settings`**.

> Stellen Sie die Helligkeit und das Timeout des Displays wie dargestellt ein.

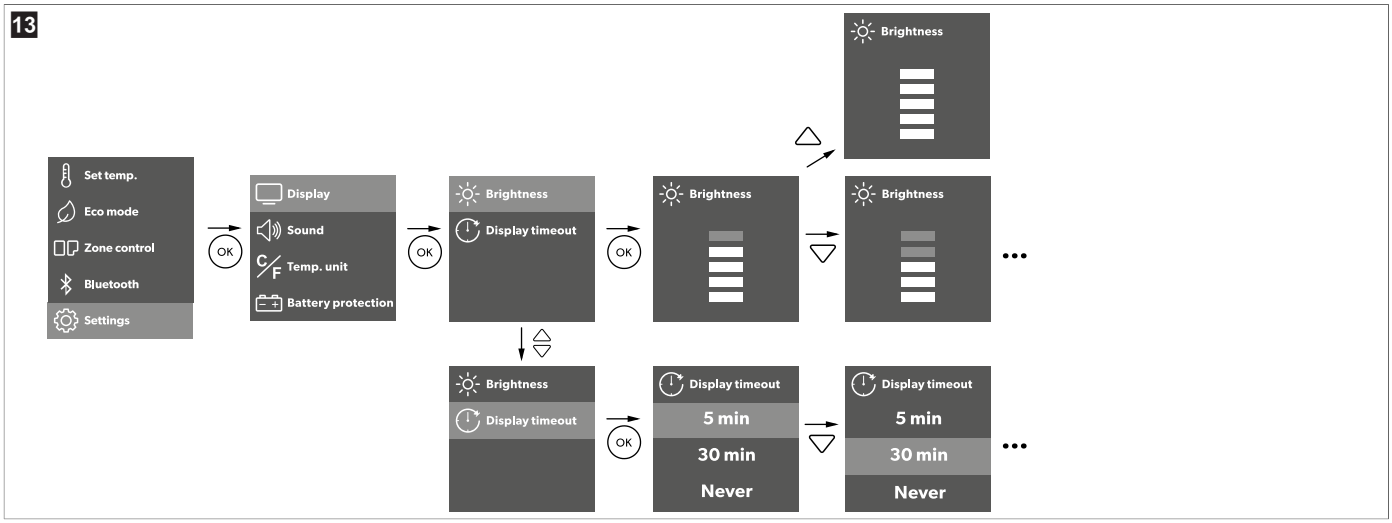

> Drücken Sie OK, um die gewünschte Einstellung zu speichern.
> Drücken Sie ↩, um zum vorherigen Menü zurückzukehren, ohne zu speichern.

10.7 Ton einstellen

> Öffnen Sie das Menü **Settings**.
> **Sound** wählen.
> Wählen Sie **Mute** oder **Unmute** aus.

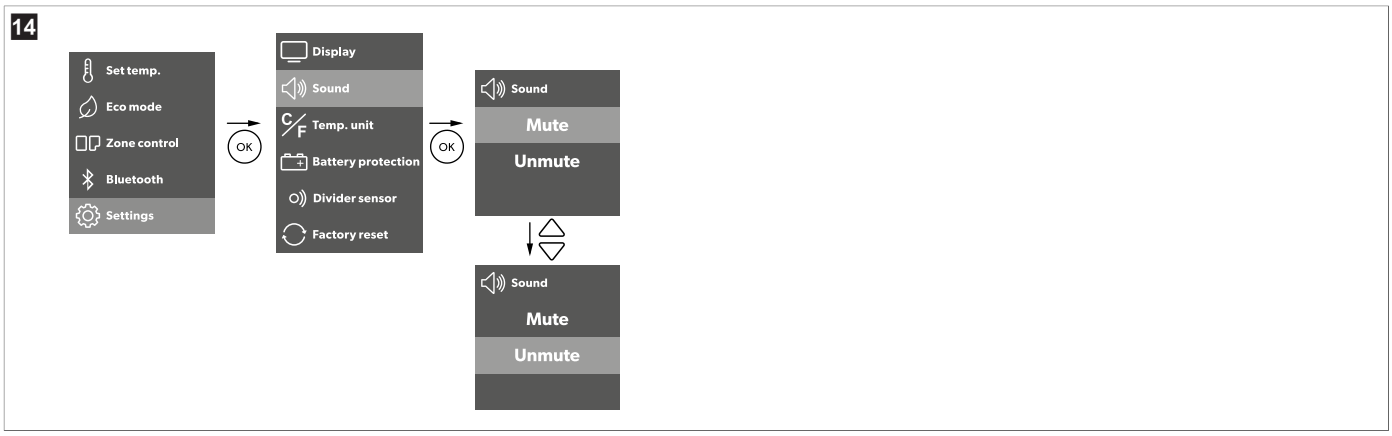

> Drücken Sie OK, um die gewünschte Einstellung zu speichern.
> Drücken Sie ↩, um zum vorherigen Menü zurückzukehren, ohne zu speichern.

10.8 ECO-Modus einstellen

Wenn **Eco mode** aktiviert ist, werden die Hilfsfunktionen reduziert, um die Batterielaufzeit zu verlängern. Dies wirkt sich auf den Temperaturbereich und die Batterie-Entladerate des C1-Ports aus.

> Öffnen Sie das Menü **Settings**.
> Schalten Sie den **Eco mode** ein oder aus.

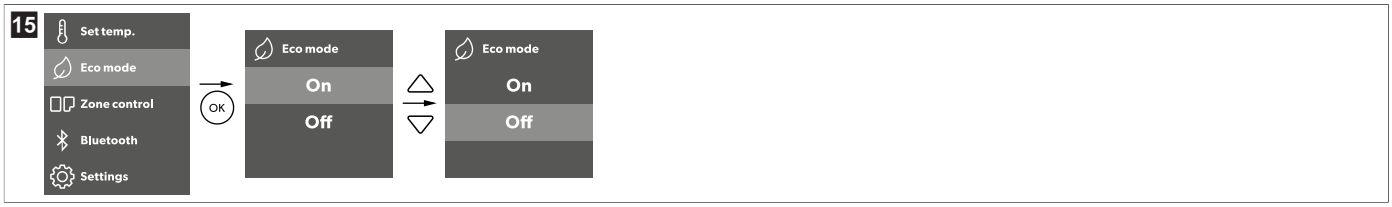

> Drücken Sie OK, um die gewünschte Einstellung zu speichern.
> Drücken Sie ↩, um zum vorherigen Menü zurückzukehren, ohne zu speichern.

10.9 Temperatur einstellen

Eine Zone

> Stellen Sie die Temperatur wie dargestellt ein.

> Drücken Sie OK, um die gewünschte Einstellung zu speichern.
v Bestätigung, weiße Zahl blinkt dreimal.
> Drücken Sie ↩, um zum vorherigen Menü zurückzukehren, ohne zu speichern.

Zwei Zonen

> Stellen Sie die Temperatur wie dargestellt ein.

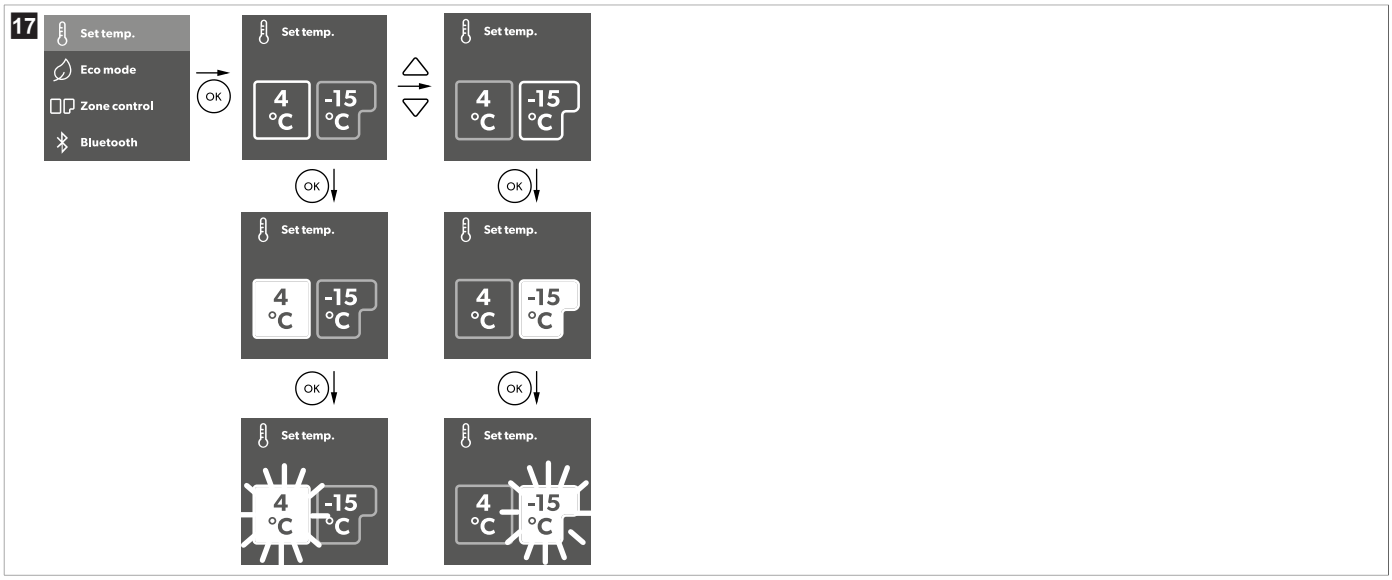

> Drücken Sie OK, um die gewünschte Einstellung zu speichern.
v Bestätigung, weiße Zahl blinkt dreimal.
> Drücken Sie ↩, um zum vorherigen Menü zurückzukehren, ohne zu speichern.

Temperatureinheit einstellen

> Wählen Sie die Temperatureinheit wie dargestellt aus.

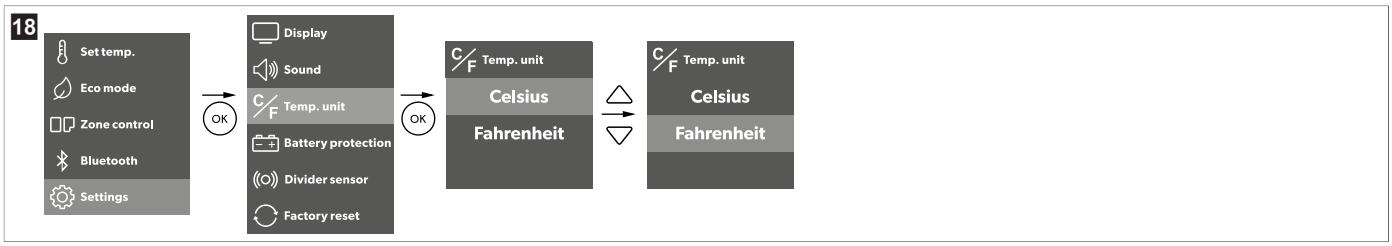

> Drücken Sie OK, um die gewünschte Einstellung zu speichern.
> Drücken Sie ↩, um zum vorherigen Menü zurückzukehren, ohne zu speichern.

10.10 Bluetooth™ **einrichten**

› Stellen Sie das Bluetooth™ wie dargestellt ein.

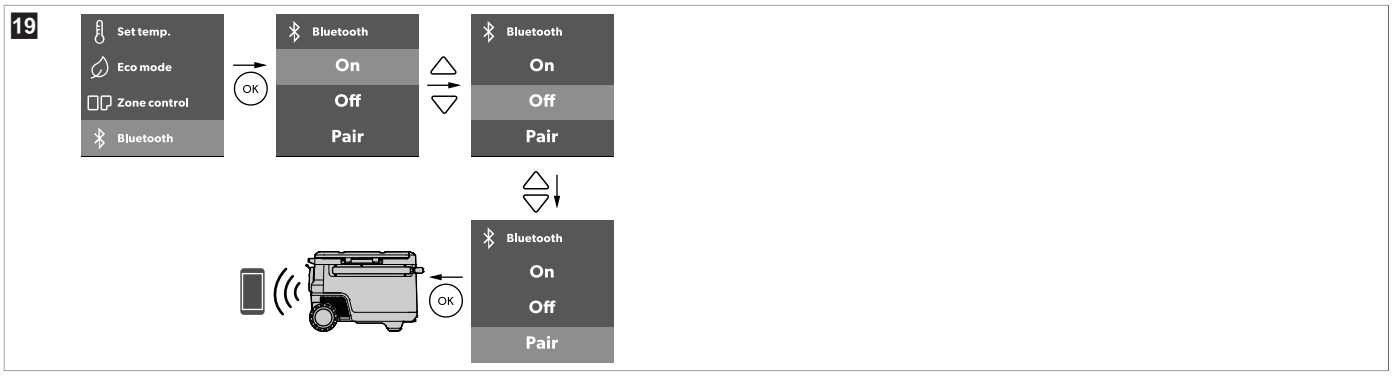

› Drücken Sie ⓞ, um das gewünschte Menü auszuwählen.

› Drücken Sie ⮌, um zum vorherigen Menü zurückzukehren, ohne zu speichern.

10.11 Trennwand einsetzen

› Setzen Sie die Trennwand wie gezeigt ein.

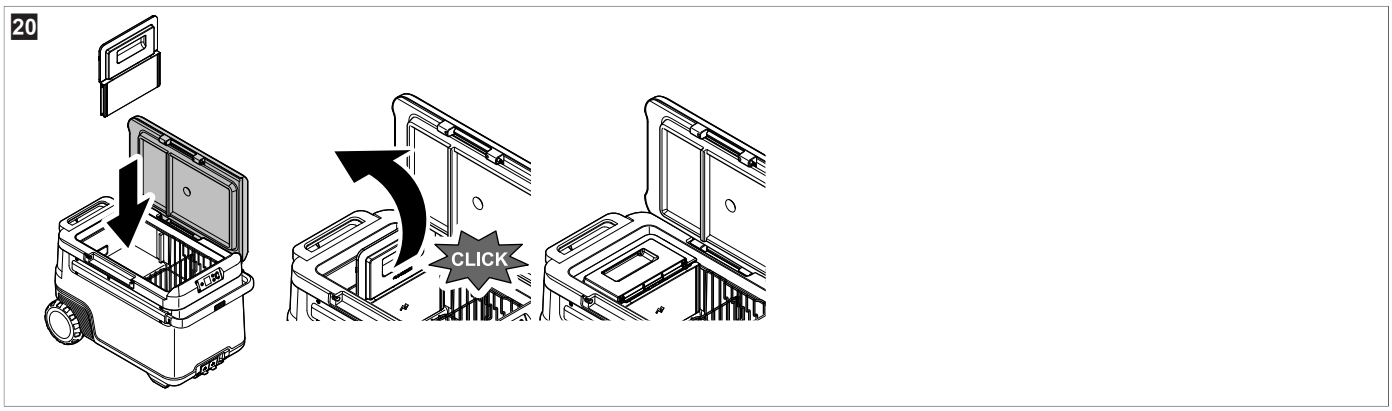

HINWEIS Wenn die Stromversorgung angeschlossen und die Trennwand eingesetzt ist, wird die Benutzeroberfläche automatisch angezeigt.

› Wählen Sie den gewünschten Modus.

Es muss ein Modus ausgewählt werden, da das System ansonsten den Wechsel vom Ein-Zonen-Betrieb zum Zwei-Zonen-Betrieb nicht abschließen kann.

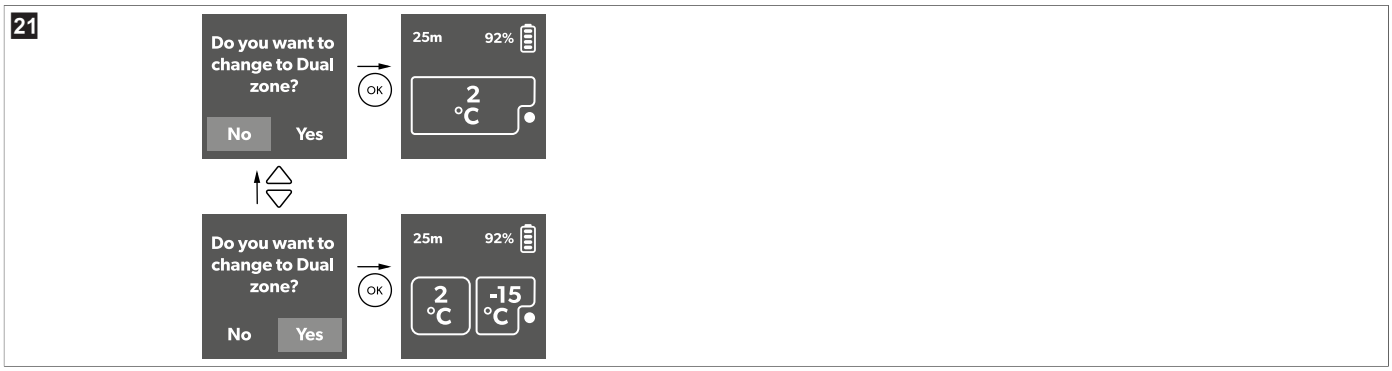

› Stellen Sie den Trennwandsensor wie dargestellt ein.

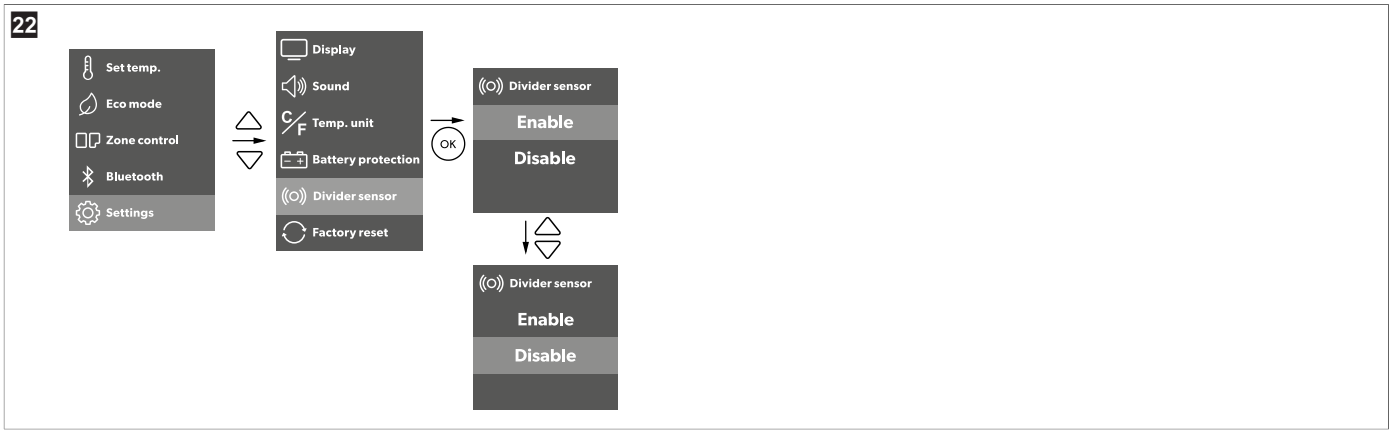

Bei aktiviertem Sensor erfolgt die Auswahl des Ein-Zonen- oder Zwei-Zonen-Modus automatisch. Wenn der Sensor deaktiviert ist, muss der Benutzer den gewünschten Modus manuell auswählen (siehe Abb. 23 auf Seite 35).

10.12 Ein Fach ein- oder ausschalten

Die Zonensteuerung ist nur bei eingesetzter Trennwand verfügbar. Wenn die Trennwand nicht eingesetzt ist, ist die Zonensteuerung ausgegraut. Es kann jede Zone einzeln oder beide Zonen gleichzeitig aktiviert werden.

› Aktivieren oder deaktivieren Sie die Zonen wie dargestellt.

10.13 Auf Werkseinstellungen zurücksetzen

Mit der Rücksetzfunktion werden alle Displaymenü- und App-Felder auf die ursprünglichen Werkseinstellungen zurückgesetzt.

› Setzen Sie das Gerät wie dargestellt auf die Werkseinstellungen zurück.

10.14 Kühlgerät abtauen

Luftfeuchtigkeit kann sich im Innenraum des Kühlgeräts als Reif niederschlagen, der die Kühlleistung verringert.

ACHTUNG! Beschädigungsgefahr

› Verwenden Sie nie harte oder spitze Werkzeuge zum Entfernen von Eisschichten oder zum Lösen festgefrorener Gegenstände.

Gehen Sie wie folgt vor, um das Kühlgerät abzutauen:

1. Entfernen Sie alle Gegenstände aus dem Kühlgerät.
2. Legen Sie die Gegenstände in ein anderes Kühlgerät, um sie kühl zu halten.
3. Schalten Sie das Kühlgerät ab.
4. Lassen Sie den Deckel geöffnet.
5. Wischen Sie das Tauwasser auf.

10.15 Wechselstromsicherung austauschen

GEFAHR! Gefahr durch Stromschlag

› Trennen Sie das Gerät vor dem Austauschen der Gerätesicherung von der Spannungsversorgung und ziehen Sie das Anschlusskabel ab.

1. Unterbrechen Sie die Spannungsversorgung des Geräts.

2. Entfernen Sie das Stromkabel.
3. Hebeln Sie den Sicherungseinsatz (Abb. 3 auf Seite 26, **2**) mit einem Schraubendreher heraus.
4. Tauschen Sie die defekte Glassicherung gegen eine neue Sicherung desselben Typs mit demselben Wert (flink, 4 A, 250 V) aus.
5. Drücken Sie den Sicherungseinsatz wieder in das Gehäuse.
6. Verbinden Sie das Gerät wieder mit der Spannungsversorgung.

10.16 Sicherung für Gleichstromkreis ersetzen

1. Trennen Sie das Kühlgerät von der Spannungsversorgung.
2. Hebeln Sie den Sicherungsdeckel (Abb. 3 auf Seite 26, **3**) mit einem Schraubendreher heraus.
3. Drehen Sie den Sicherungsdeckel um und entfernen Sie die defekte Flachstecksicherung mit einem Haken.
4. Setzen Sie eine neue Sicherung desselben Typs mit demselben Wert ein (15 A).
5. Setzen Sie den Sicherungsdeckel wieder ein.
6. Verbinden Sie das Kühlgerät wieder mit der Spannungsversorgung.

10.17 Sicherung im Gleichstromstecker ersetzen

› Tauschen Sie die defekte Sicherung 15 A gegen eine neue Sicherung 15 A desselben Typs mit demselben Wert aus, wie dargestellt.

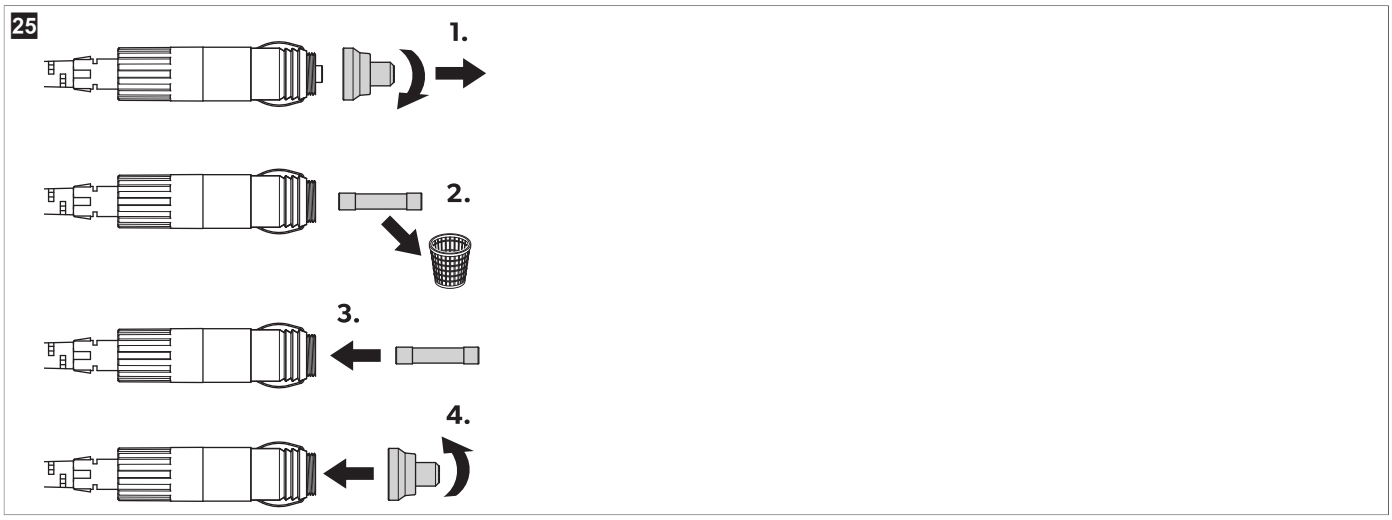

10.18 Lichtleiterplatte wechseln

ACHTUNG! Beschädigungsgefahr

› Die Lichtquelle darf nur durch den Hersteller, einen Kundendienst oder eine entsprechend qualifizierte Person ersetzt werden, um Gefährdungen zu vermeiden.

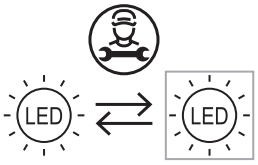

11 Reinigung und Wartung

VORSICHT! Gefahr durch Stromschlag

› Stellen Sie vor der Durchführung von Reinigungs- oder Wartungsarbeiten sicher, dass das Kühlgerät von der Stromversorgung getrennt ist.

ACHTUNG! Beschädigungsgefahr

› Reinigen Sie das Kühlgerät niemals unter fließendem Wasser oder im Geschirrspüler.
› Verwenden Sie keine scheuernden Reinigungsmittel oder harten Gegenstände zur Reinigung.
› Reinigen Sie die elektrischen Anschlüsse (Steckdosen oder Batterieanschlüsse) nicht mit einem feuchten Tuch.

> Reinigen Sie das Gerät innen und außen gelegentlich mit einem feuchten Tuch.

26

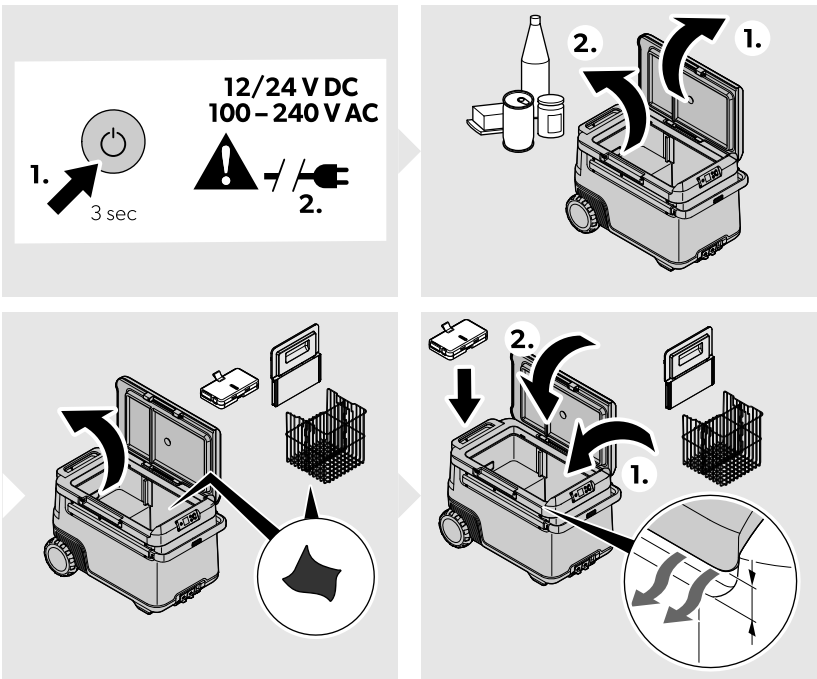

> Stellen Sie sicher, dass die Lufteinlässe und Luftauslässe des Kühlgeräts frei von Staub und Verunreinigungen sind, damit die beim Betrieb entstehende Wärme abgeführt werden kann und das Kühlgerät keinen Schaden nimmt.
> Entfernen Sie die Batterie aus dem Kühlgerät, wenn es nicht in Gebrauch ist.
> Bewahren Sie die Batterie wie im Kapitel "Aufbewahrung" in der Bedienungsanleitung der Recon-Batterie (Zugehörige Dokumente auf Seite 22) beschrieben auf.

12 Fehlersuche und Fehlerbehebung

Problem	Mögliche Ursache	Lösungsvorschlag
Das Gerät ist nicht funktionsfähig (Gleichstrommodus, Zündung ein).	Die Gleichstromversorgung führt keine Spannung.	> Bei den meisten Fahrzeugen muss der Zündschalter eingeschaltet sein, damit die Gleichstromsteckdose Spannung führt.
	Die Gleichstromsteckdose ist verschmutzt. Das hat einen schlechten elektrischen Kontakt zur Folge.	> Wenn der Gerätestecker in der Gleichstromsteckdose sehr warm wird, muss entweder die Gleichstromsteckdose gereinigt werden oder der Stecker ist möglicherweise nicht richtig zusammengebaut.
	Die Sicherung des Gleichstromsteckers ist durchgebrannt.	> Ersetzen Sie die defekte Sicherung im Gleichstromstecker (siehe Sicherung im Gleichstromstecker ersetzen auf Seite 36).
	Die Gerätesicherung für den Gleichstromkreis ist durchgebrannt.	> Tauschen Sie die Gerätesicherung für den Gleichstromkreis aus, siehe Sicherung für Gleichstromkreis ersetzen auf Seite 36.
	Die Fahrzeug-Sicherung ist durchgebrannt.	> Tauschen Sie die Sicherung der Gleichstromsteckdose des Fahrzeugs aus. Beachten Sie dazu die Bedienungsanleitung Ihres Fahrzeugs.
Das Gerät ist nicht funktionsfähig (Wechselstrommodus).	Die Wechselspannungssteckdose führt keine Spannung.	> Versuchen Sie es an einer anderen Steckdose.
	Die Gerätesicherung für den Wechselstromkreis ist durchgebrannt.	> Tauschen Sie die Gerätesicherung für den Wechselstromkreis aus, siehe Wechselstromsicherung austauschen auf Seite 35.

Problem	Mögliche Ursache	Lösungsvorschlag
	Das integrierte Netzteil ist defekt.	> Die Reparatur kann nur von einem zugelassenen Kundendienstbetrieb durchgeführt werden.
Das Display reagiert nicht auf Tastendrücke.	Das Display ist gesperrt.	> Entsperren Sie das Display, siehe Display ver- und entriegeln auf Seite 31.
Die App kann das Gerät nicht steuern.	Bluetooth ist nicht verbunden.	> Öffnen Sie die Bluetooth-Einstellungen. > Suchen Sie nach einer Bluetooth-Verbindung, deren Name mit "MC" beginnt. > Löschen Sie diese Verbindung. > Koppeln Sie die Kühlbox erneut.
Das Display zeigt eine Warnmeldung oder einen Warncode an.	—	> Siehe Warnmeldungen auf Seite 38, Fehlercodes auf Seite 39.
Wenn der "Trennwandsensor" "aktiviert" ist: 1. kann das Kühlgerät den Zwei-Zonen-Modus nicht automatisch aktivieren, wenn der Benutzer die Trennwand einsetzt. 2. kann das Kühlgerät den Ein-Zonen-Modus nicht automatisch aktivieren, wenn der Benutzer die Trennwand entfernt.	Trennwandsensor funktioniert nicht ordnungsgemäß	> Wählen Sie in der Einstellung „Trennwandsensor" "Deaktivieren" aus, um die manuelle Steuerung zu aktivieren. Wählen Sie dann die verschiedenen Zonen in der Einstellung "Zonen-Steuerung" aus. Um die volle Funktionalität wiederherzustellen und eine optimale Benutzererfahrung sicherzustellen, sollte der Trennwandsensor von einer zugelassenen Reparaturwerkstatt überprüft und repariert werden.
	Fehlfunktion des Displays oder der Steuerung	> Inspektion durch eine zugelassene Reparaturwerkstatt erforderlich.
Batterie läuft aus		> Stellen Sie die Verwendung des Produkts sofort ein. > Berühren Sie die austretende Flüssigkeit nicht. > Entfernen Sie die Batterie vorsichtig, falls dies möglich ist. **VORSICHT! Verletzungsgefahr** > Tragen Sie Handschuhe. Tragen Sie Handschuhe. > Legen Sie sie in einen sicheren, nicht brennbaren Behälter. > Entsorgen Sie die Batterie bei einer zugelassenen Recycling- oder Sammelstelle für Sondermüll. > Entsorgen Sie die Batterie nicht im Hausmüll. > Verwenden Sie die Batterie nicht wieder und reparieren Sie sie nicht.

12.1 Warnmeldungen

Warnmeldung	Beschreibung	Mögliche Ursache	Lösungsvorschlag
Deckel offen	Deckel mehr als 3 min geöffnet	Deckel nicht vollständig verriegelt	Stellen Sie sicher, dass der Deckel vollständig verriegelt ist.
		Interner Fehler	Inspektion durch eine autorisierte Reparaturwerkstatt erforderlich.

Warnmeldung	Beschreibung	Mögliche Ursache	Lösungsvorschlag
Niedrige Gleichspannung	Das Gerät hat aufgrund der zu niedrigen Spannung des externen Netzteils den Gleichstrombetrieb eingestellt	Unzureichende Versorgungsspannung	Auf Spannungsabfall von der Batterie zur Steckdose prüfen und ggf. Verdrahtungsstärke erhöhen.
		Batteriespannung zu niedrig	Batterie prüfen und bei Bedarf aufladen.
		Der Batterieschutz ist zu hoch eingestellt	Wählen Sie eine niedrigere Einstellung für den Batterieschutz.
Hohe Gleichspannung	Das Gerät hat aufgrund einer abnormal hohen Spannung von > 31,5 V des externen Netzteils den Gleichstrombetrieb eingestellt	Gleichstromversorgungsspannung nicht gemäß Spezifikation	Sicherstellen, dass die Spezifikation für die Gleichstromversorgungsspannung mit dem Typenschild übereinstimmt.
		Fehler in Bezug auf die Versorgungsspannung	Prüfen und reparieren oder ersetzen Sie die Gleichspannungsversorgung, wenn sie defekt ist.
		Interner Fehler	Inspektion durch eine autorisierte Reparaturwerkstatt erforderlich.
Überhitzung des Reglers	Übertemperatur des Reglers	Hohe Umgebungstemperatur, Luftöffnung blockiert oder unzureichender Abstand, interner Fehler	• Schalten Sie das Gerät für mindestens 30 min aus oder stellen Sie es an einen kühleren Standort. • Neustart • Entlüftungsöffnungen freilegen. Inspektion durch ein autorisiertes Reparaturzentrum erforderlich.
Niedriger Ladezustand der internen Batterie	Der Ladezustand der Batterie ist niedrig, aber noch nicht 0 %	Der Ladezustand der Batterie ist niedrig	Laden Sie die Batterie auf.
Hohe Temperatur der internen Batterie	Übertemperatur der Recon-Batterie	Der Übertemperaturschutz der Batterie wurde ausgelöst.	Beenden Sie die Auf- oder Entladung des Geräts, bis es abgekühlt ist.

12.2 Fehlercodes

Fehlercode	Störung	Mögliche Ursache	Lösungsvorschlag
!ERROR 01	Offener Schaltkreis NTC, SZ und DZ GROSS	Interner Fehler	Inspektion durch eine zugelassene Reparaturwerkstatt erforderlich
!ERROR 02	Kurzschluss NTC, SZ und DZ GROSS		
!ERROR 11	Offener Schaltkreis NTC, DZ KLEIN		
!ERROR 12	Kurzschluss NTC, SZ KLEIN		
!ERROR 03	Kommunikationsfehler		Das Gerät für mindestens 1 min ausschalten, dann neu starten. Wenn das Problem weiter besteht, ist eine Inspektion durch eine zugelassene Reparaturwerkstatt erforderlich.
!ERROR 09	Ventil defekt		
!ERROR 32	Lüfter defekt		Das Gerät für mindestens 5 min ausschalten, dann neu starten. Wenn das Problem weiter besteht, ist eine Inspektion durch eine zugelassene Reparaturwerkstatt erforderlich.
!ERROR 33	Kompressorstart fehlgeschlagen		

Fehlercode	Störung	Mögliche Ursache	Lösungsvorschlag
!ERROR 34	Kompressordrehzahl niedrig	• Hohe Umgebungstemperatur • Entlüftungsöffnung verstopft oder unzureichender Abstand • Interner Fehler	• Schalten Sie das Gerät für mindestens 30 min aus oder stellen Sie es an einen kühleren Standort, und schalten Sie es erneut ein. • Entlüftungsöffnungen freilegen • Inspektion durch eine zugelassene Reparaturwerkstatt erforderlich
!FEHLER 20	Fehler an der Batterie	Interner Fehler	Lesen Sie die Bedienungsanleitung der Recon-Batterie, siehe Zugehörige Dokumente auf Seite 22.

13 Gewährleistung

Es gilt die gesetzliche Gewährleistungsfrist. Sollte das Produkt defekt sein, wenden Sie sich bitte an die Niederlassung des Herstellers in Ihrem Land (siehe dometic.com/dealer) oder an Ihren Fachhändler.

Bitte senden Sie bei einem Reparatur- bzw. Gewährleistungsantrag folgende Unterlagen mit dem Gerät ein:

- eine Kopie der Rechnung mit Kaufdatum
- einen Reklamationsgrund oder eine Fehlerbeschreibung

Bitte beachten Sie, dass eigenständig oder nicht fachgerecht durchgeführte Reparaturen die Sicherheit gefährden und zum Erlöschen der Gewährleistung führen können.

14 Entsorgung

WARNUNG! Gefahr des Einschließens von Kindern

> Vor der Entsorgung Ihres Altgeräts:
  - Den Deckel demontieren.
  - Die Körbe im Kühlgerät belassen, damit Kinder nicht einfach hineinsteigen können.

Verpackungsmaterial recyceln: Geben Sie das Verpackungsmaterial möglichst in den entsprechenden Recycling-Müll. Diese Trennung ist notwendig, da die Verpackung eine wertvolle Ressource ist und eine unsachgemäße Entsorgung unsere Gesundheit und Umwelt gefährden kann.

Die durchgestrichene Abfalltonne auf Rädern zeigt an, dass es sich bei dem Produkt um ein elektrisches oder elektronisches Gerät handelt oder dass es Batterien enthält und zur ordnungsgemäßen Aufbereitung, Rückgewinnung und zum Recycling getrennt gesammelt werden muss. **Der Verbraucher ist gesetzlich dazu verpflichtet, alle elektrischen oder elektronischen Geräte, Batterien und wiederaufladbare Batterien getrennt vom allgemeinen Hausmüll ordnungsgemäß zu entsorgen!**

Diese Trennung ist erforderlich, da Batterien und Elektrogeräte wertvolle Ressourcen sind und Substanzen enthalten können, die für Mensch und Umwelt schädlich sind.

Wenn Sie das Gerät endgültig entsorgen möchten, informieren Sie sich bitte bei Ihrem Wertstoffhof vor Ort oder bei Ihrem Fachhändler, wie dies gemäß den geltenden Entsorgungsvorschriften zu tun ist.

Das Produkt und die Batterien können kostenlos entsorgt werden.

Entfernen Sie sämtliche Batterien und wiederaufladbaren Batterien, bevor Sie dieses Produkt recyceln.

Batterien, die mehr als 0,002 % Cadmium oder mehr als 0,004 % Blei enthalten, sind mit dem chemischen Symbol für das betreffende Metall gekennzeichnet: Cd oder Pb.

15 Technische Daten

HINWEIS Der Temperaturbereich für die kleine Zone ändert sich entsprechend der in der großen Zone ausgewählten Temperatur. Wenn die Temperatur des großen Fachs beispielsweise – 15 °C beträgt, muss die des kleinen Fachs bei oder unter 3 °C betragen.

HINWEIS Die unter "Kühlleistung" angegebene Mindesttemperatur kann möglicherweise nicht erreicht werden, wenn die Umgebungstemperatur über 32 °C liegt.

	Recon CF 47DZW
Anschlussspannung	12 V⎓ / 24 V⎓ 100 V~ … 240 V~
Nennstrom	12 V⎓: 10,5 A 24 V⎓: 5,2 A 100 V~: 1,4 A 240 V~: 0,58 A
Kühlleistung	– 22 °C … 20 °C
Klimaklasse	N/T
Gesamtvolumen ohne Trennwand	47 L
Gesamtvolumen mit Trennwand	45 L
Kältemittel	R600a
Kältemittelmenge	15 g
Frequenzbereich	Bluetooth®/BLE: 2400 MHz … 2483,5 MHz
HF-Ausgangsleistung	Bluetooth®: 11,23 dBm Bluetooth® LE: 11,23 dBm
Abmessungen B x H x L (inkl. Griffe):	754 mm × 515 mm × 429 mm
Prüfungszertifikate	CE E13

Hiermit erklärt Dometic Zhuhai Technology Co. Ltd., dass der Funkgerätetyp Recon CF 47DZW der Richtlinie 2014/53/EU entspricht. Der vollständige Text der EU-Konformitätserklärung ist unter der folgenden Internetadresse verfügbar: documents.dometic.com
Weitere Produktdaten sind über den QR-Code auf dem Energielabel oder unter eprel.ec.europa.eu abrufbar.

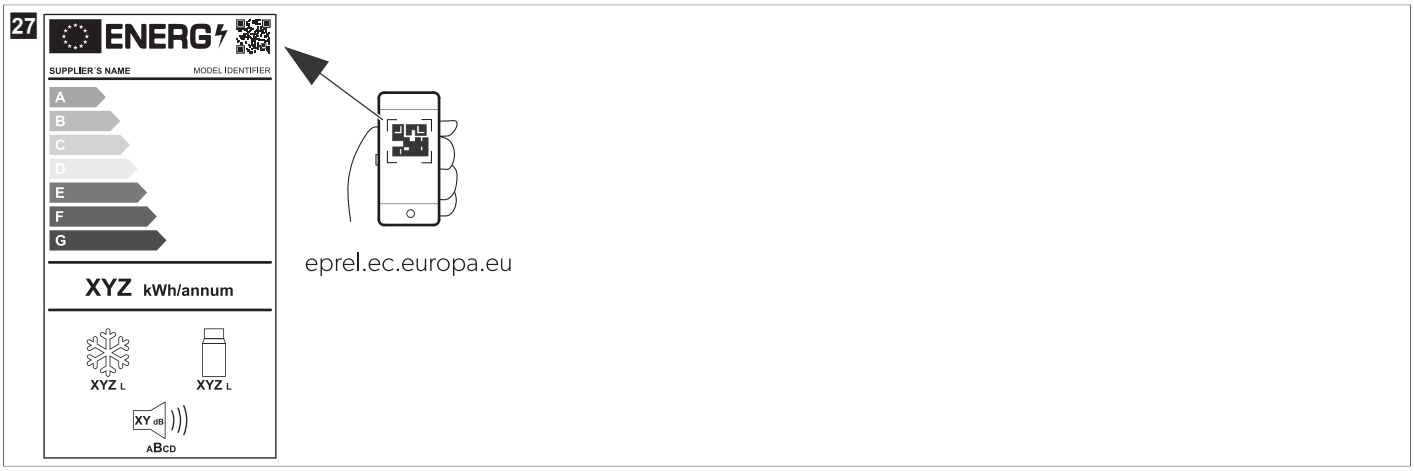

Français

1 Remarques importantes 42
2 Signification des symboles 42
3 Documents associés 42
4 Consignes de sécurité 42
5 Description des symboles de l'appareil 44
6 Contenu de la livraison 45
7 Usage conforme 45
8 Description technique 45
9 Avant la première utilisation 47
10 Utilisation 48
11 Nettoyage et entretien 56
12 Dépannage 57
13 Garantie 59
14 Mise au rebut 60
15 Caractéristiques techniques 60

1 Remarques importantes

Veuillez lire et suivre attentivement l'ensemble des instructions, directives et avertissements figurant dans ce manuel afin d'installer, d'utiliser et d'entretenir le produit correctement à tout moment. Ces instructions DOIVENT rester avec le produit.

En utilisant ce produit, vous confirmez expressément avoir lu attentivement l'ensemble des instructions, directives et avertissements et que vous comprenez et acceptez de respecter les modalités et conditions énoncées dans le présent document. Vous acceptez d'utiliser ce produit uniquement pour l'usage et l'application prévus et conformément aux instructions, directives et avertissements figurant dans le présent manuel, ainsi qu'à toutes les lois et réglementations applicables. En cas de non-respect des instructions et avertissements figurant dans ce manuel, vous risquez de vous blesser ou de blesser d'autres personnes, d'endommager votre produit ou d'endommager d'autres biens à proximité. Le présent manuel produit, y compris les instructions, directives et avertissements, ainsi que la documentation associée peuvent faire l'objet de modifications et de mises à jour. Pour obtenir des informations actualisées sur le produit, consultez le site documents.dometic.com.

2 Signification des symboles

Un mot de signalement identifie les messages relatifs à la sécurité et aux dégâts matériels en indiquant le degré ou le niveau de gravité du danger.

DANGER !
> Indique une situation dangereuse qui, si elle n'est pas évitée, entraînera des blessures graves, voire mortelles.

AVERTISSEMENT !
> Indique une situation dangereuse qui, si elle n'est pas évitée, est susceptible d'entraîner des blessures graves, voire mortelles.

ATTENTION !
> Indique une situation dangereuse qui, si elle n'est pas évitée, est susceptible d'entraîner des blessures légères ou de gravité modérée.

AVIS !
> Indique une situation dangereuse qui, si elle n'est pas évitée, peut entraîner des dommages matériels.

REMARQUE Informations supplémentaires sur l'utilisation de ce produit.

3 Documents associés

Le manuel d'utilisation de la batterie Recon est disponible en ligne sur qr.dometic.com/bgWno6.

4 Consignes de sécurité

DANGER ! Risque d'électrocution
> Si l'appareil est alimenté sur secteur, assurez-vous que l'alimentation dispose d'un dispositif différentiel, d'un disjoncteur différentiel ou d'un disjoncteur de fuite à la terre. L'installation, en particulier dans les zones potentiellement humides, doit être conforme à toutes les réglementations applicables.
> Ne touchez pas les câbles dénudés à mains nues. Cela est surtout valable en cas de fonctionnement sur secteur.
> Avant de mettre le dispositif en service, assurez-vous que le câble d'alimentation et la prise sont secs.

AVERTISSEMENT ! Risque d'explosion

> Ne stockez aucune substance explosive comme p. ex. des aérosols contenant un agent propulseur inflammable dans le dispositif de réfrigération.

AVERTISSEMENT ! Risque d'électrocution

> Si le dispositif de réfrigération présente des dégâts visibles, ne le mettez pas en service.
> Si le câble d'alimentation du dispositif de réfrigération est endommagé, il doit être remplacé par un câble ou un bloc d'alimentation approprié fourni par le fabricant ou un agent de service agréé pour éviter tout danger.
> Seul un personnel qualifié est habilité à effectuer des réparations sur le dispositif de réfrigération. Des réparations inadéquates peuvent engendrer des risques considérables.
> Branchez l'appareil sur des prises permettant un raccordement approprié, en particulier lorsque l'appareil doit être relié à la terre.

AVERTISSEMENT ! Risque d'incendie

> Lors de la mise en place du dispositif de réfrigération, prenez garde à ne pas coincer ou endommager le cordon d'alimentation.
> Ne placez pas de multiprises portables ou de blocs d'alimentation portables à l'arrière de l'appareil.
> En cas d'endommagement du circuit frigorifique :
  - Tenez le dispositif de réfrigération à l'écart de toute flamme nue ou source d'ignition potentielle.
  - Aérez bien la pièce.
  - Mettez le dispositif de réfrigération à l'arrêt.
> Pour les dispositifs de réfrigération utilisant du fluide frigorigène inflammable : Le circuit frigorifique contient une faible quantité de fluide frigorigène écologique, mais inflammable. Le fluide frigorigène n'affecte pas la couche d'ozone et ne contribue pas à l'effet de serre. Une fuite de fluide frigorigène peut prendre feu.
> Pour réduire le risque d'incendie, l'entretien doit être effectué uniquement par un technicien agréé.
> Dégagez les ouvertures d'aération sur le bâti de l'appareil ou dans les éléments encastrés.
> N'exploitez aucun objet mécanique ou tout autre moyen pour accélérer le processus de dégivrage, sauf si le fabricant le recommande.
> N'ouvrez ou n'endommagez en aucun cas le circuit frigorifique.
> N'exploitez pas d'appareils électriques dans le dispositif de réfrigération, sauf s'ils sont recommandés par le fabricant pour cet usage.
> N'exposez pas l'appareil ou la batterie à une température excessive.

AVERTISSEMENT ! Risque pour la santé

> **Pour l'Union européenne, le Royaume-Uni et la Turquie :** Cet appareil peut être utilisé par des enfants âgés de 8 ans et plus et des personnes ayant des capacités physiques, sensorielles ou mentales réduites ou un manque d'expérience et de connaissances, s'ils sont sous surveillance ou ont reçu des instructions sur l'utilisation de l'appareil en toute sécurité et comprennent les risques impliqués. **Pour toutes les autres régions :** Cet appareil ne doit pas être utilisé par des personnes (y compris les enfants) souffrant de déficiences physiques, sensorielles ou mentales ou manquant d'expérience ou de connaissances, sauf si une personne garante de leur sécurité les surveille ou leur fournit toutes les instructions adéquates concernant son utilisation.
> Les enfants âgés de 3 à 8 ans peuvent charger et décharger les dispositifs de réfrigération.
> Les enfants doivent être surveillés pour s'assurer qu'ils ne jouent pas avec l'appareil.
> Le nettoyage et la maintenance ne doivent pas être effectués par des enfants sans surveillance.

ATTENTION ! Risque d'électrocution

> Avant de mettre le dispositif de réfrigération en service, assurez-vous que le câble d'alimentation et la prise sont secs.
> Coupez l'alimentation en courant du dispositif de réfrigération
  - avant toute opération de nettoyage et d'entretien
  - Après chaque utilisation
> Soyez conscient du risque de court-circuit des bornes de l'appareil fonctionnant sur batterie ou de la batterie par des objets métalliques.

ATTENTION ! Risque pour la santé

> Pour éviter la contamination des aliments, respectez les instructions suivantes :
  - Vérifiez que la puissance frigorifique du dispositif de réfrigération correspond à la température de conservation recommandée pour les aliments à refroidir.
  - Les aliments doivent être conservés dans leur emballage d'origine ou dans des récipients appropriés.
  - L'ouverture prolongée du dispositif de réfrigération peut entraîner une augmentation significative de la température dans les compartiments du dispositif.
  - Nettoyez régulièrement les surfaces qui entrent en contact avec les aliments, ainsi que les systèmes de drainage accessibles.
> Si le dispositif de réfrigération est laissé vide pendant une longue période :
  - Mettez le dispositif de réfrigération à l'arrêt.
  - Dégivrez le dispositif de réfrigération.
  - Nettoyez et séchez le dispositif de réfrigération.
  - Laissez le couvercle ouvert pour éviter que des moisissures ne se développent dans le dispositif de réfrigération.

AVIS ! Risque d'endommagement

- Vérifiez que la tension indiquée sur la plaque signalétique correspond à la source d'alimentation.
- Raccordez le dispositif de réfrigération uniquement comme indiqué ci-dessous :
  - Raccordez le câble de raccordement au courant continu à l'alimentation en courant continu du véhicule
  - Avec le câble de raccordement CA à une alimentation CA
- Ne tirez jamais sur le câble de raccordement pour sortir la fiche de la prise.
- Si le dispositif de réfrigération est raccordé à une prise de courant continu, débranchez le dispositif de réfrigération et les autres dispositifs électriques de la batterie avant de raccorder un chargeur rapide.
- Si le dispositif de réfrigération est raccordé à une prise CC, débranchez-le ou éteignez-le lorsque vous éteignez le moteur. Dans le cas contraire, il se peut que la batterie se décharge.
- Le dispositif de réfrigération n'est pas adapté pour le transport des matières caustiques ou contenant des solvants.
- L'isolation du dispositif de réfrigération contient des gaz inflammables et nécessite des procédures d'élimination spéciales. À la fin de son cycle de vie, remettez le dispositif de réfrigération à un centre de recyclage approprié.
- Ne placez pas le dispositif de réfrigération à proximité de flammes nues ou d'autres sources de chaleur (radiateurs, lumière du soleil, fours à gaz, etc.).
- **Risque de surchauffe !** En toutes circonstances, maintenez une zone de ventilation de 50 mm minimum tout autour du dispositif de réfrigération. Cette zone de ventilation doit rester exempte de tout objet susceptible d'obstruer le flux d'air vers les composants réfrigérants. N'utilisez pas le dispositif de réfrigération et ne le stockez pas dans des zones ou compartiments clos, dans lesquels la circulation de l'air est insuffisante, voire inexistante.
- Ne remplissez pas le bac intérieur de substances liquides ou de glace.
- Ne plongez jamais le dispositif de réfrigération dans l'eau.
- Tenez le dispositif de réfrigération et les câbles à l'abri de la chaleur et de l'humidité.
- Le dispositif de réfrigération ne doit pas être exposé à la pluie.

REMARQUE Risque de décharge de la batterie

Le dispositif de réfrigération dispose d'une batterie LiFePO4 amovible et peut fonctionner sans source d'alimentation externe. Le risque de décharge de la batterie varie en fonction de l'état, de l'installation et de l'utilisation de la batterie du véhicule.

- Si le moteur du véhicule reste éteint pendant une période prolongée, coupez le dispositif de réfrigération ou alimentez-le à partir d'un système de batterie auxiliaire approprié.

5 Description des symboles de l'appareil

Attention ! Risque d'incendie. Matériaux inflammables.

États-Unis/Canada uniquement. Attention ! Risque d'incendie. Matériaux inflammables.

Attention ! Risque de dommages ou de dysfonctionnement causés par l'humidité.
Tenez-le à l'abri de la pluie.

6 Contenu de la livraison

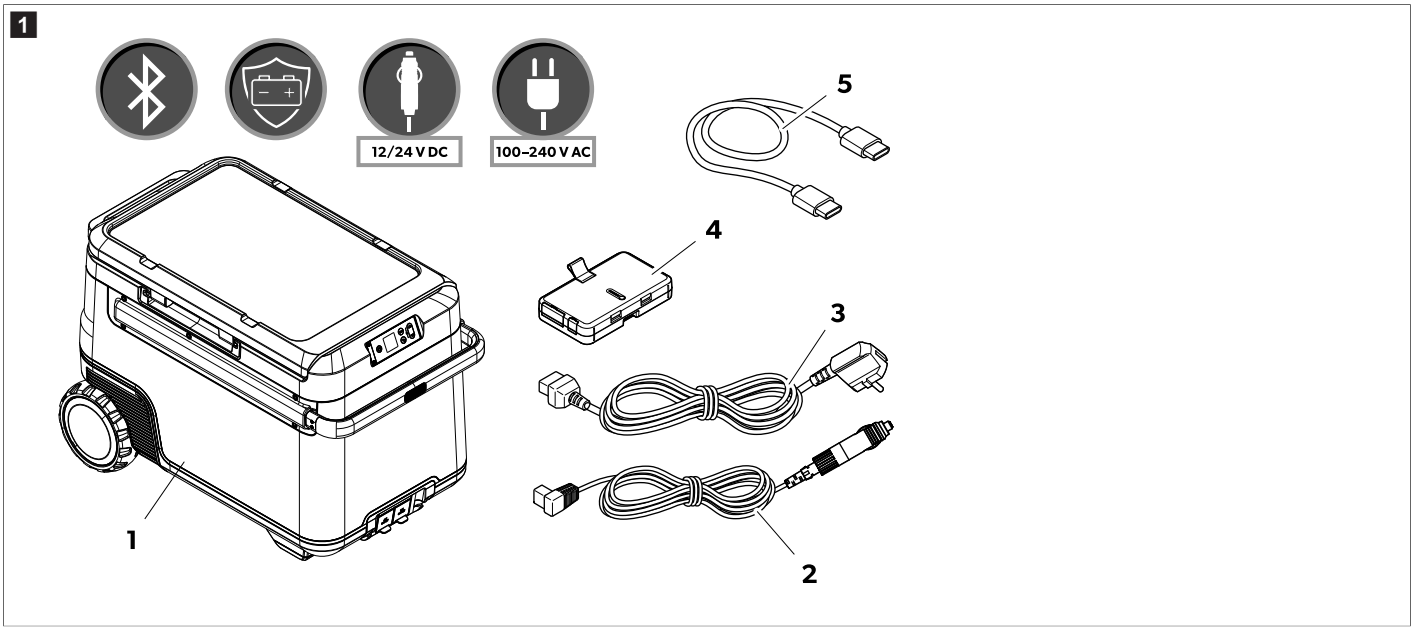

Élément dans fig. 1 à la page 45	Quantité	Description
1	1	Glacière à compression
2	1	Câble de raccordement CC
3	2	Câble de raccordement CA
4	1	Batterie Recon
5	1	Câble de raccordement USB-C vers USB-C

7 Usage conforme

Le dispositif de réfrigération est conçu pour la réfrigération d'aliments. Le dispositif de réfrigération peut également être utilisé dans des véhicules.

L'appareil de réfrigération est conçu pour fonctionner sur une alimentation électrique CC embarquée (véhicule ou bateau), une batterie auxiliaire CC ou une batterie Recon, ou une alimentation électrique CA.

Le dispositif de réfrigération est conçu pour le camping et autres activités de loisirs similaires.

Le dispositif de réfrigération est destiné à être utilisé dans des applications domestiques et similaires, telles que :

- les réfectoires destinés au personnel des magasins, des bureaux et autres environnements de travail
- les maisons d'hôtes
- les hôtels, motels et autres environnements de type résidentiel
- les gîtes et environnements similaires
- la restauration et les applications similaires non liées à la vente au détail

Ce produit convient uniquement à l'usage et à l'application prévus, conformément au présent manuel d'instructions.

Ce manuel fournit les informations nécessaires à l'installation et/ou à l'utilisation correcte du produit. Une installation, une utilisation ou un entretien inappropriés entraînera des performances insatisfaisantes et une éventuelle défaillance.

Le fabricant décline toute responsabilité en cas de blessure ou de dommage résultant :

- d'une installation, d'un montage ou d'un raccordement incorrect, y compris d'une surtension
- d'un entretien inadapté ou de l'utilisation de pièces de rechange autres que les pièces de rechange d'origine fournies par le fabricant
- de modifications apportées au produit sans autorisation explicite du fabricant
- d'usages différents de ceux décrits dans ce manuel

Dometic se réserve le droit de modifier l'apparence et les spécifications produit.

8 Description technique

Le dispositif de réfrigération dispose d'une batterie $LiFePO_4$ amovible et peut fonctionner sans source d'alimentation externe. L'unité dispose de deux compartiments avec contrôle de température séparé. Les utilisateurs peuvent surveiller et régler le dispositif de réfrigération via une application mobile avec connexion Bluetooth®.

8.1 Éléments de commande et d'affichage

Panneau de commande (fig. 2 à la page 46)

Élément dans fig. 2 à la page 46	Description	Explication
1	Touche MARCHE/ARRÊT	Allume le dispositif de réfrigération en appuyant brièvement sur la touche. Éteint le dispositif de réfrigération en appuyant trois secondes sur la touche.
2	Écran	: réseau alternatif connecté **V CC** : réseau continu connecté : L'écran est verrouillé, : L'écran est déverrouillé, ❄ : l'écran est en mode veille 92% : État de charge de la batterie La durée affichée en heures et minutes indique l'autonomie restante de la batterie.
3	Touche **OK**	Appuyez pour sélectionner un menu ou pour enregistrer la valeur sélectionnée.
4	Touche « Back » (Retour)	Revient au menu précédent
5	Touches de navigation	Appuyez sur △ pour naviguer vers le haut ou pour augmenter la valeur sélectionnée. Appuyez sur ▽ pour naviguer vers le bas ou pour diminuer la valeur sélectionnée. Appuyez sur △ et ▽ simultanément pendant 3 s pour verrouiller ou déverrouiller l'écran.

Prises de raccordement (fig. 3 à la page 46)

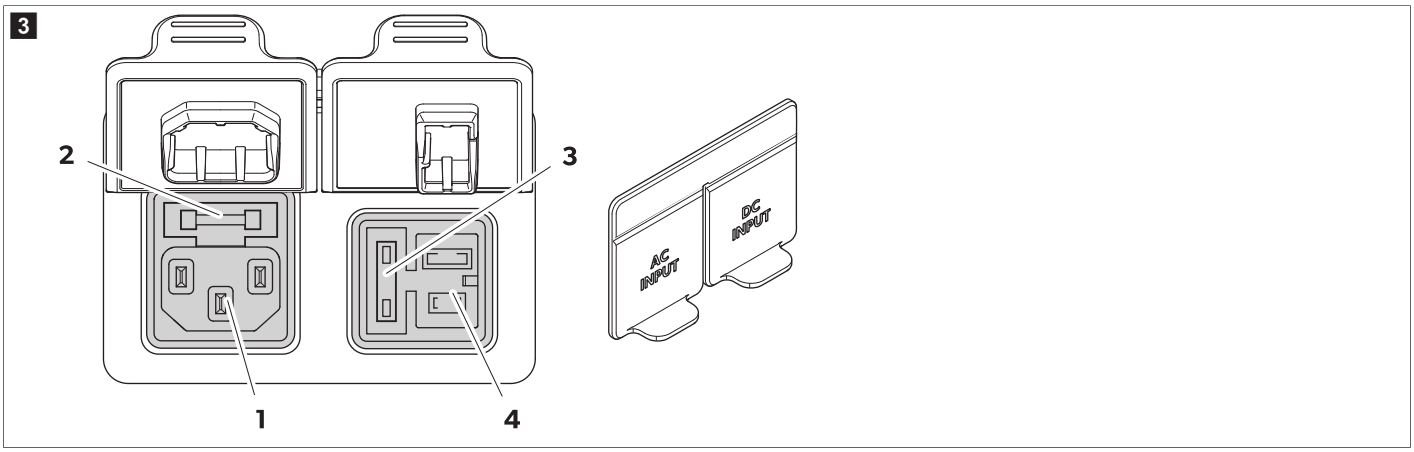

Élément dans fig. 3 à la page 46	Description
1	Prise de raccordement pour l'alimentation en tension alternative
2	Porte-fusible CA
3	Couvercle de fusible CC
4	Prise de raccordement pour l'alimentation en tension continue

9 Avant la première utilisation

REMARQUE Pour des raisons d'hygiène, nettoyez l'intérieur et l'extérieur du dispositif de réfrigération à l'aide d'un chiffon humide avant de l'allumer pour la première fois.

REMARQUE Lorsqu'aucune batterie n'est installée, assurez-vous que la borne est protégée contre les facteurs environnementaux tels que l'eau et la poussière.

Chargement de la batterie

> **Chargez la batterie pour la sortir du mode arrêt.**

La batterie peut être chargée des manières suivantes :

- Prise CA/CC dans le dispositif de réfrigération
- Charge rapide via USB-C 100 W
- Connexion CC XT-60 directe aux ports de batterie

> Fixez la batterie au dispositif de réfrigération.

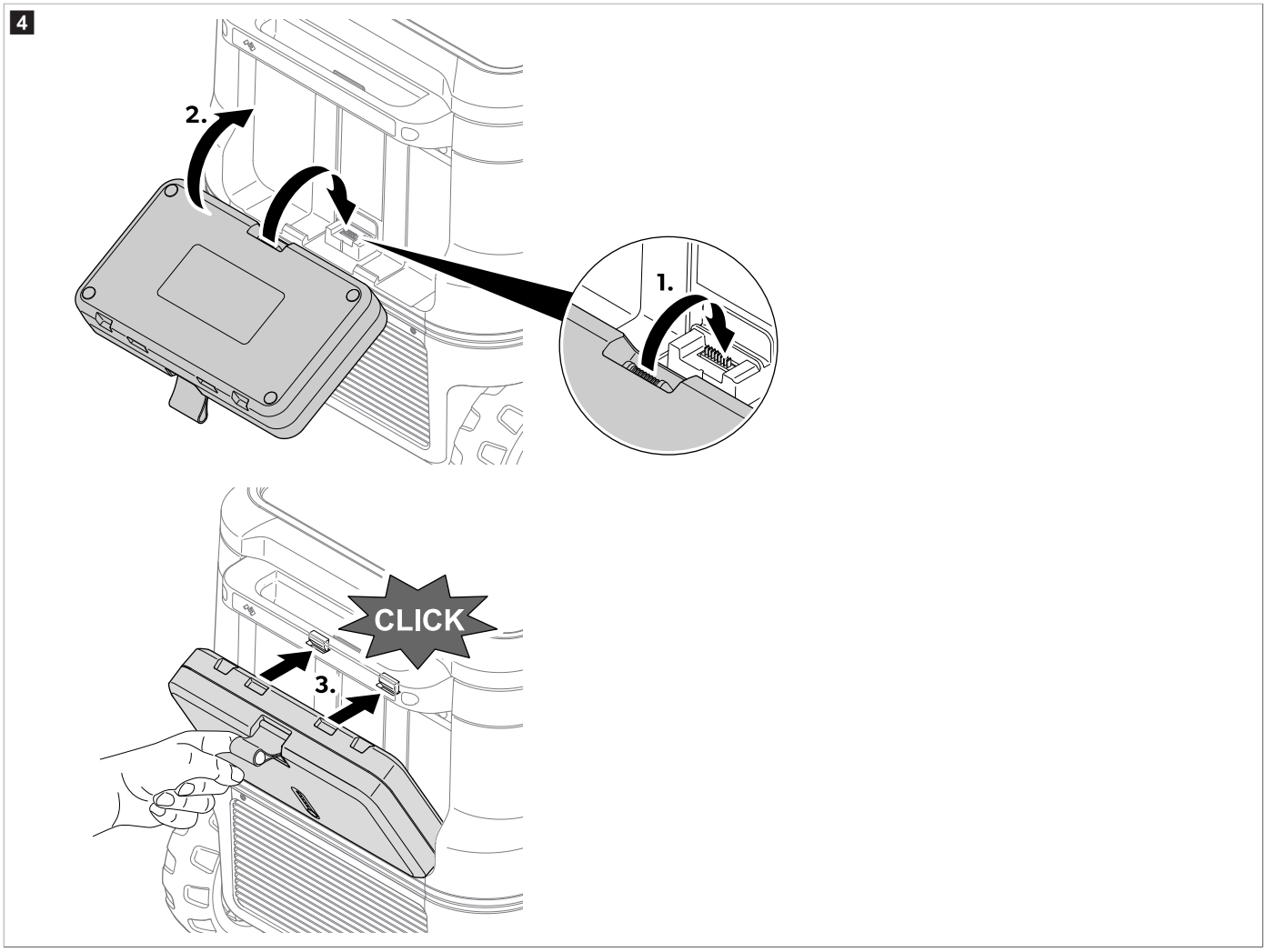

9.1 Éviter le gaspillage d'aliments

Pour éviter de gâcher des aliments, notez les éléments suivants :

> Évitez autant que possible les variations de température. Ouvrez le dispositif de réfrigération uniquement lorsque c'est nécessaire et le moins longtemps possible. Entreposez les denrées alimentaires de sorte que l'air puisse circuler librement entre elles.

> Ajustez la température en fonction de la quantité et de la nature des denrées alimentaires.

> Les denrées alimentaires peuvent facilement absorber ou dégager des odeurs. Entreposez toujours les denrées alimentaires dans des conteneurs/bouteilles couverts ou fermés.

9.2 Économie d'énergie

> Choisissez un emplacement bien aéré et à l'abri du soleil.

> Si vous souhaitez augmenter l'efficacité énergétique et réduire la capacité de refroidissement du le dispositif de réfrigération, utilisez le mode ECO.

- Laissez refroidir les aliments chauds avant de les placer dans le dispositif de réfrigération.
- N'ouvrez pas le dispositif de réfrigération plus souvent que nécessaire.
- Ne laissez pas le dispositif de réfrigération ouvert plus longtemps que nécessaire.
- Si le dispositif de réfrigération est équipé d'un bac : Pour une consommation d'énergie optimale, positionnez le bac conformément à sa position à la livraison.
- Vérifiez régulièrement que le joint de la porte est correctement positionné.
- Évitez les basses températures inutiles.

10 Utilisation

10.1 Ouverture et retrait du couvercle

10.1.1 Ouverture du couvercle

1. Saisissez la poignée sur le côté droit ou gauche.
2. Poussez le loquet vers l'extérieur pour déverrouiller le couvercle, voir fig. 5 à la page 48, **1**.
3. Tirez le couvercle du côté opposé pour l'ouvrir, voir fig. 5 à la page 48, **2**.

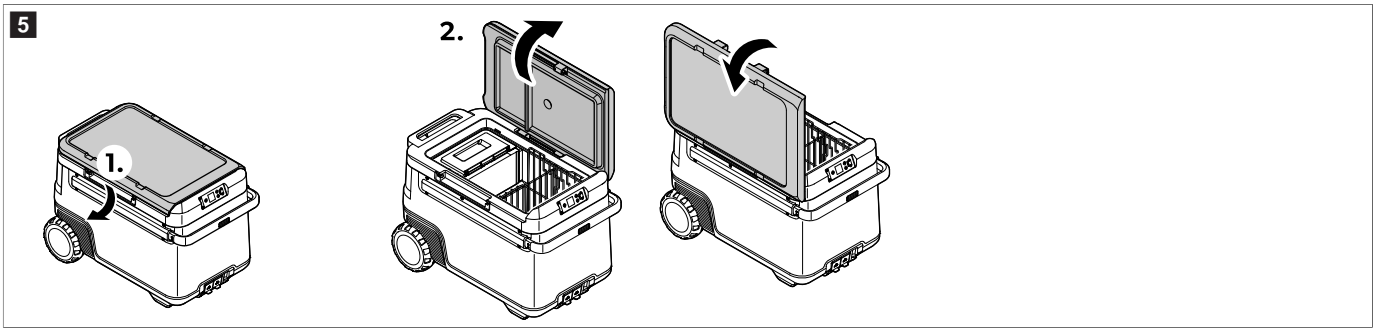

10.1.2 Retrait du couvercle

1. Saisissez-vous des poignées des deux côtés du couvercle.
2. Poussez le loquet vers l'extérieur pour déverrouiller le couvercle, voir fig. 6 à la page 48, **1**.
3. Soulevez le couvercle, voir fig. 6 à la page 48, **2**.

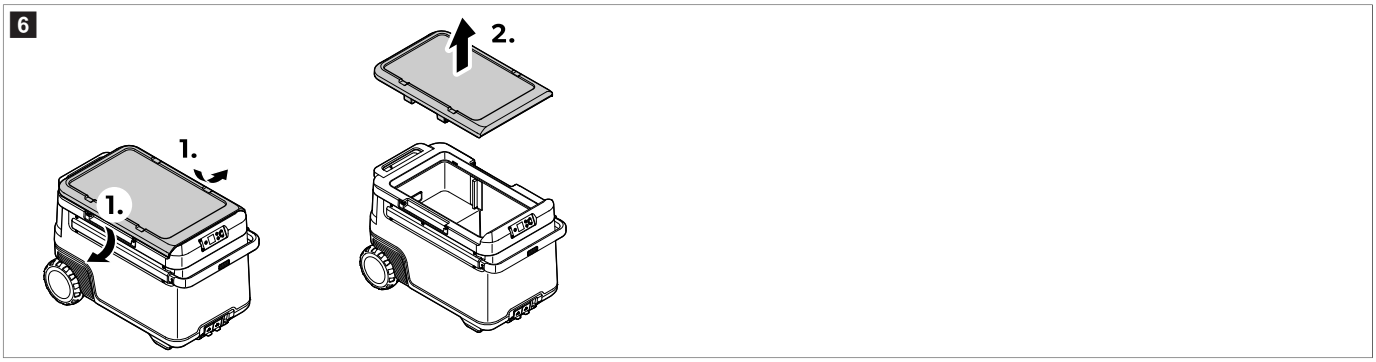

10.2 Raccordement du dispositif de réfrigération

Connecter à une source CC

AVIS ! Risque d'endommagement

- Pour la protection de l'appareil, le câble CC fourni comprend un fusible à l'intérieur de la fiche. Ne retirez **pas** la fiche CC protégée par fusible. Utilisez uniquement le câble de raccordement fourni à la livraison.

> Raccordez l'appareil à une source CC comme indiqué.

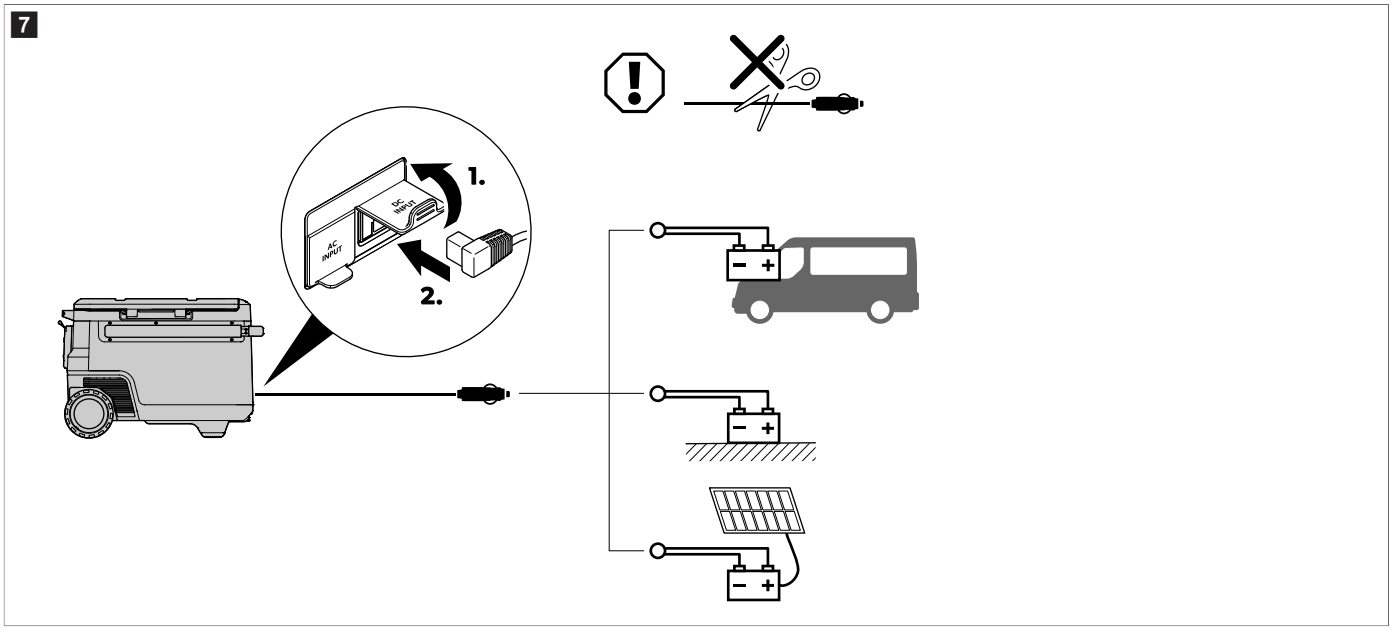

Raccordement à un réseau alternatif

DANGER ! Risque d'électrocution

> Ne vous approchez pas de fiches ou de commutateurs lorsque vous avez les mains mouillées ou les pieds dans l'eau.
> Si nécessaire, veuillez vous renseigner auprès d'un spécialiste.

> Raccordez l'appareil à une alimentation CA comme illustré.

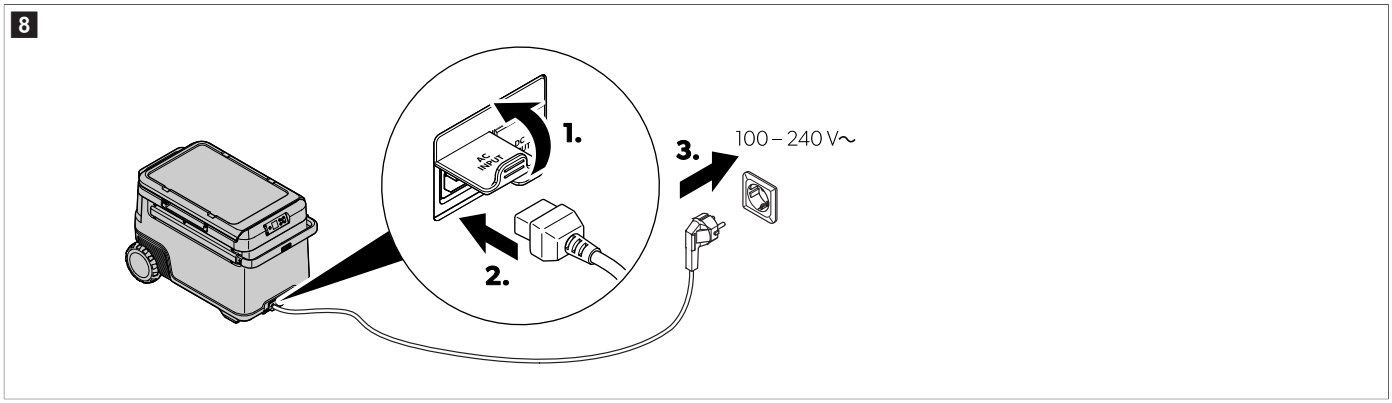

10.3 Utilisation du moniteur de batterie

Le dispositif de réfrigération est équipé d'un moniteur de batterie qui fournit une protection de batterie en 3 étapes. La protection de batterie empêche une décharge excessive lorsque le dispositif de réfrigération est connecté à une batterie de démarrage de véhicule ou maximise l'utilisation d'une batterie auxiliaire.

Si le dispositif de réfrigération est mis en marche alors que l'allumage du véhicule est éteint, il s'arrête automatiquement dès que la tension d'alimentation descend en dessous d'une valeur réglable. Le dispositif de réfrigération se remet en marche dès que la batterie est rechargée et que la tension de rallumage est atteinte.

AVIS ! Risque d'endommagement

> En cas d'extinction par le moniteur de batterie, la batterie n'est plus complètement chargée. Évitez les démarrages répétés ou l'utilisation de consommateurs d'énergie sans phases de charge plus longues. Veillez à recharger la batterie.

REMARQUE Lorsque le dispositif de réfrigération est alimenté par la batterie de démarrage, réglez le moniteur de batterie sur le mode "High". Si le dispositif de réfrigération est raccordé à une batterie auxiliaire, le mode "Low" du moniteur de batterie suffit.

› Réglez le moniteur de batterie comme illustré.

9

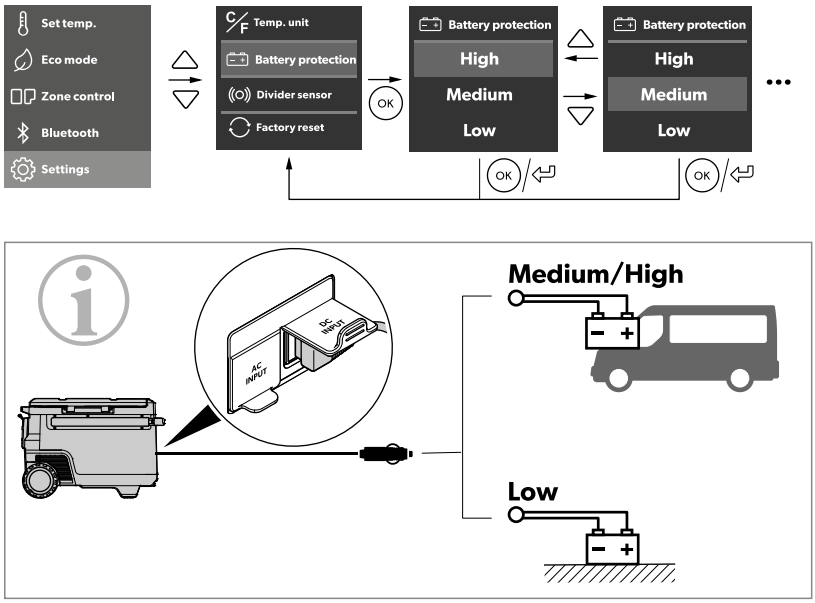

		Low	Medium	High
12 V	OFF	10.1 V	11.2 V	11.8 V
	ON	11.4 V	12.2 V	12.6 V
24 V	OFF	21.5 V	24.1 V	24.6 V
	ON	23.0 V	25.3 V	26.2 V

10.4 Utilisation de l'écran

Affichage des états :

10

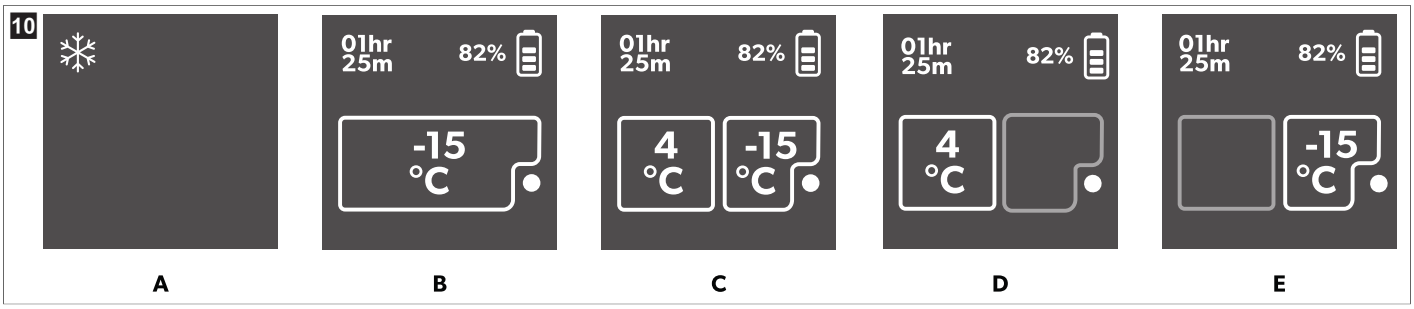

Élément	Description
A	Veille
B	Zone unique
C	Double zone
D	Grand compartiment uniquement
E	Petit compartiment uniquement

Vue d'ensemble de l'écran :

11

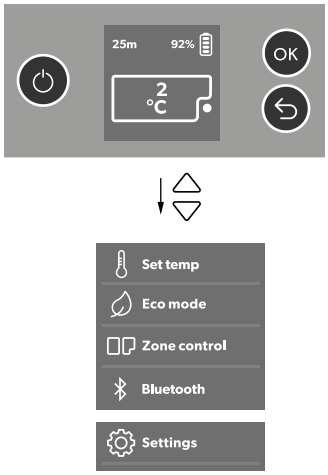

Navigation dans les menus

Le menu en surbrillance est sélectionné.

> Appuyez sur △ pour naviguer vers le haut.
> Appuyez sur ▽ pour naviguer vers le bas.

Sélection d'un menu

> Appuyez sur ⓞ pour sélectionner le menu souhaité.

Modification des réglages

La valeur ou le réglage en surbrillance est sélectionné.

> Appuyez sur △ pour augmenter la valeur sélectionnée ou pour sélectionner le réglage précédent.
> Appuyez sur ▽ pour diminuer la valeur sélectionnée ou pour sélectionner le réglage suivant.

Retour au menu précédent

> Appuyez sur ⮌ pour revenir au menu précédent sans enregistrer.

10.5 Verrouillage/déverrouillage de l'écran

> Appuyez sur △ et ▽ simultanément pendant 3 s pour verrouiller ou déverrouiller l'écran.

12

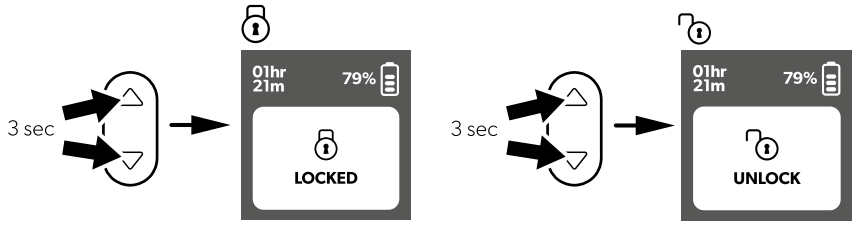

10.6 Réglage de la luminosité et du délai d'attente de l'écran

> Accédez au menu **Settings**.

> Réglez la luminosité de l'écran et le délai d'attente comme illustré.

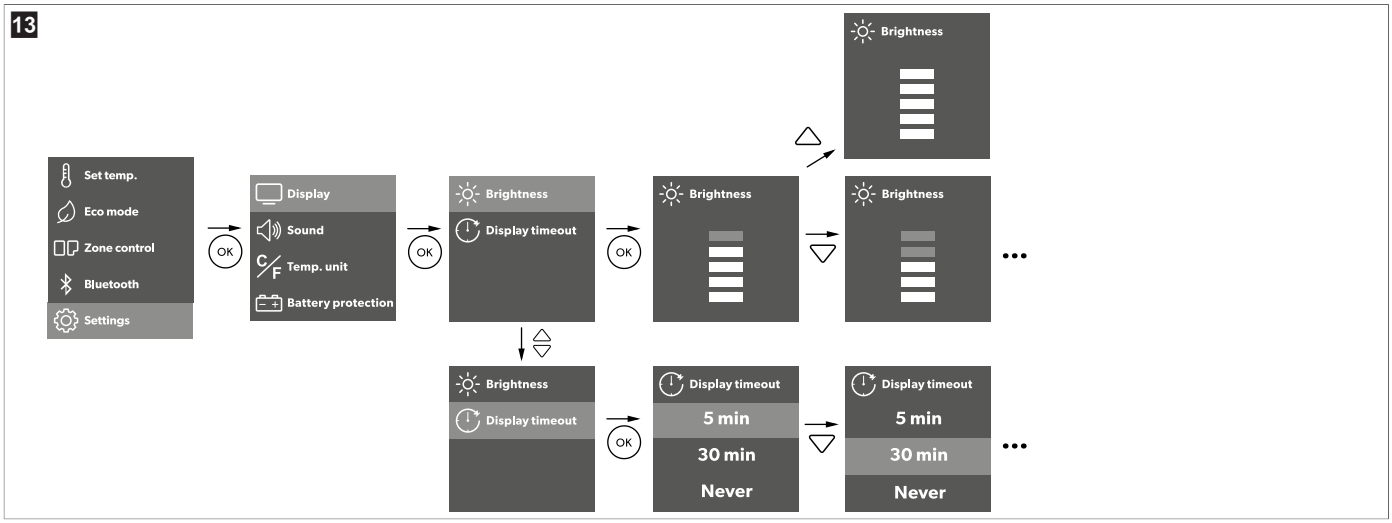

> Appuyez sur ⓞ pour enregistrer le réglage souhaité.
> Appuyez sur ⮌ pour revenir au menu précédent sans enregistrer.

10.7 Réglage du son

> Accédez au menu **Settings**.
> Sélectionnez **Sound**.
> Sélectionnez **Mute** ou **Unmute**.

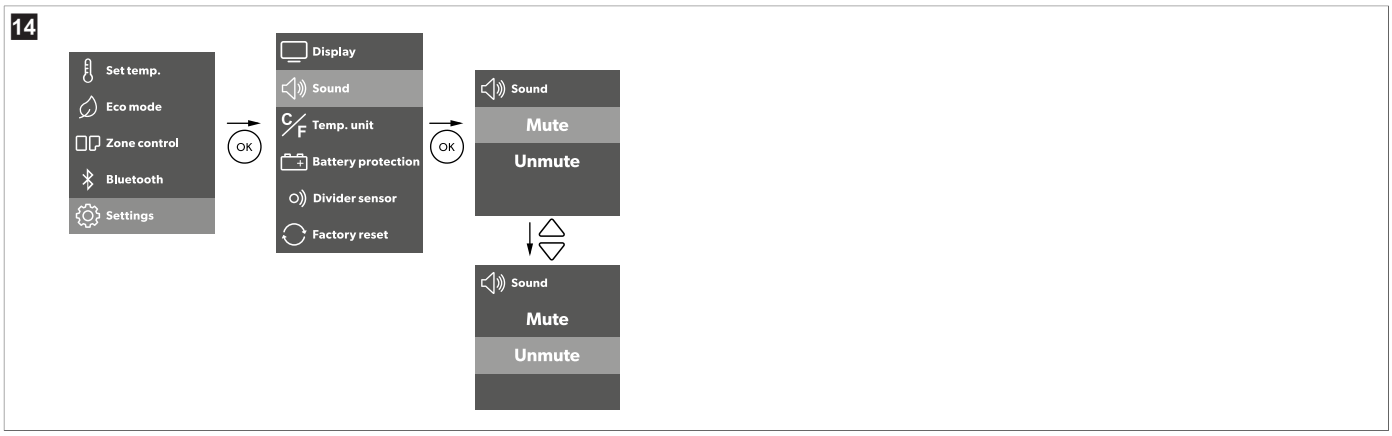

> Appuyez sur ⓞ pour enregistrer le réglage souhaité.
> Appuyez sur ⮌ pour revenir au menu précédent sans enregistrer.

10.8 Réglage du mode Eco

Lorsque le **Eco mode** est activé, les fonctions auxiliaires sont réduites pour prolonger la durée de vie de la batterie. Cela affecte la plage de température et le taux de décharge de la batterie du port C1.

> Accédez au menu **Settings**.
> Activez ou désactivez le **Eco mode**.

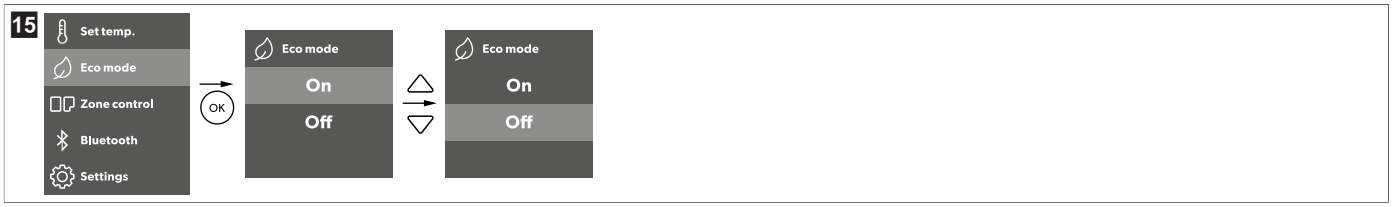

> Appuyez sur ⓞ pour enregistrer le réglage souhaité.
> Appuyez sur ⮌ pour revenir au menu précédent sans enregistrer.

10.9 Réglage de la température

Zone unique

> Réglez la température comme illustré.

> Appuyez sur OK pour enregistrer le réglage souhaité.
v Confirmation, le chiffre blanc clignote trois fois.
> Appuyez sur ↩ pour revenir au menu précédent sans enregistrer.

Double zone

> Réglez la température comme illustré.

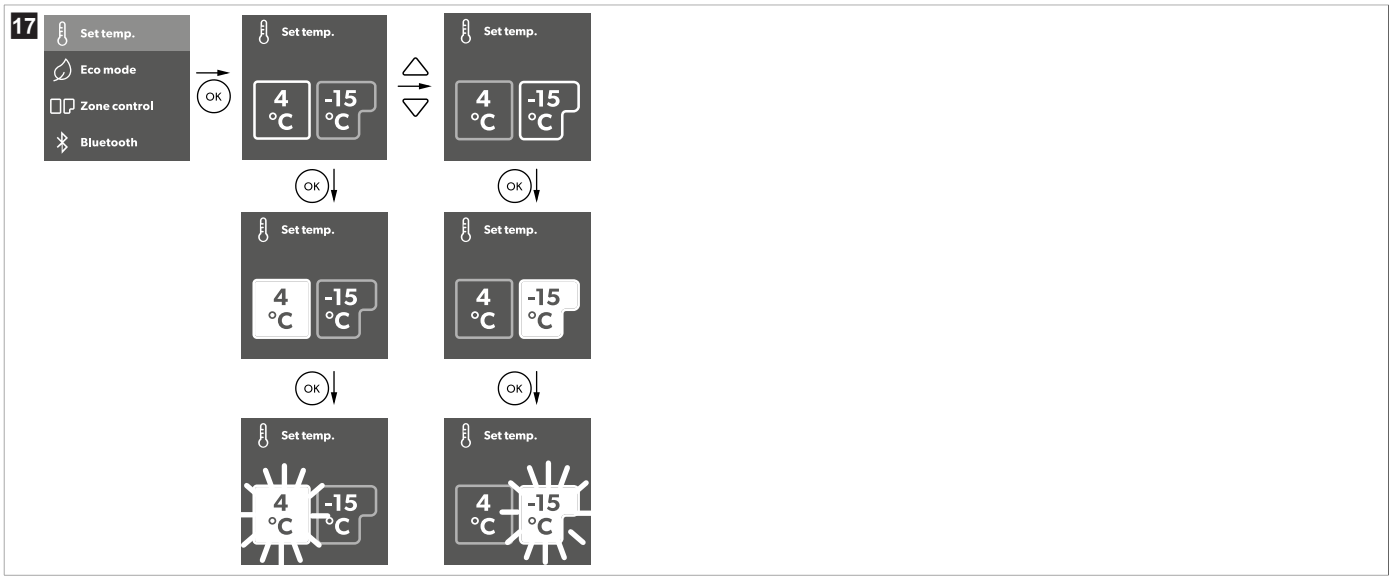

> Appuyez sur OK pour enregistrer le réglage souhaité.
v Confirmation, le chiffre blanc clignote trois fois.
> Appuyez sur ↩ pour revenir au menu précédent sans enregistrer.

Réglage de l'unité de température

> Réglez l'unité de température comme illustré.

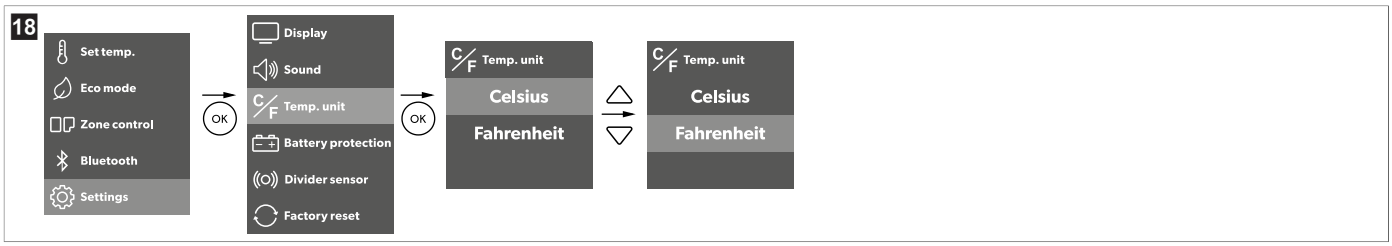

> Appuyez sur OK pour enregistrer le réglage souhaité.
> Appuyez sur ↩ pour revenir au menu précédent sans enregistrer.

10.10 Réglage du Bluetooth™

› Réglez le Bluetooth™ comme illustré.

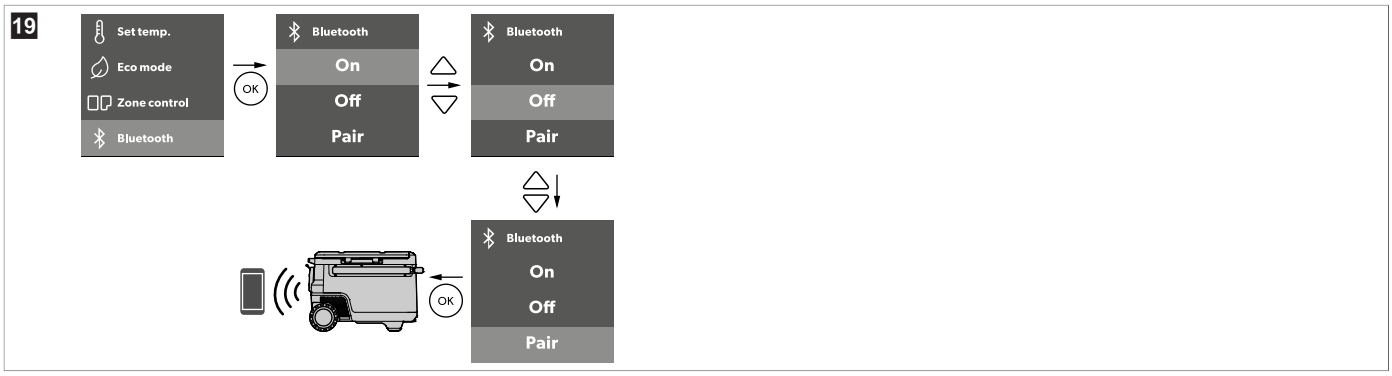

› Appuyez sur ⓞ pour sélectionner le menu souhaité.

› Appuyez sur ⮌ pour revenir au menu précédent sans enregistrer.

10.11 Ajout d'un séparateur

› Insérez le séparateur comme illustré.

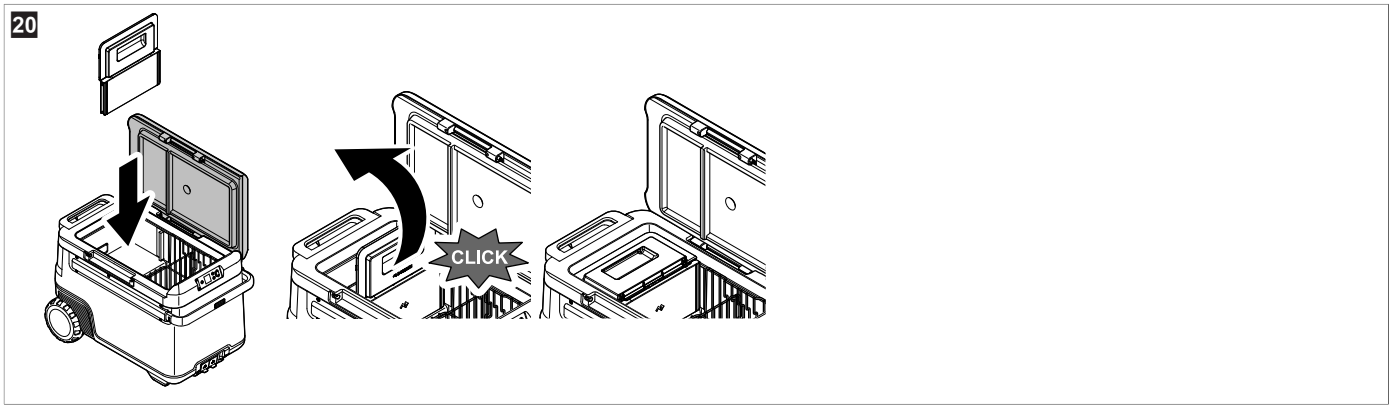

REMARQUE Lorsque l'alimentation est branchée et que le séparateur est inséré, l'interface utilisateur s'affiche automatiquement.

› Sélectionnez le mode souhaité.

Vous devez sélectionner un mode, sans quoi le système ne terminera pas le passage du mode zone unique au mode double zone.

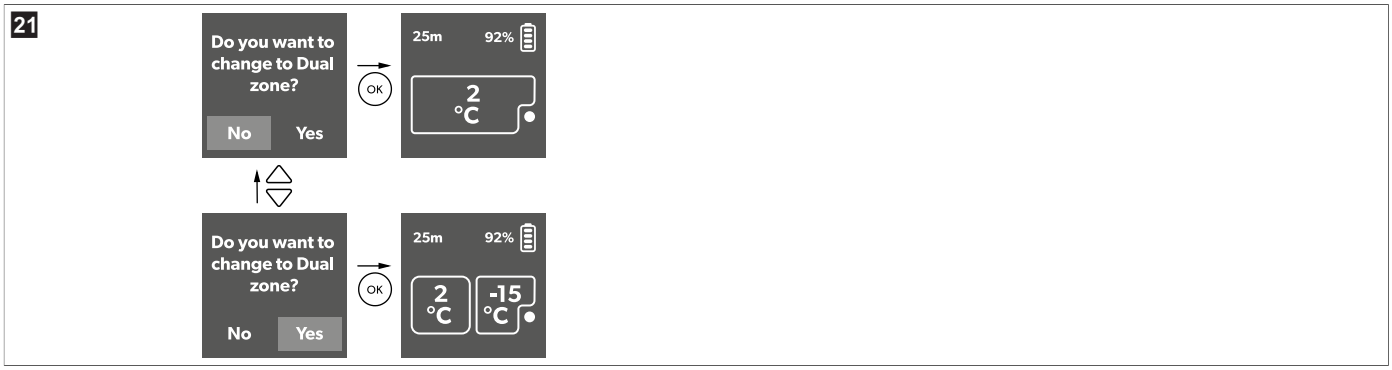

› Réglez le capteur du diviseur comme illustré.

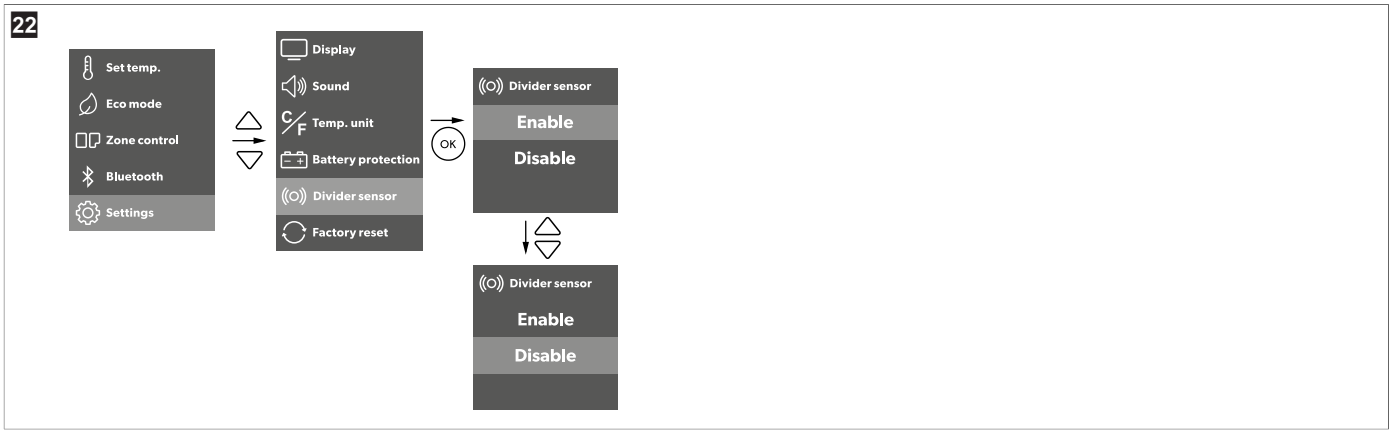

Lorsque le capteur est activé, le dispositif de réfrigération fonctionne automatiquement en mode zone unique ou double zone. Si le capteur est désactivé, l'utilisateur doit sélectionner manuellement le mode souhaité (voir fig. 23 à la page 55).

10.12 Mise en marche ou arrêt d'un compartiment

La commande de zone est disponible uniquement lorsque le séparateur est installé. Lorsque le séparateur n'est pas installé, la commande de zone est grisée. Chaque zone peut être activée individuellement ou les deux zones peuvent être activées simultanément.

› Activez ou désactivez les zones comme illustré.

10.13 Restauration des réglages d'usine

La fonction de réinitialisation permet de rétablir les réglages d'usine de tous les menus d'affichage et des champs de l'application.

› Restaurez les réglages d'usine de l'appareil comme illustré.

10.14 Dégivrage du dispositif de réfrigération

L'humidité de l'air peut se condenser sous forme de givre au niveau de l'évaporateur ou à l'intérieur du dispositif de réfrigération. Cela diminue la puissance frigorifique.

AVIS ! Risque d'endommagement

› N'utilisez jamais d'outils durs ou pointus pour enlever la glace ou pour décoincer les objets pris dans la glace.

Procédez de la manière suivante pour dégivrer le dispositif de réfrigération :

1. Retirez le contenu du dispositif de réfrigération.
2. Au besoin, rangez le contenu dans un autre dispositif de réfrigération pour le garder au frais.
3. Mettez le dispositif de réfrigération à l'arrêt.
4. Laissez le couvercle ouvert.
5. Essuyez l'eau de dégivrage.

10.15 Remplacement du fusible CA

DANGER ! Risque d'électrocution

› Débranchez l'alimentation électrique et le câble de raccordement avant de remplacer le fusible de l'appareil.

1. Débranchez l'alimentation électrique de l'appareil.

2. Retirez le câble de raccordement.
3. Retirez le porte-fusible (fig. 3 à la page 46, **2**) à l'aide d'un tournevis.
4. Remplacez le fusible en verre défectueux par un nouveau fusible du même type et de même caractéristique (rapide, 4 A, 250 V).
5. Replacez le porte-fusible dans le boîtier, en appuyant dessus.
6. Raccordez de nouveau l'alimentation électrique de l'appareil.

10.16 Remplacement du fusible CC

1. Débranchez l'alimentation électrique du dispositif de réfrigération.
2. Retirez le couvercle du fusible (fig. 3 à la page 46, **3**) à l'aide d'un tournevis.
3. Retournez le couvercle du fusible et utilisez un crochet pour retirer le fusible enfichable défectueux.
4. Insérez un nouveau fusible du même type et de même capacité (15 A).
5. Remettez le couvercle du fusible en place.
6. Reconnectez l'alimentation électrique du dispositif de réfrigération.

10.17 Remplacement du fusible de la fiche CC

› Remplacez le fusible 15 A défectueux par un fusible 15 A neuf de même type et de même calibre comme illustré.

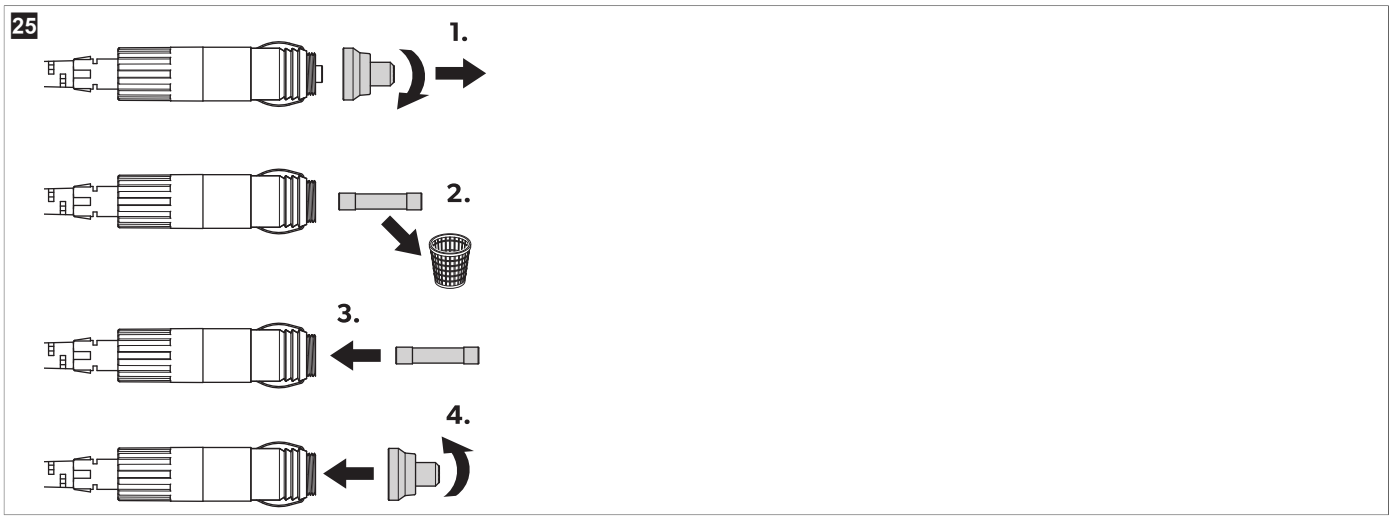

10.18 Remplacement de la platine de commande lumineuse

AVIS ! Risque d'endommagement

› La source d'éclairage peut uniquement être remplacée par le fabricant, un agent de service ou une autre personne de qualification similaire, afin d'éviter tout danger.

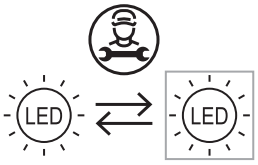

11 Nettoyage et entretien

ATTENTION ! Risque d'électrocution

› Assurez-vous que le dispositif de réfrigération est débranché de l'alimentation électrique avant toute tâche de nettoyage ou de maintenance.

AVIS ! Risque d'endommagement

› Ne nettoyez jamais le dispositif de réfrigération à l'eau courante et ne le mettez jamais au lave-vaisselle.
› N'utilisez pas de produits abrasifs ou d'objets durs pendant le nettoyage.
› Ne nettoyez pas les bornes électriques (prises ou bornes de batterie) avec un chiffon humide.

> Nettoyez l'appareil à l'intérieur et à l'extérieur de temps en temps avec un chiffon humide.

26

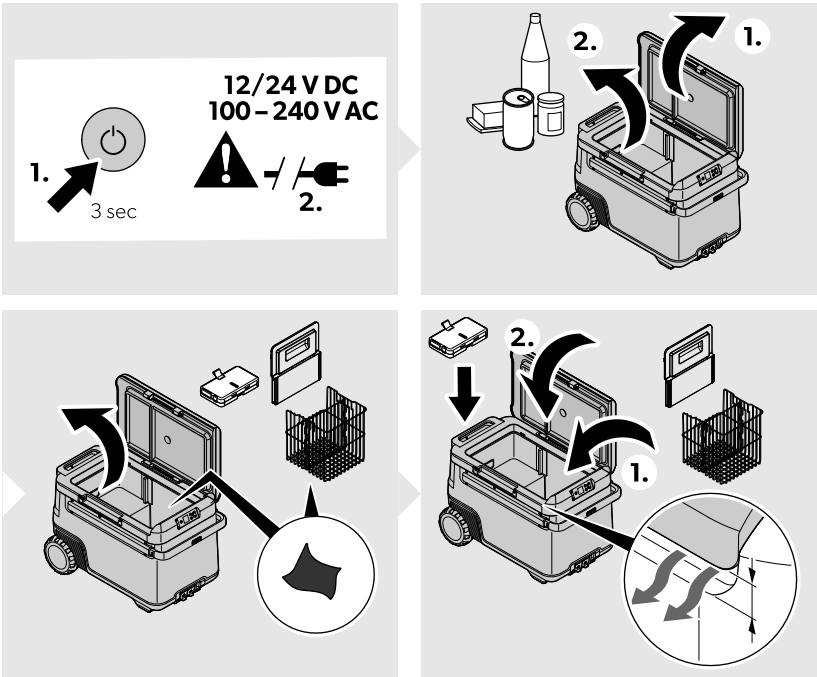

> Assurez-vous que les ouvertures d'aération et de ventilation du dispositif de réfrigération ne sont pas obstruées par de la saleté ou de la poussière pour que la chaleur générée par le fonctionnement puisse s'évacuer et éviter d'endommager le dispositif de réfrigération.
> Retirez la batterie du dispositif de réfrigération lorsqu'il n'est pas utilisé.
> Stockez la batterie comme décrit dans le chapitre "Stockage" du manuel d'utilisation de la batterie Recon (Documents associés à la page 42).

12 Dépannage

Panne	Cause possible	Solution proposée
L'appareil ne fonctionne pas (mode CC, allumage en marche).	Aucune tension n'a été détectée dans la prise de sortie CC.	> Dans la plupart des véhicules, l'allumage doit être allumé avant que l'alimentation soit fournie à la prise CC.
	La prise de courant continu est sale. Ceci entraîne un mauvais contact électrique.	> Si la fiche de l'appareil devient très chaude lorsqu'elle est branchée sur la prise CC, la prise CC doit être nettoyée ou la fiche n'est pas montée correctement.
	Le fusible de sécurité de la fiche CC a sauté.	> Remplacez le fusible de la fiche CC, voir Remplacement du fusible de la fiche CC à la page 56.
	Le fusible CC de l'appareil a sauté.	> Remplacez le fusible de l'appareil CC, voir Remplacement du fusible CC à la page 56.
	Le fusible du véhicule a grillé.	> Remplacez le fusible de la prise CC du véhicule. Veuillez vous référer au manuel d'utilisation de votre véhicule.
L'appareil ne fonctionne pas (mode CA).	Aucune tension n'a été détectée dans la prise de tension alternative.	> Essayez une autre prise.
	Le fusible CA de l'appareil a sauté.	> Remplacez le fusible de l'appareil CA, voir Remplacement du fusible CA à la page 55
	L'adaptateur CA intégré est défectueux.	> La réparation doit être effectuée uniquement par un service après-vente agréé.
L'écran ne répond pas lors de la saisie avec les touches.	L'écran est verrouillé.	> Déverrouillez l'écran, voir Verrouillage/déverrouillage de l'écran à la page 51.

Panne	Cause possible	Solution proposée
L'application ne peut pas piloter l'appareil.	Le Bluetooth n'est pas connecté.	> Accédez aux paramètres Bluetooth. > Localisez la connexion Bluetooth existante qui commence par "MC". > Supprimez la connexion. > Couplez à nouveau avec la glacière.
L'écran affiche un message d'alerte ou un code d'avertissement.	—	> Voir Messages d'alerte à la page 58, Codes d'erreur à la page 59.
Lorsque le "Capteur du séparateur" est réglé sur "Activer" : 1. Le dispositif de réfrigération ne peut pas se mettre automatiquement en double zone lorsque l'utilisateur insère le séparateur. 2. Le dispositif de réfrigération ne peut pas se mettre automatiquement en zone unique lorsque l'utilisateur retire le séparateur.	Dysfonctionnement du capteur du séparateur	> Dans les réglages > Capteur du séparateur, sélectionnez "Désactiver" pour activer la commande manuelle. Une fois la commande manuelle activée, sélectionnez différentes zones via la "commande de zone". Pour rétablir toutes les fonctionnalités et garantir une expérience utilisateur optimale, le capteur du séparateur doit être inspecté et réparé par un centre de réparation agréé.
	Dysfonctionnement de l'affichage ou du contrôleur	> Inspection par un service après-vente agréé requise.
Fuite de la batterie		> Arrêtez immédiatement d'utiliser le produit. > Ne touchez pas le liquide qui fuit. > Si possible, retirez la batterie avec précaution. **ATTENTION ! Risque de blessure** > Portez des gants. Portez des gants. > Placez-la dans un récipient sûr et ignifuge. > Mettez la batterie au rebut dans un point de recyclage agréé ou de collecte des déchets dangereux. > Ne mettez pas la batterie au rebut avec les ordures ménagères. > Ne réutilisez pas et ne réparez pas la batterie.

12.1 Messages d'alerte

Message d'alerte	Description	Cause possible	Solution proposée
Couvercle ouvert	Couvercle ouvert plus de 3 min	Couvercle pas complètement verrouillé	Assurez-vous que le couvercle est complètement verrouillé.
		Panne interne	Inspection par un centre de réparation agréé requise.
Faible tension CC	Le dispositif a cessé de fonctionner en courant continu en raison d'une faible tension de la source d'alimentation externe	Tension d'alimentation insuffisante	Vérifiez la chute de tension de la batterie à la prise de courant et augmentez l'épaisseur des câbles si nécessaire.
		Tension de batterie trop faible	Contrôlez la batterie et chargez-la si nécessaire.
		Le réglage de la protection de batterie est trop élevé	Sélectionnez un réglage de protection de batterie plus faible.

Message d'alerte	Description	Cause possible	Solution proposée
Tension CC élevée	Le dispositif a cessé de fonctionner en courant continu car la tension de la source d'alimentation externe est anormalement élevée (> 31,5 V)	Spécification de tension d'alimentation CC incorrecte	Vérifiez que la tension d'alimentation en courant continu correspond à la plaque signalétique du produit.
		Tension d'alimentation erronée	Vérifiez l'alimentation CC et réparez-la ou remplacez-la si elle est défectueuse.
		Panne interne	Inspection par un centre de réparation agréé requise.
Surchauffe du contrôleur	Surchauffe du contrôleur	Bouche d'aération à température ambiante élevée bloquée ou défaut interne d'espace libre insuffisant	• Éteignez le dipositif pendant au moins 30 min, ou déplacez-le vers un endroit plus frais. • Redémarrage • Dégagez les bouches d'aération inspectées par un centre de réparation agréé.
État de charge faible de la batterie interne	L'état de charge de la batterie est faible, mais n'atteint pas encore 0 %	L'état de charge de la batterie est faible	Chargez la batterie.
Température élevée de la batterie interne	Surchauffe de la batterie Recon	La protection contre la surchauffe de la batterie s'est déclenchée.	Arrêtez de charger ou de décharger le dispositif jusqu'à ce qu'il ait refroidi.

12.2 Codes d'erreur

Code d'erreur	Panne	Cause possible	Solution proposée
!ERROR 01	NTC circuit ouvert SZ & DZ GRAND	Panne interne	Inspection par un service après-vente agréé requise
!ERROR 02	NTC court-circuit SZ & DZ GRAND		
!ERROR 11	NTC circuit ouvert DZ PETIT		
!ERROR 12	NTC court-circuit DZ PETIT		
!ERROR 03	Erreur de communication		Éteignez l'appareil pendant au moins 1 min, puis redémarrez. Si le problème persiste, une inspection par un service après-vente agréé est nécessaire.
!ERROR 09	Valve défectueuse		
!ERROR 32	Ventilateur défectueux		Éteignez l'appareil pendant au moins 5 min, puis redémarrez. Si le problème persiste, une inspection par un service après-vente agréé est nécessaire.
!ERROR 33	Échec du démarrage du compresseur		
!ERROR 34	Vitesse du compresseur basse	• Température ambiante élevée • Ouverture d'aération bloquée ou espace insuffisant • Panne interne	• Éteignez l'appareil pendant au moins 30 min, ou déplacez-le vers un endroit plus frais, puis redémarrez. • Dégagez les ouvertures • Inspection par un service après-vente agréé requise
!ERROR 20	Défaillance de la batterie	Panne interne	Consultez le manuel d'utilisation de la batterie Recon, voir Documents associés à la page 42.

13 Garantie

La période de garantie légale s'applique. Si le produit s'avérait défectueux, contactez la succursale du fabricant située dans votre pays (voir dometic.com/dealer) ou votre revendeur.

Pour toutes réparations ou autres prestations de garantie, veuillez joindre à l'appareil les documents suivants :

- une copie de la facture avec la date d'achat
- un motif de réclamation ou une description du dysfonctionnement

Notez que toute réparation effectuée par une personne non agréée peut présenter un risque de sécurité et annuler la garantie commerciale.

14 Mise au rebut

AVERTISSEMENT ! Risque d'enfermement d'enfant

> Avant de mettre au rebut votre ancien produit :
  - Démontez le couvercle.
  - Laissez les paniers en place afin que les enfants ne puissent pas entrer facilement dans l'appareil.

Recyclage des emballages : Dans la mesure du possible, veuillez éliminer les emballages dans les conteneurs de déchets recyclables prévus à cet effet. Cette séparation est nécessaire, car le matériau d'emballage est une ressource précieuse et une mise au rebut inappropriée peut avoir un impact sur la santé et l'environnement.

La poubelle barrée d'une croix indique que le produit est un équipement électrique ou électronique ou qu'il contient des piles et doit être collecté séparément pour un traitement, une récupération et un recyclage appropriés. **Le consommateur est légalement tenu de mettre au rebut correctement tout équipement électrique ou électronique, piles et batteries rechargeables, en les séparant des ordures ménagères !**

Cette séparation est nécessaire, car les batteries et les appareils électriques sont des ressources précieuses et peuvent contenir des substances nocives pour l'homme et l'environnement.

Pour mettre le produit au rebut, contactez le centre de recyclage le plus proche ou votre revendeur spécialisé afin d'être informé des réglementations liées au traitement des déchets.

Le produit et les batteries peuvent être mis au rebut gratuitement.

Retirez les piles et les batteries rechargeables avant de recycler ce produit.

Les batteries contenant plus de 0,002 % de cadmium ou plus de 0,004 % de plomb portent le symbole chimique du métal concerné : Cd ou Pb.

15 Caractéristiques techniques

REMARQUE La plage de température du petit compartiment change en fonction de la température sélectionnée dans le grand compartiment. Par exemple, lorsque le grand compartiment est à – 15 °C, le petit compartiment doit rester à 3 °C maximum.

REMARQUE La température minimale indiquée dans la "puissance frigorifique" peut ne pas être atteinte si la température ambiante est supérieure à 32 °C.

	Recon CF 47DZW
Tension de raccordement	12 V⎓ / 24 V⎓ 100 V~ … 240 V~
Courant nominal	12 V⎓: 10,5 A 24 V⎓: 5,2 A 100 V~: 1,4 A 240 V~: 0,58 A
Puissance de refroidissement	– 22 °C … 20 °C
Classe climatique	N/T
Volume total sans séparateur	47 L
Volume total avec séparateur	45 L
Fluide frigorigène	R600a
Quantité de fluide frigorigène	15 g
Plage de fréquences	Bluetooth®/BLE : 2400 MHz … 2483,5 MHz
Puissance de sortie RF	Bluetooth® : 11,23 dBm Bluetooth® LE : 11,23 dBm
Dimensions l x H x P (poignées comprises)	754 mm × 515 mm × 429 mm

	Recon CF 47DZW
Certificats de test	CE E13

Par la présente, Dometic Zhuhai Technology Co. Ltd. déclare que l'équipement radioélectrique de type Recon CF 47DZW est conforme à la directive 2014/53/UE. Le texte intégral de la déclaration de conformité de l'UE est disponible à l'adresse internet suivante : documents.dometic.com
Pour plus d'informations sur le produit, scannez le code à réponse rapide figurant sur l'étiquette énergétique ou rendez-vous sur eprel.ec.europa.eu.

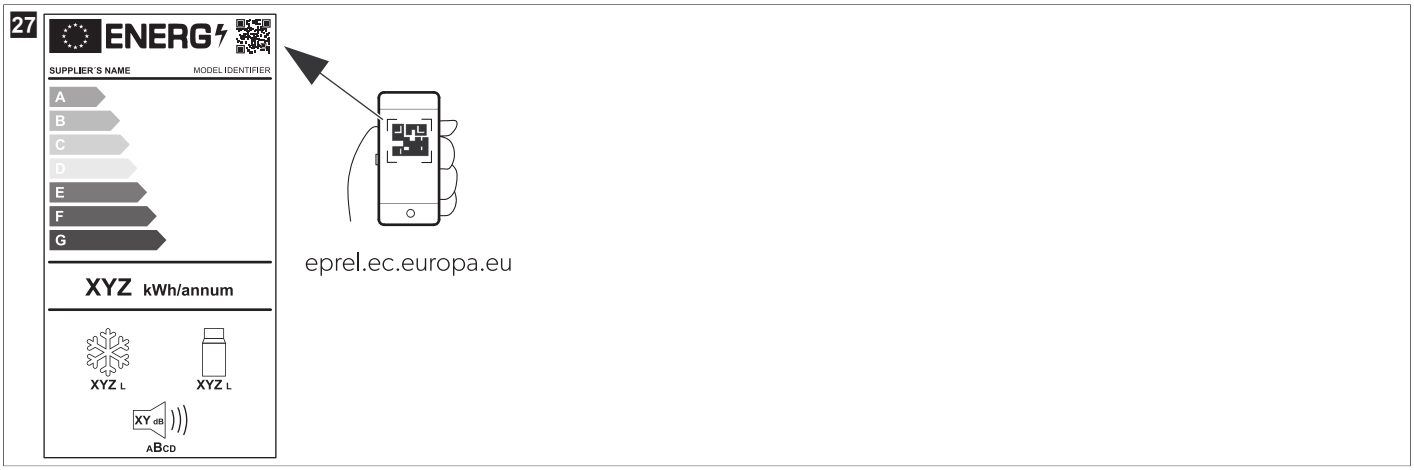

Español

1 Notas importantes 62
2 Explicación de los símbolos 62
3 Documentación relacionada 62
4 Indicaciones de seguridad 62
5 Explicación de los símbolos del aparato 64
6 Volumen de entrega 64
7 Uso previsto 65
8 Descripción técnica 65
9 Antes del primer uso 66
10 Funcionamiento 67
11 Limpieza y mantenimiento 76
12 Solución de problemas 77
13 Garantía 80
14 Eliminación 80
15 Datos técnicos 80

1 Notas importantes

Lea atentamente estas instrucciones y siga todas las instrucciones, directrices y advertencias incluidas en este manual del producto para asegurarse de instalar, utilizar y mantener el producto correctamente en todo momento. Estas instrucciones DEBEN permanecer con este producto.

Al utilizar el producto, usted confirma que ha leído detenidamente todas las instrucciones, directrices y advertencias, y que las comprende. El producto debe utilizarse únicamente para el propósito y la aplicación previstos, y de acuerdo con las instrucciones, directrices y advertencias establecidas en este manual del producto, así como conforme a todas las leyes y normativas aplicables. El hecho de no leer y seguir las instrucciones y advertencias aquí indicadas puede provocar lesiones al usuario y a otras personas, daños en el producto o daños a otras propiedades cercanas. Este manual del producto, incluidas las instrucciones, directrices y advertencias, así como la documentación relacionada, puede estar sujeto a cambios y actualizaciones. Para obtener información actualizada sobre el producto, visite documents.dometic.com.

2 Explicación de los símbolos

Una palabra de advertencia señalará los mensajes de seguridad y de daño material, y también indicará el grado o nivel de gravedad del riesgo.

¡PELIGRO!
> Indica una situación peligrosa que, de no evitarse, ocasionará la muerte o lesiones graves.

¡ADVERTENCIA!
> Indica una situación peligrosa que, de no evitarse, puede ocasionar la muerte o lesiones graves.

¡ATENCIÓN!
> Indica una situación peligrosa que, de no evitarse, puede ocasionar lesiones moderadas o leves.

¡AVISO!
> Indica una situación peligrosa que, de no evitarse, podría provocar daños materiales.

NOTA Información adicional para el manejo del producto.

3 Documentación relacionada

Las instrucciones de uso de la batería Recon están disponibles en línea en qr.dometic.com/bgWno6.

4 Indicaciones de seguridad

¡PELIGRO! Riesgo de electrocución
> Si el aparato funciona conectado a la red eléctrica, asegúrese de que el suministro de energía eléctrica esté protegido con un disyuntor de corriente residual (RCD), un interruptor diferencial (RCCB) o un interruptor de falla a tierra (GFCI). La instalación, especialmente en áreas potencialmente húmedas, debe efectuarse en conformidad con todas las normas de instalación aplicables.
> No toque los cables sin aislamiento directamente con las manos. Esto rige especialmente en caso de funcionamiento con la red de corriente alterna.
> Antes de encender el aparato, asegúrese de que el cable de alimentación y la clavija del enchufe estén secos.

¡ADVERTENCIA! Peligro de explosión

> No guarde en la nevera sustancias con peligro de explosión, tales como aerosoles con agente espumante inflamable.

¡ADVERTENCIA! Riesgo de electrocución

> No ponga la nevera en funcionamiento si presenta desperfectos visibles.
> Si el cable de alimentación esta nevera está dañado, debe ser sustituido por un cable de alimentación o un conjunto adecuado proporcionado por el fabricante o por un técnico de mantenimiento autorizado para evitar riesgos de seguridad.
> Esta nevera solo debe ser reparada por personal cualificado. Las reparaciones inadecuadas pueden conllevar peligros considerables.
> Enchufe la nevera en tomas que garanticen una conexión correcta, sobre todo cuando sea necesario poner a tierra el aparato.

¡ADVERTENCIA! Peligro de incendio

> Cuando coloque la nevera en su ubicación, asegúrese de que el cable de suministro eléctrico no quede atrapado ni sufra daños.
> No coloque varias tomas o suministros de corriente portátiles detrás del aparato.
> En caso de daños en el circuito de refrigeración:
  - Mantenga cualquier llama o posible fuente de ignición alejadas de la nevera.
  - Ventile bien el recinto.
  - Apague la nevera.
> Para neveras con refrigerante inflamable: El circuito de refrigeración contiene una pequeña cantidad de refrigerante compatible con el medio ambiente, pero inflamable. El refrigerante no daña la capa de ozono ni aumenta el efecto invernadero. Toda fuga de refrigerante puede incendiarse.
> Para reducir el riesgo de incendio, el mantenimiento solo debe realizarlo un técnico autorizado.
> Mantenga libres de obstáculos las aberturas de ventilación de la carcasa del aparato o de construcciones empotradas.
> No emplee objetos mecánicos u otros medios para acelerar el proceso de descongelación, a no ser que el fabricante lo recomiende.
> No abra o dañe el circuito de refrigerante.
> No utilice ningún aparato eléctrico dentro de la nevera, a no ser que el aparato en cuestión haya sido recomendado para ello por el fabricante.
> No exponga el aparato ni la batería a temperaturas excesivas.

¡ADVERTENCIA! Riesgo para la salud

> **En la Unión Europea, Reino Unido y Turquía:** Este aparato lo pueden utilizar menores a partir de 8 años y personas con capacidad física, sensorial o mental reducida, o con falta de experiencia y conocimientos, siempre que lo hagan bajo supervisión o hayan recibido instrucciones relativas al uso del mismo de manera segura y entendiendo los riesgos asociados. **En el resto de regiones:** Este aparato no está previsto para que lo usen personas (incluidos niños) con sus capacidades físicas, sensitivas o mentales limitadas o sin la experiencia y los conocimientos pertinentes, siempre y cuando no haya una persona responsable de la seguridad que supervise adecuadamente o explique detalladamente su uso.
> Los menores de 3 a 8 años están autorizados a introducir y extraer productos en/de neveras.
> Controle a los niños para asegurarse de que no jueguen con el aparato.
> Los niños solo podrán realizar las tareas de limpieza y mantenimiento bajo vigilancia.

¡ATENCIÓN! Riesgo de electrocución

> Antes de encender la nevera, asegúrese de que el cable de alimentación y la clavija del enchufe estén secos.
> Desconecte la nevera de la alimentación de corriente
  - antes de realizar cualquier tarea de limpieza o mantenimiento
  - Después de cada uso
> No olvide que puede provocar cortocircuitos en los terminales de un aparato que funciona con batería o de la propia batería si acerca a ellos un objeto metálico.

¡ATENCIÓN! Riesgo para la salud

> Siga las siguientes instrucciones para evitar que los alimentos se contaminen:
  - Compruebe si la potencia de refrigeración de la nevera cumple los requisitos de los alimentos que desea enfriar.
  - Los alimentos solo se pueden almacenar con su envase original o en recipientes adecuados.
  - Mantener la nevera abierta durante largos períodos de tiempo puede producir un incremento considerable de la temperatura en los compartimentos del aparato.
  - Limpie periódicamente las superficies que puedan estar en contacto con alimentos y los sistemas de desagüe accesibles.
> Si la nevera se deja vacía durante un tiempo prolongado:
  - Apague la nevera.
  - Descongele la nevera.
  - Limpie y seque la nevera.
  - Deje la tapa abierta para evitar la proliferación de moho dentro de la nevera.

¡AVISO! Peligro de daños

- Compruebe que el valor de tensión indicado en la placa de datos se corresponde con el de la fuente de alimentación.
- Conecte la nevera solo del siguiente modo:
  - Con el cable de conexión de corriente continua a la red de corriente continua
  - Con el cable de conexión de corriente alterna a una red de corriente alterna
- No desenchufe nunca la clavija de la caja de enchufe tirando del cable.
- Si la nevera está conectada a una toma de corriente continua, desconéctela de la batería junto con el resto de aparatos conectados antes de conectar un cargador rápido.
- Si la nevera está conectada a una toma de corriente continua, desconéctela o apáguela cuando pare el motor. De lo contrario, podría descargarse la batería.
- La nevera no es adecuada para transportar materiales cáusticos o materiales que contengan disolventes.
- El aislamiento de la nevera contiene ciclopentano y requiere una gestión de residuos especial. Deposite el aparato de refrigeración en un centro de reciclaje adecuado al finalizar su vida útil.
- No coloque la nevera cerca de llamas ni de otras fuentes de calor, como calefactores, la luz directa del sol, hornos de gas, etc.
- **¡Riesgo de sobrecalentamiento!** Asegúrese de que siempre haya un mínimo de 50 mm de espacio de ventilación alrededor de la nevera. Mantenga la zona de ventilación libre de objetos que puedan obstruir el paso de aire a los componentes refrigerantes. No utilice ni guarde la nevera en compartimentos cerrados o en áreas donde no haya un flujo mínimo de aire.
- No introduzca líquidos ni hielo en el recipiente interior.
- No sumerja nunca la nevera bajo el agua.
- Proteja la nevera y los cables contra el calor y la humedad.
- El aparato de refrigeración no debe quedar expuesto a la lluvia.

NOTA Riesgo de descarga de la batería
La nevera incluye una función de protección de la batería que puede ayudar a reducir el riesgo de descarga de la batería de arranque del vehículo. El riesgo de descarga de la batería varía en función del estado, la instalación y el uso de la batería del vehículo.

- Si el motor del vehículo va a estar apagado durante un periodo de tiempo prolongado, apague la nevera o conéctela a un sistema de batería doméstica adecuado.

5 Explicación de los símbolos del aparato

¡Advertencia! Riesgo de incendio. Materiales inflamables.

Solo EE. UU./Canadá. ¡Advertencia! Riesgo de incendio. Materiales inflamables.

¡Advertencia! Riesgo de daños o averías provocados por la humedad.
Manténgase alejado de la lluvia.

6 Volumen de entrega

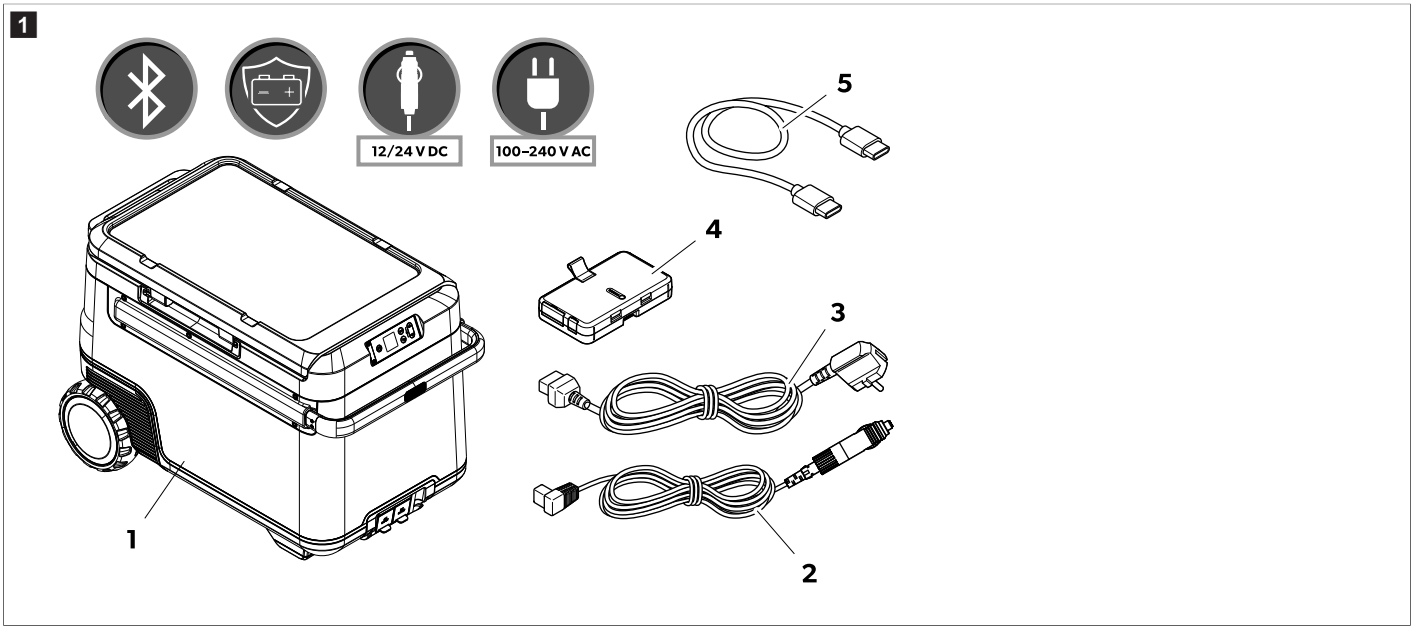

Elemento en la fig. 1 en la página 64	Cantidad	Descripción
1	1	Nevera con compresor
2	1	Cable de conexión de corriente continua
3	2	Cable de conexión de corriente alterna
4	1	Batería de Recon
5	1	Cable de conexión USB-C a USB-C

7 Uso previsto

Esta nevera es adecuada para enfriar alimentos. La nevera también es apta para su utilización en vehículos.

La nevera está diseñada para funcionar con la fuente de alimentación de corriente continua de a bordo (de un vehículo o una embarcación), con una batería Recon o doméstica de corriente continua, o con una fuente de alimentación de corriente alterna.

Esta nevera es adecuada para acampadas u otros usos recreativos similares.

Esta nevera está diseñada para el uso doméstico y aplicaciones similares, como por ejemplo:

- Áreas de cocina para el personal en tiendas, oficinas y otros entornos de trabajo
- Casas rurales
- Clientes de hoteles, moteles y otros entornos de tipo residencial
- Ambientes de tipo "bed and breakfast"
- Catering y aplicaciones similares no comerciales

Este producto solo es apto para el uso previsto y la aplicación de acuerdo con estas instrucciones.

Este manual proporciona la información necesaria para la correcta instalación y/o funcionamiento del producto. Una instalación deficiente o un uso y mantenimiento inadecuados conllevan un rendimiento insatisfactorio y posibles fallos.

El fabricante no se hace responsable de ninguna lesión o daño en el producto ocasionados por:

- Una instalación, un montaje o una conexión incorrectos, incluido un exceso de tensión
- Un mantenimiento incorrecto o el uso de piezas de recambio distintas de las originales proporcionadas por el fabricante
- Modificaciones realizadas en el producto sin el expreso consentimiento del fabricante
- Uso con una finalidad distinta de la descrita en las instrucciones

Dometic se reserva el derecho de cambiar la apariencia y las especificaciones del producto.

8 Descripción técnica

La nevera tiene una batería $LiFePO_4$ extraíble y puede funcionar sin una fuente de alimentación externa. La unidad tiene dos compartimentos cuya temperatura se puede controlar por separado. Los usuarios pueden controlar y ajustar la nevera a través de una aplicación móvil y una conexión Bluetooth®.

8.1 Elementos de mando y de indicación

Panel de control (fig. 2 en la página 65)

Elemento en la fig. 2 en la página 65	Descripción	Explicación
1	Tecla ON/OFF	Pulsando brevemente este botón se enciende la nevera. Pulsando durante tres segundos este botón se apaga la nevera.

Elemento en la fig. 2 en la página 65	Descripción	Explicación
2	Pantalla	: está conectada la red de corriente alterna **V CC**: está conectada la red de corriente continua : la pantalla está bloqueada; : la pantalla está desbloqueada; : la pantalla está en modo preparado 92%: Estado de carga de la batería El tiempo mostrado en horas y minutos indica el tiempo de funcionamiento restante de la batería.
3	Botón **OK**	Pulse para seleccionar un menú o para guardar el valor seleccionado.
4	Botón Atrás	Vuelve al menú anterior
5	Botones de navegación	Pulse △ para desplazarse hacia arriba o para aumentar el valor seleccionado. Pulse ▽ para desplazarse hacia abajo o para disminuir el valor seleccionado. Pulse △ y ▽ simultáneamente durante 3 s para bloquear o desbloquear la pantalla.

Conexiones de enchufe (fig. 3 en la página 66)

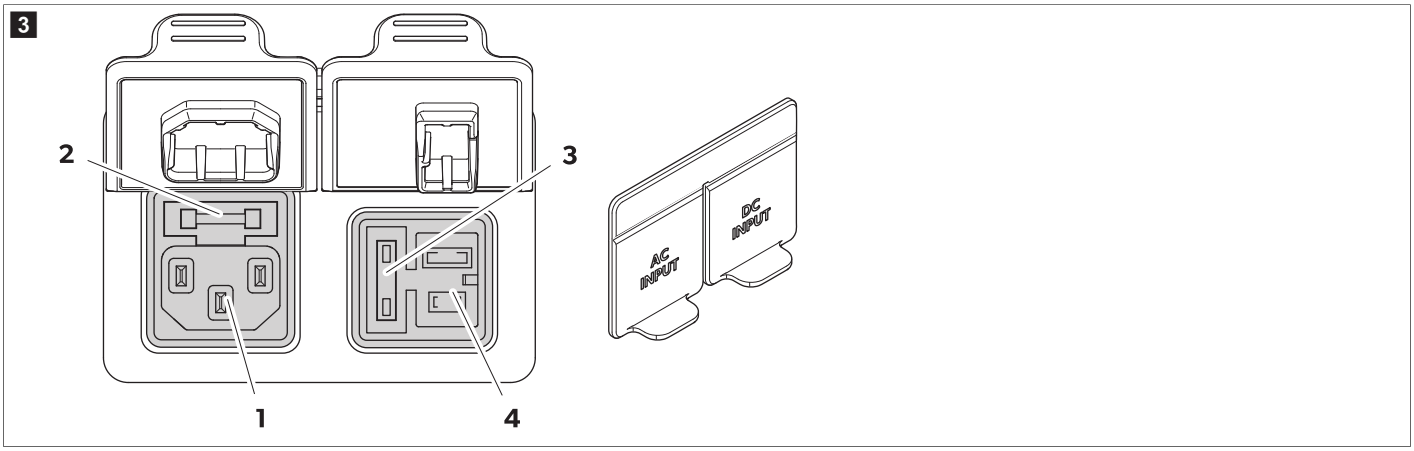

Elemento en la fig. 3 en la página 66	Descripción
1	Conexión de enchufe para la alimentación de tensión alterna
2	Portafusibles de corriente alterna
3	Tapa del fusible de corriente continua
4	Conexión de enchufe para la alimentación de tensión continua

9 Antes del primer uso

NOTA Por razones de higiene, limpie la nevera por dentro y por fuera con un paño húmedo antes de ponerla en funcionamiento.

NOTA Si no hay ninguna batería instalada, asegúrese de que el terminal está protegido contra factores ambientales como el agua y el polvo.

Proceso de carga de la batería

> **La batería se encuentra en modo apagado. Cárguela para activarla.**

La batería se puede cargar de las siguientes formas:

- Toma de CA/CC de la nevera
- Carga rápida USB-C de 100 W
- Conexión XT-60 de CC directa a los puertos de la batería

> Monte la batería en la nevera.

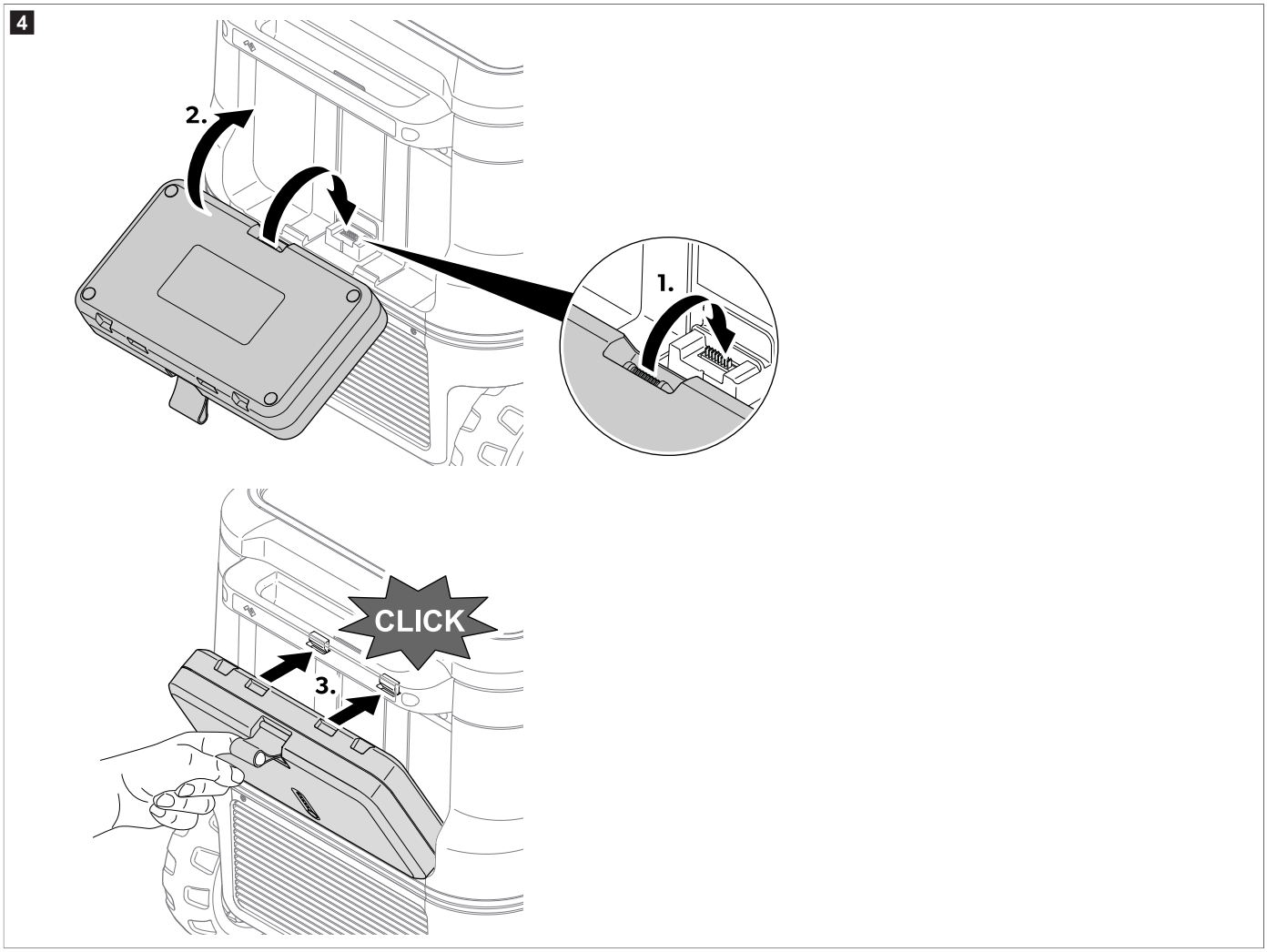

9.1 Evitar el desperdicio de alimentos

Tenga en cuenta lo siguiente para no desperdiciar alimentos:

> Procure que las oscilaciones de temperatura sean mínimas. Abra la nevera solamente el tiempo y las veces que sea necesario. Almacene los productos alimenticios de manera que no impidan una buena circulación del aire.
> Ajuste la temperatura a la cantidad y el tipo de productos alimenticios.
> Los productos alimenticios pueden absorber o desprender sabores y olores con facilidad. Almacene siempre los productos alimenticios envueltos o cerrados en recipientes o botellas.

9.2 Ahorro de energía

> Elija un lugar de emplazamiento bien ventilado y protegido de la radiación solar.
> Si desea ajustar una mayor eficiencia energética y una capacidad de refrigeración limitada para la nevera, utilice el modo ECO.
> Antes de introducir alimentos calientes en el aparato para refrigerarlos, deje que se enfríen un poco.
> No abra la nevera con mayor frecuencia de la necesaria.
> No deje la nevera abierta más tiempo del necesario.
> Si la nevera dispone de una cesta: para un consumo de energía óptimo, coloque la cesta en la misma posición que ocupa en el momento de la entrega.
> Compruebe periódicamente que la junta de la tapa sigue encajando correctamente.
> Evite temperaturas innecesariamente bajas.

10 Funcionamiento

10.1 Apertura y extracción de la tapa

10.1.1 Apertura de la tapa

1. Sujete el asa del lado derecho o izquierdo.
2. Empuje el pestillo hacia fuera para desbloquear la tapa; consulte fig. 5 en la página 68, **1**.

3. Tire de la tapa hacia el lado opuesto para abrirla; consulte fig. 5 en la página 68, **2**.

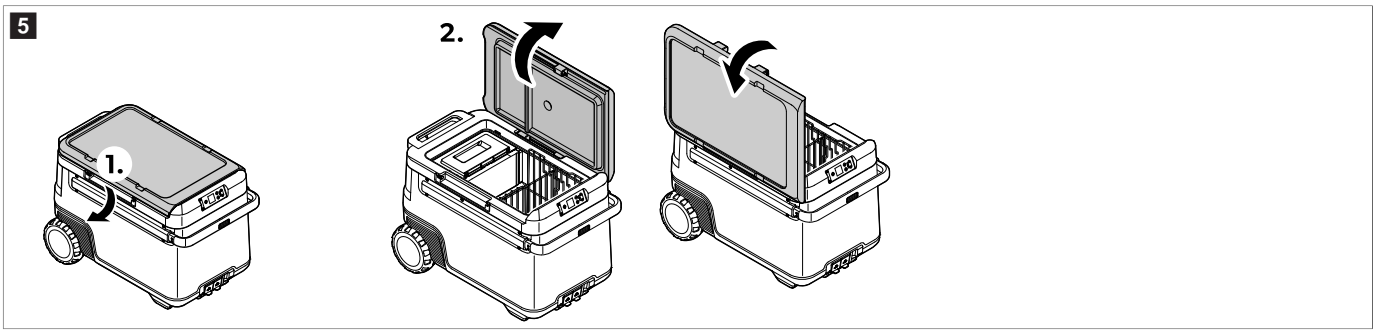

10.1.2 Extracción de la tapa

1. Sujete las asas de ambos lados de la tapa.
2. Empuje el pestillo hacia fuera para desbloquear la tapa; consulte fig. 6 en la página 68, **1**.
3. Levante la tapa; consulte fig. 6 en la página 68, **2**.

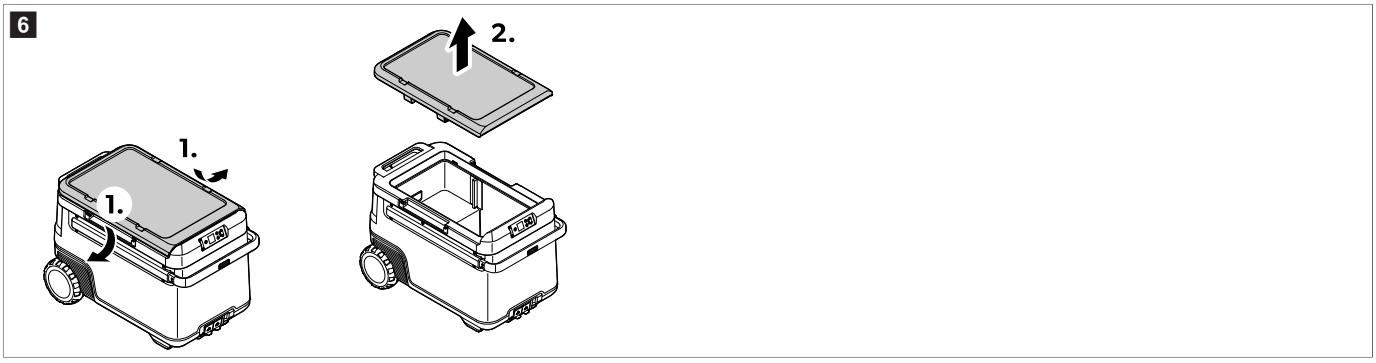

10.2 Conexión de la nevera

Conexión a una fuente de corriente continua

¡AVISO! Peligro de daños

› Para proteger el aparato, el cable de corriente continua suministrado incluye un fusible dentro de la clavija. **No** retire el enchufe de CC con fusible. Utilice únicamente el cable de corriente continua suministrado.

› Conecte el dispositivo a una fuente de corriente continua tal como se muestra.

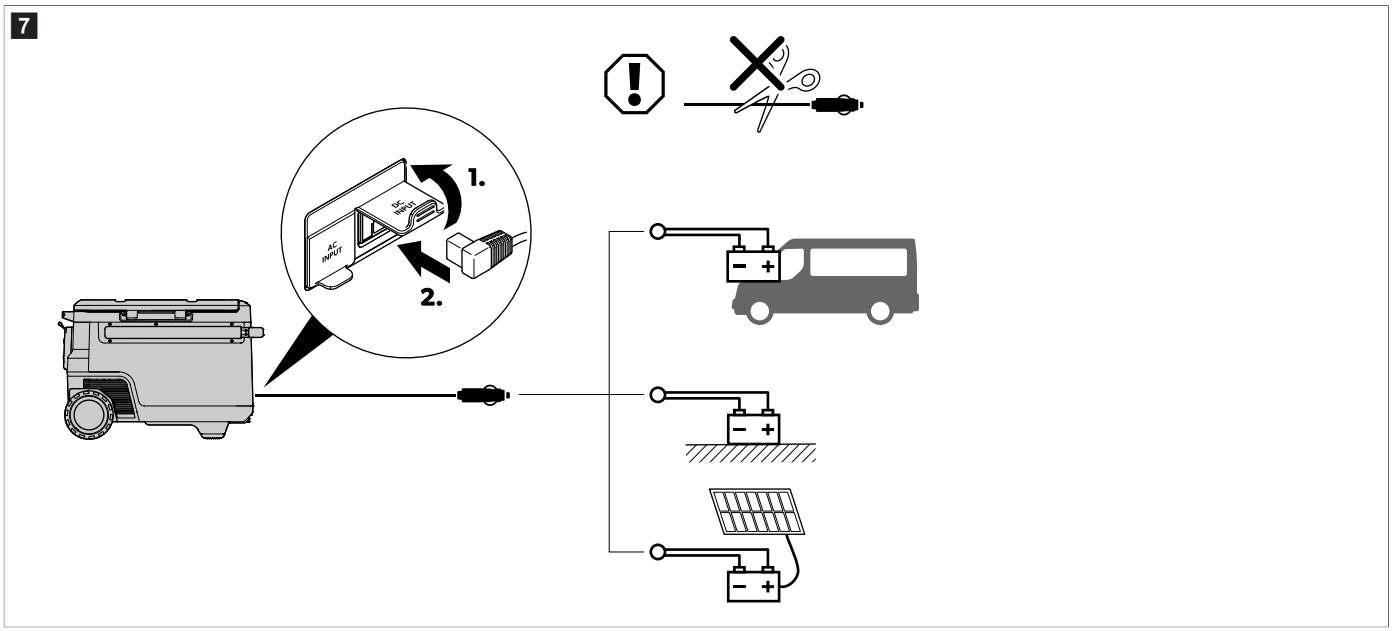

Conexión a una red de corriente alterna

¡PELIGRO! Riesgo de electrocución

- No manipule los enchufes ni interruptores con las manos mojadas ni con los pies sobre una superficie mojada.
- Si es necesario, consulte con un especialista.

- Conecte el dispositivo a una fuente de alimentación de corriente alterna como se muestra.

8

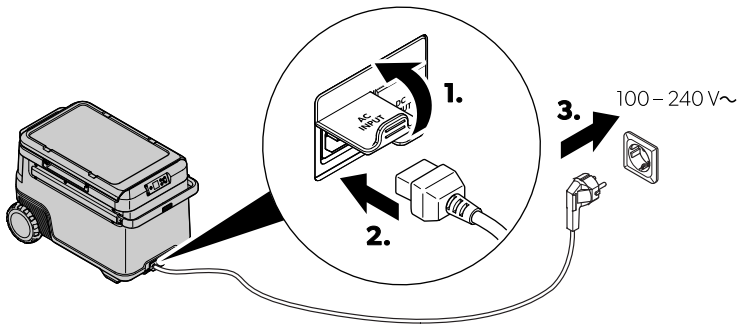

10.3 Utilización del controlador de la batería

La nevera está equipada con un controlador de batería que proporciona una protección de la batería en 3 fases. La protección de la batería evita una descarga excesiva cuando la nevera está conectada a la batería de arranque de un vehículo y maximiza el uso de una batería doméstica.

En caso de poner la nevera en funcionamiento en el vehículo con el contacto apagado, esta se desconectará automáticamente cuando la tensión de alimentación descienda por debajo de un valor ajustable. La nevera volverá a conectarse en cuanto se cargue la batería y se alcance la tensión de alimentación de reconexión.

¡AVISO! Peligro de daños

- La batería no se cargará de forma completa, al ser desconectada por el controlador de la batería. Evite arranques repetidos o utilizar los aparatos conectados a la corriente sin fases de recarga largas. Asegúrese de que la batería está recargada.

NOTA Si la nevera recibe alimentación de la batería de arranque, seleccione el modo del controlador de batería “Alto”. Si la nevera está conectada a una batería doméstica, es suficiente el modo de controlador de batería “Bajo”.

› Ajuste el controlador de batería como se muestra.

9

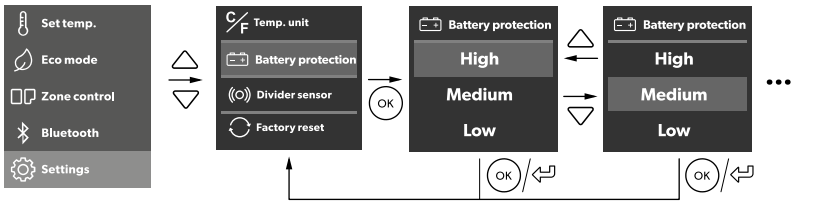

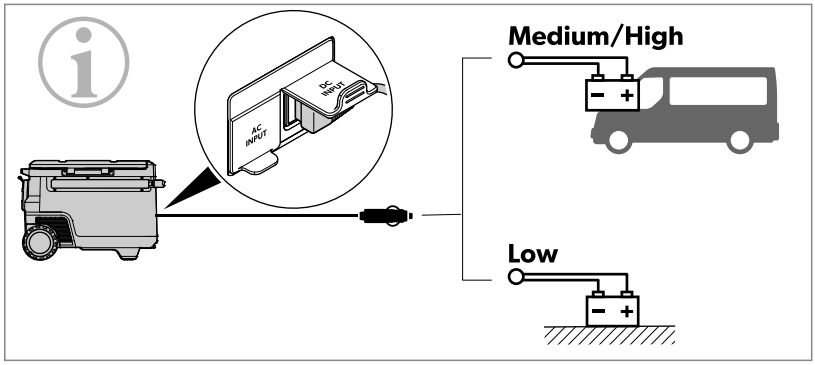

		Low	Medium	High
12 V	OFF	10.1 V	11.2 V	11.8 V
	ON	11.4 V	12.2 V	12.6 V
24 V	OFF	21.5 V	24.1 V	24.6 V
	ON	23.0 V	25.3 V	26.2 V

10.4 Uso de la pantalla

Estados de la pantalla:

10

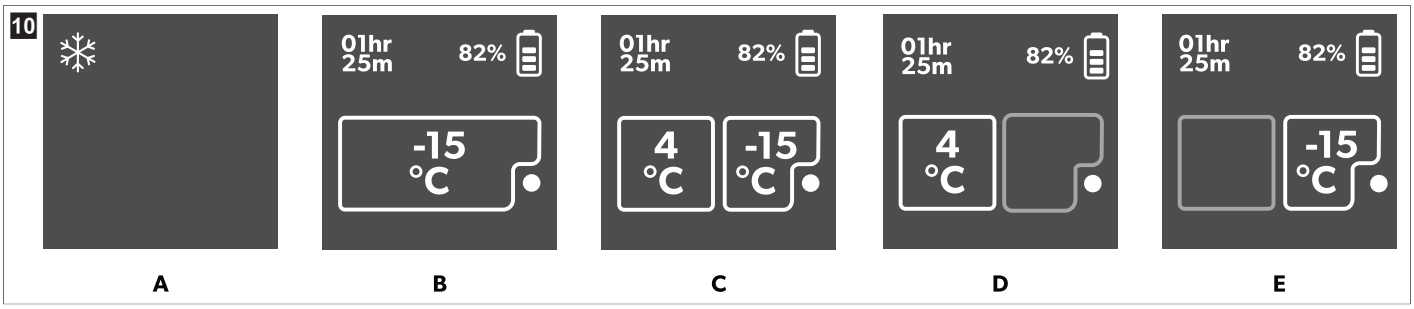

Elemento	Descripción
A	Modo preparado
B	Un compartimento
C	Dos compartimentos
D	Solo el compartimento grande
E	Solo el compartimento pequeño

Vista general de la pantalla:

11

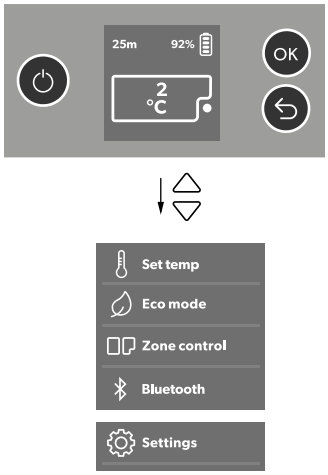

Navegación por los menús

Está seleccionado el menú marcado.

> Pulse △ para desplazarse hacia arriba.

> Pulse ▽ para desplazarse hacia abajo.

Elección de menú

> Pulse ⓞ para seleccionar el menú deseado.

Cambio de ajustes

Está seleccionado el valor o ajuste marcado.

> Pulse △ para aumentar el valor seleccionado o para elegir el ajuste anterior.

> Pulse ▽ para disminuir el valor seleccionado o para elegir el siguiente ajuste.

Vuelta al menú anterior

> Pulse ⮌ para volver al menú anterior sin guardar.

10.5 Bloqueo/desbloqueo de la pantalla

> Pulse △ y ▽ simultáneamente durante 3 s para bloquear o desbloquear la pantalla.

12

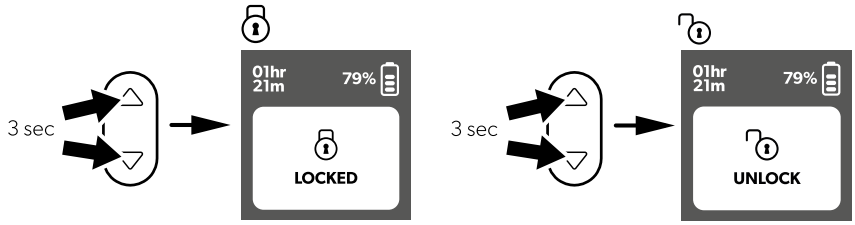

10.6 Ajuste del brillo y el tiempo de espera de la pantalla

> Acceda al menú **`Settings`**.

> Ajuste el brillo y el tiempo de espera de la pantalla como se muestra.

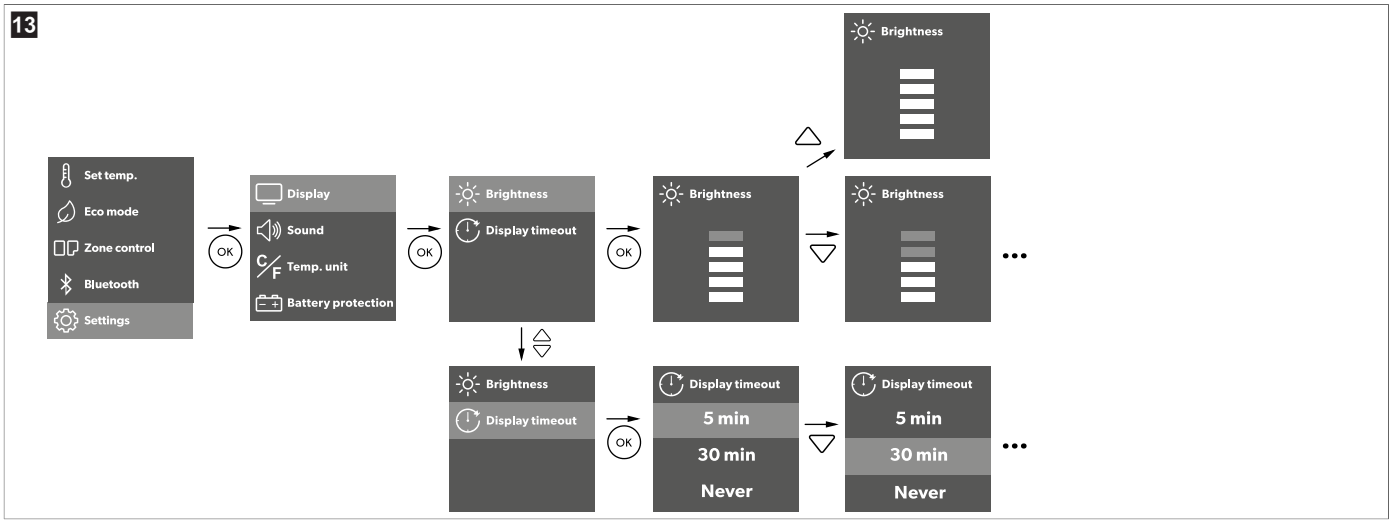

> Pulse OK para guardar el ajuste deseado.
> Pulse ⮌ para volver al menú anterior sin guardar.

10.7 Ajuste del sonido

> Acceda al menú **Settings**.
> Seleccione **Sound**.
> Seleccione **Mute** o **Unmute**.

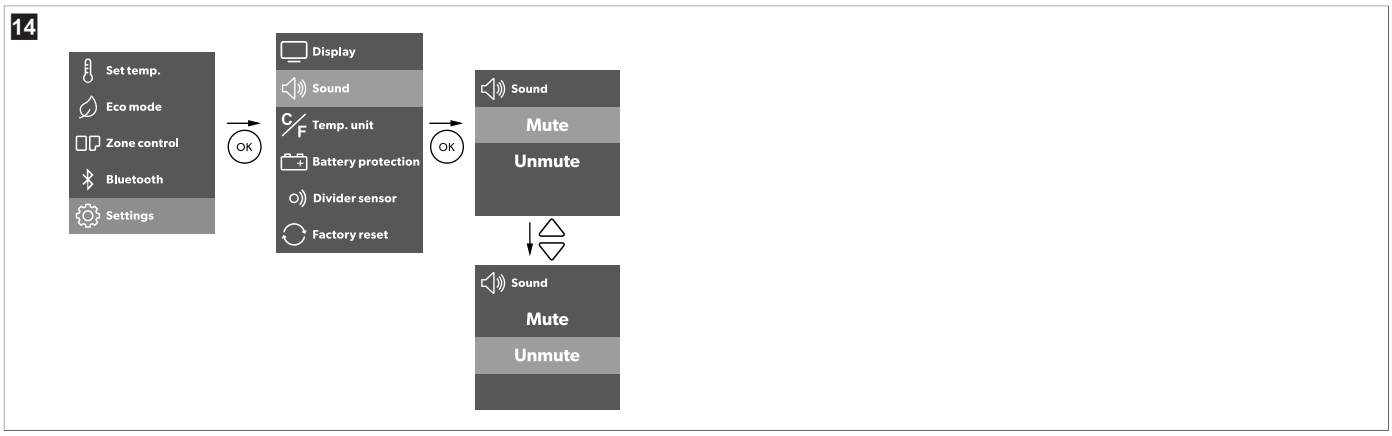

> Pulse OK para guardar el ajuste deseado.
> Pulse ⮌ para volver al menú anterior sin guardar.

10.8 Ajuste del modo Eco

Cuando el **Eco mode** está activado, las funciones auxiliares se reducen para que la batería dure más. Esto afecta al rango de temperatura y a la velocidad de descarga de la batería en el puerto C1.

> Acceda al menú **Settings**.
> Active o desactive el **Eco mode**.

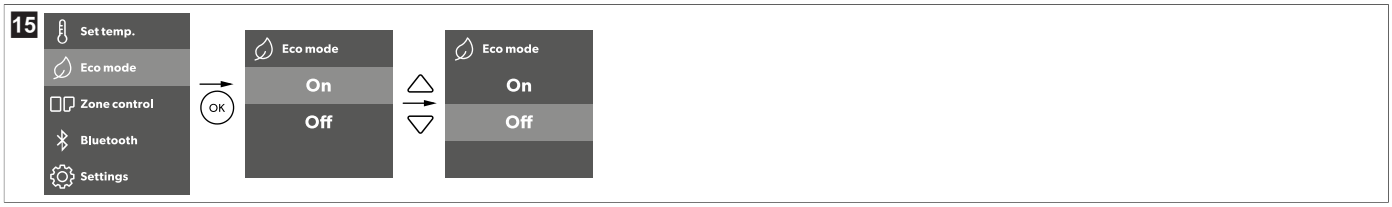

> Pulse OK para guardar el ajuste deseado.
> Pulse ⮌ para volver al menú anterior sin guardar.

10.9 Ajuste de la temperatura

Un compartimento

> Ajuste la temperatura como se muestra.

> Pulse OK para guardar el ajuste deseado.

v Para confirmar, el número de color blanco parpadea tres veces.

> Pulse ↩ para volver al menú anterior sin guardar.

Dos compartimentos

> Ajuste la temperatura como se muestra.

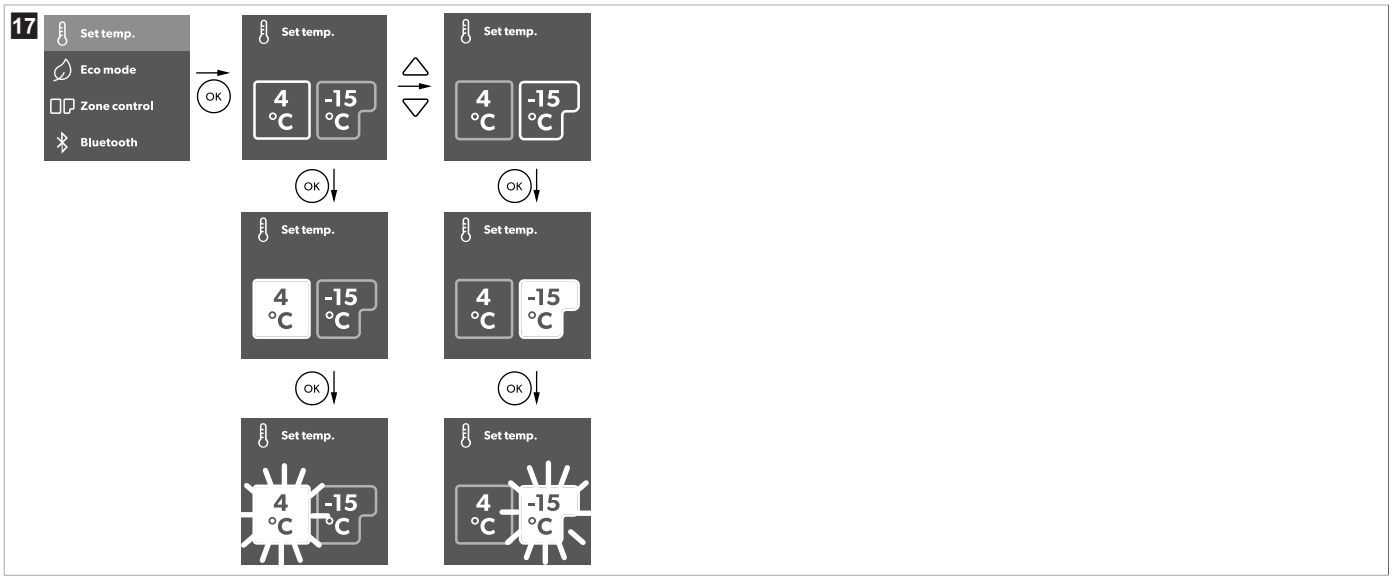

> Pulse OK para guardar el ajuste deseado.

v Para confirmar, el número de color blanco parpadea tres veces.

> Pulse ↩ para volver al menú anterior sin guardar.

Ajuste de la unidad de temperatura

> Configure la unidad de temperatura como se muestra.

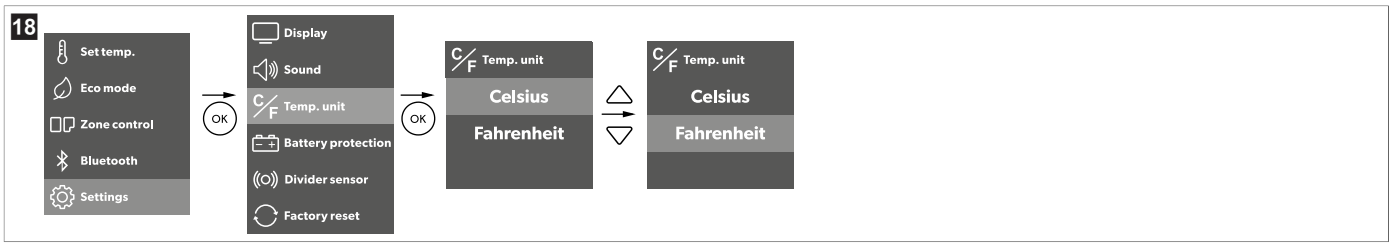

> Pulse OK para guardar el ajuste deseado.

> Pulse ↩ para volver al menú anterior sin guardar.

10.10 Ajuste del Bluetooth™

› Ajuste el Bluetooth™ como se muestra.

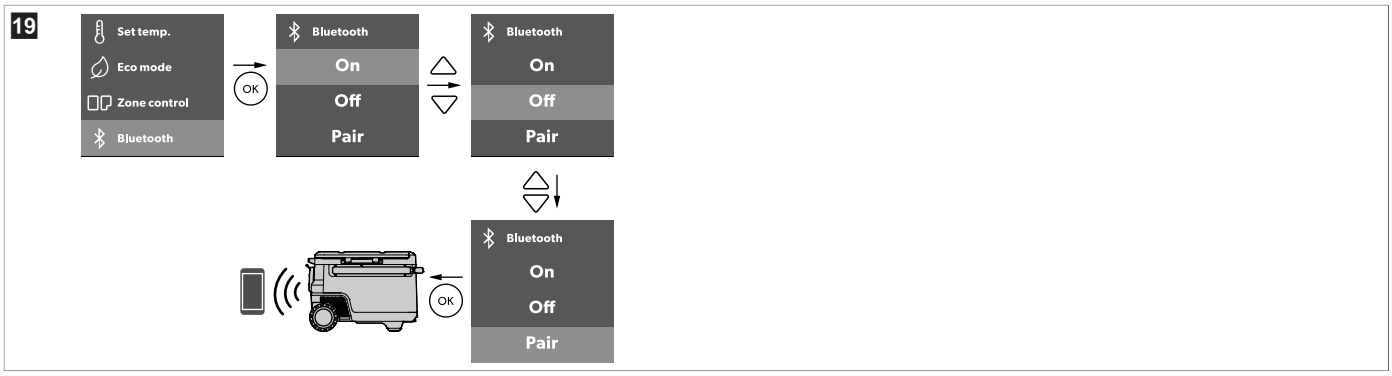

› Pulse OK para seleccionar el menú deseado.

› Pulse ↩ para volver al menú anterior sin guardar.

10.11 Montaje de un separador

› Inserte el separador como se muestra.

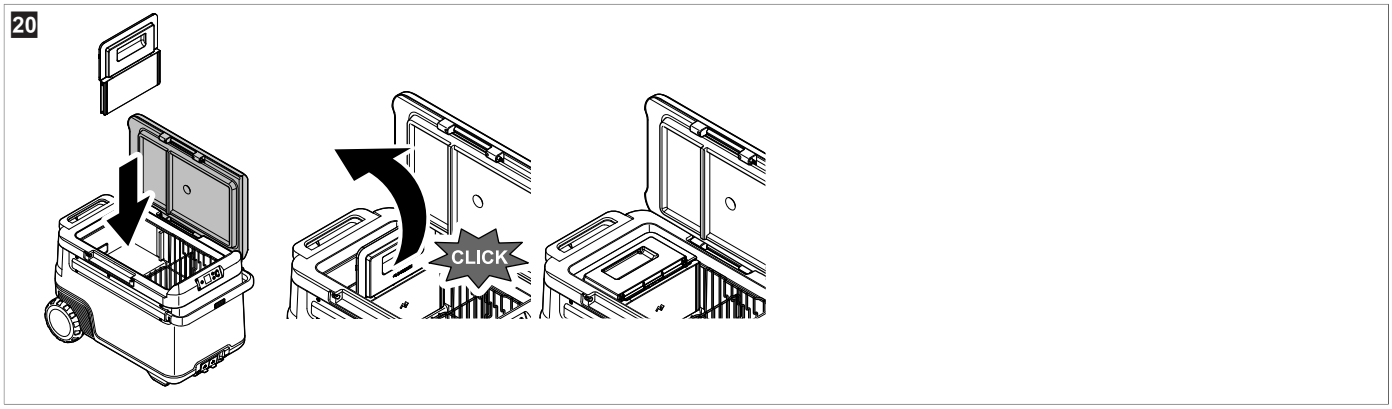

NOTA Cuando se conecta la alimentación y se inserta el separador, la interfaz de usuario aparece automáticamente.

› Seleccione el modo deseado.

Debe seleccionar un modo; de lo contrario, el sistema no cambiará del modo de un compartimento al de dos compartimentos.

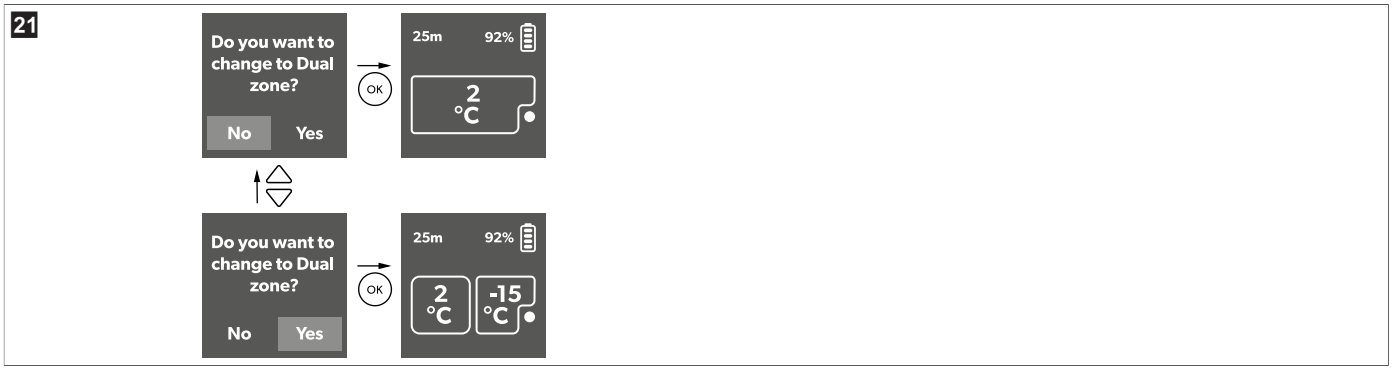

› Ajuste el sensor del separador como se muestra.

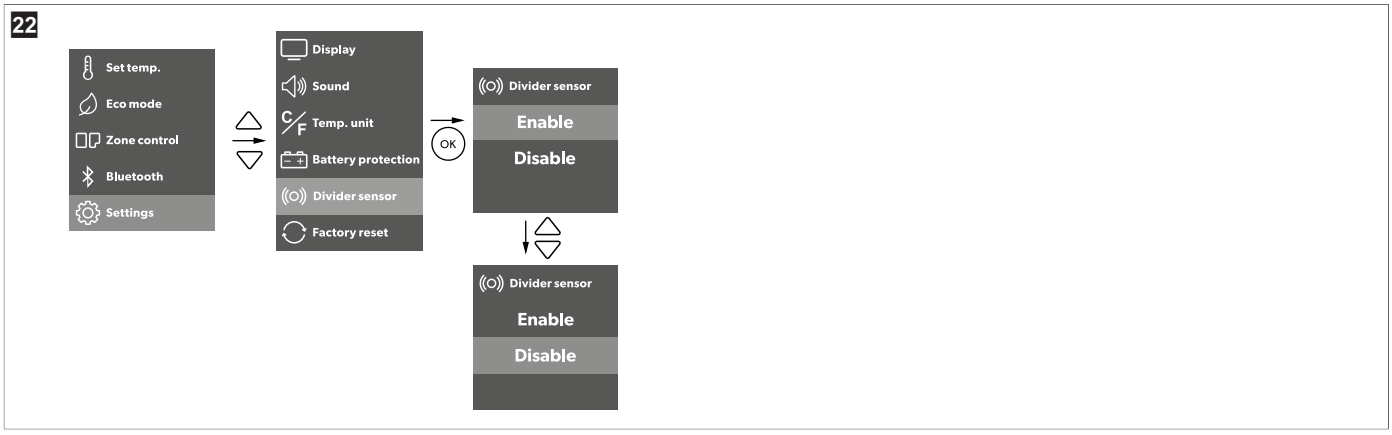

Con el sensor activado, la nevera activa automáticamente el modo de uno o dos compartimentos. Si el sensor está desactivado, el usuario debe seleccionar manualmente el modo deseado (consulte fig. 23 en la página 75).

10.12 Encendido o apagado de un compartimento

El control de compartimentos solo está disponible cuando el separador está instalado. Cuando el separador no está instalado, el control de compartimentos aparece atenuado. Es posible activar cada compartimento por separado o ambos a la vez.

› Active o desactive los compartimentos como se muestra.

10.13 Restablecimiento de los ajustes de fábrica

La función de restablecimiento cambia todos los campos del menú de visualización y de la aplicación a la configuración original de fábrica.

› Restablezca los ajustes de fábrica como se muestra.

10.14 Descongelación de la nevera

La humedad del aire puede formar escarcha en el interior de la nevera o en el evaporador. Esto reduce la potencia de refrigeración.

¡AVISO! Peligro de daños

› No utilice nunca herramientas de material duro o afiladas para quitar el hielo o soltar objetos que se hayan congelado en su ubicación.

Para descongelar la nevera, proceda como se indica a continuación:

1. Retire los productos guardados en la nevera.
2. En caso necesario, trasládelos a otra nevera para mantenerlos fríos.
3. Apague la nevera.
4. Deje la tapa abierta.
5. Elimine el agua de descongelación.

10.15 Cambio del fusible de corriente alterna

¡PELIGRO! Riesgo de electrocución

› Desconecte el suministro eléctrico y el cable de conexión antes de sustituir el fusible del aparato.

1. Desconecte la alimentación de corriente del aparato.

2. Retire el cable de conexión.
3. Extraiga el juego de fusibles (fig. 3 en la página 66, **2**) con un destornillador.
4. Cambie el fusible de vidrio averiado por otro nuevo del mismo tipo y capacidad (Fast acting, 4 A, 250 V).
5. Vuelva a presionar el juego de fusibles en la carcasa.
6. Vuelva a conectar la alimentación de corriente del aparato.

10.16 Sustitución del fusible de corriente continua

1. Desconecte la alimentación de corriente de la nevera.
2. Extraiga la cubierta de fusibles (fig. 3 en la página 66, **3**) con un destornillador.
3. Dé la vuelta a la cubierta de fusibles y utilice el gancho para extraer el fusible de hoja defectuoso.
4. Introduzca un fusible nuevo del mismo tipo y capacidad (15 A).
5. Vuelva a colocar la cubierta de fusibles.
6. Vuelva a conectar la alimentación de corriente de la nevera.

10.17 Sustitución del fusible de la clavija de corriente continua

› Sustituya el fusible de 15 A defectuoso por un fusible de 15 A nuevo del mismo tipo y capacidad tal como se muestra.

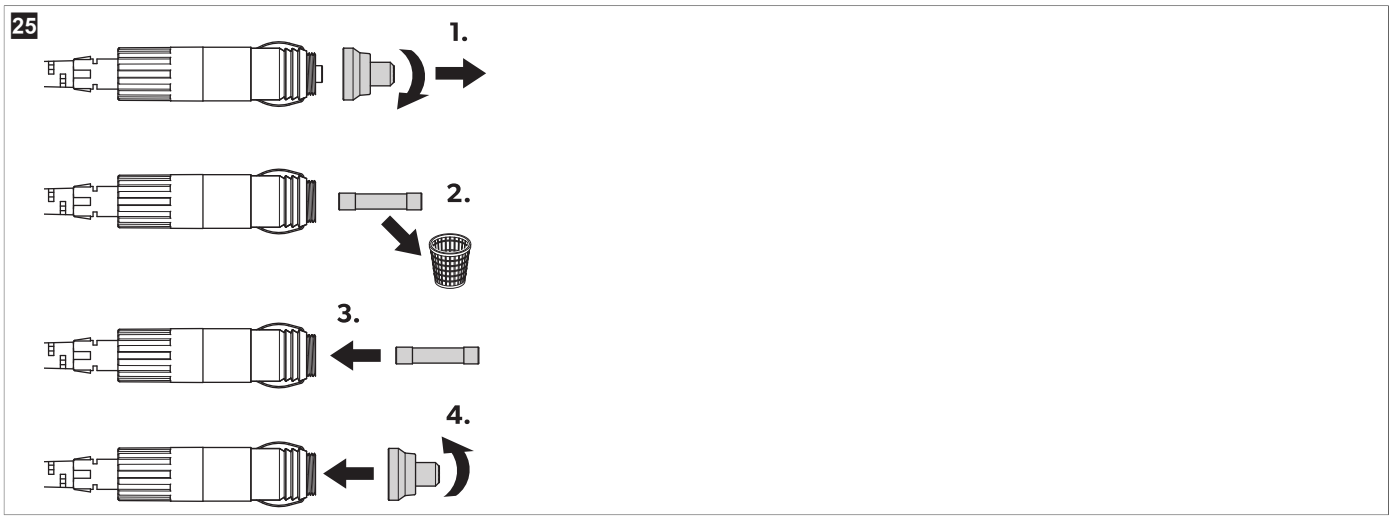

10.18 Sustitución del circuito impreso de luces

¡AVISO! Peligro de daños

› Con el fin de evitar peligros, únicamente el fabricante, un técnico de mantenimiento autorizado o una persona con cualificación similar puede cambiar la fuente luminosa.

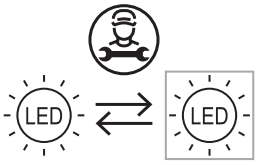

11 Limpieza y mantenimiento

¡ATENCIÓN! Riesgo de electrocución

› Asegúrese de que la nevera está desconectada de la fuente de alimentación antes de realizar cualquier trabajo de limpieza o mantenimiento.

¡AVISO! Peligro de daños

› Nunca limpie la nevera bajo un chorro de agua corriente ni en un lavavajillas.
› No utilice limpiadores abrasivos ni objetos duros para limpiar el aparato.
› No limpie los terminales eléctricos (tomas de corriente ni terminales de la batería) con un paño húmedo.

> Limpie de vez en cuando el interior y el exterior de la nevera con un paño húmedo.

26

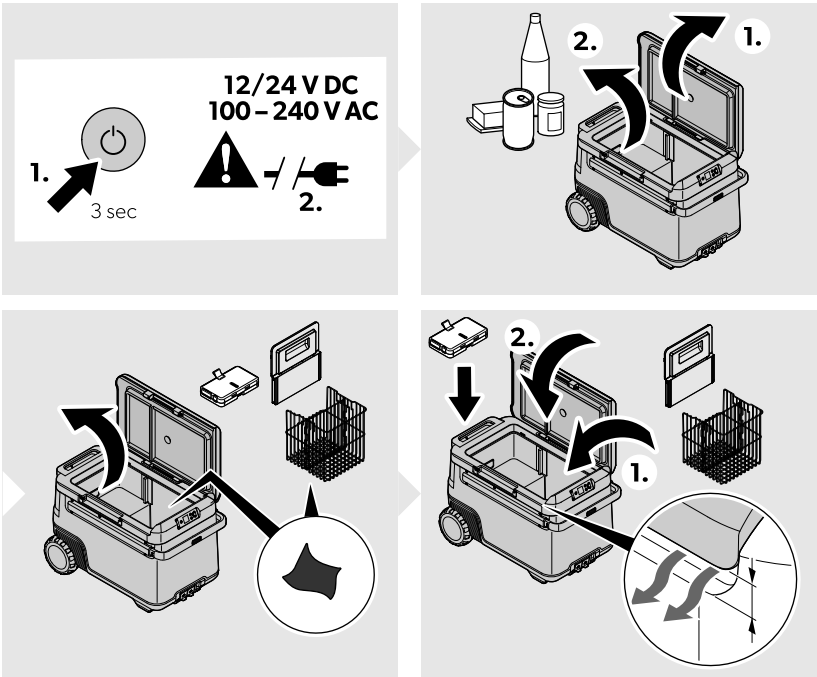

> Asegúrese de que las ranuras de entrada y salida de aire de la nevera no contengan polvo y estén limpias para que el calor pueda salir y el aparato no se estropee.
> Retire la batería de la nevera cuando no la esté utilizando.
> Guarde la batería como se describe en el capítulo "Almacenamiento" de las instrucciones de uso de la batería Recon (Documentación relacionada en la página 62).

12 Solución de problemas

Fallo	Posible causa	Propuesta de solución
El dispositivo no funciona (modo CC, ignición activada).	No se ha detectado ninguna tensión en la salida de corriente de corriente continua.	> En la mayoría de los vehículos, el encendido debe estar conectado para que se pueda suministrar corriente a la salida de alimentación de corriente continua.
	La salida de corriente continua está sucia. En consecuencia, el contacto eléctrico es defectuoso.	> Si la clavija del aparato se calienta mucho en la salida de corriente continua, significa que dicha salida está sucia o que la clavija no está correctamente montada.
	El fusible de la clavija de corriente continua se ha fundido.	> Cambie el fusible defectuoso de la clavija de corriente continua, véase Sustitución del fusible de la clavija de corriente continua en la página 76.
	El fusible de la salida de corriente continua del aparato se ha fundido.	> Cambie el fusible de CC del aparato; consulte Sustitución del fusible de corriente continua en la página 76.
	Se ha fundido el fusible del vehículo.	> Sustituya el fusible de la salida de corriente continua del vehículo. Consulte las instrucciones de uso del vehículo.
El aparato no funciona (modo CA).	No se ha detectado tensión en la toma de corriente alterna.	> Inténtelo en otra toma de salida.
	El fusible de corriente alterna del aparato se ha fundido.	> Cambie el fusible de CA del aparato; consulte Cambio del fusible de corriente alterna en la página 75.
	El adaptador de corriente alterna integrado está averiado.	> Solo un servicio de atención al cliente autorizado puede realizar la reparación.

Fallo	Posible causa	Propuesta de solución
La pantalla no responde a las pulsaciones de teclas.	La pantalla está bloqueada.	> Desbloquee la pantalla, véase Bloqueo/desbloqueo de la pantalla en la página 71.
El aparato no puede controlarse mediante la aplicación.	No hay conexión Bluetooth.	> Abra los ajustes de Bluetooth. > Localice la conexión Bluetooth actual; el nombre de la conexión comienza por "MC". > Elimine la conexión. > Vuelva a realizar el emparejamiento con la nevera.
La pantalla muestra un mensaje de alerta o un código de advertencia.	—	> Consulte Mensajes de alerta en la página 78, Códigos de error en la página 79.
Cuando "Sensor del separador" está configurado en "Activar": 1. La nevera no puede activar automáticamente el modo de dos compartimentos cuando el usuario monta el separador. 2. La nevera no puede activar automáticamente el modo de un compartimento cuando el usuario retira el separador.	El sensor del separador está averiado	> Configure el sensor del separador en "Desactivar" para activar el control manual. En ese caso, seleccione los diferentes compartimentos con "Control de compartimentos". Para que el aparato vuelva a funcionar con normalidad y garantizar una experiencia de usuario óptima, es necesario inspeccionar y reparar el sensor del separador en un centro de reparación autorizado.
	Pantalla o controlador averiados	> Se requiere la inspección por parte de un centro de reparación autorizado.
Fuga de la batería		> Deje de utilizar el producto inmediatamente. > No toque el líquido derramado. > Si es posible, extraiga la batería con cuidado. **¡ATENCIÓN! Peligro de lesiones** > Utilice guantes. Utilice guantes. > Colóquela en un contenedor seguro y no inflamable. > Deseche la batería en un centro de reciclaje autorizado o de recogida de residuos peligrosos. > No arroje la batería a la basura. > No reutilice ni repare la batería.

12.1 Mensajes de alerta

Mensaje de alerta	Descripción	Posible causa	Propuesta de solución
Tapa abierta	Tapa abierta más de 3 min	La tapa no está completamente encajada	Asegúrese de que la tapa esté bien cerrada.
		Avería interna	Es necesario realizar una inspección en un centro de reparación autorizado.
Tensión de CC baja	El aparato ha dejado de funcionar con CC porque la tensión de la fuente de alimentación externa es baja	Tensión de alimentación insuficiente	Compruebe la caída de tensión desde la batería hasta la toma de corriente y, en caso necesario, aumente el calibre del cableado.
		Tensión de la batería demasiado baja	Compruebe la batería y cárguela si es necesario.

Mensaje de alerta	Descripción	Posible causa	Propuesta de solución
		El protector de batería está ajustado demasiado alto	Seleccione un ajuste más bajo para el protector de batería.
Tensión de CC alta	El aparato ha dejado de funcionar con CC porque la tensión de la fuente de alimentación externa de > 31,5 V es alta	Especificación incorrecta de la tensión de alimentación CC	Asegúrese de que la especificación de la tensión de alimentación de CC coincide con la placa de datos del producto.
		Tensión de alimentación defectuosa	Compruebe la fuente de alimentación de CC y, si presenta algún defecto, repárela o sustitúyala.
		Avería interna	Es necesario realizar una inspección en un centro de reparación autorizado.
Sobrecalentamiento del controlador	Sobretemperatura del controlador	Fallo interno por temperatura ambiente alta, abertura de aire bloqueada o espacio libre insuficiente	• Apague el aparato durante al menos 30 min o trasládelo a un lugar más fresco. • Reinicio • Limpie las aberturas de aire. Es necesario revisar el aparato en un centro de reparación autorizado.
Estado de carga bajo de la batería interna	El estado de carga de la batería es bajo, pero aún no ha alcanzado el 0 %	El estado de carga de la batería es bajo	Cargue la batería.
Temperatura alta de la batería interna	Temperatura excesiva de la batería Recon	Protección contra sobrecalentamiento de la batería activada.	Espere a que el aparato se enfríe antes de cargarlo o descargarlo.

12.2 Códigos de error

Código de error	Fallo	Posible causa	Propuesta de solución
!ERROR 01	Circuito abierto NTC SZ & DZ GRANDE	Avería interna	Se requiere la inspección por parte de un centro de reparación autorizado
!ERROR 02	Cortocircuito NTC SZ & DZ GRANDE		
!ERROR 11	Circuito abierto NTC DZ PEQUEÑO		
!ERROR 12	Cortocircuito NTC DZ PEQUEÑO		
!ERROR 03	Error de comunicación		Apague el aparato durante, al menos, 1 min y seguidamente reinícielo. Si el problema persiste, se requiere una inspección por parte de un centro de reparación autorizado.
!ERROR 09	Válvula defectuosa		
!ERROR 32	Ventilador defectuoso		Apague el aparato durante, al menos, 5 min y seguidamente reinícielo. Si el problema persiste, se requiere una inspección por parte de un centro de reparación autorizado.
!ERROR 33	Fallo de arranque del compresor		
!ERROR 34	Velocidad del compresor baja	• Alta temperatura ambiente • Abertura de aire bloqueada o espacio libre insuficiente • Avería interna	• Apague el aparato durante al menos 30 min o trasládelo a un lugar más fresco y, a continuación, reinícielo. • Despejar las aberturas • Se requiere la inspección por parte de un centro de reparación autorizado

Código de error	Fallo	Posible causa	Propuesta de solución
!ERROR 20	Avería en la batería	Avería interna	Lea las instrucciones de uso de la batería Recon; consulte Documentación relacionada en la página 62.

13 Garantía

Se aplica el período de garantía estipulado por la ley. Si el producto es defectuoso, póngase en contacto con la sucursal del fabricante de su país (consulte dometic.com/dealer) o con su punto de venta.

Para tramitar la reparación y la garantía, incluya los siguientes documentos cuando envíe el aparato:

- Una copia de la factura con fecha de compra
- El motivo de la reclamación o una descripción de la avería

Tenga en cuenta que una reparación por medios propios o no profesionales puede tener consecuencias de seguridad y suponer la anulación de la garantía.

14 Eliminación

¡ADVERTENCIA! Riesgo de atrapamiento infantil

› Antes de desechar su producto viejo:
  - Desmonte la tapa.
  - Deje las cestas colocadas en su sitio para impedir que los niños puedan introducirse en el aparato.

Reciclaje del material de embalaje: Si es posible, deseche el material de embalaje en el contenedor de reciclaje adecuado. Esta separación es necesaria, ya que el embalaje es un recurso valioso y una gestión inadecuada puede afectar a la salud humana y al medio ambiente..

El contenedor con ruedas tachado indica que el producto es un equipo eléctrico o electrónico o que contiene pilas o baterías, y que debe desecharse por separado para tratarlo, recuperarlo y reciclarlo debidamente. **El consumidor tiene la obligación legal de desechar correctamente los equipos eléctricos o electrónicos y las pilas y baterías recargables, y de no arrojarlos junto a la basura doméstica.**

Esta separación es necesaria, ya que las pilas, las baterías y los aparatos eléctricos son recursos valiosos que pueden contener sustancias nocivas para los seres humanos y el medioambiente.

Cuando vaya a desechar definitivamente el producto, infórmese en el centro de reciclaje más cercano o en un distribuidor especializado sobre las normas pertinentes de gestión de residuos.

El producto, las pilas y las baterías podrán desecharse gratuitamente.

Retire las pilas y las baterías recargables antes de reciclar este producto.

Las pilas o baterías que contienen más de 0,002 % de cadmio o más de 0,004 % de plomo están marcadas con el símbolo químico del metal en cuestión: Cd o Pb.

15 Datos técnicos

NOTA El rango de temperatura del compartimento pequeño cambia en función de la temperatura seleccionada para el compartimento grande. Por ejemplo, si la temperatura del compartimento grande es –15 °C, el compartimento pequeño debe permanecer a una temperatura máxima de 3 °C.

NOTA La temperatura mínima mostrada en "Potencia de refrigeración" puede no alcanzarse si la temperatura ambiente es superior a 32 °C.

	Recon CF 47DZW
Tensión de conexión	12 V⎓ / 24 V⎓ 100 V~ … 240 V~
Corriente nominal	12 V⎓: 10,5 A 24 V⎓: 5,2 A 100 V~: 1,4 A 240 V~: 0,58 A

	Recon CF 47DZW
Potencia de refrigeración	– 22 °C … 20 °C
Clase climática	N/T
Volumen total sin separador	47 L
Volumen total con separador	45 L
Refrigerante	R600a
Cantidad de refrigerante	15 g
Gama de frecuencias	Bluetooth®/BLE: 2400 MHz … 2483,5 MHz
Potencia RF de salida	Bluetooth®: 11,23 dBm Bluetooth® LE: 11,23 dBm
Dimensiones An. × Al. × L. (asas incluidas)	754 mm × 515 mm × 429 mm
Certificados de prueba	CE E13

Por el presente documento, Dometic Zhuhai Technology Co. Ltd. declara que el tipo de equipo radioeléctrico Recon CF 47DZW cumple la directiva 2014/53/UE. El texto completo de la declaración de conformidad de la UE está disponible en la siguiente dirección de Internet: documents.dometic.com

Encontrará más información sobre el producto a través del código de respuesta rápida de la etiqueta de clasificación de consumo energético o en el sitio eprel.ec.europa.eu.

Português

1 Notas importantes ... 82
2 Explicação dos símbolos ... 82
3 Documentos relacionados ... 82
4 Indicações de segurança ... 82
5 Explicação dos símbolos no aparelho ... 84
6 Material fornecido ... 85
7 Utilização adequada ... 85
8 Descrição técnica ... 85
9 Antes da primeira utilização ... 87
10 Operação ... 88
11 Limpeza e manutenção ... 96
12 Resolução de falhas ... 97
13 Garantia comercial ... 100
14 Eliminação ... 100
15 Ficha de dados técnicos ... 100

1 Notas importantes

Leia atentamente as presentes instruções e siga todas as instruções, orientações e avisos incluídos neste manual, de modo a garantir a correta instalação, utilização e manutenção do produto. É OBRIGATÓRIO manter estas instruções junto com o produto.

Ao utilizar o produto, está a confirmar que leu atentamente todas as instruções, orientações e avisos, e que compreende e aceita cumprir os termos e condições estabelecidos no presente manual. Aceita utilizar este produto exclusivamente para o fim e a aplicação a que se destina e de acordo com as instruções, orientações e avisos estabelecidos neste manual, assim como de acordo com todas as leis e regulamentos aplicáveis. Caso não leia nem siga as instruções e os avisos aqui estabelecidos, poderá sofrer ferimentos pessoais ou causar ferimentos a terceiros e o produto ou outros materiais nas proximidades poderão ficar danificados. Este manual do produto, incluindo as instruções, orientações e avisos, bem como a documentação relacionada, podem estar sujeitos a alterações e atualizações. Para consultar as informações atualizadas do produto, visite documents.dometic.com.

2 Explicação dos símbolos

As palavras de advertência identificam mensagens de segurança e mensagens de danos à propriedade, assim como o grau ou nível de seriedade do perigo.

PERIGO!
> Indica uma situação perigosa que, se não for evitada, resultará em morte ou ferimentos graves.

AVISO!
> Indica uma situação perigosa que, se não for evitada, pode causar a morte ou ferimentos graves.

PRECAUÇÃO!
> Indica uma situação perigosa que, se não for evitada, pode causar ferimentos ligeiros ou moderados.

NOTA!
> Indica uma situação que, se não for evitada, pode causar danos materiais.

OBSERVAÇÃO Informações suplementares para a utilização do produto.

3 Documentos relacionados

Consulte o manual de instruções da bateria Recon online em qr.dometic.com/bgWno6.

4 Indicações de segurança

PERIGO! Risco de eletrocussão
> em caso de funcionamento com rede elétrica, certifique-se de que a fonte de alimentação está protegida por um dispositivo de corrente residual (RCD), por um disjuntor de corrente residual (RCCB) ou por um interruptor de circuito de falha de terra (GFCI). A instalação, especialmente em áreas potencialmente húmidas, deve estar em conformidade com todas as normas de instalação aplicáveis.
> Nunca toque em cabos não blindados com as mãos desprotegidas. Isto aplica-se, em especial, durante o funcionamento do aparelho com rede elétrica de corrente alternada.
> Antes de colocar o aparelho em funcionamento, certifique-se de que o cabo de alimentação e a ficha estão secos.

AVISO! Perigo de explosão

> Não guarde quaisquer substâncias potencialmente explosivas, tais como latas de spray com um carburante inflamável, no aparelho de refrigeração.

AVISO! Risco de eletrocussão

> Não coloque o aparelho de refrigeração em funcionamento se este apresentar danos visíveis.
> Se o cabo de alimentação do aparelho de refrigeração estiver danificado, tem de ser substituído por um cabo ou grupo de alimentação adequados, pelo fabricante ou por um seu agente de assistência técnica, para evitar riscos de segurança.
> As reparações neste aparelho de refrigeração apenas podem ser realizadas por pessoal qualificado. Reparações inadequadas podem dar origem a perigos consideráveis.
> Ligue o aparelho a tomadas que garantam uma ligação adequada, sobretudo se for necessário ligar o aparelho à terra.

AVISO! Perigo de incêndio

> Ao posicionar o aparelho de refrigeração, certifique-se de que o cabo de alimentação não fica preso nem é danificado.
> Não coloque tomadas múltiplas ou fontes de alimentação portáteis na parte de trás do aparelho.
> Em caso de danos no circuito de refrigeração:
  - Mantenha chamas sem proteção e potenciais fontes de ignição afastadas do aparelho de refrigeração.
  - Ventile bem a divisão.
  - Desligue o aparelho de refrigeração.
> Para aparelhos de refrigeração com refrigerante inflamável: O circuito de refrigeração contém uma pequena quantidade de um refrigerante ecológico mas inflamável. Este refrigerante não é prejudicial para a camada de ozono e não aumenta o efeito de estufa. Qualquer refrigerante vazado pode incendiar-se.
> Para reduzir o risco de incêndio, a manutenção só deve ser efetuada por um técnico de assistência autorizado.
> Mantenha desimpedidas as aberturas de ventilação na carcaça do dispositivo ou nos acessórios montados.
> Não utilize objetos mecânicos ou outros meios para acelerar o processo de descongelação a não ser os recomendados pelo fabricante.
> Não abra nem danifique o circuito de refrigeração.
> Não utilize aparelhos elétricos dentro do aparelho de refrigeração, exceto se esses aparelhos forem recomendados pelo fabricante para o efeito.
> Não exponha o aparelho ou a bateria a temperaturas excessivas.

AVISO! Risco para a saúde

> **Para a União Europeia, o Reino Unido e a Turquia:** Este dispositivo pode ser utilizado por crianças a partir dos 8 anos e por pessoas com capacidades físicas, sensoriais ou mentais reduzidas, ou com falta de experiência e conhecimento, desde que sejam supervisionadas ou recebam instruções sobre a utilização segura do aparelho e compreendam os riscos envolvidos. **Para todas as outras regiões:** Este aparelho não foi previsto para ser utilizado por pessoas (incluindo crianças) com capacidades físicas, sensoriais ou mentais reduzidas ou com insuficiente experiência e conhecimento, exceto caso tenham recebido supervisão ou instruções acerca da utilização do aparelho por parte de uma pessoa responsável pela sua segurança.
> Crianças com idades entre os 3 e os 8 anos podem colocar e tirar itens de aparelhos de refrigeração.
> As crianças têm de ser supervisionadas, por forma a garantir que não brincam com o aparelho.
> A limpeza e a manutenção por parte do utilizador não podem ser efetuadas por crianças sem supervisão.

PRECAUÇÃO! Risco de eletrocussão

> Antes de colocar o aparelho de refrigeração em funcionamento, certifique-se de que o cabo de alimentação e a ficha estão secos.
> Desligue o aparelho de refrigeração da alimentação elétrica
  - Antes de cada limpeza e manutenção
  - Depois de cada utilização
> Tenha em atenção o risco de curto-circuito dos terminais do aparelho a bateria ou da bateria provocado por objetos metálicos.

PRECAUÇÃO! Risco para a saúde

> Para evitar a contaminação de alimentos, cumpra as seguintes instruções:
  - Verifique se a potência de refrigeração do aparelho de refrigeração cumpre os requisitos de armazenamento dos alimentos que pretende refrigerar.
  - Os alimentos apenas podem ser guardados nas embalagens originais ou em recipientes adequados.
  - Abrir o aparelho de refrigeração durante longos períodos de tempo pode provocar um aumento significativo da temperatura nos compartimentos do aparelho.
  - Limpe regularmente as superfícies que entram em contacto com alimentos e os sistemas de drenagem acessíveis.
> Se o aparelho de refrigeração ficar vazio durante longos períodos:
  - Desligue o aparelho de refrigeração.
  - Descongele o aparelho de refrigeração.
  - Limpe e seque o aparelho de refrigeração.
  - Deixe a tampa aberta para impedir o desenvolvimento de bolor no interior do aparelho de refrigeração.

NOTA! Risco de danos

- Verifique se a especificação de tensão na placa de características corresponde à da fonte de alimentação.
- Ligue o aparelho de refrigeração apenas do seguinte modo:
  - Com o cabo de ligação de corrente contínua a uma fonte de alimentação de corrente contínua no veículo
  - Com o cabo de ligação de corrente alternada a uma fonte de alimentação de corrente alternada
- Nunca retire a ficha da tomada puxando pelo cabo.
- Se o aparelho de refrigeração estiver ligado a uma tomada de corrente contínua, desligue o aparelho de refrigeração e outros aparelhos consumidores da bateria antes de ligar um carregador rápido.
- Se o aparelho de refrigeração estiver ligado a uma tomada de corrente contínua, desconecte o aparelho de refrigeração ou desligue-o quando desligar o motor. Caso contrário, a bateria pode ficar descarregada.
- O aparelho de refrigeração não é adequado para o transporte de materiais cáusticos ou materiais que contenham solventes.
- O isolamento do aparelho de refrigeração contém ciclopentano inflamável e requer medidas de eliminação especiais. No fim da respetiva vida útil, encaminhe o aparelho de refrigeração para um centro de reciclagem adequado.
- Não coloque o aparelho de refrigeração perto de chamas abertas ou outras fontes de calor, como aquecedores, luz solar direta, fornos a gás e objetos semelhantes.
- **Risco de sobreaquecimento!** Certifique-se sempre de que existe um espaço mínimo de ventilação de 50 mm em todos os lados do aparelho de refrigeração. Mantenha a área de ventilação livre de quaisquer objetos que possam obstruir o fluxo de ar para os componentes de refrigeração. Não utilize nem armazene o aparelho de refrigeração em compartimentos fechados ou em áreas sem circulação de ar ou com uma circulação de ar muito reduzida.
- Não verta líquidos nem gelo para dentro do recipiente interior.
- Nunca mergulhe o aparelho de refrigeração em água.
- Proteja o aparelho de refrigeração e os cabos do calor e da humidade.
- O aparelho de refrigeração não pode ser exposto à chuva.

OBSERVAÇÃO Risco de descarga da bateria

O aparelho de refrigeração inclui uma função de proteção da bateria que pode ajudar a reduzir o risco de descarga da bateria de arranque do veículo. O risco de descarga da bateria varia consoante o estado, a instalação e a utilização da bateria do veículo.

- Se o motor do veículo permanecer desligado durante um período de tempo prolongado, desligue o aparelho de arrefecimento ou ligue-o a partir de um sistema de bateria de bordo adequado.

5 Explicação dos símbolos no aparelho

Atenção! Risco de incêndio. Materiais inflamáveis.

Apenas EUA/Canadá. Atenção! Risco de incêndio. Materiais inflamáveis.

Atenção! Risco de danos ou avarias causados pela humidade.
Manter afastado da chuva.

6 Material fornecido

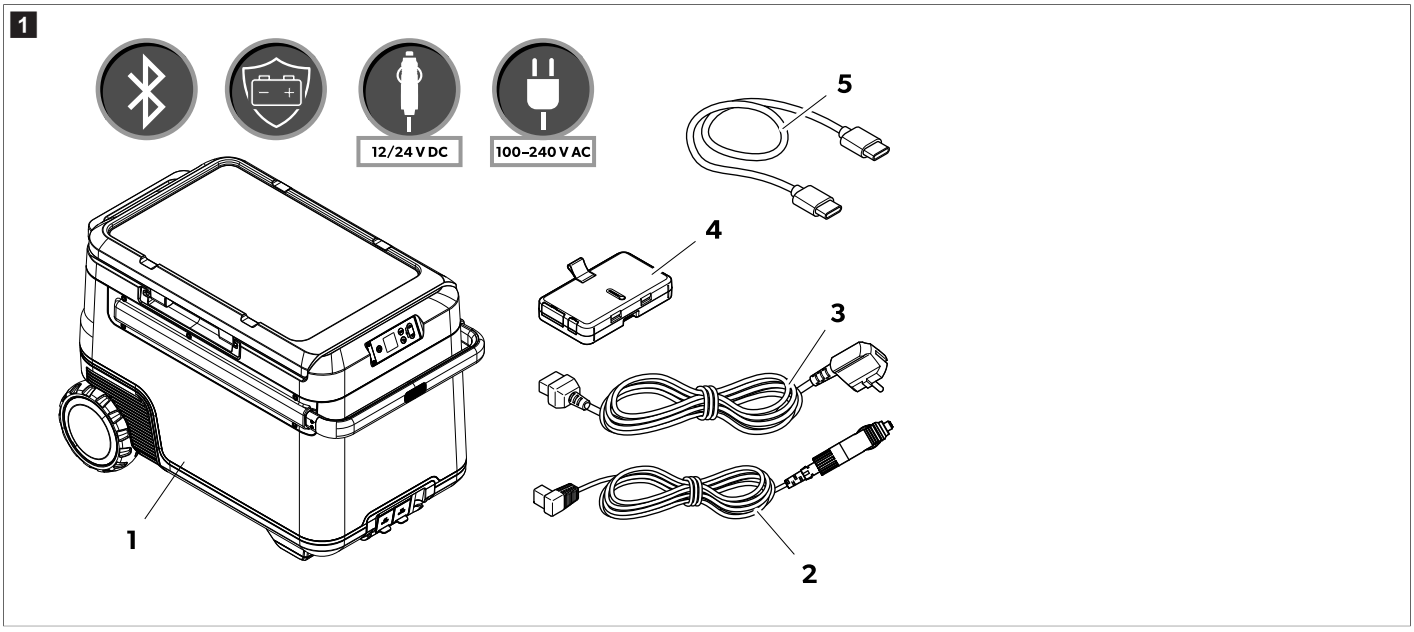

Item na fig. 1 na página 85	Quantidade	Descrição
1	1	Geleira com compressor
2	1	Cabo de conexão de corrente contínua
3	2	Cabo de ligação de corrente alternada
4	1	Bateria de Recon
5	1	Cabo de ligação USB-C para USB-C

7 Utilização adequada

O aparelho de refrigeração é adequado para refrigerar alimentos. O aparelho de refrigeração também é adequado para a utilização em veículos.

O aparelho de refrigeração foi desenvolvido para ser ligado a uma fonte de alimentação de bordo de corrente contínua integrada (veículo ou barco), a uma bateria Recon ou a uma bateria de bordo de corrente contínua, ou a uma fonte de alimentação de corrente alternada.

O aparelho de refrigeração é adequado para campismo ou outras utilizações recreativas semelhantes.

O aparelho de refrigeração está concebido para ser utilizado em aplicações domésticas e semelhantes, tais como:

- Áreas de cozinha do pessoal em estabelecimentos comerciais, escritórios e outros ambientes de trabalho
- Explorações agrícolas
- Por clientes em hotéis, motéis e outros ambientes de tipo residencial
- Ambientes do tipo "bed and breakfast"
- Aplicações do ramo de catering e em aplicações semelhantes do comércio grossista

Este produto destina-se exclusivamente à aplicação e aos fins pretendidos com base nestas instruções.

Este manual fornece informações necessárias para proceder a uma instalação e/ou a uma operação adequadas do produto. Uma instalação e/ou uma operação ou manutenção incorretas causarão um desempenho insatisfatório e uma possível avaria.

O fabricante não aceita qualquer responsabilidade por danos ou prejuízos no produto resultantes de:

- instalação, montagem ou ligação incorretas, incluindo sobretensões
- Manutenção incorreta ou utilização de peças sobressalentes não originais fornecidas pelo fabricante
- Alterações ao produto sem autorização expressa do fabricante
- Utilização para outras finalidades que não as descritas no presente manual

A Dometic reserva-se o direito de alterar o design e as especificações do produto.

8 Descrição técnica

O aparelho de refrigeração tem uma bateria $LiFePO_4$ amovível e pode funcionar sem uma fonte de alimentação externa. A unidade tem dois compartimentos com controlo de temperatura separado. Os utilizadores podem monitorizar e ajustar o aparelho de refrigeração através de uma aplicação móvel com ligação Bluetooth®.

8.1 Elementos de comando e de indicação

Painel de comando (fig. 2 na página 86)

Item na fig. 2 na página 86	Descrição	Explicação
1	Botão "Ligar/Desligar"	Liga o aparelho de refrigeração quando o botão é premido por breves instantes. Desliga o aparelho de refrigeração quando o botão é premido durante três segundos.
2	Visor	: a rede de corrente alternada está ligada **CC V**: a rede de corrente contínua está ligada : O visor está bloqueado, : O visor está desbloqueado, ❄: O visor está no modo de espera 92%: Estado de carga da bateria O tempo apresentado em horas e minutos indica o tempo de funcionamento restante da bateria.
3	Botão **OK**	Prima para selecionar um menu ou guardar o valor selecionado.
4	Botão de retroceder	Regressa ao menu anterior
5	Botões de navegação	Prima △ para navegar para cima ou para aumentar o valor selecionado. Prima ▽ para navegar para baixo ou para diminuir o valor selecionado. Prima △ e ▽ simultaneamente durante 3 s para bloquear ou desbloquear o monitor.

Ligação de encaixe (fig. 3 na página 86)

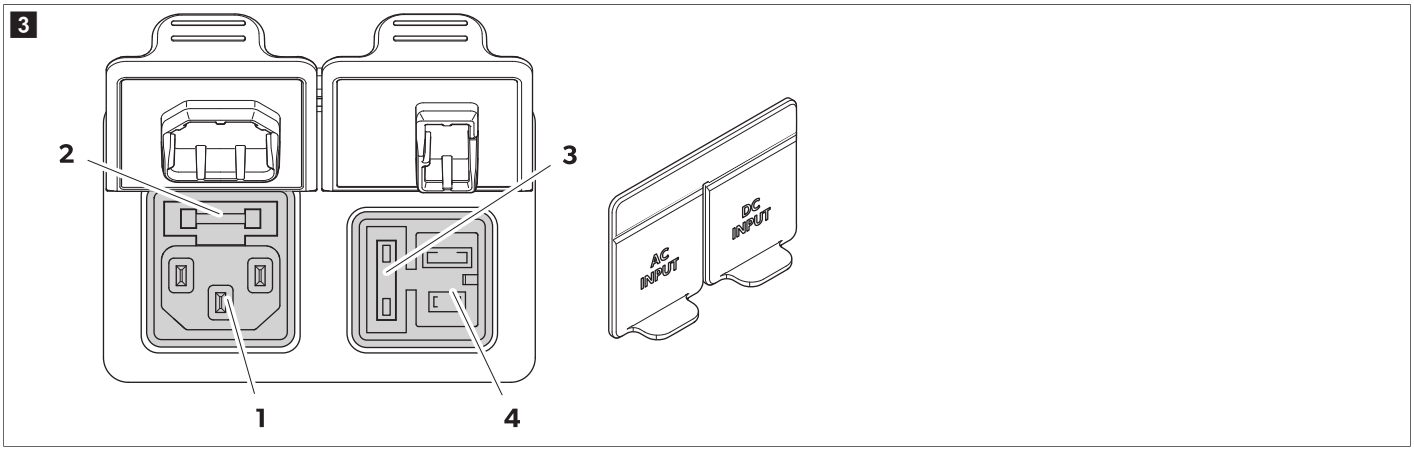

Item na fig. 3 na página 86	Descrição
1	Tomada de ligação para alimentação de tensão em corrente alternada
2	Porta-fusíveis de corrente alternada
3	Tampa do fusível de corrente contínua
4	Tomada de ligação para alimentação de tensão em corrente contínua

9 Antes da primeira utilização

OBSERVAÇÃO Por motivos de higiene, antes de ligar o aparelho de refrigeração pela primeira vez, limpe o interior e o exterior com um pano húmido.

OBSERVAÇÃO Quando não estiver instalada nenhuma bateria, certifique-se de que o terminal está protegido contra fatores ambientais, como água e poeiras.

Carregar a bateria

> **Carregue a bateria para a ativar do modo de corte de funcionamento.**

A bateria pode ser carregada das seguintes formas:

- Tomada de corrente contínua/corrente alternada no aparelho de refrigeração
- Carregamento rápido USB-C 100 W
- Ligação de corrente contínua XT-60 diretamente às portas da bateria

> Ligue a bateria ao aparelho de refrigeração.

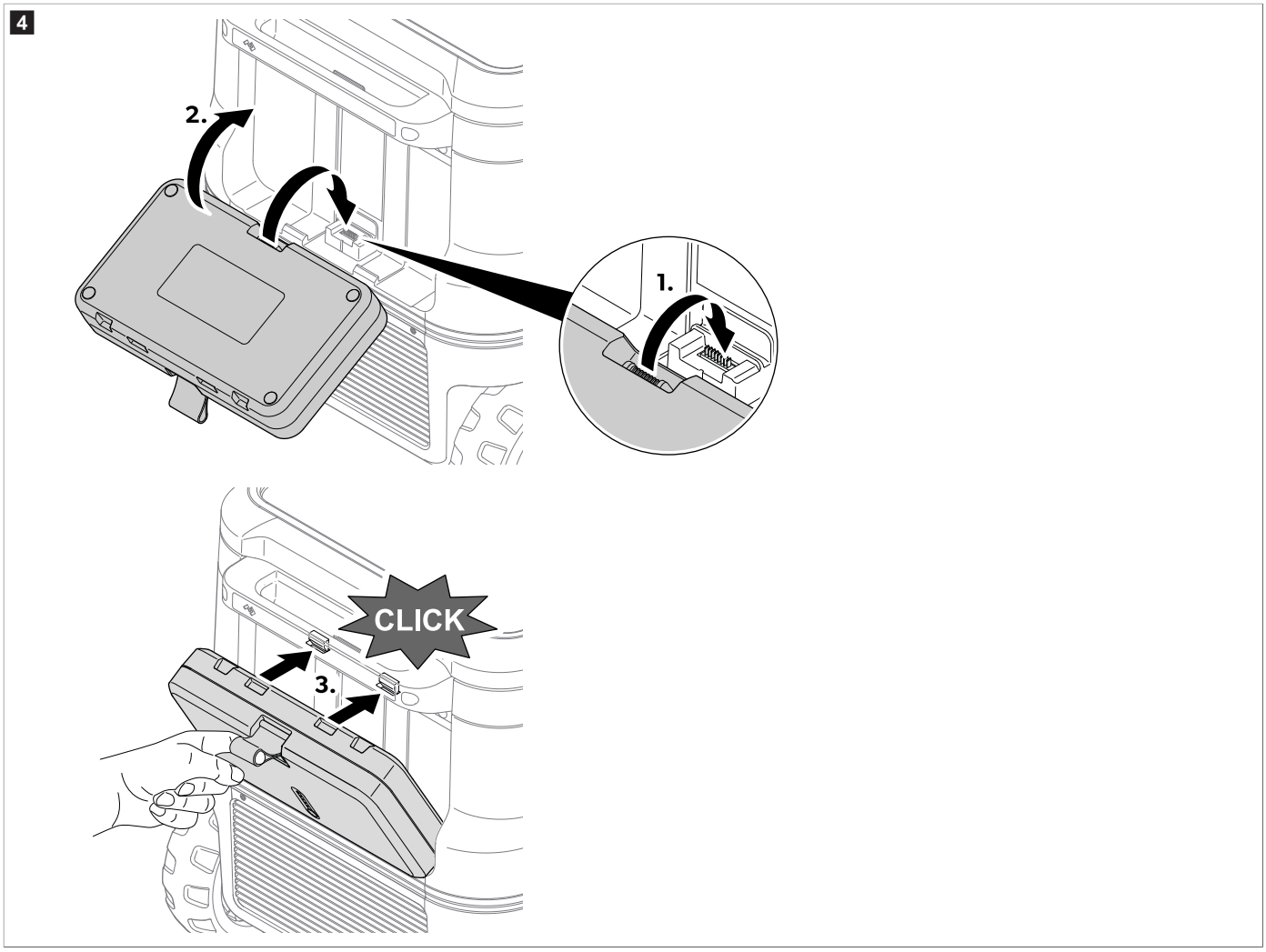

9.1 Evitar desperdício alimentar

Para evitar desperdício alimentar, observe o seguinte:

> Mantenha as oscilações de temperatura o mais reduzidas possível. Abra o aparelho de refrigeração apenas as vezes que forem necessárias e apenas durante o tempo necessário. Armazene os géneros alimentícios de modo a que o ar continue a circular bem.

> Ajuste a temperatura à quantidade e ao tipo de géneros alimentícios.

> Os géneros alimentícios podem absorver ou libertar facilmente cheiro ou sabor. Armazene os géneros alimentícios sempre bem cobertos ou em recipientes/garrafas fechadas.

9.2 Poupar energia

> Escolha um local bem ventilado e protegido da luz solar direta.

> Se pretender definir uma eficiência energética superior e uma capacidade de refrigeração limitada para o aparelho de refrigeração, utilize o modo ECO do aparelho.

- Primeiro, deixe os alimentos quentes arrefecerem antes de os refrigerar no aparelho de refrigeração.
- Não abra o aparelho de refrigeração mais vezes do que as necessárias.
- Não deixe o aparelho de refrigeração aberto durante mais tempo do que o necessário.
- Se o aparelho refrigerador estiver equipado com um cesto: Para um consumo de energia otimizado, posicione o cesto na sua posição original de entrega.
- Verifique regularmente se a vedação da tampa ainda está corretamente encaixada.
- Evite temperaturas desnecessariamente baixas.

10 Operação

10.1 Abrir e remover a tampa

10.1.1 Abrir a tampa

1. Segure a pega no lado direito ou esquerdo.
2. Empurre o trinco para fora para desbloquear a tampa; consulte fig. 5 na página 88, **1**.
3. Puxe a tampa para o lado oposto para a abrir; consulte fig. 5 na página 88, **2**.

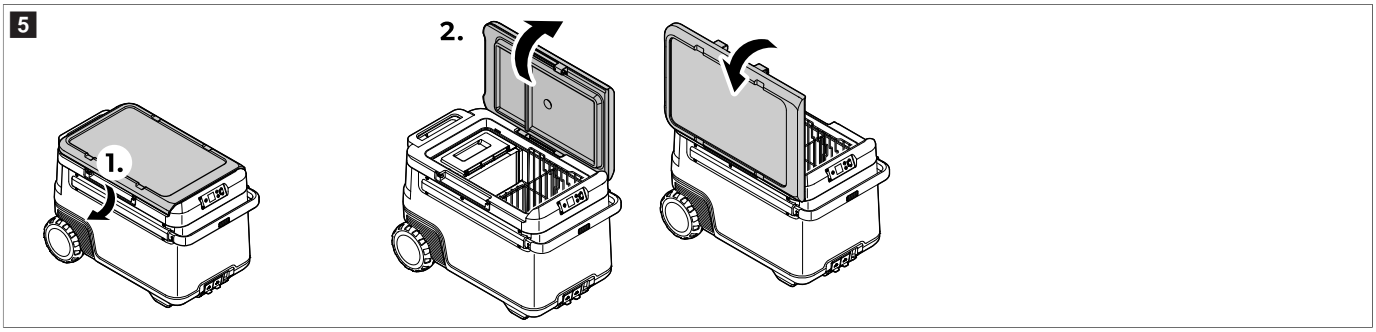

10.1.2 Retirar a tampa

1. Agarre as pegas em ambos os lados da tampa.
2. Empurre o trinco para fora para desbloquear a tampa; consulte fig. 6 na página 88, **1**.
3. Levante a tampa; consulte fig. 6 na página 88 **2**,.

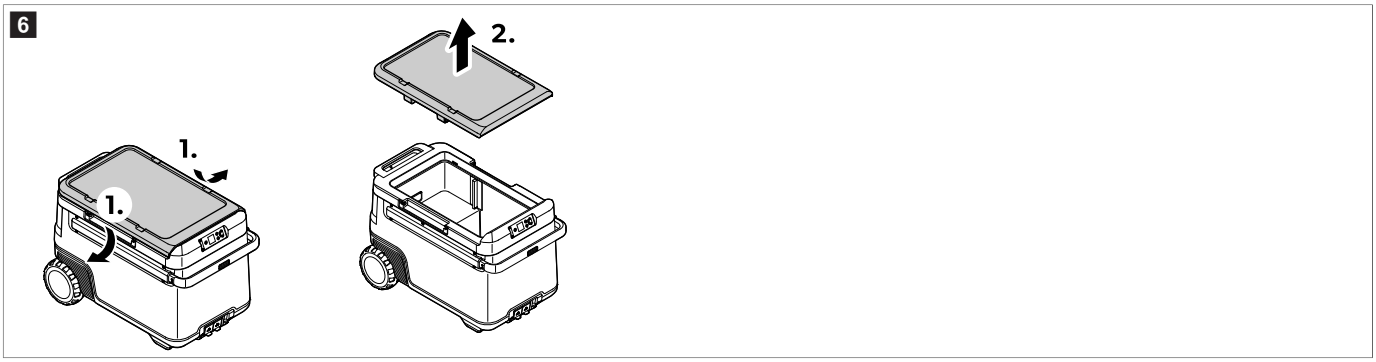

10.2 Ligar o aparelho de refrigeração

Ligar a uma fonte de corrente contínua

NOTA! Risco de danos

- Para proteção do aparelho, o cabo de corrente contínua fornecido inclui um fusível no interior da ficha. **Não** remova a ficha de corrente contínua com fusível. Utilize apenas o cabo de corrente contínua fornecido.

> Ligue o aparelho à fonte corrente contínua conforme ilustrado.

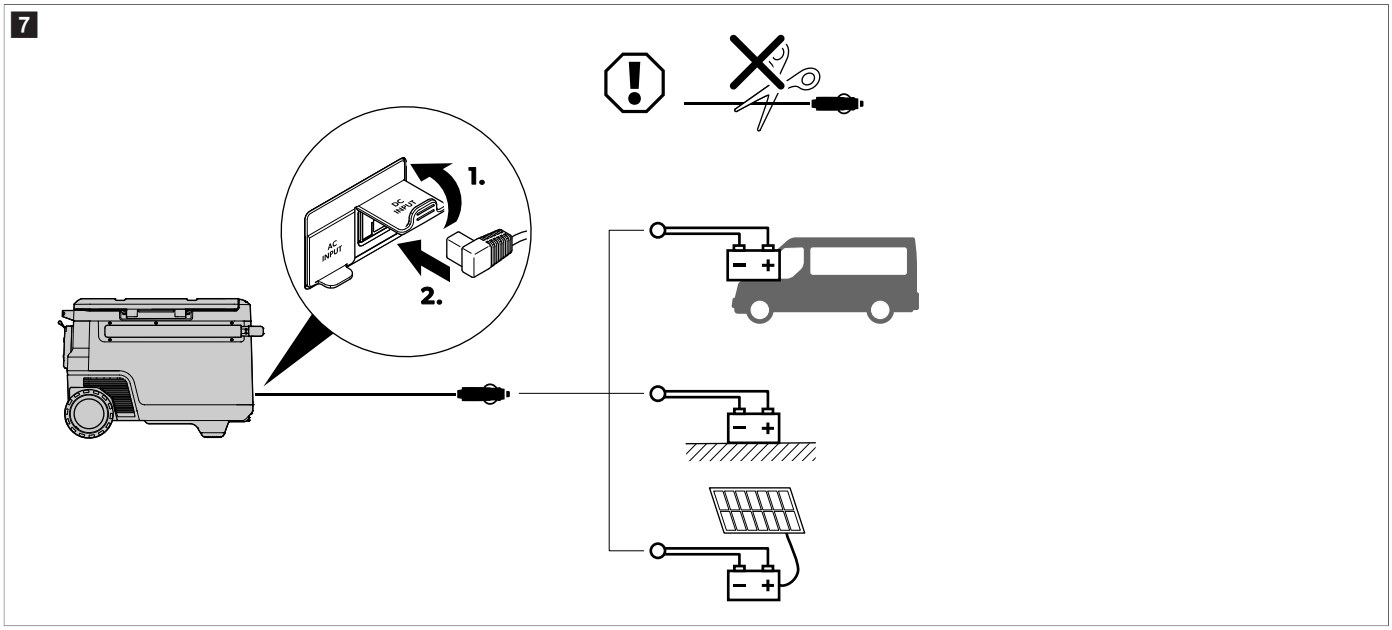

Ligação a uma rede de corrente alternada

PERIGO! Risco de eletrocussão

> Nunca manuseie as fichas e os interruptores quando tiver as mãos molhadas ou quando tiver os pés em pavimento molhado.
> Se necessário, solicite o parecer de um técnico especializado.

> Ligue o aparelho a uma fonte de alimentação de corrente alternada conforme ilustrado.

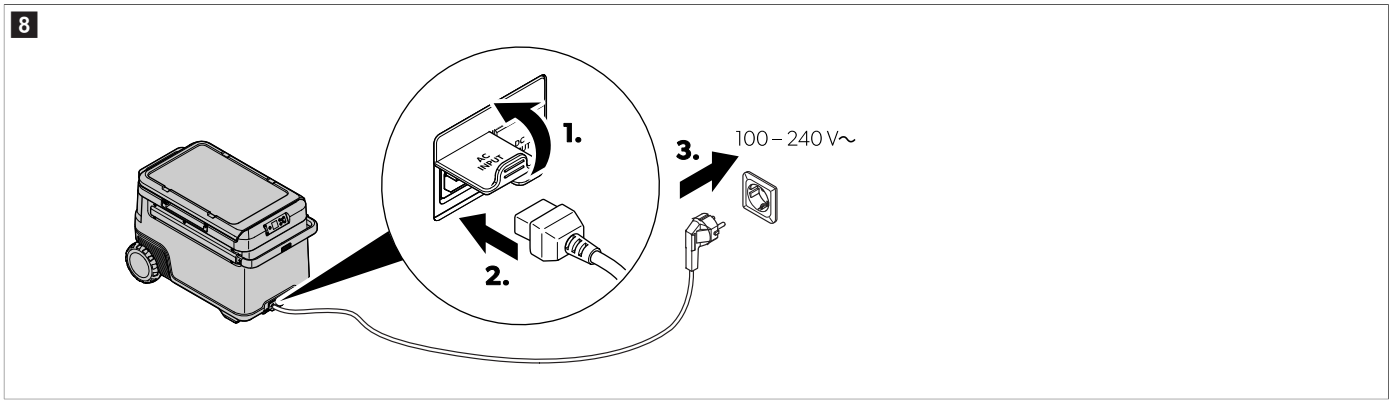

10.3 Utilizar o monitorizador da bateria

O aparelho de refrigeração está equipado com um monitorizador da bateria que fornece uma proteção da bateria de 3 fases. A proteção da bateria impede o descarregamento excessivo quando o aparelho de refrigeração está ligado à bateria de arranque de um veículo ou maximiza a utilização de uma bateria de bordo.

Se o aparelho de refrigeração for operado com a ignição do veículo desligada, ele desliga-se automaticamente assim que a tensão de alimentação descer abaixo de um valor definido. O aparelho de refrigeração liga-se novamente assim que a bateria estiver carregada até ao nível de tensão para o novo arranque.

NOTA! Risco de danos

> Quando desligada pelo monitorizador da bateria, a bateria deixará de estar completamente carregada. Evite ligar repetidamente ou utilizar consumidores de energia sem fases de carregamento longas. Certifique-se de que a bateria está carregada.

OBSERVAÇÃO Se o aparelho de refrigeração for alimentado pela bateria de arranque, selecione o modo do monitorizador da bateria "High". Se o aparelho de refrigeração estiver ligado a uma bateria de bordo, o modo do monitorizador da bateria "Low" será suficiente.

› Ligue o monitorizador da bateria conforme ilustrado.

9

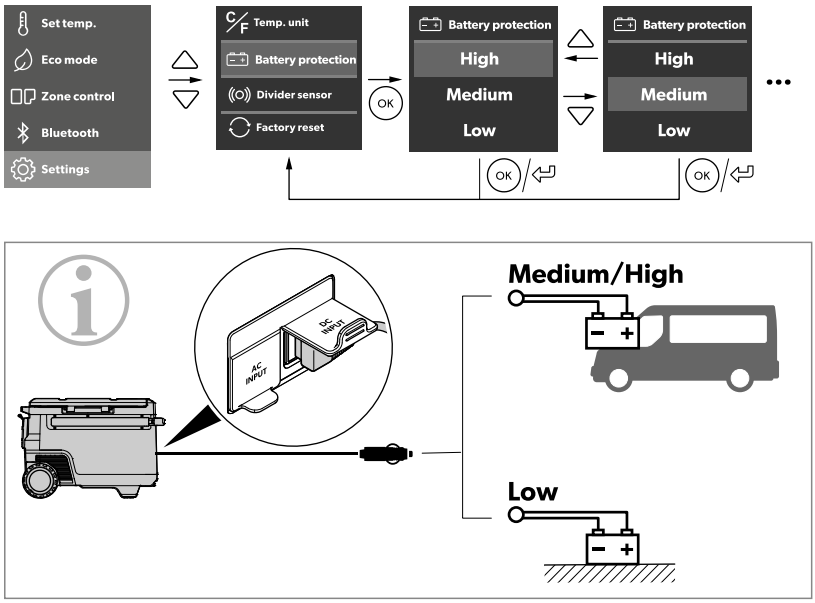

		Low	Medium	High
12 V	OFF	10.1 V	11.2 V	11.8 V
	ON	11.4 V	12.2 V	12.6 V
24 V	OFF	21.5 V	24.1 V	24.6 V
	ON	23.0 V	25.3 V	26.2 V

10.4 Utilizar o monitor

Estados do monitor:

10

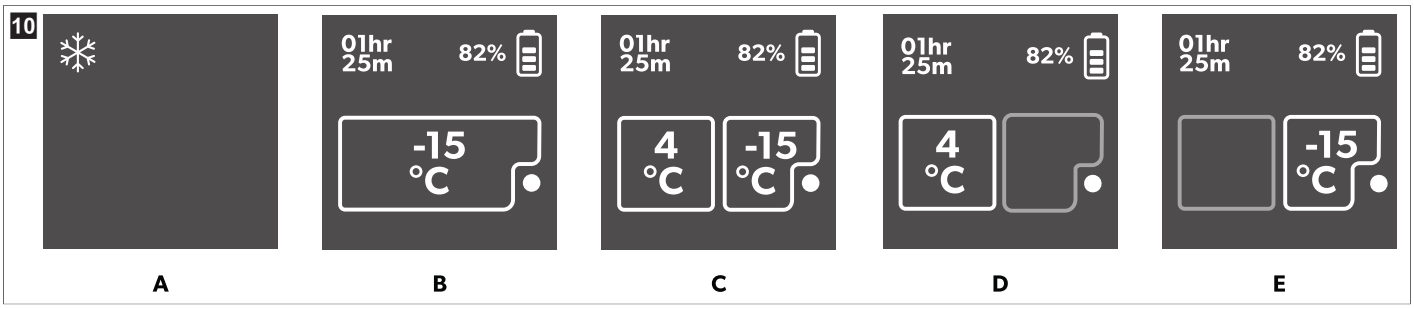

Item	Descrição
A	Standby
B	Zona única
C	Duas zonas
D	Apenas zona grande
E	Apenas zona pequena

Visão geral do monitor:

11

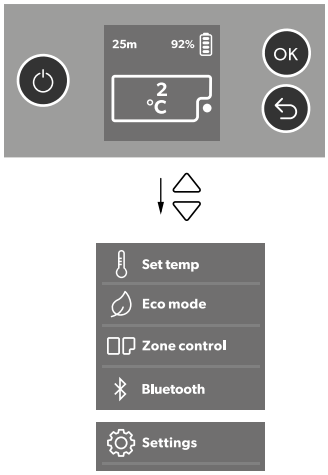

Navegar pelos menus

O menu destacado está selecionado.

> Prima △ para navegar para cima.
> Prima ▽ para navegar para baixo.

Escolher um menu

> Prima ⓞ para selecionar o menu pretendido.

Alterar as definições

A definição ou o valor destacado está selecionado.

> Prima △ para aumentar o valor selecionado ou escolher a definição anterior.
> Prima ▽ para diminuir o valor selecionado ou escolher a definição seguinte.

Regressar ao menu anterior

> Prima ⮌ para regressar ao menu anterior sem guardar.

10.5 Bloquear/desbloquear o monitor

> Prima △ e ▽ simultaneamente durante 3 s para bloquear ou desbloquear o monitor.

12

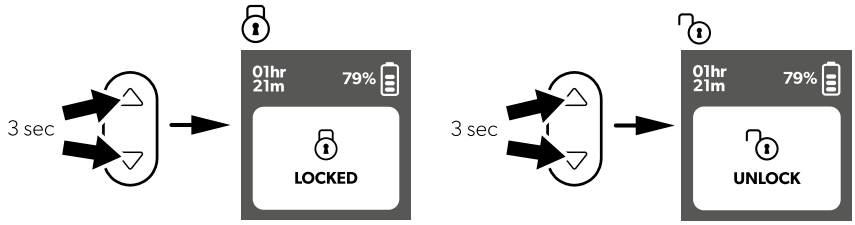

10.6 Definir a luminosidade e o tempo limite do visor

> Aceda ao menu **`Settings`**.

> Defina a luminosidade e o tempo limite do visor conforme ilustrado.

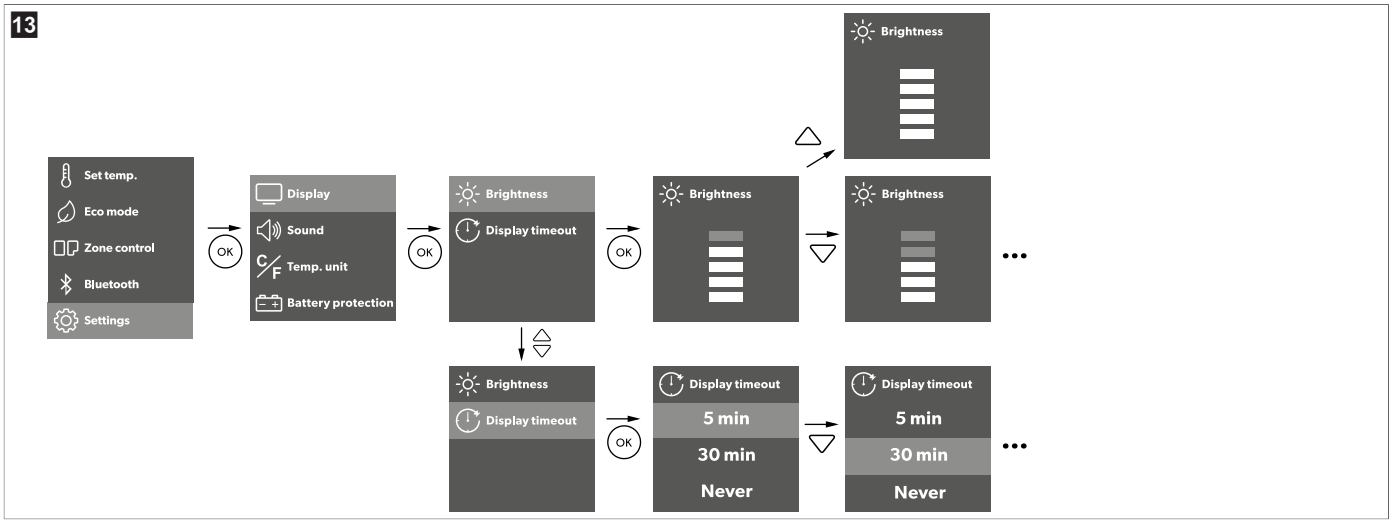

> Prima OK para guardar a definição pretendida.
> Prima ⮌ para regressar ao menu anterior sem guardar.

10.7 Definir o som

> Aceda ao menu **Settings**.
> Selecione **Sound**.
> Selecione **Mute** ou **Unmute**.

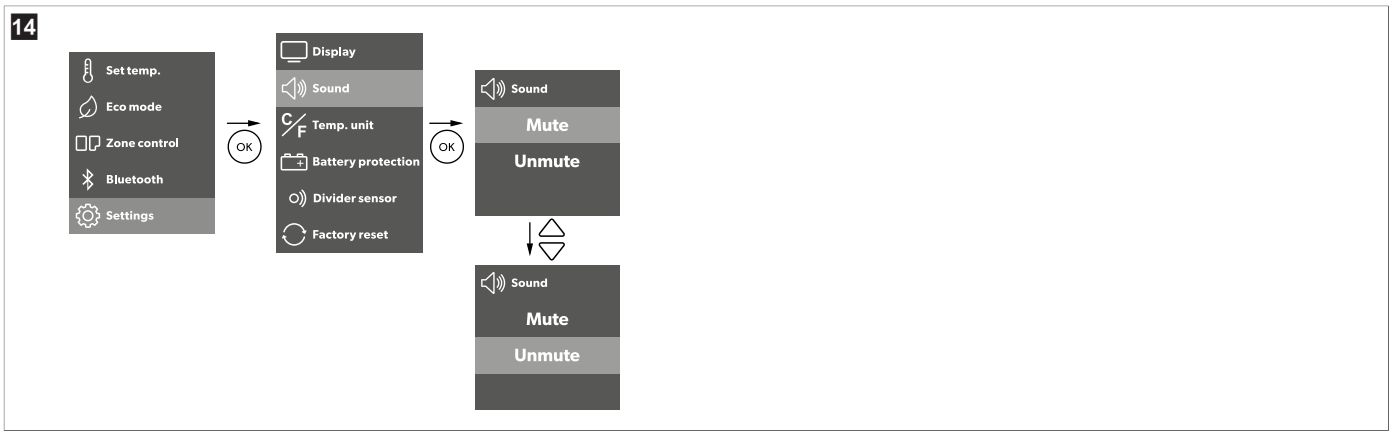

> Prima OK para guardar a definição pretendida.
> Prima ⮌ para regressar ao menu anterior sem guardar.

10.8 Definir o modo Eco

Quando o **Eco mode** é ativado, as funções auxiliares são reduzidas para prolongar o tempo de funcionamento da bateria. Isto afeta a gama de temperatura e a taxa de descarga da bateria da porta C1.

> Aceda ao menu **Settings**.
> Ative ou desative o **Eco mode**.

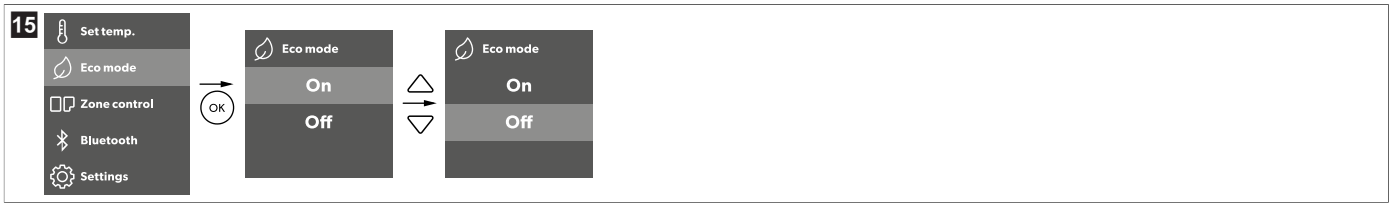

> Prima OK para guardar a definição pretendida.
> Prima ⮌ para regressar ao menu anterior sem guardar.

10.9 Definir a temperatura

Zona única

> Defina a temperatura conforme ilustrado.

> Prima OK para guardar a definição pretendida.

⌄ Confirmação: o número branco pisca três vezes.

> Prima ↩ para regressar ao menu anterior sem guardar.

Duas zonas

> Defina a temperatura conforme ilustrado.

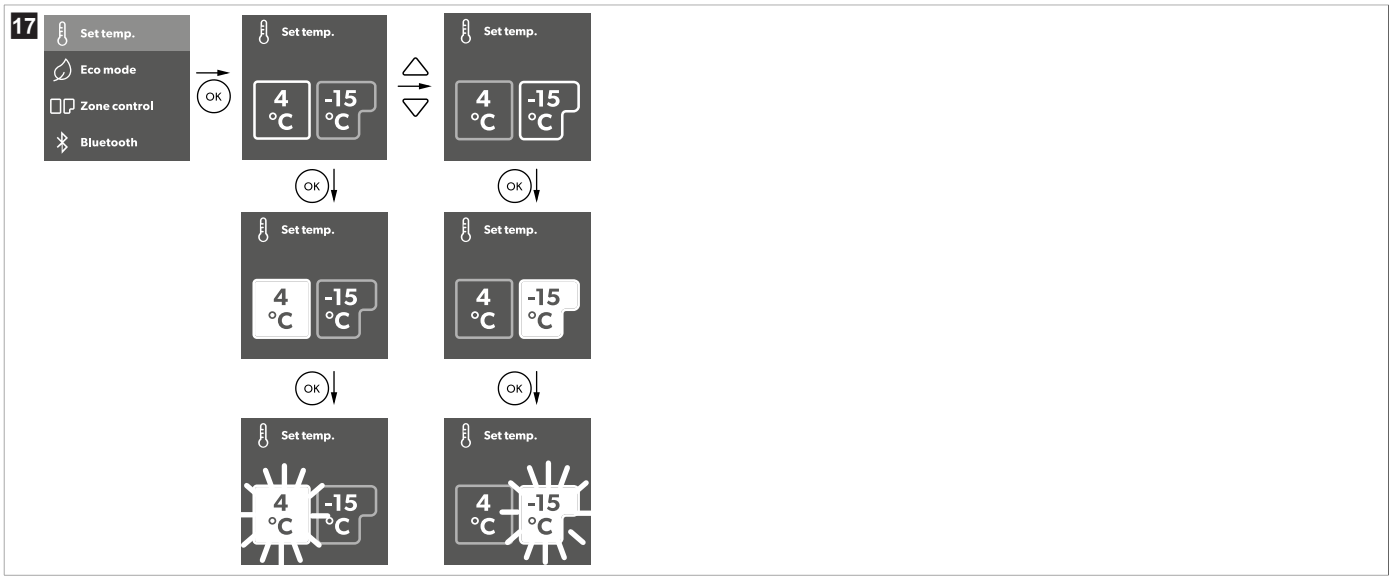

> Prima OK para guardar a definição pretendida.

⌄ Confirmação: o número branco pisca três vezes.

> Prima ↩ para regressar ao menu anterior sem guardar.

Definir a unidade de temperatura

> Defina a unidade de temperatura conforme ilustrado.

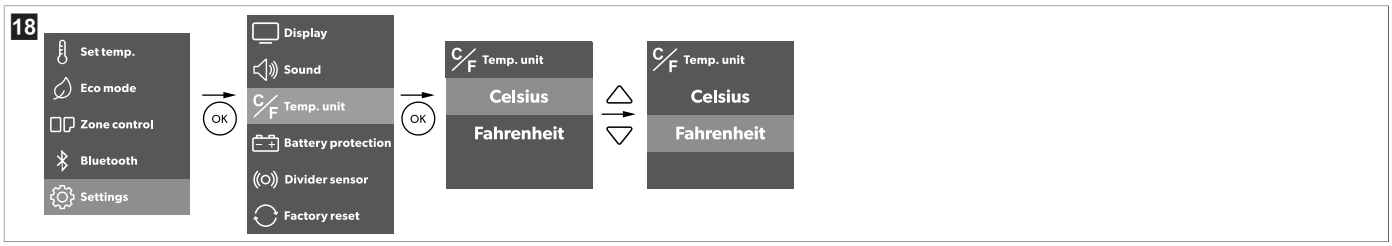

> Prima OK para guardar a definição pretendida.

> Prima ↩ para regressar ao menu anterior sem guardar.

10.10 Definir o Bluetooth™

> Defina o Bluetooth™ conforme ilustrado.

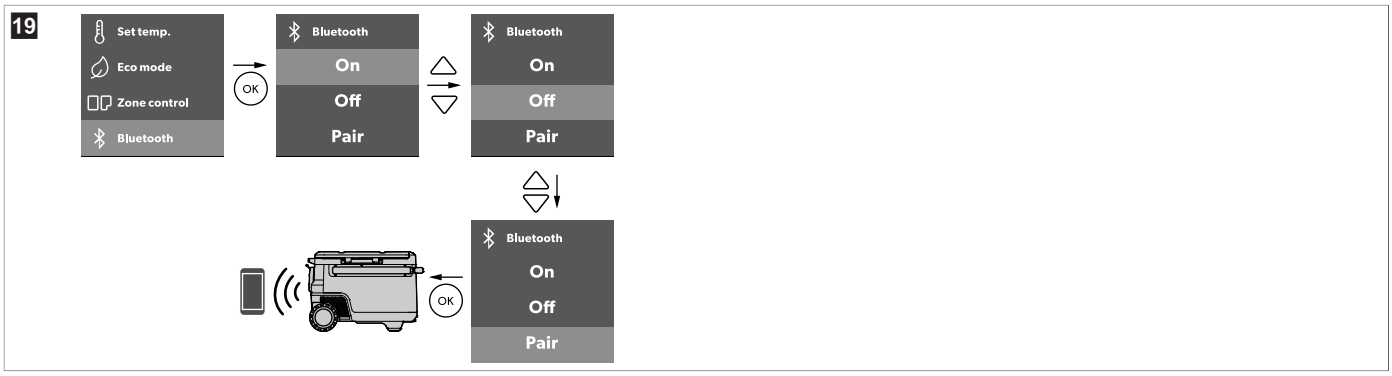

> Prima OK para selecionar o menu pretendido.
> Prima ↩ para regressar ao menu anterior sem guardar.

10.11 Adicionar uma divisória

> Insira a divisória conforme ilustrado.

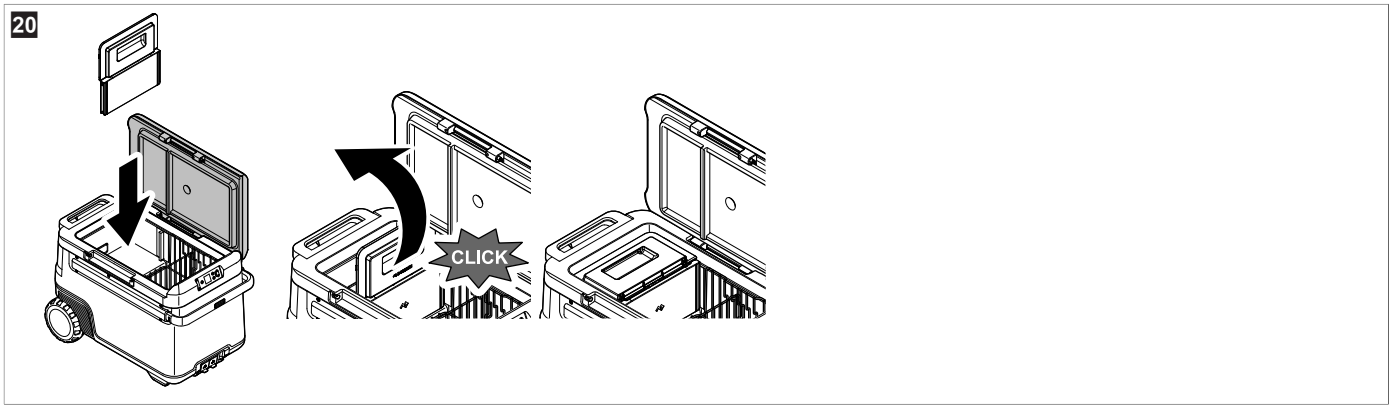

OBSERVAÇÃO Quando a alimentação é ligada e a divisória é inserida, a interface do utilizador é apresentada automaticamente.

> Selecione o modo de divisória.

Tem de selecionar um modo; caso contrário, o sistema não concluirá a mudança do funcionamento de zona única para duas zonas.

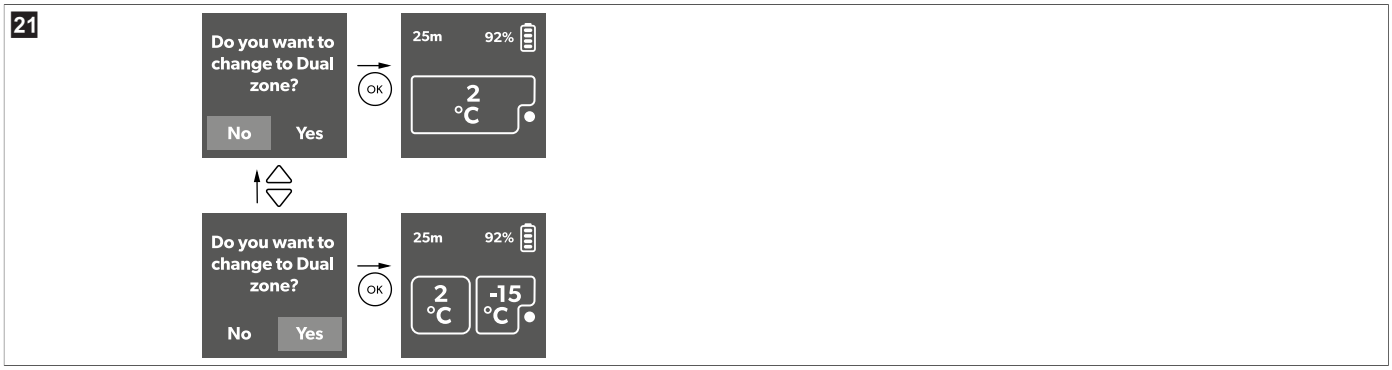

› Defina o sensor de divisória conforme ilustrado.

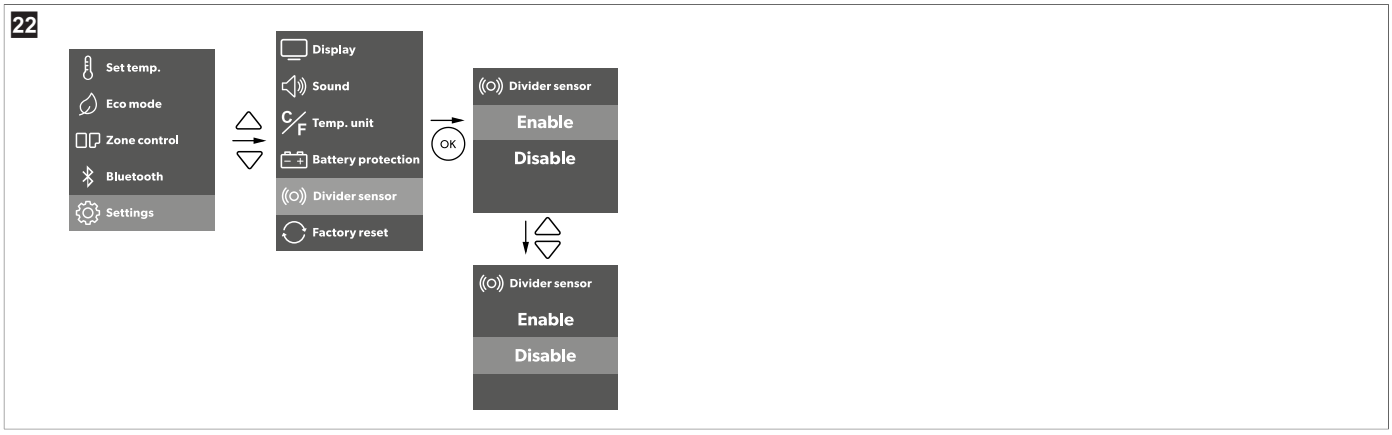

Com o sensor ativado, o aparelho de refrigeração funciona automaticamente no modo de zona única ou de duas zonas. Se o sensor estiver desativado, o utilizador tem de selecionar manualmente o modo pretendido (consulte fig. 23 na página 95).

10.12 Desligar ou ligar um compartimento

O controlo de zonas só está disponível quando a divisória está instalada. Quando a divisória não está instalada, o controlo de zonas é apresentado a cinzento. Cada zona pode ser ativada individualmente ou ambas as zonas podem ser ativadas em simultâneo.

› Ative ou desative as zonas conforme ilustrado.

10.13 Repor as definições de fábrica

A função de reposição altera todos os campos da aplicação e dos menus do monitor para as predefinições de fábrica originais.

› Reponha as definições de fábrica do aparelho conforme ilustrado.

10.14 Descongelar o aparelho de refrigeração

A humidade do ar pode formar gelo no interior do aparelho de refrigeração ou no evaporador. Tal reduz a potência de refrigeração.

NOTA! Risco de danos

› Nunca utilize ferramentas duras ou pontiagudas para retirar as camadas de gelo ou soltar objetos congelados.

Para descongelar o aparelho de refrigeração, proceda do seguinte modo:

1. Remova os produtos que se encontram no aparelho de refrigeração.
2. Se necessário, coloque os produtos noutro aparelho de refrigeração para os manter frescos.
3. Desligue o aparelho de refrigeração.
4. Deixe a tampa aberta.
5. Limpe a água de descongelação.

10.15 Substituir o fusível de corrente alternada

PERIGO! Risco de eletrocussão

› Antes da substituição do fusível do aparelho, desligue a fonte de alimentação e retire o cabo de ligação.

1. Desligue a fonte de alimentação do aparelho.

2. Retire o cabo de ligação.
3. Retire o encaixe do fusível (fig. 3 na página 86, **2**) com uma chave de parafusos.
4. Substitua o fusível de vidro danificado por um fusível novo do mesmo tipo e com a mesma especificação (ação rápida, 4 A, 250 V).
5. Volte a pressionar o encaixe do fusível para dentro da caixa.
6. Volte a ligar a fonte de alimentação ao aparelho.

10.16 Substituir o fusível de corrente contínua

1. Desligue a fonte de alimentação do aparelho de refrigeração.
2. Retire a tampa do fusível (fig. 3 na página 86, **3**) com uma chave de parafusos.
3. Inverta a tampa do fusível e utilize o gancho para remover o fusível de encaixe plano danificado.
4. Coloque um novo fusível com o mesmo tipo e a mesma especificação (15 A).
5. Volte a colocar a tampa do fusível.
6. Volte a ligar a fonte de alimentação ao aparelho de refrigeração.

10.17 Substituir o fusível da ficha de corrente contínua

› Substitua o fusível com defeito 15 A por um novo fusível 15 A do mesmo tipo e especificação, conforme ilustrado.

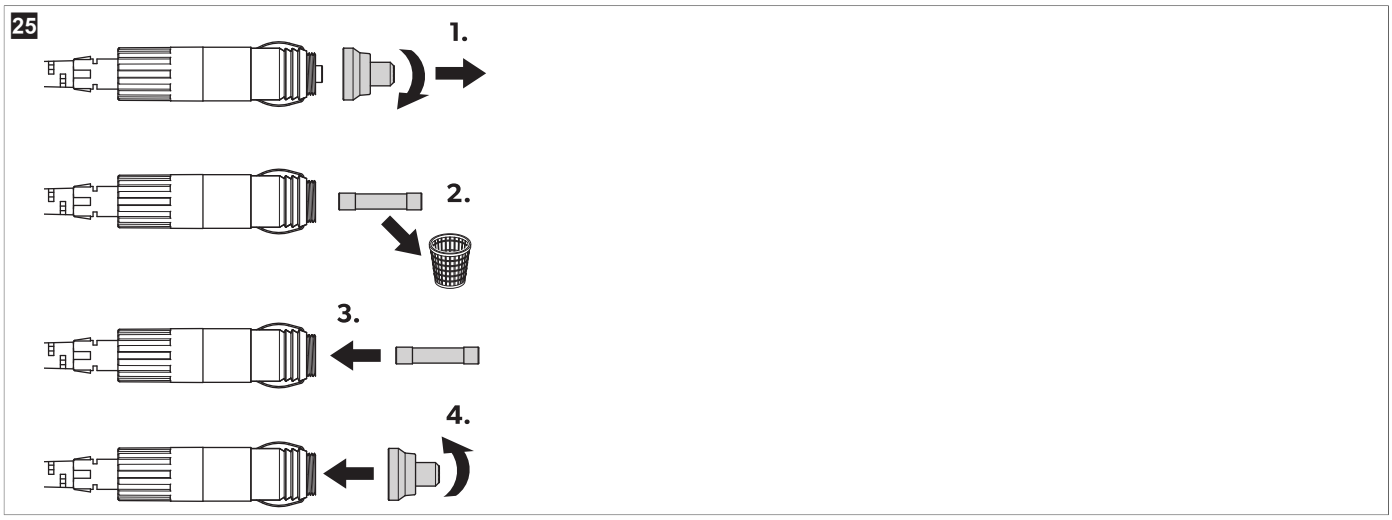

10.18 Substituir a placa de circuito impresso de luz

NOTA! Risco de danos

› Para evitar quaisquer perigos, a fonte de luz só pode ser substituída pelo fabricante, por um agente de assistência técnica ou por uma pessoa com qualificação semelhante.

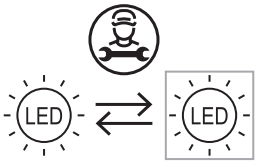

11 Limpeza e manutenção

PRECAUÇÃO! Risco de eletrocussão

› Certifique-se de que o aparelho de refrigeração está desligado da fonte de alimentação antes de qualquer trabalho de limpeza ou manutenção.

NOTA! Risco de danos

› Nunca limpe o aparelho de refrigeração sob água corrente ou numa máquina de lavar loiça.
› Não utilize utensílios de limpeza abrasivos nem objetos duros ao limpar.
› Não limpe os terminais elétricos (tomadas ou terminais da bateria) com um pano húmido.

> De vez em quando, limpe o interior e o exterior do aparelho com um pano húmido.

26

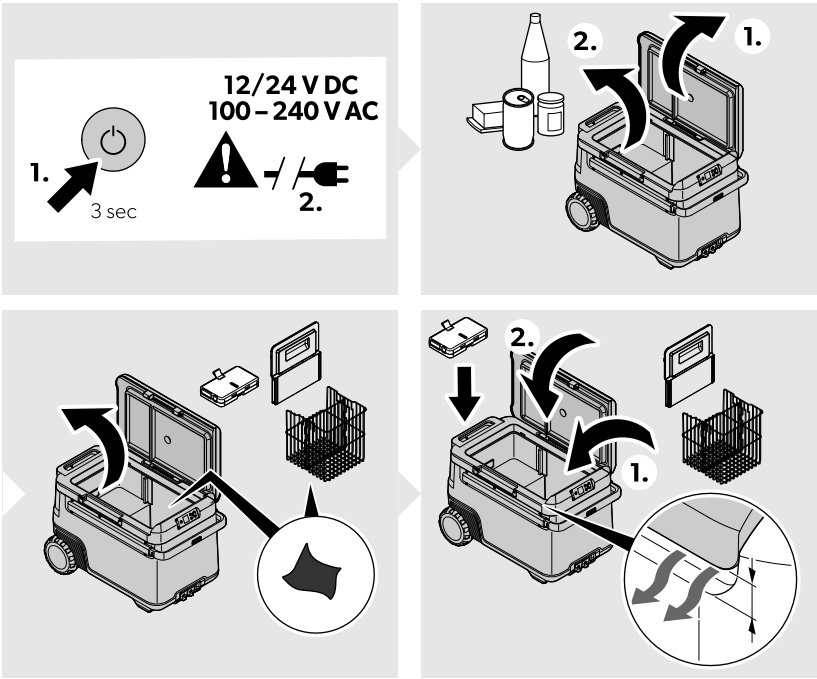

> Certifique-se que as aberturas de entrada e saída de ar do aparelho de refrigeração estão livres de pó e sujidade para que, durante o funcionamento, o calor possa ser libertado e o aparelho de refrigeração não seja danificado.
> Retire a bateria do aparelho de refrigeração quando este não estiver a ser utilizado.
> Armazene a bateria conforme descrito no capítulo "Armazenamento" do manual de instruções da bateria Recon (Documentos relacionados na página 82).

12 Resolução de falhas

Falha	Possível causa	Sugestão de solução
O aparelho não funciona (funcionamento a corrente contínua, ignição ligada).	Não foi detetada tensão na tomada de corrente contínua.	> Na maioria dos veículos, a ignição tem de ser ligada antes de ser possível fornecer energia à tomada de corrente contínua.
	A tomada de corrente contínua está suja. Tal origina um mau contacto elétrico.	> Se a ficha do aparelho ficar muito quente na tomada de corrente contínua, é necessário limpar a tomada de corrente contínua ou a ficha não foi montada corretamente.
	O fusível da ficha de corrente contínua está queimado.	> Substitua o fusível da ficha de corrente contínua; consulte Substituir o fusível da ficha de corrente contínua na página 96.
	O fusível de corrente contínua do aparelho está queimado.	> Substitua o fusível de corrente contínua do aparelho; consulte Substituir o fusível de corrente contínua na página 96.
	O fusível do veículo está queimado.	> Substitua o fusível da tomada de corrente contínua do veículo. Consulte o manual de instruções do seu veículo.
O aparelho não funciona (modo de corrente alternada).	Não foi detetada tensão na tomada de tensão de corrente alternada.	> Tente novamente noutra tomada.
	O fusível de corrente alternada do aparelho está queimado.	> Substitua o fusível de corrente alternada do aparelho; consulte Substituir o fusível de corrente alternada na página 95
	O adaptador de corrente alternada integrado está avariado.	> A reparação apenas pode ser realizada por um serviço de assistência técnica autorizado.

Falha	Possível causa	Sugestão de solução
O monitor não responde aos batimentos de teclas.	O monitor está bloqueado.	> Desbloqueie o monitor; consulte Bloquear/desbloquear o monitor na página 91.
A aplicação não consegue controlar o aparelho.	O Bluetooth não está ligado.	> Abra as definições do Bluetooth. > Localize a ligação Bluetooth existente que começa com "MC". > Elimine a ligação. > Faça novamente o emparelhamento com a geleira.
O monitor mostra uma mensagem de alerta ou um código de aviso.	—	> Consulte Mensagens de alerta na página 98, Códigos de erro na página 99.
Quando "Divider sensor" está definido como "Enable": 1. O aparelho de refrigeração não consegue entrar automaticamente no modo de duas zonas quando o utilizador insere a divisória. 2. O aparelho de refrigeração não consegue entrar automaticamente no modo de zona única quando o utilizador remove a divisória.	O sensor da divisória está avariado	> Na definição do sensor da divisória, selecione "Disable" para aceder ao controlo manual. Nesse caso, selecione zonas diferentes por "controlo de zona". Para restaurar a funcionalidade completa e garantir uma experiência de utilizador ideal, o sensor de divisória deve ser inspecionado e reparado por um centro de reparação autorizado.
	Avaria no visor ou no controlador	> É necessária uma inspeção num centro de reparação autorizado.
Bateria com fuga		> Pare imediatamente de utilizar o produto. > Não toque no líquido que está a verter. > Se possível, retire a bateria cuidadosamente. **PRECAUÇÃO! Risco de ferimentos** > Use luvas. Use luvas. > Coloque-a num recipiente seguro e não inflamável. > Elimine a bateria num ponto de reciclagem ou de recolha de resíduos perigosos autorizado. > Não deite a bateria no lixo doméstico. > Não reutilize nem repare a bateria.

12.1 Mensagens de alerta

Mensagem de alerta	Descrição	Possível causa	Sugestão de solução
Tampa aberta	Tampa aberta durante mais de 3 min	A tampa não está totalmente bloqueada	Certifique-se de que a tampa está completamente bloqueada.
		Falha interna	É necessária uma inspeção por um centro de reparação autorizado.
Tensão de corrente contínua baixa	O dispositivo parou de funcionar em corrente contínua devido à baixa tensão da fonte de alimentação externa	Tensão de alimentação insuficiente	Verifique a queda de tensão da bateria até à tomada e, se necessário, aumente o calibre da cablagem.
		Tensão da bateria demasiado baixa	Teste a bateria e, se necessário, carregue-a.
		A proteção da bateria foi definida a um nível demasiado elevado	Selecione uma definição inferior de proteção da bateria.

Mensagem de alerta	Descrição	Possível causa	Sugestão de solução
Tensão de corrente contínua elevada	O dispositivo parou de funcionar em corrente contínua devido à tensão anormalmente elevada de > 31,5 V da fonte de alimentação externa	Especificação errada da tensão de alimentação CC	Assegure-se de que a especificação de tensão de alimentação de corrente contínua corresponde à placa de características do produto.
		Tensão de alimentação anómala	Verifique a fonte de tensão de corrente contínua e repare-a ou substitua-a se estiver avariada.
		Falha interna	É necessária uma inspeção por um centro de reparação autorizado.
Sobreaquecimento do controlador	Sobreaquecimento do controlador	Avaria interna de folga insuficiente ou bloqueio da abertura de ventilação para temperatura ambiente elevada	• Desligue o aparelho durante, pelo menos, 30 min ou desloque-o para um local mais fresco. • Novo arranque • É necessária uma inspeção num centro de reparação autorizado para desobstrução das aberturas.
SoC baixo da bateria interna	O SoC da bateria é baixo, mas ainda não atingiu 0 %	O SoC da bateria é baixo	Carregar a bateria.
Temperatura elevada da bateria interna	Temperatura excessiva da bateria Recon	Proteção contra temperatura excessiva da bateria acionada.	Interrompa o carregamento ou descarregamento do aparelho até que este arrefeça.

12.2 Códigos de erro

Código de erro	Avaria	Possível causa	Sugestão de solução
!ERROR 01	Circuito aberto NTC SZ e DZ GRANDE	Falha interna	É necessária uma inspeção num centro de reparação autorizado
!ERROR 02	Curto-circuito NTC SZ e DZ GRANDE		
!ERROR 11	Circuito aberto NTC DZ PEQUENO		
!ERROR 12	Curto-circuito NTC DZ PEQUENO		
!ERROR 03	Erro de comunicação		Desligue o aparelho durante, pelo menos, 1 min e, em seguida, reinicie-o. Se o problema persistir, é necessária uma inspeção num centro de reparação autorizado.
!ERROR 09	Válvula avariada		
!ERROR 32	Ventoinha avariada		Desligue o aparelho durante, pelo menos, 5 min e, em seguida, reinicie-o. Se o problema persistir, é necessária uma inspeção num centro de reparação autorizado.
!ERROR 33	Falha no arranque do compressor		
!ERROR 34	Velocidade do compressor baixa	• Temperatura ambiente elevada • Abertura de ar bloqueada ou distância insuficiente • Falha interna	• Desligue o aparelho durante, pelo menos, 30 min ou desloque-o para um local mais fresco e, em seguida, reinicie-o. • Desobstrua as aberturas • É necessária uma inspeção num centro de reparação autorizado
!ERROR 20	Falha na bateria	Falha interna	Leia o manual de instruções da bateria Recon; consulte Documentos relacionados na página 82.

13 Garantia comercial

Aplica-se o prazo de garantia comercial legal. Se o produto apresentar defeitos, contacte a filial do fabricante no seu país (consulte dometic.com/dealer) ou o seu distribuidor.

Para fins de reparação ou de garantia comercial, terá de enviar também os seguintes documentos:

- Uma cópia da fatura com a data de aquisição
- Um motivo de reclamação ou uma descrição da falha

Tenha em atenção que as reparações feitas por si ou por não profissionais podem ter consequências sobre a segurança e anular a garantia comercial.

14 Eliminação

AVISO! Risco de as crianças ficarem presas

› Antes da eliminação do seu produto usado:
  - desmonte a tampa.
  - Deixe os cestos no devido lugar para que as crianças não possam subir facilmente para o seu interior.

Reciclagem do material de embalagem: sempre que possível, coloque o material de embalagem no respetivo contentor de reciclagem. Esta separação é necessária, uma vez que a embalagem é um recurso valioso e a eliminação inadequada pode afetar a saúde humana e o ambiente.

O caixote do lixo com uma cruz indica que o produto é um equipamento elétrico ou eletrónico ou contém baterias e tem de ser recolhido separadamente para tratamento, recuperação e reciclagem adequados. **O consumidor é legalmente obrigado a eliminar adequadamente qualquer equipamento elétrico ou eletrónico, baterias e pilhas recarregáveis separadamente do lixo doméstico geral!**

Esta separação é necessária, pois as baterias e os aparelhos elétricos são recursos valiosos e podem conter substâncias nocivas para os humanos e para o ambiente.

Para eliminar definitivamente o produto, informe-se junto do centro de reciclagem ou distribuidor mais próximo sobre as disposições de eliminação aplicáveis.

O produto e as baterias podem ser eliminados gratuitamente.

Retire todas as baterias e pilhas recarregáveis antes de reciclar este produto.

As baterias com mais de 0,002 % de cádmio ou mais de 0,004 % de chumbo estão marcadas com o símbolo químico do metal em causa: Cd ou Pb.

15 Ficha de dados técnicos

OBSERVAÇÃO A gama de temperatura para a zona pequena varia de acordo com a temperatura selecionada na zona grande. Por exemplo, quando o compartimento grande está a – 15 °C, o compartimento pequeno tem de permanecer a 3 °C ou abaixo desse valor.

OBSERVAÇÃO Pode não ser possível atingir a temperatura mínima indicada em "Capacidade de refrigeração" se a temperatura ambiente for superior a 32 °C.

	Recon CF 47DZW
Tensão de ligação	12 V⎓ / 24 V⎓ 100 V~ … 240 V~
Corrente nominal	12 V⎓: 10,5 A 24 V⎓: 5,2 A 100 V~: 1,4 A 240 V~: 0,58 A
Potência de refrigeração	– 22 °C … 20 °C
Classe climática	N/T
Volume total sem divisória	47 L
Volume total com divisória	45 L
Refrigerante	R600a

	Recon CF 47DZW
Quantidade de líquido refrigerante existente	15 g
Gama de frequência	Bluetooth®/BLE: 2400 MHz … 2483,5 MHz
Potência de saída RF	Bluetooth®: 11,23 dBm Bluetooth® LE: 11,23 dBm
Dimensões L x A x C (incluindo pegas)	754 mm × 515 mm × 429 mm
Certificados de teste	CE E13

Com a presente, a Dometic Zhuhai Technology Co. Ltd. declara que o tipo de equipamento de rádio Recon CF 47DZW cumpre a Diretiva 2014/53/UE. O texto integral da declaração de conformidade UE está disponível no seguinte endereço de Internet: documents.dometic.com
Consulte mais informações do produto através do código de resposta rápida existente no rótulo energético ou em eprel.ec.europa.eu.

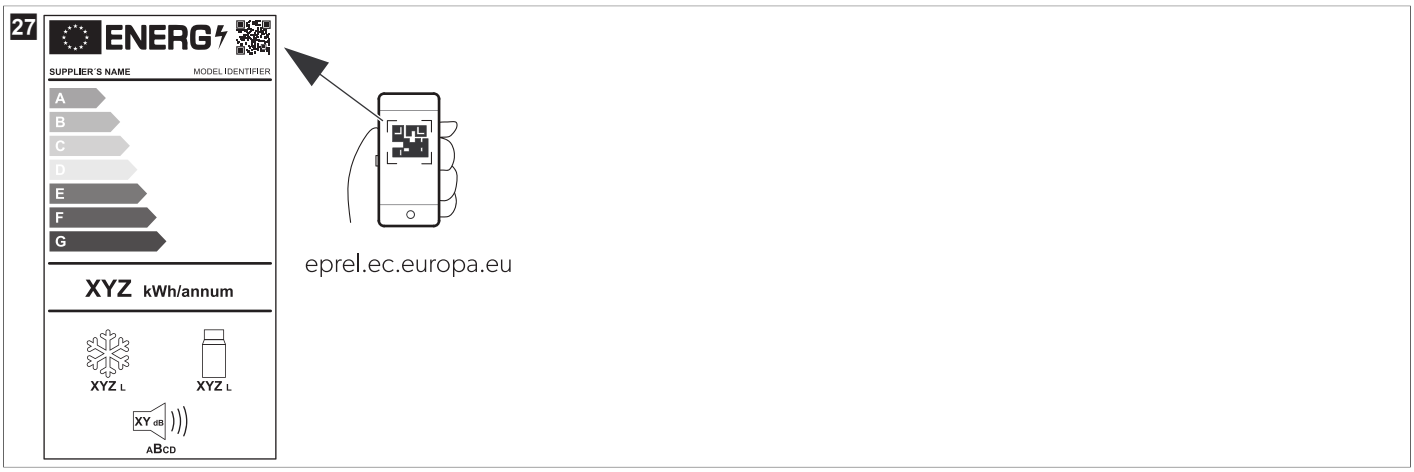

Italiano

1 Note importanti....102
2 Spiegazione dei simboli....102
3 Documenti correlati....102
4 Istruzioni per la sicurezza....102
5 Spiegazione dei simboli sull'apparecchio....104
6 Dotazione....105
7 Destinazione d'uso....105
8 Descrizione delle caratteristiche tecniche....105
9 Prima del primo utilizzo....107
10 Funzionamento....108
11 Pulizia e manutenzione....116
12 Risoluzione dei problemi....117
13 Garanzia commerciale....120
14 Smaltimento....120
15 Scheda tecnica....120

1 Note importanti

Si prega di leggere attentamente e di seguire tutte le istruzioni, le linee guida e le avvertenze incluse in questo manuale del prodotto, al fine di garantire che il prodotto venga sempre installato, utilizzato e mantenuto nel modo corretto. Queste istruzioni DEVONO essere conservate insieme al prodotto.

Utilizzando il prodotto, l'utente conferma di aver letto attentamente tutte le istruzioni, le linee guida e le avvertenze e di aver compreso e accettato di rispettare i termini e le condizioni qui espressamente indicati. L'utente accetta di utilizzare questo prodotto solo per lo scopo e l'applicazione previsti e in conformità alle istruzioni, le linee guida e le avvertenze indicate nel presente manuale del prodotto, nonché in conformità alle leggi e ai regolamenti applicabili. La mancata lettura e osservanza delle istruzioni e delle avvertenze qui espressamente indicate può causare lesioni personali e a terzi, danni al prodotto o ad altre proprietà nelle vicinanze. Il presente manuale del prodotto, comprese le istruzioni, le linee guida e le avvertenze e la relativa documentazione possono essere soggetti a modifiche e aggiornamenti. Per informazioni aggiornate sul prodotto, visitare documents.dometic.com.

2 Spiegazione dei simboli

Il termine presente nella segnalazione identifica i messaggi di sicurezza e quelli relativi al danneggiamento della proprietà, oltre a indicare il grado o livello di gravità del rischio.

PERICOLO!
> Indica una situazione di pericolo che, se non evitata, provoca lesioni gravi o mortali.

AVVERTENZA!
> Indica una situazione di pericolo che, se non evitata, potrebbe provocare lesioni gravi o mortali.

ATTENZIONE!
> Indica una situazione di pericolo che, se non evitata, potrebbe provocare lesioni di entità lieve o moderata.

AVVISO!
> Indica una situazione di pericolo che, se non evitata, può provocare danni alle cose.

NOTA Informazioni supplementari relative al funzionamento del prodotto.

3 Documenti correlati

Il manuale utente della batteria Recon è disponibile online all'indirizzo qr.dometic.com/bgWno6.

4 Istruzioni per la sicurezza

PERICOLO! Pericolo di scosse elettriche
> se l'apparecchio è alimentato dalla rete elettrica, assicurarsi che l'alimentazione abbia un interruttore differenziale: un dispositivo a corrente residua (RCD), un interruttore di corrente residua (RCCB) o un interruttore di circuito di guasto a terra (GFCI). L'installazione, soprattutto nelle aree potenzialmente umide, deve essere eseguita conformemente a tutte le norme di installazione applicabili.
> Non toccare i cavi scoperti a mani nude. Questo vale soprattutto per il funzionamento con alimentazione da rete elettrica alternata.
> Prima della messa in funzione del dispositivo, assicurarsi che il cavo di alimentazione e la spina siano asciutte.

AVVERTENZA! Pericolo di esplosione

- Non conservare nel frigorifero portatile sostanze esplosive come ad es. bombolette spray con gas propellente infiammabile.

AVVERTENZA! Pericolo di scosse elettriche

- Non mettere in funzione il frigorifero portatile se presenta danni visibili.
- Per evitare possibili pericoli legati alla sicurezza, se il cavo di alimentazione del frigorifero portatile è danneggiato deve essere sostituito con un cavo di alimentazione o un gruppo adatto reperibile dal fabbricante o dal servizio di assistenza.
- Questo frigorifero portatile può essere riparato solo da personale qualificato. Riparazioni eseguite non correttamente possono creare considerevoli rischi.
- Collegare l'apparecchio a prese che garantiscano una connessione adeguata, soprattutto quando l'apparecchio deve essere collegato alla massa.

AVVERTENZA! Pericolo di incendio

- Durante il posizionamento del frigorifero portatile, assicurarsi che il cavo di alimentazione non venga bloccato o danneggiato.
- Non collocare prese multiple o alimentatori portatili sul retro dell'apparecchio.
- In caso di danneggiamento del circuito di raffreddamento:
  - Tenere le fiamme libere e le potenziali fonti di accensione lontane dal frigorifero portatile.
  - Aerare bene l'ambiente.
  - Spegnere il frigorifero portatile.
- Per i frigoriferi portatili con refrigerante infiammabile: Il circuito di raffreddamento contiene una piccola quantità di un refrigerante ecologico ma infiammabile. Il refrigerante non danneggia lo strato di ozono e non aumenta l'effetto serra. Qualsiasi perdita di refrigerante può incendiarsi.
- Per ridurre il rischio di incendio, la manutenzione deve essere eseguita esclusivamente da un tecnico autorizzato.
- Assicurare che le aperture di ventilazione nell'alloggiamento dell'apparecchio o nelle strutture da incasso non siano ostruite.
- Non utilizzare oggetti metallici o altri strumenti per cercare di accelerare il processo di sbrinamento, a meno che non siano consigliati dal fabbricante a tale scopo.
- Non aprire o danneggiare il circuito di raffreddamento.
- Non utilizzare apparecchi elettrici all'interno del frigorifero portatile, a eccezione di quelli consigliati dallo stesso fabbricante.
- Non esporre l'apparecchio o la batteria a temperature eccessive.

AVVERTENZA! Pericolo per la salute

- **Per l'Unione Europea, il Regno Unito e la Turchia:**Questo apparecchio può essere utilizzato da bambini di età superiore a 8 anni, da persone con ridotte capacità fisiche, sensoriali o mentali o da persone inesperte o prive di conoscenze specifiche solo se sorvegliate o preventivamente istruite sull'impiego dell'apparecchio in sicurezza e se informate dei pericoli legati al prodotto stesso. **Per tutte le altre aree geografiche:** Questo apparecchio non è adatto per essere impiegato da persone (bambini inclusi) con ridotte capacità fisiche, sensoriali o psichiche o prive di esperienza e di conoscenze specifiche, a meno che non siano sorvegliate da una persona competente o non siano state adeguatamente istruite sull'impiego dell'apparecchio da parte di una persona addetta alla sicurezza.
- I bambini dai 3 agli 8 anni possono riempire e svuotare l'apparecchio.
- Controllare che i bambini non giochino con questo apparecchio.
- La pulizia e la manutenzione da parte dell'utente non possono essere compiute da bambini lasciati soli.

ATTENZIONE! Pericolo di scosse elettriche

- Prima della messa in funzione del frigorifero portatile, assicurarsi che il cavo di alimentazione e la spina siano asciutte.
- Scollegare il frigorifero portatile dall'alimentazione elettrica
  - prima di effettuare operazioni di pulizia e manutenzione
  - dopo ogni utilizzo
- Prestare attenzione al rischio di cortocircuito dei terminali dell'apparecchio alimentato a batteria o della batteria stessa causato da oggetti metallici.

ATTENZIONE! Pericolo per la salute

- Per evitare la contaminazione degli alimenti, rispettare le seguenti istruzioni:
  - Accertarsi che la capacità di raffreddamento del frigorifero portatile sia adatta agli alimenti da refrigerare.
  - I generi alimentari possono essere conservati solo nelle confezioni originali o in contenitori adatti.
  - L'apertura prolungata del frigorifero portatile può causare un significativo aumento della temperatura negli scomparti dell'apparecchio.
  - Pulire regolarmente le superfici che vengono a contatto con gli alimenti e i sistemi di scarico accessibili.
- Se il frigorifero portatile viene lasciato vuoto per lunghi periodi:
  - Spegnere il frigorifero portatile.
  - Sbrinare il frigorifero portatile.
  - Pulire e asciugare il frigorifero portatile.
  - Lasciare il coperchio aperto per evitare lo sviluppo di muffe all'interno del frigorifero portatile.

AVVISO! Rischio di danni

- Verificare che i dati della tensione riportati sull'etichetta del prodotto corrispondano a quelli relativi all'alimentazione elettrica.
- Collegare il frigorifero portatile solo nel modo seguente:
  - con il cavo di collegamento CC a una rete di alimentazione CC nel veicolo
  - con il cavo di collegamento CA a una rete di alimentazione CA
- Non estrarre mai la spina dalla presa tirando il cavo.
- Se il frigorifero portatile è collegato a una presa CC, staccare il frigorifero e le altre utenze elettriche dalla batteria prima di collegare il caricabatterie rapido.
- Se il frigorifero portatile è collegato a una presa di corrente continua, staccare il frigorifero o spegnerlo quando il motore viene spento. Altrimenti la batteria si può scaricare.
- Il frigorifero portatile non è adatto per il trasporto di materiale caustico o materiali contenenti solventi.
- L'isolamento del frigorifero portatile contiene ciclopentano infiammabile e necessita di procedure speciali per lo smaltimento. Al termine del suo ciclo di vita consegnare il frigorifero portatile presso un centro di riciclaggio adatto.
- Non posizionare il frigorifero in prossimità di fiamme libere o di altre fonti di calore (come radiatori, diretta esposizione ai raggi solari, forni a gas, ecc.).
- **Rischio di surriscaldamento!** Assicurarsi che ci sia sempre una ventilazione minima di 50 mm su tutti i lati del frigorifero portatile. Mantenere l'area di ventilazione priva di oggetti che potrebbero ostruire il flusso d'aria verso i componenti di raffreddamento. Non usare o collocare il frigorifero portatile in scomparti chiusi o aree con flusso d'aria assente o minimo.
- Non versare nessun tipo di liquido o ghiaccio nel contenitore interno.
- Non immergere mai il frigorifero portatile in acqua.
- Proteggere il frigorifero portatile e il cavo dal caldo e dall'umidità.
- Non esporre il frigorifero portatile alla pioggia.

NOTA Rischio di scaricamento della batteria

Il frigorifero portatile include una funzione di protezione della batteria che può contribuire a ridurre il rischio di scaricamento della batteria di avviamento del veicolo. Il rischio di scaricamento della batteria varia a seconda delle condizioni, dell'installazione e dell'utilizzo della batteria del veicolo.

- Se il motore del veicolo rimane spento per un periodo prolungato, spegnere il frigorifero portatile oppure alimentarlo tramite un adeguato sistema di batteria di bordo.

5 Spiegazione dei simboli sull'apparecchio

Avviso! Rischio di incendio, materiali infiammabili.

Solo USA/Canada. Avviso! Rischio di incendio, materiali infiammabili.

Avviso! Rischio di danni o malfunzionamenti causati dall'umidità.
Tenere lontano dalla pioggia.

6 Dotazione

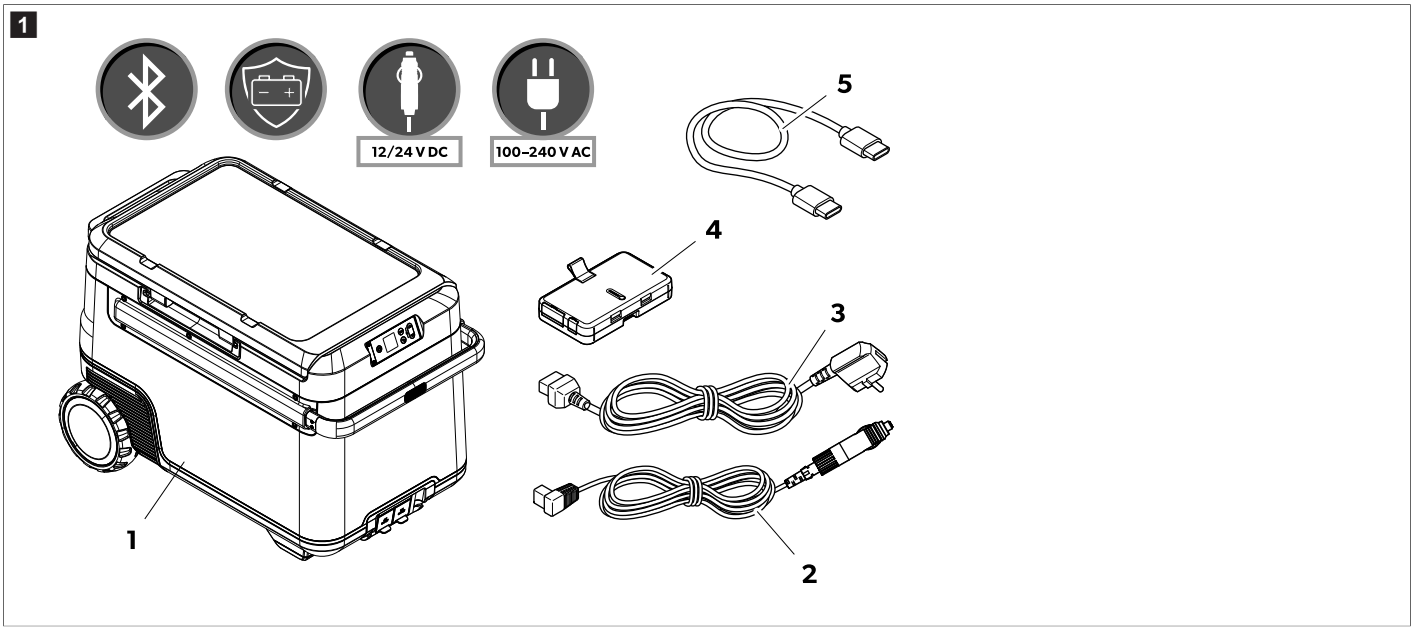

Posizione nella fig. 1 alla pagina 105	Quantità	Descrizione
1	1	Frigorifero portatile con compressore
2	1	Cavo di collegamento CC
3	2	Cavo di collegamento CA
4	1	Batteria Recon
5	1	Cavo di collegamento da USB-C a USB-C

7 Destinazione d'uso

Il frigorifero portatile è adatto per raffreddare generi alimentari. Il frigorifero portatile è anche adatto per l'uso su veicoli.

Il frigorifero portatile è stato progettato per funzionare con una rete di alimentazione CC integrata (veicolo o imbarcazione), con una batteria di bordo CC o una batteria Recon oppure con un'alimentazione CA.

Il frigorifero portatile è adatto per il campeggio o altri usi ricreativi simili.

Il frigorifero portatile è destinato ad essere utilizzato in applicazioni domestiche e simili, quali:

- Aree cucina del personale in negozi, uffici e altri ambienti di lavoro
- Agriturismi
- Clienti in hotel, motel e altri ambienti di tipo residenziale
- Ambienti di tipo bed and breakfast
- Catering e applicazioni simili non al dettaglio

Questo prodotto è adatto solo per l'uso e l'applicazione previsti in conformità alle presenti istruzioni.

Il presente manuale fornisce le informazioni necessarie per la corretta installazione e/o il funzionamento del prodotto. Un'installazione errata e/o un utilizzo o una manutenzione impropri comporteranno prestazioni insoddisfacenti e un possibile guasto.

Il fabbricante non si assume alcuna responsabilità per eventuali lesioni o danni al prodotto che derivino da:

- Installazione, montaggio o collegamento errati, compresa la sovratensione
- Manutenzione non corretta o uso di parti di ricambio diverse da quelle originali fornite dal fabbricante
- Modifiche al prodotto senza esplicita autorizzazione del fabbricante
- Impiego per scopi diversi da quelli descritti nel presente manuale

Dometic si riserva il diritto di modificare l'aspetto e le specifiche del prodotto.

8 Descrizione delle caratteristiche tecniche

Il frigorifero portatile è dotato di una batteria $LiFePO_4$ e può funzionare senza alimentazione esterna. L'unità dispone di due scomparti con controllo separato della temperatura. Gli utenti possono monitorare e regolare il frigorifero portatile tramite un'app mobile con connessione Bluetooth®.

8.1 Elementi di comando e indicazione

Unità di comando (fig. 2 alla pagina 106)

Posizione nella fig. 2 alla pagina 106	Descrizione	Spiegazione
1	Pulsante On/Off	Accende il frigorifero portatile se si preme brevemente il pulsante. Spegne il frigorifero portatile se si tiene premuto il pulsante per tre secondi.
2	Display	: è collegata la rete di alimentazione CA. **V CC**: è collegata la rete di alimentazione CC. : il display è bloccato : il display è sbloccato : il display è in modo stand-by 92%: stato di carica della batteria. Il tempo visualizzato in ore e minuti indica l'autonomia residua della batteria.
3	Pulsante **OK**	Premere per selezionare un menu o per salvare il valore selezionato.
4	Pulsante Indietro	Torna al menu precedente
5	Pulsanti di navigazione	Premere △ per navigare verso l'alto o per aumentare il valore selezionato. Premere ▽ per navigare verso il basso o per diminuire il valore selezionato. Premere △ e contemporaneamente ▽ per 3 s per bloccare o sbloccare il display.

Prese di collegamento (fig. 3 alla pagina 106)

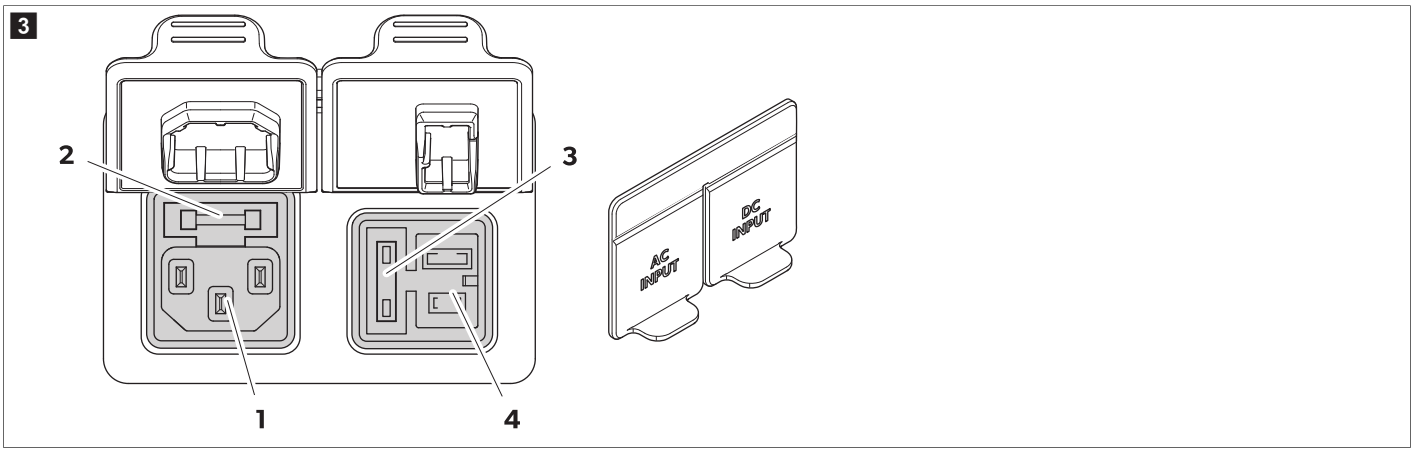

Posizione nella fig. 3 alla pagina 106	Descrizione
1	Presa di collegamento per la tensione di alimentazione CA
2	Portafusibili CA
3	Coperchio del fusibile CC
4	Presa di collegamento per la tensione di alimentazione CC

9 Prima del primo utilizzo

NOTA Per motivi igienici, prima della messa in funzione iniziale del frigorifero portatile, è opportuno pulirne l'interno e l'esterno con un panno umido.

NOTA Quando non è installata alcuna batteria, assicurarsi che il terminale sia protetto da fattori ambientali quali acqua e polvere.

Caricamento della batteria

> **Caricare la batteria per riattivarla dalla modalità di spegnimento.**

La batteria può essere caricata nei seguenti modi:

- Presa CA/CC nel frigorifero portatile
- Ricarica rapida USB-C 100 W
- Collegamento CC XT-60 direttamente alle porte della batteria

> Collegare la batteria al frigorifero portatile.

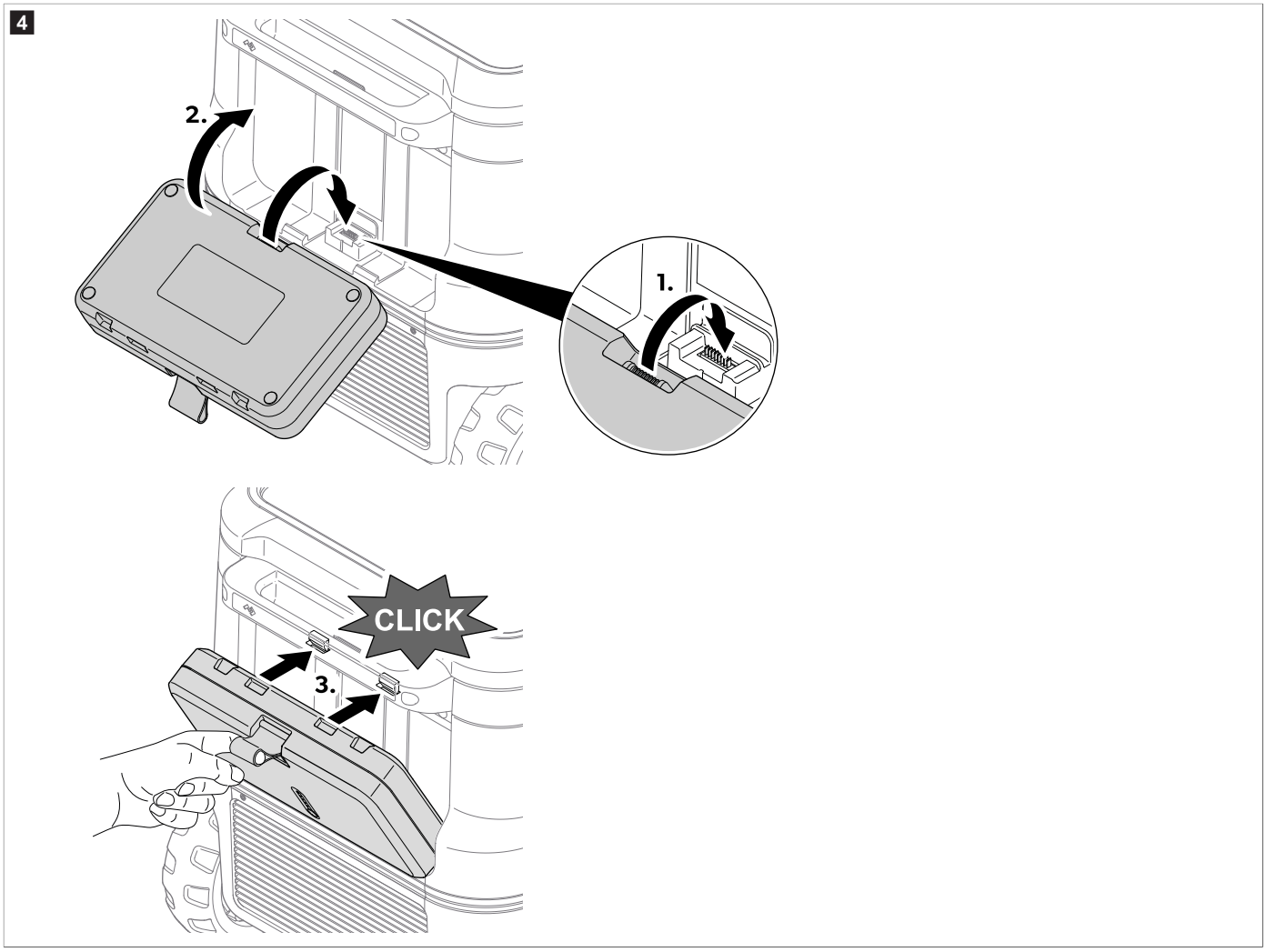

9.1 Come evitare sprechi di cibo

Per evitare spreco di cibo, considerare quanto segue:

> Ridurre al minimo le variazioni di temperatura. Aprire il frigorifero portatile solo se necessario e per il tempo necessario. Conservare gli alimenti in modo che l'aria possa continuare a circolare bene.

> Regolare la temperatura in base alla quantità e al tipo di alimenti.

> Gli alimenti possono facilmente assorbire o rilasciare odori o sapori. Conservare sempre gli alimenti coperti o chiusi in contenitori/bottiglie.

9.2 Risparmio energetico

> Scegliere un luogo di sosta ben aerato e riparato dai raggi solari.

> Se si desidera impostare una maggiore efficienza energetica e una capacità di raffreddamento limitata, utilizzare la modalità ECO del dispositivo.

> Lasciare raffreddare i cibi caldi prima di metterli nel frigorifero portatile per congelarli.

- Non aprire il frigorifero portatile più spesso del necessario.
- Non lasciare il frigorifero portatile aperto più a lungo del necessario.
- Se il frigorifero portatile ha un cestino: per un consumo di energia ottimale, posizionare il cestino in base alla sua posizione al momento della consegna.
- Controllare regolarmente che la guarnizione del coperchio aderisca bene.
- Evitare temperature inutilmente basse.

10 Funzionamento

10.1 Apertura e rimozione del coperchio

10.1.1 Apertura del coperchio

1. Afferrare il manico sul lato destro o sinistro.
2. Spingere il fermo verso l'esterno per sbloccare il coperchio, vedere fig. 5 alla pagina 108, **1**.
3. Tirare il coperchio verso il lato opposto per aprirlo, vedere fig. 5 alla pagina 108, **2**.

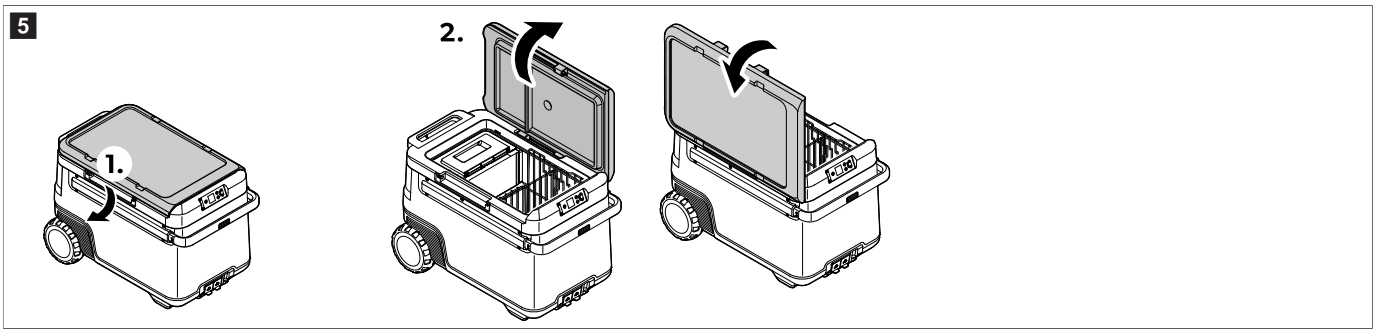

10.1.2 Rimozione del coperchio

1. Afferrare i manici su entrambi i lati del coperchio.
2. Spingere il fermo verso l'esterno per sbloccare il coperchio, vedere fig. 6 alla pagina 108, **1**.
3. Sollevare il coperchio, vedere fig. 6 alla pagina 108, **2**.

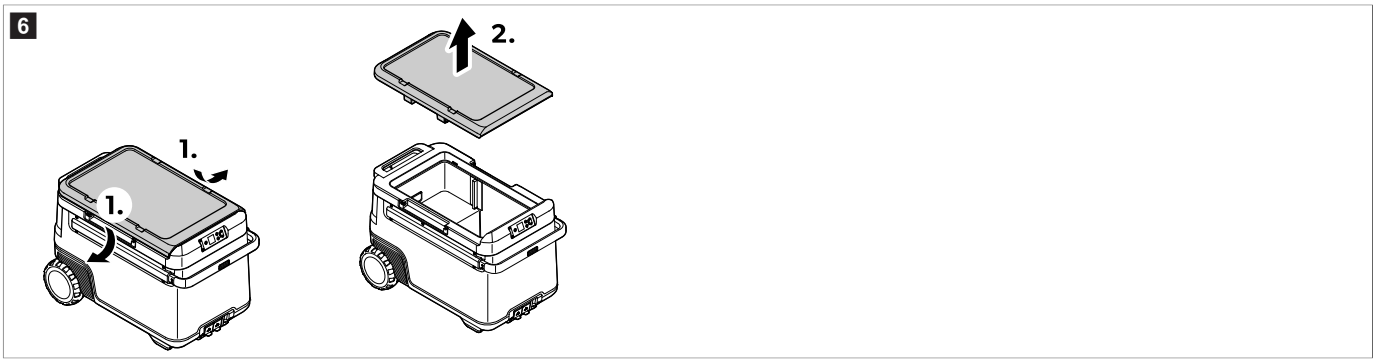

10.2 Allacciamento del frigorifero portatile

Collegamento a una sorgente CC

AVVISO! Rischio di danni

- Per proteggere l'apparecchio, il cavo CC fornito comprende un fusibile all'interno della spina. **Non** rimuovere la spina CC con fusibile. Utilizzare solo il cavo CC fornito in dotazione.

> Collegare il dispositivo a una sorgente CC come illustrato.

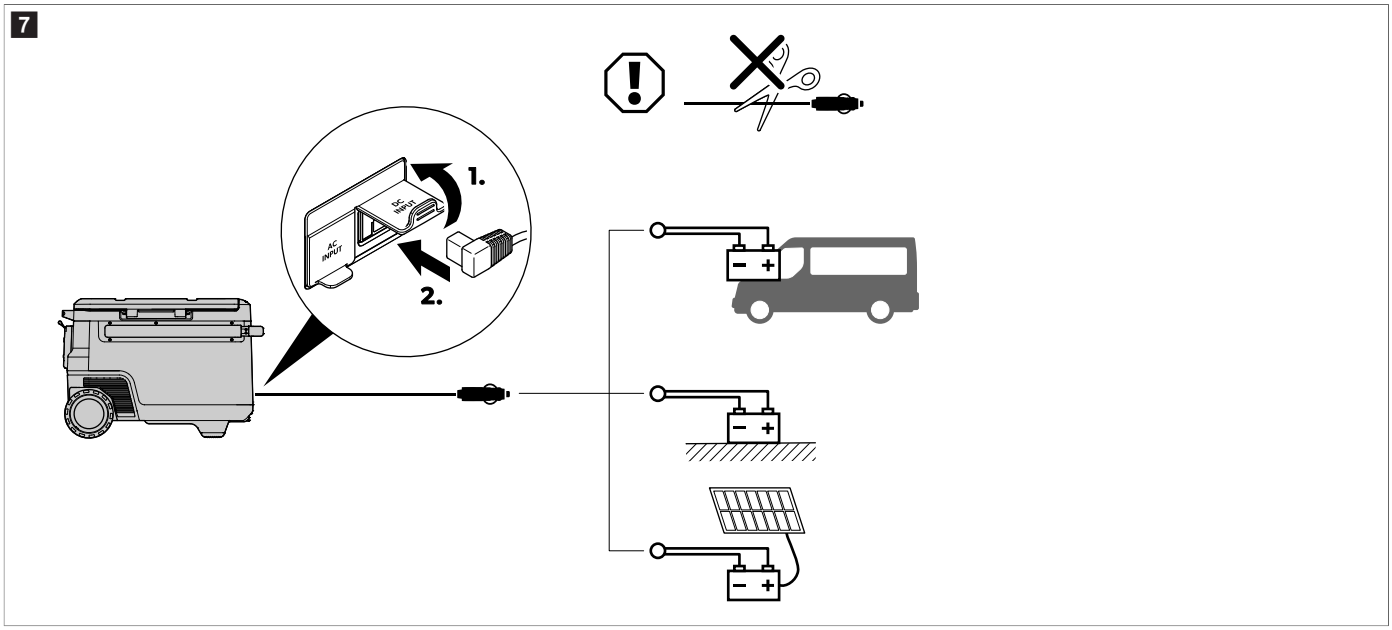

Collegamento a una rete di alimentazione CA

PERICOLO! Pericolo di scosse elettriche

> Non toccare mai spine e interruttori con le mani bagnate o se si sta con i piedi su una superficie bagnata.
> Se necessario, farsi consigliare da un esperto.

> Collegare il dispositivo all'alimentazione CA come illustrato.

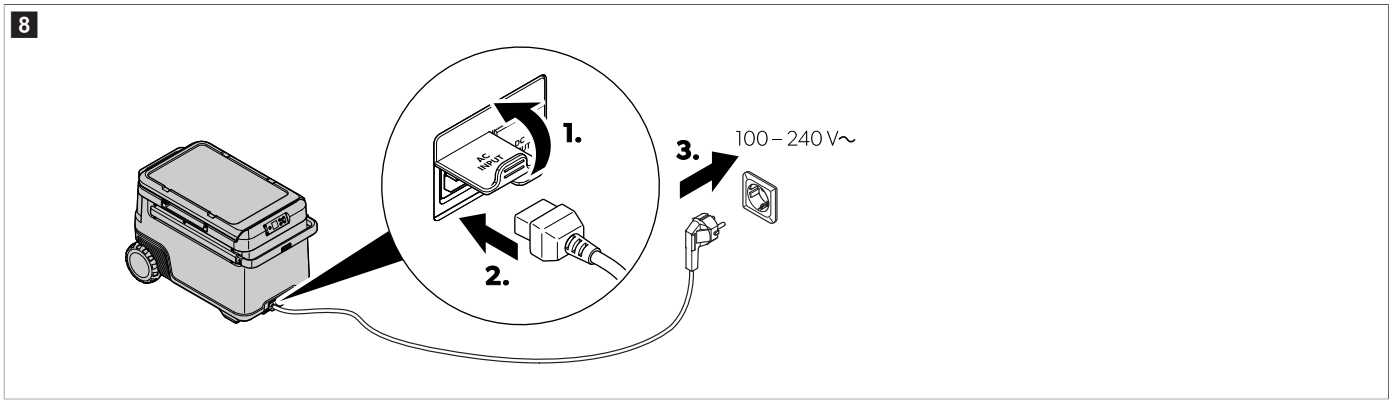

10.3 Utilizzo del monitor batteria

Il frigorifero portatile è dotato di un monitor batteria che fornisce una protezione della batteria a 3 livelli. La protezione della batteria impedisce che questa si scarichi eccessivamente quando il frigorifero portatile è collegato a una batteria di avviamento del veicolo o ottimizza l'uso di una batteria di bordo.

Se il frigorifero portatile viene azionato nel veicolo a motore spento, il frigorifero si spegne automaticamente non appena la tensione di alimentazione scende al di sotto di un valore impostato. Il frigorifero portatile si riaccende non appena la batteria raggiunge il livello di ripristino per il riavvio.

AVVISO! Rischio di danni

> Quando viene spenta dal monitor batteria, la batteria non viene più caricata completamente. Evitare riavvii ripetuti o di utilizzare utenze senza lunghe fasi di carica. Assicurare che la batteria venga ricaricata.

NOTA Se il frigorifero portatile è alimentato dalla batteria di avviamento, selezionare la modalità "High" del monitor batteria. Se il frigorifero portatile è collegato a una batteria di bordo, è sufficiente selezionare la modalità "Low" del monitor batteria.

› Impostare il monitor della batteria come illustrato.

9

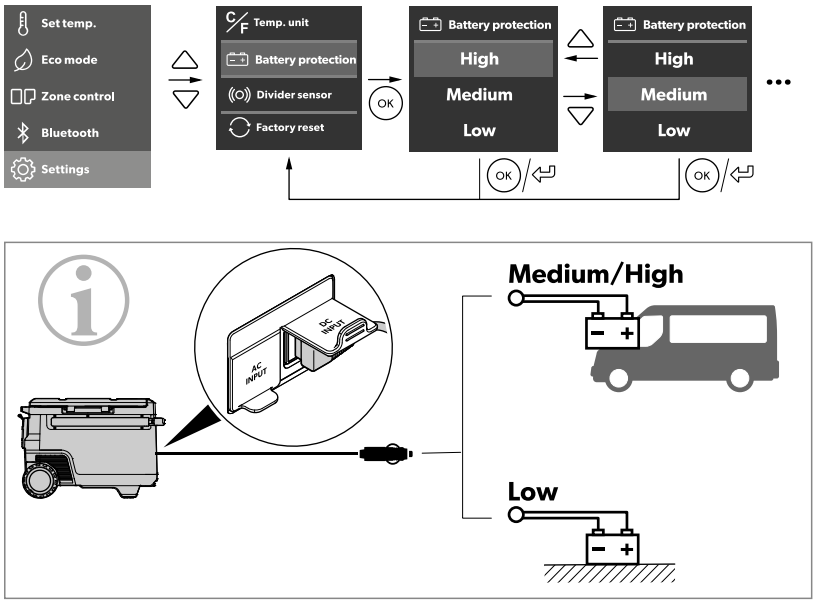

		Low	Medium	High
12 V	OFF	10.1 V	11.2 V	11.8 V
	ON	11.4 V	12.2 V	12.6 V
24 V	OFF	21.5 V	24.1 V	24.6 V
	ON	23.0 V	25.3 V	26.2 V

10.4 Utilizzo del display

Stati del display:

10

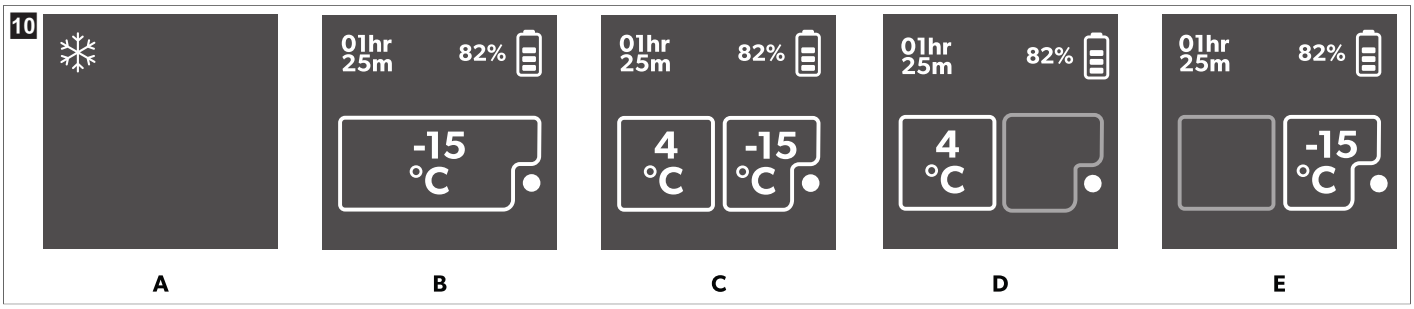

Articolo	Descrizione
A	Stand-by
B	A una zona
C	A due zone
D	Solo scomparto grande
E	Solo scomparto piccolo

Panoramica display:

11

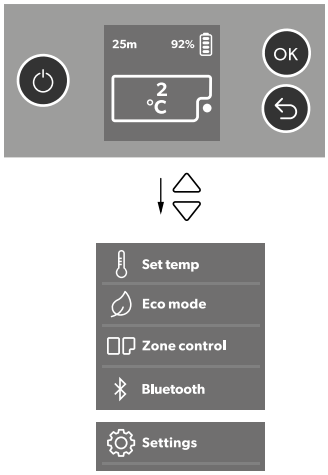

Navigazione nei menu

Il menu evidenziato è selezionato.

> Premere △ per navigare verso l'alto.
> Premere ▽ per navigare verso il basso.

Selezione di un menu

> Premere ⓞ per selezionare il menu richiesto.

Modifica delle impostazioni

Il valore o l'impostazione evidenziati sono selezionati.

> Premere △ per aumentare il valore selezionato o per scegliere l'impostazione precedente.
> Premere ▽ per diminuire il valore selezionato o per scegliere l'impostazione successiva.

Ritorno al menu precedente

> Premere ⮌ per tornare al menu precedente senza salvare.

10.5 Blocco/sblocco del display

> Premere △ e contemporaneamente ▽ per 3 s per bloccare o sbloccare il display.

12

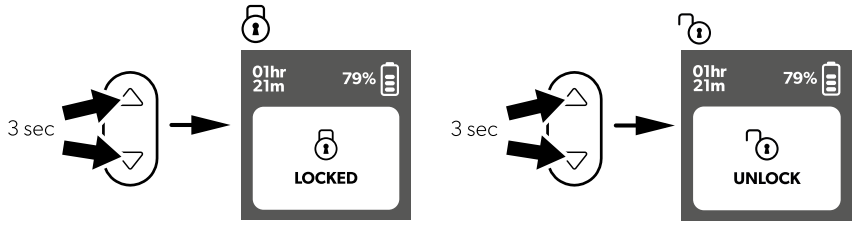

10.6 Impostazione della luminosità e del timeout del display

> Accedere al menu **`Settings`**.

> Impostare la luminosità e il timeout del display come illustrato.

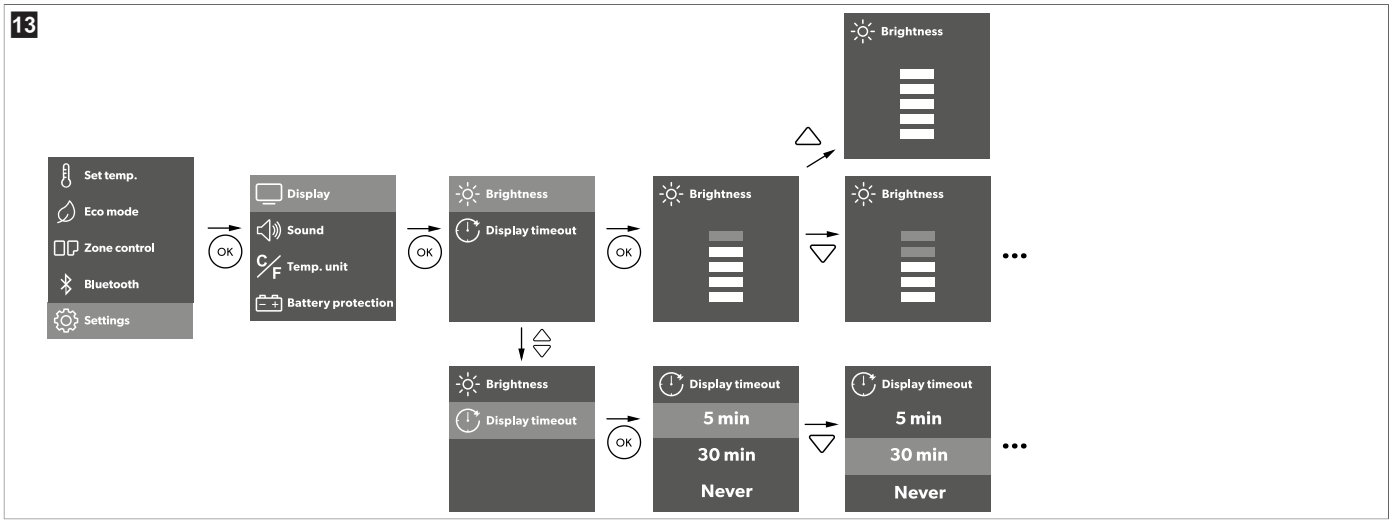

> Premere OK per salvare l'impostazione desiderata.
> Premere ⮌ per tornare al menu precedente senza salvare.

10.7 Impostazione dell'audio

> Accedere al menu **Settings**.
> Selezionare **Sound**.
> Selezionare **Mute** o **Unmute**.

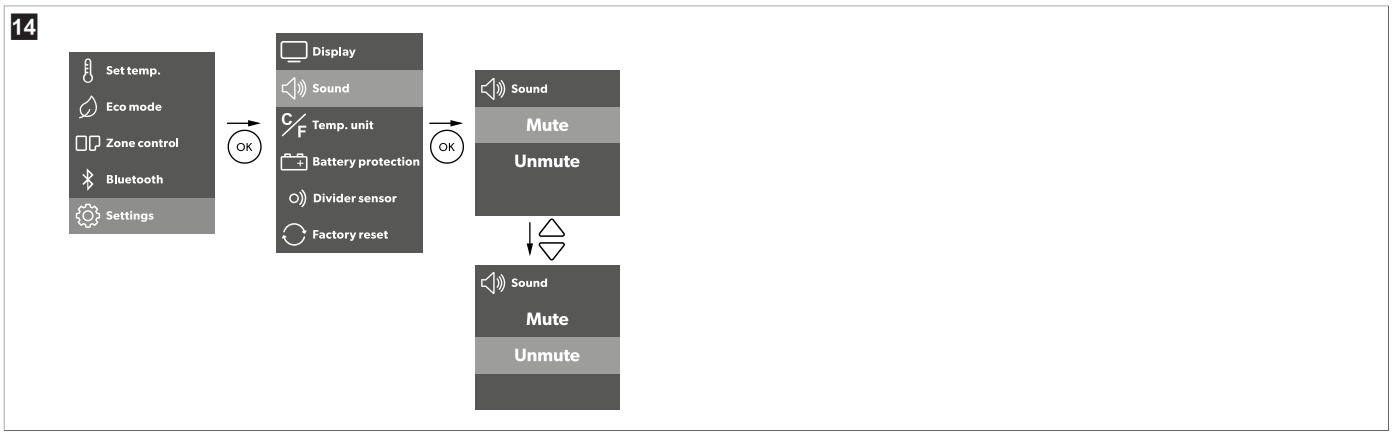

> Premere OK per salvare l'impostazione desiderata.
> Premere ⮌ per tornare al menu precedente senza salvare.

10.8 Impostazione della modalità ECO

Quando la **Eco mode** è attivata, le funzioni ausiliarie vengono ridotte per prolungare l'autonomia della batteria. Ciò influisce sull'intervallo di temperatura e sulla velocità di scaricamento della batteria della porta C1.

> Accedere al menu **Settings**.
> Attivare o disattivare **Eco mode**.

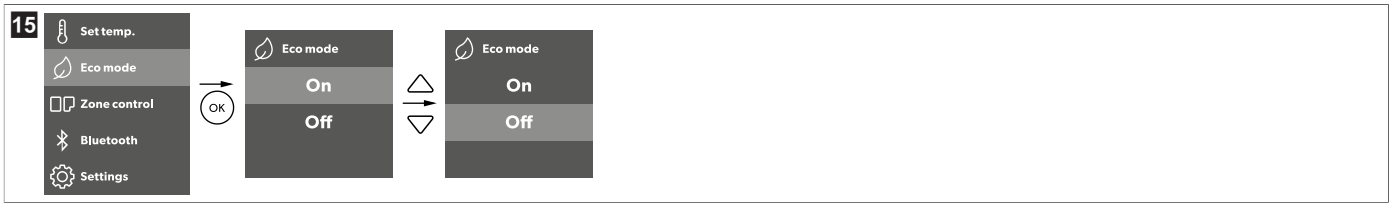

> Premere OK per salvare l'impostazione desiderata.
> Premere ⮌ per tornare al menu precedente senza salvare.

10.9 Regolazione della temperatura

A una zona

> Impostare la temperatura come illustrato.

> Premere OK per salvare l'impostazione desiderata.
v Conferma: il numero in bianco lampeggia tre volte.
> Premere ↩ per tornare al menu precedente senza salvare.

A due zone

> Impostare la temperatura come illustrato.

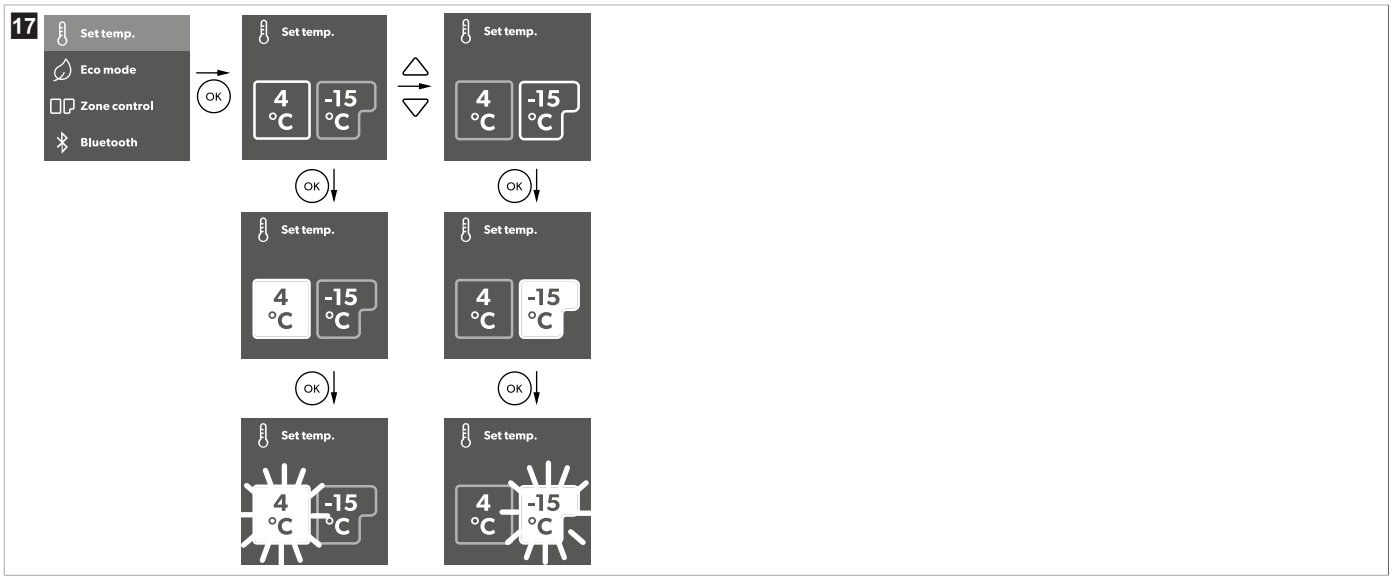

> Premere OK per salvare l'impostazione desiderata.
v Conferma: il numero in bianco lampeggia tre volte.
> Premere ↩ per tornare al menu precedente senza salvare.

Impostazione dell'unità di misura della temperatura

> Impostare l'unità di misura della temperatura come illustrato.

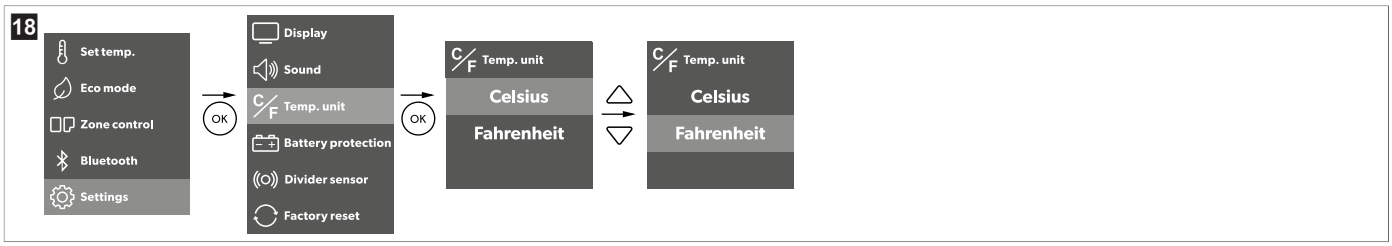

> Premere OK per salvare l'impostazione desiderata.
> Premere ↩ per tornare al menu precedente senza salvare.

10.10 Impostazione del Bluetooth™

› Impostare il Bluetooth™ come illustrato.

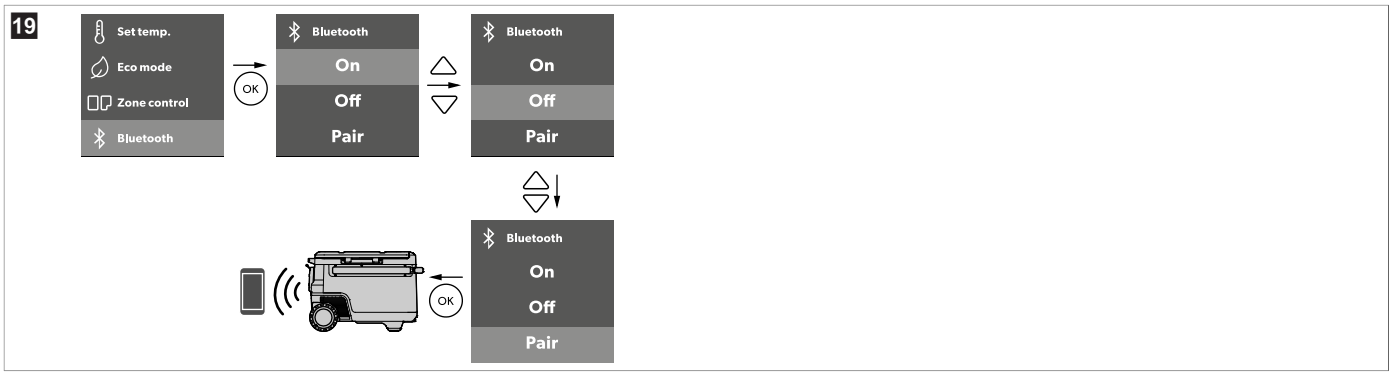

› Premere OK per selezionare il menu richiesto.

› Premere ↩ per tornare al menu precedente senza salvare.

10.11 Aggiunta di un divisore

› Inserire il divisore come illustrato.

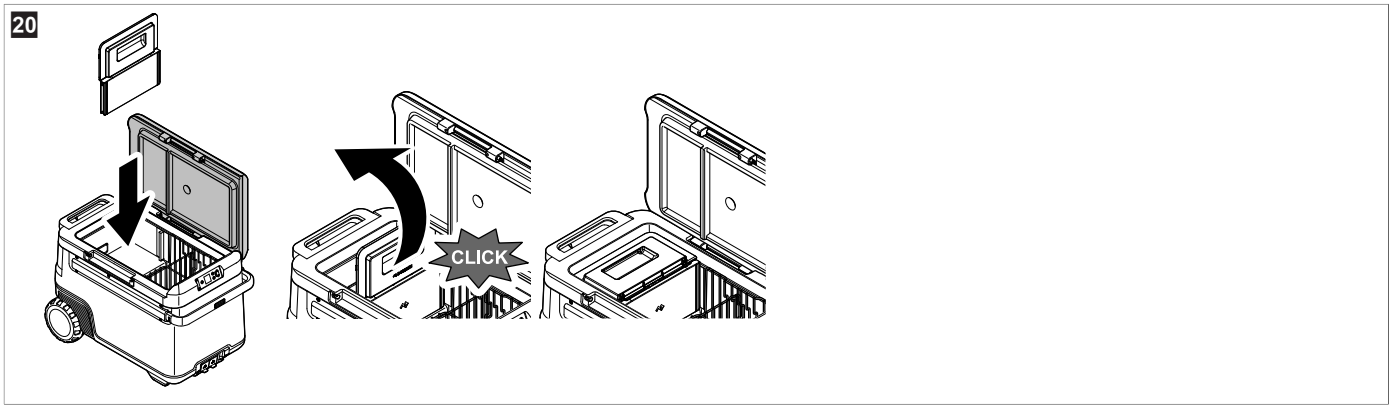

NOTA Una volta collegata l'alimentazione e inserito il divisore, l'interfaccia utente viene visualizzata automaticamente.

› Selezionare la modalità desiderata.

È necessario selezionare una modalità; in caso contrario, il sistema non completerà il passaggio dal funzionamento a una zona a quello a due zone.

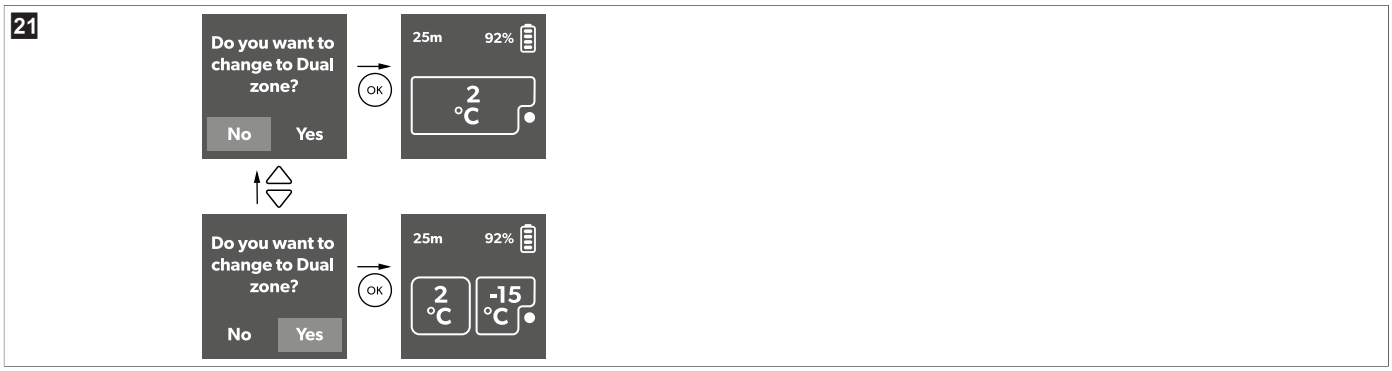

› Impostare il sensore del divisore come illustrato.

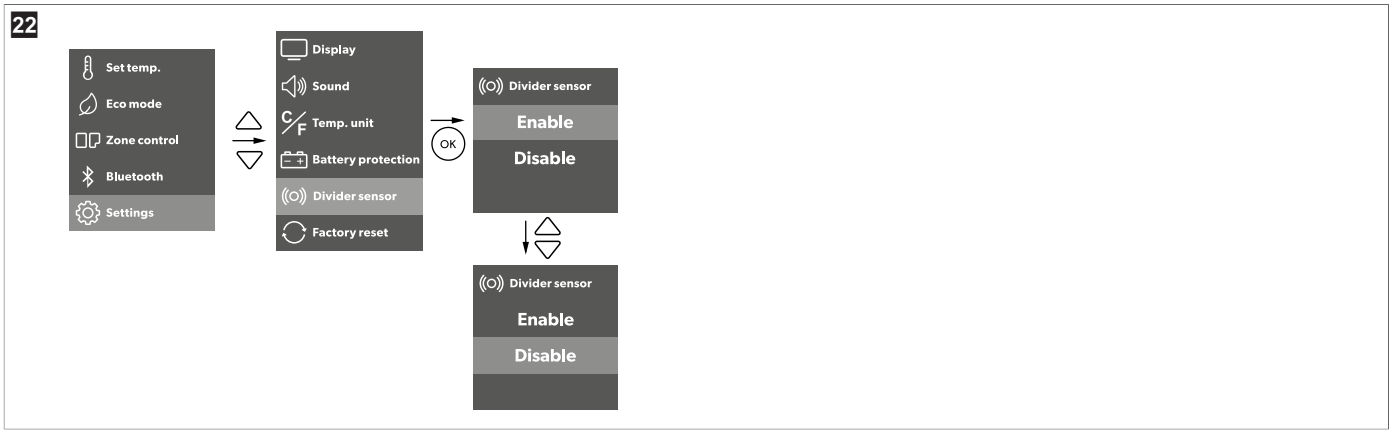

Con il sensore attivato, il frigorifero portatile funziona automaticamente in modalità a una zona o a due zone. Se il sensore è disattivato, l'utente deve selezionare manualmente la modalità desiderata (vedere fig. 23 alla pagina 115).

10.12 Attivazione o disattivazione di uno scomparto

Il Controllo zona è disponibile solo quando è installato il divisore. Quando il divisore non è installato, il Controllo zona è disattivato. Ogni zona può essere attivata singolarmente oppure entrambe le zone possono essere attivate contemporaneamente.

› Attivare o disattivare le zone come illustrato.

10.13 Ripristinare le impostazioni di fabbrica

La funzione di ripristino riporta tutti i menu e i campi dell'app alle impostazioni predefinite.

› Ripristinare le impostazioni di fabbrica del dispositivo come illustrato.

10.14 Sbrinamento del frigorifero portatile

L'umidità dell'aria può formare brina all'interno del frigorifero portatile o sul vaporizzatore, riducendo così la capacità di raffreddamento.

AVVISO! Rischio di danni

› Non utilizzare mai attrezzi duri o appuntiti per rimuovere il ghiaccio o per staccare oggetti che sono rimasti congelati.

Per sbrinare il frigorifero portatile, procedere come segue:

1. Togliere tutto il contenuto dal frigorifero portatile.
2. Se necessario, riporlo in un altro frigorifero portatile affinché si mantenga fresco.
3. Spegnere il frigorifero portatile.
4. Lasciare il coperchio aperto.
5. Rimuovere l'acqua scongelata.

10.15 Sostituzione del fusibile CA

PERICOLO! Pericolo di scosse elettriche

› Scollegare l'alimentazione e il cavo di collegamento prima di sostituire il fusibile dell'apparecchio.

1. Scollegare l'alimentazione all'apparecchio.

2. Togliere il cavo di collegamento.
3. Facendo leva con un cacciavite, estrarre il portafusibili (fig. 3 alla pagina 106, **2**).
4. Sostituire il fusibile guasto con uno nuovo dello stesso tipo e amperaggio (azione rapida, 4 A, 250 V).
5. Premere di nuovo in sede il portafusibili.
6. Ricollegare l'apparecchio all'alimentazione.

10.16 Sostituzione del fusibile CC

1. Scollegare l'apparecchio dall'alimentazione.
2. Facendo leva con un cacciavite, sollevare il coperchio (fig. 3 alla pagina 106, **3**).
3. Girare il coperchio del fusibile e utilizzare un gancio per rimuovere il fusibile a innesto piatto difettoso.
4. Inserire un nuovo fusibile dello stesso tipo e amperaggio (15 A).
5. Riapplicare il coperchio del fusibile.
6. Ricollegare il frigorifero portatile all'alimentazione.

10.17 Sostituzione del fusibile della spina CC

› Sostituire il fusibile guasto 15 A con uno nuovo dello stesso tipo e amperaggio 15 A come illustrato.

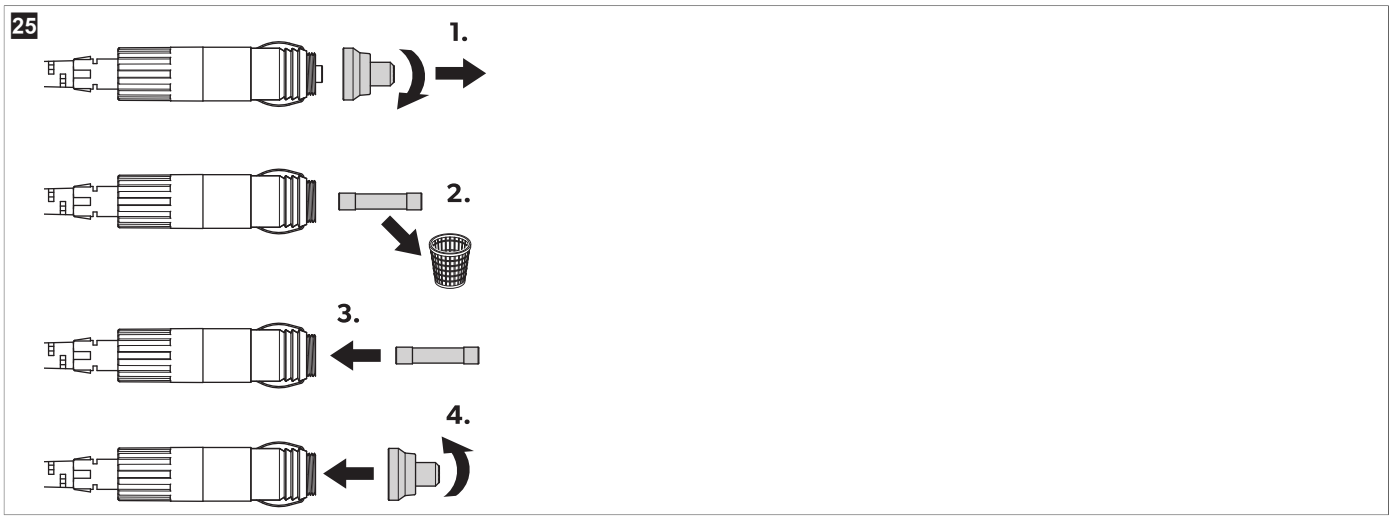

10.18 Sostituzione del circuito stampato delle luci

AVVISO! Rischio di danni

› Per prevenire rischi, la sorgente luminosa può essere sostituita soltanto dal fabbricante, dal servizio di assistenza o da personale qualificato.

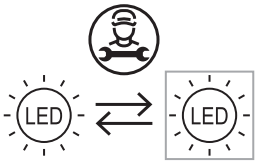

11 Pulizia e manutenzione

ATTENZIONE! Pericolo di scosse elettriche

› Assicurarsi che il frigorifero portatile sia scollegato dall'alimentazione prima di eseguire qualsiasi intervento di pulizia e manutenzione.

AVVISO! Rischio di danni

› Non lavare mai il frigorifero sotto acqua corrente o in lavastoviglie.
› Non utilizzare detergenti abrasivi o oggetti duri durante la pulizia.
› Non pulire i terminali elettrici (prese o terminali della batteria) con un panno umido.

> Pulire l'interno e l'esterno dell'apparecchio di tanto in tanto con un panno umido.

26

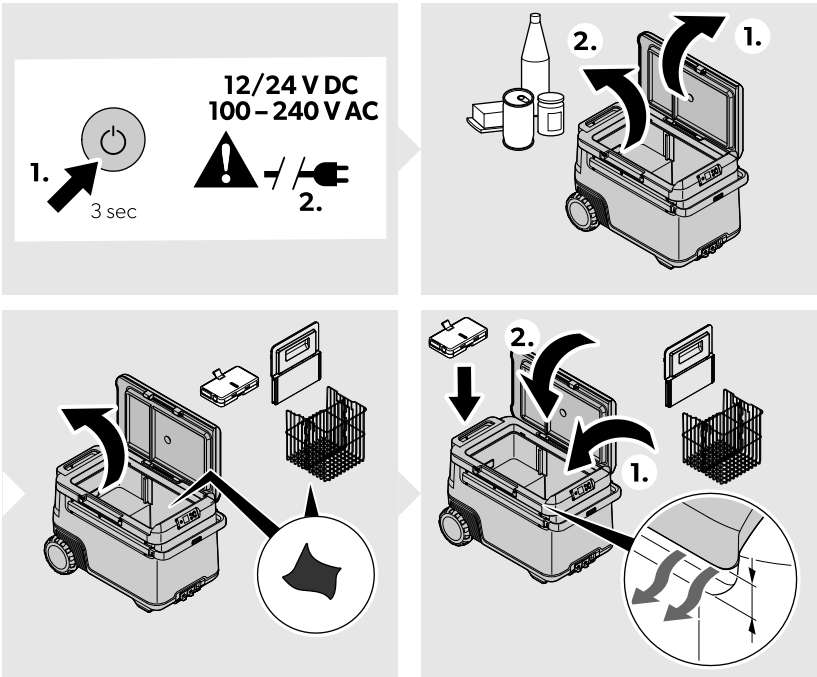

> Assicurarsi che le prese d'aria del frigorifero portatile siano prive di polvere e sporcizia, in modo da permettere al calore generato durante il funzionamento di fuoriuscire e non danneggiare l'apparecchio.
> Rimuovere la batteria dal frigorifero portatile quando non è in uso.
> Conservare la batteria come descritto nel capitolo "Conservazione" del manuale utente della batteria Recon (Documenti correlati alla pagina 102).

12 Risoluzione dei problemi

Guasto	Possibile causa	Rimedio
L'apparecchio non funziona (modalità CC, accensione attivata).	Nessuna tensione rilevata nella presa CC.	> nella maggior parte dei veicoli occorre attivare l'accensione prima che la presa CC venga alimentata.
	La presa CC è sporca. Questo provoca un contatto elettrico insufficiente.	> Se la spina dell'apparecchio inserita nella presa CC si scalda molto, significa che è necessario pulirla o che non è stata montata correttamente.
	Il fusibile della spina CC si è bruciato.	> Sostituire il fusibile della spina CC, vedere Sostituzione del fusibile della spina CC alla pagina 116.
	Il fusibile CC del dispositivo si è bruciato.	> Sostituire il fusibile CC del dispositivo, vedere Sostituzione del fusibile CC alla pagina 116.
	Il fusibile del veicolo è bruciato.	> Sostituire il fusibile della presa CC del veicolo. Fare riferimento al manuale utente del veicolo.
Il dispositivo non funziona (modalità CA).	Nella presa CA non c'è tensione.	> provare a collegare il dispositivo a un'altra presa.
	Il fusibile CA del dispositivo si è bruciato.	> Sostituire il fusibile CA del dispositivo, vedere Sostituzione del fusibile CA alla pagina 115
	L'alimentatore CA integrato è difettoso.	> I lavori di riparazione devono essere effettuati solo da un centro autorizzato per il Servizio Assistenza Clienti.
Il display non risponde alla pressione dei tasti.	Il display è bloccato.	> Sbloccare il display, vedere Blocco/sblocco del display alla pagina 111.

Guasto	Possibile causa	Rimedio
L'app non riesce a comandare il dispositivo.	Bluetooth non connesso.	> Aprire le impostazioni Bluetooth. > Individuare la connessione Bluetooth esistente che inizia con "MC". > Interrompere la connessione. > Eseguire nuovamente l'associazione con il frigorifero portatile.
Il display mostra un messaggio di avviso o un codice di avvertimento.	—	> Vedere Messaggi di avviso alla pagina 118, Codici di errore alla pagina 119.
Quando il "sensore del divisore" è impostato su "Attivato": 1. Il frigorifero portatile non può passare automaticamente alla modalità a due zone quando l'utente inserisce il divisore. 2. Il frigorifero portatile non può passare automaticamente alla modalità a una zona quando l'utente rimuove il divisore.	Il sensore del divisore non funziona correttamente.	> Impostare il sensore del divisore su "Disattivato" per passare al controllo manuale. In tal caso, selezionare le diverse zone tramite il "Controllo zona". Per ripristinare la piena funzionalità e garantire un'esperienza utente ottimale, il sensore del divisore deve essere ispezionato e riparato da un centro di riparazione autorizzato.
	Malfunzionamento del display o del controller.	> È necessaria un'ispezione da parte di un centro di riparazione autorizzato.
Batteria che perde.		> Interrompere immediatamente l'utilizzo del prodotto. > Non toccare il liquido fuoriuscito. > Se possibile, rimuovere la batteria con cautela. **ATTENZIONE! Pericolo di lesioni** > Indossare dei guanti. Indossare dei guanti. > Riporla in un contenitore sicuro e non infiammabile. > Smaltire la batteria presso un punto di raccolta autorizzato per il riciclaggio o per i rifiuti pericolosi. > Non gettare la batteria nei rifiuti domestici. > Non riutilizzare né riparare la batteria.

12.1 Messaggi di avviso

Messaggio di avviso	Descrizione	Possibile causa	Rimedio suggerito
Coperchio aperto	Coperchio aperto più di 3 min	Coperchio non completamente chiuso	Assicurarsi che il coperchio sia completamente bloccato.
		Guasto interno	È necessaria l'ispezione da parte di un centro di riparazione autorizzato.
Tensione CC bassa	L'apparecchio ha smesso di funzionare in CC a causa di una tensione estremamente bassa dell'alimentatore esterno	Tensione di alimentazione insufficiente	Controllare il calo di tensione dalla batteria alla presa di corrente e aumentare il calibro del filo, se necessario.
		Tensione della batteria insufficiente	Controllare la batteria ed eventualmente caricarla.
		È impostata una protezione della batteria troppo alta	Selezionare un'impostazione più bassa del dispositivo di protezione della batteria.

Messaggio di avviso	Descrizione	Possibile causa	Rimedio suggerito
Tensione CC alta	L'apparecchio ha smesso di funzionare in CC a causa di un tensione estremamente elevata di > 31,5 V dell'alimentatore esterno	Specifiche di tensione di alimentazione CC errate	Assicurarsi che le specifiche della tensione di alimentazione CC corrispondano alla classificazione riportata sull'etichetta del prodotto.
		Tensione di alimentazione errata	Controllare la tensione di alimentazione CC e, in caso di funzionamento difettoso, riparare o sostituire l'apparecchio.
		Guasto interno	È necessaria l'ispezione da parte di un centro di riparazione autorizzato.
Surriscaldamento del controller	Sovratemperatura del controller	Temperatura ambiente elevata, presa d'aria ostruita o spazio insufficiente, guasto interno	• Spegnere l'apparecchio per almeno 30 min o spostarsi in un luogo più fresco. • Riavviare. • Liberare le prese d'aria; è necessaria l'ispezione da parte di un centro di riparazione autorizzato.
Stato di carica della batteria interna basso	Lo stato di carica della batteria è basso, ma non ha ancora raggiunto lo 0 %	Lo stato di carica della batteria è basso	Caricare la batteria.
Temperatura elevata della batteria interna	Sovratemperatura della batteria Recon	È stata attivata la protezione da sovratemperatura della batteria	Interrompere la ricarica o lo scaricamento del dispositivo fino a quando non si è raffreddato.

12.2 Codici di errore

Codice di errore	Guasto	Possibile causa	Rimedio suggerito
!ERROR 01	NTC interrotto SZ & DZ LARGE	Guasto interno	È necessaria un'ispezione da parte di un centro di riparazione autorizzato.
!ERROR 02	NTC in cortocircuito SZ & DZ LARGE		
!ERROR 11	NTC interrotto DZ SMALL		
!ERROR 12	NTC in cortocircuito DZ SMALL		
!ERROR 03	Errore di comunicazione		Spegnere l'apparecchio per almeno 1 min, quindi riaccenderlo. Se il problema persiste, è necessaria l'ispezione da parte di un centro di riparazione autorizzato.
!ERROR 09	Valvola difettosa		
!ERROR 32	Ventola difettosa		Spegnere l'apparecchio per almeno 5 min, quindi riaccenderlo. Se il problema persiste, è necessaria l'ispezione da parte di un centro di riparazione autorizzato.
!ERROR 33	Errore di avviamento del compressore		
!ERROR 34	Velocità del compressore bassa	• Temperatura ambiente elevata • Presa d'aria bloccata o spazio insufficiente • Guasto interno	• Spegnere l'apparecchio per almeno 30 min o spostarsi in un luogo più fresco, quindi riaccenderlo. • Liberare le prese d'aria. • È necessaria un'ispezione da parte di un centro di riparazione autorizzato.
!ERROR 20	Guasto della batteria	Guasto interno	Leggere il manuale utente della batteria Recon, vedere Documenti correlati alla pagina 102.

13 Garanzia commerciale

Si applica il periodo di garanzia commerciale previsto dalla legge. Se il prodotto è difettoso, contattare la filiale del fabbricante nel proprio Paese (vedere dometic.com/dealer) o il rivenditore di riferimento.

Per attivare la garanzia commerciale e predisporre eventuali interventi di riparazione, è necessario inviare la seguente documentazione insieme al prodotto:

- una copia della ricevuta con la data di acquisto
- il motivo della richiesta o la descrizione del guasto

Tenere presente che le riparazioni eseguite in autonomia o da personale non professionista possono avere conseguenze sulla sicurezza e invalidare la garanzia commerciale.

14 Smaltimento

AVVERTENZA! Rischio di intrappolamento per i bambini

› Prima di smaltire il vecchio prodotto:
  - smontare il coperchio.
  - Lasciare i cestini montati in modo che sia difficile per i bambini utilizzarli per arrampicarsi.

Riciclaggio del materiale da imballaggio: Smaltire il materiale da imballaggio negli appositi contenitori di riciclaggio, dove possibile. Questa separazione è necessaria poiché l'imballaggio è una risorsa preziosa e uno smaltimento improprio può avere un impatto sulla salute e sull'ambiente.

L'icona raffigurante un bidone con ruote barrato indica che il prodotto è un'apparecchiatura elettrica o elettronica o contiene batterie e deve essere smaltito separatamente per essere trattato, recuperato e riciclato in modo adeguato. **Il consumatore è obbligato per legge a smaltire correttamente le apparecchiature elettriche o elettroniche, le batterie e le batterie ricaricabili separatamente dai rifiuti domestici generici!**

Questa separazione è necessaria, in quanto le batterie e le apparecchiature elettriche sono risorse preziose e possono contenere sostanze nocive per l'uomo e l'ambiente.

Per smaltire definitivamente il prodotto, informarsi presso il centro di riciclaggio più vicino o presso il proprio distributore specializzato sulle norme relative allo smaltimento.

È possibile smaltire il prodotto e le batterie gratuitamente.

Rimuovere tutte le batterie e le batterie ricaricabili prima di riciclare il prodotto.

Le batterie contenenti più dello 0,002 % di cadmio o più dello 0,004 % di piombo sono contrassegnate con il simbolo chimico del metallo in questione: Cd o Pb.

15 Scheda tecnica

NOTA L'intervallo di temperatura per lo scomparto piccolo varia in base alla temperatura selezionata nello scomparto grande. Ad esempio, quando lo scomparto grande è impostato a –15 °C, lo scomparto piccolo deve rimanere a 3 °C o meno.

NOTA La temperatura minima indicata in "Capacità di raffreddamento" non può essere raggiunta se la temperatura ambiente è superiore a 32 °C.

	Recon CF 47DZW
Tensione di allacciamento	12 V⎓ / 24 V⎓ 100 V~ … 240 V~
Corrente nominale	12 V⎓: 10,5 A 24 V⎓: 5,2 A 100 V~: 1,4 A 240 V~: 0,58 A
Capacità di raffreddamento	–22 °C … 20 °C
Classe climatica	N/T
Volume totale senza divisore	47 L
Volume totale con divisore	45 L
Refrigerante	R600a

	Recon CF 47DZW
Quantità di refrigerante	15 g
Banda di frequenza	Bluetooth®/BLE: 2400 MHz … 2483,5 MHz
Potenza di uscita RF	Bluetooth®: 11,23 dBm Bluetooth® LE: 11,23 dBm
Dimensioni L x P x A (manici compresi)	754 mm × 515 mm × 429 mm
Certificati di controllo	CE E13

Con la presente, Dometic Zhuhai Technology Co. Ltd. dichiara che l'apparecchiatura radio tipo Recon CF 47DZW è conforme alla Direttiva 2014/53/EU. Il testo completo della dichiarazione di conformità UE è disponibile al seguente indirizzo internet: documents.dometic.com
Ulteriori informazioni sul prodotto sono accessibili tramite il codice QR sull'etichetta energetica o al sito eprel.ec.europa.eu.

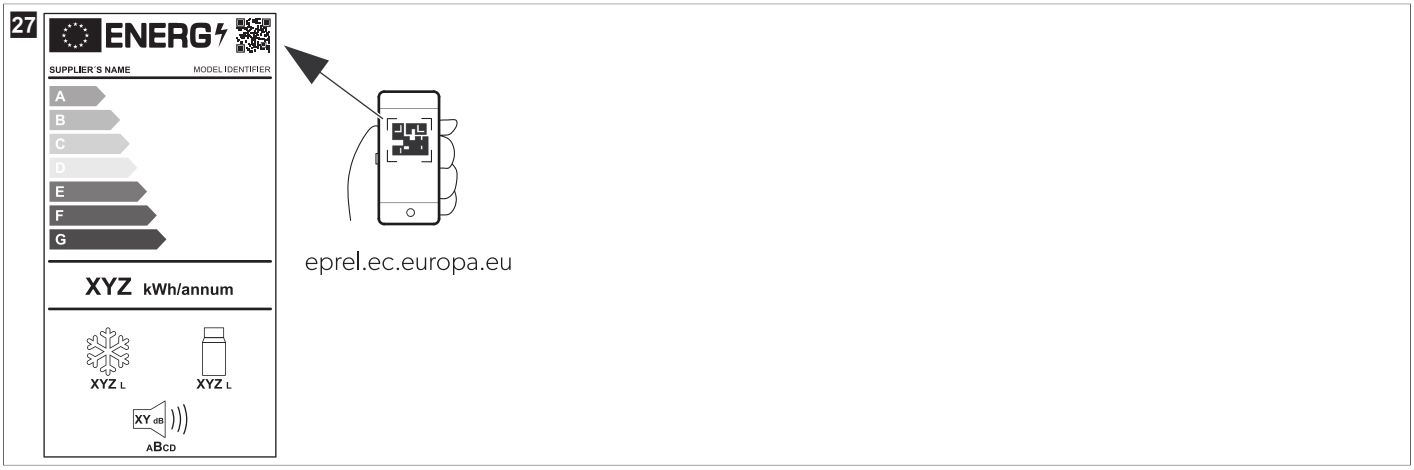

Nederlands

1 Belangrijke opmerkingen 122
2 Verklaring van de symbolen 122
3 Bijbehorende documenten 122
4 Veiligheidsaanwijzingen 122
5 Verklaring van de symbolen op het toestel 124
6 Omvang van de levering 124
7 Beoogd gebruik 125
8 Technische beschrijving 125
9 Voor het eerste gebruik 126
10 Gebruik 127
11 Reiniging en onderhoud 136
12 Problemen oplossen 137
13 Garantie 140
14 Verwijdering 140
15 Technische gegevens 140

1 Belangrijke opmerkingen

Lees deze gebruiksaanwijzing zorgvuldig door en volg alle instructies, richtlijnen en waarschuwingen in deze handleiding op om ervoor te zorgen dat u het product te allen tijde op de juiste manier installeert, gebruikt en onderhoudt. Deze gebruiksaanwijzing MOET bij dit product worden bewaard.

Door het product te gebruiken, bevestigt u hierbij dat u alle instructies, richtlijnen en waarschuwingen zorgvuldig hebt gelezen en dat u de voorwaarden zoals hierin beschreven begrijpt en accepteert. U gaat ermee akkoord dit product alleen te gebruiken voor het beoogde doel en de beoogde toepassing en in overeenstemming met de instructies, richtlijnen en waarschuwingen zoals beschreven in deze gebruiksaanwijzing en in overeenstemming met de geldende wet- en regelgeving. Het niet lezen en opvolgen van de hierin beschreven instructies en waarschuwingen kan leiden tot letsel voor uzelf en anderen, schade aan uw product of schade aan andere eigendommen in de omgeving. Deze gebruiksaanwijzing, met inbegrip van de instructies, richtlijnen en waarschuwingen, en de bijbehorende documentatie kan onderhevig zijn aan wijzigingen en updates. Voor de recentste productinformatie, bezoek documents.dometic.com.

2 Verklaring van de symbolen

Een signaalwoord geeft informatie over veiligheid en eigendomsschade en geeft de mate of ernst van het gevaar aan.

GEVAAR!
> Duidt op een gevaarlijke situatie die, indien deze niet wordt voorkomen, ernstig letsel of de dood tot gevolg heeft.

WAARSCHUWING!
> Duidt op een gevaarlijke situatie die, indien deze niet wordt voorkomen, ernstig letsel of de dood tot gevolg kan hebben.

VOORZICHTIG!
> Duidt op een gevaarlijke situatie die, indien deze niet wordt voorkomen, licht of matig letsel tot gevolg kan hebben.

LET OP!
> Duidt op een situatie die, indien deze niet wordt voorkomen, kan leiden tot materiële schade.

INSTRUCTIE Aanvullende informatie voor het gebruik van het product.

3 Bijbehorende documenten

De gebruiksaanwijzing van de Recon-accu is online te vinden op qr.dometic.com/bgWno6.

4 Veiligheidsaanwijzingen

GEVAAR! Gevaar voor elektrische schokken
> Als het toestel wordt gevoed door netspanning, zorg er dan voor dat de stroomvoorziening een aardlekschakelaar, een verliesstroomschakelaar of een differentieelschakelaar heeft. De installatie, met name is vochtige omgevingen, moet voldoen aan alle van toepassing zijnde installatievoorschriften.
> Raak blootliggende kabels nooit met blote handen aan. Dit geldt vooral bij gebruik op het wisselstroomnet.
> Zorg er voor ingebruikname van het toestel voor dat de voedingskabel en de stekker droog zijn.

WAARSCHUWING! Explosiegevaar

> Bewaar geen explosiegevaarlijke stoffen zoals spuitbussen met een ontvlambaar drijfgas in het koeltoestel.

WAARSCHUWING! Gevaar voor elektrische schokken

> Gebruik het koeltoestel niet, als het zichtbaar beschadigd is.
> Als het netsnoer van het koeltoestel is beschadigd, moet dit, om gevaren te voorkomen, worden vervangen door een geschikt netsnoer of onderdeel, geleverd door de fabrikant of diens klantenservice.
> Dit koeltoestel mag uitsluitend worden gerepareerd door bevoegd personeel. Ondeskundige reparaties kunnen leiden tot aanzienlijke gevaren.
> Sluit het toestel aan op contactdozen die een goede verbinding garanderen, met name wanneer het toestel moet worden geaard.

WAARSCHUWING! Brandgevaar

> Zorg er bij het positioneren van het koeltoestel voor dat de voedingskabel niet verstrikt of beschadigd raakt.
> Plaats geen meervoudige stekkerdozen of draagbare voedingen achter het toestel.
> In geval van beschadiging van de koelkring:
  - Houd open vuur en mogelijke ontstekingsbronnen uit de buurt van het koeltoestel.
  - Ventileer de ruimte goed.
  - Schakel het koeltoestel uit.
> Voor koeltoestellen met ontvlambaar koelmiddel: De koelkring bevat een kleine hoeveelheid milieuvriendelijk, maar ontvlambaar koelmiddel. Het koelmiddel schaadt de ozonlaag niet en versterkt het broeikaseffect niet. Lekkend koelmiddel kan vlam vatten.
> Om het risico op brand te beperken, mag onderhoud alleen worden uitgevoerd door bevoegd onderhoudspersoneel.
> Houd de ventilatieopeningen van apparaatbehuizingen of inbouwconstructies vrij van hindernissen.
> Gebruik geen mechanische voorwerpen of andere middelen om het ontdooiingsproces te versnellen, tenzij de fabrikant dit aanbeveelt.
> Open of beschadig de koelkring niet.
> Gebruik geen elektrische toestellen in het koeltoestel, tenzij deze toestellen daarvoor door de fabrikant worden aanbevolen.
> Stel het toestel of de accu niet bloot aan overmatige temperaturen.

WAARSCHUWING! Gevaar voor de gezondheid

> **Voor de Europese Unie, het Verenigd Koninkrijk en Turkije:** Dit toestel mag worden gebruikt door kinderen vanaf 8 jaar en ouder evenals door personen met verminderd fysiek, zintuiglijk of mentaal vermogen of gebrek aan kennis en ervaring, mits zij onder toezicht staan of zijn geïnstrueerd in het veilig gebruik van het toestel en zij inzicht hebben in de gevaren die het gebruik ervan met zich meebrengt. **Voor alle andere regio's:** Dit toestel mag niet worden gebruikt door personen (inclusief kinderen) met een lichamelijke, zintuiglijke of geestelijke beperking of gebrek aan ervaring of kennis, tenzij zij onder toezicht staan of zijn geïnstrueerd in het gebruik van het toestel door een volwassene die verantwoordelijk is voor hun veiligheid.
> Kinderen van 3 tot 8 jaar mogen koeltoestellen in- en uitladen.
> Kinderen moeten onder toezicht staan om te garanderen dat ze niet met het toestel spelen.
> Reiniging en onderhoud mogen niet worden uitgevoerd door kinderen zonder toezicht.

VOORZICHTIG! Gevaar voor elektrische schokken

> Let er voor de ingebruikname van het koeltoestel op dat de voedingskabel en de stekker droog zijn.
> Ontkoppel het koeltoestel van de stroomvoorziening
  - Voor elke reiniging en elk onderhoud
  - Na elk gebruik
> Houd rekening met het risico dat metalen voorwerpen kortsluiting veroorzaken tussen de aansluitklemmen van het toestel op accu of de accu zelf.

VOORZICHTIG! Gevaar voor de gezondheid

> Neem de volgende instructies in acht om verontreiniging van levensmiddelen te voorkomen:
  - Controleer of de koelcapaciteit van het koeltoestel geschikt is voor de levensmiddelen die u wilt koelen.
  - Levensmiddelen mogen alleen in de originele verpakking of in geschikte bakken worden bewaard.
  - Langdurig openen van het koeltoestel kan leiden tot een aanzienlijke temperatuurstijging in de compartimenten van het toestel.
  - Reinig oppervlakken die in contact komen met voedsel en aftapsystemen regelmatig.
> Als het koeltoestel voor een langere periode leeg wordt gehouden:
  - Schakel het koeltoestel uit.
  - Ontdooi het koeltoestel.
  - Reinig en droog het koeltoestel.
  - Laat het deksel open om schimmelvorming in het koeltoestel te voorkomen.

LET OP! Gevaar voor schade

> Controleer of de spanningsspecificatie op het typeplaatje overeenkomt met die van de energievoorziening.

- Sluit het koeltoestel alleen als volgt aan:
  - Sluit de gelijkstroomaansluitkabel aan op een gelijkstroomvoeding in het voertuig
  - Of sluit de wisselstroomaansluitkabel aan op een wisselstroomnet
- Trek de stekker nooit aan de kabel uit het stopcontact.
- Als het koeltoestel is aangesloten op een gelijkstroomcontactdoos, koppelt u het koeltoestel en andere verbruikers los van de accu voordat u een snellader aansluit.
- Als het koeltoestel is aangesloten op een gelijkstroomcontactdoos, koppelt u het koeltoestel los of schakelt u het uit wanneer u de motor uitzet. Anders kan de accu leegraken.
- Het koeltoestel is niet geschikt voor het transporteren van bijtende materialen of materialen die oplosmiddelen bevatten.
- De isolatie van het koeltoestel bevat ontvlambaar cyclopentaan en vereist speciale verwerkingsprocedures. Breng het koeltoestel aan einde van zijn levensduur naar een erkend afvalverwerkingsbedrijf.
- Plaats het koeltoestel niet in de buurt van open vuur of andere warmtebronnen zoals verwarming, direct zonlicht, gasovens en soortgelijke bronnen.
- **Gevaar voor oververhitting!**Zorg er altijd voor dat er rond het koeltoestel minimaal 50 mm ventilatie is. Houd de ventilatieruimte vrij van objecten die de luchtstroom naar de koelcomponenten kunnen belemmeren. Gebruik of bewaar het koeltoestel niet in afgesloten ruimtes of ruimtes zonder of met minimale luchtstroom.
- Vul het binnenreservoir niet met vloeistoffen of ijs.
- Dompel het koeltoestel nooit onder in water.
- Bescherm het koeltoestel en de kabels tegen hitte en vocht.
- Het koeltoestel mag niet aan regen worden blootgesteld.

INSTRUCTIE Risico van ontlading van de accu
Het koeltoestel is voorzien van een accubeschermingsfunctie die het risico van ontlading van de startaccu van de auto kan verminderen. Het risico van ontlading van de accu is afhankelijk van de toestand, installatie en gebruik van de accu.

- Als de motor van het voertuig gedurende langere tijd uitgeschakeld blijft, schakelt u het koeltoestel uit of schakelt u het toestel in via een geschikt accusysteem.

5 Verklaring van de symbolen op het toestel

Let op! Brandgevaar. Ontvlambaar materiaal.

Alleen VS/Canada. Let op! Brandgevaar. Ontvlambaar materiaal.

Let op! Risico van beschadiging of storing door vocht.
Uit de buurt van regen houden.

6 Omvang van de levering

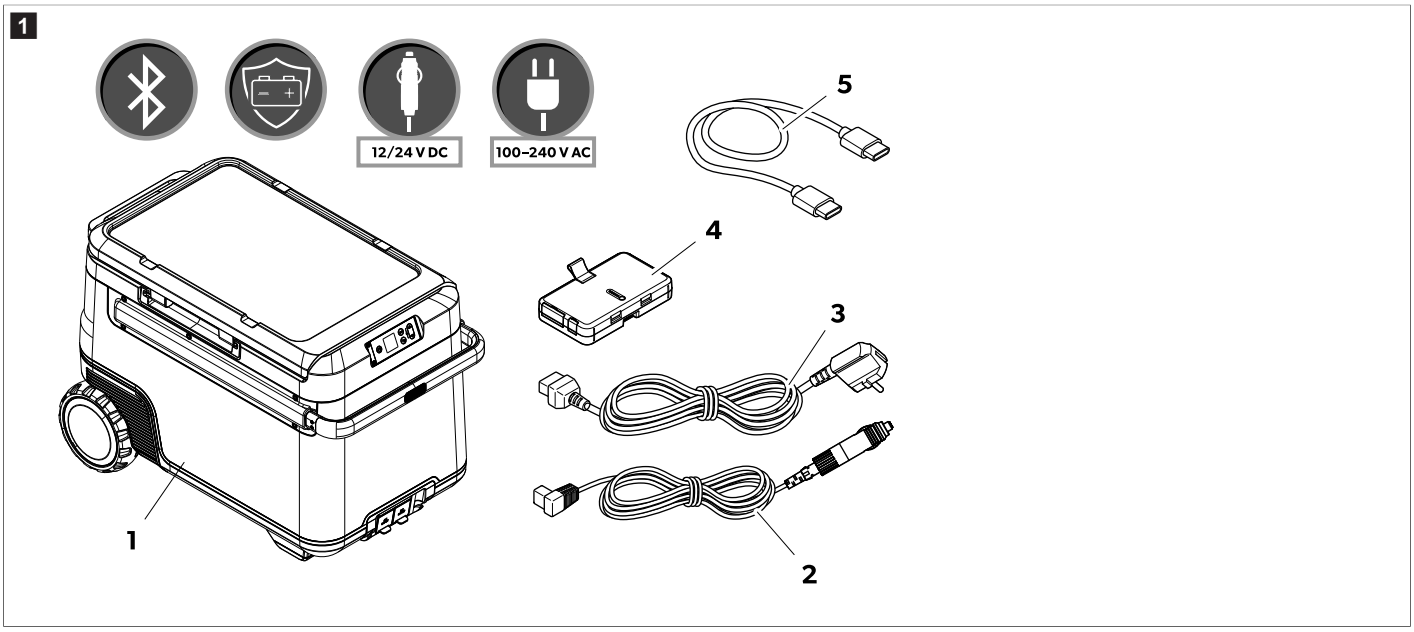

Nr. in afb. 1 op pagina 124	Aantal	Beschrijving
1	1	Compressorkoeler
2	1	Gelijkstroomkabel
3	2	Wisselstroomkabel
4	1	Recon-accu
5	1	Aansluitkabel USB-C naar USB-C

7 Beoogd gebruik

Het koeltoestel is geschikt voor het koelen van levensmiddelen. Het koeltoestel is ook geschikt voor gebruik in voertuigen.

Het koeltoestel is ontworpen voor gebruik op een gelijkstroomnet (aan boord van een voertuig of boot), een gelijkstroom-huisaccu of -hulpaccu of een wisselstroomvoeding.

Het koelapparaat is geschikt voor kamperen of andere soortgelijke recreatieve toepassingen.

Het koeltoestel is bedoeld voor gebruik in huishoudelijke en soortgelijke toepassingen zoals:

- personeelskeukens in winkels, kantoren en andere werkomgevingen
- boerderijen
- klanten in hotels, motels en andere woonomgevingen
- bed and breakfast-accommodaties
- catering en soortgelijke toepassingen anders dan in de detailhandel

Dit product is alleen geschikt voor het beoogde gebruik en de toepassing in overeenstemming met deze gebruiksaanwijzing.

Deze handleiding geeft informatie die nodig is voor een correcte installatie en/of correct gebruik van het product. Een slechte installatie en/of onjuist gebruik of onderhoud leidt tot onvoldoende prestaties en mogelijke storingen.

De fabrikant aanvaardt geen aansprakelijkheid voor letsel of schade aan het product die het gevolg is van:

- Onjuiste installatie, montage of aansluiting, inclusief te hoge spanning
- Onjuist onderhoud of gebruik van andere dan door de fabrikant geleverde originele reserveonderdelen
- Wijzigingen aan het product zonder uitdrukkelijke toestemming van de fabrikant
- Gebruik voor andere doeleinden dan beschreven in deze handleiding

Dometic behoudt zich het recht voor om het uiterlijk en de specificaties van het product te wijzigen.

8 Technische beschrijving

Het koeltoestel heeft een verwijderbare $LiFePO_4$-accu en kan zonder externe voedingsbron werken. De eenheid heeft twee compartimenten met afzonderlijke temperatuurregeling. Gebruikers kunnen het koeltoestel controleren en aanpassen via een mobiele app met Bluetooth®-verbinding.

8.1 Bedienings- en indicatie-elementen

Bedieningspaneel (afb. 2 op pagina 125)

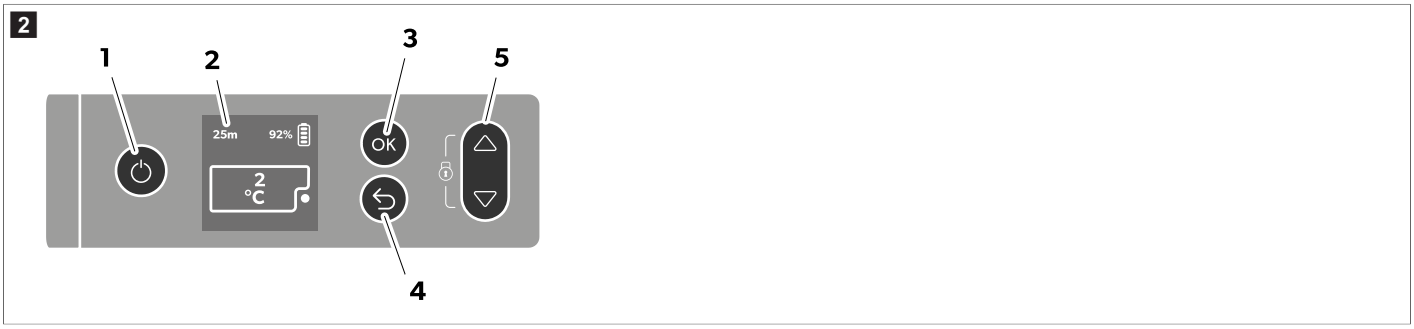

Nr. in afb. 2 op pagina 125	Beschrijving	Toelichting
1	Aan/uit-knop	Schakelt het koeltoestel in bij een korte druk op de toets. Schakelt het koeltoestel uit als de toets gedurende drie seconden wordt ingedrukt.

Nr. in afb. 2 op pagina 125	Beschrijving	Toelichting
2	Weergave	: Wisselstroomvoeding is aangesloten **DC V**: Gelijkstroomvoeding is aangesloten : Display is vergrendeld, : Display is ontgrendeld, ❄: Display staat in stand-bymodus 92%: Laadtoestand van de accu De tijd die wordt weergegeven in uren en minuten geeft de resterende gebruiksduur van de accu aan.
3	Knop **OK**	Druk op om een menu te selecteren of om de geselecteerde waarde op te slaan.
4	Toets Terug	Keert terug naar het vorige menu
5	Navigatieknoppen	Druk op △ om een item naar boven te gaan of om de geselecteerde waarde te verhogen. Druk op ▽ om een item naar beneden te gaan of om de geselecteerde waarde te verlagen. Druk gedurende 3 s tegelijkertijd op △ en ▽ om het display te vergrendelen of ontgrendelen.

Stekkeraansluitingen (afb. 3 op pagina 126)

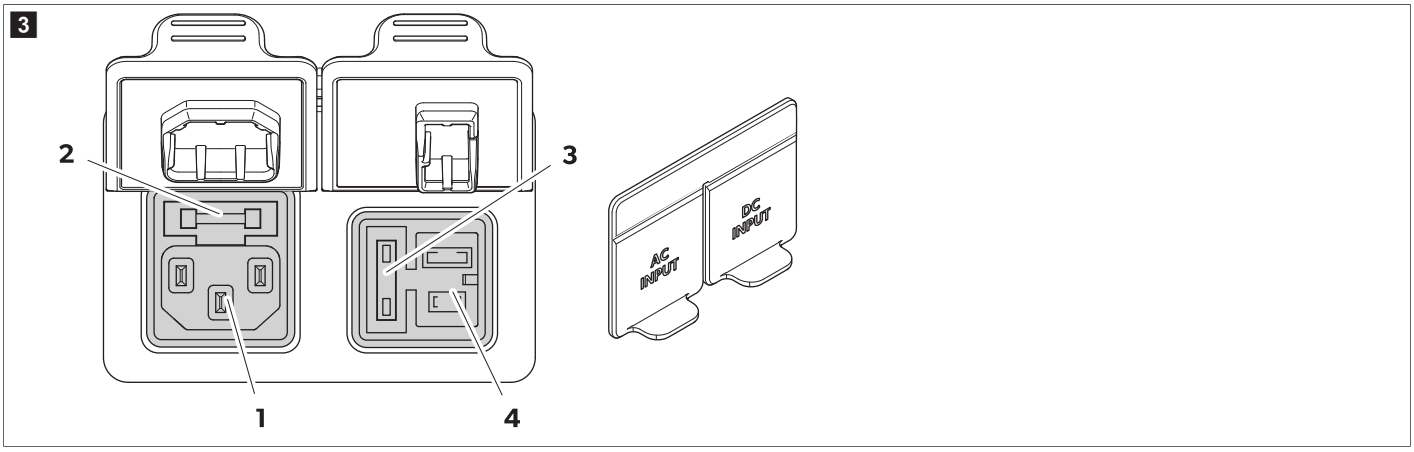

Nr. in afb. 3 op pagina 126	Beschrijving
1	Stekkeraansluiting voor wisselspanningsvoorziening
2	Wisselstroom-zekeringhouder
3	Gelijkstroom-zekeringdeksel
4	Stekkeraansluiting voor gelijkspanningsvoorziening

9 Voor het eerste gebruik

INSTRUCTIE Alvorens het nieuwe koeltoestel in gebruik te nemen, moet het toestel om hygiënische redenen van binnen en van buiten met een vochtige doek worden gereinigd.

INSTRUCTIE Als er geen accu is geïnstalleerd, dient u ervoor te zorgen dat de aansluitklem is beschermd tegen omgevingsfactoren zoals water en stof.

Accu opladen

> **Laad de accu op om deze uit de uitschakelmodus te halen.**

De accu kan op de volgende manieren worden opgeladen:

- AC/DC-aansluiting in het koeltoestel
- Snel opladen via USB-C 100 W
- XT-60 DC-aansluiting rechtstreeks op accupoorten

> Bevestig de accu aan het koeltoestel.

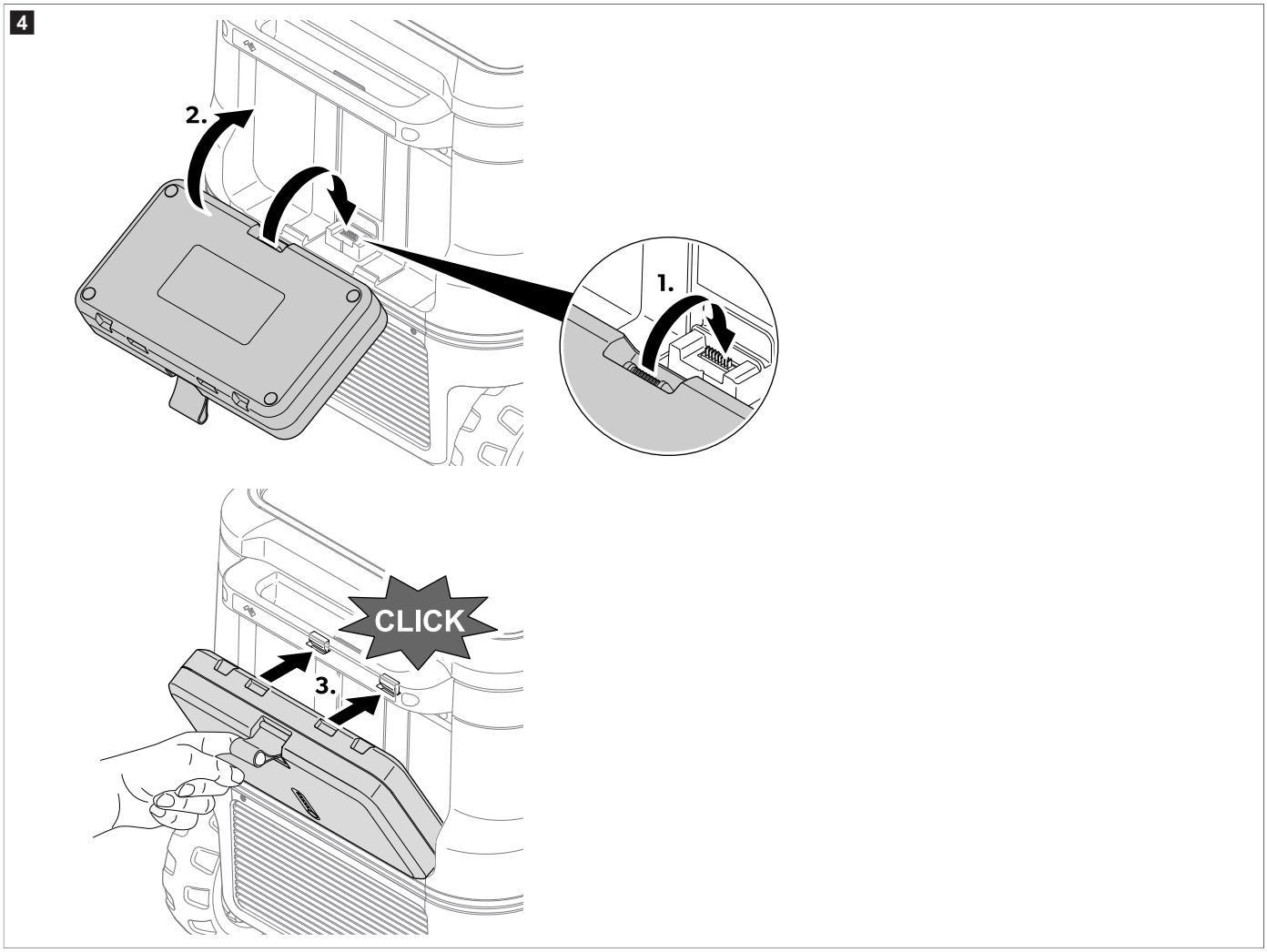

9.1 Voedselverspilling voorkomen

Let op het volgende om voedselverspilling tegen te gaan:

> Houd temperatuurschommelingen zo laag mogelijk. Open het koeltoestel uitsluitend indien nodig en slechts zo lang als noodzakelijk. Berg levensmiddelen zodanig op dat de lucht nog steeds goed kan circuleren.
> Pas de temperatuur aan aan de hoeveelheid en het type levensmiddelen.
> Levensmiddelen kunnen snel geuren en smaken opnemen of afgeven. Berg levensmiddelen daarom altijd afgedekt of in afgesloten bakken/flessen op.

9.2 Energie besparen

> Kies een goed geventileerde en tegen zonnestralen beschermde opstellingsplaats.
> Als u de energie-efficiëntie wilt verhogen en een beperkte koelcapaciteit voor het koeltoestel wilt instellen, kunt u de ECO-modus van het toestel gebruiken.
> Laat warme levensmiddelen eerst afkoelen alvorens ze in het koeltoestel koel te houden.
> Open het koeltoestel niet vaker dan nodig.
> Laat het koeltoestel niet langer openstaan dan nodig.
> Als het koeltoestel een mand heeft: Voor een optimaal energieverbruik plaatst u de mand in de positie bij levering.
> Controleer regelmatig of de dekselafdichting nog goed zit.
> Voorkom onnodig lage temperaturen.

10 Gebruik

10.1 Deksel openen en verwijderen

10.1.1 Het deksel openen

1. Pak de hendel aan de rechter- of linkerkant vast.
2. Duw de vergrendeling naar buiten om het deksel te ontgrendelen, zie afb. 5 op pagina 128, **1**.

3. Trek het deksel naar de andere kant om het te openen, zie afb. 5 op pagina 128, **2**.

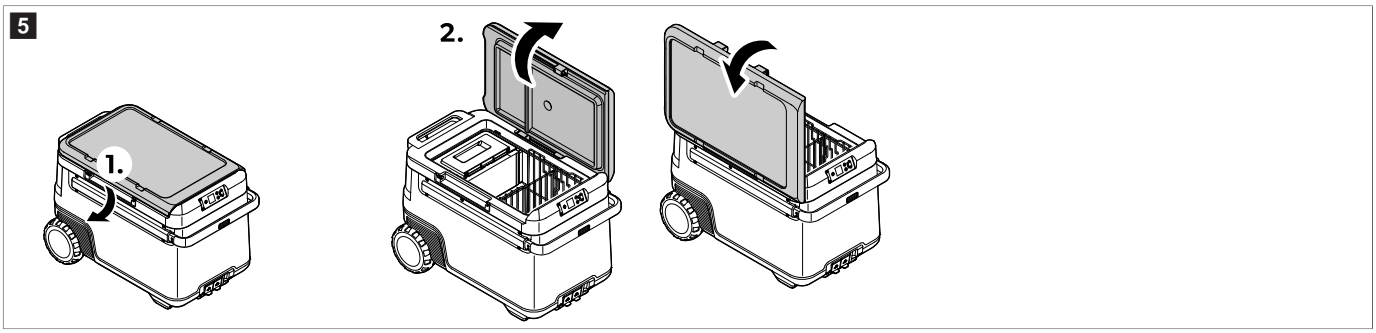

10.1.2 Deksel verwijderen

1. Pak de hendels aan beide zijden van het deksel vast.
2. Duw de vergrendeling naar buiten om het deksel te ontgrendelen, zie afb. 6 op pagina 128, **1**.
3. Open het deksel, zie afb. 6 op pagina 128, **2**.

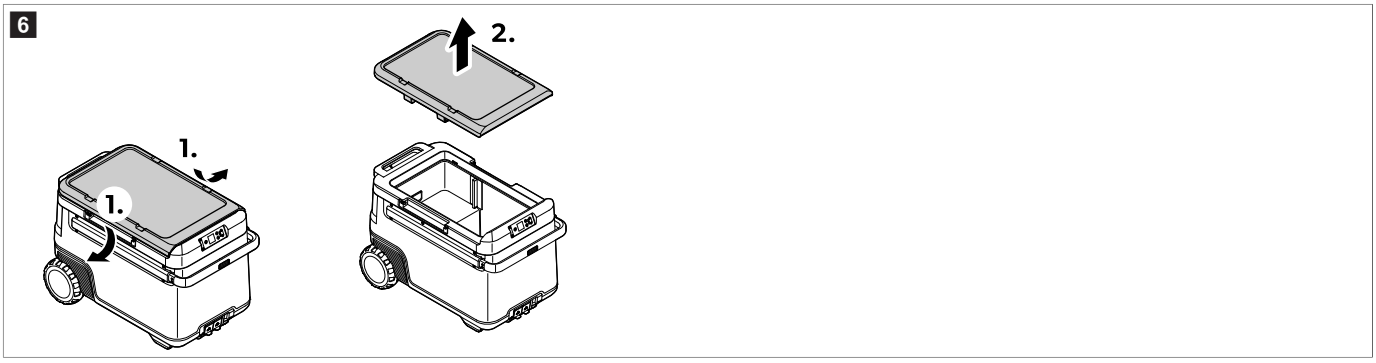

10.2 Het koeltoestel aansluiten

Aansluiten op gelijkstroomvoeding

LET OP! Gevaar voor schade

› Ter bescherming van het toestel heeft de bijgeleverde gelijkstroomkabel een zekering in de stekker. Verwijder de met zekering beveiligde gelijkstroomstekker **niet**. Gebruik alleen de bijgeleverde gelijkstroomkabel.

› Sluit het toestel zoals afgebeeld aan op de gelijkstroomvoeding.

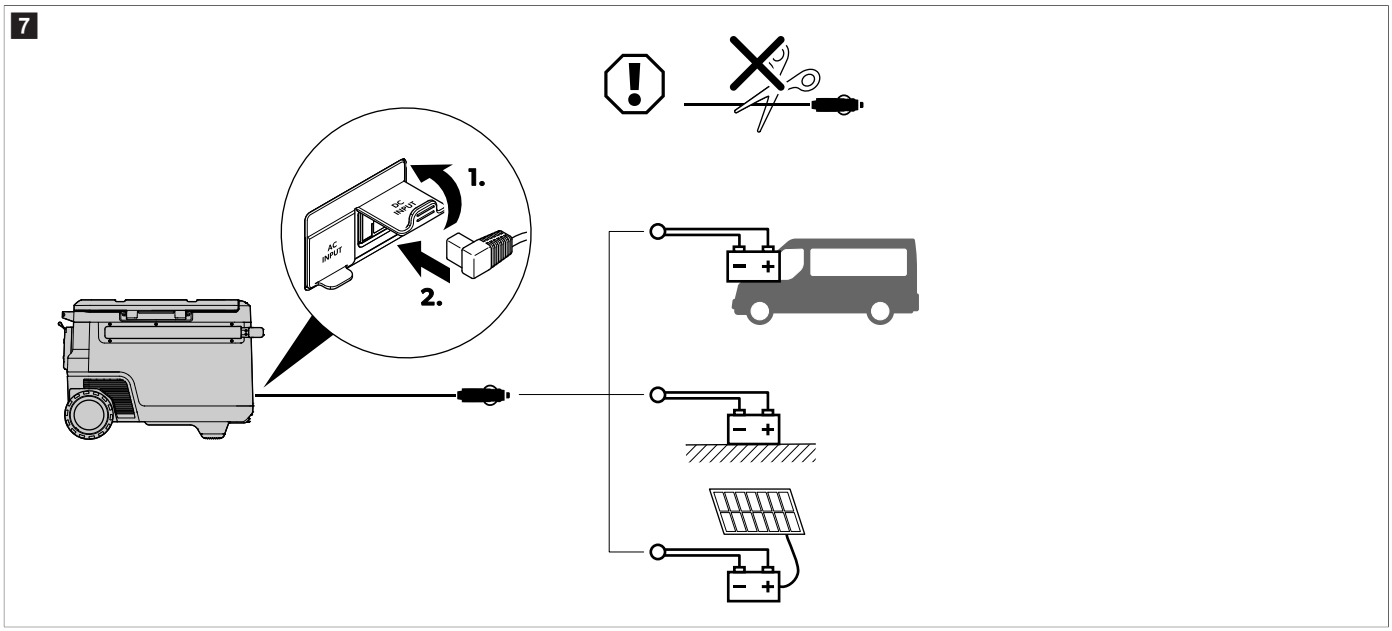

Aansluiten op een wisselstroomvoeding

GEVAAR! Gevaar voor elektrische schokken

> Raak stekkers en schakelaars nooit aan als u natte handen heeft of met uw voeten op een natte ondergrond staat.
> Laat u adviseren door een opgeleid technicus indien nodig.

> Sluit het koeltoestel aan op een wisselstroomvoeding zoals weergegeven.

8

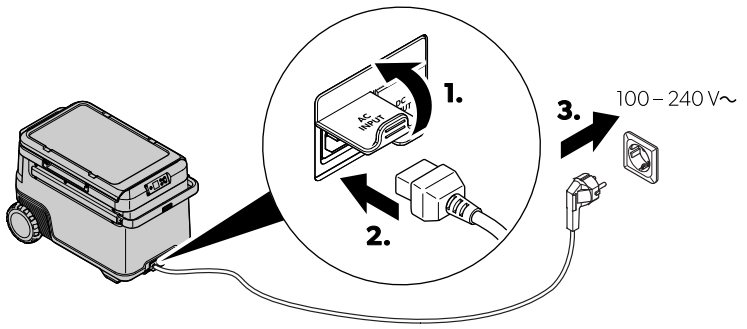

10.3 Accumonitor gebruiken

Het koeltoestel is uitgerust met een accubewaker die een 3-traps accubeveiliging biedt. De accubeveiliging voorkomt overmatige ontlading wanneer het koeltoestel is aangesloten op een startaccu van het voertuig of maximaliseert het gebruik van een thuisbatterij.

Als het koelapparaat bij uitgeschakeld contact in het voertuig wordt gebruikt, wordt het koelapparaat automatisch uitgeschakeld zodra de voedingsspanning tot onder een ingestelde waarde daalt. Het koelapparaat wordt weer ingeschakeld zodra het laadniveau van de voertuigaccu de herinschakelspanning bereikt.

LET OP! Gevaar voor schade

> Als de accu wordt uitgeschakeld door de accubewaker, wordt de accu niet meer volledig opgeladen. Voorkom herhaaldelijk starten of het inschakelen van stroomverbruikers zonder langere laadfasen. Zorg ervoor dat de accu weer wordt opgeladen.

INSTRUCTIE Als het koeltoestel wordt gevoed door de startaccu, kies dan de accubewakermodus “High”. Als het koeltoestel is aangesloten op een thuisbatterij, is de accubewakermodus “Low” voldoende.

› Sluit de accubewaker aan zoals afgebeeld.

9

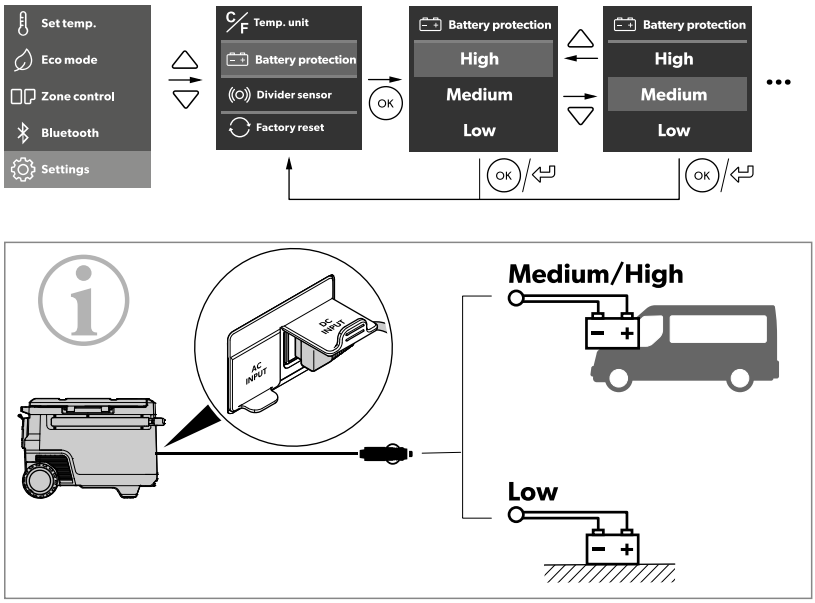

		Low	Medium	High
12 V	OFF	10.1 V	11.2 V	11.8 V
	ON	11.4 V	12.2 V	12.6 V
24 V	OFF	21.5 V	24.1 V	24.6 V
	ON	23.0 V	25.3 V	26.2 V

10.4 Display gebruiken

Display-toestanden:

10

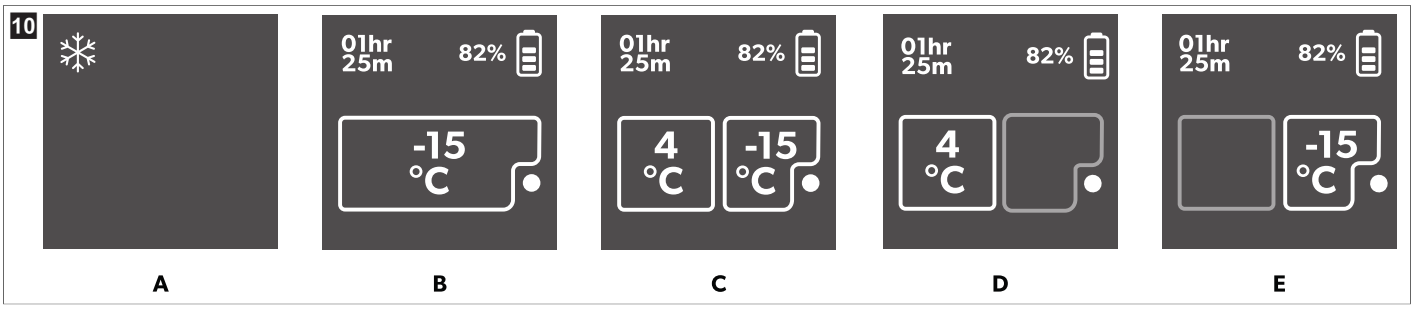

Item	Beschrijving
A	Stand-by
B	Eén zone
C	Twee zones
D	Alleen grote zone
E	Alleen kleine zone

Display-overzicht:

11

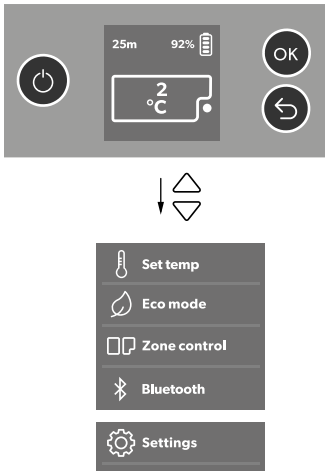

Navigeren door de menu's

Het gemarkeerde menu is geselecteerd.

> Druk op △ om een item naar boven te gaan.
> Druk op ▽ om een item naar beneden te gaan.

Een menu kiezen

> Druk op OK om het benodigde menu te selecteren.

Instellingen wijzigen

De gemarkeerde waarde of instelling is geselecteerd.

> Druk op △ om de geselecteerde waarde te verhogen of om de vorige instelling te kiezen.
> Druk op ▽ om de geselecteerde waarde te verlagen of om de volgende instelling te kiezen.

Teruggaan naar het vorige menu

> Druk op ↩ om naar het vorige menu te gaan zonder wijzigingen op te slaan.

10.5 Display vergrendelen/ontgrendelen

> Druk gedurende 3 s tegelijkertijd op △ en ▽ om het display te vergrendelen of ontgrendelen.

12

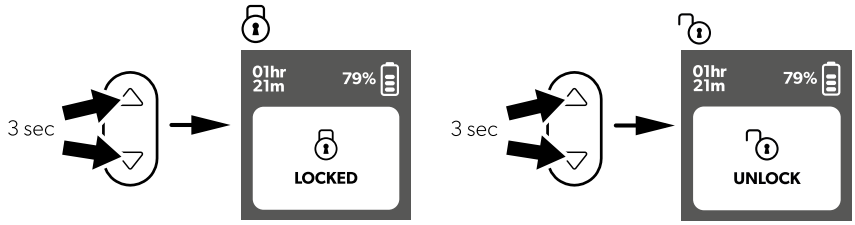

10.6 Helderheid en time-out van het display instellen

> Open het menu **Settings**.

> Stel de helderheid en time-out van het display in zoals afgebeeld.

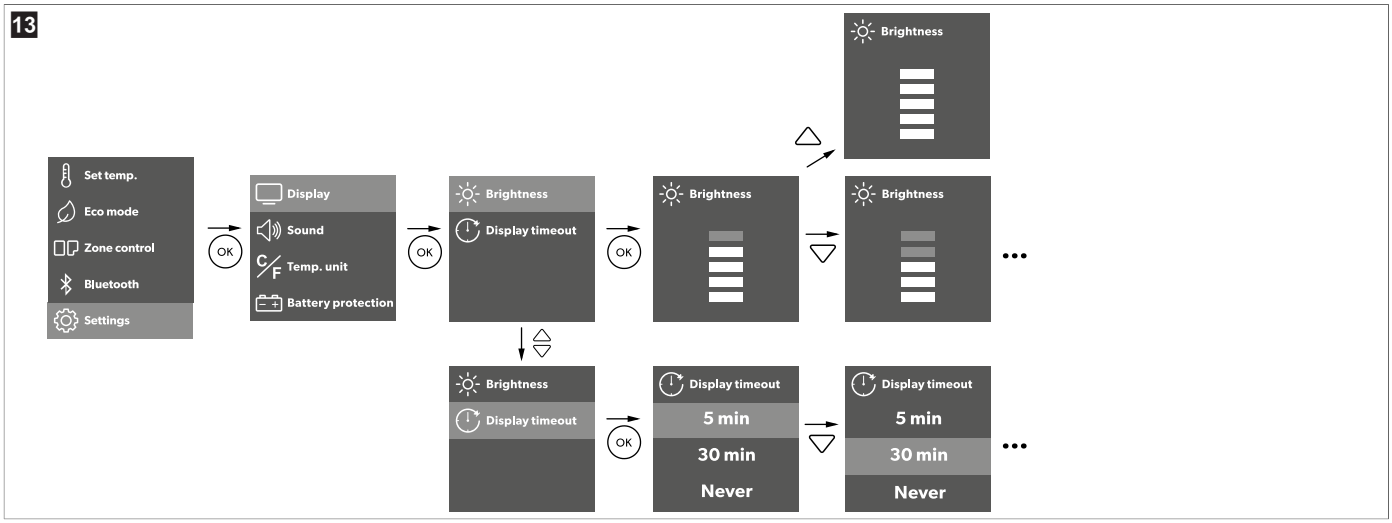

> Druk op OK om de gewenste instelling op te slaan.
> Druk op ↩ om naar het vorige menu te gaan zonder wijzigingen op te slaan.

10.7 Het geluid instellen

> Open het menu **Settings**.
> selecteer **Sound**.
> Selecteer **Mute** of **Unmute**.

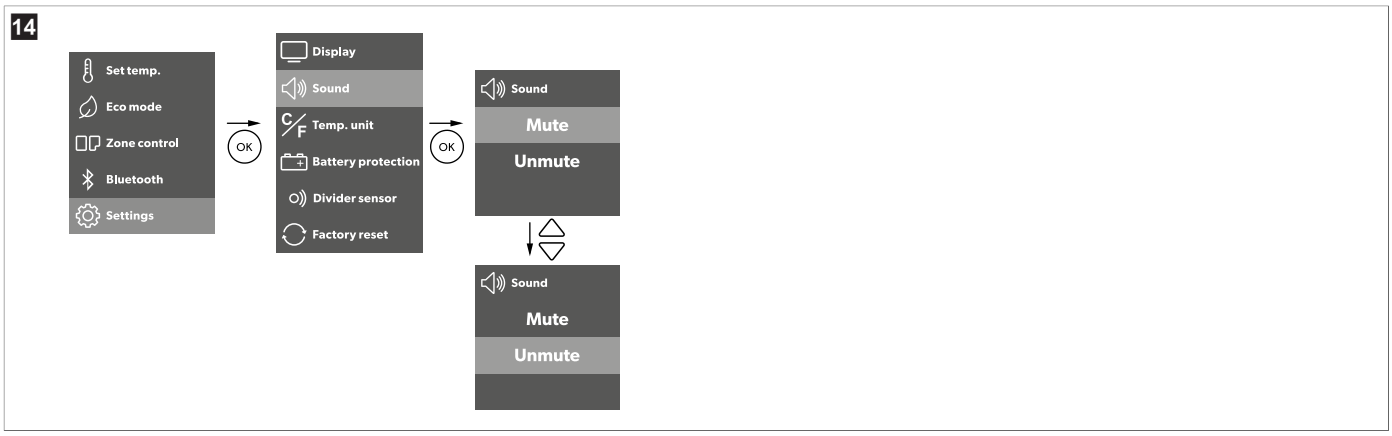

> Druk op OK om de gewenste instelling op te slaan.
> Druk op ↩ om naar het vorige menu te gaan zonder wijzigingen op te slaan.

10.8 De Eco-modus instellen

Wanneer de **Eco mode** is geactiveerd, worden hulpfuncties beperkt om de levensduur van de accu te verlengen. Dit heeft invloed op het temperatuurbereik en de accu-ontladingssnelheid van de C1-poort.

> Open het menu **Settings**.
> Schakel de **Eco mode** in of uit.

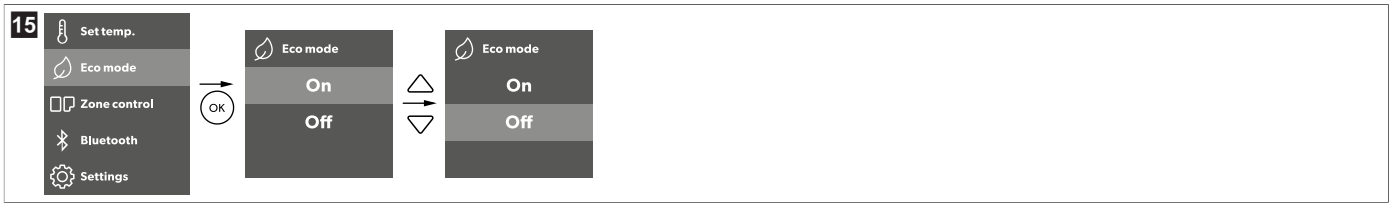

> Druk op OK om de gewenste instelling op te slaan.
> Druk op ↩ om naar het vorige menu te gaan zonder wijzigingen op te slaan.

10.9 Temperatuur instellen

Eén zone

> Stel de temperatuur in zoals afgebeeld.

> Druk op OK om de gewenste instelling op te slaan.
⌄ Bevestiging, wit nummer knippert drie keer.
> Druk op ↩ om naar het vorige menu te gaan zonder wijzigingen op te slaan.

Twee zones

> Stel de temperatuur in zoals afgebeeld.

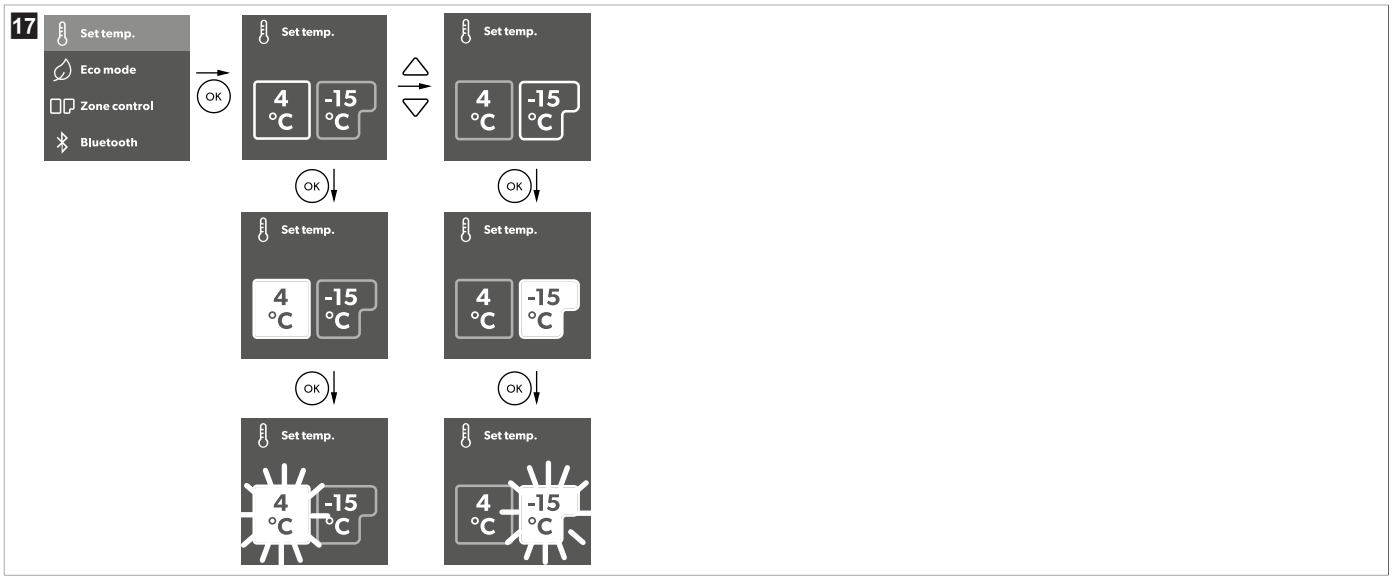

> Druk op OK om de gewenste instelling op te slaan.
⌄ Bevestiging, wit nummer knippert drie keer.
> Druk op ↩ om naar het vorige menu te gaan zonder wijzigingen op te slaan.

Temperatuureenheid instellen

> Selecteer de temperatuureenheid zoals afgebeeld.

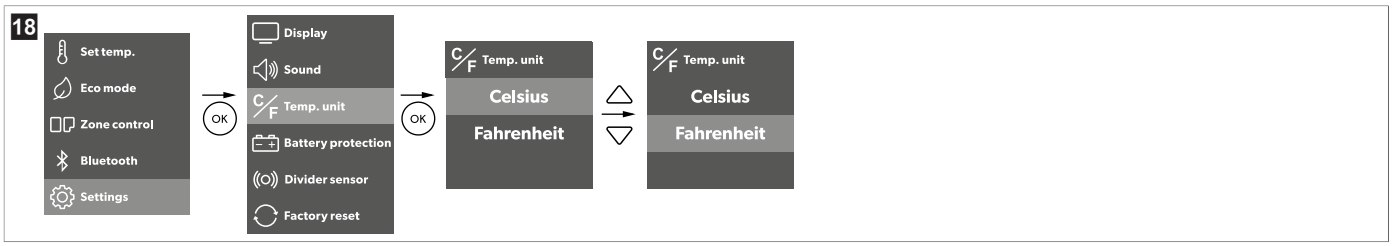

> Druk op OK om de gewenste instelling op te slaan.
> Druk op ↩ om naar het vorige menu te gaan zonder wijzigingen op te slaan.

10.10 Bluetooth™ instellen

› Stel Bluetooth™ in zoals afgebeeld.

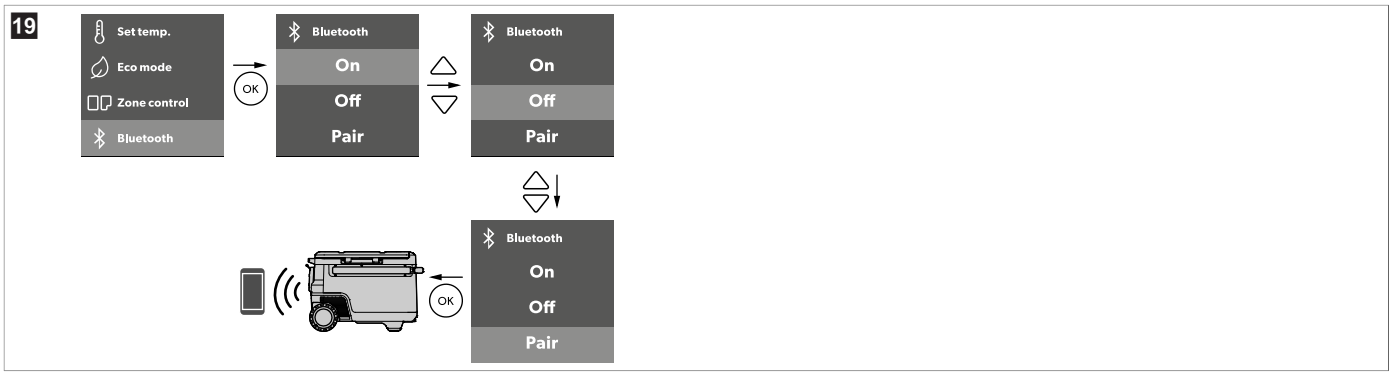

› Druk op OK om het benodigde menu te selecteren.

› Druk op ↩ om naar het vorige menu te gaan zonder wijzigingen op te slaan.

10.11 Een verdeler toevoegen

› Plaats de verdeler zoals afgebeeld.

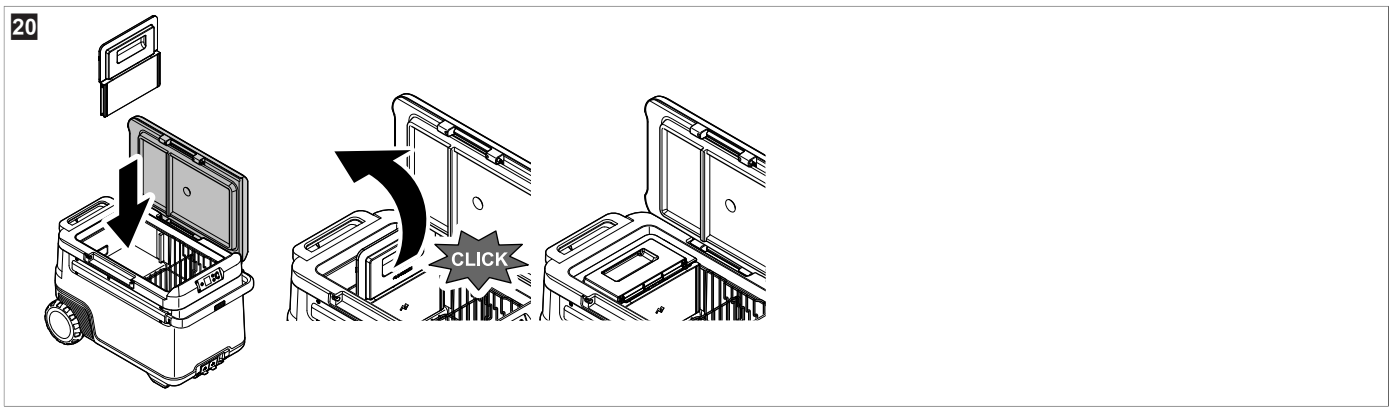

INSTRUCTIE Wanneer de voeding is aangesloten en de verdeler is geplaatst, verschijnt de gebruikersinterface automatisch.

› Selecteer de gewenste modus.

U moet een modus selecteren, anders zal het systeem de overschakeling van één zone naar twee zones niet voltooien.

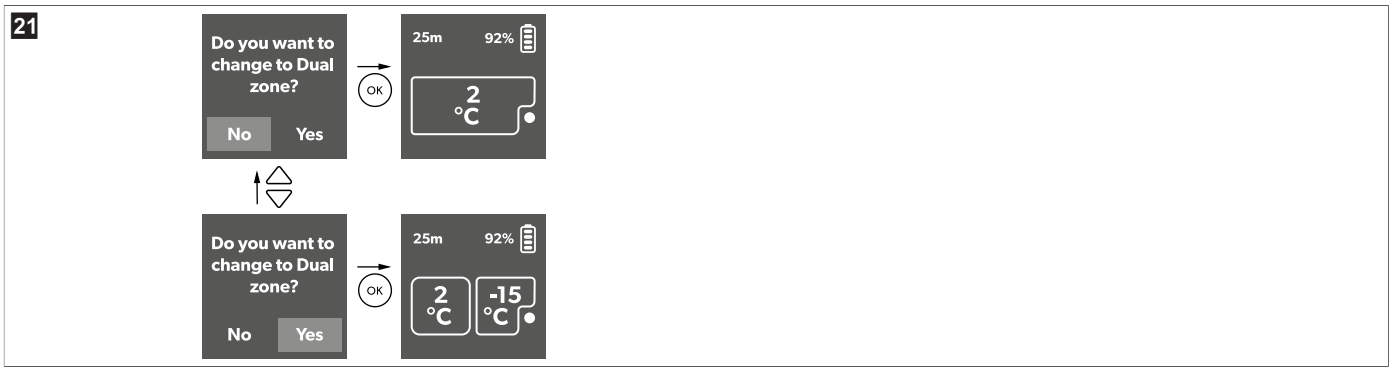

› Stel de verdelersensor in zoals afgebeeld.

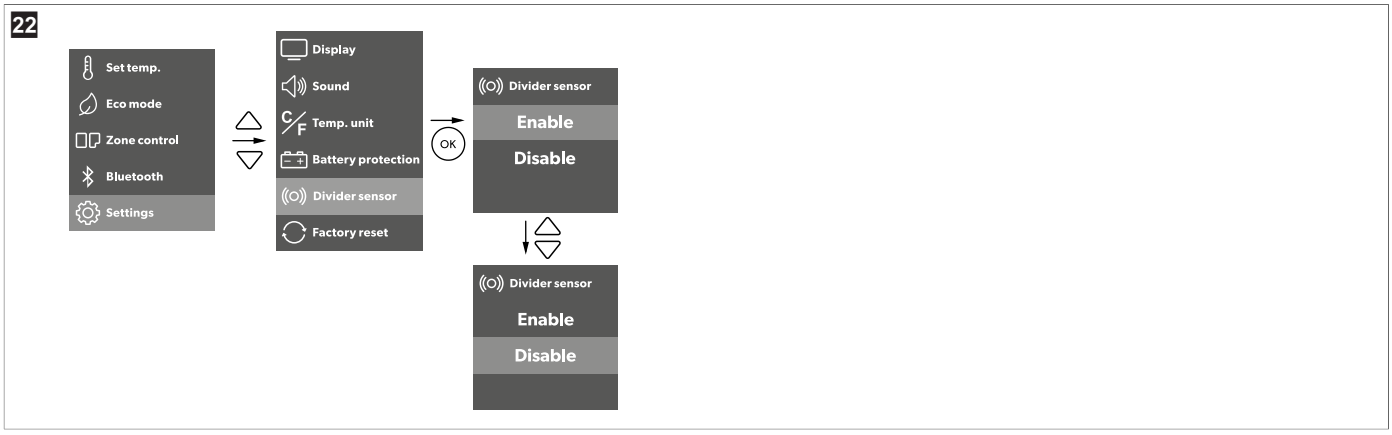

Als de sensor is ingeschakeld, werkt het koeltoestel automatisch in de modus voor één zone of twee zones. Als de sensor is uitgeschakeld, moet de gebruiker handmatig de gewenste modus selecteren (zie afb. 23 op pagina 135).

10.12 Een compartiment in- of uitschakelen

De zoneregeling is alleen beschikbaar wanneer de verdeler geïnstalleerd. Als de verdeler niet is geïnstalleerd, wordt de zoneregeling grijs weergegeven. Elke zone kan afzonderlijk worden geactiveerd of beide zones kunnen gelijktijdig worden geactiveerd.

› Activeer of deactiveer de zones zoals weergegeven.

10.13 Fabrieksinstellingen resetten

De resetfunctie wijzigt alle displaymenu's en app-velden in de oorspronkelijke fabrieksinstellingen.

› Herstel de fabrieksinstellingen van het apparaat zoals weergegeven.

10.14 Het koeltoestel ontdooien

Vocht kan vorst op de verdamper of in de binnenruimte van het koeltoestel vormen. Daardoor wordt het koelvermogen verminderd.

LET OP! Gevaar voor schade

› Gebruik nooit harde of scherpe voorwerpen om ijs te verwijderen of om vastgevroren objecten los te maken.

Ga als volgt te werk om het koeltoestel te ontdooien:

1. Neem de inhoud uit het koeltoestel.
2. Plaats de inhoud indien nodig in een ander koeltoestel om alles koel te houden.
3. Schakel het koeltoestel uit.
4. Laat het deksel geopend.
5. Verwijder het dooiwater.

10.15 Wisselstroom-zekering vervangen

GEVAAR! Gevaar voor elektrische schokken

› Ontkoppel de voeding en de aansluitkabel alvorens de toestelzekering te vervangen.

1. Ontkoppel de stroomvoorziening naar het toestel.

2. Verwijder de aansluitkabel.
3. Wrik de zekering (afb. 3 op pagina 126 **2**) los met een schroevendraaier.
4. Vervang de defecte glaszekering door een nieuwe zekering van hetzelfde type en met dezelfde waarde (snelle zekering 4 A, 250 V).
5. Druk de zekeringhouder weer in de behuizing.
6. Sluit de stroomvoorziening naar het toestel weer aan.

10.16 Gelijkstroomzekering vervangen

1. Ontkoppel de voeding naar het koeltoestel.
2. Wrik het zekeringdeksel (afb. 3 op pagina 126 **3**) los met een schroevendraaier.
3. Draai het zekeringdeksel om en gebruik de haak om de defecte steekzekering te verwijderen.
4. Plaats een nieuwe zekering van hetzelfde type en dezelfde stroomwaarde (15 A).
5. Breng het zekeringdeksel weer aan.
6. Sluit de stroomvoorziening naar het koeltoestel weer aan.

10.17 Zekering van gelijkstroomstekker vervangen

› Vervang de defecte zekering 15 A door een nieuwe zekering 15 A van hetzelfde type en dezelfde stroomwaarde zoals afgebeeld.

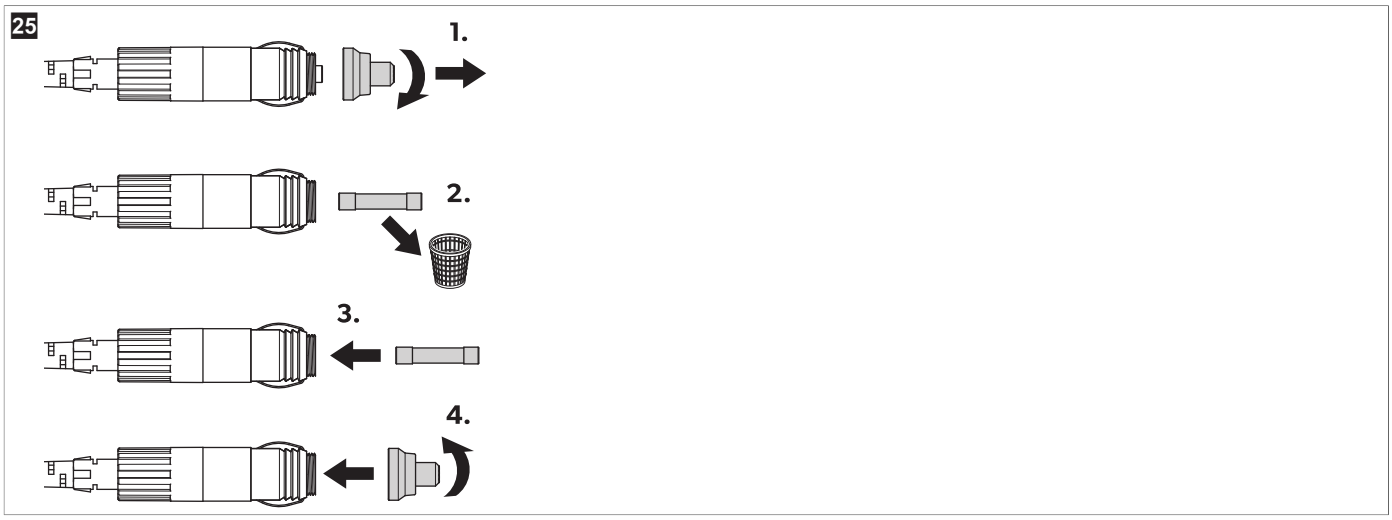

10.18 Lichtprintplaat vervangen

LET OP! Gevaar voor schade

› Om gevaar te voorkomen mag de lichtbron uitsluitend worden vervangen door de fabrikant, diens klantenservice of gelijkwaardig bevoegd personeel.

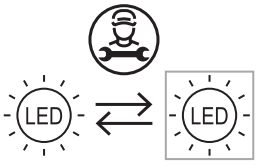

11 Reiniging en onderhoud

VOORZICHTIG! Gevaar voor elektrische schokken

› Zorg ervoor dat het koeltoestel is losgekoppeld van de voeding voordat u reinigings- of onderhoudswerkzaamheden uitvoert.

LET OP! Gevaar voor schade

› Reinig het koeltoestel nooit onder stromend water of in een vaatwasser.
› Gebruik geen schurende schoonmaakmiddelen of harde voorwerpen voor de reiniging.
› Reinig de elektrische aansluitklemmen (contactdozen of accuklemmen) niet met een vochtige doek.

> Reinig het toestel regelmatig vanbinnen en vanbuiten met een vochtige doek.

26

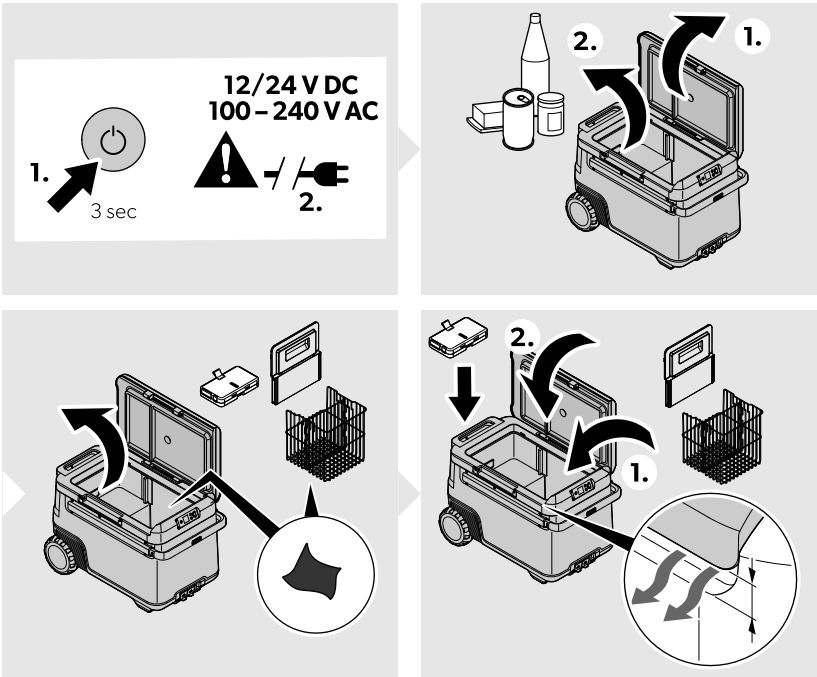

> Zorg ervoor dat de ventilatieopeningen van het koeltoestel vrij zijn van stof en vuil, zodat de warmte kan worden afgevoerd en het toestel niet beschadigd raakt.
> Verwijder de accu uit het koeltoestel wanneer het niet in gebruik is.
> Bewaar de accu zoals beschreven in het hoofdstuk "Opslag" van de gebruiksaanwijzing van de Recon-accu (Bijbehorende documenten op pagina 122).

12 Problemen oplossen

Fout	Mogelijke oorzaak	Voorstel tot oplossing
Het toestel werkt niet (gelijkstroommodus, ontsteking aan).	Er is geen spanning herkend aan de gelijkstroomuitgang.	> In de meeste voertuigen moet het contact worden ingeschakeld om de gelijkstroomuitgang te activeren.
	De gelijkstroomuitgang is vervuild. Dit heeft een slecht elektrisch contact tot gevolg.	> Als de stekker van uw apparaat in de gelijkstroomuitgang zeer heet wordt, moet ofwel de gelijkstroomuitgang worden gereinigd of is de stekker niet correct in elkaar gezet.
	De zekering van de gelijkstroomstekker is doorgebrand.	> Vervang de defecte zekering in de gelijkstroomstekker, zie Zekering van gelijkstroomstekker vervangen op pagina 136.
	De gelijkstroomzekering van het toestel is doorgebrand.	> Vervang de gelijkstroomzekering van het toestel, zie Gelijkstroomzekering vervangen op pagina 136.
	De voertuigzekering is doorgebrand.	> Vervang de gelijkstroom-uitgangszekering van het voertuig. Raadpleeg de bedieningshandleiding van uw voertuig.
Het toestel werkt niet (wisselstroommodus).	Op de wisselstroomstekker staat geen spanning.	> Probeer een andere uitgang.
	De wisselstroomzekering van het toestel werd geactiveerd.	> Vervang de wisselstroomzekering van het toestel, zie Wisselstroom-zekering vervangen op pagina 135
	De geïntegreerde wisselstroomadapter is defect.	> De reparatie kan alleen door een geautoriseerd servicebedrijf uitgevoerd worden.

Fout	Mogelijke oorzaak	Voorstel tot oplossing
Het display reageert niet op toetsaanslagen.	Het display is vergrendeld.	> Ontgrendel het display, zie Display vergrendelen/ontgrendelen op pagina 131.
De app kan het toestel niet bedienen.	Bluetooth is niet verbonden.	> Open de Bluetooth-instellingen. > Zoek de bestaande Bluetooth-verbinding die begint met "MC". > Verwijder de verbinding. > Koppel de koelbox opnieuw.
Het display toont een waarschuwingsbericht of een waarschuwingscode.	—	> Zie Waarschuwingsberichten op pagina 138, Foutcodes op pagina 139.
Als de "verdelersensor" is ingesteld op "Inschakelen": 1. Het koeltoestel kan niet automatisch naar twee zones gaan als de gebruiker de verdeler inbrengt. 2. Het koeltoestel kan niet automatisch naar één zone gaan als de gebruiker de verdeler verwijdert.	Sensor van verdeler is defect	> Stel de verdelersensor in op "Uitschakelen" om over te schakelen naar handmatige bediening. Als dit het geval is, selecteert u verschillende zones via "zoneregeling". Om de volledige functionaliteit te herstellen en een optimale gebruikerservaring te garanderen, moet de verdelersensor worden geïnspecteerd en gerepareerd door een erkend reparatiecentrum.
	Display of regeling defect	> Inspectie door geautoriseerd reparatiecentrum vereist.
Lekkende accu		> Stop onmiddellijk met het gebruik van het product. > Raak de lekkende vloeistof niet aan. > Verwijder de accu indien mogelijk voorzichtig. **VOORZICHTIG! Letselgevaar** > Draag handschoenen. Draag handschoenen. > Plaats de accu in een veilige, niet-ontvlambare container. > Verwijder de accu via een erkend inzamelpunt voor recycling of gevaarlijk afval. > Gooi de accu niet bij het huishoudelijk afval. > Gebruik de accu niet opnieuw en repareer deze niet.

12.1 Waarschuwingsberichten

Waarschuwingsbericht	Beschrijving	Mogelijke oorzaak	Voorgestelde oplossing
Deksel open	Deksel open langer dan 3 min	Deksel niet volledig vergrendeld	Zorg ervoor dat het deksel volledig is vergrendeld.
		Interne fout	Inspectie door een erkend reparatiecentrum vereist.
Lage DC-spanning	Het toestel werkt niet meer op gelijkstroom vanwege een lage spanning van de externe voeding	Voedingsspanning onvoldoende	Controleer de spanningsdaling van accu naar stroomuitgang en verhoog indien nodig de draadmeter.
		Accuspanning te laag	Controleer de accu en laad hem indien nodig op.
		Accubeveiliging is te hoog ingesteld	Selecteer een lagere instelling voor de accubeveiliging.

Waarschuwingsbericht	Beschrijving	Mogelijke oorzaak	Voorgestelde oplossing
Hoge DC-spanning	Het toestel werkt niet meer op gelijkstroom als gevolg van uitzonderlijk hoge spanning > 31,5 V van de externe voeding	Verkeerde specificatie van de gelijkstroomvoedingsspanning	Zorg ervoor dat de specificatie van de gelijkstroomvoedingsspanning overeenkomt met het beoordelingslabel.
		Verkeerde voedingsspanning	Gelijkstroomvoeding controleren en repareren of vervangen indien defect.
		Interne fout	Inspectie door een erkend reparatiecentrum vereist.
Regeling oververhit	Regeling temperatuur te hoog	Hoge omgevingstemperatuur, ventilatieopening geblokkeerd of onvoldoende vrije ruimte, interne storing	• Schakel het toestel ten minste 30 min uit, of ga naar een koelere locatie. • Herstart • Maak de openingen vrij, inspectie door geautoriseerd reparatiecentrum vereist.
Interne accu bijna leeg SOC	SOC van accu is bijna leeg, maar bereikt 0 % nog niet	SOC van accu is bijna leeg	Laad de accu op.
Hoge temperatuur interne accu	Recon-accu overtemperatuur	Oververhittingsbeveiliging van de accu is geactiveerd.	Stop met het opladen of ontladen van het toestel totdat dit is afgekoeld.

12.2 Foutcodes

Foutcode	Fout	Mogelijke oorzaak	Voorgestelde oplossing
!ERROR 01	NTC circuit onderbroken SZ & DZ GROOT	Interne fout	Inspectie door geautoriseerd reparatiecentrum vereist
!ERROR 02	NTC kortsluiting SZ & DZ GROOT		
!ERROR 11	NTC circuit onderbroken SZ & DZ KLEIN		
!ERROR 12	NTC kortsluiting SZ & DZ KLEIN		
!ERROR 03	Communicatiefout		Schakel het toestel ten minste 1 min uit en start het vervolgens opnieuw op. Als het probleem blijft bestaan, is inspectie door een geautoriseerd reparatiecentrum vereist.
!ERROR 09	Ventiel defect		
!ERROR 32	Ventilator defect		Schakel het toestel ten minste 5 min uit en start het vervolgens opnieuw op. Als het probleem blijft bestaan, is inspectie door een geautoriseerd reparatiecentrum vereist.
!ERROR 33	Compressor start niet		
!ERROR 34	Toerental compressor laag	• Hoge omgevingstemperatuur • Ontluchtingsopening geblokkeerd of onvoldoende vrije ruimte • Interne fout	• Schakel het toestel ten minste 30 min uit, of ga naar een koelere locatie en start het vervolgens opnieuw op. • Maak de ventilatieopeningen schoon • Inspectie door geautoriseerd reparatiecentrum vereist
!ERROR 20	Accustoring	Interne fout	Lees de gebruiksaanwijzing van Recon-accu, zie Bijbehorende documenten op pagina 122.

13 Garantie

De wettelijke garantieperiode is van toepassing. Als het product defect is, neem dan contact op met de vestiging van de fabrikant in uw land (zie dometic.com/dealer) of uw verkoper.

Stuur voor de afhandeling van reparaties of garantie de volgende documenten mee:

- Een kopie van de factuur met datum van aankoop
- De reden voor de claim of een beschrijving van de fout

Houd er rekening mee dat eigenmachtige of niet-professionele reparatie gevolgen voor de veiligheid kan hebben en dat de garantie hierdoor kan komen te vervallen.

14 Verwijdering

WAARSCHUWING! Gevaar voor insluiting van kinderen

› Voor het afvoeren van uw oude product:
  - Demonteer de deksel.
  - Laat de manden op hun plek zodat kinderen er niet kunnen inklimmen.

Verpakkingsmateriaal recyclen: Gooi het verpakkingsmateriaal indien mogelijk altijd in recyclingafvalbakken. Deze scheiding is noodzakelijk, omdat verpakkingsmateriaal een waardevolle hulpbron is en onjuiste verwijdering gevolgen kan hebben voor de gezondheid en het milieu.

De doorgekruiste afvalbak geeft aan dat het product een elektrisch of elektronisch apparaat is of accu's bevat en apart moet worden ingezameld voor de juiste verwerking, terugwinning en recycling. **De consument is wettelijk verplicht om elektrische of elektronische apparatuur, accu's en oplaadbare accu's op de juiste wijze af te voeren, gescheiden van het huisvuil!**

Deze scheiding is noodzakelijk omdat accu's en elektrische apparaten waardevolle hulpbronnen zijn en stoffen kunnen bevatten die schadelijk zijn voor mens en milieu.

Om het product definitief af te voeren, kunt u bij het dichtstbijzijnde afvalverwerkingsbedrijf of uw dealer naar de betreffende afvoervoorschriften vragen.

Het product en de accu's kunnen gratis worden afgevoerd.

Verwijder alle accu's en oplaadbare accu's voordat u dit product recyclet.

Accu's die meer dan 0,002 % cadmium of meer dan 0,004 % lood bevatten, zijn gemarkeerd met het chemische symbool voor het betreffende metaal: Cd of Pb.

15 Technische gegevens

INSTRUCTIE Het temperatuurbereik voor de kleine zone verandert op basis van de temperatuur die in de grote zone is geselecteerd. Als het grote compartiment bijvoorbeeld – 15 °C is, moet het kleine compartiment op of onder 3 °C blijven.

INSTRUCTIE De minimumtemperatuur die in “koelcapaciteit” wordt aangegeven, kan worden bereikt indien de omgevingstemperatuur hoger is dan 32 °C.

	Recon CF 47DZW
Aansluitspanning	12 V⎓ / 24 V⎓ 100 V~ … 240 V~
Nominale stroom	12 V⎓: 10,5 A 24 V⎓: 5,2 A 100 V~: 1,4 A 240 V~: 0,58 A
Koelvermogen	– 22 °C … 20 °C
Klimaatklasse	N/T
Totaal volume zonder verdeler	47 L
Totaal volume met verdeler	45 L
Koelmiddel	R600a
Hoeveelheid koelmiddel	15 g

	Recon CF 47DZW
Frequentiebereik	Bluetooth®/BLE: 2400 MHz … 2483,5 MHz
RF-uitgangsvermogen	Bluetooth®: 11,23 dBm Bluetooth® LE: 11,23 dBm
Afmetingen B x H x L (inclusief hendels)	754 mm × 515 mm × 429 mm
Keuringscertificaten	CE E13

Hierbij verklaart Dometic Zhuhai Technology Co. Ltd. dat de radioapparatuur van het type Recon CF 47DZW voldoet aan de richtlijn 2014/53/EU. De volledige tekst van de EU-conformiteitsverklaring kan worden geraadpleegd op het volgende internetadres: documents.dometic.com
Meer informatie over het product is beschikbaar via de QR-code op het energielabel of op eprel.ec.europa.eu.

Dansk

1 Vigtige henvisninger....142
2 Forklaring af symboler....142
3 Relaterede dokumenter....142
4 Sikkerhedsanvisninger....142
5 Forklaring af symbolerne på apparatet....144
6 Leveringsomfang....144
7 Korrekt brug....145
8 Teknisk beskrivelse....145
9 Før første brug....146
10 Betjening....147
11 Rengøring og vedligeholdelse....155
12 Udbedring af fejl....156
13 Kommerciel garanti....158
14 Bortskaffelse....158
15 Tekniske data....159

1 Vigtige henvisninger

Læs og følg alle disse anvisninger, retningslinjer og advarsler i denne produktvejledning grundigt for at sikre, at du altid installerer, bruger og vedligeholder produktet korrekt. Disse anvisninger SKAL opbevares sammen med dette produkt.

Ved at benytte produktet bekræfter du hermed, at du har læst alle anvisninger, retningslinjer og advarsler grundigt, og at du forstår og er indforstået med de vilkår og betingelser, der er fastlagt heri. Du er indforstået med kun at bruge dette produkt til det beregnede formål og anvendelse i overensstemmelse med anvisningerne, retningslinjerne og advarslerne i denne produktvejledningen samt i overensstemmelse med alle de gældende love og forskrifter. Manglende læsning og ignorering af disse anvisninger og advarsler kan medføre kvæstelser på dig selv og andre, skade på dit produkt eller skade på anden ejendom i nærheden. Der tages forbehold for eventuelle ændringer og opdateringer af denne produktvejledning samt anvisningerne, retningslinjerne og advarslerne samt den tilhørende dokumentation. Se documents.dometic.com for de nyeste produktinformationer.

2 Forklaring af symboler

Et signalord vil identificere sikkerhedsmeddelelser og meddelelser om skade på ejendom og vil også angive graden eller niveauet af farens alvor.

FARE!
- Angiver en farlig situation, som medfører dødsfald eller alvorlig kvæstelse, såfremt den ikke undgås.

ADVARSEL!
- Angiver en farlig situation, som kan medføre dødsfald eller alvorlig kvæstelse, såfremt den ikke undgås.

FORSIGTIG!
- Angiver en farlig situation, som kan medføre mindre eller lette kvæstelser, såfremt den ikke undgås.

VIGTIGT!
- Angiver en situation, som kan medføre materielle skader, såfremt den ikke undgås.

BEMÆRK Supplerende oplysninger om betjening af produktet.

3 Relaterede dokumenter

Du kan finde Recon-batteriets betjeningsvejledning online på qr.dometic.com/bgWno6.

4 Sikkerhedsanvisninger

FARE! Fare for elektrisk stød
- Hvis apparatet forsynes via elnettilslutningen, skal du sikre, at strømforsyningen har en FI-afbryder, et fejlstrømsrelæ eller en jordfejlsafbryder (HFI). Installation, især i potentielt fugtige områder, skal udføres i overensstemmelse med alle gældende installationsforskrifter.
- Tag aldrig fat i uisolerede kabler med bare hænder. Dette gælder frem for alt ved tilslutning til vekselstrømnettet.
- Kontrollér før ibrugtagning, at strømkablet og stikket er tørre.

ADVARSEL! Eksplosionsfare
- Opbevar ikke eksplosive stoffer som f.eks. spraydåser med en brændbar drivgas i køleapparatet.

ADVARSEL! Fare for elektrisk stød

- Hvis køleapparatet har synlige beskadigelser, må det ikke tages i brug.
- Hvis køleapparatets strømkabel er beskadiget, skal det udskiftes med et egnet strømkabel eller modul, der fås fra producenten eller dennes servicerepræsentant med henblik på at undgå en sikkerhedsrisiko.
- Reparationer på dette køleapparat må kun foretages af fagfolk. Ukorrekte reparationer kan medføre betydelige farer.
- Sæt apparatet i stikdåser, der sikrer en korrekt forbindelse, især når apparatet skal forbindes med jord.

ADVARSEL! Brandfare

- Når køleapparatet placeres, skal det sikres, at strømledningen ikke sidder i klemme eller beskadiges.
- Placér ikke flere bærbare stikdåser eller bærbare strømforsyninger i bagved apparatet.
- Ved en beskadigelse af kølemiddelkredsløbet:
  - Hold åbne flammer og eventuelle antændingskilder væk fra køleapparatet.
  - Sørg for at udlufte rummet godt.
  - Sluk køleapparatet.
- For køleapparater med brændbart kølemiddel: Kølemiddelkredsløbet indeholder en lille mængde miljøvenligt men brændbart kølemiddel. Kølemidlet skader ikke ozonlaget og det bidrager ikke til at øge drivhuseffekten. Alle lækkede kølemidler kan antændes.
- For at mindske risikoen for brand må vedligeholdelse kun udføres af en autoriseret serviceperson.
- Hold ventilationsåbningerne på apparathuset eller i indbygningskonstruktionerne fri for forhindringer.
- Anvend ikke mekaniske genstande eller andre midler til at accelerere afrimningen, medmindre producenten anbefaler dem hertil.
- Kølekredsløbet må ikke åbnes eller beskadiges.
- Anvend ikke elektriske apparater i køleskabet, undtagen hvis producenten anbefaler disse apparater hertil.
- Udsæt ikke apparatet eller batteriet for for høj temperatur.

ADVARSEL! Sundhedsfare

- **For den Europæiske Union, Storbritannien og Tyrkiet:** Dette apparat kan anvendes af børn, der er fyldt 8 år og personer med nedsatte fysiske, sensoriske eller mentale evner eller manglende erfaring eller viden, hvis de er under opsyn eller er blevet instrueret i sikker brug af apparatet og forstår de involverede farer. **For alle andre regioner:** Dette apparat er ikke beregnet til at blive anvendt af personer (inkl. børn) med nedsatte fysiske, sensoriske eller mentale evner eller manglende erfaring eller viden, medmindre der er sørget for passende opsyn eller udførlig vejledning i brugen af apparatet fra en person, der er ansvarlig for deres sikkerhed.
- Børn i alderen fra 3 til 8 år må fylde og tømme køleapparater.
- Børn skal overvåges for at sikre, at de ikke leger med apparatet.
- Rengøring og vedligeholdelse må ikke udføres af børn uden opsyn.

FORSIGTIG! Fare for elektrisk stød

- Kontrollér, at strømkablet og stikket er tørre, før køleapparatet startes.
- Afbryd køleapparatet fra strømforsyningen
  - Før hver rengøring og vedligeholdelse
  - Efter hver brug
- Vær opmærksom på risikoen for at klemmerne på det batteridrevne apparat eller batteriet kortsluttes af metalgenstande.

FORSIGTIG! Sundhedsfare

- Følg disse anvisninger for at undgå, at maden bliver fordærvet:
  - Kontrollér, om køleapparatets kølekapacitet svarer til kravene for de fødevarer, der skal køles.
  - Fødevarer må kun opbevares i original emballage eller egnede beholdere.
  - Hvis køleapparatet er åbnet i længere tid ad gangen, kan temperaturen stige betydeligt i apparatets rum.
  - Rengør regelmæssigt overflader, som kan komme i kontakt med fødevarer og tilgængelige afløbssystemer.
- Hvis køleapparatet er tomt i længere tid:
  - Sluk køleapparatet.
  - Afrim køleapparatet.
  - Rengør og tør køleapparatet.
  - Lad låget være åbent for at forhindre, at der dannes mug inden i køleapparatet.

VIGTIGT! Fare for beskadigelse

- Kontroller, at spændingsangivelsen på typemærkaten svarer til den for energiforsyningen.
- Tilslut kun køleapparatet på følgende måde:
  - Med jævnstrømstilslutningskablet til en jævnstrømsforsyning i køretøjet
  - Med vekselstrømstilslutningskablet til en vekselstrømsforsyning
- Træk aldrig stikket ud af stikdåsen med kablet.
- Hvis køleapparatet er tilsluttet jævnstrøm, skal du koble køleapparatet og andre elektriske apparater fra batteriet, før du tilslutter en hurtigoplader.

- Hvis køleapparatet er tilsluttet jævnstrøm, skal du frakoble køleapparatet eller slukke det, når du slukker motoren. Ellers kan batteriet blive afladet.
- Køleapparatet er ikke egnet til transport af ætsende materialer eller materialer, der indeholder opløsningsmidler.
- Køleapparatets isolering indeholder brændbar cyklopentan og kræver specielle bortskaffelsesprocedurer. Aflevér køleapparatet på genbrugsstationen ved afslutningen af dets levetid.
- Placer ikke køleapparatet i nærheden af åben ild eller andre varmekilder såsom varmeapparater, direkte sollys, gasovne og lignende).
- **Risiko for overophedning!** Sørg for at der altid er mindst 50 mm ventilation på alle sider af køleapparatet. Hold ventilationsområdet frit for genstande, som kan hindre luftstrømmen til kølekomponenterne. Placér og brug ikke køleapparatet i lukkede rum eller områder uden eller med minimal luftstrøm.
- Fyld ikke is eller væsker i den indvendige beholder.
- Dyp aldrig køleapparatet i vand.
- Beskyt køleapparatet og kablerne mod varme og fugtighed.
- Køleapparatet må ikke udsættes for regn.

BEMÆRK Risiko for batteriafladning
Køleapparatet har en batteribeskyttelsesfunktion, der kan hjælpe med at reducere risikoen for at aflade køretøjets startbatteri. Risikoen for batteriafladning varierer afhængigt af køretøjets batteritilstand, installation og brug.

- Hvis køretøjets motor vil forblive slukket i en længere periode, skal du slukke køleapparatet eller slukke for den fra et passende forsyningsbatterisystem.

5 Forklaring af symbolerne på apparatet

Advarsel! Risiko for brand. Brændbare materialer.

Kun USA/Canada. Advarsel! Risiko for brand. Brændbare materialer.

Advarsel! Risiko for beskadigelse eller funktionsfejl forårsaget af fugt.
Skal holdes væk fra regn.

6 Leveringsomfang

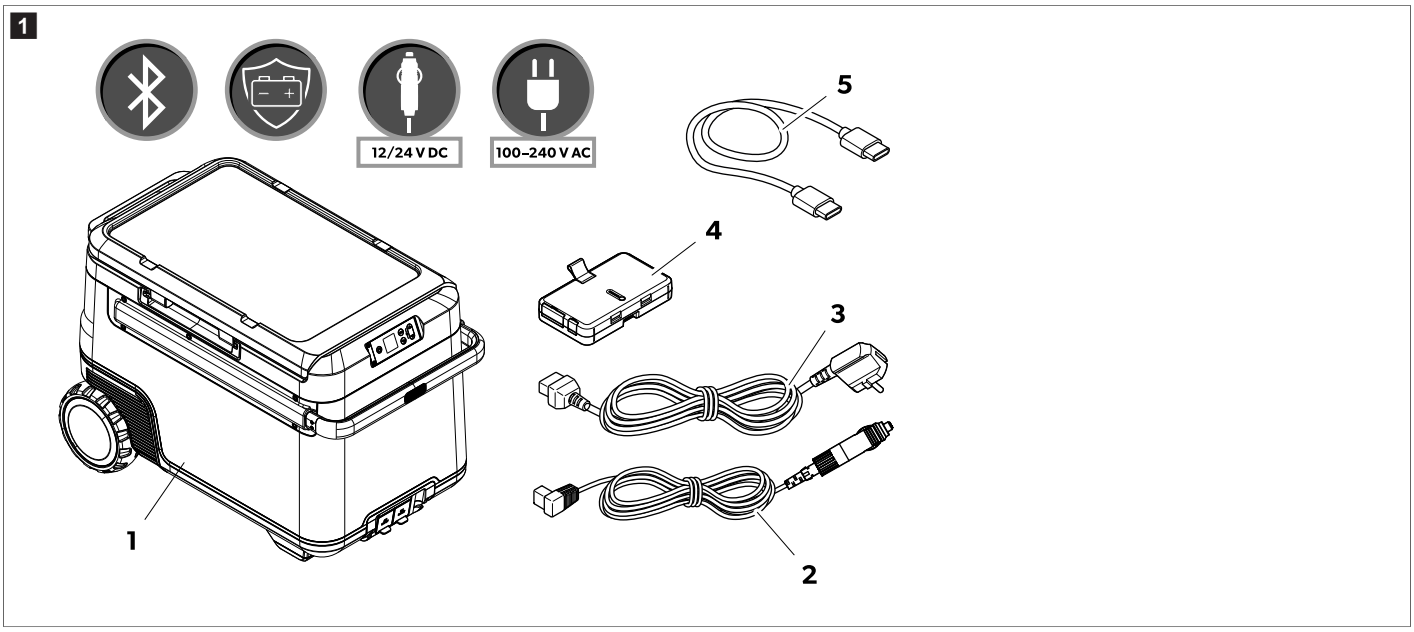

Position på fig. 1 på side 144	Antal	Beskrivelse
1	1	Kompressor-køleboks
2	1	Jævnstrømstilslutningskabel
3	2	Vekselstrømstilslutningskabel
4	1	Recon batteri

Position på fig. 1 på side 144	Antal	Beskrivelse
5	1	USB-C til USB-C tilslutningskabel

7 Korrekt brug

Køleapparatet er egnet til at køle fødevarer. Køleapparatet er også egnet til brug i køretøjer.

Køleapparatet er beregnet til at blive tilsluttet til en jævnstrømsforsyningsstikdåse (køretøj eller båd), jævnstrømsforsyningsbatteri eller Recon-batteri, eller en vekselstrømsforsyning.

Køleapparatet er egnet til camping eller andre lignende rekreative formål.

Køleapparatet er beregnet til at blive anvendt i husholdningen og til lignende anvendelser såsom:

- Personalekøkkener i butikker, kontorer og andre arbejdsomgivelser
- Bondegårde
- Kunder på hoteller, moteller og andre typer boligomgivelser
- Bed-and-breakfast-pensioner
- Catering og lignende anvendelse inden for non-retail

Dette produkt er kun egnet til dets beregnede formål og anvendelse i overensstemmelse med disse anvisninger.

Denne vejledning giver dig oplysninger om, hvad der er nødvendigt med henblik på en korrekt montering og/eller drift af produktet. Dårlig montering og/eller ukorrekt drift eller vedligeholdelse medfører utilstrækkelig ydeevne og mulige fejl.

Producenten påtager sig intet ansvar for kvæstelser eller skader i forbindelse med produktet, der skyldes:

- ukorrekt montering eller forbindelse inklusive for høj spænding
- ukorrekt vedligeholdelse eller brug af uoriginale reservedele, der ikke stammer fra producenten
- ændringer på produktet uden udtrykkelig tilladelse fra producenten
- brug til andre formål end dem, der er beskrevet i vejledningen

Dometic forbeholder sig ret til at ændre produktets udseende og produktspecifikationer.

8 Teknisk beskrivelse

Køleapparatet har et aftageligt $LiFePO_4$-batteri og kan fungere uden en ekstern strømkilde. Apparatet har to rum med separat temperaturstyring.

Brugere kan overvåge og justere køleapparatet via en mobilapp med Bluetooth®-forbindelse.

8.1 Betjenings- og visningselementer

Betjeningspanel (fig. 2 på side 145)

Position på fig. 2 på side 145	Beskrivelse	Forklaring
1	Tænd/sluk-knap	Tænder køleapparatet, når der trykkes kortvarigt på knappen. Slukker køleapparatet, når der trykkes på knappen i tre sekunder.
2	Display	: Vekselstrømnet er tilsluttet **DC V**: Jævnstrømnet er tilsluttet : Displayet er låst, : Displayet er låst op, ❄: Displayet er i standbytilstand 92%: Batteriets ladetilstand Den tid, der vises i timer og minutter, angiver den resterende batteridriftstid.
3	**OK**-knap	Tryk på for at vælge eller at gemme den valgte værdi.

Position på fig. 2 på side 145	Beskrivelse	Forklaring
4	Knappen Tilbage	Vender tilbage til den forrige menu.
5	Navigationsknapper	Tryk på △ for at navigere op eller for at forøge den valgte værdi. Tryk på ▽ for at navigere ned eller for at reducere den valgte værdi. Tryk samtidigt på △ og ▽ i 3 s for at låse displayet eller låse det op.

Stiktilslutning (fig. 3 på side 146)

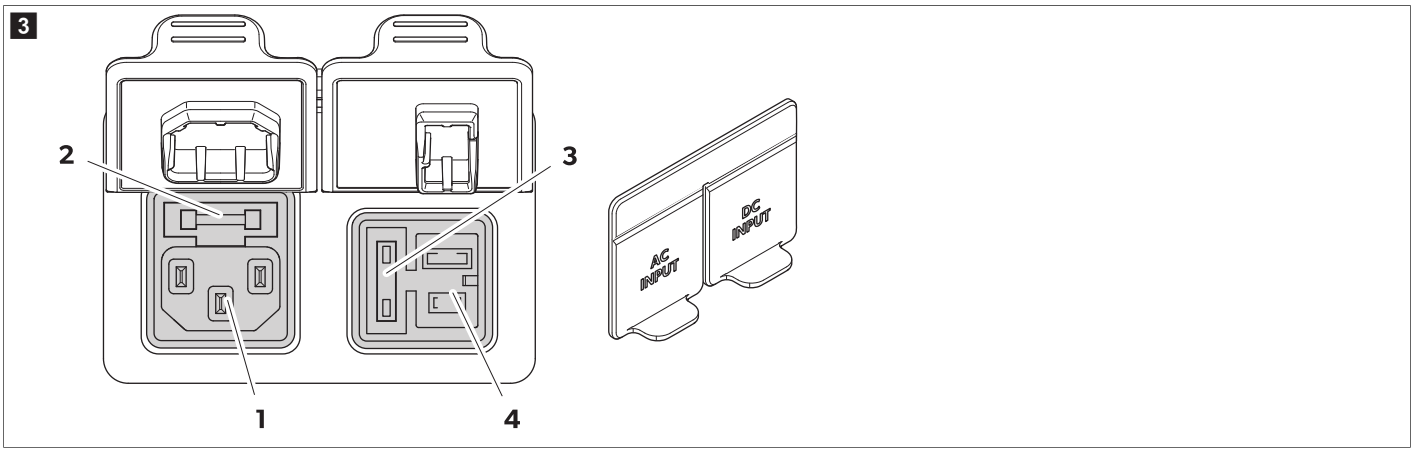

Position på fig. 3 på side 146	Beskrivelse
1	Tilslutningsbøsning til vekselspændingsforsyning
2	Vekselspændingssikringsholder
3	Jævnspændingssikringsafdækning
4	Tilslutningsbøsning til jævnspændingsforsyning

9 Før første brug

BEMÆRK Før køleapparatet tages i brug første gang, skal det af hygiejnehensyn rengøres indvendigt og udvendigt med en fugtig klud.

BEMÆRK Når der ikke er installeret noget batteri, skal du sørge for, at terminalen er beskyttet mod miljømæssige faktorer såsom vand og støv.

Opladning af batteriet

› **Oplad batteriet for at vække det fra nedlukningstilstand.**

Batteriet kan oplades på følgende måder:

- AC/DC-stik i køleapparatet
- USB-C 100 W hurtigopladning
- XT-60 DC-forbindelse direkte til batteriporte

> Tilslut batteriet til køleapparatet.

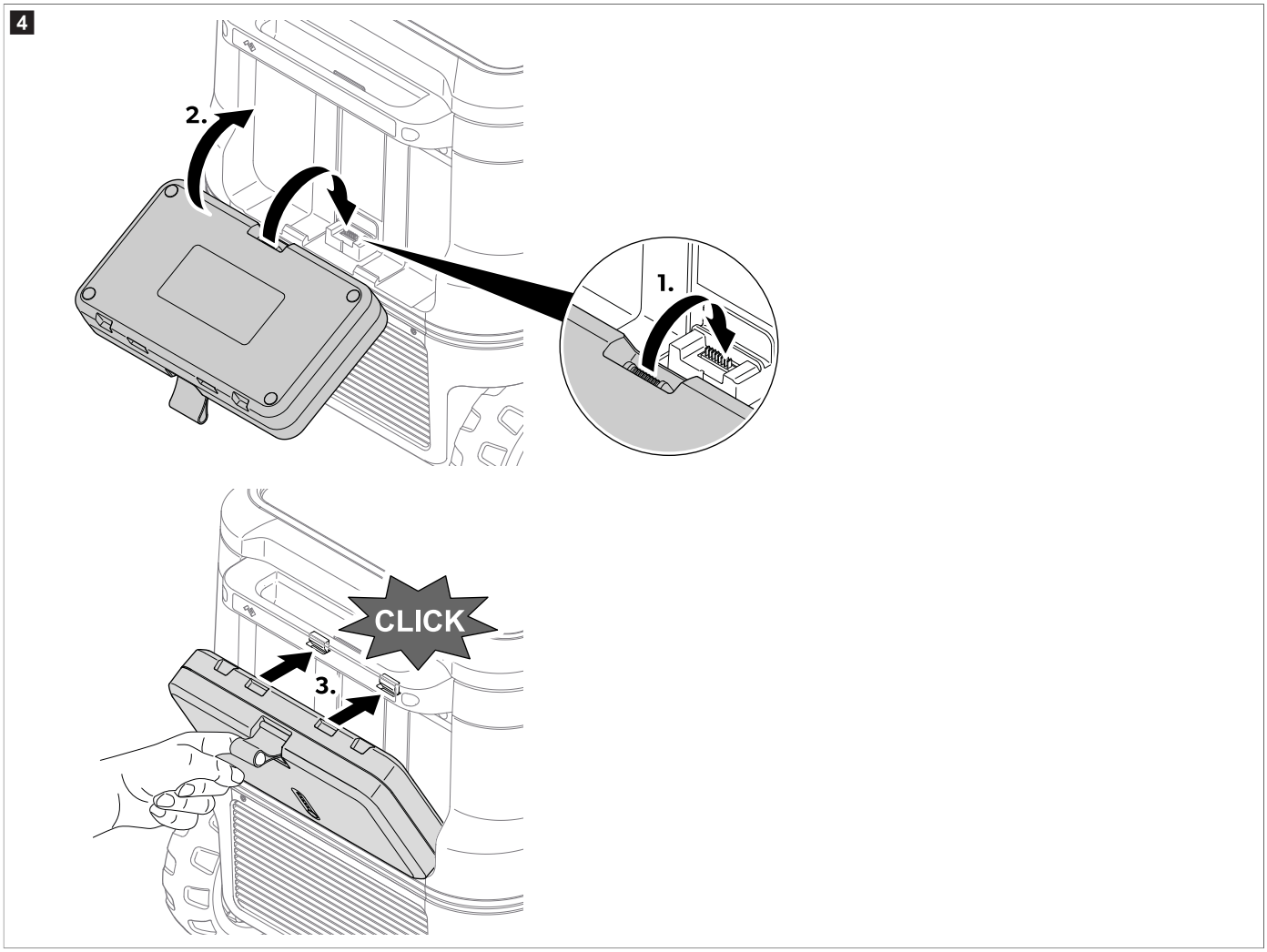

9.1 Undgå madspild

Vær opmærksom på følgende for at undgå fødevarespild:

> Hold temperaturudsving så lave som muligt. Åbn kun køleapparatet, så tit og så længe det er nødvendigt. Opbevar fødevarer, så luften stadig kan cirkulere godt.
> Justér temperaturen til fødevarernes mængde og type.
> Fødevarer kan nemt absorbere eller afgive lugt eller smag. Opbevar altid fødevarer tildækket eller i lukkede beholdere/flasker.

9.2 Energibesparelse

> Vælg et opstillingssted, der er godt ventileret og beskyttet mod sol.
> Hvis du ønsker at indstille en forøget energieffektivt og en begrænset kølekapacitet for køleapparatet, skal du benytte apparatets ECO-modus.
> Lad først varm mad afkøle, før du anbringer den i køleapparatet for at køle det ned.
> Åbn ikke køleapparatet hyppigere end nødvendigt.
> Lad ikke køleapparatet være åbent i længere tid end nødvendigt.
> Hvis køleapparatet har en kurv: Placér kurven i overensstemmelse med dens position ved leveringen for at opnå optimalt energiforbrug.
> Kontrollér regelmæssigt, at lågets tætning stadig passer rigtigt.
> Undgå unødigt lave temperaturer.

10 Betjening

10.1 Åbning og fjernelse af låget

10.1.1 Åbning af låget

1. Tag fat i håndtaget i enten højre eller venstre side.
2. Skub låsen udad for at låse låget op, se fig. 5 på side 148, **1** .
3. Træk låget til den modsatte side for at åbne det, se fig. 5 på side 148, **2** .

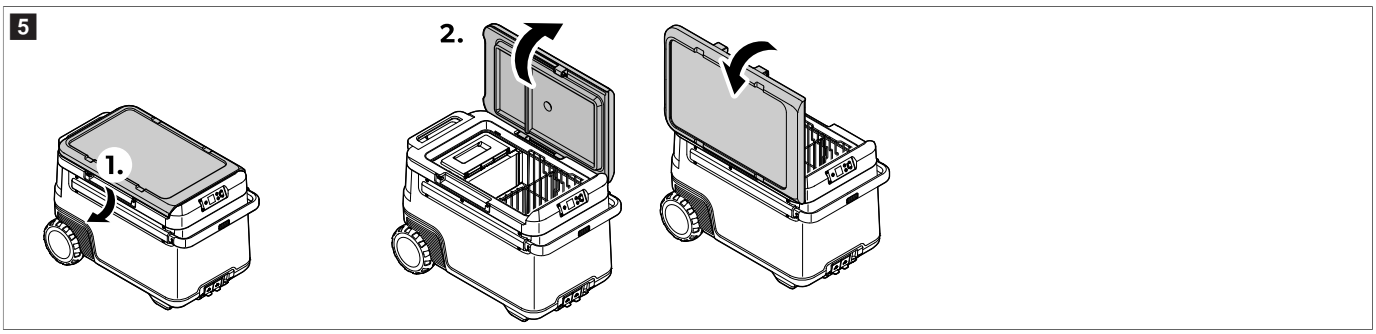

10.1.2 Fjernelse af låget

1. Tag fat i grebene på begge sider af låget.
2. Skub låsen udad for at låse låget op, se fig. 6 på side 148, **1** .
3. Løft låget, se fig. 6 på side 148, **2** .

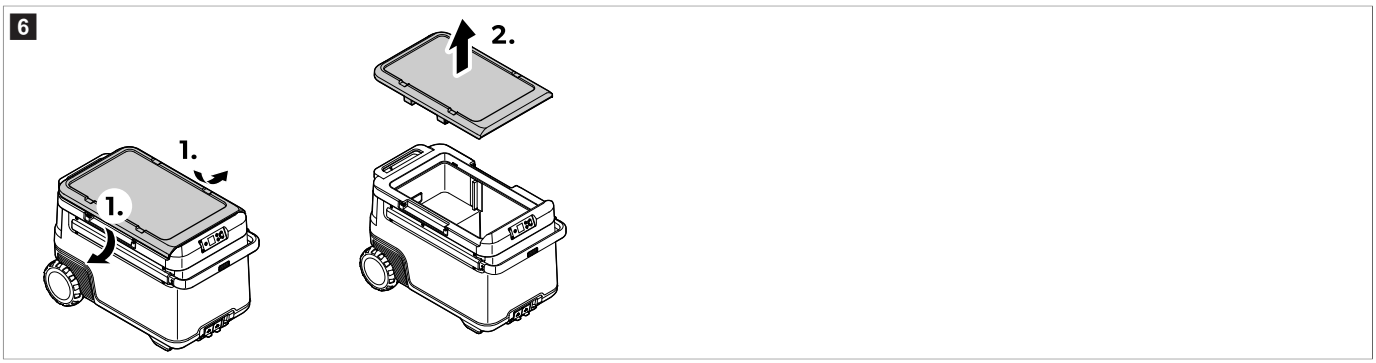

10.2 Tilslutning af køleapparatet

Tilslutning af en jævnstrømskilde

VIGTIGT! Fare for beskadigelse

› For at beskytte apparatet sidder der en sikring i stikket på det medfølgende jævnstrømskabel. Fjern **ikke** jævnstrømsstikket med sikring. Anvend kun det medfølgende jævnstrømskabel.

› Tilslut apparatet til jævnstrømskilden som vist.

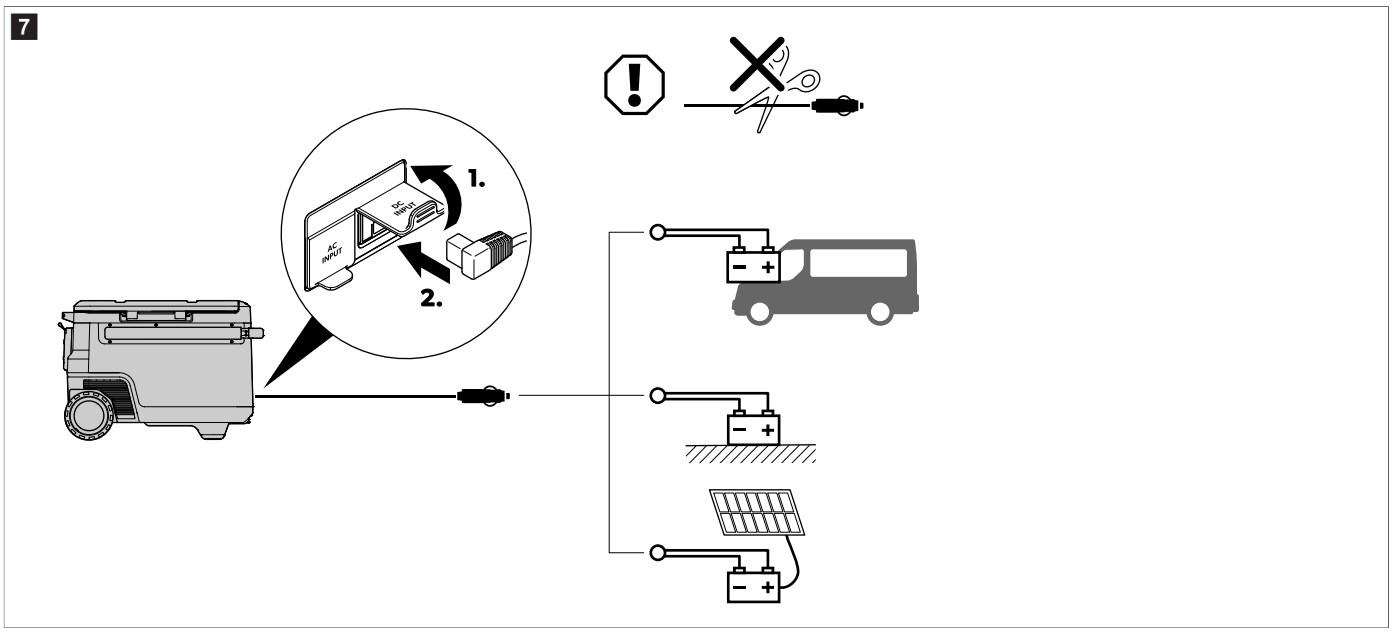

Tilslutning til et vekselstrømnet

FARE! Fare for elektrisk stød

› Berør aldrig stik og kontakter, når du har våde hænder eller står med fødderne i vand.

> Få råd hos en fagmand, hvis det er nødvendigt.

> Tilslut apparatet til en vekselstrømsforsyning som vist.

8

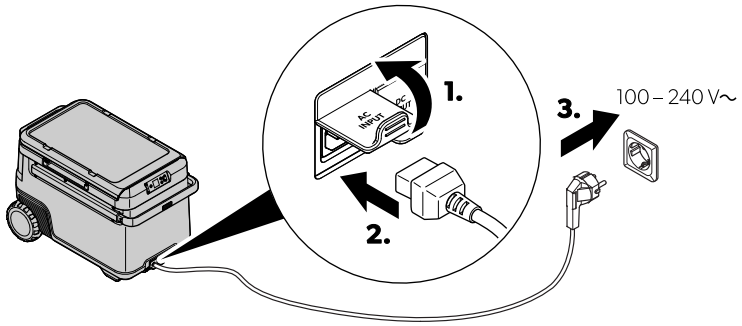

10.3 Anvendelse af batteriovervågningen

Køleapparatet er udstyret med batteriovervågning, der giver en 3-trins batteribeskyttelse. Batteribeskyttelsen forhindrer for kraftig afladning, når køleapparatet er tilsluttet til et køretøjs startbatteri, eller maksimerer brugen af et husbatteri.

Hvis køleapparatet anvendes, når køretøjets tænding er slået fra, frakobles køleapparatet automatisk, så snart forsyningsspændingen falder under et indstillet niveau. Køleapparatet tilkobles igen, når batteriet er opladet og gentilkoblingsspændingen nået.

VIGTIGT! Fare for beskadigelse

> Når det er frakoblet af batteriovervågningen, oplades batteriet ikke længere fuldstændigt. Undgå at starte flere gange eller at forsyne strømforbrugere uden længere opladningsfaser. Sørg for, at batteriet oplades igen.

BEMÆRK Hvis køleapparatet forsynes fra startbatteriet, skal batteriovervågningsmodusen "High" vælges. Hvis køleapparatet er tilsluttet til et forsyningsbatteri, er batteriovervågningsmodusen "Low" tilstrækkelig.

> Indstil batteriovervågningen som vist.

9

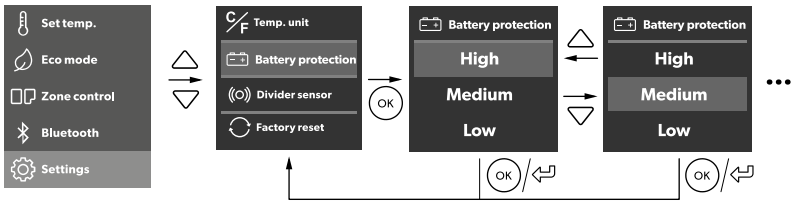

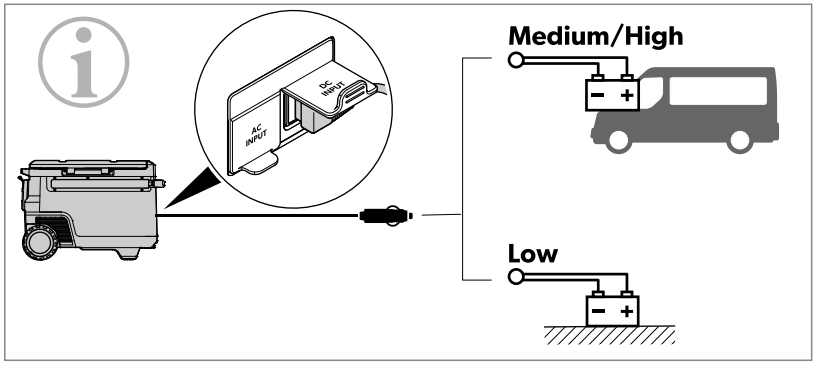

		Low	Medium	High
12 V	OFF	10.1 V	11.2 V	11.8 V
	ON	11.4 V	12.2 V	12.6 V
24 V	OFF	21.5 V	24.1 V	24.6 V
	ON	23.0 V	25.3 V	26.2 V

10.4 Anvendelse af displayet

Displaytilstande:

10

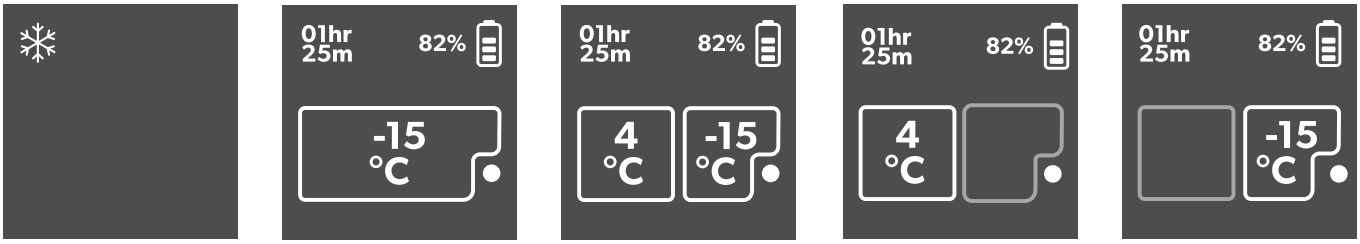

Artikel	Beskrivelse
A	Standby
B	Enkelt zone
C	Dobbeltzone
D	Kun stor zone
E	Kun lille zone

Oversigt over displayet:

11

Navigering gennem menuerne

Den fremhævede menu er valgt.

- Tryk på △ for at navigere op.
- Tryk på ▽ for at navigere ned.

Valg af en menu

- Tryk på OK for at vælge den påkrævede menu.

Ændring af indstillinger

Den fremhævede værdi eller indstilling er valgt.

- Tryk på △ for at forøge den valgte værdi eller for at vælge den forrige indstilling.
- Tryk på ▽ for at reducere den valgte værdi eller for at vælge den næste indstilling.

Tilbage til den forrige menu

- Tryk på ⮌ for at vende tilbage til den forrige menu uden at gemme.

10.5 Låsning/oplåsning af displayet

> Tryk samtidigt på △ og ▽ i 3 s for at låse displayet eller låse det op.

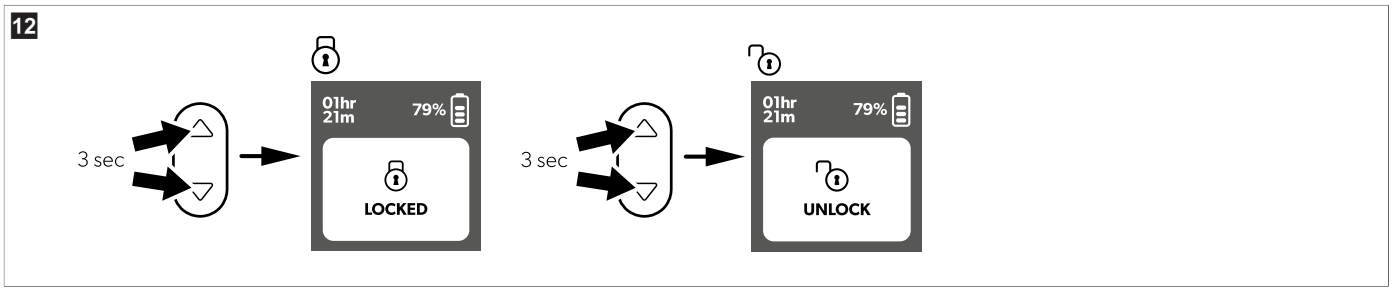

10.6 Indstil displayets lysstyrke og timeout

> Åbn menuen **Settings**.
> Indstil displayets lysstyrke og timeout som vist.

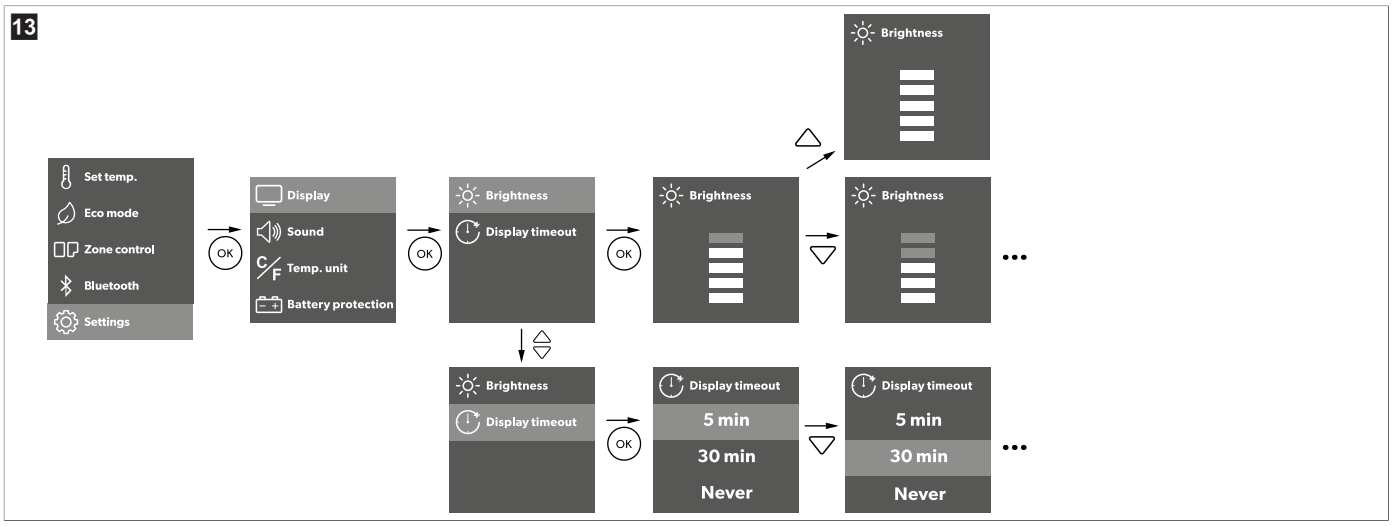

> Tryk på OK for at gemme den ønskede indstilling.
> Tryk på ⮌ for at vende tilbage til den forrige menu uden at gemme.

10.7 Indstilling af lyden

> Åbn menuen **Settings**.
> Vælg **Sound**.
> Vælg **Mute** eller **Unmute**.

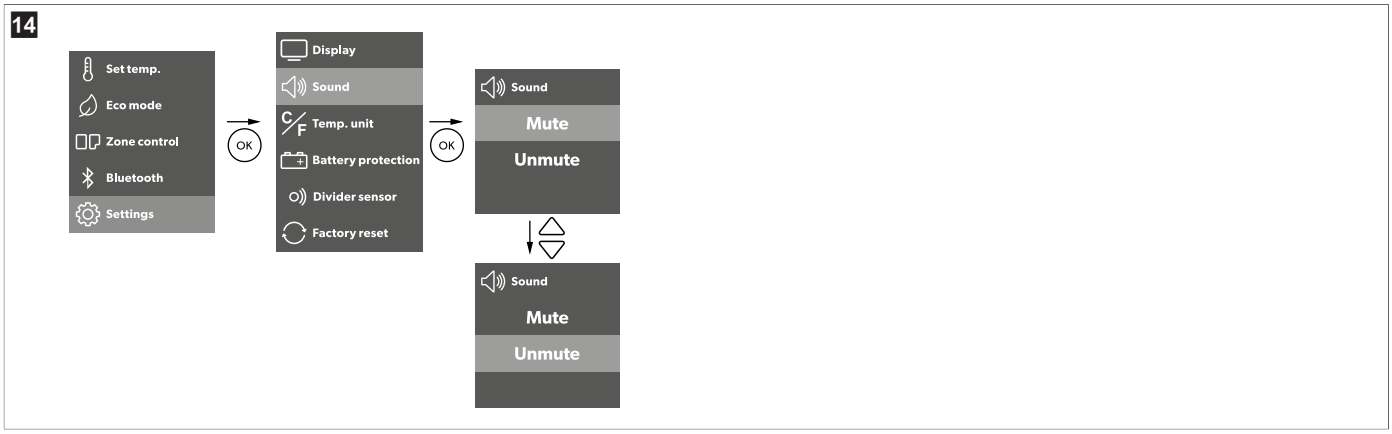

> Tryk på OK for at gemme den ønskede indstilling.
> Tryk på ⮌ for at vende tilbage til den forrige menu uden at gemme.

10.8 Indstilling af Eco-modus

Når **Eco mode** er aktiveret, reduceres hjælpefunktionerne for at forlænge batteritiden. Dette påvirker temperaturområdet og batteriets afladningshastighed for C1-porten.

> Åbn menuen **Settings**.

> Slå **Eco mode** til eller fra.

> Tryk på OK for at gemme den ønskede indstilling.
> Tryk på ↩ for at vende tilbage til den forrige menu uden at gemme.

10.9 Indstilling af temperaturen

Enkelt zone

> Indstil temperaturen som vist.

> Tryk på OK for at gemme den ønskede indstilling.
⌄ Bekræftelse, hvidt tal blinker tre gange.
> Tryk på ↩ for at vende tilbage til den forrige menu uden at gemme.

Dobbeltzone

> Indstil temperaturen som vist.

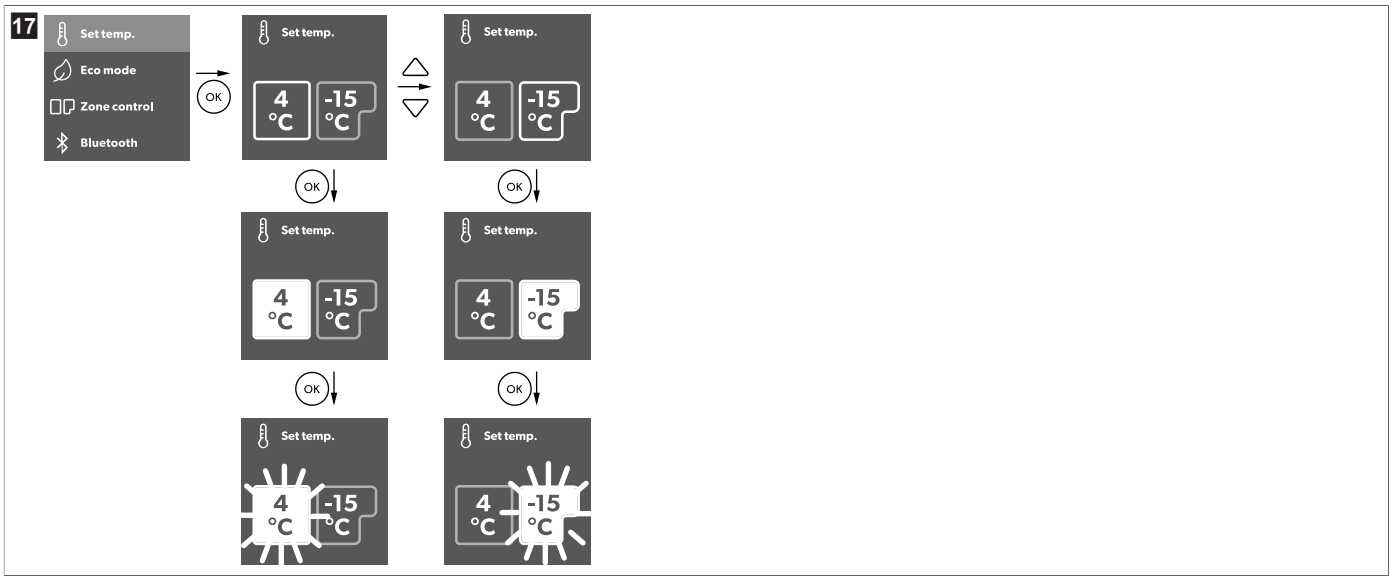

> Tryk på OK for at gemme den ønskede indstilling.
⌄ Bekræftelse, hvidt tal blinker tre gange.
> Tryk på ↩ for at vende tilbage til den forrige menu uden at gemme.

Indstilling af temperaturenheden

> Indstil temperaturenheden som vist.

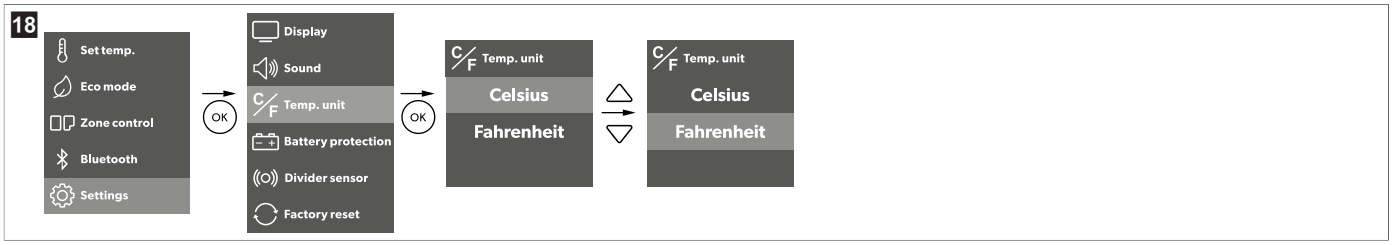

> Tryk på OK for at gemme den ønskede indstilling.
> Tryk på ↩ for at vende tilbage til den forrige menu uden at gemme.

10.10 Indstilling af Bluetooth™

› Indstil Bluetooth™ som vist.

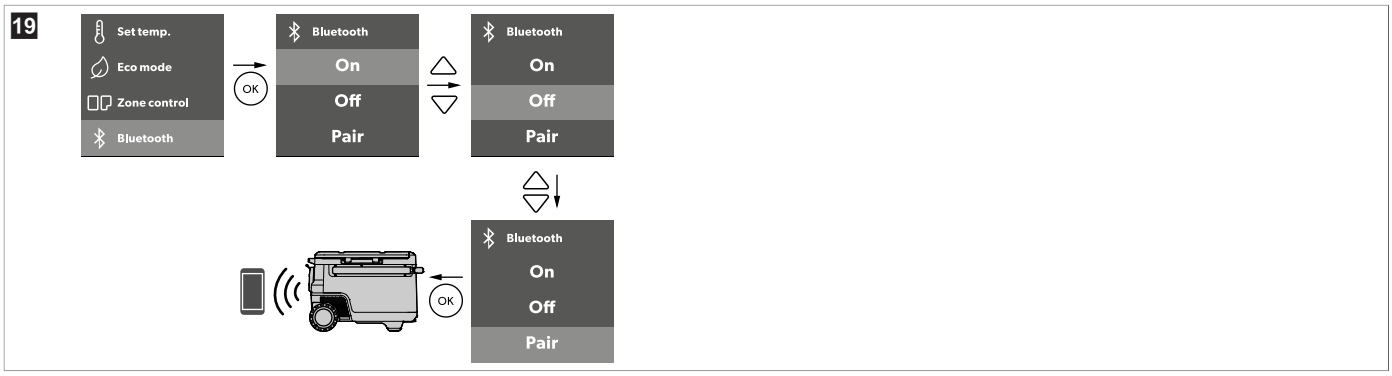

› Tryk på OK for at vælge den påkrævede menu.

› Tryk på ↩ for at vende tilbage til den forrige menu uden at gemme.

10.11 Isætning af en opdeler

› Isæt opdeleren som vist.

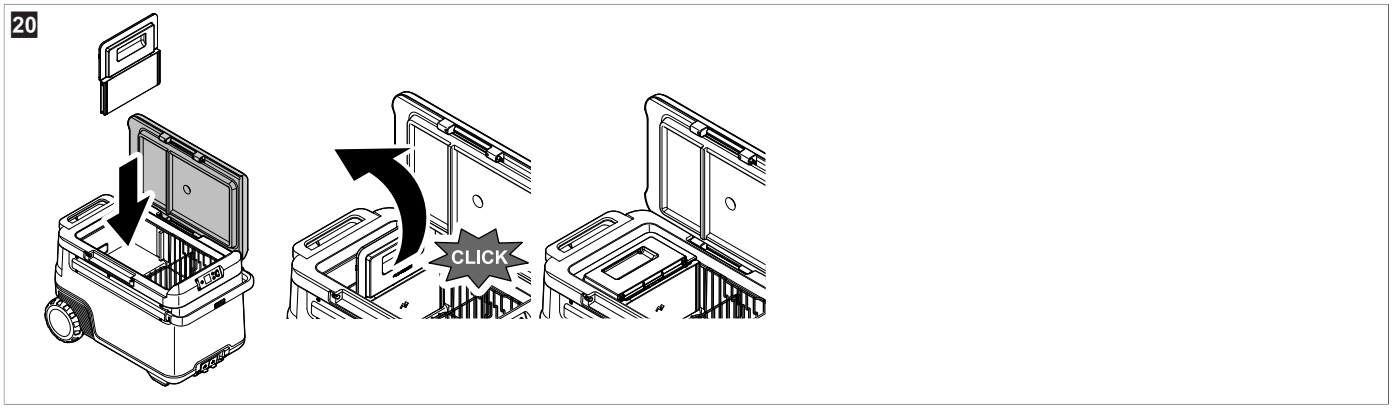

BEMÆRK Når strømmen er tilsluttet, og opdeleren er isat, vises brugergrænsefladen automatisk.

› Vælg den ønskede tilstand.

Du skal vælge en tilstand, ellers vil systemet ikke fuldføre skiftet fra enkeltzone- til dobbeltzonedrift.

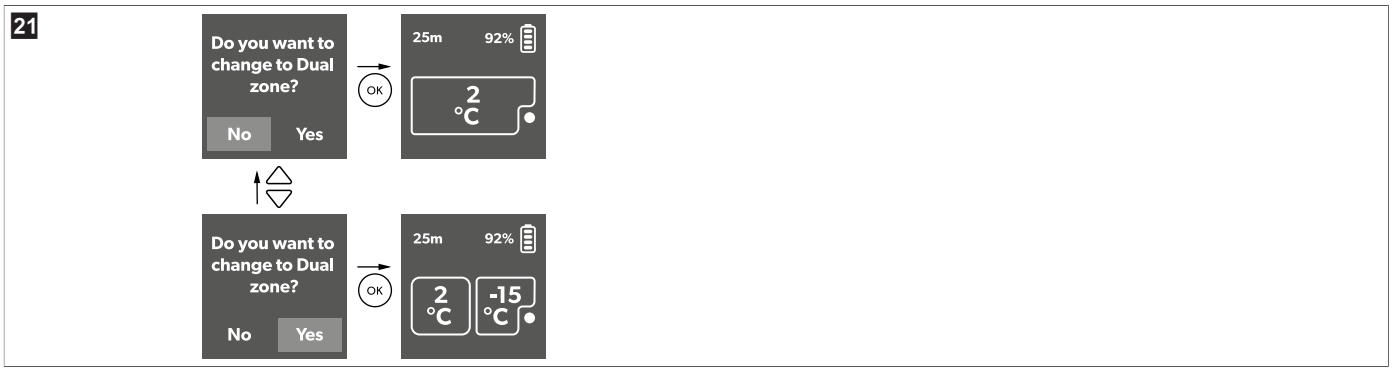

› Indstil opdelersensoren som vist.

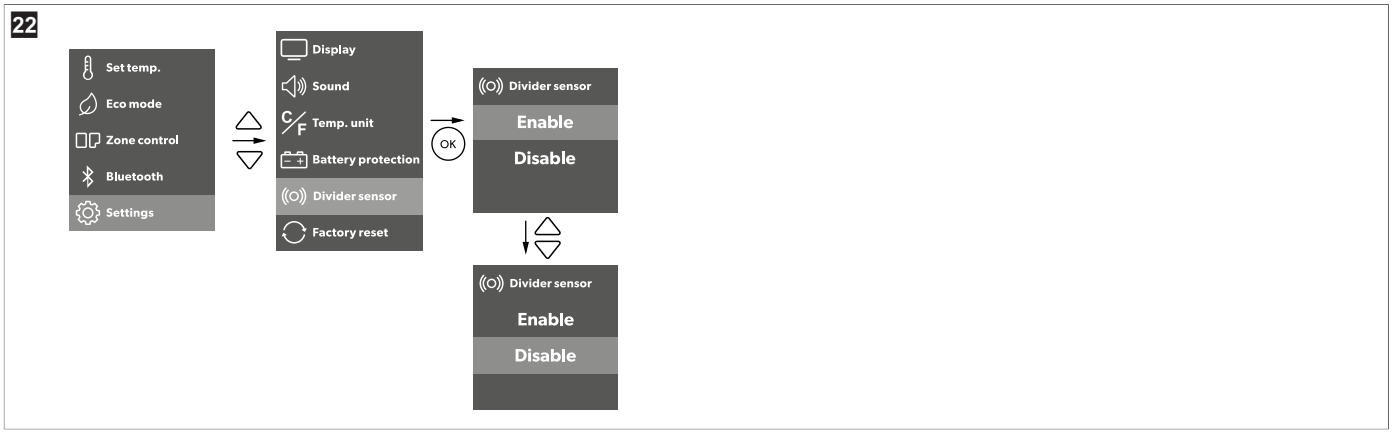

Når sensoren er aktiveret, fungerer køleapparatet automatisk i enkeltzone- eller dobbeltzone-tilstand. Hvis sensoren er deaktiveret, skal brugeren manuelt vælge den ønskede tilstand (se fig. 23 på side 154).

10.12 Tænding og slukning af et rum

Zonestyringen er kun tilgængelig, når opdeleren er sat i. Når opdeleren ikke er sat i, er zonestyringen nedtonet. Hver zone kan aktiveres individuelt eller begge zoner kan aktiveres samtidigt.

› Aktivér eller deaktiver zonerne som vist.

10.13 Reset til fabriksindstillinger

Resetfunktionen ændrer alle displaymenuens og appens felter til den originale fabriksindstillinger.

› Nulstil apparatet til fabriksindstillingerne som vist.

10.14 Afrimning af køleapparatet

Luftfugtighed kan sætte sig som rim inde i apparatet eller på fordamperen. Derved reduceres kølekapaciteten.

VIGTIGT! Fare for beskadigelse

› Anvend aldrig hårdt eller spidst værktøj til at fjerne is eller til at løsne genstande, som er frosset fast.

Fortsæt på følgende måde for at afrime køleapparatet:

1. Tag indholdet ud af køleapparatet.
2. Læg evt. indholdet i et andet køleapparat for at holde det koldt.
3. Sluk køleapparatet.
4. Lad låget stå åbent.
5. Tør vandet fra afrimningen af.

10.15 Udskiftning af vekselstrømsikringen

FARE! Fare for elektrisk stød

› Afbryd strømforsyningen og tilslutningskablet, før du udskifter apparatets sikring.

1. Afbryd strømforsyningen til apparatet.

2. Fjern tilslutningskablet.
3. Vip sikringsindsatsen (fig. 3 på side 146, **2**) ud med en skruetrækker.
4. Udskift den defekte glassikring med en ny sikring af samme type og med samme værdi (hurtig, 4 A, 250 V).
5. Tryk sikringsindsatsen ind i kabinettet igen.
6. Tilslut strømforsyningen til apparatet igen.

10.16 Udskiftning af jævnstrømssikringen

1. Afbryd strømforsyningen til køleapparatet.
2. Vip sikringsafdækningen (fig. 3 på side 146, **3**) ud med en skruetrækker.
3. Vend sikringsafdækningen om, og brug hagen til at fjerne den defekte fladstiksikring.
4. Skub en ny sikring af samme type og klassifikation ind (15 A).
5. Sæt sikringsafdækningen på igen.
6. Tilslut strømforsyningen til køleapparatet igen.

10.17 Udskiftning af jævnstrømsstiksikringen

› Udskift den defekte sikring 15 A med en ny sikring 15 A af samme type og klassifikation som vist.

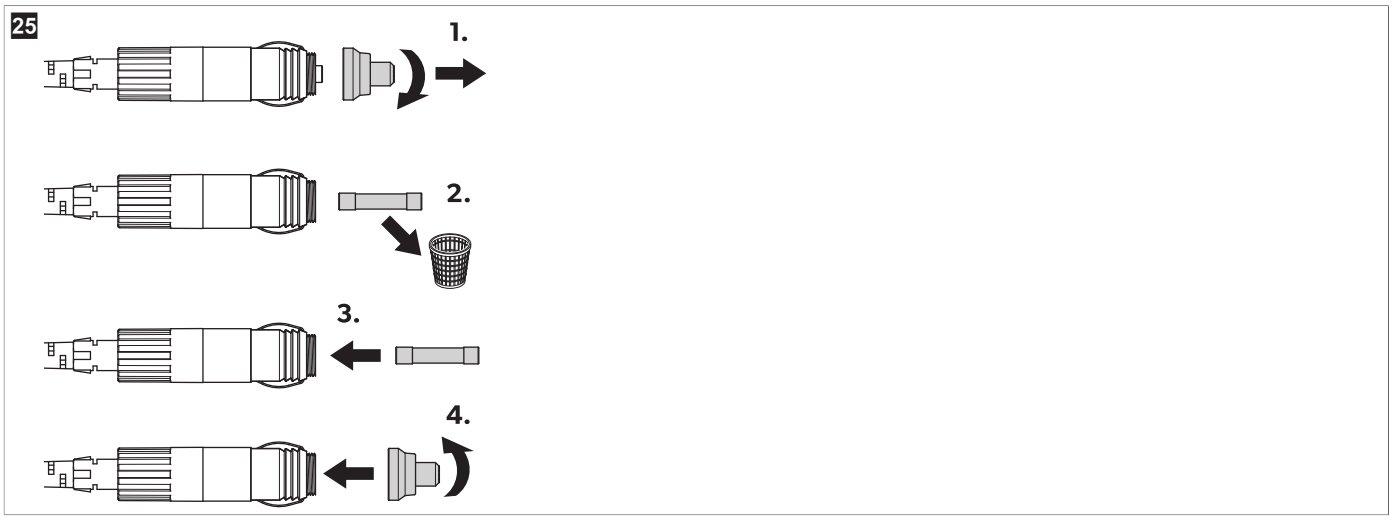

10.18 Udskiftning af printpladen

VIGTIGT! Fare for beskadigelse

› Lyskilden kan kun udskiftes af producenten, en servicerepræsentant eller en tilsvarende kvalificeret person for at undgå farer.

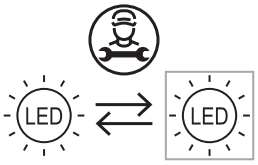

11 Rengøring og vedligeholdelse

FORSIGTIG! Fare for elektrisk stød

› Sørg for, at køleenheden er koblet fra strømforsyningen, før der udføres rengørings- eller vedligeholdelsesarbejde.

VIGTIGT! Fare for beskadigelse

› Rengør aldrig køleapparatet under rindende vand eller i opvaskemaskine.
› Brug ikke slibende rengøringsmidler eller hårde genstande under rengøringen.
› Rengør ikke elektriske klemmer (stikdåser eller batteriklemmer) med en fugtig klud.

> Rengør af og til apparatet indvendigt og udvendigt med en fugtig klud.

26

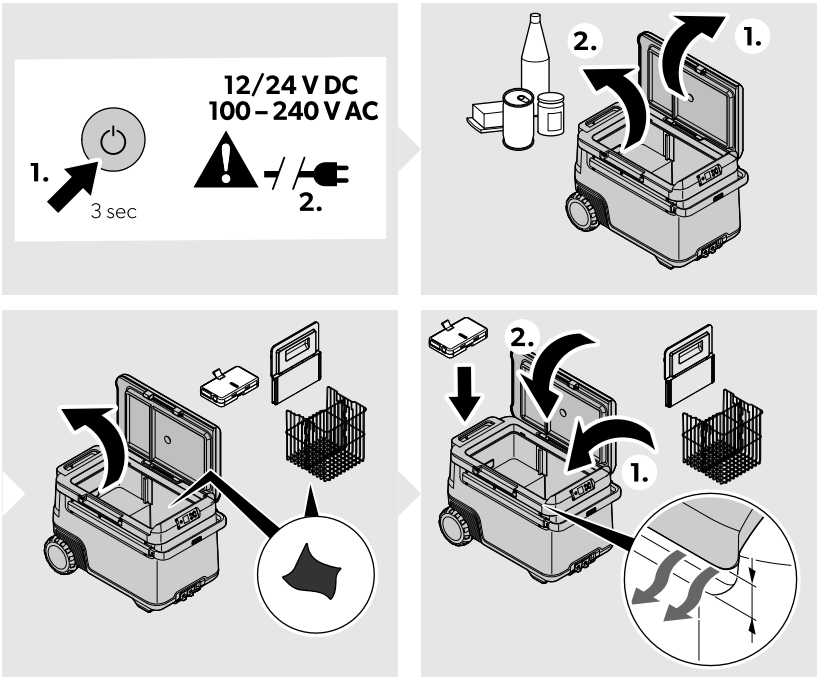

> Kontrollér, at køleapparatets ventilations- og udluftningsåbninger er fri for støv og urenheder, så varmen, der opstår under driften, kan ledes bort, og køleapparatet ikke tager skade.
> Fjern batteriet fra køleapparatet, når det ikke er i brug.
> Opbevar batteriet som beskrevet i kapitlet "Opbevaring" i betjeningsvejledningen til Recon-batteriet (Relaterede dokumenter på side 142).

12 Udbedring af fejl

Fejl	Mulig årsag	Løsningsforslag
Apparatet fungerer ikke (jævnstrømsdrift, tænding til).	Der registreres ingen spænding på jævnstrømsudgangen.	> I de fleste køretøjer skal tændingen slås til, før jævnstrømsudgangen forsynes med strøm.
	Jævnstrømsstikket er snavset. Konsekvensen er en dårlig elektrisk forbindelse.	> Hvis apparatets stik bliver meget varmt i jævnstrømsstikket, skal jævnstrømsstikket enten rengøres, eller stikket er muligvis ikke samlet rigtigt.
	Jævnstrømsstikkets sikring er brændt over.	> Udskift sikringen i jævnstrømsstikket, se Udskiftning af jævnstrømsstiksikringen på side 155.
	Apparatets jævnstrømssikring er sprunget.	> Udskift apparatets jævnstrømssikring, se Udskiftning af jævnstrømssikringen på side 155.
	Køretøjets sikring er brændt over.	> Udskift sikringen til køretøjets jævnstrømsstik. Se dit køretøjs betjeningsvejledning.
Apparatet fungerer ikke (vekselstrømsdrift).	Ingen spænding registreret i vekselspændingsstikdåsen.	> Prøv at benytte en anden stikudgang.
	Apparatets vekselstrømssikring er sprunget.	> Udskift apparatets vekselstrømssikring, se Udskiftning af vekselstrømsikringen på side 154
	Den integrerede vekselstrømsadapter er defekt.	> Reparationen kan kun foretages af en tilladt kundeservice.
Displayet reagerer ikke på tryk på tasterne.	Displayet er låst.	> Lås displayet op, se Låsning/oplåsning af displayet på side 151.
Appen kan ikke styre apparatet.	Bluetooth er ikke tilsluttet.	> Åbn indstillingerne for Bluetooth.

Fejl	Mulig årsag	Løsningsforslag
		> Find den eksisterende Bluetooth-forbindelse, der begynder med "MC". > Slet forbindelsen. > Par med køleboksen igen.
Displayet viser en alarmmelding eller advarselskode.	—	> Se Alarmmeldinger på side 157, Fejlkoder på side 158.
Når "Opdelersensor" er indstillet til "Aktiver": 1. Køleapparatet kan ikke automatisk tilgå dobbeltzonen, når brugeren indsætter rumdeleren. 2. Køleapparatet kan ikke automatisk tilgå den enkelte zone, når brugeren fjerner rumdeleren.	Opdelersensoren er fejlbehæftet	> Gå til Indstillinger og Opdelersensor, og vælg "Deaktiver" for at aktivere manuel styring. I så fald vælges forskellige zoner via "zonekontrol". For at genoprette fuld funktionalitet og sikre en optimal brugeroplevelse, skal opdelersensoren efterses og repareres af et autoriseret reparationscenter.
	Display eller styreenhed fejlbehæftet	> Inspektion udført af autoriseret reparationscenter påkrævet.
Utæt batteri		> Stop med at bruge produktet med det samme. > Rør ikke ved den lækkende væske. > Fjern batteriet forsigtigt, hvis det er muligt. **FORSIGTIG! Fare for kvæstelser** > Bær handsker. Bær handsker. > Placer det i en sikker, ikke-brændbar beholder. > Bortskaf batteriet på et autoriseret genbrugssted eller indsamlingssted for farligt affald. > Bortskaf ikke batteriet sammen med husholdningsaffald. > Batteriet må ikke genbruges eller repareres.

12.1 Alarmmeldinger

Alarmmelding	Beskrivelse	Mulig årsag	Løsningsforslag
Låget er åbent	Låget åbnes mere end 3 min	Låg ikke gået fuldstændigt i indgreb	Sørg for, at låget er låst helt.
		Intern fejl	Eftersyn foretaget af et autoriseret reparationscenter påkrævet.
Lav jævnstrømsspænding	Apparatet fungerer ikke længere på jævnstrøm på grund af lav spænding i den eksterne strømforsyning	Utilstrækkelig forsyningsspænding	Kontroller spændingsfald fra batteri til strømudgang, og forøg om nødvendigt ledningsstørrelsen.
		Batterispænding for lav	Test batteriet, og oplad det i givet fald.
		Batteribeskyttelse er indstillet for højt	Vælg en lavere indstilling for batteribeskyttelsen.
Høj jævnstrømsspænding	Apparatet fungerer ikke længere på jævnstrøm på grund af en unormal høj spænding > 31,5 V i den eksterne strømforsyning	Forkert specifikation for forsyningsjævnspænding	Kontroller, at specifikationen for forsyningsjævnstrømsspændingen passer med produkttypemærkaten.
		Fejl i forsyningsspænding	Kontroller forsyningsjævnstrømsspændingen, og reparer eller udskift i tilfælde af defekt.

Alarmmelding	Beskrivelse	Mulig årsag	Løsningsforslag
		Intern fejl	Eftersyn foretaget af et autoriseret reparationscenter påkrævet.
Styreenhed overophedet	Regulering overtemperatur	Luftåbningen ved høj omgivelsestemperatur blokeret eller intern fejl med utilstrækkeligt frirum	• Sluk for apparatet i mindst 30 min, eller flyt det til et køligere sted. • Genstart • Fjern blokeringer ved luftåbningerne - eftersyn ved autoriseret reparationscenter påkrævet.
Internt batteri, lav ladetilstand	Batteriets ladetilstand er lav, men endnu ikke 0 %	Batteriets ladetilstand er lav	Oplad batteriet.
Internt batteri, høj temperatur	Recon-batteri, overtemperatur	Overtemperaturbeskyttelse af batteriet udløst.	Stop opladningen eller afladningen af apparatet, indtil det er kølet af.

12.2 Fejlkoder

Fejlkode	Fejl	Mulig årsag	Løsningsforslag
!ERROR 01	NTC åbent kredsløb SZ & DZ LARGE	Intern fejl	Inspektion udført af autoriseret reparationscenter påkrævet
!ERROR 02	NTC kortslutning SZ & DZ LARGE		
!ERROR 11	NTC åbent kredsløb DZ SMALL		
!ERROR 12	NTC kortslutning DZ SMALL		
!ERROR 03	Kommunikationsfejl		Sluk apparatet i mindst 1 min, og tænd derefter for det igen. Hvis problemet fortsat findes, er en inspektion udført af et autoriseret reparationscenter påkrævet.
!ERROR 09	Ventil defekt		
!ERROR 32	Ventilator defekt		Sluk apparatet i mindst 5 min, og tænd derefter for det igen. Hvis problemet fortsat findes, er en inspektion udført af et autoriseret reparationscenter påkrævet.
!ERROR 33	Fejl ved kompressorstart		
!ERROR 34	Kompressorhastighed lav	• Høj udenomstemperatur • Luftåbning bloleret eller utilstrækkelig afstand • Intern fejl	• Sluk for apparatet i mindst 30 min, eller flyt det til et køligere sted, og tænd det derefter igen. • Frigør åbningerne • Inspektion udført af autoriseret reparationscenter påkrævet
!ERROR 20	Batterifejl	Intern fejl	Læs betjeningsvejledningen til Recon-batteriet, se Relaterede dokumenter på side 142 .

13 Kommerciel garanti

Den lovbestemte garantiperiode gælder. Hvis produktet er defekt, skal du kontakte producentens afdeling i dit land (se dometic.com/dealer) eller din forhandler.

Ved reparation eller krav om garanti skal du medsende følgende bilag:

- en kopi af regningen med købsdato
- en reklamationsgrund eller en fejlbeskrivelse

Vær opmærksom på, at egne eller uprofessionelle reparationer kan få sikkerhedsmæssige konsekvenser og kan gøre garantien ugyldig.

14 Bortskaffelse

ADVARSEL! Risiko for, at børn kan blive lukket inde

> Før det gamle produkt bortskaffes:

- Afmontér låget.
- Lad kurvene blive siddende, så børn ikke nemt kan kravle ind i det.

Genbrug af emballagemateriale: Bortskaf så vidt muligt emballagen i affaldscontainerne til den pågældende type genbrugsaffald. Denne sortering er nødvendig, da emballage er en værdifuld ressource, og forkert bortskaffelse kan påvirke sundhed og miljø.

Den overstregede skraldespand på hjul angiver, at produktet er elektrisk eller elektronisk udstyr eller indeholder batterier og skal indsamles separat for korrekt behandling, genvinding og genbrug. **Forbrugeren er juridisk forpligtet til at bortskaffe elektrisk eller elektronisk udstyr, batterier og genopladelige batterier på behørig vis adskilt fra almindeligt husholdningsaffald!**

Denne adskillelse er nødvendig, da batterier og elektriske apparater er værdifulde ressourcer og kan indeholde stoffer, der er skadelige for mennesker og miljøet.

Hvis du vil bortskaffe produktet endegyldigt, skal du kontakte den nærmeste genbrugsstation eller specialforhandler for at få de pågældende forskrifter om bortskaffelse.

Produktet og batterierne kan bortskaffes uden gebyr.

Fjern alle batterier og genopladelige batterier, før du smider dette produkt til genbrug.

Batterier, der indeholder mere end 0,002 % cadmium eller mere end 0,004 % bly, er mærket med det kemiske symbol for det pågældende metal: Cd eller Pb.

15 Tekniske data

BEMÆRK Temperaturområdet for den lille zone ændres baseret på den valgte temperatur i den store zone. Hvis det store rum f.eks. er –15 °C, skal det lille rum forblive ved eller under 3 °C.

BEMÆRK Den minimumstemperatur, der vises i "kølekapaciteten", kan ikke opnås, hvis den omgivende temperatur er over 32 °C.

	Recon CF 47DZW
Tilslutningsspænding	12 V⎓ / 24 V⎓ 100 V~ … 240 V~
Mærkestrøm	12 V⎓: 10,5 A 24 V⎓: 5,2 A 100 V~: 1,4 A 240 V~: 0,58 A
Kølekapacitet	– 22 °C … 20 °C
Klimaklasse	N/T
Samlet volumen uden rumdeler	47 L
Samlet volumen med rumdeler	45 L
Kølemiddel	R600a
Kølemiddelmængde	15 g
Frekvensområde	Bluetooth®/BLE: 2400 MHz … 2483,5 MHz
RF-udgangseffekt	Bluetooth®: 11,23 dBm Bluetooth® LE: 11,23 dBm
Mål B x H x L (inkl. greb)	754 mm × 515 mm × 429 mm
Godkendelsescertifikater	CE E13

Hermed erklærer Dometic Zhuhai Technology Co. Ltd., at radioudstyret af typen Recon CF 47DZW er i overensstemmelse med direktiv 2014/53/EU. EU-overensstemmelseserklæringens fulde tekst kan findes på internetadressen: documents.dometic.com

Du kan finde yderligere produktinformationer via QR-koden på energimærket eller via eprel.ec.europa.eu.

Svenska

1 Observera ... 161
2 Förklaring av symboler ... 161
3 Tillhörande dokument ... 161
4 Säkerhetsanvisningar ... 161
5 Förklaring av symboler på apparaten ... 163
6 Leveransomfattning ... 163
7 Avsedd användning ... 164
8 Teknisk beskrivning ... 164
9 Före den första användningen ... 165
10 Användning ... 166
11 Rengöring och skötsel ... 174
12 Felsökning ... 175
13 Garanti ... 177
14 Kassering ... 177
15 Tekniskt faktablad ... 178

1 Observera

Läs och följ noggrant alla anvisningar, direktiv och varningar i den här produkthandboken för att säkerställa att du alltid installerar, använder och underhåller produkten på rätt sätt. Dessa anvisningar MÅSTE förvaras tillsammans med produkten.

Genom att använda produkten bekräftar du härmed att du noggrant har läst alla anvisningar, direktiv och varningar och att du förstår och är införstådd med att följa de villkor som anges häri. Du är införstådd med att endast använda denna produkt i avsett syfte och i enlighet med anvisningarna, direktiven och varningarna som anges i denna produkthandbok samt i enlighet med alla gällande lagar och bestämmelser. Om du inte läser och följer anvisningarna och varningarna som anges här kan det leda till personskador på dig eller andra, på produkten eller annan egendom i närheten. Denna produkthandbok, inklusive anvisningarna, direktiven och varningarna samt relaterad information, kan ändras och uppdateras. Aktuell produktinformation finns på documents.dometic.com.

2 Förklaring av symboler

Ett signalord identifierar säkerhetsmeddelanden och meddelanden om egendomsskada och indikerar även farans allvarlighetsgrad.

FARA!
> Anger en farlig situation som, om den inte kan undvikas, leder till döden eller allvarlig personskada.

VARNING!
> Anger en farlig situation som, om den inte kan undvikas, kan leda till döden eller allvarlig personskada.

AKTA!
> Anger en farlig situation som, om den inte kan undvikas, leder lindrig eller måttlig personskada.

OBSERVERA!
> Anger en situation som, om den inte kan undvikas, kan leda till materiell skada.

ANVISNING Kompletterande information om användning av produkten.

3 Tillhörande dokument

Den fullständiga bruksanvisningen för Recon-batteriet finns online på qr.dometic.com/bgWno6.

4 Säkerhetsanvisningar

FARA! Risk för dödsfall på grund av elektricitet
> Om apparaten drivs med nätanslutning, se till att strömförsörjningen är säkrad med en jordfelsbrytare (RCD), en automatsäkring för reststrom (RCCB) eller en jordfelsbrytare (GFCI). Installationen måste ske enligt gällande regler, särskilt i fuktiga utrymmen.
> Ta inte tag i avskalade ledningar med händerna. Detta gäller framför allt vid drift via nätanslutning.
> Innan du startar apparaten ska du kontrollera att strömkabeln och -kontakten är torra.

VARNING! Explosionsrisk
> Lagra inga ämnen som kan explodera i kylapparaten, som t.ex. sprayburkar med lättantändlig drivgas.

VARNING! Risk för dödsfall på grund av elektricitet

- Använd inte kylapparaten om den uppvisar synliga skador.
- Om kylapparatens anslutningskabel skadas måste den, av säkerhetsskäl, bytas ut mot en lämplig kabel eller kabelsats som finns tillgängliga hos tillverkaren eller servicerepresentanten.
- Denna kylapparat får endast repareras av kvalificerad personal. Om man utför reparationer på fel sätt kan man utsättas för avsevärda risker.
- Koppla in enheten i uttag med garanterat korrekt anslutning när enheten behöver jordas.

VARNING! Brandrisk

- Kontrollera att elsladden inte har fastnat eller skadats i samband med placering av kylapparaten.
- Placera inte ut flera bärbara uttag eller bärbara nätaggregat bakom apparaten.
- Vid skador på kylkretsen:
  - Håll öppna lågor och potentiella antändningskällor borta från kylapparaten.
  - Ventilera utrymmet väl.
  - Stänga av kylapparaten.
- För kylapparater med antändningsbart köldmedium: I kylkretsen finns en liten mängd miljövänligt, men antändningsbart köldmedium. Köldmediet skadar inte ozonlagret och ökar inte växthuseffekten. Köldmedium som läcker kan antändas.
- För att minska brandrisken får underhåll endast utföras av auktoriserad servicepersonal.
- Se till att ventilationsöppningarna på höljet eller i installationskonstruktionerna är fria från hinder.
- Använd inga mekaniska föremål eller andra medel för att snabba på avfrostningen, förutom om tillverkaren rekommenderar sådana föremål eller medel.
- Öppna eller skada inte kylkretsen.
- Använd inga elektriska produkter för arbeten inne i kylapparaten. Undantag: produkterna rekommenderas för sådan användning av tillverkaren.
- Utsätt inte apparaten eller batteriet för höga temperaturer.

VARNING! Hälsorisk

- **För EU, Storbritannien och Turkiet:** Barn från åtta års ålder, personer med nedsatt fysisk, sensorisk eller mental förmåga, eller personer med bristande erfarenhet och kunskaper får använda den här apparaten förutsatt att de hålls under uppsikt eller om de har fått anvisningar om hur man använder den här apparaten på ett säkert sätt och känner till vilka risker som är förknippade med användningen. **För alla andra regioner:** Denna apparat får inte användas av personer (inklusive barn) med nedsatt fysisk, sensorisk eller mental förmåga, eller som inte har erfarenhet eller tillräckliga kunskaper, såvida inte apparaten används under uppsikt eller med tillräcklig vägledning av en person som ansvarar för säkerheten.
- Barn i åldrarna tre till åtta år får lasta in eller ut varor i eller ur kylapparater.
- Barn måste hållas under uppsikt så att de inte leker med apparaten.
- Rengöring och underhåll får inte genomföras av barn utan uppsikt.

AKTA! Risk för dödsfall på grund av elektricitet

- Innan du startar kylapparaten ska du kontrollera att strömkabeln och -kontakten är torra.
- Koppla bort kylapparaten från strömförsörjningen
  - före varje rengörings- och underhållstillfälle
  - efter varje användning
- Var medveten om risken för kortslutning av polerna på den batteridrivna apparaten eller batteriet med metallföremål.

AKTA! Hälsorisk

- Observera följande anvisningar för att undvika att livsmedel kontamineras:
  - Kontrollera om kylapparatens kyleffekt uppfyller kraven för de livsmedel du vill hålla kalla.
  - Livsmedel får endast förvaras i originalförpackningarna eller i andra lämpliga behållare.
  - Om kylapparaten hålls öppen under lång tid finns det risk att man får en betydande ökning av temperaturen i apparatens fack.
  - Rengör med jämna mellanrum ytor som kan komma i kontakt med livsmedel och åtkomliga avloppssystem.
- Om kylapparaten står tom under lång tid:
  - Stänga av kylapparaten.
  - Avfrosta kylapparaten.
  - Rengör och torka kylapparaten.
  - Lämna locket öppet så att det inte bildas mögel i kylapparaten.

OBSERVERA! Risk för skada

- Jämför spänningsuppgifterna på typetiketten med elförsörjningen på plats.
- Anslut endast kylapparaten på följande sätt:
  - Med likströmskabeln till fordonets likströmsnät
  - Med växelströmsanslutningskabeln till växelströmsförsörjning

- Dra aldrig ut stickkontakten ur uttaget genom att dra i kabeln.
- Om kylapparaten är kopplad till ett likströmsuttag ska du koppla bort kylapparaten och andra förbrukare från fordonsbatteriet innan en snabbladdare ansluts.
- Om kylapparaten är kopplad till ett likströmsuttag ska du koppla bort kylapparaten eller stänga av den när du stänger av motorn. Annars kan batteriet laddas ur.
- Kylapparaten är inte avsedd för transport av frätande material eller material med lösningsmedel.
- Kylapparatens isolering innehåller brännbart cyklopentan och det krävs särskilda rutiner för avfallshanteringen. När kylapparaten har uppnått slutet av livscykeln ska den lämnas till lämplig återvinningscentral.
- Placera inte kylapparaten i närheten av öppna lågor eller andra värmekällor, t.ex. värmeelement, starkt solljus, gasspisar och andra liknande föremål.
- **Risk för överhettning!** Kontrollera att det alltid finns minst 50 mm ventilationsutrymme på alla sidor på kylapparaten. Kontrollera att det inte finns några föremål i ventilationsutrymmet som skulle kunna hindra luftflödet till kylkomponenterna. Placera och använd inte kylapparaten i stängda fack eller utrymmen utan luftflöde eller med bara minimalt luftflöde.
- Fyll inte innerfacket med vätskor eller is.
- Doppa aldrig ner kylapparaten i vatten.
- Skydda kylapparaten och kablarna mot värme och fukt.
- Kylapparaten får inte utsättas för regn.

ANVISNING Risk för batteriurladdning
Kylenheten har en batteriskyddsfunktion som kan minska risken för att fordonets startbatteri laddas ur. Risken för batteriurladdning varierar beroende på fordonsbatteriets skick, installation och användning.
- Om fordonets motor är avstängd under en längre tid ska du stänga av kylenheten eller strömsätta den med ett lämpligt fritidsbatteri.

5 Förklaring av symboler på apparaten

Varning! Brandrisk. Brandfarliga material.

Endast USA/Kanada. Varning! Brandrisk. Brandfarliga material.

Varning! Risk för skador eller funktionsfel som orsakas av fukt.
Håll borta från regn.

6 Leveransomfattning

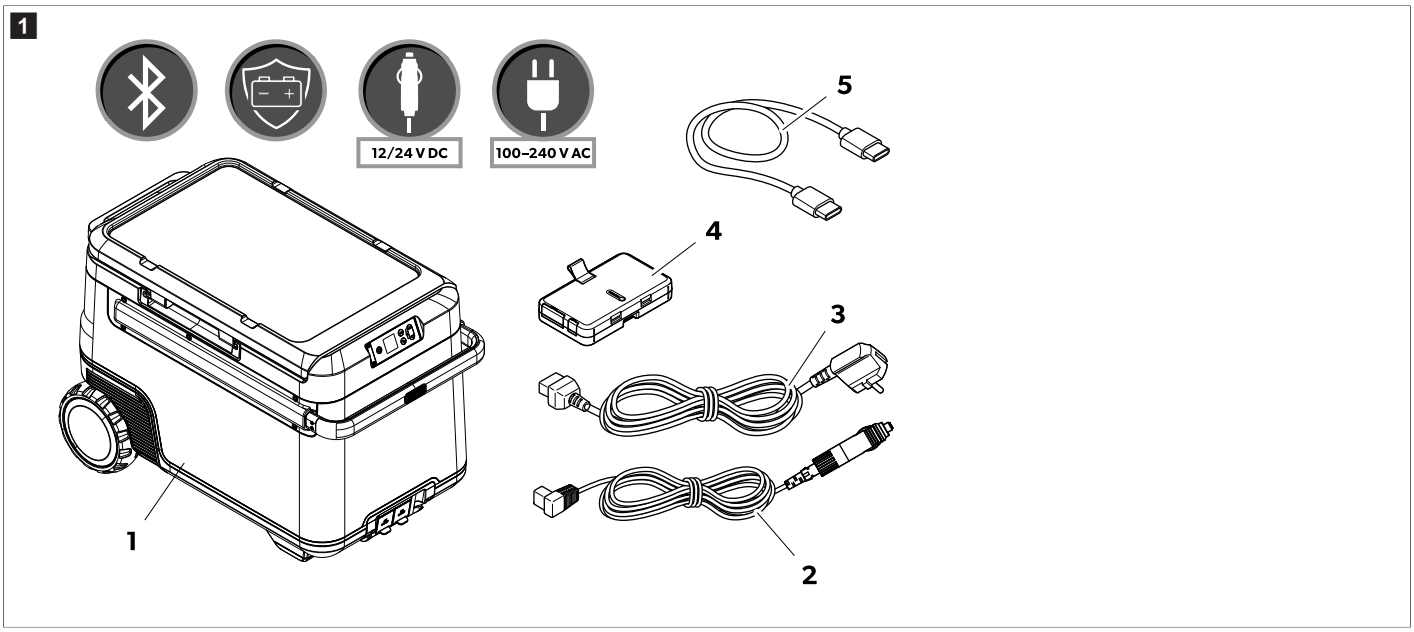

Artikel i bild. 1 sida 163	Antal	Beskrivning
1	1	Kylbox med kompressor
2	1	DC anslutningskabel

Artikel i bild. 1 sida 163	Antal	Beskrivning
3	2	AC anslutningskabel
4	1	Recon-batteri
5	1	USB-C- till USB-C-anslutningskabel

7 Avsedd användning

Kylapparaten är avsedd för kylning av livsmedel. Kylapparaten är även lämplig för användning i fordon.

Kylapparaten är utformad för användning med ett likströmssystem (för fordon eller båt), ett fritidsbatteri med likström eller en strömkälla med växelström.

Kylapparaten är lämplig för camping eller annat liknande fritidsbruk.

Kylapparaten är avsedd att användas i hushåll och liknande, som:

- personalkök i affärer, kontor eller andra arbetsmiljöer
- bondgårdar
- för gäster på hotell, motell eller andra typer av boenden
- miljöer liknande bed and breakfast
- catering och liknande utan försäljning.

Den här produkten lämpar sig endast för avsedd användning i enlighet med denna bruksanvisning.

Den här manualen informerar om vad som krävs för att installera eller använda produkten på rätt sätt. Felaktig installation eller användning eller felaktigt underhåll kommer leda till att produkten inte fungerar optimalt och riskerar gå sönder.

Tillverkaren åtar sig inget ansvar för personskador eller materiella skador på produkten som uppstår till följd av:

- Felaktig installation, montering eller anslutning, inklusive för hög spänning
- Felaktigt underhåll eller användning av reservdelar som inte är originaldelar från tillverkaren
- Ändringar som utförts utan uttryckligt medgivande från tillverkaren
- Användning för andra ändamål än de som beskrivs i denna bruksanvisning

Dometic förbehåller sig rätten att ändra produktens utseende och specifikationer.

8 Teknisk beskrivning

Kylapparaten har ett löstagbart $LiFePO_4$-batteri och kan användas utan en extern strömkälla. Apparaten har två fack med separat temperaturreglering. Användare kan övervaka och justera kylapparaten via en mobilapp med Bluetooth®-anslutning.

8.1 Reglage och indikeringskomponenter

Kontrollpanel (bild. 2 sida 164)

Artikel i bild. 2 sida 164	Beskrivning	Förklaring
1	Knapp På/Av	Kylapparaten slås på när knappen trycks in kort. Kylapparaten stängs av när knappen trycks in i tre sekunder.

Artikel i bild. 2 sida 164	Beskrivning	Förklaring
2	Display	: Växelström (elnät) är ansluten **DC V**: Likström (elnät) är ansluten : Displayen är låst, : Displayen är olåst, ❄: Skärmen är i standbyläge 92%: Batteriets laddningsnivå Tiden som visas i timmar och minuter anger återstående batteritid.
3	**OK**-knapp	Tryck för att välja en meny eller spara det värde som valts.
4	Returknapp	Återgår till föregående meny
5	Navigeringsknappar	Tryck på △ för att gå uppåt eller öka det valda värdet. Tryck på ▽ för att gå nedåt eller minska det valda värdet. Tryck på △ och ▽ samtidigt i 3 s för att låsa eller låsa upp displayen.

Anslutningar (bild. 3 sida 165)

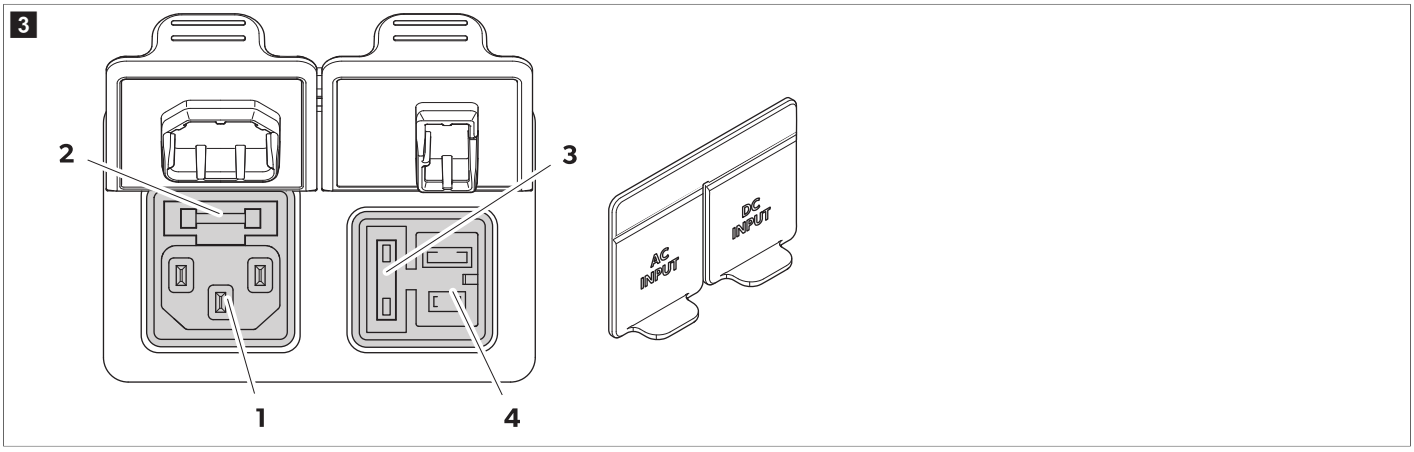

Artikel i bild. 3 sida 165	Beskrivning
1	Anslutningsuttag för växelström
2	Säkringshållare för växelström
3	Säkringsskydd för likström
4	Anslutningsuttag för likström

9 Före den första användningen

ANVISNING Innan den nya kylapparaten tas i drift första gången ska den av hygieniska skäl torkas av in- och utvändigt med en fuktig trasa.

ANVISNING När inget batteri är installerat ska du se till att terminalen är skyddad mot miljöfaktorer som vatten och damm.

Ladda batteriet

> **Ladda batteriet för att väcka det från avstängningsläget.**

Batteriet kan laddas på följande sätt:

- Växelströms-/likströmuttag i kylapparaten
- USB-C 100 W snabbladdning
- XT-60 likströmsanslutning direkt till batteriportar

> Anslut batteriet till kylapparaten.

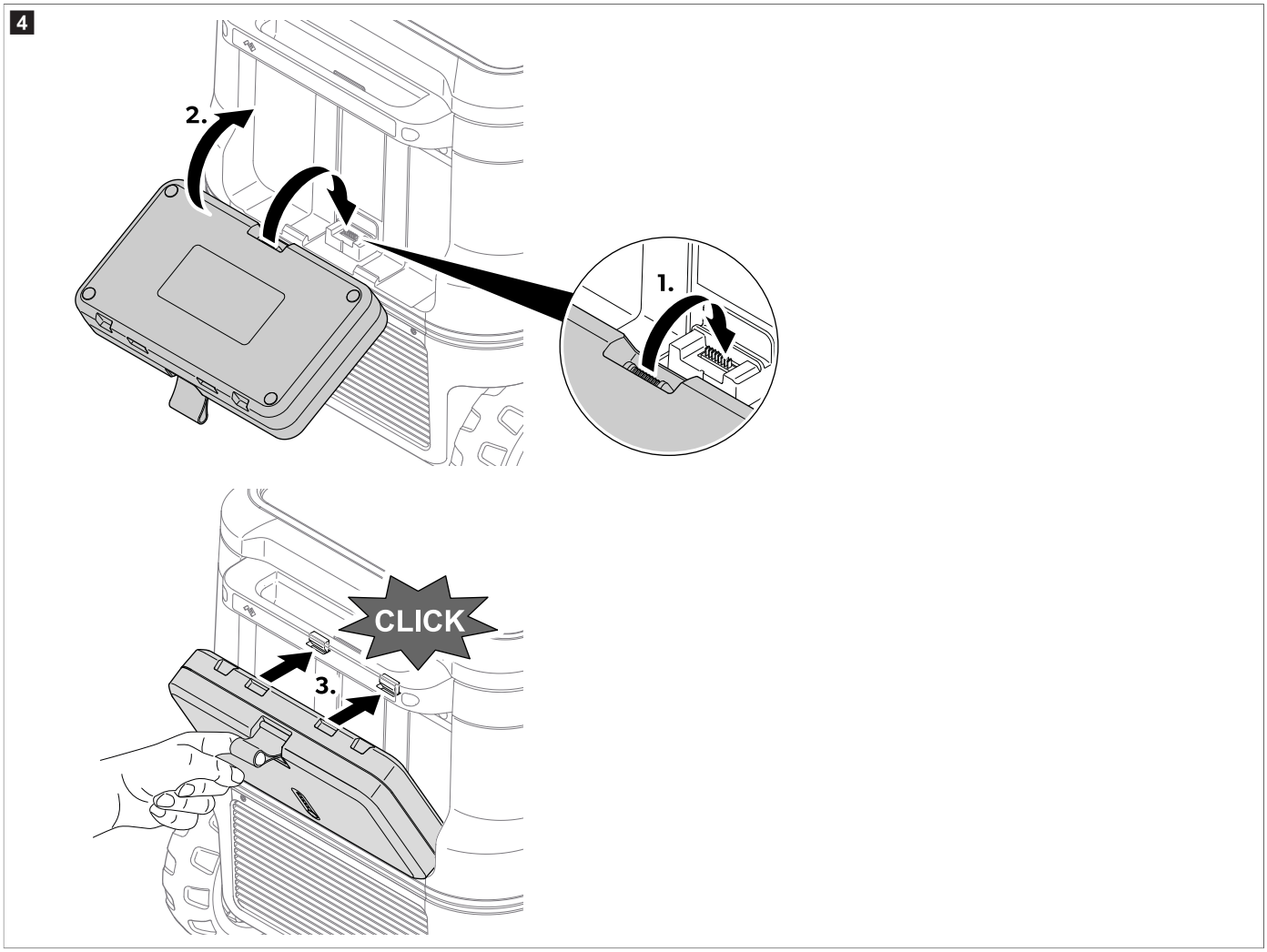

9.1 Undvika matavfall

Observera följande så att du inte behöver kasta bort livsmedel:

> Temperaturen ska vara så jämn som möjligt. Öppna bara kylapparaten så ofta och så länge som är nödvändigt. Förvara livsmedlen på så sätt att luften kan cirkulera.
> Justera temperaturen efter mängden och typen av livsmedel.
> Livsmedel tar lätt upp eller utsöndrar lukter eller smaker. Livsmedel ska alltid förvaras övertäckta eller i förslutna behållare/flaskor.

9.2 Spara energi

> Välj en uppställningsplats med god ventilation som är skyddad mot direkt solljus.
> Använd apparatens EKO-läge om du vill ställa in ökad energieffektivitet och begränsad kyleffekt för kylapparaten.
> Låt varm mat svalna innan den läggs in i kylen.
> Öppna inte kylapparaten oftare än nödvändigt.
> Låt inte kylapparaten vara öppen längre än nödvändigt.
> Om kylapparaten har en korg: För optimal energianvändning ska du placera korgen som den var placerad vid leveransen.
> Kontrollera med jämna mellanrum att locktätningen sitter ordentligt.
> Undvik onödigt låga temperaturer.

10 Användning

10.1 Öppna och ta bort locket

10.1.1 Öppna locket

1. Ta tag i handtaget på antingen höger eller vänster sida.
2. Tryck spärren utåt för att låsa upp locket, se bild. 5 sida 167, **1**.
3. Dra locket åt motsatt sida för att öppna det, se bild. 5 sida 167, **2**.

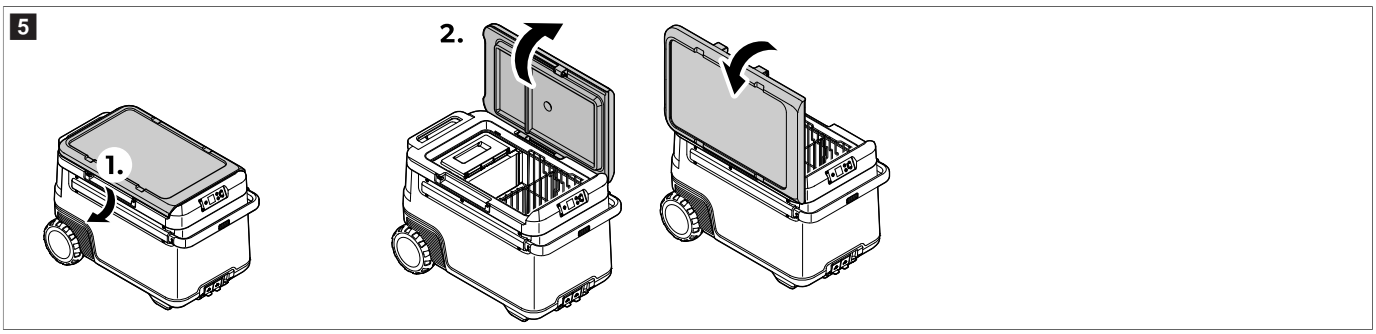

10.1.2 Ta bort locket

1. Ta tag i handtagen på lockets båda sidor.
2. Tryck spärren utåt för att låsa upp locket, se bild. 6 sida 167, **1**.
3. Lyft upp locket, se bild. 6 sida 167, **2**.

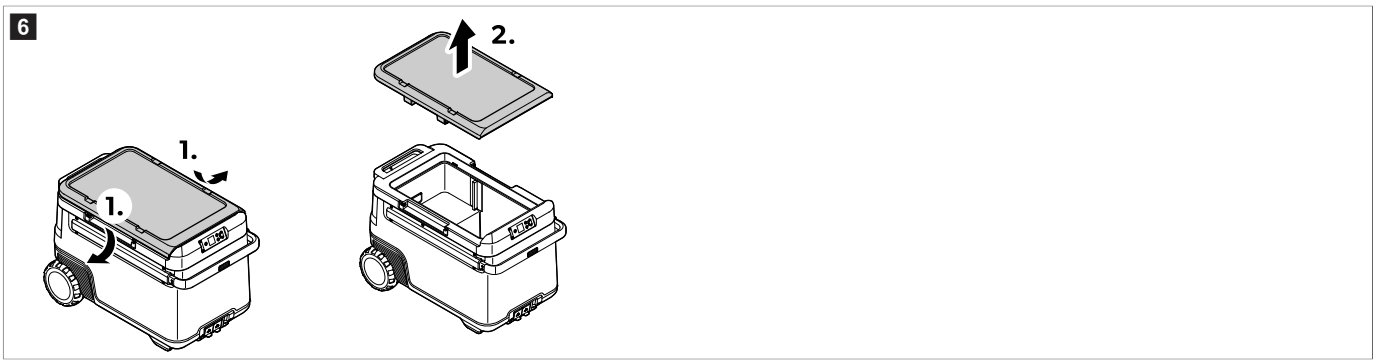

10.2 Ansluta kylapparaten

Ansluta till likström

OBSERVERA! Risk för skada

› För att skydda apparaten har likströmskabeln utrustats med en säkring inuti kontakten. Ta **inte** ut den säkringsförsedda likströmskontakten. Använd endast den medföljande likströmskabeln.

› Anslut apparaten till en likströmskälla enligt bilden.

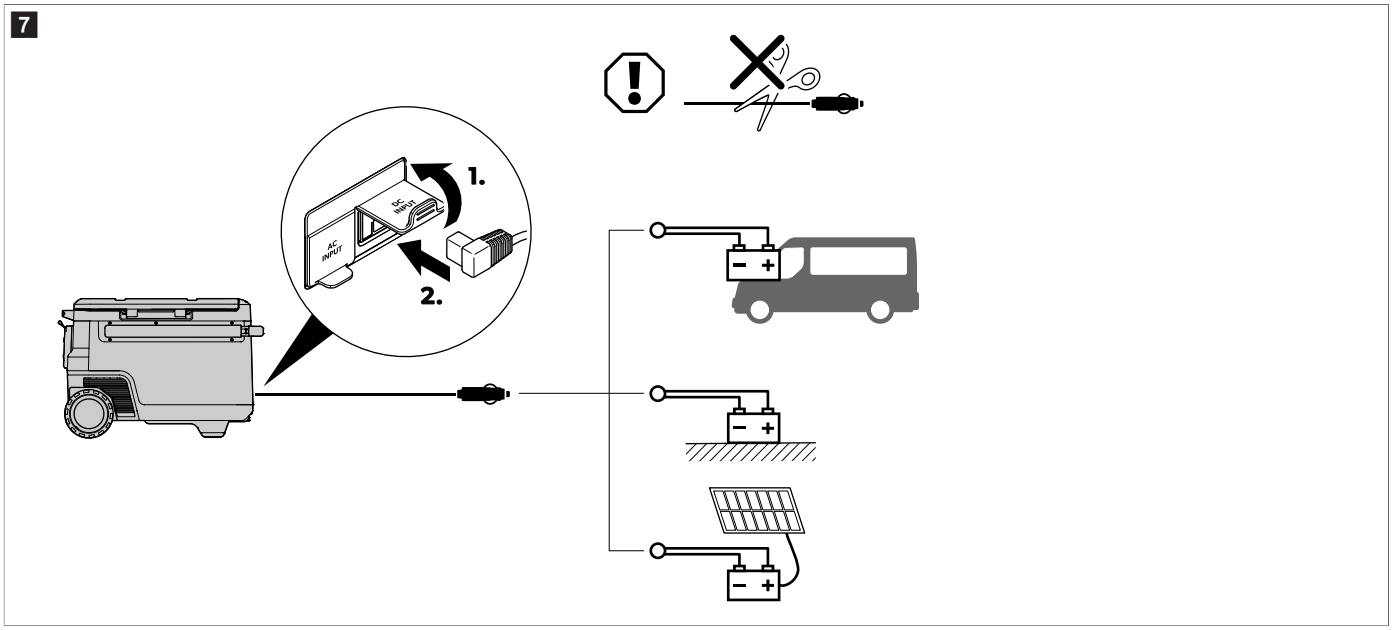

Ansluta till växelström

FARA! Risk för dödsfall på grund av elektricitet

› Ta inte i brytare eller kontakter med våta händer eller om du står på ett fuktigt underlag.

> Kontakta en behörig elektriker vid behov.

> Ansluta enheten till strömförsörjning med växelström.

8

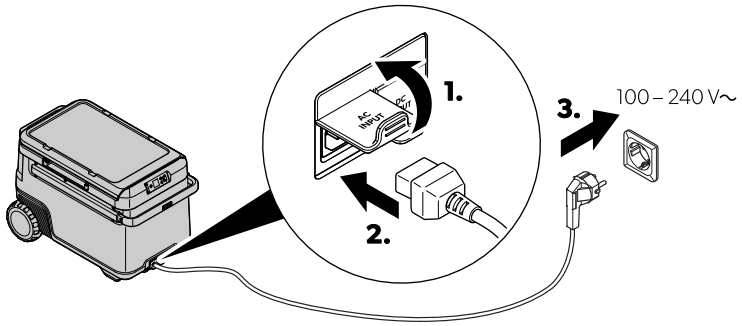

10.3 Använda batterivakten

Kylapparaten är utrustad med en batterivakt som ger ett trestegs batteriskydd. Batteriskyddet förhindrar att batteriet laddas ur för mycket när kylapparaten är ansluten till ett fordonsstartbatteri eller maximerar användningen av ett fritidsbatteri.

När kylapparaten används utan påslagen tändning i fordonet, stängs kylapparaten av automatiskt om försörjningsspänningen sjunker under ett inställbart värde. Kylapparaten startar så fort batteriet har laddats och återinkopplingsspänningen uppnås.

OBSERVERA! Risk för skada

> När batterivakten har stängt av batteriet laddas batteriet inte längre fullt. Starta inte många gånger eller använd strömbrukare utan längre laddningsfaser. Kontrollera att batteriet laddas igen.

ANVISNING Välj läget "High" för batterivakten om kylapparaten försörjs med hjälp av startbatteriet. Om kylapparaten ansluts till ett fritidsbatteri räcker läget "LOW" för batterivakten.

> Ställ in batterivakten enligt bilden.

9

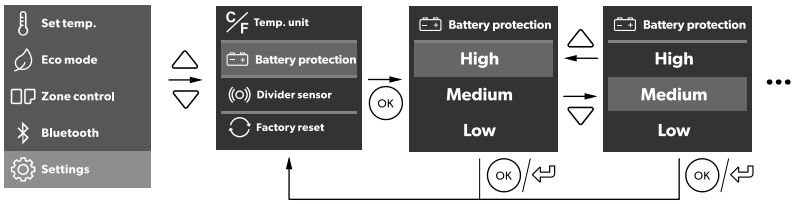

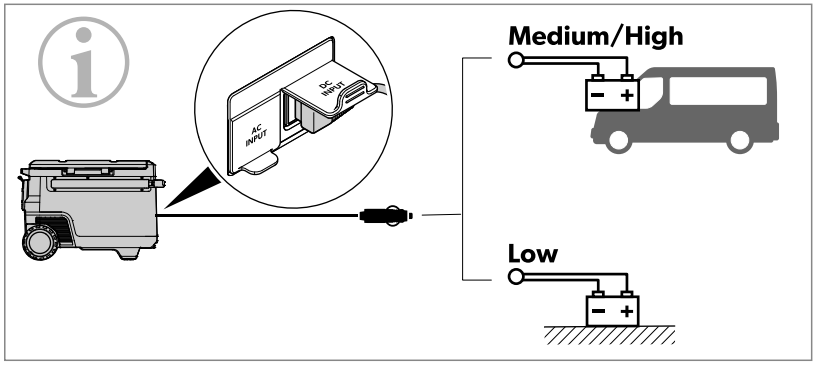

		Low	Medium	High
12 V	OFF	10.1 V	11.2 V	11.8 V
	ON	11.4 V	12.2 V	12.6 V
24 V	OFF	21.5 V	24.1 V	24.6 V
	ON	23.0 V	25.3 V	26.2 V

10.4 Använda displayen

Displaylägen:

10

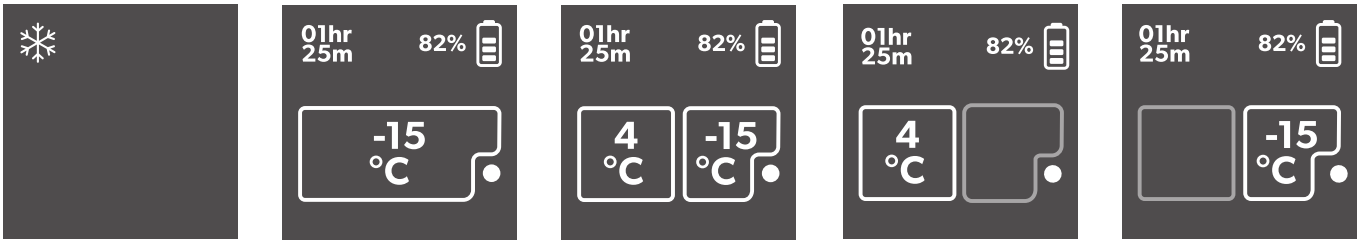

Del	Beskrivning
A	Standby
B	En zon
C	Två zoner
D	Endast stor zon
E	Endast liten zon

Displayöversikt:

11

Navigera i menyerna

Den markerade menyn är vald.

- Tryck på △ för att gå uppåt.
- Tryck på ▽ för att gå nedåt.

Välja en meny

- Tryck på OK för att välja meny.

Ändra inställningar

Värdet eller inställningen som är markerat har valts.

- Tryck på △ för att öka det valda värdet eller välja föregående inställning.
- Tryck på ▽ för att minska det valda värdet eller välja nästa inställning.

Återgå till föregående meny

- Tryck på ↩ för att återgå till föregående meny utan att spara.

10.5 Låsa/låsa upp displayen

> Tryck på △ och ▽ samtidigt i 3 s för att låsa eller låsa upp displayen.

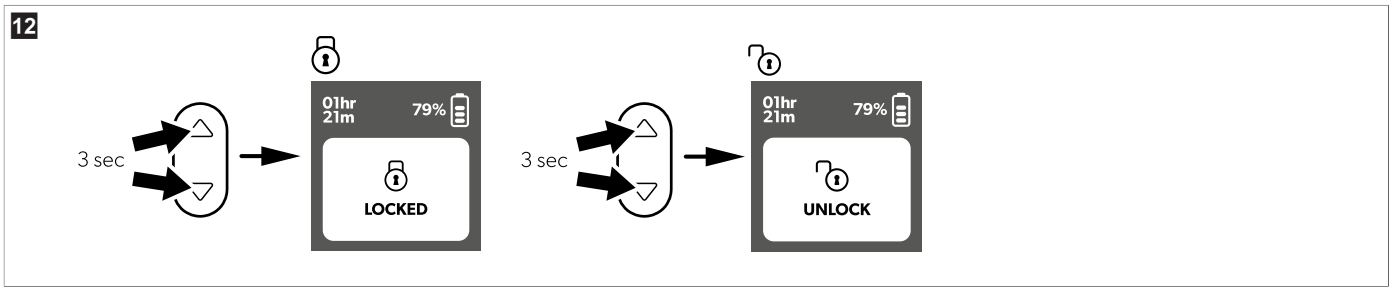

10.6 Ställa in displayens ljusstyrka och tidsgräns

> Gå till **Settings**-menyn.
> Ställ in displayens ljusstyrka och tidsgräns enligt bilden.

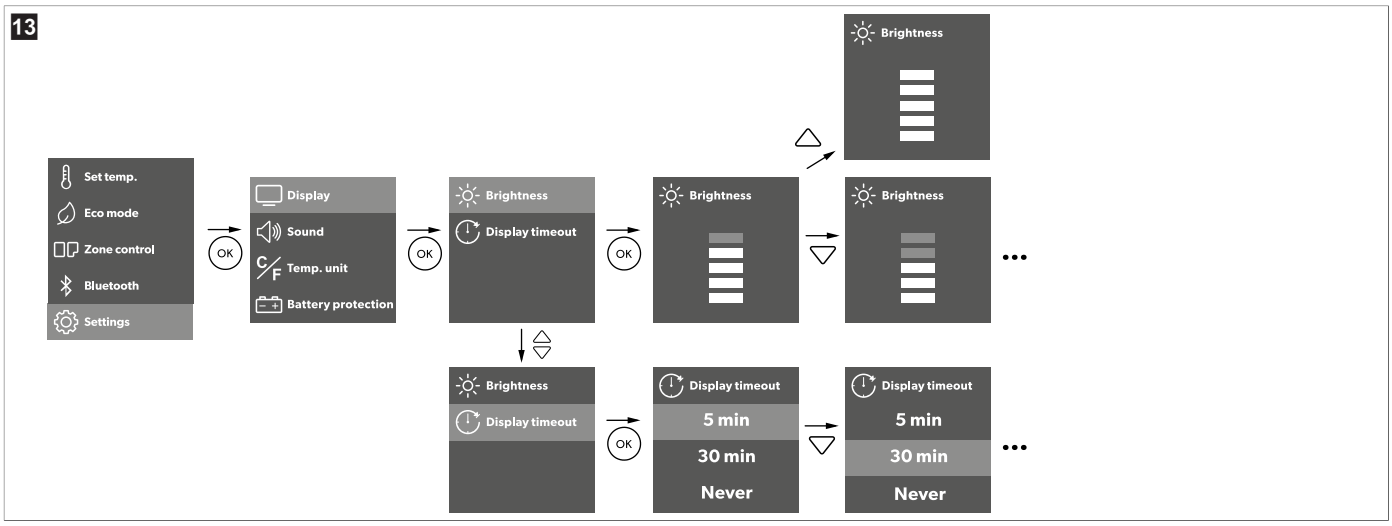

> Tryck på ⓞ för att spara önskad inställning.
> Tryck på ⮌ för att återgå till föregående meny utan att spara.

10.7 Ställa in ljudet

> Gå till **Settings**-menyn.
> Välj **Sound**.
> Välj **Mute** eller **Unmute**.

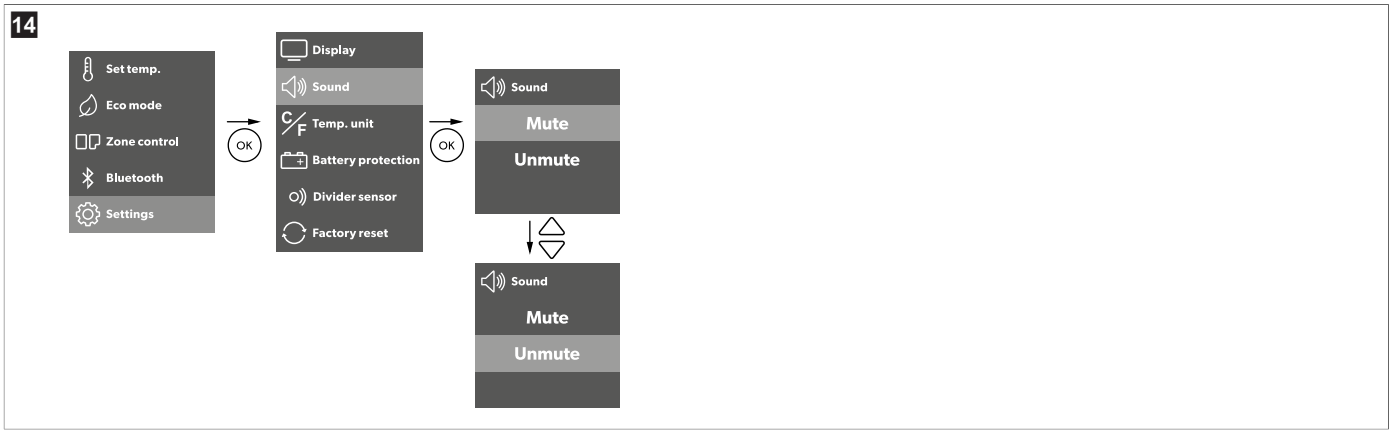

> Tryck på ⓞ för att spara önskad inställning.
> Tryck på ⮌ för att återgå till föregående meny utan att spara.

10.8 Ställa in Eco-läge

När **Eco mode** aktiveras reduceras hjälpfunktionerna för att förlänga batteritiden. Det här påverkar temperaturintervallet och batteriets urladdningshastighet på C1-porten.

> Gå till **Settings**-menyn.

> Slå på eller stäng av **Eco mode**.

> Tryck på OK för att spara önskad inställning.
> Tryck på ↩ för att återgå till föregående meny utan att spara.

10.9 Ställa in temperaturen

En zon

> Ställ in temperaturen enligt bilden.

> Tryck på OK för att spara önskad inställning.
v Bekräftelse, vita siffror blinkar tre gånger.
> Tryck på ↩ för att återgå till föregående meny utan att spara.

Två zoner

> Ställ in temperaturen enligt bilden.

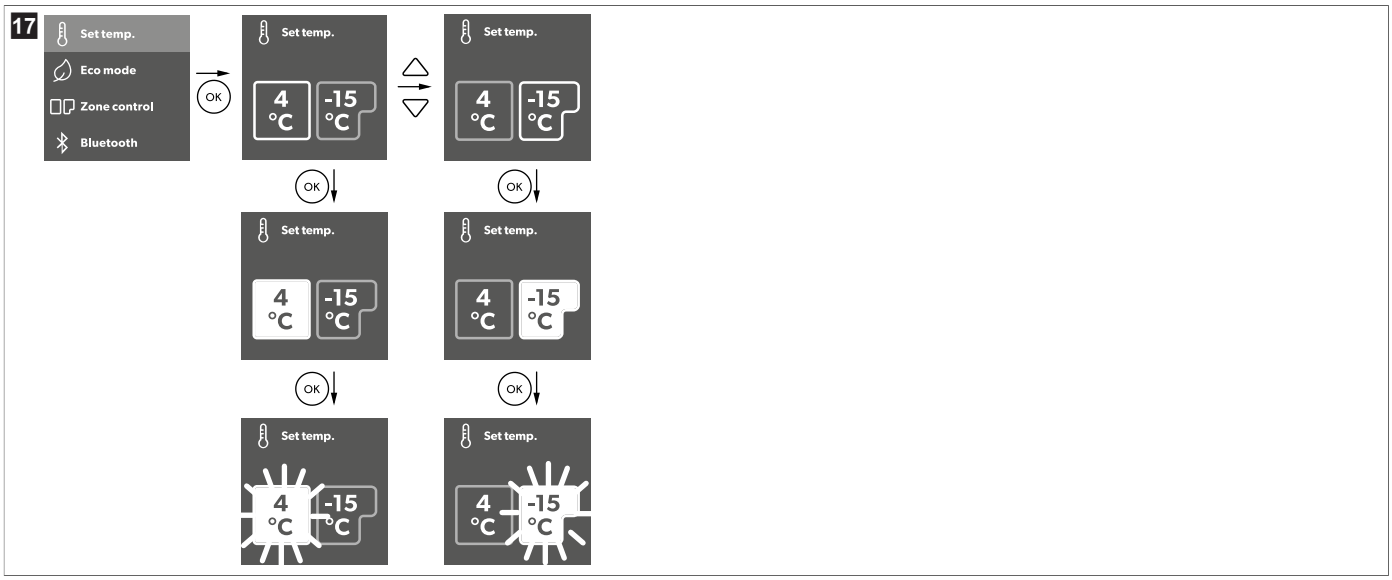

> Tryck på OK för att spara önskad inställning.
v Bekräftelse, vita siffror blinkar tre gånger.
> Tryck på ↩ för att återgå till föregående meny utan att spara.

Ställa in temperaturenheten

> Välj temperaturenhet enligt bilden.

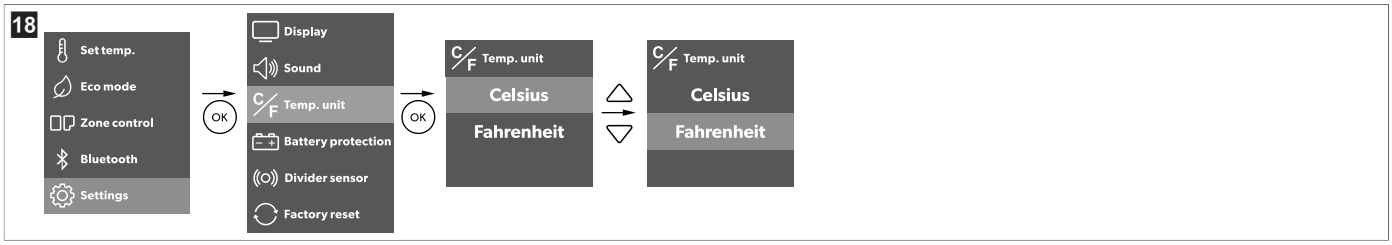

> Tryck på OK för att spara önskad inställning.
> Tryck på ↩ för att återgå till föregående meny utan att spara.

10.10 Ställa in Bluetooth™

› Ställ in Bluetooth™ enligt bilden.

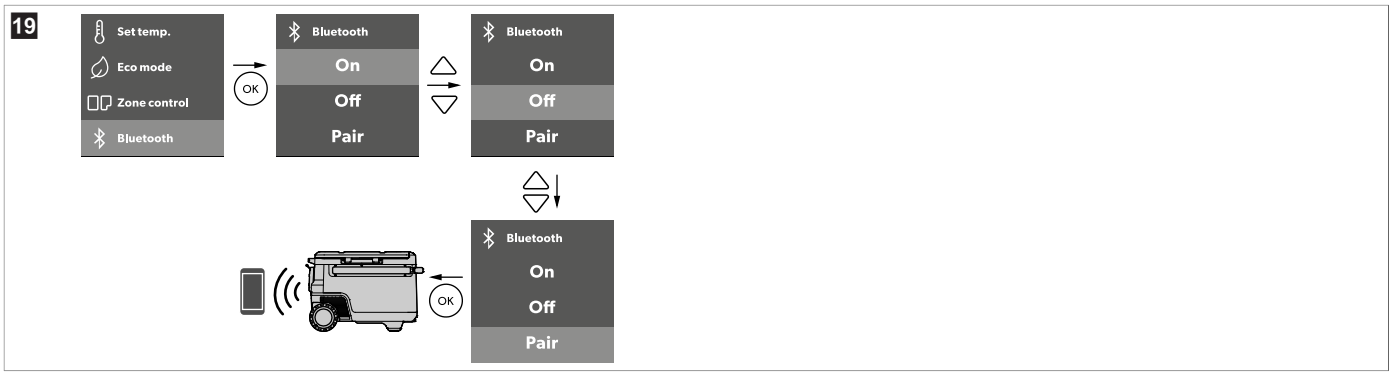

› Tryck på OK för att välja meny.

› Tryck på ↩ för att återgå till föregående meny utan att spara.

10.11 Lägga till en avdelare

› Sätt i avdelaren enligt bilden.

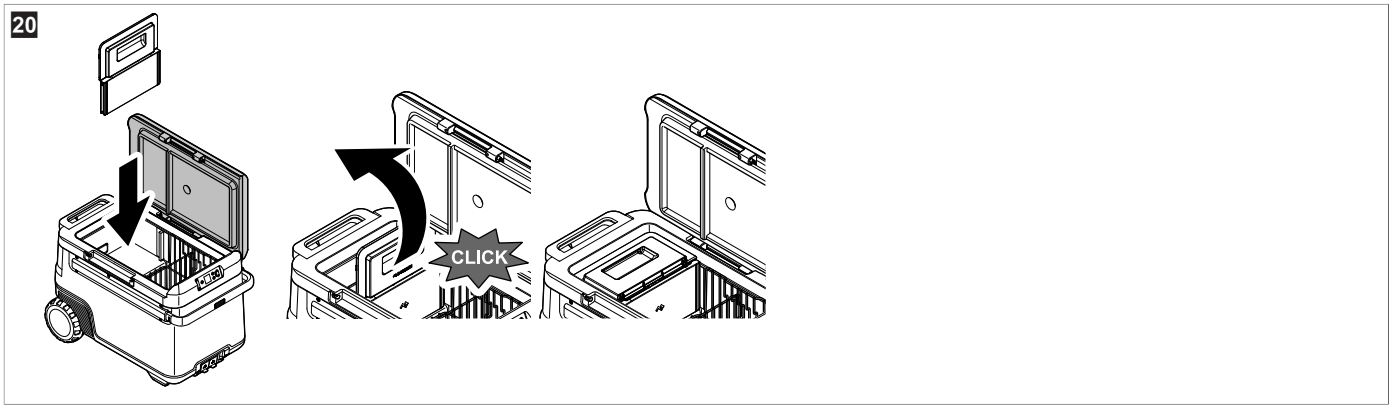

ANVISNING När strömmen är ansluten och avdelaren är ansluten visas användargränssnittet automatiskt.

› Välj önskat läge.

Du måste välja ett läge, annars slutför inte systemet växlingen av driften från en zon till två zoner.

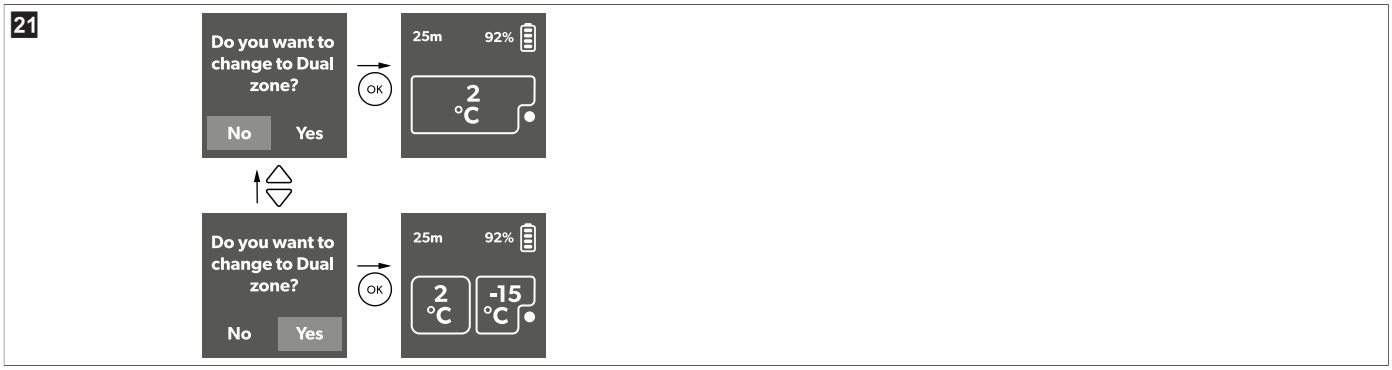

› Ställ in avdelarsensorn som visas.

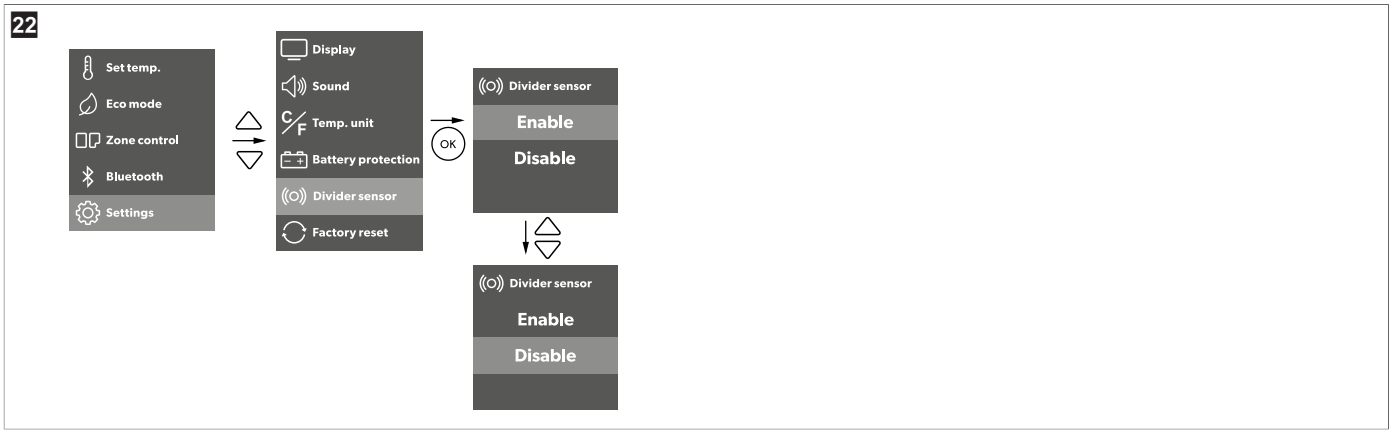

När sensorn är aktiverad arbetar kylapparaten automatiskt i en- eller tvåzonläge. Om sensorn är inaktiverad måste användaren manuellt välja önskat läge (se bild. 23 sida 173).

10.12 Slå på eller stänga av ett fack

Zonstyrningen är endast tillgänglig när avdelaren är installerad. När avdelaren inte är installerad är zonstyrningen nedtonad. Varje zon kan aktiveras individuellt eller båda zonerna kan aktiveras samtidigt.

› Aktivera eller avaktivera zonerna enligt bilden.

10.13 Återställa till fabriksinställningar

Återställningsfunktionen ändrar alla displaymenyer och app-fönster till de ursprungliga fabriksinställningarna.

› Återställ enheten till fabriksinställningarna enligt bilden.

10.14 Avfrosta kylapparaten

Luftfuktigheten kan sätta sig som frost på förångaren eller i kylapparaten. Detta gör att kyleffekten minskar.

OBSERVERA! Risk för skada

› Använd inte hårda eller spetsiga verktyg för att ta bort is eller lossa på fastfrusna föremål.

Så här avfrostar du kylapparaten:

1. Ta ut kylapparatens innehåll.
2. Om det behövs placerar du innehållet i en annan kylapparat så att det hålls kallt.
3. Stänga av kylapparaten.
4. Låt locket vara öppet.
5. Torka bort avfrostningsvattnet.

10.15 Byta säkringen för växelström

FARA! Risk för dödsfall på grund av elektricitet

› Innan man byter ut apparatens säkring ska man koppla från strömtillförseln och anslutningskabeln.

1. Koppla från strömtillförseln från apparaten.

2. Ta bort anslutningskabeln.
3. Bänd ut säkringshållaren (bild. 3 sida 165, **2**) med en skruvmejsel.
4. Byt ut den defekta glassäkringen mot en ny säkring av samma typ med samma värde (snabb, 4 A, 250 V).
5. Tryck in säkringshållaren i höljet igen.
6. Anslut strömtillförseln till apparaten igen.

10.16 Byta säkringen för likström

1. Koppla bort strömförsörjningen till kylapparaten.
2. Ta loss säkringsskyddet (bild. 3 sida 165, **3**) med en skruvmejsel.
3. Vänd på säkringsskyddet och använd kroken för att ta bort den trasiga flatsäkringen.
4. Sätt i en ny säkring av samma typ och värde (15 A).
5. Montera tillbaka säkringsskyddet.
6. Anslut strömförsörjningen till kylapparaten.

10.17 Byta likströmskontaktens säkring

› Byt ut den trasiga säkringen 15 A mot en ny 15 A av samma typ och värde enligt bilden.

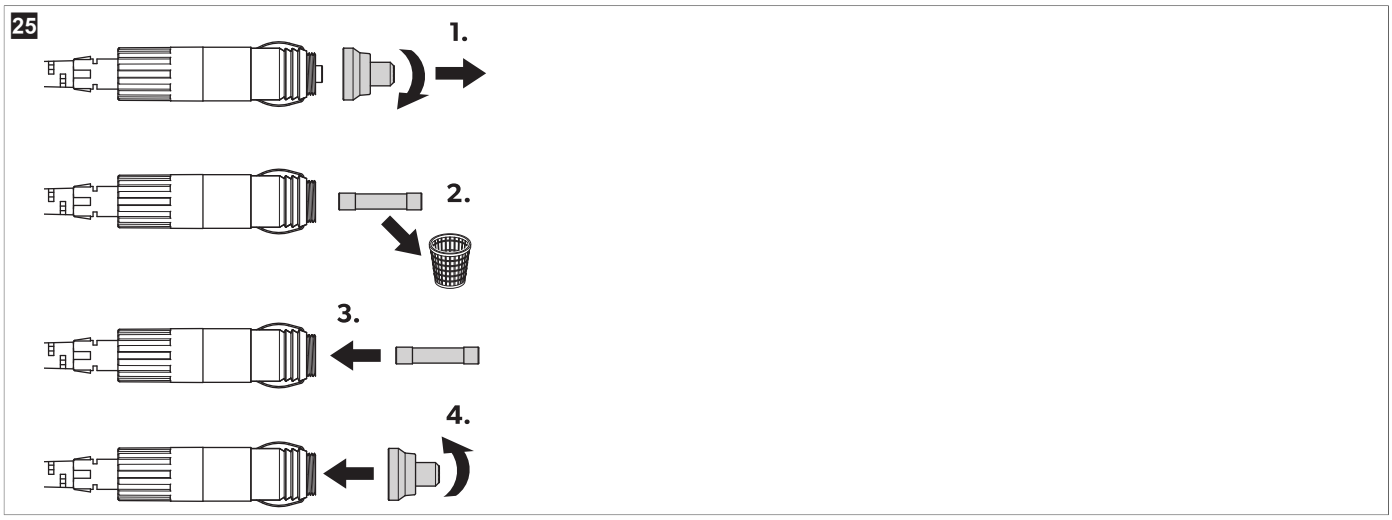

10.18 Byta ljuskretskort

OBSERVERA! Risk för skada

› Ljuskällan får endast bytas ut av tillverkaren, en servicerepresentant eller en person med liknande kvalifikationer för att förhindra fara.

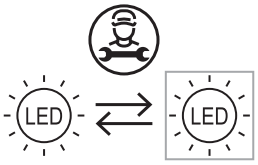

11 Rengöring och skötsel

AKTA! Risk för dödsfall på grund av elektricitet

› Se till att kylapparaten är bortkopplad från strömförsörjningen före rengörings- eller underhållsarbete.

OBSERVERA! Risk för skada

› Rengör aldrig kylapparaten under rinnande vatten eller i en diskmaskin.
› Använd inte aggressiva rengöringsmedel eller hårda föremål under rengöringen.
› Rengör inte elektriska kontakter (uttag eller batteripoler) med en fuktig trasa.

> Rengör kylboxen emellanåt in- och utvändigt med en fuktig trasa.

26

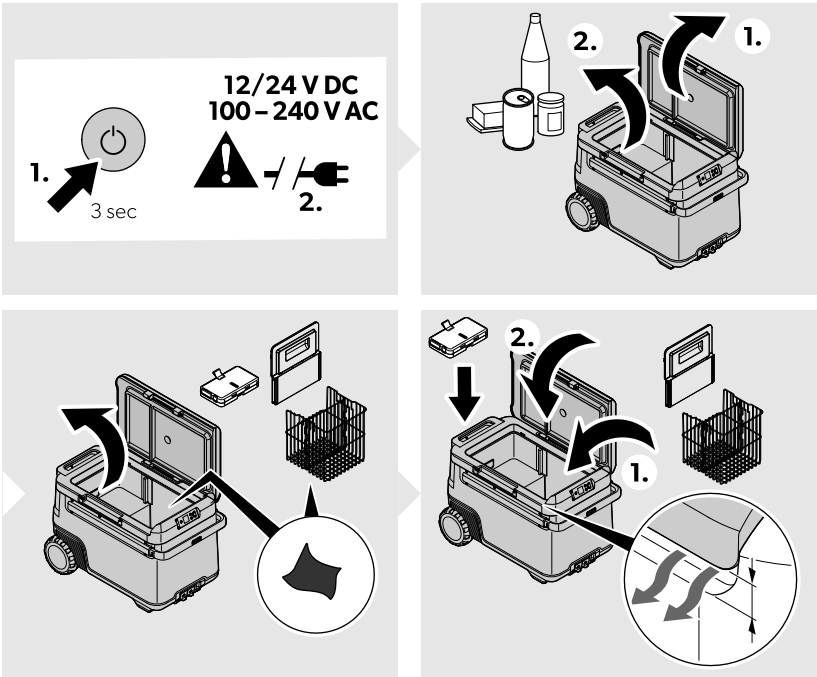

> Se till att luftnings-/ventilationsöppningarna på kylapparaten är rena från damm och smuts. På så vis avleds värmen vid användning och produkten skadas inte.
> Ta ur batteriet från kylapparaten när den inte används.
> Förvara batteriet enligt beskrivningen i kapitlet “Lagring” i bruksanvisningen till Recon-batteriet (Tillhörande dokument sida 161).

12 Felsökning

Fel	Möjlig orsak	Lösning
Apparaten fungerar inte (likströmsläge, tändning på).	Det upptäcktes inte någon spänning i utgången för likström.	> I de flesta fordon måste man första slå på tändningen innan det tillförs ström till utgången för likström.
	Utgången för likström är smutsig. Det ger dålig elektrisk kontakt.	> Om apparatens stickkontakt blir mycket varm i uttaget för likström, måste antingen uttaget för likström rengöras eller så är stickkontakten möjligtvis inte korrekt ansluten.
	Likströmskontaktens säkring har gått.	> Byt den defekta säkringen i likströmskontakten. Se Byta likströmskontaktens säkring sida 174.
	Apparatens säkring för likström har gått.	> Byt enhetens likströmssäkring, se Byta säkringen för likström sida 174.
	Fordonets säkring har gått.	> Byt säkringen för fordonets likströmsuttag. Se fordonets bruksanvisning.
Apparaten fungerar inte (växelströmsläge).	Ingen spänning upptäcktes i växelströmsuttaget.	> Prova med en annan utgång.
	Apparatens säkring för växelström har gått.	> Byt växelströmssäkringen, se Byta säkringen för växelström sida 173
	Den integrerade växelströmsadaptern är defekt.	> Reparationer får endast utföras av auktoriserad kundservice.
Displayen reagerar inte på knapptryckningar.	Displayen är låst.	> Lås upp displayen. Se Låsa/låsa upp displayen sida 170.
Appen kan inte styra apparaten.	Bluetooth är inte anslutet.	> Öppna inställningarna för Bluetooth. > Leta reda på den befintliga Bluetooth-anslutningen som börjar med “MC”.

Fel	Möjlig orsak	Lösning
		> Ta bort anslutningen. > Parkoppla kylboxen igen.
Displayen visar ett larmmeddelande eller en varningskod.	—	> Se Larmmeddelanden sida 176, Felkoder sida 177.
När "Avdelarsensor" är inställd som "Aktivera": 1. Kylapparaten kan inte gå in i den dubbla zonen automatiskt när användaren sätter in avdelaren. 2. Kylapparaten kan inte gå in i den enskilda zonen automatiskt när användaren sätter in avdelaren.	Avdelarsensorn fungerar inte	> I inställningen för Avdelarsensor väljer du "Avaktivera" för att gå in i manuell styrning. I sådana fall väljer du olika zoner med "zonkontroll". För att återställa full funktionalitet och säkerställa en optimal användarupplevelse ska avdelarsensorn inspekteras och repareras av ett auktoriserat reparationscenter.
	Fel på display eller styrenhet	> Inspektion av auktoriserad verkstad krävs.
Läckande batteri		> Sluta använda produkten omedelbart. > Vidrör inte den läckande vätskan. > Ta om möjligt bort batteriet försiktigt. **AKTA! Risk för personskada** > Använd handskar. Använd handskar. > Placera den i en säker, icke-brännbar behållare. > Kassera batteriet på en godkänd återvinningsstation eller insamlingsplats för farligt avfall. > Kasta inte batteriet i hushållssoporna. > Batteriet får inte återanvändas eller repareras.

12.1 Larmmeddelanden

Larmmeddelande	Beskrivning	Möjlig orsak	Lösning
Locket är öppet	Locket är öppet mer än 3 min	Locket är inte helt låst	Se till att locket är ordentligt låst.
		Internt fel	Inspektion krävs av ett auktoriserat reparationscenter.
Låg likström	Enheten har slutat fungera på likström på grund av låg spänning i det externa nätaggregatet	Otillräcklig försörjningsspänning	Kontrollera spänningsfallet från batteriet till eluttaget och öka vid behov ledningsdimensionen.
		Batterispänningen är för låg	Kontrollera batteriet och ladda det vid behov.
		Batteriskyddet är inställt för högt	Välj en lägre batteriskyddsinställning.
Hög likström	Apparaten har slutat fungera med likström på grund av onormalt hög spänning > 31,5 V i det externa nätaggregatet	Fel specifikation för likströmsspänning	Kontrollera att specifikationen för likströmsspänningen överensstämmer med produktens typetikett.
		Defekt matningsspänning	Kontrollera likströmsspänningen och reparera eller byt ut vid defekt.
		Internt fel	Inspektion krävs av ett auktoriserat reparationscenter.

Larmmeddelande	Beskrivning	Möjlig orsak	Lösning
Styrenheten överhettas	För hög temperatur styrenhet	Luftventilen för hög omgivningstemperatur är blockerad eller otillräckligt avstånd, internt fel	• Låt apparaten vara avstängd i minst 30 min eller flytta den till en svalare plats. • Omstart • Rensa ventilerna, inspektion av auktoriserad reparationscentral krävs.
Internt batteri, låg laddningsnivå	Batteriets laddningsnivå är låg, men har ännu inte nått 0 %	Batteriets laddningsnivå	Ladda batteriet.
Hög temperatur för internt batteri	Övertemperatur på Recon-batteri	Batteriets övertemperaturskydd har aktiverats.	Sluta ladda eller ladda ur enheten tills den har svalnat.

12.2 Felkoder

Felkod	Fel	Möjlig orsak	Lösning
!ERROR 01	NTC bruten krets SZ & DZ STOR	Internt fel	Inspektion av auktoriserad reparationscentral krävs
!ERROR 02	NTC kortslutning SZ & DZ STOR		
!ERROR 11	NTC bruten krets DZ LITEN		
!ERROR 12	NTC kortslutning DZ LITEN		
!ERROR 03	Kommunikationsfel		Stäng av apparaten i minst 1 min och starta sedan om den. Om problemet kvarstår krävs en inspektion av auktoriserad reparationscentral.
!ERROR 09	Fel på ventilen		
!ERROR 32	Fel på fläkten		Stäng av apparaten i minst 5 min och starta sedan om den. Om problemet kvarstår krävs en inspektion av auktoriserad reparationscentral.
!ERROR 33	Startfel kompressor		
!ERROR 34	Låg hastighet kompressor	• Hög omgivningstemperatur • Ventilationsöppning blockerad eller otillräckligt fritt utrymme • Internt fel	• Låt apparaten vara avstängd i minst 30 min eller flytta den till en kallare plats och starta om den. • Gör ventilationsöppningarna fria • Inspektion av auktoriserad reparationscentral krävs
!ERROR 20	Batterifel	Internt fel	Läs Recon-batteriets bruksanvisning, se Tillhörande dokument sida 161.

13 Garanti

Den lagstadgade garantitiden gäller. Kontakta tillverkarens filial i ditt land (se dometic.com/dealer) eller din återförsäljare om produkten är defekt.

För reparations- och garantibehandling skickar du med följande dokument när du returnerar produkten:

- En kopia på fakturan med inköpsdatum
- En reklamationsbeskrivning eller felbeskrivning

Observera att självständiga eller icke professionella reparationer kan påverka säkerheten och leda till att garantin blir ogiltig.

14 Kassering

VARNING! Risk för att barn fastnar

> Innan den gamla produkten omhändertas:
  - Demontera locket.
  - Låt korgarna vara kvar så att barn inte utan vidare kan klättra in i skåpet.

Återvinning av förpackningsmaterial: Lämna om möjligt förpackningsmaterialet till återvinning. Denna separering är nödvändig eftersom förpackningsmaterialet är en värdefull resurs och felaktig kassering kan påverka hälsa och miljö.

Den överkorsade soptunnan på hjul indikerar att produkten är elektrisk eller elektronisk utrustning eller innehåller batterier och måste samlas in separat för korrekt behandling, återvinning och återanvändning. **Konsumenten har en rättslig skyldighet att kassera all elektrisk eller elektronisk utrustning, alla batterier och laddningsbara batterier separat från hushållssoporna!**

Denna separering är nödvändig eftersom batterier och elektriska apparater är värdefulla resurser och kan innehålla ämnen som är skadliga för människor och miljön.

För slutlig kassering av produkten ska du kontakta ett återvinningscenter eller en specialiserad återförsäljare för information om hur man gör detta i enlighet med gällande bestämmelser.

Produkten och batterierna kan kasseras utan avgift.

Ta ut eventuella batterier och laddningsbara batterier innan du återvinner produkten.

Batterier som innehåller mer än 0,002 % kadmium eller mer än 0,004 % bly är märkta med den kemiska symbolen för den berörda metallen: Cd eller Pb.

15 Tekniskt faktablad

ANVISNING Temperaturintervallet för den lilla zonen ändras baserat på den temperatur som valts i den stora zonen. När det stora facket till exempel är – 15 °C, måste det lilla facket vara kvar vid eller under 3 °C.

ANVISNING Minimitemperaturen som visas i "kylkapaciteten" kan inte uppnås om omgivningstemperaturen är över 32 °C.

	Recon CF 47DZW
Anslutningsspänning	12 V⎓ / 24 V⎓ 100 V~ … 240 V~
Märkström	12 V⎓: 10,5 A 24 V⎓: 5,2 A 100 V~: 1,4 A 240 V~: 0,58 A
Kyleffekt	– 22 °C … 20 °C
Klimatklass	N/T
Total volym (V) utan avdelare	47 L
Total volym (V) med avdelare	45 L
Köldmedium	R600a
Mängd köldmedium	15 g
Frekvensområde	Bluetooth®/BLE: 2400 MHz … 2483,5 MHz
RF-utgångseffekt	Bluetooth®: 11,23 dBm Bluetooth® LE: 11,23 dBm
Mått B x H x L (inklusive handtag)	754 mm × 515 mm × 429 mm
Testcertifikat	CE E13

Dometic Zhuhai Technology Co. Ltd. försäkrar härmed att radioutrustningen av typ Recon CF 47DZW överensstämmer med direktivet 2014/53/EU. Hela texten till EU-försäkran om överensstämmelse finns på internetadressen: documents.dometic.com
Läs in QR-koden på energimärkningen för mer information om produkten eller besök eprel.ec.europa.eu.

27

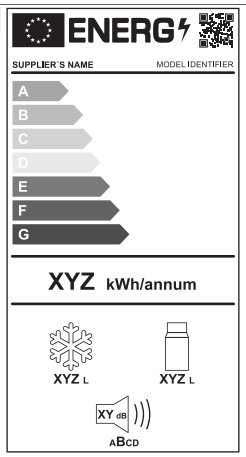

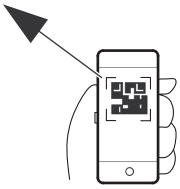

eprel.ec.europa.eu

Norsk

1 Viktige merknader 180
2 Symbolforklaring 180
3 Relaterte dokumenter 180
4 Sikkerhetsinstruksjoner 180
5 Forklaring av symboler på apparatet 182
6 Leveringsomfang 182
7 Forskriftsmessig bruk 183
8 Teknisk beskrivelse 183
9 Før første bruk 184
10 Betjening 185
11 Rengjøring og vedlikehold 193
12 Feilretting 194
13 Garanti 196
14 Avfallshåndtering 196
15 Tekniske spesifikasjoner 197

1 Viktige merknader

Vennligst les disse instruksjonene nøye og følg alle anvisninger, retningslinjer og advarsler i denne produktveiledningen for å sikre at du installerer, bruker og vedlikeholder produktet ordentlig til enhver tid. Disse instruksjonene MÅ alltid følge med produktet.

Ved å bruke dette produktet bekrefter du at du har lest alle anvisninger, retningslinjer og advarsler grundig, og at du forstår og samtykker i å overholde vilkårene slik de er presentert her. Du godtar å bruke dette produktet kun til tiltenkt formål og bruksområder, og i samsvar med anvisningene, retningslinjene og advarslene slik de er presentert i denne produktveiledningen, så vel som i samsvar med alle gjeldende lovbestemmelser og forskrifter. Hvis anvisningene og advarslene som er presentert her, ikke blir lest og fulgt, kan det føre til personskader hos deg selv eller andre, skader på produktet eller skader på annen eiendom i nærheten. Denne produktveiledningen med sine anvisninger, retningslinjer og advarsler, samt relatert dokumentasjon, kan være underlagt endringer og oppdateringer. For oppdatert produktinformasjon, se documents.dometic.com.

2 Symbolforklaring

Et signalord identifiserer sikkerhetsmeldinger og meldinger om mulige skader på eiendom, og indikerer også alvorlighetsgraden av faren.

FARE!
> Kjennetegner en farlig situasjon som, dersom den ikke unngås, vil føre til alvorlige personskader, eventuelt med døden til følge.

ADVARSEL!
> Kjennetegner en farlig situasjon som - dersom den ikke unngås - kan resultere i alvorlige personskader, eventuelt med døden til følge.

FORSIKTIG!
> Kjennetegner en farlig situasjon som - dersom den ikke unngås - kan resultere i mindre til moderate personskader.

PASS PÅ!
> Kjennetegner en situasjon som – dersom den ikke unngås – kan føre til materielle skader.

MERK Ytterligere informasjon om betjening av produktet.

3 Relaterte dokumenter

Finn hele Recon-bruksanvisningen på nett på qr.dometic.com/bgWno6.

4 Sikkerhetsinstruksjoner

FARE! Fare for elektrisk støt
> Ved nettdrift må apparatet være sikret via en reststrømsenhet (RCD), en jordfeilbryter (RCCB) eller en jordfeilkretsbryter (GFCI). Montering, spesielt i potensielt fuktige områder, må være i samsvar med alle gjeldende monteringsforskrifter.
> Ikke berør blanke ledninger med bare hender. Dette gjelder spesielt ved drift fra vekselstrømnettet.
> Før du starter apparatet, må du se til at strømkabelen og pluggen er tørre.

ADVARSEL! Eksplosjonsfare
> Ikke lagre eksplosjonsfarlige stoffer som f.eks. spraybokser med antennelig drivgass i kjøleboksen.

ADVARSEL! Fare for elektrisk støt

- Kjøleboksen må ikke tas i bruk hvis den har synlige skader.
- Hvis kjøleapparatets strømkabel er skadet, må den erstattes med en egnet strømkabel eller enhet som er tilgjengelig fra produsenten eller produsentens serviceverksted for å forhindre sikkerhetsrisikoer.
- Reparasjoner av denne kjøleboksen skal kun utføres av kvalifisert personell. Utilstrekkelige reparasjoner kan medføre betydelige farer.
- Plugg apparatet til kontakter som sikrer en ordentlig forbindelse, spesielt når apparatet trenger å jordes.

ADVARSEL! Brannfare

- Ved plassering av kjøleboksen må det sørges for at tilførselsledningen ikke sitter fast eller skades.
- Ikke plasser flere mobile strømkontakter eller mobile strømforsyninger bak på apparatet.
- Ved skader på kjølekretsløpet:
  - Hold åpne flammer og potensielle tennkilder unna kjøpeapparatet.
  - Sørg for god ventilasjon i rommet.
  - Slå av kjøleapparatet.
- For kjølebokser med antennelig kjølemiddel: Kjølekretsløpet inneholder en liten mengde miljøvennlig, men antennelig kjølemiddel. Kjølemiddelet skader ikke ozonlaget og bidrar ikke til drivhuseffekten. Kjølemiddel som lekker ut, kan ta fyr.
- For å redusere risikoen for brann må vedlikehold bare utføres av en autorisert serviceperson.
- Hold lufteåpningene på boksen eller i innbyggingskonstruksjonen fri for hindringer.
- Bruk ikke noen mekaniske gjenstander eller andre midler for å framskynde tineprosessen, unntatt når de er anbefalt for dette av produsenten.
- Unngå å åpne eller skade kjølekretsløpet.
- Ikke bruk elektriske apparater inne i kjøleboksen dersom disse apparatene ikke er anbefalt for dette av produsenten.
- Ikke utsett apparatet eller batteriet for høy temperatur.

ADVARSEL! Helsefare

- **For EU, Storbritannia og Tyrkia:** Dette apparatet kan brukes av barn fra 8 år og oppover og personer med reduserte fysiske, sensoriske eller mentale evner eller som mangler erfaring og kunnskap, hvis de er under oppsyn eller har fått veiledning i hvordan apparatet brukes på en forsvarlig måte og forstår hvilke farer det innebærer. **For alle andre regioner:** Dette apparatet skal ikke brukes av personer (inkludert barn) med reduserte fysiske, sensoriske eller psykiske evner, eller også manglende erfaring eller kunnskap, med mindre de er under egnet oppsyn eller har fått anvisninger om bruk av apparatet av en person som er ansvarlig for deres sikkerhet.
- Barn i alderen 3–8 år får lov til å legge ting inn i og ta ting ut av kjølebokser.
- Barn skal være under tilsyn for å sikre at de ikke leker med apparatet.
- Rengjøring og vedlikehold må ikke utføres av barn uten at de er under oppsikt.

FORSIKTIG! Fare for elektrisk støt

- Før du starter kjøleboksen, må du se til at strømforsyningskabelen og pluggen er tørre.
- Koble kjøleboksen fra strømforsyningen
  - Før rengjøring og vedlikehold
  - Etter hver bruk
- Vær oppmerksom på faren for kortslutning mellom polene på det batteridrevne apparatet eller batteriet og metallgjenstander.

FORSIKTIG! Helsefare

- Vær oppmerksom på følgende instrukser for å unngå at matvarene blir fordervet:
  - Kontroller at kjøleeffekten i kjøleboksen er egnet for oppbevaring av matvarene som skal kjøles ned.
  - Næringsmidler må oppbevares i originalforpakning eller i egnede beholdere.
  - Det å åpne kjølebokser for en lengre periode om gangen kan føre til en vesentlig økning av temperaturen i enhetens rom.
  - Overflater som kan komme i kontakt med matvarer og tilgjengelige deler av dreneringssystemet må rengjøres regelmessig.
- Hvis kjøleapparatet står tomt over lengre tid:
  - Slå av kjøleapparatet.
  - Avrim kjøleapparatet.
  - Rengjør og tørk kjøleapparatet.
  - La lokket stå åpent for å unngå muggdannelse inne i kjøleboksen.

PASS PÅ! Fare for skader

- Kontroller at spenningsspesifikasjonene på typeskiltet samsvarer med den tilgjengelige strømtilførselen.
- Koble kun til kjøleboksen på følgende måte:
  - Med likestrømstilkoblingskabelen til et likestrømsstrømuttak i kjøretøyet
  - Med vekselstrømtilkoblingskabelen til et vekselstrømuttak
- Trekk aldri ut støpselet fra stikkontakten etter kabelen.
- Hvis kjøleapparatet er koblet til en likestrømforsyning, kobler du kjøleapparatet og andre forbrukere fra batteriet før du kobler til hurtigladeren.

- Hvis kjøleboksen er koblet til en likestrømforsyning, kobler du fra kjøleboksen eller slår det av når du skrur av motoren. Hvis ikke kan batteriet tappes.
- Kjøleboksen er ikke egnet for transport av etsende eller løsemiddelholdige stoffer.
- Isolasjonen av kjøleboksen inneholder antennelig cyklopentan og krever en spesiell avhendingsprosess. Lever kjøleboksen på slutten av sin levetid til egnet resirkuleringsstasjon.
- Ikke plasser kjøleenheten i nærheten av åpen ild eller andre varmekilder, som for eksempel varmeovner, direkte sollys, gassovner og lignende.
- **Fare for overopphetning!** Sørg for at det finnes minimum 50 mm mm ventilasjon på alle sider av kjøleboksen. Hold ventilasjonsområdet fritt for eventuelle objekter som kan hindre luftstrømmen til kjølekomponentene. Ikke benytt eller oppbevar kjøleboksen i lukkede rom eller områder med ingen eller minimal luftstrøm.
- Ikke fyll den indre beholderen med is eller væsker.
- Ikke senk kjøleboksen ned i vann.
- Beskytt kjøleboksen og kablene mot varme og fuktighet.
- Kjøleboksen må ikke utsettes for regn.

MERK Risiko for utlading av batteriet
Kjøleboksen har en batteribeskyttelsesfunksjon som kan bidra til å redusere risikoen for å tømme kjøretøyets startbatteri. Risikoen for utlading av batteriet varierer avhengig av kjøretøybatteriets tilstand, installasjon og bruk.

- Hvis kjøretøyets motor skal være avslått i en lengre periode, slår du av kjøleboksen eller slår den av fra et passende forbruksbatterisystem.

5 Forklaring av symboler på apparatet

Advarsel! Fare for brann. Antennelige materialer.

Bare USA/Canada. Advarsel! Fare for brann. Antennelige materialer.

Advarsel! Fare for skade eller funksjonsfeil forårsaket av fuktighet.
Hold unna regn.

6 Leveringsomfang

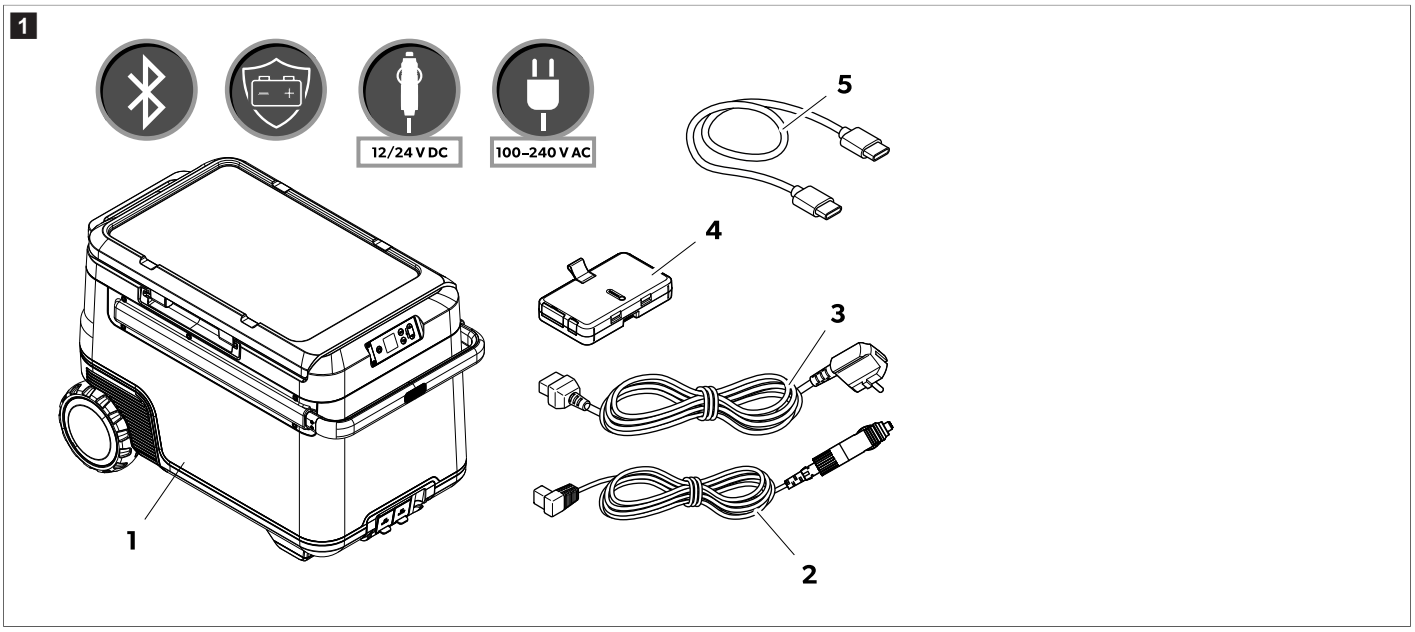

Posisjon i fig. 1 på side 182	Antall	Beskrivelse
1	1	Kompressorkjøleboks
2	1	Likestrøm-tilkoblingskabel
3	2	Vekselstrøm-tilkoblingskabel
4	1	Recon batteri

Posisjon i fig. 1 på side 182	Antall	Beskrivelse
5	1	USB-C til USB-C-tilkoblingskabel

7 Forskriftsmessig bruk

Kjøleboksen er beregnet på nedkjøling av matvarer. Kjøleboksen er også egnet til bruk på kjøretøyer.

Kjøleboksen er beregnet for drift med en likestrømsstrømforsyning fra kjøretøyet eller båten, fra et eksternt likestrømsbatteri (forbruksbatteri) eller et Recon-batteri, eller fra en vekselstrømforsyning.

Kjøleboksen er egnet for camping eller lignende aktiviteter.

Kjøleboksen er ment for bruk i husholdningen og lignende anvendelser som for eksempel:

- personalkjøkken i butikker, kontorer og andre arbeidsomgivelser
- herregårder
- hoteller, moteller og andre bomiljøer
- bed & breakfast-steder
- catering og lignende virksomheter

Dette produktet er kun egnet for det tiltenkte formålet og bruksområdet i samsvar med disse instruksjonene.

Denne veiledningen gir informasjon som er nødvendig for korrekt montering og/eller bruk av produktet. Feilaktig montering og/eller ukorrekt bruk eller vedlikehold fører til utilfredsstillende ytelse og mulig svikt.

Produsenten fraskriver seg ethvert ansvar for personskader eller materielle skader på produktet som følge av

- feilaktig installasjon, montering eller tilkobling, inkludert for høy spenning
- feilaktig vedlikehold eller bruk av andre reservedeler enn originale reservedeler levert av produsenten
- modifisering av produktet uten at det er gitt uttrykkelig godkjenning av produsenten
- bruk til andre formål enn beskrevet i denne veiledningen

Dometic forbeholder seg rettigheten til å endre produktet ytre og produktspesifikasjoner.

8 Teknisk beskrivelse

Kjøleenheten har et flyttbart $LiFePO_4$-batteri og kan fungere uten en ekstern strømkilde. Enheten har to rom med separat temperaturkontroll.

Brukere kan overvåke og justere kjøleenheten via en mobilapp med Bluetooth®-tilkobling.

8.1 Betjenings- og visningselementer

Betjeningspanel (fig. 2 på side 183)

Posisjon i fig. 2 på side 183	Beskrivelse	Forklaring
1	På / Av-knapp	Slår kjøleboksen på når knappen trykkes på kort. Slår kjøleboksen av når knappen trykkes inn i tre sekunder.
2	Visning	: Vekselstrømnett er tilkoblet **DC V**: Likestrømnett er tilkoblet : Skjermen er låst, : Skjermen er låst opp, ❄: Skjermen er i standbymodus 92%: Batteriets ladetilstand Tiden som vises i timer og minutter, indikerer gjenværende batteritid.
3	**OK**-knapp	Trykk for å velge en meny eller lagre valgt verdi.

Posisjon i fig. 2 på side 183	Beskrivelse	Forklaring
4	Tilbake-knapp	Går tilbake til forrige meny
5	Navigasjonsknapper	Trykk på △ for å navigere oppover eller øke valgt verdi. Trykk på ▽ for å navigere nedover eller redusere valgt verdi. Trykk på △ og ▽ samtidig i 3 s for å låse eller låse opp displayet.

Pluggtilkoblinger (fig. 3 på side 184)

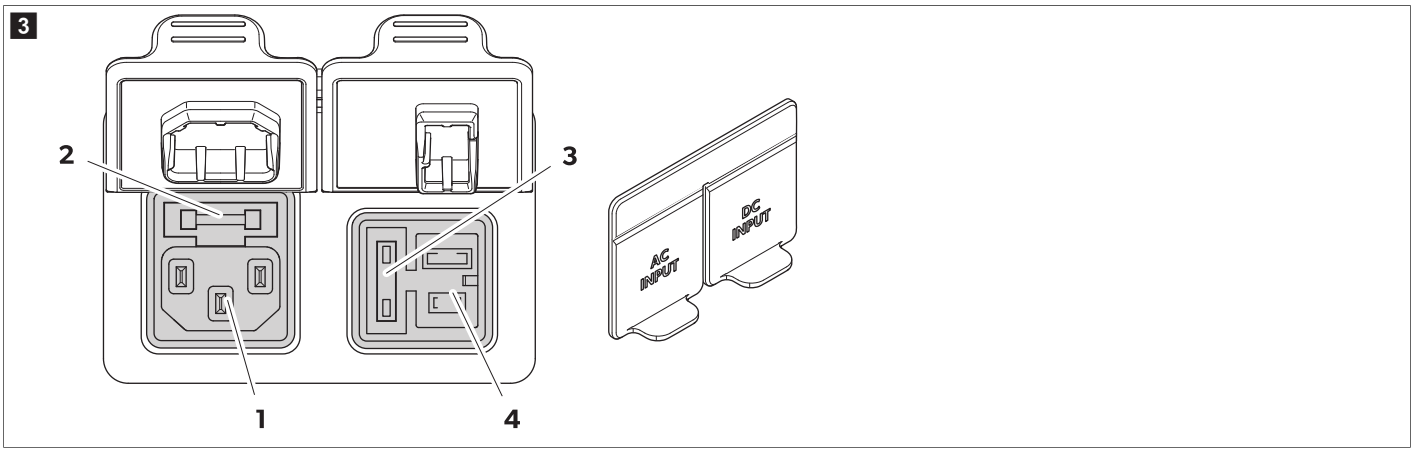

Posisjon i fig. 3 på side 184	Beskrivelse
1	Tilkoblingskontakt for vekselspenningsforsyning
2	Vekselstrøm-sikringsholder
3	Likestrøm-sikringsholder
4	Tilkoblingskontakt for likespenningsforsyning

9 Før første bruk

MERK Før kjøleboksen tas i bruk for første gang, må det av hygieniske årsaker rengjøres innvendig og utvendig med en fuktig klut.

MERK Når det ikke er installert noe batteri, må du sørge for at terminalen er beskyttet mot miljøfaktorer som vann og støv.

Lade batteriet

› **Lad batteriet for å vekke det fra stoppmodus.**

Batteriet kan lades på følgende måter:

- AC/DC-kontakt i kjøleenheten
- USB-C 100 W-hurtiglading
- XT-60 DC-tilkobling direkte til batteriportene

> Koble batteriet til kjøleenheten.

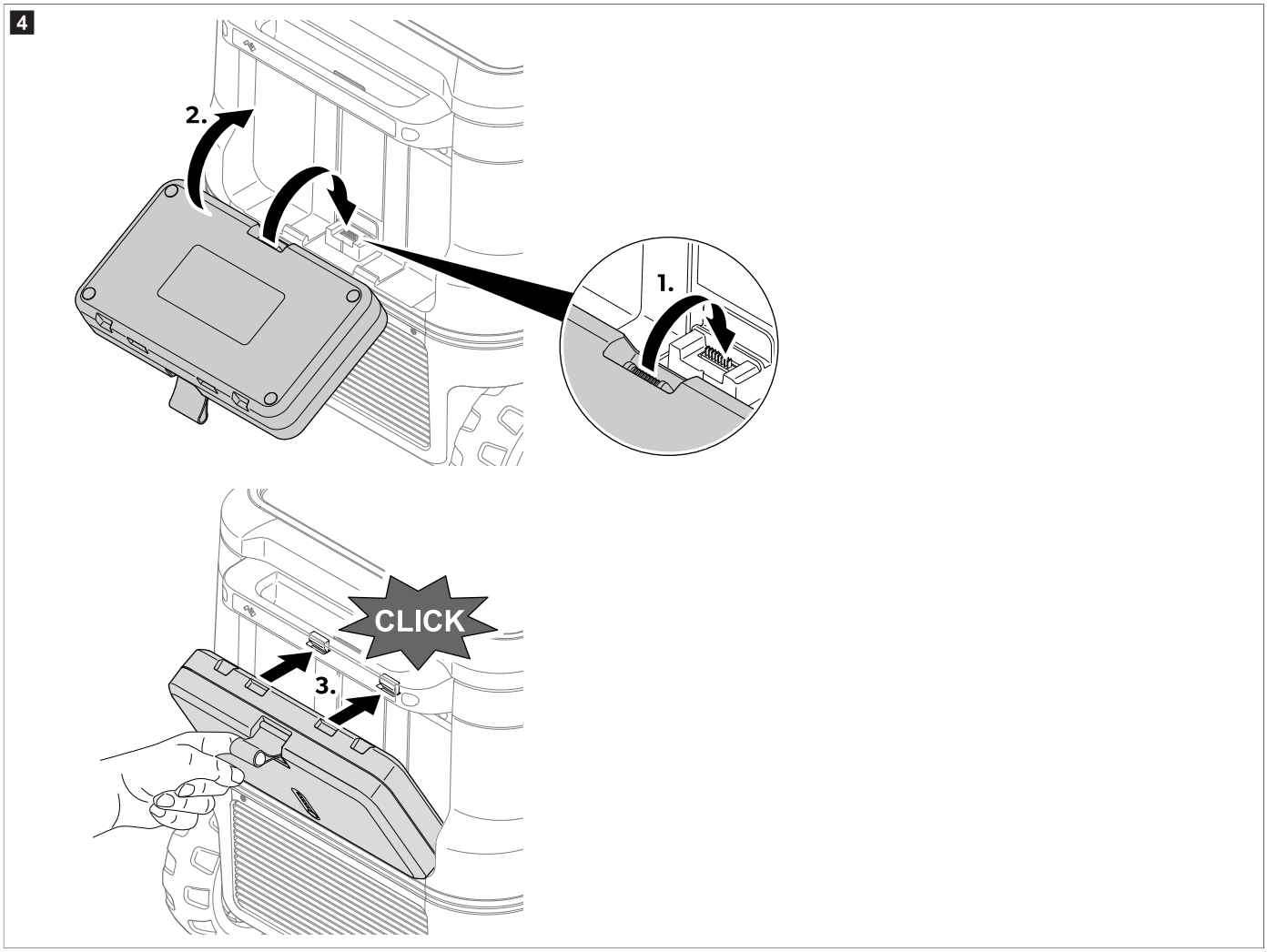

9.1 Unngå matsvinn

For å unngå matsvinn, skal du gjøre følgende:

> Hold temperatursvingningen så lav som mulig. Åpne kjøleboksen bare så ofte og så lenge som nødvendig. Lagre matvarene slik at luften kan sirkulere godt.
> Juster temperaturen etter mengde og type matvarer.
> Matvarer kan enkelt absorbere eller frigi lukt eller smak. Oppbevar alltid matvarene tildekket eller i lukkede beholdere/flasker.

9.2 Spare strøm

> Velg et sted som har god ventilasjon, og som er beskyttet mot direkte solstråler.
> Hvis du ønsker bedre energieffektivitet og begrenset kjølekapasitet for kjøleboksen, bruker du ECO-modusen til kjøleboksen.
> Kjøl ned varme matvarer før du setter dem inn i kjøleboksen for å holde dem kjølige.
> Ikke åpne kjøleboksen oftere enn nødvendig.
> Ikke la kjøleboksen stå åpent lenger enn nødvendig.
> Hvis kjøleboksen har en kurv: For et optimalt strømforbruk plasserer du kurven i henhold til dens posisjon ved levering.
> Kontroller regelmessig at tetningen på lokket fortsatt sitter godt.
> Unngå unødvendig lave temperaturer.

10 Betjening

10.1 Åpne og ta av lokket

10.1.1 Åpne lokket

1. Ta tak i håndtaket på høyre eller venstre side.
2. Skyv låsen utover for å låse opp lokket, fig. 5 på side 186se , **1**.
3. Trekk lokket til motsatt side for å åpne det, se fig. 5 på side 186, **2**.

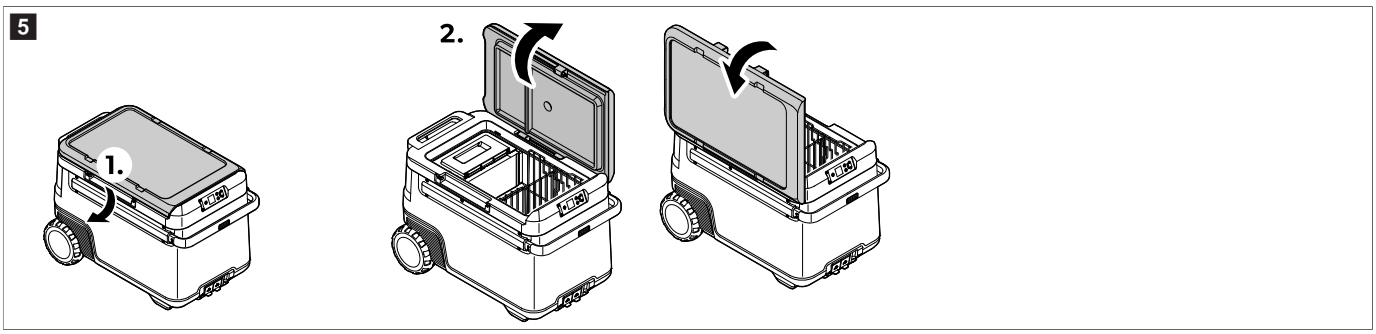

10.1.2 Ta av lokket

1. Ta tak i håndtakene på begge sider av lokket.
2. Skyv låsen utover for å låse opp lokket, fig. 6 på side 186se , **1**.
3. Løft lokket, se fig. 6 på side 186, **2**.

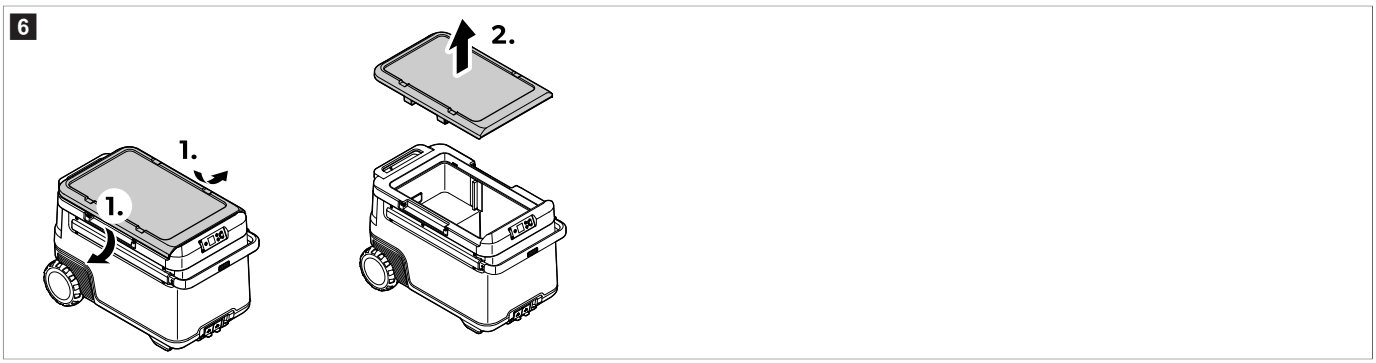

10.2 Koble til kjøleboksen

Tilkobling til en likestrømkilde

PASS PÅ! Fare for skader

› For beskyttelse av enheten har den medfølgende likestrømkabelen en sikring på inne i pluggen. **Ikke** fjern den sikrede likestrømpluggen. Bruk kun den medfølgende likestrømkabelen.

› Koble apparatet til DC-kilden som vist.

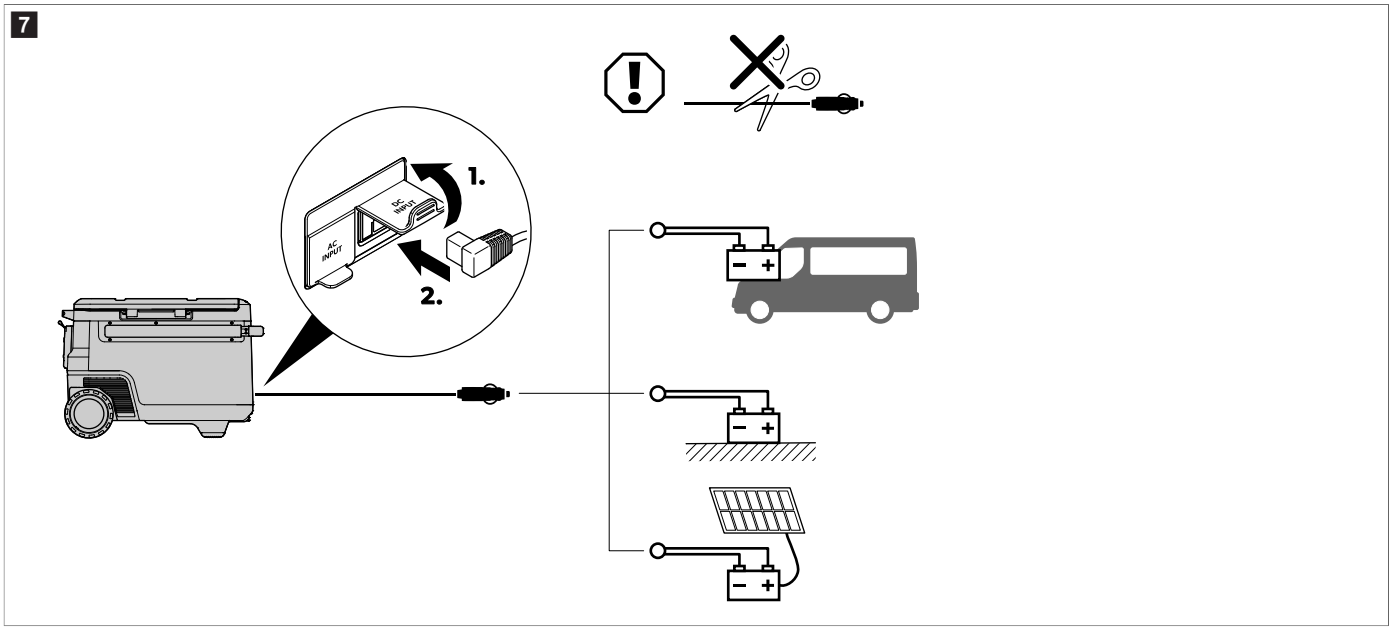

Tilkobling til et vekselstrømnett

FARE! Fare for elektrisk støt

› Ta aldri i støpsler og brytere med våte hender eller hvis det er vått der du står.

> Be om råd fra fagfolk om nødvendig.

> Koble apparatet til en vekselstrømforsyning som vist.

8

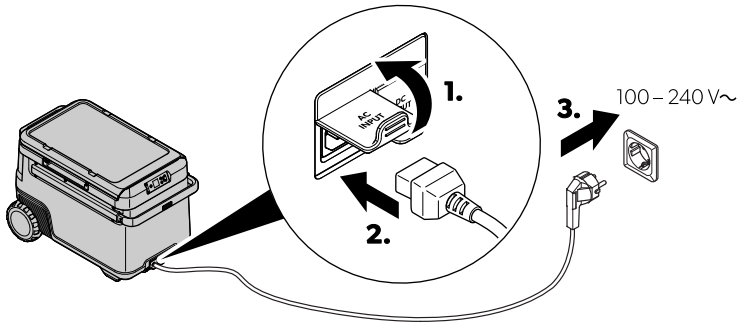

10.3 Bruk av batteriovervåkeren

Kjøleboksen er utstyrt med en batterivakt som gir tretrinns batteribeskyttelse. Batteribeskyttelsen forhindrer ekstrem utlading hvis kjøleboksen er koblet til startbatteriet til et kjøretøy eller maksimerer bruken av et forbruksbatteri.

Hvis kjøleboksen brukes i kjøretøyet mens tenningen er slått av, kobles kjøleboksen ut automatisk når forsyningsspenningen faller under en innstilt verdi. Kjøleboksen slår seg automatisk på igjen straks gjeninnkoblingsspenningen nås ved at batteriet lades opp.

PASS PÅ! Fare for skader

> Når batteriet slås av via batteriovervåkeren, har det ikke lenger full ladekapasitet. Unngå å starte flere ganger eller å bruke strømforbrukere uten lengre oppladinger. Sørg for å lade opp batteriet igjen.

MERK Når kjøleboksen forsynes fra startbatteriet, velger du batteriovervåkermodusen "Høy". Hvis kjøleboksen er tilkoblet et forbruksbatteri, er batteriovervåkermodusen "Lav" tilstrekkelig.

> Koble til batteriovervåkeren som vist.

9

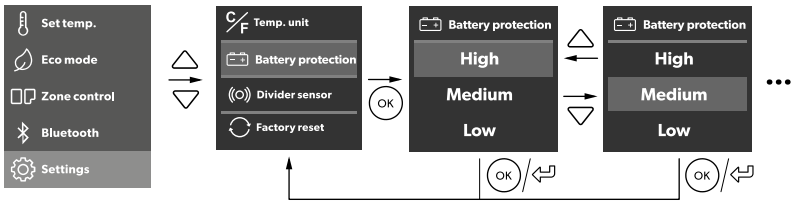

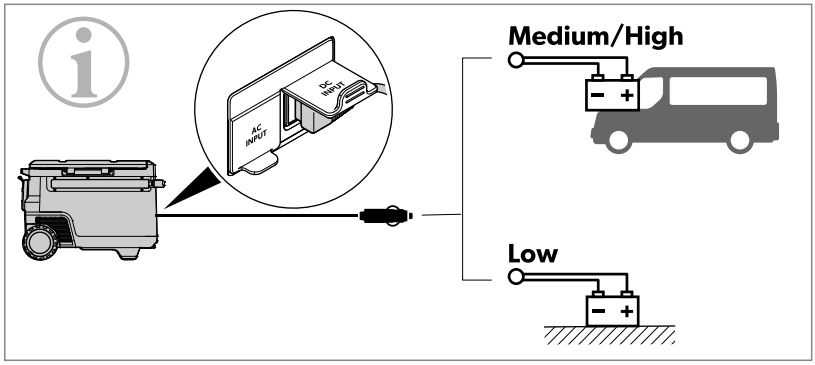

		Low	Medium	High
12 V	OFF	10.1 V	11.2 V	11.8 V
	ON	11.4 V	12.2 V	12.6 V
24 V	OFF	21.5 V	24.1 V	24.6 V
	ON	23.0 V	25.3 V	26.2 V

10.4 Bruke displayet

Displaytilstander:

10

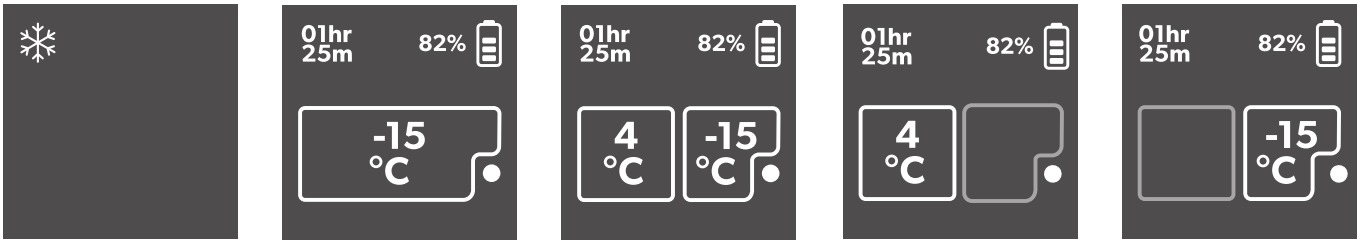

Element	Beskrivelse
A	Standby
B	Enkeltsone
C	To soner
D	Bare stor sone
E	Bare liten sone

Displayoversikt:

11

Navigere gjennom menyene

Den fremhevede menyen er valgt.

- Trykk på △ for å navigere oppover.
- Trykk på ▽ for å navigere nedover.

Velge en meny

- Trykk på OK for å velge ønsket meny.

Endre innstillinger

Den fremhevede verdien eller innstillingen er valgt.

- Trykk på △ for å øke den valgte verdien eller velge den foregående innstillingen.
- Trykk på ▽ for å redusere den valgte verdien eller velge den neste innstillingen.

Gå tilbake til forrige meny

- Trykk på ⮌ for å gå tilbake til forrige meny uten å lagre.

10.5 Låse / låse opp displayet

› Trykk på △ og ▽ samtidig i 3 s for å låse eller låse opp displayet.

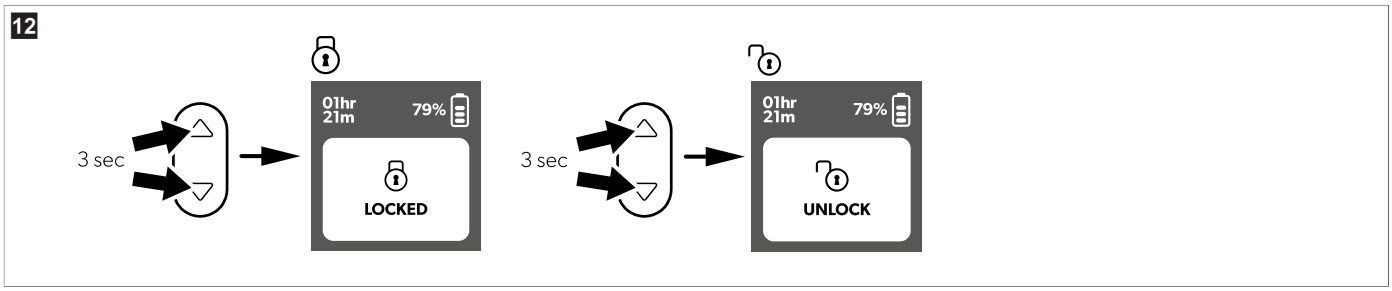

10.6 Stille inn skjermens lysstyrke og tidsavbrudd

› Åpne **Settings**-menyen.

› Still inn skjermens lysstyrke og tidsavbrudd som vist.

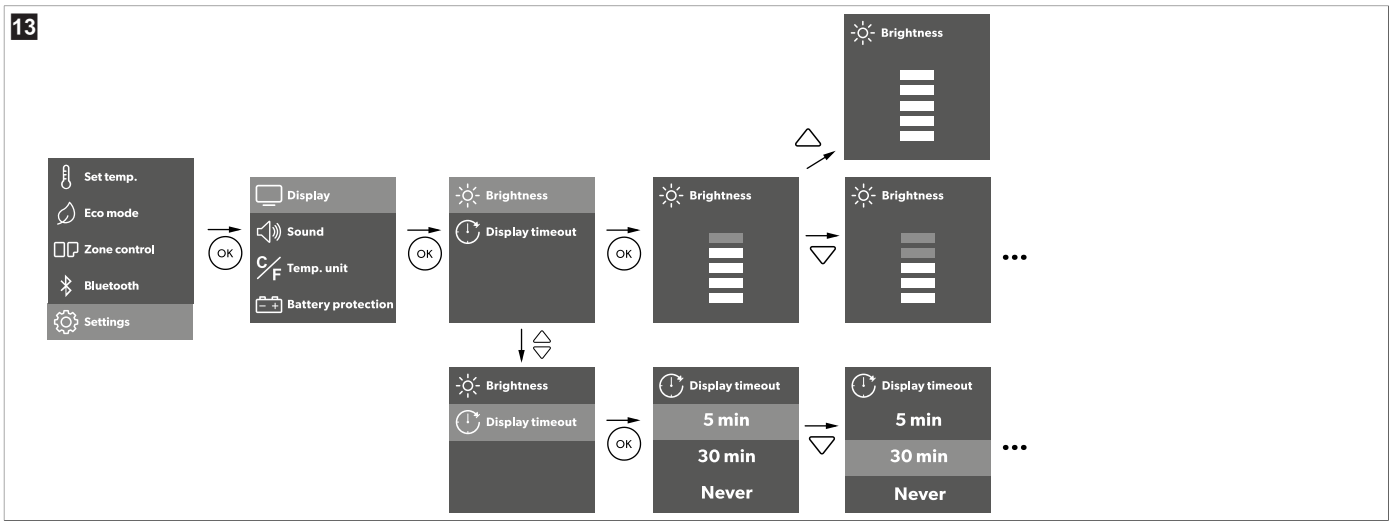

› Trykk på ⓞ for å lagre ønsket innstilling.

› Trykk på ⮌ for å gå tilbake til forrige meny uten å lagre.

10.7 Stille inn lyden

› Åpne **Settings**-menyen.

› Velg **Sound**.

› Velg **Mute** eller **Unmute**.

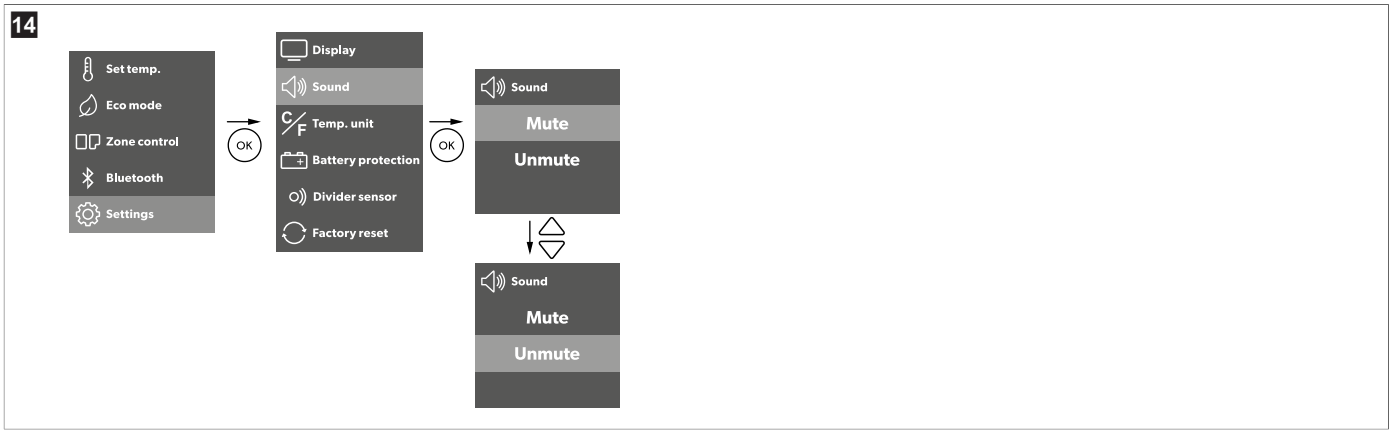

› Trykk på ⓞ for å lagre ønsket innstilling.

› Trykk på ⮌ for å gå tilbake til forrige meny uten å lagre.

10.8 Stille inn Eco-mode

Når **Eco mode** er aktivert, reduseres tilleggsfunksjonene for å forlenge batteriets levetid. Dette påvirker temperaturområdet og batteriets utladningshastighet for C1-porten.

› Åpne **Settings**-menyen.

> Slå **Eco mode** av eller på.

> Trykk på OK for å lagre ønsket innstilling.
> Trykk på ↩ for å gå tilbake til forrige meny uten å lagre.

10.9 Innstilling av temperatur

Enkeltsone

> Still inn temperaturen som vist.

> Trykk på OK for å lagre ønsket innstilling.
⌄ Bekreftelse, hvitt nummer blinker tre ganger.
> Trykk på ↩ for å gå tilbake til forrige meny uten å lagre.

Dobbelsone

> Still inn temperaturen som vist.

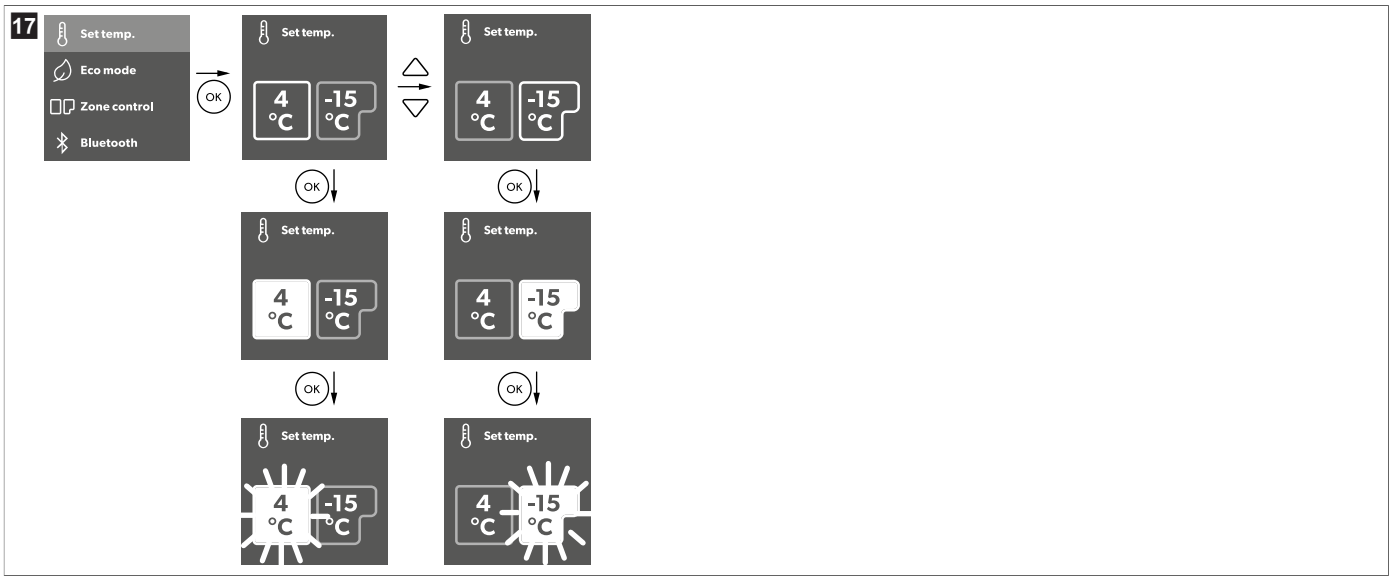

> Trykk på OK for å lagre ønsket innstilling.
⌄ Bekreftelse, hvitt nummer blinker tre ganger.
> Trykk på ↩ for å gå tilbake til forrige meny uten å lagre.

Innstilling av temperaturenhet

> Still inn temperaturenhet som vist.

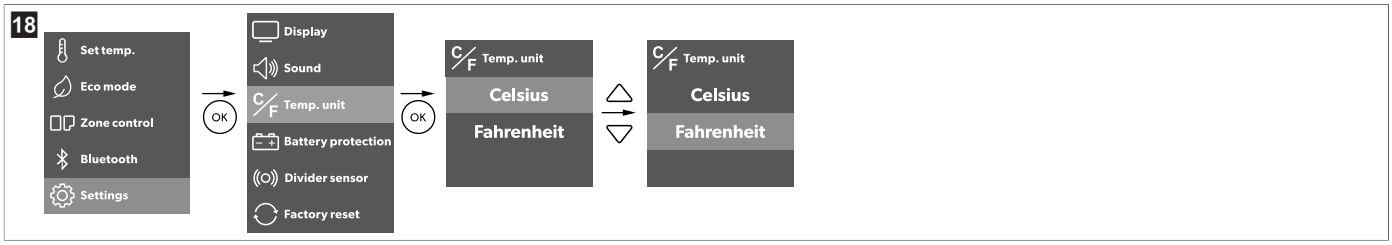

> Trykk på OK for å lagre ønsket innstilling.
> Trykk på ↩ for å gå tilbake til forrige meny uten å lagre.

10.10 **Stille inn** Bluetooth™

› Still inn Bluetooth™ som vist.

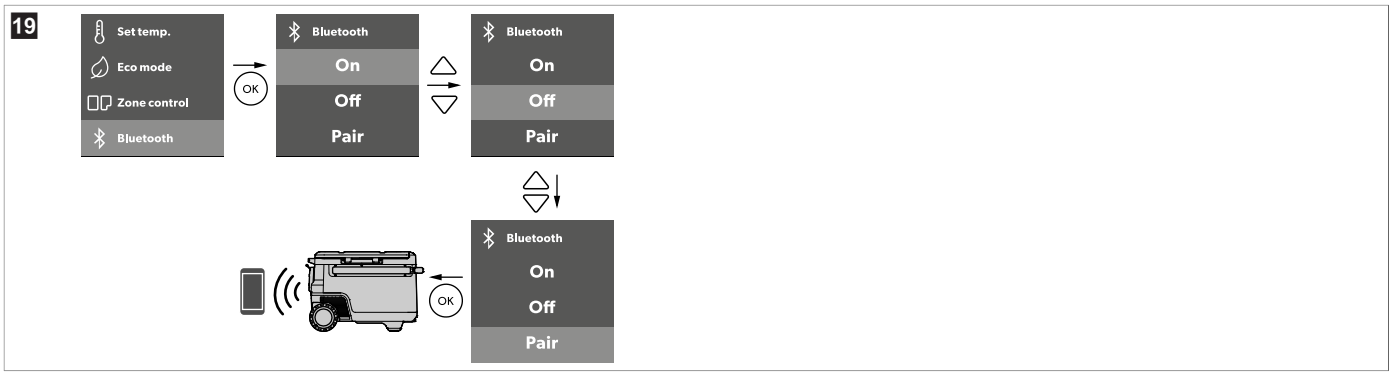

› Trykk på OK for å velge ønsket meny.

› Trykk på ↩ for å gå tilbake til forrige meny uten å lagre.

10.11 **Legge til en skillevegg**

› Sett inn skilleveggen som vist.

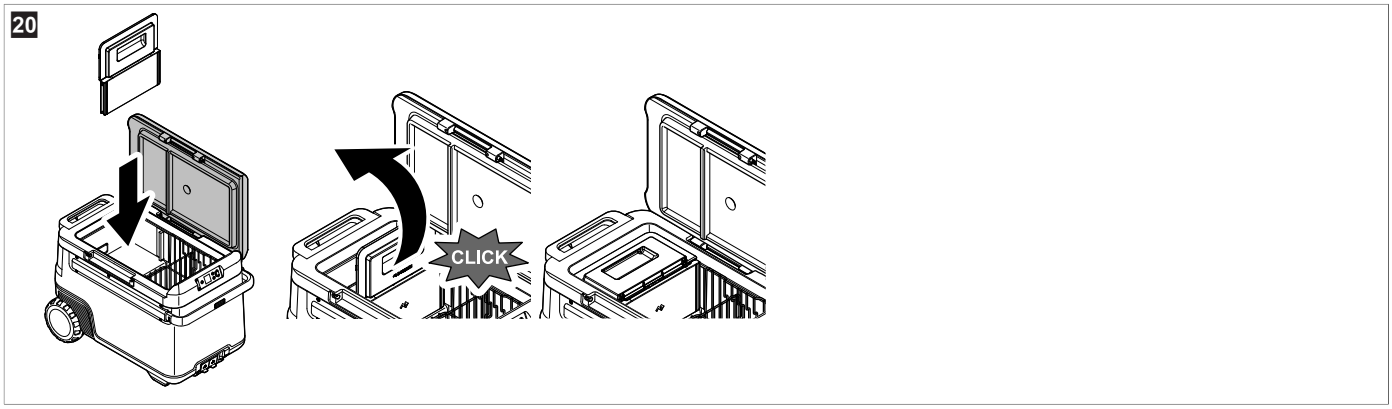

MERK Når strømmen er tilkoblet og skilleveggen er satt inn, vises brukergrensesnittet automatisk.

› Velg ønsket modus.

Du må velge en modus, ellers vil systemet ikke fullføre overgangen fra drift i en sone til drift i to soner.

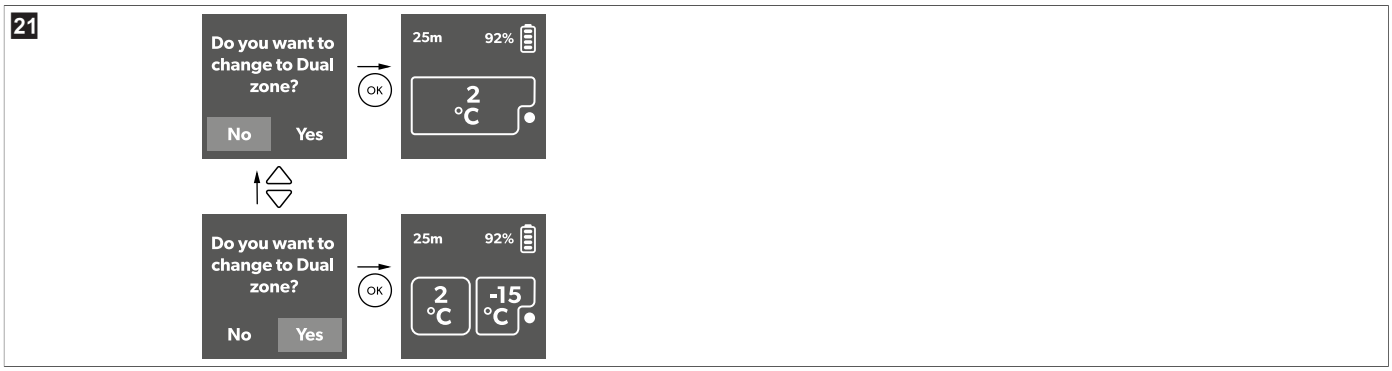

› Still inn skilleveggsensoren som vist.

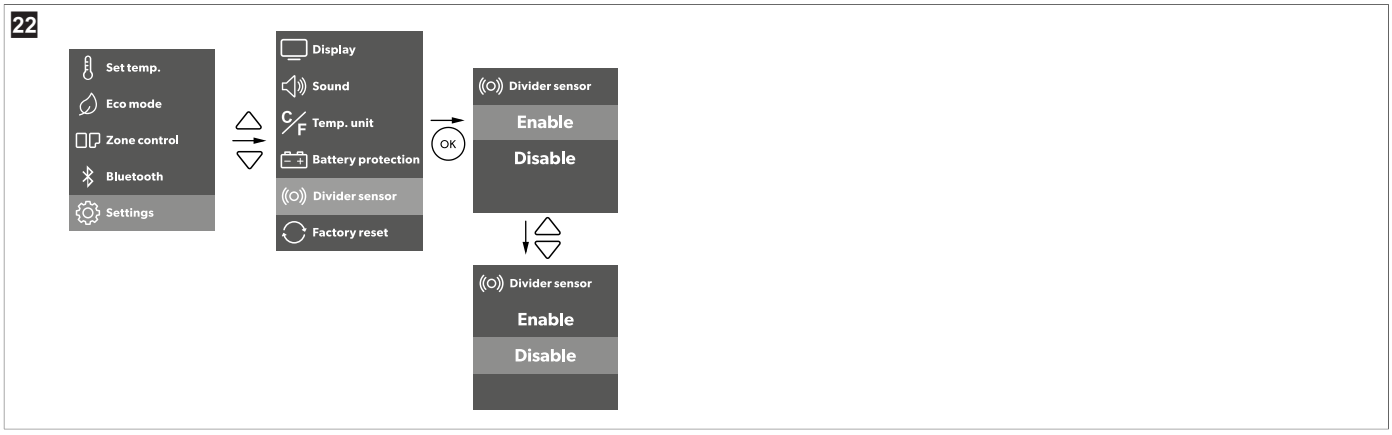

Når sensoren er aktivert, fungerer kjøleenheten automatisk i modus for en eller to soner. Hvis sensoren er deaktivert, må brukeren velge ønsket modus manuelt (se fig. 23 på side 192).

10.12 Slå et rom av eller på

Sonekontrollen er bare tilgjengelig når skilleveggen er installert. Når skilleveggen ikke er installert, er sonekontrollen nedtonet. Hver sone kan aktiveres individuelt, eller begge sonene kan aktiveres samtidig.

› Aktiver eller deaktiver sonene som vist.

10.13 Tilbakestille til fabrikkinnstillingene

Tilbakestillingsfunksjonen endrer alle displaymenyer og appfelt til de originale fabrikkinnstillingene.

› Tilbakestill apparatet til fabrikkinnstillingene som vist.

10.14 Avriming av kjøleboksen

Luftfuktighet kan fryse til rim inne i kjøleboksen eller på fordamperen. Dette reduserer kjøleeffekten.

PASS PÅ! Fare for skader

› Bruk aldri harde eller spisse redskaper for å fjerne is eller for å løsne fastfrosne gjenstander.

Gå fram på følgende måte for å avrime kjøleboksen:

1. Ta ut innholdet fra kjøleboksen.
2. Om nødvendig legger du innholdet i et annet kjøleboksen for å holde det avkjølt.
3. Slå av kjøleapparatet.
4. La lokket stå åpent.
5. Tørk av det opptinte vannet.

10.15 Skifte av vekselstrømsikring

FARE! Fare for elektrisk støt

› Koble fra strømforsyningen og tilkoblingskabelen før du skifter ut sikringen i apparatet.

1. Koble fra strømforsyningen til apparatet.

2. Trekk ut tilkoblingskabelen.
3. Vipp ut sikringsinnsatsen (fig. 3 på side 184, **2**) med en skrutrekker.
4. Skift ut den defekte glassikringen med en ny sikring av samme type og med samme verdi (hurtig, 4 A, 250 V).
5. Trykk sikringsinnsatsen inn i kapslingen igjen.
6. Koble strømforsyningen til apparatet igjen.

10.16 Skifte av likestrømsikring

1. Koble fra strømforsyningen til kjøleboksen.
2. Vipp ut sikringsdekselet (fig. 3 på side 184, **3**) med en skrutrekker.
3. Snu sikringsdekselet og bruk en krok for å fjerne den defekte bladsikringen.
4. Skyv inn en ny sikring av samme type og med samme verdi (15 A).
5. Sett på sikringsdekselet igjen.
6. Koble strømforsyningen til kjøleboksen igjen.

10.17 Skifte av likestrømpluggsikring

› Skift ut den defekte sikringen 15 A med en ny sikring 15 A av samme type og med samme verdi, som vist.

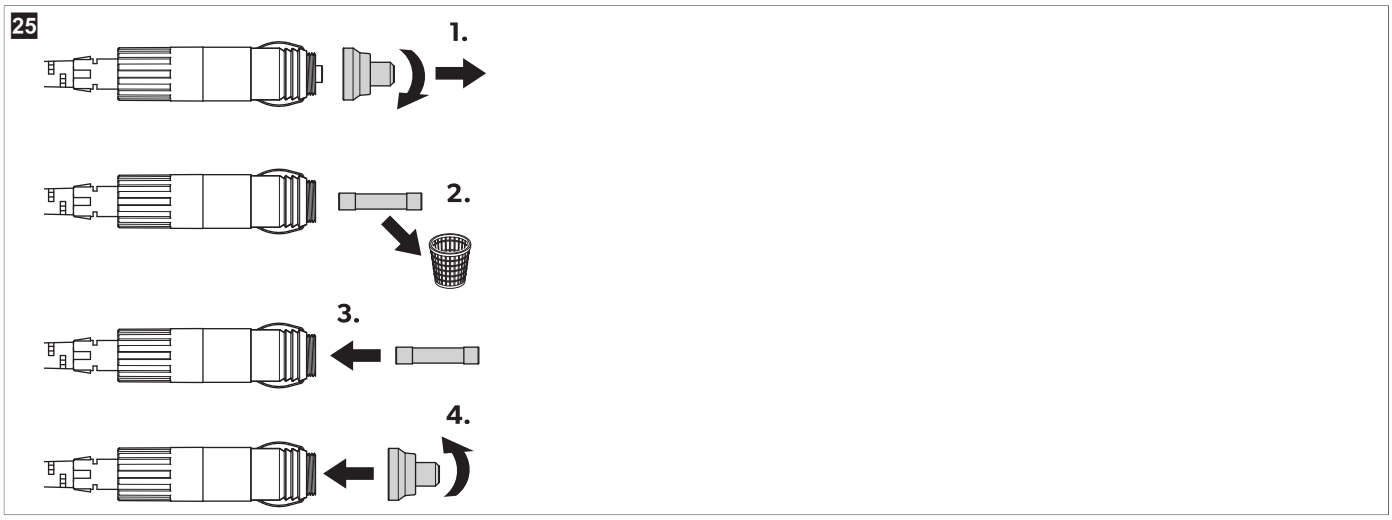

10.18 Skifte lyskortet

PASS PÅ! Fare for skader

› Lyskilden kan bare skiftes ut av produsenten, et serviceverksted eller andre kvalifiserte personer for å unngå fare.

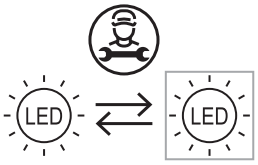

11 Rengjøring og vedlikehold

FORSIKTIG! Fare for elektrisk støt

› Sørg for at kjøleboksen er koblet fra strømforsyningen før rengjøring eller vedlikeholdsarbeid.

PASS PÅ! Fare for skader

› Kjøleenheten må aldri rengjøres under rennende vann eller i oppvaskvann.
› Ikke bruk skurende rengjøringsmidler eller harde gjenstander under rengjøring.
› Ikke rengjør de elektriske terminalene (stikkontakter eller batteripoler) med en fuktig klut.

> Rengjør apparatet innvendig og utvendig fra tid til annen med en fuktig klut.

26

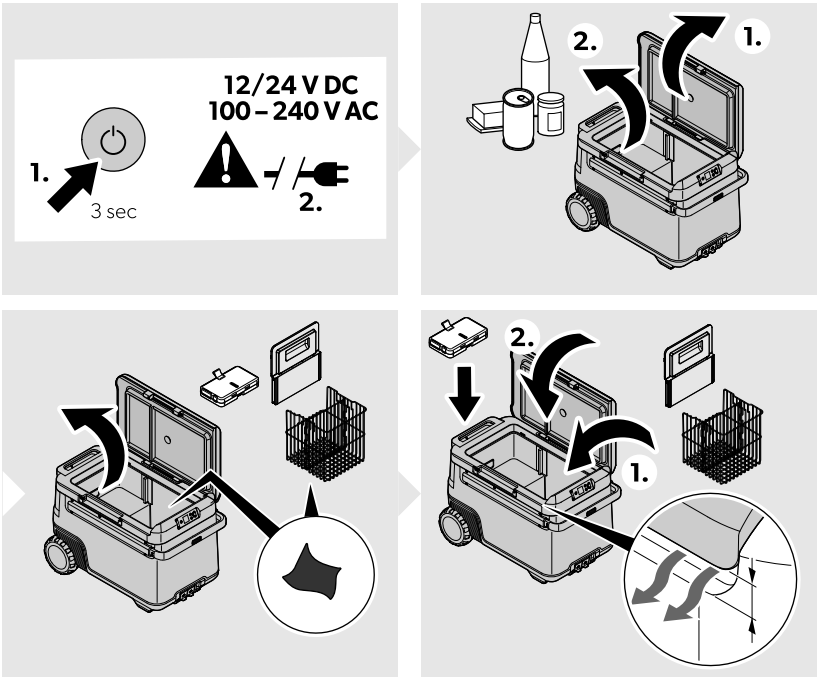

> Sørg for at luftinntaks- og utløpsventilene på kjøleboksen er fri for støv og smuss, slik at varmen kan slippes ut og kjøleboksen ikke skades.
> Ta ut batteriet fra kjøleenheten når den ikke er i bruk.
> Oppbevar batteriet som beskrevet i kapittelet "Oppbevaring" i brukerhåndboken for Recon-batterietRelaterte dokumenter på side 180( ).

12 Feilretting

Problem	Mulig årsak	Løsningsforslag
Enheten fungerer ikke (likestrømmodus, tenning på).	Det ble ikke registrert spenning i likestrømuttaket.	> I de fleste kjøretøy må tenningen slås på før strøm kan tilføres til likestrømuttaket.
	Likestrømuttaket er tilsmusset. Dette fører til dårlig elektrisk kontakt.	> Dersom enhetens plugg blir svært varm i likestrømuttaket, er pluggen enten satt inn feil, eller den må rengjøres.
	Sikringen i likestrømpluggen har gått.	> Skift ut den defekte sikringen i likestrømpluggen, se Skifte av likestrømpluggsikring på side 193.
	Apparatets likestrømsikring har gått.	> Bytt likestrømsikringen for apparatet, se Skifte av likestrømsikring på side 193.
	Kjøretøysikringen har gått.	> Skift ut sikringen for likestrømuttaket i bilen. Se bruksanvisningen for kjøretøyet.
Enheten fungerer ikke (vekselstrømmodus).	Det ble ikke registrert spenning i vekselspenningsuttaket.	> Prøv å bruke et annet plugguttak.
	Apparatets vekselstrømsikring har gått.	> Bytt vekselstrømsikringen for apparatet, se Skifte av vekselstrømsikring på side 192
	Den integrerte vekselstrømadapteren er defekt.	> Reparasjonen kan kun utføres av en godkjent kundeservicebedrift.
Displayet responderer ikke på tastetrykk.	Displayet er låst.	> Lås opp displayet, se Låse / låse opp displayet på side 189.
Appen kan ikke styre enheten.	Bluetooth er ikke tilkoblet.	> Åpne Bluetooth-innstillingene. > Finn den eksisterende Bluetooth-tilkoblingen som begynner med "MC". > Slett tilkoblingen. > Par med kjøleboksen igjen.

Problem	Mulig årsak	Løsningsforslag
Displayet viser en varselmelding eller varselkode.	—	> Se Varselmeldinger på side 195, Feilkoder på side 196.
Når "skilleveggsensor" er satt som "Aktiver": 1. Kjøleenheten kan ikke gå over til modus for to soner automatisk når brukeren setter inn skilleveggen. 2. Kjøleenheten kan ikke gå inn i modus for en sone automatisk når brukeren fjerner skilleveggen.	Feil på skilleveggsensoren	> I innstillingsmenyen velger du "Deaktiver" for å gå over til manuell styring. I så fall velger du de ulike sonene ved hjelp av "sonekontrollen". For å gjenopprette full funksjonalitet og sikre en optimal brukeropplevelse, bør skilleveggsensoren inspiseres og repareres av et autorisert servicesenter.
	Feil på skjerm eller kontroller	> Inspeksjon ved autorisert reparasjonssenter er påkrevd.
Lekkasje i batteriet		> Slutt å bruke produktet umiddelbart. > Ikke berør væsken som lekker. > Fjern batteriet forsiktig hvis det er mulig. **FORSIKTIG! Fare for personskader** > Bruk hansker. Bruk hansker. > Legg batteriet i en sikker, ikke-brennbar beholder. > Kast batteriet på et godkjent gjenvinnings- eller innsamlingssted for farlig avfall. > Ikke kast batteriet i husholdningsavfall. > Ikke bruk batteriet på nytt eller reparer det.

12.1 Varselmeldinger

Varselmelding	Beskrivelse	Mulig årsak	Løsningsforslag
Lokket er åpent	Lokk åpent mer enn 3 min	Lokk ikke fullstendig låst	Sørg for at lokket er helt lukket.
		Intern feil	Det kreves inspeksjon av et autorisert servicesenter.
Lav likestrømsspenning	Enheten har sluttet å gå på likestrøm på grunn av lav spenning i den eksterne strømforsyningen	Utilstrekkelig forsyningsspenning	Sjekk spenningsfall fra batteri til strømuttak, og øk ledningstykkelsen om nødvendig.
		For lav batterispenning	Test batteriet og lad det eventuelt opp.
		Batteribeskyttelsen er stilt inn for høyt	Velg en lavere batteribeskyttelsesinnstilling.
Høy likestrømsspenning	Enheten har sluttet å gå på likestrøm på grunn av unormalt høy spenning > 31,5 V fra den eksterne strømforsyningen	Feil spesifikasjon for likestrømforsyningsspenning	Sikre at spesifikasjonen for likestrømforsyningsspenningen er i samsvar med produkttypeskiltet.
		Defekt forsyningsstrøm	Kontroller kilden til forsyning av likespenning, og reparer eller skift den ut dersom den er defekt.
		Intern feil	Det kreves inspeksjon av et autorisert servicesenter.
Styreenheten overopphetes	Kontroller overtemperatur	Lufteåpning blokkert ved høy omgivelsestemperatur eller utilstrekkelig klaring – intern feil	• Slå av apparatet i minst 30 min eller flytt det til et kjøligere sted. • Nystart • Rengjør ventilasjonsåpningene – inspeksjon ved autorisert servicesenter er påkrevd.

Varselmelding	Beskrivelse	Mulig årsak	Løsningsforslag
Lav SOC på internt batteri	Batteriets SOC er lavt, men når ikke 0 % ennå	Batteriets SOC er lavt	Lad batteriet.
Høy temperatur i det interne batteriet	Undersøk batteriets overtemperatur	Overtemperaturvernet til batteriet er utløst.	Stopp ladingen eller utladingen av enheten frem til den er avkjølt.

12.2 Feilkoder

Feilkode	Problem	Mulig årsak	Løsningsforslag
!ERROR 01	NTC åpen krets SZ & DZ LARGE	Intern feil	Inspeksjon ved autorisert reparasjonssenter påkrevd
!ERROR 02	NTC kortslutning SZ & DZ LARGE		
!ERROR 11	NTC åpen krets DZ SMALL		
!ERROR 12	NTC kortslutning DZ SMALL		
!ERROR 03	Kommunikasjonsfeil		Slå av apparatet i minst 1 min, og start det deretter på nytt. Hvis problemet vedvarer, er en inspeksjon ved et autorisert reparasjonssenter nødvendig.
!ERROR 09	Defekt ventil		
!ERROR 32	Defekt vifte		Slå av apparatet i minst 5 min, og start det deretter på nytt. Hvis problemet vedvarer, er en inspeksjon ved et autorisert reparasjonssenter nødvendig.
!ERROR 33	Kompressorstart sviktet		
!ERROR 34	Kompressorhastighet lav	• Høy omgivelsestemperatur • Lufteåpning blokkert eller utilstrekkelig klaring • Intern feil	• Slå av apparatet i minst 30 min eller flytt det til et kjøligere sted, og start det deretter på nytt. • Rens åpningene • Inspeksjon ved autorisert reparasjonssenter påkrevd
!ERROR 20	Batterifeil	Intern feil	Les brukerhåndboken for Recon-batteriet, se Relaterte dokumenter på side 180.

13 Garanti

Lovmessig garantitid gjelder. Hvis produktet er defekt: Ta kontakt med produsentens filial (se dometic.com/dealer) eller forhandler i ditt land.

Ved henvendelser vedrørende reparasjon eller garanti, må du sende med følgende dokumentasjon:

- Kopi av kvitteringen med kjøpsdato
- Årsak til reklamasjonen eller beskrivelse av feilen

Vær oppmerksom på at reparasjoner som utføres selv, eller som ikke utføres på en profesjonell måte, kan gå ut over sikkerheten og føre til at garantien blir ugyldig.

14 Avfallshåndtering

ADVARSEL! Fare for at barn blir innestengt

> Før avfallsbehandling av det gamle produktet:
  - Demonter lokket.
  - La kurvene bli værende på plass, slik at det ikke er enkelt for barn å krype inn.

Resirkulering av emballasje: Lever emballasje til resirkulering så langt det er mulig. Denne separasjonen er nødvendig, siden emballasjen er en verdifull ressurs og feil avhending kan påvirke helse og miljø.

Søppelbøtten med kryss over indikerer at produktet er elektrisk eller elektronisk utstyr eller inneholder batterier, og at det må deponeres separat for riktig behandling, gjenvinning og resirkulering. **Forbrukeren er juridisk forpliktet til å deponere elektrisk eller elektronisk utstyr, batterier og oppladbare batterier på riktig måte, separat fra vanlig husholdningsavfall!**

Denne separasjonen er nødvendig, siden batterier og elektriske apparater er verdifulle ressurser og kan inneholde stoffer som er skadelige for mennesker og miljøet.

Når du skal deponere produktet, må du rådføre deg med nærmeste gjenvinningsstasjon eller din faghandler om hvordan du kan gjøre dette i overensstemmelse med gjeldende deponeringsforskrifter.

Produktet og batteriene kan avhendes gratis.

Ta ut eventuelle batterier og oppladbare batterier før du resirkulerer dette produktet.

Batterier som inneholder mer enn 0,002 % kadmium eller mer enn 0,004 % bly, er merket med det kjemiske symbolet for det aktuelle metallet: Cd eller Pb.

15 Tekniske spesifikasjoner

MERK Temperaturområdet for den lille sonen endres avhengig av temperaturen som er valgt i den store sonen. Når, for eksempel, det store rommet er – 15 °C, må det lille rommet ligge på eller under 3 °C.

MERK Minimumstemperaturen som vises i "Kjøleeffekt", nås kanskje ikke hvis omgivelsestemperaturen er over 32 °C.

	Recon CF 47DZW
Tilkoblingsspenning	12 V⎓ / 24 V⎓ 100 V~ … 240 V~
Merkestrøm	12 V⎓: 10,5 A 24 V⎓: 5,2 A 100 V~: 1,4 A 240 V~: 0,58 A
Kjøleeffekt	– 22 °C … 20 °C
Klimaklasse	N/T
Totalt volum uten skillevegg	47 L
Totalt volum med skillevegg	45 L
Kjølemiddel	R600a
Kjølemiddelmengde	15 g
Frekvensområde	Bluetooth®/BLE: 2400 MHz … 2483,5 MHz
RF-utgangseffekt	Bluetooth®: 11,23 dBm Bluetooth® LE: 11,23 dBm
Mål B x H x L (inkludert håndtak)	754 mm × 515 mm × 429 mm
Testsertifikater	CE E13

Med dette erklærer Dometic Zhuhai Technology Co. Ltd. at radioutstyret av typen Recon CF 47DZW er i samsvar med direktivet 2014/53/EU. Den komplette teksten for EU-samsvarserklæringen er tilgjengelig på følgende internettadresse: documents.dometic.com
Ytterligere produktinformasjon kan nås via QR-koden på energietiketten eller via eprel.ec.europa.eu.

27

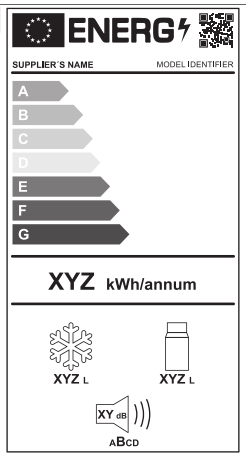

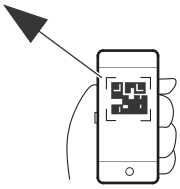

eprel.ec.europa.eu

Suomi

1 Tärkeitä huomautuksia ... 199
2 Symbolien selitykset ... 199
3 Asiaankuuluvat asiakirjat ... 199
4 Turvallisuusohjeet ... 199
5 Laitteen symbolien selitykset ... 201
6 Toimituskokonaisuus ... 201
7 Käyttötarkoitus ... 202
8 Tekninen kuvaus ... 202
9 Ennen ensimmäistä käyttökertaa ... 203
10 Käyttö ... 204
11 Puhdistus ja hoito ... 213
12 Vianetsintä ... 214
13 Takuu ... 216
14 Hävittäminen ... 217
15 Tekniset tiedot ... 217

1 Tärkeitä huomautuksia

Lue nämä ohjeet huolellisesti ja noudata kaikkia tämän tuotteen käyttöohjeissa annettuja ohjeita, määräyksiä ja varoituksia. Näin varmistat, että tuotteen asennus, käyttö ja huolto sujuu aina oikein. Näiden ohjeiden TÄYTYY jäädä tuotteen yhteyteen.

Käyttämällä tuotetta vahvistat lukeneesi kaikki ohjeet, määräykset ja varoitukset huolellisesti ja että ymmärrät ja hyväksyt tässä annetut ehdot. Sitoudut käyttämään tuotetta ainoastaan sen käyttötarkoitukseen ja ilmoitetuissa käyttökohteissa ja noudattaen tässä tuotteen käyttöohjeessa annettuja ohjeita, määräyksiä ja varoituksia sekä voimassa olevia lakeja ja määräyksiä. Tässä annettujen ohjeiden ja varoitusten lukematta ja noudattamatta jättäminen voi johtaa omaan tai muiden loukkaantumiseen, tuotteen vaurioitumiseen tai muun ympärillä olevan omaisuuden vaurioitumiseen. Tähän tuotteen käyttöohjeeseen, ohjeisiin, määräyksiin ja varoituksiin sekä oheisdokumentteihin voidaan tehdä muutoksia ja niitä voidaan päivittää. Katso ajantasaiset tuotetiedot osoitteesta documents.dometic.com.

2 Symbolien selitykset

Merkkisana kertoo turvallisuusviestejä ja omaisuusvahinkoihin liittyviä viestejä ja osoittaa lisäksi vaaratekijän vakavuusasteen.

VAARA!
> Viittaa vaaralliseen tilanteeseen, joka johtaa kuolemaan tai vakavaan loukkaantumiseen, jos sitä ei vältetä.

VAROITUS!
> Viittaa vaaralliseen tilanteeseen, joka voi johtaa kuolemaan tai vakavaan loukkaantumiseen, jos sitä ei vältetä.

HUOMIO!
> Viittaa vaaralliseen tilanteeseen, joka voi johtaa lievään tai kohtalaiseen loukkaantumiseen, jos sitä ei vältetä.

HUOMAUTUS!
> Viittaa tilanteeseen, joka voi johtaa omaisuusvahinkoon, jos sitä ei vältetä.

OHJE Tuotteen käyttöä koskevia lisätietoja.

3 Asiaankuuluvat asiakirjat

Recon-akun käyttöohje on saatavilla osoitteesta qr.dometic.com/bgWno6.

4 Turvallisuusohjeet

VAARA! Sähköiskun vaara
> Jos laitetta käytetään verkkosähköllä, varmista, että virransyötössä on vikavirtasuoja (RCD), vikavirtasuojakytkin (RCCB) tai maasulkukytkin (GFCI). Asennus on tehtävä voimassa olevien asennusmääräysten mukaisesti, etenkin, jos asennuspaikassa saattaa esiintyä kosteutta.
> Älä kosketa avojohtimia koskaan paljain käsin. Tämä koskee ennen kaikkea laitteen käyttöä vaihtovirtaverkkoon yhdistettynä.
> Varmista ennen laitteen käyttöönottoa, että virtajohto ja pistoke ovat kuivia.

VAROITUS! Räjähdysvaara
> Älä säilytä kylmälaitteessa mitään räjähdysalttiita aineita kuten suihkepurkkeja, joissa on syttyvää ponneainetta.

VAROITUS! Sähköiskun vaara

- Kylmälaitetta ei saa ottaa käyttöön, jos siinä on näkyviä vaurioita.
- Jos kylmälaitteen liitäntäjohto on vaurioitunut, se on vaihdettava valmistajalta tai sen huoltopalvelulta saatavaan sopivaan liitäntäjohtoon tai kokoonpanoon vaaratilanteen välttämiseksi.
- Ainoastaan pätevät ammattilaiset saavat korjata tätä kylmälaitetta. Väärin tehdyistä korjauksista voi aiheutua vakavia vaaroja.
- Liitä laite pistorasiaan, jolla liitäntä on varmasti tukeva, etenkin jos laite täytyy maadoittaa.

VAROITUS! Palovaara

- Varmista, että virtajohto ei juutu kiinni eikä vaurioidu sijoittaessasi kylmälaitetta paikalleen.
- Älä sijoita siirrettäviä pistorasialistoja tai siirrettäviä virtalähteitä laitteen taakse.
- Jos jäähdytyskierrossa on mikä tahansa vaurio:
  - Pidä avotuli ja mahdolliset sytytyslähteet loitolla kylmälaitteesta.
  - Tuuleta tila huolellisesti.
  - Kytke kylmälaite pois päältä.
- Jos kylmälaitteen kylmäaine on syttyvää: Jäähdytyskierto sisältää pienen määrän ympäristöystävällistä mutta syttyvää kylmäainetta. Kylmäaine ei vahingoita otsonikerrosta eikä edistä kasvihuoneilmiötä. Vuotava kylmäaine voi syttyä.
- Tulipalon vaaran vähentämiseksi vain valtuutettu huoltohenkilö saa suorittaa huoltotoimenpiteitä.
- Pidä laitekotelon tai asennusrakenteiden ilmanvaihtoaukot vapaina esteistä.
- Älä käytä mitään mekaanisia esineitä tai muita keinoja sulatusprosessin nopeuttamiseen paitsi, jos valmistaja suosittelee niiden käyttämistä.
- Älä avaa äläkä vahingoita jäähdytyskiertoa.
- Älä käytä kylmälaitteen sisällä sähkölaitteita, ellei valmistaja suosittele näitä laitteita tähän tarkoitukseen.
- Älä altista laitetta tai akkua liialliselle kuumuudelle.

VAROITUS! Terveysvaara

- **Euroopan unioni, Yhdistynyt kuningaskunta ja Turkki:** Tätä laitetta voivat käyttää valvonnan alaisuudessa myös vähintään 8-vuotiaat lapset samoin kuin henkilöt, joiden fyysiset, aistinvaraiset tai henkiset kyvyt ovat rajoittuneet tai joilta puuttuu laitteen käytön vaatima kokemus tai tietämys, mikäli edellä mainittuja henkilöitä on opastettu käyttämään laitetta turvallisesti ja mikäli henkilöt ymmärtävät laitteen käyttöön liittyvät riskit. **Muut alueet:** Tätä laitetta ei ole tarkoitettu sellaisten henkilöiden (mukaan lukien lapset) käyttöön, joiden fyysiset, aistinvaraiset tai henkiset kyvyt ovat rajoittuneita tai joilta puuttuu laitteen käytön vaatima kokemus tai tietämys. Poikkeuksena tästä on tilanne, jossa edellä mainittujen henkilöiden turvallisuudesta vastaava henkilö on antanut opastuksen laitteen käyttöön tai laitteen käyttö tapahtuu turvallisuudesta vastaavan henkilön valvonnassa.
- 3–8-vuotiaat lapset saavat sekä sijoittaa tuotteita kylmälaitteisiin että noutaa tuotteita sieltä.
- Lapsia tulee valvoa sen varmistamiseksi, etteivät he leiki laitteella.
- Lapset eivät saa puhdistaa laitetta tai tehdä käyttäjähuoltoa ilman valvontaa.

HUOMIO! Sähköiskun vaara

- Varmista ennen kylmälaitteen käyttöönottoa, että virtajohto ja pistoke ovat kuivia.
- Irrota kylmälaite virtalähteestä
  - aina ennen puhdistusta tai huoltoa
  - aina käytön jälkeen.
- Varo metalliesineiden aiheuttamaa oikosulkua akkukäyttöisen laitteen liittimissä tai akun navoissa.

HUOMIO! Terveysvaara

- Vältä elintarvikkeiden pilaantuminen noudattamalla seuraavia ohjeita:
  - Tarkista, onko kylmälaitteen jäähdytysteho riittävä jäähdytettäville elintarvikkeille.
  - Elintarvikkeita saa säilyttää vain alkuperäispakkauksissa tai tarkoitukseen sopivissa astioissa.
  - Jos kylmälaite jätetään auki pitkäksi aikaa, lämpötila laitteen lokeroissa voi nousta merkittävästi.
  - Puhdista säännöllisesti pinnat, jotka voivat joutua kosketuksiin elintarvikkeiden ja suojaamattomien viemärijärjestelmän osien kanssa.
- Jos kylmälaite jätetään tyhjäksi pitkäksi ajaksi:
  - Kytke kylmälaite pois päältä.
  - Sulata kylmälaite.
  - Puhdista ja kuivaa kylmälaite.
  - Jätä kansi auki, jotta kylmälaitteen sisälle ei pääse muodostumaan hometta.

HUOMAUTUS! Vahingonvaara

- Varmista, että tyyppietiketin jännitetiedot vastaavat käytettävissä olevaa energiansyöttöä.
- Liitä kylmälaite vain seuraavalla tavalla:
  - Tasavirtaliitäntäjohdolla ajoneuvon tasavirtaverkkoon
  - Vaihtovirtaliitäntäjohdolla vaihtovirtaverkkoon
- Älä koskaan irrota pistoketta pistorasiasta johdosta vetämällä.

- Jos kylmälaite on liitetty tasavirtapistorasiaan, irrota kylmälaite ja muut sähkölaitteet akusta, ennen kuin liität pikalaturin.
- Jos kylmälaite on liitetty tasavirtapistorasiaan, irrota kylmälaite tai kytke se pois päältä, kun sammutat moottorin. Muutoin akku voi purkautua.
- Kylmälaite ei sovellu syövyttävien aineiden tai liuottimia sisältävien aineiden kuljettamiseen.
- Kylmälaitteen eristeet sisältävät syttyvää syklopentaania, joten ne vaativat erityisen hävittämismenetelmän. Kun kylmälaite on tullut käyttöikänsä päähän, toimita se asianmukaiseen kierrätyspisteeseen.
- Älä altista kylmälaitetta avotulelle tai muille lämmönlähteille, kuten lämmittimille, suoralle auringonpaisteelle ja kaasu-uuneille.
- **Ylikuumenemisvaara!** Varmista aina, että kylmälaitteella on joka suunnassa vähintään 50 mm tilaa tuuletukselle. Pidä tuuletustila vapaana kaikista esineistä, jotka voisivat haitata ilman virtausta jäähdytysosiin. Älä käytä äläkä säilytä kylmälaitetta suljetussa tilassa tai alueella, joissa ilma ei virtaa tai virtaa vain hyvin vähän.
- Älä laita sisäastiaan jäätä tai nesteitä.
- Älä koskaan upota kylmälaitetta veteen.
- Suojaa kylmälaite ja johdot kuumuudelta ja kosteudelta.
- Kylmälaitetta ei saa altistaa sateelle.

OHJE Akun purkautumisen vaara
Kylmälaitteessa on akun suojaustoiminto, joka vähentää ajoneuvon käynnistysakun purkautumisriskiä. Akun purkautumisriski vaihtelee auton akun kunnon, asennuksen ja käytön mukaan.
- Jos auton moottori on pitkään sammutettuna, sammuta kylmälaite tai kytke se asianmukaiseen käyttöakkujärjestelmään.

5 Laitteen symbolien selitykset

Varoitus! Tulipalovaara. Syttyvät materiaalit.

Vain Yhdysvallat/Kanada. Varoitus! Tulipalovaara. Syttyvät materiaalit.

Varoitus! Kosteuden aiheuttaman vaurion tai toimintahäiriön vaara.
Suojattava sateelta.

6 Toimituskokonaisuus

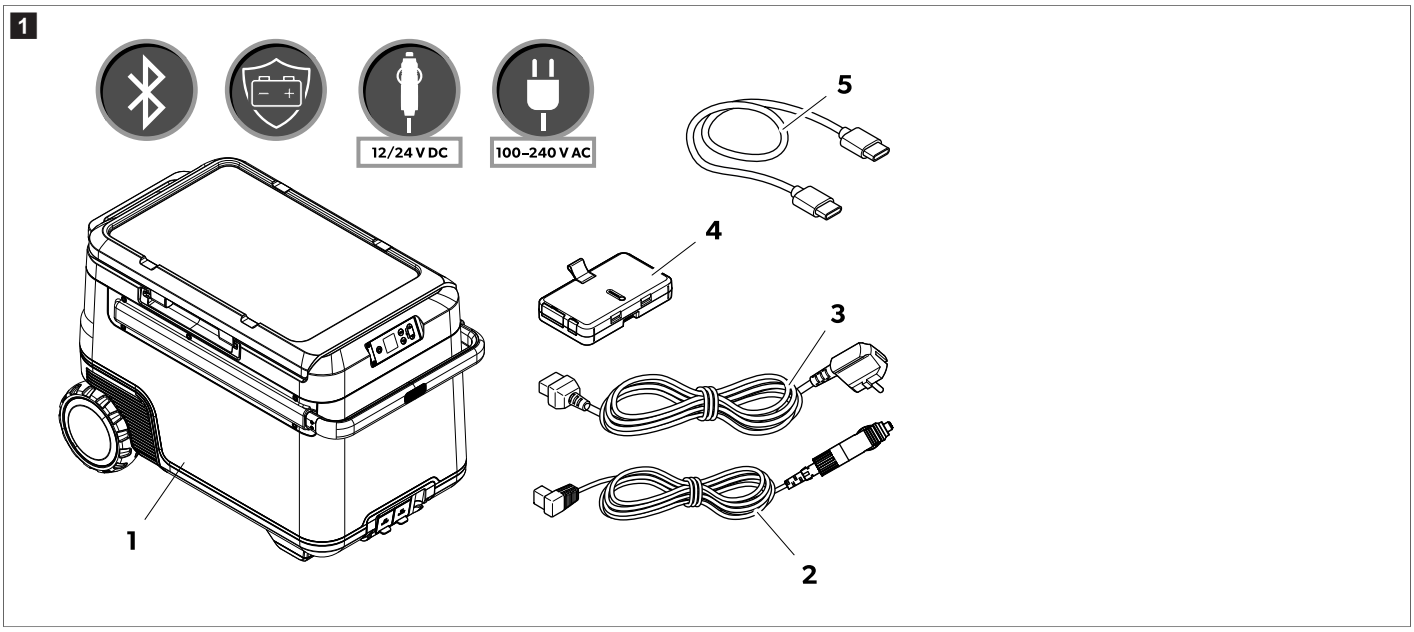

Kohta, kuva. 1 sivulla 201	Määrä	Kuvaus
1	1	Kompressorikylmälaite
2	1	Tasavirtaliitäntäjohto
3	2	Vaihtovirtaliitäntäjohto
4	1	Recon-akku

Kohta, kuva. 1 sivulla 201	Määrä	Kuvaus
5	1	USB-C–USB-C-kaapeli

7 Käyttötarkoitus

Kylmälaite sopii elintarvikkeiden jäähdyttämiseen. Kylmälaite sopii myös ajoneuvokäyttöön.

Kylmälaite on suunniteltu käytettäväksi ajoneuvon tai veneen tasavirtapistorasialla, käyttöakulla, Recon-akulla tai vaihtovirralla.

Kylmälaite soveltuu retkeilyyn tai muuhun vastaavaan vapaa-ajan käyttöön.

Kylmälaite on tarkoitettu kotitalouskäyttöön ja sen kaltaisiin käyttökohteisiin kuten

- käyttöön henkilökunnan keittiötiloissa kaupoissa, toimistoissa ja muissa työympäristöissä
- käyttöön maatiloilla
- asiakaskäyttöön hotelleissa, motelleissa ja muissa majoitusympäristöissä
- aamiaismajoitustyyppisiin ympäristöihin
- pitopalvelu- ja muihin ei-jakelukohteisiin.

Tämä tuote soveltuu ainoastaan näissä ohjeissa ilmoitettuun käyttötarkoitukseen ja käyttökohteeseen.

Näistä ohjeista saat tuotteen asianmukaiseen asennukseen ja/tai käyttöön tarvittavat tiedot. Väärin tehdyn asennuksen ja/tai väärän käyttötavan tai vääränlaisen huollon seurauksena laite ei toimi tyydyttävästi, ja se saattaa mennä epäkuntoon.

Valmistaja ei ota vastuuta tapaturmista tai tuotevaurioista, jotka johtuvat seuraavista:

- Väärin tehty asennus tai liitäntä, ylijännite mukaan lukien
- Väärin tehty huolto tai muiden kuin valmistajalta saatavien alkuperäisten varaosien käyttö
- Tuotteeseen ilman valmistajan nimenomaista lupaa tehdyt muutokset
- Käyttö muuhun kuin tässä ohjeessa ilmoitettuun tarkoitukseen

Dometic pidättää itsellään oikeuden muutoksiin tuotteen ulkonäössä ja spesifikaatioissa.

8 Tekninen kuvaus

Jäähdytyslaitteessa on irrotettava $LiFePO_4$-akku, ja se toimii ilman ulkoista virtalähdettä. Yksikössä on kaksi lokeroa, joissa on erillinen lämpötilan säätö. Käyttäjät voivat valvoa ja säätää kylmälaitetta mobiilisovelluksella Bluetooth®-yhteyden avulla.

8.1 Käyttö- ja näyttölaitteet

Ohjauspaneeli (kuva. 2 sivulla 202)

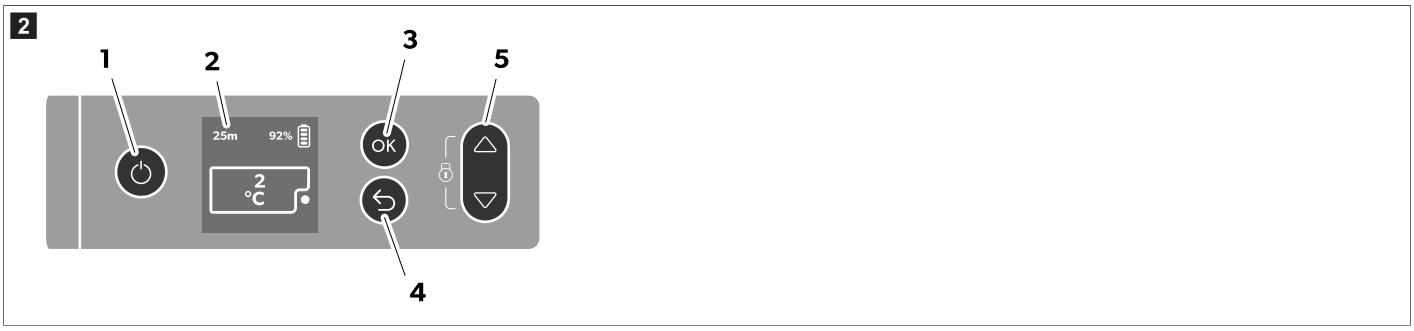

Kohta, kuva. 2 sivulla 202	Kuvaus	Selitys
1	Virtapainike	Käynnistää kylmälaitteen, kun painiketta painetaan lyhyesti. Sammuttaa kylmälaitteen, kun painiketta painetaan kolme sekuntia.
2	Näyttö	: Yhdistetty vaihtovirtaverkkoon **DC V**: Yhdistetty tasavirtaverkkoon : Näyttö on lukittu, : Näytön lukitus on avattu, ❄: Näyttö on valmiustilassa 92%: Akun varaustila Tunteina ja minuutteina näytettävä aika osoittaa akun jäljellä olevan käyttöajan.
3	**OK**-painike	Paina valikon valitsemiseksi tai valitun arvon tallentamiseksi.
4	Paluupainike	Palaa takaisin edelliseen valikkoon

Kohta, kuva. 2 sivulla 202	Kuvaus	Selitys
5	Navigointipainikkeet	Navigoi ylöspäin tai suurenna valittua arvoa painamalla painiketta △. Navigoi alaspäin tai pienennä valittua arvoa painamalla painiketta ▽. Lukitse tai avaa näyttö painamalla painikkeita △ ja ▽ samanaikaisesti 3 s.

Liitäntäpistorasiat (kuva. 3 sivulla 203)

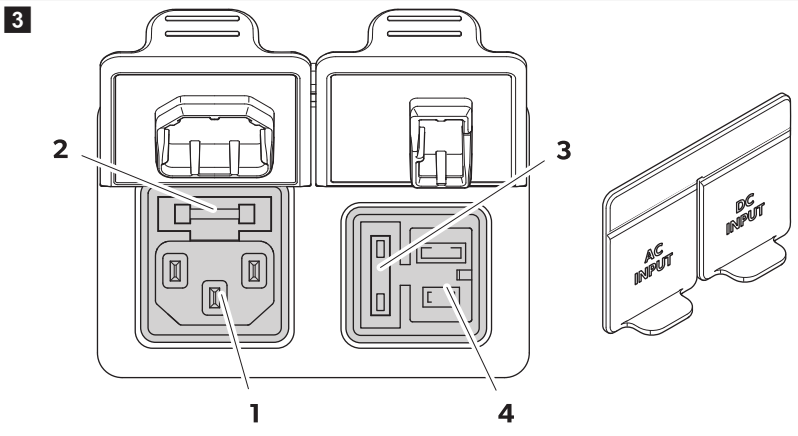

Kohta, kuva. 3 sivulla 203	Kuvaus
1	Vaihtojännitesyötön liitin
2	Vaihtovirtasulakkeen pidin
3	Tasajännitesulakkeen kansi
4	Tasajännitesyötön liitin

9 Ennen ensimmäistä käyttökertaa

OHJE Puhdista kylmälaite hygieenisistä syistä kostealla liinalla sekä sisältä että ulkoa ennen kuin otat laitteen käyttöön.

OHJE Kun akkua ei ole asennettu, varmista, että liittimet on suojattu ympäristötekijöiltä, kuten vedeltä ja pölyltä.

Akun lataaminen

> **Lataa akku, jotta se herää sammutustilasta.**

Akku voidaan ladata seuraavasti:

- Kylmälaitteen AC/DC-liitäntä
- USB-C 100 W -pikalataus
- XT-60 DC -liitäntä suoraan akun napoihin

> Kiinnitä akku kylmälaitteeseen.

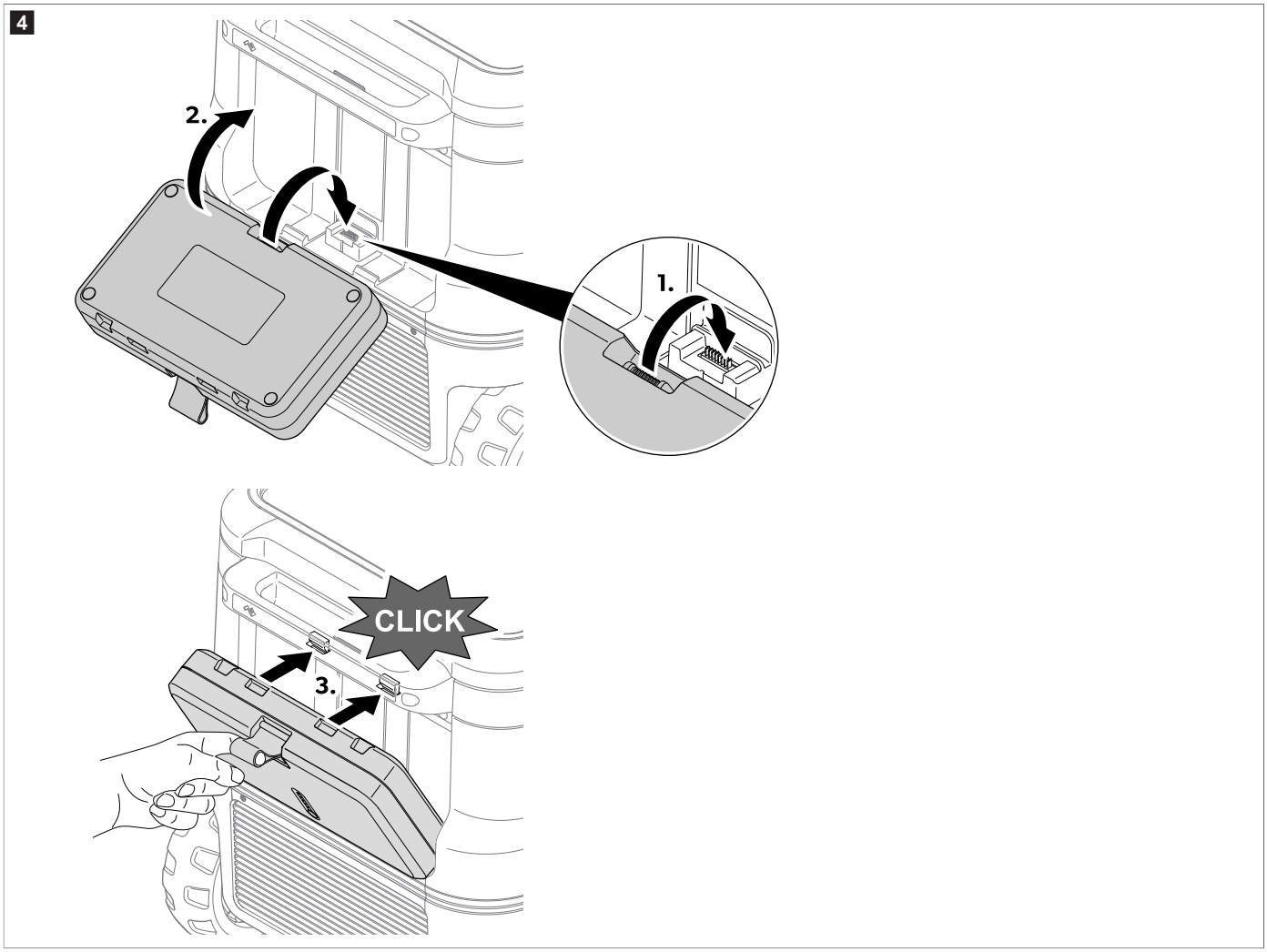

9.1 Ruokahävikin välttäminen

Huomaa seuraava ruokahävikin välttämiseksi:

> Pidä lämpötilan heilahtelu mahdollisimman pienenä. Avaa kylmälaite vain silloin ja vain niin pitkäksi aikaa kuin on tarpeen. Säilytä elintarvikkeet niin, että ilma pääsee kiertämään hyvin.
> Säädä lämpötila elintarvikkeiden määrää ja tyyppiä vastaavaksi.
> Elintarvikkeisiin voi helposti tarttua hajuja tai makuja tai niistä voi irrota näitä. Säilytä elintarvikkeet aina peitettyinä tai suljetuissa astioissa/pulloissa.

9.2 Energian säästäminen

> Valitse paikka, joka on hyvin tuuletettu ja suojassa auringonpaisteelta.
> Jos haluat parantaa kylmälaitteen energiatehokkuutta ja tinkiä sen jäähdytystehosta, valitse kylmälaitteen ECO-tila.
> Anna lämpimien elintarvikkeiden jäähtyä, ennen kuin panet niitä kylmälaitteeseen kylmäsäilytettäviksi.
> Älä avaa kylmälaitetta tarpeettoman usein.
> Älä pidä kylmälaitetta auki tarpeettoman kauan.
> Jos kylmälaitteessa on kori: sijoita kori energiankulutuksen optimoimiseksi niin, kuin se oli toimituksen yhteydessä.
> Varmista säännöllisesti, että kannen tiiviste istuu kunnolla.
> Vältä turhan alhaisia lämpötiloja.

10 Käyttö

10.1 Kannen avaaminen ja irrottaminen

10.1.1 Kannen avaaminen

1. Tartu kahvaan joko oikealta tai vasemmalta puolelta.
2. Avaa kannen lukitus työntämällä salpaa ulospäin. Katso kohta kuva. 5 sivulla 205, **1**.

3. Avaa kansi vetämällä sitä vastakkaiselle puolelle. Katso kohta kuva. 5 sivulla 205, **2**.

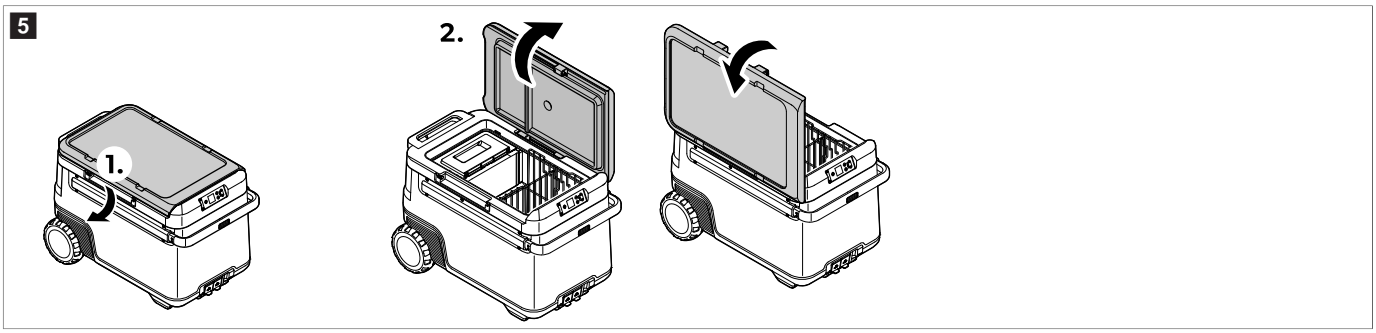

10.1.2 Kannen poistaminen

1. Tartu kahvoihin kannen molemmilta puolilta.
2. Avaa kannen lukitus työntämällä salpaa ulospäin. Katso kohta kuva. 6 sivulla 205, **1**.
3. Nosta kansi, katso kohta kuva. 6 sivulla 205, **2**.

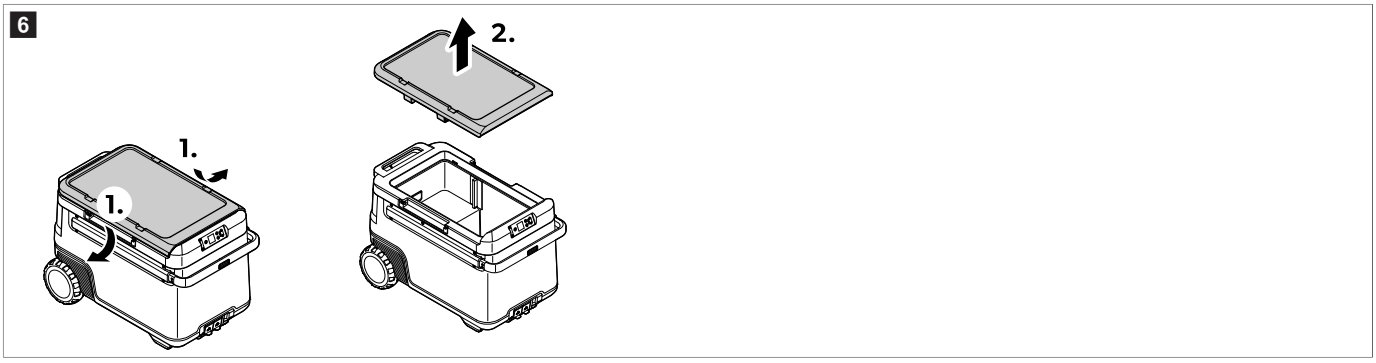

10.2 Kylmälaitteen liittäminen

Liittäminen tasavirtalähteeseen

HUOMAUTUS! Vahingonvaara

› Mukana toimitetun tasavirtajohdon pistokkeessa on sulake laitteen suojaamiseksi. **Älä** poista sulakkeellista tasavirtapistoketta. Käytä ainoastaan mukana toimitettua tasavirtajohtoa.

› Liitä laite DC-lähteeseen kuvan osoittamalla tavalla.

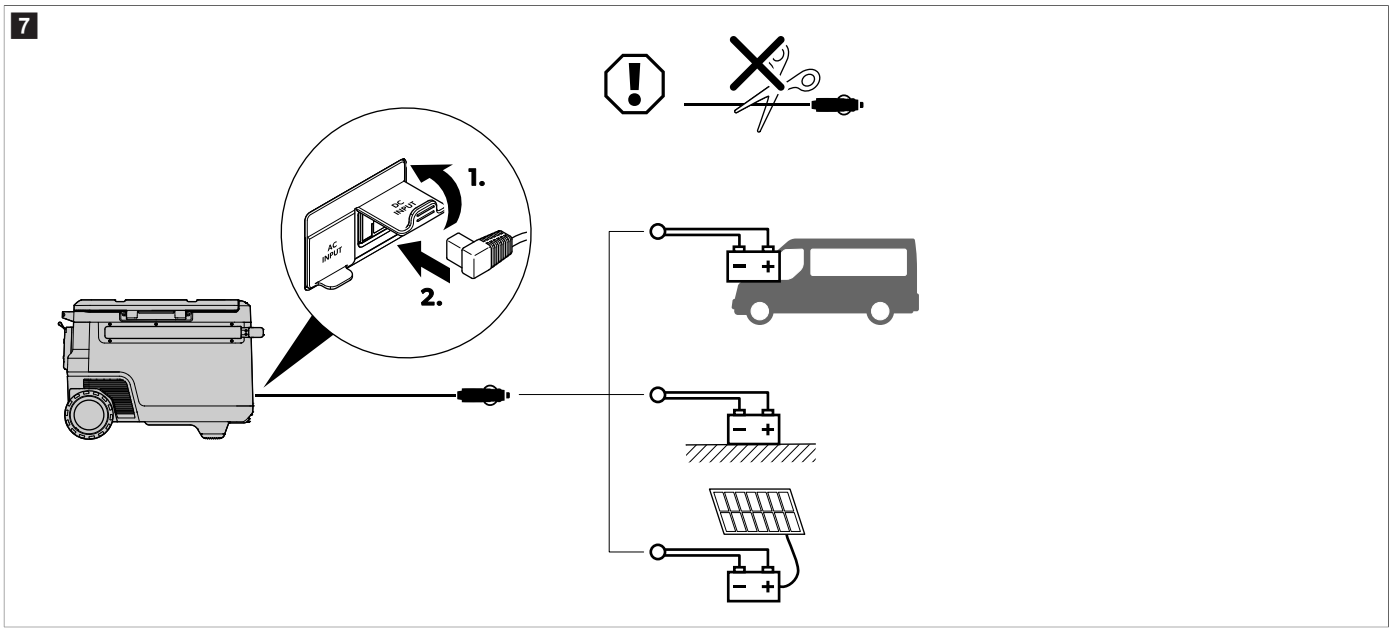

Liittäminen vaihtovirtaverkkoon

VAARA! Sähköiskun vaara

> Älä käsittele pistokkeita ja kytkimiä märin käsin tai kun seisot märässä paikassa.
> Lisätietoja saat tarvittaessa alan ammattilaiselta.

> Liitä laite vaihtovirtalähteeseen kuvan osoittamalla tavalla.

8

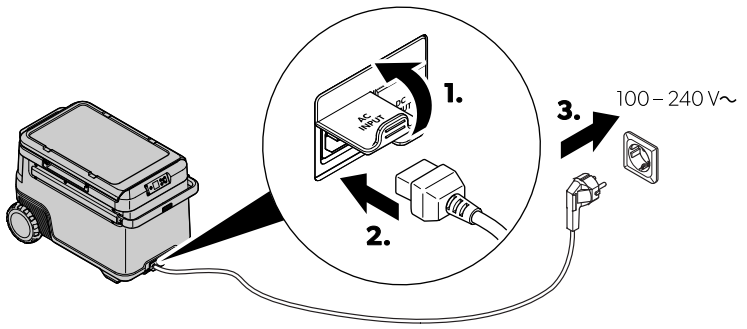

10.3 Akkuvahdin käyttäminen

Kylmälaite on varustettu akkuvahdilla, joka tarjoaa kolmiportaisen akkusuojan. Akkusuoja estää liiallisen purkautumisen, kun kylmälaite on yhdistetty ajoneuvon käynnistysakkuun, tai maksimoi käyttöakun käytön.

Jos kylmälaitetta käytetään ajoneuvon sytytyksen ollessa pois päältä, kylmälaite kytkeytyy itsestään pois päältä heti, kun syöttöjännite laskee asetetun arvon alle. Kylmälaite käynnistyy heti, kun akun lataustila on saavuttanut uudelleenkytkentäjännitteen.

HUOMAUTUS! Vahingonvaara

> Kun akkuvahti on kytkenyt virran pois, akku ei enää ole täyteen ladattu. Vältä toistuvaa uudelleenkäynnistämistä ja virrankuluttajien käyttöä ilman pitempiä latausvaiheita. Varmista, että akku ladataan uudelleen.

OHJE Kun kylmälaite saa virtansa käynnistysakusta, valitse akkuvahdin tilaksi “High”. Jos kylmälaite on liitetty käyttöakkuun, akkuvahdin tilaksi riittää “Low”.

› Aseta akkuvahti kuvan osoittamalla tavalla.

9

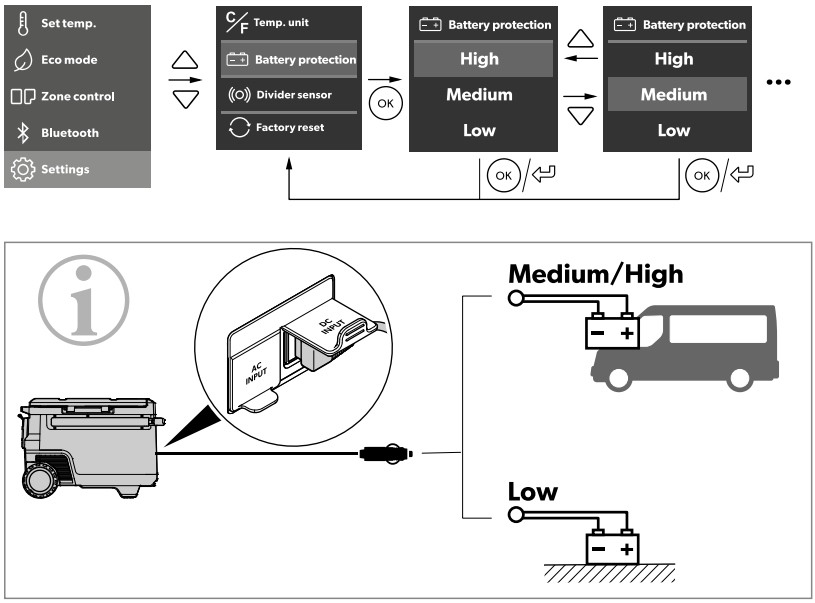

		Low	Medium	High
12 V	OFF	10.1 V	11.2 V	11.8 V
	ON	11.4 V	12.2 V	12.6 V
24 V	OFF	21.5 V	24.1 V	24.6 V
	ON	23.0 V	25.3 V	26.2 V

10.4 Näytön käyttäminen

Näytön tilat:

10

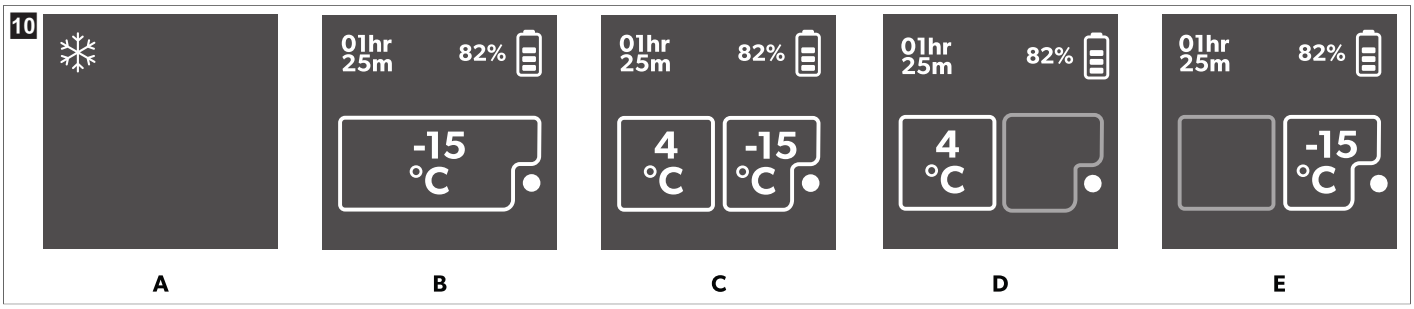

Kohta	Kuvaus
A	Valmiustila
B	Yksi vyöhyke
C	Kaksi vyöhykettä
D	Vain suuri vyöhyke
E	Vain pieni vyöhyke

Näytön yleiskuva:

11

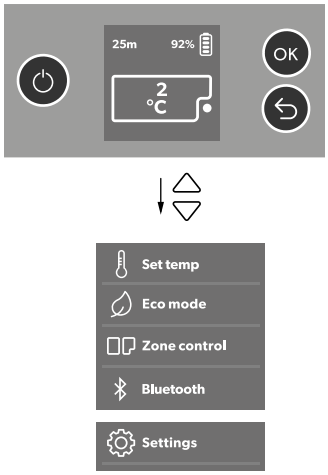

Liikkuminen valikoissa

Valittuna on korostettu valikko.

> Navigoi ylöspäin painamalla △-painiketta.
> Navigoi alaspäin painamalla ▽-painiketta.

Valikon valitseminen

> Valitse haluttu valikko painamalla OK-painiketta.

Asetusten muuttaminen

Valittuna on korostettu arvo tai asetus.

> Suurenna valittua arvoa tai valitse edellinen asetus painamalla △-painiketta.
> Pienennä valittua arvoa tai valitse seuraava asetus painamalla ▽-painiketta.

Edelliseen valikkoon palaaminen

> Palaa edelliseen valikkoon tallentamatta painamalla ⮌-painiketta.

10.5 Näytön lukitseminen/avaaminen

> Lukitse tai avaa näyttö painamalla painikkeita △ ja ▽ samanaikaisesti 3 s.

12

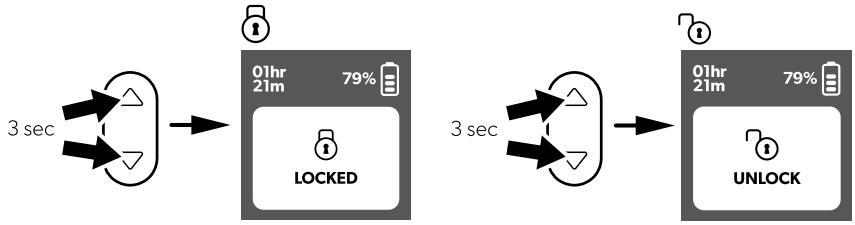

10.6 Näytön kirkkauden ja aikakatkaisun määrittäminen

> Avaa **Settings**-valikko.

> Määritä näytön kirkkaus ja aikakatkaisu kuvan osoittamalla tavalla.

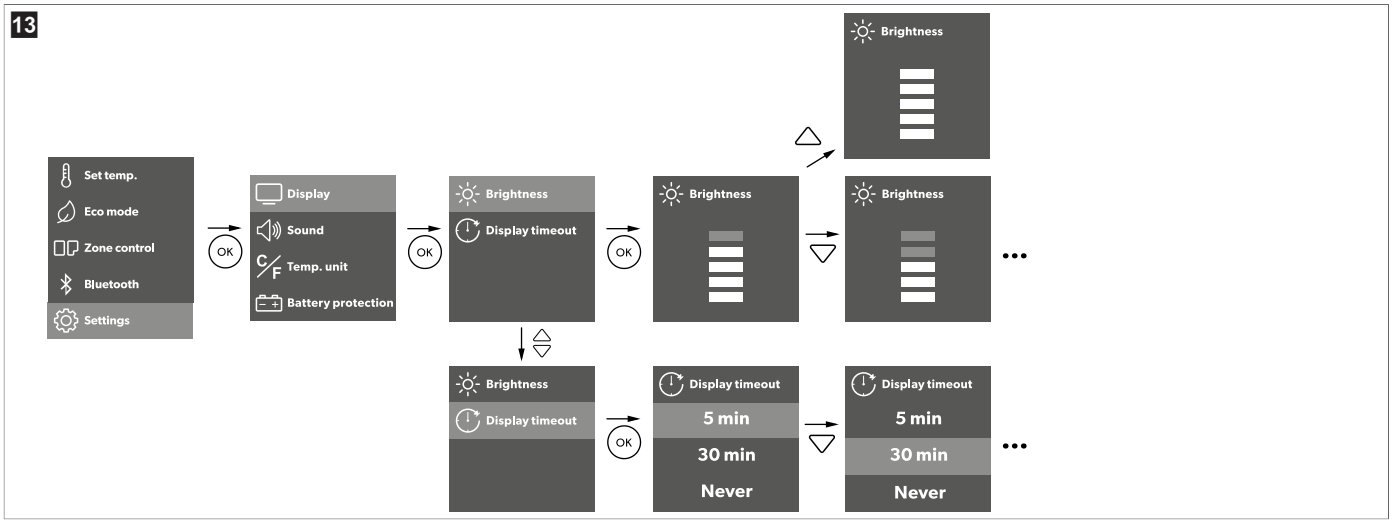

> Tallenna haluamasi asetus valitsemalla OK.
> Palaa edelliseen valikkoon tallentamatta painamalla ⮌-painiketta.

10.7 Äänen määrittäminen

> Avaa **Settings**-valikko.
> Valitse **Sound**.
> Valitse **Mute** tai **Unmute**.

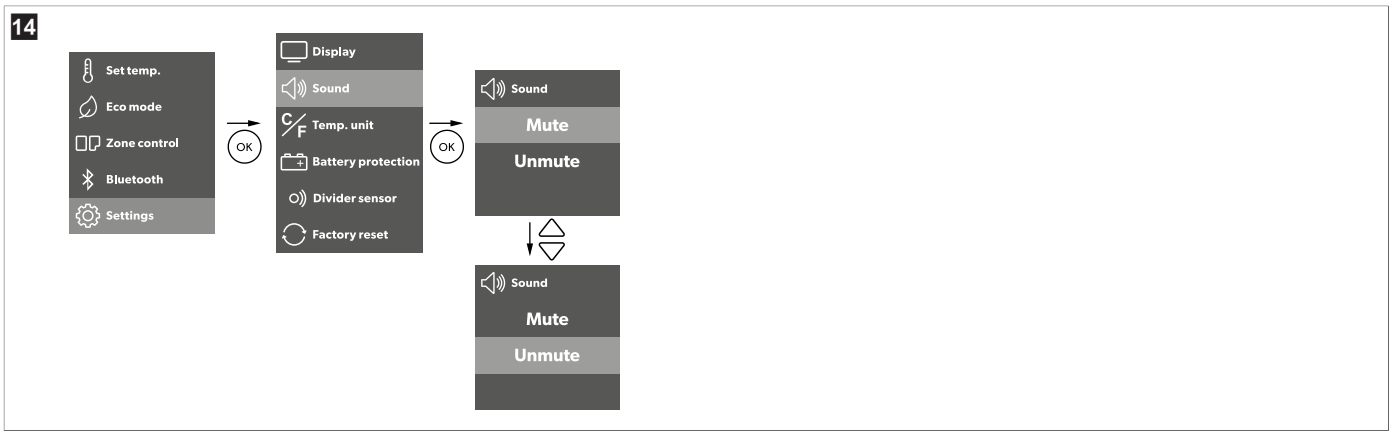

> Tallenna haluamasi asetus valitsemalla OK.
> Palaa edelliseen valikkoon tallentamatta painamalla ⮌-painiketta.

10.8 Eco-tilan määrittäminen

Kun **Eco mode** on käytössä, lisätoimintoja vähennetään akun käyttöajan pidentämiseksi. Tämä vaikuttaa lämpötila-alueeseen ja C1-portin akun purkautumisnopeuteen.

> Avaa **Settings**-valikko.
> Ota **Eco mode** käyttöön tai poista se käytöstä.

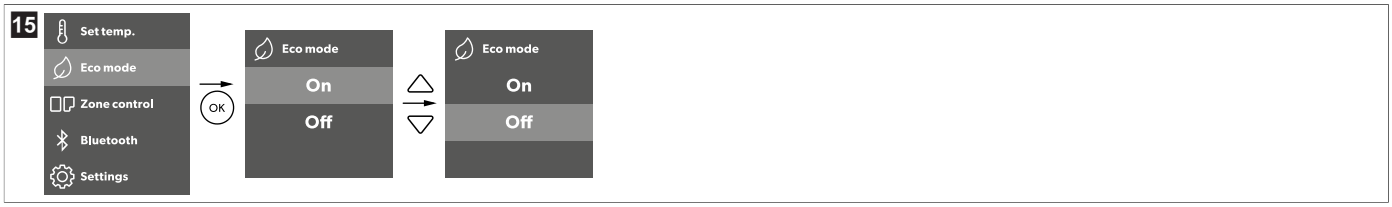

> Tallenna haluamasi asetus valitsemalla OK.
> Palaa edelliseen valikkoon tallentamatta painamalla ⮌-painiketta.

10.9 Lämpötilan säätö

Yksi vyöhyke

> Aseta lämpötila kuvan osoittamalla tavalla.

> Tallenna haluamasi asetus valitsemalla OK.

⌄ Vahvistus, valkoinen numero vilkkuu kolme kertaa.

> Palaa edelliseen valikkoon tallentamatta painamalla ↩-painiketta.

Kaksi vyöhykettä

> Aseta lämpötila kuvan osoittamalla tavalla.

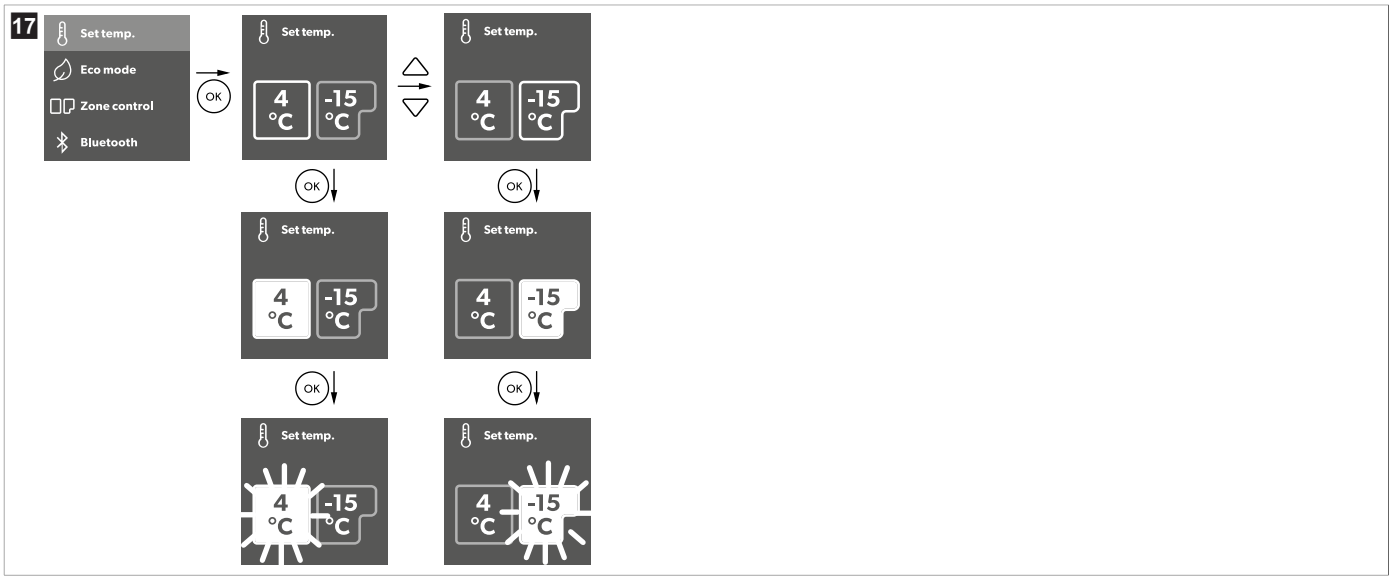

> Tallenna haluamasi asetus valitsemalla OK.

⌄ Vahvistus, valkoinen numero vilkkuu kolme kertaa.

> Palaa edelliseen valikkoon tallentamatta painamalla ↩-painiketta.

Lämpötilayksikön asettaminen

> Valitse lämpötilayksikkö kuvan osoittamalla tavalla.

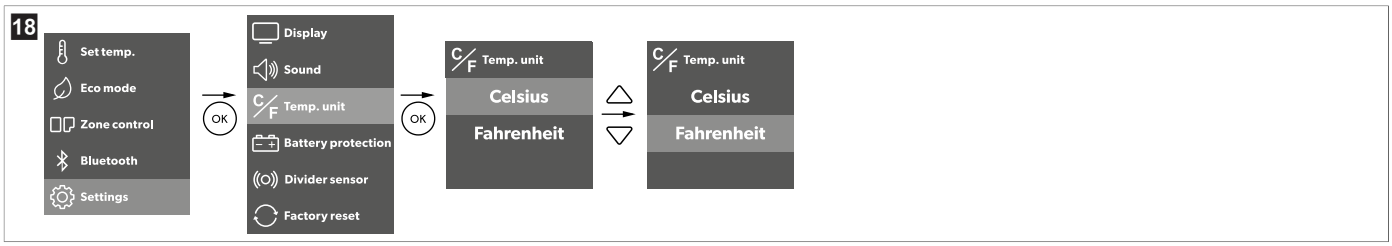

> Tallenna haluamasi asetus valitsemalla OK.

> Palaa edelliseen valikkoon tallentamatta painamalla ↩-painiketta.

10.10 Bluetooth™-yhteyden määrittäminen

› Määritä Bluetooth™ kuvan osoittamalla tavalla.

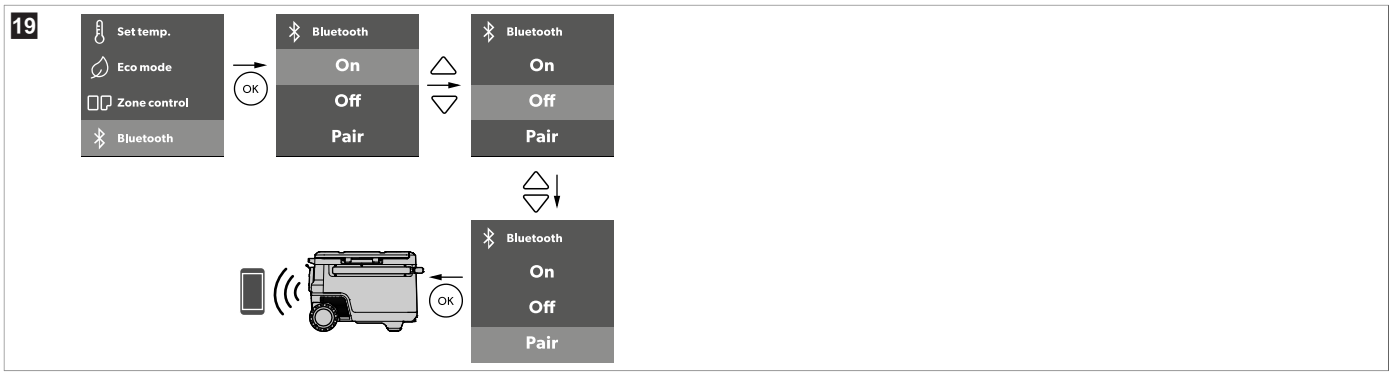

› Valitse haluttu valikko painamalla OK-painiketta.

› Palaa edelliseen valikkoon tallentamatta painamalla ↩-painiketta.

10.11 Jakajan lisääminen

› Aseta jakaja paikalleen kuvan osoittamalla tavalla.

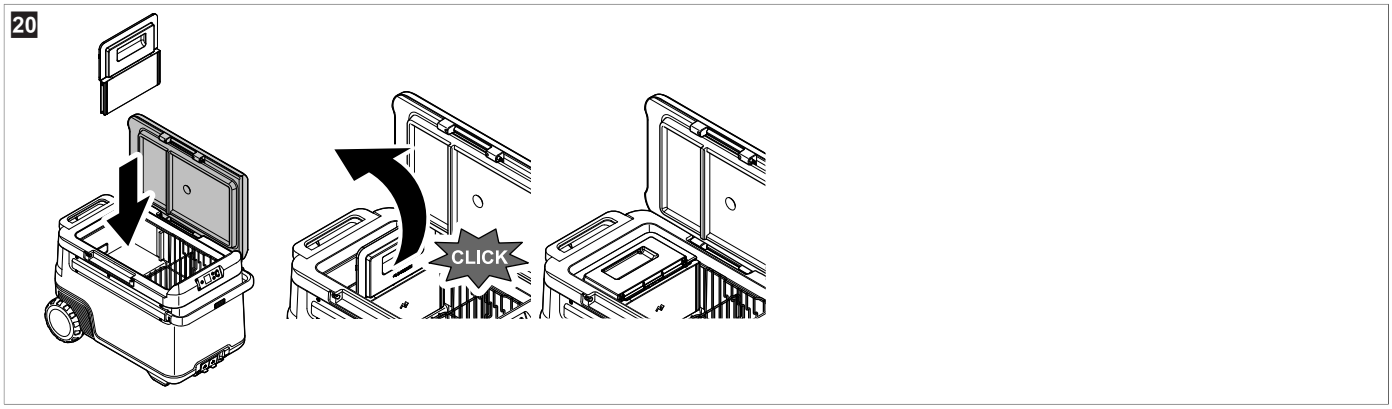

OHJE Kun virta on kytketty ja jakaja on asetettu paikalleen, käyttöliittymä avautuu automaattisesti.

› Valitse haluttu tila.

Tila on valittava. Muutoin järjestelmä ei siirry yhden vyöhykkeen käytöstä kahden vyöhykkeen käyttöön.

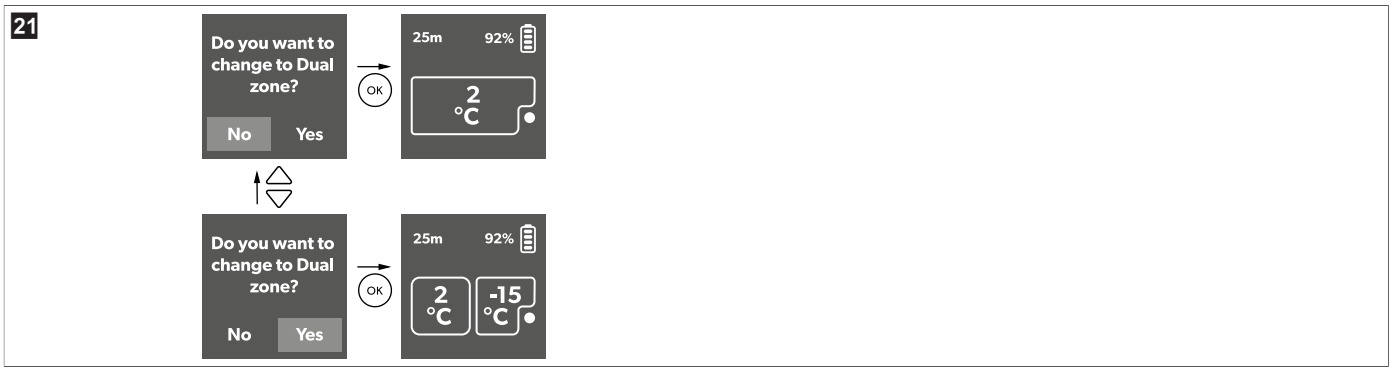

› Aseta jakajan anturi kuvan osoittamalla tavalla.

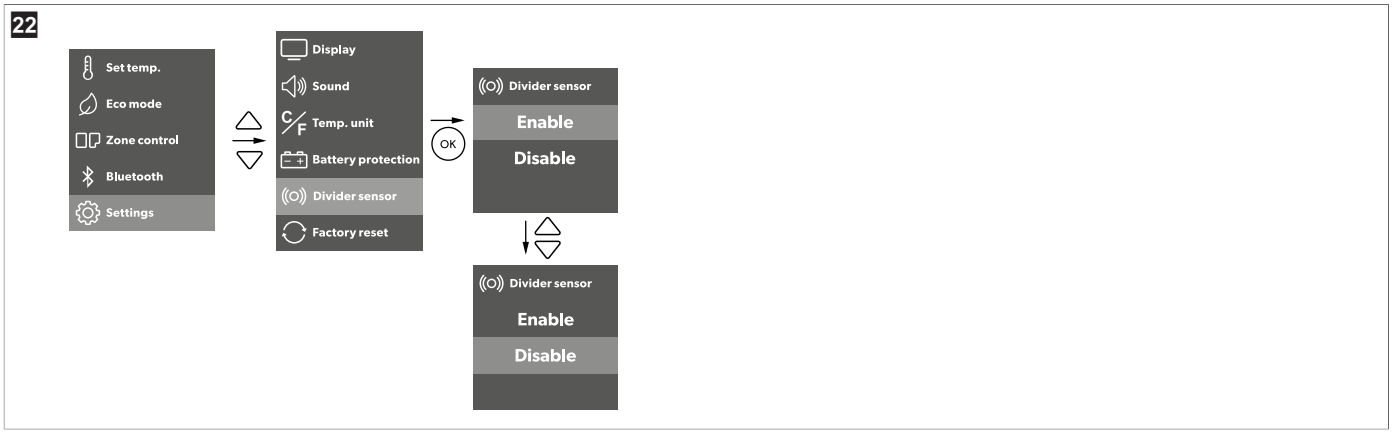

Kun anturi on käytössä, kylmälaite toimii automaattisesti yksi- tai kaksivyöhykkeisessä tilassa. Jos anturi ei ole käytössä, käyttäjän on valittava haluttu tila manuaalisesti (katso kuva. 23 sivulla 212).

10.12 Lokeron kytkeminen päälle tai pois päältä

Vyöhykkeiden hallinta on käytettävissä vain, kun jakaja on asennettu. Kun jakajaa ei ole asennettu, vyöhykkeiden hallinta näkyy harmaana. Kumpikin vyöhyke voidaan ottaa käyttöön erikseen tai molemmat vyöhykkeet voidaan ottaa käyttöön samanaikaisesti.

› Ota vyöhykkeet käyttöön tai poista ne käytöstä kuvan osoittamalla tavalla.

10.13 Tehdasasetusten palauttaminen

Nollaustoiminto muuttaa kaikki näyttövalikot ja sovelluskentät vastaamaan alkuperäisiä tehdasasetuksia.

› Palauta laitteen tehdasasetukset kuvan osoittamalla tavalla.

10.14 Kylmälaitteen sulattaminen

Kosteus voi muodostaa kylmälaitteen sisälle tai haihduttimeen huurretta. Tämä pienentää jäähdytystehoa.

HUOMAUTUS! Vahingonvaara

› Älä koskaan poista jäätä tai irrota kiinni jäätyneitä esineitä tai tuotteita kovilla tai terävillä työkaluilla.

Sulata kylmälaite seuraavien ohjeiden mukaisesti:

1. Tyhjennä kylmälaite.
2. Laita sisältö tarvittaessa toiseen kylmälaitteeseen, jotta se pysyy viileänä.
3. Kytke kylmälaite pois päältä.
4. Jätä kansi auki.
5. Pyyhi sulamisvesi pois.

10.15 Vaihtovirtasulakkeen vaihtaminen

VAARA! Sähköiskun vaara

› Irrota liitäntäjohto virtalähteestä ennen laitteen sulakkeen vaihtamista.

1. Katkaise laitteen virransaanti.

2. Irrota liitäntäjohto.
3. Työnnä sulakepesä (kuva. 3 sivulla 203 **2**) ruuvimeisselillä ulos.
4. Vaihda viallisen sulakkeen tilalle uusi lasiputkisulake, jonka tyyppi ja arvo on sama (nopea, 4 A, 250 V).
5. Paina sulakepesä takaisin runkoon.
6. Kytke laitteen virransyöttö takaisin.

10.16 Tasavirtasulakkeen vaihtaminen

1. Katkaise kylmälaitteen virransyöttö.
2. Avaa sulakepesän kansi (kuva. 3 sivulla 203 **3**) ruuvimeisselillä.
3. Käännä sulakekansi ja käytä koukkua viallisen autosulakkeen poistamiseen.
4. Paina uusi samantyyppinen ja -arvoinen (15 A) sulake paikalleen.
5. Aseta sulakekansi takaisin paikalleen.
6. Kytke kylmälaitteen virransyöttö takaisin.

10.17 Tasavirtapistokkeen sulakkeen vaihtaminen

> Vaihda viallinen sulake (15 A) uuteen samantyyppiseen ja -arvoiseen sulakkeeseen (15 A) kuvan osoittamalla tavalla.

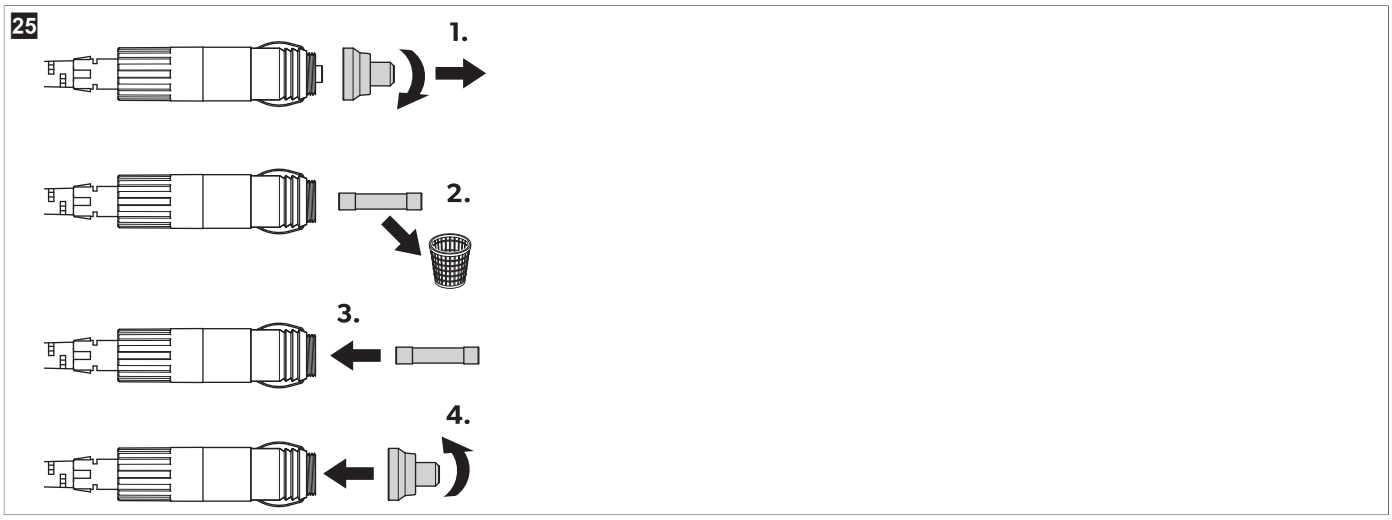

10.18 Piirilevyn vaihtaminen

HUOMAUTUS! Vahingonvaara

> Vaaran välttämiseksi valonlähteen voi vaihtaa vain valmistaja, huoltopalvelu tai henkilö, jolla on vastaava pätevyys.

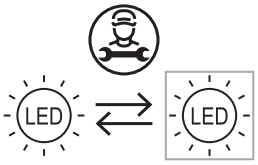

11 Puhdistus ja hoito

HUOMIO! Sähköiskun vaara

> Varmista, että kylmälaite on irrotettu virtalähteestä ennen puhdistusta tai huoltotöitä.

HUOMAUTUS! Vahingonvaara

> Älä puhdista jäähdytyslaitetta juoksevan veden alla tai astianpesukoneessa.
> Älä puhdista syövyttävillä puhdistusaineilla äläkä kovilla esineillä.
> Älä puhdista sähköliittimiä (pistokkeita tai akun napoja) kostealla liinalla.

> Puhdista laite toisinaan sisältä ja ulkoa kostealla liinalla.

26

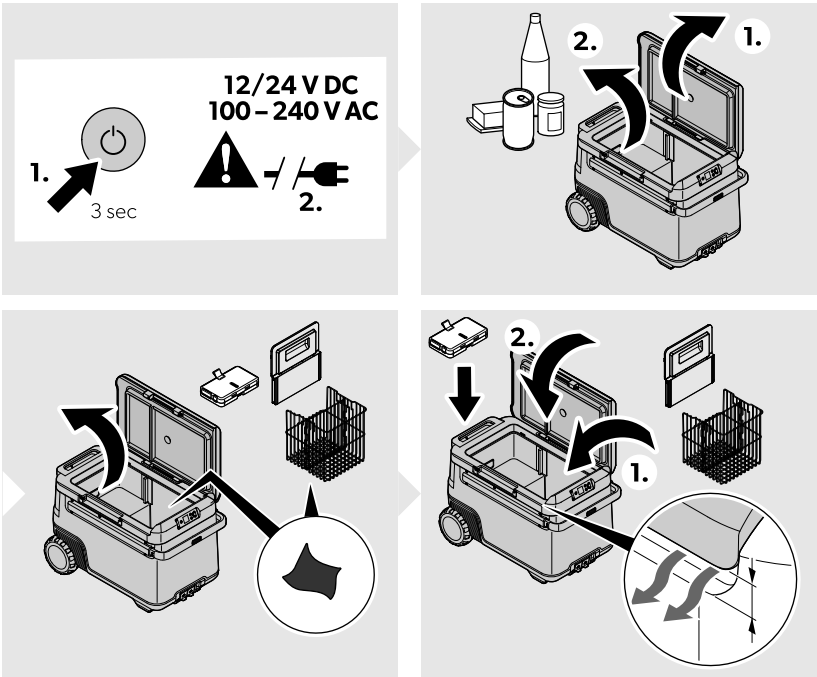

> Varmista, että kylmälaitteen ilmanotto- ja poistoaukot ovat puhtaita pölystä ja liasta, jotta toiminnasta syntyvä lämpö saadaan johdettua pois eikä kylmälaite pääse vaurioitumaan.
> Poista akku laitteesta, kun se ei ole käytössä.
> Säilytä akkua Recon-akun käyttöoppaan "säilyttämistä" koskevassa luvussa kuvatulla tavalla (Asiaankuuluvat asiakirjat sivulla 199).

12 Vianetsintä

Häiriö	Mahdollinen syy	Ratkaisuehdotus
Laite ei toimi (tasavirtatila, ajoneuvon virta päällä).	Tasavirtapistorasiassa ei ole jännitettä.	> Useimmissa ajoneuvoissa sytytyksen täytyy olla päällä, jotta tasavirtapistorasia saa virtaa.
	Tasavirtapistorasia on likainen. Tämän vuoksi sähkökontakti on heikko.	> Jos laitteen pistoke kuumenee voimakkaasti tasavirtapistorasiassa, tasavirtapistorasia on puhdistettava tai pistokkeen osat on koottu virheellisesti.
	Tasavirtapistokkeen sulake on palanut.	> Vaihda tasavirtapistokkeen viallinen sulake, katso Tasavirtapistokkeen sulakkeen vaihtaminen sivulla 213.
	Laitteen tasavirtasulake on palanut.	> Vaihda laitteen tasavirtasulake, katso Tasavirtasulakkeen vaihtaminen sivulla 213.
	Ajoneuvosulake on palanut.	> Vaihda ajoneuvon tasavirtapistorasian sulake. Katso lisätietoja ajoneuvosi käyttöohjeesta.
Laite ei toimi (vaihtovirtatila).	Vaihtovirtapistorasiassa ei havaittu jännitettä.	> Kokeile toista pistorasiaa.
	Laitteen vaihtovirtasulake on palanut.	> Vaihda laitteen vaihtovirtasulake, katso Vaihtovirtasulakkeen vaihtaminen sivulla 212.
	Sisäänrakennettu vaihtovirtasovitin on rikki.	> Vain valtuutettu asiakaspalveluliike voi korjata vian.
Näyttö ei reagoi näppäinpainalluksiin.	Näyttö on lukossa.	> Avaa näytön lukitus, katso Näytön lukitseminen/avaaminen sivulla 208.
Sovellus ei pysty ohjaamaan laitetta.	Bluetooth-yhteyttä ei ole muodostettu.	> Avaa Bluetooth-asetukset. > Etsi nykyinen Bluetooth-yhteys, jonka nimen alussa on "MC".

Häiriö	Mahdollinen syy	Ratkaisuehdotus
		> Poista yhteys. > Pariliitä kylmälaite uudelleen.
Näytössä näkyy hälytysilmoitus tai varoituskoodi.	—	> Katso Hälytysilmoitukset sivulla 215, Virhekoodit sivulla 216.
Kun "jakajan anturi" on "käytössä": 1. Kylmälaite ei voi vaihtaa kahteen vyöhykkeeseen automaattisesti, kun käyttäjä asettaa jakajan. 2. Kylmälaite ei voi vaihtaa yhteen vyöhykkeeseen automaattisesti, kun käyttäjä poistaa jakajan.	Jakajan anturissa on toimintahäiriö	> Siirry manuaaliseen ohjaukseen valitsemalla jakajan anturin asetuksista "Poista käytöstä". Valitse eri vyöhykkeet "vyöhykkeiden hallinnasta". Jotta järjestelmä toimii täysin ja käyttökokemus olisi ihanteellinen, valtuutetun huoltoliikkeen on tarkastettava ja korjattava jakajan anturi.
	Näytön tai ohjaimen toimintahäiriö	> Edellyttää valtuutetun korjaamon tarkastusta.
Vuotava akku		> Lopeta laitteen käyttö välittömästi. > Älä koske vuotavaan nesteeseen. > Jos mahdollista, irrota akku varovasti. **HUOMIO! Loukkaantumisvaara** > Käytä käsineitä. Käytä käsineitä. > Aseta se turvalliseen, palonkestävään säiliöön. > Toimita akku valtuutettuun kierrätyspisteeseen tai vaarallisten jätteiden keräyspisteeseen. > Älä hävitä akkua talousjätteen mukana. > Älä käytä akkua uudelleen tai korjaa sitä.

12.1 Hälytysilmoitukset

Hälytysilmoitus	Kuvaus	Mahdollinen syy	Ratkaisuehdotus
Kansi auki	Kansi auki yli 3 min	Kantta ei ole salvattu kunnolla	Varmista, että kansi on salvattu kokonaan kiinni.
		Sisäinen häiriö	Edellyttää valtuutetun korjaamon tarkastusta.
Alhainen tasajännite	Laite on lakannut toimimasta tasavirralla, koska ulkoisen virtalähteen jännite on alhainen.	Riittämätön syöttöjännite	Tarkasta akun ja pistorasian välinen jännitehävikki ja suurenna johtojen paksuutta tarvittaessa.
		Akkujännite liian matala	Tarkasta akku ja lataa tarvittaessa.
		Akkusuojan tila on säädetty liian korkeaksi	Valitse alhaisempi akkusuojan asetus.
Korkea tasajännite	Laite on lakannut toimimasta tasavirralla, koska ulkoisen virtalähteen jännite on epätavallisen korkea (> 31,5 V).	Väärä tasajännitesyötön spesifikaatio	Varmista, että tasajännitesyötön tiedot vastaavat tuotteen tyyppietiketin tietoja.
		Virheellinen syöttöjännite	Tarkasta tasajännitesyöttö. Korjaa viallinen virtalähde tai vaihda se uuteen.
		Sisäinen häiriö	Edellyttää valtuutetun korjaamon tarkastusta.

Hälytysilmoitus	Kuvaus	Mahdollinen syy	Ratkaisuehdotus
Ohjaimen ylikuumeneminen	Ohjaimen ylikuumeneminen	Korkean ympäristön lämpötilan, tukkeutuneen ilmanvaihtoaukon tai liian pienen raon aiheuttama sisäinen häiriö.	• Katkaise laitteesta virta ja anna olla sammutettuna vähintään 30 min tai siirrä se viileämpään paikkaan. • Uudelleenkäynnistys • Puhdista ilmanvaihtoaukot. Edellyttää valtuutetun korjaamon tarkastusta.
Sisäisen akun varaus on alhainen	Akun varaus on alhainen, mutta ei vielä 0 %.	Akun varaus on alhainen	Lataa akku.
Sisäisen akun korkea lämpötila	Recon-akun ylikuumeneminen	Akun ylikuumenemissuoja on lauennut.	Lopeta laitteen akun lataaminen tai purkaminen, kunnes se on jäähtynyt.

12.2 Virhekoodit

Virhekoodi	Häiriö	Mahdollinen syy	Ratkaisuehdotus
!ERROR 01	NTC piirikatko SZ & DZ LARGE	Sisäinen häiriö	Edellyttää valtuutetun korjaamon tarkastusta
!ERROR 02	NTC oikosulku SZ & DZ LARGE		
!ERROR 11	NTC piirikatko DZ SMALL		
!ERROR 12	NTC oikosulku DZ SMALL		
!ERROR 03	Tietoliikennevirhe		Katkaise laitteesta virta ja anna olla sammutettuna vähintään 1 min ajan. Käynnistä laite sitten uudelleen. Jos ongelma ei poistu, valtuutetun korjaamon täytyy tarkastaa laite.
!ERROR 09	Viallinen venttiili		
!ERROR 32	Viallinen puhallin		Katkaise laitteesta virta ja anna olla sammutettuna vähintään 5 min ajan. Käynnistä laite sitten uudelleen. Jos ongelma ei poistu, valtuutetun korjaamon täytyy tarkastaa laite.
!ERROR 33	Kompressorin käynnistysvika		
!ERROR 34	Kompressorin nopeus liian pieni	• Korkea ympäristön lämpötila • Ilmanvaihtoaukko tukossa tai liian pieni rako • Sisäinen häiriö	• Katkaise laitteesta virta ja anna olla sammutettuna vähintään 30 min tai siirrä se viileämpään paikkaan. Käynnistä laite sitten uudelleen. • Avaa ilmanvaihtoaukot • Edellyttää valtuutetun korjaamon tarkastusta
!ERROR 20	Vika akussa	Sisäinen häiriö	Lue Recon-akun käyttöopas, katso Asiaankuuluvat asiakirjat sivulla 199.

13 Takuu

Tuotetta koskee lakisääteinen tuotevastuuaika. Jos tuote on viallinen, ota yhteyttä valmistajan toimipisteeseen omassa maassasi (ks. dometic.com/dealer) tai jälleenmyyjään.

Jos lähetät tuotteen korjattavaksi, liitä korjaus- ja takuukäsittelyä varten mukaan seuraavat asiakirjat:

- Kopio kuitista, jossa näkyy ostopäivä
- Valitusperuste tai vikakuvaus

Huomaa, että itse tai väärin tehty korjaus voi vaarantaa turvallisuuden ja johtaa takuun raukeamiseen.

14 Hävittäminen

VAROITUS! Lasten loukkuun jäämisen vaara

> Ennen kuin hävität vanhan tuotteen:
- Irrota kansi.
- Jätä korit paikalleen, jotta lapset eivät voi kiivetä helposti laitteen sisälle.

Pakkausmateriaalin kierrätys: Vie pakkausmateriaalit mahdollisuuksien mukaan niille tarkoitettuihin kierrätysjäteastioihin. Erottelu on tarpeen, sillä pakkaukset sisältävät arvokkaita luonnonvaroja. Vääränlainen hävittäminen voi olla haitallista terveydelle ja ympäristölle.

Jäteastia, jonka yli on vedetty rasti, merkitsee, että tuote on sähkö- tai elektroniikkalaite tai sisältää akkuja. Se on kerättävä erikseen, jotta sen sisältämät materiaalit voidaan käsitellä, ottaa talteen ja kierrättää oikein. **Lain mukaan sähkö- tai elektroniikkalaitteet, paristot ja akut on hävitettävä asianmukaisesti erillään tavallisesta kotitalousjätteestä.**

Tämä erottelu on tarpeen, sillä akut ja sähkölaitteet sisältävät arvokkaita luonnonvaroja ja voivat sisältää aineita, jotka ovat haitallisia ihmisille ja ympäristölle.

Kun tuote poistetaan käytöstä lopullisesti, tiedustele yksityiskohtaisia hävittämistä koskevia ohjeita ja määräyksiä lähimmästä kierrätyskeskuksesta tai jälleenmyyjältä.

Tuotteen ja akut voi hävittää veloituksetta.

Poista paristot ja akut ennen tuotteen kierrätystä.

Jos akussa on enemmän kuin 0,002 % kadmiumia tai enemmän kuin 0,004 % lyijyä, niissä on kyseisen metallin kemiallinen merkki: Cd tai Pb.

15 Tekniset tiedot

OHJE Pienen vyöhykkeen lämpötila-alue muuttuu suurelle vyöhykkeelle asetetun lämpötilan mukaan. Kun suuri lokero on esimerkiksi –15 °C, pienen lokeron on oltava 3 °C tai kylmempi.

OHJE Vähimmäislämpötilaa, joka näkyy kohdassa "Jäähdytysteho", ei voida saavuttaa, jos ympäristön lämpötila on yli 32 °C.

	Recon CF 47DZW
Liitäntäjännite	12 V⎓ / 24 V⎓ 100 V~ … 240 V~
Nimellisvirta	12 V⎓: 10,5 A 24 V⎓: 5,2 A 100 V~: 1,4 A 240 V~: 0,58 A
Jäähdytysteho	–22 °C … 20 °C
Ilmastoluokka	N/T
Kokonaistilavuus ilman jakajaa	47 L
Kokonaistilavuus, kun jakaja on käytössä	45 L
Kylmäaine	R600a
Kylmäaineen määrä	15 g
Taajuusalue	Bluetooth®/BLE: 2400 MHz … 2483,5 MHz
Radiotaajuinen lähtöteho	Bluetooth®: 11,23 dBm Bluetooth® LE: 11,23 dBm
Mitat L x K x S (kahvat mukaan lukien)	754 mm × 515 mm × 429 mm

	Recon CF 47DZW
Testisertifikaatit	CE E13

Dometic Zhuhai Technology Co. Ltd. vakuuttaa täten, että radiolaite tyyppi Recon CF 47DZW on direktiivin 2014/53/EU mukainen. EU-vaatimustenmukaisuusvakuutuksen teksti on luettavissa kokonaisuudessaan seuraavassa Internet-osoitteessa: documents.dometic.com
Lisää tuotetietoja saat energiamerkin QR-koodin kautta tai osoitteesta eprel.ec.europa.eu.

27

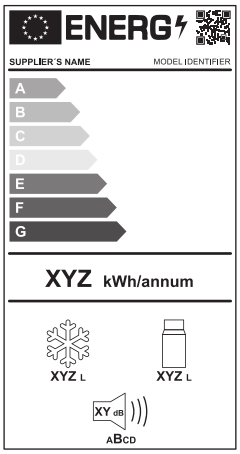

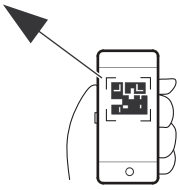

eprel.ec.europa.eu

Polski

1 Ważne wskazówki ... 219
2 Objaśnienie symboli ... 219
3 Powiązana dokumentacja ... 219
4 Wskazówki bezpieczeństwa ... 219
5 Objaśnienie symboli na urządzeniu ... 221
6 W zestawie ... 222
7 Użytkowanie zgodne z przeznaczeniem ... 222
8 Opis techniczny ... 223
9 Przed pierwszym użyciem ... 224
10 Eksploatacja ... 225
11 Czyszczenie i konserwacja ... 233
12 Usuwanie usterek ... 234
13 Gwarancja handlowa ... 237
14 Utylizacja ... 237
15 Dane techniczne ... 237

1 Ważne wskazówki

Prosimy o uważne przeczytanie niniejszej instrukcji obsługi produktu i przestrzeganie wszystkich zaleceń, wskazówek oraz ostrzeżeń w niej zawartych w celu zapewnienia prawidłowego montażu, użytkowania oraz konserwacji produktu w każdej sytuacji. Niniejsza instrukcja MUSI przez cały czas pozostawać przy produkcie.

Korzystając z produktu, użytkownik potwierdza uważne przeczytanie wszelkich instrukcji, wskazówek i ostrzeżeń, ich zrozumienie oraz zobowiązuje się przestrzegać zawartych w nich warunków. Użytkownik zobowiązuje się wykorzystywać niniejszy produkt wyłącznie zgodnie z jego przeznaczeniem i zamierzonym zastosowaniem oraz z instrukcjami, wskazówkami i ostrzeżeniami wyszczególnionymi w niniejszej instrukcji produktu, jak również ze wszystkimi mającymi zastosowanie przepisami i regulacjami prawnymi. Nieprzestrzeganie zawartych tu instrukcji i ostrzeżeń może skutkować obrażeniami u użytkownika oraz osób trzecich, uszkodzeniem produktu lub też uszkodzeniem mienia w sąsiedztwie produktu. Zastrzega się możliwość wprowadzania zmian i aktualizacji niniejszej instrukcji produktu, wraz z instrukcjami, wskazówkami i ostrzeżeniami oraz powiązaną dokumentacją. Aktualne informacje dotyczące produktu można zawsze znaleźć na stronie documents.dometic.com.

2 Objaśnienie symboli

Słowo sygnałowe pozwala rozpoznać komunikaty dotyczące bezpieczeństwa i komunikaty dotyczące uszkodzeń mienia, a także wskazuje stopień lub poziom zagrożenia.

NIEBEZPIECZEŃSTWO!
> Wskazuje niebezpieczną sytuację, która — jeśli się jej nie uniknie — prowadzi do śmierci lub poważnych obrażeń.

OSTRZEŻENIE!
> Wskazuje niebezpieczną sytuację, która — jeśli się jej nie uniknie — może prowadzić do śmierci lub poważnych obrażeń.

OSTROŻNIE!
> Wskazuje niebezpieczną sytuację, która — jeśli się jej nie uniknie — może prowadzić do lekkich lub umiarkowanych obrażeń.

UWAGA!
> Wskazuje sytuację, która — jeśli się jej nie uniknie — może prowadzić do powstania szkód materialnych.

WSKAZÓWKA Informacje dodatkowe dotyczące obsługi produktu.

3 Powiązana dokumentacja

Instrukcję obsługi akumulatora Reconmożna znaleźć w Internecie pod adresem qr.dometic.com/bgWno6.

4 Wskazówki bezpieczeństwa

NIEBEZPIECZEŃSTWO! Ryzyko porażenia prądem
> W przypadku zasilania z sieci elektrycznej należy zapewnić zabezpieczenie zasilania za pomocą wyłącznika różnicowoprądowego (RDC, RCCB lub GFCI). Instalacji, zwłaszcza w obszarach, w których może występować wilgoć, należy dokonywać zgodnie ze wszystkimi obowiązującymi przepisami w tym zakresie.
> Nie wolno dotykać gołymi rękami nieosłoniętych przewodów. Dotyczy to przede wszystkim zasilania z sieci prądu przemiennego (AC).
> Przed uruchomieniem urządzenia należy sprawdzić, czy przewód zasilający i wtyczka są suche.

OSTRZEŻENIE! Ryzyko wybuchu

> W urządzeniu chłodniczym nie wolno przechowywać substancji wybuchowych, np. sprayów z palnym gazem wytłaczającym.

OSTRZEŻENIE! Ryzyko porażenia prądem

> Nie używać urządzenia chłodniczego, jeśli ma ono widoczne uszkodzenia.
> Jeśli przewód zasilający urządzenia chłodniczego ulegnie uszkodzeniu, aby uniknąć zagrożenia, musi on zostać wymieniony na odpowiedni przewód zasilający lub podzespół, dostępny u producenta lub w jego centrum serwisowym.
> Napraw urządzenia chłodniczego może dokonywać tylko odpowiednio wykwalifikowany personel. Nieodpowiednio wykonane naprawy mogą być przyczyną znacznych zagrożeń.
> Urządzenie podłączać do gniazdek zapewniających odpowiednie przyłącze, zwłaszcza jeżeli wymaga ono uziemienia.

OSTRZEŻENIE! Ryzyko pożaru

> Podczas ustawiania urządzenia chłodniczego należy uważać, aby nie przygnieść ani nie uszkodzić przewodu zasilającego.
> Nie umieszczać z tyłu urządzenia rozgałęziaczy ani zasilaczy.
> W razie uszkodzenia obiegu chłodzenia:
  - Nie zbliżać do urządzenia chłodniczego nieosłoniętych płomieni ani potencjalnych źródeł zapłonu.
  - Dobrze przewietrzyć pomieszczenie.
  - Wyłączyć urządzenie chłodnicze.
> Dotyczy urządzeń chłodniczych z czynnikiem chłodniczym: Obieg chłodzenia zawiera niewielką ilość przyjaznego dla środowiska, ale palnego czynnika chłodniczego. Czynnik chłodniczy nie uszkadza warstwy ozonowej i nie przyczynia się do powstawania efektu cieplarnianego. Wszelkie wycieki czynnika chłodniczego mogą ulec zapłonowi.
> Aby zmniejszyć ryzyko pożaru, czynności konserwacyjne należy powierzyć wyłącznie uprawnionemu serwisantowi.
> Otwory wentylacyjne w obudowie urządzenia lub w konstrukcji montażowej nie mogą być zasłonięte.
> Do przyspieszania procesu odszraniania nie używać żadnych mechanicznych przedmiotów ani innych środków, o ile nie zaleca ich do tego celu producent urządzenia.
> Nie otwierać ani nie uszkadzać obiegu chłodzenia.
> Wewnątrz urządzenia chłodniczego nie można używać żadnych urządzeń elektrycznych za wyjątkiem urządzeń zalecanych przez producenta.
> Nie narażać urządzenia ani akumulatora na działanie nadmiernie wysokiej temperatury.

OSTRZEŻENIE! Zagrożenie zdrowia

> **Dotyczy krajów Unii Europejskiej, Wielkiej Brytanii i Turcji:** Dzieci od 8 lat i osoby o ograniczonych możliwościach fizycznych, sensorycznych lub intelektualnych oraz osoby niedysponujące stosowną wiedzą i doświadczeniem mogą używać tego urządzenia jedynie pod nadzorem innej osoby bądź pod warunkiem uzyskania informacji dotyczących bezpiecznego użytkowania urządzenia i zrozumienia wynikających z tego zagrożeń. **Dotyczy wszystkich pozostałych regionów:** To urządzenie nie może być używane przez osoby (w tym dzieci) o ograniczonych zdolnościach fizycznych, sensorycznych lub umysłowych, albo przez osoby bez doświadczenia i wiedzy w przypadku braku odpowiedniego nadzoru lub gdy osoba odpowiedzialna za bezpieczeństwo nie poinstruowała użytkowników w zakresie bezpiecznego korzystania z danego urządzenia.
> Dzieci od 3 do 8 lat mogą umieszczać produkty w urządzeniach chłodniczych i wyjmować je z nich.
> Należy dopilnować, aby dzieci nie bawiły się urządzeniem.
> Dzieci nie mogą czyścić ani konserwować produktu bez nadzoru.

OSTROŻNIE! Ryzyko porażenia prądem

> Przed uruchomieniem urządzenia chłodniczego należy sprawdzić, czy przewód zasilający i wtyczka są suche.
> Urządzenie chłodnicze należy odłączać od zasilania:
  - Za każdym razem przed czyszczeniem i konserwacją
  - Po każdym użyciu
> Należy pamiętać o ryzyku zwarcia zacisków urządzenia zasilanego akumulatorem lub samego akumulatora przez metalowe przedmioty.

OSTROŻNIE! Zagrożenie zdrowia

> Aby zapobiec skażeniu żywności, należy przestrzegać poniższych instrukcji:
  - Sprawdzić, czy wydajność chłodzenia urządzenia chłodniczego jest odpowiednia do przechowywania żywności, która ma być w nim chłodzona.
  - Artykuły spożywcze mogą być przechowywane tylko w oryginalnych opakowaniach lub w odpowiednich pojemnikach.
  - Pozostawianie drzwi urządzenia chłodniczego otwartych przez dłuższy czas może spowodować znaczny wzrost temperatury w jego komorach.
  - Regularnie czyścić powierzchnie, które mogą mieć kontakt z żywnością i dostępnymi układami odprowadzania wody.
> Jeśli urządzenie chłodnicze pozostaje puste przez długi czas:
  - Wyłączyć urządzenie chłodnicze.
  - Odszronić urządzenie chłodnicze.
  - Wyczyścić i wysuszyć urządzenie chłodnicze.

- Pozostawić wieko otwarte, aby w urządzeniu chłodniczym nie tworzyła się pleśń.

UWAGA! Ryzyko uszkodzenia

> Należy porównać dane dotyczące napięcia na tabliczce znamionowej z dostępnym źródłem zasilania.
> Urządzenie chłodnicze można podłączać tylko:
  - przewodem przyłączeniowym prądu stałego do zasilania prądem stałym pojazdu,
  - przewodem przyłączeniowym prądu przemiennego do źródła prądu przemiennego.
> Wtyczki nie wolno nigdy wyciągać z gniazda, ciągnąc za przewód.
> Jeśli urządzenie chłodnicze jest podłączone do gniazda prądu stałego, przed podłączeniem szybkiej ładowarki należy odłączyć od akumulatora urządzenie chłodnicze oraz inne odbiorniki energii elektrycznej.
> Jeśli urządzenie chłodnicze jest podłączone do gniazda prądu stałego, wyłączając silnik, należy odłączyć urządzenie chłodnicze lub je wyłączyć. W przeciwnym razie może dojść do rozładowania akumulatora.
> Urządzenie chłodnicze nie nadaje się do transportu substancji żrących lub zawierających rozpuszczalniki.
> Izolacja tego urządzenia chłodniczego zawiera palny cyklopentan, przez co wymaga ono specjalnej procedury utylizacyjnej. Po zaprzestaniu jego dalszej eksploatacji urządzenie chłodnicze należy dostarczyć do specjalistycznego zakładu utylizacyjnego.
> Nie ustawiać urządzenia chłodniczego w pobliżu otwartego ognia ani innych źródeł ciepła, takich jak grzejniki, bezpośrednie światło słoneczne, kuchenki gazowe itp.
> **Ryzyko przegrzania!** Należy zapewnić minimum 50 mm przestrzeni do wentylacji ze wszystkich stron urządzenia chłodniczego. W przestrzeni tej nie mogą znajdować się żadne przedmioty ograniczające dopływ powietrza do chłodzonych elementów. Nie użytkować urządzenia chłodniczego w zamkniętych przestrzeniach ani w miejscach bez przepływu powietrza lub o minimalnym przepływie powietrza.
> Nie wypełniać wewnętrznego pojemnika cieczami lub lodem.
> Nigdy nie zanurzać urządzenia chłodniczego w wodzie.
> Chronić urządzenie chłodnicze i jego przewody przed wysokimi temperaturami i wilgocią.
> Urządzenia chłodniczego nie wolno narażać na działanie deszczu.

WSKAZÓWKA Ryzyko rozładowania akumulatora

Urządzenie chłodnicze jest wyposażone w zabezpieczenie akumulatora, które pomaga zmniejszyć ryzyko rozładowania akumulatora rozruchowego pojazdu. Ryzyko rozładowania akumulatora zależy od stanu akumulatora pojazdu, a także sposobu jego instalacji i użytkowania.

> Jeśli silnik pojazdu ma pozostawać wyłączony przez dłuższy czas, należy wyłączyć urządzenie chłodnicze lub zasilać je z odpowiedniego systemu akumulatorów pokładowych.

5 Objaśnienie symboli na urządzeniu

Ostrzeżenie! Ryzyko pożaru. Materiały łatwopalne.

Tylko USA/Kanada. Ostrzeżenie! Ryzyko pożaru. Materiały łatwopalne.

Ostrzeżenie! Istnieje ryzyko uszkodzenia lub nieprawidłowego działania spowodowanego wilgocią. Chronić przed deszczem.

6 W zestawie

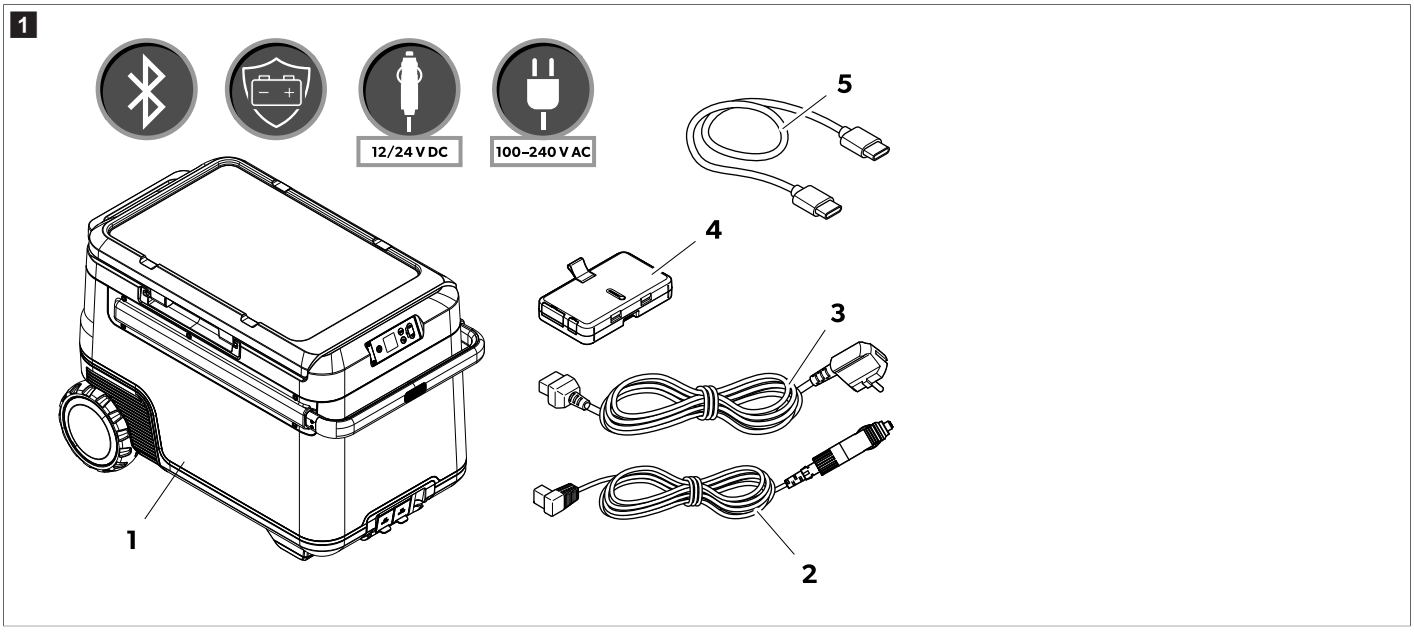

Poz. na rys. 1 na stronie 222	Liczba	Opis
1	1	Przenośna lodówka kompresorowa
2	1	Przewód przyłączeniowy prądu stałego
3	2	Przewód przyłączeniowy prądu przemiennego
4	1	Akumulator Recon
5	1	Przewód przyłączeniowy USB-C do USB-C

7 Użytkowanie zgodne z przeznaczeniem

Urządzenie chłodnicze jest przeznaczone do chłodzenia artykułów spożywczych. Urządzenie chłodnicze nadaje się również do zastosowania w pojazdach.

Urządzenie chłodnicze jest przeznaczone do zasilania z sieci pokładowej prądu stałego (pojazdu lub łodzi), akumulatora pokładowego prądu stałego lub akumulatora Recon bądź też z sieci prądu przemiennego.

Urządzenie chłodnicze jest przystosowane do zastosowań campingowych oraz innych podobnych zastosowań rekreacyjnych.

Urządzenie chłodnicze jest przeznaczone do użytku domowego i podobnych zastosowań, w obszarach takich jak:

- W kuchniach dla personelu w sklepach, biurach i innych miejscach pracy
- W gospodarstwach rolnych
- Do użytku przez gości w hotelach, motelach i innych rodzajach zakwaterowania
- W pensjonatach i na kwaterach prywatnych
- W kateringu i podobnych zastosowaniach niedetalicznych

Niniejszy produkt jest przystosowany wyłącznie do wykorzystywania zgodnie z jego przeznaczeniem oraz zamierzonym zastosowaniem według niniejszej instrukcji.

Niniejsza instrukcja zawiera informacje, które są niezbędne do prawidłowego montażu i/lub obsługi produktu. Nieprawidłowy montaż i/lub niewłaściwa obsługa lub konserwacja powodują niezadowalające działanie i mogą prowadzić do uszkodzeń.

Producent nie ponosi żadnej odpowiedzialności za ewentualne obrażenia lub uszkodzenia produktu wynikłe z następujących przyczyn:

- Nieprawidłowy montaż, złożenie lub podłączenie, w tym zbyt wysokie napięcie
- Niewłaściwa konserwacja lub użycie innych części zamiennych niż oryginalne części zamienne dostarczone przez producenta
- Wprowadzanie zmian w produkcie bez wyraźnej zgody producenta
- Użytkowanie w celach innych niż opisane w niniejszej instrukcji obsługi

Firma Dometic zastrzega sobie prawo do zmiany wyglądu i specyfikacji produktu.

8 Opis techniczny

Urządzenie chłodnicze jest wyposażone w wymienny akumulator $LiFePO_4$ i może pracować bez zewnętrznego źródła zasilania. Urządzenie ma dwie komory z oddzielną regulacją temperatury. Użytkownicy mogą monitorować i regulować urządzenie chłodnicze za pomocą aplikacji mobilnej połączonej przez Bluetooth®.

8.1 Elementy obsługowe i wskaźniki

Panel do obsługi (rys. 2 na stronie 223)

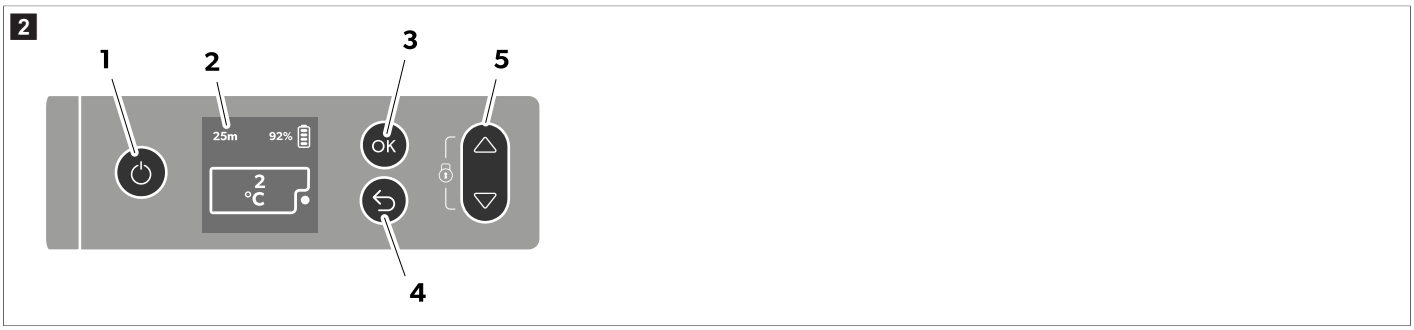

Poz. na rys. 2 na stronie 223	Opis	Objaśnienie
1	Przycisk włączania/wyłączania	Włącza urządzenie chłodnicze po krótkim naciśnięciu przycisku. Wyłącza urządzenie chłodnicze po przytrzymaniu przycisku przez trzy sekundy.
2	Wyświetlacz	: Podłączono zasilanie prądem przemiennym **DC V**: Podłączono zasilanie prądem stałym : Wyświetlacz zablokowany, : Wyświetlacz odblokowany, ❄: Wyświetlacz w trybie czuwania 92%: Poziom naładowania akumulatora Czas wyświetlany w godzinach i minutach wskazuje pozostały czas pracy akumulatora.
3	Przycisk **OK**	Nacisnąć, aby wybrać menu lub zapisać wybraną wartość.
4	Przycisk cofania	Powrót do poprzedniego menu
5	Przyciski nawigacyjne	Nacisnąć △, aby przejść wyżej lub zwiększyć wybraną wartość. Nacisnąć ▽, aby przejść niżej lub zmniejszyć wybraną wartość. Nacisnąć △ i ▽ jednocześnie przez 3 s, aby zablokować lub odblokować wyświetlacz.

Gniazda przyłączeniowe (rys. 3 na stronie 223)

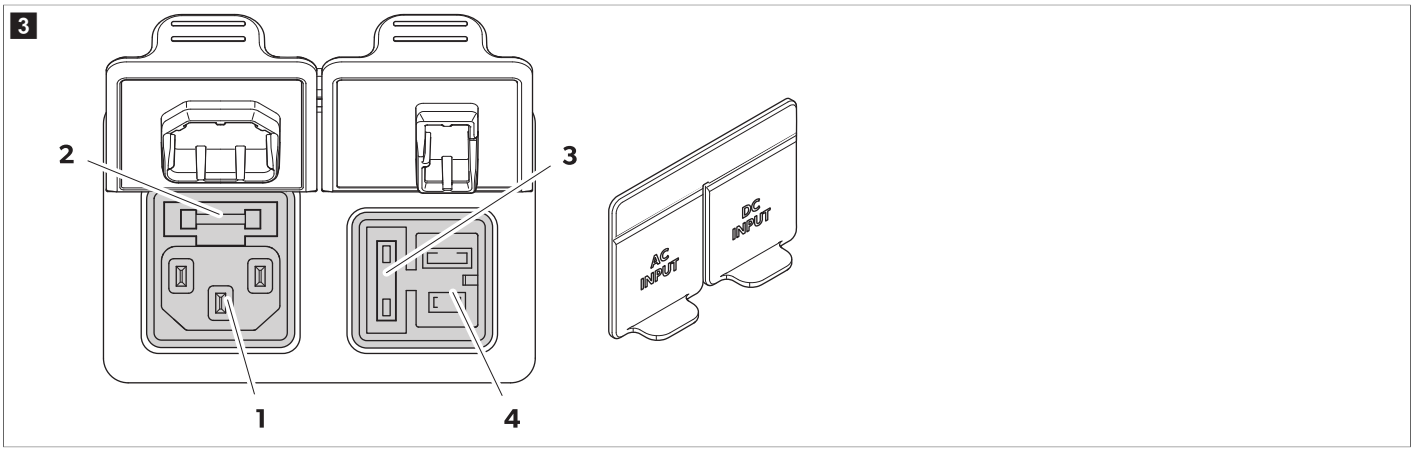

Poz. na rys. 3 na stronie 223	Opis
1	Gniazdo przyłączeniowe zasilania napięciem przemiennym

Poz. na rys. 3 na stronie 223	Opis
2	Gniazdo bezpiecznika prądu zmiennego
3	Osłona bezpiecznika prądu stałego
4	Gniazdo przyłączeniowe zasilania napięciem stałym

9 Przed pierwszym użyciem

WSKAZÓWKA Przed pierwszym uruchomieniem urządzenia chłodniczego należy ze względów higienicznych wyczyścić je od wewnątrz i z zewnątrz wilgotną ściereczką.

WSKAZÓWKA Jeśli akumulator nie jest zamontowany, należy zabezpieczyć złącze przed czynnikami środowiskowymi, takimi jak woda i kurz.

Ładowanie akumulatora

> **Naładować akumulator, aby wybudzić go z trybu wyłączenia.**

Akumulator można ładować w następujący sposób:

- Gniazdo AC/DC w urządzeniu chłodniczym
- Szybkie ładowanie przez USB-C 100 W
- Bezpośrednie podłączenie do portów akumulatora za pomocą złącza XT-60 DC

> Podłączyć akumulator do urządzenia chłodniczego.

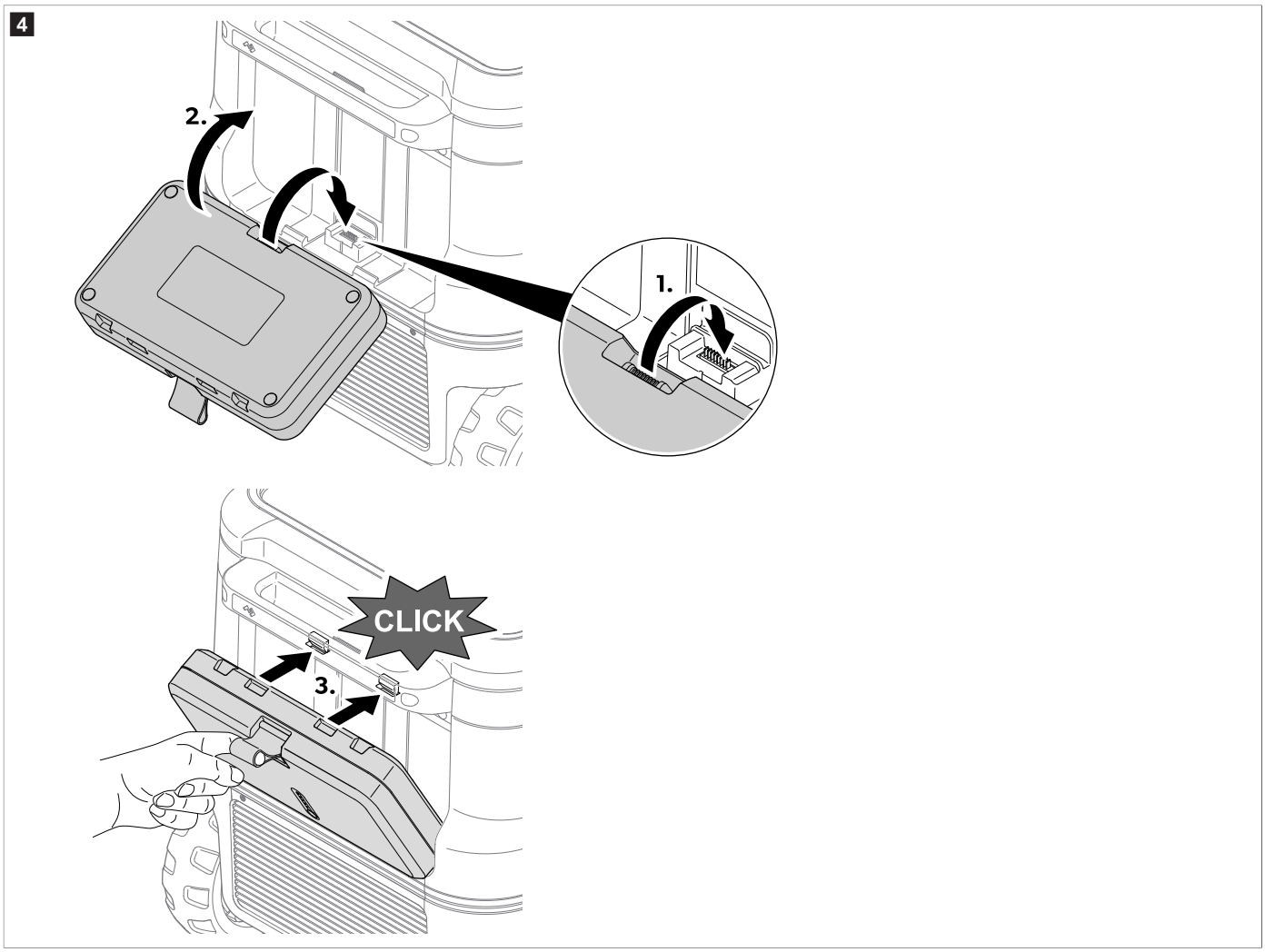

9.1 Zapobieganie psuciu się żywności

Aby zapobiec psuciu się żywności:

- Zapewnić jak najbardziej stabilną temperaturę. Urządzenie chłodnicze otwierać tylko tak często i na tak długo, jak jest to konieczne. Żywność przechowywać w sposób nieutrudniający obiegu powietrza.
- Dostosować temperaturę do ilości i typu żywności.
- Żywność może przenikać zapachami i smakami innych artykułów. Żywność zawsze przechowywać pod przykryciem lub w zamkniętych pojemnikach/butelkach.

9.2 Oszczędzanie energii

- Wybrać miejsce z dobrą wentylacją, chronione przed promieniami słonecznymi.
- W celu uzyskania większej efektywności energetycznej urządzenia chłodniczego przy ograniczonej mocy chłodniczej zastosować tryb ECO.
- Ciepłe potrawy pozostawić do przestygnięcia przed włożeniem ich do urządzenia chłodniczego w celu utrzymywania ich w niskiej temperaturze.
- Nie otwierać urządzenia chłodniczego częściej, niż jest to konieczne.
- Nie pozostawiać otwartych drzwi na dłużej, niż jest to konieczne.
- Jeśli urządzenie chłodnicze jest wyposażone w koszyk: W celu zapewnienia optymalnego zużycia energii koszyk ustawiać w położeniu, w którym został on dostarczony.
- Regularnie sprawdzać osadzenie uszczelnienia wieka.
- Unikać niepotrzebnie niskich temperatur.

10 Eksploatacja

10.1 Otwieranie i zdejmowanie wieka

10.1.1 Otwieranie wieka

1. Chwycić uchwyt po prawej lub lewej stronie.
2. Przesunąć zatrzask na zewnątrz, aby odblokować wieko, patrz rys. 5 na stronie 225, **1**.
3. Pociągnąć wieko w przeciwną stronę, aby je otworzyć, patrz rys. 5 na stronie 225, **2**.

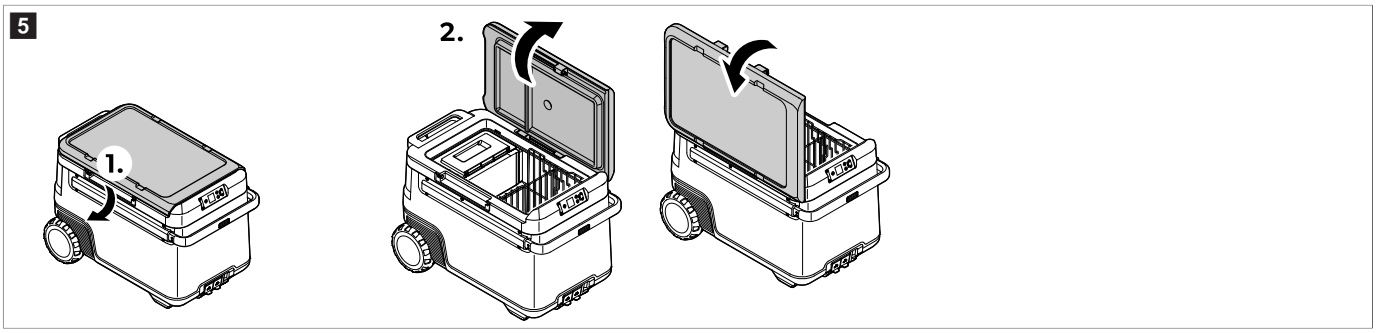

10.1.2 Zdejmowanie wieka

1. Chwycić uchwyty po obu stronach wieka.
2. Przesunąć zatrzask na zewnątrz, aby odblokować wieko, patrz rys. 6 na stronie 225, **1**.
3. Podnieść wieko, patrz rys. 6 na stronie 225, **2**.

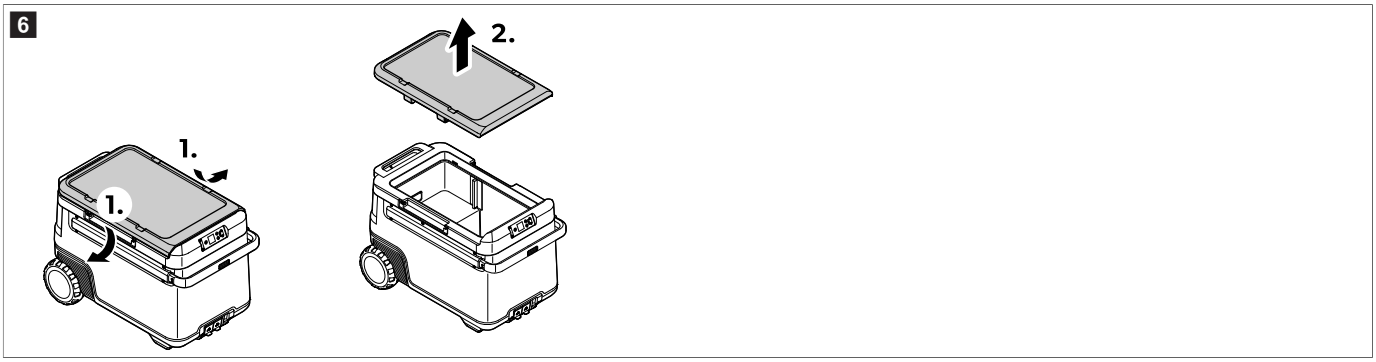

10.2 Podłączanie urządzenia chłodniczego

Podłączanie do zasilania prądem stałym

UWAGA! Ryzyko uszkodzenia

> W celu ochrony urządzenia dostarczony wraz z nim przewód do zasilania prądem stałym wyposażony jest we wtyk z bezpiecznikiem. **Nie należy** usuwać wtyku zasilania prądem stałym z bezpiecznikiem. Należy używać wyłącznie dostarczonego przewodu zasilania prądem stałym.

> Podłączyć urządzenie do zasilania prądem stałym, jak pokazano na ilustracji.

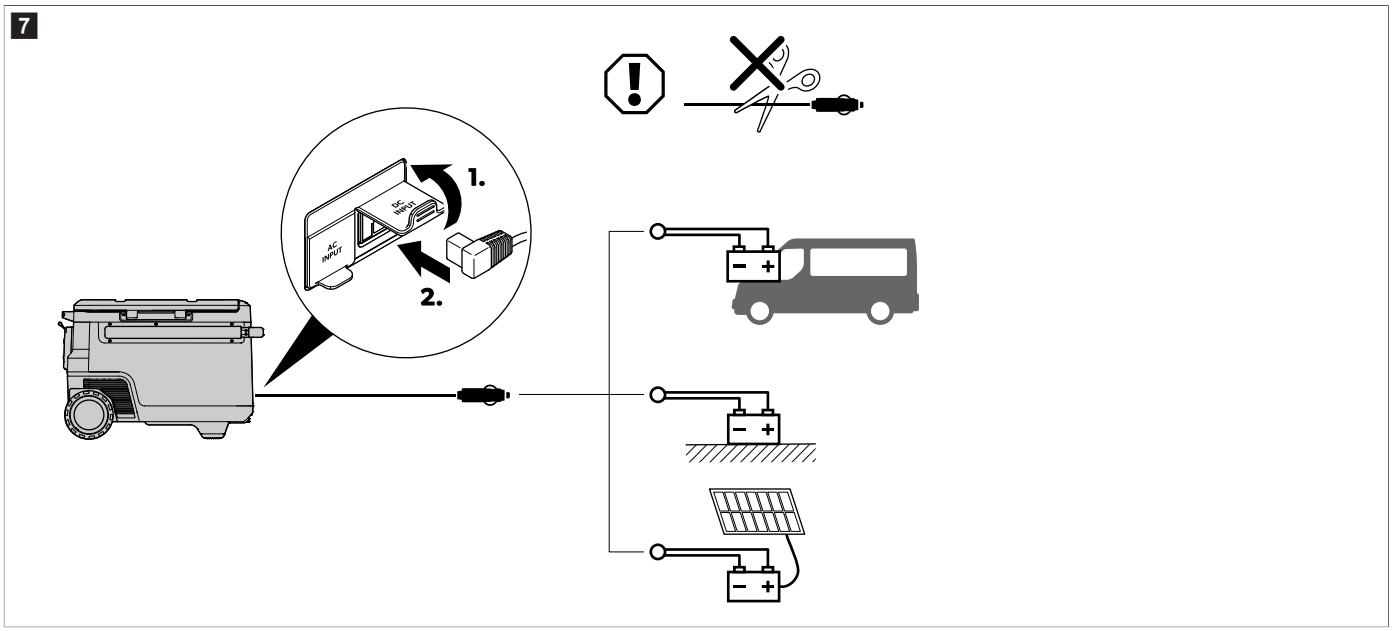

Podłączanie do zasilania prądem przemiennym

NIEBEZPIECZEŃSTWO! Ryzyko porażenia prądem

> Nie dotykać wtyczek ani wyłączników wilgotnymi rękami lub stojąc na mokrej powierzchni.
> W razie potrzeby należy zasięgnąć porady odpowiednio przeszkolonego technika.

> Podłączyć urządzenie do zasilania prądem przemiennym, jak pokazano na ilustracji.

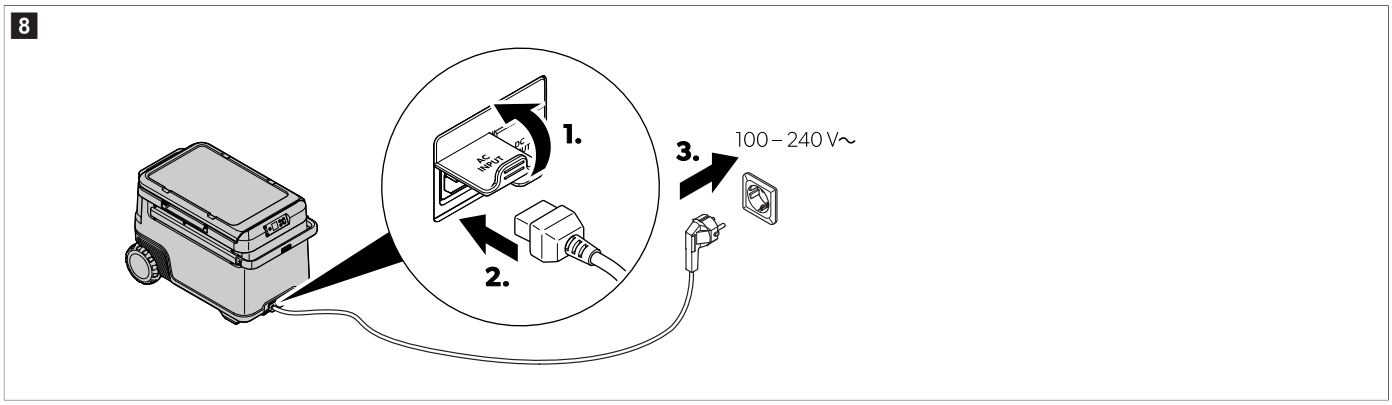

10.3 Korzystanie z układu monitorowania stanu akumulatora

Urządzenie chłodnicze jest wyposażone w układ monitorowania stanu akumulatora, który zapewnia 3-stopniową ochronę akumulatora. Ochrona akumulatora zapobiega nadmiernemu rozładowaniu, gdy urządzenie chłodnicze jest podłączone do akumulatora rozruchowego pojazdu, lub maksymalizuje wykorzystanie akumulatora pokładowego.

Jeżeli urządzenie chłodnicze jest używana przy wyłączonym zapłonie w pojeździe, automatycznie wyłącza się ona, gdy napięcie spadnie poniżej ustawianej wartości. Urządzenie chłodnicze włącza się ponownie po naładowaniu akumulatora i osiągnięciu napięcia ponownego włączenia.

UWAGA! Ryzyko uszkodzenia

> Jeśli urządzenie zostanie wyłączone przez układ monitorowania stanu akumulatora, oznacza to, że akumulator nie jest już w pełni naładowany. Należy wówczas unikać wielokrotnego uruchamiania rozrusznika i używania odbiorników energii elektrycznej bez dłuższych faz ładowania. Należy pamiętać o ponownym naładowaniu akumulatora.

WSKAZÓWKA Jeżeli urządzenie chłodnicze jest zasilane z akumulatora rozruchowego, wybrać tryb monitorowania stanu akumulatora "„High"". Jeżeli urządzenie chłodnicze jest podłączone do akumulatora pokładowego, wystarczający jest tryb monitorowania stanu akumulatora "„Low"".

› Ustawić układ monitorowania stanu akumulatora, jak pokazano na ilustracji.

9

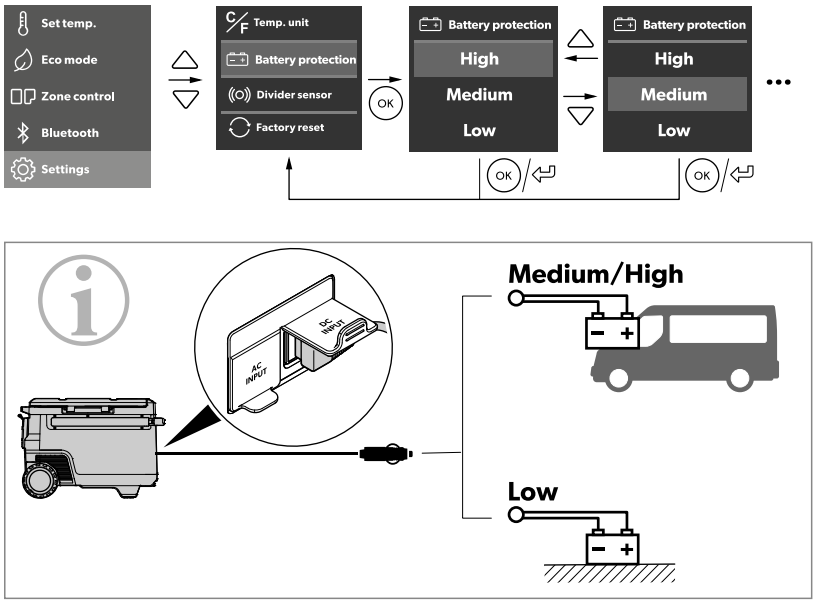

		Low	Medium	High
12 V	OFF	10.1 V	11.2 V	11.8 V
	ON	11.4 V	12.2 V	12.6 V
24 V	OFF	21.5 V	24.1 V	24.6 V
	ON	23.0 V	25.3 V	26.2 V

10.4 Korzystanie z wyświetlacza

Stany wyświetlacza:

10

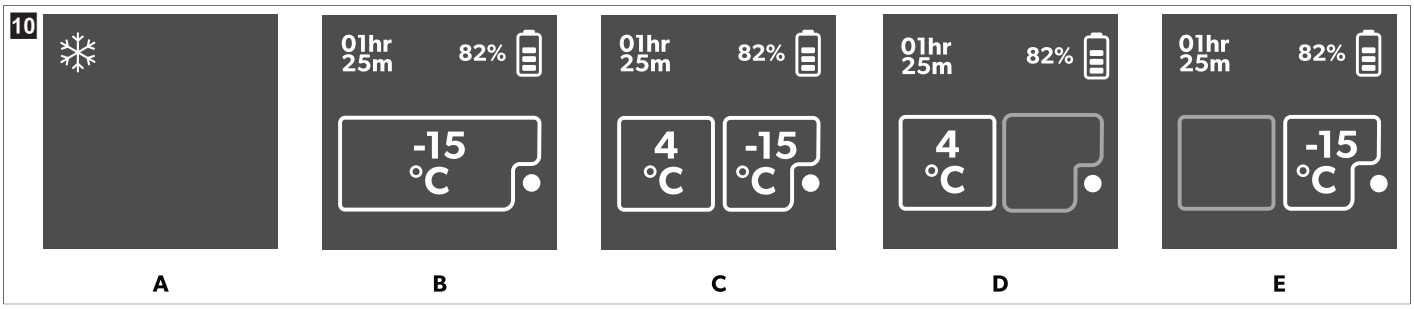

Pozycja	Opis
A	Tryb czuwania
B	Jedna strefa
C	Dwie strefy
D	Tylko duża strefa
E	Tylko mała strefa

Przegląd wyświetlacza:

11

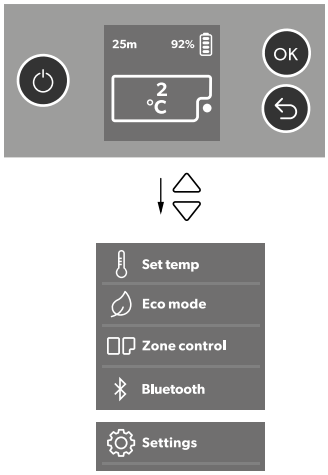

Nawigacja w menu

Wyróżnione menu jest wybrane.

> Nacisnąć △, aby przejść wyżej.

> Nacisnąć ▽, aby przejść niżej.

Wybór menu

> Nacisnąć ⓞ, aby wybrać żądane menu.

Zmiana ustawień wentylatora

Wybrana jest wyróżniona wartość lub ustawienie.

> Nacisnąć △, aby zwiększyć wybraną wartość lub wybrać poprzednie ustawienie.

> Nacisnąć ▽, aby zmniejszyć wybraną wartość lub wybrać następne ustawienie.

Powrót do poprzedniego menu

> Nacisnąć ⮌, aby wrócić do poprzedniego menu bez zapisywania.

10.5 Blokowanie i odblokowywanie wyświetlacza

> Nacisnąć △ i ▽ jednocześnie przez 3 s, aby zablokować lub odblokować wyświetlacz.

12

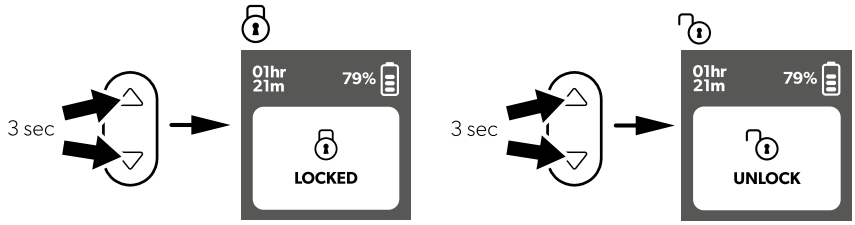

10.6 Ustawianie jasności i czasu wygaszenia wyświetlacza

> Przejść do menu **Settings**.

> Ustawić jasność i czas wygaszenia wyświetlacza, jak pokazano na ilustracji.

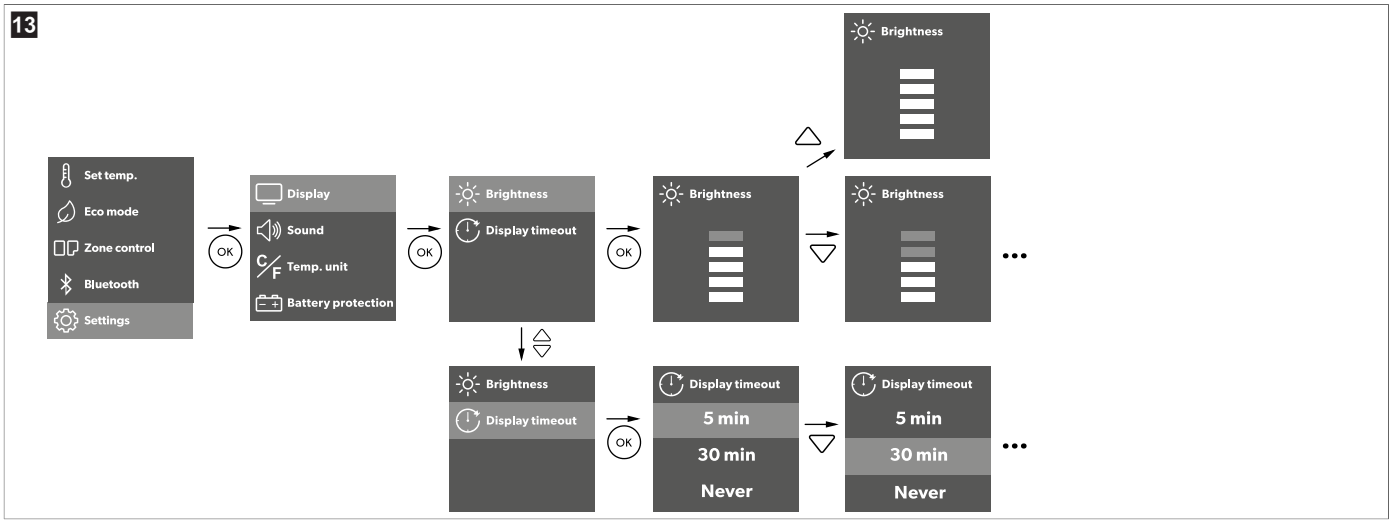

> Nacisnąć przycisk ⓞ, aby zapisać wybrane ustawienie.
> Nacisnąć ⮌, aby wrócić do poprzedniego menu bez zapisywania.

10.7 Ustawianie dźwięku

> Przejść do menu **Settings**.
> Wybrać **Sound**.
> Wybrać opcję **Mute** lub **Unmute**.

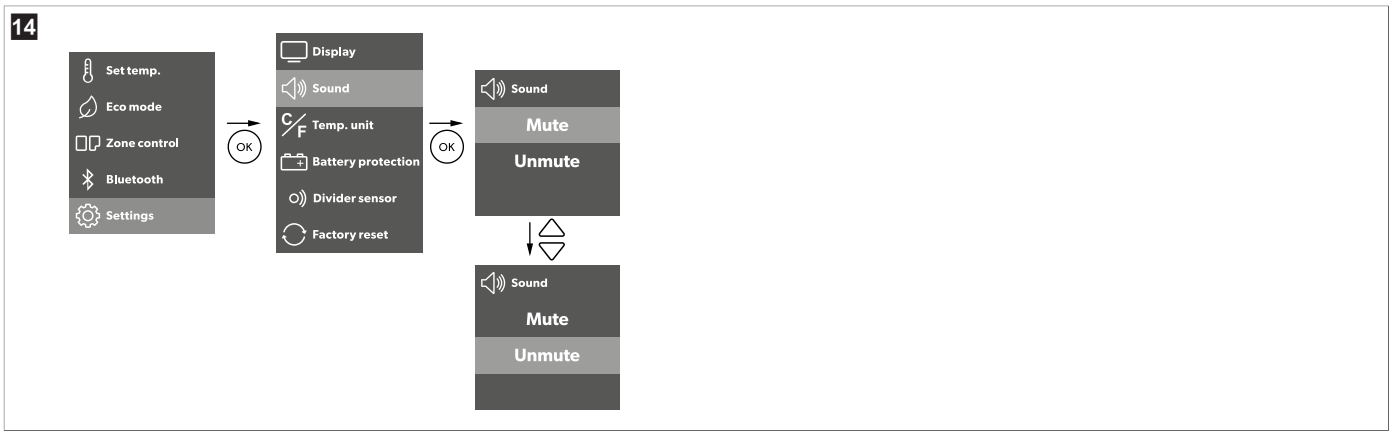

> Nacisnąć przycisk ⓞ, aby zapisać wybrane ustawienie.
> Nacisnąć ⮌, aby wrócić do poprzedniego menu bez zapisywania.

10.8 Ustawianie trybu Eco

Po włączeniu trybu **Eco mode** funkcje dodatkowe są ograniczane w celu wydłużenia czasu pracy akumulatora. Ma to wpływ na zakres temperatur oraz szybkość rozładowywania akumulatora w porcie C1.

> Przejść do menu **Settings**.
> Włączanie i wyłączanie trybu **Eco mode**.

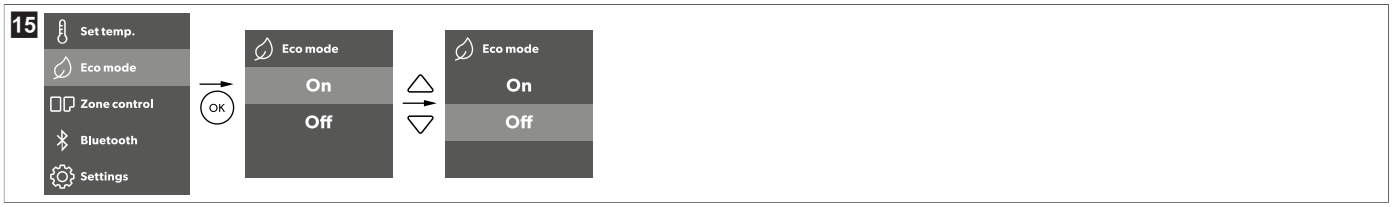

> Nacisnąć przycisk ⓞ, aby zapisać wybrane ustawienie.
> Nacisnąć ⮌, aby wrócić do poprzedniego menu bez zapisywania.

10.9 Ustawianie temperatury

Jedna strefa

› Ustawić temperaturę, jak pokazano na ilustracji.

› Nacisnąć przycisk OK, aby zapisać wybrane ustawienie.

⌄ Potwierdzenie, biała liczba miga trzy razy.

› Nacisnąć ↩, aby wrócić do poprzedniego menu bez zapisywania.

Dwie strefy

› Ustawić temperaturę, jak pokazano na ilustracji.

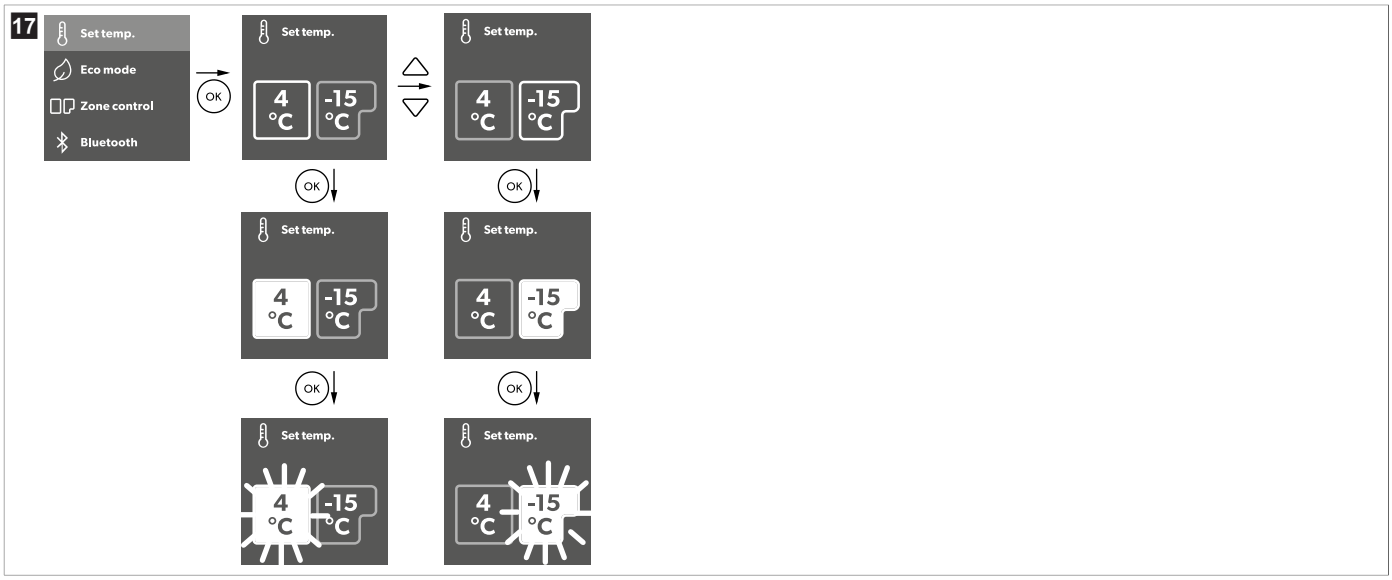

› Nacisnąć przycisk OK, aby zapisać wybrane ustawienie.

⌄ Potwierdzenie, biała liczba miga trzy razy.

› Nacisnąć ↩, aby wrócić do poprzedniego menu bez zapisywania.

Ustawianie jednostki temperatury

› Ustawić jednostkę temperatury, jak pokazano na ilustracji.

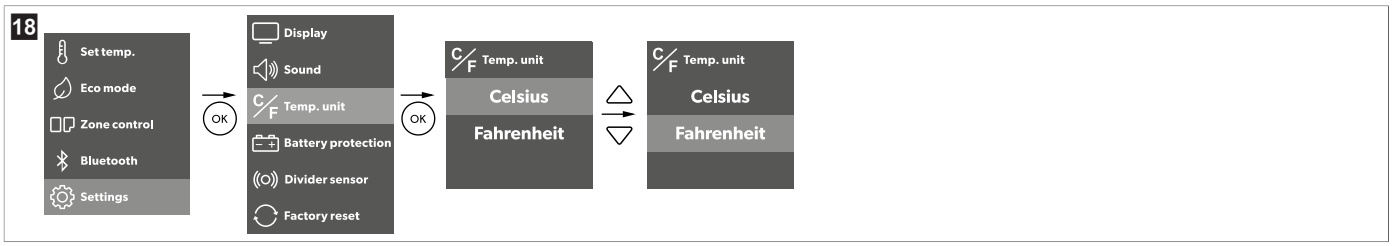

› Nacisnąć przycisk OK, aby zapisać wybrane ustawienie.

› Nacisnąć ↩, aby wrócić do poprzedniego menu bez zapisywania.

10.10 Ustawianie Bluetooth™

› Ustawić łączność Bluetooth™, jak pokazano na ilustracji.

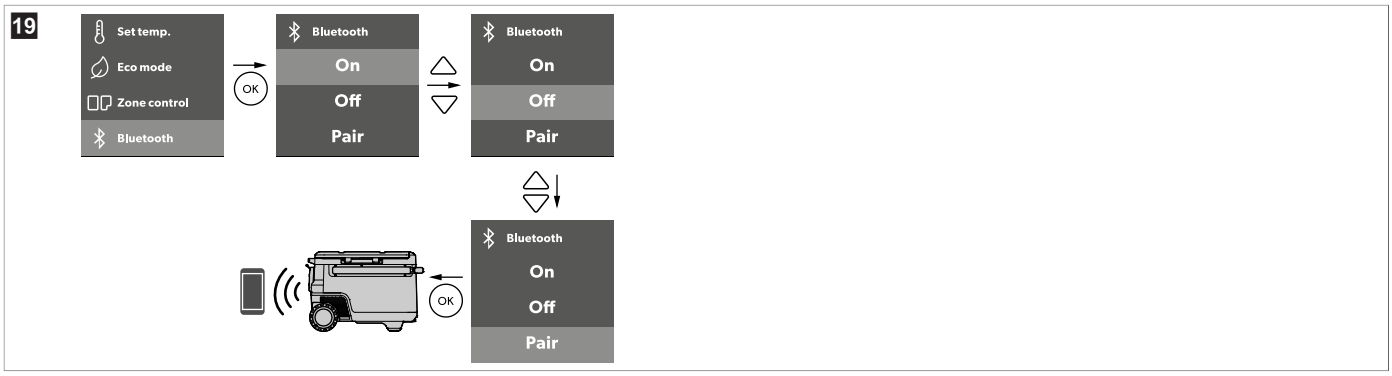

› Nacisnąć OK, aby wybrać żądane menu.

› Nacisnąć ↩, aby wrócić do poprzedniego menu bez zapisywania.

10.11 Montaż przegrody

› Włożyć przegrodę, jak pokazano na ilustracji.

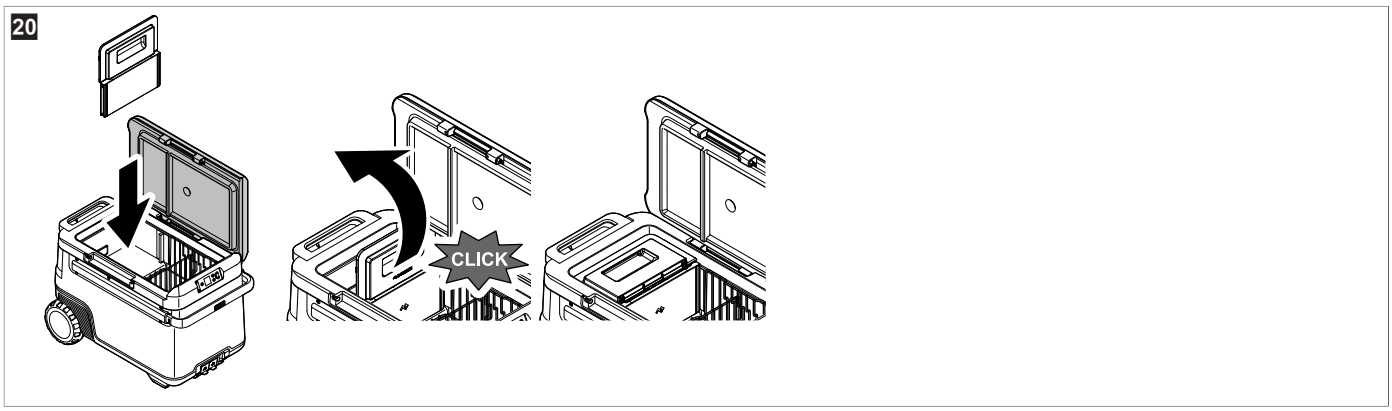

WSKAZÓWKA Po podłączeniu zasilania i włożeniu przegrody automatycznie wyświetla się interfejs użytkownika.

› Wybrać żądany tryb.

Należy wybrać tryb, w przeciwnym razie system nie zakończy przełączania z trybu jednostrefowego na tryb dwustrefowy.

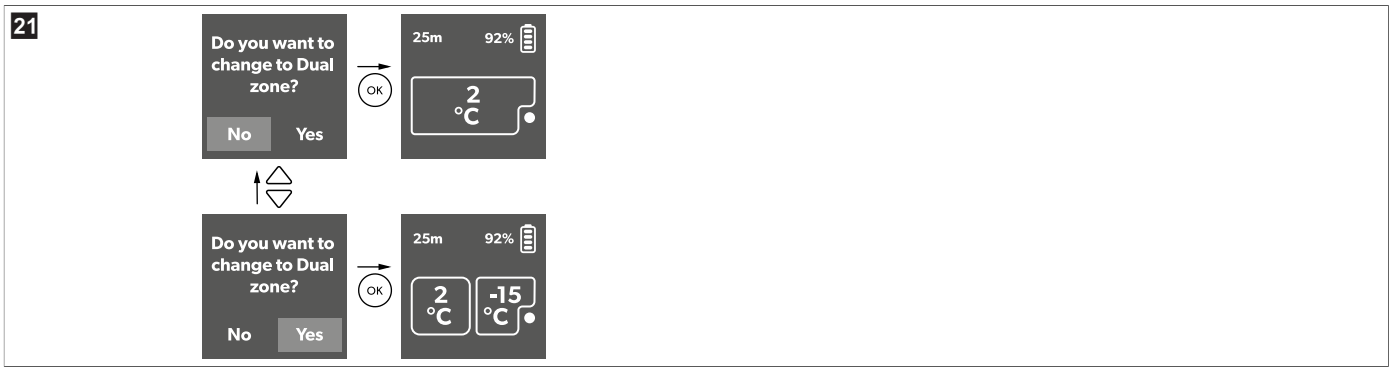

› Ustawić czujnik przegrody, jak pokazano na ilustracji.

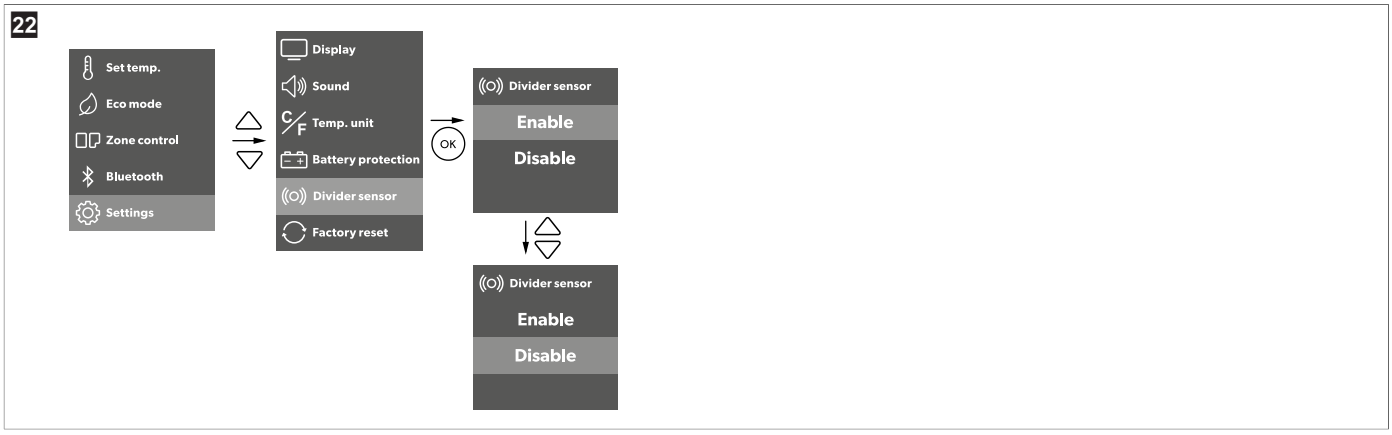

Gdy czujnik jest włączony, urządzenie chłodnicze działa automatycznie w trybie jednostrefowym lub dwustrefowym. Jeśli czujnik jest wyłączony, użytkownik musi ręcznie wybrać żądany tryb (patrz rys. 23 na stronie 232).

10.12 Włączanie lub wyłączanie komory

Sterowanie strefami jest dostępne tylko wtedy, gdy zamontowana jest przegroda. Jeśli przegroda nie jest zamontowana, opcja sterowania strefami jest nieaktywna (wyszarzona). Każdą strefę można włączyć osobno lub obie strefy jednocześnie.

› Aktywować lub dezaktywować strefy, jak pokazano na ilustracji.

10.13 Przywracanie ustawień fabrycznych

Funkcja resetowania zmienia wszystkie menu wyświetlacza i pola aplikacji na oryginalne ustawienia fabryczne.

› Przywrócić ustawienia fabryczne urządzenia, jak pokazano na ilustracji.

10.14 Odszranianie urządzenia chłodniczego

Wilgoć może się osadzać na parowniku lub wewnątrz urządzenia chłodniczego w postaci szronu. Powoduje to zmniejszenie wydajności chłodzenia.

UWAGA! Ryzyko uszkodzenia

› Do usuwania warstw lodu lub oddzielania przymarzniętej żywności nigdy nie używać twardych lub ostro zakończonych narzędzi.

Aby rozmrozić urządzenie chłodnicze, postępować w następujący sposób:

1. Opróżnić urządzenie chłodnicze.
2. W razie potrzeby umieścić jego zawartość w innym urządzeniu chłodniczym w celu utrzymania jej w niskiej temperaturze.
3. Wyłączyć urządzenie chłodnicze.
4. Pozostawić otwarte wieko.
5. Zetrzeć wodę z roztopionego lodu.

10.15 Wymiana bezpiecznika prądu przemiennego

NIEBEZPIECZEŃSTWO! Ryzyko porażenia prądem

› Przed wymianą bezpiecznika urządzenia należy odłączyć zasilanie i przewód przyłączeniowy.

1. Odłączyć urządzenie od zasilania.

2. Odłączyć przewód przyłączeniowy.
3. Podważyć wkładkę bezpiecznikową (rys. 3 na stronie 223, **2**) wkrętakiem.
4. Wymienić uszkodzony szklany bezpiecznik na nowy takiego samego typu i o takich samych parametrach (szybki, 4 A, 250 V).
5. Z powrotem włożyć wkładkę bezpiecznika do obudowy.
6. Ponownie podłączyć urządzenie do zasilania.

10.16 Wymiana bezpiecznika prądu stałego

1. Odłączyć urządzenie chłodnicze od zasilania.
2. Podważyć osłonę bezpiecznika (rys. 3 na stronie 223, **3**) wkrętakiem.
3. Cofnąć osłonę bezpieczników i użyć haczyka, aby wymontować uszkodzony bezpiecznik szklany.
4. Włożyć nowy bezpiecznik o takich samych parametrach i takiego samego typu (15 A).
5. Z powrotem założyć osłonę bezpieczników.
6. Ponownie podłączyć urządzenie chłodnicze do zasilania.

10.17 Wymiana bezpiecznika we wtyku prądu stałego (DC)

› Zastąpić uszkodzony bezpiecznik 15 A nowym bezpiecznikiem 15 A tego samego typu i o takich samych parametrach, jak pokazano na ilustracji.

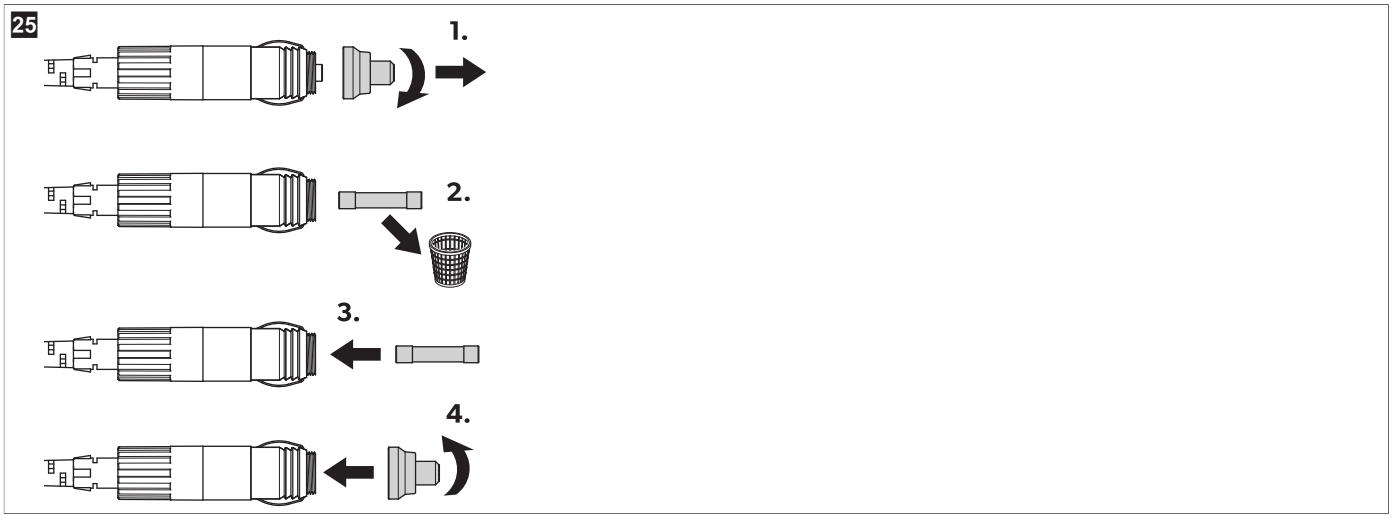

10.18 Wymiana płytki drukowanej oświetlenia

UWAGA! Ryzyko uszkodzenia

› Aby uniknąć zagrożenia, wymianę źródła światła należy zlecać wyłącznie producentowi, centrum serwisowemu lub innej odpowiednio wykwalifikowanej osobie.

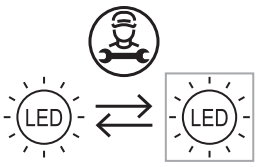

11 Czyszczenie i konserwacja

OSTROŻNIE! Ryzyko porażenia prądem

› Przed przystąpieniem do czyszczenia lub konserwacji należy upewnić się, że urządzenie chłodnicze jest odłączone od zasilania.

UWAGA! Ryzyko uszkodzenia

› Urządzenia chłodniczego nie wolno myć pod bieżącą wodą ani w zmywarce.
› Podczas czyszczenia nie używać środków czyszczących o właściwościach ściernych ani twardych przedmiotów.
› Nie czyścić zacisków elektrycznych (gniazd lub zacisków akumulatora) wilgotną ściereczką.

> Urządzenie należy od czasu do czasu czyścić od wewnątrz i z zewnątrz wilgotną ściereczką.

26

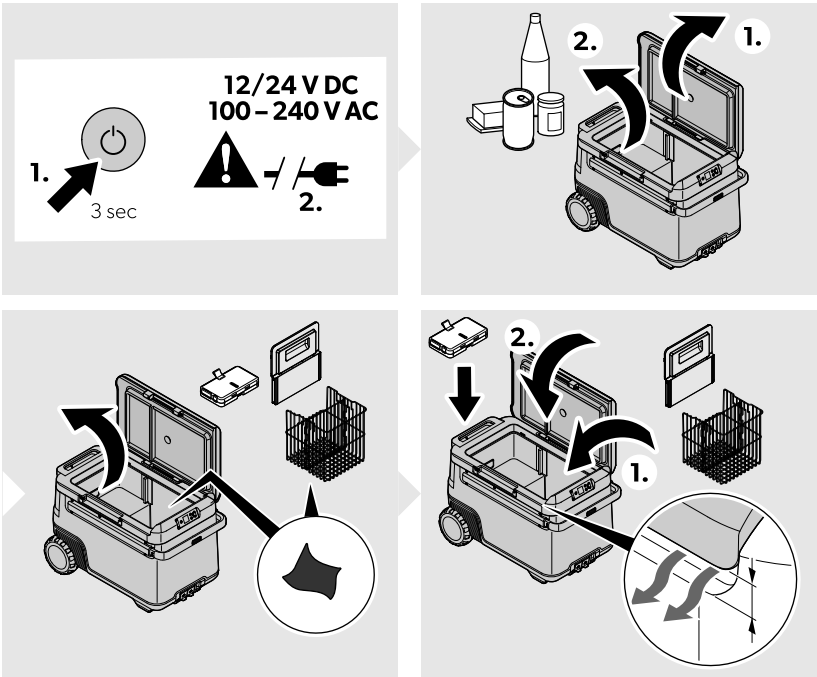

> Upewnić się, że otwory wlotowe i wylotowe powietrza urządzenia chłodniczego nie są zabrudzone ani zakurzone, aby umożliwić odprowadzanie ciepła i uniknąć uszkodzenia urządzenia.
> Gdy urządzenie chłodnicze nie jest używane, należy wyjąć z niego akumulator.
> Akumulator należy przechowywać w sposób opisany w rozdziale "Przechowywanie" instrukcji obsługi akumulatora Recon (Powiązana dokumentacja na stronie 219).

12 Usuwanie usterek

Usterka	Możliwa przyczyna	Proponowane rozwiązanie
Urządzenie nie działa (tryb prądu stałego, zapłon włączony).	W gnieździe zasilającym prądu stałego nie wykryto napięcia.	> W większości pojazdów zapłon musi być włączony, aby do gniazda zasilającego prądu stałego dostarczane było napięcie.
	Gniazdo prądu stałego jest zabrudzone. Uniemożliwia to prawidłowe przewodzenie prądu w złączu.	> Jeśli wtyk urządzenia bardzo nagrzewa się w gnieździe prądu stałego, oznacza to, że należy wyczyścić gniazdo prądu stałego albo że wtyk nie został prawidłowo złożony.
	Bezpiecznik wtyku prądu stałego przepalił się.	> Wymienić uszkodzony bezpiecznik we wtyku prądu stałego, patrz Wymiana bezpiecznika we wtyku prądu stałego (DC) na stronie 233.
	Bezpiecznik prądu stałego urządzenia przepalił się.	> Wymienić bezpiecznik prądu stałego urządzenia, patrz Wymiana bezpiecznika prądu stałego na stronie 233.
	Bezpiecznik pojazdu przepalił się.	> Wymienić bezpiecznik w gnieździe prądu stałego pojazdu. Patrz instrukcja obsługi pojazdu.
Urządzenie nie działa (tryb prądu zmiennego).	W gnieździe prądu przemiennego nie wykryto napięcia.	> Spróbować podłączyć urządzenie do innego gniazda.
	Bezpiecznik prądu przemiennego urządzenia przepalił się.	> Wymienić bezpiecznik prądu przemiennego urządzenia, patrz Wymiana bezpiecznika prądu przemiennego na stronie 232.
	Zintegrowany zasilacz prądu zmiennego jest uszkodzony.	> Naprawę może wykonać tylko autoryzowany serwis.

Usterka	Możliwa przyczyna	Proponowane rozwiązanie
Wyświetlacz nie reaguje na naciśnięcia klawiszy.	Wyświetlacz jest zablokowany.	> Odblokować wyświetlacz, patrz Blokowanie i odblokowywanie wyświetlacza na stronie 228.
Aplikacja nie może sterować urządzeniem.	Połączenie Bluetooth nie zostało nawiązane.	> Otworzyć ustawienia Bluetooth. > Znaleźć istniejące połączenie Bluetooth, którego nazwa zaczyna się od "MC". > Usunąć to połączenie. > Ponownie sparować aplikację z lodówką przenośną.
Na wyświetlaczu pojawia się komunikat alarmowy lub kod ostrzegawczy.	—	> Patrz Komunikaty alarmowe na stronie 235, Kody błędu na stronie 236.
Gdy "czujnik przegrody" jest "włączony": 1. Urządzenie chłodnicze nie przechodzi automatycznie w tryb dwustrefowy po włożeniu przegrody przez użytkownika. 2. Urządzenie chłodzące nie przechodzi automatycznie w tryb jednostrefowy po wyjęciu przegrody przez użytkownika.	Usterka czujnika przegrody	> Wybrać ustawienie czujnika przegrody "Wyłącz", aby przejść do sterowania ręcznego. Następnie wybrać poszczególne strefy za pomocą opcji "sterowania strefami". W celu przywrócenia pełnej funkcjonalności i zapewnienia optymalnego komfortu użytkowania czujnik przegrody powinien zostać sprawdzony i naprawiony przez autoryzowany serwis.
	Usterka wyświetlacza lub sterownika	> Wymagana kontrola przez autoryzowany serwis.
Nieszczelny akumulator		> Natychmiast przerwać korzystanie z urządzenia. > Nie dotykać wyciekającego płynu. > Jeśli to możliwe, ostrożnie wyjąć akumulator. **OSTROŻNIE! Ryzyko obrażeń** > Założyć rękawice ochronne. Założyć rękawice ochronne. > Umieścić akumulator w bezpiecznym, niepalnym pojemniku. > Akumulator należy oddać do autoryzowanego punktu recyklingu lub punktu zbiórki odpadów niebezpiecznych. > Nie wolno wyrzucać akumulatora do pojemników na odpady komunalne. > Nie należy ponownie używać ani naprawiać akumulatora.

12.1 Komunikaty alarmowe

Komunikat alarmowy	Opis	Możliwa przyczyna	Proponowane rozwiązanie
Wieko otwarte	Wieko otwarte przez ponad 3 min	Wieko nie jest w pełni domknięte	Upewnić się, że wieko jest całkowicie zatrzaśnięte.
		Usterka wewnętrzna	Wymagana kontrola przez autoryzowany serwis.
Niskie napięcie prądu stałego	Urządzenie przestało działać w trybie zasilania prądem stałym z powodu zbyt niskiego napięcia zasilacza zewnętrznego	Niewystarczające napięcie zasilające	Sprawdzić spadek napięcia z akumulatora do gniazda i w razie potrzeby zwiększyć przekrój przewodów.
		Za niskie napięcie akumulatora	Sprawdzić akumulator i w razie potrzeby naładować go.
		Wybrano zbyt wysokie ustawienie układu ochrony akumulatora	Wybrać niższe ustawienie układu ochrony akumulatora.

Komunikat alarmowy	Opis	Możliwa przyczyna	Proponowane rozwiązanie
Wysokie napięcie prądu stałego	Urządzenie przestało działać w trybie zasilania prądem stałym z powodu nadmiernie wysokiego napięcia > 31,5 V zasilacza zewnętrznego	Nieprawidłowa specyfikacja napięcia zasilania prądem stałym	Upewnić się, że specyfikacja napięcia zasilania prądem stałym jest zgodna z tabliczką znamionową.
		Nieprawidłowe napięcie zasilania	Sprawdzić zasilanie prądem stałym i naprawić lub wymienić jego elementy, jeżeli są one uszkodzone.
		Usterka wewnętrzna	Wymagana kontrola przez autoryzowany serwis.
Przegrzanie sterownika	Zbyt wysoka temperatura sterownika	Wysoka temperatura otoczenia, zablokowany otwór wentylacyjny lub niewystarczająca przestrzeń wentylacyjna, usterka wewnętrzna	• Wyłączyć urządzenie na co najmniej 30 min lub przenieść je w chłodniejsze miejsce. • Ponowne uruchomienie • Oczyścić otwory wentylacyjne; wymagana kontrola przez autoryzowany serwis.
Niski poziom naładowania akumulatora wewnętrznego	Poziom naładowania akumulatora jest niski, ale nie osiągnął jeszcze wartości 0 %	Poziom naładowania akumulatora jest niski	Naładować akumulator.
Wysoka temperatura akumulatora wewnętrznego	Zbyt wysoka temperatura akumulatora Recon	Zadziałało zabezpieczenie akumulatora przed nadmierną temperaturą.	Przerwać ładowanie lub rozładowywanie urządzenia, aż ostygnie.

12.2 Kody błędu

Kod błędu	Usterka	Możliwa przyczyna	Proponowane rozwiązanie
!ERROR 01	Otwarty obwód NTC; SZ i DZ WYSOKIE	Usterka wewnętrzna	Wymagana kontrola przez autoryzowany serwis
!ERROR 02	Zwarcie NTC; SZ i DZ WYSOKIE		
!ERROR 11	Otwarty obwód NTC; DZ NISKIE		
!ERROR 12	Zwarcie NTC; DZ NISKIE		
!ERROR 03	Błąd komunikacji		Wyłączyć urządzenie na co najmniej 1 min, a następnie uruchomić je ponownie. Jeśli problem nie ustępuje, wymagana jest kontrola przez autoryzowany serwis.
!ERROR 09	Usterka zaworu		
!ERROR 32	Usterka wentylatora		Wyłączyć urządzenie na co najmniej 5 min, a następnie uruchomić je ponownie. Jeśli problem nie ustępuje, wymagana jest kontrola przez autoryzowany serwis.
!ERROR 33	Niepowodzenie uruchomienia kompresora		
!ERROR 34	Niska prędkość kompresora	• Wysoka temperatura otoczenia • Zablokowany otwór wentylacyjny lub niewystarczający odstęp • Usterka wewnętrzna	• Wyłączyć urządzenie na co najmniej 30 min lub przenieść je w chłodniejsze miejsce, a następnie ponownie je uruchomić. • Oczyścić otwory wentylacyjne • Wymagana kontrola przez autoryzowany serwis
!ERROR 20	Błąd akumulatora	Usterka wewnętrzna	Zapoznać się z instrukcją obsługi akumulatora Recon, patrz Powiązana dokumentacja na stronie 219.

13 Gwarancja handlowa

Obowiązuje ustawowy okres gwarancji. W przypadku stwierdzenia uszkodzenia produktu należy zwrócić się do oddziału producenta w danym kraju (patrz dometic.com/dealer) lub do sprzedawcy produktu.

W celu naprawy lub rozpatrzenia gwarancji konieczne jest przesłanie następujących dokumentów:

- Kopii rachunku z datą zakupu
- Informacji o przyczynie reklamacji lub opisu wady

Uwaga: samodzielne lub nieprofesjonalne wykonywanie napraw może negatywnie wpływać na bezpieczeństwo i prowadzić do utraty gwarancji.

14 Utylizacja

OSTRZEŻENIE! Ryzyko zamknięcia się dziecka w urządzeniu

> Przed utylizacją starego produktu:
  - Zdemontować wieko.
  - Pozostawić kosze w lodówce, aby dzieci nie mogły w łatwy sposób wejść do środka.

Recykling materiałów opakowaniowych: Opakowanie należy wyrzucić do odpowiedniego pojemnika na odpady do recyklingu. Takie oddzielenie jest konieczne, ponieważ opakowanie jest cennym zasobem, a niewłaściwa utylizacja może mieć wpływ na zdrowie i środowisko.

Przekreślony pojemnik na śmieci na kółkach oznacza, że produkt jest sprzętem elektrycznym lub elektronicznym bądź zawiera akumulatory, w związku z czym należy go utylizować oddzielnie w celu odpowiedniego przetworzenia, odzysku i recyklingu.
Konsument jest prawnie zobowiązany do prawidłowej utylizacji każdego sprzętu elektrycznego lub elektronicznego, baterii i akumulatorów niezależnie od odpadów komunalnych!

Segregacja ta jest konieczna, ponieważ akumulatory i urządzenia elektryczne są cennymi zasobami, a ponadto mogą zawierać substancje szkodliwe dla ludzi i środowiska.

Aby dokonać utylizacji produktu, należy dowiedzieć się w najbliższym zakładzie recyklingu lub od wyspecjalizowanego sprzedawcy, w jaki sposób można to zrobić zgodnie z obowiązującymi przepisami.

Produkt i akumulatory można zutylizować nieodpłatnie.

Przed oddaniem produktu do recyklingu należy wyjąć z niego wszystkie baterie i akumulatory.

Akumulatory zawierające więcej niż 0,002 % kadmu lub więcej niż 0,004 % ołowiu są oznaczone symbolem chemicznym danego metalu: Cd lub Pb.

15 Dane techniczne

WSKAZÓWKA Zakres temperatur małej strefy zmienia się w zależności od temperatury wybranej dla dużej strefy. Na przykład gdy temperatura w dużej komorze wynosi – 15 °C, temperatura w małej komorze musi wynosić 3 °C lub mniej.

WSKAZÓWKA Uzyskanie temperatury minimalnej podanej w części "Zakres temperatur chłodzenia" może nie być możliwe, jeśli temperatura otoczenia jest wyższa niż 32 °C.

	Recon CF 47DZW
Napięcie zasilania	12 V⎓ / 24 V⎓ 100 V~ … 240 V~
Prąd znamionowy	12 V⎓: 10,5 A 24 V⎓: 5,2 A 100 V~: 1,4 A 240 V~: 0,58 A
Zakres temperatur chłodzenia	– 22 °C … 20 °C
Klasa klimatyczna	N/T
Pojemność całkowita bez przegrody	47 L
Pojemność całkowita z przegrodą	45 L
Czynnik chłodniczy	R600a
Ilość czynnika chłodniczego	15 g

	Recon CF 47DZW
Zakres częstotliwości	Bluetooth®/BLE: 2400 MHz … 2483,5 MHz
Moc wyjściowa RF	Bluetooth®: 11,23 dBm Bluetooth® LE: 11,23 dBm
Wymiary: szer. x wys. x dł. (łącznie z uchwytami)	754 mm × 515 mm × 429 mm
Świadectwa badań	CE E13

Firma Dometic Zhuhai Technology Co. Ltd. niniejszym oświadcza, że urządzenie radiowe typu Recon CF 47DZW jest zgodne z dyrektywą 2014/53/UE. Pełny tekst deklaracji zgodności UE dostępny jest w Internecie pod adresem: documents.dometic.com
Dalsze informacje na temat produktu można uzyskać za pośrednictwem umieszczonego na etykiecie energetycznej kodu QR lub na stronie eprel.ec.europa.eu.

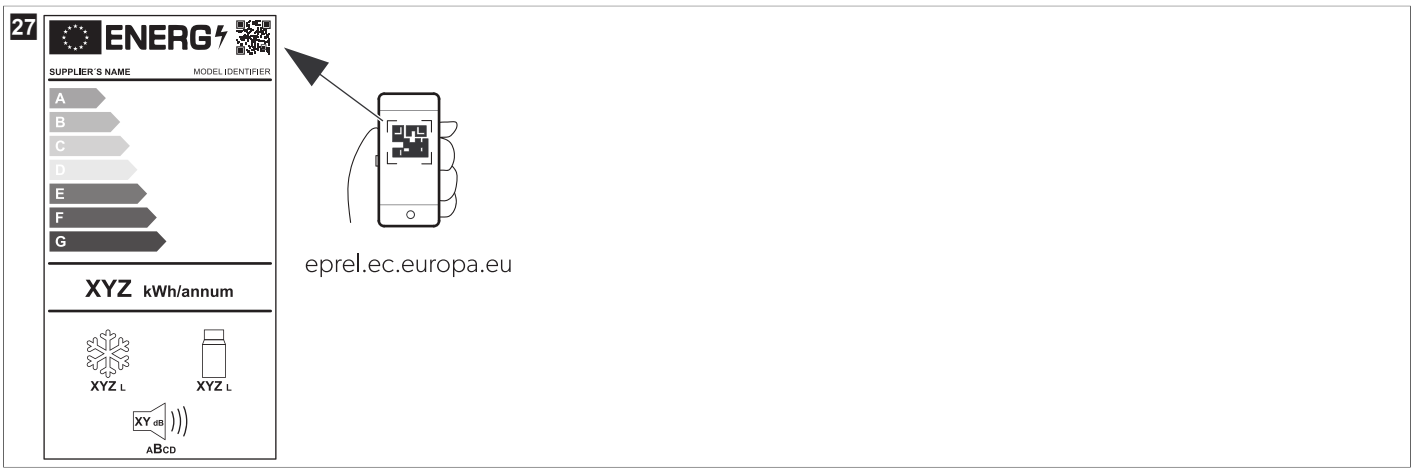

Slovenčina

1 Dôležité oznámenia....239
2 Vysvetlenie symbolov....239
3 Súvisiace dokumenty....239
4 Bezpečnostné pokyny....239
5 Vysvetlenie symbolov na zariadení....241
6 Rozsah dodávky....241
7 Používanie v súlade s určením....242
8 Technický opis....242
9 Pred prvým použitím....243
10 Obsluha....244
11 Čistenie a údržba....252
12 Odstraňovanie porúch....253
13 Záruka....255
14 Likvidácia....256
15 Technické údaje....256

1 Dôležité oznámenia

Dôkladne si prečítajte tento návod a dodržiavajte všetky pokyny, usmernenia a varovania uvedené v tomto návode k výrobku, aby bolo zaručené, že výrobok bude vždy správne nainštalovaný, používaný a udržiavaný. Tento návod MUSÍ zostať priložený k výrobku.

Používaním tohto výrobku týmto potvrdzujete, že ste si dôkladne prečítali všetky pokyny, usmernenia a varovania a že rozumiete a súhlasíte s dodržiavaním všetkých uvedených podmienok. Súhlasíte, že tento výrobok budete používať iba v súlade so zamýšľaným použitím a v súlade s pokynmi, usmerneniami a varovania uvedenými v tomto návode k výrobku, ako aj v súlade so všetkými platnými zákonmi a nariadeniami. V prípade, že si neprečítate a nebudete sa riadiť pokynmi a varovaniami uvedenými v tomto návode, môže mať za následok vaše poranenie alebo poranenie iných osôb, poškodenie vášho výrobku alebo poškodenie majetku v jeho blízkosti. Tento návod na obsluhu výrobku vrátane pokynov, usmernení a varovaní, a súvisiaca dokumentácia môže podliehať zmenám a aktualizáciám. Najaktuálnejšie informácie o výrobku nájdete na adrese documents.dometic.com.

2 Vysvetlenie symbolov

Signálne slovo identifikuje bezpečnostné správy a správy o škodách na majetku a tiež označuje stupeň alebo úroveň závažnosti nebezpečenstva.

NEBZPEČENSTVO!
> Označuje nebezpečnú situáciu, ktorej následnom je smrť alebo vážne zranenie, ak sa jej nezabráni.

VÝSTRAHA!
> Označuje nebezpečnú situáciu, ktorej následnom môže byť smrť alebo vážne zranenie, ak sa jej nezabráni.

UPOZORNENIE!
> Označuje nebezpečnú situáciu, ktorej následnom môže byť malé alebo stredne ťažké zranenie, ak sa jej nezabráni.

POZOR!
> Označuje situáciu, ktorej následnom môže byť poškodenie majetku, ak sa jej nezabráni.

POZNÁMKA Doplňujúce informácie týkajúce sa obsluhy produktu.

3 Súvisiace dokumenty

Podrobný návod na obsluhu batérie Recon nájdete online na adrese qr.dometic.com/bgWno6.

4 Bezpečnostné pokyny

NEBZPEČENSTVO! Nebezpečenstvo zásahu elektrickým prúdom
> Ak je zariadenie napájané z elektrickej siete, ubezpečte sa, že zdroj napájania je vybavený prúdovým chráničom (RCD), prúdovým chráničom s ističom (RCCB) alebo prerušovačom obvodu (GFCI). Montáž, najmä v potenciálne vlhkých priestoroch, musí byť v súlade so všetkými platnými montážnymi predpismi.
> Nikdy sa nedotýkajte holými rukami obnažených vodičov. To platí predovšetkým pri prevádzke prostredníctvom siete striedavého prúdu.
> Pred uvedením zariadenia do prevádzky musia byť napájací kábel a zástrčka suché.

VÝSTRAHA! Nebezpečenstvo výbuchu

- V chladiacom zariadení neskladujte látky, u ktorých hrozí nebezpečenstvo výbuchu napr. sprejové nádoby s horľavým hnacím plynom.

VÝSTRAHA! Nebezpečenstvo zásahu elektrickým prúdom

- Nepoužívajte chladiace zariadenie, ak je viditeľné poškodené.
- Ak je elektrický kábel chladiaceho zariadenia poškodený, musí jeho výmenu za vhodný elektrický kábel vykonať výrobca alebo jeho servisný technik, aby sa zabránilo bezpečnostným rizikám.
- Opravy tohto chladiaceho zariadenia smie vykonávať len kvalifikovaný personál. Nesprávne opravy môžu zapríčiniť vážne riziká.
- Zariadenie pripájajte do zásuviek, ktoré zaručia správne pripojenie, najmä vtedy, keď je zariadenie potrebné uzemniť.

VÝSTRAHA! Nebezpečenstvo požiaru

- Pri umiestňovaní chladiaceho zariadenia sa ubezpečte, že napájací kábel nie je zachytený alebo poškodený.
- Neumiestňuje žiadne viacnásobné prenosné zásuvky alebo prenosné napájacie adaptéry na zadnú stranu zariadenia.
- V prípade poškodenia chladiaceho okruhu:
  - Otvorený plameň a potenciálne zdroje zapálenia držte mimo chladiaceho zariadenia.
  - Miestnosť dobre vetrajte.
  - Vypnite chladiace zariadenie.
- Pre chladiace zariadenia s horľavým chladivom: Chladiaci okruh obsahuje malé množstvo ekologického, ale horľavého chladiaceho média. Chladivo nenarúša ozónovú vrstvu a neprispieva k zvyšovaniu skleníkového efektu. Uniknuté chladiace médium sa môže vznietiť.
- Aby sa znížilo riziko požiaru, údržbu smie vykonávať len oprávnená servisná osoba.
- Udržujte vetracie otvory na telese zariadenia alebo v zabudovaných konštrukciách nezablokované.
- Nepoužívajte žiadne mechanické predmety alebo iné prostriedky na urýchlenie procesu odmrazovania, okrem prípadu, keď ich výrobca odporúča na tento účel.
- Neotvárajte ani nepoškoďte chladiaci okruh.
- Nepoužívajte žiadne elektrické zariadenia v chladiacom zariadení, okrem prípadu, keď výrobca odporúča používanie týchto zariadení takýmto spôsobom.
- Zariadenie ani batériu nevystavujte nadmernej teplote.

VÝSTRAHA! Nebezpečenstvo ohrozenia zdravia

- **Pre Európsku úniu, Spojené kráľovstvo a Turecko:** Toto zariadenie smú používať deti od 8 rokov a osoby so zníženými psychickými, zmyslovými alebo mentálnymi schopnosťami a vedomosťami, keď sú pod dozorom alebo keď boli poučené o bezpečnom používaní zariadenia a chápu, aké riziká z toho vyplývajú. **Pre všetky ostatné regióny:** Toto zariadenie nie je určené na používanie osobami (vrátane detí) s obmedzenými fyzickými, zmyslovými alebo duševnými schopnosťami alebo nedostatkom skúsenosti a znalostí, pokiaľ nie sú pod primeraným dohľadom alebo ich osoba, ktorá je zodpovedná za ich bezpečnosť, dôkladne nepoučí o používaní zariadenia.
- Deti vo veku od 3 do 8 rokov smú vkladať potraviny do chladiacich zariadení a tiež ich z nich vyberať.
- Dohliadnite na to, aby sa deti nehrali so zariadením.
- Čistenie a bežnú údržbu nesmú deti vykonávať bez dozoru.

UPOZORNENIE! Nebezpečenstvo zásahu elektrickým prúdom

- Pred uvedením chladiaceho zariadenia do prevádzky musia byť napájací kábel a zástrčka suché.
- Chladiace zariadenie odpojte od zdroja napätia
  - pred každým čistením a údržbou,
  - Po každom použití
- Dávajte pozor na nebezpečenstvo skratu na svorkách zariadenia napájaného z batérie alebo na batérii spôsobeného kovovými predmetmi.

UPOZORNENIE! Nebezpečenstvo ohrozenia zdravia

- Pre zabránenie kontaminácii potravín dodržte nasledujúce pokyny:
  - Skontrolujte, či chladiaci výkon chladiaceho zariadenia zodpovedá požiadavkám potravín určených na chladenie.
  - Potraviny sa smú skladovať len v originálnych baleniach alebo vhodných nádobách.
  - Otvorenie chladiaceho zariadenia na dlhšiu dobu môže spôsobiť výrazné zvýšenie teploty v oddeleniach zariadenia.
  - Pravidelne čisťte povrchy, ktoré môžu prísť do kontaktu s potravinami a prístupnými systémami na odvádzanie kondenzátu.
- Ak chladiace zariadenie ponecháte prázdne na dlhý čas:
  - Vypnite chladiace zariadenie.
  - Odmrazte chladiace zariadenie.
  - Vyčisťte a vysušte chladiace zariadenie.
  - Veko nechajte otvorené, aby ste zabránili vzniku plesní v chladiacom zariadení.

POZOR! Nebezpečenstvo poškodenia

- Skontrolujte, či údaj o napätí na typovom štítku súhlasí s údajom na zdroji napájania.
- Chladiace zariadenie pripájajte iba nasledovne:
  - Pripojte pripájací kábel na jednosmerný prúd k zdroju jednosmerného prúdu vo vozidle
  - Pripájacím káblom na striedavý prúd k zdroju napájania so striedavým prúdom
- Konektor nikdy nevyťahujte zo zásuvky za kábel.
- Ak je chladiace zariadenie zapojené do zásuvky s jednosmerným prúdom, pred pripojením rýchlonabíjačky odpojte chladiace zariadenie a ostatné elektrické spotrebiče od batérie.
- Ak je chladiace zariadenie zapojené do zásuvky s jednosmerným prúdom, pri vypnutí motora odpojte alebo vypnite chladiace zariadenie. Inak sa môže vybiť batéria.
- Chladiace zariadenie nie je vhodné na prepravu žieravých látok alebo látok s obsahom rozpúšťadiel.
- Izolácia chladiaceho zariadenia obsahuje horľavý cyklopentán a vyžaduje si špeciálne postupy pri likvidácii. Po uplynutí jeho životnosti odovzdanie chladiace zariadenie na vhodnú recykláciu.
- Chladiace zariadenie neumiestňujte do blízkosti otvoreného plameňa alebo iných zdrojov tepla, ako sú ohrievače, priame slnečné žiarenie, plynové rúry a podobné položky.
- **Riziko prehriatia!** Ubezpečte sa, že po celú dobu je na všetkých stranách chladiaceho zariadenia minimálne 50 mm voľného priestoru na vetranie. Neblokujte vetrací priestor žiadnymi predmetmi, ktoré by mohli prekážať prúdeniu vzduchu k chladiacim súčiastkam. Neumiestňujte chladiace zariadenie do uzavretých oddelení alebo priestorov bez prúdenia alebo s minimálnym prúdením vzduchu.
- Do vnútorného zásobníka neplňte ľad ani žiadne kvapaliny.
- Chladiace zariadenie nikdy neponárajte do vody.
- Chráňte chladiace zariadenie a káble pred vysokými teplotami a vlhkosťou.
- Chladiace zariadenie nevystavujte dažďu.

POZNÁMKA Riziko vybitia batérie
Chladiace zariadenie obsahuje funkciu ochrany batérie, ktorá môže pomôcť znížiť riziko vybitia štartovacej batérie vozidla. Riziko vybitia batérie sa líši v závislosti od stavu batérie vozidla, inštalácie a používania.
- Ak motor vozidla zostane dlhší čas vypnutý, vypnite chladiace zariadenie alebo ho vypnite z príslušného systému domovej batérie.

5 Vysvetlenie symbolov na zariadení

Pozor! Nebezpečenstvo vzniku požiaru. Horľavé materiály.

Len USA/Kanada. Pozor! Nebezpečenstvo vzniku požiaru. Horľavé materiály.

Pozor! Riziko poškodenia alebo poruchy spôsobené vlhkosťou.
Chráňte pred dažďom.

6 Rozsah dodávky

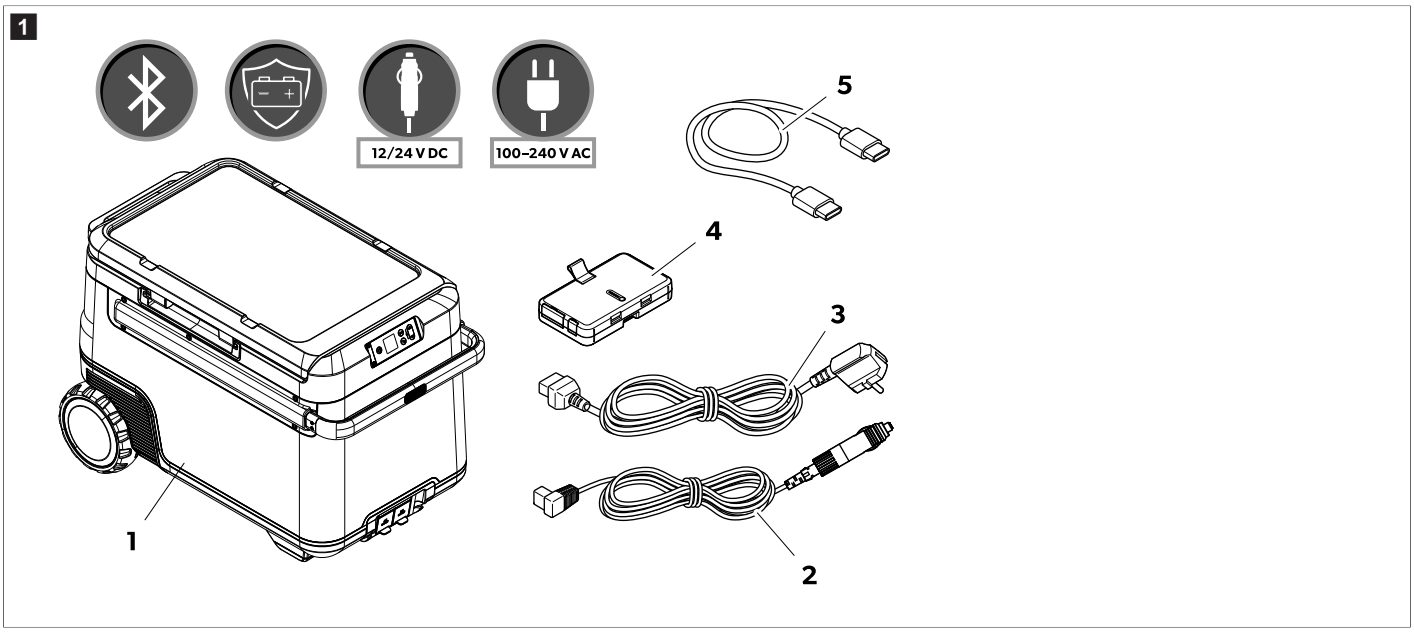

Položka na obr. 1 na strane 241	Počet	Opis
1	1	Kompresorový chladiaci box
2	1	Pripájací kábel na jednosmerný prúd
3	2	Pripájací kábel na striedavý prúd
4	1	Recon batéria
5	1	Pripájací kábel USB-C na USB-C

7 Používanie v súlade s určením

Chladiace zariadenie je vhodné na chladenie potravín. Chladiace zariadenie je vhodné aj na použitie vo vozidlách.

Chladiace zariadenie je určené na prevádzku s palubným zdrojom napájania jednosmerným prúdom (vozidlo alebo loď) s domovou batériou jednosmerného prúdu alebo batériou Recon, prípadne so zdrojom napájania striedavého prúdu.

Chladiace zariadenie je vhodné na kempovanie na podobné rekreačné účely.

Chladiace zariadenie je určené na použitie v domácnosti a na podobné použitie, napríklad:

- v kuchynkách pre zamestnancov v obchodoch, kanceláriách a iných pracovných prostrediach,
- na chalupách,
- zákazníkmi v hoteloch, moteloch a v iných typoch ubytovacích zariadení,
- v zariadeniach typu Bed and Breakfast,
- v kateringu alebo podobných veľkoobchodných zariadeniach.

Tento výrobok je vhodný iba na určené použitie a použitie v súlade s týmto návodom.

Tento návod obsahuje informácie, ktoré sú nevyhnutné pre správnu inštaláciu a/alebo obsluhu výrobku. Chybná inštalácia a/alebo nesprávna obsluha či údržba bude mať za následok neuspokojivý výkon a možnú poruchu.

Výrobca nenesie žiadnu zodpovednosť za akékoľvek poranenia či škody na výrobku spôsobené:

- nesprávnou inštaláciou alebo pripojením vrátane nadmerného napätia
- nesprávnou údržbou alebo použitím iných ako originálnych náhradných dielov poskytnutých výrobcom
- Zmeny produktu bez výslovného povolenia výrobcu
- Použitie na iné účely než na účely opísané v návode

Firma Dometic si vyhradzuje právo na zmenu vzhľadu a technických parametrov výrobku.

8 Technický opis

Chladiace zariadenie má odnímateľnú $LiFePO_4$ batériu a môže fungovať bez externého zdroja napájania. Jednotka má dve oddelenia so samostatným ovládaním teploty. Používatelia môžu monitorovať a upravovať chladiace zariadenie prostredníctvom mobilnej aplikácie s pripojením Bluetooth®.

8.1 Ovládacie a indikačné prvky

Ovládací panel (obr. 2 na strane 242)

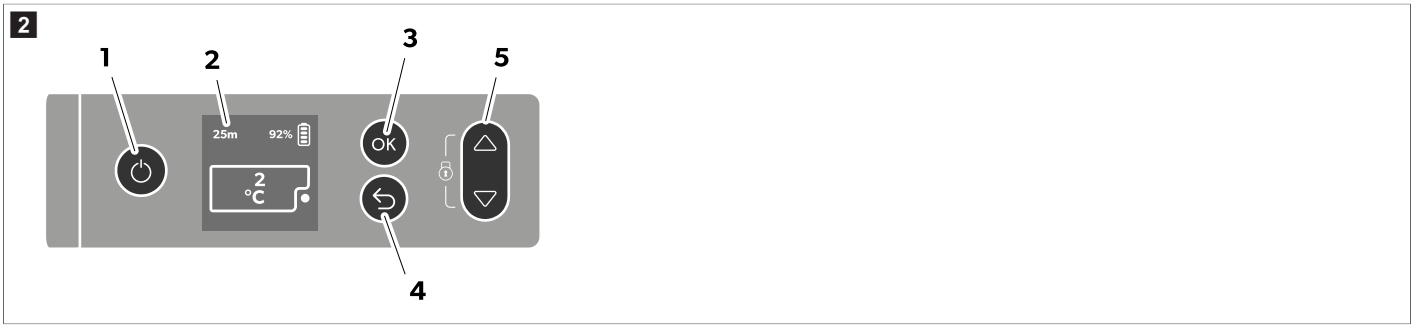

Položka na obr. 2 na strane 242	Opis	Vysvetlenie
1	Tlačidlo zap./vyp.	Krátkym stlačením tlačidla sa chladiace zariadenie zapne. Stlačením tlačidla na tri sekundy sa chladiace zariadenie vypne.

Položka na obr. 2 na strane 242	Opis	Vysvetlenie
2	Displej	: Sieť striedavého napätia je pripojená **DC V**: Sieť jednosmerného napätia je pripojená : Displej je uzamknutý, : Displej je odomknutý, : Displej je v režime pohotovosti 92%: Stav nabitia batérie Čas zobrazený v hodinách a minútach označuje zostávajúcu výdrž batérie.
3	Tlačidlo **OK**	Stlačte pre voľbu menu alebo uloženie zvolenej hodnoty.
4	Tlačidlo Back	Návrat do hlavného menu
5	Navigačné tlačidlá	Ak chcete prechádzať nahor alebo zvýšiť vybratú hodnotu. stlačte △. Ak chcete prechádzať nadol alebo znížiť vybratú hodnotu. stlačte ▽. Ak chcete uzamknúť alebo odomknúť displej, súčasne stlačte △ a ▽ na 3 s.

Zásuvkové prípojky (obr. 3 na strane 243)

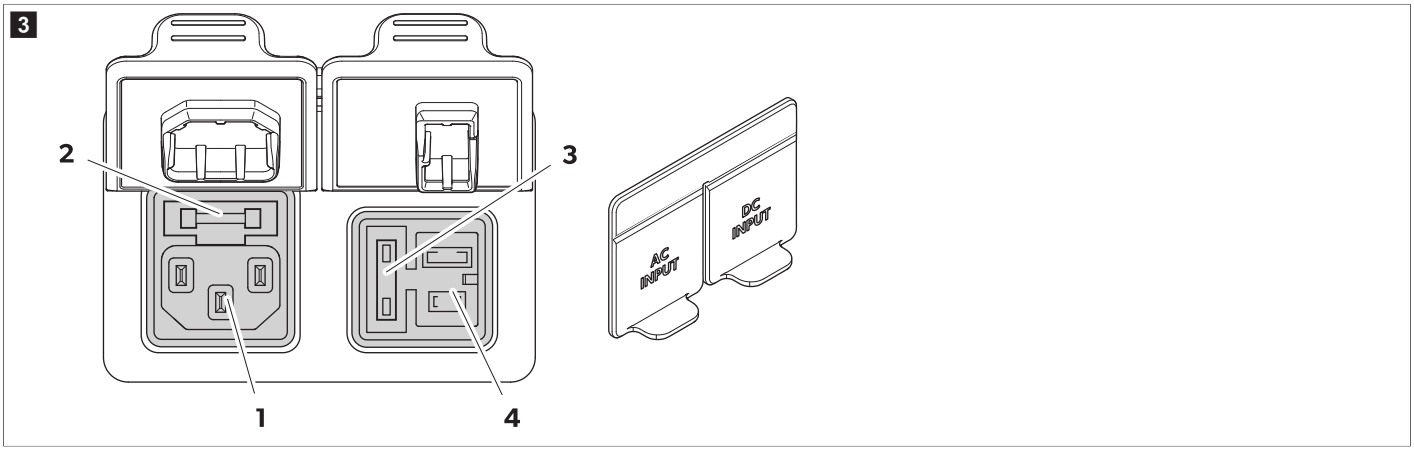

Položka na obr. 3 na strane 243	Opis
1	Prípojná zásuvka napájania striedavým napätím
2	Držiak poistky pre striedavý prúd
3	Kryt poistky pre jednosmerný prúd
4	Prípojná zásuvka napájania jednosmerným napätím

9 Pred prvým použitím

POZNÁMKA Pred prvým spustením chladiace zariadenie z hygienických dôvodov očistite zvnútra aj zvonka vlhkou handrou.

POZNÁMKA Ak nie je nainštalovaná žiadna batéria, skontrolujte, či je svorka chránená pred faktormi životného prostredia, ako sú voda a prach.

Nabíjanie batérie

> **Nabite batériu, aby ste ju prebudili z režimu vypnutia.**

Batériu je možné nabíjať nasledujúcimi spôsobmi:

- Zásuvka striedavého/jednosmerného prúdu v chladiacom zariadení
- Rýchle nabíjanie USB-C 100 W
- Pripojenie XT-60 DC priamo k portom batérie

> Pripojte batériu k chladiacemu zariadeniu.

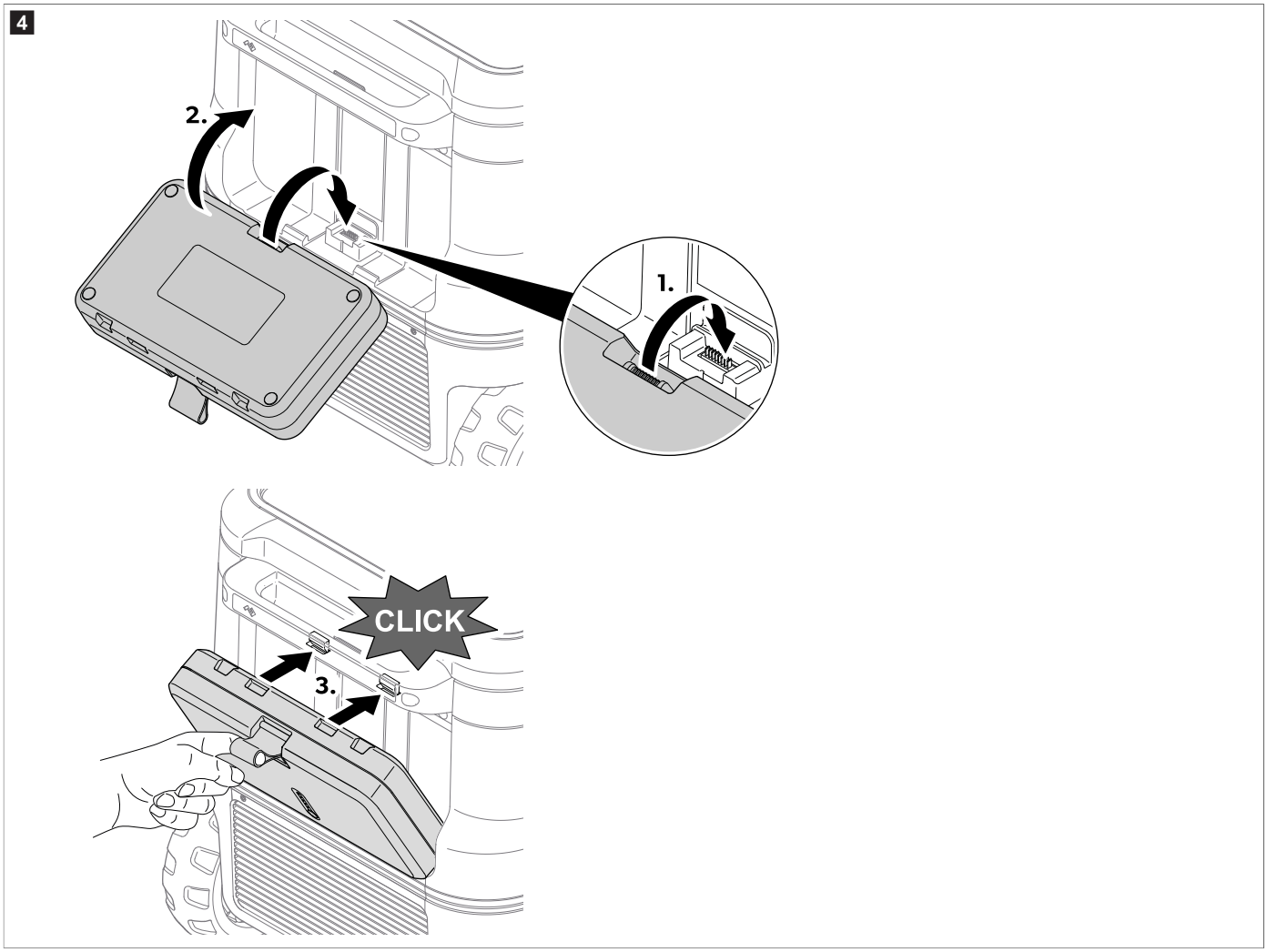

9.1 Predchádzajte plytvaniu potravinami

Dodržte nasledujúce body, aby ste predišli plytvaniu potravinami:

> Zabráňte kolísaniu teploty v čo najväčšej možnej miere. Chladiace zariadenie otvárajte iba tak často a na takú dobu, ako je nevyhnutné. Skladujte potraviny tak, aby vzduch stále mohol dobre cirkulovať.
> Prispôsobte teplotu množstvu a druhu potravín.
> Potraviny dokážu ľahko absorbovať alebo uvoľňovať pachy či chute. Potraviny vždy skladujte zakryté alebo v uzavretých nádobách/fľašiach.

9.2 Úspora energie

> Vyberte si dobre odvetrané miesto, ktoré je chránené pred priamym slnečným svetlom.
> Ak chcete nastaviť vyššiu energetickú účinnosť a obmedzený chladiaci výkon chladiaceho zariadenia, použite režim ECO zariadenia.
> Teplé jedlá nechajte pred vložením do chladiaceho zariadenia najprv vychladnúť.
> Chladiace zariadenie neotvárajte častejšie, ako je to potrebné.
> Chladiace zariadenie nenechávajte otvorené dlhšie, ako je nevyhnutné.
> Ak je chladiace zariadenie vybavené košom: Pre optimálnu spotrebu energie umiestnite kôš podľa jeho umiestnenia pri dodaní.
> Pravidelne kontrolujte, či tesnenie veka stále správne prilieha.
> Zabráňte zbytočne nízkej teplote vnútri zariadenia.

10 Obsluha

10.1 Otvorenie a demontáž veka

10.1.1 Otvorenie veka

1. Uchopte rukoväť na pravej alebo ľavej strane.
2. Zatlačením západky smerom von odistite veko, pozrite si obr. 5 na strane 245, **1**.
3. Potiahnutím veka na opačnú stranu ho otvorte, pozrite si obr. 5 na strane 245, **2**.

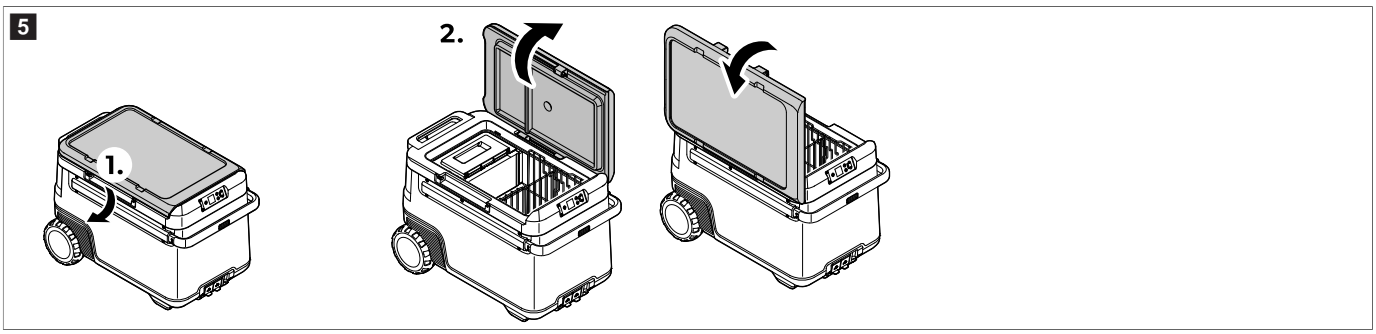

10.1.2 Odobratie veka

1. Uchopte rukoväti na oboch stranách veka.
2. Zatlačením západky smerom von odistite veko, pozrite si obr. 6 na strane 245, **1**.
3. Zdvihnite veko, pozrite si obr. 6 na strane 245, **2**.

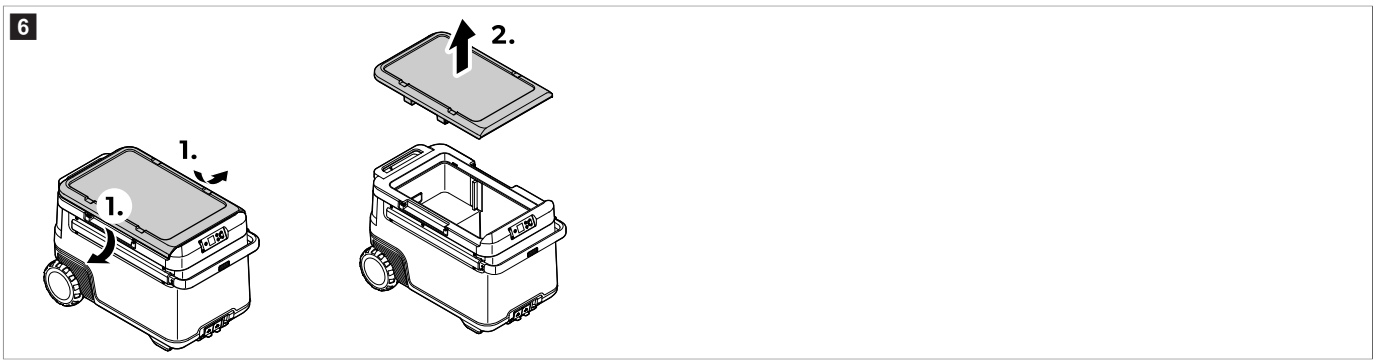

10.2 Pripojenie chladiaceho boxu

Pripojenie k zdroju jednosmerného prúdu

POZOR! Nebezpečenstvo poškodenia

› Na ochranu zariadenia sa kábel na jednosmerný prúd dodáva s poistkou vo vnútri zástrčky. **Neodstraňujte** zástrčku na jednosmerný prúd s poistkou. Používajte len dodaný kábel na jednosmerný prúd.

› Pripojte zariadenie k zdroju jednosmerného prúdu podľa obrázka.

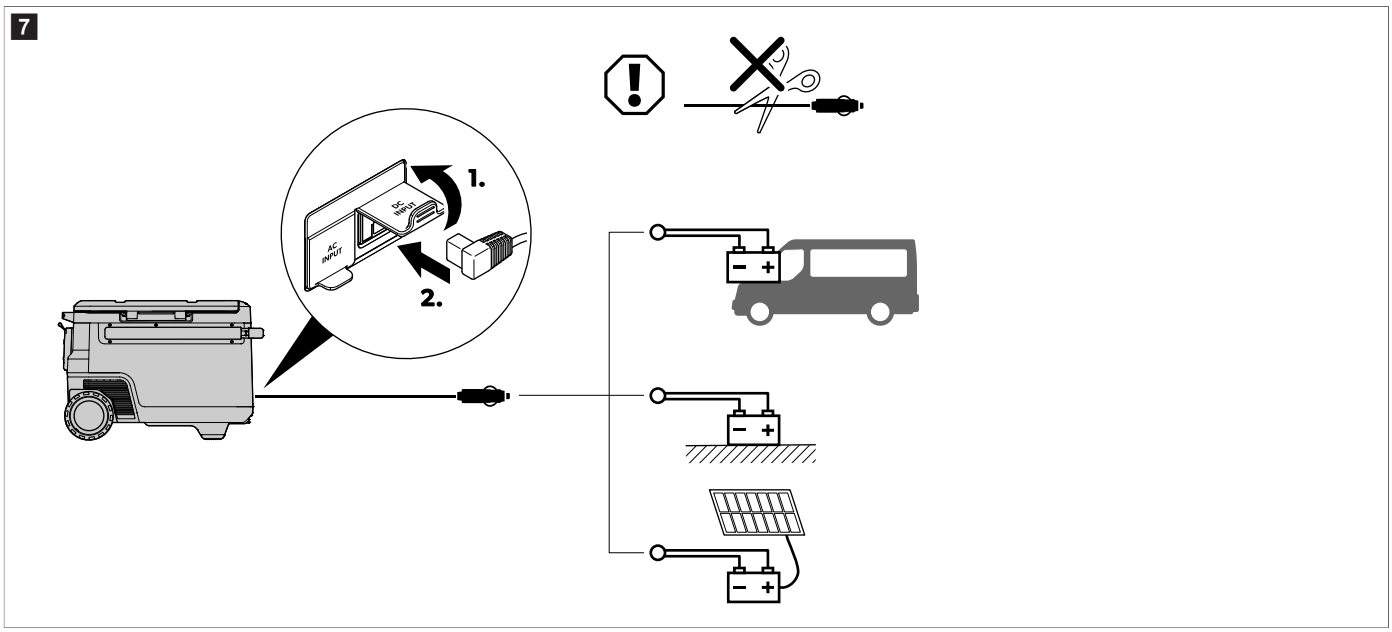

Pripojenie k sieti striedavého napätia

NEBZPEČENSTVO! Nebezpečenstvo zásahu elektrickým prúdom

› Nikdy nemanipulujte s konektormi a spínačmi, keď máte mokré ruky alebo stojíte vo vode.

> V prípade potreby sa poraďte s kvalifikovaným odborníkom.

> Pripojte zariadenie k zdroju striedavého prúdu podľa obrázka.

8

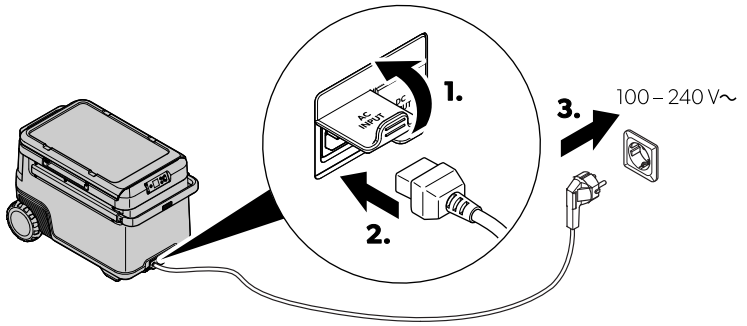

10.3 Použitie indikátora batérie

Chladiace zariadenie je vybavené monitorom batérie, ktorý zabezpečuje 3-stupňovú ochranu batérie. Ochrana batérie zabraňuje nadmernému vybitiu, keď je chladiace zariadenie pripojené k štartovacej batérie vozidla, a maximalizuje používanie domovej batérie.

Ak sa chladiace zariadenie používa pri vypnutom zapaľovaní vozidla, samočinne sa vypne hneď, ako napájacie napätie klesne pod nastavenú hodnotu. Chladiace zariadenie sa znova zapne hneď, ako sa nabitím batérie dosiahne znovuzapínacie napätie.

POZOR! Nebezpečenstvo poškodenia

> Pri vypnutí monitorom batérie už batéria nemá svoju plnú kapacitu nabitia. Vyvarujte sa opakovaného spúšťania alebo prevádzkovania elektrických spotrebičov bez dlhších nabíjacích fáz. Postarajte sa, aby sa batéria opäť nabila.

POZNÁMKA Keď je chladiace zariadenie napájané štartovacou batériou, zvoľte režim s indikátorom batérie "High". Keď je chladiace zariadenie pripojené k domovej batérii, stačí režim s indikátorom batérie "Low".

> Pripojte monitor batérie podľa obrázka.

9

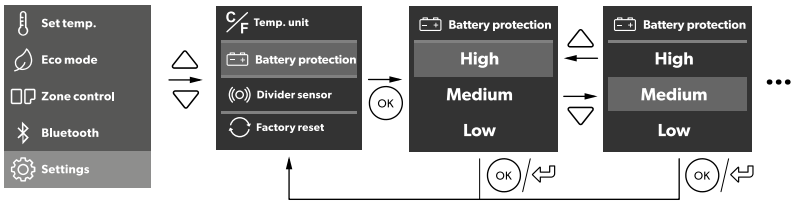

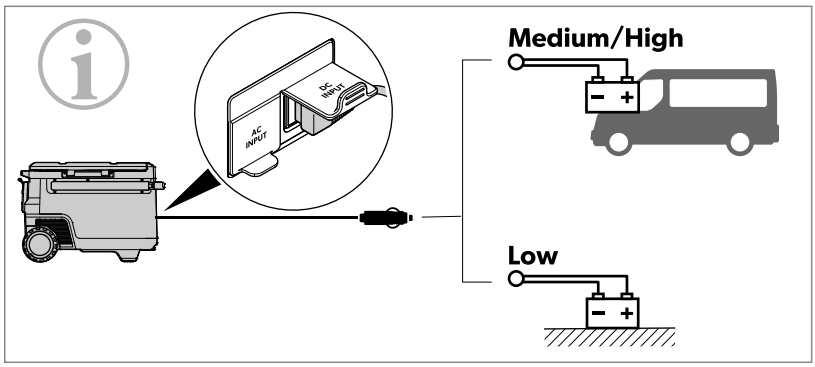

		Low	Medium	High
12 V	OFF	10.1 V	11.2 V	11.8 V
	ON	11.4 V	12.2 V	12.6 V
24 V	OFF	21.5 V	24.1 V	24.6 V
	ON	23.0 V	25.3 V	26.2 V

10.4 Používanie displeja

Stavy displeja:

10

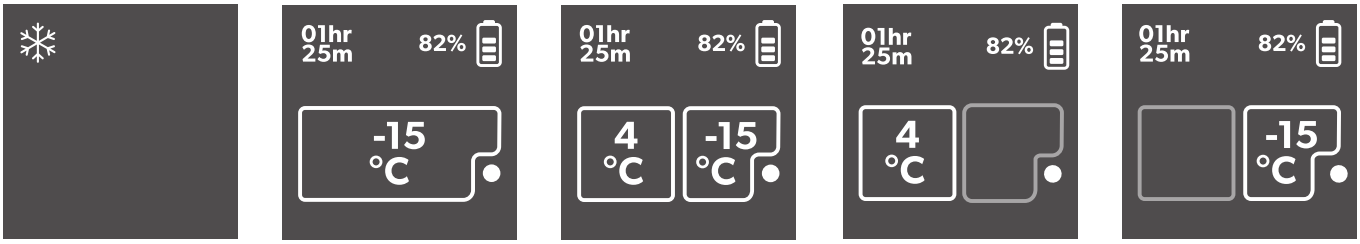

Položka	Opis
A	Pohotovostný režim:
B	Jedna zóna
C	Duálna zóna
D	Len veľká zóna
E	Len malá zóna

Prehľad displeja:

11

Prechádzanie cez menu

Zvýraznené menu je zvolené.

- Ak chcete prechádzať nahor, stlačte △.
- Ak chcete prechádzať nadol, stlačte ▽.

Výber menu

- Požadované menu vyberiete stlačením ⓞ.

Zmena nastavení

Zvýraznená hodnota alebo zvýraznené nastavenie je zvolené.

- Ak chcete zvýšiť vybratú hodnotu alebo vybrať prechádzajúce nastavenie, stlačte △.
- Ak chcete znížiť vybratú hodnotu alebo vybrať nasledujúce nastavenie, stlačte ▽.

Návrat do predchádzajúceho menu

- Ak sa chcete vrátiť do predchádzajúceho menu bez uloženia, stlačte ↩.

10.5 Uzamknutie/odomknutie displeja

› Ak chcete uzamknúť alebo odomknúť displej, súčasne stlačte △ a ▽ na 3 s.

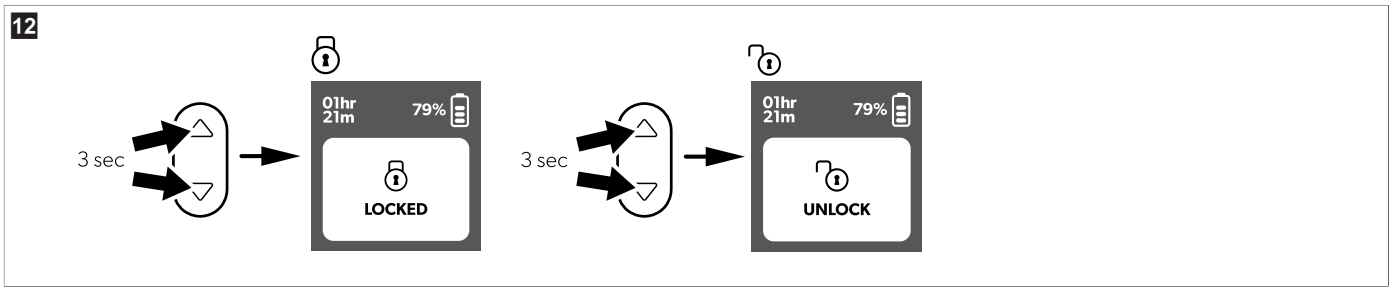

10.6 Nastavenie jasu a časového limitu displeja

› Prejdite do ponuky **Settings**.

› Nastavte jas a časový limit displeja podľa obrázka.

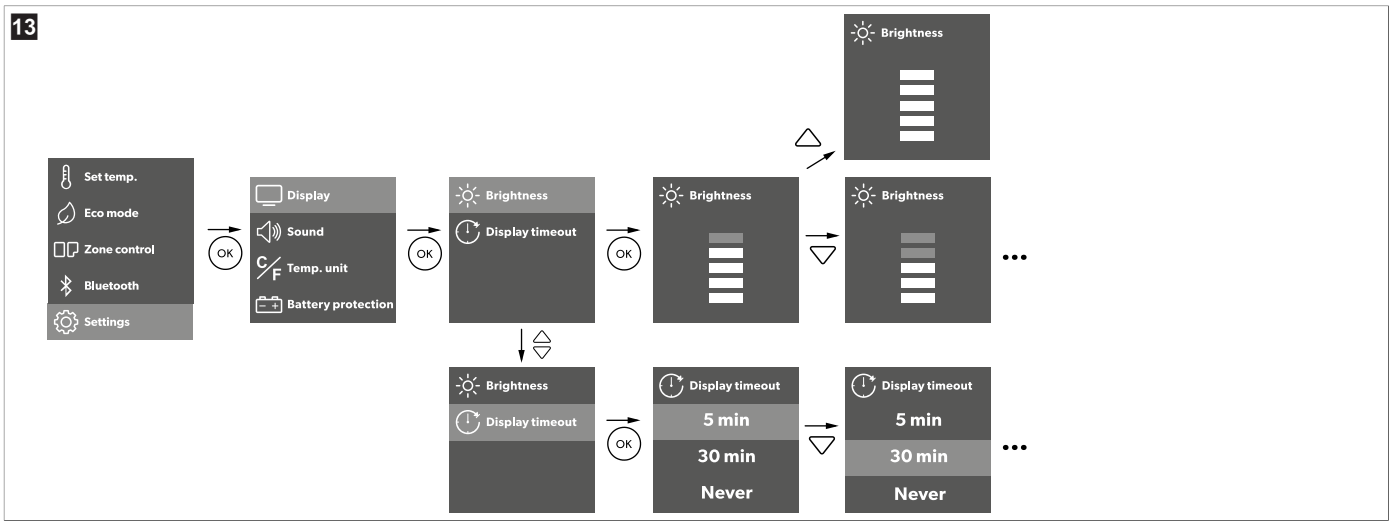

› Stlačením tlačidla ⓞuložte požadované nastavenie.

› Ak sa chcete vrátiť do predchádzajúceho menu bez uloženia, stlačte ⮌.

10.7 Nastavenie zvuku

› Prejdite do ponuky **Settings**.

› Zvoľte **Sound**.

› Vyberte položku **Mute** alebo **Unmute**.

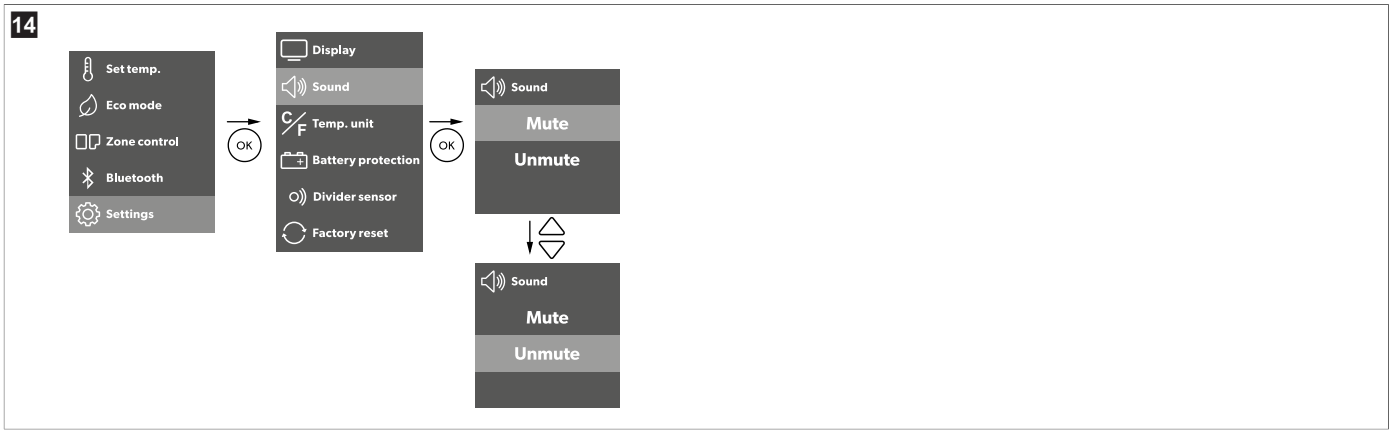

› Stlačením tlačidla ⓞuložte požadované nastavenie.

› Ak sa chcete vrátiť do predchádzajúceho menu bez uloženia, stlačte ⮌.

10.8 Nastavenie režimu Eco

Keď je **Eco mode** aktivovaný, pomocné funkcie sa znížia, aby sa predĺžila výdrž batérie. To ovplyvňuje teplotný rozsah a rýchlosť vybitia batérie portu C1.

› Prejdite do ponuky **Settings**.

> Zapnutie alebo vypnutie **Eco mode**.

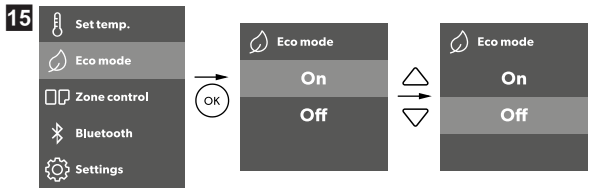

> Stlačením tlačidla ⓞuložte požadované nastavenie.
> Ak sa chcete vrátiť do predchádzajúceho menu bez uloženia, stlačte ⮌.

10.9 Nastavenie teploty

Jedna zóna

> Nastavte teplotu podľa obrázka.

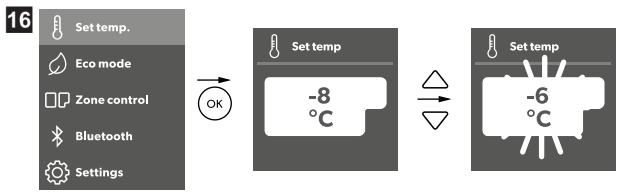

> Stlačením tlačidla ⓞ uložte požadované nastavenie.
v Potvrdenie, biele číslo zabliká trikrát.
> Ak sa chcete vrátiť do predchádzajúceho menu bez uloženia, stlačte ⮌.

Duálna zóna

> Nastavte teplotu podľa obrázka.

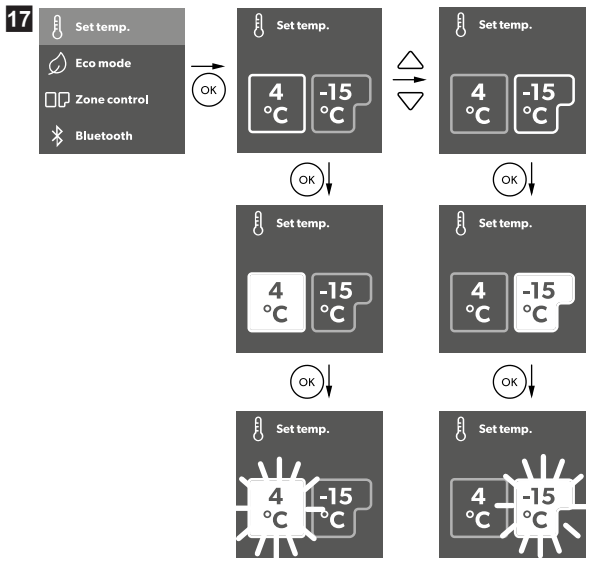

> Stlačením tlačidla ⓞ uložte požadované nastavenie.
v Potvrdenie, biele číslo zabliká trikrát.
> Ak sa chcete vrátiť do predchádzajúceho menu bez uloženia, stlačte ⮌.

Nastavenie jednotky teploty

> Nastavte jednotku teploty podľa obrázka.

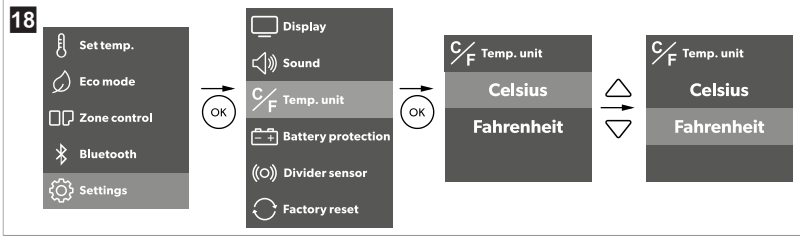

> Stlačením tlačidla ⓞuložte požadované nastavenie.
> Ak sa chcete vrátiť do predchádzajúceho menu bez uloženia, stlačte ⮌.

10.10 **Nastavenie** Bluetooth™

› Nastavte Bluetooth™ podľa obrázka.

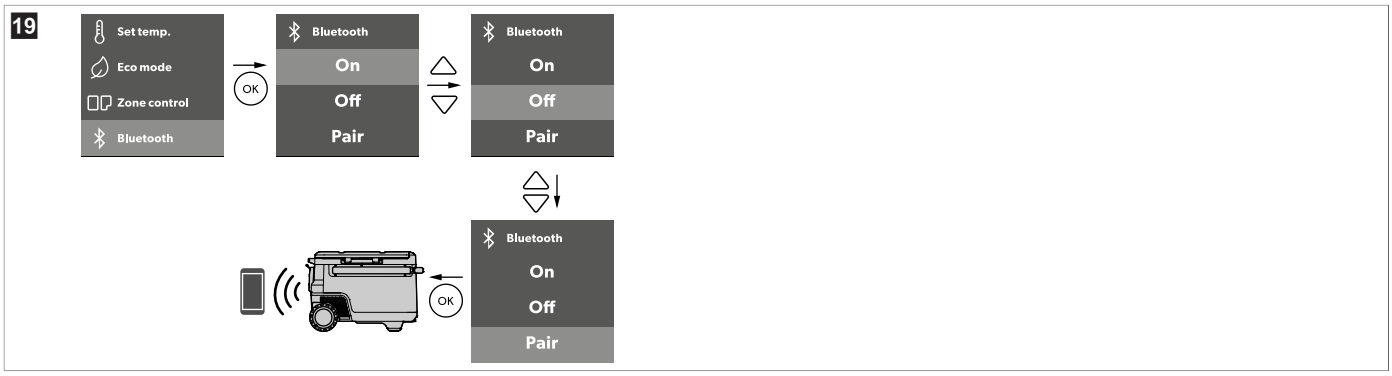

› Požadované menu vyberiete stlačením ⓞ.

› Ak sa chcete vrátiť do predchádzajúceho menu bez uloženia, stlačte ⮌.

10.11 **Pridanie rozdeľovača**

› Vložte rozdeľovač podľa obrázka.

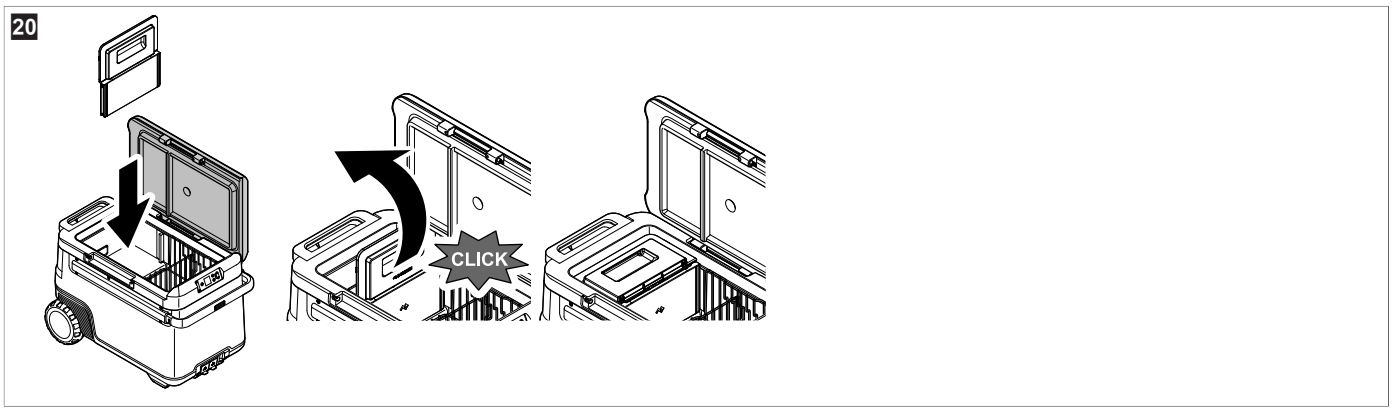

POZNÁMKA Po pripojení napájania a vložení rozdeľovača sa automaticky zobrazí používateľské rozhranie.

› Vyberte požadovaný režim.

Musíte vybrať režim, inak systém nedokončí prechod z prevádzky jednej zóny na prevádzku duálnej zóny.

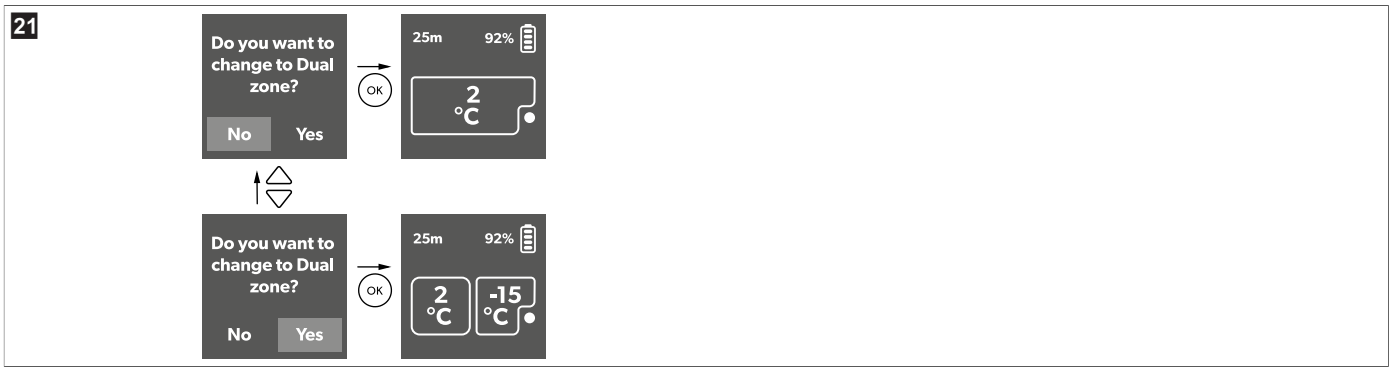

› Nastavte snímač rozvádzača podľa obrázka.

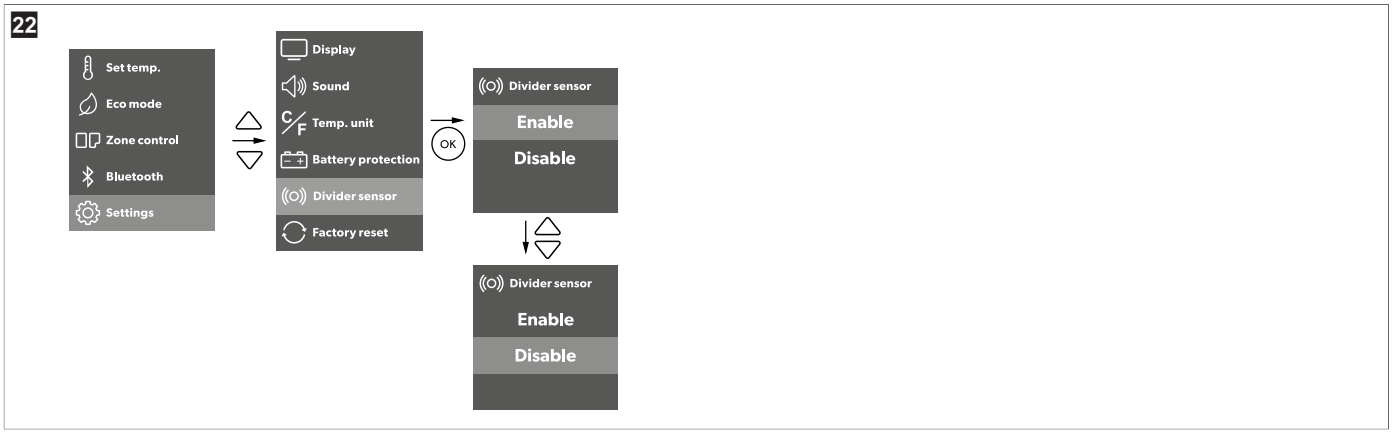

Keď je snímač aktivovaný, chladiace zariadenie automaticky funguje v režime jednej zóny alebo duálnej zóny. Ak je snímač deaktivovaný, používateľ musí manuálne vybrať požadovaný režim (pozrite si obr. 23 na strane 251).

10.12 Zapnutie alebo vypnutie oddelenia

Ovládanie zóny je k dispozícii len vtedy, keď je nainštalovaný rozdeľovač. Keď rozdeľovač nie je nainštalovaný, ovládanie zóny je sivé. Každá zóna môže byť aktivovaná individuálne alebo obe zóny môžu byť aktivované súčasne.

› Aktivujte alebo deaktivujte zóny podľa obrázka.

10.13 Obnovenie výrobných nastavení

Funkcia resetovania obnoví všetky menu displeja a polia aplikácie na pôvodné výrobné nastavenia.

› Obnovte výrobné nastavenia zariadenia podľa obrázka.

10.14 Odmrazovanie chladiaceho zariadenia

Vlhkosť vzduchu môžu vo vnútri chladiaceho zariadenia alebo na výparníku vytvárať námrazu. Tým sa znižuje chladiaci výkon.

POZOR! Nebezpečenstvo poškodenia

› Na odstránenie vrstvy námrazy alebo uvoľnenie primrznutých predmetov nepoužívajte tvrdé alebo špicaté nástroje.

Pri odmrazovaní chladiaceho zariadenia postupujte nasledovne:

1. Vyberte obsah chladiaceho zariadenia.
2. V prípade potreby preneste obsah do iného chladiaceho zariadenia, aby zostal vychladený.
3. Vypnite chladiace zariadenie.
4. Veko nechajte otvorené.
5. Utrite rozmrazenú vodu.

10.15 Výmena poistky striedavého prúdu

NEBZPEČENSTVO! Nebezpečenstvo zásahu elektrickým prúdom

› Pred výmenou poistky zariadenia odpojte zdroj napájania a pripájacie káble.

1. Odpojte prívod elektrickej energie do zariadenia.

2. Vytiahnite pripájací kábel.
3. Vypáčte vložku poistky (obr. 3 na strane 243, **2**) pomocou skrutkovača.
4. Vymeňte chybnú sklenenú poistku za novú poistku rovnakého typu a s rovnakou hodnotou (rýchla poistka, 4 A, 250 V).
5. Zatlačte poistkovú vložku znova naspäť do krytu.
6. Znovu pripojte prívod elektrickej energie do zariadenia.

10.16 Výmena poistky jednosmerného prúdu

1. Odpojte prívod elektrickej energie do chladiaceho zariadenia.
2. Vypáčte kryt poistky (obr. 3 na strane 243, **3**) pomocou skrutkovača.
3. Vyklopte kryt poistky dozadu a s pomocou háku vyberte chybnú nožovú poistku.
4. Vložte novú poistku rovnakého typu a s rovnakou hodnotou (15 A).
5. Znovu nasaďte kryt poistky.
6. Odpojte prívod elektrickej energie do zariadenia.

10.17 Výmena poistky zástrčky na jednosmerný prúd

› Vymeňte chybnú poistku 15 A za novú poistku 15 A rovnakého typu a s rovnakou hodnotou, ako je uvedené na obrázku.

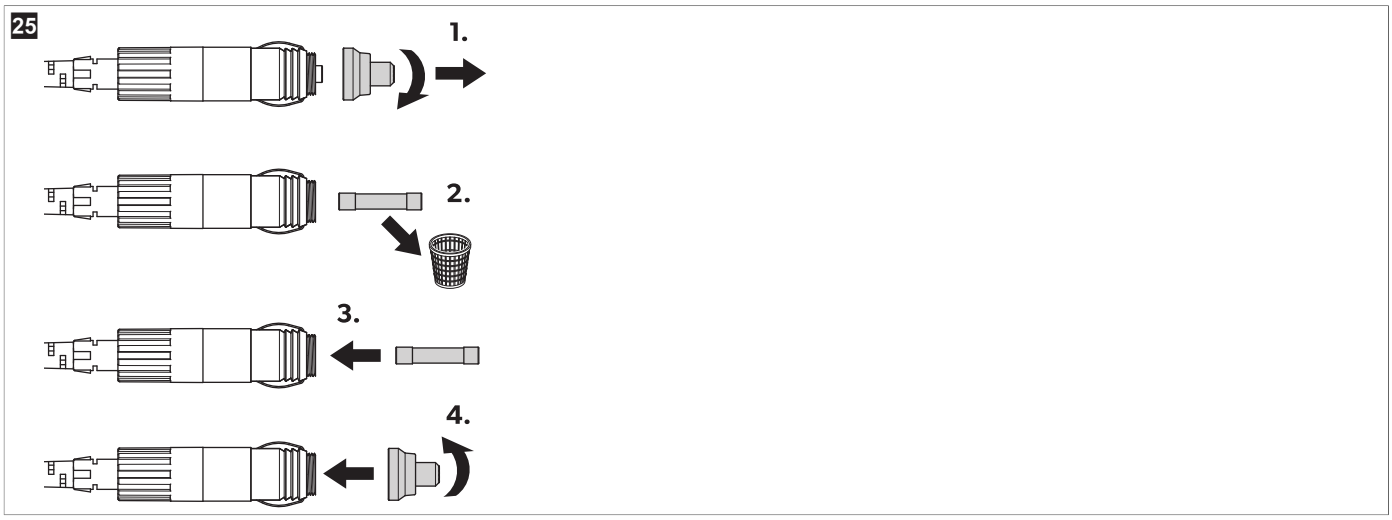

10.18 Výmena dosky svetelných vodičov

POZOR! Nebezpečenstvo poškodenia

› Svetelný zdroj smie vymeniť len výrobca, servisný technik alebo osoba s podobnou kvalifikáciou, aby sa zabránilo nebezpečenstvu.

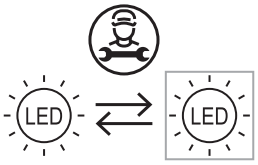

11 Čistenie a údržba

UPOZORNENIE! Nebezpečenstvo zásahu elektrickým prúdom

› Presvedčte sa, či je chladiace zariadenie odpojené od napájania zdroja pred každým čistením a údržbou.

POZOR! Nebezpečenstvo poškodenia

› Chladiace zariadenie nikdy nečistite pod tečúcou vodou ani v umývačke.
› Na čistenie nepoužívajte abrazívne čistiace prostriedky alebo tvrdé predmety.
› Elektrické svorky (zásuvky alebo svorky batérie) nečistite vlhkou handrou.

> Vyčistite zariadenie zvnútra a zvonku príležitostne vlhkou handrou.

26

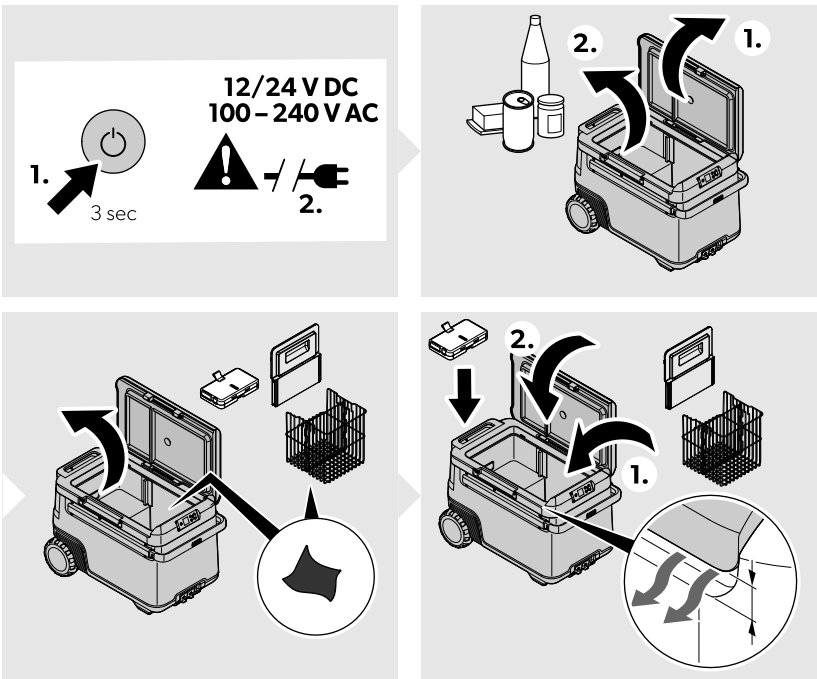

> Zabezpečte, aby vetracie a odvzdušňovacie otvory chladiaceho zariadenia boli bez prachu a nečistôt, aby sa teplo vznikajúce pri prevádzke mohlo odvádzať a aby sa chladiace zariadenie nepoškodilo.
> Vyberte batériu z chladiaceho zariadenia, keď sa nepoužíva.
> Batériu uložte podľa popisu v kapitole "Skladovanie" návodu na obsluhu batérie Recon (Súvisiace dokumenty na strane 239).

12 Odstraňovanie porúch

Porucha	Možná príčina	Návrh riešenia
Zariadenie nefunguje (režim jednosmerného prúdu, zapaľovanie zapnuté).	V zásuvke s jednosmerným prúdom nebolo namerané žiadne napätie.	> Vo väčšine vozidiel musí byť zapnuté zapaľovanie, aby do zásuvky s jednosmerným prúdom bolo privádzané napätie.
	Výstup s jednosmerným prúdom je znečistený. To má za následok zlý elektrický kontakt.	> Keď sa zástrčka zariadenia vo výstupe s jednosmerným prúdom veľmi zohreje, musí sa buď vyčistiť výstup s jednosmerným prúdom alebo zástrčka pravdepodobne nie je správne zmontovaná.
	Poistka zástrčky na jednosmerný prúd je prehorená.	> Vymeňte poistku v zástrčke na jednosmerný prúd, pozrite si časť Výmena poistky zástrčky na jednosmerný prúd na strane 252.
	Poistka jednosmerného prúdu zariadenia prehorela.	> Vymeňte poistku jednosmerného prúdu zariadenia, pozrite si Výmena poistky jednosmerného prúdu na strane 252.
	Poistka vozidla je prehorená.	> Vymeňte poistku výstupu s jednosmerným prúdom vozidla. Pozrite si návod na obsluhu vozidla.
Zariadenie nefunguje (režim striedavého prúdu).	V zásuvke striedavého napätia nebolo zistené žiadne napätie.	> Vyskúšajte inú zásuvku.
	Poistka striedavého prúdu zariadenia prehorela.	> Vymeňte poistku striedavého prúdu zariadenia, pozrite si Výmena poistky striedavého prúdu na strane 251
	Integrovaný adaptér striedavého prúdu je chybný.	> Opravu môže vykonať iba autorizovaný zákaznícky servis.

Porucha	Možná príčina	Návrh riešenia
Displej nereaguje na stláčanie tlačidiel.	Displej je uzamknutý.	> Odomknite displej, pozrite si časť Uzamknutie/odomknutie displeja na strane 248.
Aplikácia nemôže ovládať zariadenie.	Rozhranie Bluetooth nie je pripojené.	> Otvorte nastavenia Bluetooth. > Vyhľadajte existujúce pripojenie Bluetooth, ktoré začína "MC". > Odstráňte pripojenie. > Znova spárujte s chladiacim boxom.
Na displeji sa zobrazí poplašné hlásenie alebo kód varovania.	—	> Pozrite si Poplašné hlásenia na strane 254, Kódy chýb na strane 255.
Keď je "Divider sensor" nastavený ako "Enable": 1. Chladiace zariadenie nemôže automaticky vstúpiť do duálnej zóny, keď používateľ vloží rozdeľovač. 2. Chladiace zariadenie nemôže automaticky vstúpiť do jednej zóny, keď používateľ odstráni rozdeľovač.	Snímač rozdeľovača je nefunkčný	> Nastavenia snímača rozdeľovača – vyberte možnosť "Disable", čím prejdete na manuálne ovládanie. Ak áno, vyberte rôzne zóny podľa "ovládania zóny". Aby sa obnovila plná funkčnosť a zabezpečila optimálna používateľská skúsenosť, snímač oddeľovača by mal skontrolovať a opraviť autorizované servisné stredisko.
	Porucha displeja alebo riadenia	> Potrebná kontrola v autorizovanom servisnom stredisku.
Unikajúca batéria		> Výrobok okamžite prestaňte používať. > Nedotýkajte sa unikajúcej kvapaliny. > Ak je to možné, opatrne vyberte batériu. **UPOZORNENIE! Nebezpečenstvo poranenia** > Noste rukavice. Noste rukavice. > Umiestnite do bezpečnej, nehorľavej nádoby. > Batériu zlikvidujte v autorizovanom zbernom mieste recyklácie alebo nebezpečného odpadu. > Batériu nevyhadzujte do domového odpadu. > Batériu opätovne nepoužívajte ani neopravujte.

12.1 Poplašné hlásenia

Poplašné hlásenie	Opis	Možná príčina	Návrh riešenia
Veko otvorené	Veko otvorené dlhšie ako 3 min	Veko nie je úplne zatvorené a zaistené	Uistite sa, že je veko úplne zaistené.
		Interná chyba	Kontrola zo strany autorizovaného servisného strediska.
Nízke napätie jednosmerného prúdu	Zariadenie prestalo fungovať na jednosmerný prúd kvôli nízkemu napätiu externého zdroja napájania	Nedostatočné napájacie napätie	Skontrolujte pokles napätia z batérie do zásuvky a v prípade potreby zväčšite prierez kábla.
		Napätie batérie je príliš nízke	Urobte test batérie a v prípade potreby ju nabite.
		Ochrana batérie je nastavená na príliš vysokú hodnotu.	Zvoľte nižšie nastavenie ochrany batérie.

Poplašné hlásenie	Opis	Možná príčina	Návrh riešenia
Vysoké napätie jednosmerného prúdu	Zariadenie prestalo fungovať na- jednosmerný prúd kvôli abnormálne vysokému napätiu > 31,5 V externého zdroja napájania	Nesprávna špecifikácia jednosmerného napájacieho napätia	Ubezpečte sa, že jednosmerné napájacie napätie sa zhoduje s typovým štítok výrobku.
		Chybné napájacie napätie	Skontrolujte zdroj jednosmerného napätia, ak je chybný, vykonajte opravu alebo výmenu.
		Interná chyba	Kontrola zo strany autorizovaného servisného strediska.
Prehriatie riadenia	Nadmerná teplota riadenia	Vetrací otvor pri vysokej teplote je zablokovaný alebo nedostatočná vzdialenosť, interná chyba	• Vypnite zariadenie aspoň na 30 min alebo ho premiestnite na chladnejšie miesto. • Opätovné spustenie • Vyčistite vetracie otvory – je potrebná kontrola v autorizovanom servisnom stredisku.
Nízka hodnota SOC internej batérie	Hodnota SOC batérie je nízka, ale zatiaľ nedosiahla 0 %	Hodnota SOC batérie je nízka	Nabite batériu.
Vysoká teplota internej batérie	Nadmerná teplota batérie Recon	Spustila sa ochrana batérie proti prehriatiu.	Prestaňte nabíjať alebo vybíjať zariadenie, kým nevychladne.

12.2 Kódy chýb

Kód chyby	Porucha	Možná príčina	Návrh riešenia
!ERROR 01	NTC rozpojený obvod JZ (jednotlivá zóna) a DZ (duálna zóna) VEĽKÁ	Interná chyba	Potrebná kontrola v autorizovanom servisnom stredisku
!ERROR 02	NTC skrat JZ a DZ VEĽKÁ		
!ERROR 11	NTC rozpojený obvod DZ MALÁ		
!ERROR 12	NTC skrat DZ MALÁ		
!ERROR 03	Chyba komunikácie		Vypnite zariadenie aspoň na 1 min, potom ho reštartujte. Ak problém pretrváva, je potrebná kontrola v autorizovanom servisnom stredisku.
!ERROR 09	Ventil je chybný		
!ERROR 32	Porucha ventilátora		Vypnite zariadenie aspoň na 5 min, potom ho reštartujte. Ak problém pretrváva, je potrebná kontrola v autorizovanom servisnom stredisku.
!ERROR 33	Neúspešný štart kompresora		
!ERROR 34	Nízke otáčky kompresora	• Vysoká teplota okolia • Vetrací otvor zablokovaný alebo nedostatočná vzdialenosť • Interná chyba	• Vypnite zariadenie aspoň na 30 min alebo ho premiestnite na chladnejšie miesto, potom ho reštartujte. • Vyčisťte vetracie otvory • Potrebná kontrola v autorizovanom servisnom stredisku
!CHYBA 20	Porucha batérie	Interná chyba	Prečítajte si návod na obsluhu batérie Recon, pozrite si Súvisiace dokumenty na strane 239.

13 Záruka

Platí zákonom stanovená záručná doba. Ak je výrobok poškodený, obráťte sa na pobočku výrobcu vo vašej krajine (pozrite si stránku dometic.com/dealer) alebo na predajcu.

Ak žiadate o vybavenie opravy alebo nárokov vyplývajúcich zo záruky, musíte priložiť nasledovné podklady:

- kópiu faktúry s dátumom kúpy,
- dôvod reklamácie alebo opis chyby.

Upozorňujeme vás, že samooprava alebo neodborná oprava môže mať za následok ohrozenie bezpečnosti a zánik záruky.

14 Likvidácia

VÝSTRAHA! Riziko uväznenia dieťaťa

> Pred likvidáciou vášho starého výrobku:
- Odmontujte veko.
- Nechajte košíky na svojom mieste, aby deti nemohli ľahko vliezť dnu.

Recyklácia obalového materiálu: Obalový materiál dávajte podľa možnosti do príslušného recyklovateľného odpadu. Táto separácia je nevyhnutná, pretože obal je cenným zdrojom a nesprávna likvidácia môže mať vplyv na ľudské zdravie a životné prostredie.

Prečiarknutý odpadkový kôš na kolieskach znamená, že výrobok je elektrické alebo elektronické zariadenie alebo obsahuje batérie a vyžaduje sa jeho oddelený zber, aby sa zabezpečila správna úprava, obnova a recyklácia. **Spotrebiteľ je zo zákona povinný riadne likvidovať elektrické a elektronické zariadenia, batérie a nabíjateľné batérie oddelene od bežného domového odpadu!**

Táto separácia je nevyhnutná, pretože batérie a elektrické spotrebiče sú cennými zdrojmi a môžu obsahovať látky, ktoré sú škodlivé pre ľudí a životné prostredie.

Keď výrobok chcete definitívne vyradiť z prevádzky, informujte sa v najbližšom recyklačnom stredisku alebo u svojho špecializovaného predávajúceho o príslušných predpisoch týkajúcich sa likvidácie.

Výrobok a batérie je možné zlikvidovať bezplatne.

Pred recykláciou produktu vyberte všetky batérie a nabíjateľné batérie.

Batérie obsahujúce viac ako 0,002 % kadmia alebo viac ako 0,004 % olova sú označené chemickým symbolom príslušného kovu: Cd alebo Pb.

15 Technické údaje

POZNÁMKA Teplotný rozsah pre malú zónu sa mení na základe teploty vybranej vo veľkej zóne. Napríklad, keď je veľké oddelenie –15 °C, malé oddelenie musí zostať na alebo na alebo pod 3 °C.

POZNÁMKA Minimálnu teplotu zobrazenú v časti "Chladiaci výkon" nemusí byť možné dosiahnuť, ak je teplota okolia viac ako 32 °C.

	Recon CF 47DZW
Pripájacie napätie	12 V⎓ / 24 V⎓ 100 V~ … 240 V~
Menovitý prúd	12 V⎓: 10,5 A 24 V⎓: 5,2 A 100 V~: 1,4 A 240 V~: 0,58 A
Chladiaci výkon	–22 °C … 20 °C
Klimatická trieda	N/T
Celkový objem bez rozdeľovača	47 L
Celkový objem s rozdeľovačom	45 L
Chladivo	R600a
Stav zásob chladiaceho prostriedku	15 g
Frekvenčný rozsah	Bluetooth®/BLE: 2400 MHz … 2483,5 MHz
Výkon RF výstupu	Bluetooth®: 11,23 dBm Bluetooth® LE: 11,23 dBm
Rozmery Š × V × D (vrátane rukovätí)	754 mm × 515 mm × 429 mm

	Recon CF 47DZW
Testovacie certifikáty	CE E13

Firma Dometic Zhuhai Technology Co. Ltd. týmto vyhlasuje, že rádiové zariadenie typu Recon CF 47DZW vyhovuje smernici 2014/53/EÚ. Úplné znenie EÚ vyhlásenia o zhode je dostupné na nasledujúcej internetovej adrese: documents.dometic.com
Ďalšie informácie o výrobku získate prostredníctvom QR kódu na energetickom štítku alebo na stránke eprel.ec.europa.eu.

27

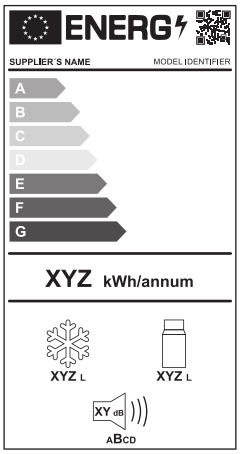

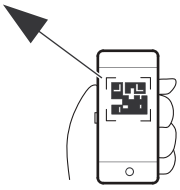

eprel.ec.europa.eu

Čeština

1 Důležité poznámky....258
2 Vysvětlení symbolů....258
3 Související dokumenty....258
4 Bezpečnostní pokyny....258
5 Vysvětlení symbolů na zařízení....260
6 Obsah dodávky....260
7 Určené použití....261
8 Technický popis....261
9 Před prvním použitím....262
10 Použití....263
11 Čištění a péče....272
12 Řešení problémů....273
13 Obchodní záruka....275
14 Likvidace....276
15 Technické údaje....276

1 Důležité poznámky

Pečlivě si prosím přečtěte a dodržujte všechny pokyny, směrnice a varování obsažené v tomto návodu k výrobku, abyste měli jistotu, že výrobek budete vždy správně instalovat, používat a udržovat. Tyto pokyny MUSÍ být uschovány v blízkosti výrobku.

Používáním výrobku tímto potvrzujete, že jste si pečlivě přečetli všechny pokyny, směrnice a varování a že rozumíte podmínkám uvedeným v tomto dokumentu a souhlasíte s nimi. Souhlasíte s používáním tohoto výrobku pouze k určenému účelu a použití a v souladu s pokyny, směrnicemi a varováními uvedenými v tomto návodu k výrobku a v souladu se všemi příslušnými zákony a předpisy. Pokud si nepřečtete a nebudete dodržovat zde uvedené pokyny a varování, může to vést ke zranění vás i ostatních, poškození vašeho výrobku nebo poškození jiného majetku v okolí. Tento návod k výrobku, včetně pokynů, směrnic a varování a související dokumentace může být předmětem změn a aktualizací. Aktuální informace o výrobku naleznete na adrese documents.dometic.com.

2 Vysvětlení symbolů

Signální slovo označuje bezpečnostní zprávy a zprávy o škodách na majetku a také označuje stupeň nebo úroveň závažnosti nebezpečí.

NEBEZPEČÍ!
- Označuje nebezpečnou situaci, která, pokud se jí nezabrání, bude mít za následek smrt nebo vážné zranění.

VÝSTRAHA!
- Označuje nebezpečnou situaci, která, pokud se jí nezabrání, může mít za následek smrt nebo vážné zranění.

UPOZORNĚNÍ!
- Označuje nebezpečnou situaci, která, pokud se jí nezabrání, může mít za následek lehké nebo středně těžké zranění.

POZOR!
- Označuje nebezpečnou situaci, která, pokud se jí nezabrání, může mít za následek hmotné škody.

POZNÁMKA Doplňující informace týkající se obsluhy výrobku.

3 Související dokumenty

Návod k obsluze baterie Recon najdete online na adrese qr.dometic.com/bgWno6.

4 Bezpečnostní pokyny

NEBEZPEČÍ! Nebezpečí usmrcení elektrickým proudem
- Pokud se zařízení napájí z elektrické sítě, ujistěte se, že je napájecí zdroj vybaven proudovým chráničem (RCD), jističem zbytkového proudu (RCCB) nebo přerušovačem zemního spojení (GFCI). Instalace, zejména ty v potenciálně vlhkých prostorách, musí být provedeny v souladu se všemi platnými instalačními předpisy.
- Nikdy se nedotýkejte vodičů bez izolace holýma rukama. To platí především pro provoz přístroje v síti na střídavý proud.
- Před uvedením zařízení do provozu zkontrolujte, zda jsou přívodní kabel a zástrčka suché.

VÝSTRAHA! Nebezpečí výbuchu

- Neskladujte v chladicím přístroji výbušné látky, jako např. spreje s hořlavým hnacím plynem.

VÝSTRAHA! Nebezpečí usmrcení elektrickým proudem

- V případě, že je chladicí přístroj viditelně poškozen, nesmíte ho používat.
- Pokud je přívodní kabel chladicího přístroje poškozený, musí být vyměněn za vhodný přívodní kabel nebo jednotku, kterou získáte od výrobce nebo zástupce servisu, aby nevzniklo nebezpečí.
- Opravy tohoto chladicího přístroje smějí provádět pouze kvalifikovaný personál. Nesprávné opravy mohou způsobit značné nebezpečí.
- Přístroj zapojte do zásuvek, které zajišťují správné připojení, zejména pokud je třeba přístroj uzemnit.

VÝSTRAHA! Nebezpečí požáru

- Při umísťování chladicího přístroje se ujistěte, že není zachycen nebo poškozen jeho přívodní kabel.
- Přenosné vícenásobné zásuvky nebo přenosné napájecí zdroje neumisťujte v zadní části přístroje.
- Při poškození chladicího okruhu:
  - Udržujte chladicí přístroj mimo dosah otevřeného ohně a potenciálních zdrojů vznícení.
  - Místnost dobře větrejte.
  - Vypněte chladicí přístroj.
- Pro chladicí přístroje s hořlavým chladivem: Chladicí okruh obsahuje malé množství ekologického, ale hořlavého chladiva. Chladivo nepoškozuje ozonovou vrstvu a nezvyšuje skleníkový efekt. Unikající chladivo se může vznítit.
- Aby se snížilo riziko požáru, údržbu smí provádět pouze oprávněná servisní osoba.
- Ventilační otvory na krytu přístroje nebo v montážních konstrukcích udržujte bez překážek.
- K urychlení procesu rozmrazování nepoužívejte žádné mechanické předměty ani jiné prostředky s výjimkou těch, které k tomu byly doporučeny výrobcem.
- Za žádných okolností neotevírejte ani nepoškoďte chladicí okruh.
- Nepoužívejte uvnitř chladicího přístroje žádné elektrické přístroje, pouze pokud jsou k tomu takové přístroje doporučeny výrobcem.
- Nevystavujte přístroj ani baterii nadměrné teplotě.

VÝSTRAHA! Nebezpečí ohrožení zdraví

- **Pro Evropskou unii, Spojené království a Turecko:** Tento přístroj mohou používat děti od 8 let a osoby se sníženými fyzickými, smyslovými nebo duševními schopnostmi nebo s nedostatečnými zkušenostmi a znalostmi, pokud jsou pod dohledem nebo obdržely pokyny týkající se používání přístroje bezpečným způsobem a porozuměly souvisejícím nebezpečím. **Pro všechny ostatní regiony:** Tento přístroj není určen k používání osobami (včetně dětí) s omezenými fyzickými, senzorickými nebo duševními schopnostmi, nebo osobami s nedostatkem zkušeností a vědomostí, pokud není zajištěn přiměřený dozor nebo návod k použití přístroje osobou, která je odpovědná za bezpečnost těchto osob.
- Děti ve věku od 3 do 8 let mohou chladicí přístroje plnit a vyprazdňovat.
- Děti musejí být pod dohledem tak, aby si se zařízením nehrály.
- Čištění a běžnou údržbu nesmějí provádět děti bez dozoru.

UPOZORNĚNÍ! Nebezpečí usmrcení elektrickým proudem

- Před uvedením chladicího přístroje do provozu zkontrolujte, zda jsou přívodní kabel a zástrčka suché.
- Odpojte chladicí přístroj od elektrického napájení
  - před každým čištěním a údržbou,
  - po každém použití,
- Buďte si vědomi rizika zkratování svorek bateriového spotřebiče nebo baterie kovovými předměty.

UPOZORNĚNÍ! Nebezpečí ohrožení zdraví

- Aby se zabránilo kontaminaci potravin, dodržujte prosím následující pokyny:
  - Zkontrolujte, zda je chladicí kapacita přístroje vhodná pro uchovávání chlazených potravin.
  - Skladujte potraviny pouze v originálním balení nebo ve vhodných nádobách.
  - Otevření chladicího přístroje na delší dobu může způsobit značné zvýšení teploty v přihrádkách přístroje.
  - Pravidelně čistěte povrchy, které se mohou dostat do kontaktu s potravinami a přístupnými odtokovými systémy.
- Bude-li chladicí přístroj ponechán delší dobu prázdný:
  - Vypněte chladicí přístroj.
  - Chladicí přístroj odmrazte.
  - Přístroj vyčistěte a vysušte.
  - Nechejte víko otevřené, aby se zabránilo tvorbě plísně uvnitř chladicího přístroje.

POZOR! Nebezpečí poškození

- Zkontrolujte, zda údaj o napětí na typovém štítku odpovídá údaji pro zdroje napájení.

- Připojte chladicí přístroj pouze následujícím způsobem:
  - Připojte přívodní kabel na stejnosměrný proud k síti stejnosměrného proudu ve vozidle
  - Připojte přívodní kabel na střídavý proud ke zdroji střídavého napájení.
- Nikdy nevytahujte zástrčku ze zásuvky tahem za kabel.
- Je-li chladicí přístroj připojen do stejnosměrné zásuvky, odpojte chladicí přístroj a jiné spotřebiče od baterie vozidla ještě před připojením rychlonabíjecího zařízení.
- Je-li chladicí přístroj připojen do stejnosměrné zásuvky, odpojte chladicí přístroj nebo jej vypněte, když vypínáte motor. V opačném případě může dojít k vybití baterie.
- Chladicí přístroj není vhodný k přepravě leptavých látek nebo látek s obsahem rozpouštědel.
- Izolace chladicího přístroje obsahuje hořlavý cyklopentan a vyžaduje speciální postupy likvidace. Chladicí přístroj odevzdejte na konci jeho životního cyklu do vhodného střediska pro recyklaci.
- Neinstalujte chladicí přístroj v blízkosti otevřeného ohně nebo jiných tepelných zdrojů, jako jsou topení, přímé sluneční záření, plynová kamna a obdobné zdroje.
- **Riziko přehřátí!**Zajistěte, aby kolem chladicího přístroje bylo vždy ze všech stran alespoň 50 mm volného místa k větrání. Větrací prostor udržujte volný bez jakýchkoli předmětů, které by mohly omezit proudění vzduchu a zabránit tak chlazení součástí zařízení. Chladicí přístroj neumísťujte do uzavřených schránek nebo prostor, kde nemůže proudit vzduch.
- Do vnitřní nádoby nelijte žádné kapaliny ani do ní nedávejte led.
- Nikdy neponořujte chladicí přístroj do vody.
- Chladicí přístroj a kabely chraňte před horkem a vlhkem.
- Chladicí přístroj nesmí být vystaven dešti.

POZNÁMKA Riziko vybití baterie
Chladicí přístroj disponuje funkcí ochrany baterie, která může pomoci snížit riziko vybití startovací baterie vozidla. Riziko vybití baterie se liší v závislosti na stavu baterie vozidla, instalaci a použití.

- Pokud motor vozidla zůstane po delší dobu vypnutý, vypněte chladicí přístroj nebo jej napájte z příslušného systému domovní baterie.

5 Vysvětlení symbolů na zařízení

Výstraha! Riziko požáru. Hořlavé materiály.

Pouze USA/Kanada. Výstraha! Riziko požáru. Hořlavé materiály.

Výstraha! Nebezpečí poškození nebo poruchy způsobené vlhkostí.
Nevystavujte dešti.

6 Obsah dodávky

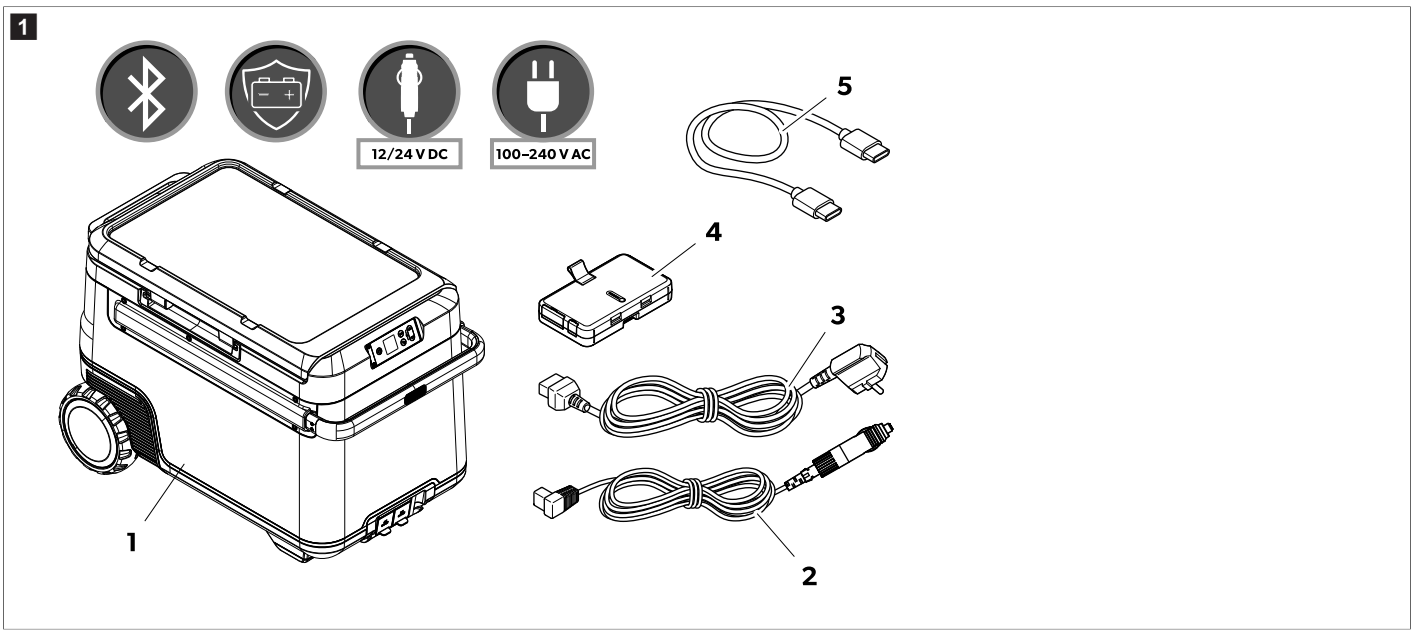

Položka na obr. 1 na stránce 260	Množství	Popis
1	1	Kompresorový chladicí box
2	1	Přívodní kabel pro stejnosměrný proud
3	2	Přívodní kabel pro střídavý proud
4	1	Recon baterie
5	1	Připojovací kabel USB-C do USB-C

7 Určené použití

Chladicí přístroj je vhodný pro chlazení potravin. Chladicí přístroj lze používat i ve vozidlech.

Chladicí přístroj je určen k ovládání z palubního napájecího zdroje stejnosměrného proudu (ve vozidle nebo lodi), domovní baterie nebo baterie Recon stejnosměrného proudu nebo napájecího zdroje střídavého proudu.

Chladicí přístroj je vhodný ke kempování a podobná rekreační využití.

Chladicí přístroj je určen k použití v domácnosti a v podobných provozních podmínkách, jako jsou:

- Kuchyňky pro personál v obchodech, kancelářích a jiných pracovních prostorách,
- farmy,
- Klienti v hotelech, motelech a jiných prostředích rezidenčního typu,
- ubytovací zařízení typu bed and breakfast,
- stravovací a podobná zařízení neobchodního typu.

Tento výrobek je vhodný pouze k určenému účelu a použití v souladu s těmito pokyny.

Tento návod obsahuje informace, které jsou nezbytné k řádné instalaci a/nebo použití výrobku. Nesprávná instalace a/nebo nevhodné použití či údržba povedou k neuspokojivému výkonu a možné závadě.

Výrobce nepřejímá žádnou odpovědnost za jakékoli zranění nebo poškození výrobku vyplývající z následujícího:

- Nesprávné instalace, sestavení nebo připojení včetně nadměrného napětí
- Nesprávná údržba nebo použití jiných náhradních dílů než originálních dílů dodaných výrobcem
- Úpravy výrobku bez výslovného souhlasu výrobce
- Použití k jiným účelům, než jsou popsány v tomto návodu

Společnost Dometic si vyhrazuje právo změnit vzhled a specifikace výrobku.

8 Technický popis

Chladicí přístroj má vyjímatelnou baterii $LiFePO_4$ a může pracovat bez externího zdroje napájení. Jednotka má dvě přihrádky se samostatnou regulací teploty. Uživatelé mohou sledovat a upravovat chladicí přístroj prostřednictvím mobilní aplikace s připojením Bluetooth®.

8.1 Ovládací a indikační prvky

Ovládací panel (obr. 2 na stránce 261)

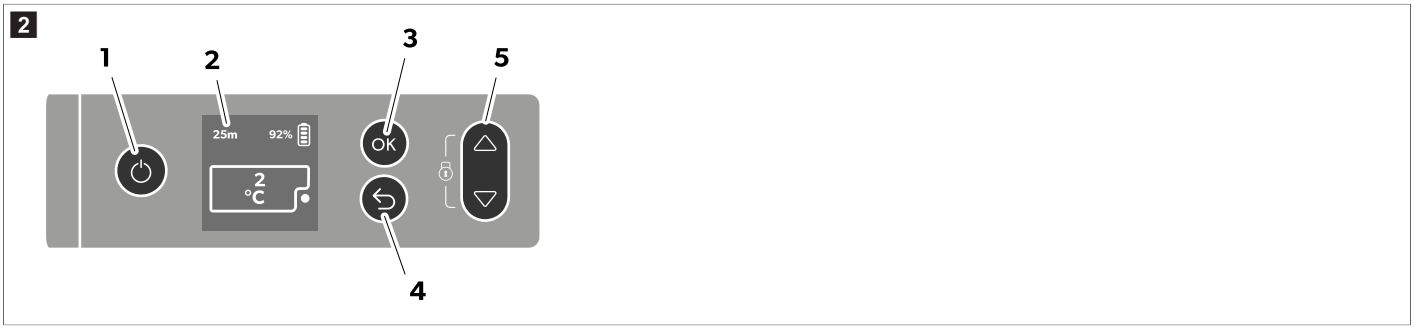

Položka na obr. 2 na stránce 261	Popis	Vysvětlení
1	Tlačítko zap/vyp	Po krátkém stisknutí tlačítka se chladicí přístroj zapne. Po stisknutí tlačítka na tři sekundy se chladicí přístroj vypne.

Položka na obr. 2 na stránce 261	Popis	Vysvětlení
2	Display	: Přípojka na střídavý proud je připojena **Stejnosměrný proud V**: Přípojka na stejnosměrný proud je připojena : Displej je uzamčen, : Displej je odemčen, : Displej je v pohotovostním režimu 92%: Stav nabití baterie Čas zobrazený v hodinách a minutách ukazuje zbývající dobu provozu baterie.
3	Tlačítko **OK**	Stisknutím tlačítka vyberete nabídku nebo uložíte vybranou hodnotu.
4	Tlačítko Zpět	Vrátí se do předchozí nabídky
5	Navigační tlačítka	Stisknutím △ přejdete nahoru nebo zvýšíte vybranou hodnotu. Stisknutím ▽ přejdete dolů nebo snížíte vybranou hodnotu. Stisknutím △ a ▽ současně na 3 s uzamknete nebo odemknete displej.

Přívodní zdířky (obr. 3 na stránce 262)

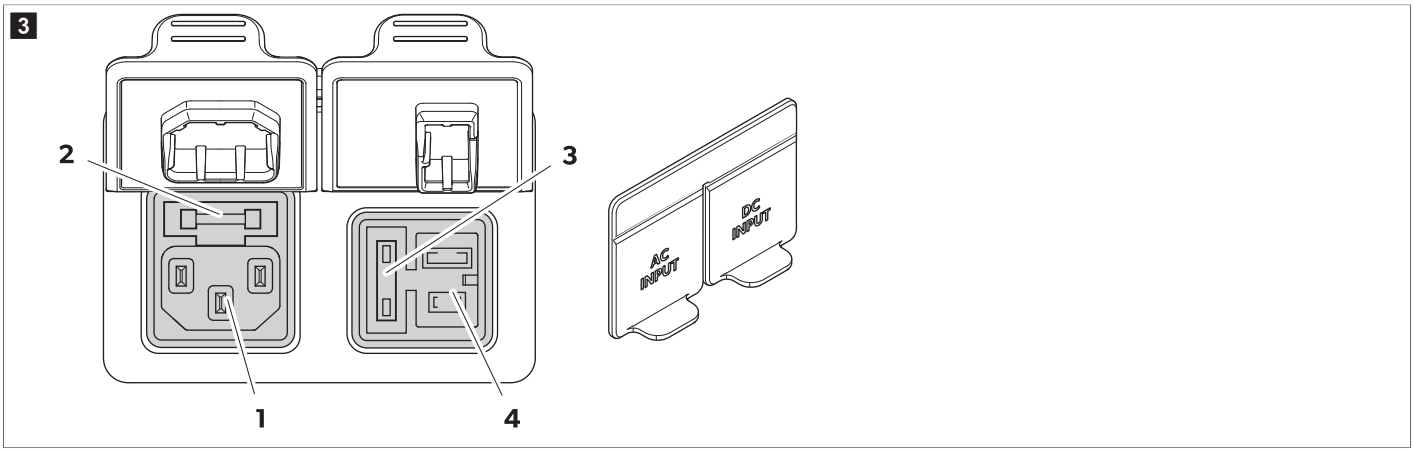

Položka na obr. 3 na stránce 262	Popis
1	Přívodní zdířka střídavého napájecího napětí
2	Držák pojistky střídavého proudu
3	Kryt pojistky stejnosměrného proudu
4	Přívodní zdířka stejnosměrného napájecího napětí

9 Před prvním použitím

POZNÁMKA Před uvedením chladicího přístroje do provozu ho z hygienických důvodů zevnitř i zvenčí očistěte vlhkou utěrkou.

POZNÁMKA Pokud není nainstalována žádná baterie, zkontrolujte, zda je terminál chráněn před vlivy prostředí, jako je voda a prach.

Nabíjení baterie

› **Nabijte baterii, abyste ji probudili z režimu vypnutí.**

Baterii lze nabíjet následujícími způsoby:

- Zásuvka AC/DC v chladicím přístroji
- Rychlé nabíjení USB-C 100 W
- Připojení XT-60 DC přímo k portům baterie

› Připojte baterii k chladicímu přístroji.

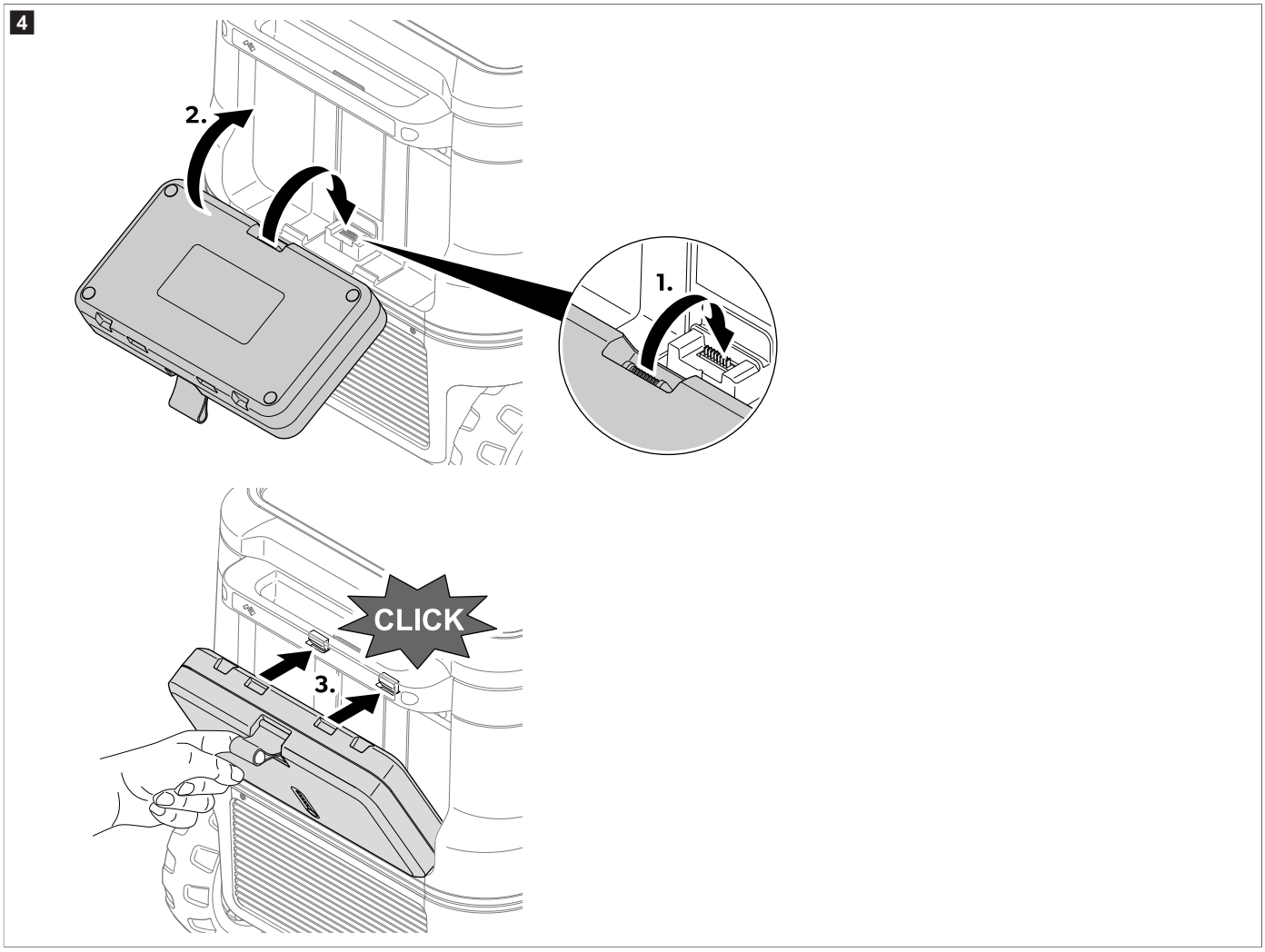

9.1 Předcházení plýtvání potravinami

Abyste zabránili odpadu z potravin, dbejte následujícího:

› Udržujte výkyvy teploty co nejnižší. Chladicí přístroj otevírejte pouze na nezbytně nutnou dobu. Potraviny skladujte takovým způsobem, aby vzduch mohl stále dobře cirkulovat.
› Teplotu nastavte podle množství a typu potravin.
› Potraviny mohou snadno pohlcovat nebo uvolňovat zápach nebo vůni. Potraviny vždy uchovávejte zakryté nebo v uzavřených nádobách/lahvích.

9.2 Úspora energie

› Zvolte dobře větrané místo, které je chráněno před přímým slunečním zářením.
› Chcete-li pro chladicí přístroj nastavit zvýšenou energetickou účinnost a omezenou chladicí kapacitu, použijte režim ECO přístroje.
› Teplé pokrmy nechejte před uložením do chladicího přístroje vychladnout.
› Neotevírejte chladicí přístroj častěji, než je nezbytně nutné.
› Nenechávejte chladicí přístroj otevřený déle, než je nutné.
› Pokud je chladicí přístroj vybaven košem: Pro optimální spotřebu elektrické energie umístěte zásobník podle polohy při dodání.
› Pravidelně ověřujte, že těsnění víka stále řádně sedí.
› Zabraňte vzniku zbytečně nízkých vnitřních teplot.

10 Použití

10.1 Otevření a sejmutí víka

10.1.1 Otevření víka

1. Uchopte rukojeť na pravé nebo levé straně.
2. Zatlačením západky směrem ven odemkněte víko, viz obr. 5 na stránce 264 **1**.

3. Zatažením za víko na opačnou stranu je otevřete obr. 5 na stránce 264, viz **2**.

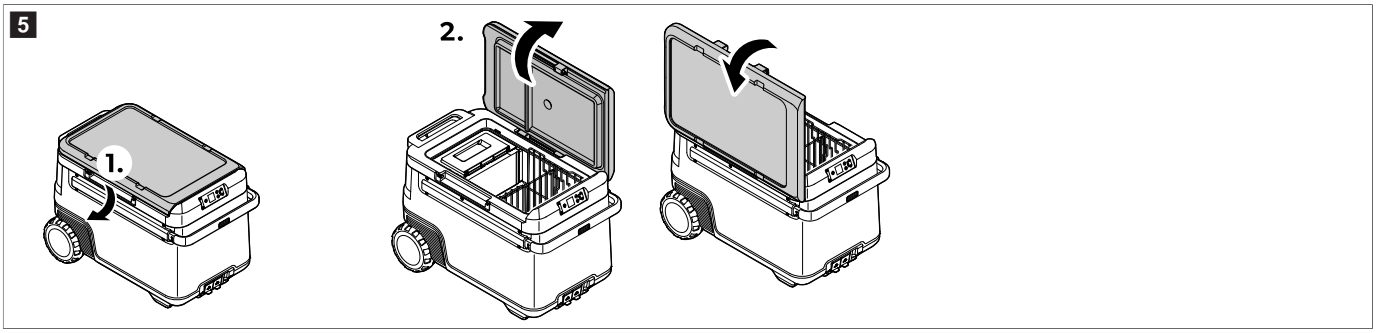

10.1.2 Sejmutí víka

1. Uchopte rukojeti na obou stranách víka.
2. Zatlačením západky směrem ven odemkněte víko, viz obr. 6 na stránce 264 **1**.
3. Zvedněte víko, viz obr. 6 na stránce 264 **2**.

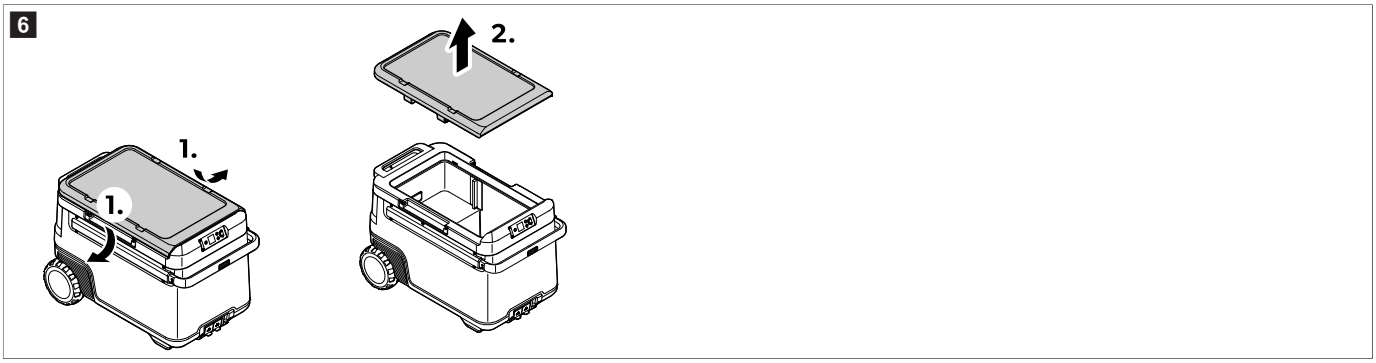

10.2 Připojení chladicího přístroje

Připojení k napájení stejnosměrným proudem

POZOR! Nebezpečí poškození

› K ochraně zařízení obsahuje dodaný kabel stejnosměrného proudu pojistku uvnitř zástrčky. **Neodstraňujte** zástrčku stejnosměrného proudu s pojistkou. Používejte pouze dodaný kabel stejnosměrného proudu.

› Připojte zařízení ke zdroji stejnosměrného napětí podle obrázku.

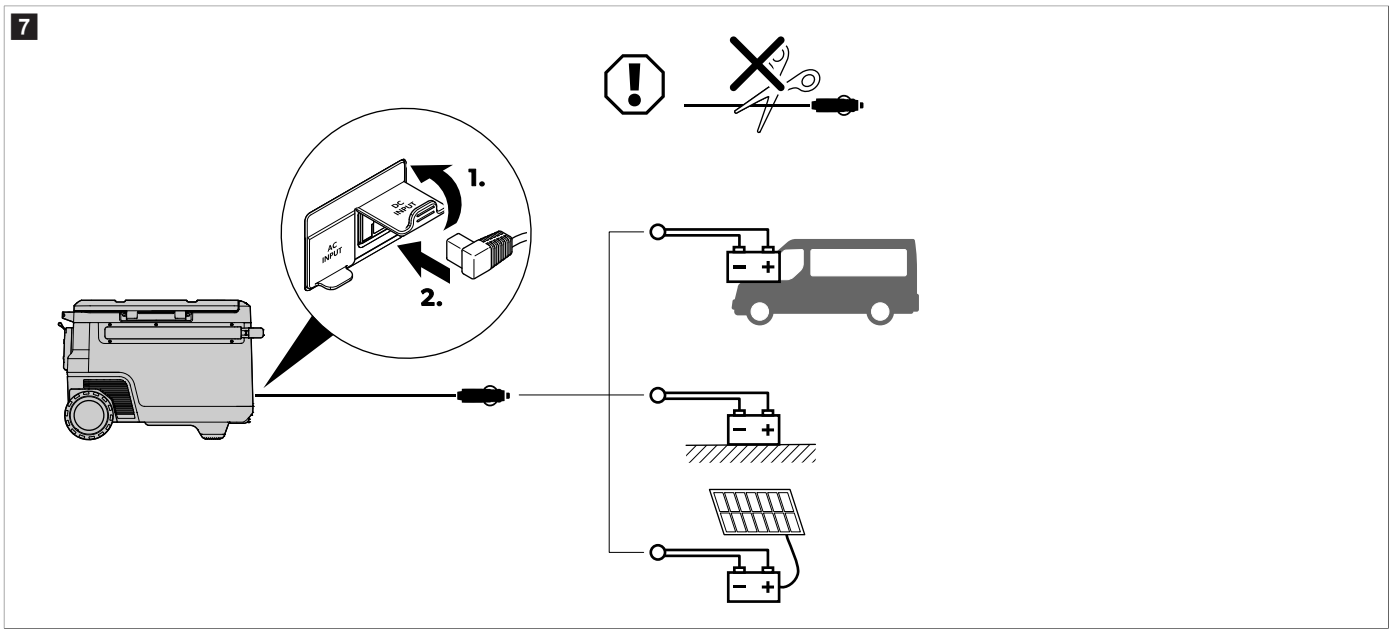

Připojení k napájecí síti střídavého proudu

NEBEZPEČÍ! Nebezpečí usmrcení elektrickým proudem

- Nikdy nemanipulujte se zástrčkami a spínači s mokrýma rukama nebo pokud stojíte v mokru.
- V případě potřeby se poraďte s vyškoleným technikem.

- Připojte zařízení ke zdroji střídavého proudu podle obrázku.

8

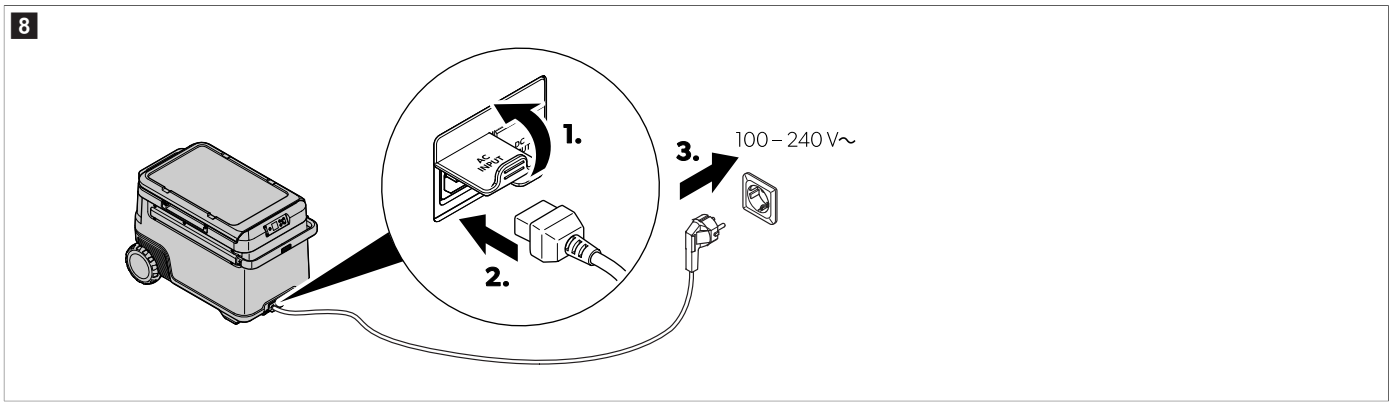

10.3 Použití snímače stavu baterie

Chladicí přístroj je vybaven snímačem stavu baterie, který baterii poskytuje třístupňovou ochranu. Ochrana baterie zabraňuje nadměrnému vybití, když je chladicí přístroj připojen ke startovací baterii vozidla, nebo maximalizuje použití domovní baterie.

Pokud chladicí přístroj používáte ve vozidle s vypnutým zapalováním, dojde k samočinnému vypnutí chladicího přístroje, jakmile napájecí napětí poklesne pod předem definovanou hodnotu. Chladicí přístroj se opět zapne, jakmile je nabitím baterie dosaženo napětí k opětovnému zapnutí.

POZOR! Nebezpečí poškození

- Po vypnutí snímačem baterie nebude baterie již plně nabitá. Zamezte opakovanému spouštění nebo provozu elektrických spotřebičů bez delších fází nabíjení. Zajistěte dobití baterie.

POZNÁMKA Pokud je chladicí přístroj napájen ze startovací baterie, vyberte režim snímače stavu baterie “High”. Pokud je chladicí přístroj připojen k domovní baterii, stačí režim snímače stavu baterie “Low”.

› Nastavte snímač baterie podle obrázku.

9

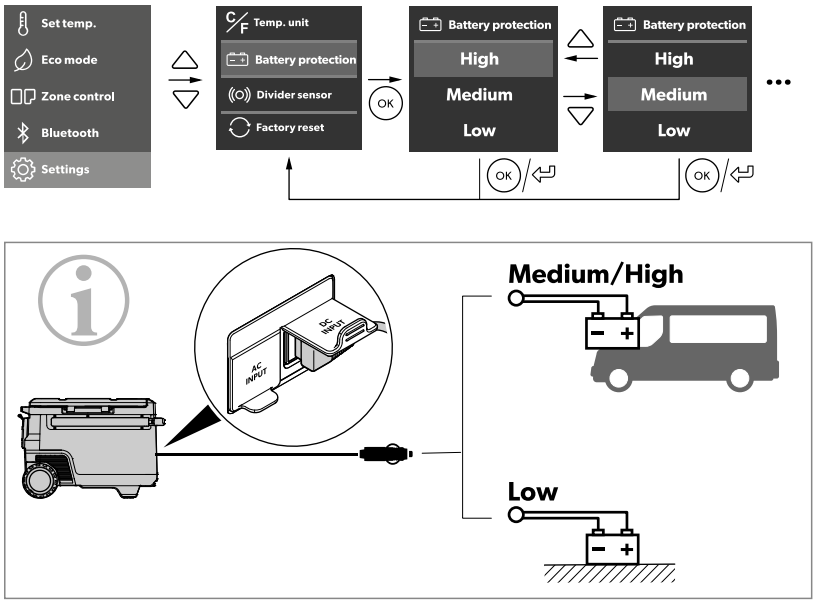

		Low	Medium	High
12 V	OFF	10.1 V	11.2 V	11.8 V
	ON	11.4 V	12.2 V	12.6 V
24 V	OFF	21.5 V	24.1 V	24.6 V
	ON	23.0 V	25.3 V	26.2 V

10.4 Použití displeje

Stavy displeje:

10

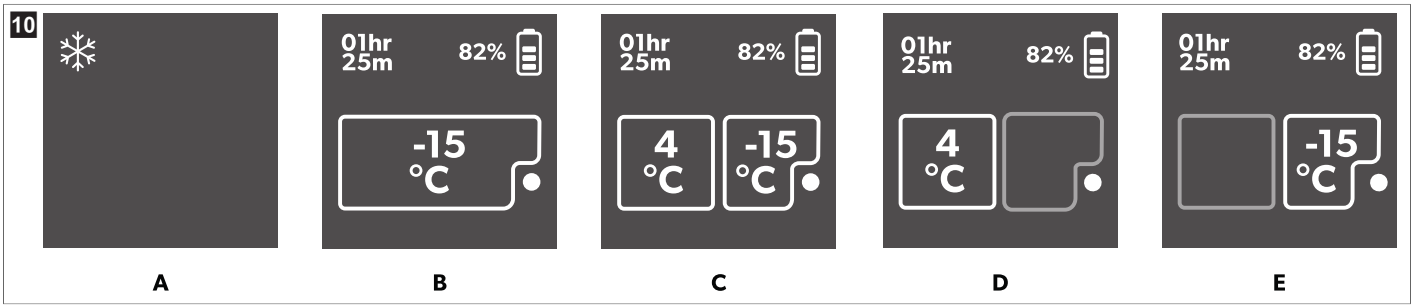

Položka	Popis
A	Standby
B	Jednozónová zařízení
C	Dvouzónová zařízení
D	Pouze velká zóna
E	Pouze malá zóna

Přehled displeje:

11

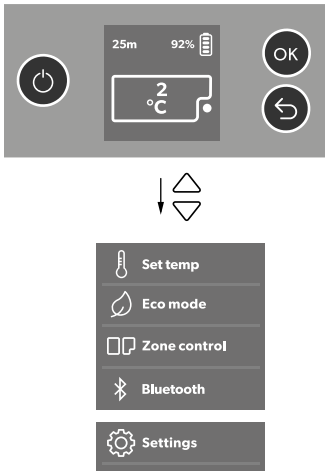

Navigace nabídkami

Zvýrazněná nabídka je vybrána.

› Stisknutím △ přejdete nahoru.
› Stisknutím ▽ přejdete dolů.

Výběr nabídky

› Stisknutím ⓞ vyberete požadovanou nabídku.

Změna nastavení

Je vybrána zvýrazněná hodnota nebo nastavení.

› Stisknutím △ zvýšíte vybranou hodnotu nebo zvolíte předchozí nastavení.
› Stisknutím ▽ snížíte vybranou hodnotu nebo zvolíte další nastavení.

Návrat do předchozí nabídky

› Stisknutím ⮌ se vrátíte do předchozí nabídky bez uložení.

10.5 Uzamčení/odemčení displeje

› Stisknutím △ a ▽ současně na 3 s uzamknete nebo odemknete displej.

12

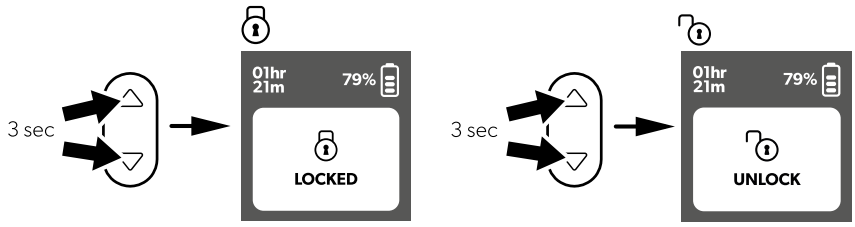

10.6 Nastavení jasu a časového limitu displeje

› Otevřete nabídku **`Settings`**.

> Nastavte podle obrázku jas displeje a časový limit displeje.

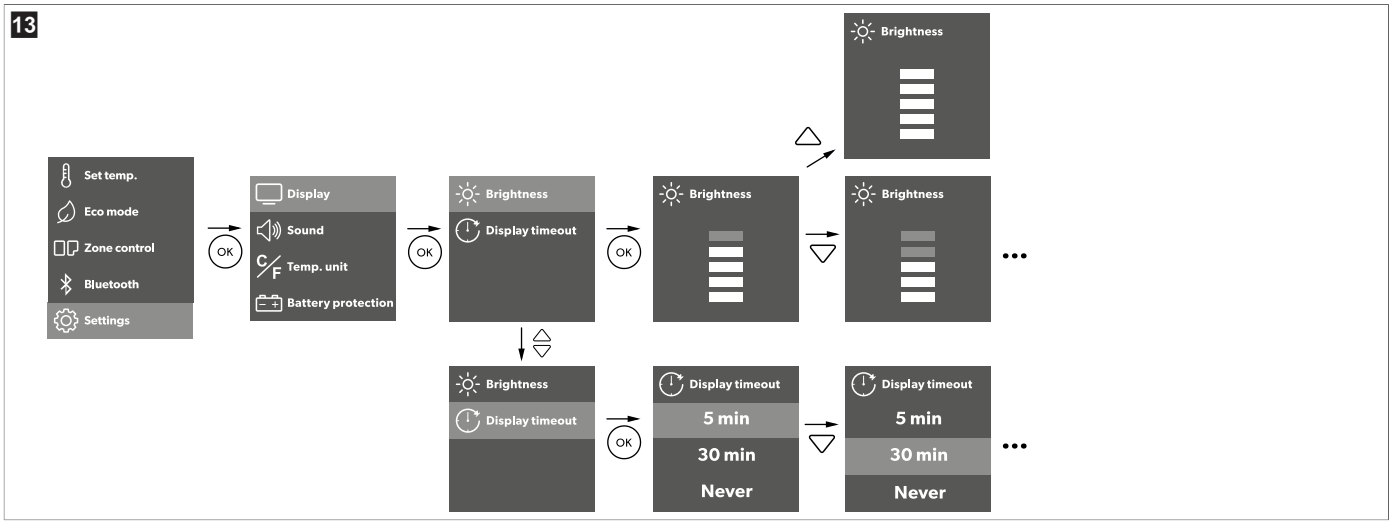

> Stisknutím tlačítka ⓞ uložte požadované nastavení.
> Stisknutím ⮌ se vrátíte do předchozí nabídky bez uložení.

10.7 Nastavení zvuku

> Otevřete nabídku **Settings**.
> Vyberte **Sound**.
> Vyberte možnost **Mute** nebo **Unmute**.

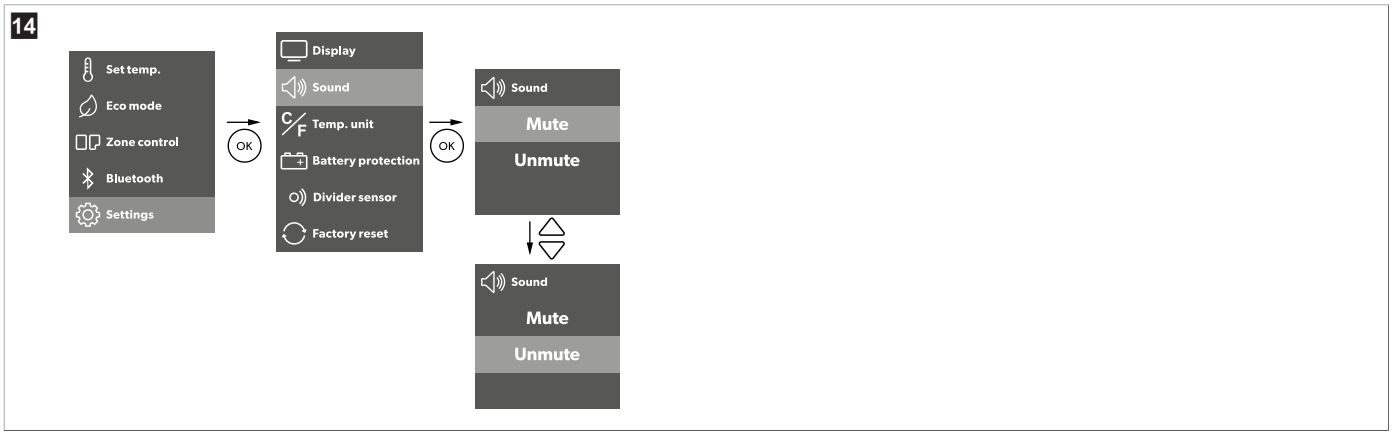

> Stisknutím tlačítka ⓞ uložte požadované nastavení.
> Stisknutím ⮌ se vrátíte do předchozí nabídky bez uložení.

10.8 Nastavení režimu Eco

Je-li aktivována funkce **Eco mode**, jsou pomocné funkce omezeny, aby se prodloužila doba provozu baterie. To má vliv na teplotní rozsah a rychlost vybití baterie portu C1.

> Otevřete nabídku **Settings**.
> Zapněte nebo vypněte **Eco mode**.

> Stisknutím tlačítka ⓞ uložte požadované nastavení.
> Stisknutím ⮌ se vrátíte do předchozí nabídky bez uložení.

10.9 Nastavení teploty

Jednozónová zařízení

› Nastavte teplotu podle obrázku.

› Stisknutím tlačítka OK uložte požadované nastavení.

⌄ Potvrzení, bílé číslo třikrát zabliká.

› Stisknutím ↩ se vrátíte do předchozí nabídky bez uložení.

Dvouzónová zařízení

› Nastavte teplotu podle obrázku.

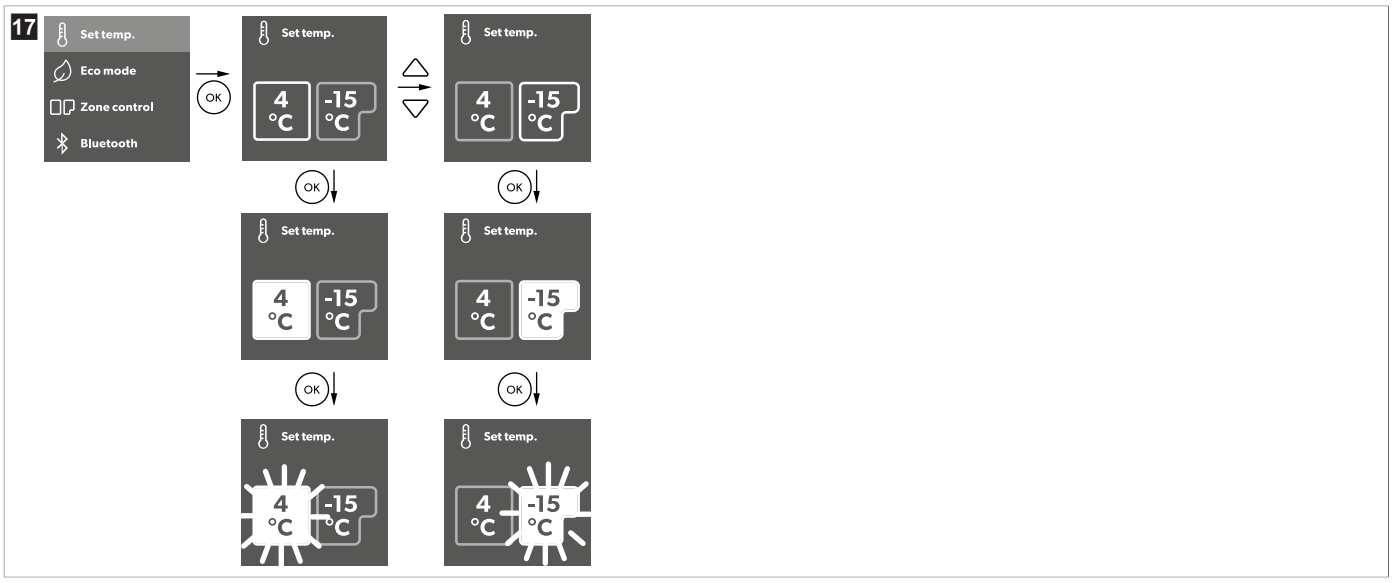

› Stisknutím tlačítka OK uložte požadované nastavení.

⌄ Potvrzení, bílé číslo třikrát zabliká.

› Stisknutím ↩ se vrátíte do předchozí nabídky bez uložení.

Nastavení jednotek teploty

› Nastavte jednotku teploty podle obrázku.

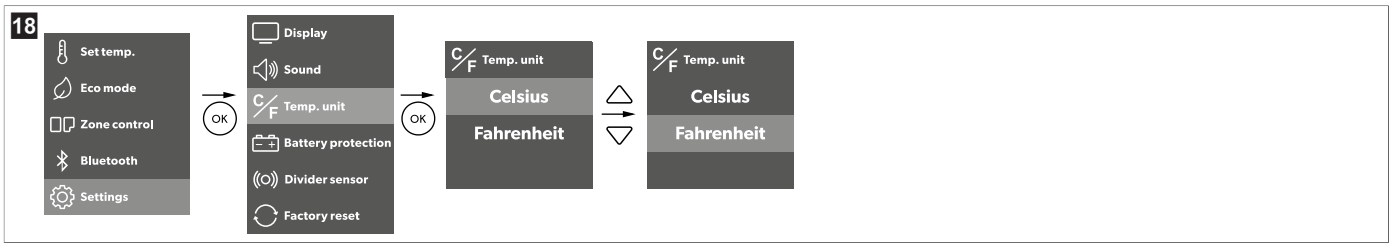

› Stisknutím tlačítka OK uložte požadované nastavení.

› Stisknutím ↩ se vrátíte do předchozí nabídky bez uložení.

10.10 **Nastavení** Bluetooth™

› Nastavte Bluetooth™ podle obrázku.

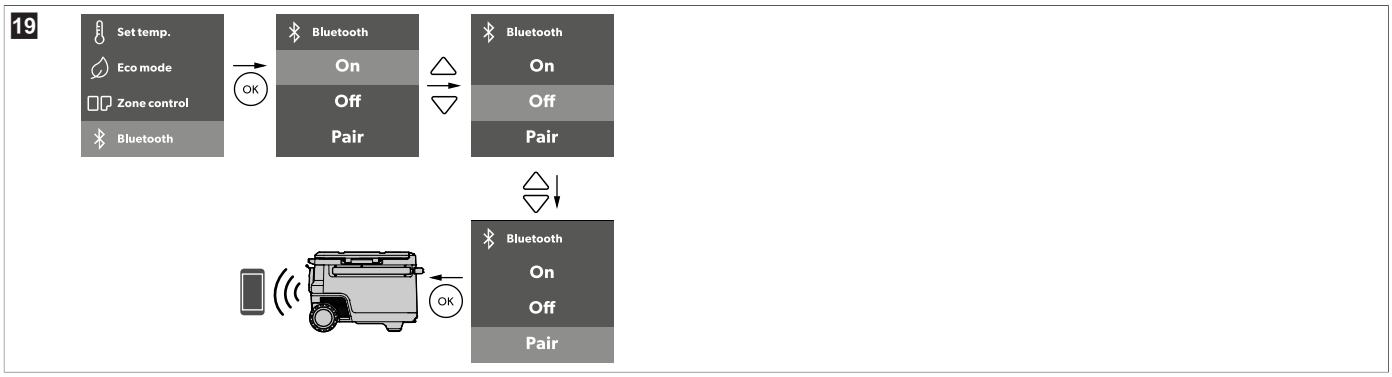

› Stisknutím ⓞ vyberete požadovanou nabídku.

› Stisknutím ⮌ se vrátíte do předchozí nabídky bez uložení.

10.11 **Přidání oddělovače**

› Vložte oddělovač podle obrázku.

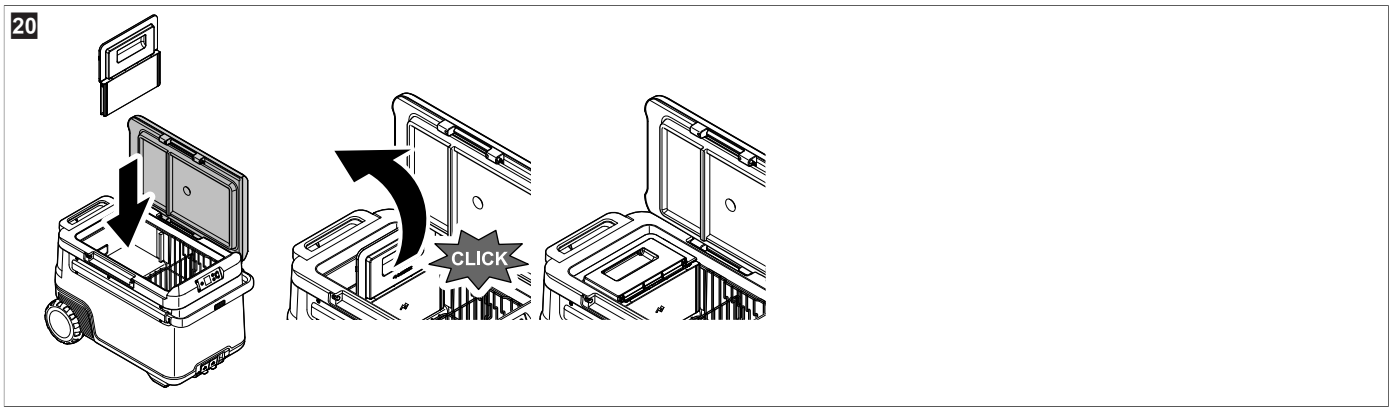

POZNÁMKA Po připojení napájení a vložení oddělovače se automaticky zobrazí uživatelské rozhraní.

› Vyberte požadovaný režim.
Musíte zvolit nějaký režim, jinak systém neprovede přechod z jednozónového na dvouzónový provoz.

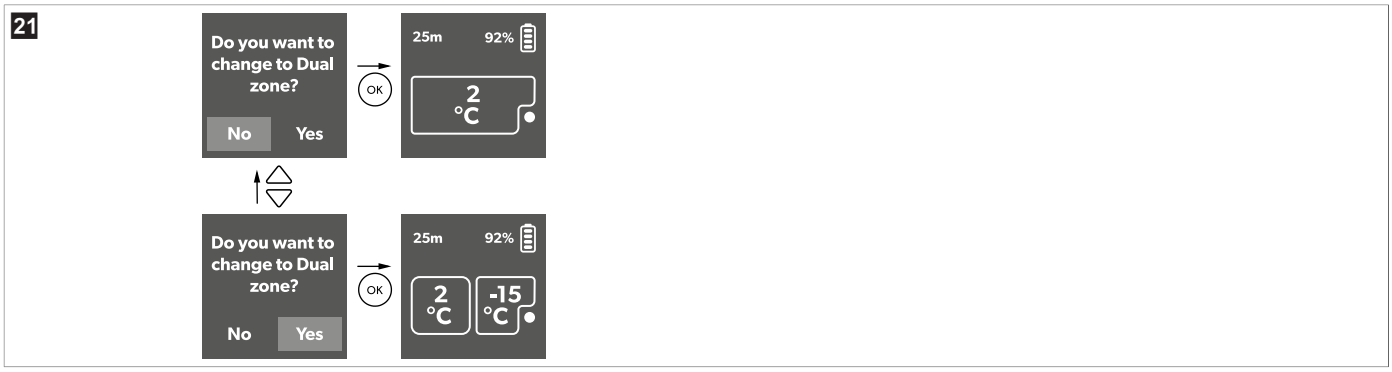

› Nastavte snímač oddělovače podle obrázku.

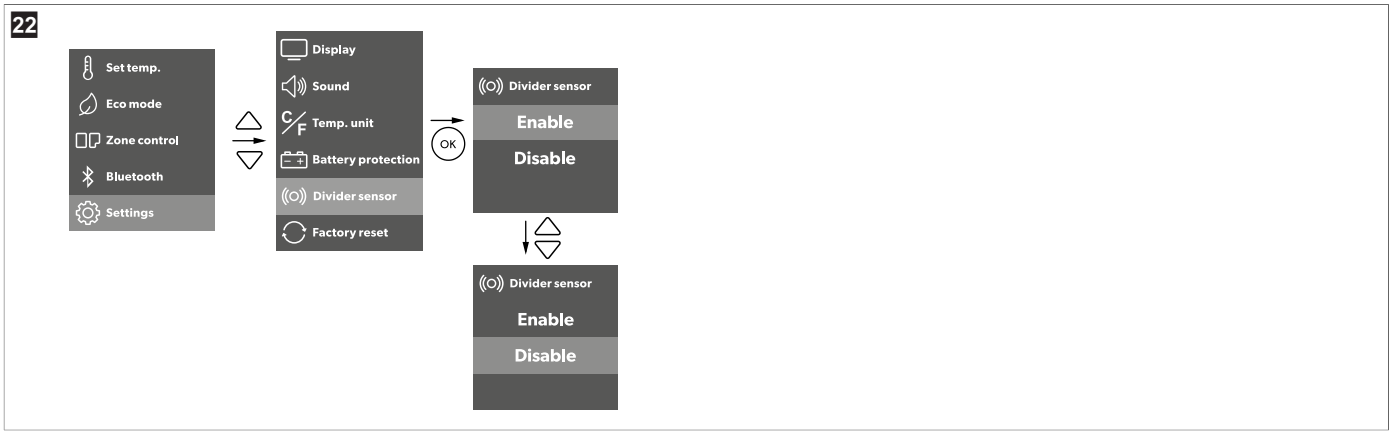

S aktivovaným snímačem chladicí přístroj automaticky pracuje v jednozónovém nebo dvouzónovém režimu. Pokud je snímač vypnutý, uživatel musí ručně vybrat požadovaný režim (viz obr. 23 na stránce 271).

10.12 Vypnutí nebo zapnutí přihrádky

Ovládání zóny je k dispozici pouze v případě, že je nainstalován oddělovač. Není-li oddělovač nainstalován, je ovládání zóny šedé. Každá zóna může být aktivována jednotlivě nebo lze aktivovat obě zóny současně.

› Aktivujte nebo deaktivujte zóny podle obrázku.

10.13 Obnovení továrního nastavení

Resetovací funkce změní všechna pole nabídek displeje a aplikace na původní tovární nastavení.

› Vyresetujte zařízení na tovární nastavení podle obrázku.

10.14 Rozmrazování chladicího přístroje

Vzdušná vlhkost se může srážet uvnitř chladicího přístroje nebo na výparníku. Tím se snižuje chladicí výkon.

POZOR! Nebezpečí poškození

› Nepoužívejte k odstraňování ledu nebo k uvolňování přimrzlých předmětů špičaté nástroje.

Při odmrazování chladicího přístroje postupujte takto:

1. Vyjměte obsah z chladicího přístroje.
2. V případě potřeby dejte obsah do jiného chladicího přístroje, aby nezteplal.
3. Vypněte chladicí přístroj.
4. Nechejte víko otevřené.
5. Otřete odmraženou vodu.

10.15 Výměna pojistky střídavého proudu

NEBEZPEČÍ! Nebezpečí usmrcení elektrickým proudem

› Před výměnou pojistek přístroje odpojte napájení a přívodní kabel.

1. Odpojte přístroj od napájení.

2. Vyjměte přívodní kabel.
3. Šroubovákem uvolněte držák pojistek (obr. 3 na stránce 262, **2**).
4. Vyměňte vadnou skleněnou pojistku za novou stejného typu a jmenovité hodnoty (rychločinná, 4 A, 250 V).
5. Zatlačte držák pojistek opět do krytu.
6. Opět připojte napájení k přístroji.

10.16 Výměna pojistky stejnosměrného proudu

1. Odpojte chladicí přístroj od zdroje napájení.
2. Šroubovákem uvolněte kryt pojistek ((obr. 3 na stránce 262, **3**).
3. Obraťte kryt pojistky a použijte háček k odstranění vadné nožové pojistky.
4. Zatlačte novou pojistku stejného typu a jmenovité hodnoty (15 A).
5. Znovu nasaďte kryt pojistky.
6. Opět připojte zdroj napájení k chladicímu přístroji.

10.17 Výměna pojistky stejnosměrné zástrčky

› Vyměňte vadnou pojistku 15 A za novou 15 A stejného typu a o stejné hodnotě, viz obrázek.

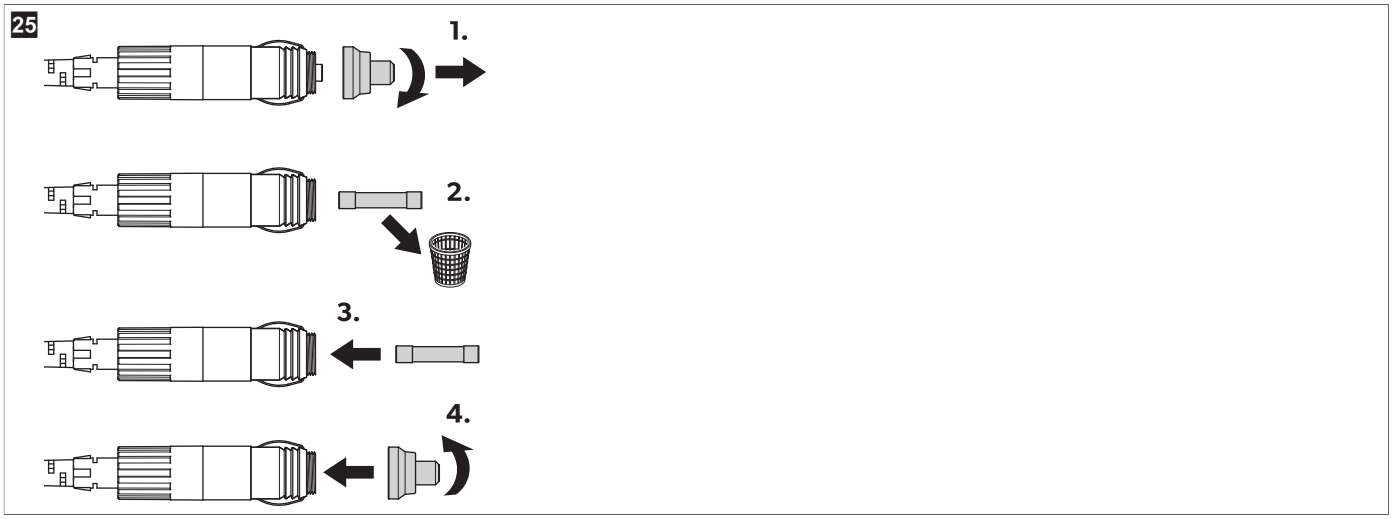

10.18 Výměna desky plošných spojů světla

POZOR! Nebezpečí poškození

› Světelný zdroj může vyměnit pouze výrobce, zástupce servisu nebo podobně kvalifikovaná osoba, aby se zamezilo nebezpečí.

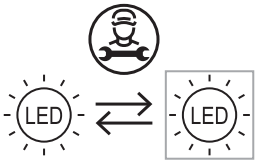

11 Čištění a péče

UPOZORNĚNÍ! Nebezpečí usmrcení elektrickým proudem

› Ujistěte se, že před každým čištěním nebo údržbou odpojíte chladicí přístroj od zdroje napájení.

POZOR! Nebezpečí poškození

› Nikdy nečistěte chladicí přístroj pod tekoucí vodou ani v myčce nádobí.
› Při čištění nepoužívejte brusné čisticí prostředky ani tvrdé předměty.
› Nečistěte elektrické konektory (konektory zásuvek nebo baterií) vlhkým hadříkem.

› Pokud je to nutné, očistěte přístroj zevnitř a zvenčí vlhkým hadrem.

26

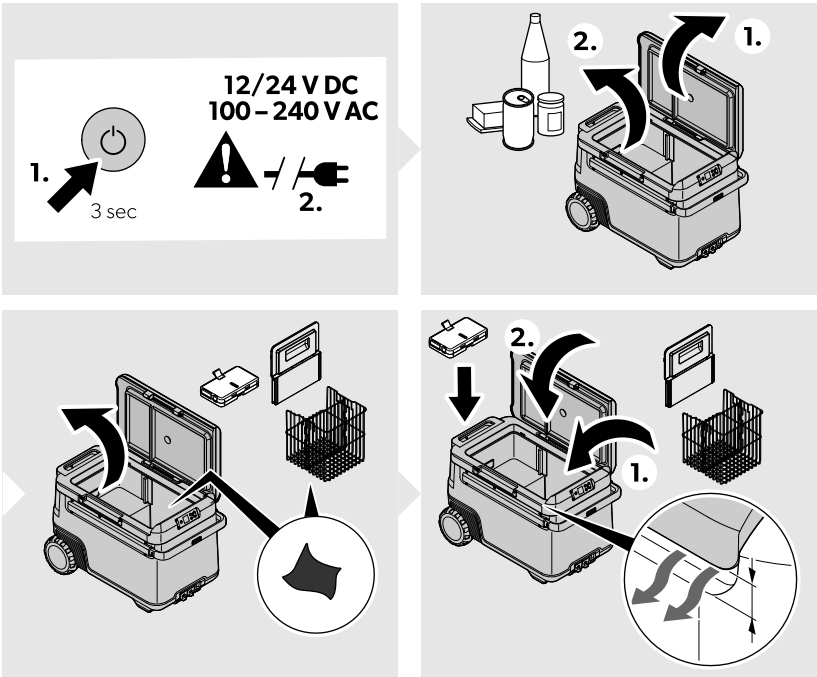

› Zajistěte, aby vstupní ani výstupní ventilační otvory chladicího přístroje nebyly zaprášené a znečištěné. Zajistíte tak odvod tepla a předejdete poškození přístroje.
› Pokud je nepoužíváte, vyjměte z chladicího přístroje baterii.
› Uložte baterii podle popisu v kapitole “Uložení” návodu k obsluze baterie Recon (Související dokumenty na stránce 258).

12 Řešení problémů

Porucha	Možná příčina	Návrh řešení
Přístroj nefunguje (režim stejnosměrného proudu, zapnuté zapalování).	V zásuvce stejnosměrného proudu nebylo zjištěno žádné napětí.	› U většiny vozidel musí být před přivedením napájení do zásuvky stejnosměrného proudu zapnuto zapalování.
	Zásuvka stejnosměrného napětí je znečištěná. Následkem je špatný elektrický kontakt.	› Pokud se zástrčka přístroje v zásuvce stejnosměrného proudu velmi zahřívá, očistěte zásuvku nebo zkontrolujte, zda je zástrčka správně instalována.
	Pojistka zástrčky stejnosměrného proudu je přepálená.	› Vyměňte pojistku zástrčky stejnosměrného proudu, viz Výměna pojistky stejnosměrné zástrčky na stránce 272.
	Spálená pojistka stejnosměrného proudu přístroje.	› Vyměňte pojistku přístroje pracujícího na stejnosměrný proud, viz Výměna pojistky stejnosměrného proudu na stránce 272.
	Pojistka vozidla je přepálená.	› Vyměňte pojistku stejnosměrné zásuvky vozidla. Viz návod k obsluze vašeho vozidla.
Přístroj nefunguje (režim stejnosměrného proudu).	V zásuvce střídavého proudu nebylo zjištěno žádné napětí.	› Zkuste použít jinou zásuvku.
	Spálená pojistka střídavého proudu přístroje.	› Vyměňte pojistku přístroje pracujícího na střídavý proud, viz Výměna pojistky střídavého proudu na stránce 271
	Integrovaný adaptér střídavého proudu je vadný.	› Opravu smí provést pouze certifikovaná provozovna zákaznického servisu.

Porucha	Možná příčina	Návrh řešení
Displej nereaguje na stisknutí kláves.	Displej je uzamčen.	> Odemkněte displej, viz Uzamčení/odemčení displeje na stránce 267.
Aplikace nemůže ovládat přístroj.	Bluetooth nepřipojeno.	> Otevřete nastavení připojení Bluetooth. > Vyhledejte stávající připojení Bluetooth, které začíná "MC". > Toto připojení odstraňte. > Znovu proveďte párování s chladicím boxem.
Na displeji se zobrazí výstražné hlášení nebo varovný kód.	—	> Viz Výstražná hlášení na stránce 274, Chybové kódy na stránce 275.
Pokud je "snímač oddělovače" nastaven na hodnotu "Povolit": 1. Chladicí přístroj nemůže automaticky vstoupit do duální zóny, když uživatel vloží oddělovač. 2. Chladicí přístroj nemůže automaticky vstoupit do jediné zóny, když uživatel odstraní oddělovač.	Porucha snímače oddělovače	> Nastavení snímače oddělovače – zvolte "Zakázat" pro přepnutí na ruční ovládání. V tomto případě vyberte různé zóny pomocí "ovládání zón". Aby se obnovila plná funkčnost a zajistili jste optimální uživatelský zážitek, je třeba, aby snímač oddělovače zkontrolovalo a opravilo autorizované opravárenské středisko.
	Porucha displeje nebo řídicí jednotky	> Je vyžadována prohlídka autorizovaným opravárenským střediskem.
Netěsná baterie		> Přestaňte produkt okamžitě používat. > Nedotýkejte se unikající kapaliny. > Pokud je to možné, opatrně baterii vyjměte. **UPOZORNĚNÍ! Nebezpečí zranění** > Používejte rukavice. Používejte rukavice. > Umístěte ji do bezpečné, nehořlavé nádoby. > Baterii zlikvidujte na autorizovaném sběrném místě k recyklaci či k likvidaci nebezpečného odpadu. > Nevyhazujte baterii do domácího odpadu. > Baterii nepoužívejte opakovaně ani neopravujte.

12.1 Výstražná hlášení

Výstražné hlášení	Popis	Možná příčina	Návrh řešení
Otevřené víko	Víko je otevřeno déle než 3 min	Víko není zcela zajištěno	Zkontrolujte, že je víko zcela zajištěno.
		Interní porucha	Je vyžadována prohlídka autorizovaným opravárenským střediskem.
Nízké stejnosměrné napětí	Zařízení přestalo pracovat na stejnosměrném proudu kvůli nízkému napětí vnějšího napájecího zdroje	Nedostatečné napájecí napětí	Zkontrolujte pokles napětí z baterie do zásuvky a podle potřeby zvyšte průřez vedení.
		Napětí baterie je příliš nízké	Zkontrolujte baterii a případně ji nabijte.
		Ochrana baterie je nastavena příliš vysoko	Vyberte nižší nastavení ochrany baterie.

Výstražné hlášení	Popis	Možná příčina	Návrh řešení
Vysoké stejnosměrné napětí	Přístroj přestal pracovat na stejnosměrném proudu kvůli abnormálně vysokému napětí > 31,5 V vnějšího napájecího zdroje	Chybná specifikace stejnosměrného napájecího napětí	Ujistěte se, že specifikace napětí stejnosměrného proudu odpovídá typovému štítku výrobku.
		Chybné napájecí napětí	Zkontrolujte stejnosměrné napájecí napětí a opravte nebo vyměňte jej, pokud je vadné.
		Interní porucha	Je vyžadována prohlídka autorizovaným opravárenským střediskem.
Přehřátí řídicí jednotky	Přehřátí řídicí jednotky	Vysoká okolní teplota, interní porucha – odvzdušňovací ventil blokován nebo nedostatečný volný prostor	• Vypněte přístroj alespoň na 30 min nebo se přesuňte na chladnější místo. • Restart • Vyčistěte větrací otvory, je vyžadována prohlídka autorizovaným opravárenským střediskem.
Nízká úroveň nabití vnitřní baterie	Úroveň nabití baterie je nízká, ale ještě nedosahuje 0 %	Úroveň nabití baterie je nízká	Nabijte baterii.
Vysoká teplota vnitřní baterie	Přehřátí baterie Recon	Byla aktivována ochrana proti přehřátí baterie.	Přerušte nabíjení nebo vybíjení zařízení, dokud nevychladne.

12.2 Chybové kódy

Chybový kód	Porucha	Možná příčina	Návrh řešení
!ERROR 01	NTC rozpojený obvod SZ & DZ LARGE	Interní porucha	Je vyžadována prohlídka autorizovaným opravárenským střediskem
!ERROR 02	NTC zkrat SZ & DZ LARGE		
!ERROR 11	NTC rozpojený obvod DZ SMALL		
!ERROR 12	NTC zkrat DZ SMALL		
!ERROR 03	Chyba v komunikaci		Vypněte přístroj alespoň na 1 min a poté jej spusťte znovu. Pokud problém přetrvává, je nutná kontrola autorizovaným opravárenským střediskem.
!ERROR 09	Vadný ventil		
!ERROR 32	Vadný ventilátor		Vypněte přístroj alespoň na 5 min a poté jej spusťte znovu. Pokud problém přetrvává, je nutná kontrola autorizovaným opravárenským střediskem.
!ERROR 33	Chyba startu kompresoru		
!ERROR 34	Nízké otáčky kompresoru	• Vysoká okolní teplota • Odvzdušňovací ventil blokován nebo nedostatečný volný prostor • Interní porucha	• Vypněte přístroj alespoň na 30 min nebo se přesuňte na chladnější místo a poté jej spusťte znovu. • Vyčistěte větrací otvory • Je vyžadována prohlídka autorizovaným opravárenským střediskem
!ERROR 20	Porucha baterie	Interní porucha	Přečtěte si návod k obsluze baterie Recon, viz Související dokumenty na stránce 258.

13 Obchodní záruka

Na výrobek je poskytována záruka v souladu s platnými zákony. Pokud je výrobek vadný, kontaktujte pobočku výrobce ve vaší zemi nebo svého prodejce (viz dometic.com/dealer).

K vyřízení opravy nebo záruky nezapomeňte odeslat následující dokumenty:

- kopii účtenky s datem zakoupení,
- uvedení důvodu reklamace nebo popis vady.

Upozorňujeme, že oprava svépomocí nebo neodborná oprava může ohrozit bezpečnost a vést ke ztrátě záruky.

14 Likvidace

VÝSTRAHA! Nebezpečí uvíznutí dětí

> Před likvidací starého výrobku:
  - Odmontujte víko.
  - Nechejte na místě košíky, aby se dovnitř nemohly snadno dostat děti.

Recyklace obalového materiálu: Kdekoli je to možné, třiďte obalový materiál do příslušných kontejnerů. Toto oddělení je nezbytné, protože obal je cenným zdrojem a nesprávná likvidace může mít vliv na lidské zdraví a životní prostředí.

Přeškrtnutá ikona popelnice s kolečky označuje, že výrobek je elektrické nebo elektronické zařízení nebo obsahuje baterie a musí s ním být nakládáno odděleně pro řádné zpracování, využití a recyklaci. **Spotřebitel je ze zákona povinen řádně zlikvidovat veškeré elektrické nebo elektronické zařízení, baterie a dobíjecí baterie odděleně od běžného komunálního odpadu!**

Toto oddělení je nezbytné, protože baterie a elektrické spotřebiče jsou cenné zdroje a mohou obsahovat látky, které jsou škodlivé pro člověka a životní prostředí.

Chcete-li výrobek definitivně zlikvidovat, informace o příslušném postupu v souladu s platnými předpisy pro likvidaci vám sdělí místní recyklační středisko nebo specializovaný obchodník.

Výrobek a baterie lze zlikvidovat bezplatně.

Před recyklací tohoto produktu vyjměte veškeré baterie a dobíjecí baterie.

Baterie obsahující více než 0,002 % kadmia nebo více než 0,004 % olova jsou označeny chemickým symbolem daného kovu: Cd či Pb.

15 Technické údaje

POZNÁMKA Teplotní rozsah malé zóny se mění na základě teploty zvolené ve velké zóně. Například, když je velká přihrádka nastavena na – 15 °C, malá přihrádka musí zůstat na hodnotě 3 °C nebo nižší.

POZNÁMKA Minimální teplota, která se zobrazuje v části “Chladicí výkon”, nemusí být dosažitelná v případě, že okolní teplota přesahuje 32 °C.

	Recon CF 47DZW
Napájecí napětí	12 V⎓ / 24 V⎓ 100 V~ ... 240 V~
Jmenovitý proud	12 V⎓: 10,5 A 24 V⎓: 5,2 A 100 V~: 1,4 A 240 V~: 0,58 A
Chladicí výkon	– 22 °C ... 20 °C
Klimatická třída	N/T
Celkový objem bez oddělovače	47 L
Celkový objem s oddělovačem	45 L
Chladivo	R600a
Množství chladiva	15 g
Frekvenční rozsah	Bluetooth®/BLE: 2400 MHz ... 2483,5 MHz
Výstupní výkon RF	Bluetooth®: 11,23 dBm Bluetooth® LE: 11,23 dBm
Rozměry Š x V x D (včetně rukojetí)	754 mm × 515 mm × 429 mm

	Recon CF 47DZW
Certifikáty testování	CE E13

Společnost Dometic Zhuhai Technology Co. Ltd. tímto prohlašuje, že rádiové zařízení typu Recon CF 47DZW odpovídá požadavkům směrnice 2014/53/EU. Plné znění prohlášení o shodě EU je k dispozici na následující internetové adrese: documents.dometic.com
Další informace o výrobku jsou dostupné prostřednictvím kódu QR na energetickém štítku nebo na adrese eprel.ec.europa.eu.

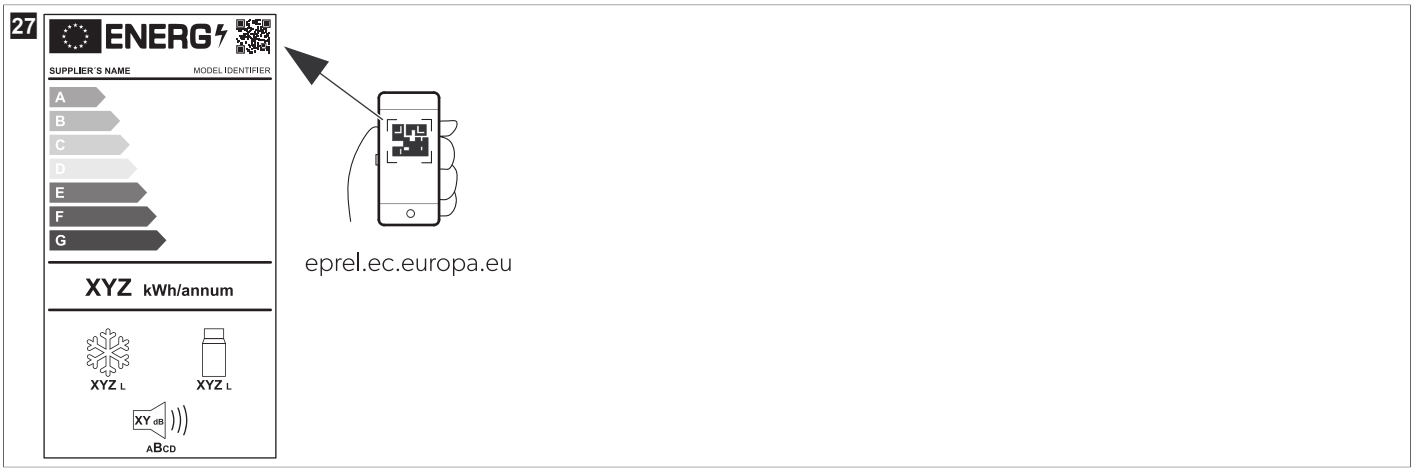

Magyar

1 Fontos információk....278
2 Szimbólumok magyarázata....278
3 Vonatkozó dokumentumok....278
4 Biztonsági útmutatások....278
5 A készüléken látható szimbólumok magyarázata....280
6 A csomag tartalma....281
7 Rendeltetésszerű használat....281
8 Műszaki leírás....281
9 Az első használat előtt....283
10 Üzemeltetés....284
11 Tisztítás és karbantartás....292
12 Hibaelhárítás....293
13 Garancia....296
14 Ártalmatlanítás....296
15 Műszaki adatok....296

1 Fontos információk

A termék mindenkori szakszerű telepítése, használata és karbantartása érdekében kérjük figyelmesen olvassa el az ebben a termék kézikönyvben található utasításokat, irányelveket és figyelmeztetéseket, valamint mindig tartsa be ezeket. Ezt az útmutatót a termék közelében KELL tartani.

A termék használatba vételével Ön kijelenti hogy figyelmesen elolvasta az összes utasítást, irányelvet és figyelmeztetést, valamint megértette és elfogadja az itt leírt szerződési feltételeket. Ön elfogadja, hogy kizárólag a rendeltetésének megfelelő célra és a jelen termék kézikönyvben leírt útmutatásoknak, irányelveknek és figyelmeztetéseknek, valamint a hatályos törvényeknek és szabályozásoknak megfelelően használja ezt a terméket. Az itt leírt utasítások és figyelmeztetések elolvasásának és betartásának elmulasztása saját és mások sérüléséhez, a termék vagy a közelben található más anyagi javak károsodásához vezethet. Ez a termék kézikönyv és a benne található utasítások, irányelvek és figyelmeztetések, valamint a kapcsolódó dokumentációk módosulhatnak és frissülhetnek. Naprakész termékinformációkért látogasson el a következő honlapra: documents.dometic.com.

2 Szimbólumok magyarázata

A figyelmeztető szavak a biztonsági utasítások, valamint a vagyoni károk elkerülésére szolgáló utasítások jelzésére szolgálnak, továbbá a veszély súlyosságát is jelzik.

VESZÉLY!
- Veszélyes helyzetet jelöl, amely súlyos sérülést vagy halált okoz, ha nem kerülik el.

FIGYELMEZTETÉS!
- Veszélyes helyzetet jelöl, amely súlyos sérülést vagy halált okozhat, ha nem kerülik el.

VIGYÁZAT!
- Veszélyes helyzetet jelöl, amely könnyű vagy mérsékelt sérülést okozhat, ha nem kerülik el.

FIGYELEM!
- Olyan helyzetet jelöl, amely vagyoni kárt okozhat, ha nem kerülik el.

MEGJEGYZÉS A termék kezelésére vonatkozó kiegészítő információk.

3 Vonatkozó dokumentumok

A Recon akkumulátor használati utasítását a következő webcímen találja meg: qr.dometic.com/bgWno6.

4 Biztonsági útmutatások

VESZÉLY! Áramütés miatti veszély
- Ha a készüléket a elektromos hálózatról táplálja, akkor biztosítsa, hogy a hálózat rendelkezzen maradékáram védőkapcsolóval (RCD), maradékáram megszakítóval (RCCB) vagy földelési hiba áramkör-megszakítóval (GFCI). A telepítésnek, különösen a potenciálisan nedves területeken, meg kell felelnie az összes vonatkozó telepítési előírásnak.
- Soha ne fogjon meg puszta kézzel csupasz vezetékeket. Ez mindenekelőtt a váltakozó áramú elektromos hálózatról történő üzemeltetés során érvényes.
- A készülék üzembe helyezése előtt győződjön meg arról, hogy a tápkábel és a dugasz száraz.

FIGYELMEZTETÉS! Robbanásveszély

- Tilos a hűtőkészülékben robbanékony anyagokat, például gyúlékony hajtógázt tartalmazó permetpalackokat tárolni.

FIGYELMEZTETÉS! Áramütés miatti veszély

- Ne használja a hűtőkészüléket, ha az láthatóan megsérült.
- Ha a hűtőkés tápkábele megsérül, azt a biztonsági kockázat elkerülése érdekében ki kell cserélni a gyártótól vagy annak szervizétől beszerezhető megfelelő tápkábellel vagy szerelvénnyel.
- Ezen a hűtőkészüléken csak képzett szakember végezhet javításokat. A helytelen javítások jelentős veszélyeket okozhatnak.
- A készüléket olyan aljzatba illessze be, amely biztosítja a megfelelő csatlakozást, különösen akkor, ha a készüléket földelni kell.

FIGYELMEZTETÉS! Tűzveszély

- A hűtőkészülék elhelyezésekor ügyeljen arra, hogy a tápkábel ne csípődjön be és ne károsodjon.
- Ne helyezzen el több hordozható aljzatot, vagy hordozható tápegységet a készülék hátsó részénél.
- A hűtőkör sérülése esetén:
  - Tartsa távol a hűtőkészüléktől a nyílt lángokat és a lehetséges szikraforrásokat.
  - Alaposan szellőztesse a helyiséget.
  - Kapcsolja ki a hűtőkészüléket.
- Éghető hűtőközeggel üzemelő hűtőkészülékeknél: A hűtőkör kis mennyiségű környezetbarát, de gyúlékony hűtőközeget tartalmaz. A hűtőközeg nem károsítja az ózonréteget és nem növeli az üvegházhatást. A kiszivárgó hűtőközeg meggyulladhat.
- A tűzveszély csökkentése érdekében a karbantartást kizárólag felhatalmazott szervizszemély végezheti.
- A készülékházban, vagy a beépítési szerkezetben lévő szellőzőnyílásokat tilos eltorlaszolni.
- A leolvasztási művelet felgyorsítására ne használjon mechanikus eszközöket, vagy más anyagokat, kivéve, ha a gyártó ezt javasolja.
- Ne nyissa fel, vagy ne károsítsa a hűtőkört.
- Ne használjon elektromos készülékeket a hűtőkészülék belsejében, kivéve, ha ezeket a készülékeket a gyártó erre a célra javasolja.
- Ne tegye ki a készüléket vagy az akkumulátort túlzott hőmérsékletnek.

FIGYELMEZTETÉS! Egészségkárosodás veszélye

- **Az Európai Unió, az Egyesült Királyság és Törökország esetében:** A készüléket 8 év feletti gyermekek, valamint korlátozott fizikai, érzékszervi és mentális képességű, illetve megfelelő tapasztalattal és tudással nem rendelkező személyek csak felügyelet mellett, illetve a készülék biztonságos használatát és az abból eredő veszélyeket megértve használhatják. **Minden más régió esetében:** A készüléket korlátozott testi, szellemi, illetve érzékelési képességgel rendelkező (gyermekeket is beleértve), illetve a készülékek használatához szükséges gyakorlat vagy tudás híján lévő személyek nem használják, kivéve, ha használata közben egy felelős személy felügyeli a biztonságukat, illetőleg az ő útmutatása alapján használják a készüléket.
- A 3 és 8 év közötti gyermekek már kivehetnek és berakhatnak élelmiszereket a hűtőkészülékekbe.
- A gyermekeket felügyelni kell annak érdekében, hogy ne játsszanak a készülékkel.
- A tisztítást és a felhasználói karbantartást gyermekek felügyelet nélkül nem végezhetik.

VIGYÁZAT! Áramütés miatti veszély

- A hűtőkészülék üzembe helyezése előtt győződjön meg arról, hogy a tápkábel és a dugasz száraz.
- Válassza le a hűtőkészüléket az áramellátásról
  - Minden tisztítás és ápolás előtt
  - Minden használat után
- Ügyeljen arra, hogy az akkumulátoros készüléket vagy az akkumulátor csatlakozóit ne zárják rövidre fém tárgyak.

VIGYÁZAT! Egészségkárosodás veszélye

- Az élelmiszer szennyeződésének elkerülése érdekében tartsa be a következő útmutatásokat:
  - Ellenőrizze, hogy a hűtőkészülék hűtési teljesítménye megfelel-e a hűtendő élelmiszerek követelményeinek.
  - Élelmiszert csak eredeti csomagolásban vagy megfelelő tárolókban szabad tárolni.
  - Ha hosszabb időszakokra kinyitja a hűtőkészüléket, azzal jelentősen megnövekedhet a hőmérséklet a készülék rekeszeiben.
  - Tisztítsa meg rendszeresen az élelmiszerrel érintkező felületeket és a hozzáférhető lefolyórendszereket.
- Ha hosszú időre üresen hagyja a hűtőkészüléket:
  - Kapcsolja ki a hűtőkészüléket.
  - Olvassza le a hűtőkészüléket.
  - Tisztítsa meg és szárítsa meg a hűtőkészüléket.

- A hűtőkészülék belsejében történő penészképződés elkerülése érdekében hagyja nyitva a fedelet.

FIGYELEM! Károsodás veszélye

> Ellenőrizze, hogy a típuscímkén feltüntetett feszültségadatok egyeznek-e a rendelkezésre álló energiaellátással.
> A hűtőkészüléket kizárólag a következő módon csatlakoztassa:
  - Az egyenáramú csatlakozókábellel a jármű egyenáramú hálózatához
  - Váltakozó áramú csatlakozókábellel egy váltakozó áramú tápforráshoz
> Soha ne húzza ki a csatlakozódugót a kábelnél fogva az aljzatból.
> Ha a hűtőkészülék egyenáramú konnektorhoz van csatlakoztatva, a gyorstöltő készülék csatlakoztatása előtt válassza le a hűtőkészüléket és az egyéb fogyasztókat az akkumulátorról.
> Ha a hűtőkészülék egyenáramú konnektorhoz van csatlakoztatva, a motor leállításakor válassza le a hűtőkészüléket, vagy kapcsolja ki azt. Ellenkező esetben az akkumulátor lemerülhet.
> A hűtőkészülék nem alkalmas maró hatású vagy oldószert tartalmazó anyagok szállítására.
> A hűtőkészülék szigetelése gyúlékony ciklopentánt tartalmaz, amely speciális ártalmatlanítási eljárásokat igényel. Élettartama végén megfelelő hulladékkezelő központban adja le a hűtőkészüléket.
> Ne helyezze a hűtőkészüléket nyílt láng vagy más hőforrás (például fűtőberendezés, erős napsugárzás, gáztűzhely stb.) közelébe.
> **Túlmelegedés kockázata!** Mindig gondoskodjon arról, hogy a hűtőkészülék minden oldalánál legyen legalább 50 mm szellőzőrés. Minden olyan tárgyat tartson távol a szellőzőterülettől, amely eltorlaszolná a hűtő szerkezeti elemekhez menő légáramlatot. Ne használja vagy tárolja a hűtőkészüléket zárt rekeszekben vagy olyan területeken, ahol nincs vagy minimális a légáramlás.
> Ne töltsön folyadékokat vagy jeget a belső tartályba.
> Soha ne merítse vízbe a hűtőkészüléket.
> Védje a hűtőkészüléket és a kábeleket a hőtől és a nedvességtől.
> A hűtőkészüléket ne tegye ki az eső hatásának.

MEGJEGYZÉS Az akkumulátor lemerülésének kockázata

A hűtőkészülék akkumulátorvédelmi funkcióval rendelkezik, amely csökkentheti a jármű indítóakkumulátora lemerülésének kockázatát. Az akkumulátor lemerülésének kockázata a jármű akkumulátorának állapotától, a beszereléstől és a használat jellegétől függően eltérő.

> Ha a jármű motorját hosszabb ideig nem indítják be, kapcsolja ki a hűtőkészüléket, vagy egy megfelelő háziakkumulátor-rendszerről biztosítsa annak tápellátását.

5 A készüléken látható szimbólumok magyarázata

Figyelem! Tűzveszély. Gyúlékony anyagok.

Csak az Egyesült Államokban/Kanadában. Figyelem! Tűzveszély. Gyúlékony anyagok.

Figyelem! Nedvesség okozta károsodás vagy meghibásodás veszélye.
Tartsa távol esőtől.

6 A csomag tartalma

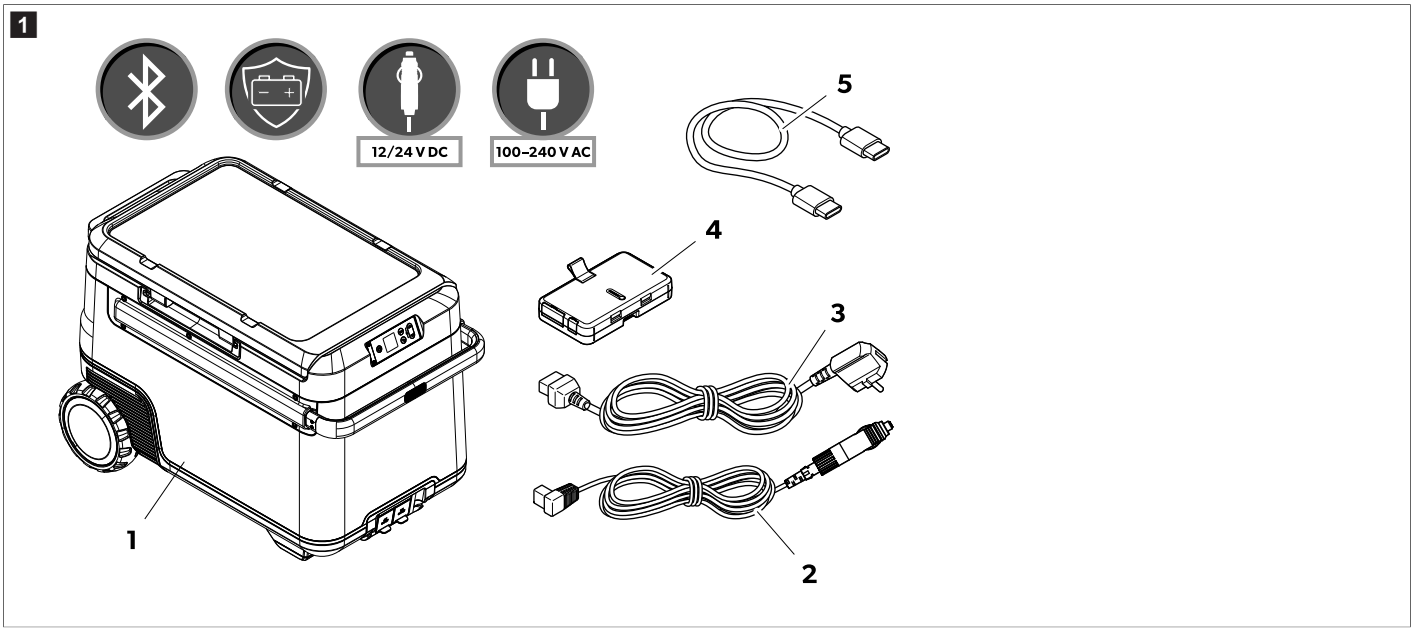

Pozíció itt: . ábra 1 281. oldal	Mennyiség	Leírás
1	1	Kompresszoros hűtőláda
2	1	Egyenáramú csatlakozókábel
3	2	Váltakozó áramú csatlakozókábel
4	1	Recon-os akkumulátor
5	1	USB-C – USB-C csatlakozókábel

7 Rendeltetésszerű használat

A hűtőkészülék élelmiszerek hűtésére alkalmas. A hűtőkészülék járművekben történő üzemeltetésre is alkalmas.

A hűtőkészüléket fedélzeti egyenáramú tápellátásról (jármű vagy hajó), egyenáramú házi akkumulátorról vagy Recon akkumulátorról, illetve váltakozó áramú tápellátásról történő üzemeltetésre tervezték.

A hűtőkészülék kempingezéshez és egyéb, hasonló szabadidős tevékenységekhez használható.

Ez a hűtőkészülék háztartási és hasonló környezetekben, például:

- üzletek, irodák és egyéb munkahelyek személyzeti konyháiban
- vidéki vendégházakban
- hotelekben, motelekben és más lakóépület típusú környezetekben
- vendégfogadó létesítményekben
- catering és hasonló nem kiskereskedelmi felhasználási területeken alkalmazható

Ez a termék az itt leírt utasításoknak megfelelő rendeltetésszerű használatra alkalmas.

Ez a kézikönyv olyan információkat nyújt, amelyek a termék szakszerű telepítéséhez és/vagy üzemeltetéséhez szükségesek. A hibás telepítés és/vagy a szakszerűtlen üzemeltetés vagy karbantartás elégtelen teljesítményhez és potenciálisan meghibásodáshoz vezethet.

A gyártó nem vállal felelősséget a termék olyan károsodásáért, vagy sérülésekért, amelyek a következőkre vezethetők vissza:

- Hibás beszerelés, összeszerelés vagy csatlakoztatás, ideértve a túlfeszültséget is
- Helytelen karbantartás, vagy a gyártó által szállított eredeti tartalék alkatrésztől eltérő tartalék alkatrészek használata
- A termék kifejezett gyártói engedély nélküli módosítása
- Az útmutatóban leírt céloktól eltérő felhasználás

A Dometic fenntartja a termék megjelenésének és specifikációjának módosítására vonatkozó jogát.

8 Műszaki leírás

A hűtőkészülék cserélhető $LiFePO_4$ akkumulátorral rendelkezik, és külső áramforrás nélkül működik. Az egység két rekesszel rendelkezik, amelyek hőmérséklete külön szabályozható. A felhasználók Bluetooth®-kapcsolattal rendelkező mobilalkalmazáson keresztül figyelhetik és állíthatják be a hűtőkészüléket.

8.1 Kezelő- és kijelzőelemek

Kezelőpanel (. ábra 2 282. oldal)

Pozíció itt: . ábra 2 282. oldal	Leírás	Magyarázat
1	Be / ki gomb	A gomb rövid lenyomásakor a hűtőkészülék bekapcsol. A gomb három másodpercig történő nyomva tartásakor a hűtőkészülék kikapcsol.
2	Kijelző	: A váltakozó áramú tápellátás csatlakoztatva van **DC V**: Az egyenáramú tápellátás csatlakoztatva van : A kijelző le van zárva, : A kijelző fel van oldva, ❄: A kijelző készenléti üzemmódban van : Display is unlocked 92%: Akkumulátor töltöttségi állapota Az órában és percben kijelzett idő jelzi az akkumulátor hátralévő üzemidejét.
3	**OK** gomb	Egy menü kiválasztásához, vagy a kiválasztott érték mentéséhez nyomja meg ezt.
4	Vissza gomb	Visszalép az előző menübe
5	Navigációs gombok	A felfelé navigáláshoz, vagy a kiválasztott érték növeléséhez nyomja meg a △ elemet. A lefelé navigáláshoz, vagy a kiválasztott érték csökkentéséhez nyomja meg a ▽ elemet. A kijelző zárolásához, vagy a zárolás feloldásához tartsa lenyomva egyszerre 3 s-ig a △ és a ▽ gombokat.

Csatlakozóaljzatok (. ábra 3 282. oldal)

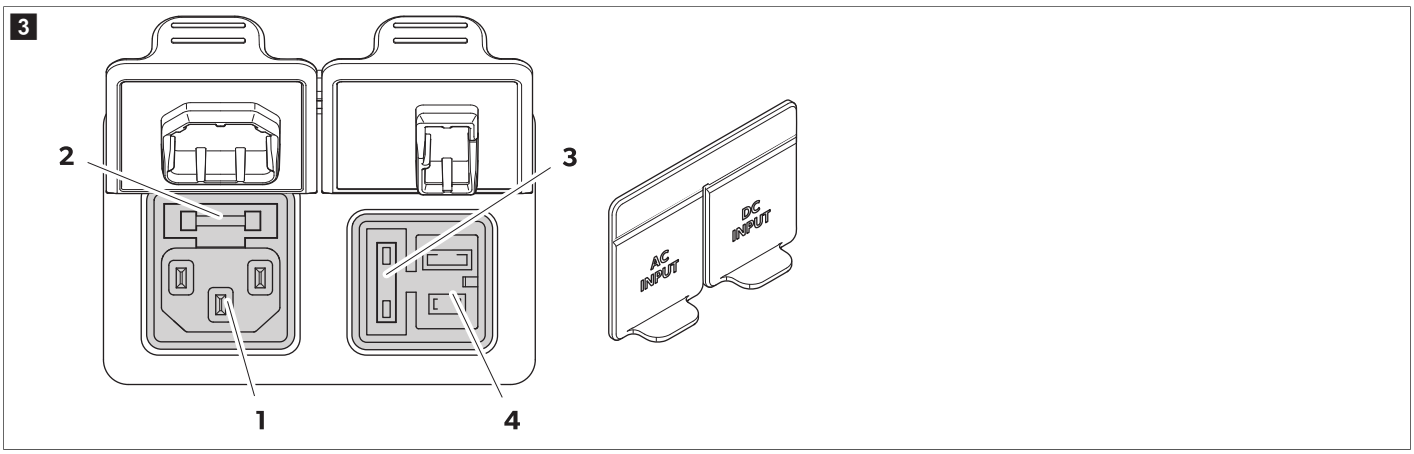

Pozíció itt: . ábra 3 282. oldal	Leírás
1	Csatlakozóaljzat váltakozó áramú tápellátáshoz
2	Váltakozó áramú biztosítéktartó

Pozíció itt: . ábra 3 282. oldal	Leírás
3	Egyenáramú biztosítékfedél
4	Csatlakozóaljzat egyenáramú tápellátáshoz

9 Az első használat előtt

MEGJEGYZÉS A hűtőkészülék üzembe helyezése előtt higiéniai okokból tisztítsa meg nedves kendővel a készülék belső és külső részét.

MEGJEGYZÉS Ha nincs akkumulátor behelyezve, gondoskodjon arról, hogy a csatlakozó védve legyen a környezeti hatásoktól, például víztől és portól.

Akkumulátor töltése

› **Töltse fel az akkumulátort, hogy kilépjen a kikapcsolt állapotból.**

Az akkumulátor az alábbi módokon tölthető:

- AC/DC aljzat a hűtőkészüléken
- USB-C 100 W gyorstöltés
- XT-60 egyanáramú csatlakozás közvetlenül az akkumulátor érintkezőihez

› Csatlakoztassa az akkumulátort a hűtőkészülékhez.

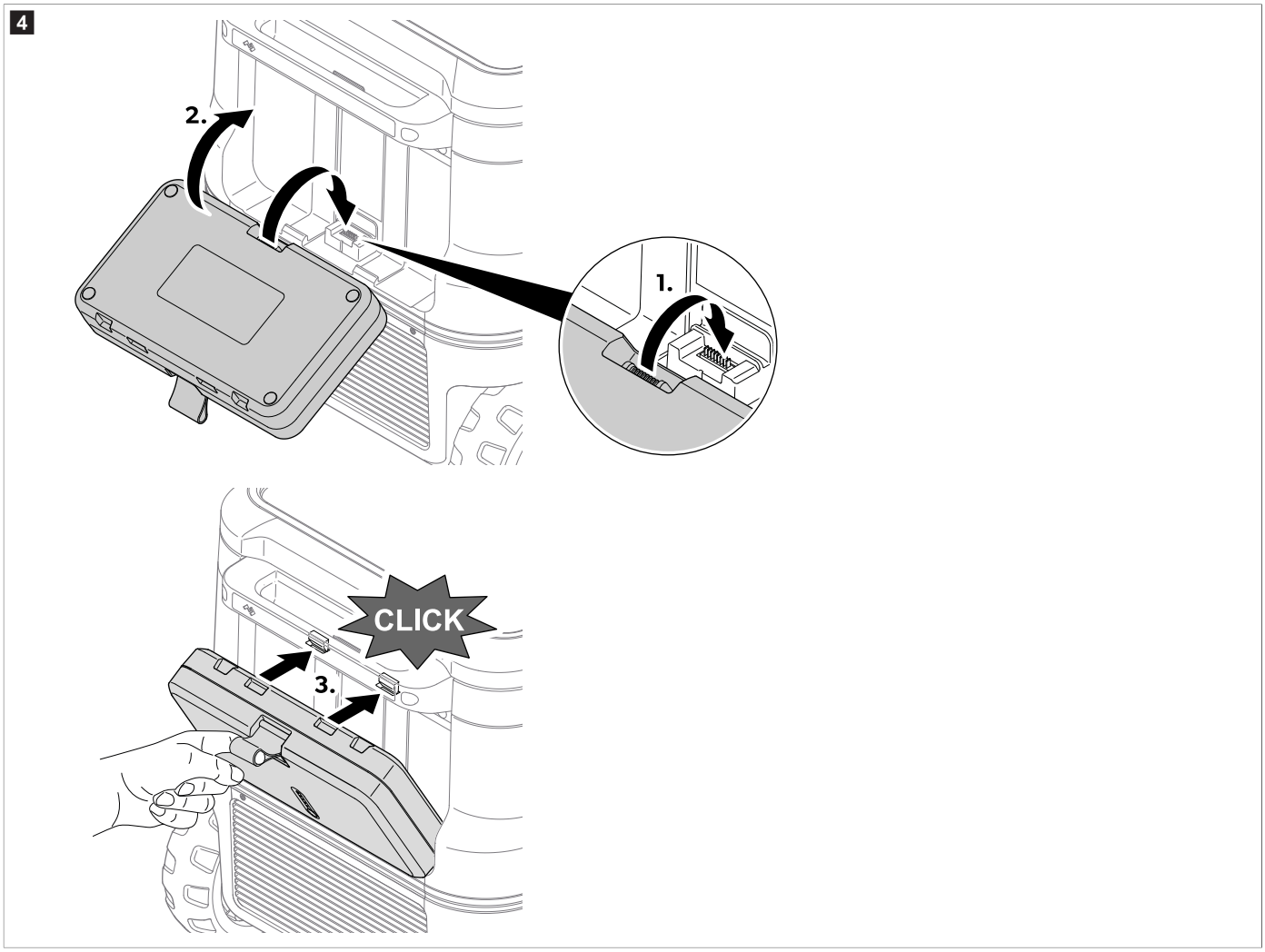

9.1 Élelmiszer-pazarlás elkerülése

Az élelmiszer-pazarlás elkerülése érdekében vegye figyelembe a következőket:

› Tartsa a lehető legalacsonyabb szinten a hőmérséklet ingadozását. A hűtőkészülék ajtaját csak addig tartsa nyitva ameddig ez feltétlenül szükséges. Úgy rendezze el az élelmiszert, hogy a levegő jól tudjon áramolni.

- A hőmérsékletet az élelmiszer mennyiségéhez és típusához állítsa be.
- Az élelmiszerek könnyen felvesznek vagy kibocsátanak szagokat vagy ízeket. Az élelmiszereket mindig lefedve vagy zárt edényekben/palackokban tárolja.

9.2 Energiatakarékosság

- Olyan jól szellőző helyet válasszon ki, amely védve van a közvetlen napsugárzástól.
- Ha a hűtőkészüléket megnövelt energiahatékonyságra és korlátozott hűtőkapacitásra kívánja beállítani, használja a készülék ECO üzemmódját.
- Hagyja lehűlni a meleg ételeket, mielőtt azokat hűtés céljára a hűtőkészülékbe helyezné.
- Ne nyissa ki a szükségesnél gyakrabban a hűtőkészüléket.
- Ne hagyja nyitva a szükségesnél hosszabb ideig a hűtőkészüléket.
- Ha a hűtőkészülék rendelkezik kosárral: Az optimális energiafogyasztás érdekében a kosarat a kiszállítási helyzetbe pozicionálja.
- Rendszeresen ellenőrizze, hogy a fedél megfelelően illeszkedik-e.
- Kerülje a szükségtelenül alacsony hőmérsékletet.

10 Üzemeltetés

10.1 A fedél kinyitása és eltávolítása

10.1.1 A fedél nyitása

1. Fogja meg a fogantyút a jobb vagy a bal oldalon.
2. A reteszt kifelé tolva oldja ki a fedelet, lásd: . ábra 5 284. oldal , **1**.
3. Húzza a fedelet az ellenkező irányba a kinyitáshoz, lásd: . ábra 5 284. oldal , **2**.

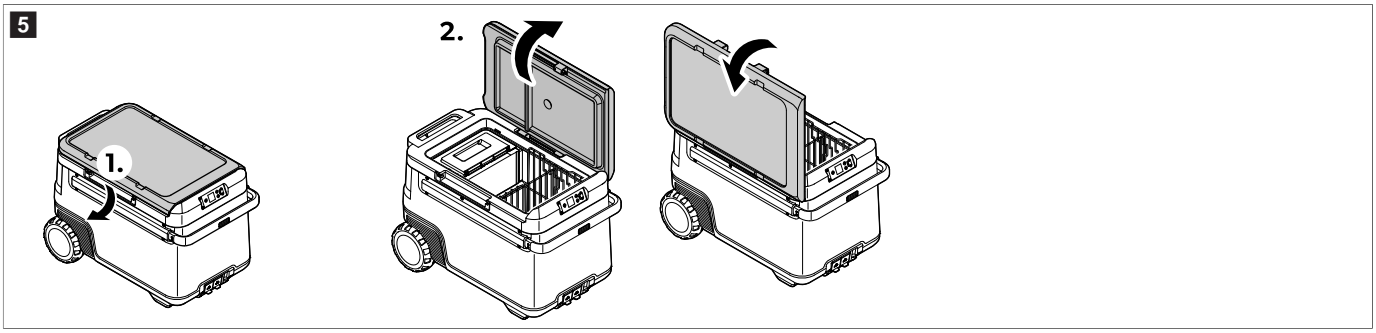

10.1.2 Fedél eltávolítása

1. Fogja meg a fedelet a két oldalon található fogantyúknál.
2. A reteszt kifelé tolva oldja ki a fedelet, lásd: . ábra 6 284. oldal , **1**.
3. Emelje fel a fedelet, lásd: . ábra 6 284. oldal , **2**.

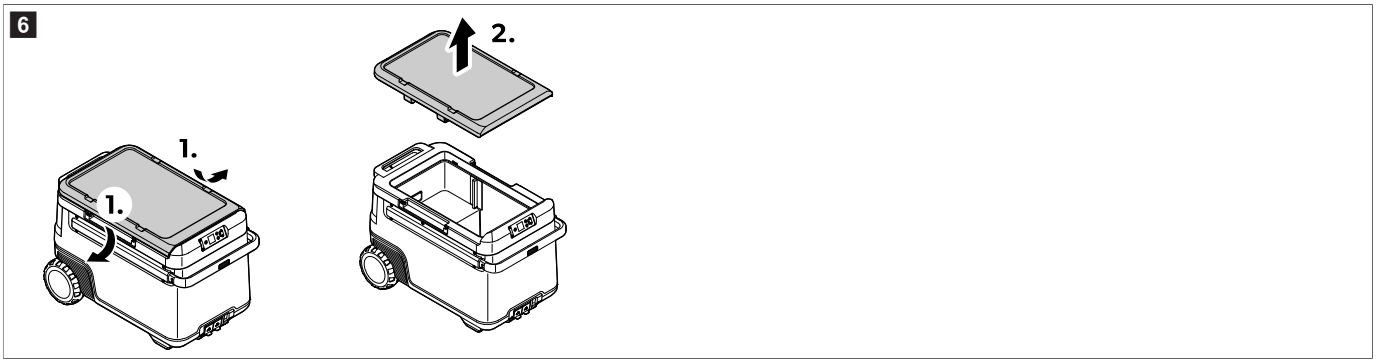

10.2 A hűtőkészülék csatlakoztatása

Csatlakoztatás egyenáramú tápforráshoz

FIGYELEM! Károsodás veszélye

- A készülék védelme érdekében a csomagban található egyenáramú kábel dugaszának belsejében egy biztosíték található. **Ne** távolítsa el a biztosítékkal rendelkező egyenáramú dugaszt. Csak a mellékelt egyenáramú csatlakozókábelt használja.

› Az ábrán látható módon csatlakoztassa a készüléket az egyenáramú tápforráshoz.

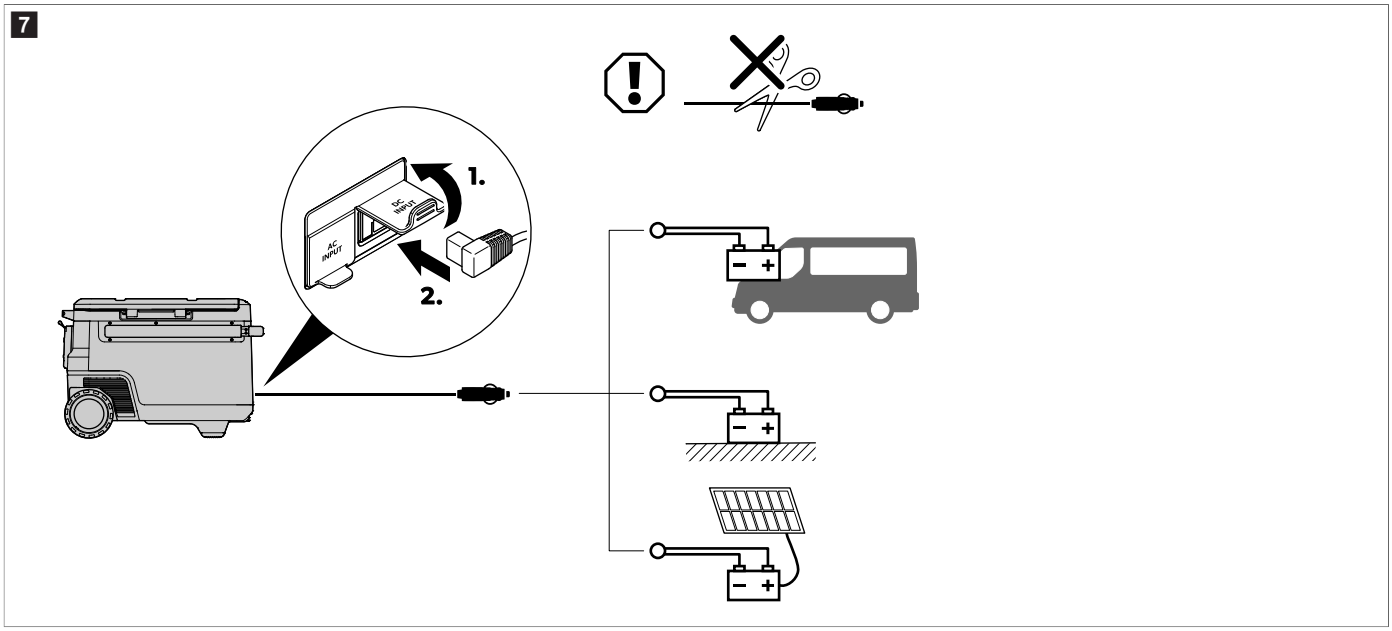

Csatlakoztatás váltakozó áramú hálózathoz

VESZÉLY! Áramütés miatti veszély

› Soha ne dolgozzon dugóscsatlakozókkal és kapcsolókkal, ha nedves a keze vagy nedves helyen áll.
› Szükség esetén kérje szakember tanácsát.

› Csatlakoztassa a készüléket a váltakozó áramú tápellátáshoz az ábra szerint.

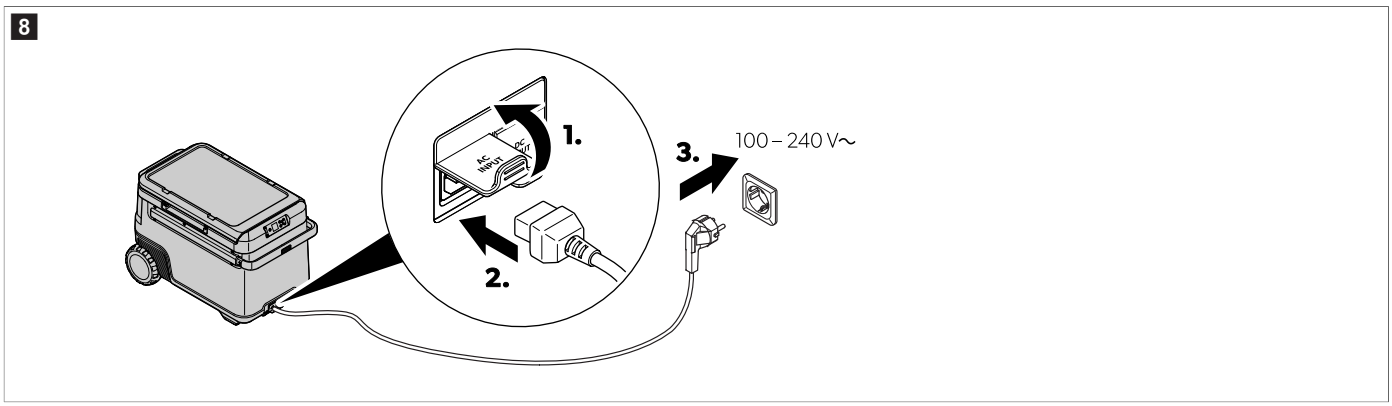

10.3 Az akkumulátorfelügyelő használata

A hűtőkészülék akkumulátorfelügyelővel rendelkezik, amely 3 fokozatú akkumulátorvédelmet biztosít. Az akkumulátorvédelem megakadályozza a túlzott lemerítést abban az esetben, ha a hűtőkészülék egy jármű indítóakkumulátorához csatlakozik, vagy maximalizálja a házi akkumulátor használatát.

Ha a hűtőkészüléket olyankor üzemelteti, amikor a jármű gyújtása ki van kapcsolva, akkor a hűtőkészülék automatikusan kikapcsol, amint a tápfeszültség egy beállítható szint alá csökken. A hűtőkészülék ismét bekapcsol, amint az akkumulátor a feltöltés során eléri az újraindításhoz szükséges feszültséget.

FIGYELEM! Károsodás veszélye

› Az akkumulátorfelügyelő általi kikapcsolás esetén az akkumulátor teljes töltése már nem biztosított. Kerülje az ismételt indításokat vagy az áramfogyasztók hosszabb feltöltési fázisok nélküli üzemeltetését. Gondoskodjon az akkumulátor újratöltéséről.

MEGJEGYZÉS Ha a hűtőkészüléket az indítóakkumulátorról használja, akkor válassza a “High” akkumulátorfelügyelő üzemmódot. Ha a hűtőkészüléket házi akkumulátorról használja, akkor elegendő a “Low” akkumulátorfelügyelő üzemmód.

› Állítsa be az akkumulátorfelügyelőt az ábra szerint.

9

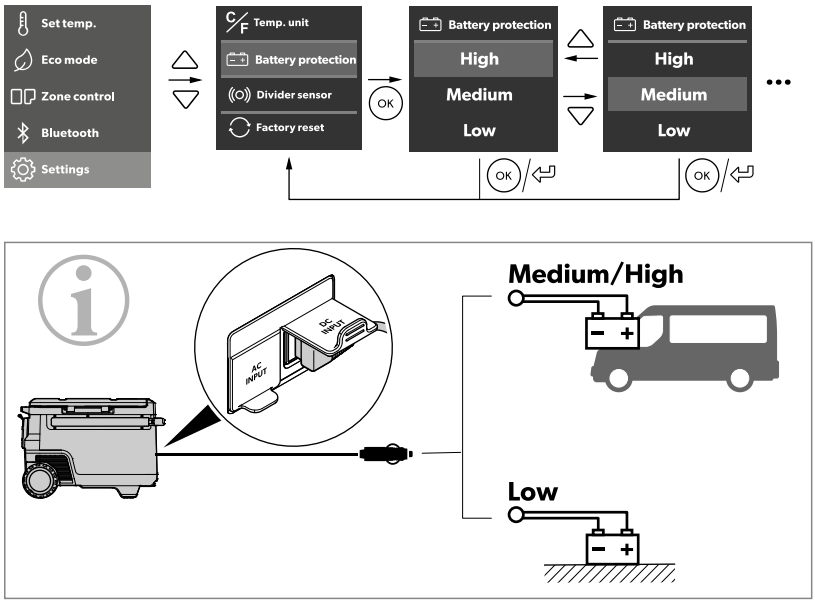

		Low	Medium	High
12 V	OFF	10.1 V	11.2 V	11.8 V
	ON	11.4 V	12.2 V	12.6 V
24 V	OFF	21.5 V	24.1 V	24.6 V
	ON	23.0 V	25.3 V	26.2 V

10.4 A kijelző használata

Kijelzőállapotok:

10

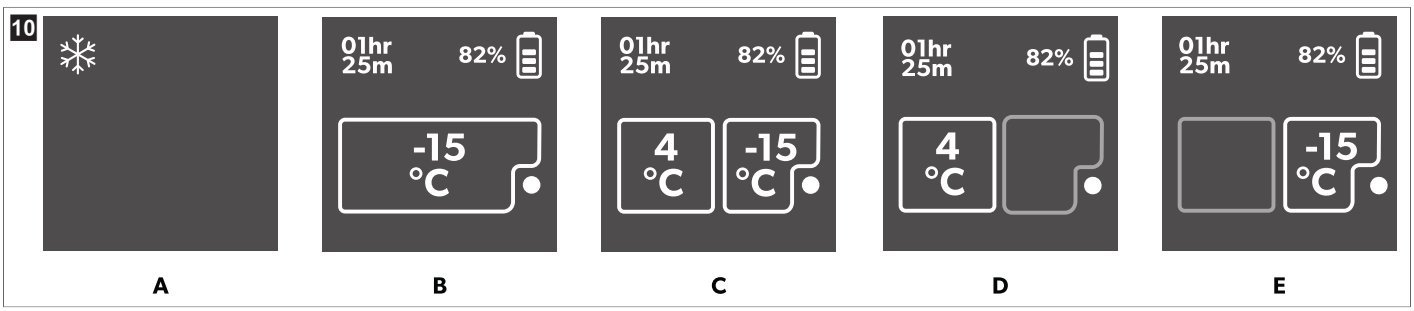

Tétel	Leírás
A	Készenlét
B	Egyzónás
C	Két zónás
D	Csak nagy zóna
E	Csak kis zóna

A kijelző áttekintése:

11

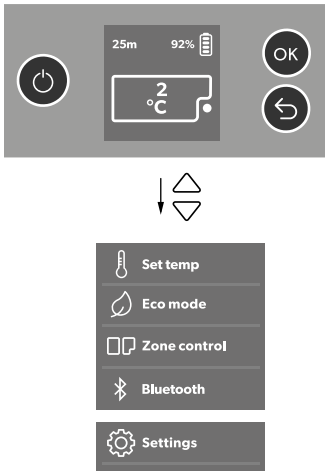

Navigálás a menükben

Megtörtént a kiemelt menü kiválasztása.

› Felfelé navigáláshoz nyomja meg a △ elemet.
› Lefelé navigáláshoz nyomja meg a ▽ elemet.

Egy menü kiválasztása

› A kívánt menü kiválasztásához nyomja meg a ⓞ elemet.

Beállítások módosítása

Megtörtént a kiemelt érték vagy beállítás kiválasztása.

› A kiválasztott érték növeléséhez, vagy az előző beállítás kiválasztásához nyomja meg a △ elemet.
› A kiválasztott érték csökkentéséhez, vagy a következő beállítás kiválasztásához nyomja meg a ▽ elemet.

Visszalépés az előző menübe

› Az előző menübe mentés nélkül történő visszalépéshez nyomja meg a ⮌ gombot.

10.5 A kijelző lezárása/feloldása

› A kijelző zárolásához, vagy a zárolás feloldásához tartsa lenyomva egyszerre 3 s-ig a △ és a ▽ gombokat.

12

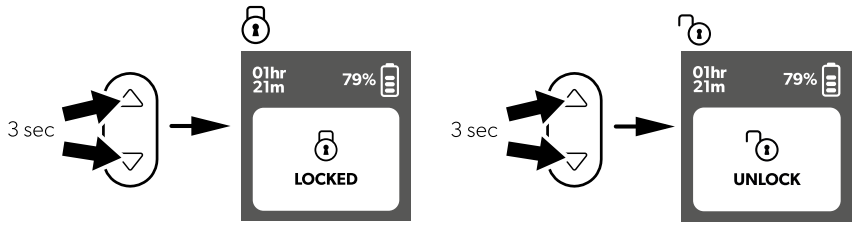

10.6 A kijelző fényerejének és kikapcsolási idejének beállítása

› Lépjen be a **`Settings`** menübe.

> Állítsa be a kijelző fényerejét és kikapcsolási idejét az ábra szerint.

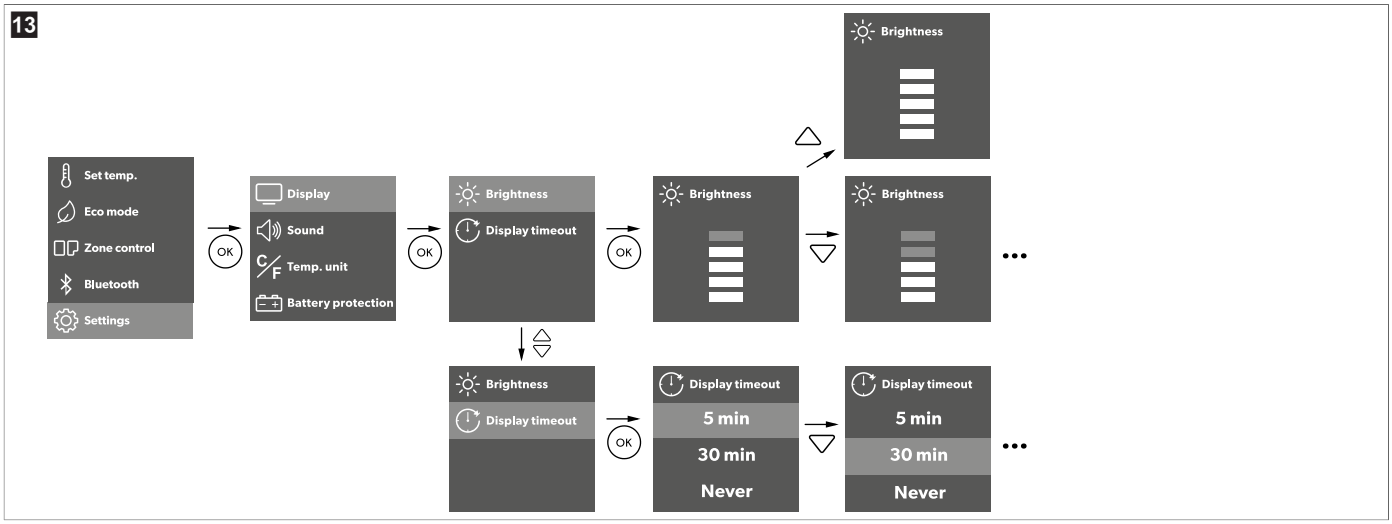

> A kívánt beállítás mentéséhez nyomja meg a ⓞ gombot.
> Az előző menübe mentés nélkül történő visszalépéshez nyomja meg a ⮌ gombot.

10.7 A hang beállítása

> Lépjen be a **Settings** menübe.
> Válassza a **Sound** elemet.
> Válassza a **Mute** vagy **Unmute** elemet.

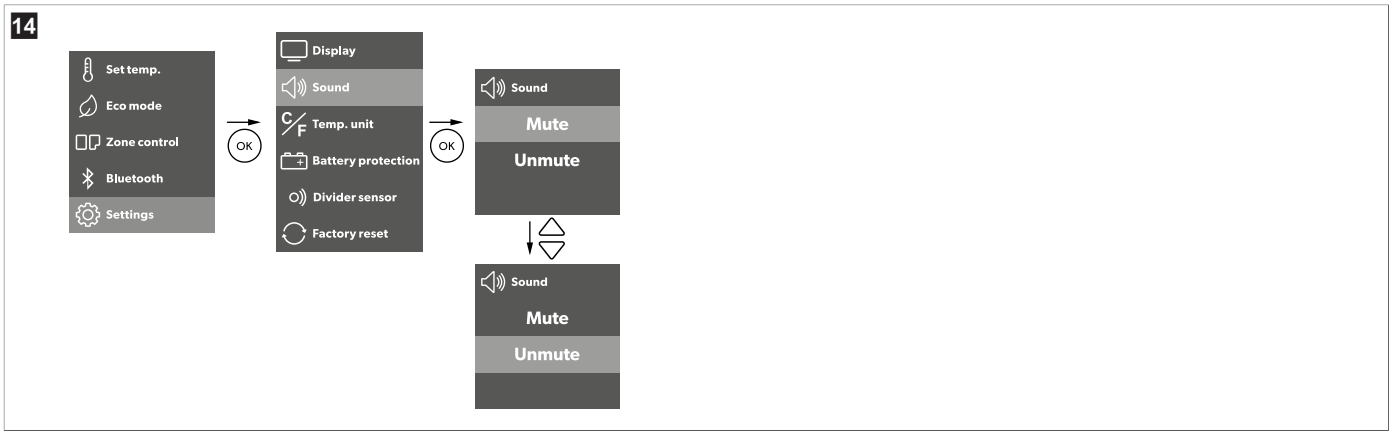

> A kívánt beállítás mentéséhez nyomja meg a ⓞ gombot.
> Az előző menübe mentés nélkül történő visszalépéshez nyomja meg a ⮌ gombot.

10.8 Az Eco üzemmód beállítása

Az **Eco mode** aktiválásakor a kiegészítő funkciók mértéke csökken az akkumulátor üzemidejének meghosszabbítása érdekében. Ez hatással van a hőmérséklet-tartományra és a C1 port akkumulátor-kisülési sebességére.

> Lépjen be a **Settings** menübe.
> Kapcsolja be vagy ki az **Eco mode** üzemmódot.

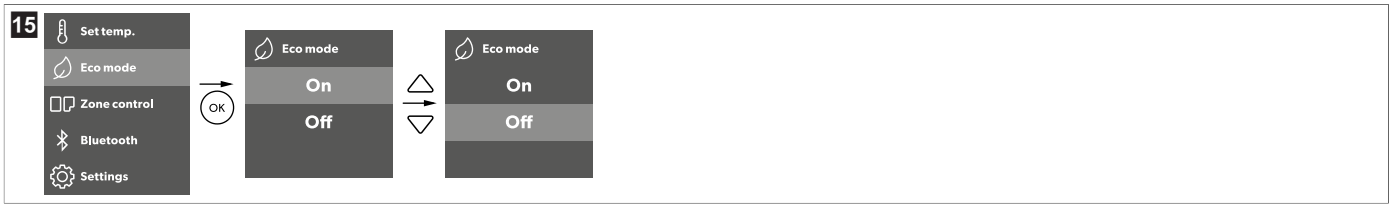

> A kívánt beállítás mentéséhez nyomja meg a ⓞ gombot.
> Az előző menübe mentés nélkül történő visszalépéshez nyomja meg a ⮌ gombot.

10.9 A hőmérséklet beállítása

Egyzónás

› Állítsa be a hőmérsékletet az ábra szerint.

› A kívánt beállítás mentéséhez nyomja meg a OK gombot.

⌄ Megerősítés: a fehér szám háromszor felvillan.

› Az előző menübe mentés nélkül történő visszalépéshez nyomja meg a ↩ gombot.

Két zónás

› Állítsa be a hőmérsékletet az ábra szerint.

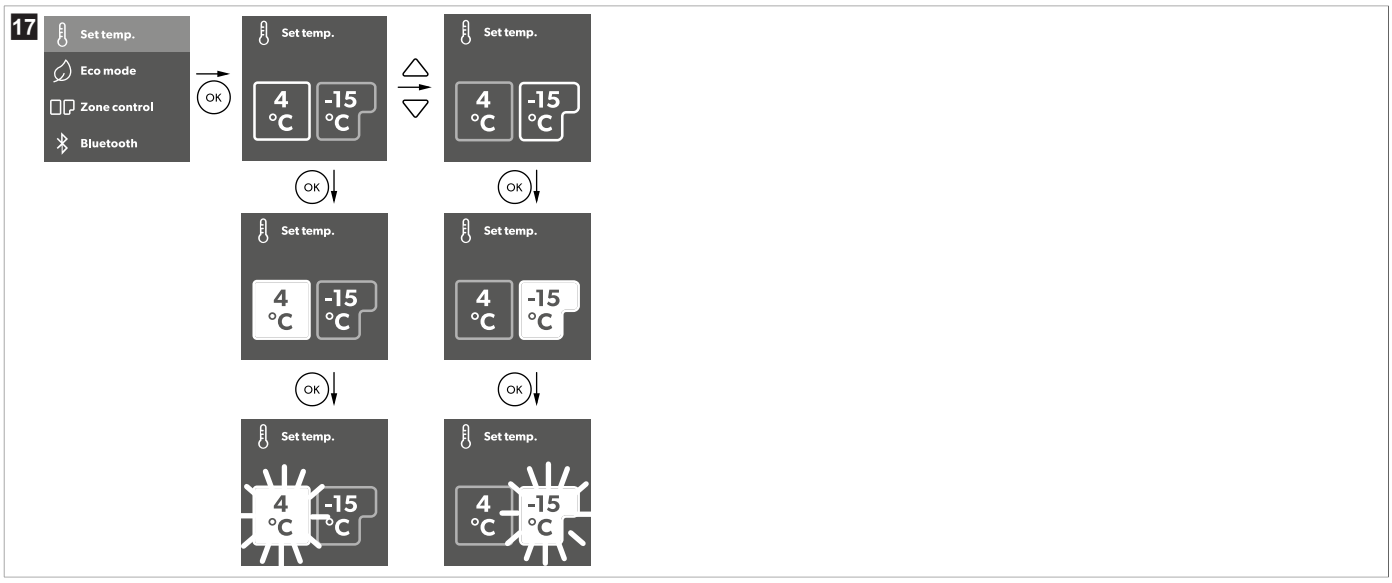

› A kívánt beállítás mentéséhez nyomja meg a OK gombot.

⌄ Megerősítés: a fehér szám háromszor felvillan.

› Az előző menübe mentés nélkül történő visszalépéshez nyomja meg a ↩ gombot.

A hőmérséklet mértékegység beállítása

› Állítsa be a hőmérséklet mértékegységét az ábra szerint.

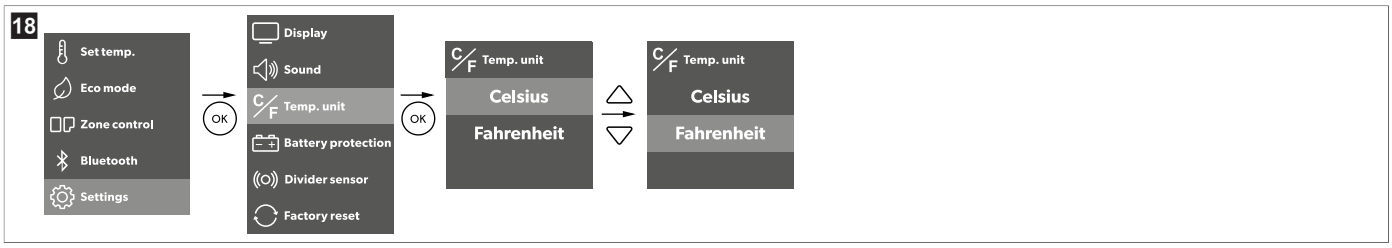

› A kívánt beállítás mentéséhez nyomja meg a OK gombot.

› Az előző menübe mentés nélkül történő visszalépéshez nyomja meg a ↩ gombot.

10.10 A Bluetooth™ beállítása

› Állítsa be a Bluetooth™-kapcsolatot az ábra szerint.

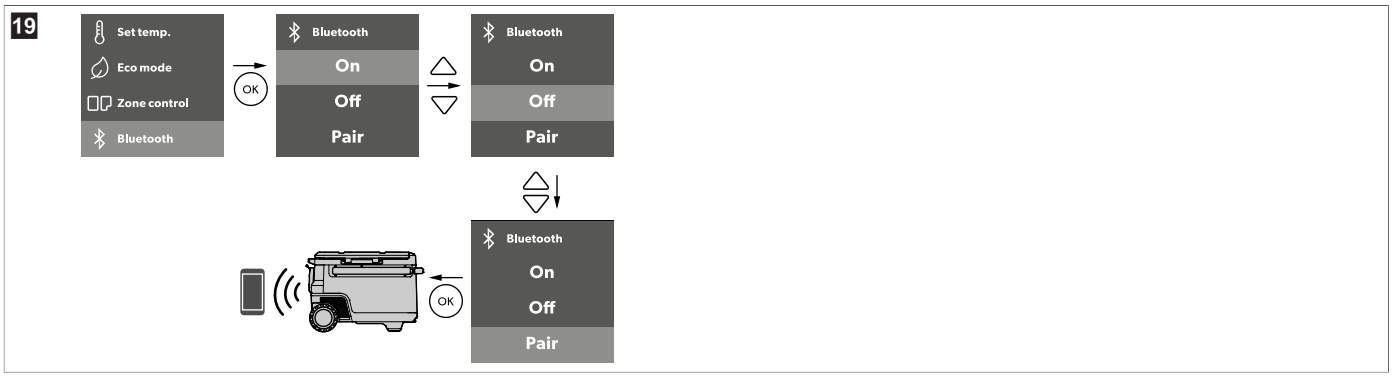

› A kívánt menü kiválasztásához nyomja meg a OK elemet.

› Az előző menübe mentés nélkül történő visszalépéshez nyomja meg a ↩ gombot.

10.11 Elválasztó hozzáadása

› A képen látható módon helyezze be az elválasztót.

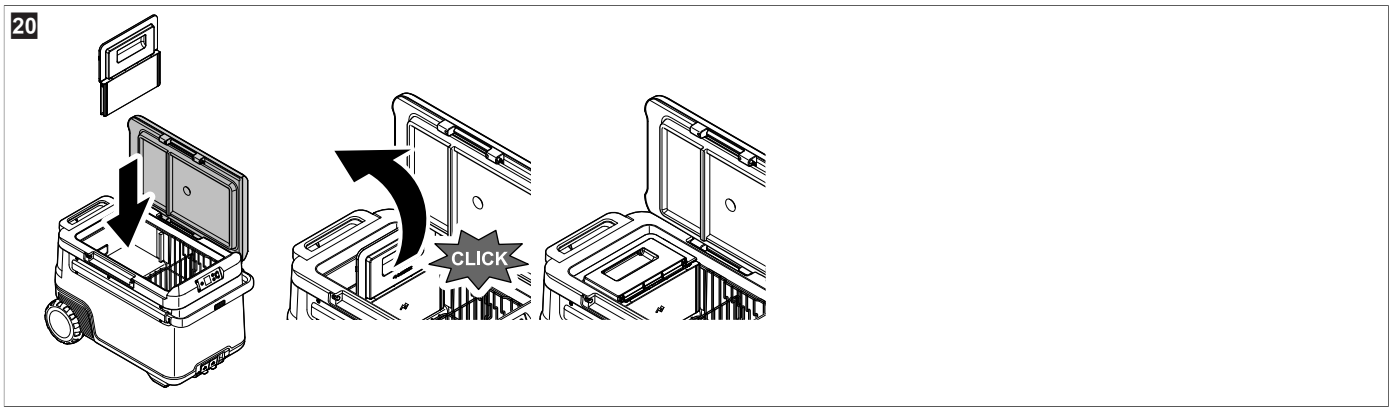

MEGJEGYZÉS Ha az áramellátás csatlakoztatva van és az elválasztó be van helyezve, a felhasználói felület automatikusan megjelenik.

› Válassza ki a kívánt üzemmódot.

Ki kell választania egy üzemmódot, különben a rendszer nem hajtja végre az egyzónásról kétzónás működésre való átváltást.

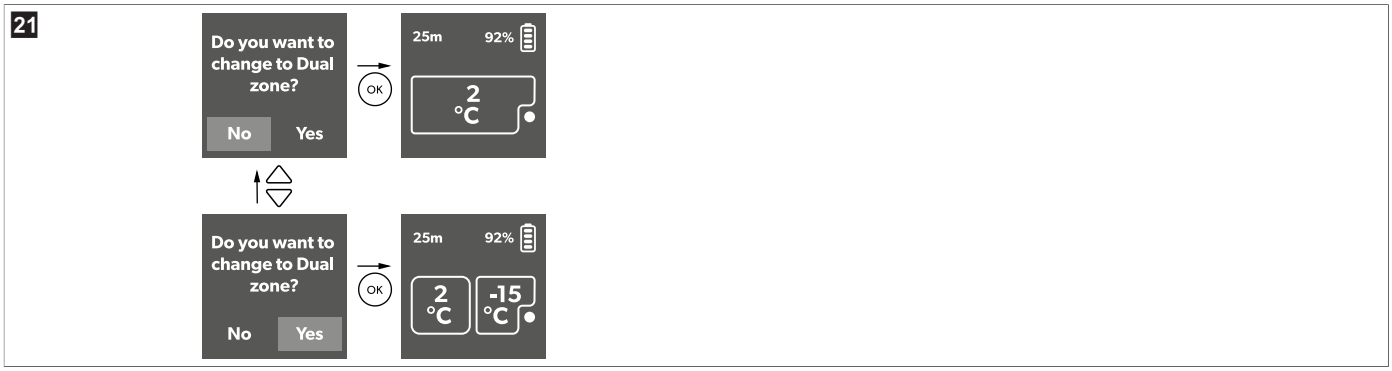

› Állítsa be az elválasztó-érzékelőt az ábra szerint.

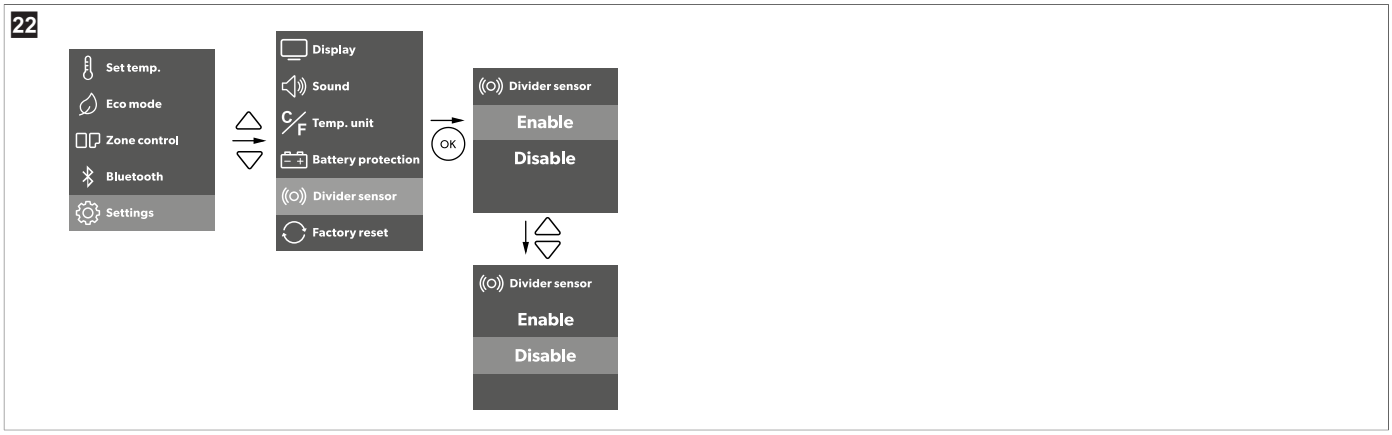

Az érzékelő engedélyezése esetén a hűtőkészülék automatikusan egyzónás vagy kétzónás módban működik. Ha az érzékelő le van tiltva, a felhasználónak manuálisan kell kiválasztania a kívánt üzemmódot (lásd: . ábra 23 291. oldal).

10.12 A rekeszek be- vagy kikapcsolása

A zónavezérlés csak akkor érhető el, ha az elválasztó be van helyezve. Ha az elválasztó nincs behelyezve, a zónavezérlés nem érhető el. Mindegyik zóna külön-külön is aktiválható, vagy mindkét zóna egyszerre is aktiválható.

› Kapcsolja be vagy ki a zónákat az ábra szerint.

10.13 A gyári beállítások visszaállítása

A visszaállítás funkció az összes kijelző menüt és app mezőt visszaállítja az eredeti gyári beállításokra.

› Állítsa vissza a készüléket a gyári beállításokra az ábra szerint.

10.14 A hűtőkészülék leolvasztása

A levegő nedvességtartalma jeget képezhet a hűtőkészülék belső terében vagy az elpárologtatón. Emiatt csökken a hűtési teljesítmény.

FIGYELEM! Károsodás veszélye

› Soha ne használjon kemény vagy hegyes végű eszközöket a jég eltávolításához vagy a fagyott tárgyak lazításához.

A hűtőkészülék leolvasztásához a következő módon járjon el:

1. Vegyen ki mindent a hűtőkészülékből.
2. Ha szükséges, tegyen át mindent egy másik hűtőkészülékbe a hidegen tartás érdekében.
3. Kapcsolja ki a hűtőkészüléket.
4. Hagyja nyitva a fedelet.
5. Törölje le a kiolvadt vizet.

10.15 A váltakozó áramú biztosíték cseréje

VESZÉLY! Áramütés miatti veszély

› A készülék biztosítékának cseréje előtt szüntesse meg az áramellátást és húzza ki a csatlakozókábelt.

1. Szüntesse meg a készülék áramellátását.
2. Válassza le a csatlakozókábelt.
3. Pattintsa ki a biztosítékbetétet (. ábra 3 282. oldal , **2**) egy csavarhúzó segítségével.
4. Cserélje ki a meghibásodott üvegbiztosítékot egy ugyanolyan típusú és paraméterű új biztosítékra (gyors kioldású, 4 A, 250 V).
5. Pattintsa vissza a biztosítékbetétet a tokozásba.
6. Állítsa helyre a készülék áramellátását.

10.16 Az egyenáramú biztosíték cseréje

1. Válassza le a hűtőkészülék tápellátását.
2. Pattintsa ki a biztosítékfedelet (. ábra 3 282. oldal , **3**) egy csavarhúzó segítségével.
3. Fordítsa meg a biztosítékfedelet és egy kampóval távolítsa el a meghibásodott lapos biztosítékot.
4. Nyomjon be egy ugyanolyan típusú és paraméterekkel rendelkező biztosítékot (15 A).
5. Helyezze vissza a biztosítékfedelet.
6. Állítsa helyre a hűtőkészülék tápellátását.

10.17 Az egyenáramú dugasz biztosítékának cseréje

› Cserélje ki a meghibásodott biztosítékot 15 A egy új, azonos típusú és teljesítményű biztosítékra 15 A, az ábrán látható módon.

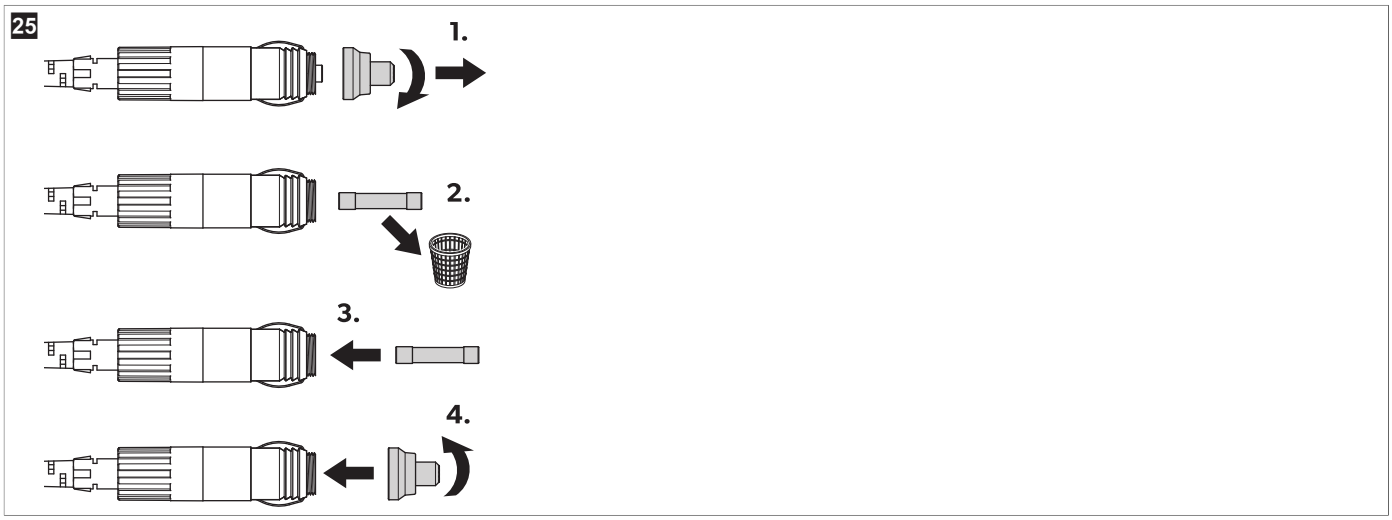

10.18 A világítás nyomtatott áramkörének cseréje

FIGYELEM! Károsodás veszélye

› A veszélyek elkerülése érdekében csak a gyártó, a szerviz vagy hasonlóan képzett szakember cserélheti ki a fényforrást.

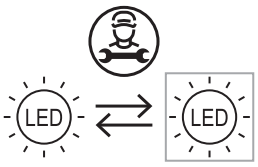

11 Tisztítás és karbantartás

VIGYÁZAT! Áramütés miatti veszély

› A tisztítási vagy karbantartási munkák előtt győződjön meg arról, hogy a hűtőberendezés le van választva a tápellátásról.

FIGYELEM! Károsodás veszélye

› Soha ne tisztítsa a hűtőkészüléket csapvíz alatt vagy mosogatógépben.
› A tisztításhoz ne használjon dörzsölő hatású tisztítószereket vagy kemény tárgyakat.
› Az elektromos csatlakozókat (aljzatok vagy akkumulátorérintkezők) ne tisztítsa nedves ruhával.

› Alkalmanként tisztítsa meg a készülék belsejét és külsejét nedves kendővel.

26

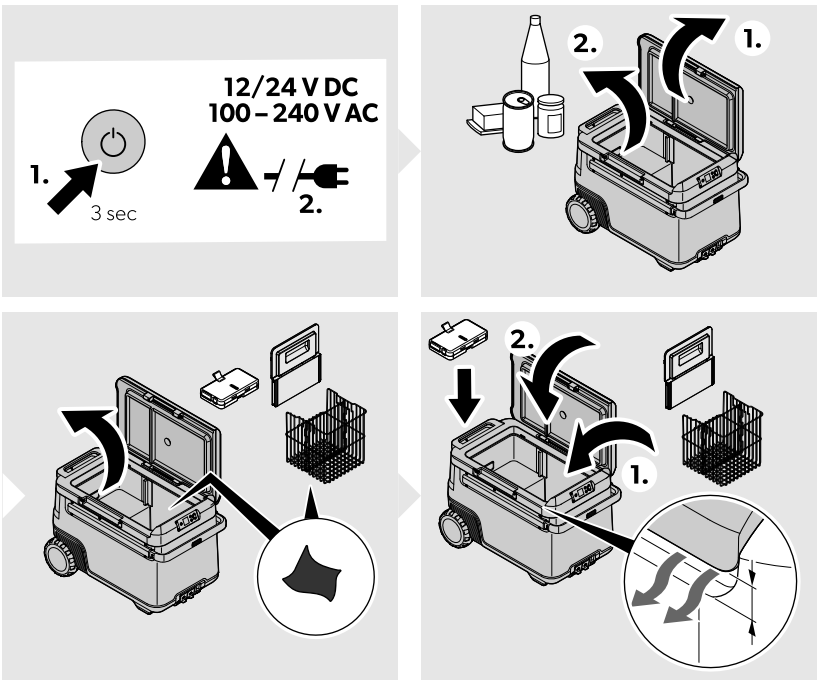

› Biztosítsa, hogy a hűtőkészülék szellőzőnyílásai por- és szennyeződésmentesek legyenek, így az üzem közben keletkező hő távozhat és a hűtőláda nem károsodik.
› Távolítsa el az akkumulátort a hűtőkészülékből, amikor az nincs használatban.
› Az akkumulátort a Recon akkumulátor használati útmutatójának "Tárolás" fejezetében leírtak szerint tárolja (Vonatkozó dokumentumok 278. oldal).

12 Hibaelhárítás

Hiba	Lehetséges ok	Megoldási javaslat
A készülék nem működik (egyenáramú mód, gyújtás be).	Nincs feszültség az egyenáramú kimenetben.	› A legtöbb járműben előbb be kell kapcsolni a gyújtást ahhoz, hogy az egyenáramú kimenet áram alá kerüljön.
	Elszennyeződött az egyenáramú kimenet. Emiatt rossz az elektromos érintkezés.	› Ha a készülék dugasza nagyon felmelegszik az egyenáramú kimenetben, akkor vagy az egyenáramú kimenetet kell megtisztítani, vagy a dugasz esetlegesen van hibásan összeszerelve.
	Kiégett az egyenáramú dugasz biztosítéka.	› Cserélje ki az egyenáramú dugasz hibás biztosítékát, lásd: Az egyenáramú dugasz biztosítékának cseréje 292. oldal .
	Kiégett a készülék egyenáramú biztosítéka.	› Cserélje ki a készülék egyenáramú biztosítékát, lásd: Az egyenáramú biztosíték cseréje 292. oldal .
	Kiégett a jármű biztosítéka.	› Cserélje ki a jármű egyenáramú kimenetének biztosítékát. Tekintse meg a jármű használati útmutatóját.
A készülék nem működik (váltakozó áramú mód).	A váltakozó áramú aljzatban nem észlelhető feszültség.	› Próbáljon egy másik aljzatot használni.
	Kiégett a készülék váltakozó áramú biztosítéka.	› Cserélje ki a készülék váltakozó áramú biztosítékát, lásd: A váltakozó áramú biztosíték cseréje 291. oldal

Hiba	Lehetséges ok	Megoldási javaslat
	Az integrált váltakozó áramú tápegység meghibásodott.	> A javítást csak engedéllyel rendelkező vevőszolgálat végezheti.
A kijelző nem reagál a billentyűk lenyomására.	A kijelző zárolva van.	> Oldja fel a kijelzőt, lásd: A kijelző lezárása/feloldása 287. oldal .
Az app nem vezérli a készüléket.	A Bluetooth nincs csatlakoztatva.	> Nyissa meg a Bluetooth-beállításokat. > Keresse meg a meglévő Bluetooth-kapcsolatot, amely az "MC" karakterekkel kezdődik. > Törölje a kapcsolatot. > Párosítsa újra a hűtőládát.
A kijelzőn riasztási üzenet, vagy figyelmeztetés kód látható.	—	> Lásd: Riasztási üzenetek 294. oldal , Hibakódok 295. oldal .
Ha az "elválasztó-érzékelő" beállítása "Engedélyezve" értékre van állítva: 1. A hűtőkészülék nem tud automatikusan belépni a kettős zónába, amikor a felhasználó behelyezi az elválasztót. 2. A hűtőkészülék nem tud automatikusan belépni az egyszeres zónába, amikor a felhasználó eltávolítja az elválasztót.	Az elválasztó érzékelője hibás	> A manuális vezérlés érdekében az elválasztó beállítását állítsa "Letiltás" értékre. Ha igen, "zónavezérléssel" válasszon ki különböző zónákat. A teljes működőképesség helyreállítása és az optimális felhasználói élmény biztosítása érdekében az elválasztó-érzékelőt hivatalos szervizközpontban kell ellenőrizni és javítani.
	Kijelző- vagy vezérlőhiba	> Vizsgáltassa meg a terméket egy hivatalos szervizközponttal.
Szivárgó akkumulátor		> Azonnal hagyja abba a termék használatát. > Ne érintse meg a szivárgó folyadékot. > Ha lehetséges, óvatosan távolítsa el az akkumulátort. **VIGYÁZAT! Sérülésveszély** > Viseljen védőkesztyűt. Viseljen védőkesztyűt. > Helyezze biztonságos, nem gyúlékony tárolóedénybe. > Az akkumulátort hivatalos újrahasznosító vagy veszélyeshulladék-gyűjtő helyen adja le. > Ne dobja az akkumulátort a háztartási hulladékba. > Ne használja újra az akkumulátort, és ne javítsa meg.

12.1 Riasztási üzenetek

Riasztási üzenet	Leírás	Lehetséges ok	Megoldási javaslat
Fedél nyitva	A fedél több mint 3 mine nyitva van	Nincs teljesen lezárva a fedél	Ellenőrizze, hogy a fedél teljesen le van-e zárva.
		Belső hiba	Vizsgáltassa meg a terméket egy hivatalos szervizközponttal.
Alacsony egyenáramú feszültség	A külső tápegység alacsony feszültsége miatt a készülék egyenáramú üzeme leállt	Alacsony tápfeszültség	Az akkumulátor teljesítménykimenetén engedélyezze a feszültségcsökkenést és szükség esetén növelje a vezeték keresztmetszetét.

Riasztási üzenet	Leírás	Lehetséges ok	Megoldási javaslat
		Az akkumulátorfeszültség túl alacsony	Ellenőrizze és szükség esetén töltse fel az akkumulátort.
		Az akkumulátorvédelem túl magasra van beállítva	Válasszon alacsonyabb beállítást az akkumulátorvédelem számára.
Magas egyenáramú feszültség	A külső tápegység rendellenesen magas feszültsége (> 31,5 V) miatt a készülék egyenáramú üzeme leállt	Nem megfelelő egyenáramú tápfeszültség specifikáció	Biztosítsa, hogy az egyenáramú feszültség specifikációja megfeleljen a termék típuscímkéjén található értéknek.
		Helytelen tápfeszültség	Ellenőrizze az egyenáramú tápfeszültséget és hiba esetén javítsa meg, vagy cserélje ki.
		Belső hiba	Vizsgáltassa meg a terméket egy hivatalos szervizközponttal.
A vezérlés túlmelegszik	A vezérlés túlmelegedett	Magas környezeti hőmérséklet, eltömődött szellőzőnyílás vagy nincs megfelelő hézag, belső hiba	• Legalább 30 minre kapcsolja ki a készüléket, vagy vigye hűvösebb helyre. • Újraindítás • Tisztítsa meg a szellőzőnyílásokat, hivatalos szervizközpontan végzett ellenőrzés szükséges.
Az akkumulátor töltöttségi szintje (SOC) alacsony	Az akkumulátor töltöttségi szintje alacsony, de még nem érte el a 0 % értéket	Az akkumulátor töltöttségi szintje alacsony	Töltse fel az akkumulátort.
Az akkumulátor belső hőmérséklete magas	A Recon akkumulátor túlmelegedett	Az akkumulátor túlmelegedés elleni védelme aktiválódott.	Hagyja abba a készülék töltését vagy kisütését, amíg le nem hűl.

12.2 Hibakódok

Hibakód	Hiba	Lehetséges ok	Megoldási javaslat
!ERROR 01	NTC nyitott áramkör SZ & DZ NAGY	Belső hiba	Vizsgáltassa meg a terméket egy hivatalos szervizközponttal
!ERROR 02	NTC rövidzárlat SZ & DZ NAGY		
!ERROR 11	NTC nyitott áramkör DZ KICSI		
!ERROR 12	NTC rövidzárlat DZ KICSI		
!ERROR 03	Kommunikációs hiba		Legalább 1 minre kapcsolja ki a készüléket, majd indítsa újra. Ha a probléma továbbra is fennáll, akkor a hivatalos szervizközpont általi kivizsgálásra van szükség.
!ERROR 09	A szelep hibás		
!ERROR 32	A ventilátor hibás		Legalább 5 minre kapcsolja ki a készüléket, majd indítsa újra. Ha a probléma továbbra is fennáll, akkor a hivatalos szervizközpont általi kivizsgálásra van szükség.
!ERROR 33	A kompresszor nem indul el		
!ERROR 34	A kompresszor sebessége alacsony	• Magas környezeti hőmérséklet • Szellőzőnyílás eltömődött, vagy nincs megfelelő hézag • Belső hiba	• Legalább 30 minre kapcsolja ki a készüléket, vagy vigye hűvösebb helyre, majd indítsa újra. • Tisztítsa meg a szellőzőnyílásokat • Vizsgáltassa meg a terméket egy hivatalos szervizközponttal

Hibakód	Hiba	Lehetséges ok	Megoldási javaslat
!ERROR 20	Akkumulátorhiba	Belső hiba	Olvassa el a Recon akkumulátor használati útmutatóját, lásd: Vonatkozó dokumentumok 278. oldal .

13 Garancia

A termékre a törvény szerinti garancia-időszak érvényes. Amennyiben a termék meghibásodott, lépjen kapcsolatba a gyártó helyi képviseletével (lásd: dometic.com/dealer) vagy a kereskedővel.

A javításhoz, illetve a garancia-adminisztrációhoz a következő dokumentumokat kell mellékelnie a termék beküldésekor:

- A számla vásárlási dátummal rendelkező másolatát
- A reklamáció okát vagy a hibát tartalmazó leírást

Vegye figyelembe, hogy az önkezű javítás vagy a nem szakszerű javítás biztonsági következményekkel járhat, és érvényteleníthet a garanciát.

14 Ártalmatlanítás

FIGYELMEZTETÉS! Gyermekek beszorulásának kockázata

› A régi terméke ártalmatlanítása előtt:
  - Szerelje le a fedelet.
  - Hagyja a kosarakat a készülékben, így a gyermekek nem tudnak egyszerűen belemászni.

Csomagolóanyagok újrahasznosítása: A csomagolóanyagot lehetőség szerint a megfelelő szelektív hulladékgyűjtő tartályokba kell helyezni. Ez a szétválogatás azért szükséges, mert a csomagolóanyag értékes erőforrás, és a nem megfelelő ártalmatlanítás negatív hatással lehet az emberi egészségre és a környezetre.

Az áthúzott kerekes szeméttároló azt jelzi, hogy a termék elektromos vagy elektronikus berendezés, vagy elemeket/akkumulátorokat tartalmaz, és a megfelelő kezelés, visszanyerés és újrahasznosítás érdekében külön kell gyűjteni. **A fogyasztó a törvény értelmében köteles az általános háztartási hulladéktól külön, a megfelelő eljárás alkalmazásával ártalmatlanítani minden elektromos vagy elektronikus berendezést, elemet és újratölthető akkumulátort!**

Az ilyen jellegű hulladékok külön történő kezelésére azért van szükség, mert az elemek/akkumulátorok és az elektromos berendezések értékes erőforrásoknak minősülnek, továbbá az emberi egészségre és a környezetre ártalmas anyagokat tartalmazhatnak.

A termék végleges üzemen kívül helyezése esetén tájékozódjon a legközelebbi újrahasznosító központban vagy szakkereskedőjénél a vonatkozó ártalmatlanítási előírásokról.

A termék és az elemek/akkumulátorok ingyenesen ártalmatlaníthatók.

A termék újrahasznosítása előtt távolítson el belőle minden elemet és újratölthető akkumulátort.

A 0,002 %-nál több kadmiumot vagy 0,004 %-nál több ólmot tartalmazó elemek/akkumulátorok az adott fémnek megfelelő kémiai jelöléssel vannak ellátva: Cd vagy Pb.

15 Műszaki adatok

MEGJEGYZÉS A kis zóna hőmérséklet-tartománya a nagy zónában kiválasztott hőmérséklet alapján változik. Például ha a nagy rekesz – 15 °C, a kis rekesz legfeljebb 3 °C lehet.

MEGJEGYZÉS A "Hűtési teljesítmény" rész alatt szereplő minimális hőmérséklet akkor érhető el, ha a környezeti hőmérséklet 32 °C fölött van.

	Recon CF 47DZW
Csatlakozási feszültség	12 V⎓ / 24 V⎓ 100 V~ ... 240 V~
Névleges áram	12 V⎓: 10,5 A 24 V⎓: 5,2 A 100 V~: 1,4 A 240 V~: 0,58 A

	Recon CF 47DZW
Hűtési teljesítmény	– 22 °C … 20 °C
Klímaosztály	N/T
Teljes térfogat elválasztó nélkül	47 L
Teljes térfogat elválasztóval	45 L
Hűtőközeg	R600a
Hűtőközeg mennyisége	15 g
Frekvenciatartomány	Bluetooth®/BLE: 2400 MHz … 2483,5 MHz
RF kimeneti teljesítmény	Bluetooth®: 11,23 dBm Bluetooth® LE: 11,23 dBm
Méretek, Sz x Ma x Ho (fogantyúkkal együtt)	754 mm × 515 mm × 429 mm
Vizsgálati tanúsítványok	CE E13

A Dometic Zhuhai Technology Co. Ltd. ezúton kijelenti, hogy a Recon CF 47DZW típusú rádióberendezés megfelel a 2014/53/EU irányelvnek. Az EU megfelelőségi nyilatkozat teljes szövege a következő honlapon érhető el: documents.dometic.com
További termékinformációkat az energiacímkén található QR-kód beolvasásával, vagy az eprel.ec.europa.eu honlapon kaphat.

Hrvatski

1 Važne napomene 298
2 Objašnjenje simbola 298
3 Povezani dokumenti 298
4 Sigurnosne upute 298
5 Objašnjenje simbola na uređaju 300
6 Opseg isporuke 300
7 Namjena 301
8 Tehnički opis 301
9 Prije prve uporabe 302
10 Rad 303
11 Čišćenje i održavanje 312
12 Uklanjanje smetnji 313
13 Komercijalno jamstvo 315
14 Odlaganje u otpad 315
15 Tehnički podaci 316

1 Važne napomene

Pažljivo pročitajte ove upute i poštujte sve upute, smjernice i upozorenja sadržane u ovim uputama kako biste u svakom trenutku osigurali pravilnu instalaciju, uporabu i održavanje proizvoda. Ove upute MORAJU ostati u blizini ovog proizvoda.

Uporabom proizvoda potvrđujete da ste pažljivo pročitali sve upute, smjernice i upozorenja te da razumijete i pristajete poštovati ovdje navedene uvjete i odredbe. Pristajete koristiti se ovim proizvodom samo za predviđenu svrhu i namjenu te u skladu s uputama, smjernicama i upozorenjima navedenima u ovom priručniku za proizvod, kao i u skladu sa svim važećim zakonima i propisima. Ako ne pročitate i ne poštujete ovdje navedene upute i upozorenja, tada to može dovesti do ozljeđivanja vas i drugih osoba, do oštećenja proizvoda ili druge imovine u blizini. Ovaj priručnik za proizvod, uključujući i upute, smjernice i upozorenja, te povezanu dokumentaciju može biti podložan promjenama i ažuriranjima. Za najnovije podatke o proizvodu posjetite documents.dometic.com.

2 Objašnjenje simbola

Signalna riječ opisuje poruke o sigurnosti i oštećenju imovine, kao i stupanj ili razinu težine potencijalne opasnosti.

OPASNOST!
- Naznačuje opasnu situaciju, koja će, ako se ne izbjegne, rezultirati smrću ili teškim ozljedama.

UPOZORENJE!
- Naznačuje opasnu situaciju, koja bi, ako se ne izbjegne, mogla rezultirati smrću ili teškim ozljedama.

OPREZ!
- Naznačuje opasnu situaciju, koja bi, ako se ne izbjegne, mogla rezultirati lakšim ili umjerenim ozljedama.

POZOR!
- Naznačuje situaciju, koja bi, ako se ne izbjegne, mogla rezultirati materijalnom štetom.

UPUTA Dodatne informacije za rukovanje proizvodom.

3 Povezani dokumenti

Upute za rukovanje baterijom Recon pronađite na internetu na adresi qr.dometic.com/bgWno6.

4 Sigurnosne upute

OPASNOST! Opasnost od strujnog udara
- Ako se uređaj napaja putem električne mreže, pobrinite se za to da napajanje ima zaštitni uređaj struje kvara (RCD), automatsku zaštitnu sklopku (RCCB) ili FI-sklopku (GFCI). Montaža, naročito u potencijalno vlažnim prostorima, mora biti provedena u skladu sa svim važećim propisima o montaži.
- Izložene kabele ne dirajte golim rukama. To posebno vrijedi ako se napajanje uređaja odvija preko električne mreže izmjenične struje.
- Prije uključenja uređaja osigurajte da su kabel napajanja i utičnica suhi.

UPOZORENJE! Opasnost od eksplozije
- U hladnjak nemojte odlagati eksplozivne tvari kao što su sprejevi u limenci sa zapaljivim propelantom.

UPOZORENJE! Opasnost od strujnog udara

- Nemojte koristiti hladnjak ako na njemu ima vidljivih oštećenja.
- Ako je strujni kabel rashladnog uređaja oštećen, mora ga se zamijeniti odgovarajućim strujnim kabelom ili sklopom dostupnim kod proizvođača ili ovlaštenog servisera da bi se spriječilo ugrožavanje sigurnosti.
- Ovaj hladnjak smije popravljati samo kvalificirano osoblje. Nepropisno izvedeni popravci mogu značajno povećati opasnosti.
- Utikačem spojite uređaj u utičnice koje osiguravaju pravilan priključak posebice ako uređaj treba biti uzemljen.

UPOZORENJE! Opasnost od požara

- Kada postavljate rashladni uređaj, pazite da kabel za napajanje nije ukliješten ni oštećen.
- Ne postavljajte višestruke utičnice ili prijenosna napajanja na stražnjoj strani uređaja.
- U slučaju bilo kakva oštećenja kruga rashladnog sredstva:
  - Otvoreni plamen i moguće izvore zapaljenja držite dalje od rashladnog uređaja.
  - Dobro prozračite prostoriju.
  - Isključite rashladni uređaj.
- Ako je riječ o rashladnim uređajima sa zapaljivim rashladnim sredstvom: Rashladni krug sadrži malu količinu ekološkog, ali zapaljivog rashladnog sredstva. Rashladno sredstvo ne oštećuje ozonski sloj i ne povećava efekt staklenika. Svako rashladno sredstvo, koje curi, može se zapaliti.
- Kako bi se smanjio rizik od požara, održavanje smije vršiti samo ovlašteni serviser.
- Pazite da ventilacijski otvori na kućištu uređaja ili u ugradbenim konstrukcijama nisu pokriveni.
- Ne koristite mehaničke predmete ili druga sredstva kako biste ubrzali postupak odleđivanja, jedino ako tako nije preporučio proizvođač.
- Nemojte otvarati ili oštetiti kružni tok rashladnog sredstva.
- Ne upotrebljavajte električne uređaje unutar rashladnog uređaja, osim ako ih proizvođač preporučuje u tu svrhu.
- Uređaj ni bateriju nemojte izlagati prekomjernoj temperaturi.

UPOZORENJE! Opasnost za zdravlje

- **Za Europsku uniju, Ujedinjenu Kraljevinu i Tursku:** Ovaj uređaj smiju koristiti djeca od 8 godina i starija te osobe sa smanjenim fizičkim, senzornim ili mentalnim sposobnostima ili osobe s nedovoljnim iskustvom i znanjem ako su pod nadzorom ili ako su dobili upute o sigurnoj uporabi uređaja te ako razumiju opasnosti koje se pri tome javljaju. **Za sve ostale regije:** Ovaj uređaj nije namijenjen za uporabu od strane osoba (uključujući djecu) smanjenih tjelesnih, senzoričkih ili umnih sposobnosti ili s nedostatkom iskustva i znanja osim ako nisu pod nadzorom osobe odgovorne za njihovu sigurnost ili ako su od te osobe primile upute u vezi s uporabom uređaja.
- Djeci od 3 do 8 godina dopušteno je puniti i prazniti rashladne uređaje.
- Djeca moraju biti pod nadzorom kako bi se osiguralo da se neće igrati s uređajem.
- Čišćenje i korisničko održavanje ne smiju provoditi djeca bez nadzora.

OPREZ! Opasnost od strujnog udara

- Prije uključenja rashladnog uređaja osigurajte da su kabel napajanja i utikač suhi.
- Odvojite hladnjak od napajanja
  - Prije svakog čišćenja i održavanja
  - Nakon svake uporabe
- Budite svjesni opasnosti od kratkog spoja terminala uređaja koji radi na baterije ili baterije pomoću metalnih predmeta.

OPREZ! Opasnost za zdravlje

- Da biste izbjegli kontaminaciju hrane, pratite sljedeće upute:
  - Provjerite je li kapacitet hlađenja rashladnog uređaja prikladan za skladištenje hrane koju želite hladiti.
  - Hrana se smije čuvati samo u izvornom pakiranju ili u prikladnim posudama.
  - Otvaranje vrata hladnjaka duže vrijeme može uzrokovati znatno povećanje temperature u odjeljcima uređaja.
  - Redovito čistite površine koje dolaze u dodir s hranom i sustavima odvodnje kojima se može pristupiti.
- Ako rashladni uređaj dugo ostavljate prazan:
  - Isključite rashladni uređaj.
  - Odledite rashladni uređaj.
  - Očistite i osušite rashladni uređaj.
  - Ostavite poklopac otvoren kako biste spriječili nastanak plijesni unutar rashladnog uređaja.

POZOR! Opasnost od oštećenja

- Provjerite odgovara li specifikacija napona na tipskoj pločici specifikaciji izvora električne energije.
- Rashladni uređaj priključite samo na sljedeći način:
  - S istosmjernim kabelom za napajanje istosmjernom strujom u vozilu
  - S kabelom za izmjenično napajanje u izvor izmjenične struje
- Nikada ne izvlačite utikač iz utičnice povlačenjem kabela.

- Ako je rashladni uređaj spojen na utičnicu istosmjerne struje, odspojite rashladni uređaj i ostala trošila od akumulatora prije priključivanja brzog punjača.
- Ako je rashladni uređaj spojen na utičnicu istosmjerne struje, odspojite rashladni uređaj ili ga isključite prilikom isključivanja motora. U suprotnom može doći do pražnjenja akumulatora.
- Rashladni uređaj nije prikladan za transport lužnatih materijala ili materijala koji sadrže otapala.
- Izolacija rashladnog uređaja sadrži zapaljivi ciklopentan i zahtijeva posebne postupke zbrinjavanja. Na kraju njegovog životnog ciklusa dostavite rashladni uređaj u odgovarajući centar za recikliranje.
- Rashladni uređaj nemojte postavljati u blizinu otvorenog plamena ili drugih izvora topline, kao što su grijalice, izravna Sunčeva svjetlost, plinske pećnice itd.
- **Opasnost od pregrijavanja!** U svakom trenutku rashladni uređaj sa svih strana mora imati najmanje 50 mm prostora za prozračivanje. Uklonite sve predmete iz ventilacijskog područja koji bi mogli ometati protok zraka do rashladnih komponenti. Nemojte upotrebljavati rashladni uređaj u zatvorenim pretincima ili područjima gdje protok zraka ne postoji ili je minimalan niti ga u njih stavljati.
- Ne punite unutarnju posudu ledom ili tekućinom.
- Nikada ne uranjajte rashladni uređaj u vodu.
- Zaštitite rashladni uređaj i kabele od vrućine i vlage.
- Rashladni uređaj ne smije biti izložen kiši.

UPUTA Opasnost od pražnjenja akumulatora
Rashladni uređaj ima značajku za zaštitu akumulatora koja može smanjiti rizik od pražnjenja pokretačkog akumulatora vozila. Opasnost od pražnjenja akumulatora ovisi o stanju akumulatora vozila, montaži i korištenju.

- Ako će motor vozila ostati isključen dulje vrijeme, isključite rashladni uređaj ili ga isključite iz odgovarajućeg sustava servisnog akumulatora.

5 Objašnjenje simbola na uređaju

Pažnja! Opasnost od požara. Zapaljivi materijali.

Samo SAD/Kanada. Pažnja! Opasnost od požara. Zapaljivi materijali.

Pažnja! Opasnost od oštećenja ili kvara uzrokovanog vlagom.
Držite podalje od kiše.

6 Opseg isporuke

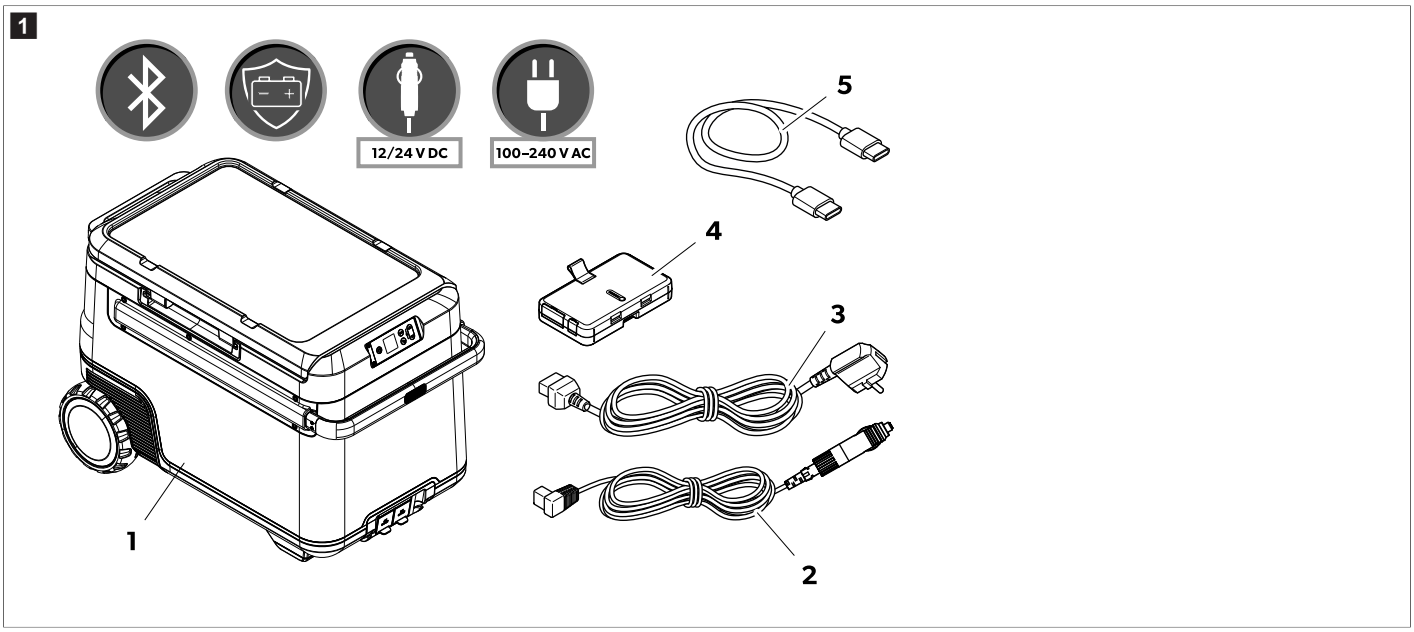

Poz. na sl. 1 na stranici 300	Količina	Opis
1	1	Kompresorski hladnjak
2	1	Spojni kabel za istosmjernu struju

Poz. na sl. 1 na stranici 300	Količina	Opis
3	2	Kabel za napajanje izmjeničnom strujom
4	1	Akumulator od Recon
5	1	Kabel za povezivanje USB-C na USB-C

7 Namjena

Ovaj rashladni uređaj prikladan je za hlađenje hrane. Rashladni uređaj prikladan je i za upotrebu u vozilima.

Ovaj rashladni uređaj konstruiran je za rad s ugrađenom mreže istosmjerne struje (vozila ili plovila), za napajanje putem servisnog akumulatora istosmjerne struje, baterije Recon ili za napajanje iz mreže izmjenične struje.

Rashladni je uređaj prikladan za kampiranje i ostale rekreacijske namjene.

Namijenjen je upotrebi u kućanstvu te za slične primjene kao što su:

- Čajne kuhinje za osoblje u prodavaonicama, uredima i na drugim radnim mjestima
- Poljoprivredna gospodarstva
- Klijenti u hotelima, motelima i drugim tipovima smještajnih objekata
- objekti koji nude noćenje s doručkom
- priprema i dostava hrane te slične nemaloprodajne primjene

Ovaj je proizvod prikladan samo za predviđenu namjenu i primjenu u skladu s ovim uputama.

Ove upute donose informacije neophodne za pravilnu instalaciju i/ili rad proizvoda. Loša instalacija i/ili nepravilan rad ili održavanje rezultirat će nezadovoljavajućom uspješnošću i mogućim kvarom.

Proizvođač ne preuzima nikakvu odgovornost za bilo kakve ozljede ili oštećenja proizvoda koje nastanu kao rezultat:

- nepravilnog sklapanja, montaže ili priključivanja, uključujući i previsok napon
- nepravilnog održavanja ili uporabe nekih drugih rezervnih dijelova osim originalnih rezervnih dijelova koje isporučuje proizvođač
- izmjena na proizvodu bez izričitog dopuštenja proizvođača
- uporabe u svrhe koje nisu opisane u ovim uputama

Dometic pridržava pravo na izmjene izgleda i specifikacija proizvoda.

8 Tehnički opis

Rashladni uređaj ima odvojivu bateriju $LiFePO_4$ i može raditi bez vanjskog izvora napajanja. Jedinica ima dva odjeljka s odvojenom regulacijom temperature. Korisnici mogu pratiti i prilagođavati rashladni uređaj putem mobilne aplikacije s Bluetooth® vezom.

8.1 Upravljački i prikazni elementi

Upravljačka ploča (sl. 2 na stranici 301)

Poz. na sl. 2 na stranici 301	Opis	Objašnjenje
1	Tipka za uključivanje/isključivanje	Kratki pritisak tipke uključuje rashladni uređaj. Pritisak tipke u trajanju od tri sekunde isključuje rashladni uređaj.

Poz. na sl. 2 na stranici 301	Opis	Objašnjenje
2	Zaslon	: Priključeno je izmjenično napajanje **DC V**: Priključeno je istosmjerno napajanje : Zaslon je zaključan, : Zaslon je otključan, : Zaslon je u stanju pripravnosti 92%: Stanje napunjenosti akumulatora Vrijeme prikazano u satima i minutama označava preostalo vrijeme rada baterije.
3	Tipka **OK**	Pritisnite za odabir izbornika ili za spremanje odabrane vrijednosti.
4	Gumb za natrag	Vraća na prethodni izbornik
5	Navigacijski gumbi	Pritisnite △ za kretanje prema gore ili za povećanje odabrane vrijednosti. Pritisnite ▽ za kretanje prema dolje ili za smanjenje odabrane vrijednosti. Istovremeno pritišćite △ i ▽ 3 s za zaključavanje ili otključavanje zaslona.

Priključne utičnice (sl. 3 na stranici 302)

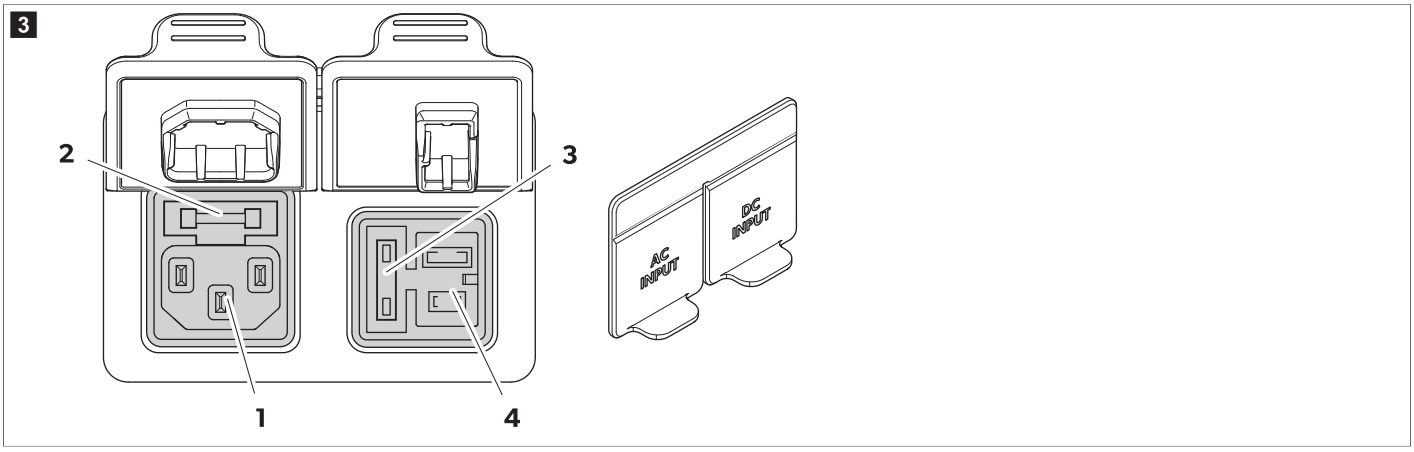

Poz. na sl. 3 na stranici 302	Opis
1	Priključna utičnica za izmjenično napajanje
2	Držač osigurača izmjenične struje
3	Poklopac osigurača istosmjerne struje
4	Priključna utičnica za istosmjerno napajanje

9 Prije prve uporabe

UPUTA Prije prvog pokretanja rashladnog uređaja iz higijenskih ga razloga očistite vlažnom krpom izvana i iznutra.

UPUTA Kada baterija nije umetnuta, provjerite je li terminal zaštićen od čimbenika okoliša kao što su voda i prašina.

Punjenje akumulatora

> **Napunite bateriju da biste je probudili iz načina rada za isključivanje.**

Baterija se može puniti na sljedeće načine:

- AC/DC utičnica u rashladnom uređaju
- USB-C 100 W brzo punjenje
- XT-60 DC priključak izravno na priključke za baterije

> Pričvrstite bateriju na rashladni uređaj.

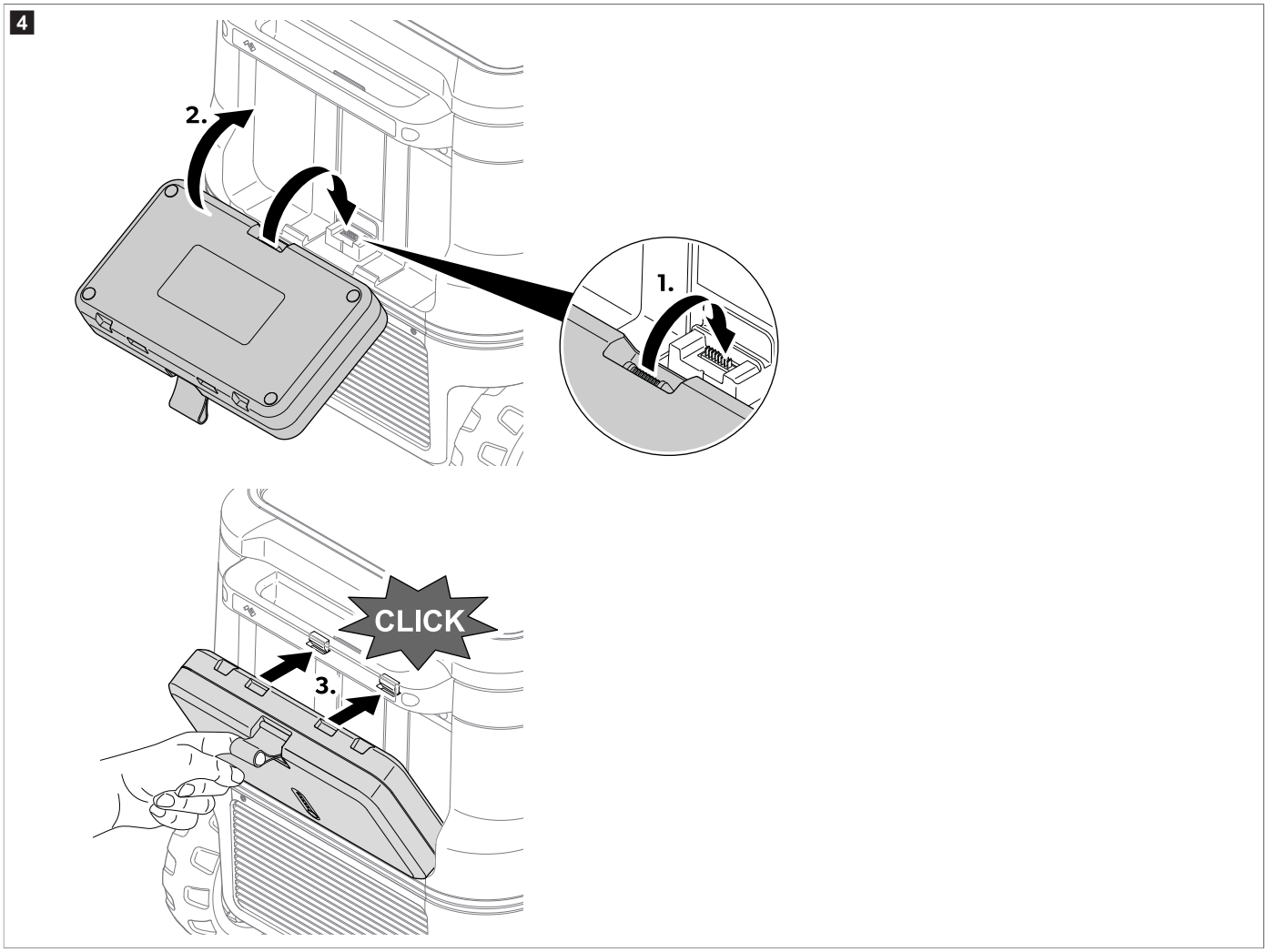

9.1 Izbjegavanje bacanja hrane

Radi izbjegavanja bacanja hrane zapamtite sljedeće:

> Držite fluktuacije temperature na najmanjoj mogućoj mjeri. Otvarajte rashladni uređaj samo onoliko često i onoliko dugo koliko je to neophodno. Namirnice spremajte na takav način da zrak još uvijek može dobro cirkulirati.
> Prilagodite temperaturu količini i vrsti namirnica.
> Namirnice mogu lako apsorbirati ili ispuštati miris i okus. Uvijek spremajte namirnice poklopljene ili u zatvorenim posudama / bocama.

9.2 Ušteda energije

> Odaberite lokaciju s dobrom ventilacijom koja je zaštićena od izravne sunčeve svjetlosti.
> Želite li postaviti povećanu energetsku učinkovitost i ograničen kapacitet hlađenja za rashladni uređaj, poslužite se načinom rada ECO.
> Pustite da se topla hrana najprije ohladi prije nego što je stavite u rashladni uređaj na hlađenje.
> Ne otvarajte rashladni uređaj češće nego što je to neophodno.
> Ne ostavljajte rashladni uređaj otvorenim dulje nego što je to neophodno.
> Ako rashladni uređaj ima košaru: Radi optimalne potrošnje energije odmah po isporuci stavite košaru na mjesto.
> Redovito provjeravajte prianja li brtva poklopca još uvijek dobro.
> Izbjegavajte nepotrebno niske temperature.

10 Rad

10.1 Otvaranje i skidanje poklopca

10.1.1 Otvaranje poklopca

1. Primite ručicu na desnoj ili lijevoj strani.
2. Gurnite zasun prema van da biste otključali poklopac, pogledajte sl. 5 na stranici 304, **1**.
3. Povucite poklopac na suprotnu stranu da biste ga otvorili, pogledajte sl. 5 na stranici 304, **2**.

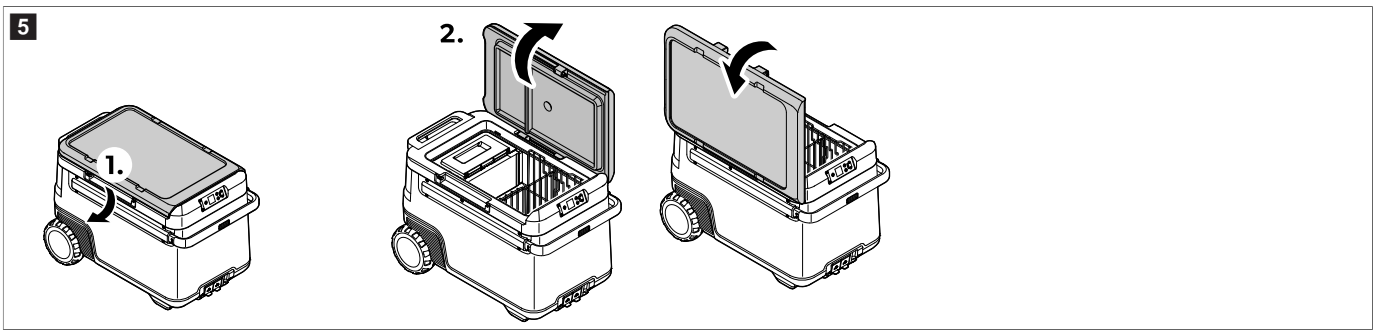

10.1.2 Uklanjanje poklopca

1. Istovremeno primite ručke na obje strane poklopca.
2. Gurnite zasun prema van da biste otključali poklopac, pogledajte sl. 6 na stranici 304, **1**.
3. Podignite poklopac, pogledajte sl. 6 na stranici 304, **2**.

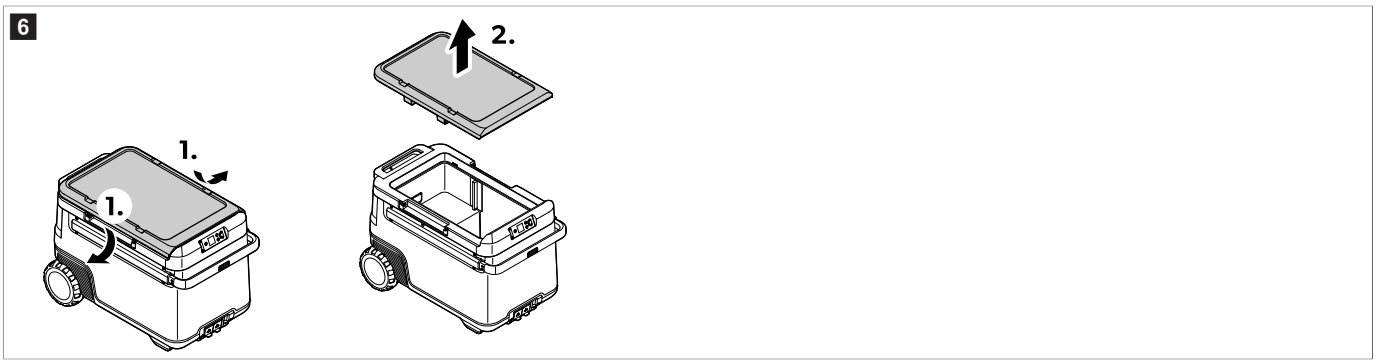

10.2 Povezivanje rashladnog uređaja

Priključivanje na istosmjerno napajanje

POZOR! Opasnost od oštećenja

› U svrhu zaštite uređaja priloženi kabel za istosmjernu struju ima osigurač u utikaču. **Nemojte** uklanjati utikač za istosmjernu struju s osiguračem. Koristite samo priloženi kabel za istosmjernu struju.

› Povežite uređaj na DC priključak kako je prikazano.

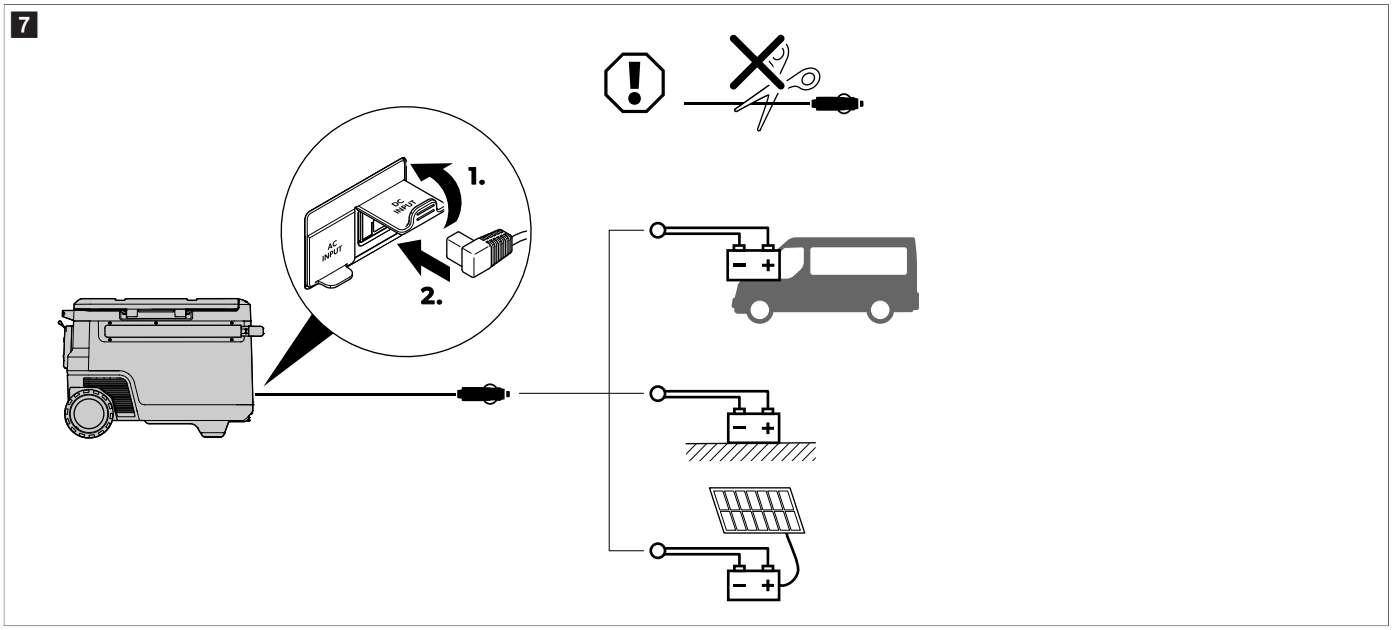

Priključivanje na izmjenično napajanje

OPASNOST! Opasnost od strujnog udara

› Nikada nemojte dirati utikače i sklopke mokrim rukama ili ako stojite na mokroj površini.

> Posavjetujte se s obučenim serviserom.

> Povežite uređaj s napajanjem izmjenične struje kako je prikazano.

8

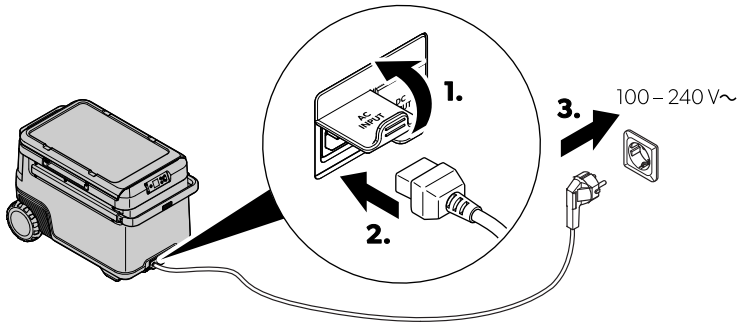

10.3 Uporaba kontrolnog uređaja za baterije

Rashladni je uređaj opremljen kontrolnim uređajem za akumulator koji pruža zaštitu od tri razine. Zaštita akumulatora sprječava pretjerano pražnjenje dok je rashladni uređaj priključen na akumulator za pokretanje motora vozila ili maksimalizira uporabu servisnog akumulatora.

Ako rashladni uređaj radi kad je paljenje vozila isključeno, on se automatski isključuje čim napon napajanja padne ispod podešene razine. Rashladni se uređaj ponovno uključuje nakon što se akumulator napunio do razine napona za ponovno pokretanje.

POZOR! Opasnost od oštećenja

> Kad kontrolni uređaj za akumulator isključi akumulator, on se više ne puni do punog kapaciteta. Izbjegavajte ponavljano pokretanje ili rad trošila struje bez dužih faza punjenja. Uvjerite se da je akumulator napunjen.

UPUTA Kad se rashladni uređaj napaja putem akumulatora za pokretanje, odaberite način rada “High” (visoko) kontrolnog uređaja za akumulator. Ako je rashladni uređaj priključen na servisni akumulator, dovoljan je način rada “Low” (nisko) kontrolnog uređaja za akumulator.

› Postavite kontrolni uređaj za akumulator kako je prikazano.

9

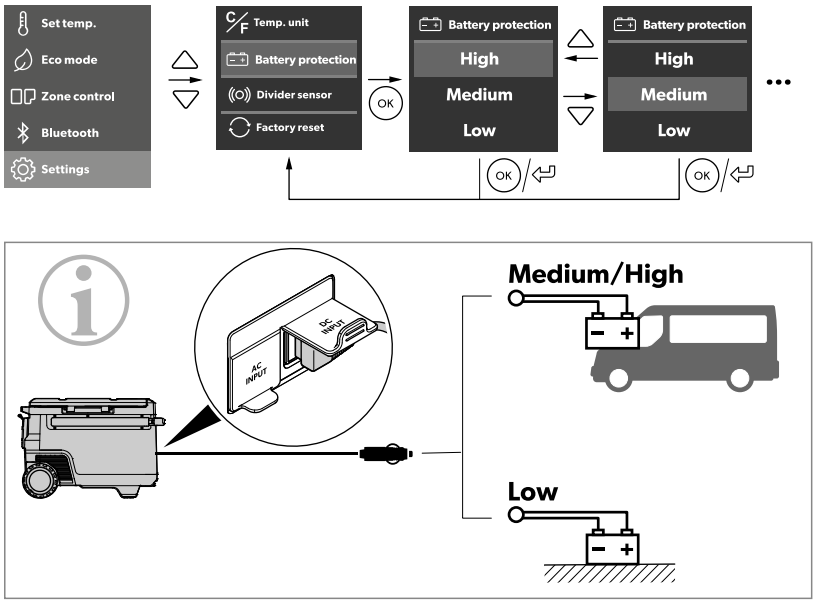

		Low	Medium	High
12 V	OFF	10.1 V	11.2 V	11.8 V
	ON	11.4 V	12.2 V	12.6 V
24 V	OFF	21.5 V	24.1 V	24.6 V
	ON	23.0 V	25.3 V	26.2 V

10.4 Korištenje zaslona

Stanja zaslona:

10

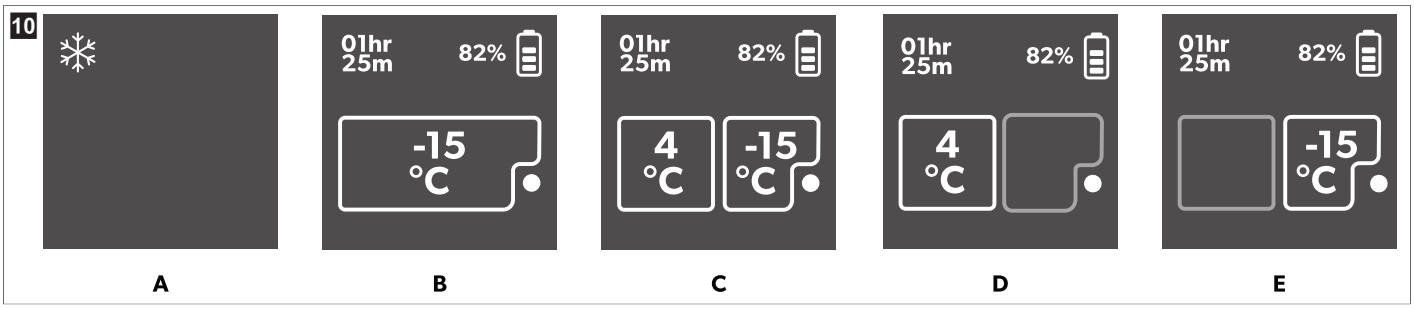

Pozicija	Opis
A	Stanje pripravnosti
B	Jedna zona
C	Dvije zone
D	Samo velika zona
E	Samo mala zona

Pregled zaslona:

11

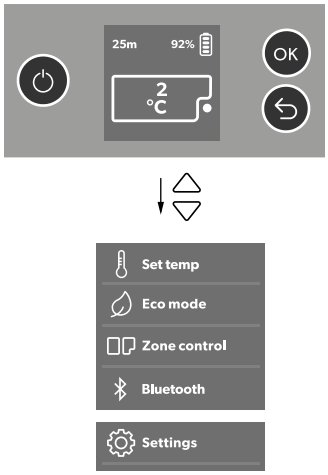

Navigacija kroz izbornike

Odabran je istaknuti izbornik.

> Pritisnite △ za kretanje prema gore.
> Pritisnite ▽ za kretanje prema dolje.

Odabir izbornika

> Pritisnite ⓞ za odabir željenog izbornika.

Promjena postavki

Odabrana je istaknuta vrijednost ili postavka.

> Pritisnite △ za povećanje odabrane vrijednosti ili za odabir prethodne postavke.
> Pritisnite ▽ za smanjenje odabrane vrijednosti ili za odabir sljedeće postavke.

Povratak na prethodni izbornik

> Pritisnite ⮌ za povratak na prethodni izbornik bez spremanja.

10.5 Zaključavanje/otključavanje zaslona

> Istovremeno pritišćite △ i ▽ 3 s za zaključavanje ili otključavanje zaslona.

12

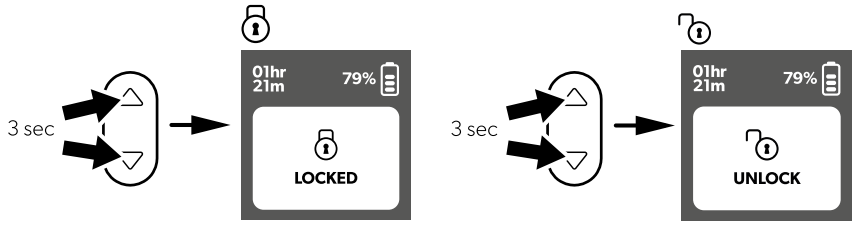

10.6 Postavljanje svjetline i isteka vremena zaslona

> Uđite u izbornik **Settings**.

> Postavite svjetlinu i istek vremena zaslona kako je prikazano.

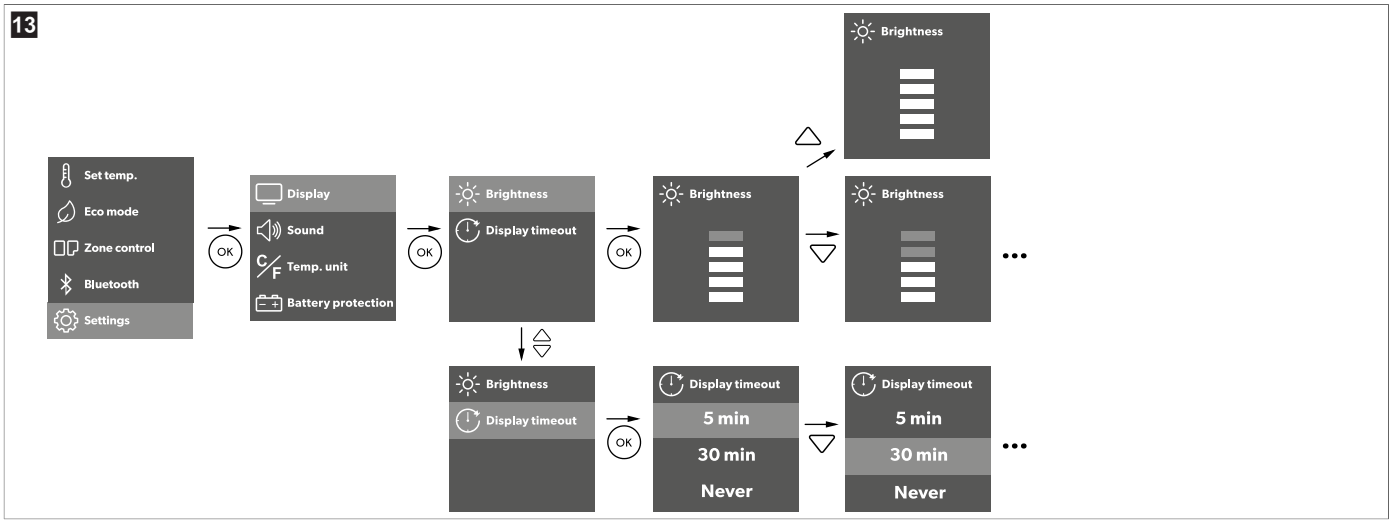

> Pritisnite OK za spremanje željene postavke.
> Pritisnite ⮌ za povratak na prethodni izbornik bez spremanja.

10.7 Postavljanje zvuka

> Uđite u izbornik **Settings**.
> Odaberite **Sound**.
> Odaberite **Mute** ili **Unmute**.

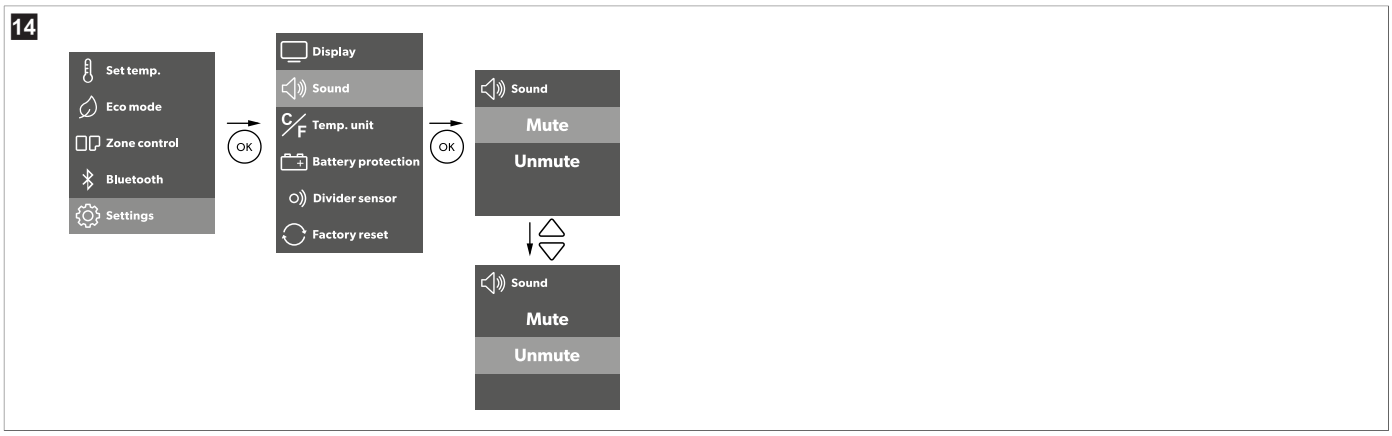

> Pritisnite OK za spremanje željene postavke.
> Pritisnite ⮌ za povratak na prethodni izbornik bez spremanja.

10.8 Postavljanje načina rada ECO

Kada je aktiviran **Eco mode**, pomoćne funkcije se smanjuju kako bi se produžilo trajanje baterije. To utječe na raspon temperature i brzinu pražnjenja baterije na priključku C1.

> Uđite u izbornik **Settings**.
> Uključite ili isključite **Eco mode**.

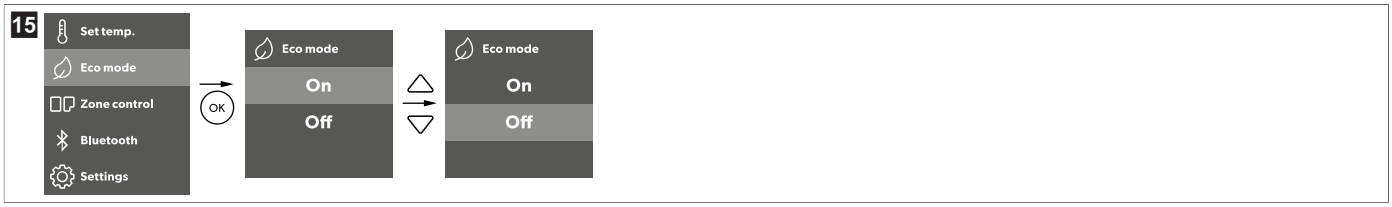

> Pritisnite OK za spremanje željene postavke.
> Pritisnite ⮌ za povratak na prethodni izbornik bez spremanja.

10.9 Namještanje temperature

Jedna zona

› Postavite temperaturu kako je prikazano.

› Pritisnite OK za spremanje željene postavke.

⌄ Potvrda, bijeli broj zatreperi tri puta.

› Pritisnite ↩ za povratak na prethodni izbornik bez spremanja.

Dvije zone

› Postavite temperaturu kako je prikazano.

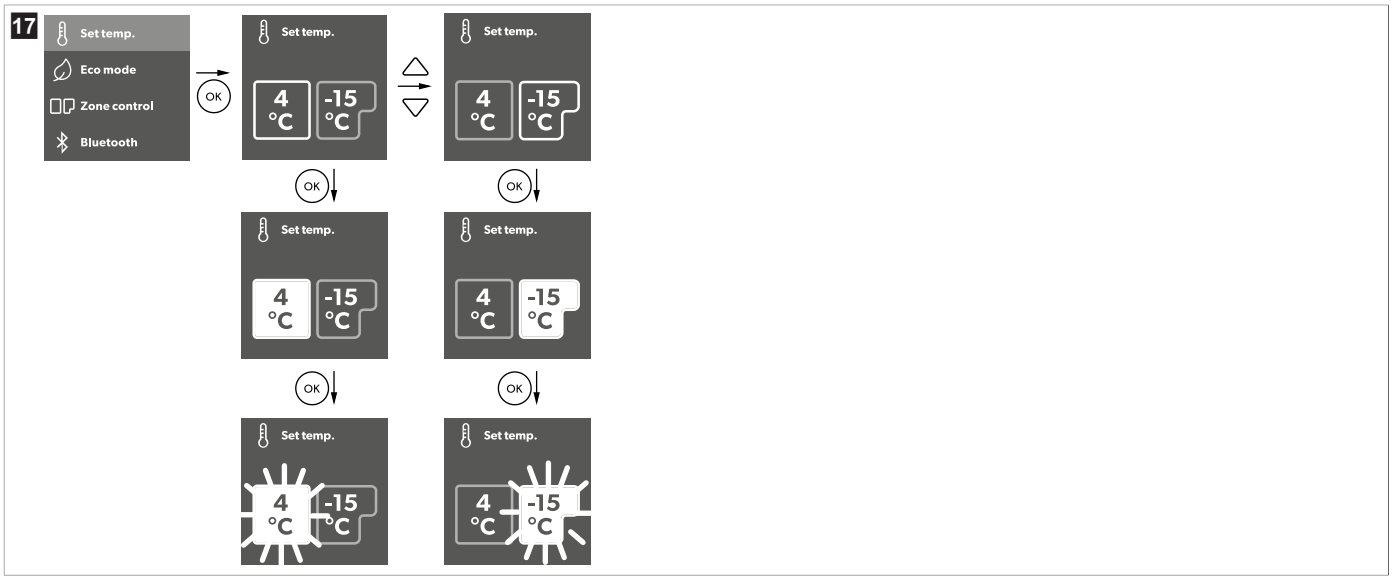

› Pritisnite OK za spremanje željene postavke.

⌄ Potvrda, bijeli broj zatreperi tri puta.

› Pritisnite ↩ za povratak na prethodni izbornik bez spremanja.

Namještanje jedinice za temperaturu

› Postavite jedinicu temperature kako je prikazano.

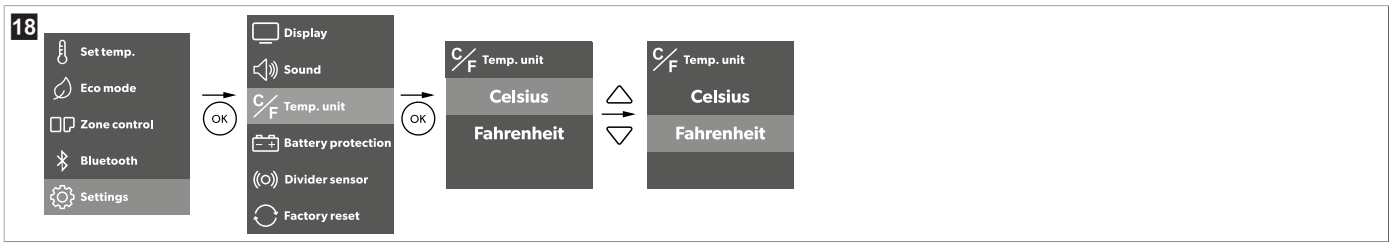

› Pritisnite OK za spremanje željene postavke.

› Pritisnite ↩ za povratak na prethodni izbornik bez spremanja.

10.10 **Postavljanje** Bluetootha™

› Postavite Bluetooth™ kako je prikazano.

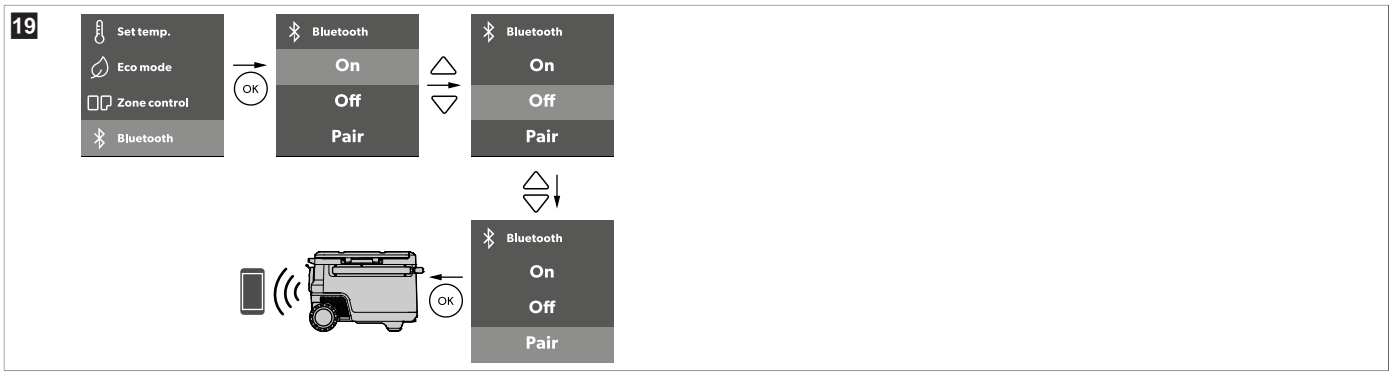

› Pritisnite OK za odabir željenog izbornika.

› Pritisnite ↩ za povratak na prethodni izbornik bez spremanja.

10.11 **Dodavanje razdjelnika**

› Razdjelnik umetnite kako je prikazano.

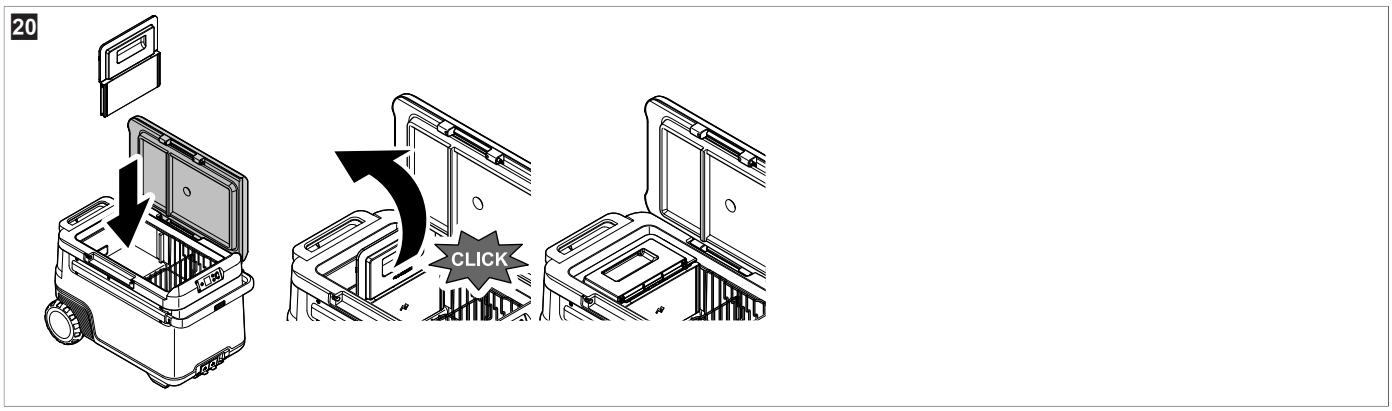

UPUTA Kada je napajanje priključeno i razdjelnik umetnut, korisničko sučelje se automatski pojavljuje.

› Odaberite željeni način rada.

Morate odabrati način rada, inače sustav neće dovršiti prebacivanje iz načina rada s jednom zonom u rad s dvije zone.

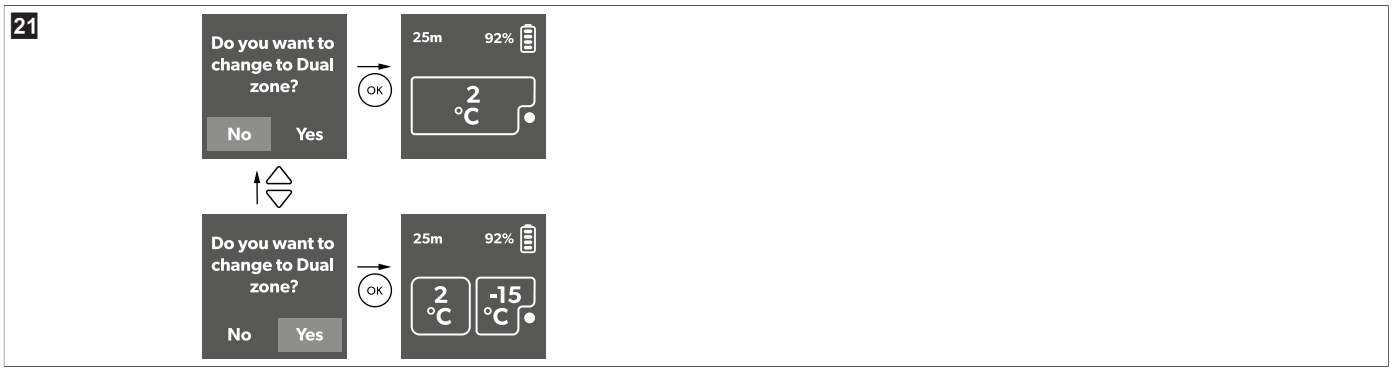

› Postavite senzor razdjelnika kako je prikazano.

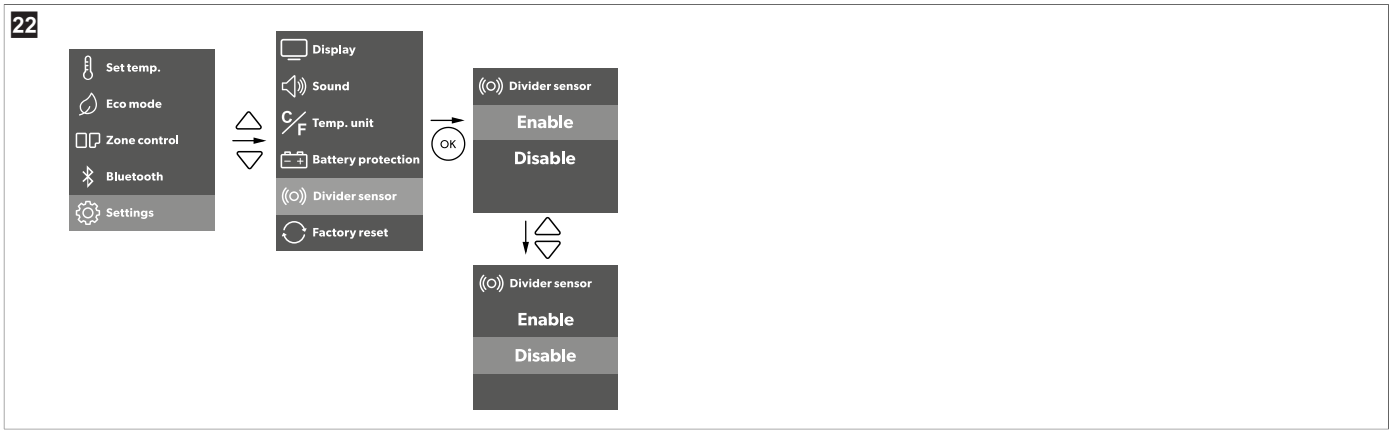

Kada je senzor omogućen, rashladni uređaj automatski radi u načinu rada s jednom ili dvije zone. Ako je senzor onemogućen, korisnik mora ručno odabrati željeni način rada (pogledajte sl. 23 na stranici 311).

10.12 Uključivanje ili isključivanje odjeljka

Kontrola zone dostupna je samo ako je postavljen razdjelnik. Kada razdjelnik nije postavljen, kontrola zone je zasivljena. Svaka zona može se aktivirati pojedinačno ili se obje zone mogu aktivirati istovremeno.

› Aktivirajte ili deaktivirajte zone kako je prikazano.

10.13 Reset na tvorničke postavke

Funkcija reseta vraća sve zaslonske izbornike i polja aplikacije na originalne tvorničke postavke.

› Ponovno postavite uređaj na tvorničke postavke kako je prikazano.

10.14 Odleđivanje rashladnog uređaja

U unutrašnjosti rashladnog uređaja ili na isparivaču može se nataložiti mraz kao posljedica vlažnosti zraka. To smanjuje učinak hlađenja.

POZOR! Opasnost od oštećenja

› Nikad ne upotrebljavajte tvrde ili šiljaste alate za uklanjanje leda ili oslobađanje zaleđenih predmeta.

Za odleđivanje rashladnog uređaja postupite na sljedeći način:

1. Uklonite sav sadržaj iz rashladnog uređaja.
2. Po potrebi, odložite sadržaj u drugi rashladni uređaj kako bi ostali hladni.
3. Isključite rashladni uređaj.
4. Ostavite poklopac otvoren.
5. Obrišite vodu od odmrzavanja.

10.15 Zamjena osigurača izmjenične struje

OPASNOST! Opasnost od strujnog udara

› Razdvojite uređaj od napajanja i izvucite priključni kabel prije zamjene osigurača uređaja.

1. Razdvojite uređaj od napajanja.

2. Izvucite priključni kabel.
3. Odvijačem izvadite umetak osigurača (sl. 3 na stranici 302, **2**).
4. Zamijenite neispravni stakleni osigurač novim osiguračem istog tipa i jakosti struje (brzi osigurač, 4 A, 250 V).
5. Ponovno utisnite umetak osigurača u kućište.
6. Ponovno priključite uređaj na napajanje.

10.16 Zamjena osigurača istosmjerne struje

1. Razdvojite rashladni uređaj od napajanja.
2. Odvijačem skinite poklopac osigurača (sl. 3 na stranici 302, **3**).
3. Okrenite poklopac osigurača na drugu stranu i izvadite neispravni nožasti osigurač pomoću kuke.
4. Umetnite novi osigurač istog tipa i jakosti struje (15 A).
5. Ponovno montirajte poklopac osigurača.
6. Ponovno priključite rashladni uređaj na napajanje.

10.17 Zamjena osigurača u utikaču istosmjerne struje

› Zamijenite neispravni osigurač 15 A novim osiguračem 15 A istog tipa i jakosti kao što je prikazano.

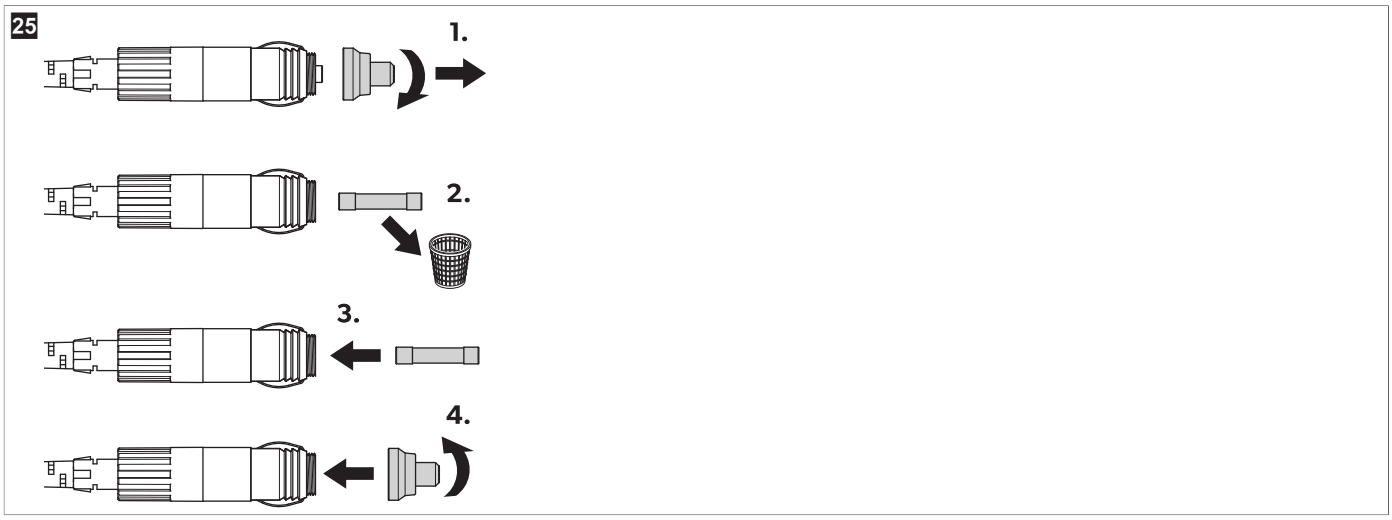

10.18 Zamjena tiskane pločice za rasvjetu

POZOR! Opasnost od oštećenja

› Izvor svjetlosti smije zamijeniti samo proizvođač, ovlašteni servis ili osoba sa sličnim kvalifikacijama radi izbjegavanja opasnosti.

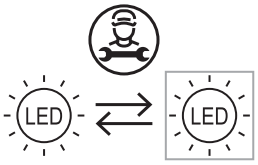

11 Čišćenje i održavanje

OPREZ! Opasnost od strujnog udara

› Prije bilo kakvog čišćenja ili održavanja provjerite je li rashladni uređaj iskopčan iz izvora napajanja.

POZOR! Opasnost od oštećenja

› Nikad ne perite rashladni uređaj pod mlazom tekuće vode ni u perilici za pranje posuđa.
› Nemojte koristiti abrazivna sredstva za čišćenje ili tvrde predmete tijekom čišćenja.
› Električne priključke (utičnice ili priključke baterije) nemojte čistiti vlažnom krpom.

> Povremeno očistite unutrašnjost i vanjštinu uređaja vlažnom krpom.

26

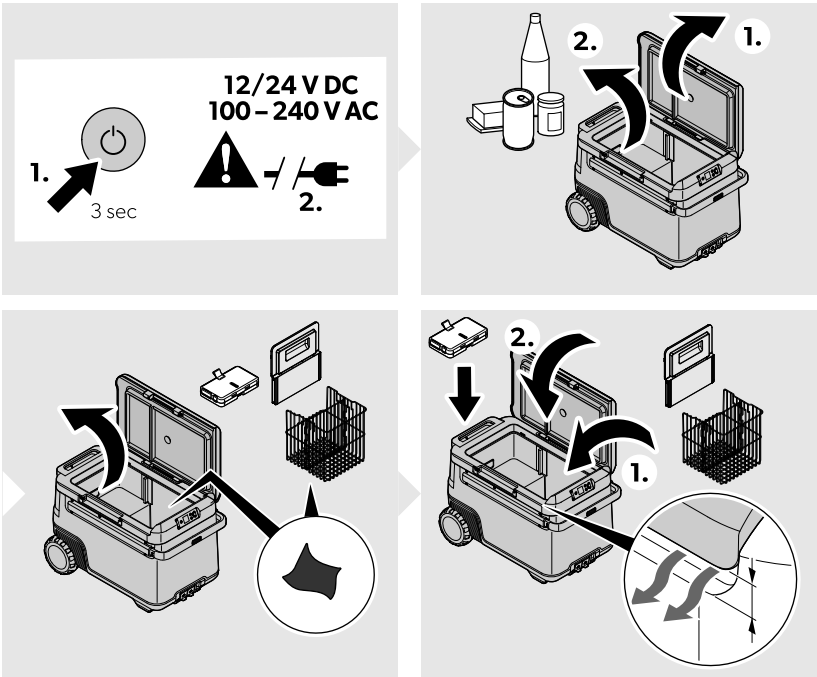

> Provjerite nema li na otvorima za dovod i odvod zraka na rashladnom uređaju prašine i prljavštine kako bi se toplina koja nastaje tijekom rada mogla bez zapreka odvoditi te kako ne bi došlo do oštećenja rashladnog uređaja.
> Izvadite baterije iz uređaja kada se ne koristi.
> Bateriju pohranite na način opisan u poglavlju "Pohrana" uputa za rukovanje baterijom Recon (Povezani dokumenti na stranici 298).

12 Uklanjanje smetnji

Smetnja	Mogući uzrok	Rješenje
Uređaj ne radi (mod istosmjerne struje, paljenje uključeno).	U utičnici istosmjerne struje nije detektiran napon.	> U većini vozila, paljenje se mora uključiti prije dovođenja napajanja na utičnicu istosmjerne struje.
	Utičnica istosmjerne struje je prljava. Posljedica toga je slab električni kontakt.	> Ako se utikač uređaja jako zagrijava u utičnici istosmjerne struje, utičnica istosmjerne struje se ili mora očistiti ili utikač nije pravilno montiran.
	Pregorio je osigurač utikača istosmjerne struje.	> Zamijenite osigurač u utikaču istosmjerne struje; pogledajte Zamjena osigurača u utikaču istosmjerne struje na stranici 312.
	Pregorio je osigurač istosmjerne struje uređaja.	> Zamijenite neispravan osigurač istosmjerne struje uređaja; pogledajte Zamjena osigurača istosmjerne struje na stranici 312.
	Pregorio je osigurač vozila.	> Zamijenite osigurač utičnice istosmjerne struje vozila. Pogledajte upute za rukovanje vozilom.
Uređaj ne radi (način rada s izmjeničnom strujom).	Na utičnici izmjeničnog napajanja nije detektiran napon.	> Isprobajte neku drugu utičnicu.
	Pregorio je osigurač izmjenične struje uređaja.	> Zamijenite neispravan osigurač izmjenične struje uređaja; pogledajte Zamjena osigurača izmjenične struje na stranici 311
	Integrirani adapter izmjenične struje je neispravan.	> Popravak smije izvoditi samo ovlašteni servis.
Zaslon ne reagira na tipkanje.	Zaslon je zaključan.	> Otključajte zaslon, pogledajte Zaključavanje/otključavanje zaslona na stranici 307.

Smetnja	Mogući uzrok	Rješenje
Nije moguće upravljanje uređajem putem aplikacije.	Bluetooth nije povezan.	> Otvorite postavke za Bluetooth. > Pronađite postojeću Bluetooth vezu koja započinje s "MC". > Izbrišite vezu. > Ponovno uparite s rashladnom kutijom.
Zaslon prikazuje poruku alarma ili kod upozorenja.	—	> Pogledajte Poruke alarma na stranici 314, Šifre pogrešaka na stranici 315.
Kada je "senzor razdjelnika" postavljen kao "Omogućen": 1. Rashladni uređaj ne može automatski ući u način rada s dvije zone kada korisnik umetne razdjelnik. 2. Rashladni uređaj ne može automatski ući u način rada s jednom zonom kada korisnik ukloni razdjelnik.	Senzor razdjelnika je neispravan	> Odaberite "Onemogući" za postavku senzora razdjelnik da biste ušli u ručnu kontrolu. Ako je tako, odaberite različite zone prema "kontroli zona". Kako biste vratili punu funkcionalnost i osigurali optimalno korisničko iskustvo, senzor razdjelnika treba pregledati i popraviti ovlašteni servisni centar.
	Kvar zaslona ili upravljačkog sklopa	> Potreban je pregled ovlaštenog servisa.
Baterija curi		> Odmah prestanite koristiti proizvod. > Nemojte dodirivati tekućinu koja curi. > Ako je moguće, pažljivo izvadite bateriju. **OPREZ! Opasnost od ozljede** > Nosite rukavice. Nosite rukavice. > Stavite je u siguran, nezapaljiv spremnik. > Bateriju odložite na ovlašteno mjesto za recikliranje ili prikupljanje opasnog otpada. > Bateriju nemojte bacati u kućni otpad. > Bateriju nemojte ponovno koristiti niti popravljati.

12.1 Poruke alarma

Poruka alarma	Opis	Mogući uzrok	Predloženo rješenje
Poklopac je otvoren	Poklopac otvoren više od 3 min	Poklopac nije potpuno zabravljen	Provjerite je li poklopac potpuno pričvršćen.
		Interna greška	Potreban je pregled ovlaštenog servisnog centra.
Nizak napon istosmjerne struje	Uređaj je prestao raditi na istosmjernoj struji zbog niskog napona vanjskog napajanja	Nedovoljan napon napajanja	Provjerite pad napona od baterije do priključne utičnice i po potrebi povećajte promjer žica.
		Napon akumulatora je prenizak	Testirajte bateriju i po potrebi je napunite.
		Zaštita akumulatora namještena je na previsoku vrijednost	Odaberite nižu postavku zaštite baterije.
Visoki napon istosmjerne struje	Uređaj je prestao raditi na istosmjernu struju zbog abnormalno visokog napona > 31,5 V vanjskog napajanja	Pogrešna specifikacija istosmjernog napona napajanja	Provjerite odgovara li specifikacija istosmjernog napona napajanja tipskoj pločici proizvoda.
		Neispravan napon napajanja	Provjerite izvor istosmjernog napona te ga popravite ili zamijenite ako je neispravan.
		Interna greška	Potreban je pregled ovlaštenog servisnog centra.

Poruka alarma	Opis	Mogući uzrok	Predloženo rješenje
Pregrijavanje upravljačkog sklopa	Previsoka temperatura upravljačkog sklopa	Začepljen je ventilacijski otvor u slučaju visoke temperature okoline ili je unutarnji kvar zbog nedostatan razmaka	• Isključite uređaj na minimalno 30 min ili ga premjestite na hladnije mjesto. • Ponovno pokretanje • Očistite ventilacijske otvore jer je potreban pregled ovlaštenog servisnog centra.
Stanje napunjenosti unutarnje baterije je nisko	Stanje napunjenosti baterije je nisko, ali još uvijek ne doseže 0 %	Stanje napunjenosti baterije je pri kraju	Napunite akumulator.
Temperatura unutarnje baterije je visok	Recon baterija, previsoka temperatura	Aktivirana je zaštita od prekomjerne temperature baterije.	Prestanite puniti ili prazniti uređaj dok se ne ohladi.

12.2 Šifre pogrešaka

Kod greške	Smetnja	Mogući uzrok	Predloženo rješenje
!ERROR 01	Otvoreni strujni krug NTC, SZ i DZ VELIKI	Interna greška	Potreban je pregled ovlaštenog servisa
!ERROR 02	Kratki spoj NTC, SZ i DZ VELIKI		
!ERROR 11	Otvoreni strujni krug NTC, DZ MALI		
!ERROR 12	Kratki spoj NTC, DZ MALI		
!ERROR 03	Komunikacijska pogreška		Isključite uređaj na minimalno 1 min, a zatim ga ponovno pokrenite. Ako problem i dalje postoji, potrebno je obaviti pregled u ovlaštenom servisu.
!ERROR 09	Ventil je neispravan		
!ERROR 32	Ventilator je neispravan		Isključite uređaj na minimalno 5 min, a zatim ga ponovno pokrenite. Ako problem i dalje postoji, potrebno je obaviti pregled u ovlaštenom servisu.
!ERROR 33	Pokretanje kompresora nije uspjelo		
!ERROR 34	Niska brzina kompresora	• Visoka okolna temperatura • Ventilacijski otvor začepljen ili nedovoljan razmak • Interna greška	• Isključite uređaj na minimalno 30 min ili ga premjestite na hladnije mjesto, a zatim ga ponovno pokrenite. • Očistite otvore • Potreban je pregled ovlaštenog servisa
!ERROR 20	Kvar akumulatora	Interna greška	Pročitajte priručnik za rad s baterijom Recon, a pogledajte i Povezani dokumenti na stranici 298.

13 Komercijalno jamstvo

Primjenjuje se zakonom propisano jamstveno razdoblje. Ako je proizvod neispravan, obratite se podružnici proizvođača u svojoj državi (pogledajte dometic.com/dealer) ili svojem trgovcu na malo.

Za potrebe popravaka i obrade jamstva pri slanju uređaja priložite sljedeće dokumente:

- presliku računa s datumom kupnje
- razlog reklamacije ili opis kvara

Obratite pozornost da samostalni ili nestručni popravak može imati negativne posljedice na sigurnost i uzrokovati gubitak jamstva.

14 Odlaganje u otpad

UPOZORENJE! Opasnost da će djeca ostati zarobljena u uređaju

> Prije odlaganja starog proizvoda u otpad:
  - Demontirajte poklopac.
  - Ostavite košare u hladnjaku tako da se djeca ne mogu lako popeti u njega.

Recikliranje ambalaže: Odložite ambalažu u odgovarajuće kante za reciklažu otpada gdje god je to moguće. Ovo odvajanje je nužno jer je pakiranje vrijedan resurs i nepravilno odlaganje može utjecati na zdravlje ljudi i okoliš.

Prekrižena kanta za smeće označava da je proizvod električna ili elektronička oprema ili da sadrži baterije i da se mora sakupljati odvojeno radi pravilne obrade, pravilnog prikupljanja i recikliranja. **Potrošač je zakonski obvezan propisno zbrinuti svu električnu ili elektroničku opremu, baterije ili punjive baterije odvojeno od općeg otpada iz kućanstva!**

To je odvajanje nužno jer su električni uređaji i baterije vrijedni resursi i mogu sadržavati tvari koje su štetne za ljude i okoliš.

Da biste proizvod konačno odložili u otpad, zatražite od svog lokalnog reciklažnog centra ili specijaliziranog trgovca pojedinosti o tomu kako to učiniti u skladu s primjenjivim propisima o odlaganju otpada.

Proizvod i baterije se mogu besplatno odložiti u otpad.

Prije recikliranja ovog proizvoda izvadite sve baterije i punjive baterije.

Baterije koje sadrže više od 0,002 % kadmija ili više od 0,004 % olova označene su kemijskim simbolom za odgovarajući metal: Cd ili Pb.

15 Tehnički podaci

UPUTA Raspon temperature za malu zonu mijenja se na temelju temperature odabrane u velikoj zoni. Na primjer, kada je veliki odjeljak na – 15 °C, mali odjeljak mora ostati na ili ispod 3 °C.

UPUTA Minimalnu temperaturu prikazanu u "Učinku hlađenja" nije moguće postići ako je okolna temperatura iznad 32 °C.

	Recon CF 47DZW
Priključni napon	12 V⎓ / 24 V⎓ 100 V~ … 240 V~
Dimenzionirana struja	12 V⎓: 10,5 A 24 V⎓: 5,2 A 100 V~: 1,4 A 240 V~: 0,58 A
Učinak hlađenja	– 22 °C … 20 °C
Klimatski razred	N/T
Ukupna zapremnina bez razdjelnika	47 L
Ukupna zapremina s razdjelnikom	45 L
Rashladno sredstvo	R600a
Količina rashladnog sredstva	15 g
Raspon frekvencije	Bluetooth®/BLE: 2400 MHz … 2483,5 MHz
Izlazna snaga radijske frekvencije	Bluetooth®: 11,23 dBm Bluetooth® LE: 11,23 dBm
Dimenzije Š x V x D (s ručkama)	754 mm × 515 mm × 429 mm
Testni certifikati	CE E13

Ovime poduzeće Dometic Zhuhai Technology Co. Ltd. izjavljuje da je radijska oprema tipa Recon CF 47DZW sukladna s Direktivom 2014/53/EU. Cjeloviti tekst EU izjave sukladnosti dostupan je na sljedećoj internetskoj adresi: documents.dometic.com
Daljnjim informacijama o proizvodu možete pristupiti putem QR koda na energetskoj naljepnici ili putem web-mjesta eprel.ec.europa.eu.

27

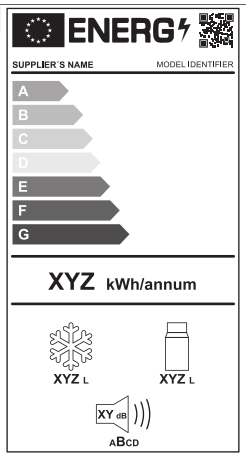

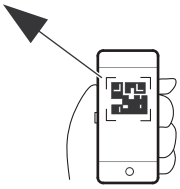

eprel.ec.europa.eu

Türkçe

1 Önemli notlar....318
2 Sembollerin açıklanması....318
3 İlgili belgeler....318
4 Güvenlik uyarıları....318
5 Cihaz üzerindeki sembollerin açıklamaları....320
6 Teslimat kapsamı....320
7 Amacına Uygun Kullanım....321
8 Teknik açıklama....321
9 İlk kullanım öncesi....322
10 Kullanım....323
11 Temizlik ve bakım....331
12 Arızaların Giderilmesi....332
13 Garanti....334
14 Atık İmhası....334
15 Teknik Bilgiler....335

1 Önemli notlar

Bu ürünü doğru monte ettiğinizden ve ürünün daima kullanıma hazır olduğundan emin olmak için lütfen tüm talimatları ve bu ürün kılavuzunda verilen kılavuzları ve uyarıları dikkatlice okuyunuz. Bu talimatlar bu ürün ile birlikte SAKLANMALIDIR.

Bu ürünü kullandığınızda tüm talimatları, kılavuzları ve uyarıları dikkatlice okuduğunuzu ve anladığınızı ve hükümlere ve koşullara bu sözleşmede yer alıyormuş gibi uyacağınıza onay verirsiniz. Bu ürünü sadece amacına ve uygulamaya uygun ve talimatlara, kılavuzlara ve uyarılara uygun bu ürün kılavuzu ile geçerli yasalara ve yönetmeliklere uygun olarak kullanacağınızı kabul ediyorsunuz. Talimatların ve uyarıların burada verildiği gibi okunmaması veya bunlara uyulmaması sonucu kendiniz ve diğer insanlar yaralanabilir veya ürününüz veya yakınında bulunan diğer mallar hasar görebilir. Talimatlar, kılavuzlar ve uyarılar da dahil, bu ürün kılavuzu ve buna ait olan dokümanlarda değişiklikler ve güncellemeler yapılabilir. Güncel ürün bilgileri için lütfen documents.dometic.com adresini ziyaret edin.

2 Sembollerin açıklanması

Bir sinyal sözcüğü, güvenlik ve maddi hasar mesajlarını tanımlar ve ayrıca tehlikenin ciddiyet derecesini veya seviyesini gösterir.

TEHLİKE!
> Önlenmediğinde, can kaybı veya ağır bir yaralanmaya neden olan tehlikeli bir durumu gösterir.

UYARI!
> Önlenmediğinde, can kaybı veya ağır bir yaralanmaya neden olabilecek tehlikeli bir durumu gösterir.

DİKKAT!
> Önlenmediğinde, hafif veya orta derecede bir yaralanmaya neden olabilecek tehlikeli bir durumu gösterir.

İKAZ!
> Önlenmediğinde, maddi hasara neden olabilecek bir durumu gösterir.

NOT Ürünün kullanılması ile ilgili ek bilgiler.

3 İlgili belgeler

Recon aküsü kullanma kılavuzunu çevrimiçi olarak qr.dometic.com/bgWno6 adresinde bulabilirsiniz.

4 Güvenlik uyarıları

TEHLİKE! Elektrik çarpması tehlikesi
> Cihaz ana şebekeden güç alıyorsa, güç kaynağında kaçak akım rölesi (RCD), kaçak akım devre kesici (RCCB) veya bir toprak arıza devre kesici (GFCI) bulunduğundan emin olun. Montaj, özellikle potansiyel olarak nemli alanlarda, geçerli tüm kurulum yönetmeliklerine uygun olmalıdır.
> Yalıtımsız kablolara çıplak elle dokunmayın. Bu durum özellikle cihazın alternatif akım şebekesinde çalıştırılması halinde geçerlidir.
> Cihazı çalıştırmadan önce güç kablosunun ve fişinin kuru olduğundan emin olun.

UYARI! Patlama tehlikesi
> Soğutma cihazında içinde tutuşabilen itici gaz sprey kutuları gibi patlayıcı maddeler bırakmayın.

UYARI! Elektrik çarpması tehlikesi

- Soğutma cihazında gözle görünebilir hasarlar varsa, cihaz çalıştırılmamalıdır.
- Soğutma cihazının güç kablosu hasar görmüşse, güvenlik tehlikesini önlemek için üreticiden veya servis personelinden temin edilebilecek uygun bir güç kablosu veya düzeneği ile değiştirilmesi gerekir.
- Soğutma cihazı sadece nitelikli personel tarafından onarılmalıdır. Doğru yapılmayan onarımlar mühim tehlikelere sebep olabilir.
- Cihazı, özellikle cihazın topraklanması gerektiğinde düzgün bağlantı sağlayan prizlere takın.

UYARI! Yangın tehlikesi

- Soğutma cihazını yerleştirirken, besleme kablosunun sıkışmadığından veya hasar görmediğinden emin olun.
- Çoklu taşınabilen soket çıkışları veya taşınabilen güç kaynaklarını cihazın arkasına takmayın.
- Soğutucu akışkan devresinde bir hasar olması durumunda:
  - Açık ateşleri ve potansiyel ateşleme kaynaklarını soğutma cihazından uzak tutun.
  - Odayı iyi havalandırın.
  - Soğutma cihazını kapatın.
- Yanıcı soğutucu akışkanlı soğutma cihazları için: Soğutucu akışkan devresi az miktarda, çevre dostu ancak yanıcı bir soğutucu akışkan içerir. Soğutucu akışkan ozon tabakasına zarar vermez ve sera etkisini artırmaz. Herhangi bir soğutucu akışkan sızıntısı tutuşabilir.
- Yangın riskini azaltmak için bakım işlemi yalnızca yetkili servis elemanı tarafından gerçekleştirilmelidir.
- Cihaz gövdesi veya montaj yapılarındaki havalandırma deliklerinin önlerinde engel bulunmamalıdır.
- Üretici tarafından önerilmedikçe, buz çözdürme sürecini hızlandırmak için herhangi bir mekanik nesne veya başka araçlar kullanmayın.
- Soğutucu devresini açmayın veya zarar vermeyin.
- Üretici tarafından önerilmedikçe buzdolabının içinde bu amaç için elektrikli cihazlar kullanmayın.
- Cihazı veya aküyü aşırı sıcaklığa maruz bırakmayın.

UYARI! Sağlık için tehlike

- **Avrupa Birliği, Birleşik Krallık ve Türkiye için:** Bu cihaz, gözetim altında olmaları veya cihazın güvenli bir şekilde kullanımıyla ilgili talimatların verilmesi ve tehlikeleri anlamaları halinde, 8 yaş ve üzeri çocuklar ve fiziksel, duyusal veya zihinsel yetenekleri kısıtlı veya deneyim ve bilgi eksikliği olan kişiler tarafından kullanılabilir. **Diğer tüm bölgeler için:** Bu cihaz fiziksel, duyusal veya ruhsal yetenekleri yeterli olmayan, deneyimleri ve bilgileri eksik olan kişilerin (çocuklar da dahil) kullanmaları için tasarlanmamıştır. Bu kişiler bu cihazı güvenlikleri için sorumlu bir kişinin denetimi altında kullanabilirler.
- 3 ile 8 yaşları arasındaki çocukların soğutma cihazlarını doldurmalarına ve boşaltmalarına izin verilir.
- Bu cihazla oynamadıklarından emin olmak için çocuklar daima gözetlenmelidir.
- Temizliği ve kullanıcı bakımı gözetimsiz olarak çocuklar tarafından yapılmamalıdır.

DİKKAT! Elektrik çarpması tehlikesi

- Soğutma cihazını çalıştırmadan önce güç kablosunun ve fişinin kuru olduğundan emin olun.
- Her temizlik ve bakım sonrası soğutma cihazını
  - Her temizlik ve bakımdan önce
  - Her kullanımdan sonra
- Aküyle çalışan cihazın veya akünün terminallerinin metal nesnelerle kısa devre yapma riskine dikkat edin.

DİKKAT! Sağlık için tehlike

- Yiyeceklerin kirlenmesini önlemek için aşağıdaki talimatlara uyun:
  - Soğutma cihazının soğutma kapasitesinin, soğutmak istediğiniz yiyeceği saklamaya uygun olup olmadığını kontrol edin.
  - Yiyecekler sadece orijinal ambalajları veya uygun kaplar içinde saklanmalıdır.
  - Soğutma cihazının kapağının uzun bir süre açık kalması cihazın bölümlerindeki sıcaklığın önemli ölçüde yükselmesine neden olabilir.
  - Yiyecek maddeleri ve erişilebilen drenaj sistemlerine temas edebilecek yüzeyleri düzenli olarak temizleyin.
- Soğutma cihazı uzun bir süre boş kalacaksa:
  - Soğutma cihazını kapatın.
  - Soğutma cihazının buzlarını çözün.
  - Soğutma cihazını temizleyin ve kurutun.
  - Soğutma cihazının içinde küf oluşmaması için kapağı açık bırakın.

İKAZ! Hasar tehlikesi

- Derecelendirme etiketi üzerinde verilen gerilim değerinin enerji kaynağının değeri ile aynı olmasına dikkat edin.
- Soğutma cihazını sadece aşağıda belirtildiği gibi bağlayın:
  - DC bağlantı kablosu ile araçtaki bir DC güç kaynağına
  - AC bağlantı kablosu ile AC güç kaynağına
- Fişi prizden çıkartmak için asla kabloyu kullanmayın.
- Soğutma cihazı bir DC prize bağlıysa, hızlı şarj cihazını bağlamadan önce soğutma cihazının ve diğer güç tüketen cihazların akü bağlantısını kesin.

- Soğutma cihazı bir DC prize bağlıysa, motoru kapattığınızda, soğutma cihazının bağlantısını ayırın veya kapatın. Aksi halde akü boşalabilir.
- Soğutma cihazı yakıcı veya solvent içeren maddeleri taşımak için uygun değildir.
- Soğutma cihazının yalıtımı tutuşabilen siklopentan içerir ve özel atık bertaraf prosedürleri gerektirir. Kullanım ömrünü tamamlayan soğutma cihazı uygun bir geri dönüşüm merkezine verilmelidir.
- Soğutma cihazını açık alevlerin veya ısıtıcılar, doğrudan güneş ışığı, gazlı fırınlar ve benzer öğeler gibi diğer ısı kaynaklarının yakınına yerleştirmeyin.
- **Aşırı ısınma tehlikesi!** Soğutma cihazının her tarafında her zaman için en az 50 mm havalandırma boşluğu olduğundan emin olun. Havalandırma alanında soğutma bileşenlerine hava akışını engelleyebilecek nesneler bulunmadığından emin olun. Soğutma cihazını kapalı bölmelerde, hava akışının olmadığı veya çok az olduğu alanlarda kullanmayın veya saklamayın.
- İç kaba buz veya sıvı doldurmayın.
- Soğutma cihazını asla suya batırmayın.
- Soğutma cihazı ile kabloları ısıya ve neme karşı koruyunuz.
- Soğutma cihazı yağmur altında bırakılmamalıdır.

NOT Akü boşalma riski
Soğutma cihazı, aracın marş aküsünün boşalma riskini azaltmaya yardımcı olan bir akü koruma özelliğine sahiptir. Akü boşalma riski; araç aküsünün durumuna, montajına ve kullanımına bağlı olarak değişir.

- Araç motoru uzun süre kapalı kalacaksa soğutma cihazını kapatın veya soğutma cihazına uygun bir araç içi akü sisteminden güç verin.

5 Cihaz üzerindeki sembollerin açıklamaları

Dikkat! Yangın riski. Yanıcı maddeler.

Yalnızca ABD/Kanada. Dikkat! Yangın riski. Yanıcı maddeler.

Dikkat! Nem nedeniyle hasar veya arıza riski.
Yağmurdan uzak tutun.

6 Teslimat kapsamı

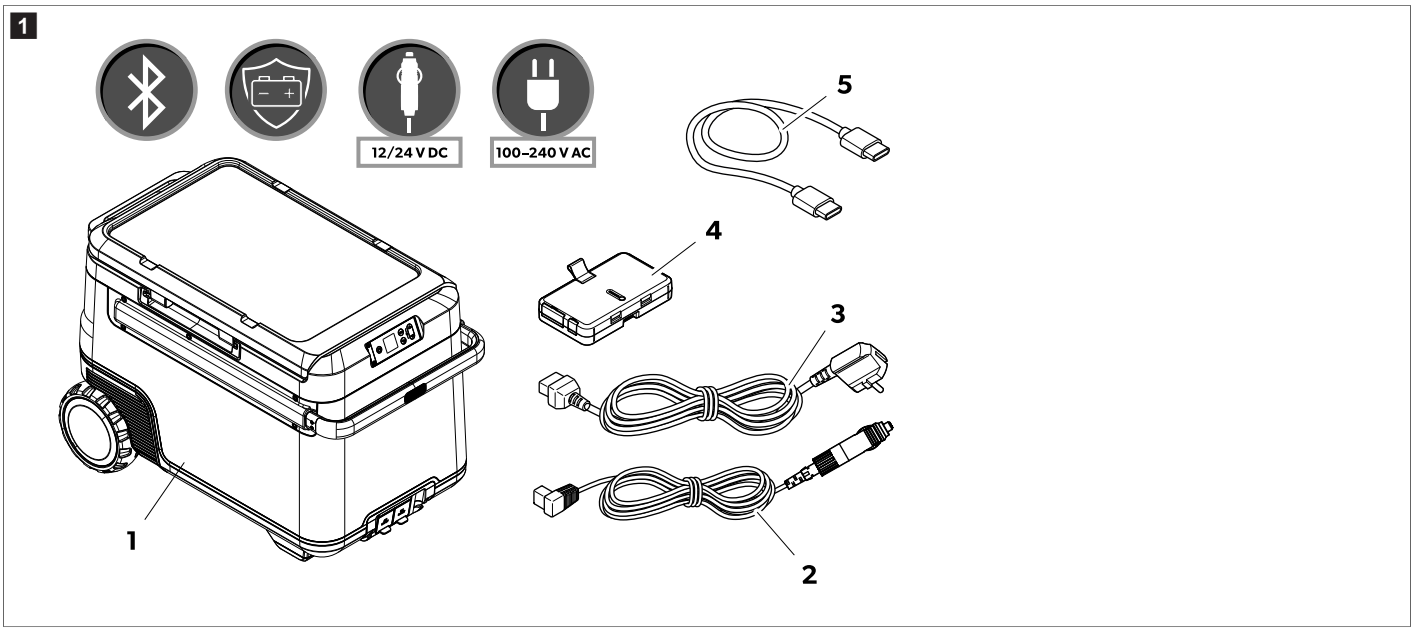

içindeki pozisyonu 📷 şekil 1 sayfa 320	Miktar	Adı
1	1	Kompresör soğutucu
2	1	DC bağlantı kablosu
3	2	AC bağlantı kablosu
4	1	Recon akü

içindeki pozisyonu 📷 şekil 1 sayfa 320	Miktar	Adı
5	1	USB-C - USB-C bağlantı kablosu

7 Amacına Uygun Kullanım

Soğutma cihazı, yiyecekleri soğutmak için uygundur. Soğutma cihazı araçlarda da kullanıma uygundur.

Soğutma cihazı, yerleşik bir DC yerleşik güç kaynağı (araç veya tekne), bir DC araç içi akü veya Recon aküsü ya da bir AC güç kaynağı ile çalışacak şekilde tasarlanmıştır.

Soğutma cihazı, kamplarda veya diğer benzer eğlence ve dinlenme ortamlarında kullanıma uygundur.

Soğutma cihazı evde ve aşağıdaki benzer uygulamalarda kullanılmak üzere tasarlanmıştır:

- Mağaza, ofis ve diğer çalışma ortamlarındaki personel mutfak alanları
- Çiftlik evleri
- Oteller, moteller ve diğer konut tipi ortamlarda
- Oda kahvaltı tipi konaklama birimleri
- Catering ve benzeri perakende dışı uygulamalar

Bu ürün sadece amacına ve uygulamaya ve bu talimatlara uygun olarak kullanılmalıdır.

Bu kılavuzda ürünün doğru olarak monte edilmesi ve/veya kullanılması için gerekli bilgiler verilmektedir. Doğru yapılmayan montaj ve/veya yanlış işletim ya da bakım, performansın yetersiz olmasına ve olası bir arızaya neden olabilir.

Üretici, aşağıdaki durumların neden olduğu yaralanmalardan veya ürün hasarlarından sorumlu değildir:

- Aşırı voltaj da dahil olmak üzere hatalı kurulum, montaj veya bağlantı
- Yanlış bakım veya üretici tarafından sağlanan orijinal yedek parçalardan başka yedek parçalar kullanılması
- Üreticisinden açıkça izin almadan cihazda değişiklikler yapılması
- Bu kılavuzda tanımlananların dışında amaçlar için kullanıldığında

Dometic ürünün görünümünde ve ürün özelliklerinde değişiklik yapma hakkını saklı tutar.

8 Teknik açıklama

Soğutma cihazı çıkarılabilir bir $LiFePO_4$ aküye sahiptir ve harici bir güç kaynağı olmadan çalışabilir. Ünite, ayrı sıcaklık kontrollü iki bölmeye sahiptir.

Kullanıcılar, Bluetooth® bağlantısı olan bir mobil uygulama aracılığıyla soğutma cihazını izleyebilir ve ayarlayabilir.

8.1 Çalıştırma ve gösterge elemanları

İşletme paneli (📷 şekil 2 sayfa 321)

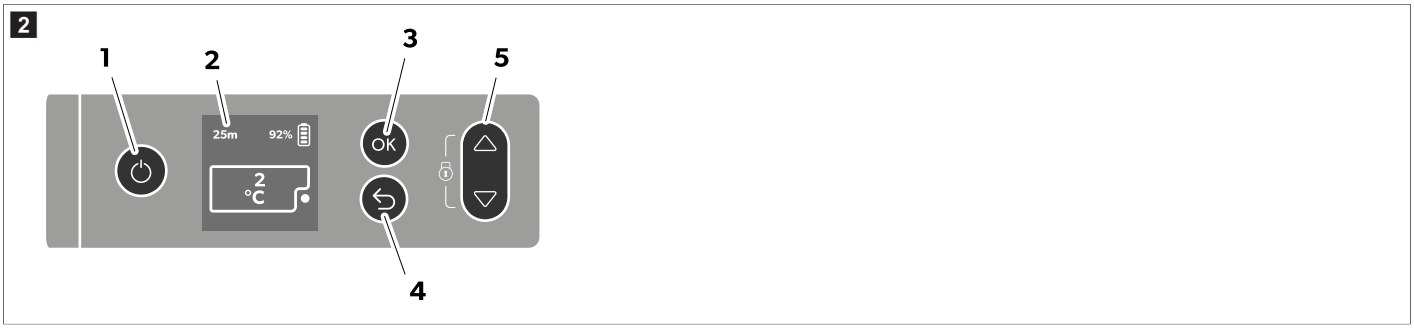

içindeki pozisyonu 📷 şekil 2 sayfa 321	Adı	Açıklama
1	Açma/Kapama düğmesi	Düğmeye kısa süreli basıldığında soğutma cihazını çalıştırır. Düğmeye üç saniye boyunca basıldığında soğutma cihazını kapatır.
2	Ekran	: AC güç kaynağı bağlı **DC V**: DC güç kaynağı bağlı : Ekran kilitli, : Ekran kilidi açık, ❄: Ekran bekleme modunda 92%: Akü şarj durumu Saat ve dakika cinsinden gösterilen süre, kalan akü çalışma süresini gösterir.
3	**OK** düğmesi	Bir menü seçmek veya seçilen değeri kaydetmek için bu düğmeye basın.

içindeki pozisyonu 📷 şekil 2 sayfa 321	Adı	Açıklama
4	Geri düğmesi	Önceki menüye geri döner
5	Gezinme düğmeleri	Yukarı gitmek veya seçilen değeri artırmak için △ düğmesine basın. Aşağı gitmek veya seçilen değeri azaltmak için ▽ düğmesine basın. Ekranı kilitlemek veya kilidini açmak için △ ve ▽ düğmelerine aynı anda 3 s boyunca basın.

Bağlantı soketleri (📷 şekil 3 sayfa 322)

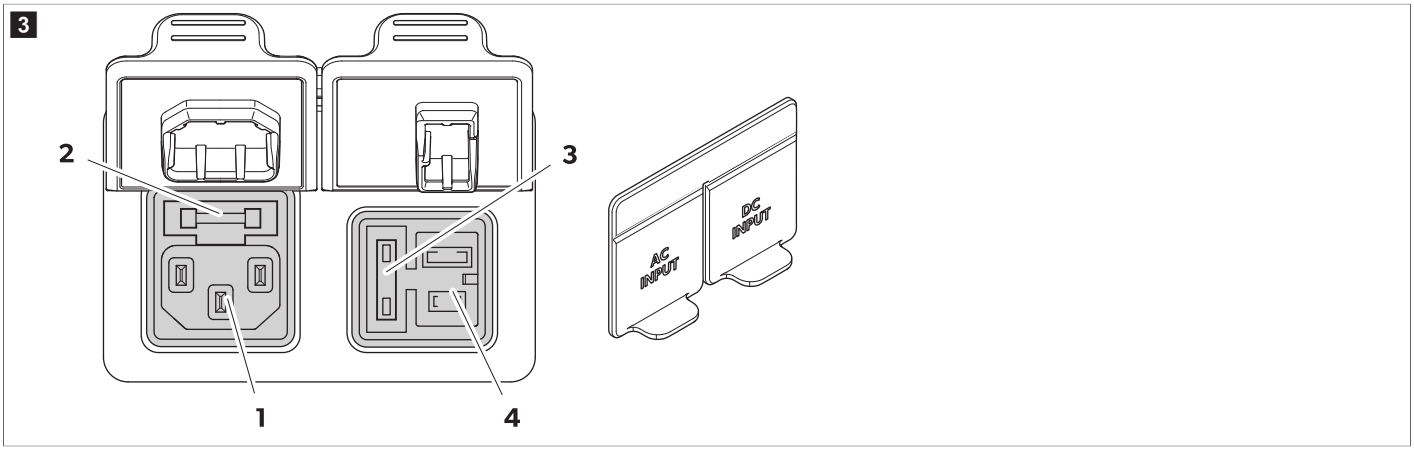

içindeki pozisyonu 📷 şekil 3 sayfa 322	Adı
1	AC gerilim beslemesi için bağlantı soketi
2	AC sigorta yuvası
3	DC sigorta kapağı
4	DC gerilim beslemesi için bağlantı soketi

9 İlk kullanım öncesi

NOT Soğutma cihazını ilk kez çalıştırmadan önce hijyenik nedenlerden dolayı cihazın içini ve dışını nemli bir bezle temizleyin.

NOT Akü takılı olmadığında terminalin su ve toz gibi çevresel faktörlere karşı korunduğundan emin olun.

Akünün şarj edilmesi

› **Kapatma modundan uyandırmak için aküyü şarj edin.**

Akü aşağıdaki şekillerde şarj edilebilir:

- Soğutma cihazındaki AC/DC soketi
- USB-C 100 W hızlı şarj
- Doğrudan akü bağlantı noktalarına XT-60 DC bağlantısı

> Aküyü soğutma cihazına takın.

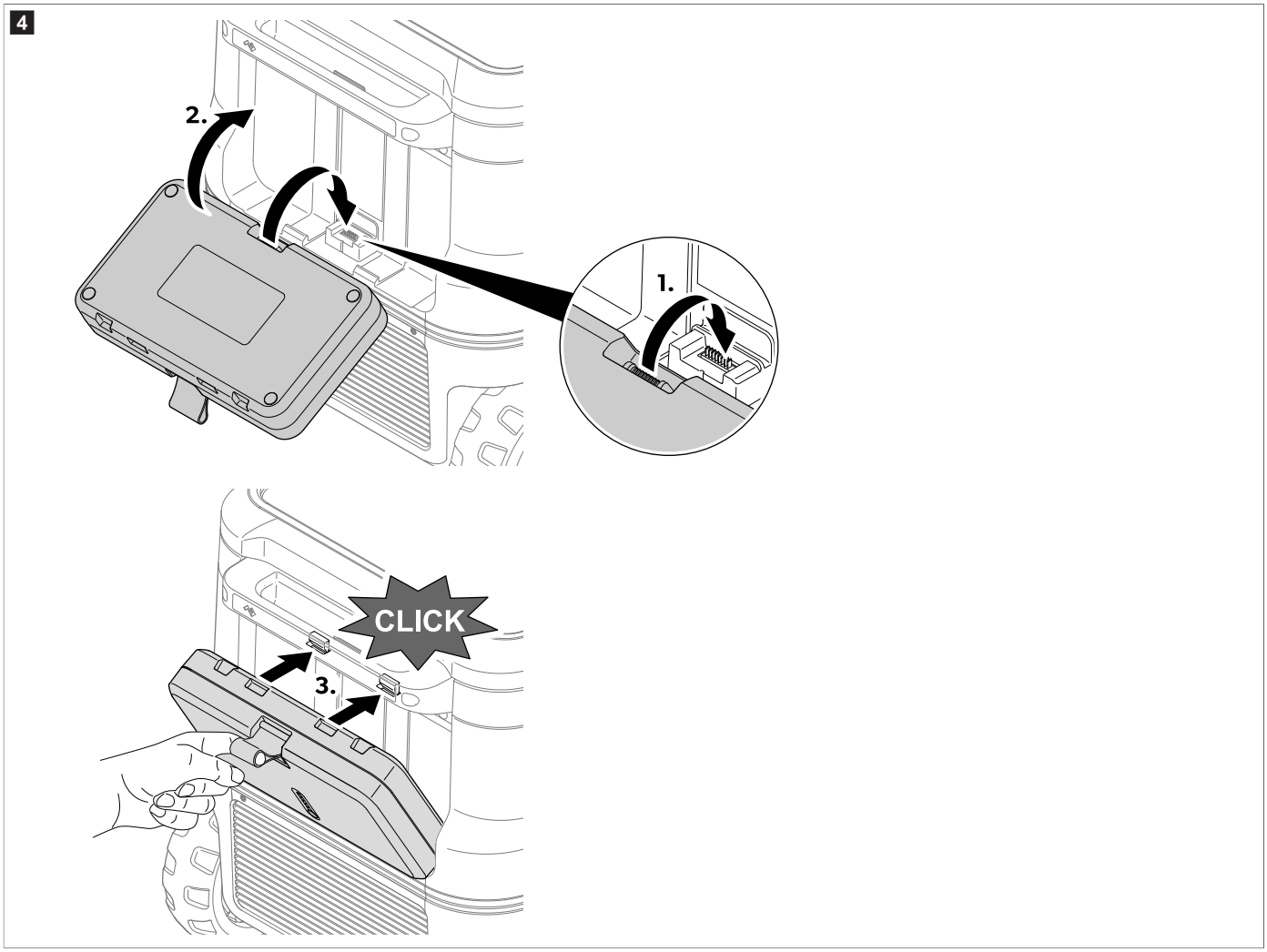

9.1 Gıda israfının önlenmesi

Yiyecek atığı oluşmaması için dikkat edilmesi gerekenler:

> Sıcaklık dalgalanmasını mümkün olduğu kadar düşük tutun. Soğutma cihazının kapağını sadece gerektiği kadar açın. Yiyecekleri havanın halen iyi dolaşabileceği bir şekilde depolayın.
> Sıcaklığı yiyeceklerin miktarına ve tipine göre ayarlayın.
> Gıda maddeleri, koku ve tadı kolayca emebilir ve salabilir. Gıda maddelerini her zaman üstü kapalı veya kapalı kaplarda/şişelerde saklayın.

9.2 Enerji tasarrufu

> Doğrudan güneş ışığına maruz kalmayacağı, iyi havalandırılan bir yer seçin.
> Soğutma cihazı için artırılmış bir enerji verimliliği ve sınırlı bir soğutma kapasitesi ayarlamak istiyorsanız cihazın ECO modunu kullanın.
> Sıcak yiyecekleri soğutmak için cihaza koymadan önce, soğumalarını bekleyin.
> Soğutma cihazını gereğinden fazla açmayın.
> Soğutma cihazının kapağını gerekenden daha uzun süre açık bırakmayın.
> Soğutma cihazının bir sepeti varsa: Optimum enerji tüketimi için, sepeti teslimat konumuna uygun olarak yerleştirin.
> Kapak contasının yerine tam olarak oturduğunu düzenli olarak kontrol edin.
> Gereksiz düşük sıcaklıklardan kaçının.

10 Kullanım

10.1 Kapağın açılması ve çıkarılması

10.1.1 Kapağın açılması

1. Kulpu sağ veya sol taraftan tutun.
2. Kapağın kilidini açmak için mandalı dışa doğru itin, bkz. şekil 5 sayfa 324, **1**.
3. Açmak için kapağı karşı tarafa doğru çekin, bkz. şekil 5 sayfa 324, **2**.

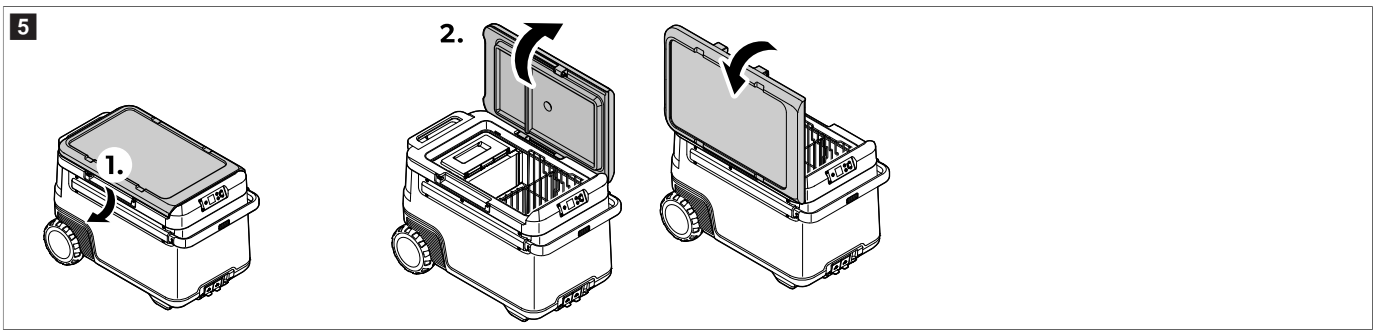

10.1.2 Kapağın çıkarılması

1. Kapağın her iki yanındaki kulpları tutun.
2. Kapağın kilidini açmak için mandalı dışa doğru itin, bkz. şekil 6 sayfa 324, **1**.
3. Kapağı kaldırın, bkz. şekil 6 sayfa 324, **2**.

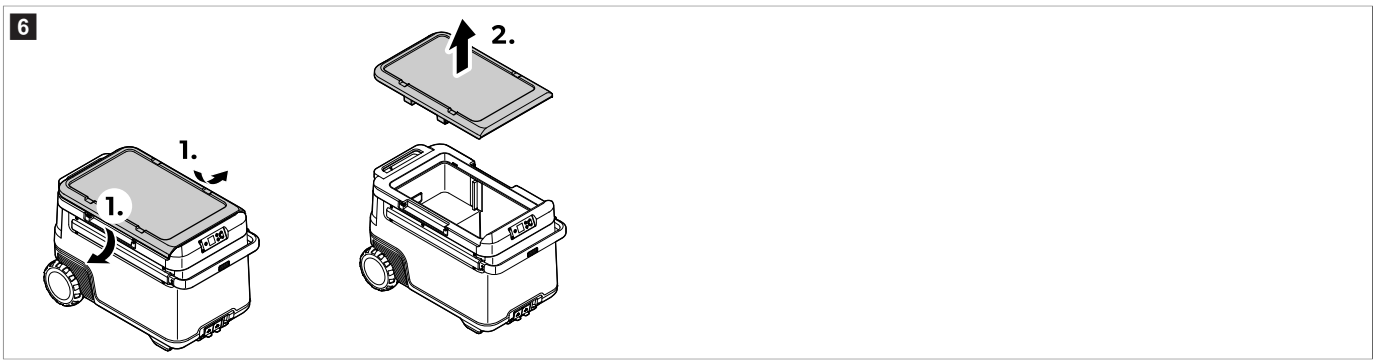

10.2 Soğutma cihazının bağlanması

DC beslemeye bağlanması

İKAZ! Hasar tehlikesi

› Cihazın korunması için teslim edilen DC kablosunun fişinde bir sigorta bulunur. Sigortalı DC fişi **çıkartmayın**. Sadece teslim edilen DC kablosunu kullanın.

› Cihazı gösterildiği gibi DC bağlantı noktasına bağlayın.

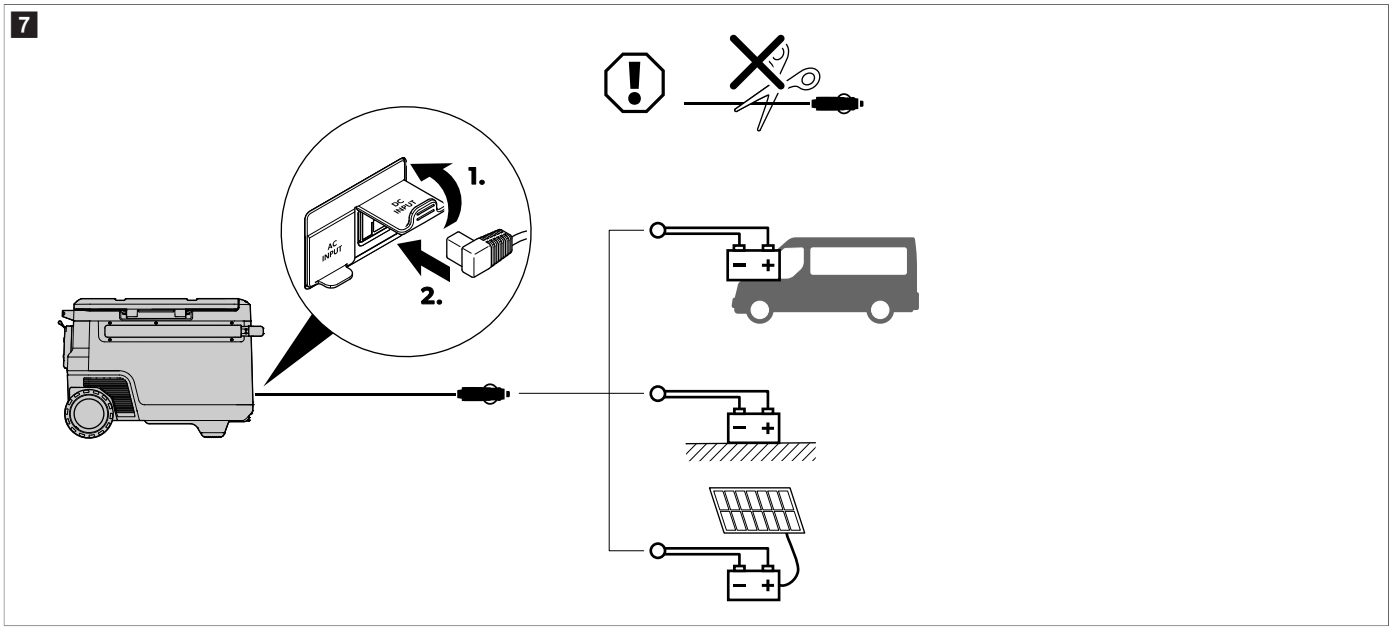

AC güç kaynağına bağlama

TEHLİKE! Elektrik çarpması tehlikesi

› Islak ellerle veya ıslak bir yüzeyde duruyorsanız asla fişlere ve anahtarlara dokunmayın.

> Gerekirse bu konuda eğitimli bir teknisyene danışın.

> Soğutucuyu gösterildiği gibi AC güç kaynağına bağlayın.

8

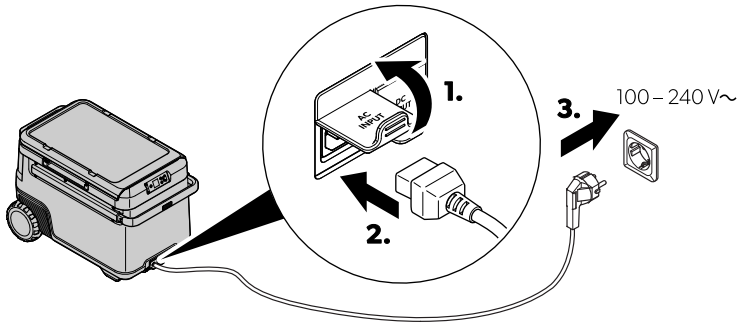

10.3 Akü izleme kullanımı

Soğutma cihazı, 3 aşamalı akü koruması sağlayan bir akü denetleyici ile donatılmıştır. Akü koruması, soğutma cihazı bir araç marş aküsüne bağlandığında aşırı deşarjı önler veya bir araç içi akü kullanımını en üst düzeye çıkarır.

Soğutma cihazı araç kontağı kapalıyken çalıştırılırsa besleme gerilimi ayarlanmış bir seviyenin altına düştüğünde otomatik olarak kapanır. Akü yeniden başlatma gerilimi seviyesine kadar şarj edildikten sonra soğutma cihazı tekrar çalışır.

İKAZ! Hasar tehlikesi

> Akü denetleyici kapatıldığında, akü artık tamamen şarj edilemez. Çok sık başlatmayın veya akım tüketicileri uzun bir süre şarj etmeden çalıştırmayın. Akünün yeniden şarj edildiğinden emin olun.

NOT Soğutma cihazı marş aküsü tarafından beslendiğinde, akü denetleyici modunu "Yüksek" olarak seçin. Soğutucu bir araç içi aküye bağlıysa akü denetleyici modunu "Düşük" olarak seçmeniz yeterlidir.

> Akü denetleyiciyi gösterildiği gibi ayarlayın.

9

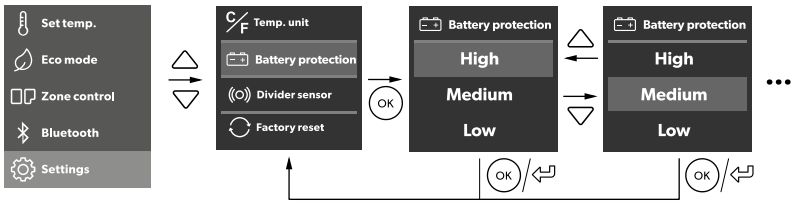

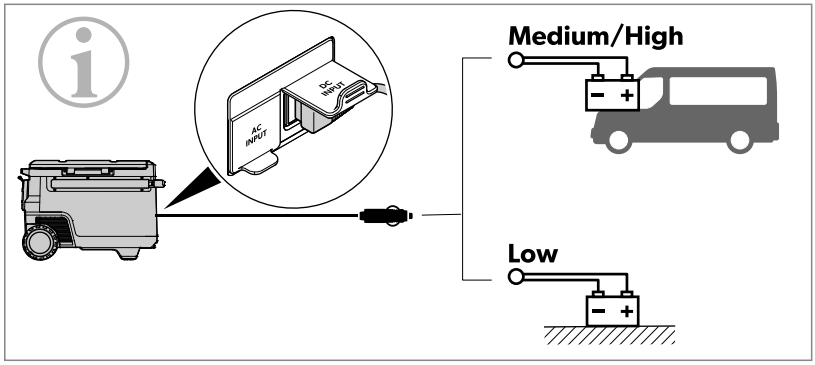

		Low	Medium	High
12 V	OFF	10.1 V	11.2 V	11.8 V
	ON	11.4 V	12.2 V	12.6 V
24 V	OFF	21.5 V	24.1 V	24.6 V
	ON	23.0 V	25.3 V	26.2 V

10.4 Ekranın kullanımı

Ekran durumları:

10

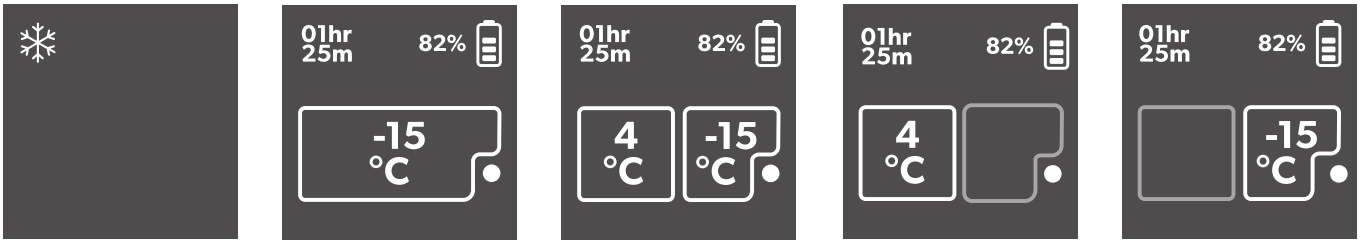

Parça	Adı
A	Bekleme
B	Tek bölge
C	Çift bölge
D	Yalnızca büyük bölge
E	Yalnızca küçük bölge

Ekrana genel bakış:

11

Menüler arasında gezinme

Vurgulanan menü seçilidir.

- Yukarı gitmek için △ düğmesine basın.
- Aşağı gitmek için ▽ düğmesine basın.

Menü seçimi

- Gerekli menüyü seçmek için OK düğmesine basın.

Ayarları değiştirme

Vurgulanan değer veya ayar seçilidir.

- Seçilen değeri artırmak veya önceki ayarı seçmek için △ düğmesine basın.
- Seçilen değeri azaltmak veya bir sonraki ayarı seçmek için ▽ düğmesine basın.

Önceki menüye geri dönüş

- Kaydetmeden önceki menüye dönmek için ↩ düğmesine basın.

10.5 Ekranı kilitleme/kilidini açma

> Ekranı kilitlemek veya kilidini açmak için △ ve ▽ düğmelerine aynı anda 3 s boyunca basın.

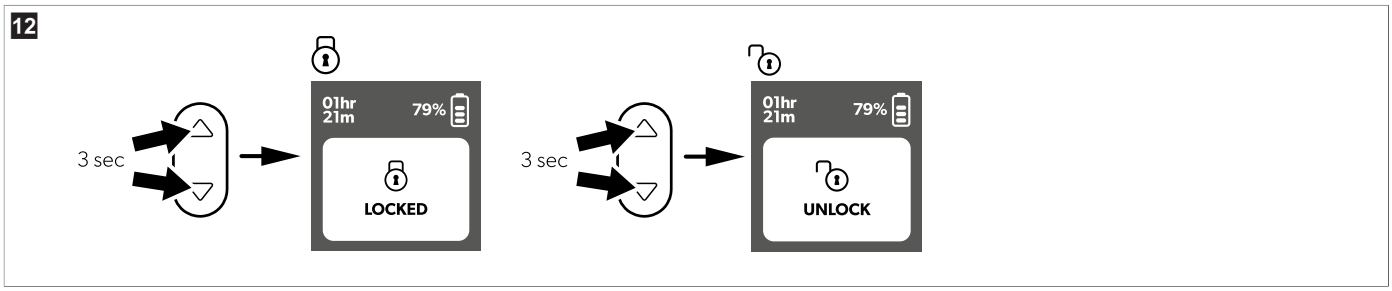

10.6 Ekranın parlaklığının ve zaman aşımının ayarlanması

> **Settings** menüsüne girin.

> Ekranın parlaklığını ve zaman aşımını gösterildiği gibi ayarlayın.

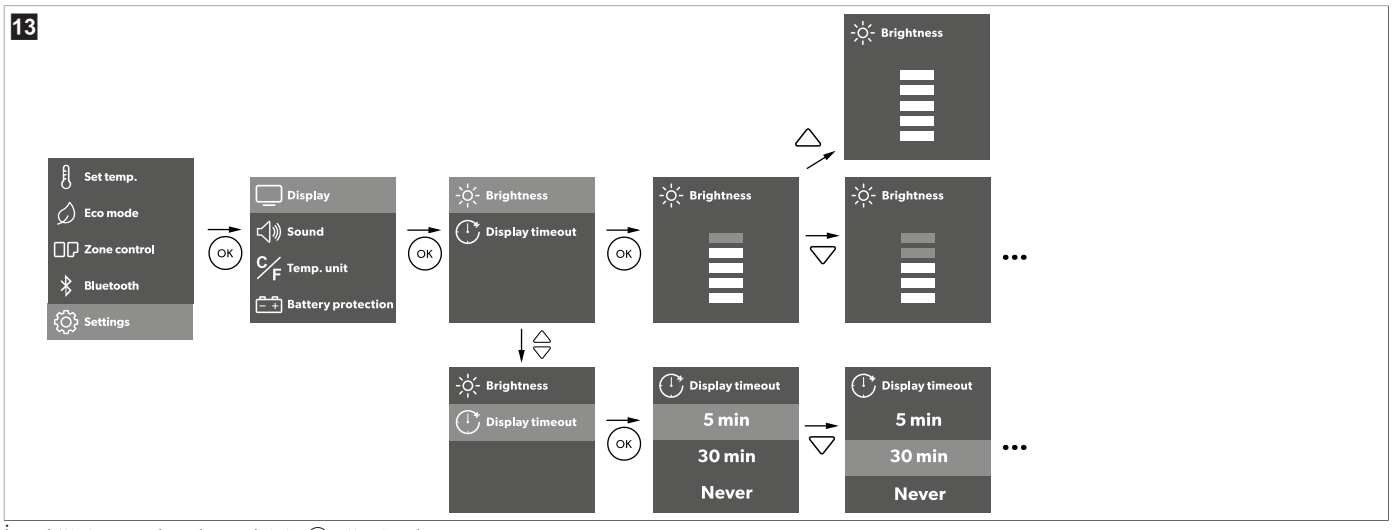

> İstediğiniz ayarı kaydetmek için ⓞ öğesine basın.

> Kaydetmeden önceki menüye dönmek için ⮌ düğmesine basın.

10.7 Sesin ayarlanması

> **Settings** menüsüne girin.

> **Sound** seçin.

> **Mute** veya **Unmute** öğesini seçin.

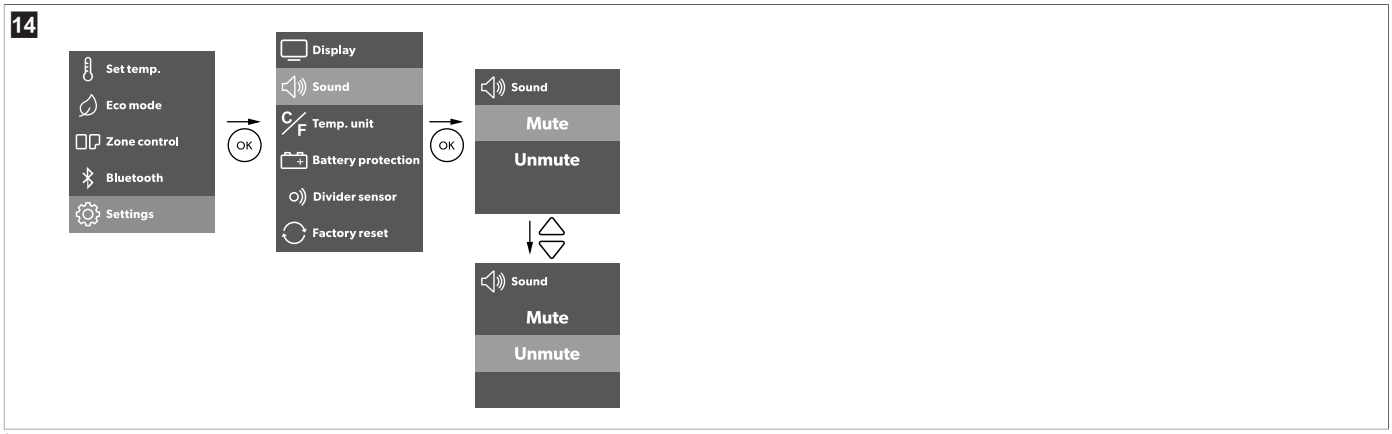

> İstediğiniz ayarı kaydetmek için ⓞ öğesine basın.

> Kaydetmeden önceki menüye dönmek için ⮌ düğmesine basın.

10.8 Eco modunun ayarlanması

Eco mode etkinleştirildiğinde, akü çalışma süresini uzatmak için yardımcı fonksiyonlar azaltılır. Bu, C1 bağlantı noktasının sıcaklık aralığını ve akü boşalma oranını etkiler.

> **Settings** menüsüne girin.

> **Eco mode** öğesini açın veya kapatın.

> İstediğiniz ayarı kaydetmek için OK öğesine basın.
> Kaydetmeden önceki menüye dönmek için ↩ düğmesine basın.

10.9 Sıcaklığın ayarlanması

Tek Bölge

> Sıcaklığı gösterildiği gibi ayarlayın.

> İstediğiniz ayarı kaydetmek için OK öğesine basın.
✓ Onay, beyaz sayı üç kez yanıp söner.
> Kaydetmeden önceki menüye dönmek için ↩ düğmesine basın.

Çift Bölge

> Sıcaklığı gösterildiği gibi ayarlayın.

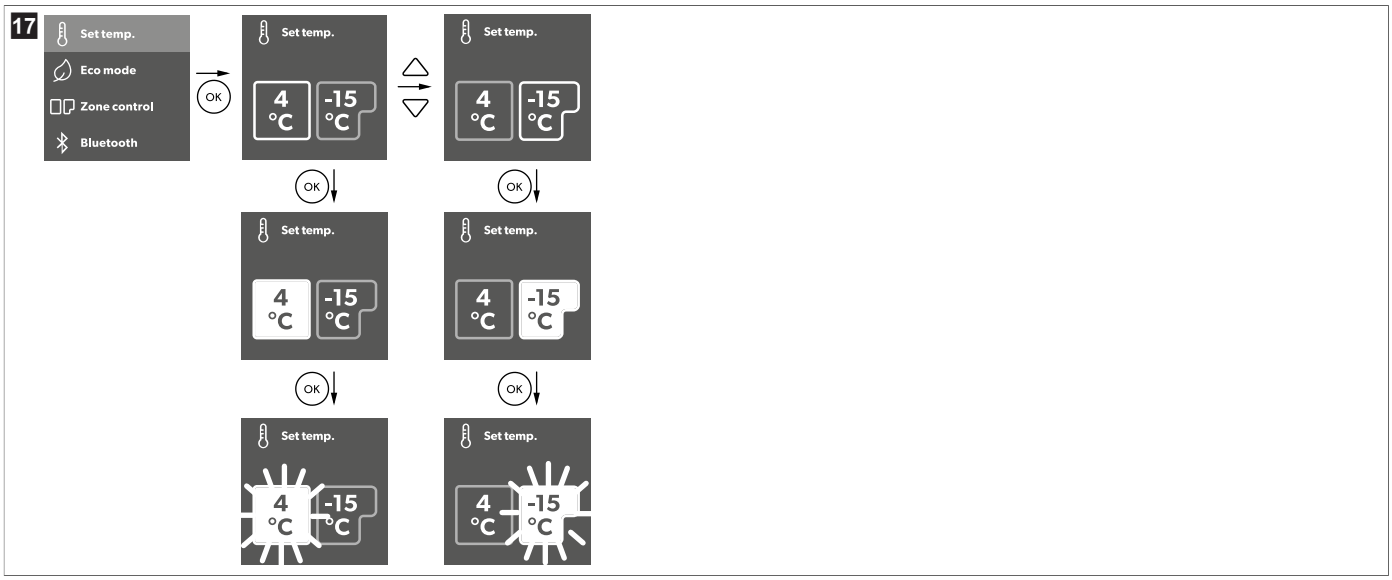

> İstediğiniz ayarı kaydetmek için OK öğesine basın.
✓ Onay, beyaz sayı üç kez yanıp söner.
> Kaydetmeden önceki menüye dönmek için ↩ düğmesine basın.

Sıcaklık biriminin ayarlanması

> Sıcaklık birimini gösterildiği gibi ayarlayın.

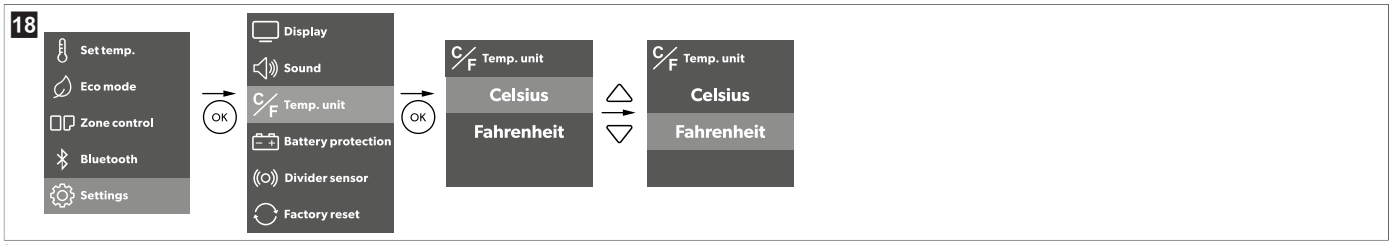

> İstediğiniz ayarı kaydetmek için OK öğesine basın.
> Kaydetmeden önceki menüye dönmek için ↩ düğmesine basın.

10.10 Bluetooth™'un ayarlanması

› Bluetooth™'u gösterildiği gibi ayarlayın.

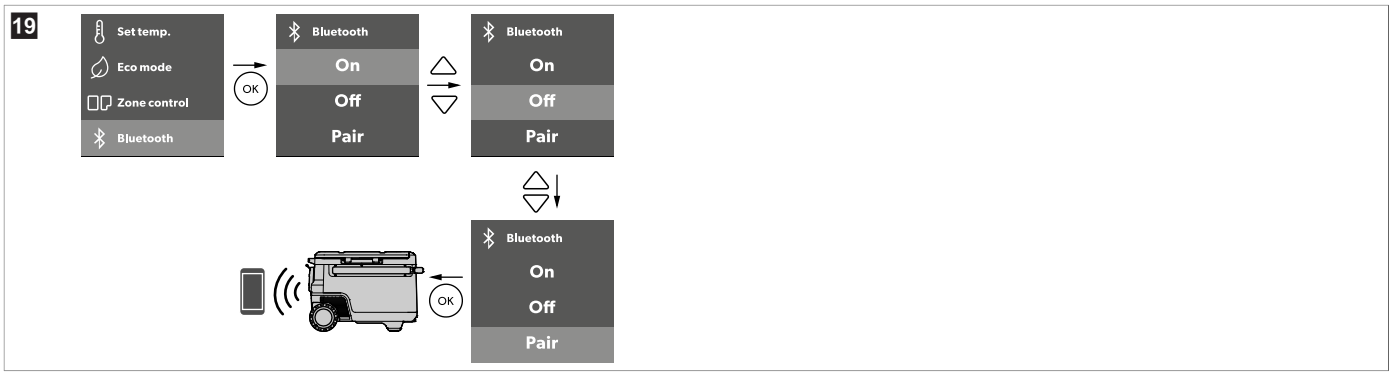

› Gerekli menüyü seçmek için ⓚ düğmesine basın.

› Kaydetmeden önceki menüye dönmek için ⮌ düğmesine basın.

10.11 Bir bölücü ekleme

› Bölücüyü gösterildiği gibi takın.

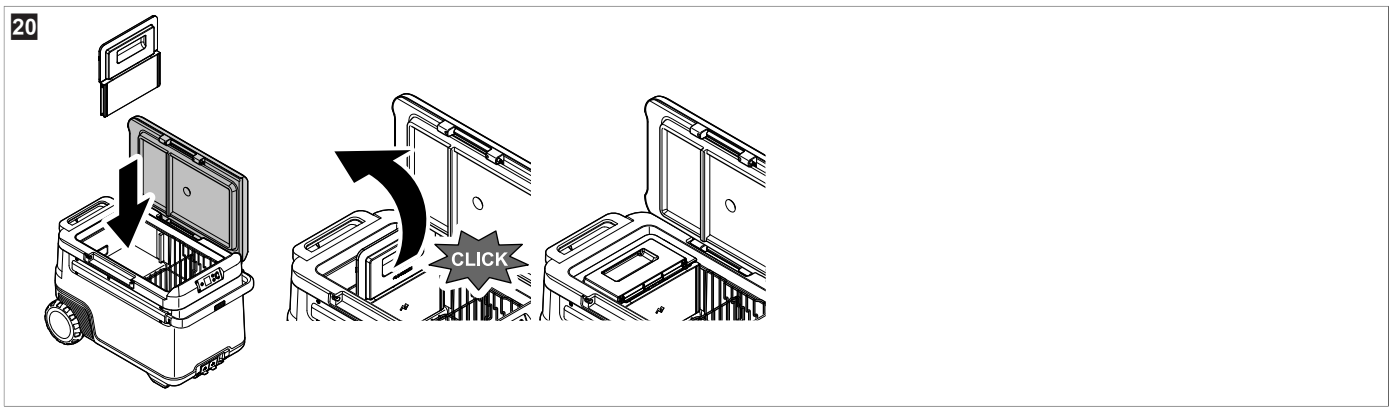

NOT Güç bağlandığında ve bölücü takıldığında, kullanıcı arabirimi otomatik olarak görünür.

› İstediğiniz modu seçin.

Bir mod seçmeniz gerekir, aksi takdirde sistem tek bölgeli çalışmadan çift bölgeli çalışmaya geçişi tamamlamaz.

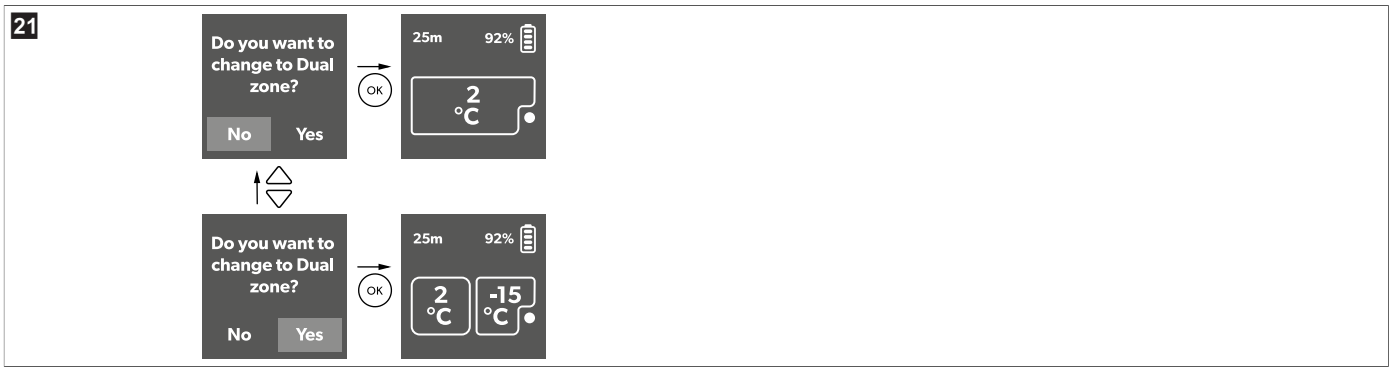

› Bölücü sensörünü gösterildiği gibi ayarlayın.

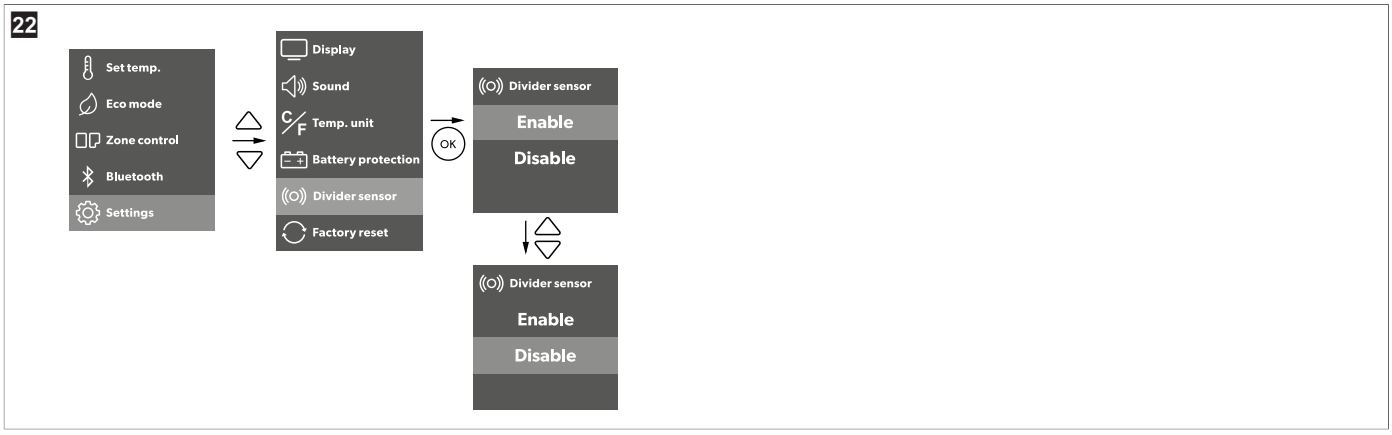

Sensör etkinken, soğutma cihazı otomatik olarak tek bölgeli veya çift bölgeli modda çalışır. Sensör devre dışı bırakılırsa kullanıcı istediği modu manuel olarak seçmelidir (bkz. şekil 23 sayfa 330).

10.12 Bir bölmenin kapatılması veya açılması

Bölge kontrolü yalnızca bölücü takılıyken kullanılabilir. Bölücü takılı olmadığında bölge kontrolü gri renkte gösterilir. Her bölge ayrı ayrı etkinleştirilebilir veya her iki bölge aynı anda etkinleştirilebilir.

› Bölgeleri gösterildiği gibi etkinleştirin veya devre dışı bırakın.

10.13 Fabrika ayarlarına sıfırlama

Sıfırlama işlevi, tüm ekran menüsünü ve uygulama alanlarını orijinal fabrika ayarlarına döndürür.

› Cihazı gösterildiği gibi fabrika ayarlarına sıfırlayın.

10.14 Soğutma cihazının buzlarının çözdürülmesi

Nem, soğutma cihazının iç kısmında veya evaporatörde buz oluşumuna neden olabilir. Bu soğutma kapasitesini düşürür.

İKAZ! Hasar tehlikesi

› Oldukları yerde donan nesneleri çözmek veya buzu almak için asla sert veya ucu sivri aletler kullanılmamalıdır.

Soğutucunun buzlarını çözdürmek için aşağıdaki işlemleri gerçekleştirin:

1. Soğutma cihazının içindekileri çıkarın.
2. İçindekileri soğuk tutmak gerekiyorsa başka bir soğutucuya yerleştirin.
3. Soğutma cihazını kapatın.
4. Kapağı açık bırakın.
5. Çözdürme sonucu oluşan suyu silin.

10.15 AC sigortanın değiştirilmesi

TEHLİKE! Elektrik çarpması tehlikesi

› Cihazın sigortasını değiştirmeden önce güç kaynağını ve bağlantı kablosunu ayırın.

1. Cihazın güç kaynağı ile olan bağlantısını kesin.

2. Bağlantı kablosunu çıkarın.
3. Sigorta yuvasını (şekil 3 sayfa 322, **2**) bir tornavida kullanarak çıkarın.
4. Arızalı cam sigortayı, aynı tip ve değerdeki yeni bir cam sigorta ile değiştirin (Hızlı atan, 4 A, 250 V).
5. Sigorta yuvasını, muhafazanın içine bastırarak takın.
6. Cihazı güç kaynağına yeniden bağlayın.

10.16 DC sigortanın değiştirilmesi

1. Soğutma cihazının güç kaynağı ile olan bağlantısını kesin.
2. Sigorta kapağını (şekil 3 sayfa 322, **3**) bir tornavida kullanarak çıkarın.
3. Sigorta kapağını ters çevirin ve arızalı bıçak sigortayı çıkarmak için kanca kullanın.
4. Aynı tip ve değerde yeni bir sigortayı içeri ittirerek takın (15 A).
5. Sigorta kapağını yeniden yerine oturtun.
6. Soğutma cihazını güç kaynağına yeniden bağlayın.

10.17 DC fiş sigortasının değiştirilmesi

> Arızalı sigortayı 15 A aynı tip ve değerdeki yeni bir sigortayla 15 A gösterildiği gibi değiştirin.

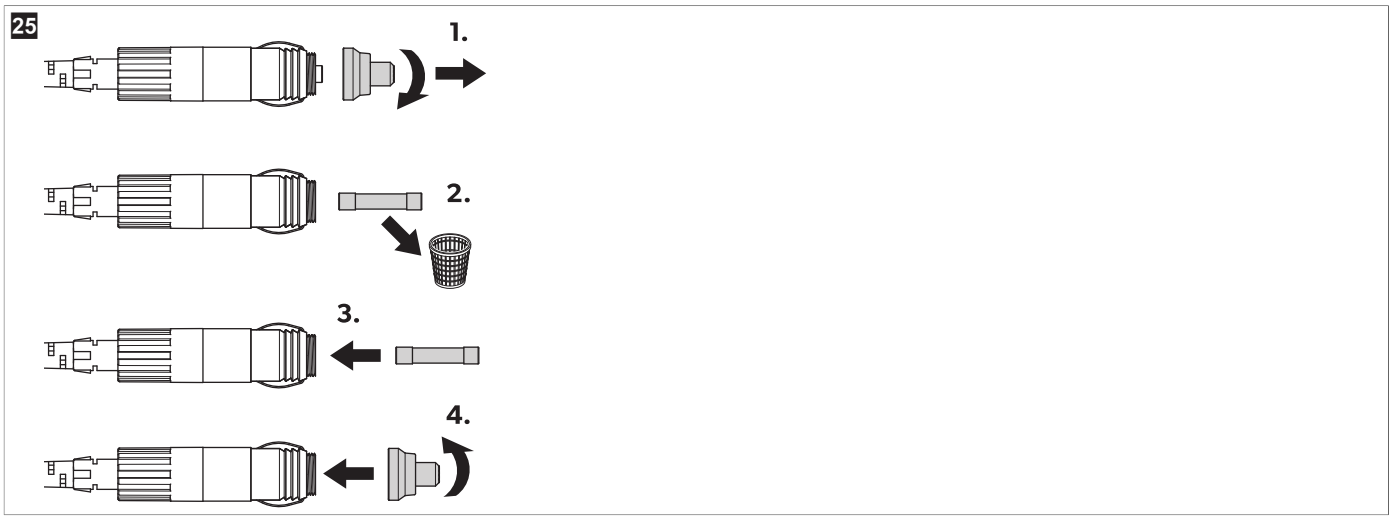

10.18 Işık PCB'sinin değiştirilmesi

İKAZ! Hasar tehlikesi

> Işık kaynağı, tehlikeyi önlemek için yalnızca üretici, servis elemanı veya benzer kalifiye bir kişi tarafından değiştirilebilir.

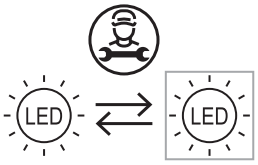

11 Temizlik ve bakım

DİKKAT! Elektrik çarpması tehlikesi

> Herhangi bir temizlik veya bakım çalışmasından önce soğutma cihazının güç kaynağıyla bağlantısının kesildiğinden emin olun.

İKAZ! Hasar tehlikesi

> Soğutma cihazını asla akar su altında veya bulaşık makinesinde temizlemeyin.
> Temizlik sırasında aşındırıcı temizlik maddeleri veya sert nesneler kullanmayın.
> Elektrik terminallerini (soketler veya akü kutup başları) nemli bir bezle temizlemeyin.

> Cihazın içini ve dışını ara sıra nemli bir bezle temizleyin.

26

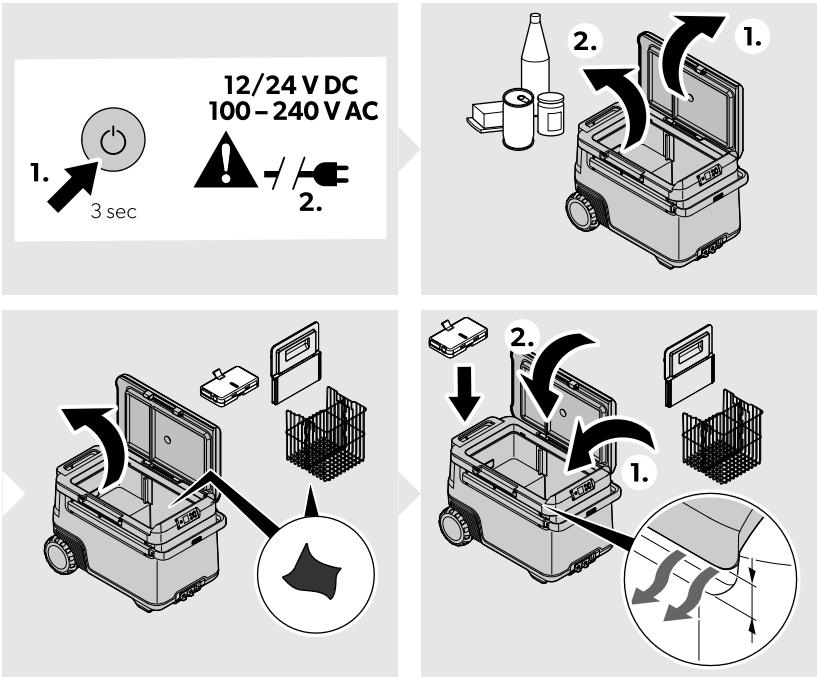

> Soğutma cihazı çalışırken oluşan ısının dağılabilmesi ve soğutma cihazına zarar vermemesi için soğutma cihazının üzerindeki havalandırma deliklerinin toz ve pisliklerle tıkanmadığından emin olun.
> Kullanılmadığında aküyü soğutma cihazından sökün.
> Aküyü, Recon aküsü kullanma kılavuzunun (İlgili belgeler sayfa 318) "Saklama" bölümünde açıklandığı gibi saklayın.

12 Arızaların Giderilmesi

Sorun	Neden	Çare
Cihaz çalışmıyor (DC mod, kontak açık).	DC güç çıkışında gerilim yok.	> Çoğu araçta, DC güç çıkışına güç sağlanmadan önce kontak açılmalıdır.
	Doğru akım çıkışı kirli. Bu elektriksel temasın zayıf olmasına sebep olur.	> DC çıkışına takılı olan cihaz fişi çok ısınırsa, DC çıkış temizlenmeli veya fiş tam olarak takılı değildir.
	Doğru akım fişinin sigortası attı.	> DC fişteki sigortayı değiştirin, bkz. DC fiş sigortasının değiştirilmesi sayfa 331.
	Cihazın DC sigortası atmış.	> DC cihaz sigortasını değiştirin, bkz. DC sigortanın değiştirilmesi sayfa 331.
	Aracın sigortası attı.	> Aracın doğru akım çıkış sigortasını değiştirin. Aracınızın kullanım kılavuzuna bakın.
Cihaz çalışmıyor (AC mod).	AC gerilim prizinde gerilim yok.	> Başka bir priz çıkışı kullanmayı deneyin.
	Cihazın AC sigortası atmış.	> AC cihaz sigortasını değiştirin, bkz. AC sigortanın değiştirilmesi sayfa 330
	Entegre edilmiş AC adaptör arızalı.	> Bu, yalnızca yetkili bir onarım merkezi tarafından onarılabilir.
Ekran, düğmelere basılmasına yanıt vermiyor.	Ekran kilitli.	> Ekranın kilidini açın, bkz. Ekranı kilitleme/kilidini açma sayfa 327.
Uygulama, cihazı kontrol edemiyor.	Bluetooth bağlı değil.	> Bluetooth ayarlarını açın. > "MC" ile başlayan mevcut Bluetooth bağlantısını bulun. > Bağlantıyı silin. > Tekrar soğutma kutusu ile eşleştirin.
Ekranda bir alarm mesajı veya uyarı kodu gösterilir.	—	> Bkz. Alarm mesajları sayfa 333, Hata kodları sayfa 334.

Sorun	Neden	Çare
"Bölücü sensörü" "Etkin" olarak ayarlandığında: 1. Kullanıcı bölücüyü taktığında soğutma cihazı çift bölgeye otomatik olarak giremez. 2. Kullanıcı bölücüyü kaldırdığında soğutma cihazı tek bölgeye otomatik olarak giremez.	Bölücü sensörü arızalı	> Ayar-bölücü sensörü-manuel kontrole girmek için "Devre Dışı" seçeneğini belirleyin. Bu durumda, "bölge kontrolüne" göre farklı bölgeler seçin. Tam işlevselliği geri yüklemek ve optimum kullanıcı deneyimi sağlamak için bölücü sensörü yetkili bir onarım merkezi tarafından incelenmeli ve onarılmalıdır.
	Ekran veya kontrolör arızası	> Yetkili onarım merkezi kontrolü gerekli.
Akü sızdırıyor		> Ürünü kullanmayı hemen bırakın. > Sızan sıvıya dokunmayın. > Mümkünse aküyü dikkatli bir şekilde çıkarın. **DİKKAT! Yaralanma tehlikesi** > Eldiven giyin. Eldiven giyin. > Güvenli, yanıcı olmayan bir kaba yerleştirin. > Aküyü yetkili bir geri dönüştürme veya tehlikeli atık toplama noktasında bertaraf edin. > Aküyü evsel atıkların arasına atmayın. > Aküyü tekrar kullanmayın veya onarmayın.

12.1 Alarm mesajları

Alarm mesajı	Adı	Olası nedeni	Önerilen çözüm
Kapak açık	Kapak 3 min fazla süredir açık	Kapak tam olarak kapatılmamış	Kapağın tamamen kapatıldığından emin olun.
		Dahili arıza	Yetkili bir onarım merkezi tarafından incelenmesi gerekir.
Düşük DC gerilimi	Cihaz, harici güç kaynağının düşük gerilimi nedeniyle DC gerilim üzerinde çalışmayı durdurdu	Yetersiz besleme gerilimi	Aküden elektrik prizine gelen hattaki gerilim düşüşünü kontrol edin ve gerekirse kablo kesitini artırın.
		Akü gerilimi çok düşük	Aküyü test edin ve gerekiyorsa şarj edin.
		Akü koruması çok yüksek ayarlanmış	Daha düşük bir akü koruma ayarı seçin.
Yüksek DC gerilimi	Cihaz, anormal derecede yüksek gerilim > 31,5 V nedeniyle DC gerilim üzerinde çalışmayı durdurdu	Yanlış DC besleme gerilimi özelliği	DC besleme gerilimi teknik özelliklerinin ürün sınıflama etiketiyle eşleştiğinden emin olun.
		Hatalı besleme gerilimi	DC gerilim kaynağını kontrol edin ve arızalıysa onarın veya değiştirin.
		Dahili arıza	Yetkili bir onarım merkezi tarafından incelenmesi gerekir.
Kontrolörün aşırı ısınması	Kontrolör aşırı sıcaklık	Yüksek ortam sıcaklığı hava menfezi tıkalı veya yetersiz boşluk dahili arıza	• Cihazın gücünü en az 30 min kapatın veya daha serin bir yere taşıyın. • Yeniden başlama • Hava menfezlerinin temizlenmesi için yetkili onarım merkezi kontrolü gereklidir.
Dahili akü düşük şarj durumu	Akünün şarj durumu düşük ancak henüz 0 % değerine ulaşmadı	Akünün şarj durumu düşük	Aküyü şarj edin.

Alarm mesajı	Adı	Olası nedeni	Önerilen çözüm
Dahili aküde yüksek sıcaklık	Recon aküsünde aşırı sıcaklık	Akü kısa devre koruması tetiklenmiş.	Cihazı soğuyana kadar şarj etmeyi veya boşaltmayı durdurun.

12.2 Hata kodları

Hata kodu	Arıza	Olası nedeni	Önerilen çözüm
!ERROR 01	NTC açık devre SZ & DZ LARGE	Dahili arıza	Yetkili onarım merkezi kontrolü gerekli
!ERROR 02	NTC kısa devre SZ & DZ LARGE		
!ERROR 11	NTC açık devre DZ SMALL		
!ERROR 12	NTC kısa devre DZ SMALL		
!ERROR 03	İletişim hatası		Cihazın gücünü en az 1 min kapatın, ardından yeniden başlatın. Sorun devam ederse yetkili onarım merkezi kontrolü gereklidir.
!ERROR 09	Valf arızalı		
!ERROR 32	Fan arızalı		Cihazın gücünü en az 5 min kapatın, ardından yeniden başlatın. Sorun devam ederse yetkili onarım merkezi kontrolü gereklidir.
!ERROR 33	Kompresör başlatma hatası		
!ERROR 34	Kompresör hızı düşük	• Yüksek ortam sıcaklığı • Hava menfezi tıkalı veya yetersiz boşluk • Dahili arıza	• Cihazın gücünü en az 30 min kapatın veya daha serin bir yere taşıyın ve yeniden başlatın. • Hava menfezlerini temizleyin • Yetkili onarım merkezi kontrolü gerekli
!ERROR 20	Akü arızası	Dahili arıza	Recon aküsü kullanma kılavuzunu okuyun, bkz. İlgili belgeler sayfa 318.

13 Garanti

Yasal garanti süresi geçerlidir. Üründe hasar varsa üreticinin ülkenizdeki şubesi (bkz. dometic.com/dealer) veya satıcınızla iletişime geçin.

Onarım ve garanti işlemleri için cihazı aşağıdaki dokümanlarla birlikte gönderin:

- Satın alma tarihini içeren faturanın bir kopyası
- Talebinizin nedeni veya hatanın açıklanması

Kendi kendine onarımın veya profesyonel olmayan onarımın güvenlikle ilgili sonuçları olabileceğini ve garantiyi geçersiz kılabileceğini unutmayın.

14 Atık İmhası

UYARI! Çocuklar için sıkışma tehlikesi

> Eski ürününüzü imha etmeden önce:
  - Kapağı sökün.
  - Sepetleri, çocukların kolayca içine girmemesi için yerinde bırakın.

Ambalaj malzemesi geri dönüşümü: Ambalaj malzemesini mümkünse ilgili geri dönüşüm atık sistemine kazandırın. Ambalajın değerli bir kaynak olması ve uygun olmayan şekilde bertaraf edilmesinin insan sağlığını ve çevreyi etkileyebilecek olması nedeniyle bu ayırma gereklidir.

Çarpı işaretli tekerlekli çöp kutusu simgesi, ürünün elektrikli veya elektronik bir ekipman olduğunu veya akü içerdiğini ve uygun şekilde işlenmesi, geri kazanılması ve geri dönüştürülmesi için ayrı olarak toplanması gerektiğini belirtir. **Tüketici yasal olarak tüm elektrikli veya elektronik cihazları, aküleri ve şarj edilebilir aküleri genel ev atıklarından ayrı olarak uygun şekilde bertaraf etmekle yükümlüdür!**

Aküler ve elektrikli cihazlar değerli kaynaklar olduğundan ve insanlara ve çevreye zararlı maddeler içerebileceğinden bu ayırma gereklidir.

Ürünü nihai olarak imha etmek için bu işlemin geçerli imha yönetmeliklerine göre nasıl yapılacağı hakkında ayrıntılı bilgi için yerel geri dönüşüm merkezine veya uzman satıcınıza danışın.

Ürün ve aküler ücretsiz olarak bertaraf edilebilir.

Bu ürünü geri dönüştürmeden önce tüm akü ve şarj edilebilir aküleri çıkarın.

0,002 % oranından fazla kadmiyum veya 0,004 % oranından fazla kurşun içeren aküler ilgili metalin kimyasal sembolüyle işaretlenmiştir: Cd veya Pb.

15 Teknik Bilgiler

NOT Küçük bölgenin sıcaklık aralığı, büyük bölgede seçilen sıcaklığa bağlı olarak değişir. Örneğin, büyük bölme – 15 °C olduğunda, küçük bölme 3 °C veya altında olmalıdır.

NOT "Soğutma kapasitesi" altında belirtilen minimum sıcaklık, ortam sıcaklığı 32 °C üzerindeyse elde edilemeyebilir.

	Recon CF 47DZW
Bağlantı gerilimi	12 V⎓ / 24 V⎓ 100 V~ … 240 V~
Anma akımı	12 V⎓: 10,5 A 24 V⎓: 5,2 A 100 V~: 1,4 A 240 V~: 0,58 A
Soğutma kapasitesi	– 22 °C … 20 °C
İklim sınıfı	N/T
Bölücü olmadan toplam hacim	47 L
Bölücü ile toplam hacim	45 L
Soğutucu madde	R600a
Soğutucu akışkan miktarı	15 g
Frekans aralığı	Bluetooth®/BLE: 2400 MHz … 2483,5 MHz
RF çıkış gücü	Bluetooth®: 11,23 dBm Bluetooth® LE: 11,23 dBm
Boyutlar G x Y x U (kulplar dahil)	754 mm × 515 mm × 429 mm
Test sertifikaları	CE E13

Dometic Zhuhai Technology Co. Ltd. işbu belge ile Recon CF 47DZW tipi telsiz ekipmanının 2014/53/EU direktifine uygun olduğunu beyan eder. EU Uygunluk Beyanı'nın tam metninin bulunduğu internet adresi: documents.dometic.com
Daha fazla ürün bilgisine, cihaz üzerinde bulunan enerji etiketindeki QR kodu taratarak veya eprel.ec.europa.eu adresinden erişilebilir.

27

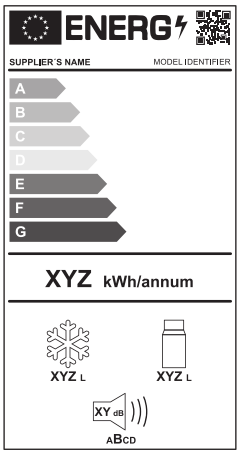

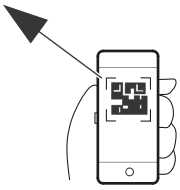

eprel.ec.europa.eu

Slovenščina

1 Pomembna obvestila ... 336
2 Razlaga simbolov ... 336
3 Povezana dokumentacija ... 336
4 Varnostni napotki ... 336
5 Razlaga simbolov na napravi ... 338
6 Obseg dobave ... 338
7 Predvidena uporaba ... 339
8 Tehnični opis ... 339
9 Pred prvo uporabo ... 340
10 Uporaba ... 341
11 Čiščenje in vzdrževanje ... 349
12 Odpravljanje težav ... 350
13 Komercialna garancija ... 352
14 Odstranjevanje ... 352
15 Tehnični podatkovni list ... 353

1 Pomembna obvestila

Pozorno preberite in upoštevajte vsa navodila, smernice in opozorila iz tega navodila, da zagotovite pravilno vgradnjo, uporabo in vzdrževanje izdelka. Ta navodila MORATE hraniti skupaj z izdelkom.

Z uporabo izdelka potrjujete, da ste pozorno prebrali vsa navodila, smernice in opozorila ter razumete in upoštevate vsa določila ter pogoje v tem dokumentu. Strinjate se, da boste izdelek uporabljali samo za predvideni namen uporabe in v skladu z navodili, smernicami in opozorili v tem navodilu ter v skladu z vsemi veljavnimi zakoni in predpisi. Če navodil in opozoril v nadaljevanju ne preberete in ne upoštevate, boste morda poškodovali izdelek ali povzročili materialno škodo v bližini. Pridržujemo si pravico do sprememb in posodobitev navodila, vključno z navodili, smernicami in opozorili ter povezano dokumentacijo. Za najnovejše informacije o izdelku obiščite documents.dometic.com.

2 Razlaga simbolov

Signalna beseda označuje varnostna sporočila in sporočila o materialni škodi ter stopnjo ali raven nevarnosti.

NEVARNOST!
> Označuje nevarno situacijo, ki povzroči smrt ali hude poškodbe, če ni preprečena.

OPOZORILO!
> Označuje nevarno situacijo, ki lahko povzroči smrt ali hude poškodbe, če ni preprečena.

POZOR!
> Označuje nevarno situacijo, ki lahko povzroči lažje ali zmerne poškodbe, če ni preprečena.

OBVESTILO!
> Označuje nevarno situacijo, ki lahko povzroči materialno škodo, če je ne preprečite.

NASVET Dodatne informacije za upravljanje izdelka.

3 Povezana dokumentacija

Navodilo za uporabo baterije Recon je na spletu na voljo na naslovu qr.dometic.com/bgWno6.

4 Varnostni napotki

NEVARNOST! Nevarnost električnega udara
> Pri napajanju naprave iz električnega omrežja morate zagotoviti, da je napajanje zavarovano z napravo na rezidualni tok (RCD), z zaščitnim stikalom na diferenčni tok (RCCB) ali FI-stikalom (GFCI). Namestitev mora biti v skladu z vsemi veljavnimi predpisi za namestitev, predvsem v potencialno vlažnih območjih.
> Neizoliranih električnih vodnikov se ne dotikajte z golimi rokami. Predvsem pri delovanju v električnem omrežju na izmenični tok.
> Pred vklopom naprave se prepričajte, da sta napajalni kabel in vtič suha.

OPOZORILO! Nevarnost eksplozije
> V hladilni napravi ne hranite eksplozivnih snovi, kot so razpršilniki z vnetljivim potisnim plinom.

OPOZORILO! Nevarnost električnega udara

- Če na hladilni napravi opazite vidne znake poškodb, je ne uporabljajte.
- Če je napajalni kabel hladilne naprave poškodovan, ga je treba zamenjati s primernim napajalnim kablom ali sestavom, ki je na voljo pri proizvajalcu ali serviserju, saj je le tako mogoče preprečiti nevarnosti.
- Hladilno napravo sme popravljati samo usposobljeno osebje. Nepravilna popravila lahko povzročijo velika tveganja.
- Napravo priključite v vtičnice, ki zagotavljajo ustrezno zaščito, predvsem ko mora biti naprava ozemljena.

OPOZORILO! Nevarnost požara

- Pri nameščanju hladilne naprave bodite previdni, da ne se napajalni kabel ne zagozdi ali poškoduje.
- Za napravo ne sme biti več prenosnih vtičnic ali prenosnih virov napajanja.
- Če se hladilni krogotok poškoduje:
  - Hladilne naprave ne približujte odprtim plamenom ali drugim potencialnim virom vžiga.
  - Prostor dobro prezračite.
  - Izklopite hladilno napravo.
- Za hladilne naprave z vnetljivim hladilnim sredstvom: Hladilni krogotok vsebuje majhno količino okolju prijaznega, vendar vnetljivega hladilnega sredstva. Hladilno sredstvo ne škodi ozonski plasti in ne povečuje toplogrednega učinka. Iztečeno hladilno sredstvo se lahko vname.
- Vzdrževanje mora izvajati samo pooblaščeni serviser, da se zmanjša nevarnost požara.
- Prezračevalnih odprtin na ohišju naprave ali v vgradnih konstrukcijah ne smejo zakrivati ovire.
- Ne uporabljajte mehanskih predmetov ali drugih sredstev za pospeševanje odtajanja, razen če jih priporoča proizvajalec.
- Krogotoka hladilnega sredstva ne smete odpirati ali poškodovati.
- Znotraj hladilne naprave ne uporabljajte električnih naprav, razen če te električne naprave priporoča proizvajalec.
- Aparata ali baterije ne izpostavljajte previsoki temperaturi.

OPOZORILO! Nevarnost za zdravje

- **Za Evropsko unijo, Združeno kraljestvo in Turčijo:** To napravo lahko uporabljajo otroci, ki so starejši od 8 let, in osebe z zmanjšanimi fizičnimi, zaznavnimi ali duševnimi sposobnostmi ali s pomanjkljivimi izkušnjami in znanjem, če so nadzorovani ali so prejeli navodila glede varne uporabe naprave in razumejo s tem povezana tveganja. **Za vse druge regije:** Naprave ne smejo uporabljati osebe (vključno z otroki) z zmanjšanimi fizičnimi, zaznavnimi ali duševnimi sposobnostmi ali s pomanjkanjem izkušenj in znanja, razen če jih oseba, ki je odgovorna za njihovo varnost, nadzira ali jim je dala navodila glede uporabe naprave.
- Otroci, ki so stari od 3 do 8 let, smejo hladilne naprave polniti in prazniti.
- Otroke je treba nadzorovati in tako zagotoviti, da se z napravo ne bodo igrali.
- Otroci ne smejo izvajati čiščenja in vzdrževalnih del, ki jih sme izvajati uporabnik, če niso nadzorovani.

POZOR! Nevarnost električnega udara

- Pred vklopom hladilne naprave se prepričajte, da sta napajalni kabel in vtič suha.
- Hladilno napravo odklopite iz napajanja
  - pred vsakim čiščenjem in vzdrževanjem,
  - po vsaki uporabi.
- Zavedajte se nevarnosti povzročitve kratkega stika polov baterije ali priključkov aparata, ki deluje na baterijo, s kovinskimi predmeti.

POZOR! Nevarnost za zdravje

- Da bi preprečili kontaminacijo živil, upoštevajte naslednje napotke:
  - Preverite, ali hladilna moč hladilne naprave zadostuje zahtevam glede shranjevanja posameznih živil, ki jih želite hraniti na hladnem.
  - Živila je dovoljeno shranjevati samo v originalni embalaži oziroma v ustreznih posodah.
  - Če so vrata dlje časa odprta, lahko zaradi tega temperatura v predelkih hladilne naprave zelo naraste.
  - Redno čistite površine, ki lahko pridejo v stik z živili, in dostopne odtočne sisteme.
- Če bo hladilna naprava dlje časa prazna:
  - Izklopite hladilno napravo.
  - Odtalite hladilno napravo.
  - Očistite in posušite hladilno napravo.
  - Pustite pokrov odprt in tako preprečite, da bi v hladilni napravi nastajala plesen.

OBVESTILO! Nevarnost poškodb

- Preverite, ali se podatki o napetosti na tipski tablici ujemajo z vrednostmi, ki veljajo za dovajanje energije v aparat.
- Hladilno napravo priključite samo na naslednji način:
  - S priključnim kablom na enosmerni tok na napajanje na enosmerni tok v vozilu
  - S priključnim kablom na izmenični tok na napajanje na izmenični tok
- Vtiča iz vtičnice nikoli ne vlecite tako, da držite za kabel.
- Če je hladilna naprava priključena na vtičnico na enosmerni tok, odklopite hladilno napravo in druge porabnike električne energije z baterije, preden priključite napravo za hitro polnjenje.

- Če je hladilna naprava priključena na vtičnico na enosmerni tok, hladilno napravo odklopite ali jo izklopite, ko izklopite motor. Sicer se bo baterija morda izpraznila.
- Hladilna naprava ni primerna za transport jedkih snovi ali snovi, ki vsebujejo topila.
- Izolacija hladilne naprave vsebuje vnetljiv ciklopentan, zato je za odstranjevanje treba upoštevati posebne postopke. Hladilno napravo po koncu življenjske dobe predajte ustreznemu zbirnemu centru.
- Hladilne naprave ne postavljajte v bližino odprtega ognja ali drugih toplotnih virov, na primer grelnikov, neposredne sončne svetlobe, plinskih pečic in podobno.
- **Nevarnost pregrevanja!** Vedno zagotovite, da je na vseh straneh hladilne naprave na voljo vsaj 50 mm prostora za prezračevanje. V prezračevalnem območju ne smejo biti predmeti, ki bi lahko ovirali zračni tok do hladilnih sestavnih delov. Hladilne naprave ne uporabljajte ali ne hranite v zaprtih predelkih brez zračnega toka ali z minimalnim zračnim tokom.
- V notranjo posodo ne nalivajte tekočin in v njej ne shranjujte ledu.
- Hladilne naprave ne namakajte v vodo.
- Hladilno napravo in kable zaščitite pred vročino in vlago.
- Hladilna naprava ne sme biti izpostavljena dežju.

NASVET Nevarnost izpraznitve baterije
Hladilna naprava vključuje funkcijo zaščite baterije, ki lahko zmanjša nevarnost izpraznitve zagonske baterije vozila. Nevarnost izpraznitve baterije je odvisna od stanja baterije vozila, montaže in uporabe.

- Če bo motor vozila dlje časa izklopljen, izklopite hladilno napravo ali jo napajajte z ustreznim sistemom bivalne baterije.

5 Razlaga simbolov na napravi

Opozorilo! Nevarnost požara. Vnetljivi materiali.

Samo ZDA/Kanada. Opozorilo! Nevarnost požara. Vnetljivi materiali.

Opozorilo! Nevarnost poškodb ali okvare zaradi vlage.
Ne izpostavljajte dežju.

6 Obseg dobave

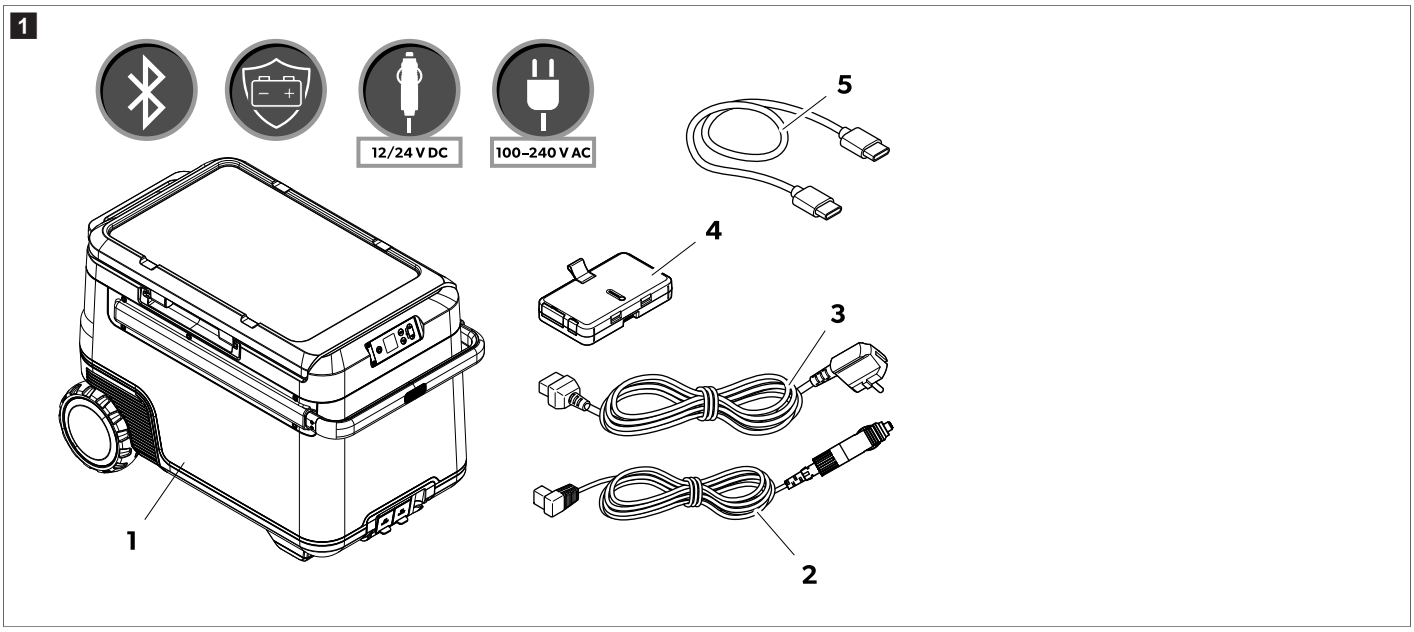

Element na sl. 1 na strani 338	Količina	Opis
1	1	Kompresorska hladilna torba
2	1	Priključni kabel za enosmerni tok
3	2	Priključni kabel izmeničnega toka
4	1	Baterija Recon

Element na sl. 1 na strani 338	Količina	Opis
5	1	Priključni kabel USB-C v USB-C

7 Predvidena uporaba

Hladilna naprava je primerna za hlajenje hrane. Hladilna naprava je primerna tudi za uporabo v vozilih.

Hladilna naprava je zasnovana za priključitev na napajanje na enosmerni tok (v vozilu ali na plovilu), na bivalno baterijo na enosmerni tok ali na napajanje na izmenični tok.

Hladilna naprava je primerna za kampiranje ali druge podobne načine rekreativne uporabe.

Hladilna naprava je predvidena za uporabo v gospodinjstvu in za podobne namene, kot na primer:

- v kuhinjah za zaposlene v prodajalnah, pisarnah in drugih poslovnih okoljih,
- na kmetijah,
- za goste v hotelih, motelih in drugih oblikah nastanitev,
- penzione,
- gostinske storitve in druge podobne netržne uporabe.

Ta izdelek je primeren samo za predvideni namen in uporabo v skladu s temi navodili.

V tem navodilu so navedene informacije, ki jih je treba upoštevati za pravilno vgradnjo in/ali delovanje izdelka. Aparat zaradi slabe vgradnje in/ali nepravilne uporabe oziroma vzdrževanja ne bo dobro deloval in se lahko pokvari.

Proizvajalec ne sprejema nobene odgovornosti za telesne poškodbe ali poškodbe izdelka, do katerih pride zaradi:

- napačne namestitve, sestave ali priklopa, vključno s previsoko napetostjo;
- neustreznih vzdrževalnih del ali uporabe neoriginalnih rezervnih delov, ki jih ni dobavil proizvajalec;
- sprememb izdelka brez izrecnega dovoljenja proizvajalca;
- uporabe za namene, ki niso opisani v navodilu.

Družba Dometic si pridržuje pravico do spremembe videza in specifikacij izdelka.

8 Tehnični opis

Hladilna naprava ima odstranljivo baterijo $LiFePO_4$ in lahko deluje brez zunanjega vira napajanja. Enota ima dva predelka z ločenim nadzorom temperature. Uporabniki lahko nadzorujejo in prilagajajo hladilno napravo prek mobilne aplikacije s povezavo Bluetooth®.

8.1 Upravljalni in prikazni elementi

Upravljalna plošča (sl. 2 na strani 339)

Element na sl. 2 na strani 339	Opis	Razlaga
1	Gumb za vklop/izklop	Hladilna naprava se vklopi, če gumb pritisnete za kratek čas. Hladilna naprava se izklopi, če gumb pritisnete za tri sekunde.
2	Zaslon	: priključeno je napajanje na izmenični tok **DC V**: priključeno je napajanje na enosmerni tok : zaslon je zaklenjen, : zaslon je odklenjen, ❄: zaslon je v stanju pripravljenosti 92%: Stanje napolnjenosti baterije Čas, prikazan v urah in minutah, označuje preostali čas delovanja baterije.
3	Gumb **OK**	Pritisnite, da izberete meni ali shranite izbrano vrednost.

Element na sl. 2 na strani 339	Opis	Razlaga
4	Gumb za nazaj	Vrnitev na prejšnji meni
5	Gumbi za krmarjenje	Pritisnite △, da se pomaknete navzgor ali povečate izbrano vrednost. Pritisnite ▽, da se pomaknete navzdol ali zmanjšate izbrano vrednost. Hkrati za 3 s pritisnite △ in ▽, da odklenete ali zaklenete zaslon.

Priključne vtičnice (sl. 3 na strani 340)

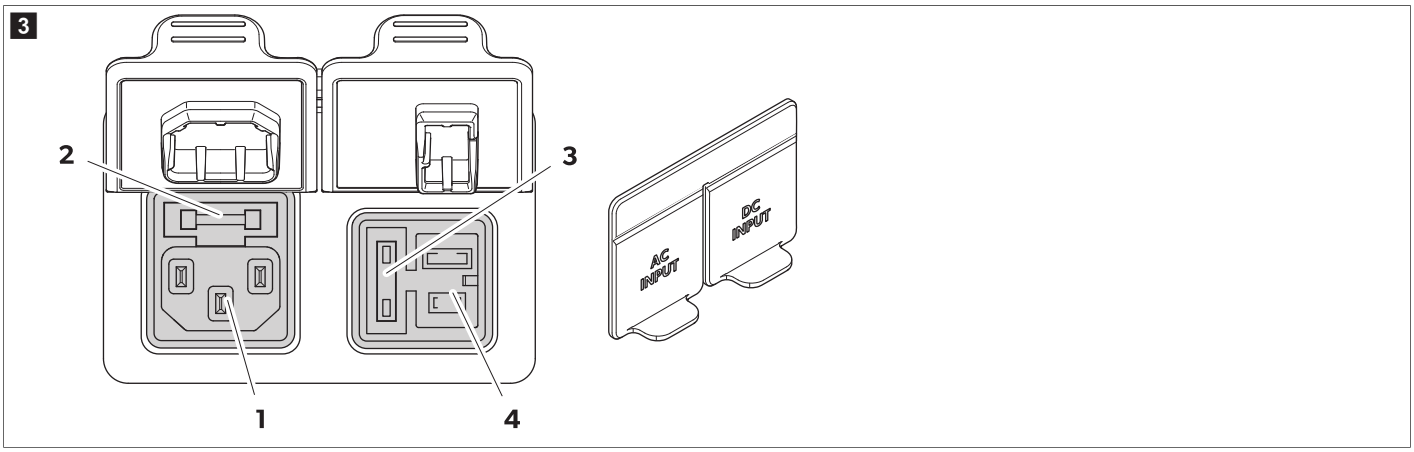

Element na sl. 3 na strani 340	Opis
1	Priključna vtičnica za izmenični tok
2	Nosilec varovalke izmeničnega toka
3	Nosilec varovalke enosmernega toka
4	Priključna vtičnica za enosmerni tok

9 Pred prvo uporabo

NASVET Pred prvo uporabo hladilne naprave zaradi higiene očistite notranjost in zunanjost z vlažno krpo.

NASVET Ko baterija ni nameščena, zagotovite, da je pol zaščiten pred okoljskimi dejavniki, kot sta voda in prah.

Polnjenje baterije

> **Napolnite baterijo, da jo prebudite iz načina izklopa.**

Baterijo lahko polnite na naslednje načine:

- vtičnica AC/DC na hladilni napravi,
- priključek USB-C 100 W za hitro polnjenje,
- priključek za enosmerni tok XT-60 neposredno na vrata baterije.

> Baterijo pritrdite na hladilno napravo.

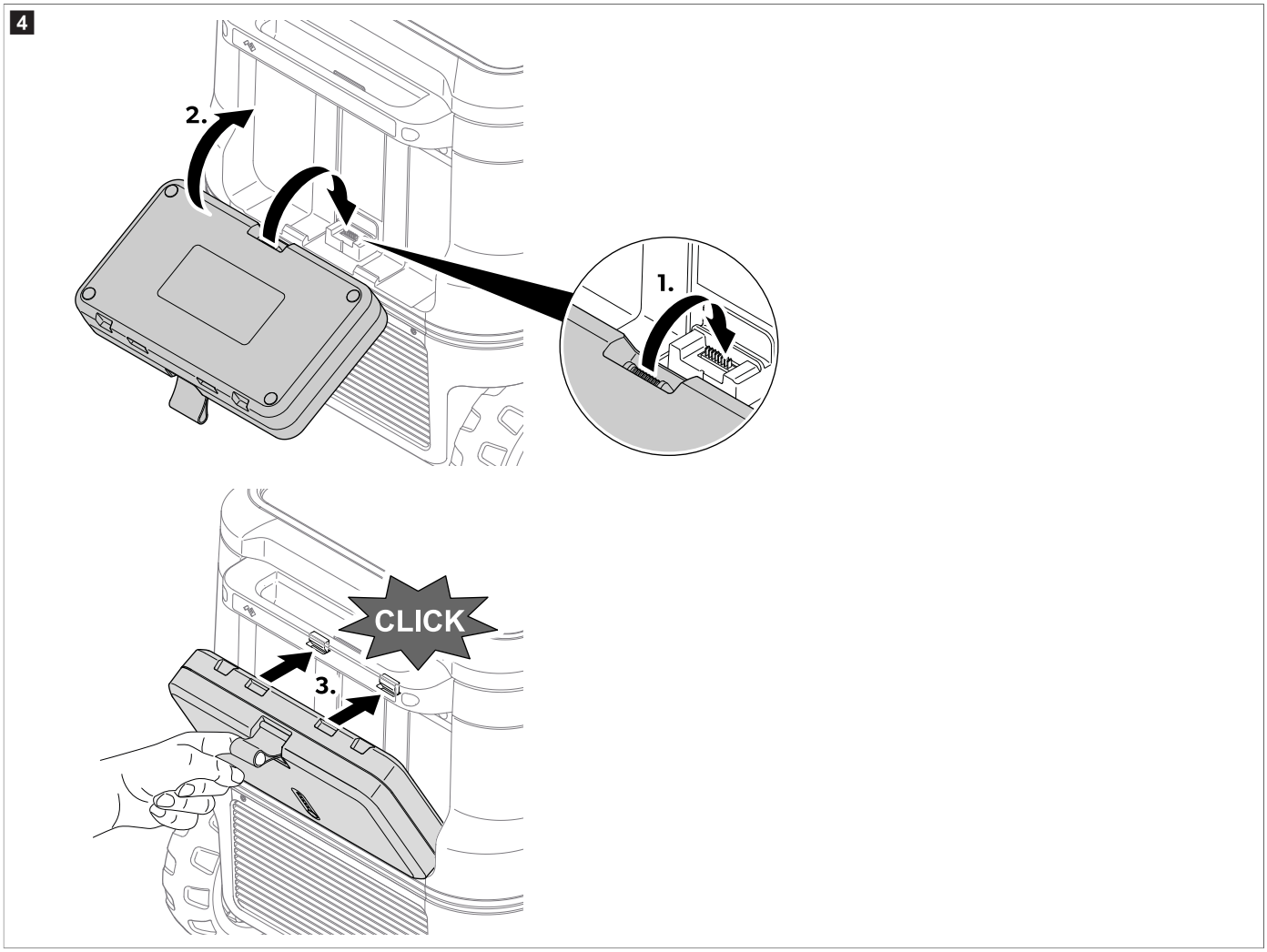

9.1 Zmanjševanje živilskih odpadkov

Da ne bo treba hrane zavreči, upoštevajte naslednje:

> Temperatura naj čim manj niha. Hladilne torbe ne odpirajte po nepotrebnem in okrov naj ne bo dolgo odprt. Živila hranite na način, ki omogoča učinkovito kroženje zraka.
> Temperaturo nastavite glede na količino in vrsto živil.
> Živila se lahko hitro navlečejo ali oddajo vonj oz. okus. Živila vedno shranite pokrita ali v zaprtih posodah/steklenicah.

9.2 Varčevanje z energijo

> Izberite dobro prezračevano lokacijo, ki je zaščitena pred neposredno sončno svetlobo.
> Če želite z napravo uporabljati, tako da povečate njeno energijsko učinkovitost in omejite moč hlajenja, uporabite način ECO.
> Tople jedi naj se najprej ohladijo, preden jih daste v aparat in začnete hladiti.
> Hladilne naprave ne odpirajte pogosteje, kot je treba.
> Vrata naj ne bodo odprta dlje časa, kot je treba.
> Če ima hladilna naprava košarico: Da bo poraba energije optimalna, namestite košarico v položaj ob dobavi.
> Redno preverjajte, ali se tesnilo pokrova dobro prilega.
> Ne nastavljajte nizkih temperatur, če to ni potrebno.

10 Uporaba

10.1 Odpiranje in snemanje pokrova

10.1.1 Odpiranje pokrova

1. Primite ročaj na desni ali levi strani.
2. Potisnite zapah navzven, da odklenete pokrov, glejte sl. 5 na strani 342, **1**.
3. Pokrov povlecite na nasprotno stran, da ga odprete, glejte sl. 5 na strani 342, **2**.

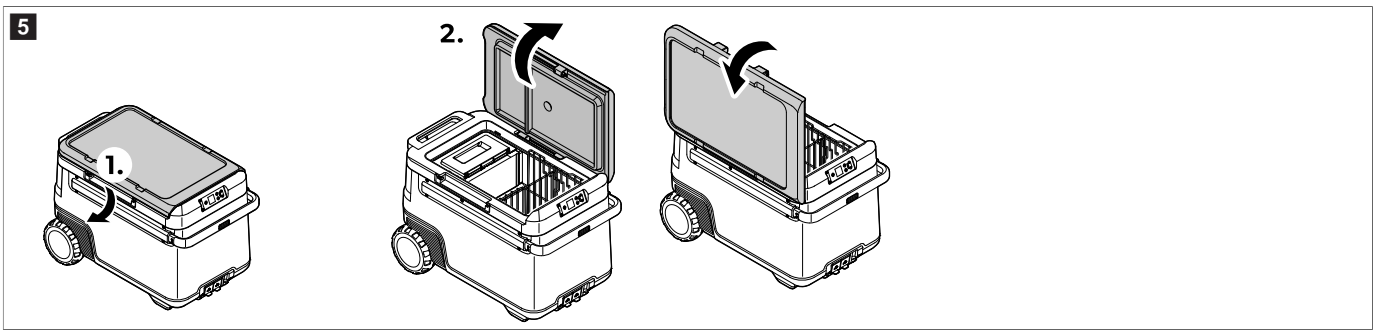

10.1.2 Odstranjevanje pokrova

1. Primite ročaja na obeh straneh pokrova.
2. Potisnite zapah navzven, da odklenete pokrov, glejte sl. 6 na strani 342, **1**.
3. Dvignite pokrov, glejte sl. 6 na strani 342, **2**.

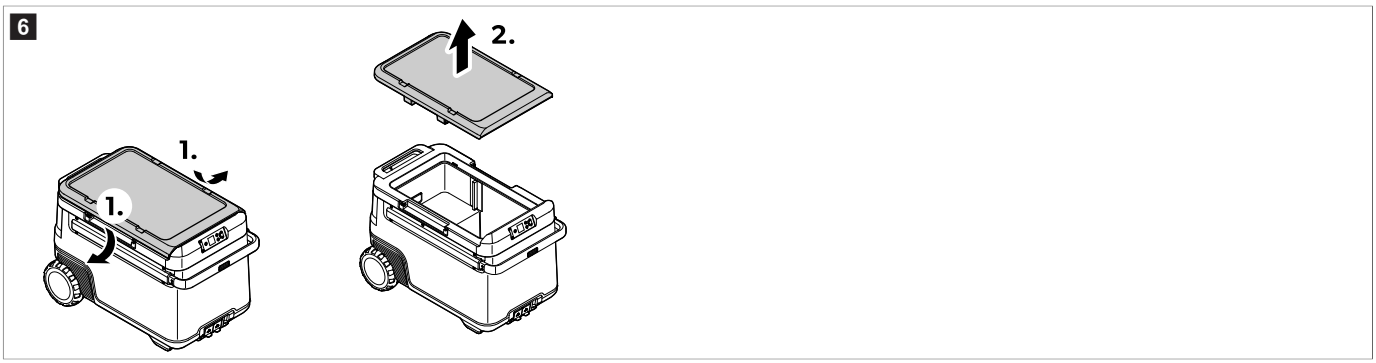

10.2 Priključitev hladilne naprave

Priključitev na enosmerni tok

OBVESTILO! Nevarnost poškodb

› Za zaščito naprave ima priložen kabel za enosmerni tok v vtiču varovalko. Vtiča za enosmerni tok z varovalko **ne** smete odstraniti. Uporabite samo priložen kabel za enosmerni tok.

› Napravo priključite na enosmerni tok, kot je prikazano.

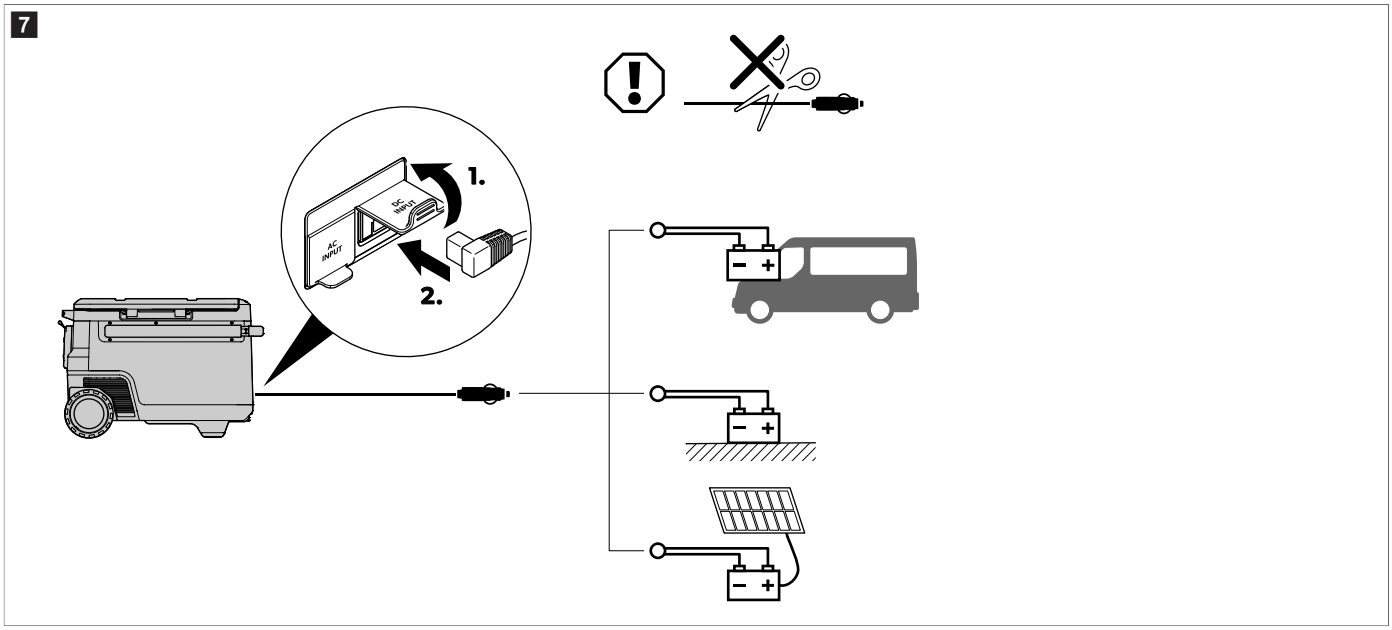

Priključitev na izmenični tok

NEVARNOST! Nevarnost električnega udara

› Vtičev in stikal se ne dotikajte z vlažnimi rokami ali ko stojite na vlažni površini.

> Po potrebi se posvetujte z izkušenim električarjem.

> Priklopite napravo na izmenični tok, kot je prikazano.

8

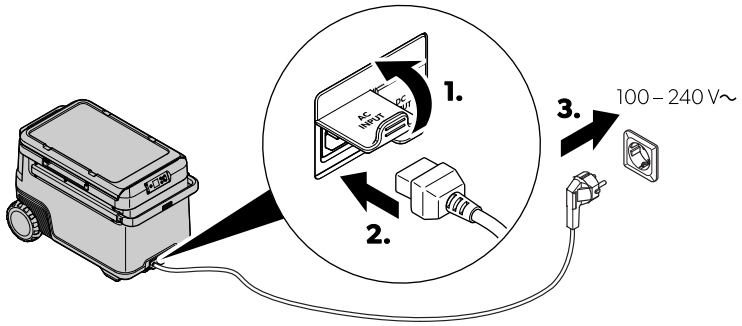

10.3 Uporaba nadzornika baterije

Hladilna naprava ima nadzornik baterij, ki zagotavlja 3-stopenjsko zaščito baterij. Zaščita baterije preprečuje prekomerno praznjenje, ko je hladilna naprava priključena na zagonsko baterijo vozila, ali poveča uporabo bivalne baterije.

Če hladilna naprava deluje, ko je vžig vozila izklopljen, se samodejno izklopi, ko napajalna napetost pade pod nastavljeno vrednost. Hladilna naprava se znova vklopi, ko se baterija napolni in doseže napetost za ponovni vklop.

OBVESTILO! Nevarnost poškodb

> Baterija se ob izklopu z nadzornikom baterij ne napolni več do konca. Preprečite zaporedno vklapljanje ali uporabo porabnikov električnega toka brez daljših faz polnjenja. Zagotovite, da se baterija ponovno napolni.

NASVET Če hladilno napravo napaja zagonska baterija, izberite način nadzornika baterije "High". Če je hladilna naprava priključena na bivalno baterijo, zadostuje način nadzornika baterije "Low".

> Nastavite nadzornik baterij, kot je prikazano.

9

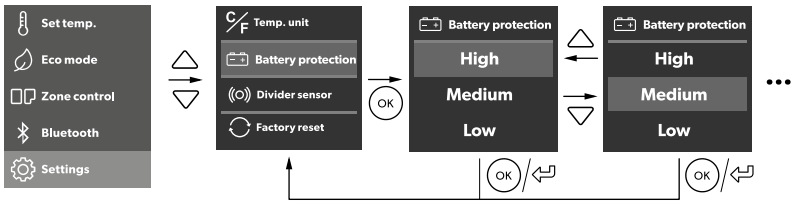

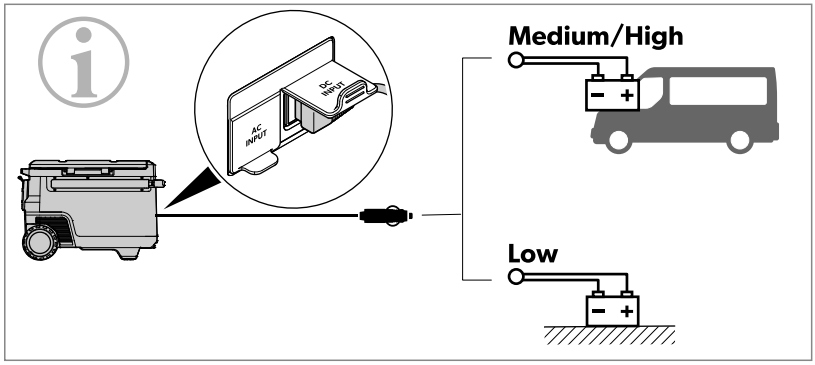

		Low	Medium	High
12 V	OFF	10.1 V	11.2 V	11.8 V
	ON	11.4 V	12.2 V	12.6 V
24 V	OFF	21.5 V	24.1 V	24.6 V
	ON	23.0 V	25.3 V	26.2 V

10.4 Uporaba zaslona

Stanja zaslona:

10

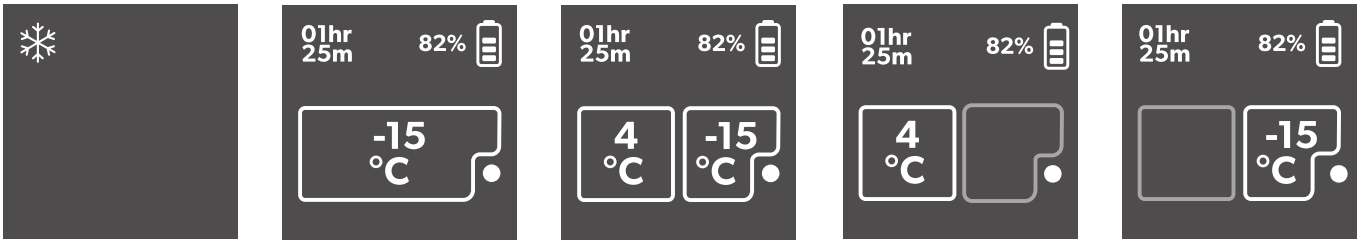

Element	Opis
A	Pripravljenost
B	Enoconske naprave
C	Dvoconske naprave
D	Samo velika cona
E	Samo mala cona

Pregled zaslona:

11

Pomikanje po menijih

Označen meni je izbran.

- Pritisnite △, da se pomaknete navzgor.
- Pritisnite ▽, da se pomaknete navzdol.

Izbiranje menija

- Pritisnite OK, da izberete želeni meni.

Spreminjanje nastavitev

Označena vrednost ali nastavitev je izbrana.

- Pritisnite △, da povečate izbrano vrednost ali izberete prejšnjo nastavitev.
- Pritisnite ▽, da zmanjšate izbrano vrednost ali izberete naslednjo nastavitev.

Vrnitev na prejšnji meni

- Pritisnite ↩, da se brez shranjevanja vrnete v prejšnji meni.

10.5 Zaklepanje/odklepanje zaslona

> Hkrati za 3 s pritisnite △ in ▽, da odklenete ali zaklenete zaslon.

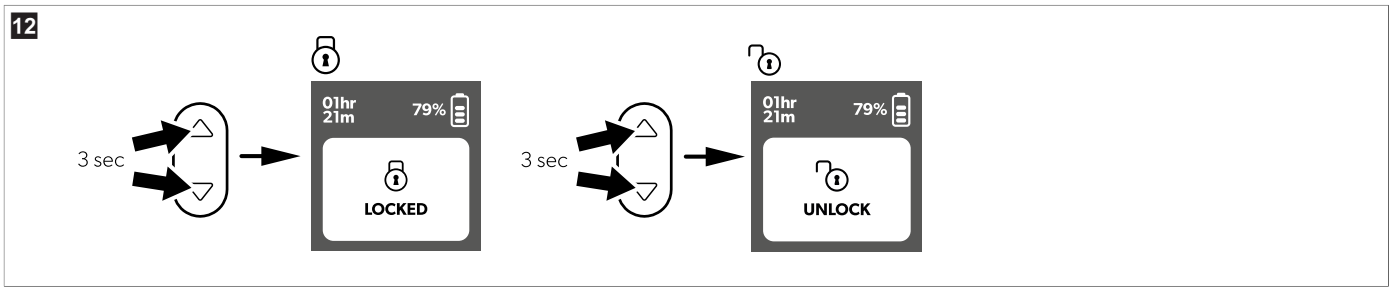

10.6 Nastavitev svetlosti in časovne omejitve zaslona

> Odprite meni **Settings**.
> Nastavite svetlost in časovno omejitev zaslona, kot je prikazano.

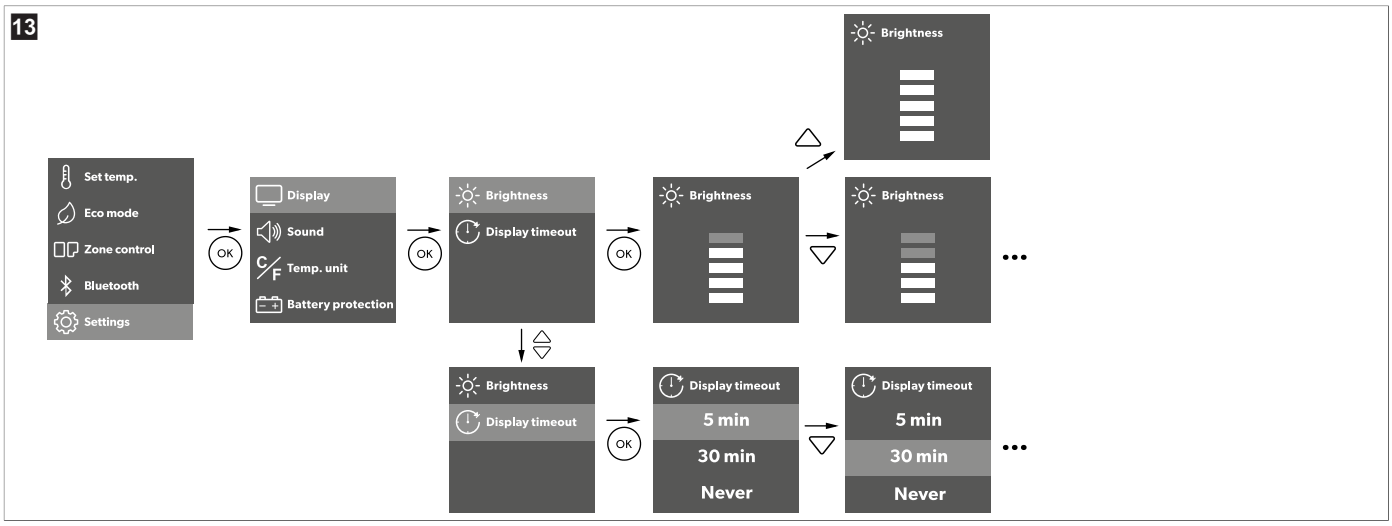

> Pritisnite ⓞ, da shranite želeno nastavitev.
> Pritisnite ⮌, da se brez shranjevanja vrnete v prejšnji meni.

10.7 Nastavitev zvoka

> Odprite meni **Settings**.
> Izberite **Sound**.
> Izberite **Mute** ali **Unmute**.

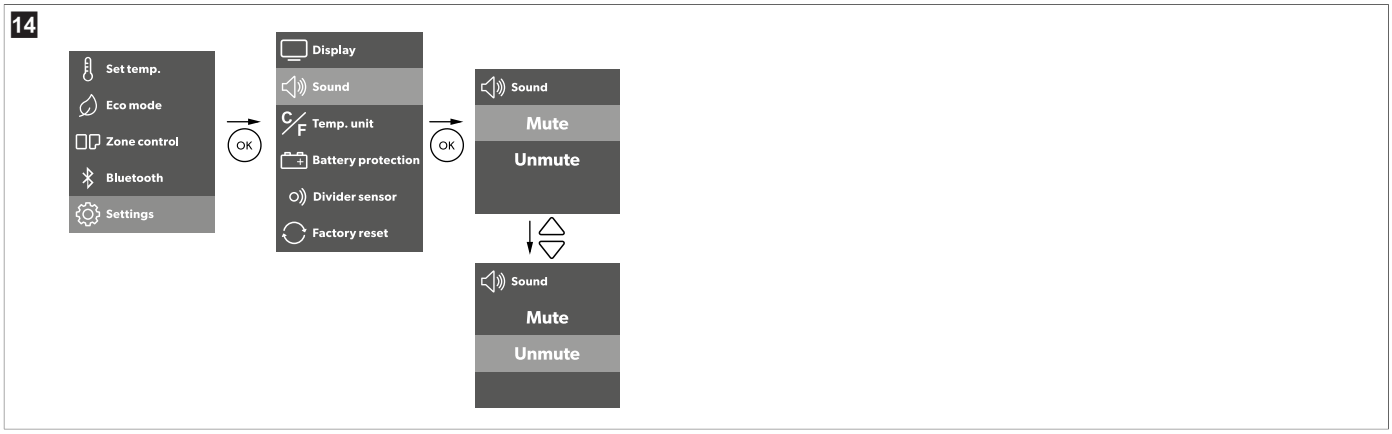

> Pritisnite ⓞ, da shranite želeno nastavitev.
> Pritisnite ⮌, da se brez shranjevanja vrnete v prejšnji meni.

10.8 Nastavitev varčnega načina

Ko je aktiviran **Eco mode**, so omejene dodatne funkcije, da se podaljša čas delovanja baterije. To vpliva na temperaturno območje in hitrost praznjenja baterije na vratih C1.

> Odprite meni **Settings**.

> Vklopite ali izklopite **Eco mode**.

> Pritisnite OK, da shranite želeno nastavitev.
> Pritisnite ↩, da se brez shranjevanja vrnete v prejšnji meni.

10.9 Nastavljanje temperature

Enoconske naprave

> Nastavite temperaturo, kot je prikazano.

> Pritisnite OK, da shranite želeno nastavitev.
v Potrditev, bela številka trikrat utripne.
> Pritisnite ↩, da se brez shranjevanja vrnete v prejšnji meni.

Dvoconske naprave

> Nastavite temperaturo, kot je prikazano.

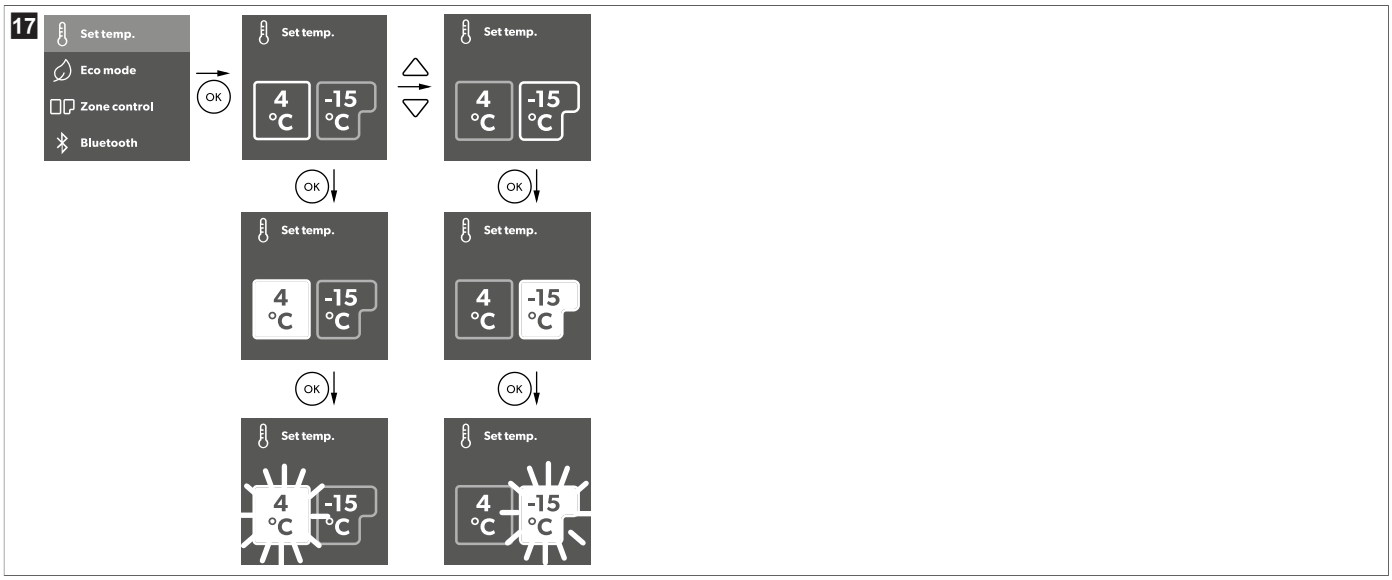

> Pritisnite OK, da shranite želeno nastavitev.
v Potrditev, bela številka trikrat utripne.
> Pritisnite ↩, da se brez shranjevanja vrnete v prejšnji meni.

Nastavljanje temperaturne enote

> Nastavite temperaturno enoto, kot je prikazano.

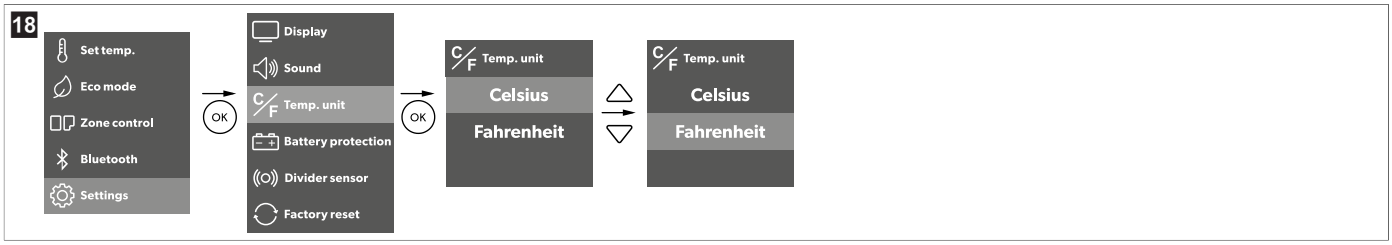

> Pritisnite OK, da shranite želeno nastavitev.
> Pritisnite ↩, da se brez shranjevanja vrnete v prejšnji meni.

10.10 Nastavitev povezave Bluetooth™

› Nastavite povezavo Bluetooth™, kot je prikazano.

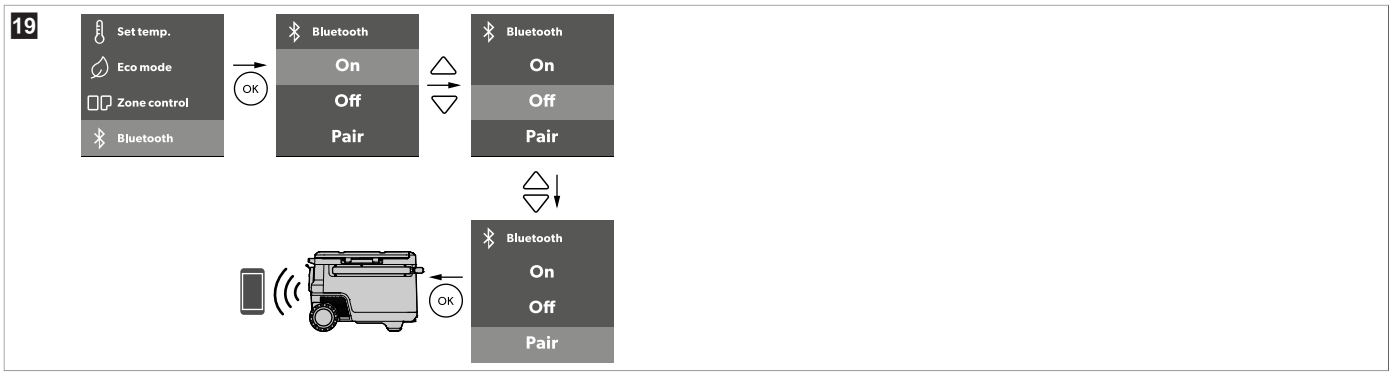

› Pritisnite OK, da izberete želeni meni.

› Pritisnite ↩, da se brez shranjevanja vrnete v prejšnji meni.

10.11 Dodajanje pregrade

› Pregrado vstavite, kot je prikazano.

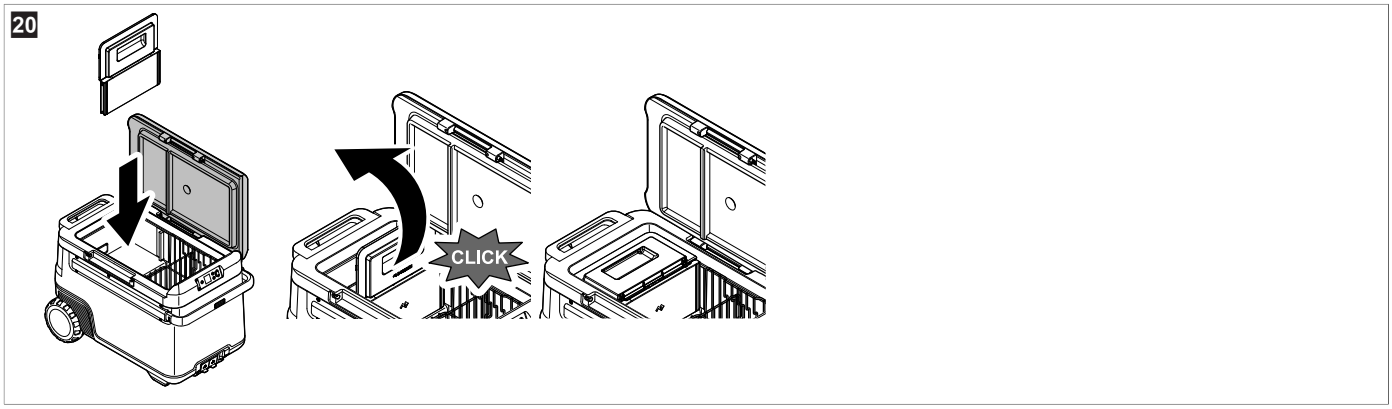

NASVET Ko je napajanje priključeno in vstavite pregrado, se samodejno prikaže uporabniški vmesnik.

› Izberite želeni način.

Izbrati morate način, sicer sistem ne bo preklopil z delovanja enoconske na dvoconsko napravo.

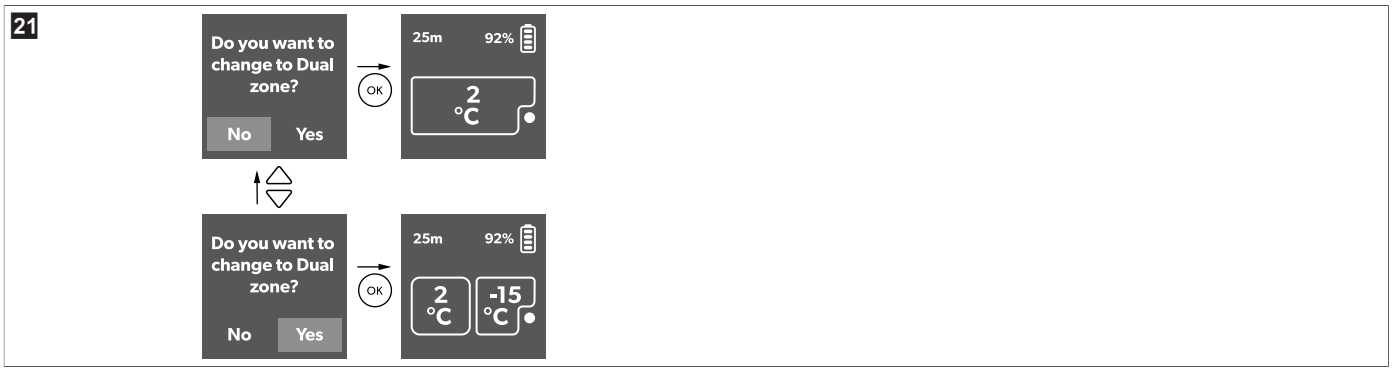

› Nastavite senzor pregrade, kot je prikazano.

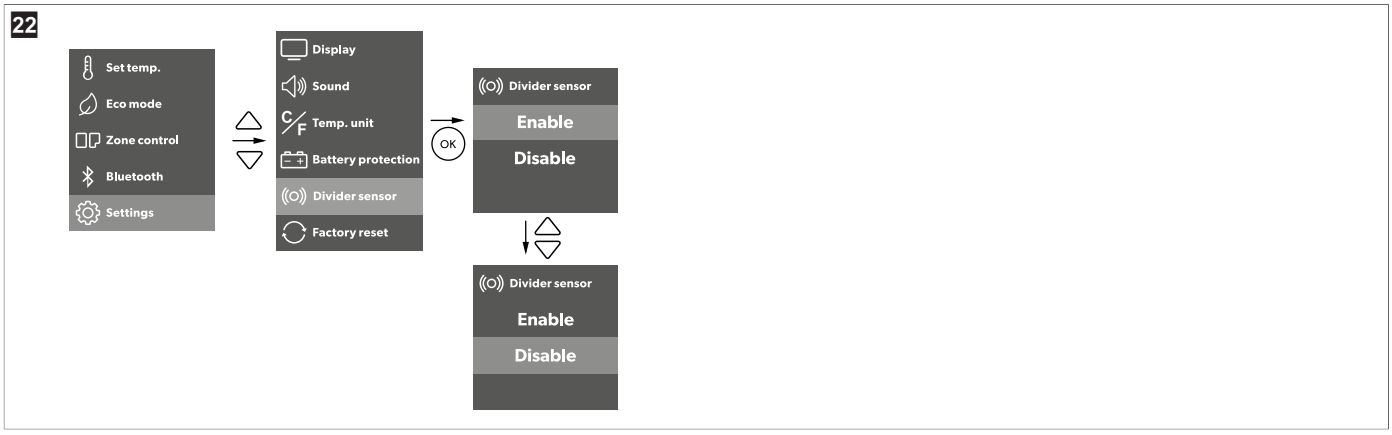

Ko je senzor omogočen, hladilna naprava samodejno deluje v načinu enoconske ali dvoconske naprave. Če je senzor onemogočen, mora uporabnik ročno izbrati želeni način (glejte sl. 23 na strani 348).

10.12 Izklop ali vklop predelka

Nadzor cone je na voljo samo, ko je nameščena pregrada. Ko pregrada ni nameščena, je nadzor cone zasenčen. Aktivirate lahko vsako cono posebej ali obe hkrati.

› Vklopite ali izklopite cone, kot je prikazano.

10.13 Ponastavitev na tovarniške nastavitve

Funkcija ponastavitve ponastavi vsa polja prikaznega menija in aplikacije na prvotne tovarniške nastavitve.

› Ponastavite napravo na tovarniške nastavitve, kot je prikazano.

10.14 Odtaljevanje hladilne naprave

Zaradi vlage lahko v notranjosti hladilne torbe ali na uparjalniku nastane slana. Hladilna sposobnost se zaradi tega zmanjša.

OBVESTILO! Nevarnost poškodb

› Ne uporabljate trdih ali ostrih pripomočkov za odstranjevanje ledu ali predmetov, primrznjenih na površino.

Za odtaljevanje hladilne naprave upoštevajte navodila v nadaljevanju:

1. Izpraznite vsebino hladilne naprave.
2. Po potrebi vsebino preložite v drugo hladilno napravo, da ostane hladna.
3. Izklopite hladilno napravo.
4. Pokrov pustite odprt.
5. Obrišite odtaljeno vodo.

10.15 Zamenjava varovalke za izmenični tok

NEVARNOST! Nevarnost električnega udara

› Odklopite napajanje in priključni kabel, preden zamenjate varovalko naprave.

1. Odklopi napajanje naprave.

2. Izvlecite priključni kabel.
3. Z izvijačem odstranite vložek varovalke (sl. 3 na strani 340, **2**).
4. Pokvarjeno stekleno varovalko zamenjajte z novo varovalko istega tipa in z istimi specifikacijami (hitro delujoča, 4 A, 250 V).
5. Vložek varovalke potisnite nazaj v ohišje.
6. Znova priklopite napajanje naprave.

10.16 Zamenjava varovalke za enosmerni tok

1. Odklopite napajanje hladilne naprave.
2. Z izvijačem odstranite pokrov varovalke (sl. 3 na strani 340, **3**).
3. Obrnite pokrov varovalke in s kavljem odstranite okvarjeno ploščato varovalko.
4. Vstavite novo varovalko istega tipa in z istimi specifikacijami (15 A).
5. Znova namestite pokrov varovalke.
6. Hladilno napravo priklopite nazaj na napajanje.

10.17 Zamenjava varovalke v vtiču za enosmerni tok

› Pokvarjeno varovalko 15 A zamenjajte z novo varovalko 15 A istega tipa in z istimi specifikacijami.

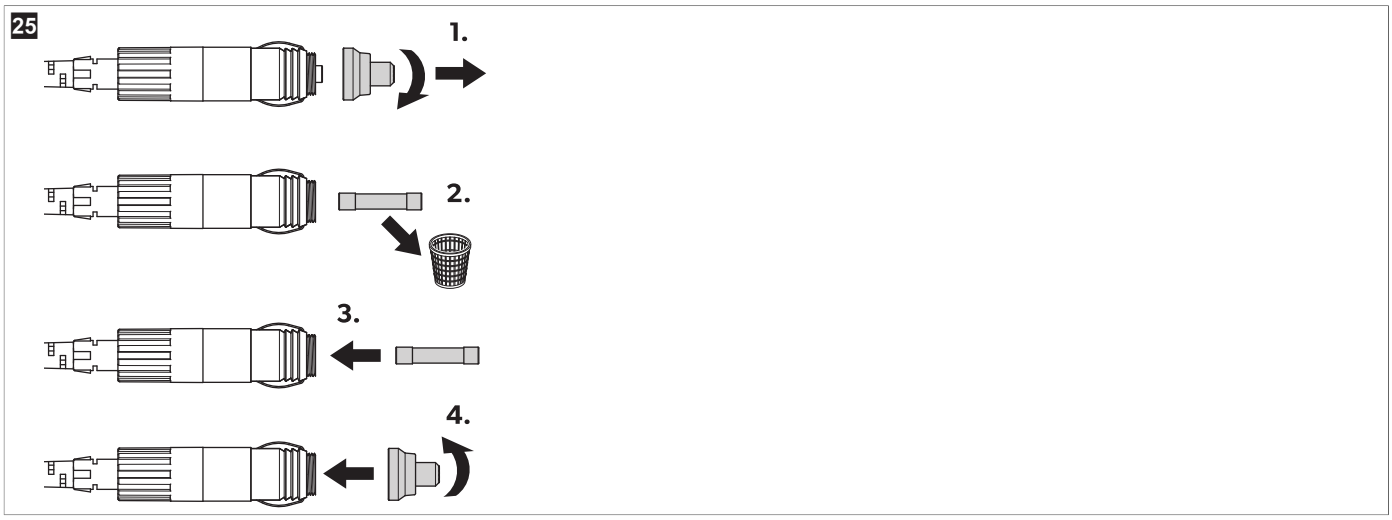

10.18 Zamenjava plošče tiskanega vezja za osvetljavo

OBVESTILO! Nevarnost poškodb

› Svetlobni vir lahko zamenja samo proizvajalec, serviser ali podobno usposobljena oseba, s čimer preprečite morebitne nevarnosti.

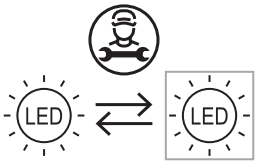

11 Čiščenje in vzdrževanje

POZOR! Nevarnost električnega udara

› Pred čiščenje ali vzdrževanjem odklopite hladilno napravo iz napajanja.

OBVESTILO! Nevarnost poškodb

› Hladilne naprave ne čistite pod tekočo vodo ali v vodi za pomivanje posode.
› Za čiščenje ne uporabljajte abrazivnih čistilnih sredstev ali trdih predmetov.
› Električnih priključkov (vtičnic ali polov baterij) ne čistite z vlažno krpo.

> Notranjost in zunanjost hladilne naprave občasno obrišite z vlažno krpo.

26

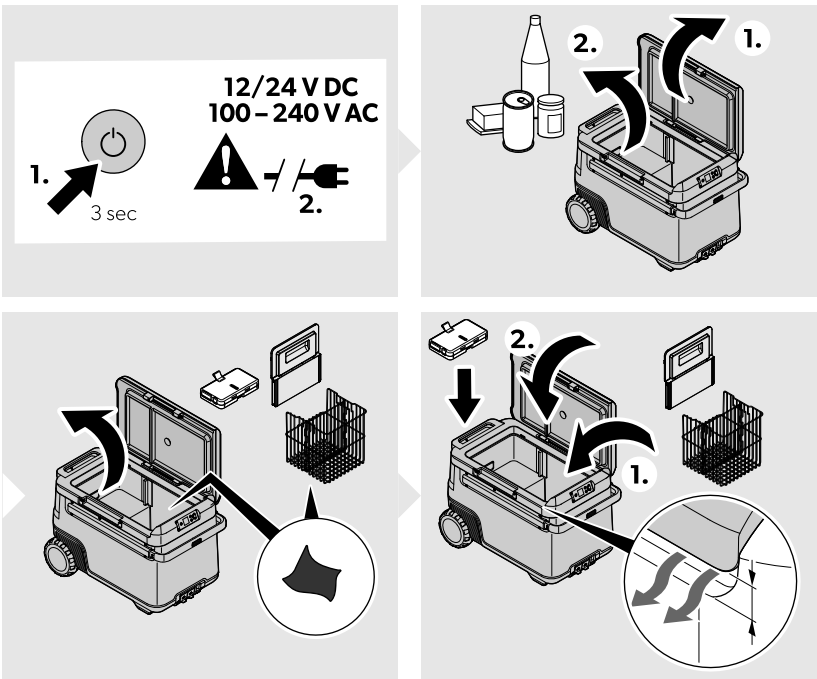

> Prepričajte se, da odprtini za prezračevanje in odzračevanje hladilne naprave ne prekrivata prah ali umazanija. Le tako se lahko toplota odvaja in naprava se ne poškoduje.
> Ko hladilne naprave ne uporabljate, imejte baterijo odstranjeno iz nje.
> Baterijo shranite, kot je opisano v poglavju "Shranjevanje" v navodilu za uporabo baterije Recon (Povezana dokumentacija na strani 336).

12 Odpravljanje težav

Motnja	Možni vzrok	Rešitev
Naprava ne deluje (način delovanja na enosmerni tok, vžig je vklopljen).	V vtičnici za enosmerni tok ni napetosti.	> Pri večini vozil je treba vžig vklopiti, preden se v vtičnico za enosmerni tok napaja tok.
	Vtičnica za enosmerni tok je umazana. To povzroča slab električni stik.	> Če se vtič naprave v vtičnici za enosmerni tok zelo segreva, je treba očistiti vtičnico oziroma preveriti, ali vtič morda ni pravilno sestavljen.
	Varovalka vtiča za enosmerni tok je pregorela.	> Zamenjajte pokvarjeno varovalko v vtiču na enosmerni tok, glejte Zamenjava varovalke v vtiču za enosmerni tok na strani 349.
	Varovalka enosmernega toka na napravi je pregorela.	> Zamenjajte pokvarjeno varovalko naprave na enosmerni tok; glejte Zamenjava varovalke za enosmerni tok na strani 349.
	Varovalka v vozilu je pokvarjena.	> Zamenjajte varovalko za enosmerni tok v vozilu. Glejte navodila za uporabo vozila.
Naprava ne deluje (način delovanja na izmenični tok).	V vtičnici na izmenični tok ni mogoče zaznati napetosti.	> Poskusite na drugi vtičnici.
	Varovalka izmeničnega toka na napravi je pregorela.	> Zamenjajte varovalko naprave na izmenično tok; glejte Zamenjava varovalke za izmenični tok na strani 348
	Vgrajen adapter za izmenični tok je poškodovan.	> Popravilo sme izvesti samo pooblaščeni servisni center.
Zaslon se ne odziva na pritiske.	Zaslon je zaklenjen.	> Odklenite zaslon, glejte Zaklepanje/odklepanje zaslona na strani 345.
Aplikacija ne more upravljati naprave.	Povezava Bluetooth ni vzpostavljena.	> Odprite nastavitve povezave Bluetooth.

Motnja	Možni vzrok	Rešitev
		> Poiščite obstoječo povezavo Bluetooth, ki se začne z "MC". > Izbrišite povezavo. > Ponovno seznanite s hladilno torbo.
Na zaslonu je prikazano opozorilno sporočilo ali koda opozorila.	—	> Glejte Opozorilna sporočila na strani 351, Kode napak na strani 352.
Ko je "senzor pregrade" nastavljen kot "Enable": 1. Hladilna naprava ne more samodejno preiti v način dvoconske naprave, ko uporabnik vstavi pregrado. 2. Hladilna naprava ne more samodejno preiti v način enoconske naprave, ko uporabnik odstrani pregrado.	Senzor pregrade je okvarjen	> Za nastavitev senzorja pregrade izberite "Disable", da preklopite na ročno upravljanje. Z "nadzorom cone" izberite druge cone. Da bi obnovili polno funkcionalnost in zagotovili optimalno uporabniško izkušnjo, morajo senzor pregrade pregledati in popraviti v pooblaščenem servisnem centru.
	Okvara zaslona ali regulatorja	> Potreben je pregled v pooblaščenem servisnem centru.
Baterija pušča		> Takoj nehajte uporabljati izdelek. > Ne dotikajte se tekočine, ki izteka. > Po možnosti previdno odstranite baterijo. **POZOR! Nevarnost poškodb** > Nosite rokavice. Nosite rokavice. > Dajte jo v varno, nevnetljivo posodo. > Baterijo zavrzite na pooblaščenem mestu za recikliranje ali zbiranje nevarnih odpadkov. > Baterije ne odlagajte med gospodinjske odpadke. > Baterije ne uporabite ponovno in je ne popravljajte.

12.1 Opozorilna sporočila

Opozorilno sporočilo	Opis	Možni vzrok	Predlagani ukrep za odpravo napake
Pokrov je odprt	Pokrov je odprt več kot 3 min	Pokrov ni do konca zapahnjen.	Prepričajte se, da je pokrov popolnoma zapahnjen.
		Interna napaka	Potreben je pregled v pooblaščenem servisnem centru.
Nizka enosmerna napetost	Naprava je nehala delovati na enosmerni tok zaradi nizke napetosti zunanjega napajalnika.	Nezadostna napajalna napetost	Preverite padec napetosti med baterijo in vtičnico ter po potrebi povečajte moč ožičenja.
		Napetost baterije je prenizka.	Preverite baterijo in jo po potrebi napolnite.
		Nastavljena je previsoka zaščita baterije.	Nastavite nižjo zaščito baterije.
Visoka enosmerna napetost	Naprava je prenehala delovati na enosmerni tok zaradi nenavadno visoke napetosti > 31,5 V zunanjega napajalnika.	Napačno določena enosmerna napajalna napetost	Enosmerna napajalna napetost mora biti enaka napetosti na tipski tablici.
		Napačna napajalna napetost	Preverite enosmerno napajalno napetost, po potrebi jo prilagodite ali zamenjajte.
		Interna napaka	Potreben je pregled v pooblaščenem servisnem centru.

Opozorilno sporočilo	Opis	Možni vzrok	Predlagani ukrep za odpravo napake
Pregrevanje regulatorja	Previsoka temperatura regulatorja	Visoka temperatura v okolici, prezračevalna odprtina je zamašena ali odmik ni zadosten, interna napaka	• Napravo izklopite za vsaj 30 min ali jo prestavite na hladnejše mesto. • Ponovni zagon • Sprostite prezračevalne odprtine. Potreben je pregled v pooblaščenem servisnem centru.
Nizko stanje napolnjenosti notranje baterije	Stanje napolnjenosti baterije je nizko, ni pa še doseglo 0 %	Nizko stanje napolnjenosti baterije	Napolnite baterijo.
Visoka temperatura notranje baterije	Previsoka temperatura baterije Recon	Sprožila se je zaščita pred previsoko temperaturo baterije.	Prekinite polnjenje oziroma praznjenje naprave, dokler se ne ohladi.

12.2 Kode napak

Koda napake	Motnja	Možni vzrok	Predlagani ukrep za odpravo napake
!ERROR 01	Odprt krogotok NTC SZ in DZ VELIK	Interna napaka	Potreben je pregled v pooblaščenem servisnem centru
!ERROR 02	Kratek stik NTC SZ in DZ VELIK		
!ERROR 11	Odprt krogotok NTC DZ MALI		
!ERROR 12	Kratek stik NTC DZ MALI		
!ERROR 03	Komunikacijska napaka		Napravo izklopite za vsaj 1 min, nato pa jo znova vklopite. Če se težava znova pojavi, je potreben pregled v pooblaščenem servisnem centru.
!ERROR 09	Ventil je pokvarjen		
!ERROR 32	Ventilator je pokvarjen		Napravo izklopite za vsaj 5 min, nato pa jo znova vklopite. Če se težava znova pojavi, je potreben pregled v pooblaščenem servisnem centru.
!ERROR 33	Neuspeli zagon kompresorja		
!ERROR 34	Nizka hitrost kompresorja	• Visoka temperatura v okolici • Prezračevalna odprtina je zamašena ali odmik ni zadosten • Interna napaka	• Napravo izklopite za vsaj 30 min ali jo prestavite na hladnejše mesto in jo nato znova vklopite. • Sprostite prezračevalne odprtine • Potreben je pregled v pooblaščenem servisnem centru
!NAPAKA 20	Napaka na bateriji	Interna napaka	Preberite navodilo za uporabo baterije Recon, glejte Povezana dokumentacija na strani 336.

13 Komercialna garancija

Velja zakonsko določen garancijski rok. Če je izdelek pokvarjen, se obrnite na podružnico proizvajalca v svoji državi (glejte dometic.com/dealer) ali na trgovca.

Za obravnavanje zahtevkov popravil oz. garancijskih zahtevkov morate skupaj z aparatom poslati naslednjo dokumentacijo:

- kopijo računa z datumom nakupa,
- razlog za reklamacijo ali opis napake.

Upoštevajte, da lahko imajo lastnoročna ali neprofesionalna popravila varnostne posledice in lahko razveljavijo garancijo.

14 Odstranjevanje

OPOZORILO! Nevarnost ujetja otroka

> Preden odstranite svoj izdelek:

- Razstavite pokrov.
- Košare pustite v napravi, da otroci ne bodo morali zlahka splezati v napravo.

Recikliranje embalažnega materiala: Embalažni material odstranite v primerne zabojnike za recikliranje odpadkov, če je to mogoče. To ločevanje je potrebno, ker je embalaža dragocen vir in nepravilno odlaganje lahko vpliva na zdravje ljudi in okolje.

Prečrtani smetnjak na kolesih pomeni, da je izdelek električna ali elektronska oprema oziroma vsebuje baterije in ga je treba zbirati ločeno za ustrezno obdelavo, predelavo in recikliranje. **Potrošnik je zakonsko dolžan, da vso električno ali elektronsko opremo, baterije in polnilne baterije ustrezno odstrani ločeno od običajnih gospodinjskih odpadkov.**

To ločevanje je potrebno, saj so baterije in električne naprave dragocen vir in lahko vsebujejo snovi, ki so škodljive za ljudi in okolje.

Ko boste hoteli izdelek dokončno odstraniti, se o odstranjevanju v skladu z veljavnimi predpisi pozanimajte pri lokalnem centru za zbiranje odpadkov ali specializiranem trgovcu.

Izdelek in baterije je mogoče brezplačno odstraniti.

Pred recikliranjem izdelka odstranite baterije in polnilne baterije.

Baterije, ki vsebujejo več kot 0,002 % kadmija ali več kot 0,004 % svinca, so označene s kemijskim simbolom za zadevno kovino: Cd ali Pb.

15 Tehnični podatkovni list

NASVET Temperaturno območje malega predelka se spreminja glede na temperaturo, ki je izbrana za veliki predelek. Na primer, ko je v velikem predelku – 15 °C, mora biti v malem predelku 3 °C ali manj.

NASVET Minimalne temperature, navedene v razdelku "Zmogljivost hlajenja", ni mogoče doseči, če je temperatura okolice višja od 32 °C.

	Recon CF 47DZW
Priključna napetost	12 V⎓ / 24 V⎓ 100 V~ … 240 V~
Naznačen tok	12 V⎓: 10,5 A 24 V⎓: 5,2 A 100 V~: 1,4 A 240 V~: 0,58 A
Zmogljivost hlajenja	– 22 °C … 20 °C
Klimatski razred	N/T
Skupna prostornina brez pregrade	47 L
Skupna prostornina s pregrado	45 L
Hladilno sredstvo	R600a
Količina hladilnega sredstva	15 g
Frekvenčni razpon	Bluetooth®/BLE: 2400 MHz … 2483,5 MHz
Izhodna moč RF	Bluetooth®: 11,23 dBm Bluetooth® LE: 11,23 dBm
Mere Š x V x D (vključno z ročajema)	754 mm × 515 mm × 429 mm
Certifikati o preizkusu	CE E13

S tem podjetje Dometic Zhuhai Technology Co. Ltd. potrjuje, da je radijska oprema tipa Recon CF 47DZW v skladu z Direktivo 2014/53/EU.
Celotno besedilo izjave EU o skladnosti je na voljo na naslednjem internetnem naslovu: documents.dometic.com
Dostop do dodatnih informacij je mogoč s hitroodzivno kodo na energetski nalepki ali na spletnem mestu eprel.ec.europa.eu.

27

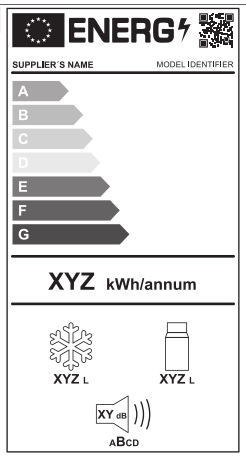

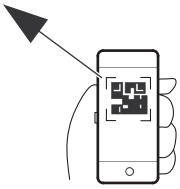

eprel.ec.europa.eu

Română

1 Observații importante....355
2 Explicația simbolurilor....355
3 Documente asociate....355
4 Instrucțiuni de siguranță....355
5 Explicația simbolurilor de pe dispozitiv....357
6 Domeniul de livrare....357
7 Domeniul de utilizare....358
8 Descriere tehnică....358
9 Înainte de prima utilizare....359
10 Utilizarea....360
11 Curățarea și întreținerea....369
12 Remedierea defecțiunilor....370
13 Garanție....372
14 Eliminarea....372
15 Date tehnice....373

1 Observații importante

Citiți cu atenție și respectați toate instrucțiunile, indicațiile și avertismentele incluse în acest manual de produs pentru a vă asigura că instalați, utilizați și întrețineți produsul în permanență. Aceste instrucțiuni TREBUIE păstrate cu acest produs.

Prin utilizarea produsului, confirmați că ați citit cu atenție toate instrucțiunile, indicațiile și avertismentele și că înțelegeți și sunteți de acord să respectați termenii și condițiile stabilite. Sunteți de acord să utilizați acest produs numai pentru scopul și aplicația prevăzute și în conformitate cu instrucțiunile, indicațiile și avertismentele prezentate în acest manual de produs, precum și în conformitate cu toate legile și reglementările aplicabile. Nerespectarea instrucțiunilor și avertismentelor prezentate aici poate duce la vătămarea personală a utilizatorului sau a altora, la deteriorarea produsului sau a altor bunuri din apropiere. Acest manual al produsului, inclusiv instrucțiunile, indicațiile și avertismentele și documentația aferentă pot fi supuse modificărilor și actualizărilor. Pentru informații actualizate despre produs, vă rugăm să vizitați documents.dometic.com.

2 Explicația simbolurilor

Un cuvânt de semnalizare identifică mesajele de siguranță și mesajele privind daunele materiale și, de asemenea, indică gradul sau nivelul de gravitate a pericolului.

PERICOL!
> Indică o situație periculoasă care, dacă nu este evitată, va provoca moartea sau răni grave.

AVERTIZARE!
> Indică o situație periculoasă care, dacă nu este evitată, poate provoca moartea sau răni grave.

PRECAUȚIE!
> Indică o situație periculoasă care, dacă nu este evitată, poate provoca răni minore sau medii.

ATENȚIE!
> Indică o situație care, dacă nu este evitată, ar putea duce la pagube materiale.

INDICAȚIE Informații complementare privind operarea produsului.

3 Documente asociate

Găsiți instrucțiunile de operare ale bateriei Recon online la qr.dometic.com/bgWno6.

4 Instrucțiuni de siguranță

PERICOL! Pericol de electrocutare
> În cazul în care aparatul este alimentat de la rețeua de alimentare, asigurați-vă că alimentarea cu curent are un dispozitiv de curent rezidual (RCD), întrerupător de curent rezidual (RCCB) sau un întreruptor pentru lipsa circuitului de împământare (GFCI). Instalarea, în special în zonele potențial umede, trebuie să fie în conformitate cu toate reglementările de instalare aplicabile.
> Nu atingeți cablurile expuse cu mâinile goale. Acest lucru se aplică în special atunci când dispozitivul este utilizat de la rețeaua de curent alternativ.
> Înainte de a porni dispozitivul, asigurați-vă că sunt uscate cablul de alimentare și ștecărul.

AVERTIZARE! Pericol de explozie

> Nu depozitați substanțe explozive, cum ar fi tuburile de vopsea cu un propulsor inflamabil în dispozitivul de răcire.

AVERTIZARE! Pericol de electrocutare

> Nu folosiți aparatul de răcire dacă este deteriorat în mod vizibil.
> În cazul în care cablul de alimentare al acestui dispozitiv de răcire este deteriorat, acesta trebuie înlocuit cu un cablu de alimentare adecvat sau ansamblu disponibil la producător sau la agentul de service pentru a preveni afectarea siguranței.
> Acest aparat de răcire poate fi reparat numai de personal calificat. Reparațiile necorespunzătoare pot duce la riscuri considerabile.
> Conectați dispozitivul la prize pentru a asigura o conexiune adecvată, în special atunci când dispozitivul trebuie să fie legat la pământ.

AVERTIZARE! Pericol de incendiu

> Când poziționați dispozitivul de răcire, asigurați-vă că nu este prins sau deteriorat cablul de alimentare.
> Nu dispuneți mai multe prize portabile sau surse de alimentare portabile în partea din spate a dispozitivului.
> În caz de defectare a circuitului frigorific:
  - Țineți flăcările deschise și sursele potențiale de aprindere departe de dispozitivul de răcire.
  - Aerisiți bine încăperea.
  - Opriți dispozitivul de răcire.
> Pentru dispozitive de răcire cu agent frigorigen inflamabil: Circuitul de refrigerare conține o cantitate mică de un agent frigorific ecologic, dar inflamabil. Agentul frigorific nu afectează stratul de ozon și nu crește efectul de seră. Orice scurgere de agent frigorific se poate aprinde.
> Pentru a reduce riscul de incendiu, întreținerea trebuie efectuată numai de către o persoană de service autorizată.
> Nu blocați cu obstacole deschiderile de aerisire de la carcasa aparatului sau de la construcțiile încorporate.
> Nu folosiți obiecte mecanice sau alte mijloace pentru a accelera procesul de dezghețare, decât dacă au fost recomandate în acest scop de producător.
> Nu deschideți și nu deteriorați circuitul de agent frigorific.
> Nu utilizați dispozitive electrice în interiorul dispozitivului de răcire decât dacă sunt recomandate de producător în acest scop.
> Nu expuneți aparatul sau bateria la temperaturi excesive.

AVERTIZARE! Pericol pentru sănătate

> **Pentru Uniunea Europeană, Regatul Unit și Turcia:** Acest dispozitiv poate fi utilizat de copiii cu vârsta de 8 ani și mai mari și de către persoane cu capacități fizice, senzoriale sau mentale reduse sau de către persoane lipsite de experiență și cunoștințe, dacă acestea au fost supravegheate și instruite cu privire la utilizarea dispozitivului în condiții de siguranță și înțeleg riscurile pe care le implică. **Pentru toate celelalte regiuni:** Acest aparat nu este destinat utilizării de către persoane (inclusiv copii) cu capacități fizice, senzoriale sau mentale reduse sau de către persoane lipsite de experiență și cunoștințe, cu excepția cazurilor în care acestea au fost supravegheate și instruite cu privire la utilizarea aparatului de către o persoană responsabilă pentru siguranța lor.
> Copiilor cu vârste cuprinse între 3 și 8 ani li se permite să încarce și să descarce dispozitive de răcire.
> Copiii trebuie supravegheați pentru a nu se juca cu aparatul.
> Curățarea și întreținerea de către utilizator nu trebuie efectuate de copii nesupravegheați.

PRECAUȚIE! Pericol de electrocutare

> Înainte de a porni dispozitivul de răcire, asigurați-vă că sunt uscate cablul de alimentare și ștecărul.
> Deconectați dispozitivul de răcire de la sursa de alimentare
  - înainte de fiecare curățare și întreținere
  - după fiecare utilizare
> Aveți grijă la riscul de scurtcircuitare a bornelor aparatului alimentat de la baterie sau a bateriei cu obiecte metalice.

PRECAUȚIE! Pericol pentru sănătate

> Pentru a evita contaminarea alimentelor, respectați următoarele instrucțiuni:
  - Verificați dacă puterea de răcire a dispozitivului de răcire este adecvată depozitării alimentelor care urmează să fie răcite.
  - Depozitarea alimentelor este permisă numai în ambalaje originale sau în recipiente adecvate.
  - Deschiderea dispozitivului de răcire pentru perioade lungi de timp poate duce la o creștere semnificativă a temperaturii în compartimentele aparatului.
  - Curățați periodic suprafețele care pot intra în contact cu produsele alimentare și sistemele de drenaj accesibile.
> Dacă dispozitivul de răcire este lăsat gol pentru perioade lungi:
  - Opriți dispozitivul de răcire.
  - Dezghețați dispozitivul de răcire.
  - Curățați și uscați dispozitivul de răcire.
  - Lăsați capacul deschis pentru a preveni formarea mucegaiului în dispozitivul de răcire.

ATENȚIE! Pericol de defectare

> Verificați dacă specificația de tensiune de pe eticheta de tip corespunde cu cea a sursei de alimentare.

- Conectați dispozitivul de răcire numai după cum urmează:
  - Cu cablul de conexiune c.c. la o sursă de alimentare c.c. din vehicul
  - Cu cablul de conexiune c.a. la o sursă de alimentare c.a.
- Nu scoateți niciodată ștecherul din priză ținând de cablu.
- Dacă aparatul de răcire este conectat la o priză de curent continuu, deconectați dispozitivul de răcire și alte dispozitive consumatoare de energie electrică de la baterie înainte de a conecta un dispozitiv de încărcare rapidă.
- Dacă aparatul de răcire este conectat la o priză de curent continuu, deconectați dispozitivul de răcire sau opriți-l când opriți motorul. În caz contrar, poate fi descărcată.
- Dispozitivul de răcire nu este potrivit pentru utilizarea cu materiale caustice sau a materialelor care conțin solvenți.
- Izolarea dispozitivului de răcire conține ciclopentan inflamabil și necesită proceduri speciale de eliminare. Duceți dispozitivul de răcire la sfârșitul ciclului său de viață la un centru de reciclare adecvat.
- Nu amplasați dispozitivul de răcire în apropierea flăcărilor deschise sau a altor surse de căldură cum ar fi sisteme de încălzire, lumină directă a soarelui, cuptoare pe gaz și altele asemenea.
- **Pericol de supraîncălzire!** Asigurați în permanență un spațiu de aerisire de 50 mm pe toate laturile dispozitivului de răcire. Zona de ventilație nu trebuie să fie obstrucționată de obiecte care pot împiedica fluxul de aer către componentele de răcire. Nu utilizați și nu depozitați dispozitivul de răcire în compartimente închise sau în zone fără sau cu un flux de aer minim.
- Nu umpleți recipientul interior cu gheață sau lichide.
- Nu scufundați niciodată dispozitivul de răcire în apă.
- Protejați dispozitivul de răcire și cablurile împotriva căldurii și umezelii.
- Dispozitivul de răcire nu trebuie expus la ploaie.

INDICAȚIE Risc de descărcare a bateriei
Dispozitivul de răcire este echipat cu o funcție de protecție a bateriei, care ajută la reducerea riscului de descărcare a bateriei de pornire a vehiculului. Riscul de descărcare a bateriei depinde de starea bateriei vehiculului, de modul de instalare și de utilizarea vehiculului.

- Dacă motorul vehiculului rămâne oprit pentru o perioadă îndelungată, opriți sistemul de răcire sau alimentați-l de la un sistem de baterie staționară adecvat.

5 Explicația simbolurilor de pe dispozitiv

Atenție! Risc de incendiu. Materiale inflamabile.

Numai SUA/Canada. Atenție! Risc de incendiu. Materiale inflamabile.

Atenție! Risc de deteriorare sau defecțiune cauzată de umiditate.
A se feri de ploaie.

6 Domeniul de livrare

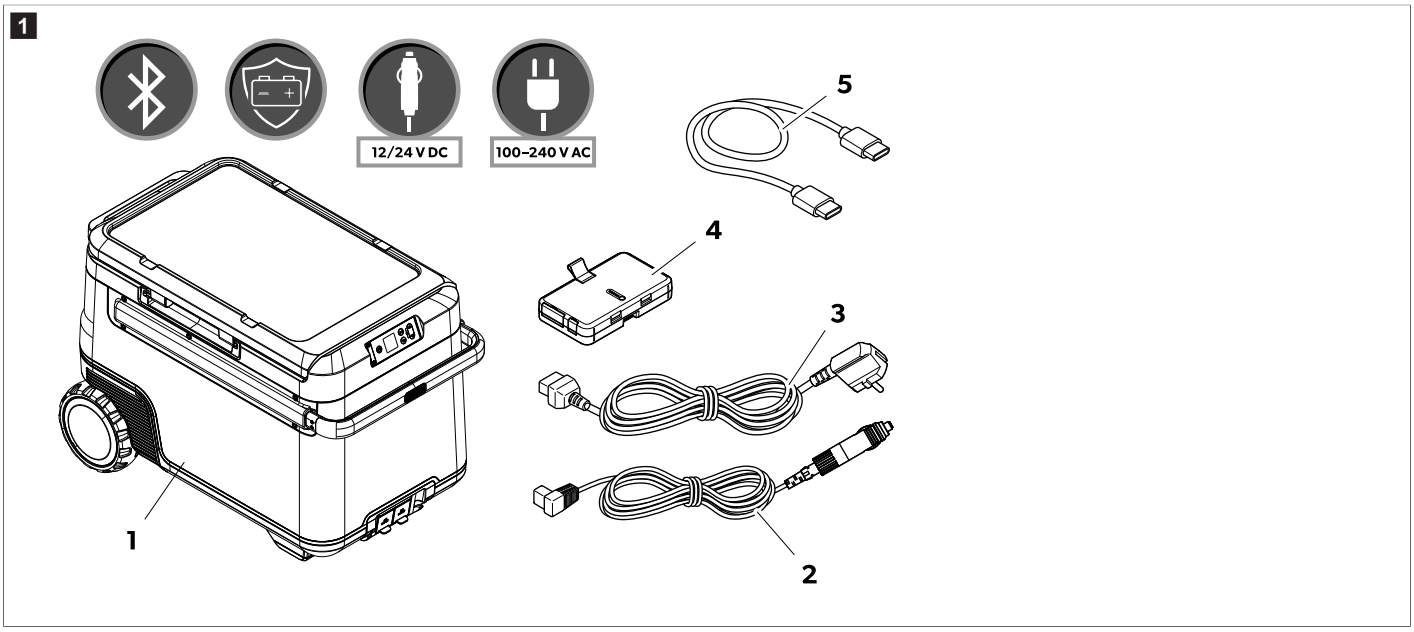

Poz. în fig. 1 pagină 357	Numărul	Denumire
1	1	Aparat de răcire cu compresor
2	1	Cablul de racord cu curent continuu
3	2	Cablul de racord cu curent alternativ
4	1	Baterie de Recon
5	1	Cablu de conectare USB-C la USB-C

7 Domeniul de utilizare

Dispozitivul de răcire este potrivit pentru răcirea alimentelor. Dispozitivul de răcire este adecvat și pentru utilizare în vehicule.

Dispozitivul de răcire este proiectat pentru utilizarea cu o sursă de alimentare cu c.c. integrată (vehicul sau ambarcațiune), o baterie staționară cu c.c., o baterie Recon sau o sursă de alimentare cu c.a.

Dispozitivul de răcire este potrivit pentru utilizarea în camping și alte utilizări recreaționale.

Dispozitivul de răcire este destinat utilizării în aplicații de uz casnic și similare, cum ar fi:

- Spații de bucătărie pentru personal în magazine, birouri și alte medii de lucru
- Case de la fermă
- Clienții din hoteluri, moteluri și alte medii de tip rezidențial
- Spații de cazare economice
- Catering și domenii similare fără vânzare cu amănuntul

Acest produs este potrivit numai pentru scopul și utilizarea prevăzute în conformitate cu aceste instrucțiuni.

Acest manual oferă informații necesare pentru instalarea și/sau utilizarea corectă a produsului. Instalarea defectuoasă și/sau utilizarea sau întreținerea necorespunzătoare vor avea ca rezultat performanțe nesatisfăcătoare și o posibilă defectare.

Producătorul nu își asumă nicio răspundere pentru orice vătămare sau deteriorare a produsului - rezultate din:

- Instalarea, asamblarea sau conectarea incorectă, inclusiv supratensiunea
- Întreținerea sau utilizarea incorectă a pieselor de schimb, altele decât piesele de schimb originale furnizate de producător
- Modificări aduse produsului fără aprobarea explicită din partea producătorului
- Utilizarea în alte scopuri decât cele descrise în manual

Dometic își rezervă dreptul de a modifica aspectul și specificațiile produsului.

8 Descriere tehnică

Dispozitivul de răcire are o baterie $LiFePO_4$ detașabilă și poate funcționa fără o sursă de alimentare externă. Unitatea are două compartimente cu control separat al temperaturii. Utilizatorii pot monitoriza și regla dispozitivul de răcire printr-o aplicație de mobil cu conexiune Bluetooth®.

8.1 Elemente de operare și afișare

Panou de operare (fig. 2 pagină 358)

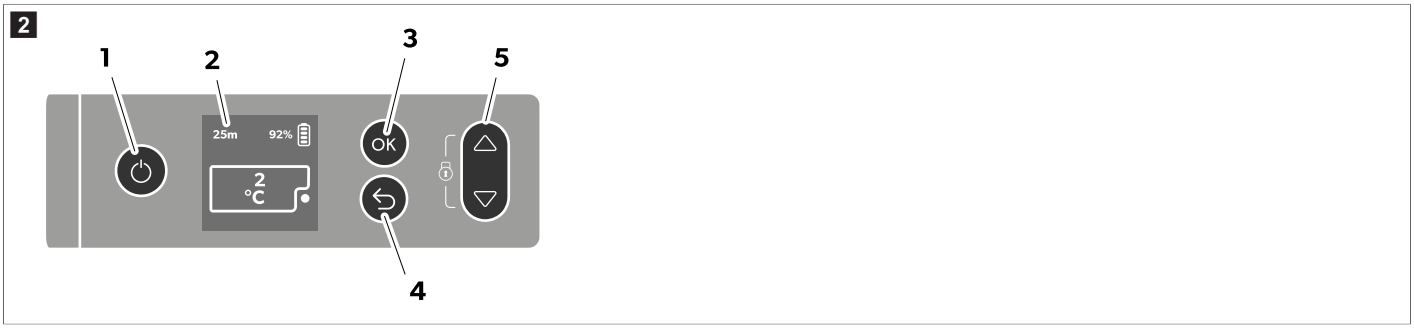

Poz. în fig. 2 pagină 358	Denumire	Explicare
1	Buton pornit/oprit	Pornește dispozitivul de răcire atunci când butonul este apăsat scurt. Oprește dispozitivul de răcire atunci când butonul este apăsat trei secunde.

Poz. în fig. 2 pagină 358	Denumire	Explicare
2	Display	: Sursa de curent alternativ este conectată **V c.c.**: Sursa de curent continuu este conectată : Afișajul este blocat, : Afișajul este deblocat, : Afișajul este în modul standby 92%: Nivelul de încărcare al bateriei Timpul afișat în ore și minute indică durata de funcționare rămasă a bateriei.
3	Buton **OK**	Apăsați pentru a selecta un meniu sau pentru a salva valoarea selectată.
4	Buton Înapoi	Revine la meniul anterior
5	Butoane de navigare	Apăsați △ pentru a naviga în sus sau pentru a crește valoarea selectată. Apăsați ▽ pentru a naviga în jos sau pentru a reduce valoarea selectată. Apăsați simultan △ și ▽ timp de 3 s pentru a bloca sau debloca ecranul.

Prize de conectare (fig. 3 pagină 359)

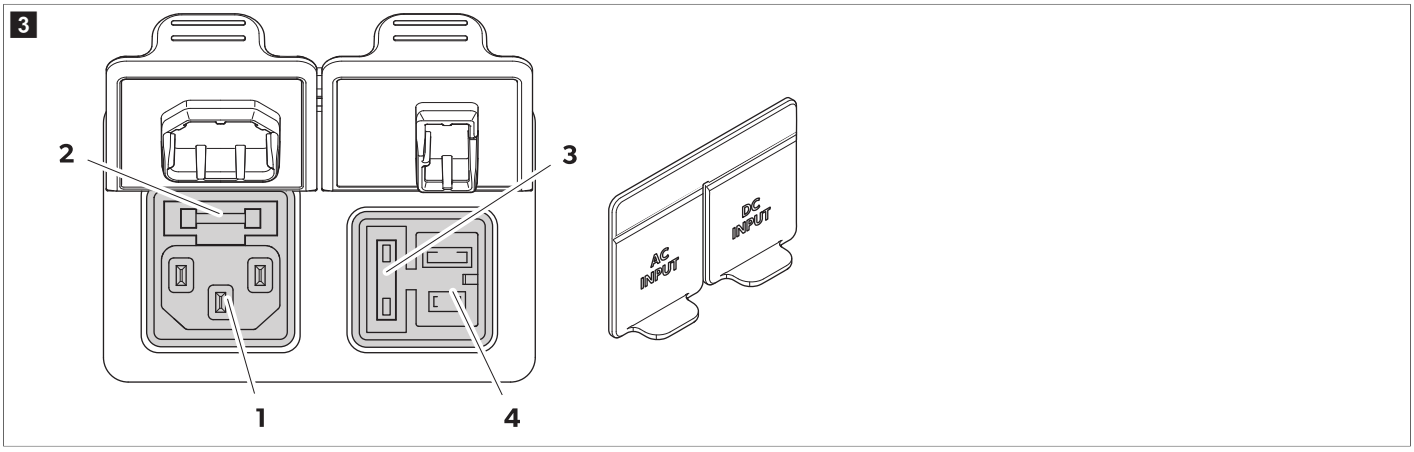

Poz. în fig. 3 pagină 359	Denumire
1	Priză de conectare pentru alimentare cu tensiune c.a.
2	Suport pentru siguranță c.a.
3	Capac pentru siguranță c.c.
4	Priză de conectare pentru alimentare cu tensiune c.c.

9 Înainte de prima utilizare

INDICAȚIE Înainte de a porni dispozitivul de răcire pentru prima dată, curățați-l în interior și în exterior cu o cârpă umedă, din motive de igienă.

INDICAȚIE Când nu este instalată o baterie, asigurați-vă că borna este protejată împotriva factorilor de mediu, precum apa și praful.

Încărcarea bateriei

> **Încărcați bateria pentru a o activa din modul de oprire.**

Bateria poate fi încărcată în următoarele moduri:

- Priza c.a./c.c. din dispozitivul de răcire
- Încărcare rapidă la 100 W prin USB-C
- Conexiune c.c. XT-60 directă la porturile bateriei

› Atașați bateria la dispozitivul de răcire.

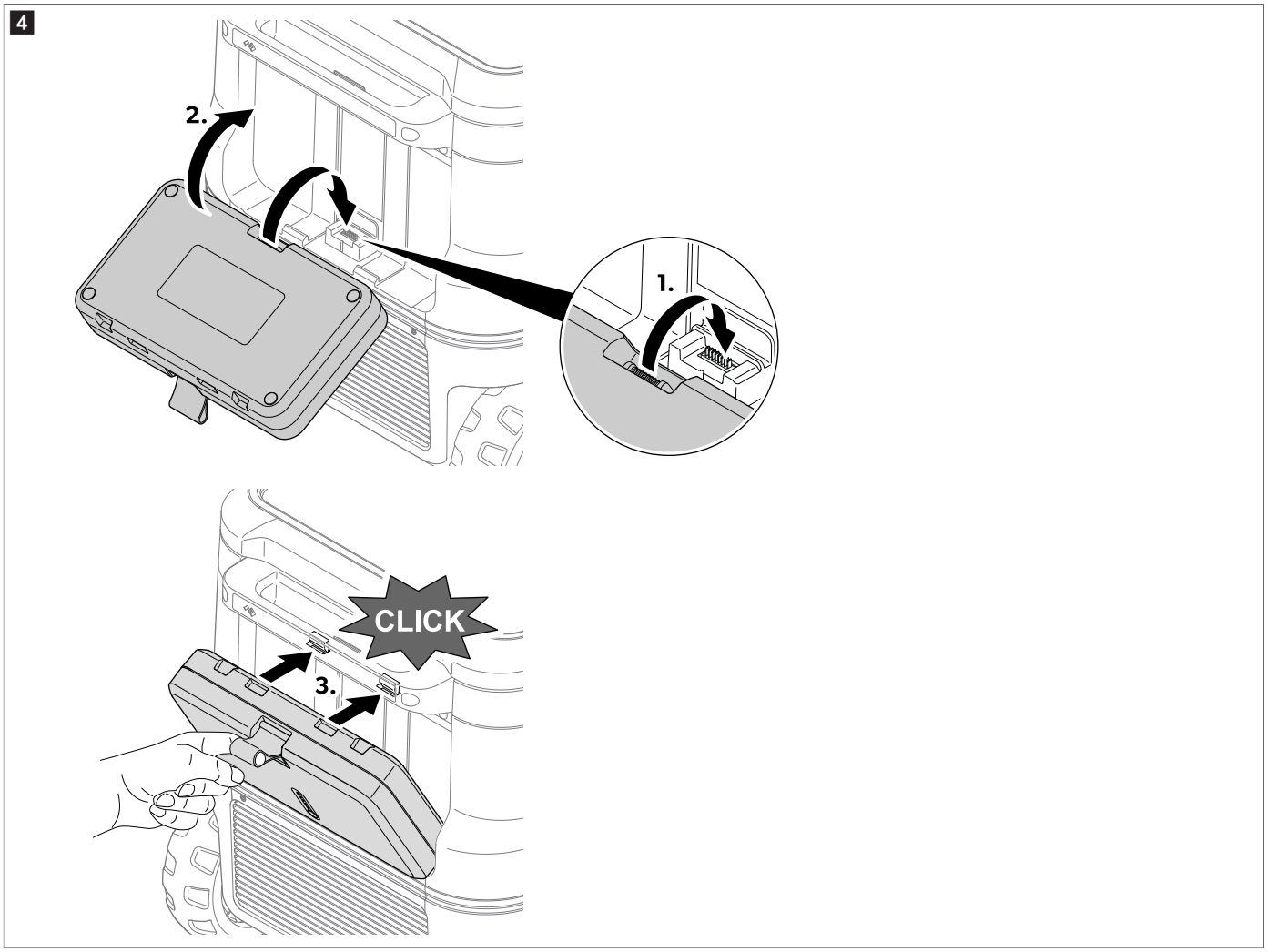

9.1 Evitarea risipei de alimente

Pentru a evita risipa de alimente, rețineți următoarele:

› Mențineți fluctuația temperaturii cât mai scăzută posibil. Deschideți aparatul frigorific doar atunci când trebuie și pentru cât timp este necesar. Păstrați produsele alimentare în așa fel încât aerul să poată circula bine.

› Reglați temperatura în conformitate cu cantitatea și tipul produselor alimentare.

› Alimentele pot absorbi sau elibera cu ușurință mirosul sau gustul. Depozitați întotdeauna alimentele acoperite sau în recipiente/caserole închise.

9.2 Economisirea energiei

› Alegeți un loc bine ventilat care este protejat de lumina directă a soarelui.

› Dacă doriți să setați o eficiență energetică crescută și o capacitate de răcire limitată pentru dispozitivul de răcire, utilizați modul ECO al dispozitivului.

› Lăsați alimentele calde să se răcească, înainte de a le pune în dispozitiv pentru a le păstra la rece.

› Nu deschideți dispozitivul de răcire mai des decât este necesar.

› Nu lăsați dispozitivul de răcire deschis mai mult decât este necesar.

› Dacă dispozitivul de răcire dispune de coș: Pentru un consum optim de energie, poziționați coșul în funcție de poziția la livrare.

› Asigurați-vă regulat că garnitura capacului se potrivește corect.

› Evitați temperaturile inutil de mici.

10 Utilizarea

10.1 Deschiderea și scoaterea capacului

10.1.1 Deschiderea capacului

1. Prindeți mânerul fie pe partea dreaptă, fie pe partea stângă.
2. Împingeți dispozitivul de blocare spre exterior pentru deblocarea capacului, consultați fig. 5 pagină 361, 1.

3. Trageți capacul către partea opusă pentru a-l deschide, consultați fig. 5 pagină 361, **2**.

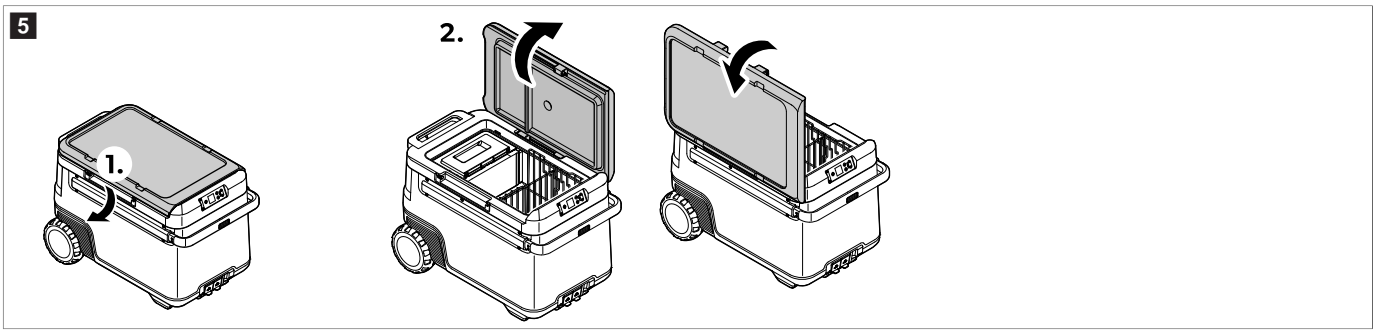

10.1.2 Scoaterea capacului

1. Prindeți mânerele de pe ambele părți ale capacului.
2. Împingeți dispozitivul de blocare spre exterior pentru deblocarea capacului, consultați fig. 6 pagină 361, **1**.
3. Ridicați capacul, consultați fig. 6 pagină 361, **2**.

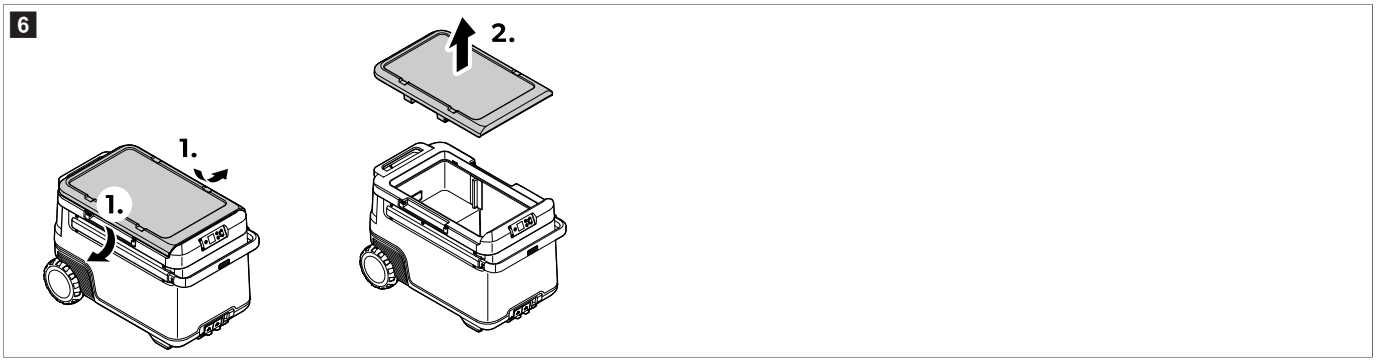

10.2 Conectarea dispozitivului de răcire

Conectarea la o sursă c.c.

ATENȚIE! Pericol de defectare

› Pentru protecția dispozitivului, cablul c.c. furnizat include o siguranță în interiorul mufei. **Nu** scoateți fișa c.c. cu siguranță. Utilizați numai cablul c.c. furnizat.

› Conectați dispozitivul la o sursă c.c. după cum este indicat.

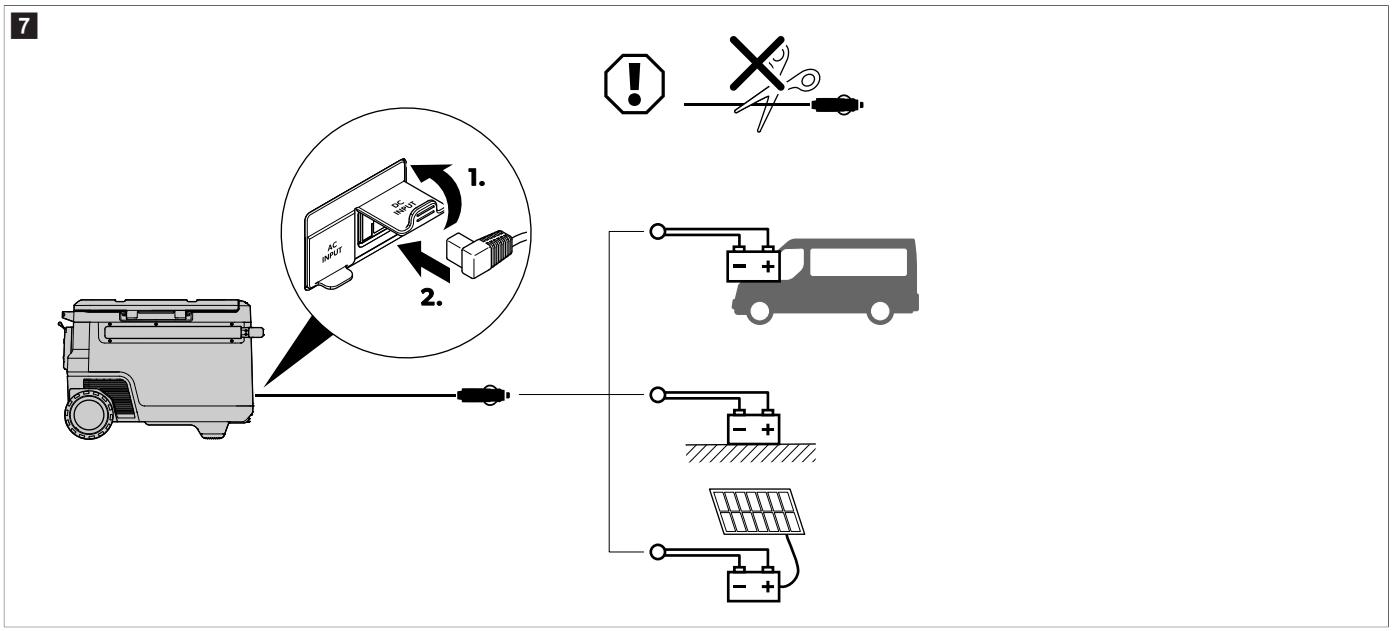

Conectarea la o sursă de alimentare c.a.

PERICOL! Pericol de electrocutare

- Nu manipulați niciodată fișele și comutatoarele cu mâinile ude sau dacă stați pe o suprafață umedă.
- Cereți sfatul unui tehnician calificat, dacă este nevoie.

- Conectați dispozitivul la o sursă de alimentare c.a. după cum este indicat:

8

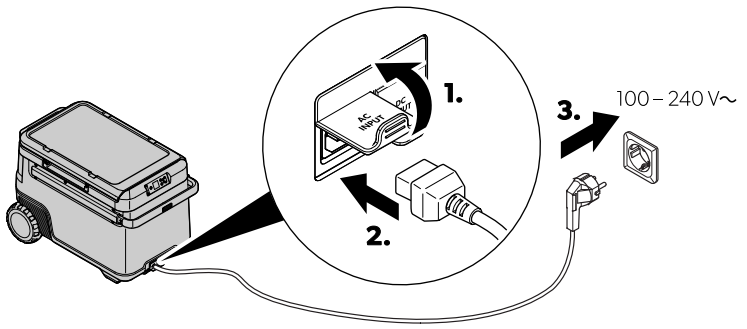

10.3 Folosirea monitorului de baterii

Dispozitivul de răcire este prevăzut cu un monitor de baterii care asigură o protecție în 3 trepte a bateriei. Protecția bateriei previne descărcarea excesivă atunci când dispozitivul de răcire este conectat la o baterie de pornire a vehiculului sau maximizează utilizarea unei baterii staționare.

În cazul în care dispozitivul de răcire este exploatat când contactul vehiculului este luat, dispozitivul de răcire se oprește automat imediat ce tensiunea de alimentare scade sub un nivel setat. Dispozitivul de răcire va reporni odată ce bateria a fost reîncărcată la nivelul tensiunii de repornire.

ATENȚIE! Pericol de defectare

- Când este oprită de monitorul de baterie, bateria nu va mai fi încărcată complet. Evitați pornirea repetată sau operarea consumatorilor de curent fără faze mai lungi de încărcare. Asigurați-vă că acumulatorul este încărcat.

INDICAȚIE Când dispozitivul de răcire este alimentat de bateria de pornire, selectați modul de monitorizare a bateriei "Ridicat". Dacă dispozitivul de răcire este conectat la o baterie staționară, modul de monitorizare a bateriei "Scăzut" va fi suficient.

› Setați monitorul de baterie după cum este indicat.

9

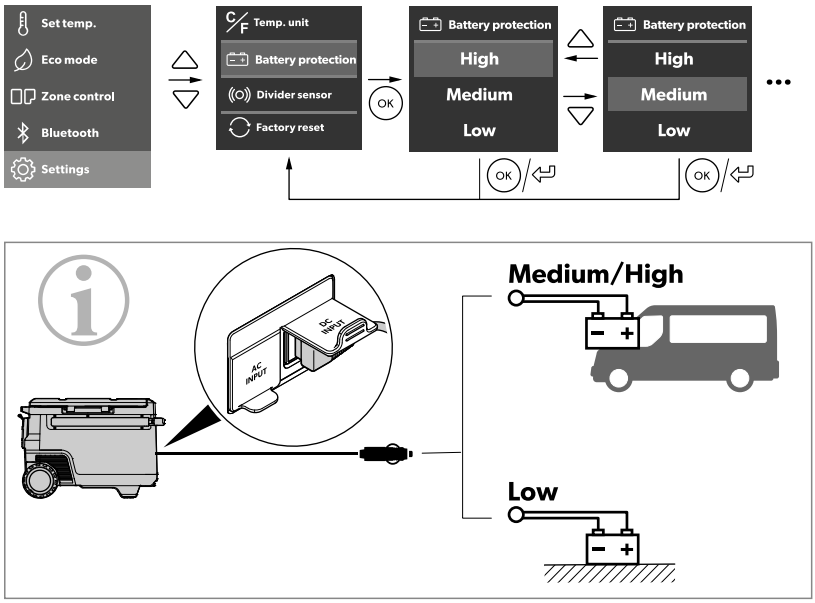

		Low	Medium	High
12 V	OFF	10.1 V	11.2 V	11.8 V
	ON	11.4 V	12.2 V	12.6 V
24 V	OFF	21.5 V	24.1 V	24.6 V
	ON	23.0 V	25.3 V	26.2 V

10.4 Utilizarea ecranului

Stările ecranului:

10

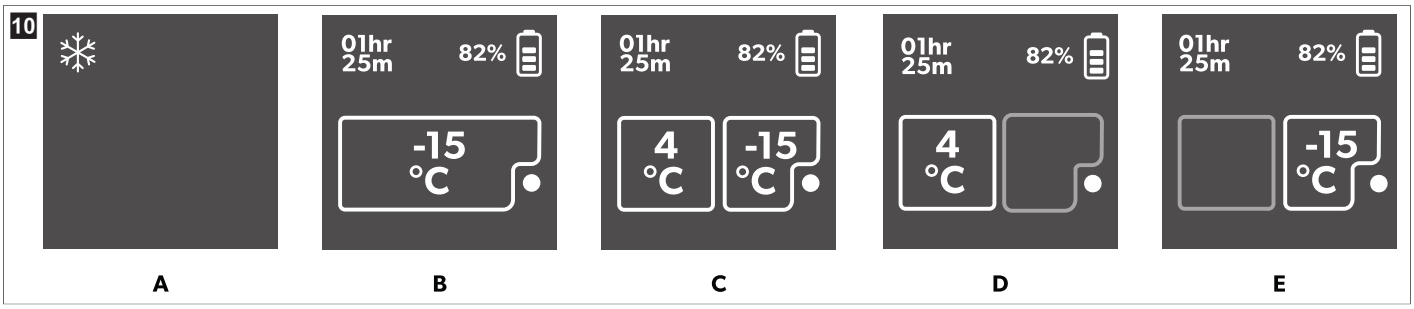

Poz.	Denumire
A	Așteptare
B	O singură zonă
C	Două zone
D	Numai zona mare
E	Numai zona mică

Prezentare generală a ecranului:

11

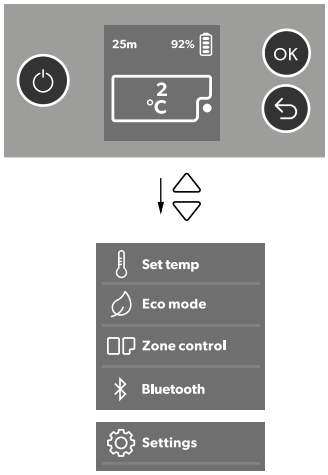

Navigarea prin meniuri

Meniul evidențiat este selectat.

> Apăsați △ pentru a naviga în sus.
> Apăsați ▽ pentru a naviga în jos.

Alegerea unui meniu

> Apăsați ⓞ pentru a selecta meniul dorit.

Modificarea setărilor

Valoarea sau setarea evidențiate este selectată.

> Apăsați △ pentru a crește valoarea selectată sau pentru a alege setarea anterioară.
> Apăsați ▽ pentru a reduce valoarea selectată sau pentru a alege setarea anterioară.

Revenire la meniul anterior

> Apăsați ⮌ pentru a reveni la meniul anterior fără a salva.

10.5 Blocarea/deblocarea ecranului

> Apăsați simultan △ și ▽ timp de 3 s pentru a bloca sau debloca ecranul.

12

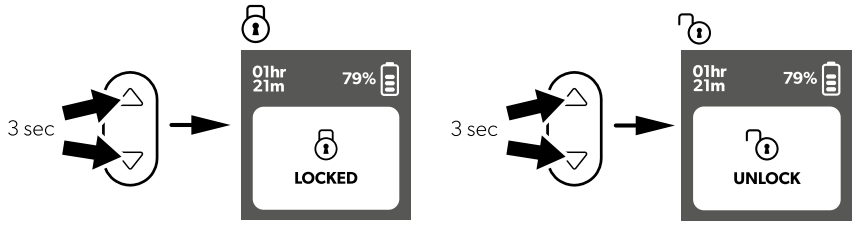

10.6 Setarea luminozității și timpului de oprire al afișajului

> Accesați meniul **Settings**.

> Setați luminozitatea și timpul de oprire al afișajului după cum este indicat.

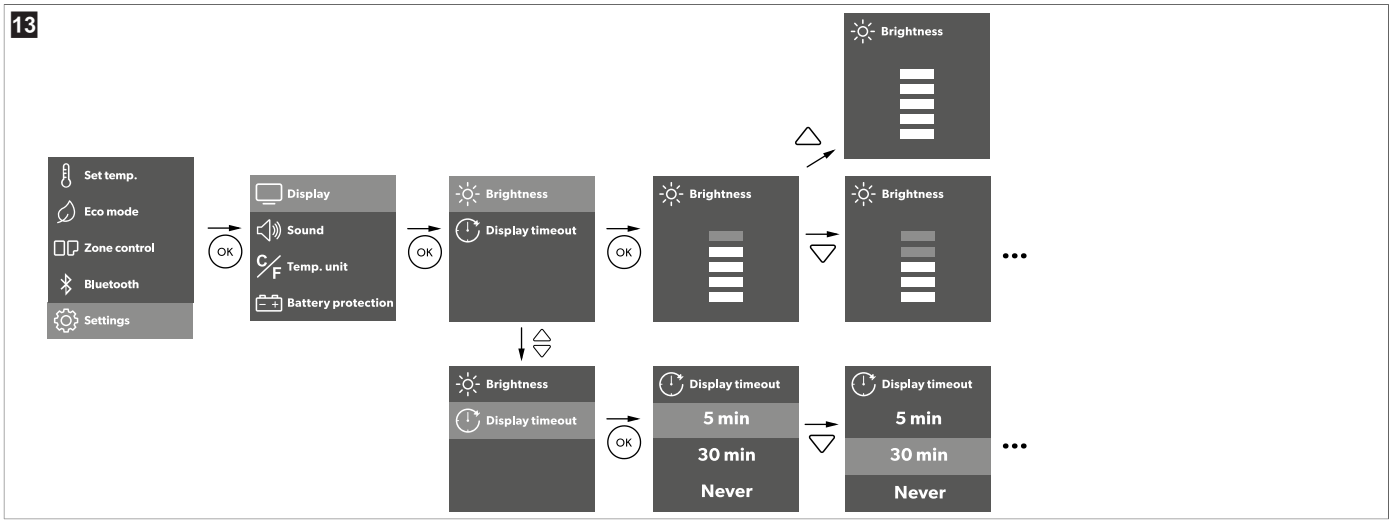

> Apăsați OK pentru a salva setarea dorită.
> Apăsați ↩ pentru a reveni la meniul anterior fără a salva.

10.7 Setarea sunetului

> Accesați meniul **Settings**.
> Selectați **Sound**.
> Selectați **Mute** sau **Unmute**.

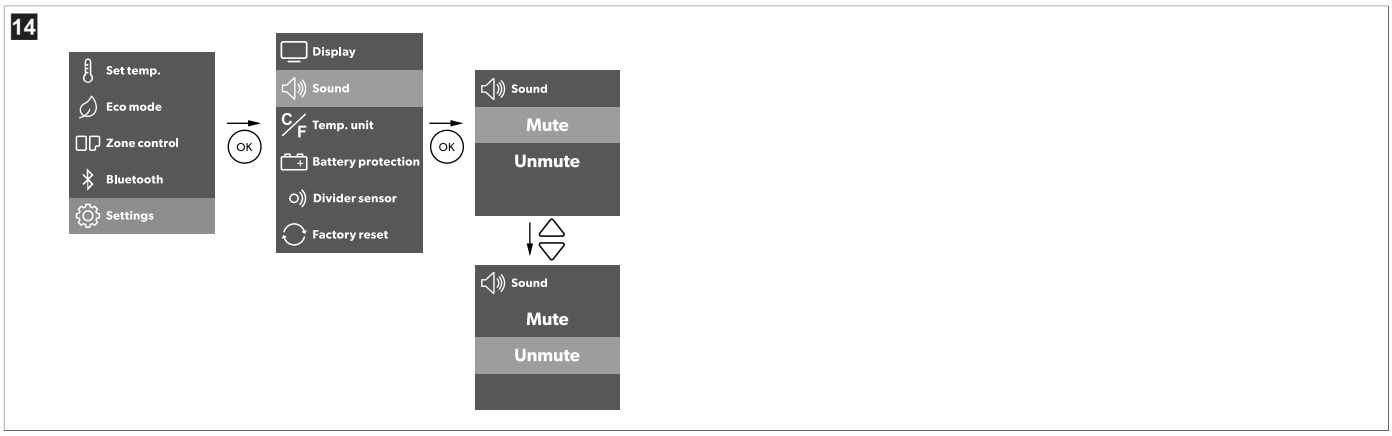

> Apăsați OK pentru a salva setarea dorită.
> Apăsați ↩ pentru a reveni la meniul anterior fără a salva.

10.8 Setarea modului Eco

Când **Eco mode** este activat, funcțiile auxiliare sunt reduse pentru a prelungi durata de funcționare a bateriei. Acest lucru afectează intervalul de temperatură și rata de descărcare a bateriei pentru portul C1.

> Accesați meniul **Settings**.
> Activați sau dezactivați **Eco mode**.

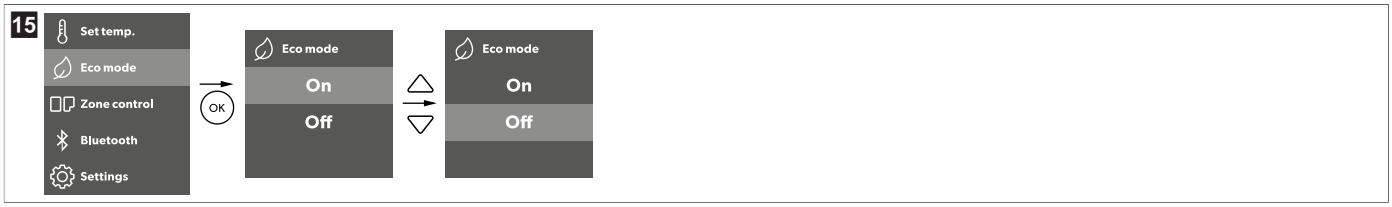

> Apăsați OK pentru a salva setarea dorită.
> Apăsați ↩ pentru a reveni la meniul anterior fără a salva.

10.9 Setarea temperaturii

O singură zonă

> Setați temperatura după cum este indicat.

> Apăsați OK pentru a salva setarea dorită.
v Confirmare, numărul alb clipește de trei ori.
> Apăsați ↩ pentru a reveni la meniul anterior fără a salva.

Două zone

> Setați temperatura după cum este indicat.

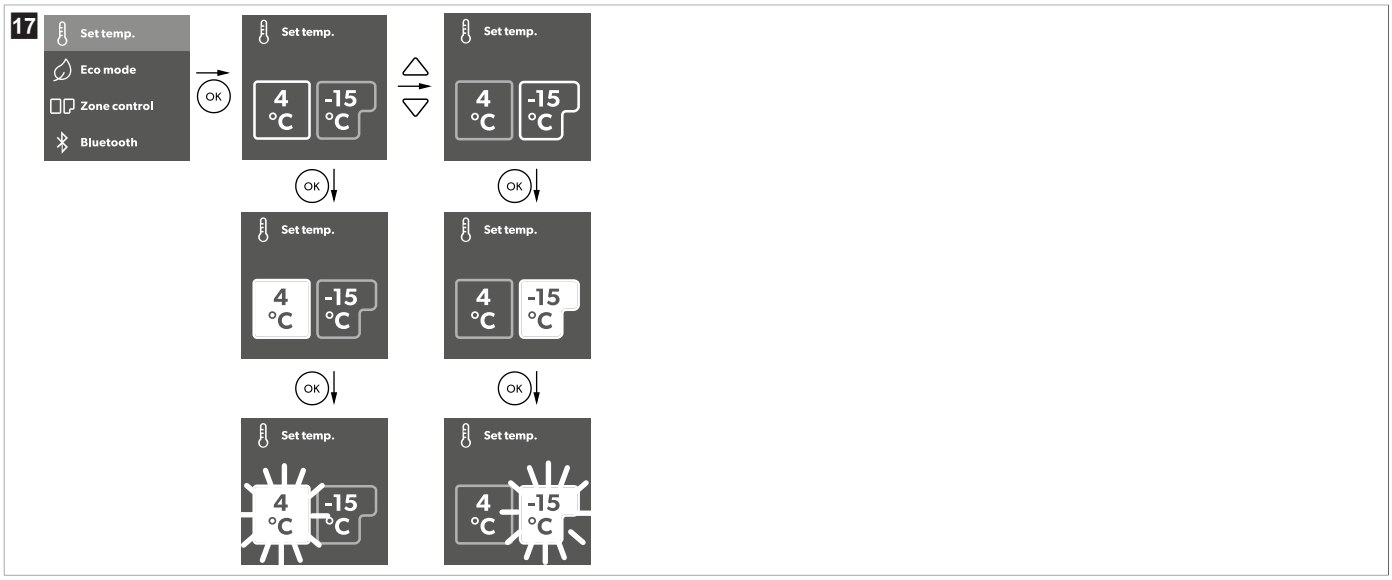

> Apăsați OK pentru a salva setarea dorită.
v Confirmare, numărul alb clipește de trei ori.
> Apăsați ↩ pentru a reveni la meniul anterior fără a salva.

Setarea unității de temperatură

> Setați unitatea de temperatură după cum este indicat.

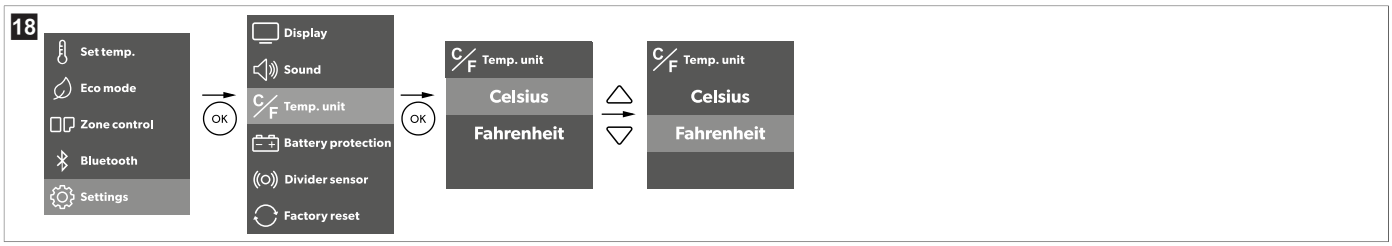

> Apăsați OK pentru a salva setarea dorită.
> Apăsați ↩ pentru a reveni la meniul anterior fără a salva.

10.10 **Setarea** Bluetooth™

› Setați Bluetooth™ după cum este indicat.

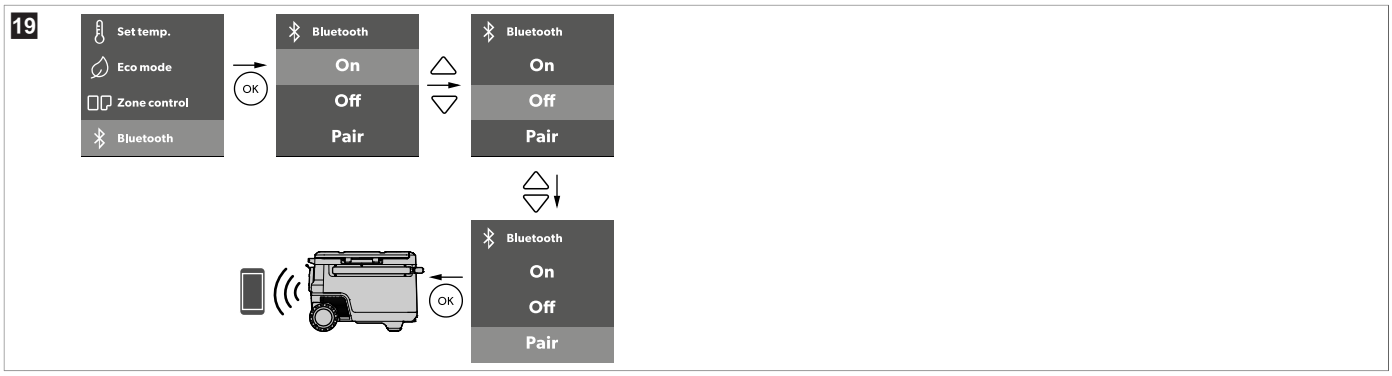

› Apăsați ⓞ pentru a selecta meniul dorit.

› Apăsați ⮌ pentru a reveni la meniul anterior fără a salva.

10.11 Adăugarea unui separator

› Introduceți separatorul după cum este indicat.

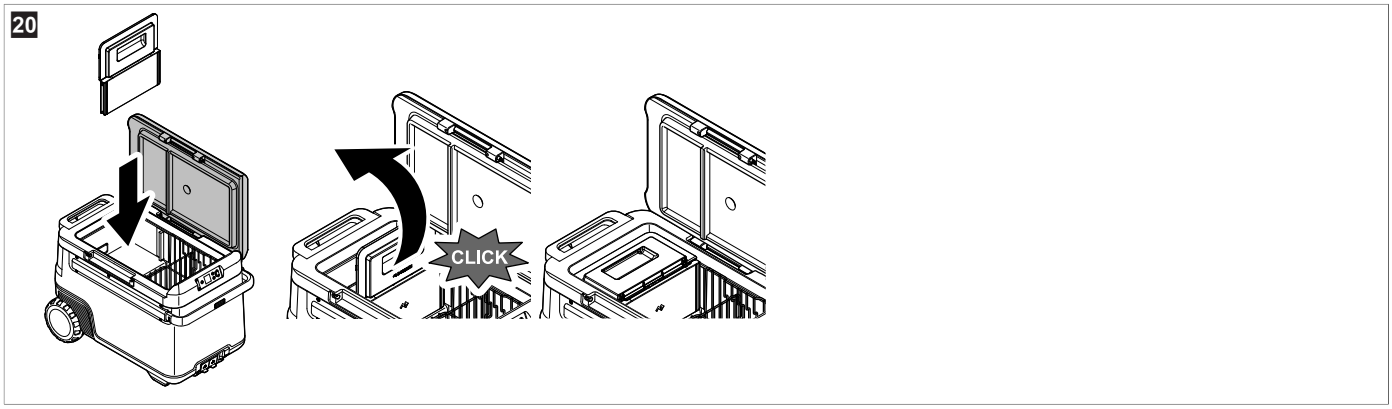

INDICAȚIE Când alimentarea este conectată și separatorul este introdus, interfața cu utilizatorul apare automat.

› Selectați modul dorit.

Trebuie să selectați un mod; în caz contrar, sistemul nu va finaliza comutarea de la funcționarea cu o singură zonă la cea cu două zone.

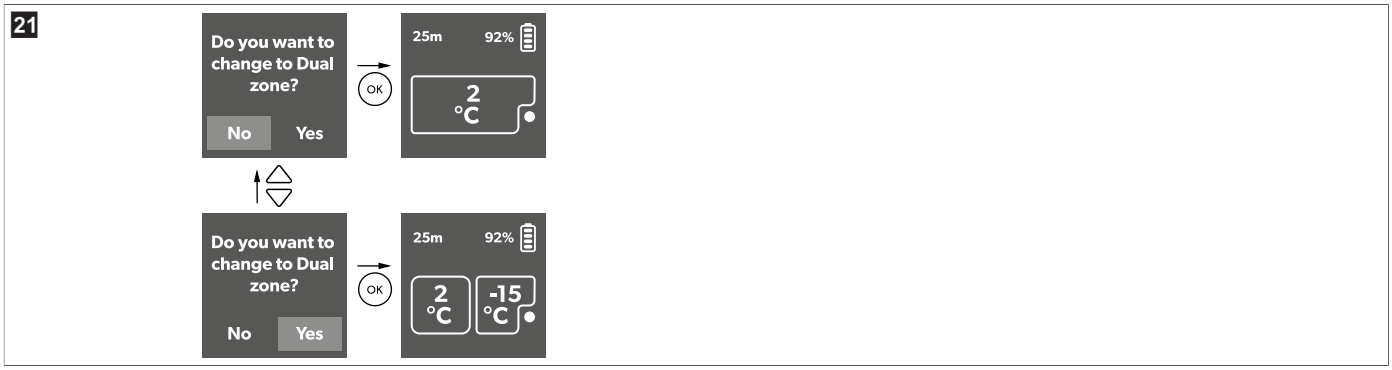

› Setați senzorul de separator după cum este indicat.

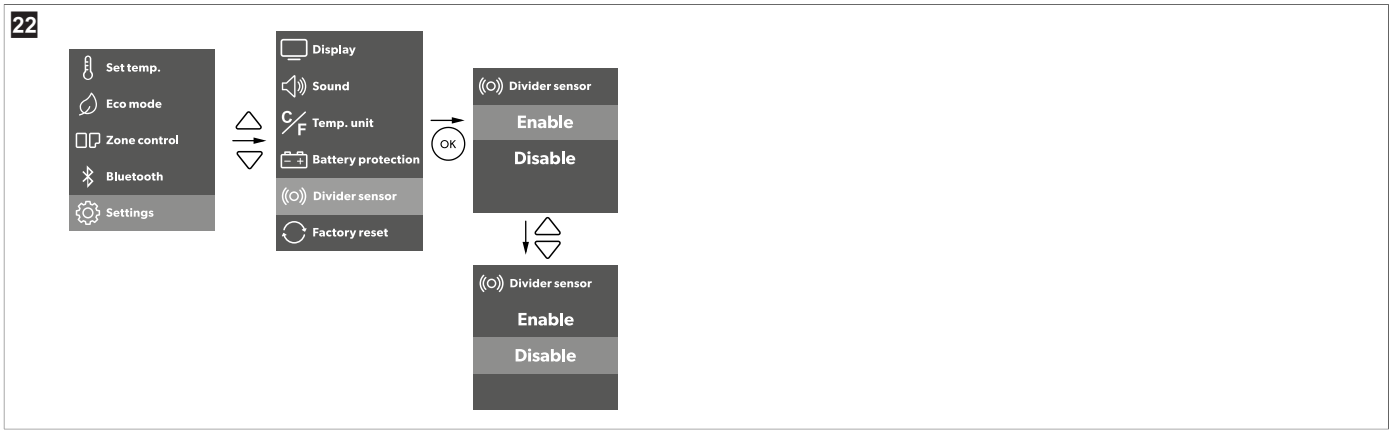

Cu senzorul activat, dispozitivul de răcire funcționează automat în modul cu o singură zonă sau cu două zone. Dacă senzorul este dezactivat, utilizatorul trebuie să selecteze manual modul dorit (consultați fig. 23 pagină 368).

10.12 Oprirea sau pornirea unui compartiment

Controlarea zonei este disponibilă numai când este instalat separatorul. Atunci când separatorul nu este instalat, controlarea zonei este dezactivată. Fiecare zonă poate fi activată individual sau ambele zone pot fi activate simultan.

› Activați sau dezactivați zonele după cum este indicat.

10.13 Resetarea la setările din fabrică

Funcția de resetare schimbă toate meniurile de afișare și câmpurile aplicației la setările originale din fabrică.

› Resetați dispozitivul la setările din fabrică după cum este indicat.

10.14 Dezgheța dispozitivului de răcire

Umiditatea poate forma gheață în interiorul dispozitivului de răcire sau pe evaporator. Aceasta reduce capacitatea de răcire.

ATENȚIE! Pericol de defectare

› Nu folosiți niciodată obiecte dure sau ascuțite pentru a îndepărta gheața sau pentru a slăbi obiectele care au înghețat pe loc.

Pentru a dezgheța dispozitivul de răcire procedați după cum urmează:

1. Scoateți conținutul dispozitivului de răcire.
2. Dacă este necesar, puneți conținutul într-un alt dispozitiv de răcire pentru a-l menține rece.
3. Opriți dispozitivul de răcire.
4. Lăsați capacul deschis.
5. Ștergeți apa dezghețată.

10.15 Înlocuirea siguranței c.a.

PERICOL! Pericol de electrocutare

› Deconectați sursa de alimentare și cablul de conectare înainte de a înlocui siguranța dispozitivului.

1. Deconectați sursa de alimentare a dispozitivului.

2. Scoateți cablul de conexiune.
3. Scoateți inserția siguranței (fig. 3 pagină 359, **2**) cu o șurubelniță.
4. Înlocuiți siguranța de sticlă defectă cu una nouă de același tip și cu aceeași valoare nominală (Fast acting, 4 A, 250 V).
5. Apăsați inserția siguranței înapoi în carcasă.
6. Reconectați sursa de alimentare la aparat.

10.16 Înlocuirea siguranței c.c.

1. Deconectați sursa de alimentare a dispozitivului de răcire.
2. Scoateți capacul siguranței (fig. 3 pagină 359, **3**) cu o șurubelniță.
3. Întoarceți capacul siguranței și folosiți cârligul pentru a îndepărta siguranța cu lamă defecte.
4. Împingeți o siguranță nouă de același tip și de același tip (15 A).
5. Montați la loc capacul siguranței.
6. Reconectați sursa de alimentare a dispozitivului de răcire.

10.17 Înlocuirea siguranței ștecherului c.c.

› Înlocuiți siguranța defectă 15 A cu una nouă 15 A de același tip și valoare nominală după cum este indicat.

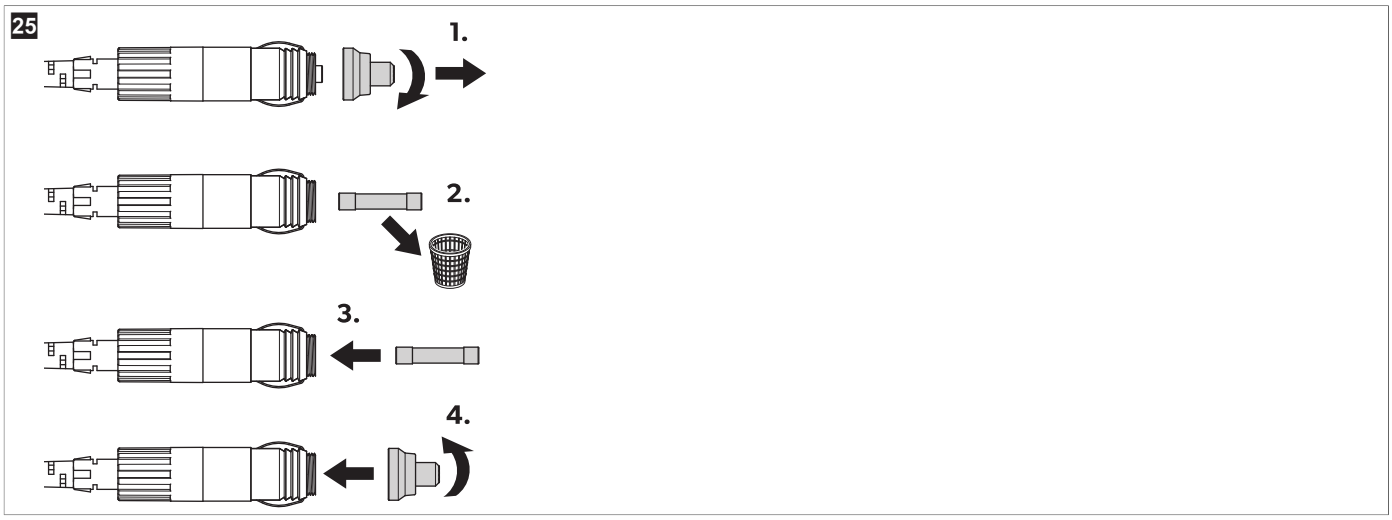

10.18 Înlocuirea PCB-ului de lumină

ATENȚIE! Pericol de defectare

› Lampa poate fi înlocuită doar de producător, de un agent de service sau de o persoană calificată pentru a evita pericolele.

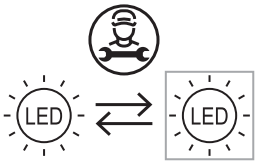

11 Curățarea și întreținerea

PRECAUȚIE! Pericol de electrocutare

› Asigurați-vă că aparatul de răcire este deconectat de la sursa de alimentare înaintea oricăror lucrări de curățare sau întreținere.

ATENȚIE! Pericol de defectare

› Nu curățați niciodată dispozitivul de răcire sub apă de la robinet sau în mașina de spălat vase.
› Nu folosiți agenți de curățare abrazivi sau obiecte dure în timpul curățării.
› Nu curățați bornele electrice (prize sau borne ale bateriei) cu o cârpă umedă.

> Curățați periodic interiorul și exteriorul dispozitivului cu o cârpă umedă.

26

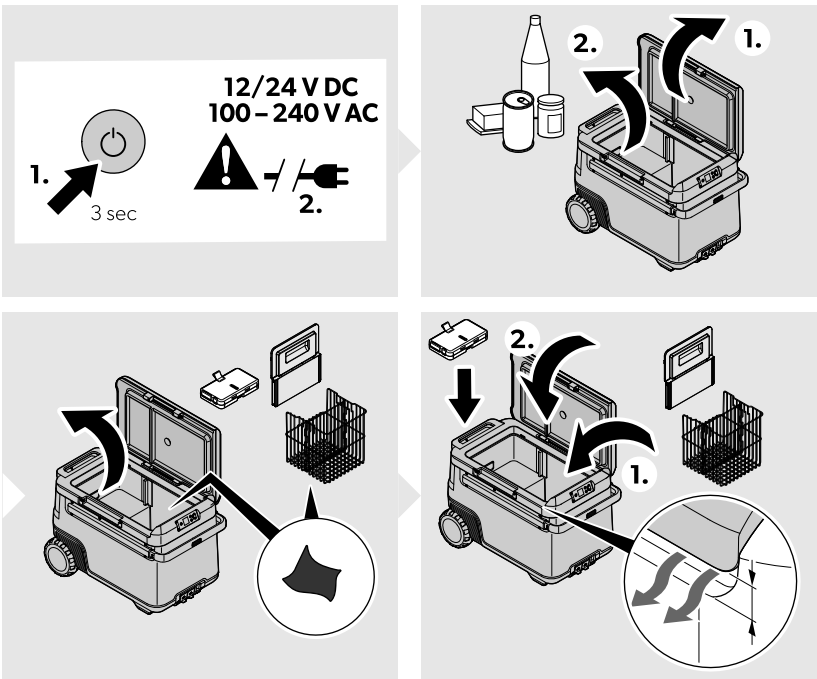

> Asigurați-vă că orificiile de ventilare și aerisire ale aparatului de răcire nu prezintă praf și murdărie, astfel încât căldura să poată fi disipată și aparatul de răcire să nu sufere deteriorări.
> Scoateți bateria din dispozitivul de răcire atunci când nu este utilizat.
> Depozitați bateria conform descrierii din capitolul "Depozitarea" din intrucțiunile de operare ale bateriei Recon (Documente asociate pagină 355).

12 Remedierea defecțiunilor

Avarie	Cauză posibilă	Soluție
Aparatul nu funcționează (mod c.c., contactul pus).	Nu a fost detectată tensiune la priza de curent continuu.	> La majoritatea vehiculelor, contactul trebuie pus înainte de alimentarea curentului la priza de curent continuu.
	Priza de curent continuu este murdară. Acest lucru duce la un contact electric slab.	> Dacă ștecherul dispozitivului devine foarte cald în priza de curent continuu, fie priza de curent continuu trebuie curățată, fie ștecherul nu a fost asamblat corect.
	Siguranța fișei de curent continuu este arsă.	> Înlocuiți siguranța defectă de la fișa c.c., consultați Înlocuirea siguranței ștecherului c.c. pagină 369.
	Siguranța c.c. a aparatului s-a ars.	> Înlocuiți siguranța c.c. a dispozitivului, consultați Înlocuirea siguranței c.c. pagină 369.
	Siguranța autovehiculului este arsă.	> Înlocuiți siguranța prizei c.c. a vehiculului. Consultați instrucțiunile de utilizare ale vehiculului dvs.
Dispozitivul nu funcționează (mod c.a.).	Nu a fost detectată tensiune la priza c.a.	> Încercați la altă priză.
	Siguranța c.a. a aparatului s-a ars.	> Înlocuiți siguranța c.a. a dispozitivului, consultați Înlocuirea siguranței c.a. pagină 368.
	Adaptorul c.a. integrat este defect.	> Acesta poate fi reparat numai de un centru de reparații autorizat.
Ecranul nu răspunde la apăsarea tastelor.	Ecranul este blocat.	> Deblocați ecranul, consultați Blocarea/deblocarea ecranului pagină 364.
Aplicația nu poate controla aparatul.	Bluetooth nu este conectat.	> Deschideți setările pentru Bluetooth.

Avarie	Cauză posibilă	Soluție
		> Găsiți conexiunea Bluetooth existentă care începe cu "MC". > Ștergeți conexiunea. > Asociați din nou cu cutia frigorifică.
Ecranul afișează un mesaj de alertă sau un cod de avertizare.	–	> Consultați Mesaje de alertă pagină 371, Coduri de eroare pagină 372.
Atunci când "senzorul de separator" este setat ca "activat": 1. Dispozitivul de răcire nu poate intra automat în zona dublă atunci când utilizatorul introduce separatorul. 2. Dispozitivul de răcire nu poate intra automat în zona unică atunci când utilizatorul scoate separatorul.	Senzorul de separator este defect	> În setarea senzorului de separator, alegeți "dezactivat" pentru a accesa controlul manual. În acest caz, selectați zone diferite prin "controlarea zonei". Pentru a restabili funcționalitatea completă și a asigura o experiență de utilizator optimă, senzorul de separator trebuie inspectat și reparat de un centru de reparații autorizat.
	Defecțiune afișaj sau controler	> Necesită verificare din partea unui centru de reparații autorizat.
Baterie care prezintă scurgeri		> Opriți imediat utilizarea produsului. > Nu atingeți lichidul scurs. > Dacă este posibil, scoateți bateria cu atenție. **PRECAUȚIE! Pericol de vătămare corporală** > Purtați mănuși. Purtați mănuși. > Așezați-o într-un recipient sigur, neinflamabil. > Eliminați bateria la un punct de reciclare autorizat sau de colectare a deșeurilor periculoase. > Nu aruncați bateria în gunoiul menajer. > Nu reutilizați și nu reparați bateria.

12.1 Mesaje de alertă

Mesaj de alertă	Denumire	Cauză posibilă	Propunere de rezolvare
Capac deschis	Capac deschis mai mult de 3 min	Capacul nu este închis complet	Asigurați-vă că este fixat complet capacul.
		Defecțiune internă	Este necesară inspecția de către un centru de reparații autorizat.
Tensiune c.c. redusă	Aparatul a încetat să funcționeze pe c.c. din cauza tensiunii scăzute a sursei de alimentare externă	Tensiune de alimentare insuficientă	Verificați căderea de tensiune de la baterie la priza de curent și folosiți un cablu cu o secțiune mai mare dacă este necesar.
		Tensiunea bateriei este prea mică	Testați bateria și încărcați-o dacă este necesar.
		Protecția bateriei este setată prea mare	Selectați o setare mai mică de protecție a bateriei.
Tensiune c.c. ridicată	Aparatul a încetat să funcționeze pe c.c. din cauza tensiunii anormal de mari > 31,5 V a sursei de alimentare externă	Specificație greșită a tensiunii de alimentare c.c.	Asigurați-vă că specificațiile tensiunii de alimentare c.c. corespund etichetei de tip a produsului.
		Tensiune de alimentare deficitară	Verificați alimentarea cu tensiune c.c. și reparați sau înlocuiți dacă este defect.

Mesaj de alertă	Denumire	Cauză posibilă	Propunere de rezolvare
		Defecțiune internă	Este necesară inspecția de către un centru de reparații autorizat.
Supraîncălzire controler	Supratemperatură a controlerului	Eroare internă pentru orificiu de aerisire pentru temperatură ambiantă ridicată blocat sau spațiu liber insuficient	• Opriți aparatul pentru cel puțin 30 min sau mutați-l într-un loc mai rece. • Repornire • Curățați orificiile de aerisire; este necesară inspecția de către un centru de reparații autorizat.
Nivel de încărcare scăzut al bateriei interne	Nivelul de încărcare al bateriei este scăzut, dar nu a atins 0 % încă	Nivelul de încărcare al bateriei este scăzut	Încărcați bateria.
Temperatură ridicată baterie internă	Supratemperatură baterie Recon	Protecția la temperatură excesivă a bateriei a fost declanșată.	Opriți încărcarea sau descărcarea dispozitivului până când acesta se răcește.

12.2 Coduri de eroare

Cod de eroare	Avarie	Cauză posibilă	Propunere de rezolvare
!ERROR 01	Circuit deschis NTC SZ & DZ LARGE	Defecțiune internă	Necesită verificare din partea unui centru de reparații autorizat
!ERROR 02	Scurtcircuit NTC SZ & DZ LARGE		
!ERROR 11	Circuit deschis NTC DZ SMALL		
!ERROR 12	Scurtcircuit NTC DZ SMALL		
!ERROR 03	Eroare de comunicare		Opriți aparatul pentru cel puțin 1 min, apoi reporniți. Dacă problema persistă, este necesară verificarea de către un centru de reparații autorizat.
!ERROR 09	Supapă defectă		
!ERROR 32	Ventilator defect		Opriți aparatul pentru cel puțin 5 min, apoi reporniți. Dacă problema persistă, este necesară verificarea de către un centru de reparații autorizat.
!ERROR 33	Pornirea compresorului nu reușește		
!ERROR 34	Viteza compresorului este scăzută	• Temperaturi ambientale ridicate • Orificiul de aerisire este blocat sau spațiul liber nu este suficient • Defecțiune internă	• Opriți aparatul pentru cel puțin 30 min sau mutați-l într-un loc mai rece, apoi reporniți. • Curățați orificiile de ventilație • Necesită verificare din partea unui centru de reparații autorizat
!ERROR 20	Defecțiune a bateriei	Defecțiune internă	Citiți instrucțiunile de operare ale bateriei Recon, consultați Documente asociate pagină 355.

13 Garanție

Se aplică termenul de garanție legal. În cazul în care produsul este defect, contactați reprezentanța producătorului din țara dvs. (consultați dometic.com/dealer) sau comerciantul.

Pentru operații de reparație și în baza garanției, trebuie să trimiteți și următoarele documente:

- O copie a facturii cu data cumpărării
- Un motiv de reclamație sau o descriere a defecțiunii.

Rețineți că repararea prin mijloace proprii sau reparațiile neprofesionale pot avea consecințe asupra securității și pot anula garanția.

14 Eliminarea

AVERTIZARE! Risc de blocare a copilului

> Înainte de a arunca produsul vechi:

- Demontați capacul.
- Lăsați coșurile la locul lor, astfel încât copiii să nu pătrundă cu ușurință înăuntru.

Reciclarea materialelor de ambalare: Depuneți materialul de ambalare pe cât posibil în containerele corespunzătoare de reciclare. Această separare este necesară, deoarece ambalajul este o resursă valoroasă și eliminarea necorespunzătoare poate avea un impact asupra sănătății umane și mediului.

Coșul cu roți tăiat indică faptul că produsul este un echipament electric sau electronic sau conține baterii și trebuie colectat separat pentru tratarea, recuperarea și reciclarea corespunzătoare. **Consumatorul este obligat prin lege să elimine în mod corespunzător orice echipament electric sau electronic, baterii și baterii reîncărcabile în mod separat de deșeurile menajere generale!**

Această separare este necesară, deoarece bateriile și aparatele electrice constituie resurse valoroase și pot conține substanțe care sunt dăunătoare pentru oameni și mediu.

Pentru a elimina în final produsul, adresați-vă centrului local de reciclare sau distribuitorului pentru detalii despre cum să faceți acest lucru în conformitate cu reglementările aplicabile privind eliminarea.

Produsul și bateriile pot fi eliminate gratuit.

Îndepărtați toate bateriile și bateriile reîncărcabile înainte de a recicla acest produs.

Bateriile care conțin mai mult de 0,002 % cadmiu sau mai mult de 0,004 % plumb sunt marcate cu simbolul chimic pentru metalul în cauză: Cd sau Pb.

15 Date tehnice

INDICAȚIE Intervalul de temperatură pentru zona mică se modifică în funcție de temperatura selectată în zona mare. De exemplu, atunci când compartimentul mare este la – 15 °C, compartimentul mic trebuie să rămână la sau sub 3 °C.

INDICAȚIE Este posibil ca temperatura minimă afișată în "Puterea de răcire" să nu poată fi atinsă dacă temperatura ambientală este peste 32 °C.

	Recon CF 47DZW
Tensiune de racordare	12 V⎓ / 24 V⎓ 100 V~ … 240 V~
Intensitate nominală a curentului	12 V⎓: 10,5 A 24 V⎓: 5,2 A 100 V~: 1,4 A 240 V~: 0,58 A
Puterea de răcire	– 22 °C … 20 °C
Clasă climatică	N/T
Volum total fără separator	47 L
Volum total cu separator	45 L
Agent frigorigen	R600a
Cantitatea de agent frigorigen existentă	15 g
Domeniu de frecvență	Bluetooth®/BLE: 2400 MHz … 2483,5 MHz
Putere de ieșire RF	Bluetooth®: 11,23 dBm Bluetooth® LE: 11,23 dBm
Dimensiuni l x A x H (inclusiv mânere)	754 mm × 515 mm × 429 mm
Certificate de testare	CE E13

Prin prezenta, Dometic Zhuhai Technology Co. Ltd. declară că echipamentul radio de tip Recon CF 47DZW este în conformitate cu Directiva 2014/53/UE. Textul integral al declarației UE de conformitate este disponibil la următoarea adresă de internet: documents.dometic.com
Informații suplimentare despre produs pot fi accesate prin cod de răspuns rapid pe eticheta energetică sau prin eprel.ec.europa.eu.

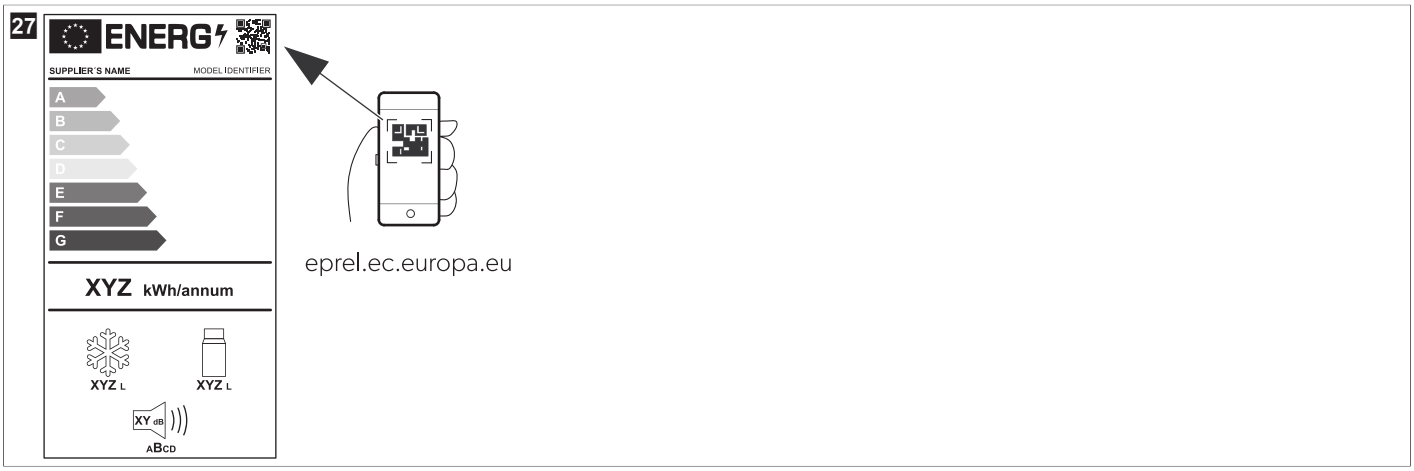

Български език

1 Важни бележки ... 375
2 Обяснение на символите ... 375
3 Свързани документи ... 375
4 Инструкции за безопасност ... 375
5 Обяснение на символите върху уреда ... 377
6 Обхват на доставката ... 378
7 Използване по предназначение ... 378
8 Техническо описание ... 378
9 Преди първата употреба ... 380
10 Работа ... 381
11 Почистване и поддръжка ... 389
12 Отстраняване на неизправности ... 390
13 Търговска гаранция ... 393
14 Изхвърляне ... 393
15 Технически данни ... 393

1 Важни бележки

Моля, прочетете внимателно тези инструкции и спазвайте всички указания, напътствия и предупреждения, включени в настоящото ръководство, за да сте сигурни, че монтирате, използвате и поддържате правилно този продукт. Тези инструкции ТРЯБВА да се съхраняват с продукта.

Като използвате продукта, Вие потвърждавате, че сте прочели внимателно всички указания, напътствия и предупреждения и че разбирате и приемате да спазвате сроковете и условията, съдържащи се в тях. Вие се съгласявате да използвате този продукт само по предназначение и в съответствие с указанията, инструкциите и предупрежденията, описани в ръководството на продукта, както и в съответствие с всички приложими закони и разпоредби. Ако не прочетете и не спазвате инструкциите и предупрежденията, това може да доведе до наранявания за вас или за други хора, щети по продукта или щети по други предмети в близост до него. Това ръководство на продукта, включително указанията, инструкциите и предупрежденията и другата документация, подлежи на промяна и обновяване. За актуална информация за продукта, моля, посетете documents.dometic.com.

2 Обяснение на символите

Сигналната дума идентифицира съобщенията за безопасност и за материални щети, както и степента или нивото на сериозност на опасността.

ОПАСНОСТ!
> Показва опасна ситуация която, ако не бъде избегната, ще доведе до смърт или тежко нараняване.

ПРЕДУПРЕЖДЕНИЕ!
> Показва опасна ситуация която, ако не бъде избегната, може да доведе до смърт или тежко нараняване.

ВНИМАНИЕ!
> Показва опасна ситуация която, ако не бъде избегната, може да доведе до леко или средно нараняване.

ВНИМАНИЕ!
> Показва ситуация която, ако не бъде избегната, може да доведе до материални щети.

УКАЗАНИЕ Допълнителна информация за боравенето с продукта.

3 Свързани документи

Инструкциите за експлоатация за акумулатор Recon ще намерите онлайн на qr.dometic.com/bgWno6.

4 Инструкции за безопасност

ОПАСНОСТ! Опасност от електрически удар
> Ако устройството се захранва от електрическата мрежа, уверете се, че захранващото устройство има устройство с остатъчен ток (RCD), прекъсвач с остатъчен ток (RCCB) или прекъсвач на веригата за заземяване (GFCI). Монтажът, особено в потенциално влажни зони, трябва да бъде в съответствие с всички приложими разпоредби за инсталиране.
> Не пипайте оголени кабели с голи ръце. Това се отнася особено при захранване от електрическата мрежа.
> Преди да пуснете устройството, се уверете, че захранващият кабел и контактът са сухи.

ПРЕДУПРЕЖДЕНИЕ! Опасност от експлозия

> Не съхранявайте в хладилния уред експлозивни субстанции като спрейове със запалим впръскващ газ.

ПРЕДУПРЕЖДЕНИЕ! Опасност от електрически удар

> Не пускайте уреда, ако показва видими повреди.
> Ако захранващият кабел на охлаждащото устройство е повреден, той трябва да бъде заменен с подходящ захранващ кабел или комплект, наличен от производителя или неговия сервизен агент, за да се предотврати риск за безопасността.
> Този хладилен уред може да бъде ремонтиран само от квалифициран персонал. Неправилни ремонти могат да доведат до значителни опасности.
> Свързвайте уреда към електрически контакти, които осигуряват правилно свързване, особено когато уредът трябва да бъде заземен.

ПРЕДУПРЕЖДЕНИЕ! Опасност от пожар

> Когато разполагате охлаждащия уред, внимавайте захранващия кабел да не бъде притиснат или повреден.
> Не поставяйте разклонители или подвижни захранвания към задната част на уреда.
> В случай на увреждане на охладителната система:
  - Дръжте открит огън и потенциални източници на запалване далеч от охлаждащото устройство.
  - Проветрете добре стаята.
  - Изключете охлаждащия уред.
> За охладителни устройства със запалими хлдилен агент: Охлаждащата система съдържа малко количество екологичен, но запалим охлаждащ агент. Хладилният агент не уврежда озоновия слой и не увеличава парниковия ефект. Но изтичащ охлаждащ агент може да се запали.
> За да се намали рискът от пожар, поддръжката трябва да се извършва само от упълномощено лице.
> Пазете вентилационните отвори на корпуса на устройството и други компоненти свободни от препятствия.
> Не използвайте механично въздействие или други начини да ускорите процеса на обезскрежаване, освен ако такива са били препоръчани за тази цел от производителя.
> Не отваряйте или увреждайте охладителната система.
> Не използвайте електрически устройства вътре в охлаждащото устройство, освен ако не са препоръчани от производителя за тази цел.
> Не излагайте уреда или акумулатора на прекомерна температура.

ПРЕДУПРЕЖДЕНИЕ! Опасност за здравето

> **За Европейския съюз, Обединеното кралство и Турция:** Това устройство може да се използва от деца на възраст 8 и повече години и лица с намалени физически, сензорни или умствени способности, или с липса на знания и опит, ако получават надзор или инструкции относно използването на устройството по безопасен начин и разбират свързаните с него опасности. **За всички останали региони:** Продуктът не е предназначен за използване от лица (включително деца) с намалени физически, осезателни или умствени способности или лица с недостатъчни опит и умения, освен ако не са били инструктирани за използването на продукта от лице, отговарящо за тяхната безопасност.
> Деца на възраст от 3 до 8 години могат да зареждат и разтоварват охлаждащи уреди.
> Деца трябва да са под наблюдение, за да е сигурно, че не си играят с уреда.
> Почистването и поддръжката от потребителя не трябва да се извършва от деца, които не са под наблюдение.

ВНИМАНИЕ! Опасност от електрически удар

> Преди да пуснете охлаждащия уред се уверете, че захранващият кабел и контактът са сухи.
> Откачайте хладилния уред от контакта
  - Преди всяко почистване и поддръжка
  - След всяка употреба
> Бъдете наясно с риска от късо съединение на клемите на уреда или акумулатора, захранван с акумулатори, от метални предмети.

ВНИМАНИЕ! Опасност за здравето

> За да избегнете замърсяване на храните, спазвайте следните инструкции:
  - Проверете дали охлаждащият капацитет на охлаждащия уред е подходящ за съхранение на храната, която трябва да се охлади.
  - Хранителните продукти трябва да се съхраняват в оригиналните опаковки или в подходящи кутии.
  - Отварянето на охлаждащото устройство за дълги периоди от време може да доведе до значително повишаване на температурата в отделенията на устройството.
  - Редовно почиствайте повърхностите, които могат да влязат в контакт с хранителни продукти и достъпните части от системата за източване.
> Ако охлаждащият уред е оставен празен за продължителен период:
  - Изключете охлаждащия уред.
  - Размразете охлаждащия уред.
  - Почистете и подсушете охлаждащия уред.
  - Оставете капака отворен, за да не се образува мухъл в охлаждащия уред.

ВНИМАНИЕ! Опасност от повреда

- Проверете дали данните за напрежението на типовия етикет отговарят на напрежението на мрежата.
- Свързването става по следния начин:
  - С постояннотоковия кабел.към постояннотоковото захранване на автомобил
  - С променливотоковия кабел към променливотоковото електрозахранване
- Никога не откачайте контакта, като дърпате кабела.
- Ако охлаждащият уред е включен в постояннотоково захранване, изключете уреда други консуматори от акумулатора, преди да го зареждате с устройство за бързо зареждане.
- Ако охлаждащото устройство е свързано към изход за постоянен ток, разединете охлаждащото устройство или го изключете при изключване на мотора. В противен случай акумулаторът може да бъде разреден.
- Охлаждащият уред не е подходящ за пренасяне на разяждащи материали, или на материали съдържащи разтворители.
- Изолацията на охлаждащия уред съдържа запалим циклопентан и трябва да се изхвърля по специална процедура. След края на живота на охлаждащия уред го предайте на подходящо предприятие за рециклиране.
- Не поставяйте охлаждащото устройство близо до открит огън или други източници на топлина, като нагреватели, директна слънчева светлина, газови печки и подобни предмети.
- **Риск от прегряване!** Уверете се по всяко време, че има най-малко 50 mm вентилация от всички страни на охлаждащото устройство. Поддържайте вентилационната зона свободна от всякакви предмети, които биха могли да попречат на въздушния поток към охлаждащите компоненти. Не използвайте и не съхранявайте устройството за охлаждане в затворени отделения или зони без или с минимален въздушен поток.
- Не пълнете вътрешния съд с лед или течности.
- Никога не потапяйте охлаждащия уред във вода.
- Пазете охлаждащия уред и кабелите от нагряване и влага.
- Охлаждащият уред не трябва да се излага на дъжд.

УКАЗАНИЕ Риск от разреждане на акумулатора

Охлаждащото устройство включва функция за защита на акумулатора, която може да помогне за намаляване на риска от разреждане на стартовия акумулатор на превозното средство. Рискът от разреждане на акумулатора варира в зависимост от състоянието на акумулатора на превозното средство, монтажа и използването му.

- Ако двигателят на превозното средство ще остане изключен за продължителен период от време, изключете охлаждащото устройство или го включете от подходяща система на батерия на къщата.

5 Обяснение на символите върху уреда

Предупреждение! Опасност от пожар. Запалими материали.

Само за САЩ/Канада. Предупреждение! Опасност от пожар. Запалими материали.

Предупреждение! Опасност от повреда или неизправност, причинени от влага.
Пазете от дъжд.

6 Обхват на доставката

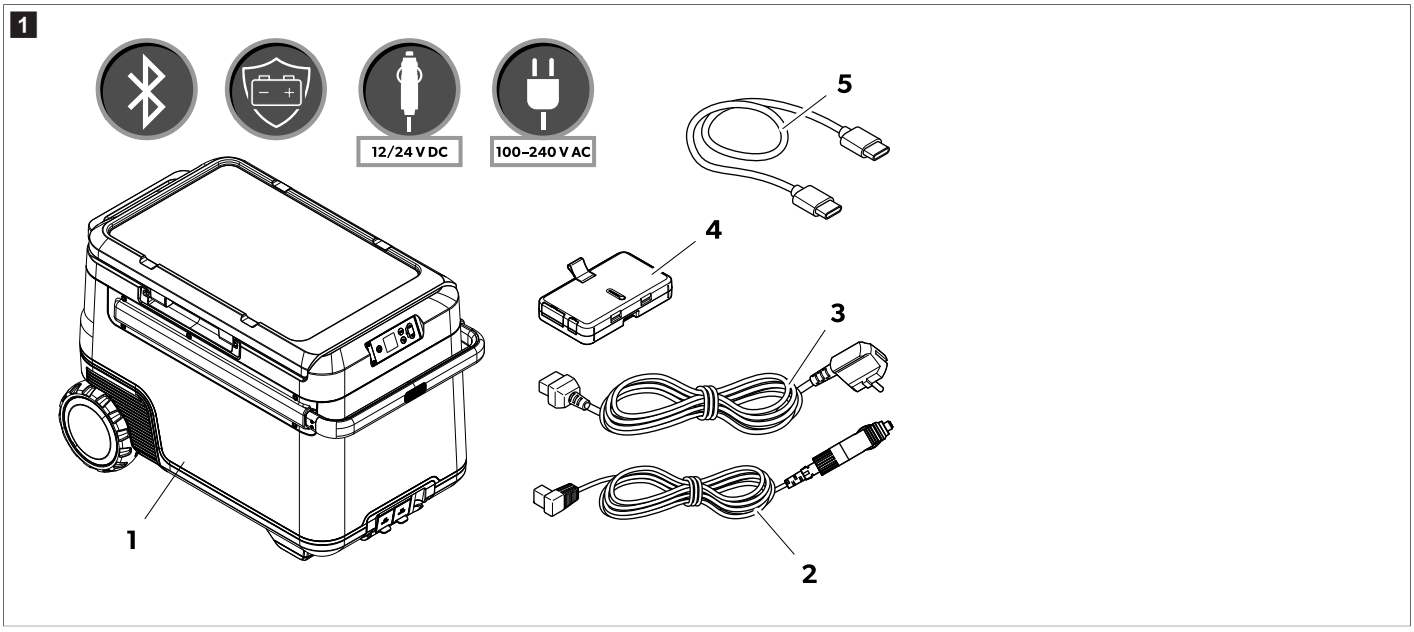

Входящ контакт фиг. 1 на страница 378	Количество	Описание
1	1	Компресорна хладилна чанта
2	1	Кабел за захранване от мрежата
3	2	Свързващ кабел за променлив ток
4	1	Recon акумулатор
5	1	USB-C към USB-C свързващ кабел

7 Използване по предназначение

Охлаждащият уред е подходящ за охлаждане на хранителни продукти. Охлаждащият уред може да се използва и в превозни средства.

Охлаждащото устройство е конструирана да работи с постояннотоково захранване бордово захранване (автомобил или лодка), постояннотова батерия на къщата, акумулатор Recon или с променливотоково захранване.

Охлаждащото устройство е подходящо за къмпинг или други подобни развлекателни цели.

Охлаждащият уред е предназначен за използване в домакинството и подобни приложения, като:

- Кухни за персонала в магазини, офиси и други работни помещения
- Селскостопански постройки
- За клиенти на хотели, мотели и други жилищни зони
- Пансиони тип "легло и закуска"
- Кетъринг и подобни нетърговски приложения

Този продукт е подходящ само за предвидената цел и приложение съгласно настоящите инструкции.

Това ръководство предоставя информация, необходима за правилната инсталация и/или експлоатация на продукта. Лошо инсталиране и/или неправилна употреба и поддръжка ще доведат до незадоволителна работа и евентуално до повреди.

Производителят не носи отговорност за наранявания и повреди по продукта, причинени от:

- Неправилен монтаж, сглобяване или свързване, включително твърде високо напрежение
- Неправилна поддръжка или използване на резервни части, различни от оригиналните, предоставяни от производителя
- Изменения на продукта без изрично разрешение от производителя
- Използване за цели, различни от описаните в това ръководство

Dometic си запазва правото да променя външния вид и спецификациите на продукта.

8 Техническо описание

Охлаждащото устройството има сменяем $LiFePO_4$ акумулатор и може да работи без външен източник на захранване. Устройството има две отделения с отделен контрол на температурата. Потребителите могат да наблюдават и настройват охлаждащото устройство чрез мобилно приложение с Bluetooth® връзка.

8.1 Работни и индикаторни елементи

Панел за управление (фиг. 2 на страница 379)

Входящ контакт фиг. 2 на страница 379	Описание	Обяснение
1	Бутон за включване/изключване	Включва охлаждащия уред, когато бутонът се натисне за кратко. Изключва охлаждащия уред, когато бутонът се натисне за три секунди.
2	Дисплей	: Променливотоковото захранване е включено **DC V**: Постояннотоковото захранване е включено : Дисплеят е заключен, : Дисплеят е отключен, : Дисплеят е в режим „ в готовност“ 92%: Състояние на зареждане на акумулатора Времето, показвано в часове и минути, показва оставащото време за работа на акумулатора.
3	**OK** бутон	Натиснете, за да изберете меню или да запомните избраната стойност.
4	Бутон назад	Връща към предишното меню
5	Бутони за навигация	Натиснете △ за да преминете нагоре или да увеличите избраната стойност. Натиснете ▽ за да преминете надолу или да намалите избраната стойност. Натискайте едновременно △ и ▽ за 3 s, за да заключите или отключите дисплея.

Контактни гнезда (фиг. 3 на страница 379)

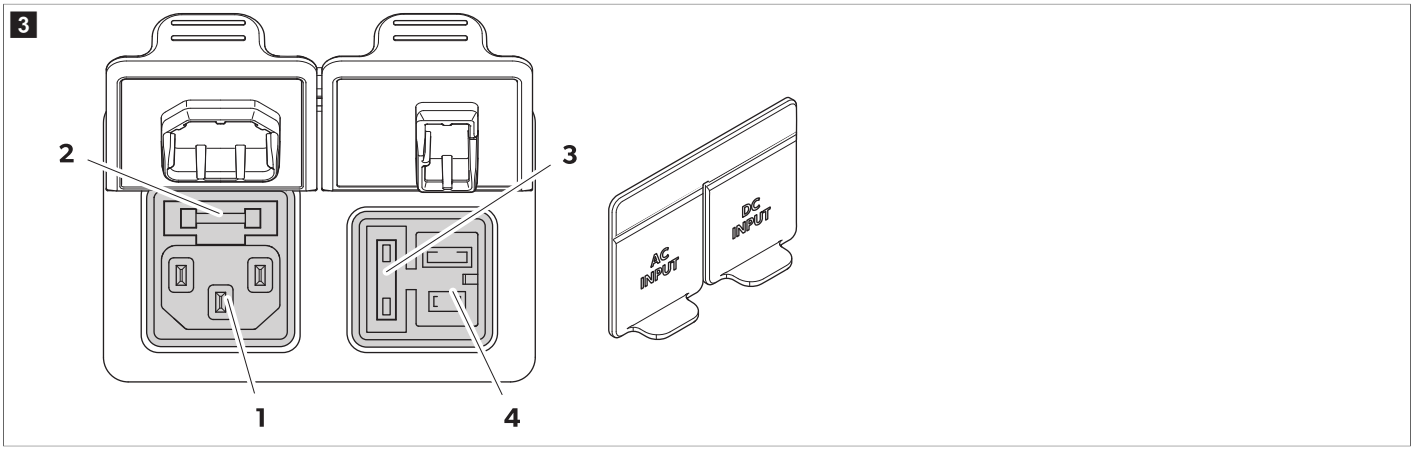

Входящ контакт фиг. 3 на страница 379	Описание
1	Контактно гнездо за променливотоково захранване
2	Държач на променливотоковия бушон
3	Капак на постояннотоковия бушон

Входящ контакт фиг. 3 на страница 379	Описание
4	Контактно гнездо за постояннотоково захранване

9 Преди първата употреба

УКАЗАНИЕ Преди да стартирате охлаждащото устройство за първи път, го почистете отвътре и отвън с влажна кърпа от хигиенни съображения.

УКАЗАНИЕ Когато не е монтиран акумулатор, уверете се, че терминалът е защитен от фактори на околната среда, като вода и прах.

Зареждане на акумулатора

> **Заредете акумулатора, за да го събудите от режима на изключване.**

Акумулаторът може да се зарежда по следните начини:

- Гнездо за променлив/постоянен ток в охлаждащото устройство
- USB-C 100 W бързо зареждане
- XT-60 DC връзка директно към портовете на акумулатора

> Прикрепете акумулатора към охлаждащото устройство.

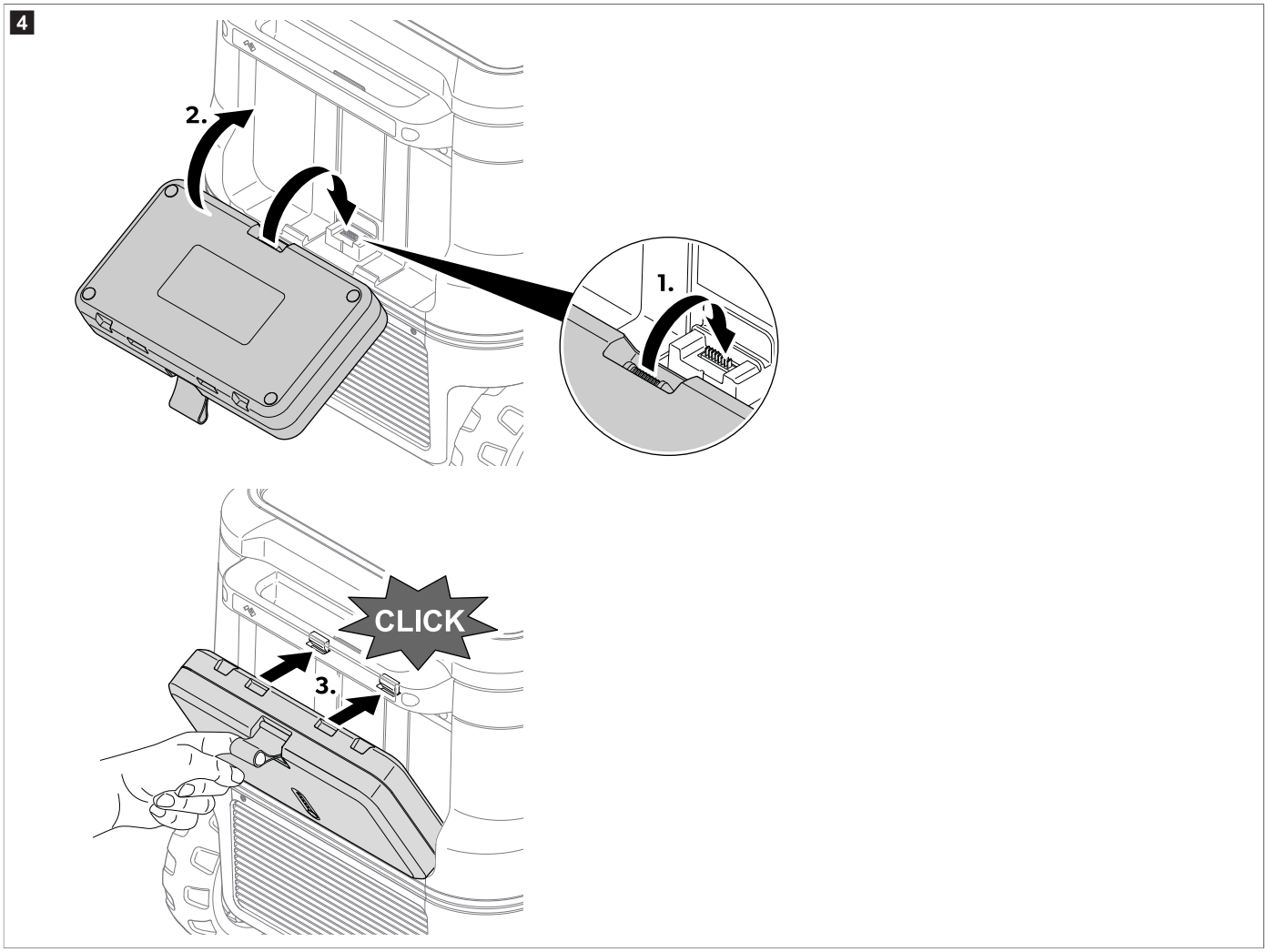

9.1 Избягване на развалянето на хранителни продукти

За да избегнете развалянето на хранителни продукти, отбележете следното:

> Избягвайте колкото е възможно колебания в температурата. Отваряйте охлаждащия уред само когато е необходимо. Подреждайте хранителните продукти така, че въздухът да циркулира свободно.

> Настройте температурата спрямо вида и количеството на хранителните продукти.

> Хранителните продукти могат да поемат или да изпускат миризма или вкус. Винаги съхранявайте хранителните продукти покрити или в затворени съдове/бутилки.

9.2 Икономия на енергия

> Изберете добре проветрено място, защитено от директна слънчева светлина.
> Ако искате да осигурите повишена енергийна ефективност и ограничен капацитет на охлаждане на охлаждащия уред, използвайте режима ECO на уреда.
> Оставяйте топла храна да изстине преди да я оставите в охлаждащия уред.
> Не отваряйте охлаждащия уред когато не е необходимо.
> Не оставяйте охлаждащия уред отворен по-дълго, отколкото е необходимо.
> Ако хладилният уред има кошница: За оптимално енергопотребление поставете кошницата както е била при доставката.
> Редовно проверявайте дали уплътнението на вратата функционира правилно.
> Избягвайте ненужно ниски температури.

10 Работа

10.1 Отваряне или отстраняване на капака

10.1.1 Отворете капака

1. Хванете дръжката от дясната или от лявата страна.
2. Натиснете ключалката навън, за да отключите капака, вижте фиг. 5 на страница 381, **1**.
3. Издърпайте капака на противоположната страна, за да го отворите, вижте фиг. 5 на страница 381, **2** .

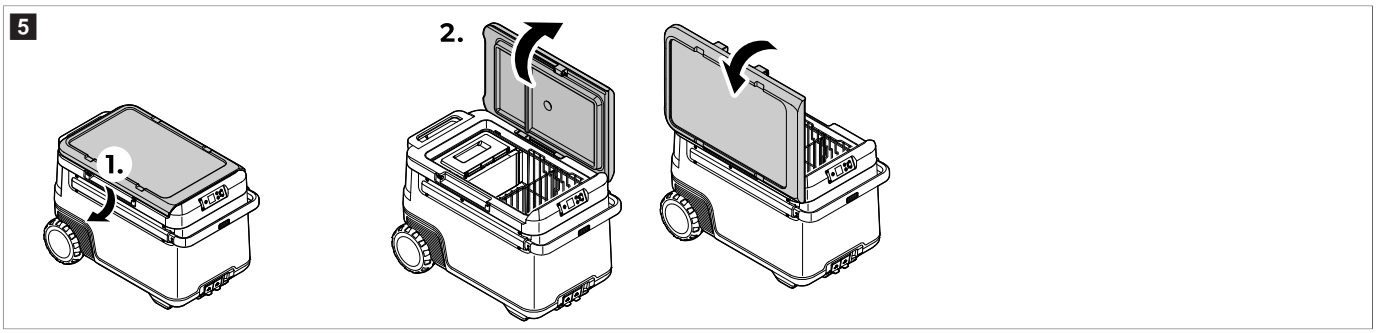

10.1.2 Сваляне на капака

1. Хванете дръжките от двете страни на капака.
2. Натиснете ключалката навън, за да отключите капака, вижте фиг. 6 на страница 381, **1**.
3. Повдигнете капака, вижте фиг. 6 на страница 381, **2** .

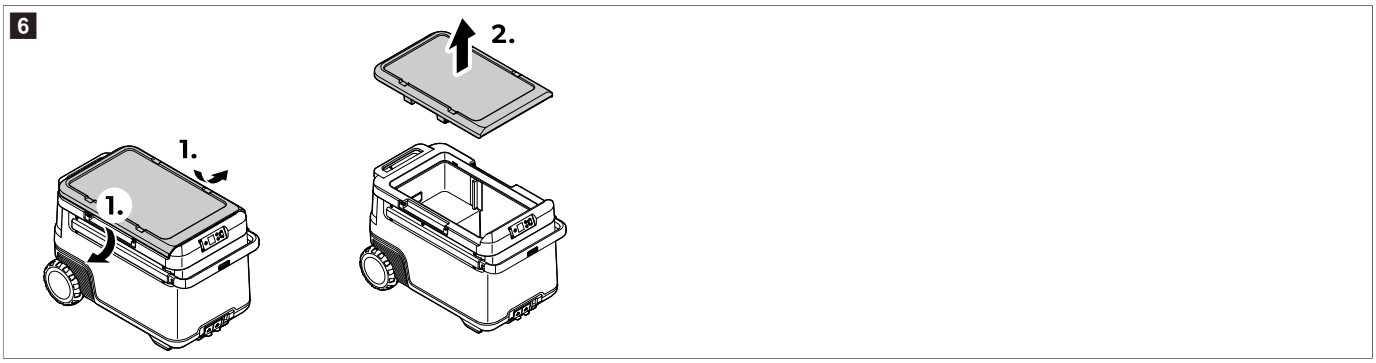

10.2 Свързване на охлаждащия уред

Свързване към постояннотоков източник

ВНИМАНИЕ! Опасност от повреда

> За защита на уреда, доставеният постояннотоков кабел включва предпазител в щекера. **Не** премахвайте постояннотоковия щепсел с предпазител. Използвайте само доставения постояннотоков кабел.

› Свържете устройството към постояннотоков източник, както е показано.

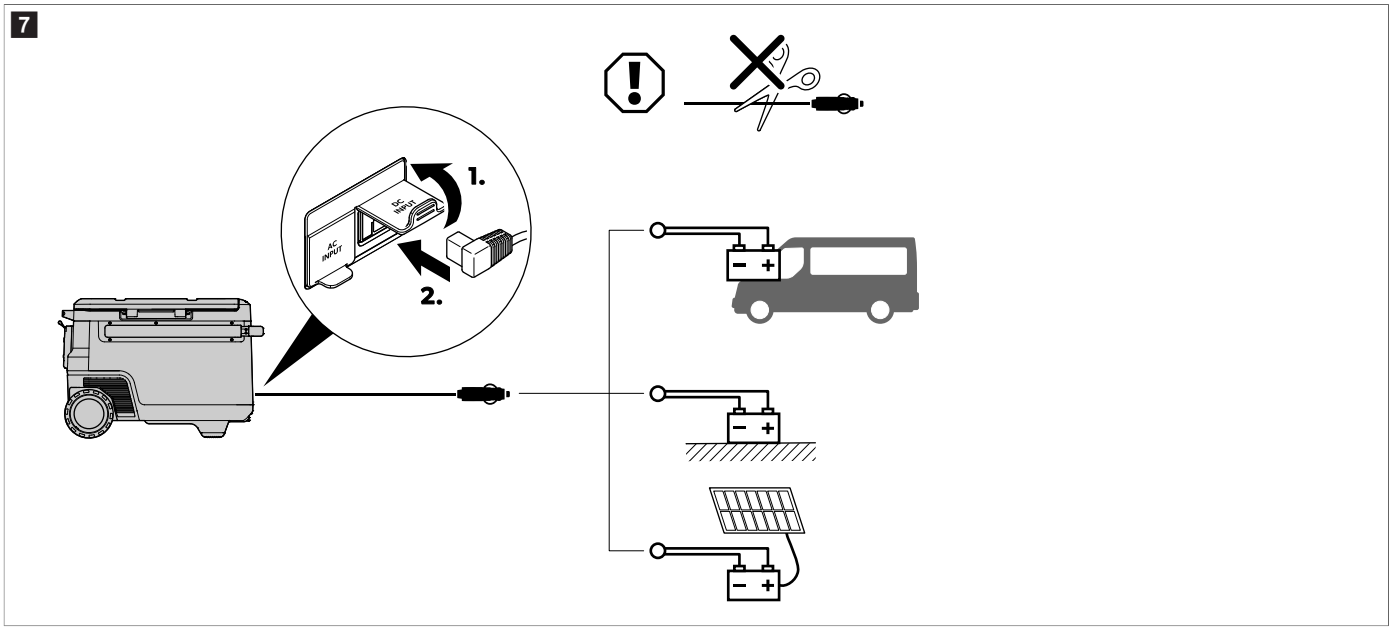

Свързване към променливотоково захранване

ОПАСНОСТ! Опасност от електрически удар

› Никога не боравете с контактите и ключовете с мокри ръце или като стоите върху мокра повърхност.
› Ако е необходимо, потърсете помощ от професионален техник.

› Свържете устройството към променливотоково захранване, както е показано.

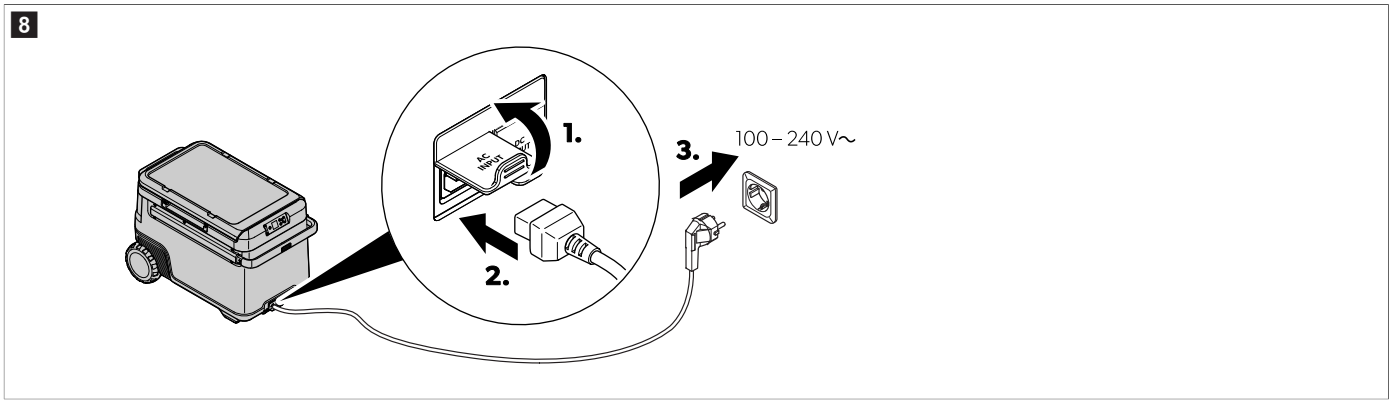

10.3 Използване на защитата за акумулатора

Охлаждащият уред е оборудван със защита за акумулатори, който осигурява 3-степенна защита на акумулатора. Защитата за акумулатора предотвратява дълбок разряд, когато охлаждащият уред е свързан към стартовия акумулатор на превозно средство или оптимизира използването на батерия на къщата.

Ако охлаждащият уред работи при изключено запалване на превозното средство, то се изключва автоматично когато захранващото напрежение спадне под определена стойност. Охлаждащият уред се включва отново когато акумулаторът на превозното средство се зареди до определено напрежение.

ВНИМАНИЕ! Опасност от повреда

› Когато се изключи от защитата за акумулатора, акумулаторът няма да е зареден напълно. Избягвайте често стартиране на автомобила или употребата на консуматори на ток от акумулатора. Осигурете зареждане на акумулатора.

УКАЗАНИЕ Когато охлаждащото устройство е захранвано от стартовия акумулатор, изберете режим на защита за акумулатора "Високо". Ако охлаждащото устройство е свързано към отделна батерия на къщата, режимът на батерията "Ниско" е достатъчен.

› Настройте монитора на батерията, както е показано.

9

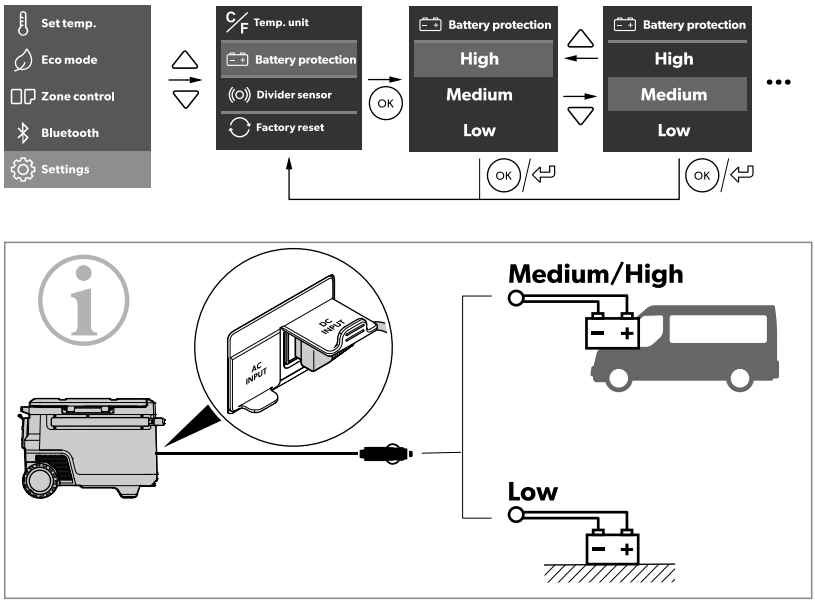

		Low	Medium	High
12 V	OFF	10.1 V	11.2 V	11.8 V
	ON	11.4 V	12.2 V	12.6 V
24 V	OFF	21.5 V	24.1 V	24.6 V
	ON	23.0 V	25.3 V	26.2 V

10.4 Използване на дисплея

Състояния на дисплея:

10

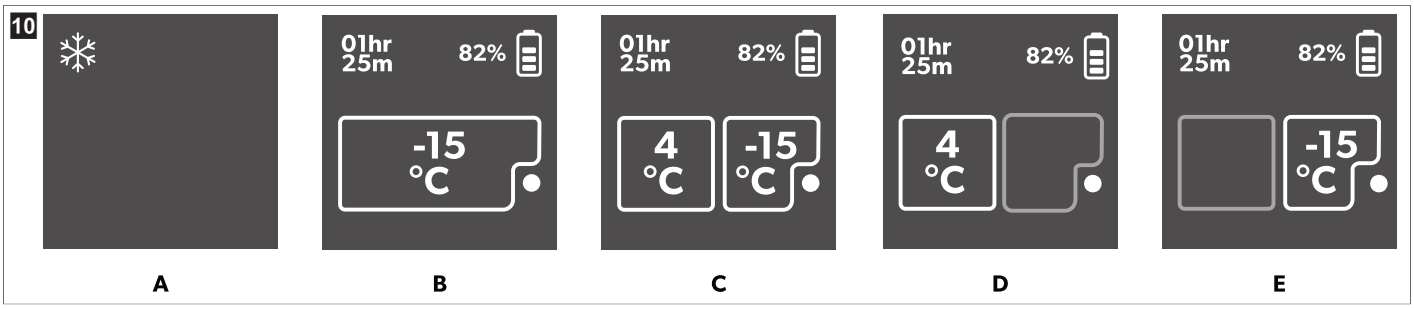

Детайл	Описание
A	Готовност
B	Еднозонов
C	Двузонов
D	Само голяма зона
E	Само малка зона

Преглед на дисплея:

11

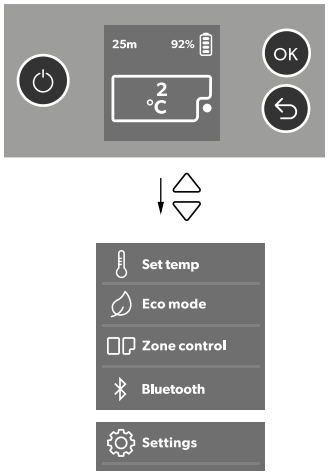

Разлистване на менютата

Подчертаното меню е избрано.

> Натиснете △, за да преминете нагоре.

> Натиснете ▽, за да преминете надолу.

Избиране на меню

> Натиснете ⓞ, за да изберете желаното меню.

Промяна на настройките

Подчертаната стойност или настройка е избрана.

> Натиснете △, за да увеличите избраната стойност или да изберете предишната настройка.

> Натиснете ▽, за да намалите избраната стойност или да изберете следващата настройка.

Връщане към предишното меню

> Натиснете ⮌, за да се върнете към предишното меню, без да запаметите.

10.5 Заключване/отключване на дисплея

> Натискайте едновременно △ и ▽ за 3 s, за да заключите или отключите дисплея.

12

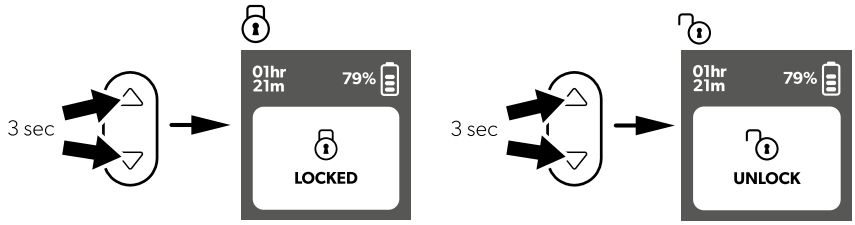

10.6 Задайте яркостта и времето на дисплея.

> Влезте в менюто**Settings**.

> Задайте яркостта и времето на дисплея, както е показано.

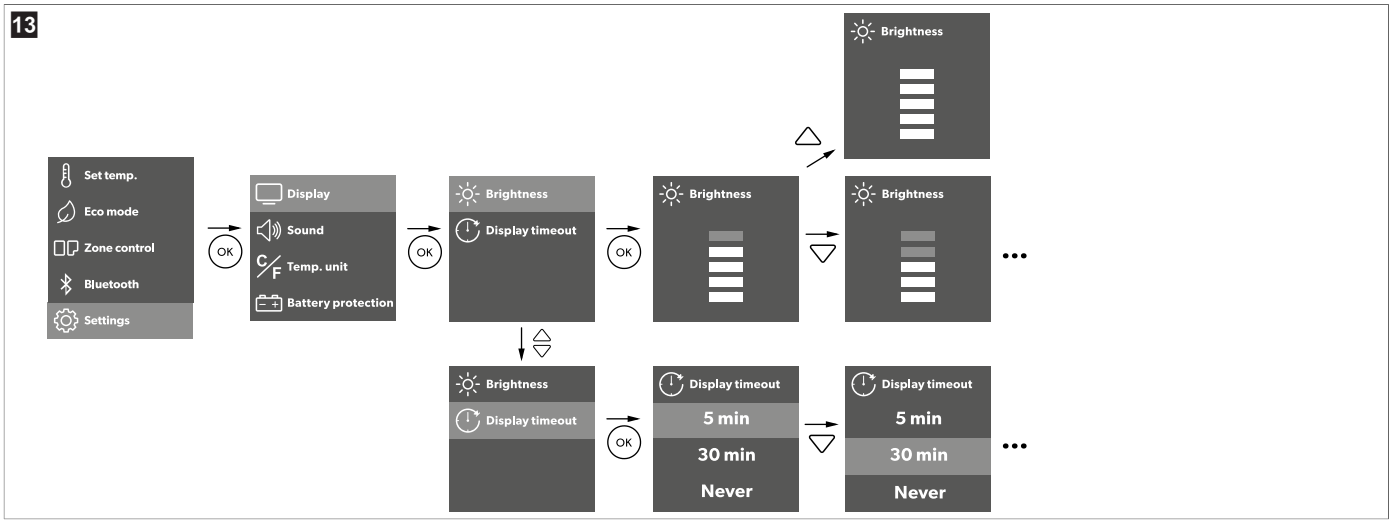

> Натиснете OK, за да запазите желаната настройка.
> Натиснете ⮌, за да се върнете към предишното меню, без да запаметите.

10.7 Настройване на звука

> Влезте в менюто **Settings**.
> Изберете **Sound**.
> Изберете **Mute** или **Unmute** .

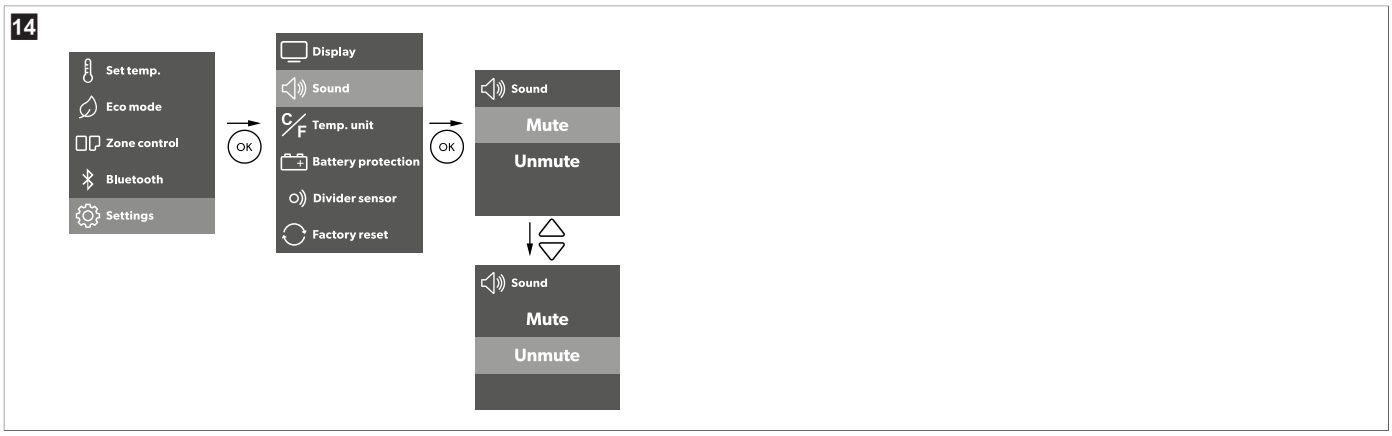

> Натиснете OK, за да запазите желаната настройка.
> Натиснете ⮌, за да се върнете към предишното меню, без да запаметите.

10.8 Задаване на режима Eco (Еко)

Когато се активира **Eco mode**, спомагателните функции се намаляват, за да се удължи времето на експлоатация на акумулатора. Това се отразява на температурния диапазон и скоростта на разреждане на акумулатора на порта C1.

> Влезте в менюто **Settings**.
> Включете или изключете **Eco mode**.

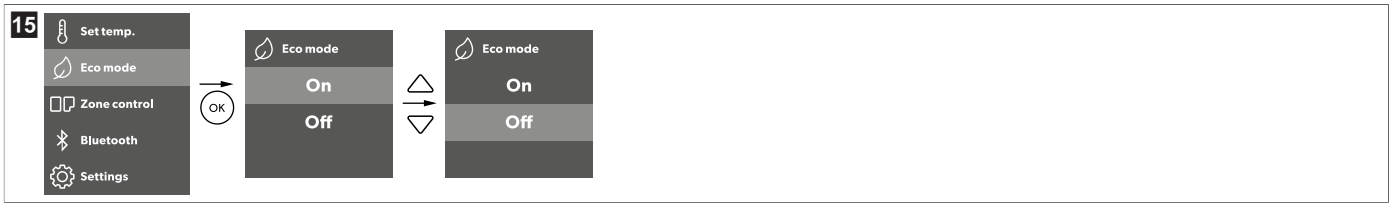

> Натиснете OK, за да запазите желаната настройка.
> Натиснете ⮌, за да се върнете към предишното меню, без да запаметите.

10.9 Настройка на температурата

Еднозонов

> Задайте температурата, както е показано.

> Натиснете ⓞ, за да запазите желаната настройка.

⌄ Потвърждение, бялото число мига три пъти.

> Натиснете ⮌, за да се върнете към предишното меню, без да запаметите.

Двузонов

> Задайте температурата, както е показано.

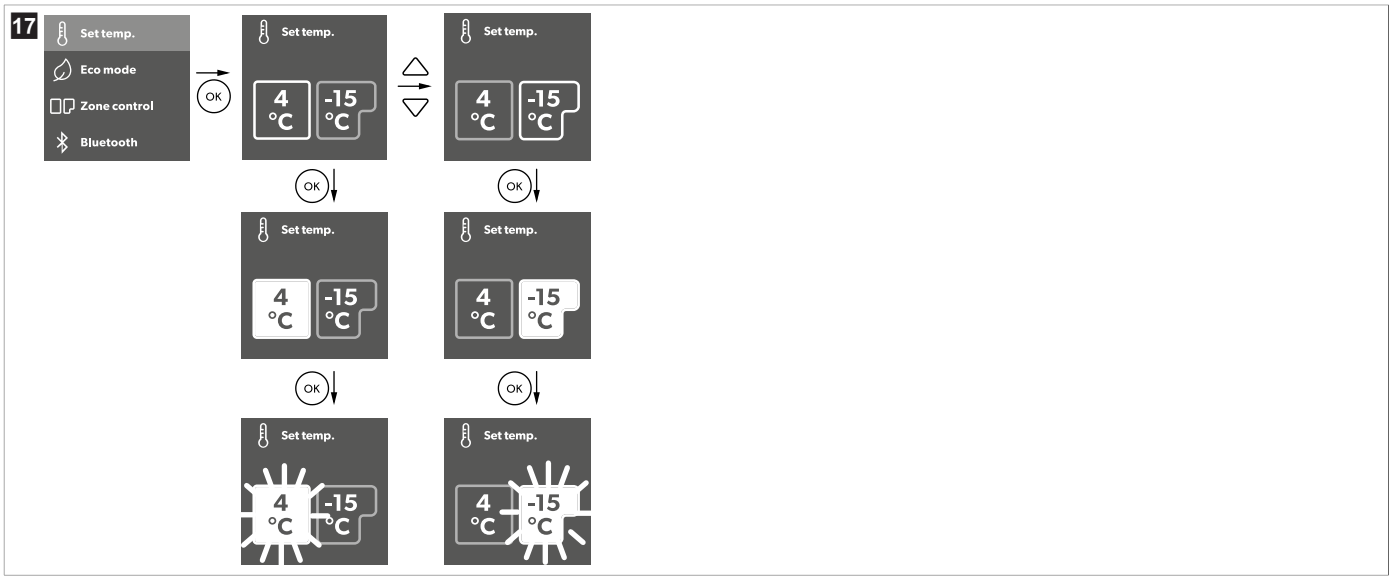

> Натиснете ⓞ, за да запазите желаната настройка.

⌄ Потвърждение, бялото число мига три пъти.

> Натиснете ⮌, за да се върнете към предишното меню, без да запаметите.

Настройка на единицата за температура

> Задайте температурната единица, както е показано.

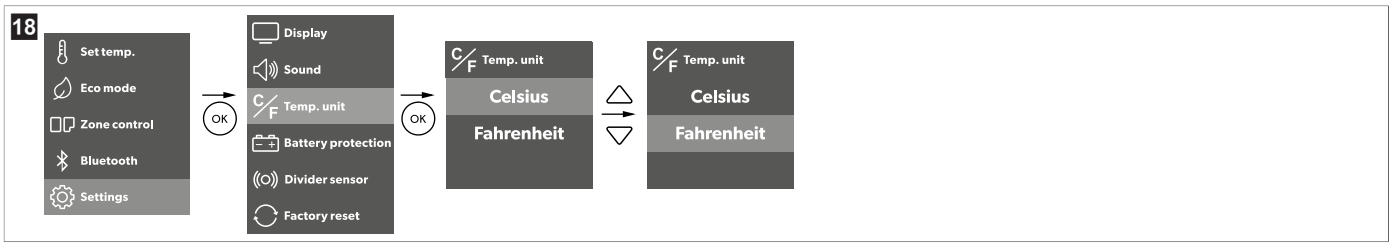

> Натиснете ⓞ, за да запазите желаната настройка.

> Натиснете ⮌, за да се върнете към предишното меню, без да запаметите.

10.10 Задаване на Bluetooth™

> Задайте Bluetooth™, както е показано.

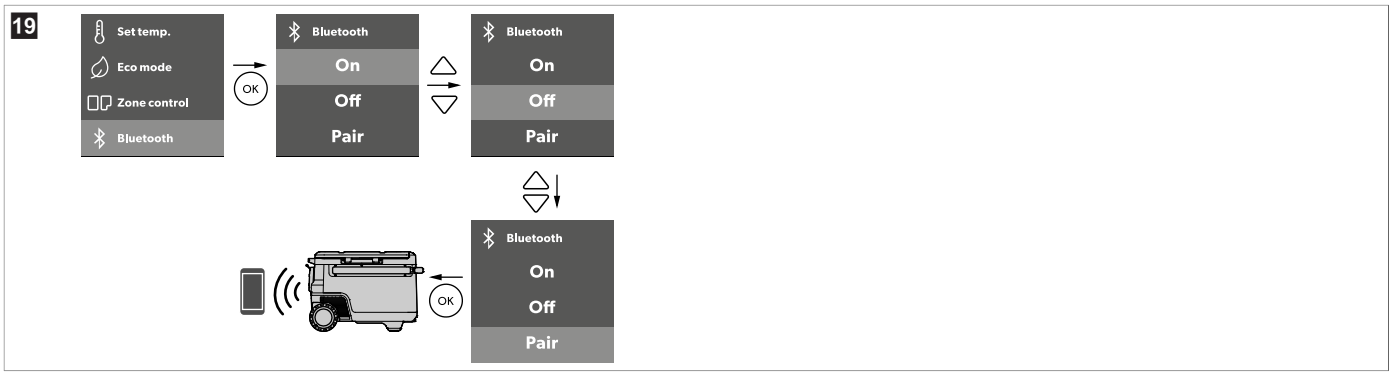

> Натиснете ⓞ, за да изберете желаното меню.

> Натиснете ⮌, за да се върнете към предишното меню, без да запаметите.

10.11 Добавяне на разделител

> Поставете разделителя, както е показано.

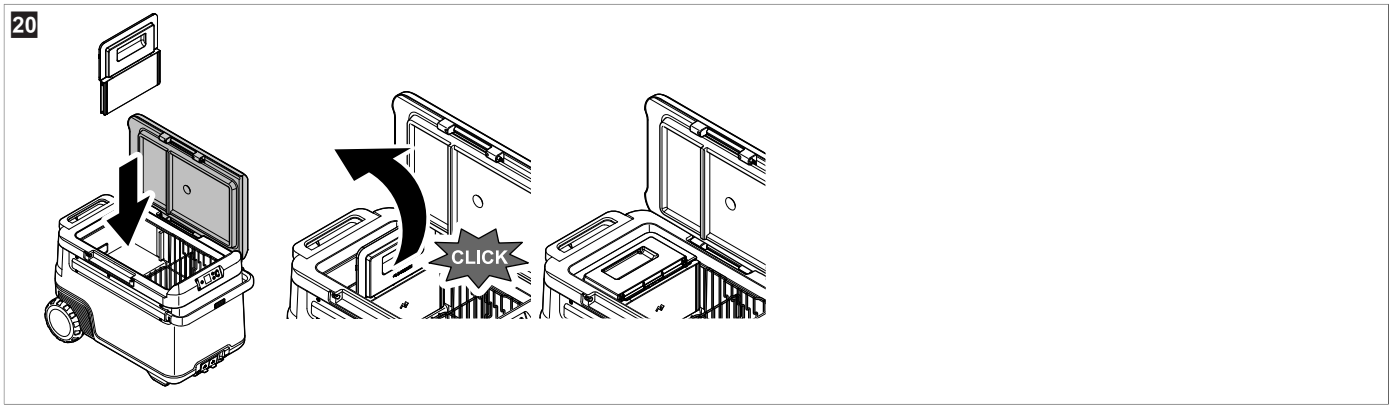

УКАЗАНИЕ Когато захранването е свързано и разделителят е поставен, потребителският интерфейс се появява автоматично.

> Изберете желания режим.

Трябва да изберете режим, в противен случай системата няма да завърши прехода от еднозонов към двузонов режим на работа.

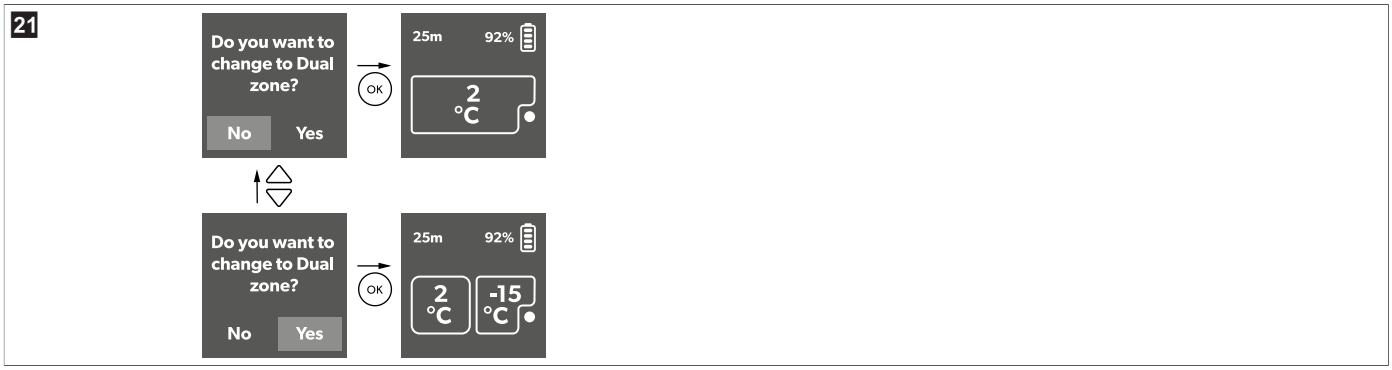

› Настройте сензора на разделителя, както е показано.

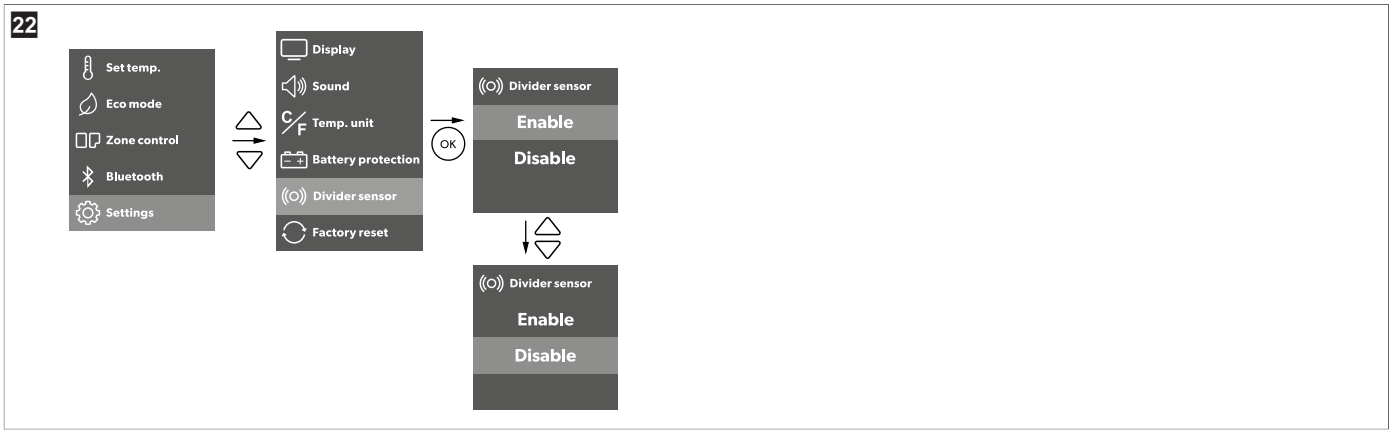

С активиран сензор охлаждащото устройство работи автоматично в еднозонов или двузонов режим. Ако сензорът е дезактивиран, потребителят трябва ръчно да избере желания режим (вижте фиг. 23 на страница 388).

10.12 Изключване или включване на отделение

Управлението на зоната е налично само когато разделителят е монтиран. Когато разделителят не е монтиран, управлението на зоната е в сиво. Всяка зона може да бъде активирана поотделно или двете зони могат да бъдат активирани едновременно.

› Активирайте или дезактивирайте зоните, както е показано.

10.13 Връщане към фабричните настройки

Функцията за възстановяване връща всички менюта на дисплея и полета на приложението към оригиналните фабрични настройки.

› Нулирайте устройството до фабричните настройки, както е показано.

10.14 Обезскрежаване на охлаждащия уред

Вследствие на влажността, по вътрешността на хладилната чанта или по изпарителя може да се образува скреж. Това намалява капацитета за охлаждане.

ВНИМАНИЕ! Опасност от повреда

› Никога не използвайте твърди или остри инструменти, за да премахнете леда или да освободите замръзнали продукти.

За да обезскрежите охлаждащия уред процедирайте по следния начин:

1. Извадете съдържанието на охлаждащия уред.
2. Ако е необходимо, поставете съдържанието в друга охлаждащ уред, за да го държите охладено.
3. Изключете охлаждащия уред.
4. Оставете капака отворен.
5. Избършете размразената вода.

10.15 Смяна на променливотоковия бушон

ОПАСНОСТ! Опасност от електрически удар

› Преди да сменяте бушона на уреда, откачете захранването и свързващия кабел.

1. Откачете захранването на уреда.

2. Отстранете свързващия кабел.
3. Отворете отделението за бушоните (фиг. 3 на страница 379, **2**) с отвертка.
4. Сменете дефектния бушон с нов от същия тип и ампераж (бързодействащ, 4 A, 250 V).
5. Вкарайте отделението за бушоните обратно в корпуса.
6. Закачете захранването на уреда.

10.16 Смяна на постояннотоковия бушон

1. Откачете захранването на охлаждащия уред.
2. Отворете капака за бушоните (фиг. 3 на страница 379, **3**) с отвертка.
3. Обърнете капака на бушона и отстранете дефектния бушон с помощта на кукичка.
4. Поставете нов предпазител от същия тип и ампераж (15 A).
5. Затворете капака на бушона.
6. Свържете отново захранването на охлаждащия уред.

10.17 Смяна на постояннотоковия бушон в щекера

> Сменете дефектния бушон 15 A с нов 15 A от същия тип и ампераж, както е показано.

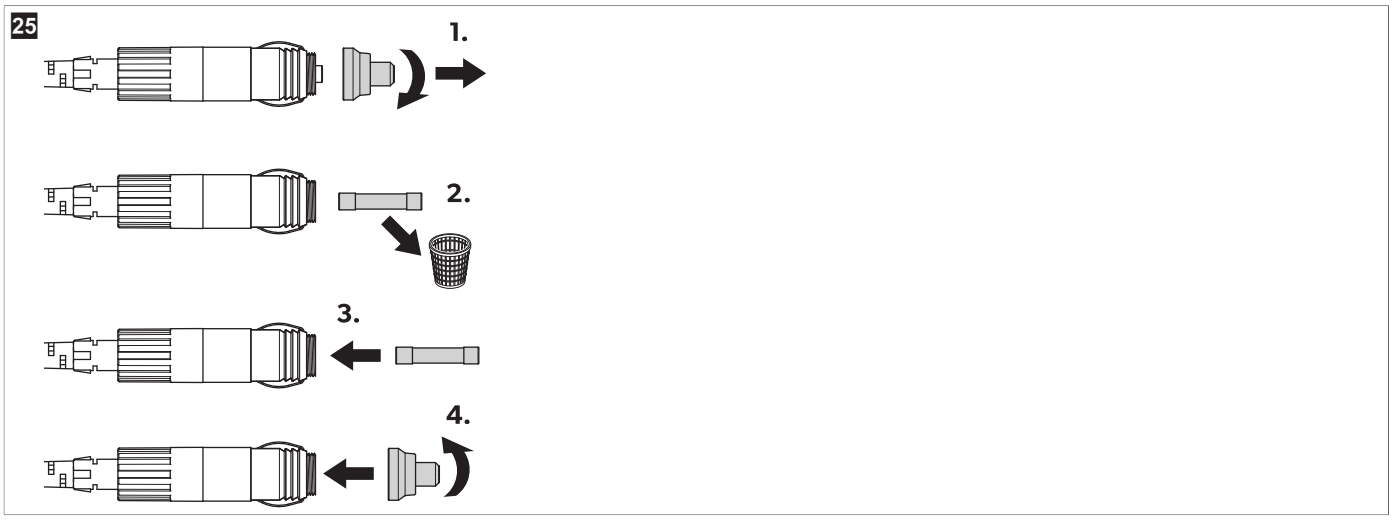

10.18 Смяна на печатната платка за осветлението

ВНИМАНИЕ! Опасност от повреда

> Този източник на светлина може да се сменя само от производителя, сервизен техник или лице с подобна квалификация, за да се избегнат евентуални опасности.

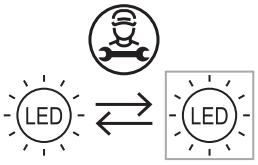

11 Почистване и поддръжка

ВНИМАНИЕ! Опасност от електрически удар

> Уверете се, че охлаждащият уред е изключен от електрозахранването преди всяка работа по почистване или поддръжка.

ВНИМАНИЕ! Опасност от повреда

> Никога не почиствайте охлаждащото устройство под течаща вода или в съдомиялна машина.
> Не използвайте абразивни почистващи препарати или твърди предмети по време на почистване.
> Не почиствайте електрическите клеми (контакти или клеми на акумулатора) с влажна кърпа.

> Периодично почиствайте уреда отвътре и отвън с влажна кърпа.

26

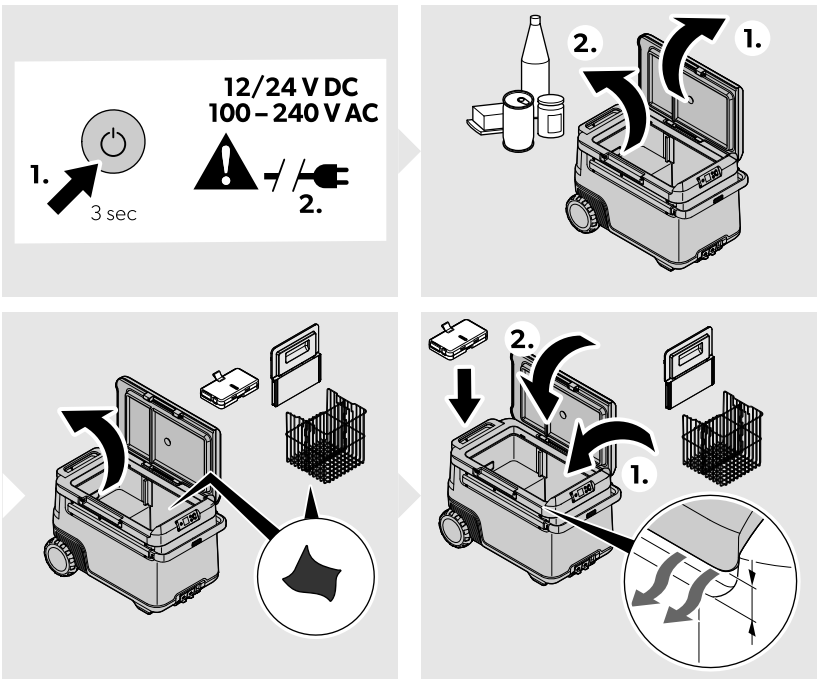

> Убедете се, че по входните и изходните вентилационни отвори на охлаждащия уред няма прах и мръсотия, за да може топлината да се отвежда и уредът да не се повреждa.
> Отстранете акумулатора от това охлаждащото устройство, когато не се използва.
> Съхранявайте акумулатора, както е описано в главата "Съхраняване" в инструкциите за експлоатация на акумулатора Recon (Свързани документи на страница 375).

12 Отстраняване на неизправности

проблем	причина	Решение
Уредът не работи (постояннотоков режим, запалването е включено).	Няма напрежение на постояннотоковото захранване.	> При повечето автомобили запалването трябва да е включено, за да се зададе напрежение към постояннотоковия контакт.
	Постояннотоковият контакт е замърсен. Поради това възниква лош електрически контакт.	> Ако щекерът на уреда се загрява силно в контакта, той или не е поставен правилно, или постояннотоковият контакт трябва да се почисти.
	Бушонът в постояннотоковия щекер е изгорял.	> Сменете дефектния бушон в постояннотоковия щепсел вижте Смяна на постояннотоковия бушон в щекера на страница 389.
	Постояннотоковият бушон на уреда е изгорял.	> Сменете бушона на променливотоковото устройство, вижте Смяна на постояннотоковия бушон на страница 389.
	Бушонът на автомобила е изгорял.	> Сменете бушона на автомобила за постояннотоковия контакт. Вижте инструкциите за експлоатация на превозното си средство.
Уредът не работи (променливотоков режим).	В променливотоковия контакт не е открито напрежение.	> Опитайте да използвате друг контакт.
	Променливотоковият бушон на уреда е изгорял.	> Сменете бушона на постояннотоковото устройство, вижте Смяна на променливотоковия бушон на страница 388
	Интегрираният променливотоков адаптор е дефектен.	> Това може да се поправи само от оторизиран сервиз.

проблем	причина	Решение
Дисплеят не реагира на натискането на клавишите.	Дисплеят е заключен.	> Отключете дисплея, вижте Заключване/отключване на дисплея на страница 384.
Приложението не контролира уреда.	Bluetooth не е свързан.	> Отворете настройките за Bluetooth. > Намерете съществуващата Bluetooth връзка, която започва с "MC". > Изтрийте връзката. > Сдвоете отново с хладилната чанта.
Дисплеят показва предупредително съобщение или код за грешка.	–	> Вижте Предупредителни съобщения на страница 391, Кодове за грешки на страница 392.
Когато е зададен "Сензор за разделител" е зададен на "Активиран": 1. Охлаждащото устройство не може да влезе автоматично в двойната зона, когато потребителят вкара разделителя. 2. Охлаждащото устройство не може да влезе автоматично в единична зона, когато потребителят изкара разделителя.	Сензорът на разделителя е неизправен	> В настройката на сензора за разделител изберете "Дезактивиране", за да влезете в ръчно управление. Ако е така, изберете различни зони по "управление на зона". За да се възстанови пълната функционалност и да се осигури оптимално потребителско изживяване, сензорът на разделителя трябва да бъде проверен и ремонтиран от оторизиран сервизен център.
	Неизправност на дисплея или контролера	> Необходима е проверка от оторизиран сервиз.
Теч от акумулатора		> Спрете да използвате продукта веднага. > Не докосвайте изтичащата течност. > Ако е възможно, извадете акумулатора внимателно. **ВНИМАНИЕ! Опасност от нараняване** > Носете ръкавици. Носете ръкавици. > Поставете го в безопасен, незапалим контейнер. > Изхвърлете акумулатора в оторизиран пункт за рециклиране или събиране на опасни отпадъци. > Не изхвърляйте акумулатора в битови отпадъци. > Не използвайте повторно и не ремонтирайте акумулатора.

12.1 Предупредителни съобщения

Предупредително съобщение	Описание	Възможна причина	Предлагано решение
Капакът е отворен	Капакът е отворен за повече от 3 min	Капакът не е закопчан правилно	Уверете се, че капакът е затворен напълно.
		Вътрешна грешка	Необходима е проверка от оторизиран център за ремонт.
Ниско постояннотоково напрежение	Устройството е спряло да работи на постоянен ток поради ниско напрежение на външното захранващо устройство	Недостатъчно захранващо напрежение	Проверете пада на напрежение от акумулатора до контакта и ако е необходимо, усилете кабела.
		Напрежението на акумулатора е твърде ниско	Проверете акумулатора и го заредете според необходимостта.

Предупредително съобщение	Описание	Възможна причина	Предлагано решение
		Защитата на акумулатора е настроена за твърде високо напрежение	Намалете настройката на защитата на акумулатора.
Високо постояннотоково напрежение	Устройството е спряло да работи на постоянен ток поради необичайно високо напрежение от > 31,5 V на външното захранващо устройство	Грешна спецификация на източника на постояннотоково захранване	Уверете се, че спецификацията на източника на постояннотоково захранване съответства на типовия етикет.
		Неправилно захранващо напрежение	Проверете източника на постояннотоково захранване и ако е дефектен го поправете или сменете.
		Вътрешна грешка	Необходима е проверка от оторизиран център за ремонт.
Прегряване на контролера	Прегряване на контролера	Блокиран отвор за вентилация или вътрешна грешка поради недостатъчно отстояние	• Изключете уреда за поне 30 min, или го преместете на по-хладно място. • Рестартиране • Необходима е проверка от оторизиран сервизен център.
Ниск SOC на вътрешния акумулатор	SOC на акумулатора е ниск, но все още не достига 0 %	SOC на акумулатора е ниск	Заредете акумулатора.
Висока температура на вътрешния акумулатор	Свръхтемпература на акумулатора Recon	Защитата от прегряване на акумулатора е задействана.	Спрете зареждането или дезактивирайте устройството, докато не се охлади.

12.2 Кодове за грешки

Код за грешка	Повреда	Възможна причина	Предлагано решение
!ERROR 01	Грешка при отворена верига на термистора за единична и двойна зона	Вътрешна грешка	Необходима е проверка от оторизиран сервиз
!ERROR 02	Грешка при затворена верига на термистора за единична и двойна зона		
!ERROR 11	Грешка при отворена верига на термистора за двойна зона		
!ERROR 12	Грешка при затворена верига на термистора за двойна зона		
!ERROR 03	Грешка в комуникациите		Изключете уреда за поне 1 min, след това рестартирайте. Ако проблемът продължава, е необходима проверка в оторизиран сервиз.
!ERROR 09	Клапанът е неизправен		
!ERROR 32	Неизправен вентилатор		Изключете уреда за поне 5 min, след това рестартирайте. Ако проблемът продължава, е необходима проверка в оторизиран сервиз.
!ERROR 33	Компресорът не стартира		
!ERROR 34	Скоростта на компресора е ниска	• Висока околна температура • Блокиран отвор за вентилация или недостатъчно отстояние • Вътрешна грешка	• Изключете уреда за поне 30 min, или го преместете на по-хладно място, след това рестартирайте. • Освободете отворите за вентилация • Необходима е проверка от оторизиран сервиз

Код за грешка	Повреда	Възможна причина	Предлагано решение
!ERROR 20	Неизправност на акумулатора	Вътрешна грешка	Прочетете инструкциите за експлоатация на акумулатора Recon, вижте Свързани документи на страница 375.

13 Търговска гаранция

Важи гаранционният срок, определен от закона. Ако продуктът е дефектен, моля, свържете се с клона на производителя във вашата страна (вижте dometic.com/dealer) или с вашия търговец на дребно.

За обработка на търговската гаранция и ремонта, моля приложете следните документи при изпращането на уреда:

- Копие от фактурата с дата на покупката
- Причина за претенцията или описание на дефекта

Отбележете, че саморъчен или непрофесионален ремонт може има последствия за безопасността и да анулира търговската гаранция.

14 Изхвърляне

ПРЕДУПРЕЖДЕНИЕ! Риск от заклещване на дете

> Преди да изхвърлите стария си продукт:
  - Разглобете капака.
  - Оставете кошниците вътре, така че децата да не могат да се напъхат вътре.

Рециклиране на опаковъчния материал: По възможност предайте опаковката за рециклиране. Това разделяне е необходимо, тъй като опаковката е ценен ресурс и неправилното изхвърляне може да повлияе на човешкото здраве и околната среда.

Зачеркнатият контейнер с колелца показва, че продуктът е електрическо или електронно оборудване или съдържа батерии и трябва да се събира отделно за правилно третиране, оползотворяване и рециклиране. **Потребителят е задължен по закон да изхвърля правилно всяко електрическо или електронно оборудване, акумулатори и акумулаторни батерии отделно от общите битови отпадъци!**

Това разделяне е необходимо, тъй като акумулаторите и електрическите уреди са ценни ресурси и могат да съдържат вещества, които са вредни за хората и околната среда.

За да изхвърлите окончателно продукта, попитайте местния център за рециклиране или специализиран търговец за подробности как това да се извърши в съответствие с валидните предписания.

Продуктът и акумулаторите могат да бъдат изхвърлени безплатно.

Отстранете всички акумулатори и акумулаторни батерии, преди да рециклирате този продукт.

Акумулаторите, съдържащи повече от 0,002 % кадмий или повече от 0,004 % олово, са маркирани с химическия символ за съответния метал: Cd или Pb.

15 Технически данни

УКАЗАНИЕ Температурният диапазон за малката зона се променя въз основа на температурата, избрана в голямата зона. Например, когато голямото отделение е –15 °C, малкото отделение трябва да остане на или под 3 °C.

УКАЗАНИЕ Минималната температура, показана в "Охладителна мощност", може да бъде достигната, ако температурата на околната среда е над 32 °C.

	Recon CF 47DZW
Напрежение на свързване	12 V⎓ / 24 V⎓ 100 V~ … 240 V~
Номинален ток	12 V⎓: 10,5 A 24 V⎓: 5,2 A 100 V~: 1,4 A 240 V~: 0,58 A
Охладителна мощност	– 22 °C … 20 °C
Климатичен клас	N/T

	Recon CF 47DZW
Общ обем без разделител	47 L
Общ обем с разделител	45 L
Хладилен агент	R600a
Количество на хладилния агент	15 g
Честотен обхват	Bluetooth®/BLE: 2400 MHz … 2483,5 MHz
Радочестотна изходна мощност	Bluetooth®: 11,23 dBm Bluetooth® LE: 11,23 dBm
Размери Ш x В x Д (включително дръжките)	754 mm × 515 mm × 429 mm
Тестови сертификати	CE E13

С настоящото Dometic Zhuhai Technology Co. Ltd. декларира, че радио класът радиосъоръжение Recon CF 47DZW е в съответствие с Директива 2014/53/ЕС. Пълният текст на ЕС декларацията за съответствие е наличен на следния Интернет адрес: documents.dometic.com
Допълнителна информация за продукта може да се получи чрез сканиране на кода за бърз отговор на енергийния етикет или на eprel.ec.europa.eu.

27

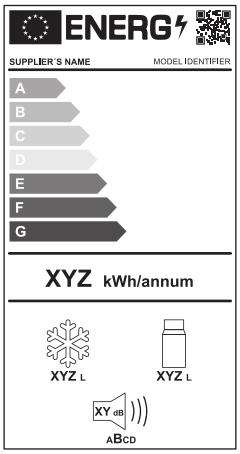

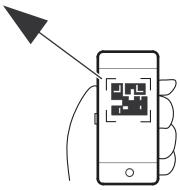

eprel.ec.europa.eu

Eesti keel

1 Olulised märkused ... 395
2 Sümbolite selgitus ... 395
3 Seotud dokumendid ... 395
4 Ohutusjuhised ... 395
5 Seadmel olevate sümbolite selgitus ... 397
6 Tarnekomplekt ... 397
7 Kasutusotstarve ... 398
8 Tehniline kirjeldus ... 398
9 Enne esmakordset kasutamist ... 399
10 Kasutamine ... 400
11 Puhastamine ja hooldamine ... 408
12 Tõrkeotsing ... 409
13 Garantii ... 411
14 Kõrvaldamine ... 411
15 Tehnilised andmed ... 412

1 Olulised märkused

Lugege see juhend tähelepanelikult läbi ja järgige kõiki selles esitatud juhiseid, suuniseid ja hoiatusi, et tagada alati toote õigesti paigaldamine, kasutamine ning hooldamine. See juhend PEAB jääma selle toote juurde.

Toote kasutamisega kinnitate, et olete kõik juhised, suunised ja hoiatused tähelepanelikult läbi lugenud ning mõistate ja nõustute järgima nendes sätestatud tingimusi. Nõustute kasutama seda toodet üksnes ettenähtud eesmärgil ja otstarbel ning kooskõlas kasutusjuhendis sätestatud juhiste, suuniste ja hoiatustega, samuti kooskõlas kõigi kohaldatavate õigusaktide ja eeskirjadega. Siin sätestatud juhiste ja hoiatuste lugemise ja järgimise eiramine võib põhjustada vigastusi teile ja kolmandatele isikutele, kahjustada teie toodet või läheduses asuvat muud vara. Toote kasutusjuhendit, sh juhiseid, suuniseid ja hoiatusi, ning seotud dokumente võidakse muuta ja uuendada. Värskeima tootekirjelduse leiate veebisaidilt documents.dometic.com.

2 Sümbolite selgitus

Signaalsõna tähistab ohutusteateid ja varalise kahju teateid ning näitab ka ohu raskusastet või taset.

OHT!
> viitab ohtlikule olukorrale, mis eiramise korral lõpeb surma või raske vigastusega.

HOIATUS!
> viitab ohtlikule olukorrale, mis eiramise korral võib lõppeda surma või raske vigastusega.

ETTEVAATUST!
> viitab ohtlikule olukorrale, mis eiramise korral võib lõppeda kerge või keskmise vigastusega.

TÄHELEPANU!
> Viitab ohtlikule olukorrale, mis eiramise korral võib lõppeda varalise kahjuga.

MÄRKUS Lisateave toote käitamiseks.

3 Seotud dokumendid

Reconi aku kasutusjuhendi leiate veebiaadressilt qr.dometic.com/bgWno6.

4 Ohutusjuhised

OHT! Elektrilöögi oht
> Kui kasutate seadet avaliku võrgu toitel, tagage, et toiteühendusel oleks jääkvooluseade (RCD), jääkvoolu kaitselüliti (RCCB) või maandusrikke kaitselüliti (GFCI). Eelkõige potentsiaalselt niisketes kohtades peab paigaldamisel järgima kehtivaid paigalduseeskirju.
> Ärge puudutage katmata kaableid paljaste kätega. See kehtib eelkõige juhul, kui seadet kasutatakse avalikus vahelduvvooluvõrgus.
> Enne seadme käivitamist veenduge, et toitekaabel ja -pistik oleksid kuivad.

HOIATUS! Plahvatusoht
> Ärge hoiustage jahutusseadmes plahvatusohtlikke esemeid, nagu süttivat kütust sisaldavad aerosoolpihustid.

HOIATUS! Elektrilöögi oht

- Ärge kasutage jahutusseadet, kui see on nähtavalt kahjustada saanud.
- Kui jahutusseadme toitekaabel on kahjustatud, tuleb see ohu vältimiseks asendada sobiva toitekaabliga või tootja või tema hooldustehniku pakutava koostuga.
- Seda jahutusseadet tohivad parandada ainult kvalifitseeritud isikud. Valesti tehtud parandused võivad seadme kasutamise ohtlikuks muuta.
- Ühendage seade pessa, mis tagavad nõuetekohase ühenduse eelkõige juhul, kui seade vajab maandust.

HOIATUS! Tuleoht

- Valige jahutusseadme asukoht nii, et toitejuhe ei jääks esemete vahele kinni ja ei saaks kahjustada.
- Ärge jätke seadme taha mitut teisaldatavat toitepesa või teisaldatavat toiteallikat.
- Külmaainekontuuri mis tahes kahjustuse korral toimige järgmiselt.
  - Hoidke lahtine leek ja potentsiaalsed süüteallikad jahutusseadmest eemal.
  - Ventileerige ruumi põhjalikult.
  - Lülitage jahutusseade välja.
- Tuleohtliku külmaainega jahutusseadmed. Külmaainekontuur sisaldab väikest kogust keskkonnahoidlikku, kuid tuleohtlikku külmaainet. Külmaaine ei kahjusta osoonikihti ega võimenda kasvuhooneefekti. Lekkiv külmaaine võib süttida.
- Tuleohu vähendamiseks tohib hooldust teha ainult volitatud hooldustehnik.
- Ärge asetage takistusi seadme korpuse või paigaldise õhuavade ette.
- Ärge kasutage sulatuse kiirendamiseks mehaanilisi objekte ega muid sarnaseid vahendeid, v.a juhul, kui tootja on neid selleks otstarbeks soovitanud.
- Ärge avage ega kahjustage külmaaine torusid.
- Ärge kasutage jahutusseadme sees elektriseadmeid, v.a need, mida tootja on selleks otstarbeks soovitanud.
- Ärge jätke seadet ega akut liiga kõrge temperatuuri kätte.

HOIATUS! Terviseoht

- **Euroopa Liidus, Ühendkuningriigis ja Türgis:** seda seadet võivad kasutada alates 8-aastased lapsed ning piiratud füüsiliste, sensoorsete või vaimsete võimetega või vajalike kogemuste ja teadmisteta isikud järelevalve all või pärast seda, kui neid on õpetatud seadet ohutult kasutama ja nad mõistavad seadme kasutamisega kaasnevaid ohte. **Kõik teised piirkonnad:** See seade ei ole ette nähtud kasutamiseks inimestele (sh lapsed), kellel on piiratud füüsilised, sensoorsed või vaimsed võimed või kellel puuduvad vastavad kogemused ja teadmised, välja arvatud juhul, kui nad kasutavad seadet nende ohutuse eest vastutava inimese järelevalve all või see inimene on neid seadet kasutama õpetanud.
- 3–8-aastased lapsed võivad jahutusseadmesse asju panna ja neid sealt välja võtta.
- Lapsi tuleb valvata, et oleks kindel, et nad seadmega ei mängi.
- Lapsed ei tohi seadet ilma järelevalveta puhastada ega hooldada.

ETTEVAATUST! Elektrilöögi oht

- Enne jahutusseadme käivitamist veenduge, et toitekaabel ja -pistik oleksid kuivad.
- Lahutage jahutusseade toiteallikast
  - Alati enne puhastamist ja hooldamist
  - Alati pärast kasutamist
- Olge teadlik akutoitel töötava seadme või akuklemmide metallesemetega lühistamise ohust.

ETTEVAATUST! Terviseoht

- Toidu saastamise vältimiseks järgige alljärgnevaid juhiseid.
  - Kontrollige, kas jahutusseadme jahutusvõimsus sobib soovitud toidu jahutamiseks.
  - Toitu võib hoida ainult originaalpakendis või sobivates anumates.
  - Kui jahutusseade jäetakse pikemaks ajaks lahti, võib temperatuur seadme kambrites oluliselt tõusta.
  - Toiduga kokku puutuvaid pindu ja ligipääsetavaid äravoolusüsteeme tuleb regulaarselt puhastada.
- Kui jätate jahutusseadme pikemaks ajaks tühjalt seisma.
  - Lülitage jahutusseade välja.
  - Sulatage jahutusseade.
  - Puhastage ja kuivatage jahutusseade.
  - Jätke kaas lahti, et ennetada jahutusseadmes hallituse teket.

TÄHELEPANU! Kahjustamise oht

- Kontrollige, kas tüübisildile märgitud pingenäitajad kattuvad toiteallika näitajatega.
- Järgige jahutusseadme ühendamisel järgmisi reegleid:
  - alalisvoolukaabel sõiduki alalisvoolutoite jaoks;
  - vahelduvvoolu-ühenduskaabel vahelduvvoolutoite jaoks.
- Ärge tõmmake pistikut välja seda kaablist sikutades.

- Kui jahutusseade on ühendatud alalisvoolupesaga, lahutage enne kiirlaadimisseadme ühendamist jahutusseade ja muud energiatarbijad aku küljest.
- Kui jahutusseade on ühendatud alalisvoolupesaga, lahutage jahutusseade või lülitage see välja, kui mootori välja lülitate. Vastasel juhul võib aku tühjeneda.
- Jahutusseade ei sobi söövitavate ega lahustit sisaldavate ainete transportimiseks.
- Jahutusseadme isolatsioon sisaldab tuleohtlikku tsüklopentaani ja selle kõrvaldamisel tuleb järgida erinõudeid. Viige jahutusseade pärast selle kasutusea lõppemist sobivasse kogumispunkti.
- Ärge asetage jahutusseadet lahtise tule või muu soojusallika lähedusse, näiteks radiaator, otsene päikesekiirgus, gaasiahi või sarnased üksused.
- **Ülekuumenemise oht!** Jälgige, et jahutusseadme kõigil külgedel oleks alati vähemalt 50 mm õhuvahe. Ärge asetage õhuvahesse esemeid, mis võivad takistada õhu ligipääsu jahutuselementidele. Ärge kasutage ega hoidke jahutusseadet kinnises ümbrises või kohas, kus õhuvool puudub või on väga väike.
- Ärge täitke seadme sisemust jää või vedelikega.
- Ärge kastke jahutusseadet vee alla.
- Kaitske jahutusseadet ja kaableid kuumuse ja niiskuse eest.
- Jahutusseadet ei tohi jätta vihma kätte.

MÄRKUS Aku tühjenemise oht
Jahutusseadmel on aku kaitsefunktsioon, mis aitab sõiduki käivitusaku tühjenemise ohtu vähendada. Aku tühjenemise oht oleneb sõiduki aku seisundist, paigaldamisest ja kasutusest.
- Kui sõiduki mootor jääb pikemaks ajaks välja lülitatuks, lülitage jahutusseade välja või ühendage see sobiva majaaku toitega.

5 Seadmel olevate sümbolite selgitus

Tähelepanu! Tuleoht. Tuleohtlikud materjalid.

Ainult USA/Kanada. Tähelepanu! Tuleoht. Tuleohtlikud materjalid.

Tähelepanu! Niiskuse põhjustatud kahjustuste või tõrke oht.
Hoidke seda vihma eest.

6 Tarnekomplekt

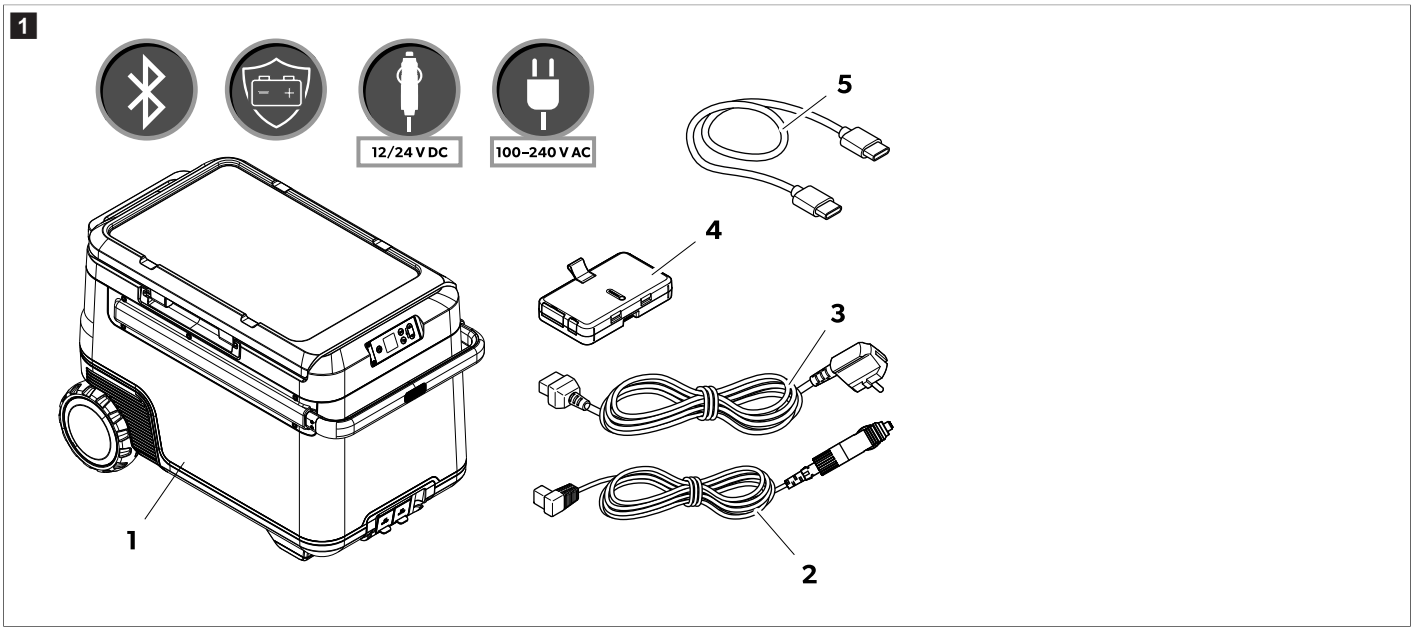

Ese joonisel joon. 1 leheküljel 397	Kogus	Kirjeldus
1	1	Kompressoriga jahuti
2	1	Alalisvoolukaabel
3	2	Vahelduvvoolukaabel

Ese joonisel joon. 1 leheküljel 397	Kogus	Kirjeldus
4	1	Recon aku
5	1	USB-C ja USB-C ühenduskaabel

7 Kasutusotstarve

Jahutusseade sobib toidu jahutamiseks. Jahutusseade sobib kasutamiseks ka sõidukites.

Jahutusseade on mõeldud töötama sisseehitatud alalisvoolu toiteallikaga (sõiduk või paat), alalisvoolu majaakuga või Reconi akuga või vahelduvvoolu toiteallikaga.

Jahutusseade sobib telkimiseks või muuks sarnaseks vabaajakasutuseks.

Jahutusseade on ette nähtud kasutamiseks kodumajapidamises ja sarnastes kasutuskohtades, näiteks:

- kaupluste, kontorite ja muude asutuste personaliköögid;
- maakodud;
- hotellide, motellide ja muude majutusasutuste kliendiruumid;
- kodumajutusruumid;
- toitlustus ja muu sarnane kasutus, mis ei ole jaemüük.

See toode sobib kasutamiseks üksnes ettenähtud otstarbel ja käesolevas kasutusjuhendis toodud valdkonnas.

Käesolev juhend sisaldab teavet, mis on vajalik toote korrektseks paigaldamiseks ja/või kasutamiseks. Halva paigalduse ja/või valesti kasutamise või hooldamise korral halvenevad tööomadused ja võib tekkida rike.

Tootja ei võta vastutust mis tahes kahju või tootekahjustuse eest, mis on tingitud mõnest järgmisest asjaolust:

- valesti paigaldamine, kokkupanek või ühendamine, sh liigpinge;
- valesti hooldamine või tootja poolt ette nähtud originaalvaruosadest erinevate varuosade kasutamine;
- tootel ilma tootja selge loata tehtud muudatused;
- kasutamine otstarbel, mida ei ole kasutusjuhendis kirjeldatud.

Dometic jätab endale õiguse muuta toote välimust ja tehnilisi näitajaid.

8 Tehniline kirjeldus

Jahutusseadmel on eemaldatav $LiFePO_4$ aku ja see saab töötada ilma välise toiteallikata. Seadmel on kaks eraldi reguleeritava temperatuuriga kambrit. Kasutajad saavad jälgida ja reguleerida jahutusseadet Bluetooth®-ühendusega mobiilirakenduse kaudu.

8.1 Juht- ja näiduelemendid

Juhtpaneel (joon. 2 leheküljel 398)

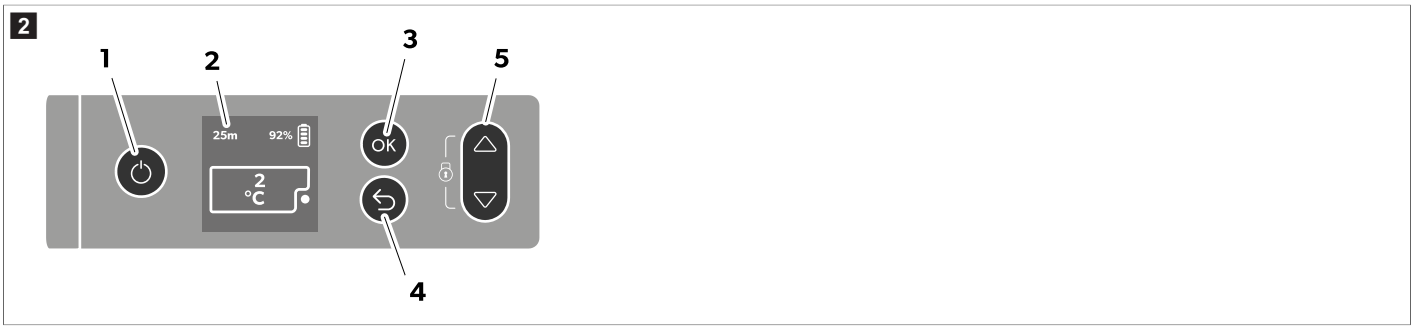

Ese joonisel joon. 2 lehekül-jel 398	Kirjeldus	Selgitus
1	Sisse-/väljalülitamise nupp	Nupu lühike vajutamine lülitab jahutusseadme sisse. Nupu vajutamine kolme sekundi vältel lülitab jahutusseadme välja.
2	Ekraan	: vahelduvvoolutoide on ühendatud **Alalisvoolu pinge**: alalisvoolutoide on ühendatud : ekraan on lukus, : ekraan on avatud, ❄: ekraan on ooteseisundis 92%: aku laetuse olek Tundides ja minutites kuvatav aeg näitab aku järelejäänud kasutusaega.

Ese joonisel joon. 2 lehekül-jel 398	Kirjeldus	Selgitus
3	Nupp **OK**	Vajutage menüü valimiseks või valitud väärtuse salvestamiseks.
4	Naasmise nupp	Naaseb eelmisesse menüüsse
5	Navigeerimise nupud	Vajutage nuppu △, et ülespoole liikuda või valitud väärtust suurendada. Vajutage nuppu ▽, et allapoole liikuda või valitud väärtust vähendada. Vajutage nuppe △ ja ▽ korraga 3 s, et ekraani lukustada või lukust avada.

Ühenduspesad (joon. 3 leheküljel 399)

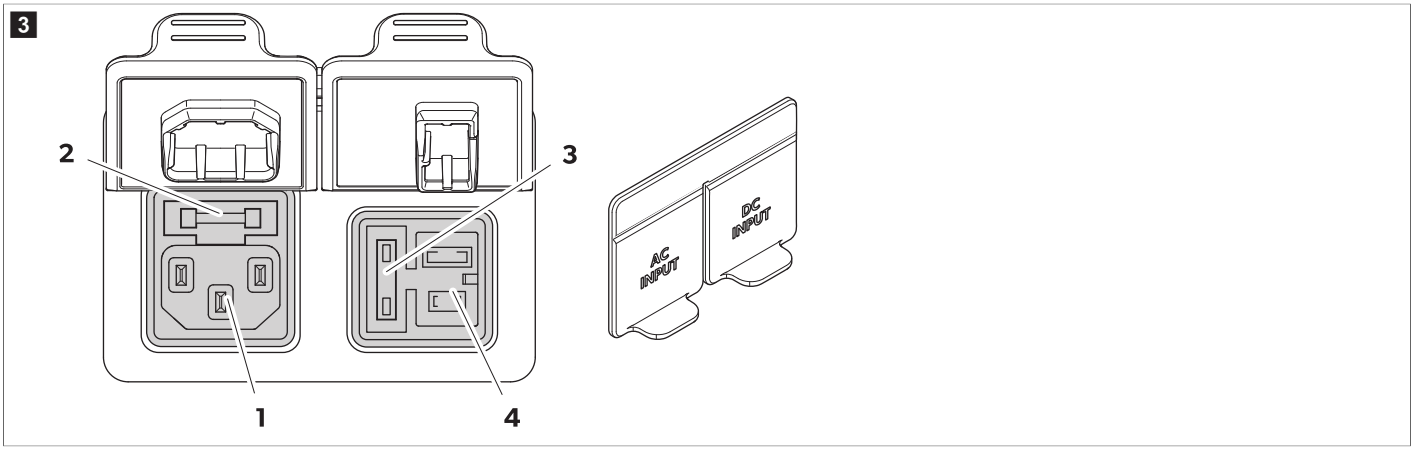

Ese joonisel joon. 3 le-heküljel 399	Kirjeldus
1	Vahelduvvoolutoite ühenduspesa
2	Vahelduvvoolukaitsme pesa
3	Alalisvoolukaitsme pesa
4	Alalisvoolutoite ühenduspesa

9 Enne esmakordset kasutamist

MÄRKUS Enne jahutusseadme esimest korda sisselülitamist puhastage see hügieeni tagamiseks seest ja väljast niiske lapiga.

MÄRKUS Kui akut pole paigaldatud, veenduge, et klemm oleks kaitstud keskkonnategurite, näiteks vee ja tolmu eest.

Aku laadimine

> **Laadige akut, et see väljalülitatud režiimist äratada.**

Akut saab laadida järgmistel viisidel.

- Vahelduv-/alalisvoolupesa jahutusseadmes
- USB-C 100 W kiirlaadimine
- XT-60 alalisvooluühendus otse aku portidesse

> Kinnitage aku jahutusseadme külge.

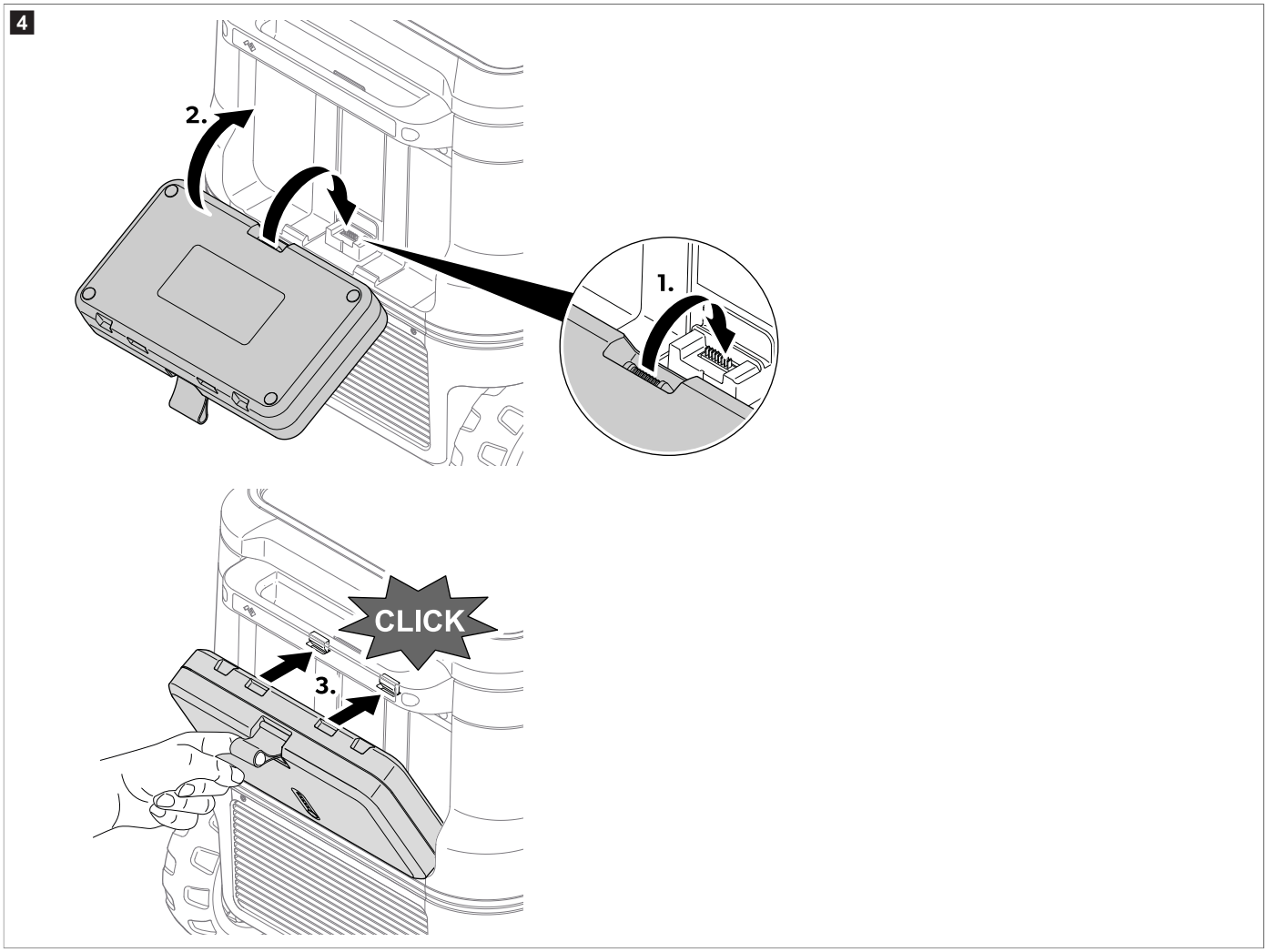

9.1 Toidu raiskamise vältimine

Toidu raiskamise vältimiseks lähtuge järgmistest juhistest.

> Hoidke temperatuuri võimalikult ühtlasena. Avage jahutuskasti nii sageli ja nii kaua, kui vaja. Paigutage toiduained nii, et õhk saaks nende ümber liikuda.
> Reguleerige temperatuuri vastavalt toiduainete hulgale ja liigile.
> Toiduained võivad kergesti lõhnu või maitseid külge võtta või eraldada. Hoidke toiduaineid alati kaetuna või kinnistes anumates/pudelites.

9.2 Energiasääst

> Valige hästi õhutatud koht, kuhu ei paista otsest päikesevalgust.
> Kui soovite seadme energiatõhusust suurendada ja jahutusvõimsust piirata, kasutage seadme ECO-režiimi.
> Laske soojal toidul enne jahutusseadmesse asetamist jahtuda.
> Ärge avage jahutusseadet sagedamini kui vaja.
> Ärge jätke jahutusseadet avatuks kauemaks kui vaja.
> Kui jahutusseadmel on korv: energiakulu optimeerimiseks hoidke korvi samas asendis, nagu see oli tarnimisel.
> Kontrollige regulaarselt, et tagada, et kaane tihend asetuks õigesti oma kohale.
> Vältige tarbetult madalat temperatuuri.

10 Kasutamine

10.1 Kaane avamine ja eemaldamine

10.1.1 Kaane avamine

1. Haarake kas paremal või vasakul küljel käepidemest.
2. Kaane lukust avamiseks lükake sulgur väljapoole, vt joon. 5 leheküljel 401, **1**.
3. Tõmmake kaas selle avamiseks vastasküljele, vt joon. 5 leheküljel 401, **2**.

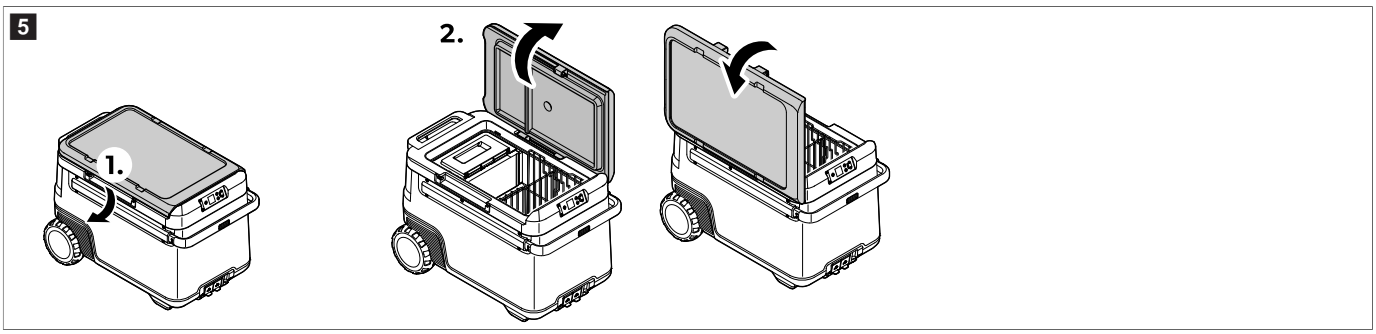

10.1.2 Kaane eemaldamine

1. Hoidke kaane mõlemal küljel olevatest käepidemetest.
2. Kaane lukust avamiseks lükake sulgur väljapoole, vt joon. 6 leheküljel 401, **1**.
3. Tõstke kaas üles, vt joon. 6 leheküljel 401, **2**.

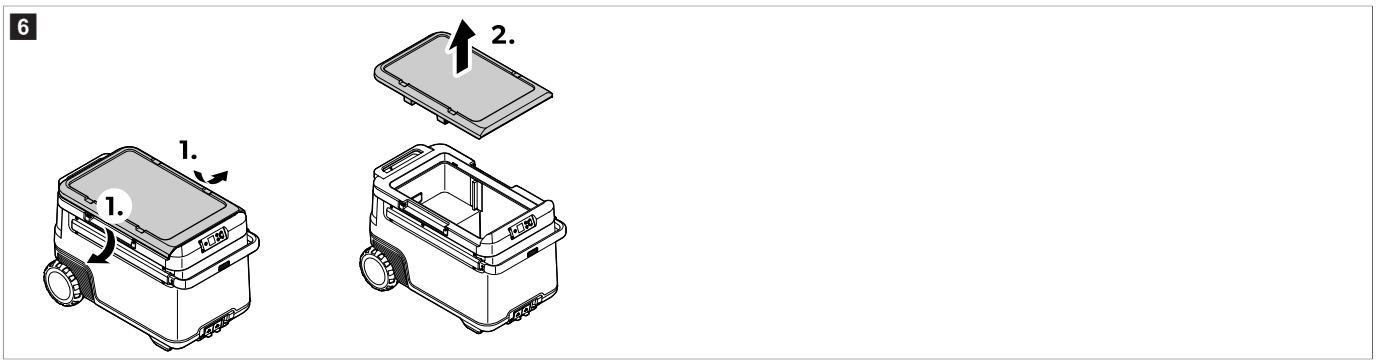

10.2 Jahutusseadme ühendamine

Alalisvoolutoiteallikaga ühendamine

TÄHELEPANU! Kahjustamise oht

› Seadme kaitsmiseks on kaasasoleval alalisvoolukaablil pistiku sees kaitse. **Ärge** eemaldage kaitsmega alalisvoolupistikut. Kasutage ainult kaasasolevat alalisvoolukaablit.

› Ühendage seade alalisvooluallikaga nii, nagu joonisel näidatud

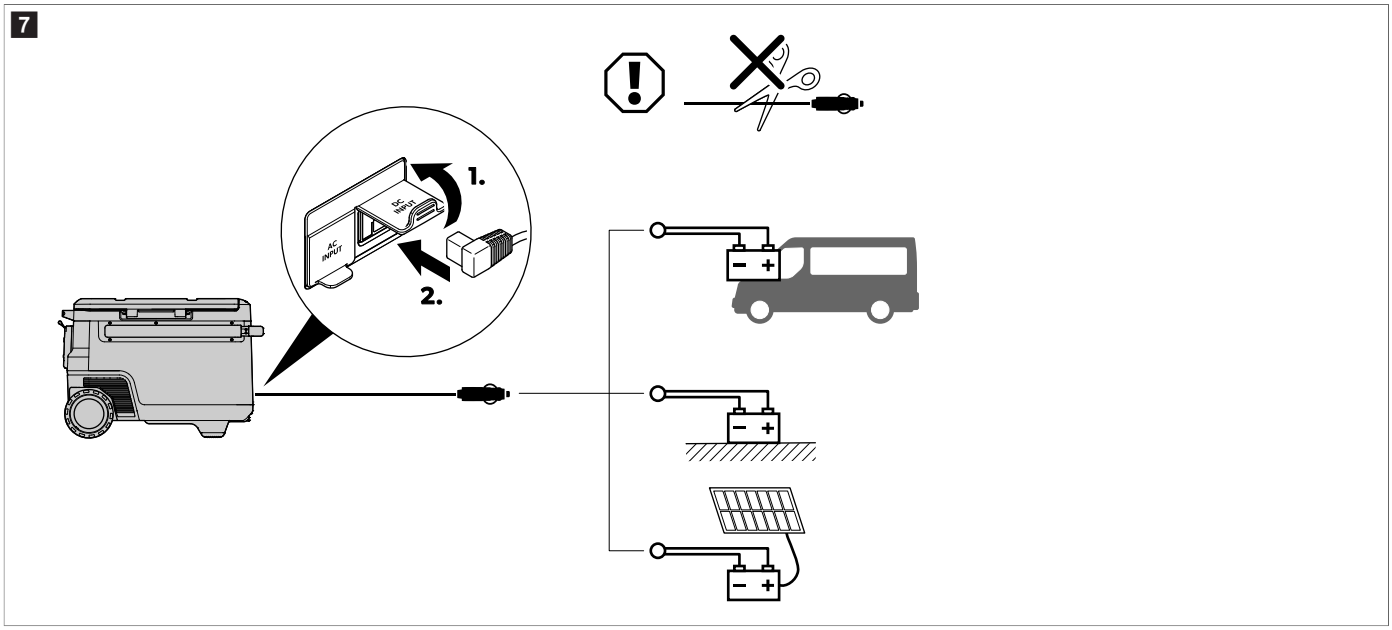

Vahelduvvoolutoitega ühendamine

OHT! Elektrilöögi oht

› Kunagi ärge katsuge pistikuid ja lüliteid märgade kätega või kui seisate märjal pinnal.

> Vajaduse korral küsige nõu vastava väljaõppega tehnikult.

> Ühendage seade vahelduvvoolu toiteallikaga, nagu on näidatud.

8

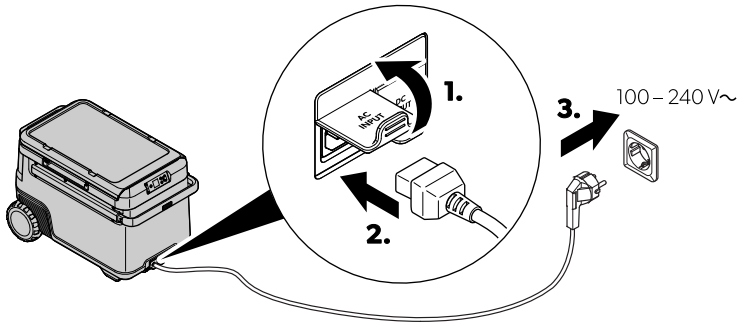

10.3 Akude jälgimisseadme kasutamine

Jahutusseade on varustatud aku jälgimisseadmega, mis tagab 3-astmelise akukaitse. Aku kaitse aitab vältida liigset tühjenemist, kui jahutusseade on sõiduki käivitusakuga ühendatud või maksimeerib majaaku kasutamist.

Kui jahutusseadme kasutamise ajal on sõiduki süüde välja lülitatud, lülitub jahutusseade automaatselt välja kohe, kui toitepinge langeb seatud tasemest madalamaks. Jahutuskast lülitub uuesti sisse, kui aku on uuesti taaskäivitamise pingetasemele laetud.

TÄHELEPANU! Kahjustamise oht

> Kui aku jälgimine on seadme välja lülitanud, ei laeta akut enam täiesti täis. Vältige korduvat käivitamist ja voolutarbijate kasutamist ilma pikema laadimiseta. Veenduge, et aku oleks uuesti laetud.

MÄRKUS Kui jahutusseade töötab käivitusaku toitel, valige aku jälgimise režiim “High”. Kui jahutusseade on majaakuga ühendatud, piisab aku jälgimise režiimist “Low”.

> Seadistage akude jälgimisseade, nagu on näidatud.

9

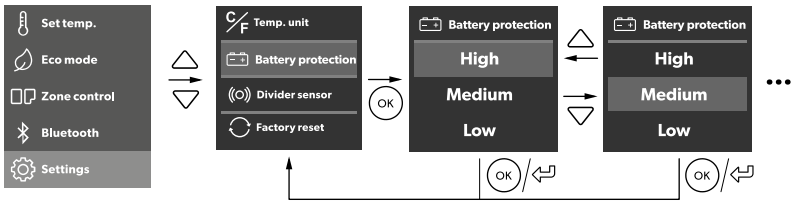

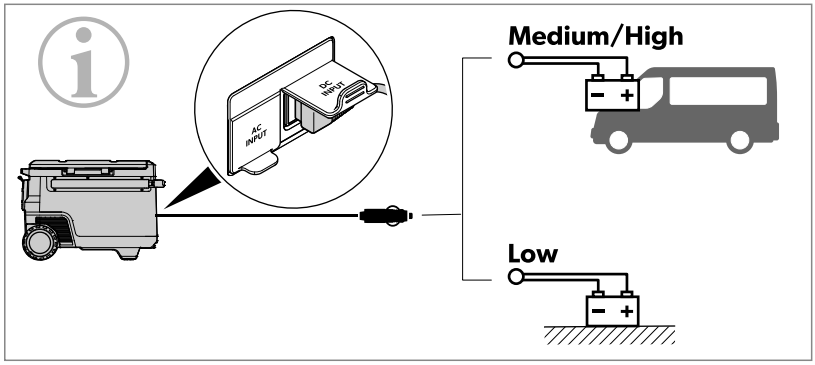

		Low	Medium	High
12 V	OFF	10.1 V	11.2 V	11.8 V
	ON	11.4 V	12.2 V	12.6 V
24 V	OFF	21.5 V	24.1 V	24.6 V
	ON	23.0 V	25.3 V	26.2 V

10.4 Ekraani kasutamine

Ekraani olekud:

10

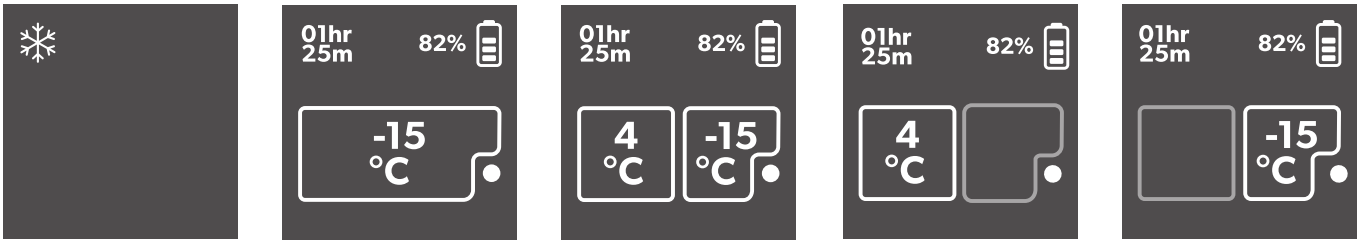

Pos.	Kirjeldus
A	Ooteseisund
B	Üks tsoon
C	Kaks tsooni
D	Ainult suur tsoon
E	Ainult väike tsoon

Ekraani ülevaade:

11

Menüüdes liikumine

Esiletõstetud menüü on valitud.

- Vajutage nuppu △, et liikuda ülespoole.
- Vajutage nuppu ▽, et liikuda allapoole.

Menüü valimine

- Vajutage nuppu OK, et valida soovitud menüü.

Seadete muutmine

Esiletõstetud väärtus või seade on valitud.

- Vajutage nuppu △, et suurendada valitud väärtust või valida eelmine seade.
- Vajutage nuppu ▽, et vähendada valitud väärtust või valida järgmine seade.

Eelmisesse menüüsse naasmine

- Vajutage nuppu ↩, et naasta ilma salvestamata eelmisesse menüüsse.

10.5 Ekraani lukustamine / lukust avamine

› Vajutage nuppe △ ja ▽ korraga 3 s, et ekraani lukustada või lukust avada.

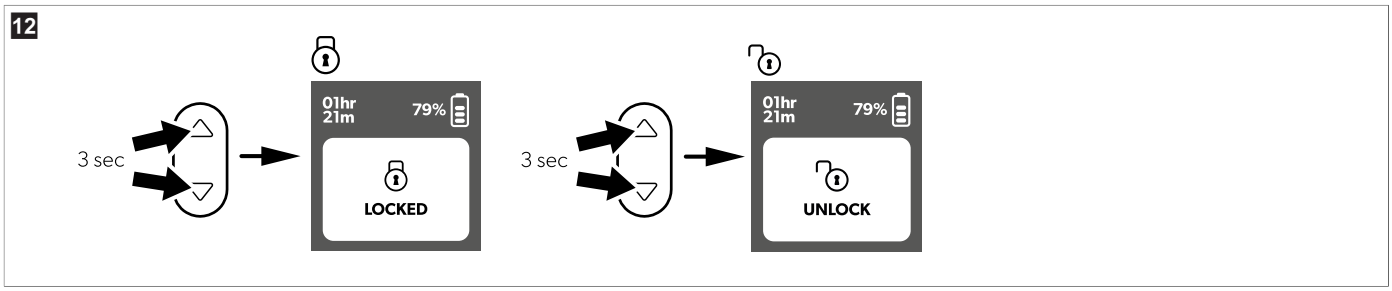

10.6 Ekraani heleduse ja aegumise seadistamine

› Sisenege menüüsse **Settings**.

› Seadistage ekraani heledus ja aegumine näidatud viisil.

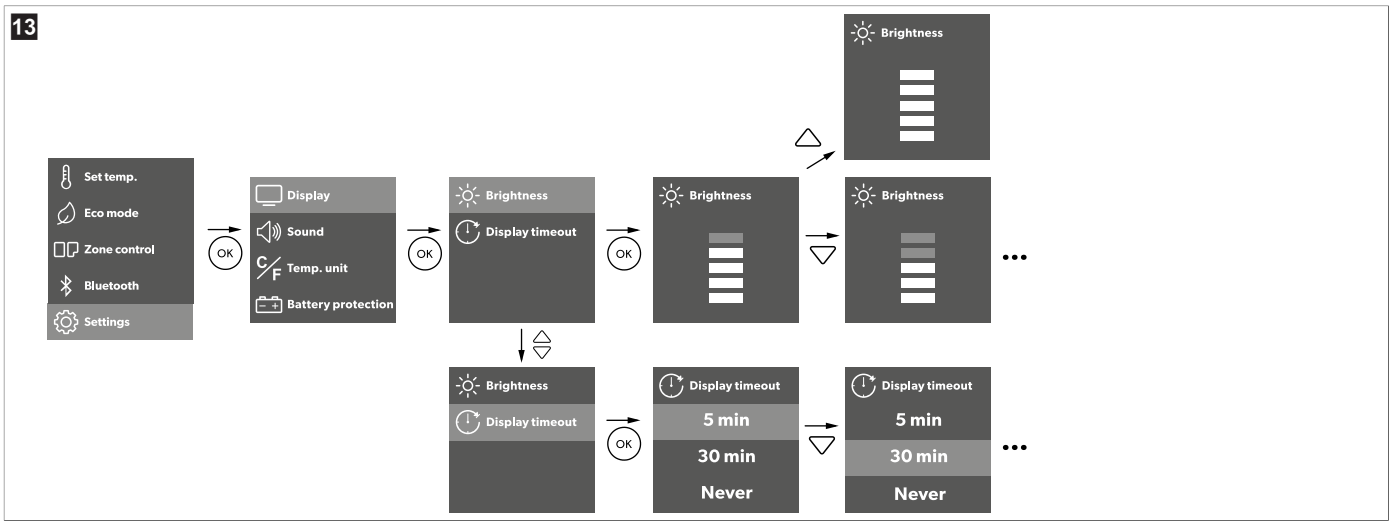

› Soovitud seadistuse salvestamiseks vajutage nuppu ⓞ.

› Vajutage nuppu ⮌, et naasta ilma salvestamata eelmisesse menüüsse.

10.7 Heli seadistamine

› Sisenege menüüsse **Settings**.

› Valige **Sound**.

› Valige kas **Mute** või **Unmute**.

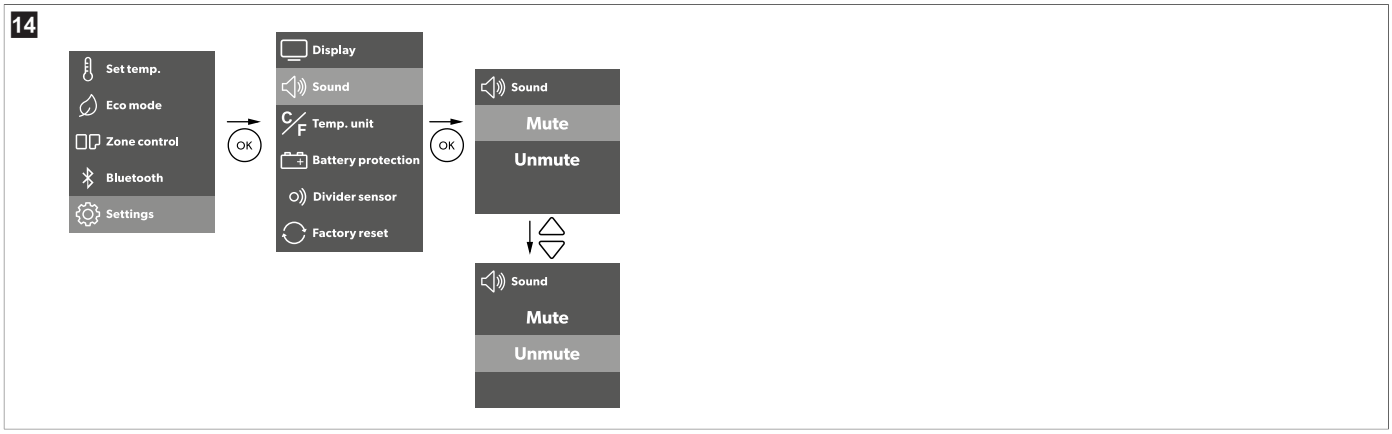

› Soovitud seadistuse salvestamiseks vajutage nuppu ⓞ.

› Vajutage nuppu ⮌, et naasta ilma salvestamata eelmisesse menüüsse.

10.8 ECO-režiimi seadistamine

Kui **Eco mode** on aktiveeritud, vähendatakse lisafunktsioonide hulka aku tööaja pikendamiseks. See mõjutab pordi C1 temperatuurivahemikku ja aku tühjenemise kiirust.

› Sisenege menüüsse **Settings**.

> Lülitage **Eco mode** sisse või välja.

> Soovitud seadistuse salvestamiseks vajutage nuppu OK.
> Vajutage nuppu ↩, et naasta ilma salvestamata eelmisesse menüüsse.

10.9 Temperatuuri seadmine

Üks tsoon

> Määrake temperatuur näidatud viisil.

> Soovitud seadistuse salvestamiseks vajutage nuppu OK.
> Kontrollige, kas valge number vilgub kolm korda.
> Vajutage nuppu ↩, et naasta ilma salvestamata eelmisesse menüüsse.

Kaks tsooni

> Määrake temperatuur näidatud viisil.

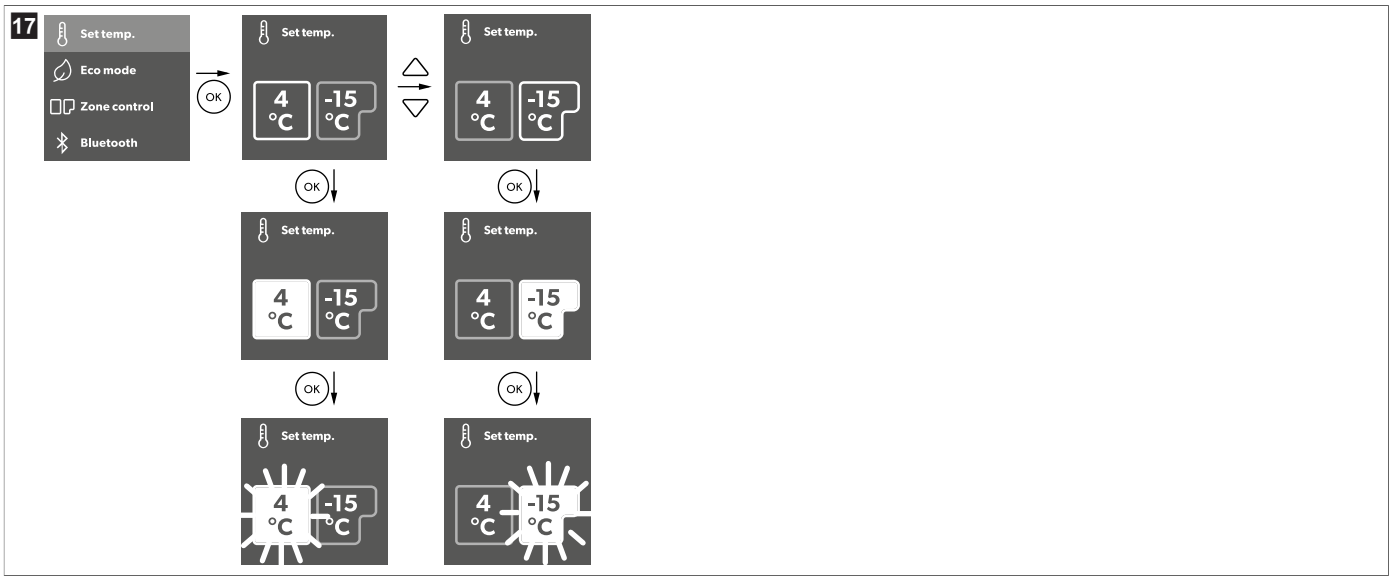

> Soovitud seadistuse salvestamiseks vajutage nuppu OK.
> Kontrollige, kas valge number vilgub kolm korda.
> Vajutage nuppu ↩, et naasta ilma salvestamata eelmisesse menüüsse.

Temperatuuriühiku seadmine

> Seadistage temperatuuri ühik näidatud viisil.

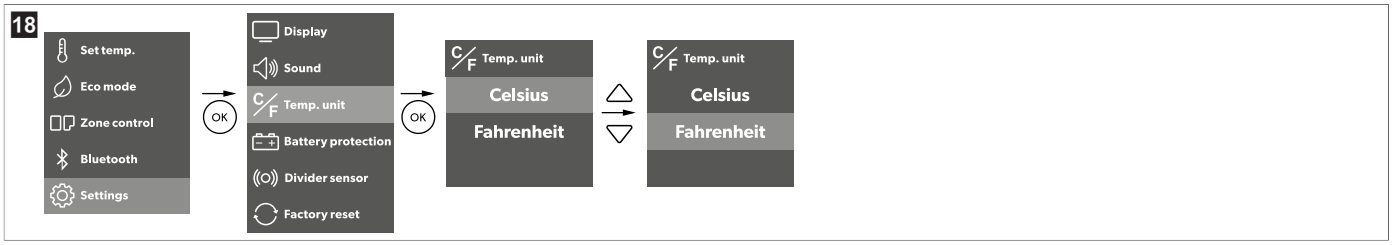

> Soovitud seadistuse salvestamiseks vajutage nuppu OK.
> Vajutage nuppu ↩, et naasta ilma salvestamata eelmisesse menüüsse.

10.10 Bluetoothi™ seadistamine

› Seadistage Bluetooth™ näidatud viisil.

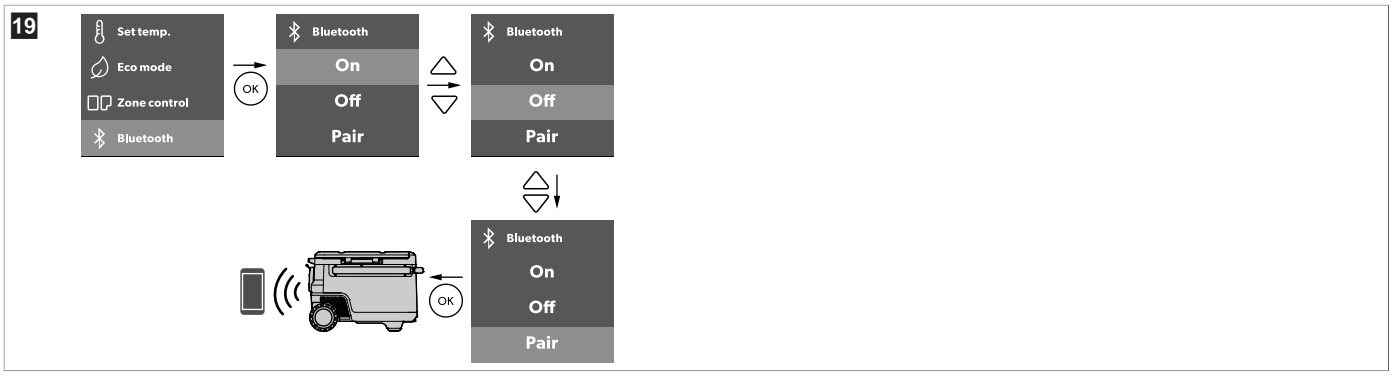

› Vajutage nuppu ⓞ, et valida soovitud menüü.

› Vajutage nuppu ⮌, et naasta ilma salvestamata eelmisesse menüüsse.

10.11 Eraldaja lisamine

› Sisestage eraldaja näidatud viisil.

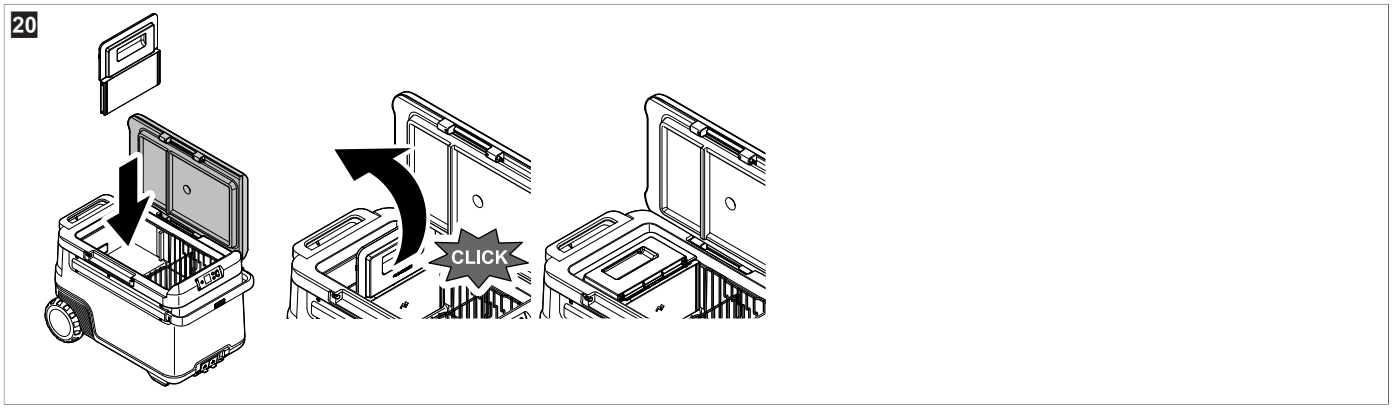

MÄRKUS Kui toide on ühendatud ja eraldaja sisestatud, kuvatakse automaatselt kasutajaliides.

› Valige soovitud režiim.

Te peate režiimi valima, vastasel juhul ei lülitu süsteem ühelt tsoonilt kahele tsoonile.

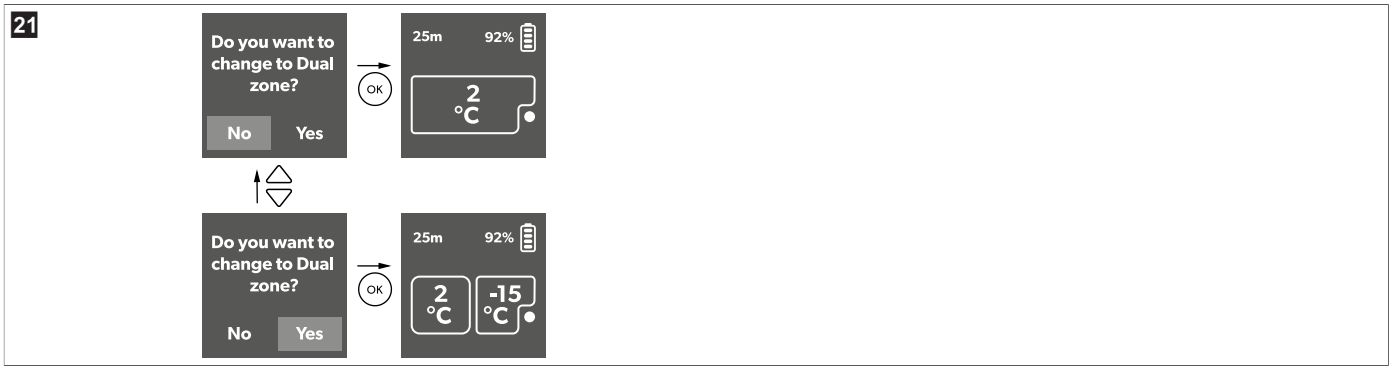

› Seadistage eraldaja andur näidatud viisil.

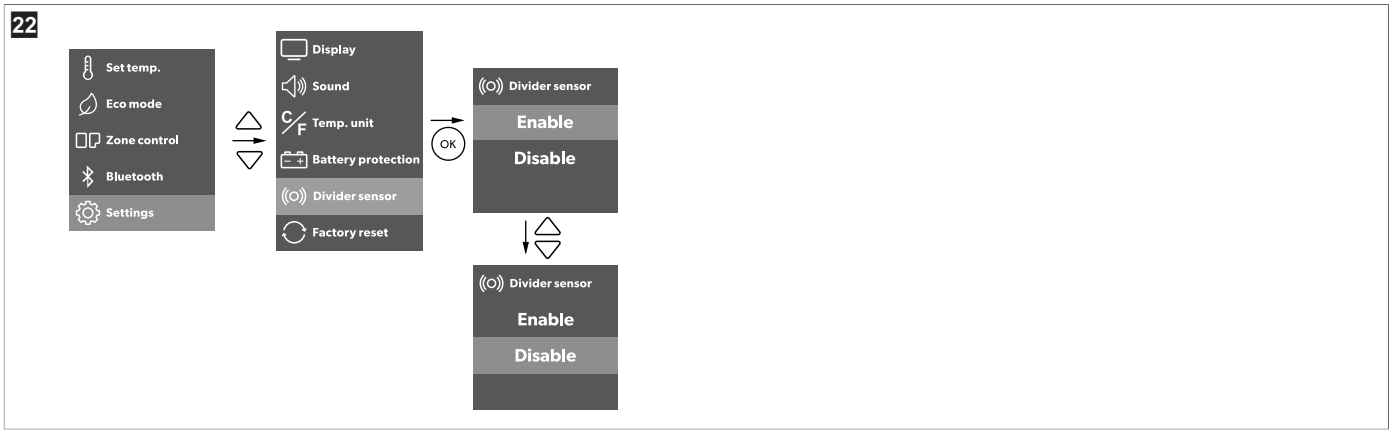

Kui andur on aktiveeritud, töötab jahutusseade automaatselt ühe või kahe tsooniga režiimis. Kui andur on keelatud, peab kasutaja soovitud režiimi käsitsi valima (vt joon. 23 leheküljel 407).

10.12 Kambri välja või sisse lülitamine

Tsoon juhtimine on saadaval ainult siis, kui eraldaja on paigaldatud. Kui eraldaja ei ole paigaldatud, on tsoon kuvatud hallilt. Iga tsooni saab aktiveerida eraldi või mõlemad tsoonid saab aktiveerida samaaegselt.

› Aktiveerige või inaktiveerige tsoonid näidatud viisil.

10.13 Tehaseseadistustele lähtestamine

Lähtestamise funktsioon taastab kõik ekraanil kuvatavad menüüd ja rakenduse väljad algsetele tehaseseadistustele.

› Lähtestage seade tehaseseadetele, nagu on näidatud.

10.14 Jahutusseadme sulatamine

Niiskus võib jahutusseadme sisemusse või aurustile härmatist tekitada. See vähendab jahutusvõimsust.

TÄHELEPANU! Kahjustamise oht

› Kunagi ärge kõvu või teravaid tööriistu jää või kinnikülmunud toidu eemaldamiseks.

Jahutusseadme sulatamiseks toimige järgmiselt.

1. Eemaldage jahutusseadme sisu.
2. Vajaduse korral pange sisu teise jahutusseadmesse, et hoida neid jahedana.
3. Lülitage jahutusseade välja.
4. Jätke kaas lahti.
5. Pühkige sulamisvesi ära.

10.15 Vahelduvvoolukaitsme vahetamine

OHT! Elektrilöögi oht

› Enne seadme kaitsme vahetamist tuleb toide ja ühenduskaabel lahutada.

1. Lahutage seadme toide.

2. Eemaldage ühenduskaabel.
3. Kangutage kaitsme siseosa (joon. 3 leheküljel 399, **2**) kruvikeeraja abil välja.
4. Asendage defektne klaaskaitse uuega, mis on sama tüüpi ja sama suurusega (kiirkaitse 4 A, 250 V).
5. Vajutage kaitse tagasi korpusesse.
6. Ühendage seadme toide uuesti.

10.16 Alalisvoolukaitsme vahetamine

1. Lahutage jahutusseadme toiteallikas.
2. Kangutage kaitsme kate (joon. 3 leheküljel 399, **3**) kruvikeeraja abil välja.
3. Pöörake kaitsme kate ümber ja eemaldage defektne lehtkaitse konksu abil.
4. Lükake sisse uus sama tüüpi ja sama suurusega kaitse (15 A).
5. Pange kaitsme kate tagasi.
6. Ühendage jahutusseadme toide uuesti.

10.17 Alalisvoolu-pistikukaitsme vahetamine

› Asendage defektne kaitse 15 A uue kaitsmega 15 A, mis on näidatuga sama tüüpi ja sama suurusega.

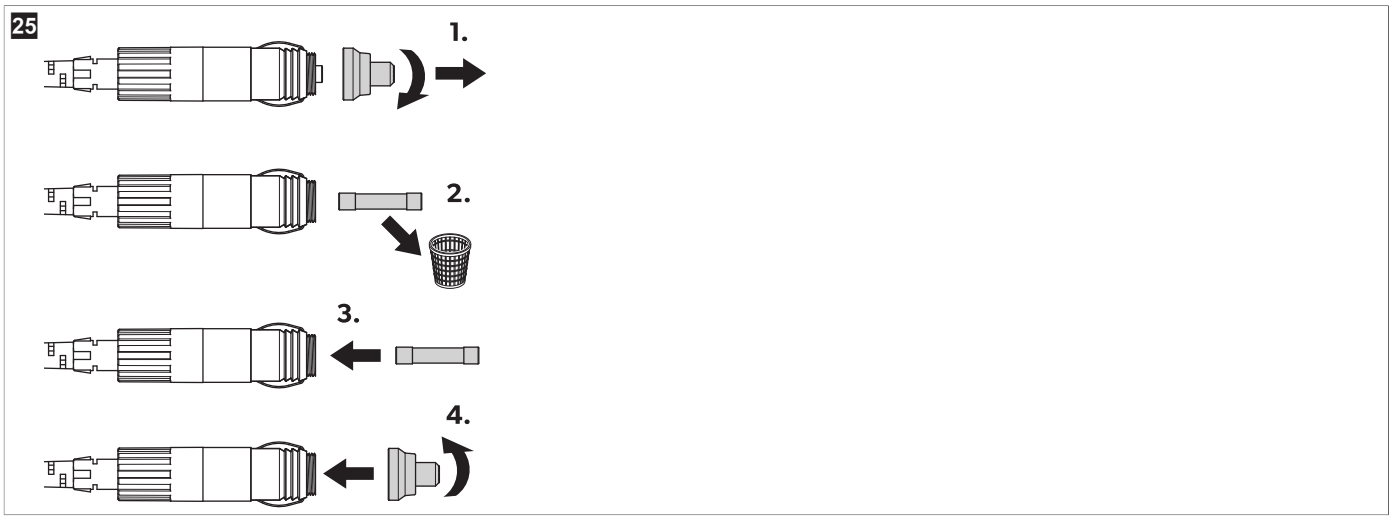

10.18 Valgustuse trükkplaadi vahetamine

TÄHELEPANU! Kahjustamise oht

› Ohtlike olukordade vältimiseks võib valgusallikat vahetada ainult tootja, hooldustehnik või sarnase kvalifikatsiooniga isik.

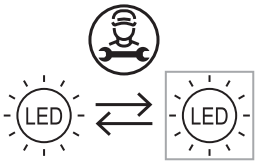

11 Puhastamine ja hooldamine

ETTEVAATUST! Elektrilöögi oht

› Enne mis tahes puhastus- või hooldustöid veenduge, et jahutusseade oleks vooluvõrgust lahti ühendatud.

TÄHELEPANU! Kahjustamise oht

› Ärge kunagi puhastage jahutusseadet voolava vee all ega nõudepesumasinas.
› Ärge kasutage puhastamiseks abrasiivseid puhastusvahendeid ega kõvu esemeid.
› Ärge puhastage elektriklemme (pistikupesad või akuklemmid) niiske lapiga.

> Puhastage seadet aeg-ajalt seest ja väljast niiske lapiga.

26

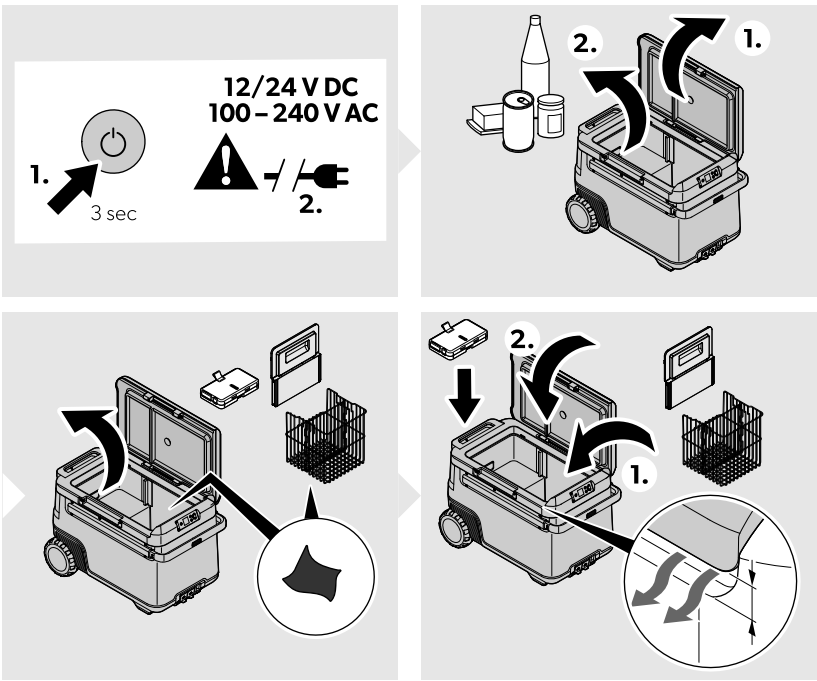

> Veenduge, et jahutusseadme õhu sisend- ja väljundavadel ei oleks tolmu ega mustust; see võimaldab jahutusseadmel soojust ära juhtida ning aitab ennetada kahjustusi.
> Kui seda ei kasutata, eemaldage aku jahutusseadmest.
> Hoiustage akut Reconi aku kasutusjuhendi jaotises "Hoiustamine" kirjeldatud viisil (Seotud dokumendid leheküljel 395).

12 Tõrkeotsing

Probleem	Põhjus	Abinõu
Seade ei tööta (alalisvoolurežiim, süüde sees).	Alalisvoolu-pistikupesas puudub pinge.	> Enamiku sõidukite puhul peab süüte sisse lülitama, et vahelduvvoolu-pistikupesas oleks pinge olemas.
	Alalisvoolupesa on määrdunud. See põhjustab elektrikontakti puudulikkuse.	> Kui seadme pistik muutub alalisvoolupesas väga soojaks, tuleb alalisvoolupesa puhastada või pistik ei ole õigesti ühendatud.
	Alalisvoolupistiku kaitse on läbi.	> Asendage defektne alalisvoolupistiku kaitse, vt Alalisvoolu-pistikukaitsme vahetamine leheküljel 408.
	Seadme alalisvoolukaitse on läbi.	> Asendage alalisvooluseadme kaitse, vt jaotist Alalisvoolukaitsme vahetamine leheküljel 408.
	Sõiduki kaitse on läbi põlenud.	> Vahetage sõiduki alalisvoolupesa kaitse välja. Vaadake sõiduki kasutusjuhendit.
Seade ei tööta (vahelduvvoolurežiim).	Vahelduvvoolu pistikupesas ei tuvastatud pinget.	> Proovige mõnda teist pistikupesa kasutada.
	Seadme vahelduvvoolukaitse on läbi.	> Asendage vahelduvvooluseadme kaitse, vt jaotist Vahelduvvoolukaitsme vahetamine leheküljel 407.
	Sisseehitatud vahelduvvooluadapter on rikkis.	> Seda võib remontida ainult volitatud töökoda.
Ekraan ei reageeri klahvivajutustele.	Ekraan on lukus.	> Avage ekraan lukust, vt Ekraani lukustamine / lukust avamine leheküljel 404.
Seadet ei saa rakendusega juhtida.	Bluetooth pole ühendatud.	> Avage Bluetoothi seadistused. > Leidke olemasolev Bluetooth-ühendus, mille alguses on "MC".

Probleem	Põhjus	Abinõu
		> Kustutage ühendus. > Siduge uuesti jahutuskastiga.
Ekraanil kuvatakse häireteade või hoiatuskood.	—	> Vt jaotisi Häireteated leheküljel 410, Veakoodid leheküljel 411.
Kui "eraldaja andur" on valikule "Enable". 1. Kui kasutaja sisestab eraldaja, ei saa jahutusseade kahe tsooniga valikusse automaatselt siseneda. 2. Kui kasutaja eemaldab eraldaja, ei saa jahutusseade ühe tsooniga valikusse automaatselt siseneda.	Eraldaja anduri rike	> Valige seadistustes eraldaja anduri jaoks "Disable", et siseneda käsitsi juhtimisse. Sellisel juhul valige erinevad tsoonid "tsooni juhtseadise" abil. Täieliku funktsionaalsuse taastamiseks ja optimaalse kasutuskogemuse tagamiseks tuleks lasta eraldaja andur volitatud remondikeskuses üle vaadata ja remontida.
	Ekraani või juhtseadise rike	> Vajalik on ülevaatus volitatud remondikeskuses.
Lekkiv aku		> Lõpetage kohe toote kasutamine. > Ärge lekkivat vedelikku puudutage. > Võimaluse korral eemaldage ettevaatlikult aku. **ETTEVAATUST! Vigastusoht** > Kandke kindaid. Kandke kindaid. > Pange see ohutusse mittesüttivasse mahutisse. > Viige aku volitatud ringlussevõtu või ohtlike jäätmete kogumispunkti. > Ärge visake akut majapidamisjäätmete hulka. > Ärge korduskasutage ega remontige akut.

12.1 Häireteated

Häireteade	Kirjeldus	Võimalik põhjus	Soovitatav abinõu
Kaas on avatud	Kaas on avatud kauem kui 3 min	Kaas ei ole korralikult kinni	Veenduge, et kaas oleks täielikult suletud.
		Sisemine tõrge	Vajalik on ülevaatus volitatud remondikeskuses.
Madal alalisvoolu pinge	Seade ei tööta alalisvooluga, kuna välise toiteallika pinge on madal	Ebapiisav toitepinge	Kontrollige pingelangust aku ja pistikupesa vahel ning vajaduse korral suurendage juhtme läbimõõtu.
		Aku pinge on liiga madal	Testige akut ja vajaduse korral laadige.
		Seatud aku kaitseaste on liiga kõrge	Valige madalam aku kaitseaste.
Kõrge alalisvoolu pinge	Seade ei tööta alalisvooluga, kuna välise toiteallika pinge > 31,5 V on ebatavaliselt kõrge	Valede andmetega alalisvoolu-toitepinge	Veenduge, et alalisvoolupinge vastaks toote tüübisildil märgitule.
		Vigane toitepinge	Kontrollige alalisvoolu-toitepinget ja tõrke korral parandage või asendage.
		Sisemine tõrge	Vajalik on ülevaatus volitatud remondikeskuses.

Häireteade	Kirjeldus	Võimalik põhjus	Soovitatav abinõu
Kontrolleri ülekuumenemine	Kontrolleril liiga kõrge temperatuur	Kõrge ümbritseva temperatuuri blokeeritud ventilaatori või ebapiisava vahekauguse sisemine viga	• Lülitage seade vähemalt 30 min välja või viige jahedamasse kohta. • Taaskäivitage • Puhastage ventilaatorid, vajalik on ülevaatus volitatud remondikeskuses.
Sisemise aku madal laetuse tase	Aku laetuse tase on madal, kuid see pole veel jõudnud tasemele 0 %	Aku laetuse tase on madal	Laadige akut.
Sisemise aku kõrge temperatuur	Reconi aku on ületemperatuur	Käivitatud on aku kaitse liiga kõrge temperatuuri eest.	Peatage seadme laadimine või tühjendamine, kuni see on jahtunud.

12.2 Veakoodid

Veakood	Tõrge	Võimalik põhjus	Soovitatav abinõu
!ERROR 01	NTC avatud ahel SZ ja DZ LARGE	Sisemine tõrge	Vajalik on ülevaatus volitatud remondikeskuses
!ERROR 02	NTC lühis SZ ja DZ LARGE		
!ERROR 11	NTC avatud ahel DZ SMALL		
!ERROR 12	NTC lühis DZ SMALL		
!ERROR 03	Sideviga		Lülitage seade vähemalt 1 min välja, seejärel taaskäivitage. Kui probleem püsib, on vajalik ülevaatus volitatud remondikeskuses.
!ERROR 09	Klapp on vigane		
!ERROR 32	Ventilaator on vigane		Lülitage seade vähemalt 5 min välja, seejärel taaskäivitage. Kui probleem püsib, on vajalik ülevaatus volitatud remondikeskuses.
!ERROR 33	Kompressori käivitumine ebaõnnestus		
!ERROR 34	Kompressori kiirus on väike	• Ümbritsev temperatuur on kõrge • Ventilaator on blokeeritud või selle ümber pole piisavalt vaba ruumi • Sisemine tõrge	• Lülitage seade vähemalt 30 min välja või viige jahedamasse kohta, seejärel taaskäivitage. • Vabastage ventilaator • Vajalik on ülevaatus volitatud remondikeskuses
!VIGA 20	Aku viga	Sisemine tõrge	Lugege Reconi aku kasutusjuhendit, vt jaotist Seotud dokumendid leheküljel 395.

13 Garantii

Kehtib seadusega ettenähtud garantii. Kui toode on defektne, võtke ühendust tootja kohaliku filiaaliga (vt dometic.com/dealer) või edasimüüjaga.

Remondi- ja garantiitööde töötlemiseks lisage palun alljärgnevad dokumendid, kui seadme meile saadate:

- ostukuupäevaga arve koopia;
- kaebuse põhjus või vea kirjeldus.

Pange tähele, et kui parandate ise või lasete mittekutselisel parandajal seda teha, võib see ohutust mõjutada ja garantii kehtetuks muuta.

14 Kõrvaldamine

HOIATUS! Laste kinnijäämise oht

> Enne vana toote jäätmekäitlusse andmist:
  - Võtke kaas seadme küljest ära.
  - Jätke korvid seadmesse, nii et lapsed ei saaks sisse pugeda.

Pakkematerjali ringlussevõtt. Kui võimalik, pange pakkematerjal vastavasse ringlussevõetava prügi kasti. Selline eraldamine on vajalik, kuna pakend on väärtuslik ressurss ning vale kasutuselt kõrvaldamine võib mõjutada inimeste tervist ja keskkonda.

Läbikriipsutatud prügikast ratastel näitab, et toode on elektri- või elektroonikaseade või sisaldab patareisid/akusid ja see tuleb nõuetekohaseks töötlemiseks, taaskasutamiseks ja ringlussevõtuks eraldi koguda. **Tarbija on seadusega kohustatud koguma kõik elektri- või elektroonikaseadmed, patareid ja laetavad akud nõuetekohaselt olmeprügist eraldi!**

See eraldamine on vajalik, kuna patareid/akud ja elektriseadmed on väärtuslikud ressursid ning võivad sisaldada inimestele ja keskkonnale kahjulikke aineid.

Toote lõplikult kõrvaldamiseks küsige oma kohalikult jäätmekäitlusettevõttelt või spetsialistilt edasimüüjalt üksikasjalikku teavet, kuidas seda kehtivate jäätmekäitluseeskirjade järgi teha.

Toote ja patareid/akud saab jäätmekäitlusse anda tasuta.

Enne toote taaskasutamist eemaldage kõik patareid ja laetavad akud.

Patareid/akud, mis sisaldavad rohkem kui 0,002 % kaadmiumi või rohkem kui 0,004 % pliid, on tähistatud asjaomase metalli keemilise sümboliga: Cd või Pb.

15 Tehnilised andmed

MÄRKUS Väikese tsooni temperatuurivahemik muutub suures tsoonis valitud temperatuuri põhjal. Näiteks kui suure kambri temperatuur on – 15 °C, peab väikese kambri temperatuur jääma tasemele 3 °C või alla selle.

MÄRKUS Suvandis "Jahutusvõimsus" näidatud minimaalse temperatuuri võib saavutada, kui ümbritsev temperatuur on üle 32 °C.

	Recon CF 47DZW
Ühenduspinge	12 V⎓ / 24 V⎓ 100 V~ … 240 V~
Nimivool	12 V⎓: 10,5 A 24 V⎓: 5,2 A 100 V~: 1,4 A 240 V~: 0,58 A
Jahutusvõimsus	– 22 °C … 20 °C
Kliimaklass	N/T
Kogumaht ilma eraldajata	47 L
Kogumaht koos eraldajaga	45 L
Külmaaine	R600a
Külmutusagensi kogus	15 g
Sagedusala	Bluetooth®/BLE: 2400 MHz … 2483,5 MHz
Raadiosignaali väljundvõimsus	Bluetooth®: 11,23 dBm Bluetooth® LE: 11,23 dBm
Mõõtmed L × K × P (sh käepidemed)	754 mm × 515 mm × 429 mm
Testimise sertifikaadid	CE E13

Käesolevaga deklareerib Dometic Zhuhai Technology Co. Ltd., et käesolev raadioseadme tüüp Recon CF 47DZW vastab direktiivi 2014/53/EL nõuetele. ELi vastavusdeklaratsiooni täielik tekst on kättesaadav järgmisel internetiaadressil: documents.dometic.com
Toote kohta leiate lisateavet energiasildil asetseva QR-koodi kaudu või aadressilt eprel.ec.europa.eu.

27

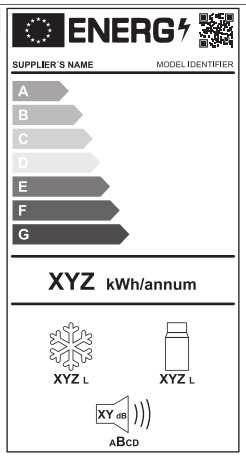

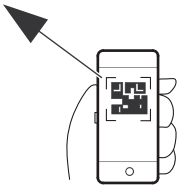

eprel.ec.europa.eu

Ελληνικά

1 Σημαντικές σημειώσεις....414
2 Επεξήγηση των συμβόλων....414
3 Σχετικά έγγραφα....414
4 Υποδείξεις ασφαλείας....414
5 Επεξήγηση των συμβόλων που υπάρχουν πάνω στη συσκευή....416
6 Περιεχόμενα συσκευασίας....417
7 Προβλεπόμενη χρήση....417
8 Τεχνική περιγραφή....417
9 Πριν από την πρώτη χρήση....419
10 Λειτουργία....420
11 Καθαρισμός και φροντίδα....428
12 Αντιμετώπιση βλαβών....429
13 Εμπορική εγγύηση....432
14 Απόρριψη....432
15 Τεχνικά χαρακτηριστικά....433

1 Σημαντικές σημειώσεις

Παρακαλούμε να διαβάσετε προσεκτικά αυτές τις οδηγίες και να ακολουθήσετε όλες τις οδηγίες, τους κανονισμούς και τις προειδοποιήσεις που περιλαμβάνονται στο εγχειρίδιο αυτού του προϊόντος, έτσι ώστε να διασφαλίζεται πάντοτε η σωστή εγκατάσταση, χρήση και συντήρηση του προϊόντος. Αυτές οι οδηγίες ΠΡΈΠΕΙ πάντοτε να συνοδεύουν το προϊόν.

Με τη χρήση του προϊόντος επιβεβαιώνετε δια του παρόντος ότι έχετε διαβάσει προσεκτικά όλες τις οδηγίες, τους κανονισμούς και τις προειδοποιήσεις καθώς και ότι έχετε κατανοήσει και συμφωνείτε να τηρήσετε τους όρους και τις προϋποθέσεις που ορίζονται στο παρόν έγγραφο. Συμφωνείτε να χρησιμοποιείτε αυτό το προϊόν μόνο για τον προβλεπόμενο σκοπό και την προβλεπόμενη χρήση, πάντοτε σύμφωνα με τις οδηγίες, τους κανονισμούς και τις προειδοποιήσεις που ορίζονται στο παρόν εγχειρίδιο προϊόντος καθώς και σύμφωνα με όλους τους ισχύοντες νόμους και κανονισμούς. Σε περίπτωση μη ανάγνωσης και τήρησης των οδηγιών και των προειδοποιήσεων που ορίζονται στο παρόν έγγραφο, ενδέχεται να προκληθούν τραυματισμοί σε εσάς τον ίδιο και σε τρίτους, ζημιά στο προϊόν σας ή υλικές ζημιές σε άλλες ιδιοκτησίες στο άμεσο περιβάλλον. Αυτό το εγχειρίδιο προϊόντος, συμπεριλαμβανομένων των οδηγιών, των κανονισμών, των προειδοποιήσεων και των σχετικών εγγράφων, ενδέχεται να υποβληθεί σε τροποποιήσεις και ενημερώσεις. Για ενημερωμένες πληροφορίες για το προϊόν, επισκεφθείτε την ηλεκτρονική διεύθυνση documents.dometic.com.

2 Επεξήγηση των συμβόλων

Μια λέξη σήμανσης επιτρέπει την αναγνώριση μηνυμάτων για την ασφάλεια και μηνυμάτων για υλικές ζημιές και υποδεικνύει τον βαθμό ή το επίπεδο σοβαρότητας του κινδύνου.

ΚΙΝΔΥΝΟΣ!
> Καταδεικνύει μια επικίνδυνη κατάσταση, η οποία εάν δεν αποτραπεί, θα προκληθεί θανατηφόρο ατύχημα ή σοβαρός τραυματισμός.

ΠΡΟΕΙΔΟΠΟΙΗΣΗ!
> Καταδεικνύει μια επικίνδυνη κατάσταση, η οποία εάν δεν αποτραπεί, μπορεί να προκληθεί θανατηφόρο ατύχημα ή σοβαρός τραυματισμός.

ΠΡΟΦΥΛΑΞΗ!
> Καταδεικνύει μια επικίνδυνη κατάσταση, η οποία εάν δεν αποτραπεί, μπορεί να προκληθεί μικρής ή μέτριας σοβαρότητας τραυματισμός.

ΠΡΟΣΟΧΗ!
> Καταδεικνύει μια κατάσταση, η οποία εάν δεν αποτραπεί, μπορεί να προκληθούν υλικές ζημιές.

ΥΠΟΔΕΙΞΗ Συμπληρωματικές πληροφορίες για τον χειρισμό του προϊόντος.

3 Σχετικά έγγραφα

Βρείτε τις πλήρεις οδηγίες χειρισμού της μπαταρίας Recon online στη διεύθυνση qr.dometic.com/bgWno6.

4 Υποδείξεις ασφαλείας

ΚΙΝΔΥΝΟΣ! Κίνδυνος ηλεκτροπληξίας
> Εάν η συσκευή τροφοδοτείται με ρεύμα από το ηλεκτρικό δίκτυο, βεβαιωθείτε οπωσδήποτε ότι η τροφοδοσία ηλεκτρικού ρεύματος προστατεύεται μέσω διάταξης προστασίας ρεύματος διαρροής (RCD). ασφαλειοδιακόπτη ρεύματος διαρροής

(RCCB) ή διακόπτη κυκλώματος βλάβης γείωσης (GFCI). Η εγκατάσταση, ειδικά σε χώρους με πιθανώς αυξημένη υγρασία, πρέπει να πραγματοποιείται σύμφωνα με όλους τους σχετικούς κανονισμούς εγκατάστασης.

> Μην αγγίζετε γυμνά καλώδια με γυμνά χέρια. Αυτό ισχύει ιδιαίτερα κατά τη λειτουργία της συσκευής με εναλλασσόμενο ρεύμα AC από το ηλεκτρικό δίκτυο.
> Προτού θέσετε σε λειτουργία τη συσκευή, βεβαιωθείτε ότι το καλώδιο ρεύματος και το φις είναι στεγνά.

ΠΡΟΕΙΔΟΠΟΙΗΣΗ! Κίνδυνος έκρηξης

> Μην αποθηκεύετε στη συσκευή ψύξης εκρηκτικές ουσίες, όπως π.χ. φιάλες σπρέι με εύφλεκτο προωθητικό αέριο.

ΠΡΟΕΙΔΟΠΟΙΗΣΗ! Κίνδυνος ηλεκτροπληξίας

> Μη θέσετε σε λειτουργία τη συσκευή ψύξης, εάν παρουσιάζει εμφανείς ζημιές.
> Εάν προκληθεί ζημιά στο καλώδιο τροφοδοσίας της συσκευής ψύξης, το καλώδιο πρέπει να αντικατασταθεί με ένα κατάλληλο καλώδιο ή συγκρότημα τροφοδοσίας που διατίθεται από τον κατασκευαστή ή από έναν τεχνικό του τμήματος εξυπηρέτησης πελατών, για να αποφευχθούν τυχόν κίνδυνοι ασφαλείας.
> Η επισκευή αυτής της συσκευής ψύξης επιτρέπεται να πραγματοποιείται μόνο από εξειδικευμένο τεχνικό προσωπικό. Σε περίπτωση μη ενδεδειγμένων επισκευών ενδέχεται να προκύψουν σοβαροί κίνδυνοι.
> Συνδέστε τη συσκευή σε πρίζες που διασφαλίζουν τη σωστή σύνδεση, ειδικά εάν η συσκευή πρέπει να είναι γειωμένη.

ΠΡΟΕΙΔΟΠΟΙΗΣΗ! Κίνδυνος πυρκαγιάς

> Κατά την τοποθέτηση της συσκευής ψύξης, βεβαιωθείτε ότι το καλώδιο τροφοδοσίας δεν έχει παγιδευτεί ή υποστεί ζημιά.
> Μην τοποθετείτε φορητά πολύπριζα ή φορητές μονάδες τροφοδοσίας στην πίσω πλευρά της συσκευής.
> Σε περίπτωση ζημιάς στο κύκλωμα ψυκτικού μέσου:
  - Διατηρήστε τις γυμνές φλόγες και πιθανές πηγές ανάφλεξης μακριά από τη συσκευή ψύξης.
  - Αερίστε καλά τον χώρο.
  - Απενεργοποιήστε τη συσκευή ψύξης.
> Για συσκευές ψύξης με εύφλεκτο ψυκτικό: Το κύκλωμα ψυκτικού μέσου περιέχει μια μικρή ποσότητα ενός φιλικού προς το περιβάλλον, αλλά εύφλεκτου ψυκτικού μέσου. Το ψυκτικό δεν προκαλεί ζημιά στο στρώμα του όζοντος και δεν αυξάνει το φαινόμενο του θερμοκηπίου. Σε περίπτωση διαρροής, το ψυκτικό μέσο ενδέχεται να αναφλεγεί.
> Για να μειωθεί ο κίνδυνος πυρκαγιάς, η συντήρηση πρέπει να εκτελείται μόνο από εξουσιοδοτημένο τεχνικό.
> Διατηρήστε τα ανοίγματα εξαερισμού στο περίβλημα της συσκευής ή στο σημείο εγκατάστασης ελεύθερα από τυχόν εμπόδια.
> Μη χρησιμοποιείτε μηχανικά αντικείμενα ή άλλα μέσα, για να επιταχύνετε τη διαδικασία απόψυξης, εκτός εάν συνιστώνται από τον κατασκευαστή για τον σκοπό αυτό.
> Μην ανοίγετε ή προκαλείτε ζημιά στο κύκλωμα ψυκτικού μέσου.
> Μη χρησιμοποιείτε ηλεκτρικές συσκευές στο εσωτερικό της συσκευής ψύξης, εκτός εάν συνιστώνται από τον κατασκευαστή για τον σκοπό αυτό.
> Μην εκθέτετε τη συσκευή ή την μπαταρία σε υπερβολική θερμοκρασία.

ΠΡΟΕΙΔΟΠΟΙΗΣΗ! Κίνδυνος για την υγεία

> **Για την Ευρωπαϊκή Ένωση, το Ηνωμένο Βασίλειο και την Τουρκία:** Αυτή η συσκευή μπορεί να χρησιμοποιηθεί από παιδιά ηλικίας 8 ετών και πάνω καθώς και από άτομα με μειωμένες φυσικές, αισθητηριακές ή πνευματικές ικανότητες ή με έλλειψη εμπειρίας και γνώσεων, εάν επιτηρούνται ή τους έχουν δοθεί οδηγίες σχετικά με την ασφαλή χρήση της συσκευής και κατανοούν τους σχετικούς κινδύνους. **Για όλες τις άλλες περιοχές:** Αυτή η συσκευή δεν προορίζεται για χρήση από άτομα (συμπεριλ. των παιδιών) με μειωμένες φυσικές, αισθητηριακές ή πνευματικές ικανότητες ή με έλλειψη εμπειρίας και γνώσεων, εκτός εάν επιτηρούνται ή τους έχουν δοθεί οδηγίες σχετικά με τη χρήση της συσκευής από ένα άτομο, που είναι υπεύθυνο για την ασφάλειά τους.
> Τα παιδιά ηλικίας 3 έως 8 ετών επιτρέπεται να τοποθετούν τρόφιμα στις συσκευές ψύξης και να βγάζουν τρόφιμα από αυτές.
> Τα παιδιά πρέπει να επιτηρούνται, για να διασφαλίζεται ότι δεν παίζουν με τη συσκευή.
> Ο καθαρισμός και η συντήρηση δεν επιτρέπεται να πραγματοποιούνται από παιδιά χωρίς επιτήρηση.

ΠΡΟΦΥΛΑΞΗ! Κίνδυνος ηλεκτροπληξίας

> Προτού θέσετε σε λειτουργία τη συσκευή ψύξης, βεβαιωθείτε ότι το καλώδιο ρεύματος και το φις είναι στεγνά.
> Αποσυνδέστε τη συσκευή ψύξης από την τροφοδοσία ηλεκτρικού ρεύματος
  - Πριν από κάθε καθαρισμό και συντήρηση
  - Μετά από κάθε χρήση
> Λάβετε υπόψη τον κίνδυνο βραχυκυκλώματος των ακροδεκτών της μπαταρίας ή της συσκευής που λειτουργεί με μπαταρία από μεταλλικά αντικείμενα.

ΠΡΟΦΥΛΑΞΗ! Κίνδυνος για την υγεία

> Για να αποφευχθεί τυχόν μόλυνση των τροφίμων, τηρήστε τις παρακάτω οδηγίες:

- Ελέγξτε εάν η ψυκτική ισχύς της συσκευής ψύξης είναι κατάλληλη για την αποθήκευση των τροφίμων που πρέπει να ψυχθούν.
- Τα τρόφιμα θα πρέπει να διατηρούνται μόνο στην αρχική συσκευασία τους ή σε κατάλληλα δοχεία.
- Το παρατεταμένο άνοιγμα της συσκευής ψύξης μπορεί να προκαλέσει σημαντική αύξηση της θερμοκρασίας στους χώρους της συσκευής.
- Καθαρίζετε τακτικά τις επιφάνειες που μπορεί να έρθουν σε επαφή με τρόφιμα καθώς και τα προσβάσιμα συστήματα αποχέτευσης.

> Εάν η συσκευή ψύξης παραμείνει άδεια για μεγάλα χρονικά διαστήματα:
- Απενεργοποιήστε τη συσκευή ψύξης.
- Πραγματοποιήστε απόψυξη της συσκευής ψύξης.
- Καθαρίστε και στεγνώστε τη συσκευή ψύξης.
- Αφήστε το καπάκι ανοιχτό, για να εμποδίσετε τον σχηματισμό μούχλας μέσα στη συσκευή ψύξης.

ΠΡΟΣΟΧΗ! Κίνδυνος πρόκλησης ζημιάς

> Βεβαιωθείτε ότι η προδιαγραφή τάσης στην ετικέτα τύπου αντιστοιχεί στην υπάρχουσα τροφοδοσία ενέργειας.
> Συνδέστε τη συσκευή ψύξης μόνο ως εξής:
- Με το καλώδιο σύνδεσης συνεχούς ρεύματος DC σε μια τροφοδοσία συνεχούς ρεύματος DC στο όχημα
- Με το καλώδιο σύνδεσης AC σε μια παροχή ρεύματος AC

> Μην τραβάτε το φις από το καλώδιο σύνδεσης για να το αποσυνδέσετε από την πρίζα.
> Εάν η συσκευή ψύξης είναι συνδεδεμένη σε μια πρίζα συνεχούς ρεύματος DC, αποσυνδέστε τη συσκευή ψύξης και τις λοιπές συσκευές κατανάλωσης ηλεκτρικού ρεύματος από την μπαταρία πριν από τη σύνδεση ενός ταχυφορτιστή.
> Εάν η συσκευή ψύξης είναι συνδεδεμένη σε μια πρίζα DC, αποσυνδέστε τη συσκευή ή απενεργοποιήστε την, όταν σβήνετε τον κινητήρα. Διαφορετικά η μπαταρία μπορεί να αποφορτιστεί.
> Η συσκευή ψύξης δεν είναι κατάλληλη για τη μεταφορά καυστικών ουσιών ή ουσιών που περιέχουν διαλύτες.
> Η μόνωση της συσκευής ψύξης περιέχει εύφλεκτο κυκλοπεντάνιο και απαιτεί ειδικές διαδικασίες απόρριψης. Παραδώστε τη συσκευή ψύξης στο τέλος του κύκλου ζωής της σε ένα κατάλληλο κέντρο ανακύκλωσης.
> Μην τοποθετείτε τη συσκευή ψύξης κοντά σε ακάλυπτες φλόγες ή σε άλλες πηγές θερμότητας, όπως θερμάστρες, άμεσο ηλιακό φως, φούρνοι αερίου και παρόμοια αντικείμενα.
> **Κίνδυνος υπερθέρμανσης!** Πρέπει να βεβαιώνεστε πάντοτε ότι υπάρχει χώρος τουλάχιστον 50 mm για τον αερισμό σε όλες τις πλευρές της συσκευής ψύξης. Διατηρήστε την περιοχή αερισμού ελεύθερη από αντικείμενα που μπορεί να εμποδίζουν τη ροή αέρα προς τα εξαρτήματα ψύξης. Μη χρησιμοποιείτε ή αποθηκεύετε τη συσκευή ψύξης σε κλειστούς επιμέρους χώρους ή σε περιοχές με καθόλου ή ελάχιστη ροή αέρα.
> Μη γεμίζετε με υγρά ή πάγο το εσωτερικό δοχείο.
> Μη βυθίζετε ποτέ τη συσκευή ψύξης σε νερό.
> Προστατέψτε τη συσκευή ψύξης και τα καλώδια από τη θερμότητα και την υγρασία.
> Η συσκευή ψύξης απαγορεύεται να εκτίθεται σε βροχή.

ΥΠΟΔΕΙΞΗ Κίνδυνος εκφόρτισης μπαταρίας

Η συσκευή ψύξης περιλαμβάνει ένα χαρακτηριστικό προστασίας της μπαταρίας που μπορεί να βοηθήσει στη μείωση του κινδύνου εκφόρτισης της μπαταρίας εκκίνησης του οχήματος. Ο κίνδυνος εκφόρτισης της μπαταρίας διαφέρει ανάλογα με την κατάσταση, την τοποθέτηση και τη χρήση της μπαταρίας του οχήματος.

> Αν ο κινητήρας του οχήματος παραμείνει απενεργοποιημένος για μεγάλο χρονικό διάστημα, απενεργοποιήστε τη συσκευή ψύξης ή τροφοδοτήστε την από ένα κατάλληλο σύστημα μπαταρίας οικιακής χρήσης.

5 Επεξήγηση των συμβόλων που υπάρχουν πάνω στη συσκευή

Προειδοποίηση! Κίνδυνος πυρκαγιάς. Εύφλεκτα υλικά.

Μόνο ΗΠΑ/Καναδάς. Προειδοποίηση! Κίνδυνος πυρκαγιάς. Εύφλεκτα υλικά.

Προειδοποίηση! Κίνδυνος ζημιάς ή δυσλειτουργίας που προκαλείται από την υγρασία.
Κρατήστε μακριά από τη βροχή.

6 Περιεχόμενα συσκευασίας

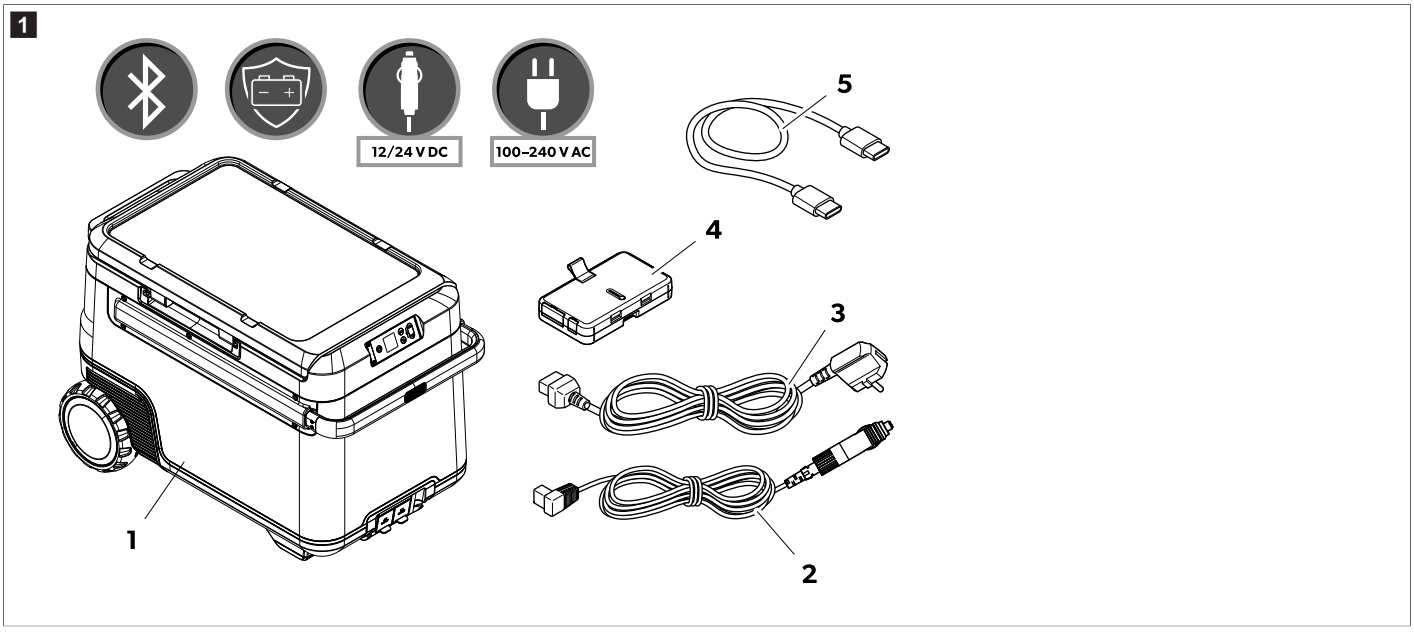

Θέση στο σχ. 1 στη σελίδα 417	Ποσότητα	Περιγραφή
1	1	Ψυγείο με συμπιεστή
2	1	Καλώδιο συνεχούς ρεύματος
3	2	Καλώδιο εναλλασσομένου ρεύματος
4	1	Μπαταρία Recon
5	1	Καλώδιο σύνδεσης USB-C σε USB-C

7 Προβλεπόμενη χρήση

Η συσκευή ψύξης είναι κατάλληλη για την ψύξη τροφίμων. Η συσκευή ψύξης είναι επίσης κατάλληλη για χρήση σε οχήματα.

Η συσκευή ψύξης έχει σχεδιαστεί για λειτουργία με τροφοδοσία συνεχούς ρεύματος (DC) από το ηλεκτρικό σύστημα οχήματος ή σκάφους, μπαταρία οικιακής χρήσης DC ή μπαταρία Recon, ή με τροφοδοσία εναλλασσόμενου ρεύματος (AC).

Η συσκευή ψύξης είναι κατάλληλη για κάμπινγκ ή άλλες παρόμοιες ψυχαγωγικές χρήσεις.

Η συσκευή ψύξης προορίζεται για οικιακή χρήση και παρόμοιες χρήσεις, όπως:

- Χώροι κουζίνας προσωπικού σε καταστήματα, γραφεία και άλλα περιβάλλοντα εργασίας
- Αγροικίες
- Πελάτες σε ξενοδοχεία, μοτέλ και άλλα περιβάλλοντα οικιστικού τύπου
- Περιβάλλοντα τύπου πανσιόν
- Υπηρεσίες τροφοδοσίας για εκδηλώσεις και παρόμοιες χρήσεις μη λιανικής πώλησης

Αυτό το προϊόν είναι κατάλληλο μόνο για τον προβλεπόμενο σκοπό και την προβλεπόμενη χρήση σύμφωνα με αυτές τις οδηγίες.

Αυτό το εγχειρίδιο παρέχει πληροφορίες που είναι απαραίτητες για τη σωστή εγκατάσταση και χρήση του προϊόντος. Σε περίπτωση λανθασμένης εγκατάστασης ή/και χρήσης ή συντήρησης, θα προκύψει μη ικανοποιητική απόδοση και, πιθανώς, βλάβη.

Ο κατασκευαστής δεν αποδέχεται καμία ευθύνη για τυχόν τραυματισμούς ή ζημιές στο προϊόν, που οφείλονται σε:

- Λανθασμένη τοποθέτησης, συναρμολόγηση ή σύνδεση, συμπεριλαμβανομένης της υπερβολικά υψηλής τάσης
- Λανθασμένη συντήρηση ή χρήση μη αυθεντικών ανταλλακτικών εξαρτημάτων, που δεν προέρχονται από τον κατασκευαστή
- Μετατροπές στο προϊόν χωρίς τη ρητή άδεια του κατασκευαστή
- Χρήση για σκοπούς διαφορετικούς από αυτούς που περιγράφονται σε αυτό το εγχειρίδιο

Η Dometic διατηρεί το δικαίωμα αλλαγής της εμφάνισης και των προδιαγραφών του προϊόντος.

8 Τεχνική περιγραφή

Η συσκευή ψύξης διαθέτει αφαιρούμενη μπαταρία $LiFePO_4$ και μπορεί να λειτουργήσει χωρίς εξωτερική πηγή τροφοδοσίας. Η μονάδα διαθέτει δύο θαλάμους με ξεχωριστό έλεγχο θερμοκρασίας. Οι χρήστες μπορούν να παρακολουθούν και να προσαρμόζουν τη συσκευή ψύξης μέσω εφαρμογής για κινητά με σύνδεση Bluetooth®.

8.1 Στοιχεία χειρισμού και ενδείξεων

Πίνακας χειρισμού (σχ. 2 στη σελίδα 418)

Θέση στο σχ. 2 στη σελίδα 418	Περιγραφή	Επεξήγηση
1	Πλήκτρο On/Off	Ενεργοποιεί τη συσκευή ψύξης με σύντομο πάτημα του κουμπιού. Απενεργοποιεί τη συσκευή ψύξης με πάτημα του πλήκτρου για τρία δευτερόλεπτα.
2	Οθόνη	: Η τροφοδοσία συνεχούς ρεύματος AC είναι συνδεδεμένη **DC V**: Η τροφοδοσία συνεχούς ρεύματος DC είναι συνδεδεμένη : Η οθόνη είναι κλειδωμένη, : Η οθόνη είναι ξεκλείδωτη, : Η οθόνη είναι σε λειτουργία αναμονής : Display is unlocked 92%: Κατάσταση φόρτισης μπαταρίας Ο χρόνος που εμφανίζεται σε ώρες και λεπτά υποδεικνύει τον υπολειπόμενο χρόνο λειτουργίας της μπαταρίας.
3	Κουμπί **OK**	Πιέστε για να επιλέξετε ένα μενού ή για να αποθηκεύσετε την επιλεγμένη τιμή.
4	Κουμπί επιστροφής	Επιστρέφει στο προηγούμενο μενού
5	Κουμπιά πλοήγησης	Πατήστε το △ για πλοήγηση προς τα πάνω ή για αύξηση της επιλεγμένης τιμής. Πατήστε το ▽ για πλοήγηση προς τα κάτω ή για μείωση της επιλεγμένης τιμής. Πατήστε τα △ και ▽ ταυτόχρονα για 3 s για να κλειδώσετε ή να ξεκλειδώσετε την οθόνη.

Υποδοχές σύνδεσης (σχ. 3 στη σελίδα 418)

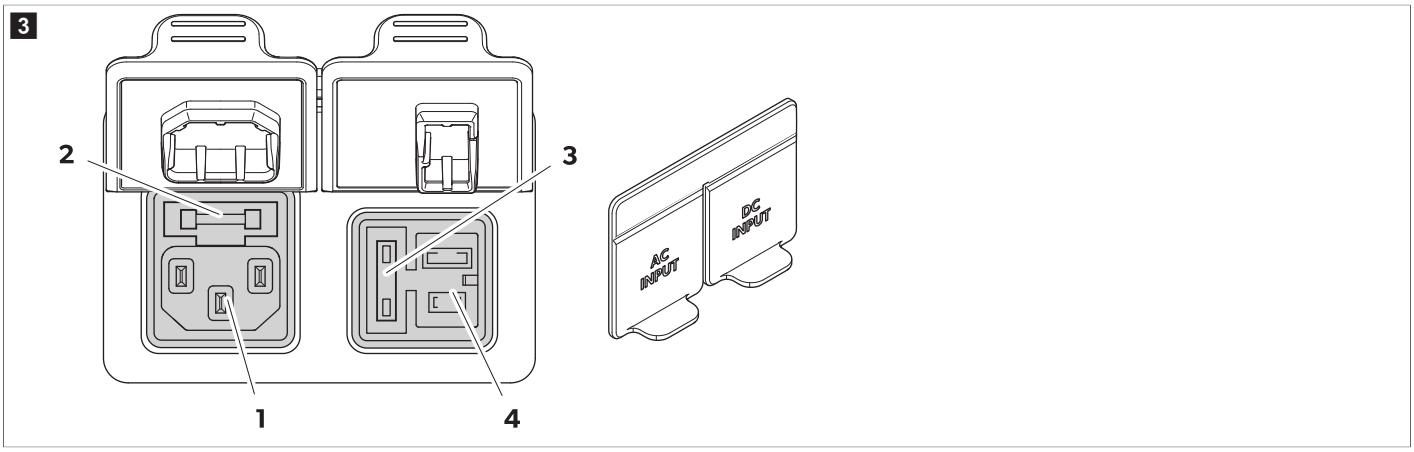

Θέση στο σχ. 3 στη σελίδα 418	Περιγραφή
1	Υποδοχή σύνδεσης για την τροφοδοσία τάσης AC
2	Θήκη ασφάλειας AC

Θέση στο σχ. 3 στη σελίδα 418	Περιγραφή
3	Κάλυμμα ασφάλειας DC
4	Υποδοχή σύνδεσης για την τροφοδοσία τάσης DC

9 Πριν από την πρώτη χρήση

ΥΠΟΔΕΙΞΗ Προτού χρησιμοποιήσετε τη συσκευή ψύξης για πρώτη φορά, καθαρίστε την εσωτερικά και εξωτερικά με ένα υγρό πανί για λόγους υγιεινής.

ΥΠΟΔΕΙΞΗ Όταν δεν έχει τοποθετηθεί μπαταρία, βεβαιωθείτε ότι ο ακροδέκτης προστατεύεται από περιβαλλοντικούς παράγοντες, όπως το νερό και η σκόνη.

Φόρτιση της μπαταρίας

> **Φορτίστε την μπαταρία για να την αφυπνίσετε από την κατάσταση τερματισμού λειτουργίας.**

Η μπαταρία μπορεί να φορτιστεί με τους εξής τρόπους:

- Υποδοχή AC/DC στη συσκευή ψύξης
- Γρήγορη φόρτιση USB-C 100 W
- Απευθείας σύνδεση XT-60 DC στις θύρες της μπαταρίας

> Συνδέστε την μπαταρία στη συσκευή ψύξης.

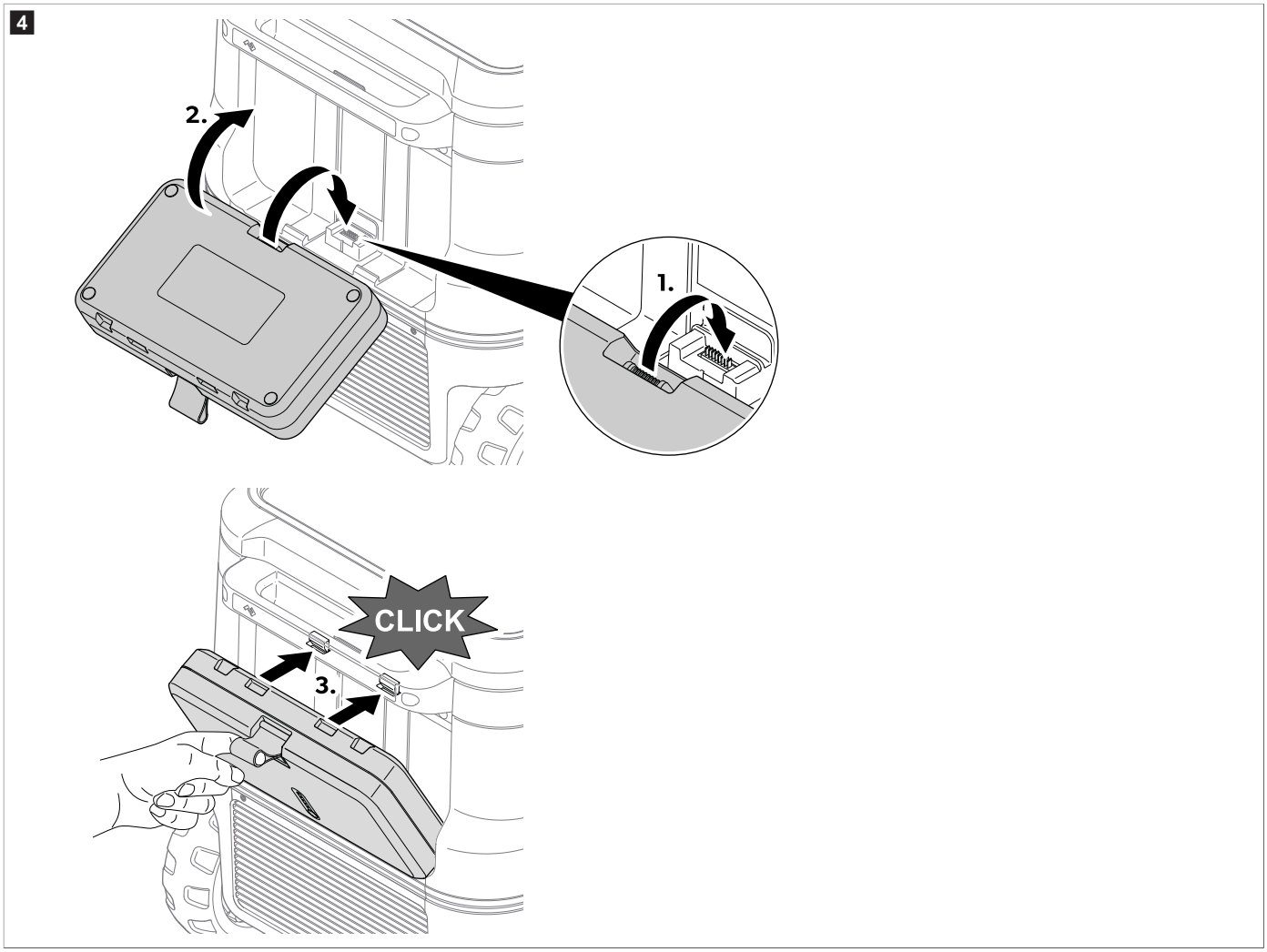

9.1 Αποφυγή χαλάσματος των τροφίμων

Για αποφευχθεί η σπατάλη τροφίμων, τηρήστε τα εξής:

> Αποφύγετε κατά το δυνατόν τις διακυμάνσεις της θερμοκρασίας. Ανοίξτε τη συσκευή ψύξης μόνο όσο συχνά και για όση ώρα είναι πραγματικά απαραίτητο. Αποθηκεύστε τα τρόφιμα κατά τέτοιον τρόπο, ώστε να μην εμποδίζεται η καλή κυκλοφορία του αέρα.

> Προσαρμόστε τη θερμοκρασία στην ποσότητα και στο είδος των τροφίμων.
> Τα τρόφιμα μπορούν εύκολα να απορροφήσουν ή να απελευθερώσουν οσμή ή γεύση. Τα τρόφιμα πρέπει πάντοτε να αποθηκεύονται καλυμμένα ή μέσα σε κλειστά δοχεία / φιάλες.

9.2 Εξοικονόμηση ενέργειας

> Επιλέξτε μια καλά αεριζόμενη θέση, η οποία προστατεύεται από την άμεση ηλιακή ακτινοβολία.
> Εάν θέλετε να ρυθμίσετε τη συσκευή ψύξης για αυξημένη ενεργειακή απόδοση και περιορισμένη ψυκτική ικανότητα, χρησιμοποιήστε τη λειτουργία ECO της συσκευής.
> Αφήστε τα ζεστά τρόφιμα να κρυώσουν, πριν τα τοποθετήσετε στη συσκευή ψύξης για να τα ψύξετε.
> Μην ανοίγετε τη συσκευή ψύξης συχνότερα από ό,τι απαιτείται.
> Μην αφήνετε τη συσκευή ψύξης ανοιχτή περισσότερο από όσο χρειάζεται.
> Αν η συσκευή ψύξης διαθέτει καλάθι: Για τη βέλτιστη κατανάλωση ενέργειας, τοποθετήστε το καλάθι στη θέση που είχε κατά την παράδοση της συσκευής.
> Πρέπει να βεβαιώνεστε σε τακτική βάση ότι το λάστιχο του καπακιού εφαρμόζει σωστά.
> Αποφύγετε τις ιδιαίτερα χαμηλές θερμοκρασίες.

10 Λειτουργία

10.1 Άνοιγμα και αφαίρεση του καπακιού

10.1.1 Άνοιγμα του καπακιού

1. Πιάστε τη λαβή είτε από τη δεξιά είτε από την αριστερή πλευρά.
2. Πιέστε το μάνδαλο προς τα έξω, για να απασφαλίσετε το καπάκι, βλ. σχ. 5 στη σελίδα 420, **1**.
3. Τραβήξτε το καπάκι προς την αντίθετη πλευρά για να το ανοίξετε, βλ. σχ. 5 στη σελίδα 420, **2**.

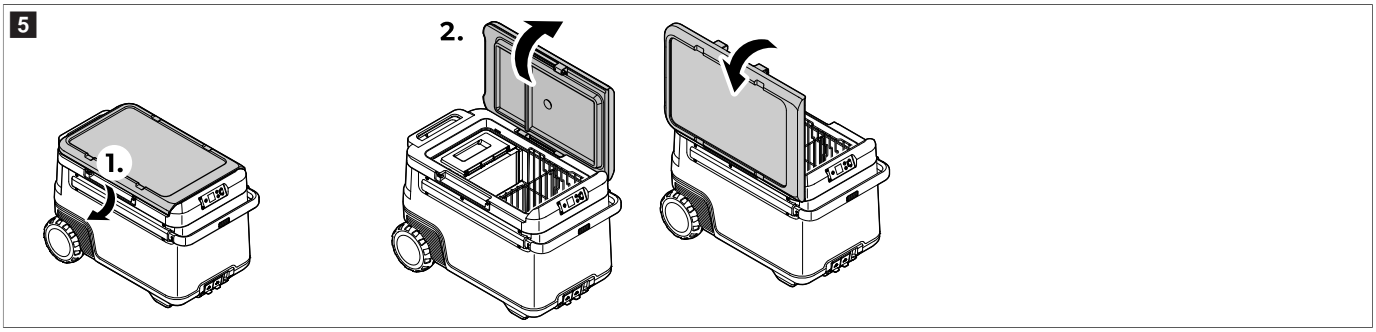

10.1.2 Αφαίρεση του καπακιού

1. Πιάστε τις λαβές και στις δύο πλευρές του καπακιού.
2. Πιέστε το μάνδαλο προς τα έξω, για να απασφαλίσετε το καπάκι, βλ. σχ. 6 στη σελίδα 420, **1**.
3. Σηκώστε το καπάκι, βλ. σχ. 6 στη σελίδα 420, **2**.

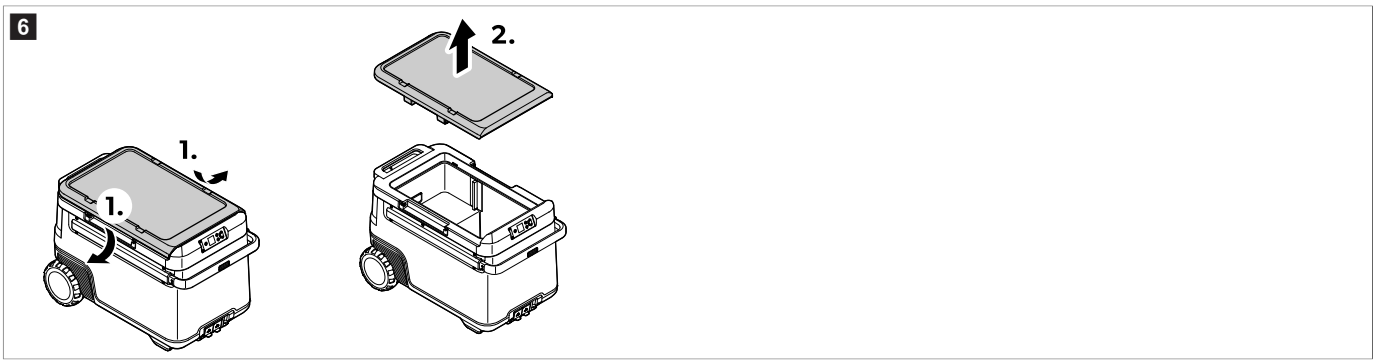

10.2 Σύνδεση της συσκευής ψύξης

Σύνδεση σε πηγή ρεύματος DC

ΠΡΟΣΟΧΗ! Κίνδυνος πρόκλησης ζημιάς

> Για την προστασία της συσκευής, το καλώδιο συνεχούς ρεύματος (DC) που παρέχεται περιλαμβάνει μια ασφάλεια στο εσωτερικό του φις. **Μην** αφαιρείτε το φις τροφοδοσίας DC που διαθέτει ασφάλεια. Χρησιμοποιήστε μόνο το καλώδιο DC που παρέχεται.

> Συνδέστε τη συσκευή σε μια πηγή DC όπως φαίνεται στην εικόνα.

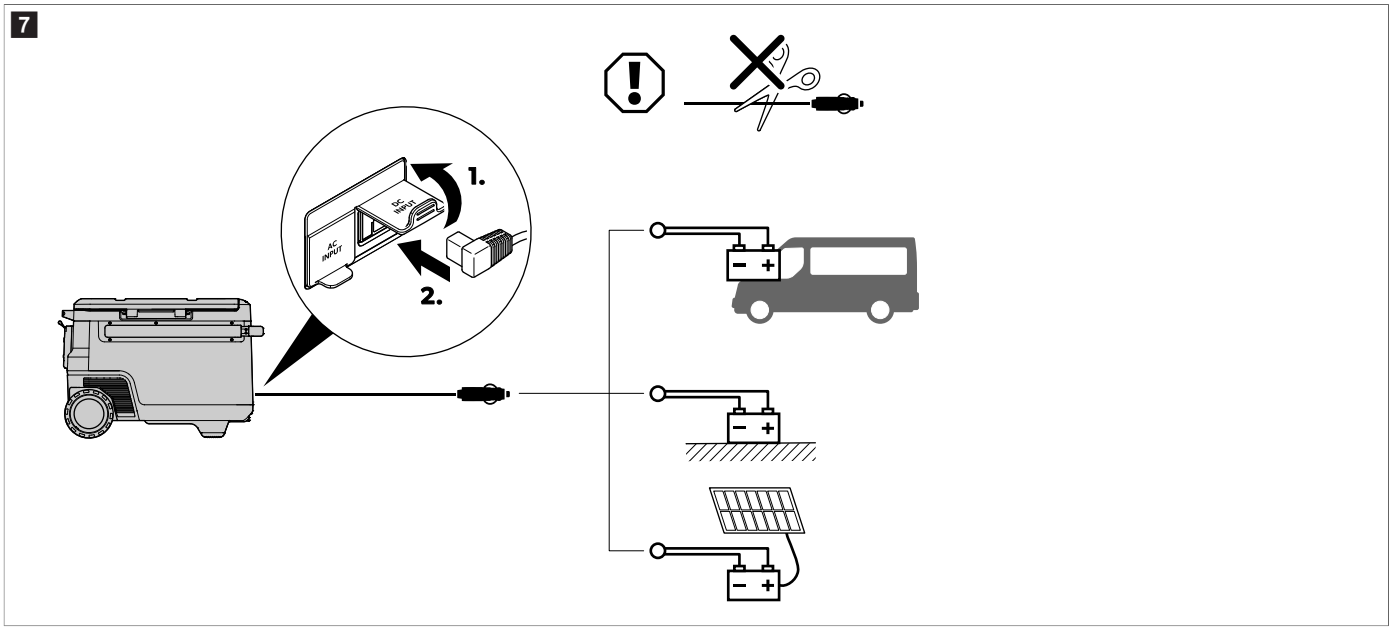

Σύνδεση σε τροφοδοσία εναλλασσόμενου ρεύματος AC

ΚΙΝΔΥΝΟΣ! Κίνδυνος ηλεκτροπληξίας

> Μη χειρίζεστε ποτέ φις και διακόπτες με βρεγμένα χέρια ή ενώ στέκεστε επάνω σε βρεγμένη επιφάνεια.
> Εάν χρειάζεται, συμβουλευθείτε έναν εξειδικευμένο τεχνικό.

> Συνδέστε τη συσκευή σε τροφοδοσία εναλλασσόμενου ρεύματος AC όπως φαίνεται στην εικόνα.

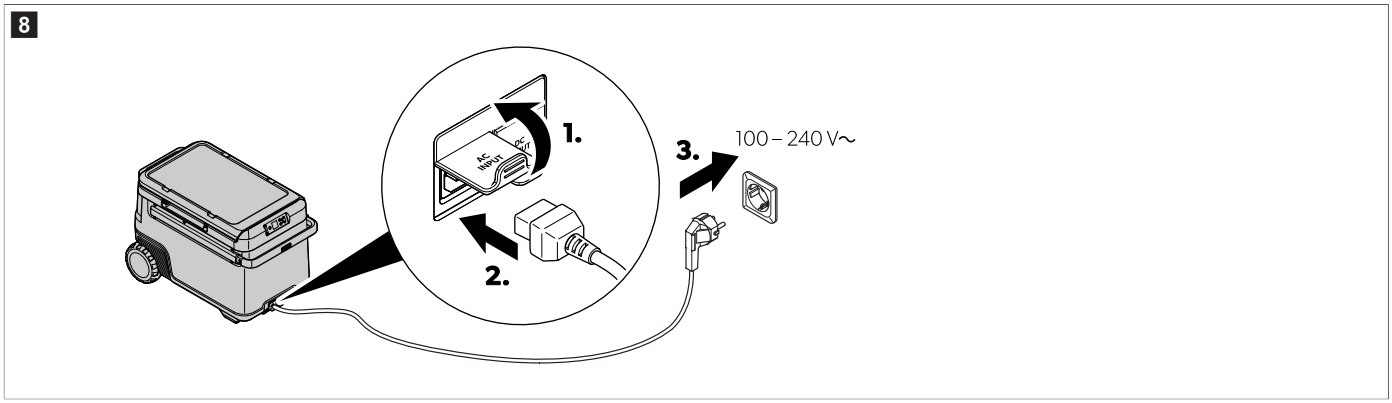

10.3 Χρήση του συστήματος προστασίας μπαταρίας

Η συσκευή ψύξης διαθέτει σύστημα παρακολούθησης μπαταρίας, το οποίο παρέχει προστασία 3 σταδίων για την μπαταρία. Η προστασία της μπαταρίας εμποδίζει την υπερβολική αποφόρτιση όταν η συσκευή είναι συνδεδεμένη με την μπαταρία εκκίνησης του οχήματος ή μεγιστοποιεί τη χρήση μιας μπαταρίας οικιακής χρήσης.

Εάν η συσκευή ψύξης χρησιμοποιείται με το σύστημα ανάφλεξης του οχήματος απενεργοποιημένο, απενεργοποιείται αυτόματα μόλις η τάση τροφοδοσίας μειώνεται κάτω από ένα καθορισμένο επίπεδο. Η συσκευή ψύξης ενεργοποιείται ξανά μόλις η μπαταρία επαναφορτιστεί στο επίπεδο τάσης επανεκκίνησης.

ΠΡΟΣΟΧΗ! Κίνδυνος πρόκλησης ζημιάς

> Όταν έχει πραγματοποιηθεί απενεργοποίηση από το σύστημα προστασίας της μπαταρίας, η μπαταρία δεν είναι πλέον πλήρως φορτισμένη. Αποφύγετε τις συχνές εκκινήσεις ή τη χρήση καταναλωτών ηλεκτρικού ρεύματος χωρίς παρατεταμένες φάσεις φόρτισης. Βεβαιωθείτε ότι η μπαταρία έχει επαναφορτιστεί.

ΥΠΟΔΕΙΞΗ Όταν η συσκευή ψύξης τροφοδοτείται από την μπαταρία εκκίνησης, επιλέξτε τη λειτουργία παρακολούθησης μπαταρίας "High". Όταν η συσκευή ψύξης τροφοδοτείται από μια μπαταρία οικιακής χρήσης, επαρκεί η λειτουργία παρακολούθησης μπαταρίας "Low".

> Ρυθμίστε το σύστημα παρακολούθησης μπαταρίας όπως φαίνεται στην εικόνα.

9

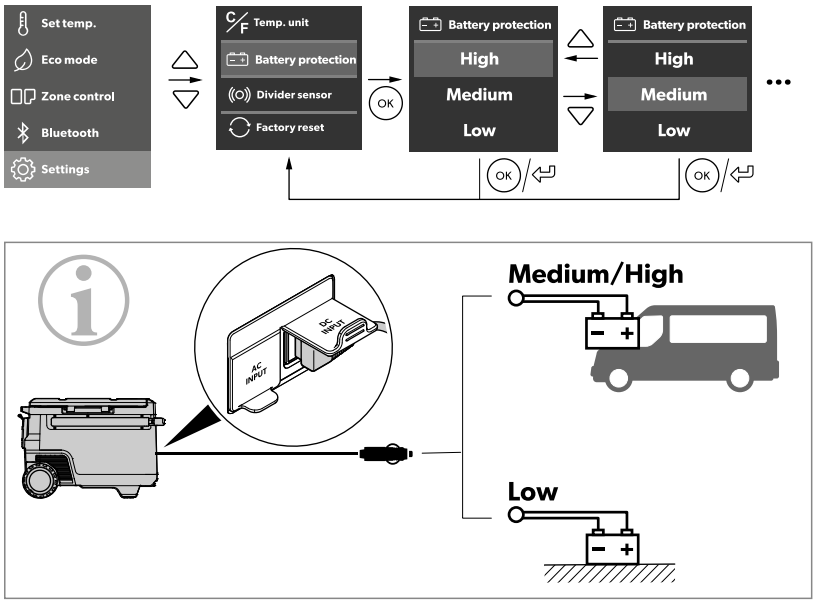

		Low	Medium	High
12 V	OFF	10.1 V	11.2 V	11.8 V
	ON	11.4 V	12.2 V	12.6 V
24 V	OFF	21.5 V	24.1 V	24.6 V
	ON	23.0 V	25.3 V	26.2 V

10.4 Χρήση της οθόνης

Καταστάσεις οθόνης:

10

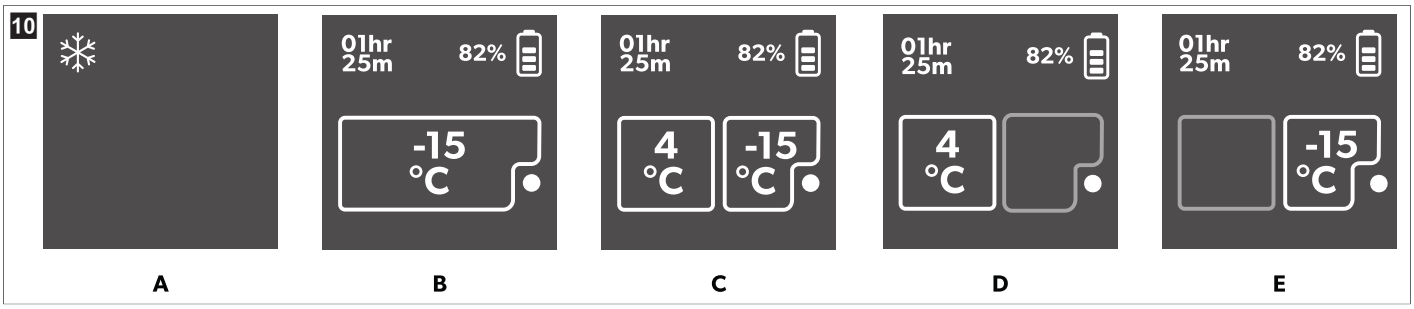

Στοιχείο	Περιγραφή
A	Αναμονή
B	Μίας ζώνης
C	Δύο ζωνών
D	Μόνο μεγάλη ζώνη
E	Μόνο μικρή ζώνη

Επισκόπηση οθόνης:

11

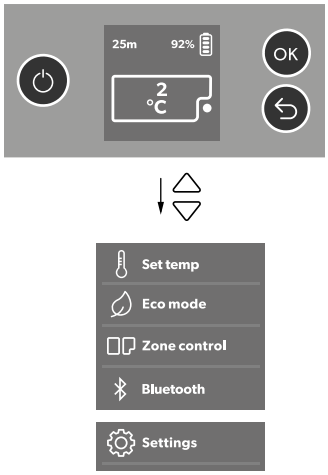

Πλοήγηση μέσα στα μενού

Το μαρκαρισμένο μενού έχει επιλεχθεί.

> Πατήστε το △ για πλοήγηση προς τα πάνω.
> Πατήστε το ▽ για πλοήγηση προς τα κάτω.

Επιλογή ενός μενού

> Πατήστε το ⓞ για να επιλέξετε το απαιτούμενο μενού.

Αλλαγή ρυθμίσεων

Η μαρκαρισμένη τιμή ή ρύθμιση έχει επιλεχθεί.

> Πατήστε το △ για να αυξήσετε την επιλεγμένη τιμή ή για να επιλέξετε την προηγούμενη ρύθμιση.
> Πατήστε το ▽ για να μειώσετε την επιλεγμένη τιμή ή για να επιλέξετε την επόμενη ρύθμιση.

Επιστροφή στο προηγούμενο μενού

> Πατήστε το ⮌ για να επιστρέψετε στο προηγούμενο μενού χωρίς αποθήκευση.

10.5 Κλείδωμα/ξεκλείδωμα της οθόνης

> Πατήστε τα △ και ▽ ταυτόχρονα για 3 s για να κλειδώσετε ή να ξεκλειδώσετε την οθόνη.

12

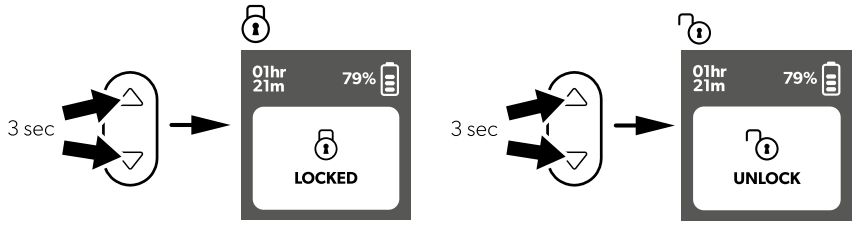

10.6 Ρύθμιση της φωτεινότητας και του χρονικού ορίου οθόνης

> Μεταβείτε στο μενού**Settings**.

> Ρυθμίστε τη φωτεινότητα και το χρονικό όριο της οθόνης όπως φαίνεται στην εικόνα.

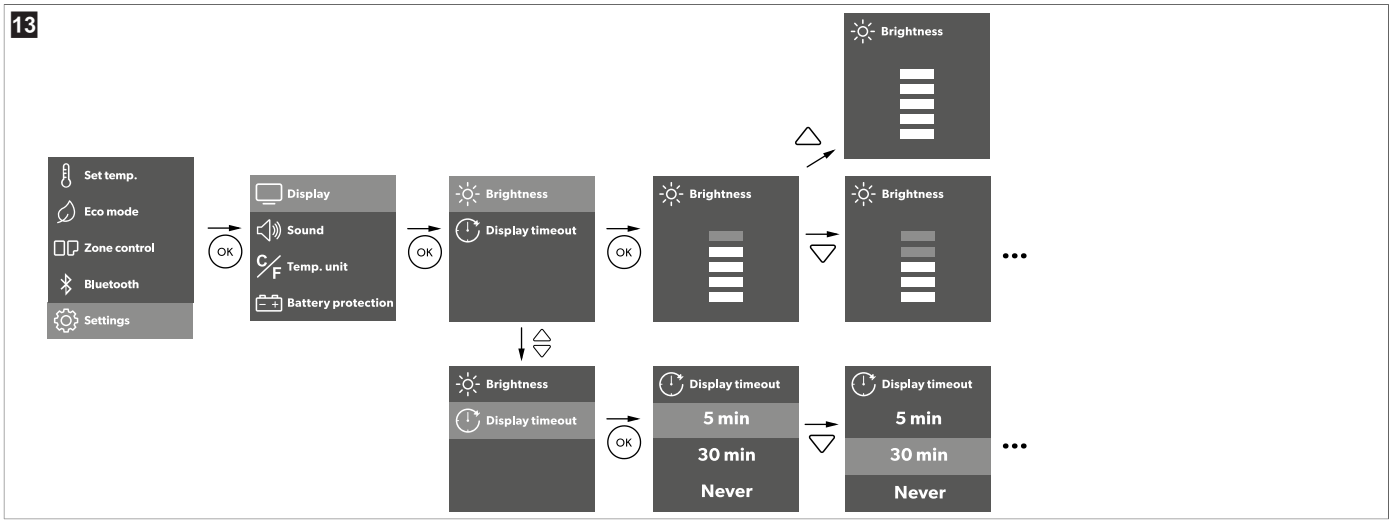

> Πατήστε ⓞ για να αποθηκεύσετε την επιθυμητή ρύθμιση.
> Πατήστε το ⮌ για να επιστρέψετε στο προηγούμενο μενού χωρίς αποθήκευση.

10.7 Ρύθμιση του ήχου

> Μεταβείτε στο μενού **Settings**.
> Επιλέξτε **Sound**.
> Επιλέξτε **Mute** ή **Unmute**.

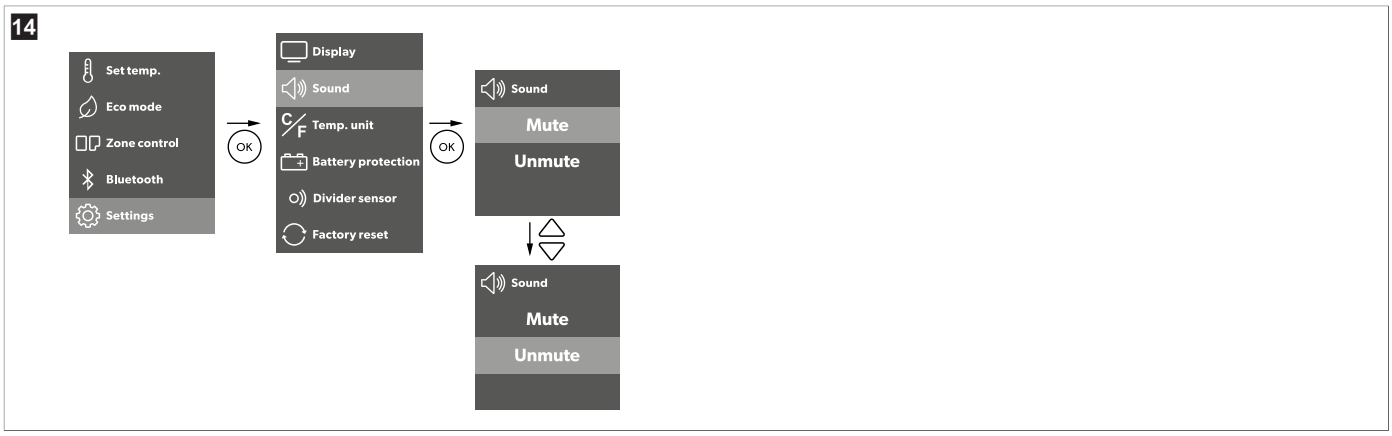

> Πατήστε ⓞ για να αποθηκεύσετε την επιθυμητή ρύθμιση.
> Πατήστε το ⮌ για να επιστρέψετε στο προηγούμενο μενού χωρίς αποθήκευση.

10.8 Ρύθμιση της λειτουργίας Eco

Όταν ενεργοποιείται η **Eco mode**, οι βοηθητικές λειτουργίες μειώνονται για παράταση του χρόνου λειτουργίας της μπαταρίας. Αυτό επηρεάζει το εύρος θερμοκρασίας και τον ρυθμό αποφόρτισης της μπαταρίας της θύρας C1.

> Μεταβείτε στο μενού **Settings**.
> Ενεργοποιήστε ή απενεργοποιήστε τη **Eco mode**.

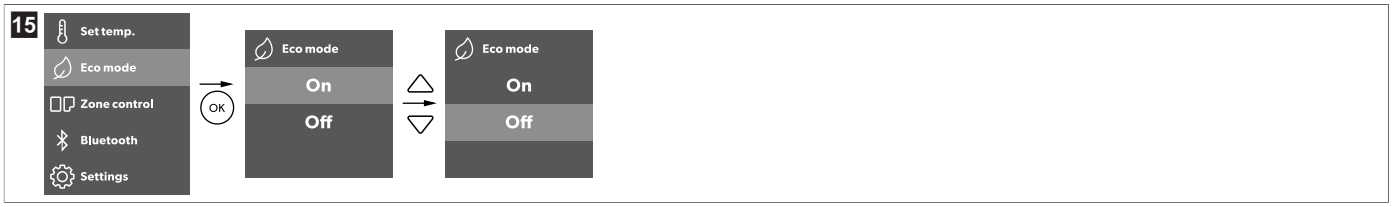

> Πατήστε ⓞ για να αποθηκεύσετε την επιθυμητή ρύθμιση.
> Πατήστε το ⮌ για να επιστρέψετε στο προηγούμενο μενού χωρίς αποθήκευση.

10.9 Ρύθμιση της θερμοκρασίας

Μίας ζώνης

> Ρυθμίστε τη θερμοκρασία όπως φαίνεται στην εικόνα.

> Πατήστε OK για να αποθηκεύσετε την επιθυμητή ρύθμιση.
⌄ Επιβεβαίωση, ο λευκός αριθμός αναβοσβήνει τρεις φορές.
> Πατήστε το ⮌ για να επιστρέψετε στο προηγούμενο μενού χωρίς αποθήκευση.

Δύο ζωνών

> Ρυθμίστε τη θερμοκρασία όπως φαίνεται στην εικόνα.

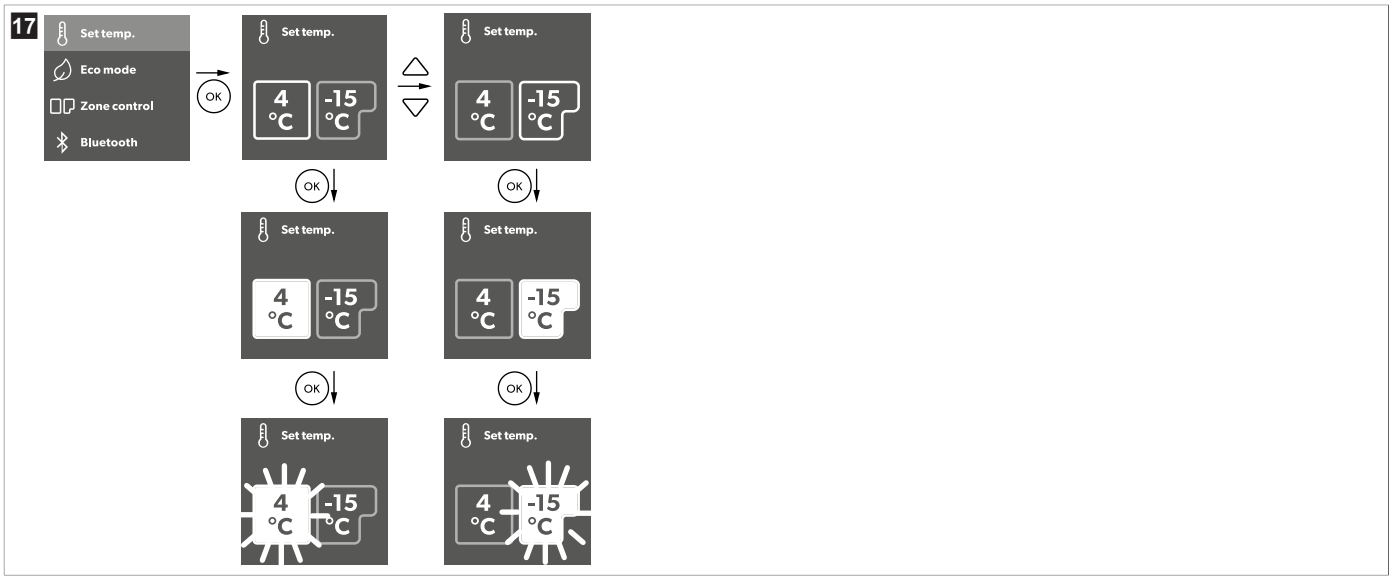

> Πατήστε OK για να αποθηκεύσετε την επιθυμητή ρύθμιση.
⌄ Επιβεβαίωση, ο λευκός αριθμός αναβοσβήνει τρεις φορές.
> Πατήστε το ⮌ για να επιστρέψετε στο προηγούμενο μενού χωρίς αποθήκευση.

Ρύθμιση της μονάδας θερμοκρασίας

> Ρυθμίστε τη μονάδα θερμοκρασίας όπως φαίνεται στην εικόνα.

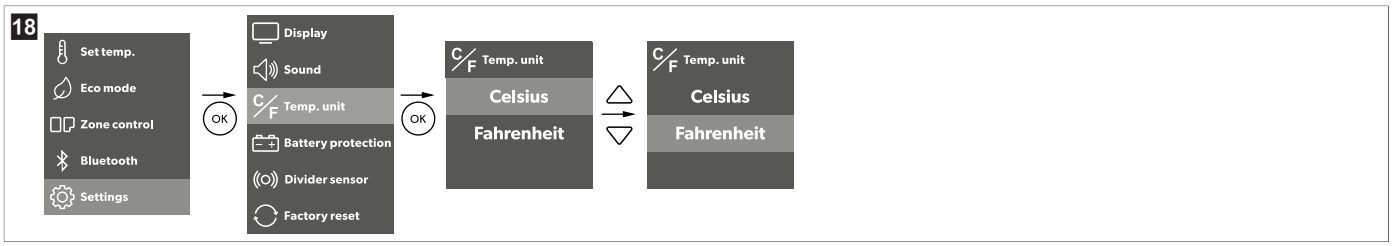

> Πατήστε OK για να αποθηκεύσετε την επιθυμητή ρύθμιση.
> Πατήστε το ⮌ για να επιστρέψετε στο προηγούμενο μενού χωρίς αποθήκευση.

10.10 Ρύθμιση του Bluetooth™

› Ρυθμίστε το Bluetooth™ όπως φαίνεται στην εικόνα.

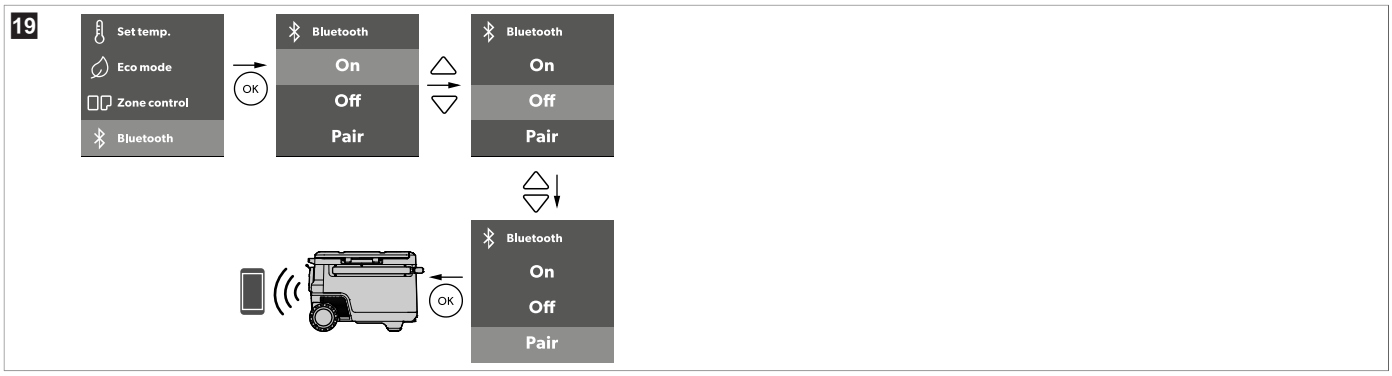

› Πατήστε το ⓞ για να επιλέξετε το απαιτούμενο μενού.

› Πατήστε το ⮌ για να επιστρέψετε στο προηγούμενο μενού χωρίς αποθήκευση.

10.11 Προσθήκη διαχωριστικού

› Τοποθετήστε το διαχωριστικό σύμφωνα με την απεικόνιση.

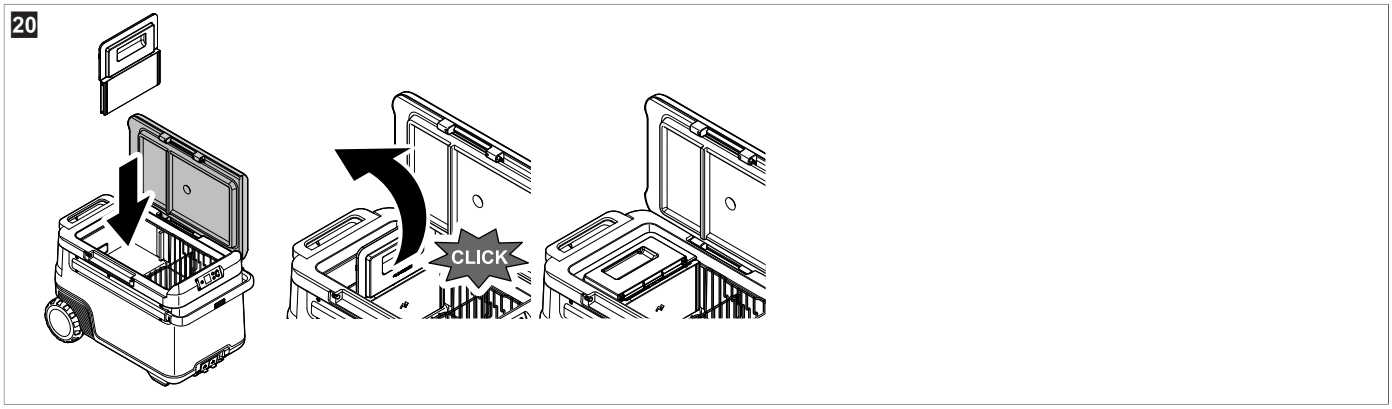

ΥΠΟΔΕΙΞΗ Όταν η τροφοδοσία είναι συνδεδεμένη και το διαχωριστικό είναι τοποθετημένο, το περιβάλλον εργασίας χρήστη εμφανίζεται αυτόματα.

› Επιλέξτε την επιθυμητή λειτουργία.

Πρέπει να επιλέξετε μια λειτουργία. Διαφορετικά, το σύστημα δεν θα ολοκληρώσει τη μετάβαση από τη λειτουργία μίας ζώνης στη λειτουργία διπλής ζώνης.

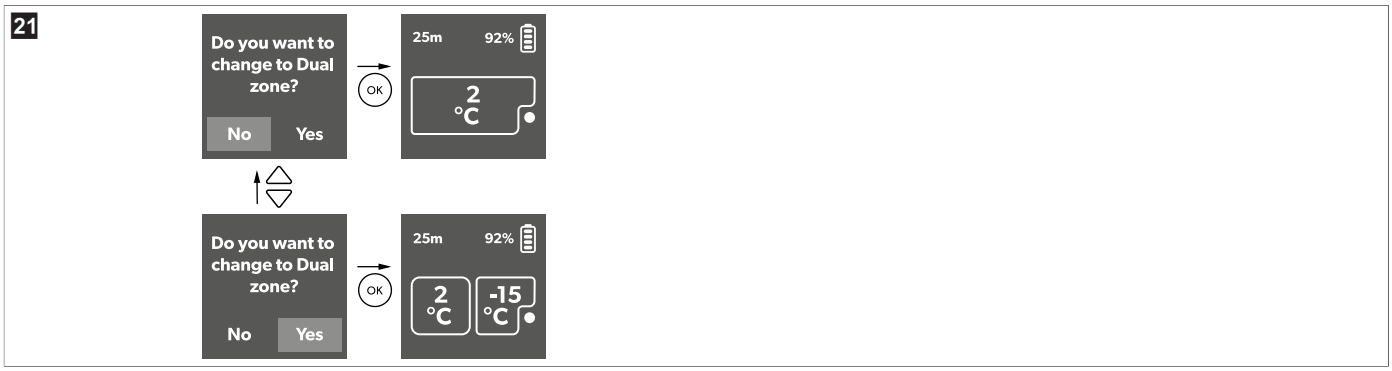

› Ρυθμίστε τον αισθητήρα διαχωριστικού όπως φαίνεται στην εικόνα.

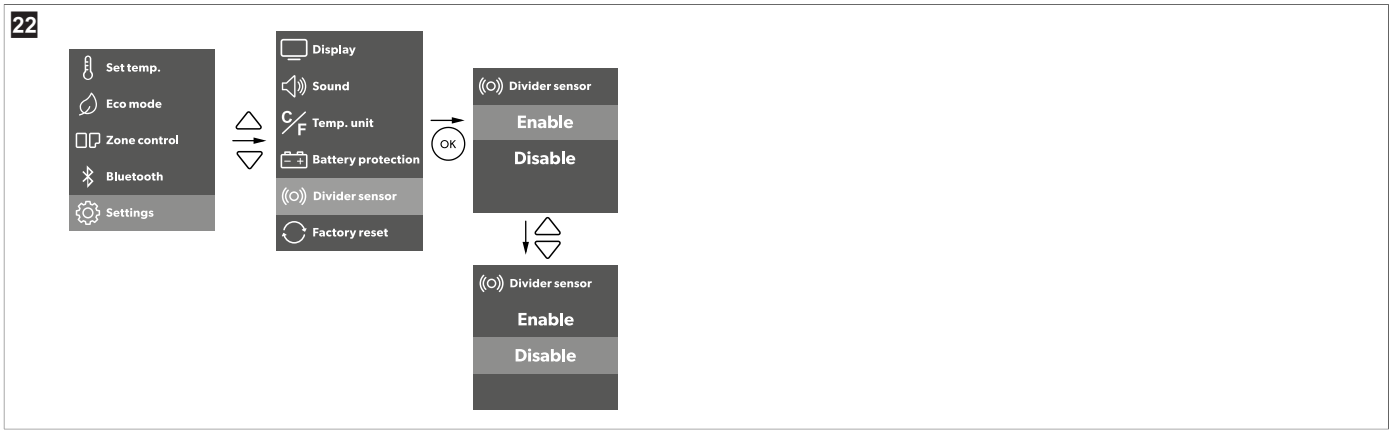

Με τον αισθητήρα ενεργοποιημένο, η συσκευή ψύξης λειτουργεί αυτόματα σε λειτουργία μίας ή διπλής ζώνης. Εάν ο αισθητήρας είναι απενεργοποιημένος, ο χρήστης πρέπει να επιλέξει μη αυτόματα την επιθυμητή λειτουργία (βλ. σχ. 23 στη σελίδα 427).

10.12 Απενεργοποίηση ή ενεργοποίηση ενός θαλάμου

Ο έλεγχος ζώνης είναι διαθέσιμος μόνο όταν είναι εγκατεστημένο το διαχωριστικό. Όταν το διαχωριστικό δεν είναι εγκατεστημένο, το στοιχείο ελέγχου ζώνης είναι ανενεργό. Κάθε ζώνη μπορεί να ενεργοποιηθεί μεμονωμένα ή και οι δύο ζώνες μπορούν να ενεργοποιηθούν ταυτόχρονα.

› Ενεργοποιήστε ή απενεργοποιήστε τις ζώνες όπως φαίνεται στην εικόνα.

10.13 Επαναφορά στις εργοστασιακές ρυθμίσεις

Η λειτουργία επαναφοράς αλλάζει όλα τα μενού της οθόνης και τα πεδία της εφαρμογής στις αρχικές εργοστασιακές ρυθμίσεις.

› Επαναφέρετε τη συσκευή στις εργοστασιακές ρυθμίσεις όπως φαίνεται στην εικόνα.

10.14 Απόψυξη της συσκευής ψύξης

Λόγω της υγρασίας ενδέχεται να σχηματιστεί πάγος στο εσωτερικό της συσκευής ψύξης ή στον εξατμιστή. Αυτό μειώνει την ψυκτική ισχύ.

ΠΡΟΣΟΧΗ! Κίνδυνος πρόκλησης ζημιάς

› Μη χρησιμοποιείτε ποτέ σκληρά ή αιχμηρά εργαλεία για την αφαίρεση του πάγου ή για το ξεκόλλημα αντικειμένων, που έχουν κολλήσει λόγω δημιουργίας πάγου.

Για την απόψυξη της συσκευής ψύξης, ακολουθήστε την παρακάτω διαδικασία:

1. Αφαιρέστε τα περιεχόμενα της συσκευής ψύξης.
2. Αν χρειάζεται, τοποθετήστε τα περιεχόμενα σε άλλη συσκευή ψύξης για να τα διατηρήσετε κρύα.
3. Απενεργοποιήστε τη συσκευή ψύξης.
4. Αφήστε το καπάκι ανοιχτό.
5. Σκουπίστε το νερό που σχηματίζεται από την απόψυξη.

10.15 Αντικατάσταση της ασφάλειας AC

ΚΙΝΔΥΝΟΣ! Κίνδυνος ηλεκτροπληξίας

> Αποσυνδέστε την τροφοδοσία ηλεκτρικού ρεύματος και το καλώδιο σύνδεσης, πριν από την αντικατάσταση της ασφάλειας της συσκευής.

1. Αποσυνδέστε την τροφοδοσία ηλεκτρικού ρεύματος προς τη συσκευή.
2. Αφαιρέστε το καλώδιο σύνδεσης.
3. Αφαιρέστε την ένθετη ασφάλεια (σχ. 3 στη σελίδα 418, **2**) με ένα κατσαβίδι.
4. Αντικαταστήστε την καμμένη γυάλινη ασφάλεια με μια καινούργια ασφάλεια ίδιου τύπου και ίδιων ονομαστικών χαρακτηριστικών (ταχείας τήξης, 4 A, 250 V).
5. Πιέστε την ένθετη βάση της ασφάλειας μέσα στο περίβλημα.
6. Επανασυνδέστε την τροφοδοσία ηλεκτρικού ρεύματος στη συσκευή.

10.16 Αντικατάσταση της ασφάλειας DC

1. Αποσυνδέστε την ηλεκτρική τροφοδοσία της συσκευής ψύξης.
2. Αφαιρέστε το κάλυμμα της ασφάλειας (σχ. 3 στη σελίδα 418, **3**) με ένα κατσαβίδι.
3. Αναποδογυρίστε το κάλυμμα της ασφάλειας και χρησιμοποιήστε το άγκιστρο, για να αφαιρέσετε την καμμένη διχαλωτή ασφάλεια.
4. Τοποθετήστε μια καινούργια ασφάλεια ίδιου τύπου και ίδιας τιμής έντασης (15 A).
5. Επανατοποθετήστε το κάλυμμα της ασφάλειας.
6. Συνδέστε ξανά την ηλεκτρική τροφοδοσία της συσκευής.

10.17 Αντικατάσταση της ασφάλειας στο φις τροφοδοσίας DC

> Αντικαταστήστε την ελαττωματική ασφάλεια 15 A με μια καινούργια ασφάλεια 15 A ίδιου τύπου και ίδιων ονομαστικών χαρακτηριστικών όπως φαίνεται.

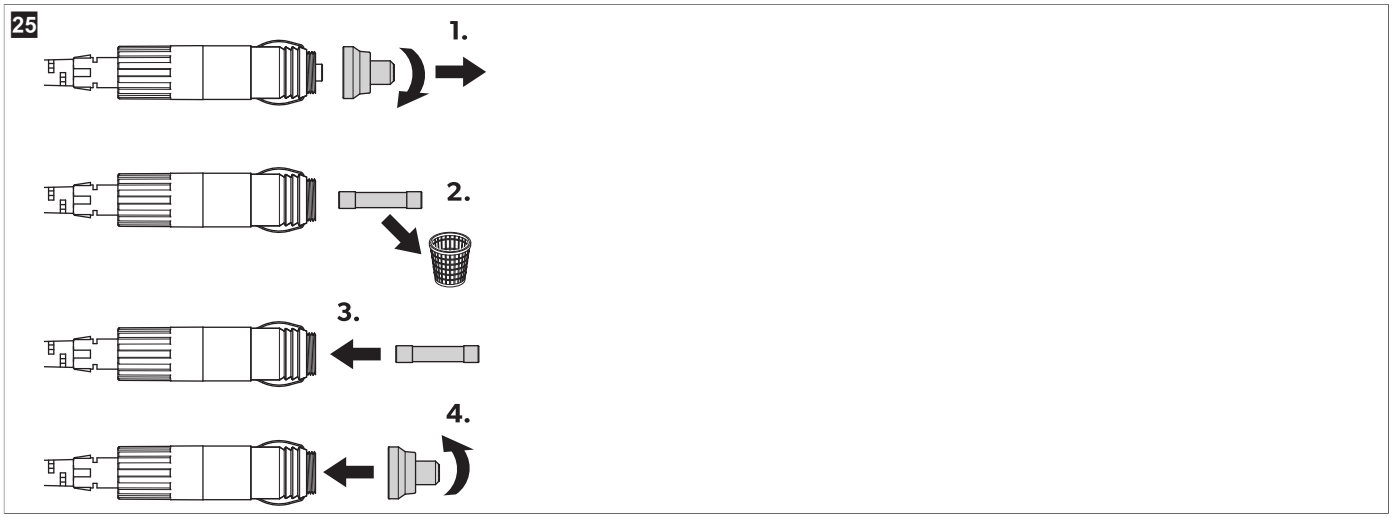

10.18 Αντικατάσταση πλακέτας PCB φωτισμού

ΠΡΟΣΟΧΗ! Κίνδυνος πρόκλησης ζημιάς

> Η φωτεινή πηγή μπορεί να αντικατασταθεί μόνο από τον κατασκευαστή, έναν τεχνικό του τμήματος εξυπηρέτησης πελατών ή έναν άλλο τεχνικό με παρόμοια εξειδίκευση, για να αποφευχθούν τυχόν κίνδυνοι.

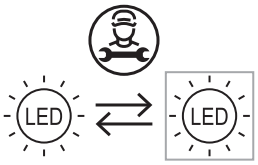

11 Καθαρισμός και φροντίδα

ΠΡΟΦΥΛΑΞΗ! Κίνδυνος ηλεκτροπληξίας

> Πριν από οποιαδήποτε εργασία καθαρισμού ή συντήρησης, πρέπει να βεβαιώνεστε ότι η συσκευή ψύξης έχει αποσυνδεθεί από την παροχή ρεύματος.

ΠΡΟΣΟΧΗ! Κίνδυνος πρόκλησης ζημιάς

- Μην καθαρίζετε ποτέ τη συσκευή ψύξης κάτω από τρεχούμενο νερό ή σε πλυντήριο πιάτων.
- Για τον καθαρισμό μη χρησιμοποιείτε τριβικά καθαριστικά μέσα ή σκληρά αντικείμενα.
- Μην καθαρίζετε τους ηλεκτρικούς ακροδέκτες (πρίζες ή ακροδέκτες μπαταρίας) με βρεγμένο πανί.

- Καθαρίζετε τη συσκευή εσωτερικά και εξωτερικά τακτικά με ένα υγρό πανί.

26

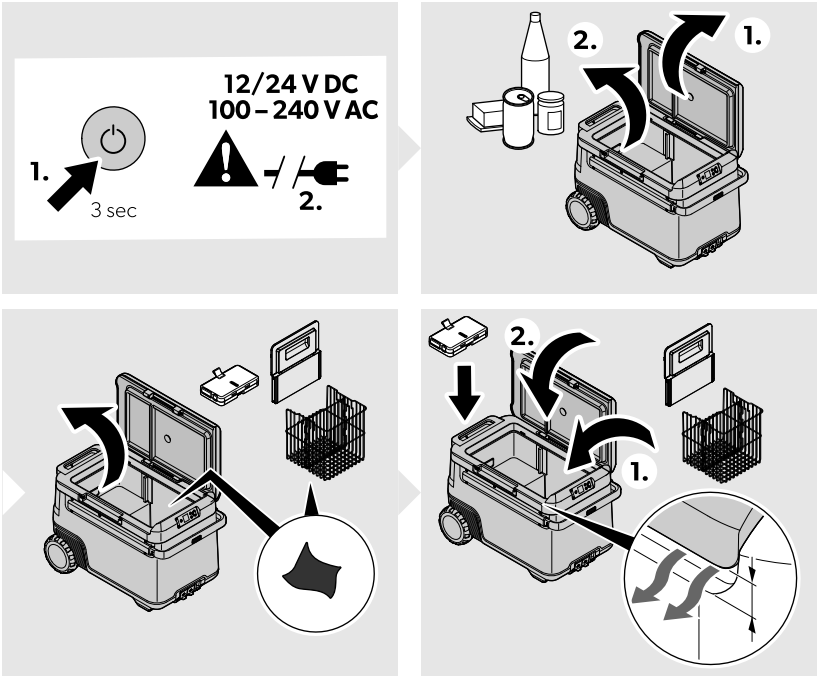

- Βεβαιωθείτε ότι τα ανοίγματα εισαγωγής και εξαγωγής αέρα της συσκευής ψύξης είναι καθαρά χωρίς σκόνη και βρομιά, ώστε να μπορεί να απάγεται η θερμότητα για να μην προκληθεί ζημιά στη συσκευή ψύξης.
- Αφαιρέστε την μπαταρία από τη συσκευή ψύξης όταν δεν χρησιμοποιείται.
- Αποθηκεύστε την μπαταρία όπως περιγράφεται στο κεφάλαιο "Αποθήκευση" των οδηγιών χειρισμού της μπαταρίας Recon (Σχετικά έγγραφα στη σελίδα 414).

12 Αντιμετώπιση βλαβών

πρόβλημα	Αιτία	Προτεινόμενη θεραπεία
Η συσκευή δεν λειτουργεί (λειτουργία DC, σύστημα ανάφλεξης ενεργοποιημένο).	Δεν ανιχνεύθηκε τάση στην πρίζα τροφοδοσίας DC.	Στα περισσότερα οχήματα πρέπει να ενεργοποιηθεί το σύστημα ανάφλεξης, για να τροφοδοτηθεί με ηλεκτρικό ρεύμα η πρίζα τροφοδοσίας DC.
	Η πρίζα DC είναι βρώμικη. Αυτό έχει ως αποτέλεσμα την κακή ηλεκτρική επαφή.	Εάν το βύσμα της συσκευής στην πρίζα DC είναι πολύ ζεστό, πρέπει να καθαριστεί η πρίζα DC ή το βύσμα δεν έχει συναρμολογηθεί σωστά.
	Η ασφάλεια στο βύσμα DC έχει καεί.	Αντικαταστήστε την ελαττωματική ασφάλεια στο βύσμα DC, βλ. Αντικατάσταση της ασφάλειας στο φις τροφοδοσίας DC στη σελίδα 428.
	Η ασφάλεια DC της συσκευής έχει καεί.	Αντικαταστήστε την ασφάλεια DC της συσκευής, βλ. Αντικατάσταση της ασφάλειας DC στη σελίδα 428.
	Η ασφάλεια του οχήματος είναι καμμένη.	Αντικαταστήστε την ασφάλεια για την πρίζα DC του οχήματος. Ανατρέξτε στις οδηγίες χειρισμού του οχήματος.
Η συσκευή δεν λειτουργεί (λειτουργία με τροφοδοσία AC).	Δεν υπάρχει τάση στην πρίζα τάσης AC.	Δοκιμάστε σε μια άλλη πρίζα.

πρόβλημα	Αιτία	Προτεινόμενη θεραπεία
	Η ασφάλεια AC της συσκευής έχει καεί.	> Αντικαταστήστε την ασφάλεια AC της συσκευής, βλ. Αντικατάσταση της ασφάλειας AC στη σελίδα 427
	Ο ενσωματωμένος προσαρμογέας AC είναι ελαττωματικός.	> Οι εργασίες επισκευής επιτρέπεται να διεξάγονται μόνο από την αρμόδια τεχνική υπηρεσία.
Η οθόνη δεν αντιδρά στο πάτημα των πλήκτρων.	Η οθόνη είναι κλειδωμένη.	> Ξεκλειδώστε την οθόνη, βλ. Κλείδωμα/ξεκλείδωμα της οθόνης στη σελίδα 423.
Ο έλεγχος της συσκευής μέσω της εφαρμογής δεν είναι εφικτός.	Το Bluetooth δεν είναι συνδεδεμένο.	> Ανοίξτε τις ρυθμίσεις Bluetooth. > Εντοπίστε την υπάρχουσα σύνδεση Bluetooth που ξεκινά με "MC". > Διαγράψτε τη σύνδεση. > Πραγματοποιήστε ξανά σύζευξη με το ψυγείο.
Στην οθόνη εμφανίζεται ένα μήνυμα προειδοποίησης ή ένας κωδικός προειδοποίησης.	—	> Βλ. Μηνύματα προειδοποίησης στη σελίδα 431, Κωδικοί σφάλματος στη σελίδα 431.
Όταν ο "αισθητήρας διαχωριστικού" έχει οριστεί σε "Ενεργοποίηση": 1. Η συσκευή ψύξης δεν μπορεί να εισέλθει αυτόματα στη διπλή ζώνη, όταν ο χρήστης εισάγει το διαχωριστικό. 2. Η συσκευή ψύξης δεν μπορεί να εισέλθει αυτόματα στη μονή ζώνη, όταν ο χρήστης αφαιρεί το διαχωριστικό.	Ο αισθητήρας διαχωριστικού παρουσιάζει δυσλειτουργία	> Στη ρύθμιση του αισθητήρα διαχωριστικού, επιλέξτε "Απενεργοποίηση" για μετάβαση σε μη αυτόματο έλεγχο. Σε αυτήν την περίπτωση, επιλέξτε διαφορετικές ζώνες ανά "στοιχείο ελέγχου ζώνης". Για να αποκατασταθεί η πλήρης λειτουργικότητα και να διασφαλιστεί η βέλτιστη εμπειρία του χρήστη, ο αισθητήρας διαχωριστικού θα πρέπει να επιθεωρείται και να επισκευάζεται από εξουσιοδοτημένο κέντρο επισκευών.
	Δυσλειτουργία οθόνης ή ρυθμιστή	> Απαιτείται επιθεώρηση από εξουσιοδοτημένο κέντρο επισκευής.
Διαρροή μπαταρίας		> Σταματήστε αμέσως τη χρήση του προϊόντος. > Μην αγγίζετε το υγρό που έχει διαρρεύσει. > Εάν είναι δυνατόν, αφαιρέστε προσεκτικά την μπαταρία. **ΠΡΟΦΥΛΑΞΗ! Κίνδυνος τραυματισμού** > Φοράτε γάντια. Φοράτε γάντια. > Τοποθετήστε το σε ασφαλές, μη εύφλεκτο δοχείο. > Απορρίψτε την μπαταρία σε ένα εξουσιοδοτημένο σημείο ανακύκλωσης ή συλλογής επικίνδυνων αποβλήτων. > Μην πετάτε την μπαταρία στα οικιακά απορρίμματα. > Μην επαναχρησιμοποιείτε και μην επισκευάζετε την μπαταρία.

12.1 Μηνύματα προειδοποίησης

Μήνυμα προειδοποίησης	Περιγραφή	Πιθανή αιτία	Προτεινόμενη λύση
Καπάκι ανοιχτό	Καπάκι ανοιχτό για περισσότερο από 3 min	Το καπάκι δεν έχει ασφαλίσει σωστά	Βεβαιωθείτε ότι το καπάκι έχει ασφαλίσει πλήρως.
		Εσωτερική βλάβη	Απαιτείται επιθεώρηση από εξουσιοδοτημένο κέντρο επισκευών.
Χαμηλή τάση DC	Η συσκευή έχει σταματήσει να λειτουργεί με συνεχές ρεύμα (DC) λόγω χαμηλής τάσης του εξωτερικού τροφοδοτικού ισχύος	Ανεπαρκής τάση τροφοδοσίας	Ελέγξτε για τυχόν πτώση της τάσης από την μπαταρία προς την πρίζα τροφοδοσίας και αυξήστε, εάν απαιτείται, τη διάσταση του καλωδίου.
		Η τάση της μπαταρίας είναι πολύ χαμηλή	Ελέγξτε την μπαταρία και φορτίστε την, εάν απαιτείται.
		Έχει ρυθμιστεί πολύ υψηλή βαθμίδα προστασίας της μπαταρίας	Επιλέξτε μια χαμηλότερη ρύθμιση προστασίας της μπαταρίας.
Υψηλή τάση DC	Η συσκευή σταμάτησε να λειτουργεί με συνεχές ρεύμα (DC), λόγω μη φυσιολογικά υψηλής τάσης > 31,5 V του εξωτερικού τροφοδοτικού ισχύος	Λανθασμένη προδιαγραφή τάσης τροφοδοσίας συνεχούς ρεύματος DC	Βεβαιωθείτε ότι η τάση ηλεκτρικής τροφοδοσίας DC συμφωνεί με την ετικέτα τύπου του προϊόντος.
		Λανθασμένη τάση τροφοδοσίας	Ελέγξτε την τάση τροφοδοσίας συνεχούς ρεύματος DC και πραγματοποιήστε επισκευή ή αντικατάσταση τυχόν ελαττωματικών εξαρτημάτων.
		Εσωτερική βλάβη	Απαιτείται επιθεώρηση από εξουσιοδοτημένο κέντρο επισκευών.
Υπερθέρμανση ρυθμιστή	Πολύ υψηλή θερμοκρασία του ρυθμιστή	Υψηλή θερμοκρασία περιβάλλοντος, μπλοκαρισμένο άνοιγμα εξαερισμού ή εσωτερική βλάβη ανεπαρκούς διακένου	• Απενεργοποιήστε τη συσκευή για τουλάχιστον 30 min ή μετακινήστε τη σε ένα πιο δροσερό σημείο. • Επανεκκίνηση • Καθαρίστε τα ανοίγματα εξαερισμού, απαιτείται επιθεώρηση από εξουσιοδοτημένο κέντρο επισκευών.
Χαμηλή κατάσταση φόρτισης (SOC) εσωτερικής μπαταρίας	Η κατάσταση φόρτισης (SOC) της μπαταρίας είναι χαμηλή, αλλά δεν έχει φτάσει ακόμα στο 0 %	Η κατάσταση φόρτισης (SOC) της μπαταρίας είναι χαμηλή	Φορτίστε την μπαταρία.
Υψηλή θερμοκρασία εσωτερικής μπαταρίας	Υπερθέρμανση μπαταρίας Recon	Ενεργοποιήθηκε η προστασία από υπερθέρμανση της μπαταρίας.	Διακόψτε τη φόρτιση ή την αποφόρτιση της συσκευής μέχρι να κρυώσει.

12.2 Κωδικοί σφάλματος

Κωδικός σφάλματος	Βλάβη	Πιθανή αιτία	Προτεινόμενη λύση
!ERROR 01	Ανοιχτό κύκλωμα NTC SZ & DZ ΜΕΓΑΛΗ	Εσωτερική βλάβη	Απαιτείται επιθεώρηση από εξουσιοδοτημένο κέντρο επισκευής
!ERROR 02	Βραχυκύκλωμα NTC SZ & DZ ΜΕΓΑΛΗ		
!ERROR 11	Ανοιχτό κύκλωμα NTC DZ ΜΙΚΡΗ		
!ERROR 12	Βραχυκύκλωμα NTC DZ ΜΙΚΡΗ		

Κωδικός σφάλματος	Βλάβη	Πιθανή αιτία	Προτεινόμενη λύση
!ERROR 03	Σφάλμα επικοινωνίας		Απενεργοποιήστε τη συσκευή για τουλάχιστον 1 min και, κατόπιν, επανεκκινήστε τη. Εάν το πρόβλημα παραμένει, απαιτείται επιθεώρηση από εξουσιοδοτημένο κέντρο επισκευής.
!ERROR 09	Ελαττωματική βαλβίδα		
!ERROR 32	Ελαττωματικός ανεμιστήρας		Απενεργοποιήστε τη συσκευή για τουλάχιστον 5 min και, κατόπιν, επανεκκινήστε τη. Εάν το πρόβλημα παραμένει, απαιτείται επιθεώρηση από εξουσιοδοτημένο κέντρο επισκευής.
!ERROR 33	Αποτυχία εκκίνησης συμπιεστή		
!ERROR 34	Χαμηλή ταχύτητα συμπιεστή	• Υψηλή θερμοκρασία περιβάλλοντος • Μπλοκαρισμένο άνοιγμα εξαερισμού ή ανεπαρκές διάκενο • Εσωτερική βλάβη	• Απενεργοποιήστε τη συσκευή για τουλάχιστον 30 min ή μετακινήστε τη σε ένα πιο δροσερό σημείο και, κατόπιν, επανεκκινήστε τη. • Ελευθερώστε τα ανοίγματα εξαερισμού • Απαιτείται επιθεώρηση από εξουσιοδοτημένο κέντρο επισκευής
!ΣΦΑΛΜΑ 20	Βλάβη μπαταρίας	Εσωτερική βλάβη	Διαβάστε τις οδηγίες χειρισμού της μπαταρίας Recon, βλ. Σχετικά έγγραφα στη σελίδα 414.

13 Εμπορική εγγύηση

Ισχύει η νόμιμη διάρκεια εμπορικής εγγύησης. Εάν το προϊόν είναι ελαττωματικό, επικοινωνήστε με τον αντιπρόσωπο του κατασκευαστή στη χώρα σας (βλ. dometic.com/dealer) ή στο κατάστημα αγοράς.

Για τυχόν επισκευή ή αξίωση κάλυψης από την εμπορική εγγύηση, παρακαλούμε να αποστείλετε επίσης τα παρακάτω έγγραφα μαζί με τη συσκευή:

- Ένα αντίγραφο της απόδειξης αγοράς με την ημερομηνία αγοράς
- Τον λόγο για την αξίωση κάλυψης από την εγγύηση ή μια περιγραφή της βλάβης

Λάβετε υπόψη ότι τυχόν επισκευή από εσάς τον ίδιο ή μη επαγγελματική επισκευή ενδέχεται να έχει συνέπειες ασφαλείας καθώς και να αποτελέσει αιτία ακύρωσης της εμπορικής εγγύησης.

14 Απόρριψη

ΠΡΟΕΙΔΟΠΟΙΗΣΗ! Κίνδυνος παγίδευσης για παιδιά

> Πριν από την απόρριψη του παλαιού σας προϊόντος:
  - Αποσυναρμολογήστε το καπάκι.
  - Αφήστε τα καλάθια στη θέση τους, έτσι ώστε να μην είναι δυνατόν να σκαρφαλώσει κάποιο παιδί στο εσωτερικό της συσκευής.

Ανακύκλωση των υλικών συσκευασίας: Εάν είναι εφικτό, απορρίψτε τα υλικά συσκευασίας στους αντίστοιχους κάδους ανακύκλωσης. Αυτός ο διαχωρισμός είναι απαραίτητος, καθώς η συσκευασία αποτελεί πολύτιμο πόρο και η ακατάλληλη απόρριψη μπορεί να επηρεάσει την ανθρώπινη υγεία και το περιβάλλον.

Ο διαγραμμένος τροχοφόρος κάδος υποδεικνύει ότι το προϊόν είναι ηλεκτρικός ή ηλεκτρονικός εξοπλισμός ή περιέχει μπαταρίες και πρέπει να συλλέγεται ξεχωριστά για την κατάλληλη επεξεργασία, ανάκτηση και ανακύκλωση. **Ο καταναλωτής είναι νομικά υποχρεωμένος να απορρίπτει κατάλληλα κάθε ηλεκτρικό ή ηλεκτρονικό εξοπλισμό, μπαταρίες και επαναφορτιζόμενες μπαταρίες ξεχωριστά από τα γενικά οικιακά απορρίμματα!**

Αυτός ο διαχωρισμός είναι απαραίτητος, καθώς οι μπαταρίες και οι ηλεκτρικές συσκευές είναι πολύτιμοι πόροι και μπορεί να περιέχουν ουσίες που είναι επιβλαβείς για τον άνθρωπο και το περιβάλλον.

Για την τελική απόρριψη του προϊόντος, ζητήστε από το τοπικό κέντρο ανακύκλωσης ή έναν εξειδικευμένο έμπορο λεπτομερείς πληροφορίες για τη σχετική διαδικασία σύμφωνα με τους ισχύοντες κανονισμούς διάθεσης απορριμμάτων.

Το προϊόν και οι μπαταρίες μπορούν να απορριφθούν δωρεάν.

Αφαιρέστε τις μπαταρίες και τις επαναφορτιζόμενες μπαταρίες πριν από την ανακύκλωση αυτού του προϊόντος.

Οι μπαταρίες που περιέχουν κάδμιο περισσότερο από 0,002 % ή μόλυβδο περισσότερο από 0,004 % φέρουν το χημικό σύμβολο για το συγκεκριμένο μέταλλο: Cd ή Pb.

15 Τεχνικά χαρακτηριστικά

ΥΠΟΔΕΙΞΗ Το εύρος θερμοκρασίας για τη μικρή ζώνη αλλάζει με βάση τη θερμοκρασία που έχει επιλεγεί στη μεγάλη ζώνη. Για παράδειγμα, όταν ο μεγάλος θάλαμος είναι – 15 °C, ο μικρός θάλαμος πρέπει να παραμείνει σε ή κάτω από 3 °C.

ΥΠΟΔΕΙΞΗ Η ελάχιστη θερμοκρασία που εμφανίζεται στην ένδειξη "Ψυκτική ισχύς" μπορεί να επιτευχθεί εάν η θερμοκρασία περιβάλλοντος είναι πάνω από 32 °C.

	Recon CF 47DZW
Ηλεκτρική τάση σύνδεσης	12 V⎓ / 24 V⎓ 100 V~ … 240 V~
Ονομαστική ένταση ρεύματος	12 V⎓: 10,5 A 24 V⎓: 5,2 A 100 V~: 1,4 A 240 V~: 0,58 A
Ψυκτική ισχύς	– 22 °C … 20 °C
Κλιματική κλάση	N/T
Συνολικός όγκος χωρίς διαχωριστικό	47 L
Συνολικός όγκος με διαχωριστικό	45 L
Ψυκτικό μέσο	R600a
Ποσότητα ψυκτικού μέσου	15 g
Εύρος συχνοτήτων	Bluetooth®/BLE: 2400 MHz … 2483,5 MHz
Ισχύς εξόδου RF	Bluetooth®: 11,23 dBm Bluetooth® LE: 11,23 dBm
Διαστάσεις Π x Y x Μ (συμπεριλαμβανομένων των λαβών)	754 mm × 515 mm × 429 mm
Πιστοποιητικά δοκιμών	CE E13

Δια του παρόντος, η Dometic Zhuhai Technology Co. Ltd. δηλώνει ότι ο ραδιοεξοπλισμός τύπου Recon CF 47DZW συμμορφώνεται με την Οδηγία 2014/53/ΕΕ. Το πλήρες κείμενο της δήλωσης συμμόρφωσης ΕΕ είναι διαθέσιμο στην παρακάτω ηλεκτρονική διεύθυνση internet: documents.dometic.com

Περαιτέρω πληροφορίες για το προϊόν μπορείτε να λάβετε μέσω του κωδικού ταχείας απόκρισης στην ενεργειακή ετικέτα ή μέσω του eprel.ec.europa.eu.

27

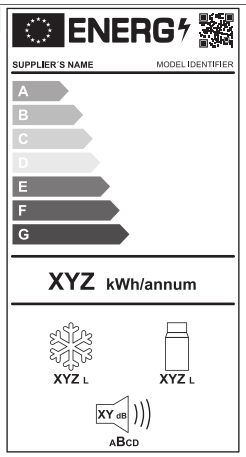

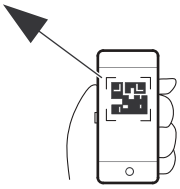

eprel.ec.europa.eu

Lietuvių k.

1 Svarbios pastabos....435
2 Simbolių paaiškinimas....435
3 Susiję dokumentai....435
4 Saugos instrukcijos....435
5 Ant prietaiso esančių simbolių paaiškinimas....437
6 Pristatoma komplektacija....437
7 Paskirtis....438
8 Techninis aprašymas....438
9 Prieš pirmąjį naudojimą....439
10 Naudojimas....440
11 Valymas ir priežiūra....449
12 Gedimų nustatymas ir šalinimas....450
13 Garantija....452
14 Utilizavimas....453
15 Techniniai duomenys....453

1 Svarbios pastabos

Atidžiai perskaitykite šią instrukciją ir sekite visas instrukcijas, nurodymus ir perspėjimus, pateiktus šiame gaminio vadove, ir griežtai jų laikykitės, kad užtikrintumėte, jog šis gaminys visada bus įrengtas, naudojamas ir prižiūrimas tinkamai. Ši instrukcija PRIVALO likti šalia šio gaminio.

Naudodamiesi šiuo gaminiu patvirtinate, kad atidžiai perskaitėte visas instrukcijas, nurodymus ir perspėjimus ir suprantate dokumente išdėstytas sąlygas bei sutinkate jų laikytis. Šį gaminį sutinkate naudoti tik pagal numatytąją paskirtį ir taip, kaip nurodo šioje gaminio instrukcijoje pateiktos instrukcijos, nurodymai ir perspėjimai, taip pat laikydamiesi taikomų teisių ir teisės aktų. Nesusipažinus su šioje instrukcijoje pateiktomis instrukcijomis ir perspėjimais ir jų nesilaikius galite susižaloti patys ir sužaloti kitus asmenis, pažeisti gaminį arba pridaryti žalos kitai netoliese esančiai nuosavybei. Ši gaminio instrukcija, taip pat ir instrukcijos, nurodymai, perspėjimai ir kiti susiję dokumentai, gali būti keičiami ir atnaujinami. Norėdami gauti naujausios informacijos apie gaminį, apsilankykite adresu documents.dometic.com.

2 Simbolių paaiškinimas

Signaliniu žodžiu pažymima informacija apie saugą ir turtinę žalą, taip pat nurodomas pavojaus rimtumo laipsnis ar lygis.

PAVOJUS!
> nurodo pavojingą situaciją, kurios neišvengus gresia mirtinas arba sunkus sužalojimas.

ĮSPĖJIMAS!
> nurodo pavojingą situaciją, kurios neišvengus gali grėsti mirtinas arba sunkus sužalojimas.

PERSPĖJIMAS!
> nurodo pavojingą situaciją, kurios neišvengus gali grėsti lengvas arba vidutinio sunkumo sužalojimas.

PRANEŠIMAS!
> Nurodo situaciją, kurios neišvengus, gresia turtinė žala.

PASTABA Papildoma informacija apie gaminio eksploatavimą.

3 Susiję dokumentai

Recon akumuliatoriaus naudojimo vadovą rasite interneto svetainėje qr.dometic.com/bgWno6.

4 Saugos instrukcijos

PAVOJUS! Elektros srovės pavojus
> jei prietaisas maitinamas iš elektros tinklo, pasirūpinkite, kad maitinimo šaltinis turėtų liekamosios srovės prietaisą (RCD), liekamosios srovės grandinės pertraukiklį (RCD) arba apsauginę nuotėkio relę (GFCI). Montuoti, ypač potencialiai drėgnose vietose, būtina pagal visas taikomas montavimo taisykles.
> Nelieskite laidų plikomis rankomis. Tai ypač taikoma tais atvejais, kai prietaisas naudojamas prijungus prie kintamosios srovės tinklo.
> Prieš įjungdami prietaisą įsitikinkite, kad maitinimo kabelis ir kištukas yra sausi.

ĮSPĖJIMAS! Sprogimo pavojus

- Nelaikykite sprogiųjų medžiagų, pavyzdžiui, purškiklių skardinių su degiais propelentais aušinimo prietaise.

ĮSPĖJIMAS! Elektros srovės pavojus

- Nenaudokite šio aušinimo prietaiso, jeigu jis yra akivaizdžiai pažeistas.
- Jei pažeistas aušinimo prietaiso maitinimo kabelis, jį reikia pakeisti tinkamu maitinimo kabeliu ar mazgu, kurį galima gauti iš gamintojo ar jo techninės priežiūros atstovo, kad būtų išvengta saugos pavojaus.
- Šį aušinimo prietaisą gali remontuoti tik kvalifikuotas personalas. Netinkamai remontuojant gali kilti rimtas pavojus.
- Prietaisą prijunkite prie tinkamos jungties lizdų, ypač tada, kai jį reikia įžeminti.

ĮSPĖJIMAS! Gaisro pavojus

- Statydami aušinimo prietaisą įsitikinkite, kad maitinimo laidas nėra įstrigęs ar sugadintas.
- Atkreipkite dėmesį į kelis nešiojamuosius lizdus arba nešiojamuosius maitinimo šaltinius prietaiso gale.
- Jei buvo pažeista aušalo grandinė:
  - Saugokite aušinimo prietaisą nuo atviros liepsnos ir galimų degimo šaltinių.
  - Gerai išvėdinkite patalpą.
  - Išjunkite aušinimo prietaisą.
- Aušinimo prietaisai su degiu aušalu: Aušalo grandinėje yra nedidelis kiekis aplinkai nekenksmingo, bet degaus aušalo. Šaldytuvas nepažeidžia ozono sluoksnio ir nedidina šiltnamio efekto. Išsiliejęs aušalas gali užsidegti.
- Siekiant sumažinti gaisro riziką, techninės priežiūros darbus turi atlikti tik įgaliotas techninės priežiūros specialistas.
- Pasirūpinkite, kad prietaiso korpuse arba įrenginiuose esančios ventiliacijos angos nebūtų uždengtos.
- Norėdami paspartinti atitirpinimo procesą, nenaudokite jokių mechaninių daiktų ar kitų priemonių, nebent šiam tikslui juos yra rekomendavęs gamintojas.
- Neatidarykite ir nepažeiskite šaltnešio kontūro.
- Aušinimo prietaiso viduje nenaudokite kitų elektros prietaisų, nebent šiam tikslui juos yra rekomendavęs gamintojas.
- Saugokite prietaisą ir akumuliatorių nuo ekstremalių temperatūrų.

ĮSPĖJIMAS! Pavojus sveikatai

- **Europos Sąjunga, Jungtinė Karalystė ir Turkija:** Šį prietaisą gali naudoti vaikai nuo 8 metų amžiaus ir fizinių, sensorinių arba psichikos sutrikimų turintys arba stokojantys patirties ir žinių asmenys, jeigu jie yra prižiūrimi arba išmokyti saugiai naudoti šį prietaisą ir suvokia jo keliamus pavojus. **Visi kiti regionai:** Šis prietaisas neskirtas naudoti asmenims (įskaitant vaikus), turintiems fizinių, sensorinių arba psichikos sutrikimų arba stokojantiems patirties ir žinių, jeigu jie nėra prižiūrimi arba instruktuojami dėl šio prietaiso saugaus naudojimo už jų saugumą atsakingo asmens.
- Vaikai nuo 3 iki 8 metų gali įdėti ir išimti aušinimo prietaisus.
- Vaikus reikia prižiūrėti, kad jie nežaistų su prietaisu.
- Vaikams šį prietaisą valyti ir atlikti jo techninę priežiūrą be priežiūros draudžiama.

PERSPĖJIMAS! Elektros srovės pavojus

- Prieš įjungdami aušinimo prietaisą įsitikinkite, kad maitinimo kabelis ir kištukas yra sausi.
- Atjunkite aušinimo prietaisą nuo maitinimo
  - Prieš kiekvieną valymą ir techninę priežiūrą
  - Po kiekvieno naudojimo
- Saugokitės rizikos, susijusius su akumuliatorinio prietaiso arba akumuliatoriaus gnybtų užtrumpinimu metaliniais daiktais.

PERSPĖJIMAS! Pavojus sveikatai

- Kad neužterštumėte maisto, paisykite toliau pateiktų nurodymų.
  - Patikrinkite, ar aušinimo prietaiso šaldymo pajėgumas yra tinkamas maistui, kurį norite atvėsinti, laikyti.
  - Maistą galima saugoti tik originalioje pakuotėje ar tinkamose talpyklose.
  - Atidarius aušinimo prietaisą ilgesniam laikui, prietaiso kamerose gali žymiai pakilti temperatūra.
  - Reguliariai valykite paviršius, kurie gali turėti sąlytį su maistu ir pasiekiamomis drenažo sistemomis.
- Jeigu aušinimo prietaisas paliekamas tuščias ilgesniam laikui:
  - Išjunkite aušinimo prietaisą.
  - Atitirpinkite aušinimo prietaisą.
  - Išvalykite ir nusausinkite aušinimo prietaisą.
  - Palikite dangtį atidarytą, kad aušinimo prietaise nesiformuotų pelėsis.

PRANEŠIMAS! Žalos pavojus

- Patikrinkite, ar tipo etiketėje nurodyta įtampa atitinka maitinimo šaltinio įtampą.
- Aušinimo prietaisą prijunkite tik toliau nurodytu būdu:
  - Nuolatinės srovės prijungimo laidą prijunkite prie automobilio nuolatinės srovės maitinimo
  - Kintamosios srovės prijungimo laidą prijunkite prie kintamosios srovės maitinimo šaltinio

- Atjungdami kištuką niekada netraukite už laido.
- Jei aušinimo prietaisas prijungtas prie nuolatinės srovės maitinimo lizdo, prieš prijungdami greitojo įkrovimo įrenginį, atjunkite aušinimo prietaisą ir kitus energiją vartojančius prietaisus nuo akumuliatoriaus.
- Jei aušinimo prietaisas prijungtas prie nuolatinės srovės maitinimo lizdo, išjungę variklį aušinimo prietaisą atjunkite arba išjunkite. Antraip gali išsikrauti akumuliatorius.
- Aušinimo prietaisas nėra tinkamas gabenti kaustines medžiagas ar medžiagas, kuriose yra tirpiklių.
- Aušinimo prietaiso izoliaciją sudaro degus ciklopentanas, todėl reikalinga speciali utilizavimo procedūra. Pasibaigus aušinimo prietaiso naudojimo laikui, perduokite jį atitinkamam perdirbimo centrui.
- Nestatykite aušinimo prietaiso šalia atviros liepsnos ar kitų šilumos šaltinių, pavyzdžiui, šildytuvų, tiesioginėje saulės šviesoje, prie dujinių orkaičių ir pan.
- **Perkaitimo pavojus!** Visada įsitikinkite, kad iš visų aušinimo prietaiso pusių yra mažiausiai 50 mm ventiliacijos tarpas. Ventiliacijos srityje neturi būti jokių daiktų, galinčių užstoti oro srautą į aušinimo komponentus. Nenaudokite ar nelaikykite aušinimo prietaiso uždarose kamerose arba srityse, kuriose nėra oro srauto arba jis labai mažas.
- Vidinio indo nepildykite ledu ar skysčiais.
- Niekada nemerkite aušinimo prietaiso į vandenį.
- Saugokite aušinimo prietaisą bei laidus nuo karščio ir drėgmės.
- Aušinimo prietaisas turi būti apsaugotas nuo lietaus.

PASTABA Akumuliatoriaus išsikrovimo rizika
Aušinimo prietaise naudojama akumuliatoriaus apsaugos funkcija, kuri gali padėti sumažinti transporto priemonės užvedimo akumuliatoriaus išsikrovimo riziką. Akumuliatoriaus išsikrovimo rizika priklauso nuo transporto priemonės akumuliatoriaus būklės, įrengimo ir naudojimo.

- Jei transporto priemonės variklis ilgai liks išjungtas, išjunkite aušinimo įrenginį arba tiekite jam energiją iš tinkamos namelio akumuliatoriaus sistemos.

5 Ant prietaiso esančių simbolių paaiškinimas

Įspėjimas! Gaisro pavojus. Degios medžiagos.

Tik JAV ir Kanada. Įspėjimas! Gaisro pavojus. Degios medžiagos.

Įspėjimas! Drėgmės sukeltos žalos arba gedimo rizika.
Saugokite nuo lietaus.

6 Pristatoma komplektacija

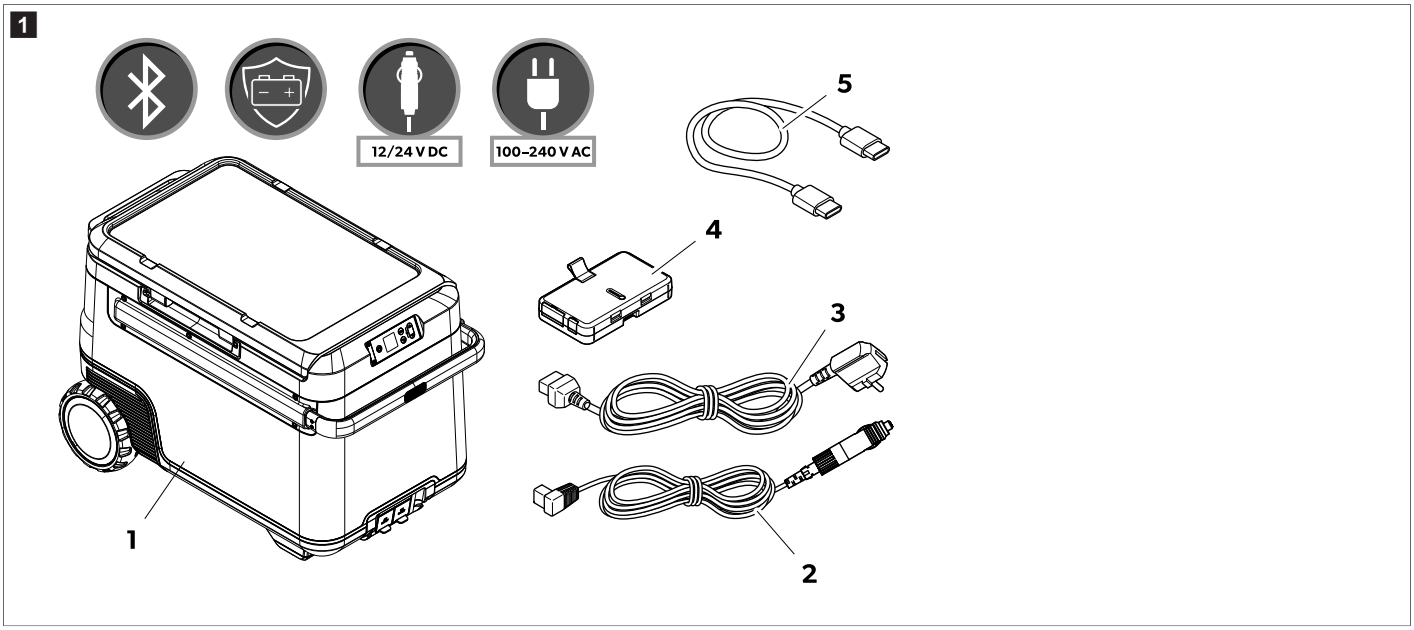

Elementas pav. 1 puslapyje 437	Kiekis	Aprašymas
1	1	Kompresorinis šaldytuvas

Elementas pav. 1 puslapyje 437	Kiekis	Aprašymas
2	1	Nuolatinės srovės prijungimo kabelis
3	2	Kintamosios srovės prijungimo kabelis
4	1	Recon akumuliatorius
5	1	USB-C – USB-C jungiamasis kabelis

7 Paskirtis

Aušinimo prietaisas tinka maistui šaldyti. Galima naudoti aušinimo prietaisą ir transporto priemonėse.

Aušinimo prietaisas skirtas prijungti prie transporto priemonės ar laivo nuolatinės srovės maitinimo šaltinio, namelio nuolatinės srovės akumuliatoriaus ar „Recon“ akumuliatoriaus arba kintamosios srovės maitinimo šaltinio.

Šis aušinimo prietaisas skirtas stovyklautojams ir kitokiam poilsiniam naudojimui.

Aušinimo prietaisas skirtas naudoti buityje ir panašiais tikslais, pavyzdžiui:

- parduotuvių, biurų ir kitų darboviečių darbuotojams skirtose virtuvėlėse;
- ūkiuose;
- viešbučių, motelių ir kitų apgyvendinimo įstaigų klientams;
- viešbučiuose, teikiančiuose nakvynės ir pusryčių paslaugą;
- maitinimo ir panašiose ne mažmeninės prekybos paskirties patalpose.

Šis gaminį galima naudoti tik pagal numatytą paskirtį ir vadovaujantis šiomis instrukcijomis.

Šiame vadove pateikiama informacija, reikalinga tinkamam gaminio įrengimui ir (arba) naudojimui. Dėl prasto įrengimo ir (arba) netinkamo naudojimo ar techninės priežiūros gaminys gali veikti netinkamai ir sugesti.

Gamintojas neprisiims atsakomybės už patirtus sužeidimus ar žalą gaminiui, atsiradusią dėl šių priežasčių:

- Netinkamas montavimas, surinkimas ar prijungimas, įskaitant per aukštą įtampą
- Netinkamos techninės priežiūros arba jeigu buvo naudotos neoriginalios, gamintojo nepateiktos atsarginės dalys
- Gaminio pakeitimai be aiškaus gamintojo leidimo
- Naudojimas kitais tikslais, nei nurodyta šiame vadove

„Dometic“ pasilieka teisę keisti gaminio išvaizdą ir specifikacijas.

8 Techninis aprašymas

Aušinimo prietaise naudojamas išimamasis $LiFePO_4$ akumuliatorius, todėl jis gali veikti be išorinio maitinimo šaltinio. Prietaise yra dvi kameros, kurių temperatūra valdoma atskirai. Naudotojai gali stebėti ir reguliuoti aušinimo prietaisą naudodamiesi programėle mobiliesiems ir „Bluetooth“® ryšiu.

8.1 Valdymo ir rodymo elementai

Valdymo skydelis (pav. 2 puslapyje 438)

Elementas pav. 2 puslapyje 438	Aprašymas	Paaiškinimas
1	Įjungimo / išjungimo mygtukas	Įjungia aušinimo prietaisą trumpai paspaudus mygtuką. Išjungia aušinimo prietaisą spaudžiant mygtuką tris sekundes.

Elementas pav. 2 puslapyje 438	Aprašymas	Paaiškinimas
2	Ekranas	: prijungtas kintamosios srovės maitinimo šaltinis **DC V**: prijungtas nuolatinės srovės maitinimo šaltinis : Ekranas užrakintas, : Ekranas atrakintas, : Ekranas veikia budėjimo veiksena 92%: Akumuliatoriaus įkrovos būsena Laikas, rodomas valandomis ir minutėmis, yra likęs akumuliatoriaus veikimo laikas.
3	**OK** mygtukas	Paspauskite, kad pasirinktumėte meniu arba išsaugotumėte pasirinktą vertę.
4	Mygtukas „atgal“	Grąžina į ankstesnį meniu
5	Naršymo mygtukai	Paspauskite △, jei norite eiti aukštyn arba didinti pasirinktą vertę. Paspauskite ▽, jei norite eiti žemyn arba mažinti pasirinktą vertę. Spauskite △ ir ▽ vienu metu 3 s, jei norite užrakinti arba atrakinti ekraną.

Prijungimo lizdai (pav. 3 puslapyje 439)

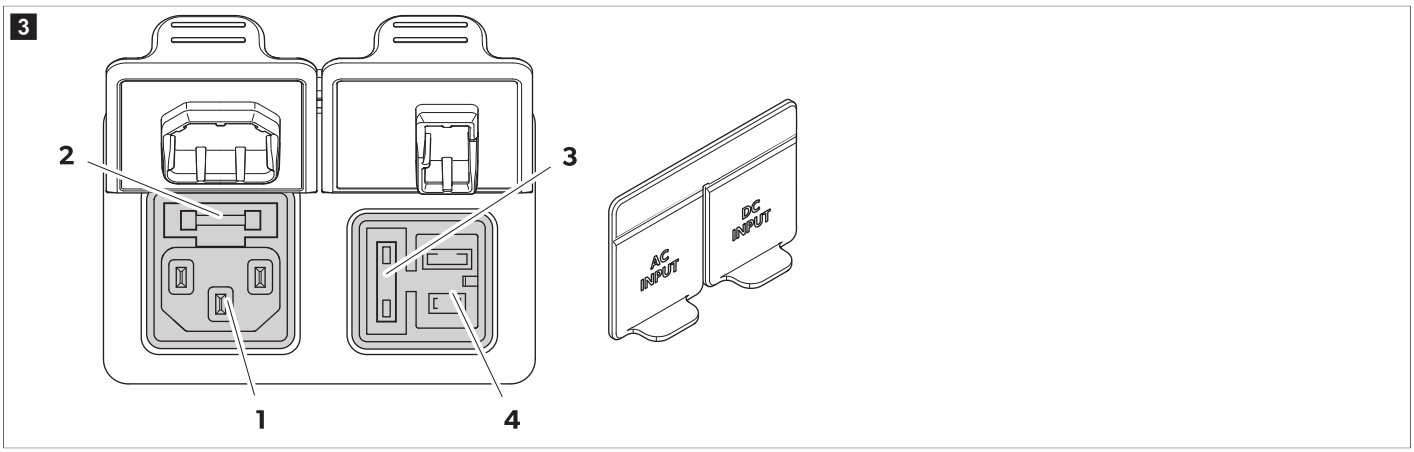

Elementas pav. 3 puslapyje 439	Aprašymas
1	Kintamosios srovės maitinimo šaltinio prijungimo lizdas
2	Kintamosios srovės saugiklio laikiklis
3	Nuolatinės srovės saugiklio laikiklis
4	Nuolatinės srovės maitinimo šaltinio prijungimo lizdas

9 Prieš pirmąjį naudojimą

PASTABA Prieš įjungdami aušinimo prietaisą pirmą kartą higienos sumetimais valykite jo vidų ir išorę drėgna šluoste.

PASTABA Jei neprijungtas akumuliatorius, reikia apsaugoti gnybą nuo aplinkos poveikio, pavyzdžiui, nuo vandens ir dulkių.

Akumuliatoriaus įkrovimas

› **Įkraukite akumuliatorių, kad pažadintumėte jį iš išjungimo režimo.**

Galima įkrauti akumuliatorių toliau nurodytais būdais:

- KS/NS lizdas aušinimo prietaise
- USB-C 100 W greitasis įkrovimas
- XT-60 DC jungtis tiesiai su akumuliatoriaus prievadais

> Prijunkite akumuliatorių prie aušinimo prietaiso.

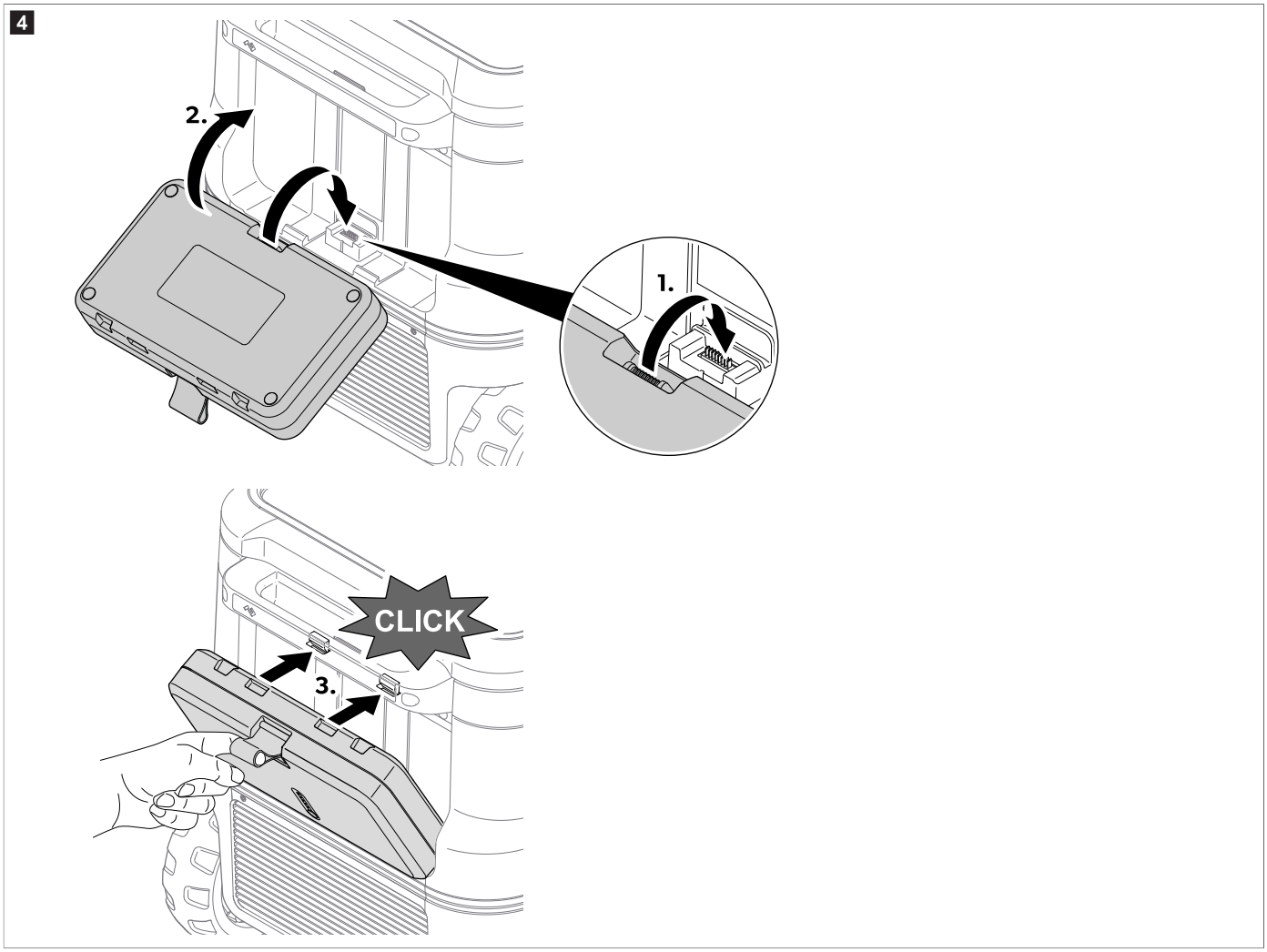

9.1 Maisto atliekų kiekio mažinimas

Norėdami išvengti maisto švaistymo, atkreipkite dėmesį į šiuos dalykus:

> Užtikrinkite kuo mažesnį temperatūros svyravimą. Aušinimo prietaisą atidarykite tik tada, kai reikia, ir tik tiek, kiek reikia. Maisto produktus saugokite taip, kad oras galėtų laisvai cirkuliuoti.
> Temperatūrą reguliuokite atsižvelgdami į maisto produktų kiekį ir rūšį.
> Maisto produktai gali lengvai sugerti arba skleisti kvapus ar skonį. Maisto produktus visada laikykite uždengtus arba uždarytuose induose / buteliuose.

9.2 Energijos taupymas

> Pasirinkite gerai vėdinamą vietą, apsaugotą nuo tiesioginių saulės spindulių.
> Jei norite padidinti energijos vartojimo efektyvumą ir sumažinti aušinimo prietaiso aušinimo galią, naudokite prietaisą ECO režimu.
> Pirmiausia, prieš įdėdami maistą į aušinimo prietaisą, leiskite šiltam maistui atvėsti.
> Neatidarinėkite aušinimo prietaiso dažniau, nei reikia.
> Nepalikite aušinimo prietaiso atidaryto ilgiau, nei reikia.
> Jei aušinimo prietaise yra krepšys: Siekiant užtikrinti optimalų suvartojamos energijos kiekį, krepšį reikėtų dėti ten, kur jis buvo pristatymo metu.
> Reguliariai tikrinkite, ar dangčio sandariklis užtikrina sandarumą.
> Be reikalo nemažinkite temperatūros.

10 Naudojimas

10.1 Dangčio atidarymas ir nuėmimas

10.1.1 Dangčio atidarymas

1. Suimkite rankenėlę dešinėje arba kairėje pusėje.
2. Spausdami fiksatorių į išorę atrakinkite dangtį, žr. pav. 5 puslapyje 441, **1**.

3. Traukdami dangtį į priešingą pusę atidarykite jį, žr. pav. 5 puslapyje 441, **2**.

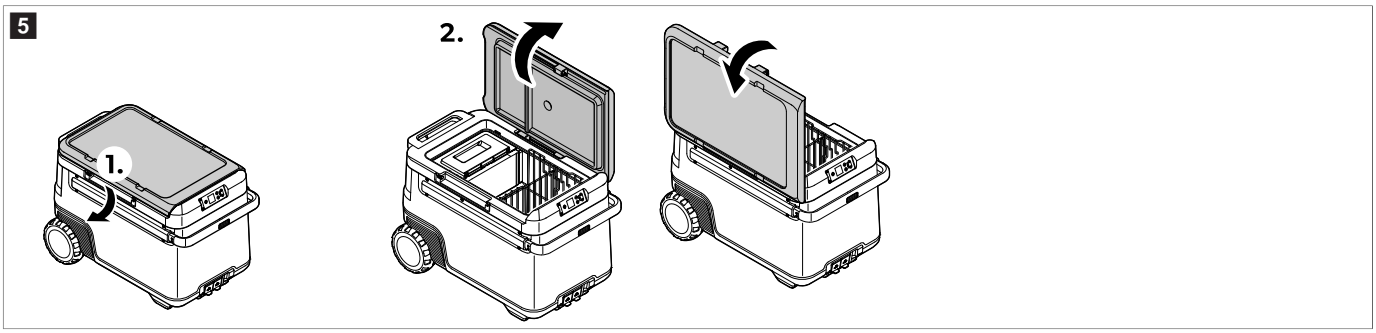

10.1.2 Dangčio nuėmimas

1. Suimkite rankenas abiejose dangčio pusėse.
2. Spausdami fiksatorių į išorę atrakinkite dangtį, žr. pav. 6 puslapyje 441, **1**.
3. Pakelkite dangtį, žr. pav. 6 puslapyje 441, **2**.

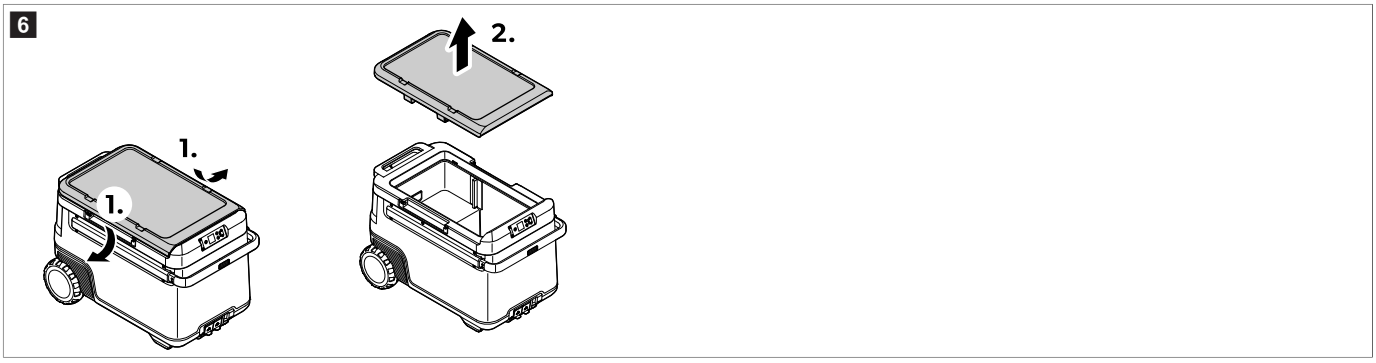

10.2 Aušinimo prietaiso prijungimas

Prijungimas prie nuolatinės srovės šaltinio

PRANEŠIMAS! Žalos pavojus

› Norint apsaugoti įrenginį, pateikiamame nuolatinės srovės kabelio kištuke yra saugiklis. **Neatjunkite** nuolatinės srovės kištuko su saugikliu. Naudokite tik pridėtą nuolatinės srovės kabelį.

› Prijunkite prietaisą prie nuolatinės srovės šaltinio, kaip parodyta.

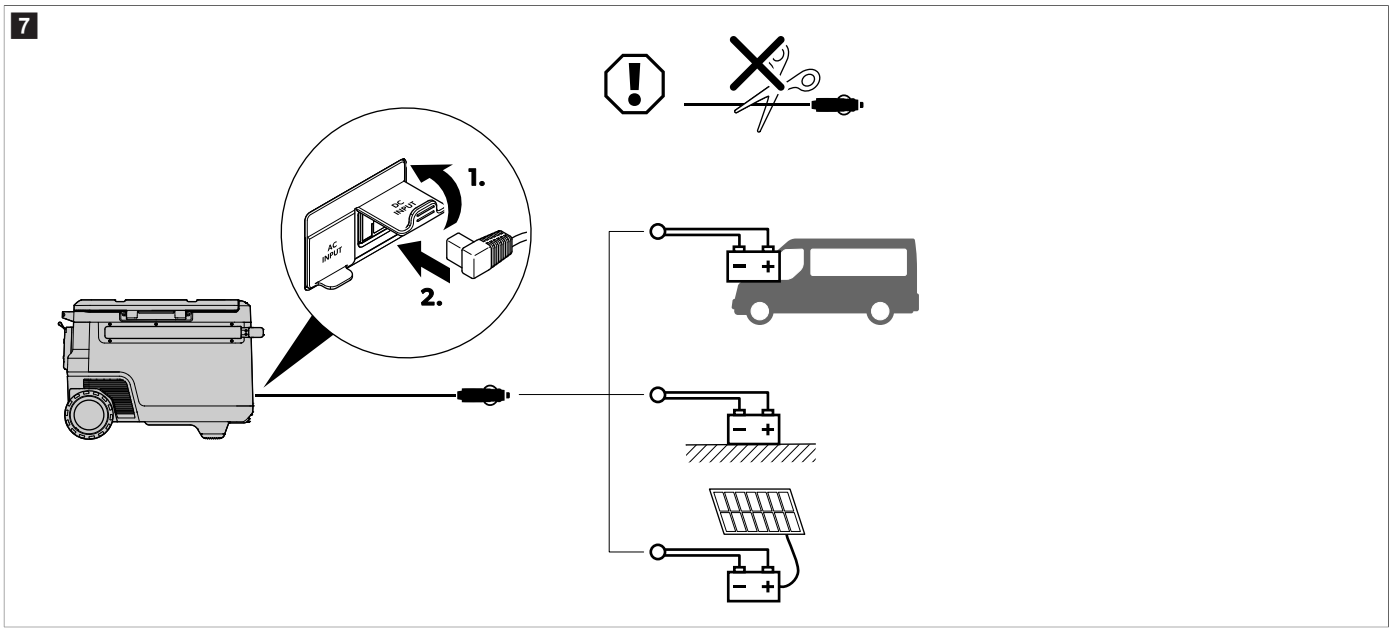

Prijungimas prie kintamosios srovės maitinimo šaltinio

PAVOJUS! Elektros srovės pavojus

> Kištukų ir jungiklių niekada nelieskite drėgnomis rankomis arba stovėdami ant drėgno paviršiaus.
> Prireikus tarkitės su kvalifikuotu techniku.

> Prijunkite prietaisą prie kintamosios srovės maitinimo šaltinio, kaip parodyta.

8

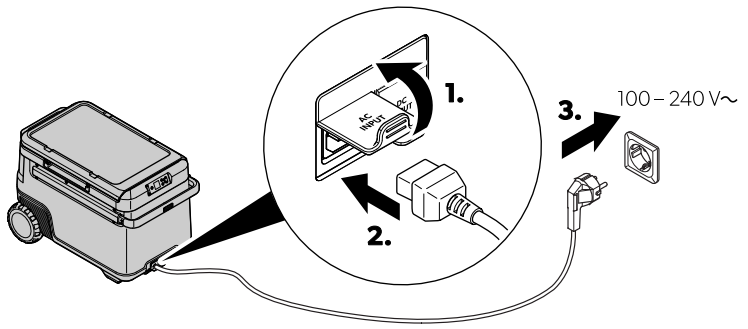

10.3 Akumuliatoriaus monitoriaus naudojimas

Aušinimo prietaise yra akumuliatoriaus monitorius, užtikrinantis 3 pakopų akumuliatoriaus apsaugą. Akumuliatoriaus apsauga neleidžia per daug iškrauti transporto priemonės užvedimo akumuliatoriaus, prie kurio prijungtas aušinimo prietaisas, ir padeda maksimaliai išnaudoti namelio akumuliatoriaus energiją.

Jei aušinimo prietaisas naudojamas išjungus transporto priemonės degimą, jis išjungiamas automatiškai, vos tik maitinimo įtampa nebesiekia nustatyto lygio. Aušinimo prietaisas vėl įsijungs, kai akumuliatorius bus įkrautas iki paleidimo iš naujo įtampos lygio.

PRANEŠIMAS! Žalos pavojus

> Išjungus akumuliatoriaus stebėjimo režimą, akumuliatorius nebebus iki galo įkrautas. Stenkitės išvengti pakartotinio paleidimo arba naudoti įkraudami trumpesniais intervalais. Įsitikinkite, kad akumuliatorius pakrautas.

PASTABA Jei aušinimo prietaisas maitinamas iš užvedimo akumuliatoriaus, pasirinkite akumuliatoriaus stebėjimo režimą “High”. Jei aušinimo prietaisas prijungtas prie namelio akumuliatoriaus, pakaks akumuliatoriaus stebėjimo režimo “Low”.

› Prijunkite akumuliatoriaus monitorių, kaip parodyta.

9

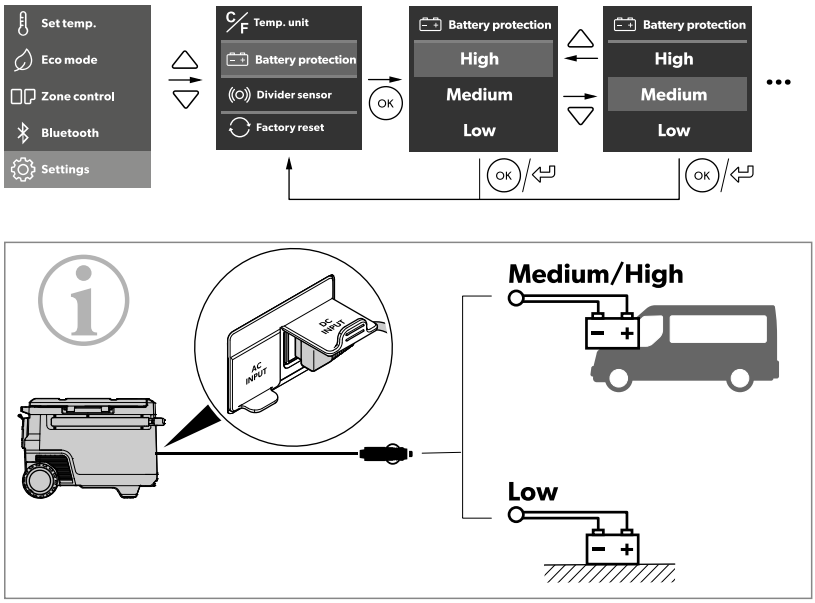

		Low	Medium	High
12 V	OFF	10.1 V	11.2 V	11.8 V
	ON	11.4 V	12.2 V	12.6 V
24 V	OFF	21.5 V	24.1 V	24.6 V
	ON	23.0 V	25.3 V	26.2 V

10.4 Ekrano naudojimas

Ekrano būsenos:

10

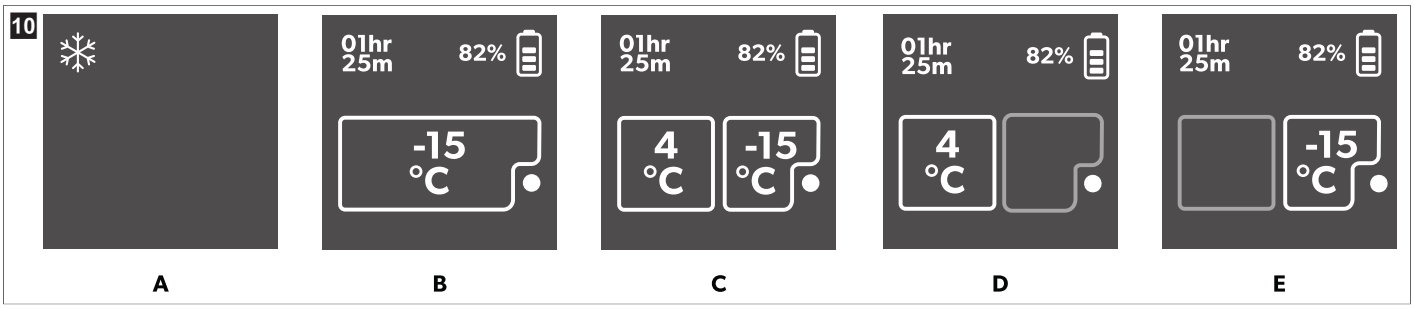

Elementas	Aprašymas
A	Budėjimas
B	Viena zona
C	Dvi zonos
D	Tik didžioji zona
E	Tik mažoji zona

Ekrano apžvalga:

11

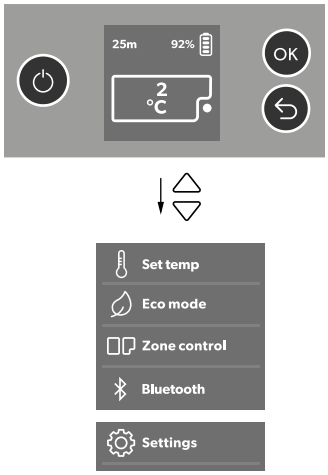

Naršymas po meniu

Pasirenkamas paryškintas meniu.

> Paspauskite △, jei norite eiti aukštyn.
> Paspauskite ▽, jei norite eiti žemyn.

Meniu pasirinkimas

> Paspausdami ⓞ pasirinkite reikiamą meniu.

Nuostatų keitimas

Pasirenkama pažymėta vertė arba nuostata.

> Paspauskite △, jei norite padidinti pasirinktą vertę arba pasirinkti ankstesnę nuostatą.
> Paspauskite ▽, jei norite sumažinti pasirinktą vertę arba pasirinkti kitą nuostatą.

Grįžimas į ankstesnį meniu

> Paspauskite ⮌, jei norite grįžti į ankstesnį meniu neišsaugoję pakeitimų.

10.5 Ekrano užrakinimas / atrakinimas

> Spauskite △ ir ▽ vienu metu 3 s, jei norite užrakinti arba atrakinti ekraną.

12

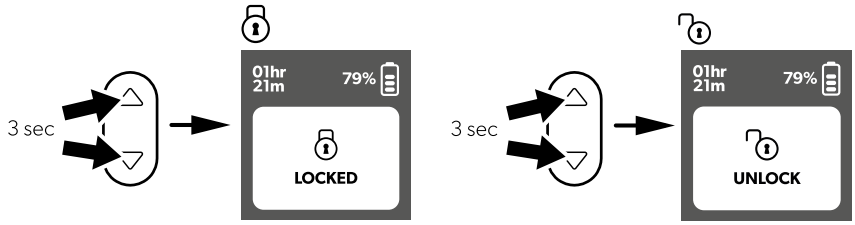

10.6 Ekrano ryškumo ir skirtojo laiko nustatymas

> Atidarykite meniu **Settings**.

> Nustatykite ekrano ryškumą ir skirtąjį laiką, kaip parodyta.

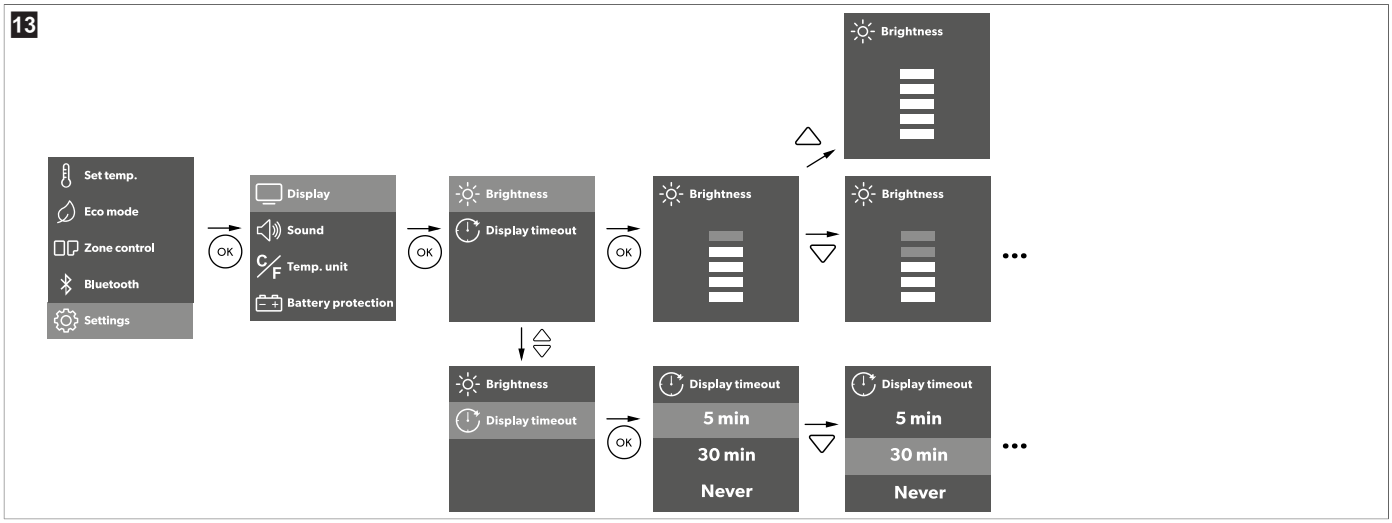

> Paspausdami ⓞ išsaugokite norimą nustatymą.
> Paspauskite ⮌, jei norite grįžti į ankstesnį meniu neišsaugoję pakeitimų.

10.7 Garso nustatymas

> Atidarykite meniu **Settings**.
> Pasirinkite **Sound**.
> Pasirinkite **Mute** arba **Unmute**.

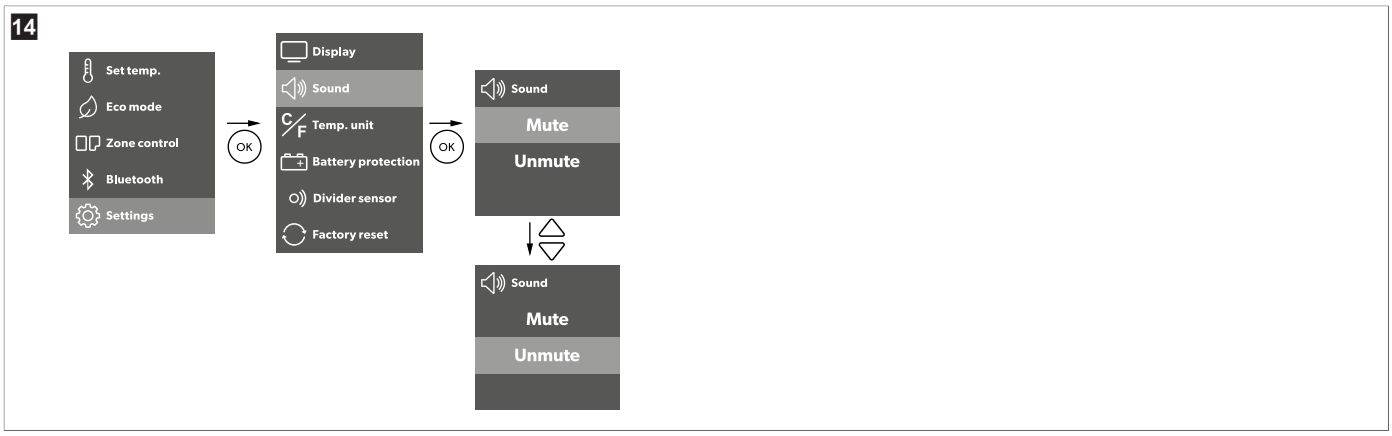

> Paspausdami ⓞ išsaugokite norimą nustatymą.
> Paspauskite ⮌, jei norite grįžti į ankstesnį meniu neišsaugoję pakeitimų.

10.8 Ekonominio režimo nustatymas

Įjungus **Eco mode**, pagalbinės funkcijos ribojamos, kad ilgiau veiktų akumuliatorius. Tai turi įtakos temperatūros diapazonui ir akumuliatoriaus iškrovimo per C1 prievadą greičiui.

> Atidarykite meniu **Settings**.
> Įjunkite arba išjunkite **Eco mode**.

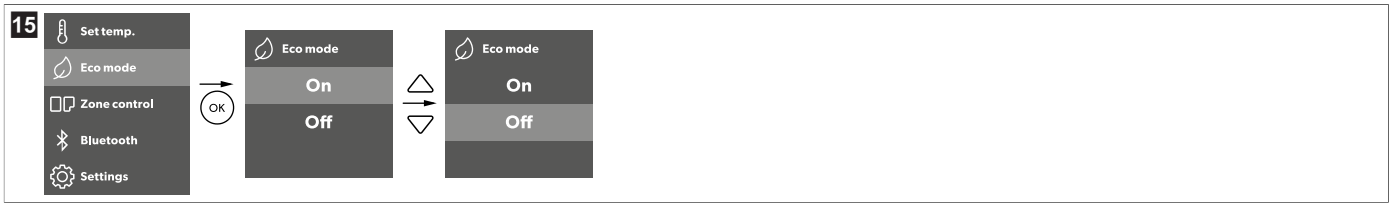

> Paspausdami ⓞ išsaugokite norimą nustatymą.
> Paspauskite ⮌, jei norite grįžti į ankstesnį meniu neišsaugoję pakeitimų.

10.9 Temperatūros nustatymas

Viena zona

> Nustatykite temperatūrą, kaip parodyta.

> Paspausdami OK išsaugokite norimą nustatymą.
v Patvirtinimas, baltas skaičius mirksi tris kartus.
> Paspauskite ↩, jei norite grįžti į ankstesnį meniu neišsaugoję pakeitimų.

Dvi zonos

> Nustatykite temperatūrą, kaip parodyta.

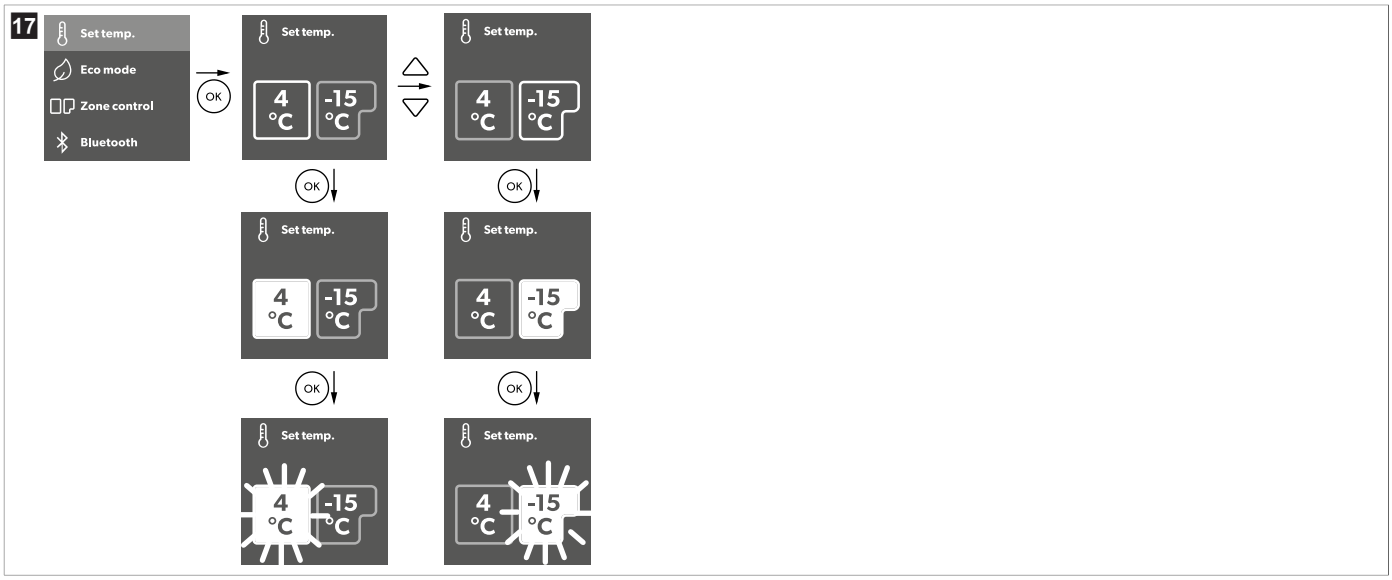

> Paspausdami OK išsaugokite norimą nustatymą.
v Patvirtinimas, baltas skaičius mirksi tris kartus.
> Paspauskite ↩, jei norite grįžti į ankstesnį meniu neišsaugoję pakeitimų.

Temperatūros matavimo vieneto nustatymas

> Nustatykite temperatūros matavimo vienetą, kaip parodyta.

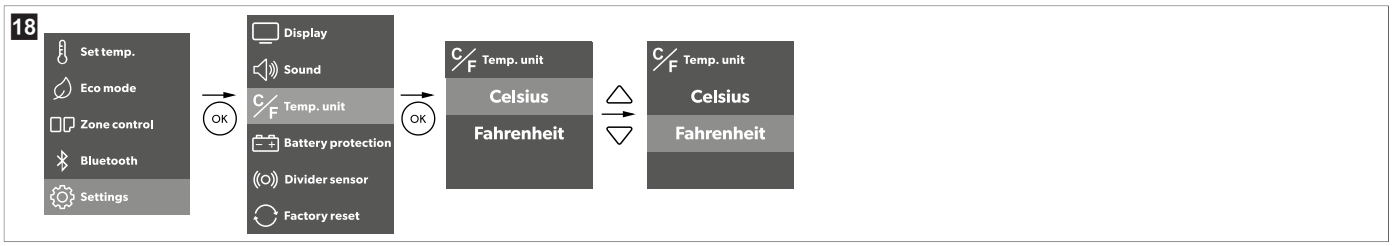

> Paspausdami OK išsaugokite norimą nustatymą.
> Paspauskite ↩, jei norite grįžti į ankstesnį meniu neišsaugoję pakeitimų.

10.10 „Bluetooth“™ nustatymas

› Nustatykite „Bluetooth“™, kaip parodyta.

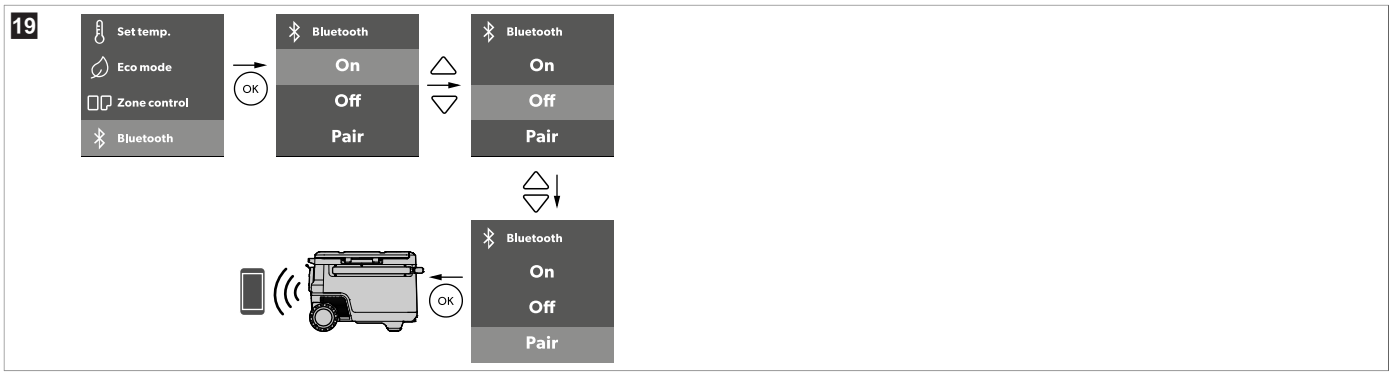

› Paspausdami OK pasirinkite reikiamą meniu.

› Paspauskite ↩, jei norite grįžti į ankstesnį meniu neišsaugoję pakeitimų.

10.11 Pertvaros įdėjimas

› Įdėkite pertvarą, kaip parodyta.

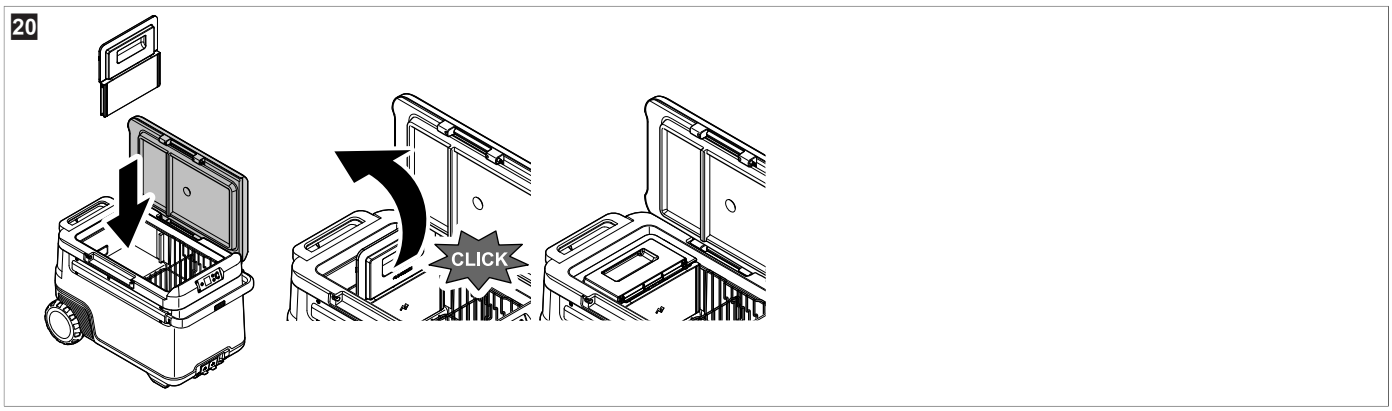

PASTABA Kai maitinimo šaltinis prijungtas ir įdedama pertvara, automatiškai atsidaro naudotojo sąsaja.

› Pasirinkite norimą režimą.

Reikia pasirinkti režimą, antraip sistema neperjungs iš vienos zonos režimo į dviejų zonų režimą.

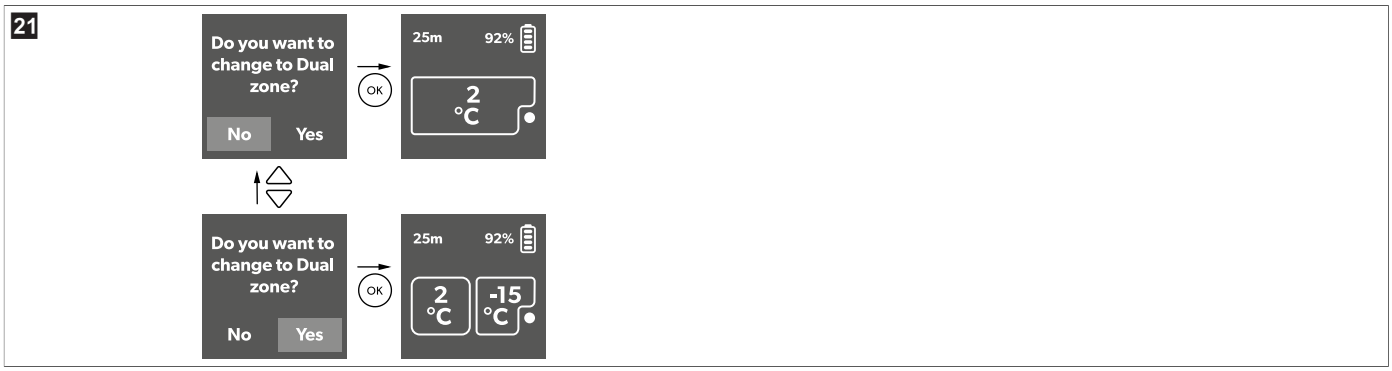

› Nustatykite pertvaros jutiklį, kaip parodyta.

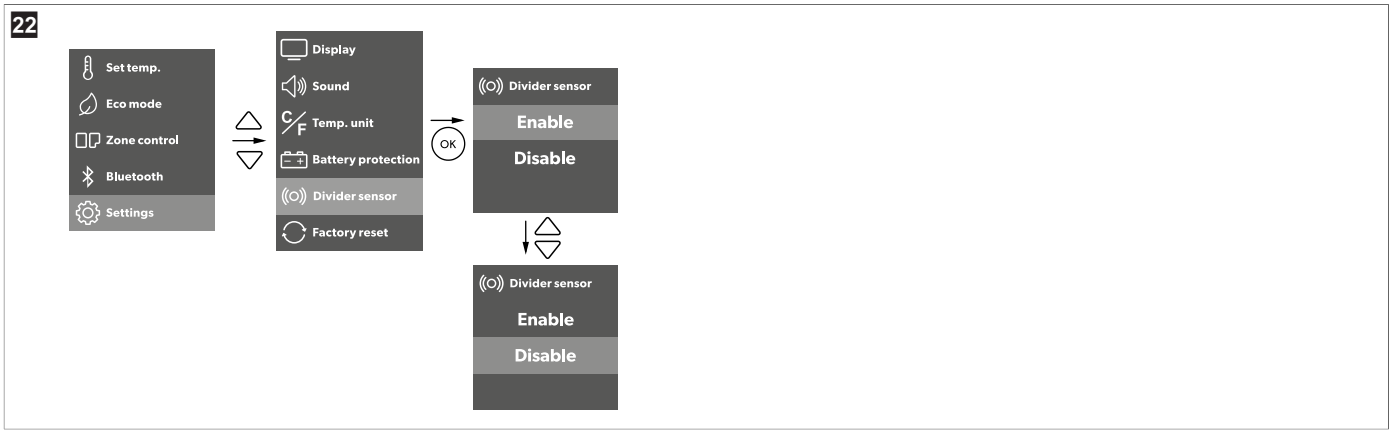

Įjungus jutiklį, aušinimo prietaisas automatiškai veikia vienos zonos arba dviejų zonų režimu. Jei jutiklis išjungtas, naudotojas turi pasirinkti norimą režimą rankiniu būdu (žr. pav. 23 puslapyje 448).

10.12 Kameros išjungimas arba įjungimas

Zonų valdiklis pasiekiamas tik įdėjus pertvarą. Jei pertvara neįdėta, zonų valdiklis rodomas pilkas. Galima suaktyvinti kiekvieną zoną atskirai arba abi zonas kartu.

› Aktyvinkite arba pasyvinkite zonas, kaip parodyta.

10.13 Gamyklinių nustatymų atkūrimas

Naudojant nustatymo iš naujo funkciją, visuose ekrano meniu ir programos laukuose rodomos nuostatos pakeičiamos į pradines gamyklines.

› Iš naujo nustatykite gamyklines prietaiso nuostatas, kaip parodyta.

10.14 Aušinimo prietaiso atitirpinimas

Dėl drėgmės aušinimo prietaiso viduje arba garintuve gali susidaryti šerkšnas. Tai sumažina aušinimo pajėgumą.

PRANEŠIMAS! Žalos pavojus

› Niekada nenaudokite kietų ar smailių įrankių ledui pašalinti arba užšaldytiems daiktams ištraukti.

Norėdami atitirpinti aušinimo prietaisą, atlikite toliau nurodytus veiksmus.

1. Išimkite viską iš aušinimo prietaiso.
2. Jei reikia, įdėkite turinį į kitą aušinimo prietaisą, kad jis toliau būtų šaldomas.
3. Išjunkite aušinimo prietaisą.
4. Dangtelį palikite atvirą.
5. Išvalykite atitirpusį vandenį.

10.15 Kintamosios srovės saugiklio keitimas

PAVOJUS! Elektros srovės pavojus

› Prieš keisdami įrenginio saugiklį, atjunkite maitinimo šaltinį ir jungiamąjį kabelį.

1. Atjunkite įrenginio maitinimo šaltinį.

2. Atjunkite jungiamąjį kabelį.
3. Atsuktuvu atplėškite saugiklio įdėklą (pav. 3 puslapyje 439, **2**).
4. Pakeiskite sugedusį stiklinį saugiklį nauju to paties tipo ir klasės saugikliu (greito veikimo, 4 A, 250 V).
5. Įdėkite saugiklio įdėklą atgal į korpusą.
6. Vėl prijunkite įrenginio maitinimo šaltinį.

10.16 Nuolatinės srovės saugiklio keitimas

1. Atjunkite aušinimo prietaisą nuo maitinimo šaltinio.
2. Atsuktuvu atplėškite saugiklio dangtelį (pav. 3 puslapyje 439, **3**).
3. Apsukite saugiklio dangtelį į priešingą pusę ir pasinaudodami kabliuku išimkite sugedusį saugiklį.
4. Įstatykite naują tokio paties tipo ir klasės saugiklį (15 A).
5. Vėl uždėkite saugiklio dangtelį.
6. Vėl prijunkite aušinimo prietaisą prie maitinimo šaltinio.

10.17 Nuolatinės srovės kištuko saugiklio keitimas

› Pakeiskite sugedusį 15 A saugiklį nauju to paties tipo ir klasės 15 A saugikliu, kaip parodyta.

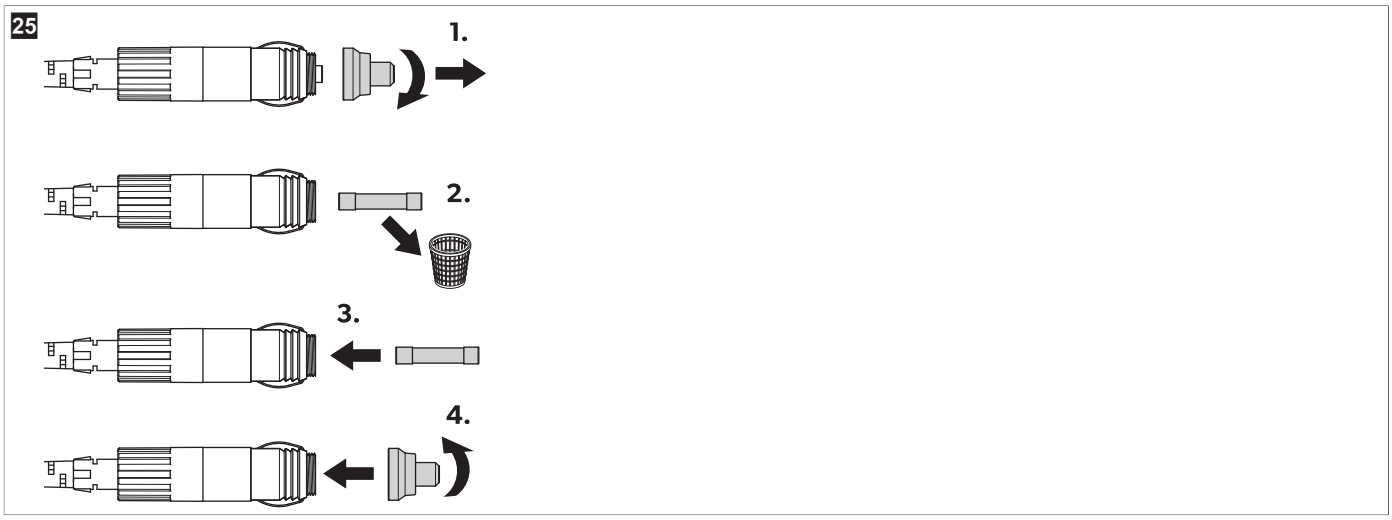

10.18 Šviesos PCB keitimas

PRANEŠIMAS! Žalos pavojus

› Siekiant išvengti pavojaus, apšvietimo šaltinį leidžiama keisti tik gamintojui, techninės priežiūros atstovui arba panašios kvalifikacijos asmeniui.

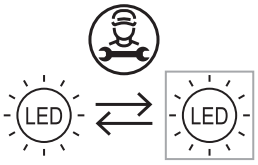

11 Valymas ir priežiūra

PERSPĖJIMAS! Elektros srovės pavojus

› Prieš atlikdami bet kokius valymo ar techninės priežiūros darbus įsitikinkite, kad aušinimo prietaisas atjungtas nuo maitinimo šaltinio.

PRANEŠIMAS! Žalos pavojus

› Niekada neplaukite aušinimo prietaiso po tekančiu vandeniu arba indaplovėje.
› Valydami nenaudokite abrazyvinių valymo priemonių ar kietų daiktų.
› Nevalykite elektros gnybtų (lizdų ar akumuliatoriaus gnybtų) drėgna šluoste.

> Retkarčiais, prietaiso vidų ir išorę nuvalykite drėgna šluoste.

26

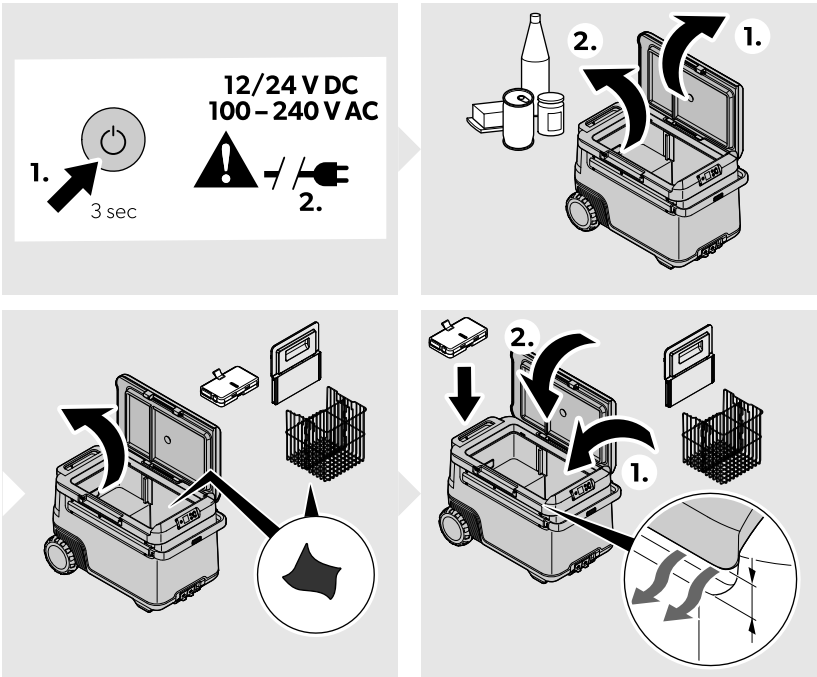

> Įsitikinkite, kad šaldymo prietaiso oro įleidimo ir išleidimo angose nėra dulkių ar nešvarumų, kad šiluma galėtų išeiti ir šaldymo prietaisas nepatirtų žalos.
> Kai aušinimo prietaisas nenaudojamas, išimkite iš jo akumuliatorių.
> Laikykite akumuliatorių, kaip aprašyta „Recon“ akumuliatoriaus naudojimo vadovo skyriuje “Laikymas” (Susiję dokumentai puslapyje 435).

12 Gedimų nustatymas ir šalinimas

Problema	Priežastis	Priemonė
Įrenginys neveikia (nuolatinės srovės režimas, uždegimas įjungtas).	Nuolatinės srovės maitinimo lizde nėra įtampos.	> Daugumoje transporto priemonių nuolatinės srovės lizdo maitinimas tiekiamas tik įjungus uždegimą.
	Nuolatinės srovės lizdas užterštas. Dėl to susidaro prastas elektros kontaktas.	> Jei prie nuolatinės srovės lizdo prijungto įrenginio kištukas labai įkaista, nuolatinės srovės lizdą reikia išvalyti arba gali būti, kad kištukas surinktas netinkamai.
	Perdegė nuolatinės srovės kištuko saugiklis.	> Pakeiskite sugedusį nuolatinės srovės kištuko saugiklį, žr. Nuolatinės srovės kištuko saugiklio keitimas puslapyje 449.
	Perdegė įrenginio nuolatinės srovės saugiklis.	> Pakeiskite prietaiso nuolatinės srovės saugiklį, žr. Nuolatinės srovės saugiklio keitimas puslapyje 449.
	Perdegė transporto priemonės saugiklis.	> Pakeiskite transporto priemonės nuolatinės srovės saugiklį. Žr. transporto priemonės naudojimo vadovą.
Prietaisas neveikia (kintamosios srovės režimas).	Kintamosios srovės įtampos lizde nėra įtampos.	> Pabandykite naudoti kitą kištukinį lizdą.
	Perdegė įrenginio kintamosios srovės saugiklis.	> Pakeiskite prietaiso kintamosios srovės saugiklį, žr. Kintamosios srovės saugiklio keitimas puslapyje 448
	Sugedęs integruotas kintamosios srovės adapteris.	> Tai gali suremontuoti tik įgaliotasis techninės priežiūros centras.
Ekranas nereaguoja į paspaudimus.	Ekranas užrakintas.	> Atrakinkite ekraną, žr. Ekrano užrakinimas / atrakinimas puslapyje 444.

Problema	Priežastis	Priemonė
Negalima valdyti įrenginio naudojant programą.	Neprijungtas „Bluetooth“ ryšys.	> Atidarykite „Bluetooth“ nustatymus. > Raskite esamą „Bluetooth“ ryšį, kuris prasideda “MC”. > Pašalinkite šį ryšį. > Iš naujo susiekite su šaltkrepšiu.
Ekrane rodomas perspėjimo pranešimas arba įspėjimo kodas.	—	> Žr. Perspėjimo pranešimai puslapyje 451, Klaidų kodai puslapyje 452.
Jei “pertvaros jutiklio” nustatymas yra “Įjungta”: 1. Aušinimo prietaisas negali automatiškai persijungti į dviejų zoną režimą, kai naudotojas įdeda pertvarą. 2. Aušinimo prietaisas negali automatiškai persijungti į vienos zonos režimą, kai naudotojas išima pertvarą.	Sugedo pertvaros jutiklis	> Jei norite įjungti rankinį valdymą, pasirinkite pertvaros jutiklio nustatymą “Išjungti”. Tuomet pasirinkite skirtingas zonas “zonų valdikliu”. Siekiant atkurti visas funkcijas ir užtikrinti optimalią naudojimo patirtį, reikia patikrinti ir remontuoti pertvaros jutiklį įgaliotajame remonto centre.
	Ekrano arba valdiklio gedimas	> Reikia patikrinti įgaliotajame remonto centre.
Nesandarus akumuliatorius		> Nedelsdami nutraukite gaminio naudojimą. > Nelieskite ištekėjusio skysčio. > Jei įmanoma, atsargiai išimkite akumuliatorių. **PERSPĖJIMAS! Susižalojimo pavojus** > Mūvėkite pirštines. Mūvėkite pirštines. > Įdėkite jį į saugią ir nedegią talpyklą. > Perduokite akumuliatorių įgaliotajam perdirbimo arba pavojingų atliekų surinkimo centrui. > Neišmeskite akumuliatoriaus su buitinėmis atliekomis. > Nenaudokite pakartotinai ir neremontuokite akumuliatoriaus.

12.1 Perspėjimo pranešimai

Perspėjimo pranešimas	Aprašymas	Galima priežastis	Siūlomas sprendimas
Atidarytas dangtis	Dangtis atidarytas daugiau nei 3 min	Nevisiškai užfiksuotas dangtis	Pasirūpinkite, kad dangtis būtų tinkamai užfiksuotas.
		Vidinis gedimas	Reikia patikrinti įgaliotajame remonto centre.
Žema NS įtampa	Prietaisas nustojo veikti su NS, nes žema išorinio maitinimo šaltinio įtampa	Nepakanka maitinimo įtampos	Patikrinkite įtampos tiekimo iš akumuliatoriaus į maitinimo lizdą sumažėjimą ir padidinkite laido kalibrą, jei reikia.
		Per maža akumuliatoriaus įtampa	Patikrinkite akumuliatorių ir, jei reikia, įkraukite.
		Nustatytas per didelė akumuliatoriaus apsauga	Pasirinkite mažesnę akumuliatoriaus apsaugos nuostatą.
Aukšta NS įtampa	Prietaisas nustojo veikti su NS, nes išorinio maitinimo šaltinio įtampa nejprastai aukšta > 31,5 V	Neteisinga nuolatinės srovės tiekimo įtampos specifikacija	Įsitikinkite, kad nuolatinės srovės maitinimo įtampos specifikacija atitinka nurodytą gaminio tipo etiketėje.

Perspėjimo pranešimas	Aprašymas	Galima priežastis	Siūlomas sprendimas
		Netinkama maitinimo įtampa	Patikrinkite nuolatinės srovės įtampos tiekimo šaltinį ir remontuokite arba pakeiskite, jei sugedęs.
		Vidinis gedimas	Reikia patikrinti įgaliotajame remonto centre.
Perkaito valdiklis	Per aukšta valdiklio temperatūra	Aukšta aplinkos temperatūra, užblokuota ventiliacijos anga arba per mažas atstumas, vidinė triktis	• Išjunkite prietaisą bent 30 min arba perkelkite į vėsesnę vietą. • Paleidimas iš naujo • Išvalykite ventiliacijos angas, reikia patikrinti įgaliotajame remonto centre.
Maža vidinio akumuliatoriaus įkrova	Akumuliatoriaus įkrova maža, bet dar nesiekia 0 %	Maža akumuliatoriaus įkrova	Įkraukite akumuliatorių.
Aukšta vidinio akumuliatoriaus temperatūra	Per aukšta „Recon“ akumuliatoriaus temperatūra	Suaktyvinta akumuliatoriaus apsauga nuo per aukštos temperatūros.	Sustabdykite prietaiso įkrovimą arba iškrovimą, kol jis atauš.

12.2 Klaidų kodai

Klaidos kodas	Triktis	Galima priežastis	Siūlomas sprendimas
!ERROR 01	NTC atvira grandinė vienos zonos modelyje ir dviejų zonų didelėje spintoje	Vidinis gedimas	Reikia patikrinti įgaliotajame remonto centre
!ERROR 02	NTC trumpasis jungimas vienos zonos modelyje ir dviejų zonų didelėje spintoje		
!ERROR 11	NTC atvira grandinė DZ SMALL		
!ERROR 12	NTC trumpasis jungimas DZ SMALL		
!ERROR 03	Ryšio klaida		Išjunkite prietaisą bent 1 min, tada paleiskite iš naujo. Jei problema išlieka, reikia atlikti patikrą įgaliotajame techninės priežiūros centre.
!ERROR 09	Vožtuvo gedimas		
!ERROR 32	Ventiliatoriaus gedimas		Išjunkite prietaisą bent 5 min, tada paleiskite iš naujo. Jei problema išlieka, reikia atlikti patikrą įgaliotajame techninės priežiūros centre.
!ERROR 33	Kompresoriaus paleidimo gedimas		
!ERROR 34	Mažas kompresoriaus greitis	• Aukšta aplinkos temperatūra • Ventiliacijos anga užblokuota arba per mažas atstumas • Vidinis gedimas	• Išjunkite prietaisą bent 30 min arba nuneškite į vėsesnę vietą ir paleiskite iš naujo. • Išvalykite ventiliacijos angas • Reikia patikrinti įgaliotajame remonto centre
!KLAIDA 20	Akumuliatoriaus klaida	Vidinis gedimas	Skaitykite Recon akumuliatoriaus naudojimo vadovą, žr. Susiję dokumentai puslapyje 435.

13 Garantija

Taikomas įstatymų nustatytas garantinis laikotarpis. Jei gaminys pažeistas, susisiekite su jūsų šalyje veikiančiu gamintojo filialu (žr. dometic.com/dealer) arba prekiautoju.

Jei reikalingas remontas ir garantinis aptarnavimas, pristatydami prietaisą pateikite šiuos dokumentus:

- Kvito kopiją su nurodyta pirkimo data
- Pretenzijos priežastį arba gedimo aprašymą

Atminkite, kad savarankiškas arba neprofesionalus remontas gali turėti pasekmių saugai ir anuliuoti garantiją.

14 Utilizavimas

ĮSPĖJIMAS! Vaikų įstrigimo pavojus

› Prieš išmesdami seną gaminį:
- Nuimkite dangtelį.
- Palikite krepšius vietoje, kad į vidų lengvai nepatektų vaikai.

Pakavimo medžiagos perdirbimas. Jei įmanoma, pakavimo medžiagą sudėkite į atitinkamas perdirbimo šiukšliadėžes. Toks rūšiavimas būtinas, nes pakuotės yra vertingas išteklius, o netinkamas jų utilizavimas gali pakenkti žmonių sveikatai ir aplinkai.

Perbrauktas šiukšlių konteineris su ratukais reiškia, kad gaminys yra elektros ar elektroninė įranga arba jame yra akumuliatorių, todėl jis turi būti surenkamas atskirai ir tinkamai tvarkomas, utilizuojamas ir perdirbamas. **Vartotojas pagal įstatymus privalo tinkamai šalinti bet kokią elektros ar elektroninę įrangą, akumuliatorius ir įkraunamuosius akumuliatorius atskirai nuo bendrųjų buitinių atliekų!**

Toks atskyrimas būtinas, nes akumuliatoriai ir elektros prietaisai yra vertingi ištekliai, be to, juose gali būti žmonėms ir aplinkai kenksmingų medžiagų.

Jei norite utilizuoti gaminį, kreipkitės į vietinį perdirbimo centrą arba specializuotą prekiautoją, kuris nurodys, kaip tai padaryti pagal galiojančias atliekų šalinimo taisykles.

Gaminį ir akumuliatorius galima utilizuoti nemokamai.

Prieš utilizuodami šį gaminį išimkite visus akumuliatorius ir įkraunamuosius akumuliatorius.

Akumuliatoriai, kuriuose yra daugiau nei 0,002 % kadmio arba daugiau nei 0,004 % švino, pažymimi atitinkamo metalo cheminiu simboliu: CD arba Pb.

15 Techniniai duomenys

PASTABA Mažosios zonos temperatūros diapazonas keičiasi priklausomai nuo didžiojoje zonoje pasirinktos temperatūros. Pavyzdžiui, jei didžiojoje kameroje yra – 15 °C, mažosios kameros temperatūra turi likti iki 3 °C.

PASTABA Žemiausią temperatūrą, nurodytą skiltyje "„Aušinimo pajėgumas"", galima pasiekti, jei aplinkos temperatūra aukštesnė už 32 °C.

	Recon CF 47DZW
Jungties įtampa	12 V⎓ / 24 V⎓ 100 V~ … 240 V~
Nurodytoji srovė	12 V⎓: 10,5 A 24 V⎓: 5,2 A 100 V~: 1,4 A 240 V~: 0,58 A
Aušinimo pajėgumas	– 22 °C … 20 °C
Klimato klasė	N/T
Bendras tūris be pertvaros	47 L
Bendras tūris su pertvara	45 L
Aušalas	R600a
Aušalo kiekis	15 g
Dažnių diapazonas	„Bluetooth"®/BLE: 2400 MHz … 2483,5 MHz
RD išvesties galia	„Bluetooth"®: 11,23 dBm „Bluetooth"® LE: 11,23 dBm
Matmenys P x A x I (su rankenomis)	754 mm × 515 mm × 429 mm

	Recon CF 47DZW
Bandymų sertifikatai	CE E13

Šiuo dokumentu Dometic Zhuhai Technology Co. Ltd. pareiškia, kad Recon CF 47DZW tipo radijo ryšio įranga atitinka direktyvą 2014/53/ES. Visą ES atitikties deklaracijos tekstą galima rasti šiuo interneto adresu: documents.dometic.com
Daugiau informacijos apie gaminį galite rasti nuskaitę greito atsako (QR) kodą energijos etiketėje arba eprel.ec.europa.eu.

27

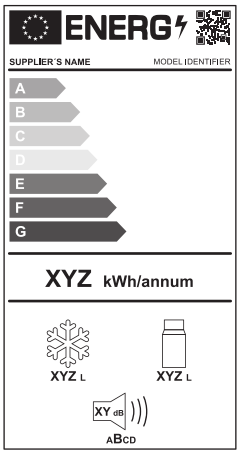

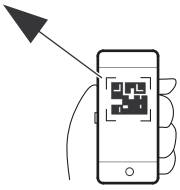

eprel.ec.europa.eu

Latviešu

1 Svarīgas piezīmes ... 455
2 Simbolu skaidrojums ... 455
3 Saistītā dokumentācija ... 455
4 Drošības instrukcijas ... 455
5 Ierīces simbolu skaidrojumi ... 457
6 Komplektācija ... 457
7 Paredzētais izmantošanas mērķis ... 458
8 Tehniskais apraksts ... 458
9 Pirms pirmās lietošanas reizes ... 459
10 Ekspluatācija ... 460
11 Tīrīšana un apkope ... 469
12 Problēmu novēršana ... 470
13 Komerciālā garantija ... 472
14 Atkritumu pārstrāde ... 473
15 Tehniskie dati ... 473

1 Svarīgas piezīmes

Lūdzam rūpīgi izlasīt un ņemt vērā visus produkta rokasgrāmatā iekļautos norādījumus, vadlīnijas un brīdinājumus, lai nodrošinātu, ka jūs šo produktu vienmēr uzstādāt, lietojat un apkopjat atbilstoši. Šie norādījumi ir OBLIGĀTI jāsaglabā kopā ar šo produktu.

Lietojot šo produktu, jūs apstiprināt, ka esat rūpīgi izlasījuši visus norādījumus, vadlīnijas un brīdinājumus, un jūs saprotat un piekrītat ievērot šeit izklāstītos noteikumus un nosacījumus. Jūs piekrītat lietot šo produktu tikai tā paredzētajam mērķim un lietojumam saskaņā ar norādījumiem, vadlīnijām un brīdinājumiem, kas izklāstīti šī produkta rokasgrāmatā, kā arī ievērojot visus piemērojamos normatīvos aktus. Šeit izklāstīto norādījumu un brīdinājumu neizlasīšana un neievērošana var izraisīt traumas sev un citiem, vai radīt bojājumus pašam produktam vai apkārt esošam īpašumam. Informācija šajā produkta rokasgrāmatā, tajā skaitā norādījumi, vadlīnijas, brīdinājumi un saistītā dokumentācija, var tikt mainīta un papildināta. Lai iegūtu jaunāko ražojuma informāciju, apmeklējiet vietni documents.dometic.com.

2 Simbolu skaidrojums

Signālvārds identificē drošības ziņojumus un ziņojumus par īpašuma bojājumu, kā arī norāda bīstamības smaguma pakāpi vai līmeni.

BĪSTAMI!
> Apzīmē bīstamu situāciju, kas izraisīs nāvējošus vai nopietnus savainojumus, ja netiks novērsta.

BRĪDINĀJUMS!
> Apzīmē bīstamu situāciju, kas var izraisīt nāvējošus vai nopietnus savainojumus, ja netiks novērsta.

ESIET PIESARDZĪGI!
> Apzīmē bīstamu situāciju, kas var izraisīt vieglus vai vidēji smagus savainojumus, ja netiks novērsta.

ŅEMIET VĒRĀ!
> Apzīmē bīstamu situāciju, kas var izraisīt materiālu kaitējumu, ja netiks novērsta.

PIEZĪME Papildu informācija produkta lietošanai.

3 Saistītā dokumentācija

Recon akumulatora lietošanas rokasgrāmata ir pieejama tiešsaistē vietnē qr.dometic.com/bgWno6.

4 Drošības instrukcijas

BĪSTAMI! Nāvējoša elektrošoka risks
> Ja ierīces barošana tiek nodrošināta no elektrotīkla, pārliecinieties, ka barošanas avotam ir noplūdstrāvas aizsargierīce (RCD), noplūdstrāvas aizsargslēdzis (RCCB) vai zemesslēguma ķēdes pārtraucējs (GFCI). Uzstādīšanu, it īpaši potenciāli mitrās vietās, jāveic saskaņā ar attiecīgajiem uzstādīšanas noteikumiem.
> Nepieskarieties neizolētajiem vadiem ar kailām rokām. Tas jo īpaši attiecas uz ierīces darbināšanu no maiņstrāvas elektrotīkla.
> Pirms ierīces ieslēgšanas pārliecinieties, vai barošanas kabelis un spraudnis ir sausi.

BRĪDINĀJUMS! Sprādzienbīstamība
> Šajā dzesēšanas ierīcē neuzglabājiet sprādzienbīstamas vielas, piemēram, aerosolu baloniņus ar uzliesmojošām vielām.

BRĪDINĀJUMS! Nāvējoša elektrošoka risks

- Nelietojiet dzesēšanas ierīci, ja tai ir redzami bojājumi.
- Ja dzesēšanas ierīces barošanas vads ir bojāts, tas jāaizstāj ar piemērotu barošanas vadu vai barošanas sistēmas komplektu, kas pieejams pie ražotāja vai tā servisa aģenta, lai izvairītos no drošības apdraudējuma.
- Šīs dzesēšanas ierīces remontu drīkst veikt tikai kvalificēts speciālists. Nepareizs remonts var izraisīt nopietnu apdraudējumu.
- Pievienojiet ierīci tikai tādām kontaktligzdām, kas nodrošina pareizu savienojumu - it īpaši, kad ierīcei nepieciešams zemējums.

BRĪDINĀJUMS! Ugunsdrošības apdraudējums

- Novietojiet dzesēšanas ierīci tā, lai barošanas vads netiktu saspiests vai bojāts.
- Nenovietojiet aiz ierīces pagarinātājus ar vairākām kontaktligzdām vai pārnēsājamos barošanas avotus.
- Ja ir bojāta aukstumaģenta sistēma:
  - Nodrošiniet, lai dzesēšanas ierīces tuvumā nav atklātas liesmas vai potenciālu aizdegšanās avotu.
  - labi izvēdiniet telpu;
  - izslēdziet dzesēšanas ierīci;
- Dzesēšanas ierīcēm ar uzliesmojošu aukstumaģentu. Aukstumaģenta sistēma satur nelielu daudzumu videi draudzīga, bet uzliesmojoša aukstumaģenta. Aukstumaģents nebojā ozona slāni un nepalielina siltumnīcas efektu. Noplūdes gadījumā aukstumaģents var aizdegties.
- Lai samazinātu ugunsgrēka risku, apkopes darbus drīkst veikt tikai pilnvarots servisa speciālists.
- Nodrošiniet, lai ventilācijas atveres ierīces korpusā vai uzstādīšanas vietā nebūtu aizklātas.
- Atkausēšanas paātrināšanai neizmantojiet nekādus mehāniskus priekšmetus vai citus līdzekļus, izņemot tādus, kuru lietošanu šim nolūkam ir atļāvis ražotājs.
- Neatveriet un nebojājiet aukstumaģenta cirkulācijas sistēmu.
- Nelietojiet dzesēšanas ierīces iekšpusē elektroierīces, izņemot tādas, kuru lietošanu šādam nolūkam ir paredzējis ražotājs.
- Nepakļaujiet ierīci vai akumulatoru pārmērīgi augstas temperatūras iedarbībai.

BRĪDINĀJUMS! Apdraudējums veselībai

- **Eiropas Savienībā, Apvienotajā Karalistē un Turcijā:** Bērni, kas sasnieguši 8 gadu vecumu, un personas ar ierobežotām fiziskām, uztveres vai garīgām spējām vai bez pieredzes un zināšanām šo ierīci drīkst lietot tikai tad, ja tiek uzraudzītas vai ir saņēmušas norādījumus par ierīces drošu lietošanu un saprot iespējamos riskus. **Visos pārējos reģionos:** Šī ierīce nav paredzēta lietošanai personām (tajā skaitā bērniem) ar ierobežotām fiziskām, uztveres vai garīgām spējām vai bez pieredzes un zināšanām, ja vien šādas personas tiek uzraudzītas vai ir saņēmušas norādījumus par ierīces drošu lietošanu.
- Bērniem vecumā no 3 līdz 8 gadiem ir atļauts piepildīt un iztukšot dzesēšanas ierīces.
- Bērni jāuzrauga, lai nepieļautu, ka tie spēlējas ar ierīci.
- Bērni drīkst veikt tīrīšanu un apkopi tikai pieaugušo uzraudzībā.

ESIET PIESARDZĪGI! Nāvējoša elektrošoka risks

- Pirms dzesēšanas ierīces ieslēgšanas pārliecinieties, ka barošanas kabelis un kontaktdakša ir sausi.
- Atvienojiet dzesēšanas ierīci no elektroenerģijas avota
  - pirms tīrīšanas un apkopes;
  - pēc katras lietošanas reizes;
- Ņemiet vērā risku, ka ar metāla priekšmetiem var tikt izraisīts ar akumulatoru darbināmas ierīces vai akumulatora spaiļu īsslēgums.

ESIET PIESARDZĪGI! Apdraudējums veselībai

- Lai izvairītos no pārtikas piesārņojuma, ņemiet vērā tālākās norādes.
  - Pārliecinieties, vai dzesēšanas ierīces dzesēšanas jauda ir atbilstoša, lai uzglabātu pārtikas produktus, ko vēlaties atdzesēt.
  - Pārtikas produktus drīkst uzglabāt tikai oriģinālajā iepakojumā vai piemērotos traukos.
  - Ilgstoša dzesēšanas ierīces atvēršana var izraisīt būtisku temperatūras paaugstināšanos ierīces nodalījumos.
  - Regulāri notīriet virsmas, kas var nonākt saskarē ar pārtiku, un izplūdes sistēmas, kurām var piekļūt.
- Ja dzesēšanas ierīce ilgstoši tiek atstāta tukša:
  - izslēdziet dzesēšanas ierīci;
  - atkausējiet dzesēšanas ierīci;
  - iztīriet un izžāvējiet dzesēšanas ierīci;
  - atstājiet vāku atvērtu, lai novērstu pelējuma veidošanos dzesēšanas ierīcē.

ŅEMIET VĒRĀ! Bojājumu risks

- Pārliecinieties, ka barošanas avota spriegums atbilst uz tipa marķējuma norādītajam.
- Pievienojiet dzesēšanas ierīci tikai šādi:
  - ar līdzstrāvas savienojuma vadu transportlīdzekļa līdzstrāvas barošanas avotam;
  - vai ar maiņstrāvas savienojuma vadu maiņstrāvas barošanas avotam.
- Nekādā gadījumā neatvienojiet kontaktdakšu no kontaktligzdas, velkot aiz vada.

- Ja dzesēšanas ierīce ir pievienota līdzstrāvas kontaktligzdai, pirms ātrās uzlādes ierīces pievienošanas atvienojiet dzesēšanas ierīci un citus strāvas patērētājus no akumulatora.
- Ja dzesēšanas ierīce ir pievienota līdzstrāvas kontaktligzdai, atvienojiet vai izslēdziet dzesēšanas ierīci, izslēdzot motoru. Pretējā gadījumā akumulators var izlādēties.
- Dzesēšanas ierīce nav piemērota kodīgu vai šķīdinātājus saturošu materiālu transportēšanai.
- Dzesēšanas ierīces izolācijas sastāvā ir uzliesmojoša viela ciklopentāns, kam ir nepieciešami īpaši utilizēšanas pasākumi. Dzesēšanas ierīces kalpošanas laika beigās nododiet to atbilstošā atkritumu pārstrādes punktā.
- Nenovietojiet dzesēšanas ierīci atklātas liesmas vai citu siltuma avotu, piemēram, sildītāju, tiešas saules gaismas, gāzes plīšu un tamlīdzīgu objektu, tuvumā.
- **Pārkaršanas risks!** Vienmēr nodrošiniet, lai apkārt dzesēšanas ierīcei no visām pusēm būtu vismaz 50 mm brīva vieta ventilācijai. Ventilācijas zonā nedrīkst atrasties nekādi priekšmeti, kas varētu bloķēt gaisa pieplūdi dzesēšanas komponentiem. Neizmantojiet un neuzglabājiet dzesēšanas ierīci slēgtos nodalījumos vai vietās ar minimālu gaisa plūsmu vai bez jebkādas gaisa plūsmas.
- Nepiepildiet iekšējo nodalījumu ar ledu vai šķidrumiem.
- Nekādā gadījumā neiegremdējiet dzesēšanas ierīci ūdenī.
- Sargājiet dzesēšanas ierīci un vadus no karstuma un mitruma.
- Dzesēšanas ierīce ir jāsargā no lietus.

PIEZĪME Akumulatora izlādēšanās risks
Dzesēšanas ierīcei ir akumulatora aizsardzības funkcija, kas var palīdzēt samazināt transportlīdzekļa iedarbināšanas akumulatora izlādēšanās risku. Akumulatora izlādēšanās risks ir atkarīgs no transportlīdzekļa akumulatora stāvokļa, uzstādīšanas un lietošanas.

- Ja transportlīdzekļa motors ilgstoši būs izslēgts, izslēdziet dzesēšanas ierīci vai darbiniet to no piemērotas dzīvojamās zonas akumulatoru sistēmas.

5 Ierīces simbolu skaidrojumi

Brīdinājums! Ugunsgrēka risks. Uzliesmojoši materiāli.

Tikai ASV/Kanādā. Brīdinājums! Ugunsgrēka risks. Uzliesmojoši materiāli.

Brīdinājums! Mitruma izraisīts bojājumu vai darbības traucējumu risks.
Sargāt no lietus.

6 Komplektācija

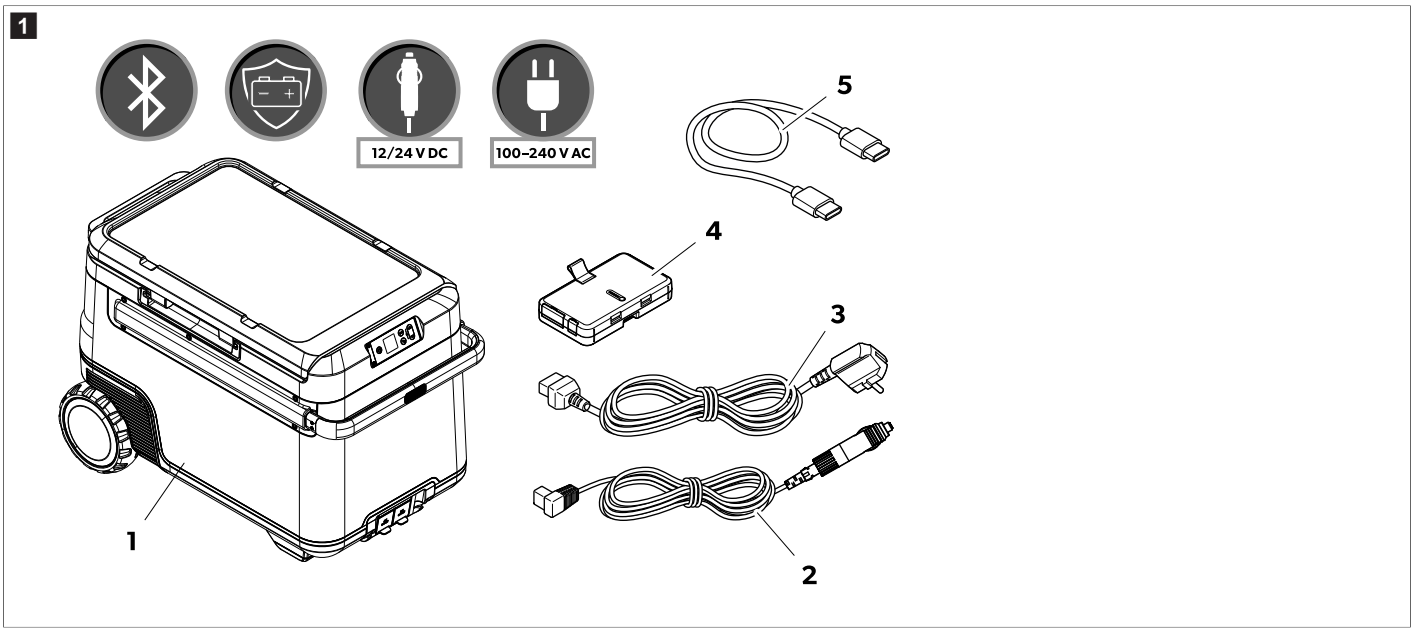

Elements att. 1 lpp. 457	Daudzums	Apraksts
1	1	Kompresora dzesētājs
2	1	Līdzstrāvas savienojuma vads

Elements att. 1 lpp. 457	Daudzums	Apraksts
3	2	Maiņstrāvas savienojuma vads
4	1	Recon akumulators
5	1	USB-C–USB-C savienojuma kabelis

7 Paredzētais izmantošanas mērķis

Dzesēšanas ierīce ir piemērota ēdiena atdzesēšanai. Dzesēšanas ierīce ir piemērota arī lietošanai transportlīdzekļos.

Dzesēšanas ierīci paredzēts ekspluatēt, izmantojot transportlīdzekļa vai laivas līdzstrāvas barošanas avotu, dzīvojamās zonas līdzstrāvas akumulatoru vai Recon akumulatoru, vai maiņstrāvas barošanas avotu.

Dzesēšanas ierīce ir piemērota lietošanai nakšņojot dabā vai citām ar atpūtu saistītām vajadzībām.

Dzesēšanas ierīce ir paredzēta lietošanai sadzīves un līdzīgām vajadzībām, piemēram:

- personāla virtuvēs veikalos, birojos un citās darba vietās;
- lauku mājās;
- viesnīcu, moteļu un citu veidu uzturēšanās vietu klientiem;
- pansijas veida uzturēšanās vietās;
- pārtikas produktu piegādei un līdzīgam pielietojumam, kas nav saistīts ar mazumtirdzniecību.

Šis produkts ir piemērots tikai paredzētajam mērķim un lietojumam saskaņā ar šo instrukciju.

Šajā rokasgrāmatā ir sniegta informācija, kas nepieciešama pareizai produkta uzstādīšanai un/vai lietošanai. Nekvalitatīva uzstādīšana un/vai nepareiza lietošana vai apkope izraisīs neatbilstošu darbību un iespējamu atteici.

Ražotājs neuzņemas atbildību par savainojumiem vai produkta bojājumiem, kas radušies šādu iemeslu dēļ:

- nepareiza uzstādīšana, montāža vai pievienošana, tostarp pārmērīgs spriegums;
- nepareiza apkope vai tādu neoriģinālo rezerves daļu, kuras nav piegādājis ražotājs, lietošana;
- produkta modifikācijas, kuras ražotājs nav nepārprotami apstiprinājis;
- lietošana citiem mērķiem, kas nav aprakstīti šajā rokasgrāmatā.

Dometic patur tiesības mainīt produkta ārējo izskatu un specifikācijas.

8 Tehniskais apraksts

Dzesēšanas ierīcei ir izņemams $LiFePO_4$ akumulators, un tā var darboties bez ārēja barošanas avota. Ierīcei ir divi nodalījumi ar atsevišķu temperatūras kontroli. Lietotāji var uzraudzīt un pielāgot dzesēšanas ierīci, izmantojot mobilo lietotni ar Bluetooth® savienojumu.

8.1 Vadības un displeja elementi

Vadības panelis (att. 2 lpp. 458)

Elements att. 2 lpp. 458	Apraksts	Skaidrojums
1	Ieslēgšanas/izslēgšanas poga	Ieslēdz dzesēšanas ierīci, neilgi nospiežot pogu. Izslēdz dzesēšanas ierīci, uz trim sekundēm nospiežot pogu

Elements att. 2 lpp. 458	Apraksts	Skaidrojums
2	Displejs	: Ir pievienots maiņstrāvas barošanas avots **V LĪDZSTRĀVA**: Ir pievienots līdzstrāvas barošanas avots : Displejs ir bloķēts, : Displejs ir atbloķēts, : Displejs ir gaidstāves režīmā : Display is unlocked 92%: Akumulatora uzlādes līmenis Stundās un minūtēs parādītais laiks norāda atlikušo akumulatora darbības laiku.
3	**OK** poga	Spiediet, lai atlasītu izvēlni vai saglabātu atlasīto vērtību.
4	Atgriešanās poga	Atgriešanās uz iepriekšējo izvēlni
5	Navigācijas pogas	Spiediet △, lai pārvietotos uz augšu vai palielinātu atlasīto vērtību. Spiediet, ▽ lai pārvietotos uz leju vai samazinātu atlasīto vērtību. Vienlaikus nospiediet un turiet△ un ▽ 3 s, lai bloķētu vai atbloķētu ekrānu.

Savienojuma kontaktligzdas (att. 3 lpp. 459)

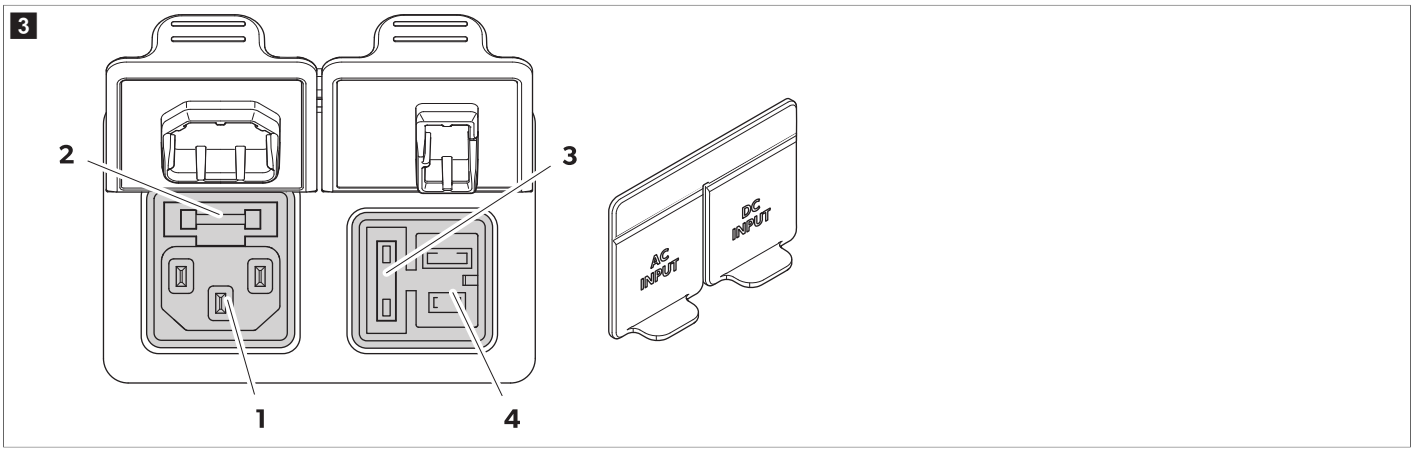

Elements att. 3 lpp. 459	Apraksts
1	Savienojuma kontaktligzda maiņstrāvas sprieguma padevei
2	Maiņstrāvas drošinātāja ietvere
3	Līdzstrāvas drošinātāja vāciņš
4	Savienojuma kontaktligzda līdzstrāvas sprieguma padevei

9 Pirms pirmās lietošanas reizes

PIEZĪME Pirms dzesēšanas ierīces pirmās iedarbināšanas reizes notīriet tās iekšpusi un ārpusi ar mitru drāniņu higiēnas apsvērumu dēļ.

PIEZĪME Ja akumulators nav uzstādīts, pārliecinieties, ka spailes ir aizsargātas pret apkārtējās vides ietekmi, piemēram, ūdeni un putekļiem.

Akumulatora uzlāde

> **Uzlādējiet akumulatoru, lai aktivizētu to, kamēr tas atrodas izslēgšanās režīmā.**

Akumulatoru var uzlādēt šādos veidos:

- Maiņstrāvas/līdzstrāvas kontaktligzda dzesēšanas ierīcē
- USB-C 100 W ātrā uzlāde
- XT-60 līdzstrāvas savienojums tieši ar akumulatora pieslēgvietām

> Pievienojiet akumulatoru dzesēšanas ierīcei.

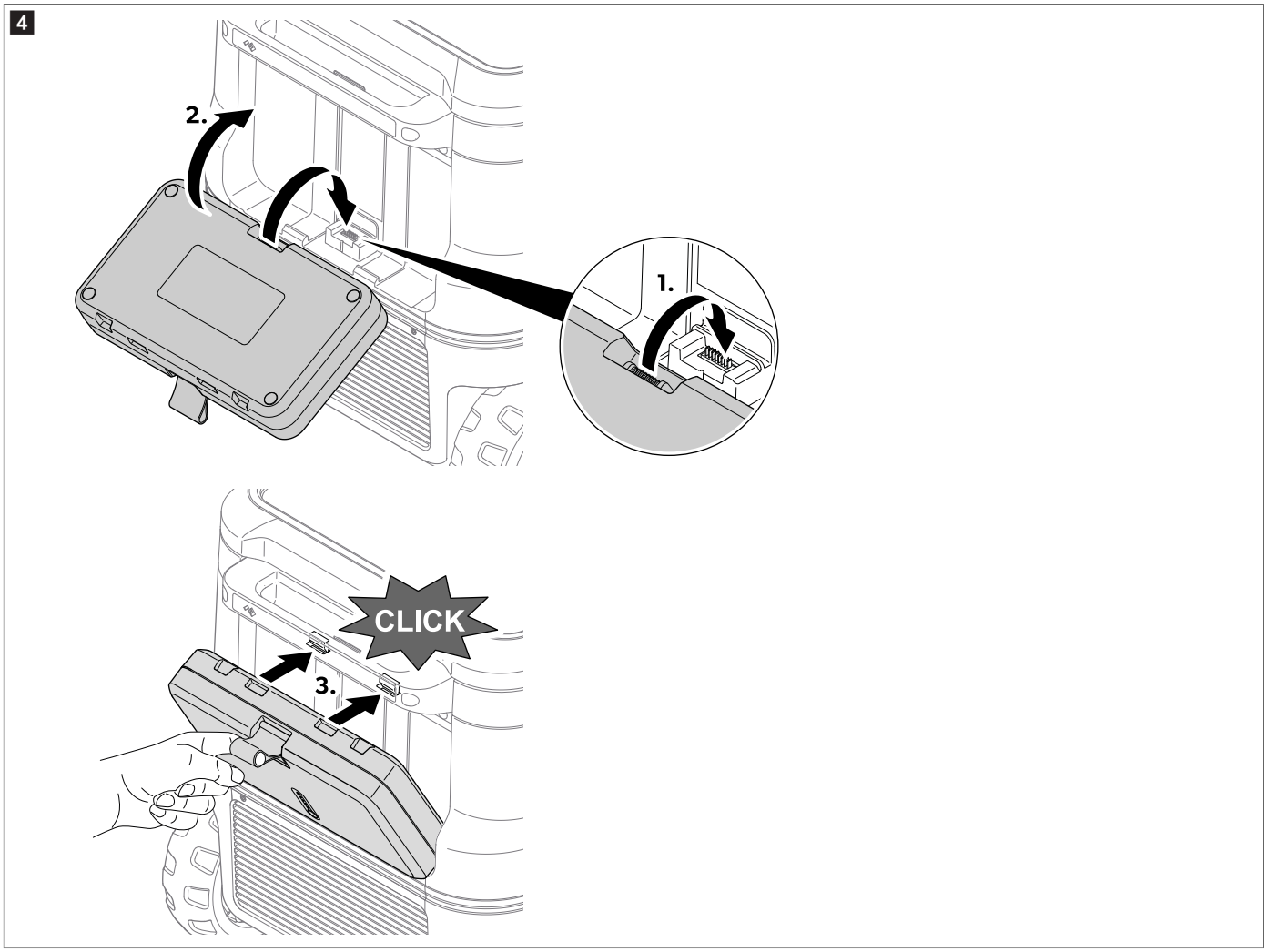

9.1 Izvairīšanās no pārtikas sabojāšanās

Lai novērstu pārtikas bojāšanos, ievērojiet tālākās norādes.

> Nodrošiniet pēc iespējas mazākas temperatūras svārstības. Atveriet dzesēšanas ierīci tikai tik bieži un tik ilgi, cik nepieciešams. Uzglabājiet pārtikas produktus tā, lai iekšpusē varētu brīvi cirkulēt gaiss.
> pielāgojiet to atbilstoši uzglabāto pārtikas produktu daudzumam un veidam.
> Pārtikas produkti var viegli absorbēt vai izdalīt smaržu vai garšu. Vienmēr uzglabājiet pārtikas produktus apsegtā veidā vai slēgtos traukos/pudelēs.

9.2 Enerģijas taupīšana

> Izvēlieties labi vēdinātu vietu, kas ir pasargāta no tiešiem saules stariem.
> Ja vēlaties izmantot dzesēšanas ierīci ar paaugstinātu energoefektivitāti un ierobežotu dzesēšanas jaudu, izvēlieties ierīces ECO (ekonomisko) režīmu.
> Pirms dzesēšanas ierīcē atdzesēšanai ievietot siltu pārtiku, ļaujiet tai atdzist.
> Neatveriet dzesēšanas ierīci bez vajadzības.
> Neatstājiet dzesēšanas ierīci atvērtu bez vajadzības.
> Ja dzesēšanas ierīcei ir grozs: Lai nodrošinātu optimālu enerģijas patēriņu, novietojiet grozu tādā stāvoklī, kādā tas atradās piegādes brīdī.
> Regulāri pārbaudiet, vai vāka blīvējums vēl arvien pareizi pieguļ.
> Nelietojiet pārmērīgi zemas temperatūras iestatījumus.

10 Ekspluatācija

10.1 Vāka atvēršana un noņemšana

10.1.1 Vāka atvēršana

1. Satveriet rokturi labajā vai kreisajā pusē.
2. Pabīdiet fiksatoru uz āru, lai atbloķētu vāku; skatiet att. 5 lpp. 461, **1** .

3. Pavelciet vāku uz pretējo pusi, lai to atvērtu; skatiet att. 5 lpp. 461, **2** .

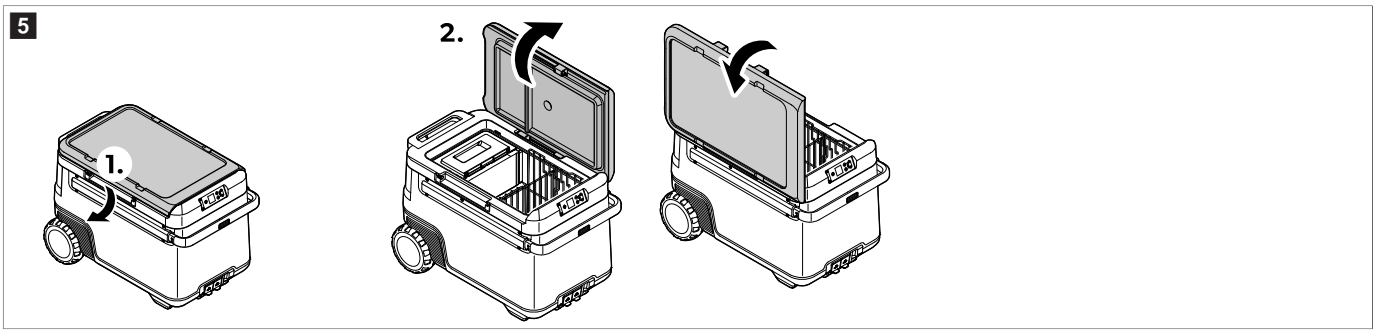

10.1.2 Vāka noņemšana

1. Satveriet rokturus abās vāka pusēs.
2. Pabīdiet fiksatoru uz āru, lai atbloķētu vāku; skatiet att. 6 lpp. 461, **1** .
3. Paceliet vāku; skatiet att. 6 lpp. 461, **2**.

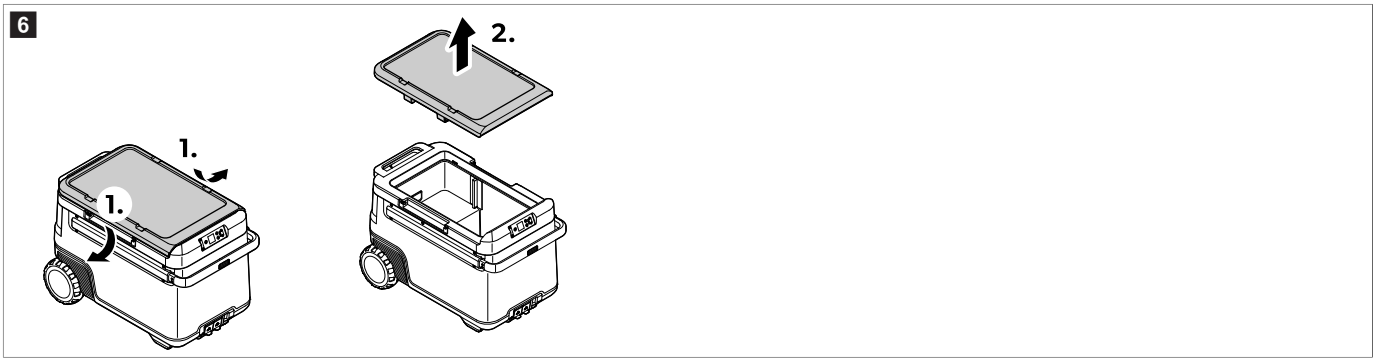

10.2 Dzesēšanas ierīces pievienošana

Pievienošana līdzstrāvas avotam

ŅEMIET VĒRĀ! Bojājumu risks

› Ierīces aizsardzībai piegādātā līdzstrāvas vada spraudnis aprīkots ar drošinātāju. **Nenoņemiet** ar drošinātāju aprīkoto līdzstrāvas spraudni. izmantojiet tikai ierīces komplektā esošo līdzstrāvas barošanas vadu.

› Pievienojiet ierīci līdzstrāvas avotam, kā parādīts.

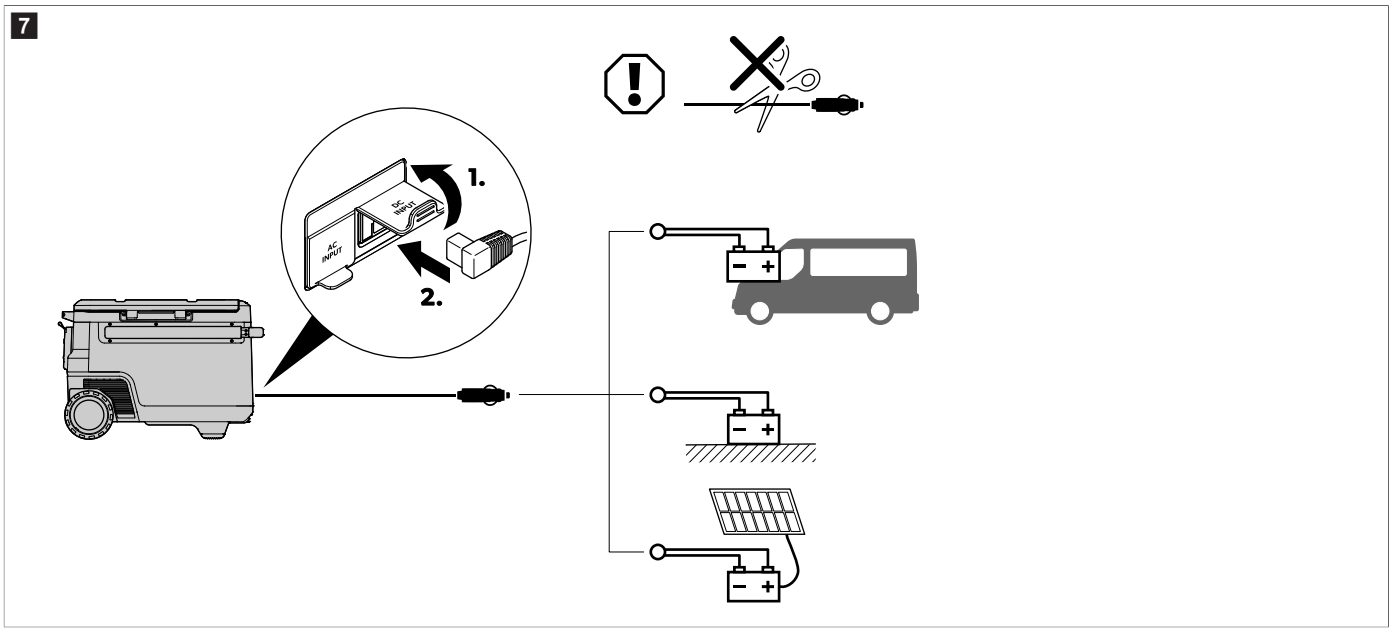

Pievienošana maiņstrāvas barošanas avotam

BĪSTAMI! Nāvējoša elektrošoka risks

- Nekad nerīkojieties ar spraudņiem un slēdžiem, ja jums ir slapjas rokas vai stāvat uz slapjas virsmas.
- Ja nepieciešams, konsultējieties ar kvalificētu tehniķi.

- Pievienojiet ierīci maiņstrāvas barošanas avotam, kā parādīts.

8

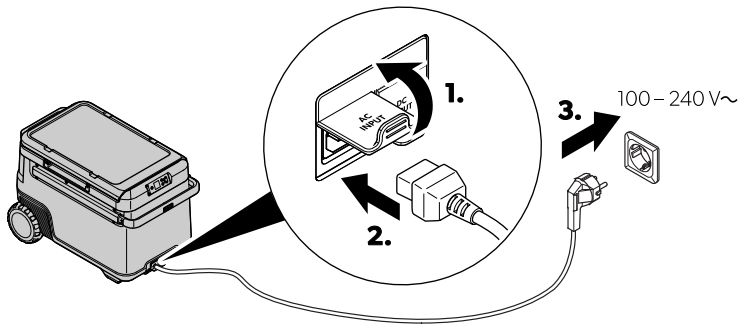

10.3 Akumulatora uzraudzības sistēmas izmantošana

Dzesēšanas ierīcei ir akumulatora uzraudzības ierīce, kas nodrošina 3 pakāpju akumulatora aizsardzību. Akumulatora aizsardzība novērš pārmērīgu izlādi, kad dzesēšanas ierīce ir pievienota transportlīdzekļa startera akumulatoram, vai nodrošina maksimālu dzīvojamās zonas akumulatora izmantošanu.

Ja dzesēšanas ierīci izmanto, kamēr transportlīdzekļa aizdedze ir izslēgta, dzesēšanas ierīce automātiski izslēdzas, kolīdz barošanas spriegums kļūst zemāks par kādu iestatītu līmeni. Dzesēšanas kaste ieslēdzas atpakaļ, kad akumulators ir uzlādēts līdz nepieciešamajam restartēšanas sprieguma līmenim.

ŅEMIET VĒRĀ! Bojājumu risks

- Kad akumulatora uzraudzības sistēma izslēdz ierīci, akumulators vairs nebūs pilnībā uzlādēts. Izvairieties no vairākkārtējas iedarbināšanas vai strāvas patērētāju izmantošanas, ja nav veiktas ilgākas uzlādes fāzes. Nodrošiniet, ka akumulators ir uzlādēts.

PIEZĪME Kad dzesēšanas ierīces barošanu nodrošina iedarbināšanas akumulators, izvēlieties akumulatora uzraudzības režīmu “Augsts”. Ja dzesēšanas ierīce pievienota dzīvojamās zonas akumulatoram, pietiek ar akumulatora uzraudzības režīmu “Zems”.

› Pievienojiet akumulatoru uzraudzības sistēmu, kā parādīts.

9

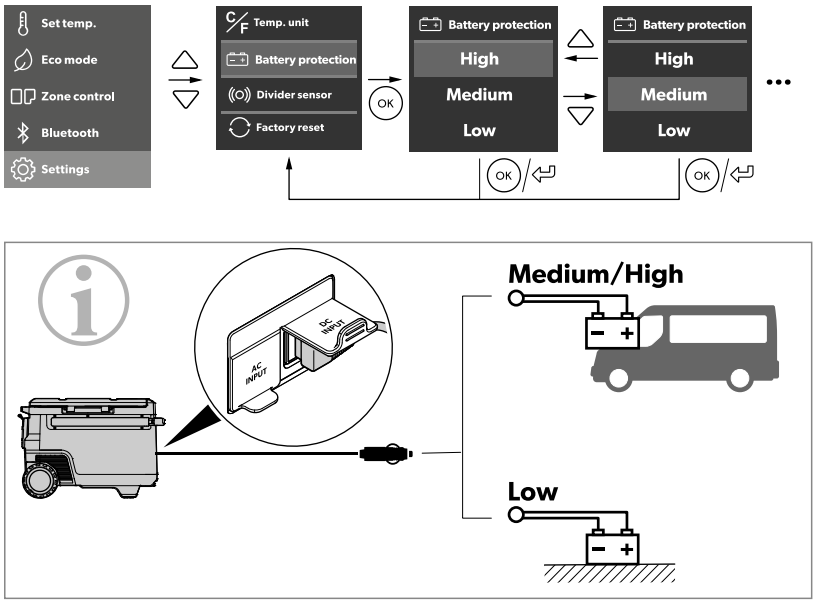

		Low	Medium	High
12 V	OFF	10.1 V	11.2 V	11.8 V
	ON	11.4 V	12.2 V	12.6 V
24 V	OFF	21.5 V	24.1 V	24.6 V
	ON	23.0 V	25.3 V	26.2 V

10.4 Ekrāna izmantošana

Ekrāna režīmi:

10

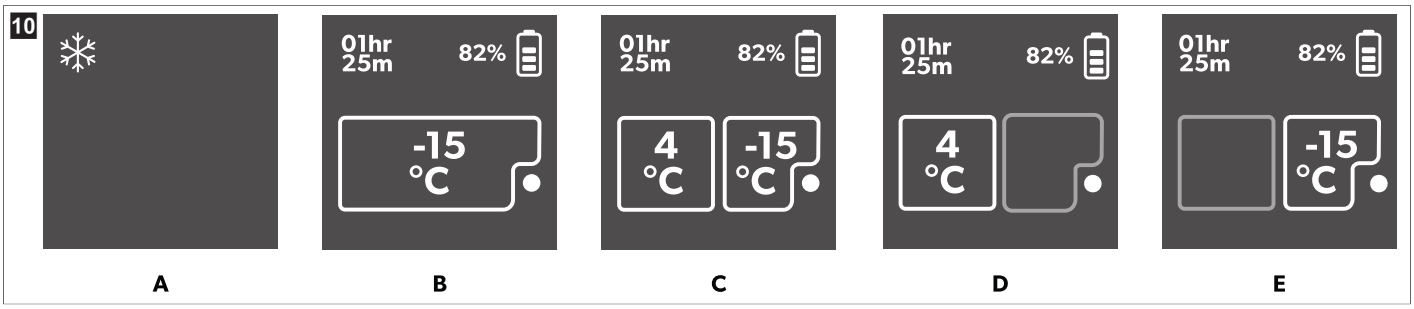

Elements	Apraksts
A	Gaidstāve
B	Viena zona
C	Divas zonas
D	Tikai liela zona
E	Tikai maza zona

Ekrāna pārskats:

11

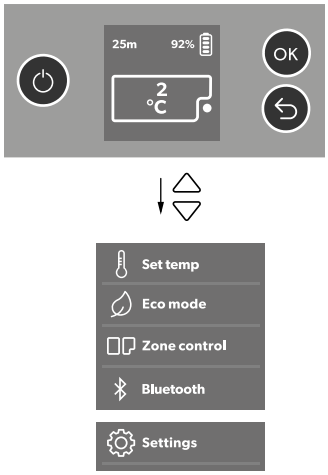

Virzīšanās caur izvēlnēm

Tiek atlasīta izceltā izvēlne.

> Spiediet △, lai pārvietotos uz augšu.
> Spiediet ▽, lai pārvietotos uz leju.

Izvēlnes atlase

> Spiediet ⓞ, lai atlasītu nepieciešamo izvēlni.

Iestatījumu maiņa

Tiek atlasīta izceltā vērtība vai iestatījumi.

> Spiediet△, lai palielinātu atlasīto vērtību vai izvēlētos iepriekšējo iestatījumu.
> Spiediet ▽, lai samazinātu atlasīto vērtību vai izvēlētos nākamo iestatījumu.

Atgriešanās uz iepriekšējo izvēlni

> Spiediet ⮌, lai bez saglabāšanas atgrieztos iepriekšējā izvēlnē.

10.5 Ekrāna bloķēšana/atbloķēšana

> Vienlaikus nospiediet un turiet△ un ▽ 3 s, lai bloķētu vai atbloķētu ekrānu.

12

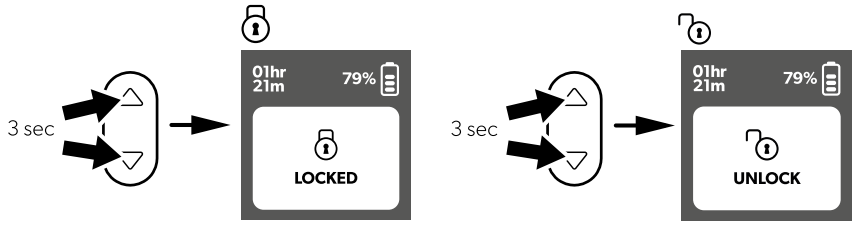

10.6 Iestatiet displeja spilgtumu, kā parādīts.

> Atveriet izvēlni **Settings**.

> Iestatiet displeja spilgtumu un taimautu, kā parādīts.

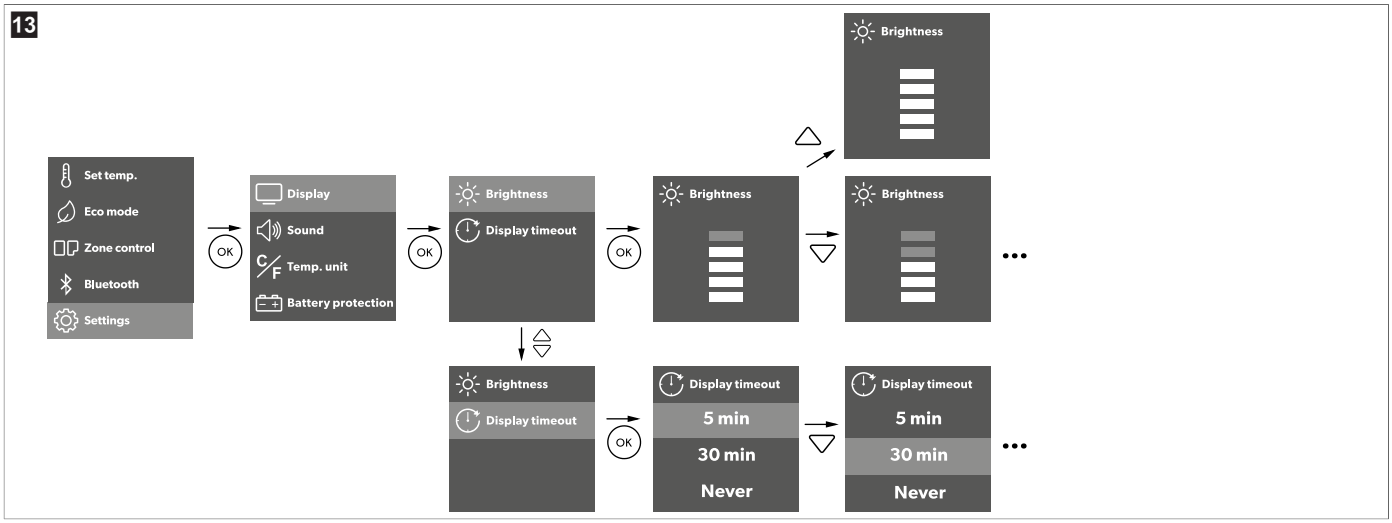

> Nospiediet OK, lai saglabātu vēlamo iestatījumu.
> Spiediet ↩, lai bez saglabāšanas atgrieztos iepriekšējā izvēlnē.

10.7 Skaņas iestatīšana

> Atveriet izvēlni **Settings**.
> Atlasiet **Sound**.
> Atlasiet **Mute** vai **Unmute**.

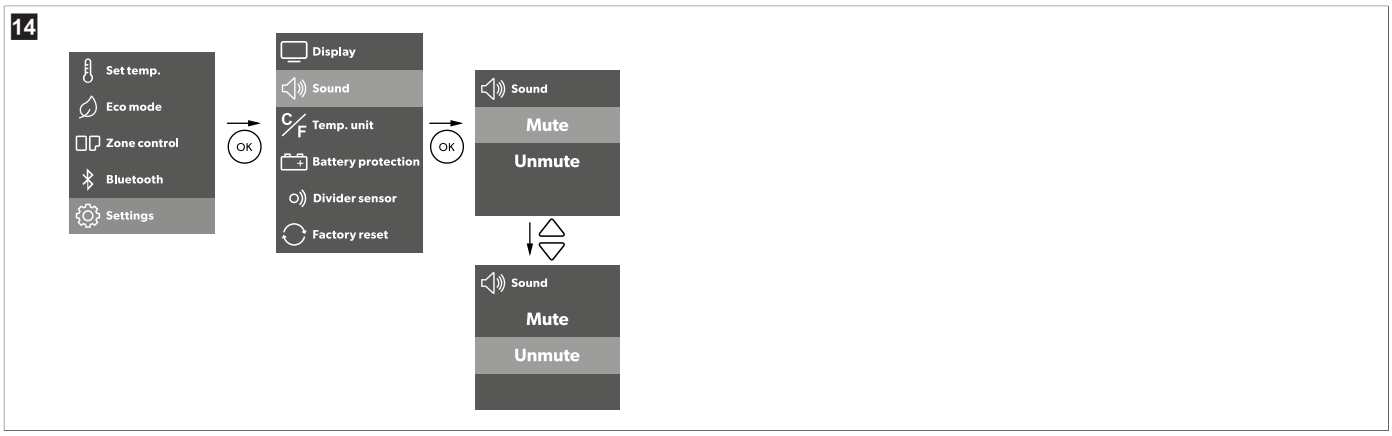

> Nospiediet OK, lai saglabātu vēlamo iestatījumu.
> Spiediet ↩, lai bez saglabāšanas atgrieztos iepriekšējā izvēlnē.

10.8 Ekonomiskā režīma iestatīšana

Kad **Eco mode** ir aktivizēts, palīgfunkciju izmantošana tiek ierobežota, lai paildzinātu akumulatora darbības laiku. Tas ietekmē temperatūras diapazonu un C1 pieslēgvietas akumulatora izlādes ātrumu.

> Atveriet izvēlni **Settings**.
> Ieslēdziet vai izslēdziet **Eco mode**.

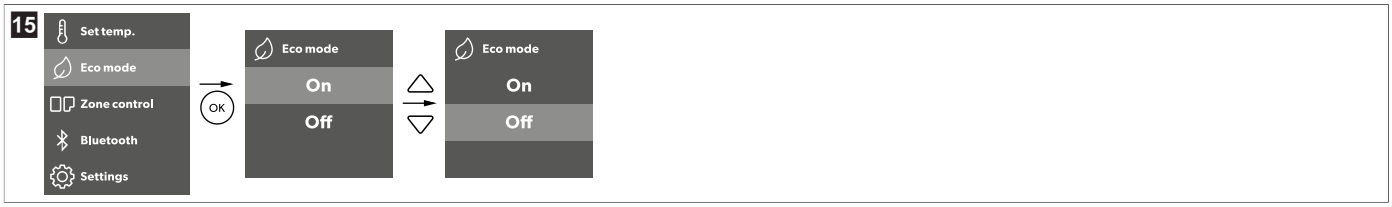

> Nospiediet OK, lai saglabātu vēlamo iestatījumu.
> Spiediet ↩, lai bez saglabāšanas atgrieztos iepriekšējā izvēlnē.

10.9 Temperatūras iestatīšana

Viena zona

› Iestatiet temperatūru, kā parādīts.

› Nospiediet OK, lai saglabātu vēlamo iestatījumu.

⌄ Apstiprinājums: baltais skaitlis nomirgo trīs reizes.

› Spiediet ↩, lai bez saglabāšanas atgrieztos iepriekšējā izvēlnē.

Divas zonas

› Iestatiet temperatūru, kā parādīts.

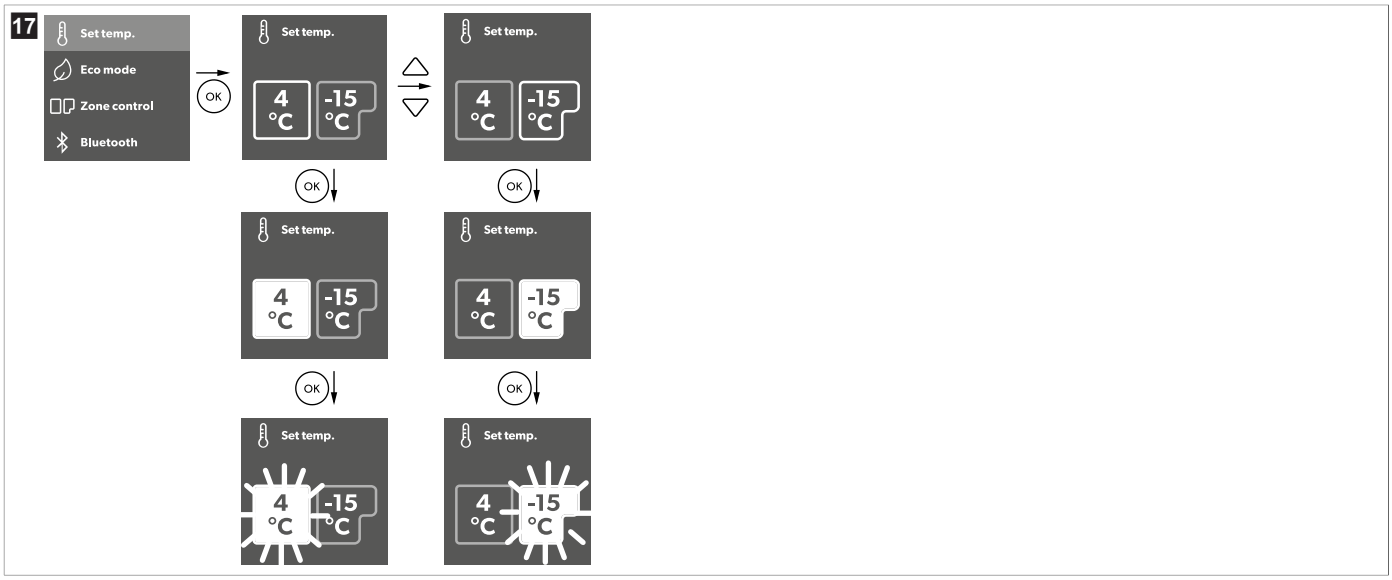

› Nospiediet OK, lai saglabātu vēlamo iestatījumu.

⌄ Apstiprinājums: baltais skaitlis nomirgo trīs reizes.

› Spiediet ↩, lai bez saglabāšanas atgrieztos iepriekšējā izvēlnē.

Temperatūras mērvienības iestatīšana

› Iestatiet temperatūras mērvienību, kā parādīts.

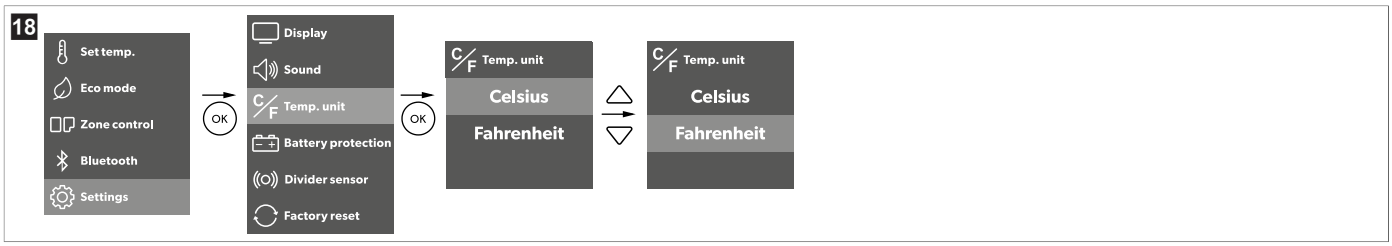

› Nospiediet OK, lai saglabātu vēlamo iestatījumu.

› Spiediet ↩, lai bez saglabāšanas atgrieztos iepriekšējā izvēlnē.

10.10 Bluetooth™ iestatīšana

> Iestatiet Bluetooth™, kā parādīts.

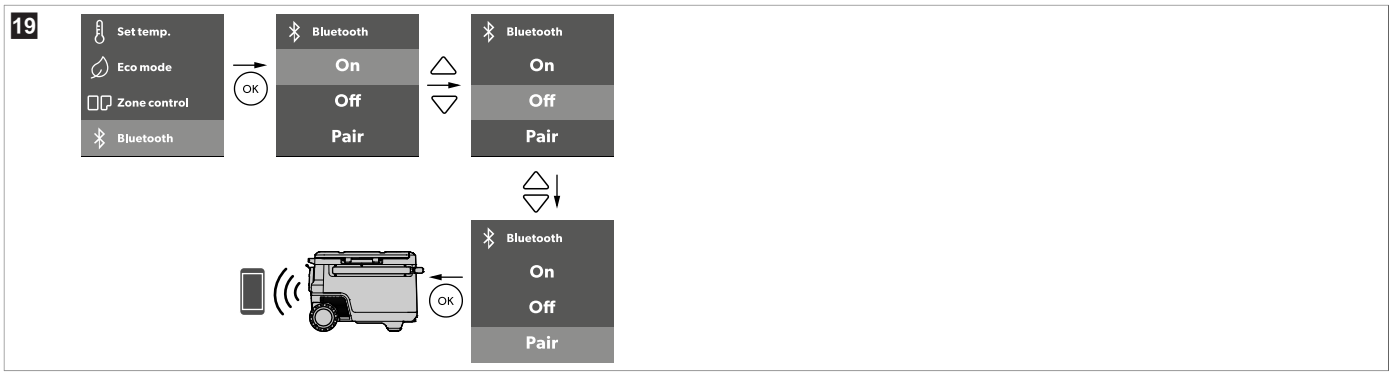

> Spiediet OK, lai atlasītu nepieciešamo izvēlni.
> Spiediet ↩, lai bez saglabāšanas atgrieztos iepriekšējā izvēlnē.

10.11 Sadalītāja ievietošana

> Ievietojiet sadalītāju, kā parādīts.

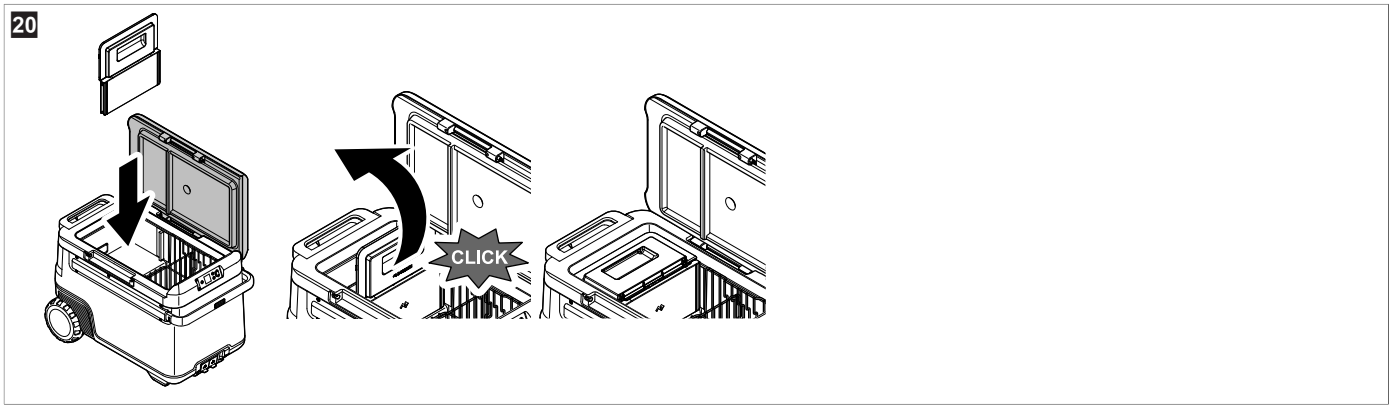

PIEZĪME Kad tiek pieslēgta barošana un ievietots sadalītājs, lietotāja saskarne tiek parādīta automātiski.

> Izvēlieties vēlamo režīmu.

Jāizvēlas režīms, jo pretējā gadījumā sistēma nepabeidz pārslēgšanos no vienas zonas režīma uz divu zonu režīmu.

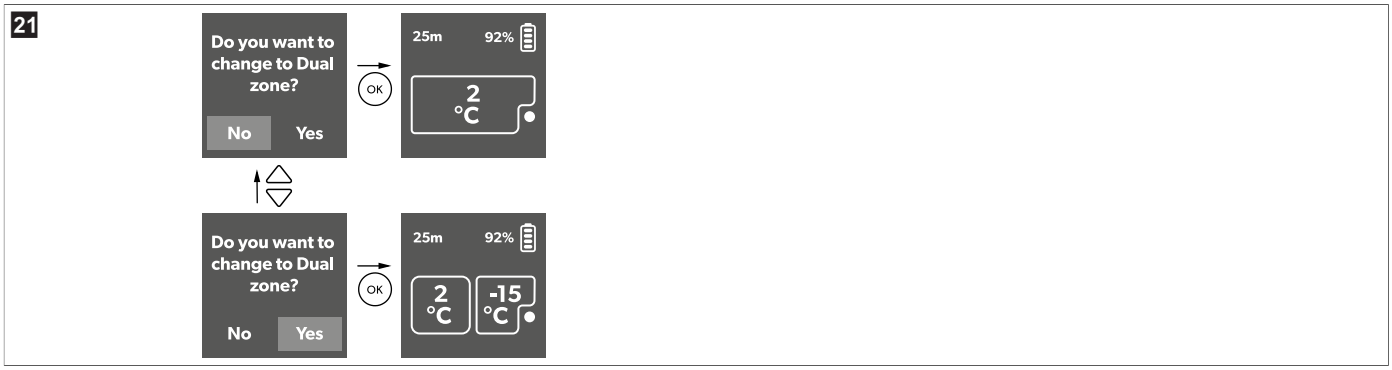

› Iestatiet sadalītāja sensoru, kā parādīts.

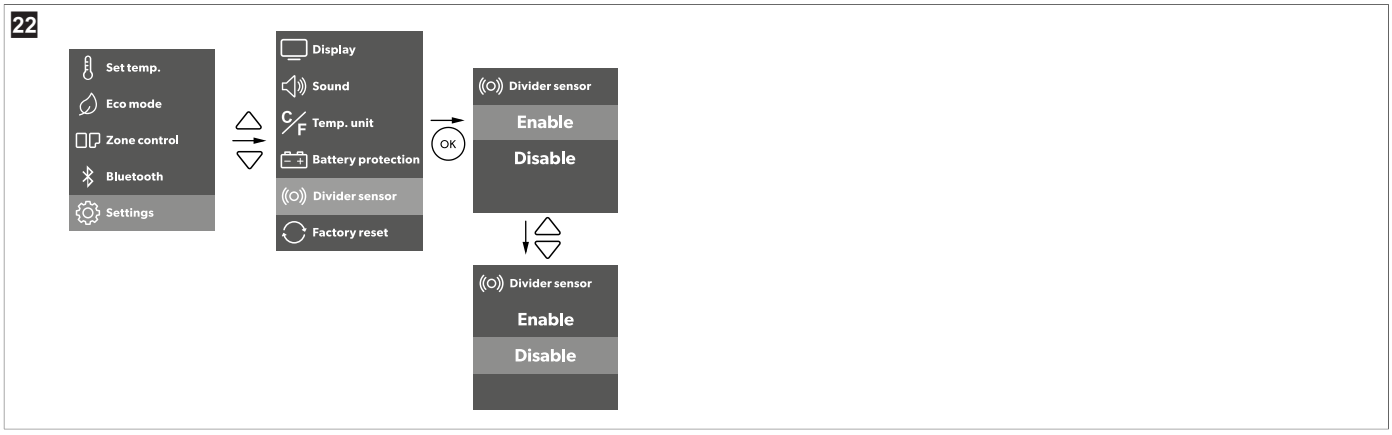

Ja sensors ir iespējots, dzesēšanas ierīce automātiski darbojas vienas zonas vai divu zonu režīmā. Ja sensors ir atspējots, lietotājam manuāli jāizvēlas vēlamais režīms (skat. att. 23 lpp. 468).

10.12 Nodalījuma izslēgšana vai ieslēgšana

Zonu vadība ir pieejama tikai tad, kad ir ievietots sadalītājs. Ja sadalītājs nav ievietots, zonu vadība ir pelēkota. Katru zonu var aktivizēt atsevišķi vai abas zonas var aktivizēt vienlaikus.

› Aktivizējiet vai deaktivizējiet zonas, kā parādīts.

10.13 Atiestatīšana uz rūpnīcas iestatījumiem

Atiestatīšanas funkcija atgriež visus ekrāna izvēlnes un lietotnes laukus uz sākotnējiem rūpnīcas iestatījumiem.

› Atiestatiet ierīci uz rūpnīcas iestatījumiem, kā parādīts.

10.14 Dzesēšanas ierīces atkausēšana

Mitrums var radīt sasaluma kārtu dzesēšanas ierīces iekšpusē vai uz iztvaicētāja. Tādā veidā dzesēšanas jauda samazinās.

ŅEMIET VĒRĀ! Bojājumu risks

› Nekad nelietojiet cietus vai smailus instrumentus, lai noņemtu ledu vai atbrīvotu sasalušus priekšmetus.

Lai atkausētu dzesēšanas ierīci, rīkojieties šādi:

1. Izņemiet no dzesēšanas ierīces visu saturu.
2. Ja nepieciešams, ievietojiet tās saturu citā dzesēšanas ierīcē, lai saglabātu to vēsu.
3. izslēdziet dzesēšanas ierīci;
4. atstājiet vāku atvērtu;
5. noslaukiet atkausēto ūdeni.

10.15 Maiņstrāvas drošinātāja nomainīšana

BĪSTAMI! Nāvējoša elektrošoka risks

› Pirms ierīces drošinātāja nomainīšanas atvienojiet barošanas avotu un savienojuma vadu.

1. Atvienojiet ierīces barošanas avotu.

2. Atvienojiet savienojuma vadu.
3. Ar skrūvgrieža palīdzību izņemiet drošinātāja ieliktni (att. 3 lpp. 459, **2**).
4. Nomainiet bojāto stikla drošinātāju ar jaunu tāda paša tipa un nominālvērtības drošinātāju (ātrdarbīgs, 4 A, 250 V).
5. Iespiediet drošinātāja ietveri atpakaļ korpusā.
6. Pievienojiet ierīces barošanas avotu.

10.16 Līdzstrāvas drošinātāja nomainīšana

1. Atvienojiet dzesēšanas ierīces barošanas avotu.
2. Ar skrūvgrieža palīdzību noņemiet drošinātāja vāciņu (att. 3 lpp. 459, **3**).
3. Apgrieziet drošinātāja vāciņu un izmantojiet āķi, lai izņemtu bojāto drošinātāju.
4. Ievietojiet jaunu tāda paša tipa un nominālvērtības drošinātāju (15 A).
5. Uzlieciet drošinātāja vāciņu.
6. Atkal pievienojiet dzesēšanas ierīces barošanas avotu.

10.17 Līdzstrāvas spraudņa drošinātāja nomainīšana

› Nomainiet bojāto drošinātāju 15 A ar jaunu 15 A tāda paša tipa un nominālvērtības drošinātāju, kā parādīts.

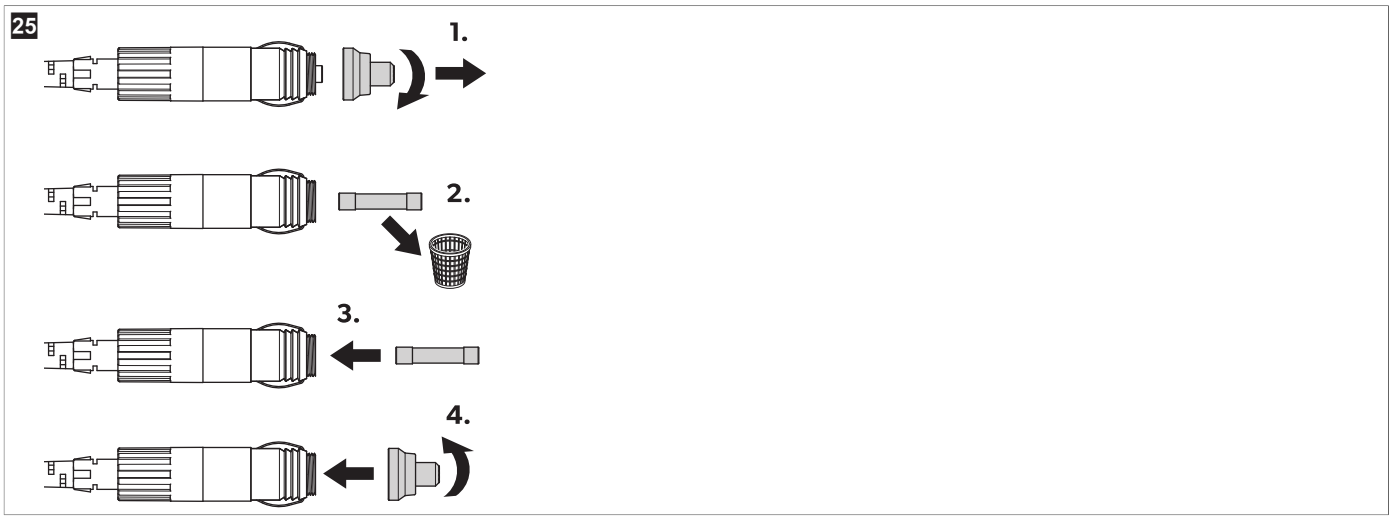

10.18 Apgaismojuma shēmas plates nomainīšana

ŅEMIET VĒRĀ! Bojājumu risks

› Lai izvairītos no apdraudējuma, gaismas avotu nomainīt drīkst tikai ražotājs, servisa pārstāvis vai kāda līdzīgi kvalificēta persona.

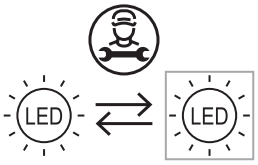

11 Tīrīšana un apkope

ESIET PIESARDZĪGI! Nāvējoša elektrošoka risks

› Pirms jebkuras tīrīšanas vai apkopes veikšanas nodrošiniet, lai dzesēšanas ierīce ir atvienota no barošanas avota.

ŅEMIET VĒRĀ! Bojājumu risks

› Dzesēšanas ierīci nedrīkst tīrīt ar tekošu ūdeni vai trauku mazgāšanas mašīnā.
› Tīrīšanai neizmantojiet abrazīvus tīrīšanas līdzekļus vai cietus priekšmetus.
› Netīriet elektriskās spailes (kontaktligzdas vai akumulatora spailes) ar mitru drānu.

> Periodiski notīriet ierīces iekšpusi un ārpusi ar mitru drānu.

26

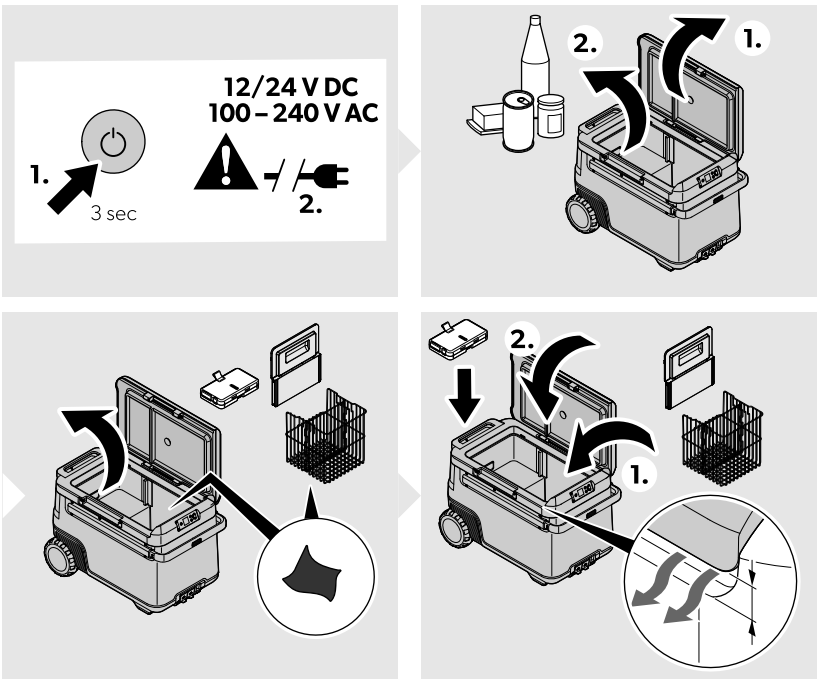

> Nodrošiniet, lai dzesēšanas ierīces gaisa ieplūdes un izplūdes atveres būtu bez putekļiem un tīras, lai siltums varētu brīvi izplūst un nerastos ierīces bojājumi.
> Ja ierīce netiek lietota, izņemiet akumulatoru no dzesēšanas ierīces.
> Uzglabājiet akumulatoru, kā aprakstīts Recon akumulatora lietošanas rokasgrāmatas sadaļā "Uzglabāšana" (Saistītā dokumentācija lpp. 455).

12 Problēmu novēršana

Problēma	Cēlonis	Līdzeklis
Ierīce nedarbojas (līdzstrāvas režīms, ieslēgta aizdedze).	Līdzstrāvas kontaktligzdā nav sprieguma.	> Vairumā gadījumu nepieciešams ieslēgt transportlīdzekļa aizdedzi, lai nodrošinātu strāvas plūsmu uz līdzstrāvas kontaktligzdu.
	Līdzstrāvas kontaktligzda ir netīra. Tas var radīt nepietiekamu elektrisko kontaktu.	> Ja ierīces barošanas spraudnis līdzstrāvas kontaktligzdā kļūst ļoti silts, kontaktligzdu nepieciešams iztīrīt, vai spraudnis nav pareizi samontēts.
	Ir nostrādājis līdzstrāvas spraudņa drošinātājs.	> Nomainiet bojāto līdzstrāvas spraudņa drošinātāju, skat. Līdzstrāvas spraudņa drošinātāja nomainīšana lpp. 469.
	Ir nostrādājis ierīces līdzstrāvas drošinātājs.	> Nomainiet līdzstrāvas ierīces drošinātāju; skatiet Līdzstrāvas drošinātāja nomainīšana lpp. 469.
	Ir nostrādājis transportlīdzekļa drošinātājs.	> Nomainiet transportlīdzekļa līdzstrāvas kontaktligzdas drošinātāju. Skatiet transportlīdzekļa lietošanas rokasgrāmatu.
Ierīce nedarbojas (maiņstrāvas režīms).	Maiņstrāvas kontaktligzdā nav sprieguma.	> Izmēģiniet citu kontaktligzdu.
	Ir nostrādājis ierīces maiņstrāvas drošinātājs.	> Nomainiet maiņstrāvas ierīces drošinātāju: skatiet Maiņstrāvas drošinātāja nomainīšana lpp. 468
	Integrētais maiņstrāvas adapteris ir bojāts.	> Šādus remontdarbus drīkst veikt tikai pilnvarots remonta centrs.
Ekrāns nereaģē uz taustiņu nospiešanu.	Ekrāns ir bloķēts.	> Atbloķējiet ekrānu, skat. Ekrāna bloķēšana/atbloķēšana lpp. 464.
Ierīci nav iespējams kontrolēt ar lietotni.	Nav savienojuma ar Bluetooth.	> Atveriet Bluetooth iestatījumus.

Problēma	Cēlonis	Līdzeklis
		> Atrodiet izveidoto Bluetooth savienojumu, kura nosaukums sākas ar "MC". > Izdzēsiet savienojumu. > Vēlreiz savienojiet pārī ar dzesēšanas kasti.
Ekrānā redzams brīdinājuma paziņojums vai brīdinājuma kods.	—	> Skatiet Brīdinājuma paziņojumi lpp. 471, Kļūdu kodi lpp. 472.
Ja "sadalītāja sensors" ir iestatīts kā "Iespējots": 1. Dzesēšanas ierīce nevar automātiski pārslēgties uz divu zonu režīmu, kad lietotājs ievieto sadalītāju. 2. Dzesēšanas ierīce nevar automātiski pārslēgties uz vienas zonas režīmu, kad lietotājs izņem sadalītāju.	Sadalītāja sensors nedarbojas.	> Sadaļā Iestatījumi – Sadalītāja sensors izvēlieties opciju "Atspējot", lai atvērtu manuālās vadības paneli. Ja nepieciešams, izvēlieties dažādas zonas, izmantojot "zonu vadību". Lai atjaunotu pilnu funkcionalitāti un nodrošinātu optimālu lietotāja pieredzi, sadalītāja sensors jāpārbauda un jāsalabo pilnvarotā servisa centrā.
	Displeja vai kontroliera darbības traucējumi	> Nepieciešama pārbaude pilnvarotā remonta centrā.
Noplūde no akumulatora		> Nekavējoties pārtrauciet produkta lietošanu. > Nepieskarieties noplūdušajam šķidrumam. > Ja iespējams, uzmanīgi izņemiet akumulatoru. **ESIET PIESARDZĪGI! Savainošanās risks** > Valkājiet cimdus. Valkājiet cimdus. > Ievietojiet to drošā, nedegošā traukā. > Nododiet akumulatoru pilnvarotā pārstrādes vai bīstamo atkritumu savākšanas punktā. > Neizmetiet akumulatoru sadzīves atkritumos. > Neizmantojiet atkārtoti un neremontējiet akumulatoru.

12.1 Brīdinājuma paziņojumi

Brīdinājuma paziņojums	Apraksts	Iespējamais iemesls	Ieteicamais risinājums
Vāks atvērts	Vāks ir atvērts par vairāk nekā 3 min	Vāks nav pilnībā nofiksēts	Pārliecinieties, ka vāks ir pilnībā fiksēts.
		Iekšējs bojājums	Nepieciešama pārbaude pilnvarotā servisa centrā.
Zems līdzstrāvas spriegums	Ierīce ir pārtraukusi darboties līdzstrāvas režīmā ārējā barošanas avota zema sprieguma dēļ.	Nepietiekams barošanas spriegums	Pārbaudiet sprieguma kritumu no akumulatora līdz strāvas kontaktligzdai, nepieciešamības gadījumā palieliniet vadu šķērsgriezumu.
		Akumulatora spriegums ir pārāk zems	Pārbaudiet akumulatoru un nepieciešamības gadījumā to uzlādējiet.
		Akumulatoram iestatīta pārāk augsta aizsardzība	Izvēlieties zemāku akumulatora aizsardzības iestatījumu.

Brīdinājuma paziņojums	Apraksts	Iespējamais iemesls	Ieteicamais risinājums
Augsts līdzstrāvas spriegums	Ierīce ir pārtraukusi darboties līdzstrāvas režīmā neparasti augsta > 31,5 V ārējā barošanas avota sprieguma dēļ	Nepareiza līdzstrāvas barošanas sprieguma specifikācija	Pārliecinieties, ka līdzstrāvas barošanas sprieguma specifikācija atbilst informācijai uz produkta tipa marķējuma.
		Kļūdains barošanas spriegums	Pārbaudiet līdzstrāvas barošanas avotu un nepieciešamības gadījumā to salabojiet vai nomainiet.
		Iekšējs bojājums	Nepieciešama pārbaude pilnvarotā servisa centrā.
Kontrolieris pārkarst	Pārkarsis kontrolieris	Iekšējā kļūda, kas saistīta ar augstu apkārtējās vides temperatūru, aizsprostotu ventilācijas atveri vai nepietiekamu atstarpi	• Izslēdziet ierīci uz vismaz 30 min vai pārvietojiet uz vēsāku atrašanās vietu. • Pārstartēšanās • Iztīriet ventilācijas atveres. Nepieciešama pārbaude pilnvarotā servisa centrā.
Iekšējā akumulatora zems uzlādes līmenis (SoC)	Akumulatora uzlādes līmenis ir zems, bet vēl nav sasniedzis 0 %	Akumulatora uzlādes līmenis ir zems	Uzlādējiet akumulatoru.
Iekšējā akumulatora augsta temperatūra	Recon akumulatora pārkaršana	Aktivizēta akumulatora aizsardzība pret pārmērīgi augstu temperatūru.	Pārtrauciet ierīces uzlādi vai izlādi, līdz tā ir atdzisusi.

12.2 Kļūdu kodi

Kļūdas kods	Kļūda	Iespējamais iemesls	Ieteicamais risinājums
!ERROR 01	NTC pārtraukta ķēde SZ & DZ LIELAJĀ NODALĪJUMĀ	Iekšējs bojājums	Nepieciešama pārbaude pilnvarotā remonta centrā
!ERROR 02	NTC īssavienojums SZ & DZ LIELAJĀ NODALĪJUMĀ		
!ERROR 11	NTC pārtraukta ķēde DZ MAZAJĀ NODALĪJUMĀ		
!ERROR 12	NTC īssavienojums DZ MAZAJĀ NODALĪJUMĀ		
!ERROR 03	Sakaru kļūme		Izslēdziet ierīci uz vismaz 1 min un pēc tam restartējiet. Ja problēma saglabājas, nepieciešama pārbaude pilnvarotā remonta centrā.
!ERROR 09	Vārsta bojājums		
!ERROR 32	Ventilatora bojājums		Izslēdziet ierīci uz vismaz 5 min un pēc tam restartējiet. Ja problēma saglabājas, nepieciešama pārbaude pilnvarotā remonta centrā.
!ERROR 33	Kompresora palaišana nav izdevusies		
!ERROR 34	Zems kompresora ātrums	• Augsta apkārtējā temperatūra • Bloķēta gaisa atvere vai nepietiekama atstarpe • Iekšējs bojājums	• Izslēdziet ierīci uz vismaz 30 min vai pārvietojiet uz vēsāku atrašanās vietu un pēc tam restartējiet. • Iztīriet gaisa atveres • Nepieciešama pārbaude pilnvarotā remonta centrā
!ERROR 20	Akumulatora darbības kļūda	Iekšējs bojājums	Izlasiet Recon akumulatora lietošanas rokasgrāmatu; skatiet Saistītā dokumentācija lpp. 455 .

13 Komerciālā garantija

Ir spēkā likumā noteiktais komerciālās garantijas periods. Produkta bojājumu gadījumā sazinieties ar ražotāja filiāli savā valstī (skatiet dometic.com/dealer) vai tirgotāju.

Nosūtot ierīci remontam komerciālās garantijas ietvaros, pievienojiet šādus dokumentus:

- čeka kopiju, kurā norādīts iegādes datums;
- pretenzijas iesniegšanas iemeslu vai bojājuma aprakstu.

Ņemiet vērā, ka pašrocīgi vai neprofesionāli veikts remonts var radīt drošības riskus, un komerciālā garantija var tikt anulēta.

14 Atkritumu pārstrāde

BRĪDINĀJUMS! Bērnu iesprostošanas risks

> Pirms atbrīvošanās no jūsu vecā produkta:
  - Noņemiet vāku.
  - Neizņemiet grozus, lai bērniem nebūtu iespējams viegli ierāpties ierīcē.

Iepakojuma materiālu pārstrāde: Ja iespējams, iepakojuma materiālus izmetiet atbilstošos atkritumu šķirošanas konteineros. Šāda sadalīšana ir nepieciešama, jo iepakojums ir vērtīgs resurss un nepareiza tā izmešana var ietekmēt cilvēku veselību un vidi.

Pārsvītrotās atkritumu tvertnes simbols norāda, ka izstrādājums ir elektriska vai elektroniska iekārta vai satur akumulatorus, un tas jānodod atsevišķi, lai nodrošinātu pienācīgu apstrādi, reģenerāciju un pārstrādi. **Patērētājam ir juridisks pienākums pareizi atbrīvoties no jebkuras elektriskās vai elektroniskās iekārtas un parastajiem un uzlādējamajiem akumulatoriem, nododot tos atsevišķi no sadzīves atkritumiem!**

Šī atdalīšana ir nepieciešama, jo akumulatori un elektroierīces ir vērtīgi resursi un var saturēt vielas, kas ir kaitīgas cilvēkiem un videi.

Ja vēlaties utilizēt šo produktu, sazinieties ar vietējo atkritumu šķirošanas centru vai specializēto tirgotāju, lai noskaidrotu, kā to pareizi izdarīt saskaņā ar spēkā esošajiem atkritumu apsaimniekošanas noteikumiem.

Šo produktu un akumulatorus var utilizēt bez maksas.

Pirms šī produkta nodošanas otrreizējai pārstrādei izņemiet visus parastos un uzlādējamos akumulatorus.

Akumulatori, kas satur vairāk nekā 0,002 % kadmija vai vairāk nekā 0,004 % svina, ir marķēti ar attiecīgā metāla ķīmisko simbolu: Cd vai Pb.

15 Tehniskie dati

PIEZĪME Mazās zonas temperatūras diapazons mainās atkarībā no lielajā zonā izvēlētās temperatūras. Piemēram, ja lielajā nodalījumā temperatūra ir –15 °C, mazajā nodalījumā temperatūrai jābūt 3 °C vai zemākai.

PIEZĪME Minimālo temperatūru, kas norādīta ailē "Dzesēšanas jauda", var nebūt iespējams sasniegt, ja apkārtējā temperatūra ir augstāka par 32 °C.

	Recon CF 47DZW
Pieslēguma spriegums	12 V⎓ / 24 V⎓ 100 V~ … 240 V~
Maksimālais strāvas stiprums	12 V⎓: 10,5 A 24 V⎓: 5,2 A 100 V~: 1,4 A 240 V~: 0,58 A
Dzesēšanas jauda	–22 °C … 20 °C
Klimata klase	N/T
Kopējais tilpums bez sadalītāja	47 L
Kopējais tilpums ar sadalītāju	45 L
Aukstumaģents	R600a
Aukstumaģenta daudzums	15 g
Frekvenču diapazons	Bluetooth®/BLE: 2400 MHz … 2483,5 MHz
Radiofrekvenču izejas jauda	Bluetooth®: 11,23 dBm Bluetooth® LE: 11,23 dBm
Izmēri, plat. x augst. x dziļ. (ar rokturiem)	754 mm × 515 mm × 429 mm

	Recon CF 47DZW
Pārbaudes sertifikāti	CE E13

Ar šo Dometic Zhuhai Technology Co. Ltd. apliecina, ka Recon CF 47DZW tipa radioiekārta atbilst direktīvas 2014/53/ES prasībām. Pilns ES atbilstības deklarācijas teksts ir pieejams šajā interneta adresē: documents.dometic.com
Plašāku ražojuma informāciju var iegūt, nolasot kvadrātkodu uz enerģijas marķējuma (skatiet attēlus), vai vietnē eprel.ec.europa.eu.

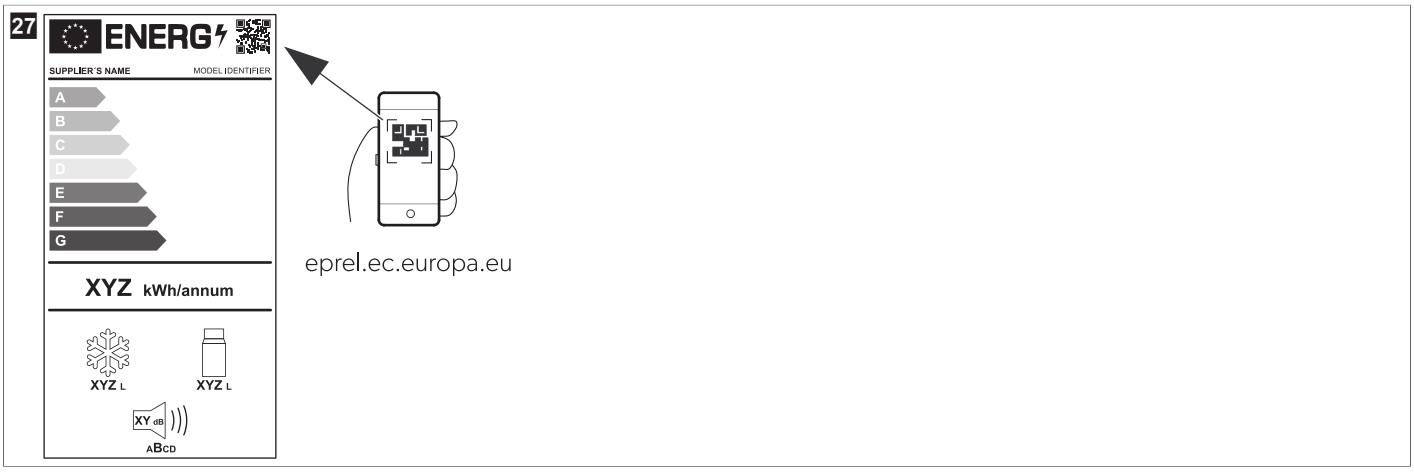

عربي

1 ملاحظات هامة 475
2 شرح الرموز 475
3 وثائق ذات صلة 475
4 إرشادات السلامة 475
5 شرح الرموز الموجودة على الجهاز 477
6 محتويات التسليم 477
7 الاستخدام المقصود 478
8 الوصف الفني 478
9 قبل أول استخدام 479
10 الاستخدام 480
11 التنظيف والعناية 489
12 استكشاف الأخطاء وإصلاحها 490
13 الضمان 492
14 التخلص من الجهاز 492
15 البيانات الفنية 493

1 ملاحظات هامة

يُرجى قراءة هذه التعليمات، والإرشادات، والتحذيرات الواردة في دليل المنتج المشار إليه واتباعها بعناية للتأكد من تركيب المنتج، واستخدامه، وصيانته بشكلٍ صحيحٍ في كل الأوقات. يجب أن تظل هذه التعليمات مع هذا المنتج.

باستخدام هذا المنتج، فإنك تؤكد بمقتضى ذلك أنك قد قرأت إخلاء المسؤولية المشار إليها، وكافة التعليمات، والإرشادات، والتحذيرات بعناية وأنك تفهم الشروط والأحكام وتوافق على الالتزام بها على النحو المنصوص عليه هنا. كما توافق على استخدام هذا المنتج فقط للغرض والاستعمال المقصود، وفقًا للتعليمات، والإرشادات، والتحذيرات على النحو المنصوص عليه في دليل المنتج المشار إليه وكذلك وفقًا لكل القوانين واللوائح المعمول بها. قد يؤدي عدم قراءة التعليمات والتحذيرات المنصوص عليها في هذه الوثيقة واتباعها إلى حدوث إصابة لك وللآخرين أو تلف منتجك أو تلف الممتلكات الأخرى الموجودة بالقرب منه. قد يخضع دليل المنتج المشار إليه، بما فيه من تعليمات وإرشادات وتحذيرات، والوثائق ذات الصلة للتغيير والتحديث. للحصول على أحدث معلومات عن المنتج، تُرجى زيارة documents.dometic.com.

2 شرح الرموز

ستحدد كلمة الإشارة رسائل السلامة ورسائل تلف الممتلكات، وستشير أيضًا إلى درجة أو مستوى شدة الخطر.

خطر!
> تشير إلى وجود وضع خطير إذا لم يتم تجنبه، سيؤدي إلى الوفاة أو حدوث إصابة خطيرة.

تنبيه!
> تشير إلى وجود وضع خطير إذا لم يتم تجنبه، يمكن أن يؤدي إلى الوفاة أو حدوث إصابة خطيرة.

احتراس!
> تشير إلى وجود وضع خطير إذا لم يتم تجنبه، يمكن أن يؤدي إلى حدوث إصابات بسيطة أو متوسطة.

تحذير!
> تشير إلى وجود وضع إذا لم يتم تجنبه، يمكن أن يؤدي إلى حدوث تلف الممتلكات.

ملاحظة! معلومات تكميلية لتشغيل المنتَج.

3 وثائق ذات صلة

يمكنك العثور على دليل تشغيل بطارية Recon عبر الإنترنت على qr.dometic.com/bgWno6.

4 إرشادات السلامة

خطر! خطر التعرض إلى الصعق الكهربائي
> في حال تشغيل الجهاز بواسطة التيار الكهربي الرئيسي، تأكد من أن مصدر الطاقة يحتوي على جهاز التيار المتبقي (RCD) أو على قاطع دائرة التيار المتبقي (RCCB) أو على قاطع دائرة خطأ التيار الأرضي (GFCI). يجب أن يكون التركيب، خاصة في المناطق التي يحتمل أن تكون رطبة، وفقا لجميع لوائح التركيب المعمول بها.
> لا تلمس الكابلات العارية بيدَين عاريتَين. ينطبق ذلك خاصة عند تشغيل الجهاز من المصدر الرئيسي للتيار المتردد.
> قبل بدء تشغيل الجهاز، تأكد من أن كابل الطاقة والقابس جافان.

تنبيه! خطر الانفجار
> تجنب التخزين داخل جهاز التبريد مواد قابلة للانفجار، مثل البخاخات التي تحتوي على وقود قابل للاشتعال.

تنبيه! خطر التعرض إلى الصعق الكهربائي

- تجنب تشغيل جهاز التبريد في حالة وجود عيوب واضحة به.
- في حالة تلف كابل الطاقة الخاص بجهاز التبريد، فيجب استبداله بكابل طاقة جديد مناسب أو بمجموعة متوفرة من الشركة المصنعة أو وكيل خدمتها لتجنب مخاطر السلامة.
- ينبغي تجنب إجراء إصلاحات بجهاز التبريد هذا إلا على يد أشخاص مؤهلين. يمكن أن تؤدي الإصلاحات غير السليمة إلى حدوث مخاطر بالغة.
- قم بتوصيل الجهاز بالمقبس الذي يضمن اتصال مناسبا خاصة عندما يحتاج الجهاز إلى التأريض.

تنبيه! خطر نشوب الحريق

- عند وضع جهاز التبريد، احرص على أن يكون سلك الإمداد بالطاقة غير عالق أو تالف.
- لا تضع المقبس متعدد المنافذ المتنقل أو مغذيات القدرة الكهربائية المتنقلة في خلفية الجهاز.
- في حالة حدوث أي تلف في دائرة التبريد:
  - أبقِ جهاز التبريد بعيدًا عن ألسنة اللهب المكشوف ومصادر الاشتعال المحتملة.
  - قم بتهوية الغرفة جيدًا.
  - قم بإيقاف تشغيل جهاز التبريد.
- لأجهزة التبريد المزودة بمادة تبريد قابلة للاشتعال: تحتوي دائرة جهاز التبريد على كمية صغيرة من مادة تبريد صديقة للبيئة ولكنها قابلة للاشتعال. لا يتسبب غاز التبريد في إتلاف طبقة الأوزون ولا يزيد من تأثير الاحتباس الحراري. قد تشتعل أي مادة تبريد متسربة.
- يجب ألا تُجرى الصيانة إلا من قِبل فني خدمة معتمد.
- احرص على عدم وجود أي عوائق أمام فتحات التهوية في غطاء الجهاز أو في التركيبات.
- لا تستخدم أي قطع ميكانيكية أو وسائل أخرى للتسريع من عملية إذابة الثلج، ما لم يوصى بهذا من قبل الشركة المصنعة من أجل هذا الغرض.
- لا تفتح أو تتلف دائرة المبرد.
- لا تستخدم أي أجهزة كهربائية داخل جهاز التبريد، إلا إذا أشارت الشركة المصنعة باستخدامها لهذا الغرض.
- لا تعرض الجهاز أو البطارية لدرجات حرارة مفرطة.

تنبيه! المخاطر الصحية

- **بالنسبة إلى الاتحاد الأوروبي والمملكة المتحدة وتركيا:** يمكن للأطفال الذين تبلغ أعمارهم 8 سنوات وما فوق والأشخاص ذوي القدرات الجسدية أو الحسية أو العقلية المحدودة أو الذين يفتقرون إلى الخبرة والمعرفة استخدام هذا الجهاز إذا كانوا تحت إشراف أو تلقوا تعليمات بشأن استخدام الجهاز بطريقة آمنة وفهموا المخاطر التي ينطوي عليها. **بالنسبة إلى كل المناطق الأخرى:** هذا الجهاز غير مخصص للاستخدام من قِبَل الأشخاص (بمن فيهم الأطفال) ذوي القدرات الجسدية أو الحسية أو العقلية المنخفضة أو من لا يوجد لديهم خبرة ومعرفة كافية إلا إذا قام شخص مسؤول عن سلامتهم بالإشراف عليهم أو تقديم الإرشادات المتعلقة باستخدام الجهاز لهم.
- يُسمح للأطفال من عمر 3 إلى 8 سنوات بتعبئة أجهزة التبريد وتفريغها.
- يجب الإشراف على الأطفال للتأكد من عدم لعبهم بالجهاز.
- لا يُسمح بالقيام بأعمال التنظيف والصيانة الخاصة بالمستخدم من قِبل الأطفال غير الخاضعين للإشراف.

احتراس! خطر التعرض إلى الصعق الكهربائي

- قبل بدء تشغيل جهاز التبريد، تأكد من أن كابل الطاقة والقابس جافان.
- افصل جهاز التبريد عن مصدر الطاقة
  - قبل كل تنظيف وصيانة
  - بعد كل استخدام
- احذر من خطر حدوث قصر في الدائرة الكهربائية لأطراف الجهاز الذي يعمل بالبطارية أو البطارية نفسها بسبب الأجسام المعدنية.

احتراس! المخاطر الصحية

- لتجنب تلوث الطعام، اتبع التعليمات التالية:
  - تحقق مما إذا كانت قدرة التبريد مناسبة لتخزين الطعام المُراد تبريده.
  - لا يمكن حفظ الأطعمة إلا في عبواتها الأصلية أو في حاويات مناسبة.
  - يمكن أن يؤدي فتح جهاز التبريد لفترات طويلة من الوقت إلى زيادة درجة حرارة أقسام الجهاز بصورة كبيرة.
  - قم بانتظام بتنظيف الأسطح التي تلامس الأطعمة وأنظمة التصريف التي يمكن الوصول إليها.
- إذا تُرك جهاز التبريد فارغًا لفترات طويلة:
  - قم بإيقاف تشغيل جهاز التبريد.
  - أذب الثلج المتكون في جهاز التبريد.
  - نظِّف جهاز التبريد وجففه.
  - اترك الغطاء مفتوحًا لمنع تكوّن العفن داخل جهاز التبريد.

تحذير! خطر التلف

- تأكد من أن مواصفات الجهد الكهربائي المذكورة على ملصق الطراز تتوافق مع مواصفات مصدر الطاقة.
- تجنب توصيل جهاز التبريد إلا على النحو التالي:
  - باستخدام كابل توصيل تيار مستمر لمصدر طاقة تيار مستمر في السيارة
  - باستخدام كابل توصيل التيار المتردد بمصدر طاقة تيار متردد
- تجنب مطلقًا فصل القابس من المقبس عن طريق شده من كابل الطاقة.
- إذا كان جهاز التبريد متصلًا بمنفذ طاقة التيار المستمر DC، فافصل جهاز التبريد والأجهزة الأخرى المستهلكة للطاقة من البطارية قبل توصيل جهاز شحن سريع.

- إذا كان جهاز التبريد متصلًا بمنفذ طاقة التيار المستمر DC، فافصل جهاز التبريد أو أغلقه إذا تم إيقاف تشغيل المحرك. وخلاف ذلك سوف تفرغ البطارية.
- يعتبر جهاز التبريد غير مناسب لنقل مواد كاوية أو مواد تحتوي على مذيبات.
- يحتوي عازل جهاز التبريد على مادة السيكلوبنتان القابلة للاشتعال وتتطلب إجراءات خاصة للتخلص منه. سلّم جهاز التبريد في نهاية دورة حياته إلى مركز إعادة تدوير مناسب.
- لا تضع جهاز التبريد بالقرب من اللهب المكشوف أو مصادر الحرارة الأخرى مثل السخانات وأشعة الشمس المباشرة والأفران الغازية وما شابه ذلك.
- **خطر ارتفاع درجة الحرارة!** تأكد دائمًا من وجود مسافة تهوية لا تقل عن 50 مم سم من كل جوانب جهاز التبريد. احرص على عدم وجود أي أجسام في هذه المنطقة يمكن أن تعيق وصول الهواء إلى مكونات التبريد. لا تستخدم أو تخزن جهاز التبريد في أماكن مغلقة أو من دون تهوية أو الحد الأدنى منها.
- تجنب ملء الحاوية الداخلية بأي سوائل أو ثلج.
- تجنب مطلقًا غمر جهاز التبريد في الماء.
- احرص على حماية جهاز التبريد والكابلات من الحرارة والرطوبة.
- ويجب ألا يُعرض جهاز التبريد للمطر.

ملاحظة! خطر تفريغ البطارية

يتضمن جهاز التبريد ميزة حماية البطارية التي يمكن أن تساعد في تقليل خطر تفريغ شحنة بطارية بدء تشغيل السيارة. يختلف خطر تفريغ شحن البطارية وفقًا لحالة بطارية السيارة وتركيبها واستخدامها.

- إذا سيبقى محرك السيارة متوقفًا عن التشغيل لفترة طويلة، فأوقف تشغيل جهاز التبريد أو زوده بالطاقة من نظام بطارية منزلي مناسب.

5 شرح الرموز الموجودة على الجهاز

تحذير! خطر نشوب الحريق. مواد قابلة للاشتعال.

الولايات المتحدة الأمريكية/كندا فقط. تحذير! خطر نشوب الحريق. مواد قابلة للاشتعال.

تحذير! خطر حدوث تلف أو عطل ناتج عن الرطوبة.
يُحفظ بعيدًا عن المطر.

6 محتويات التسليم

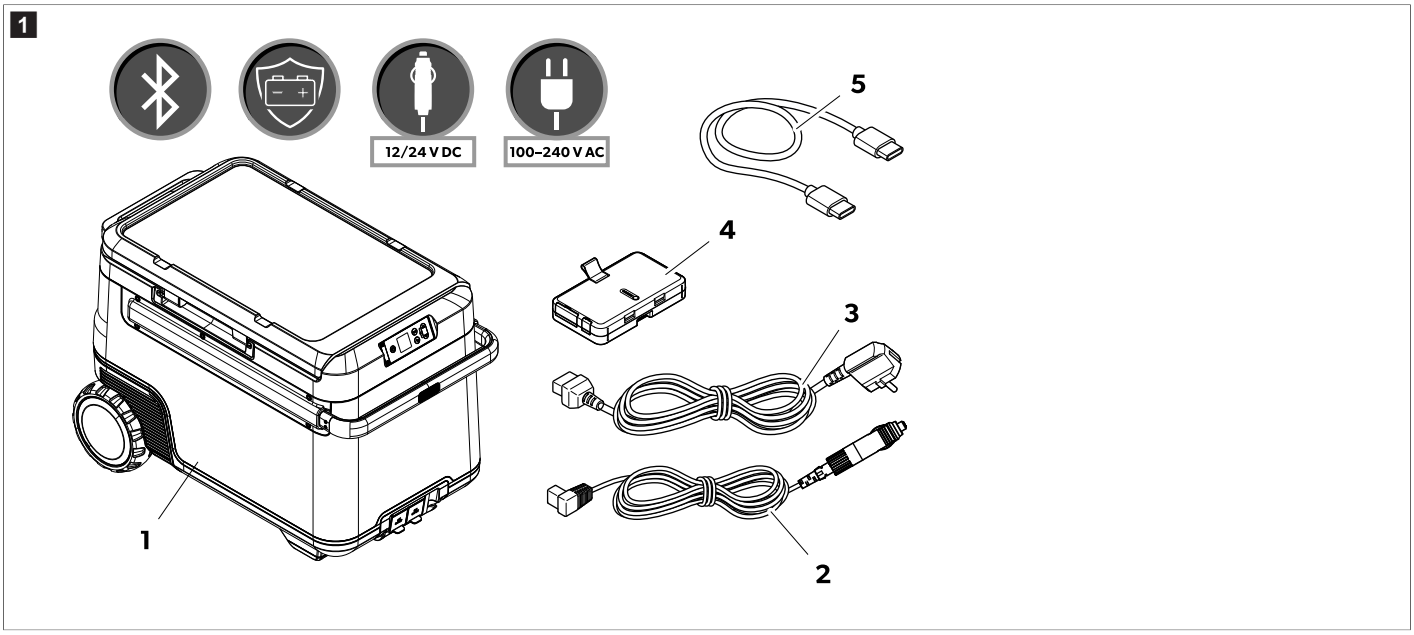

العنصر في شكل 1 بالصفحة 477	الكمية	الوصف
1	1	صندوق التبريد المكثف
2	1	كابل توصيل التيار المستمر
3	2	كابل توصيل التيار المتردد
4	1	بطارية بجهد Recon فولت

العنصر في شكل 1 بالصفحة 477	الكمية	الوصف
5	1	كابل توصيل USB-C إلى USB-C

7 الاستخدام المقصود

يلائم جهاز التبريد استخدامات تبريد الطعام. يلائم جهاز التبريد الاستخدام على متن السيارات أيضًا.

صُمم جهاز التبريد لتشغيله بواسطة مصدر طاقة تيار مستمر (على متن سيارة أو قارب) أو بواسطة بطارية منزلية تعمل بالتيار المستمر أو بطارية Recon أو بمصدر طاقة تيار متردد.

يمكن استخدام جهاز التبريد أثناء التخييم أو غيره من الأنشطة الترفيهية المماثلة.

إن جهاز التبريد مُصمَّم ليُستخدم في المنزل وفي استخدامات أخرى مماثلة مثل:

- المطابخ داخل المتاجر والمكاتب وبيئات العمل الأخرى
- البيوت الريفية
- العملاء في الفنادق والنزل وغيرها من البيئات السكنية الأخرى
- البيئات التي توفر سريرًا وإفطارًا
- في خدمات توريد الطعام وفي استخدامات مشابهة غير متعلقة بالبيع بالتجزئة

هذا المنتج مناسب للغرض المقصود منه والاستخدامات التي تتوافق مع هذه التعليمات فقط.

يوفر دليل التشغيل هذا المعلومات الضرورية للتركيب و/أو التشغيل الصحيح للمنتج. سيؤدي سوء التركيب و/أو التشغيل أو الصيانة غير الصحيحين إلى الحصول على أداء غير مرضٍ وعطل محتمل.

لا تتحمل الشركة المصنعة أي مسؤولية عن أي ضرر أو تلف بالمنتج ناتج من:

- عملية تركيب أو تجميع أو توصيل غير صحيحة بما في ذلك الجهد الزائد
- صيانة غير صحيحة أو استخدام قطع غيار غير أصلية وغير مقدمة من الشركة المصنعة
- إجراء تعديلات على المنتَج بدون حصول على إذن صريح من الشركة المصنعة
- الاستخدام في أغراض أخرى خلاف الأغراض الموضحة في هذا الدليل

تحتفظ شركة Dometic بالحق في تغيير شكل المنتج ومواصفاته.

8 الوصف الفني

يحتوي جهاز التبريد على بطارية $LiFePO_4$ قابلة للإزالة ويمكنه العمل من دون مصدر طاقة خارجي. تحتوي الوحدة على حجرتين مع تحكم منفصل في درجة الحرارة. يمكن للمستخدمين مراقبة جهاز التبريد وضبطه من خلال تطبيق للهواتف المحمولة متصل عبر Bluetooth®.

8.1 عناصر التشغيل والعرض

لوحة التشغيل (شكل 2 بالصفحة 478)

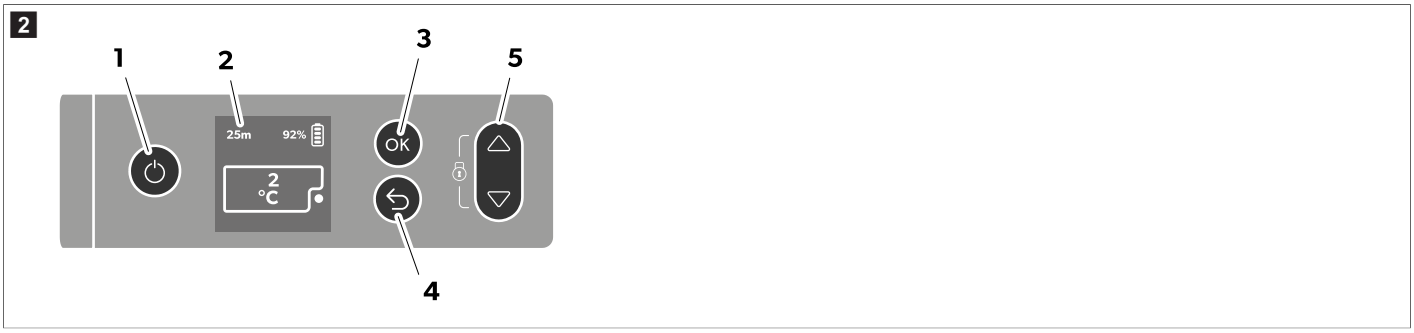

العنصر في شكل 2 بالصفحة 478	الوصف	الشرح
1	زر التشغيل/إيقاف التشغيل	لتشغيل جهاز التبريد عند الضغط على الزر لفترة قصيرة. لإيقاف تشغيل جهاز التبريد عند الضغط على الزر لمدة ثلاث ثوانٍ.
2	شاشة العرض	: تم التوصيل بمصدر طاقة تيار متردد **جهد التيار المستمر**: تم التوصيل بمصدر طاقة تيار مستمر : الشاشة مقفلة، : الشاشة غير مقفلة، : الشاشة في وضع الاستعداد 92%: حالة شحن البطارية يشير الوقت المعروض بالساعات والدقائق إلى مدة التشغيل المتبقية للبطارية.
3	زر **OK**	اضغط لتحديد قائمة أو حفظ القيمة المحددة.

العنصر في شكل 2 بالصفحة 478	الوصف	الشرح
4	زر الرجوع	يرجع إلى القائمة السابقة
5	أزرار التنقل	اضغط على △ للتنقل إلى أعلى أو زيادة القيمة المحددة. اضغط على ▽ للتنقل إلى أسفل أو تقليل القيمة المحددة. اضغط على △ و▽ معًا لمدة 3 **ثوانٍ** لقفل شاشة العرض أو فتحها.

مقابس التوصيل (شكل 3 بالصفحة 479)

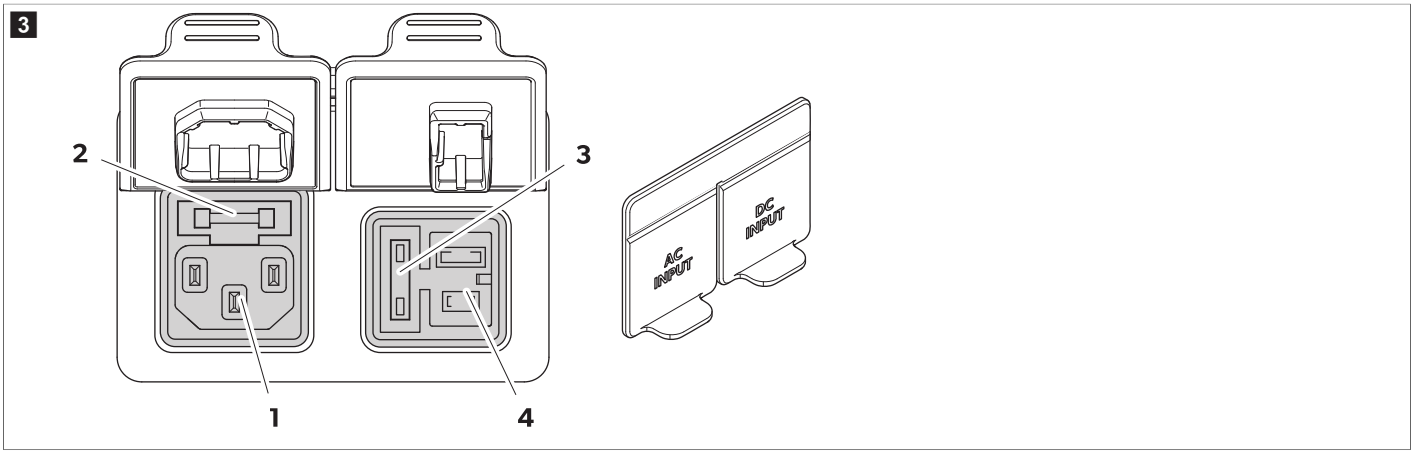

العنصر في شكل 3 بالصفحة 479	الوصف
1	مقبس التوصيل لمصدر جهد التيار المتردد
2	حامل مصهر التيار المتردد
3	غطاء مصهر التيار المستمر
4	مقبس التوصيل لمصدر جهد التيار المستمر

9 قبل أول استخدام

ملاحظة! قبل تشغيل جهاز التبريد لأول مرة، نظفه من الداخل والخارج بقطعة قماش مبللة لأسباب صحية.

ملاحظة! في حال عدم تركيب البطارية، تأكد من حماية طرف التوصيل من العوامل البيئية مثل الماء والغبار.

شحن البطارية

> **اشحن البطارية لتنشيطها من وضع الإيقاف.**

يمكن شحن البطارية بالطرق التالية:

- مقبس التيار المتردد/التيار المستمر في جهاز التبريد
- شحن سريع USB-C بقدرة 100 وات
- توصيل تيار مستمر XT-60 مباشرة بمنافذ البطارية

› وصل البطارية بجهاز التبريد.

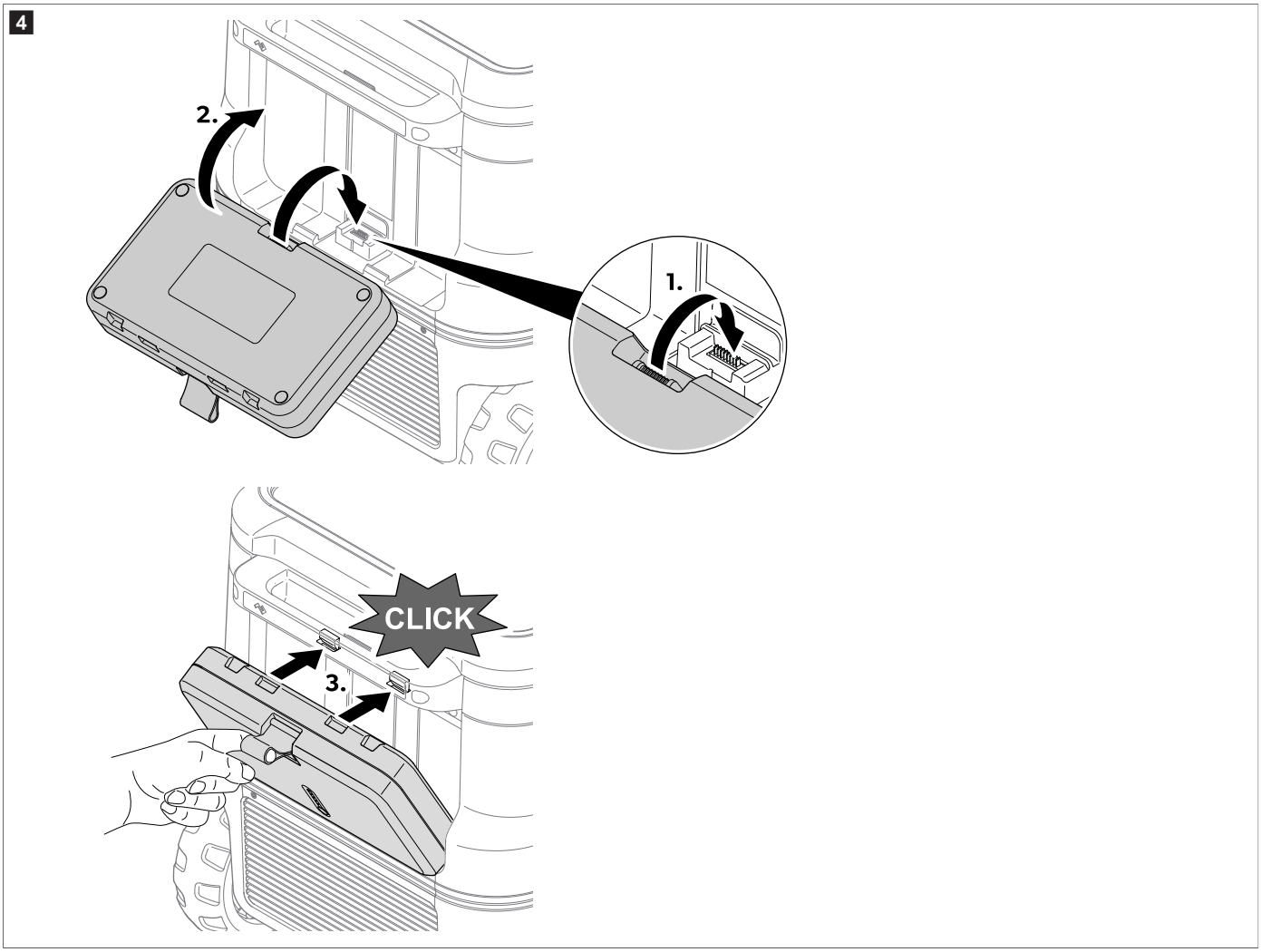

9.1 تجنب إهدار الأطعمة

لتجنب إهدار الأطعمة، عليك مراعاة التالي:

› حافظ قدر الإمكان على أدنى مستوى لتقلب درجة الحرارة. لا تفتح جهاز التبريد أكثر من اللازم إلا عند الحاجة لذلك. قم بتخزين المواد الغذائية بطريقة تسمح للهواء بالدوران بشكل جيد.

› اضبط درجة الحرارة حسب كمية ونوع الأطعمة.

› يمكن أن تُصدر المواد الغذائية روائح أو تمتصها. يجب دائماً تخزين المواد الغذائية مغطاة أو في حاويات/زجاجات مغلقة.

9.2 توفير الطاقة

› اختر موقعاً جيد التهوية بعيدًا عن أشعة الشمس المباشرة.

› إذا كنت تريد ضبط زيادة التوفير في استهلاك الطاقة والحد من قدرة التبريد، فاستخدم الوضع ECO (الاقتصادي) بالجهاز.

› اترك الطعام الدافئ حتى يبرد أولًا قبل وضعه في جهاز التبريد للحفاظ عليه باردًا.

› لا تفتح جهاز التبريد بشكل متكرر أكثر من اللازم.

› لا تترك جهاز التبريد مفتوحاً لفترة أطول من اللازم.

› في حال كان جهاز التبريد يحتوي على سلة: للحصول على استهلاك طاقة أمثل، ضع السلة مثلما كانت عليه عند التسليم.

› تأكد بشكل منتظم من أن الغطاء لا يزال محكمًا بشكل مناسب.

› تجنب استخدام درجات الحرارة المنخفضة بدون داع.

10 الاستخدام

10.1 فتح الغطاء وإزالته

10.1.1 فتح الغطاء

1. أمسك بالمقبض الموجود على الجانب الأيمن أو الأيسر.
2. ادفع السقاطة للخارج لفتح قفل الغطاء، انظر شكل 5 بالصفحة 481، **1**.
3. اسحب الغطاء إلى الجانب المقابل لفتحه، انظر شكل 5 بالصفحة 481، **2**.

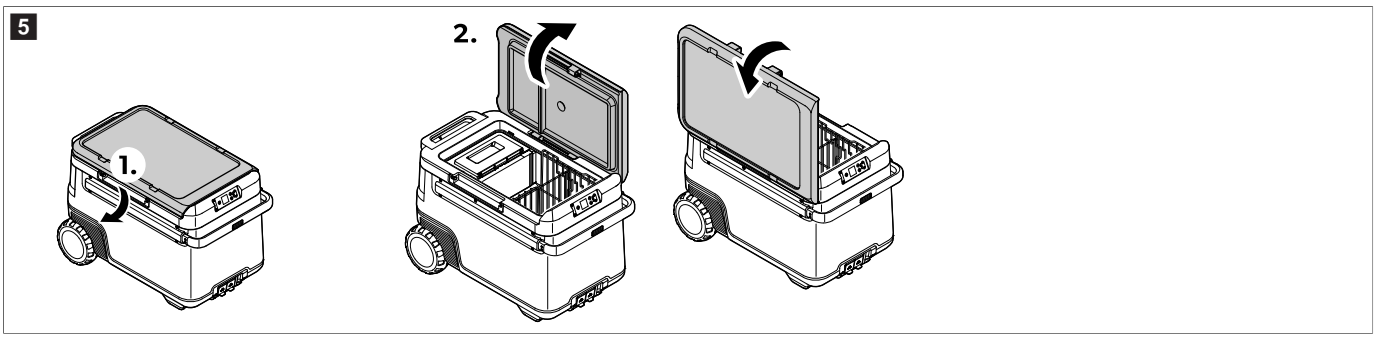

10.1.2 إزالة الغطاء

1. أمسك بالمقابض الموجودة على جانبي الغطاء.
2. ادفع السقاطة للخارج لفتح قفل الغطاء، انظر شكل 6 بالصفحة 481، **1**.
3. ارفع الغطاء، انظر شكل 6 بالصفحة 481، **2**.

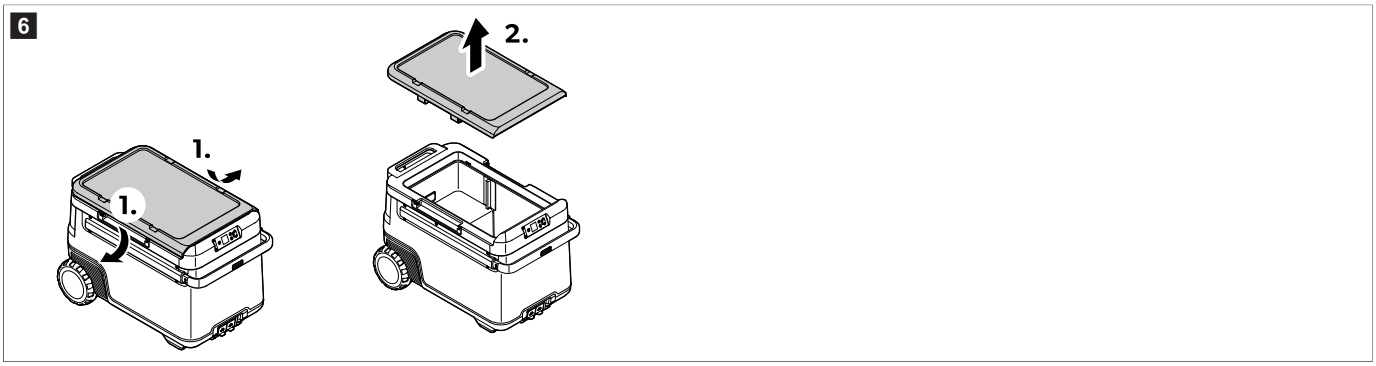

10.2 توصيل جهاز التبريد

التوصيل بمصدر تيار مستمر

تحذير! خطر التلف

> بغرض حماية الجهاز، فإن كابل التيار المستمر المتوفر مع الجهاز يحتوي على مصهر داخل القابس. لا تقم بإزالة قابس التيار المستمر المزود بمصهر. لا تستخدم سوى كابل التيار المستمر المتوفر مع الجهاز.

> قم بتوصيل الجهاز بمصدر التيار المستمر كما هو موضح.

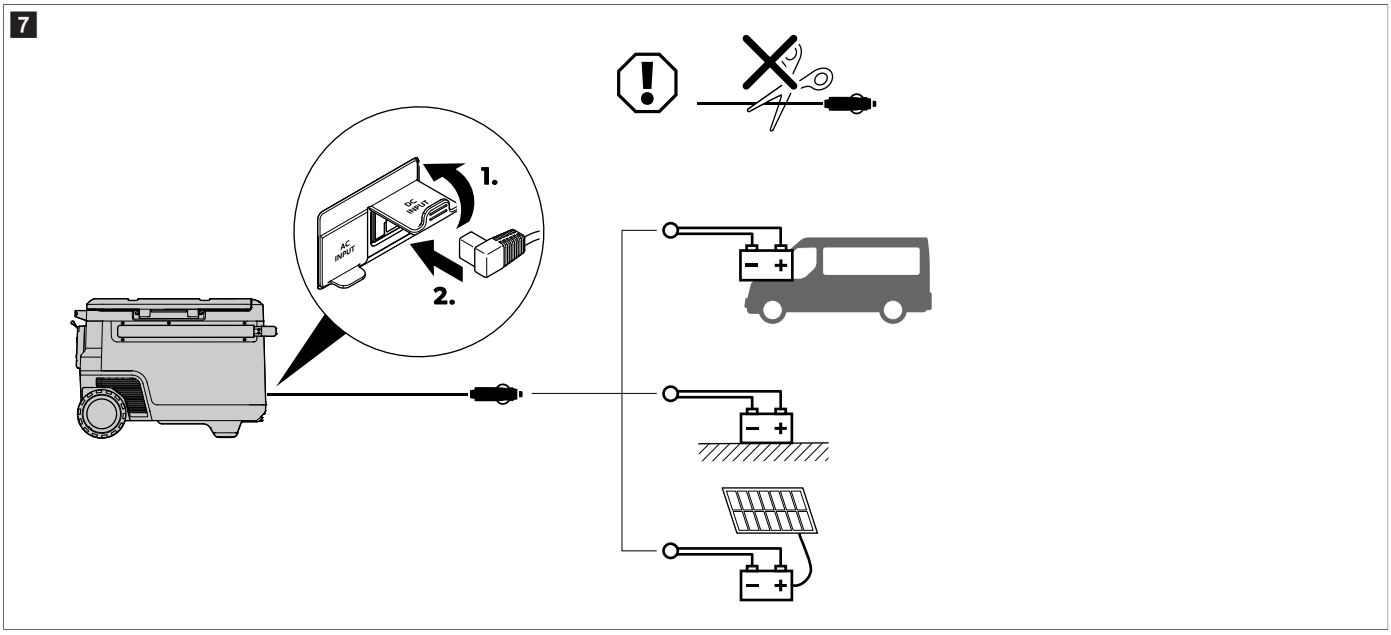

التوصيل بمصدر تيار متردد

خطر! خطر التعرض إلى الصعق الكهربائي

- يجب عدم الإمساك بالقوابس والمفاتيح مطلقًا إذا كانت يديك مبللة أو كنت تقف على سطح مبلل.
- اطلب نصيحة أحد الفنيين المدربين إذا لزم الأمر.

- قم بتوصيل الجهاز بمصدر طاقة تيار متردد كما هو موضح.

8

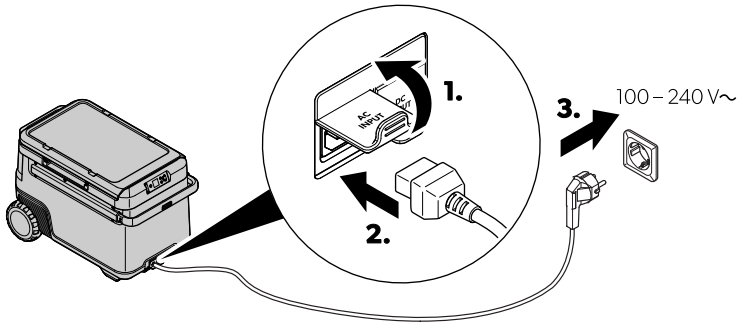

10.3 استخدام مراقب البطارية

تم تزويد جهاز التبريد بمراقب للبطارية يوفر حماية للبطارية من ثلاث مراحل. تمنع حماية البطارية التفريغ المفرط عندما يكون جهاز التبريد متصلًا ببطارية تشغيل السيارة أو تزيد من كفاءة استخدام البطارية المنزلية.

في حالة تشغيل صندوق التبريد عندما لا يكون محرك السيارة دائرًا، يتوقف صندوق التبريد عن العمل أوتوماتيكيًا، بمجرد انخفاض جهد الإمداد عن المستوى المحدد. تتم إعادة تشغيل جهاز التبريد مرة أخرى بمجرد إعادة شحن البطارية إلى مستوى الجهد اللازم لإعادة التشغيل.

تحذير! خطر التلف

- في حالة التوقف عن التشغيل بسبب مراقب البطارية، لن تصبح البطارية مشحونة بالكامل. تجنب إعادة بدء التشغيل بشكل متكرر أو تشغيل مستهلكات التيار دون مراحل شحن طويلة. تأكد من إعادة شحن البطارية.

ملاحظة! عند إمداد جهاز التبريد بالطاقة من بطارية التشغيل، حدد وضع مراقبة البطارية "عالٍ". إذا كان جهاز التبريد متصلًا ببطارية المنزل، فسيكون وضع مراقبة البطارية "منخفض" كافيًا.

> اضبط مراقب البطارية كما هو موضح.

9

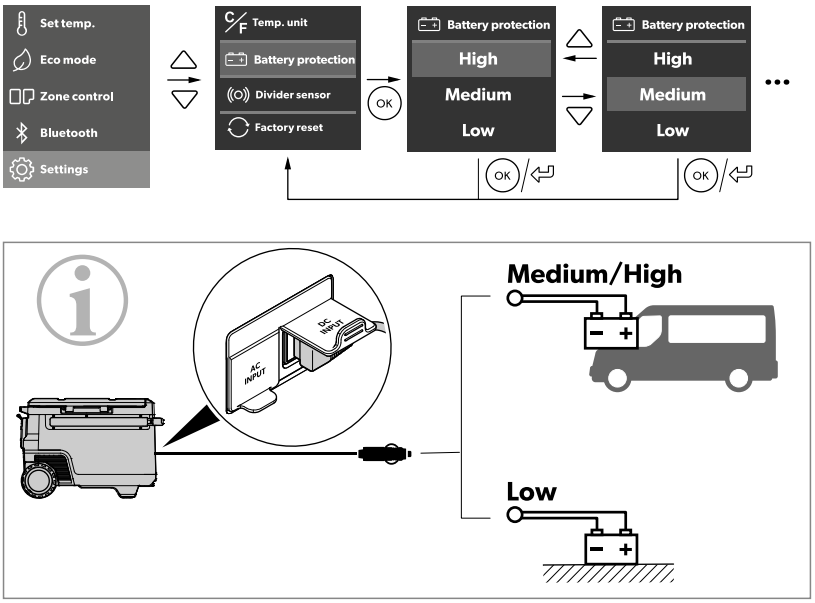

		Low	Medium	High
12 V	OFF	10.1 V	11.2 V	11.8 V
	ON	11.4 V	12.2 V	12.6 V
24 V	OFF	21.5 V	24.1 V	24.6 V
	ON	23.0 V	25.3 V	26.2 V

10.4 استخدام شاشة العرض

حالات العرض:

10

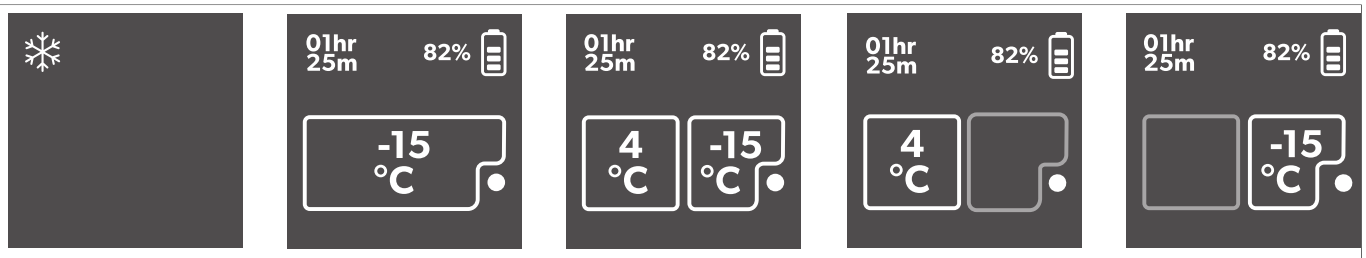

العنصر	الوصف
A	وضع الاستعداد
B	مساحة أحادية
C	مساحة مزدوجة
D	المساحة الكبيرة فقط
E	المساحة الصغيرة فقط

نظرة عامة على شاشة العرض:

11

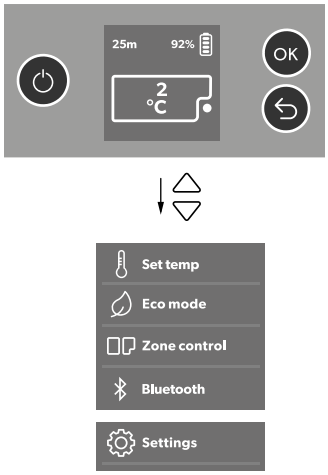

التنقل بين القوائم

تم تحديد القائمة المظللة.

- اضغط على △ للتنقل إلى أعلى.
- اضغط على ▽ للتنقل إلى أسفل.

اختيار قائمة

- اضغط على ⓞ لتحديد القائمة المطلوبة.

تغيير الإعدادات

تم تحديد الإعداد أو القيمة المظللة.

- اضغط على △ لزيادة القيمة المحددة أو اختيار الإعداد السابق.
- اضغط على ▽ لتقليل القيمة المحددة أو اختيار الإعداد التالي.

الرجوع إلى القائمة السابقة

- اضغط على ↩ للرجوع إلى القائمة السابقة من دون حفظ.

10.5 قفل/فتح شاشة العرض

- اضغط على △ و▽ معًا لمدة 3 **ثوانٍ** لقفل شاشة العرض أو فتحها.

12

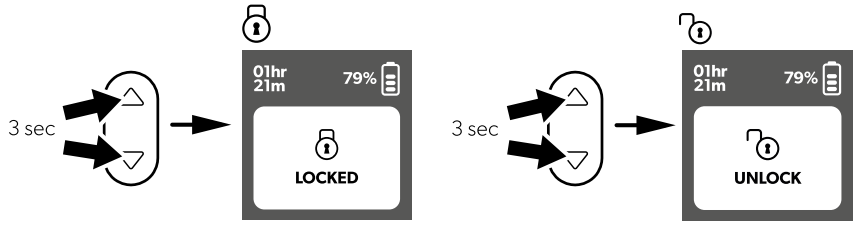

10.6 ضبط سطوع الشاشة ووقت الانتظار

- ادخل إلى قائمة **Settings**.

> اضبط سطوع الشاشة ووقت الانتظار كما هو موضح.

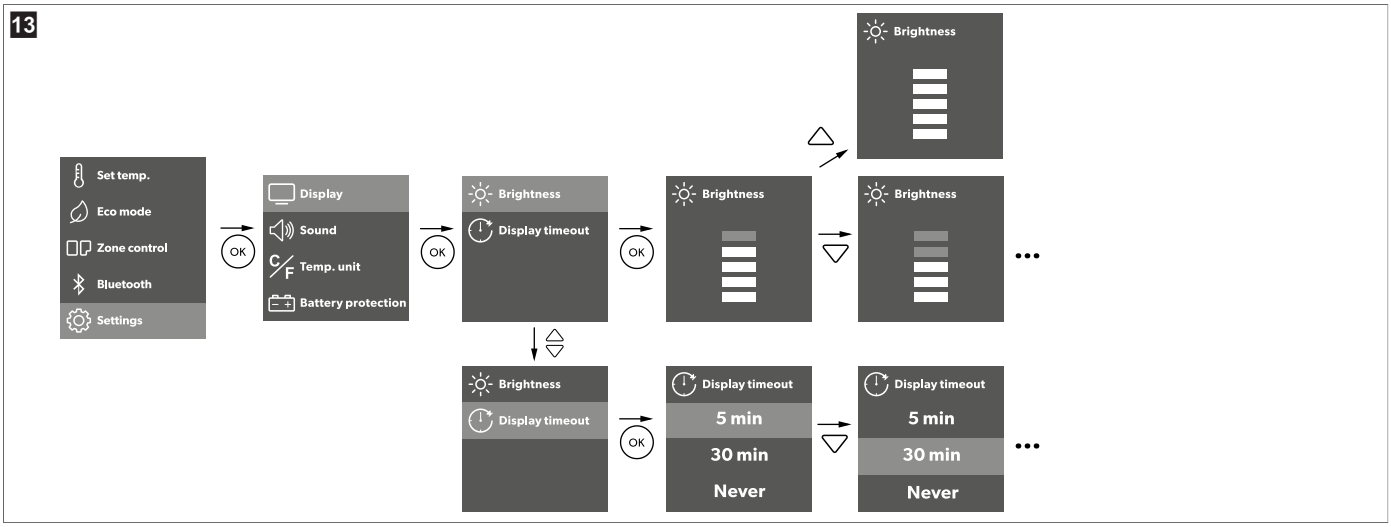

> اضغط على ⓞⓚ لحفظ الإعداد المطلوب.
> اضغط على ↩ للرجوع إلى القائمة السابقة من دون حفظ.

10.7 ضبط الصوت

> ادخل إلى قائمة **Settings**.
> حدد **Sound**.
> حدد **Mute** أو **Unmute**.

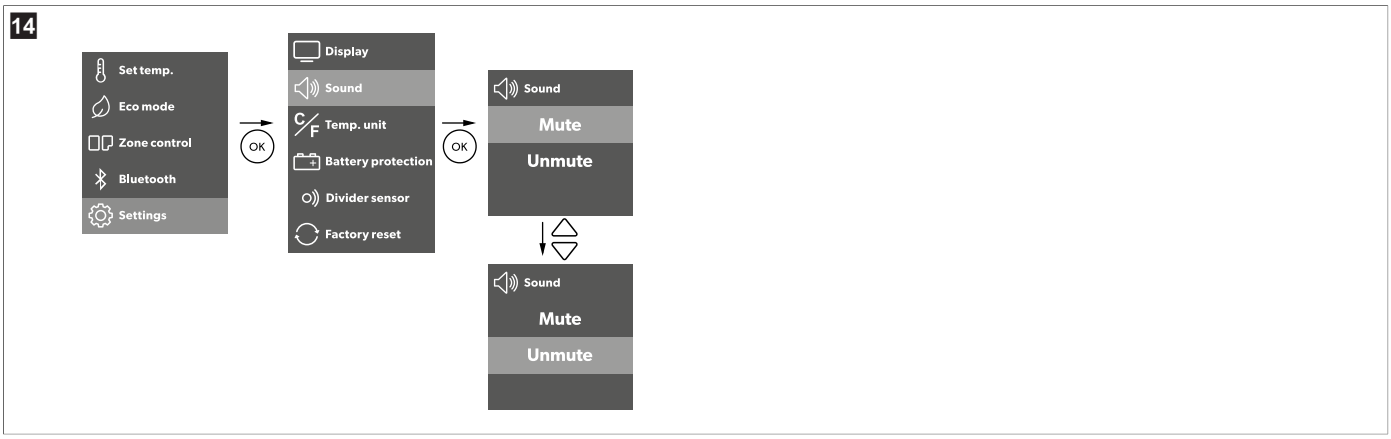

> اضغط على ⓞⓚ لحفظ الإعداد المطلوب.
> اضغط على ↩ للرجوع إلى القائمة السابقة من دون حفظ.

10.8 ضبط الوضع الاقتصادي

عند تنشيط **Eco mode**، تقل الوظائف الإضافية لإطالة مدة تشغيل البطارية. يؤثر هذا في نطاق درجة الحرارة ومعدل تفريغ البطارية لمنفذ C1.

> ادخل إلى قائمة **Settings**.
> شغّل **Eco mode** أو أوقف تشغيله.

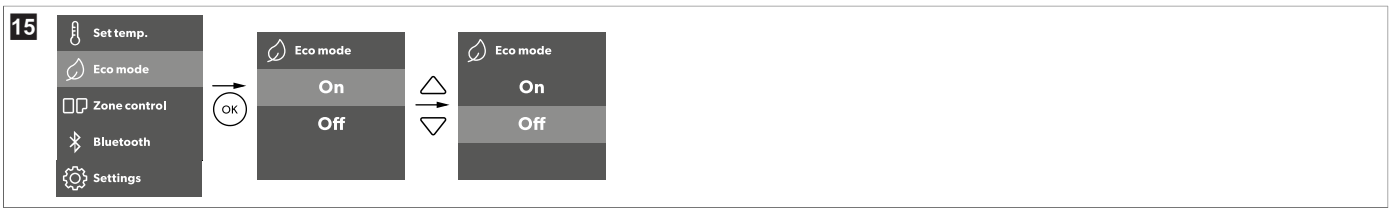

> اضغط على ⓞⓚ لحفظ الإعداد المطلوب.
> اضغط على ↩ للرجوع إلى القائمة السابقة من دون حفظ.

10.9 ضبط درجة الحرارة

مساحة أحادية

› اضبط درجة الحرارة كما هو موضح.

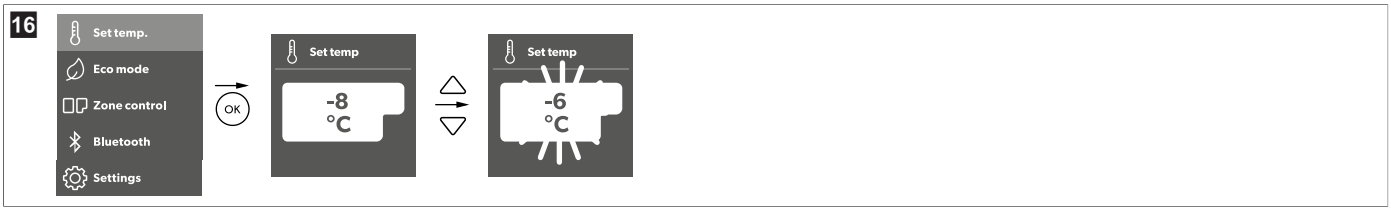

› اضغط على OK لحفظ الإعداد المطلوب.

˅ للتأكيد، يومض الرقم الأبيض ثلاث مرات.

› اضغط على ↩ للرجوع إلى القائمة السابقة من دون حفظ.

مساحة مزدوجة

› اضبط درجة الحرارة كما هو موضح.

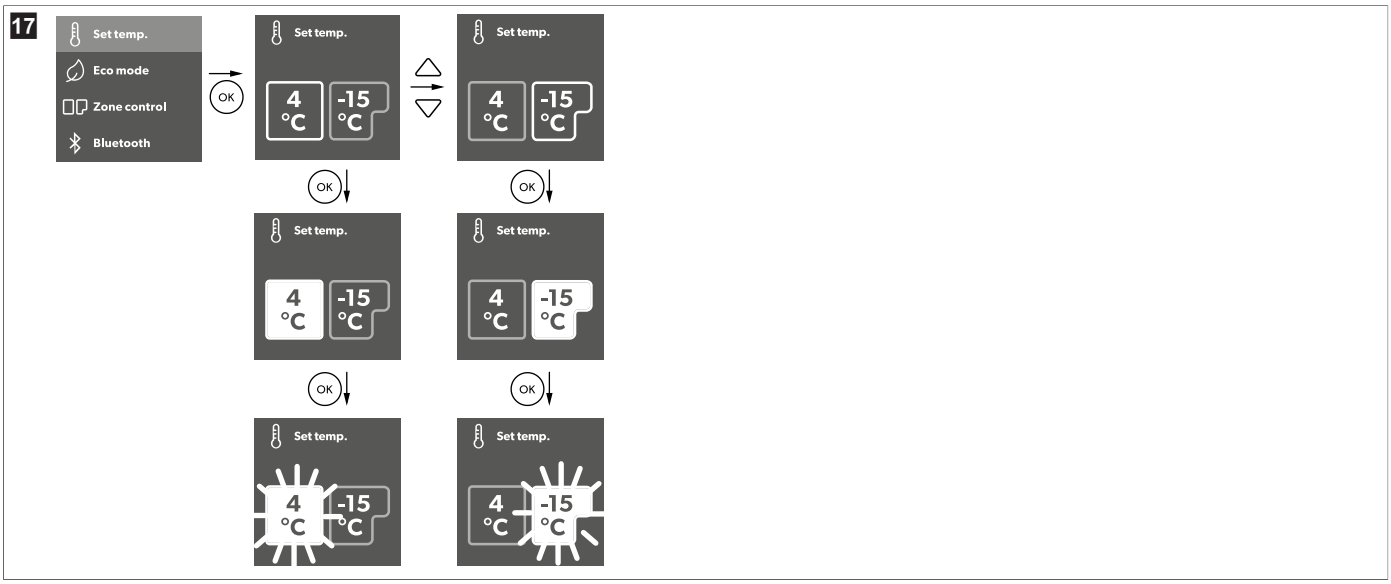

› اضغط على OK لحفظ الإعداد المطلوب.

˅ للتأكيد، يومض الرقم الأبيض ثلاث مرات.

› اضغط على ↩ للرجوع إلى القائمة السابقة من دون حفظ.

ضبط وحدة درجة الحرارة

› اضبط وحدة درجة الحرارة كما هو موضح.

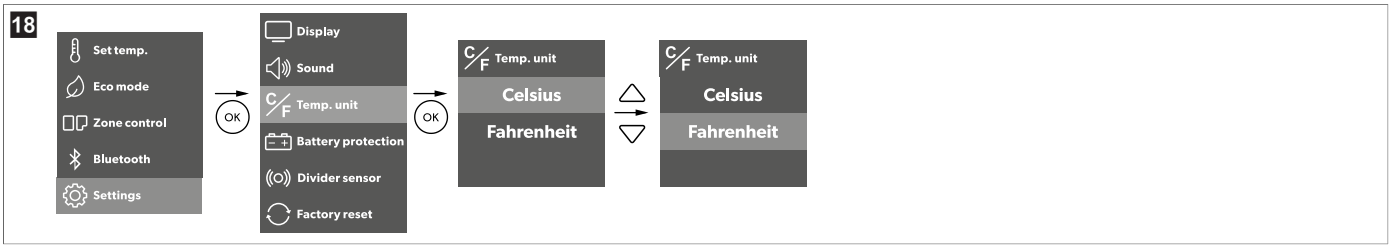

› اضغط على OK لحفظ الإعداد المطلوب.

› اضغط على ↩ للرجوع إلى القائمة السابقة من دون حفظ.

10.10 ضبط Bluetooth™

> اضبط Bluetooth™ كما هو موضح.

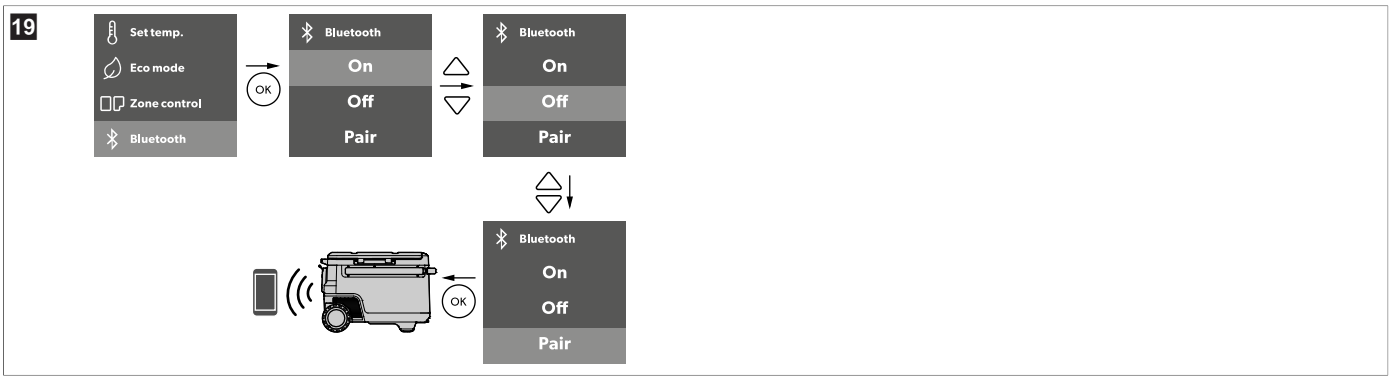

> اضغط على ⓞ لتحديد القائمة المطلوبة.

> اضغط على ↩ للرجوع إلى القائمة السابقة من دون حفظ.

10.11 إضافة مقسم

> أدخل المقسم كما هو موضح.

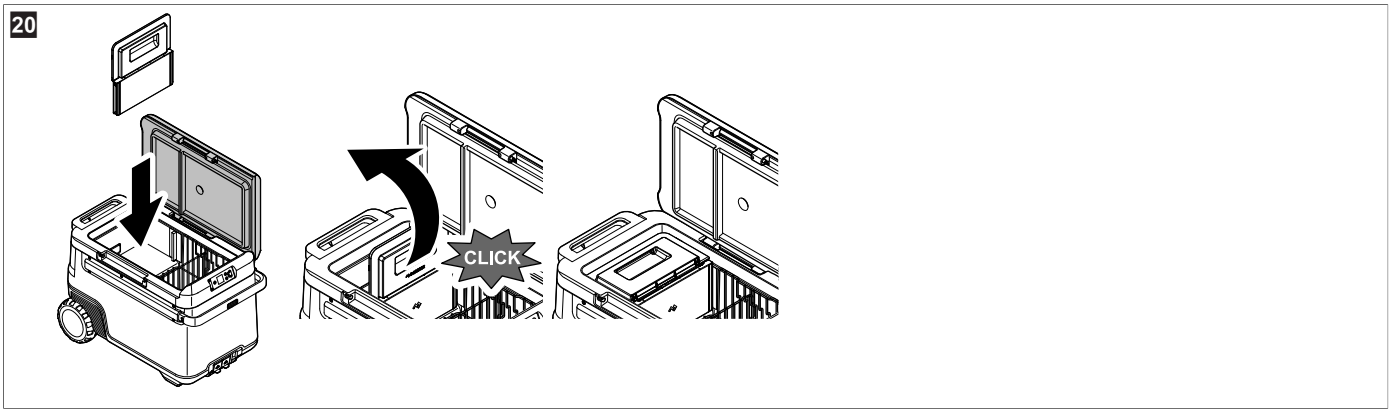

ملاحظة! عند توصيل الطاقة وإدخال المقسم، تظهر واجهة المستخدم تلقائيًا.

> حدد الوضع المطلوب.

يجب عليك تحديد الوضع، وإلا فلن يكمل النظام التبديل من التشغيل أحادي المساحة إلى التشغيل مزدوج المساحة.

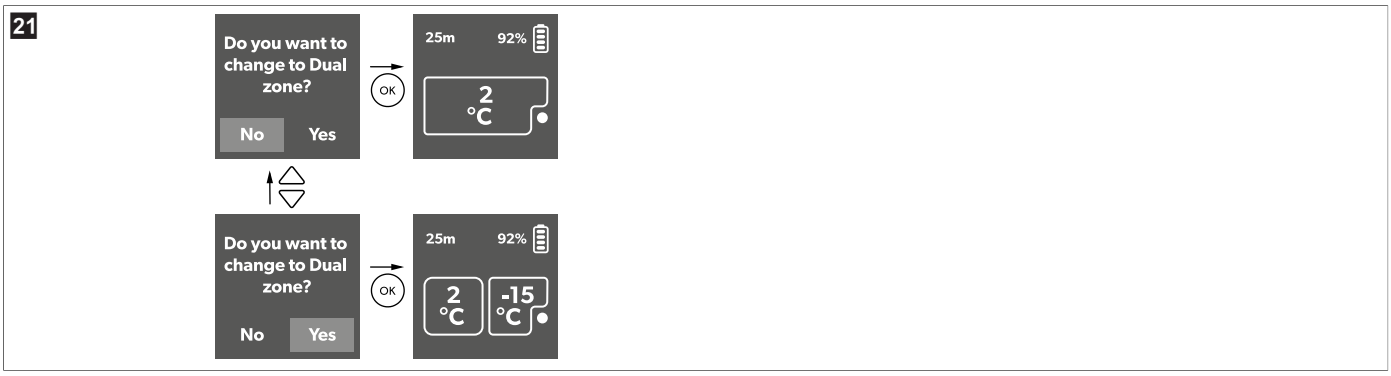

› اضبط مستشعر المقسم كما هو موضح.

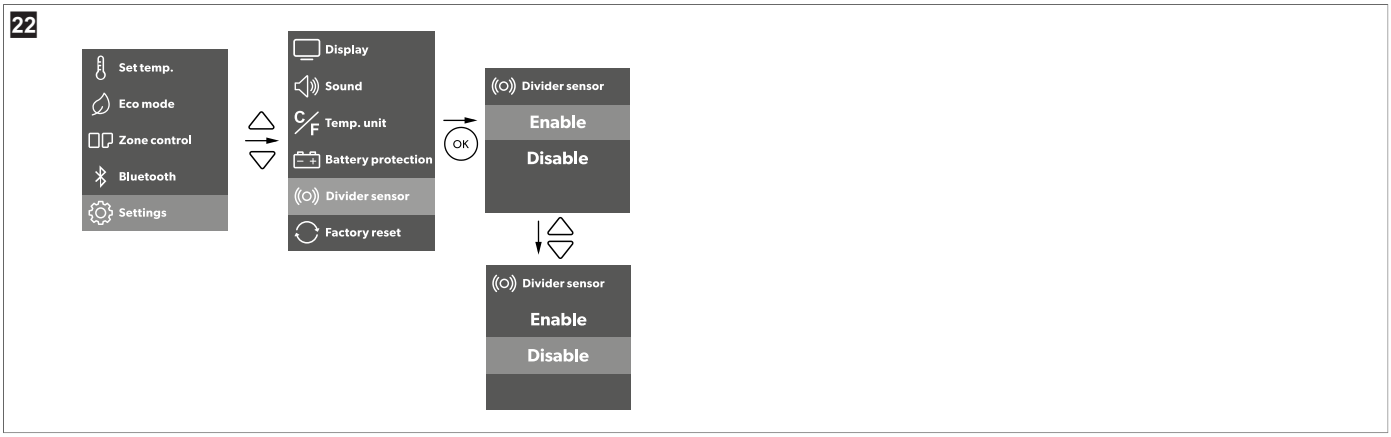

عند تمكين المستشعر، يعمل جهاز التبريد تلقائيًا في الوضع أحادي المساحة أو مزدوج المساحة. إذا كان المستشعر معطلًا، فيجب على المستخدم تحديد الوضع المطلوب يدويًا (انظر 📷 شكل 23 بالصفحة 488).

10.12 تشغيل حجرة أو إيقاف تشغيلها

لا تتوفر خاصية التحكم في المساحات إلا عند تركيب المقسم. عندما لا يكون المقسم مركبًا، تظهر خاصية التحكم في المساحات باللون الرمادي. يمكن تنشيط كل مساحة على حدة أو تنشيط المساحتين في وقت واحد.

› يمكنك تنشيط المناطق أو إلغاء تنشيطها كما هو موضح.

10.13 إعادة الضبط على إعدادات المصنع

تُغير خاصية إعادة الضبط جميع خانات التطبيق وقائمة شاشة العرض إلى إعدادات المصنع الأصلية.

› أعد ضبط الجهاز على إعدادات المصنع كما هو موضح.

10.14 إذابة الثلج المتكون في جهاز التبريد

قد تتسبب الرطوبة في تكوّن ثلج في الجزء الداخلي من صندوق التبريد أو على المبخرات. يقلل هذا من قدرة التبريد.

تحذير! خطر التلف

› لا تستخدم أبدًا أدوات صلبة أو مدببة لإزالة الثلج أو لفك الأشياء المتجمدة في مكانها.

لإذابة الثلج المتكون في جهاز التبريد، تابع على النحو التالي:

1. أزل محتويات جهاز التبريد.
2. إذا اقتضى الأمر، فضع المحتويات في جهاز تبريد آخر للحفاظ على برودتها.
3. قم بإيقاف تشغيل جهاز التبريد.
4. اترك الغطاء مفتوحًا.
5. جفف الماء المذاب.

10.15 استبدال مصهر التيار المتردد

خطر! خطر التعرض إلى الصعق الكهربائي

› افصل مصدر الطاقة وكابل التوصيل قبل استبدال مصهر الجهاز.

1. افصل مصدر الطاقة المتصل بالجهاز.

2. قم بإزالة كابل التوصيل.
3. أخرج قلب المصهر (شكل 3 بالصفحة 479، **2**) باستخدام مفك براغي.
4. استبدل المصهر الزجاجي المعيب بمصهر جديد من النوع والفئة نفسيهما (سريع العمل، 4 أمبير، 250 **فولت**).
5. اضغط على الجزء المدخل من المصهر إلى الخلف داخل المبيت.
6. أعد توصيل مصدر الطاقة بالجهاز.

10.16 استبدال مصهر التيار المستمر

1. افصل مصدر الطاقة المتصل بجهاز التبريد.
2. انزع غطاء المصهر (شكل 3 بالصفحة 479، **3**) باستخدام مفك براغي.
3. أعكس غطاء المصهر واستخدم خطاف لإزالة مصهر أطراف التوصيل المسطحة المعيبة.
4. قم بتركيب مصهر جديد من النوع والفئة نفسيهما (15 أمبير).
5. أعد تثبيت غطاء المصهر.
6. أعد توصيل مصدر الطاقة بجهاز التبريد.

10.17 استبدال مصهر قابس التيار المستمر

> استبدل المصهر التالف 15 أمبير بمصهر جديد 15 أمبير من النوع والقيمة نفسهما كما هو موضح.

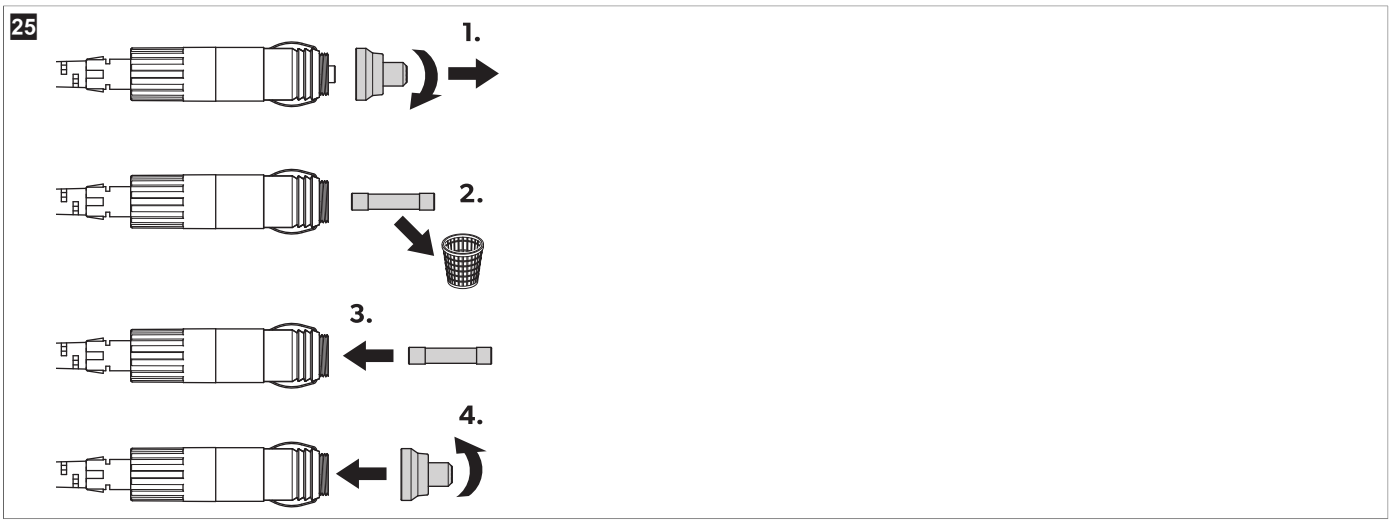

10.18 استبدال لوحة الدائرة الإلكترونية المطبوعة الخاصة بالضوء

تحذير! خطر التلف

> لا يمكن استبدال مصدر الضوء إلا من قِبل الشركة المصنعة أو وكيل الخدمة أو شخص على مستوى الكفاءة نفسه فقط لتجنب المخاطر.

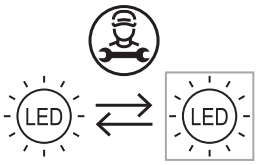

11 التنظيف والعناية

احتراس! خطر التعرض إلى الصعق الكهربائي

> تأكد من فصل جهاز التبريد عن مصدر الإمداد بالطاقة قبل إجراء أي أعمال تنظيف أو صيانة.

تحذير! خطر التلف

> لا تنظف أبدًا جهاز التبريد تحت الماء الجاري أو في غسالة الأطباق.
> لا تستخدم مواد تنظيف كاشطة أو أجسامًا صلبة في أثناء التنظيف.
> لا تنظف أطراف التوصيل الكهربائية (المقابس أو أطراف البطارية) بقطعة قماش مبللة.

> نظِّف الجهاز من الداخل والخارج بقطعة قماش مبللة من حين لآخر.

26

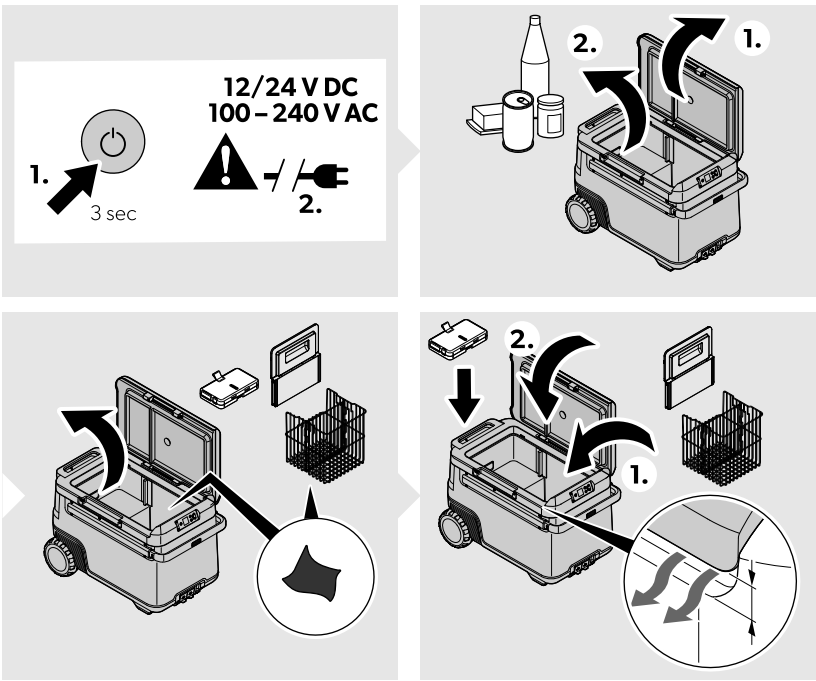

> تأكد من أن فتحات دخول وخروج الهواء في جهاز التبريد خالية من أي أتربة وأوساخ، حتى يتسنى تصريف الحرارة ولا يتعرض جهاز التبريد للتلف.
> أخرج البطارية من جهاز التبريد عندما لا تكون قيد الاستخدام.
> خزن البطارية وفقًا للتعليمات الواردة في فصل "التخزين" من دليل تشغيل بطارية Recon (وثائق ذات صلة بالصفحة 475).

12 استكشاف الأخطاء وإصلاحها

المشكلة	السبب المحتمل	الحل
الجهاز لا يعمل (وضع التيار المستمر ومفتاح الإشعال قيد التشغيل).	لا يوجد جهد في منفذ طاقة التيار المستمر.	> في معظم السيارات يجب تشغيل الإشعال قبل إمداد الطاقة إلى منفذ طاقة التيار المستمر.
	منفذ التيار المستمر متسخ. يؤدي هذا إلى ضعف الاتصال الكهربائي.	> إذا أصبح قابس الجهاز دافئًا جدا في منفذ التيار المستمر، فإما أن يجب تنظيف منفذ التيار المستمر أو أن القابس لم يتم تجميعه بشكل صحيح.
	انفجر مصهر التيار المستمر.	> استبدل المصهر التالف في قابس التيار المستمر، راجع استبدال مصهر قابس التيار المستمر بالصفحة 489.
	انفجر مصهر التيار المستمر للجهاز.	> استبدل مصهر التيار المستمر للجهاز، انظر استبدال مصهر التيار المستمر بالصفحة 489.
	انفجر مصهر السيارة.	> استبدل مصهر منفذ التيار المستمر الخاص بالسيارة. ارجع إلى دليل التشغيل الخاص بسيارتك.
الجهاز لا يعمل (وضع التيار المتردد).	لم يتم اكتشاف جهد في منفذ جهد التيار المتردد.	> جرب استخدام منفذ قابس آخر.
	انفجر مصهر التيار المتردد للجهاز.	> استبدل مصهر التيار المتردد للجهاز، انظر استبدال مصهر التيار المتردد بالصفحة 488
	مهايئ التيار المتردد المدمج تالف.	> لا يمكن إجراء الإصلاحات إلا من قِبل مركز خدمة عملاء متخصص.
شاشة العرض لا تستجيب للضغط على المفاتيح.	شاشة العرض مغلقة.	> افتح شاشة العرض، راجع قفل/فتح شاشة العرض بالصفحة 484.
لا يمكن للتطبيق التحكم في الجهاز.	Bluetooth غير متصل.	> افتح إعدادات Bluetooth. > حدد موقع اتصال Bluetooth الحالي الذي يبدأ بـ "MC". > احذف الاتصال.

المشكلة	السبب المحتمل	الحل
		> أعد إقران جهاز التبريد.
تعرض الشاشة رسالة تنبيه أو كود تحذير.	–	> انظر رسائل تنبيه بالصفحة 491، رموز الخطأ بالصفحة 492.
عند ضبط "مستشعر المقسم" على "تمكين": 1. لا يمكن لجهاز التبريد الدخول إلى وضع المساحة المزدوجة تلقائيًا عند إدخال المقسم. 2. لا يمكن لجهاز التبريد الدخول إلى وضع المساحة الأحادية تلقائيًا عند إزالة المقسم.	عطل في مستشعر المقسم	> في الإعدادات، مستشعر المقسم، اختر "تعطيل" للدخول إلى التحكم اليدوي. إذا كان الأمر كذلك، فحدد مساحات مختلفة عن طريق خاصية "التحكم في المساحات". لاستعادة الوظائف الكاملة وضمان تجربة مستخدم مثالية، يجب فحص مستشعر المقسم وإصلاحه من قِبل مركز إصلاحات معتمد.
	عطل في الشاشة أو وحدة التحكم	> يلزم توفير فحص من مركز إصلاحات معتمد.
تسرب في البطارية		> توقف عن استخدام المنتج على الفور. > لا تلمس السائل المتسرب. > أزل البطارية بحذر إذا أمكن. **احتراس! خطر الإصابة** > ارتدِ قفازات. ارتدِ قفازات. > ضعها في حاوية آمنة غير قابلة للاشتعال. > تخلص من البطارية في أحد مراكز إعادة التدوير المعتمدة أو مراكز جمع النفايات الخطرة. > لا تلقِ بالبطارية مع النفايات المنزلية. > لا تحاول إعادة استخدام البطارية أو إصلاحها.

12.1 رسائل تنبيه

رسالة تنبيه	الوصف	السبب المحتمل	الحل المقترح
الغطاء مفتوح	الغطاء مفتوح أكثر من 3 دقائق	الغطاء غير مغلق بإحكام	تأكد من إغلاق الغطاء بإحكام.
		عطل داخلي	يلزم فحص الجهاز في مركز إصلاحات معتمد.
انخفاض جهد التيار المستمر	توقف الجهاز عن العمل على التيار المستمر بسبب انخفاض جهد مصدر الطاقة الخارجي	جهد الإمداد غير كافٍ	تحقق من انخفاض الجهد من البطارية إلى منفذ الطاقة وزد قطر الأسلاك إذا لزم الأمر.
		جهد البطارية منخفض للغاية	اختبر البطارية واشحنها حسب الحاجة.
		ضُبطت حماية البطارية على مستوى مرتفع للغاية	حدد إعدادًا أقل لحماية البطارية.
ارتفاع جهد التيار المستمر	توقف الجهاز عن العمل على التيار المستمر بسبب ارتفاع الجهد بشكل غير طبيعي > 31.5 **فولت** لمصدر الطاقة الخارجي	مواصفة جهد إمداد التيار المستمر خاطئة	تأكد من تطابق مواصفات جهد إمداد التيار المستمر مع ملصق الطراز الخاص بالمنتج.
		جهد الإمداد به خلل	افحص مصدر جهد التيار المستمر وأصلحه أو استبدله في حال وجود عطل.
		عطل داخلي	يلزم فحص الجهاز في مركز إصلاحات معتمد.
ارتفاع درجة حرارة وحدة التحكم	منظم درجة الحرارة المرتفعة	ارتفاع درجة الحرارة المحيطة، انسداد فتحة التهوية أو عدم كفاية المساحة المحيطة، عطل داخلي	• أوقف تشغيل الجهاز لمدة 30 دقائق على الأقل، أو انقله إلى مكان أبرد. • إعادة التشغيل • نظف فتحات التهوية. يلزم إجراء فحص في مركز إصلاحات معتمد.
انخفاض مستوى شحن البطارية الداخلية	مستوى شحن البطارية منخفض، ولكنه لم يصل إلى 0 % بعد	مستوى شحن البطارية منخفض	اشحن البطارية.

رسالة تنبيه	الوصف	السبب المحتمل	الحل المقترح
ارتفاع درجة حرارة البطارية الداخلية	ارتفاع درجة حرارة بطارية Recon	تم تشغيل حماية البطارية من ارتفاع درجة الحرارة.	أوقف شحن الجهاز أو تفريغ شحنه حتى يبرد.

12.2 رموز الخطأ

رمز الخطأ	المشكلة	السبب المحتمل	الحل المقترح
ERROR 01!	دائرة NTC المفتوحة DZ LARGE9 SZ	عطل داخلي	مطلوب فحص مركز إصلاحات معتمد
ERROR 02!	دائرة NTC القصيرة DZ LARGE9 SZ		
ERROR 11!	دائرة NTC المفتوحة DZ SMALL		
ERROR 12!	دائرة NTC القصيرة DZ SMALL		
ERROR 03!	خطأ في الاتصال		أوقف تشغيل الجهاز لمدة 1 دقائق، على الأقل، ثم أعد تشغيله. في حال استمرار المشكلة، يلزم الفحص لدى مركز إصلاحات معتمد.
ERROR 09!	عطل في الصمام		
ERROR 32!	عطل في المروحة		أوقف تشغيل الجهاز لمدة 5 دقائق، على الأقل، ثم أعد تشغيله. في حال استمرار المشكلة، يلزم الفحص لدى مركز إصلاحات معتمد.
ERROR 33!	فشل بدء تشغيل المكثف		
ERROR 34!	سرعة المكثف منخفضة	• ارتفاع درجة الحرارة المحيطة • فتحة التهوية مسدودة أو مساحة خالية غير كافية • عطل داخلي	• أوقف تشغيل الجهاز لمدة 30 دقائق على الأقل، أو انقله إلى مكان أبرد، ثم أعد التشغيل. • قم بإخلاء فتحات التهوية • مطلوب فحص مركز إصلاحات معتمد
ERROR 20!	عطل في البطارية	عطل داخلي	اقرأ دليل تشغيل بطارية Recon، انظر وثائق ذات صلة بالصفحة 475.

13 الضمان

يتم تطبيق فترة الضمان القانونية. إذا كان المنتج تالفًا، يُرجى الاتصال بفرع الشركة المصنعة في بلدك (راجع dometic.com/dealer) أو بائع التجزئة لديك.

لتنفيذ إجراءات الإصلاح والضمان، يُرجى إرفاق المستندات التالية مع الجهاز:

- نسخة من الفاتورة مع تاريخ الشراء
- سبب الشكوى أو وصف للعطل

عليك الحذر من أن الإصلاح الذاتي أو غير الاحترافي قد يؤدي إلى عواقب تتعلق بالسلامة وإلغاء الضمان.

14 التخلص من الجهاز

تنبيه! خطر انحباس الأطفال

> قبل التخلص من منتجك القديم:
- فك الغطاء.
- اترك السلات في مكانها حتى لا يتمكن الأطفال من التسلق إلى داخله بسهولة.

إعادة تدوير مواد التغليف: ضع مواد التغليف في الصناديق المناسبة الخاصة بالنفايات القابلة لإعادة التدوير قدر الإمكان. هذا الفصل ضروري، حيث أن التغليف مورد قيّم وقد يؤثر التخلّص غير السليم على صحة الإنسان والبيئة.

تشير سلة المهملات المزودة بعجلات المشطوب عليها إلى أن المنتج جهاز كهربائي أو إلكتروني أو يحتوي على بطاريات ويجب جمع أجزائه كل على حدة للمعالجة والاسترجاع وإعادة التدوير بطريقة صحيحة. **يلتزم المستهلك قانونًا بالتخلص من أي معدات كهربائية أو إلكترونية أو بطاريات أو بطاريات قابلة لإعادة الشحن بطريقة صحيحة، وفصلها عن النفايات المنزلية العامة!**

هذا الفصل ضروري، لأن البطاريات والأجهزة الكهربائية هي موارد ذات قيمة وقد تحتوي على مواد ضارة بالبشر والبيئة.

للتخلص من المنتج نهائيًا، اطلب من مركز إعادة التدوير المحلي أو التاجر المتخصص الحصول على تفاصيل حول كيفية القيام بذلك وفقًا للوائح التخلص المعمول بها.

يمكن التخلص من المنتج والبطاريات مجانًا.

أزل أي بطاريات وبطاريات قابلة لإعادة الشحن قبل إعادة تدوير هذا المنتج.

البطاريات التي تحتوي على أكثر من 0.002 % من الكادميوم أو أكثر من 0.004 % من الرصاص مميزة بالرمز الكيميائي للمعدن المعني: Cd أو Pb.

15 البيانات الفنية

ملاحظة! يتغير نطاق درجة الحرارة للمساحة الصغيرة بناءً على درجة الحرارة المحددة في المساحة الكبيرة. على سبيل المثال، عندما تكون درجة حرارة الحجرة الكبيرة - 15 درجة مئوية، يجب أن تظل درجة حرارة الحجرة الصغيرة عند 3 درجة مئوية أو أقل.

ملاحظة! قد لا يتم تحقيق الحد الأدنى لدرجة الحرارة الموضحة في "قدرة التبريد" إذا كانت درجة الحرارة المحيطة أعلى من 32 درجة مئوية درجة.

	Recon CF 47DZW
جهد التوصيل	12 فولت⎓ / 24 فولت⎓ 100 فولت~ ... 240 فولت~
التيار المقدر	12 فولت⎓: 10.5 أمبير 24 فولت⎓: 5.2 أمبير 100 فولت~: 1.4 أمبير 240 فولت~: 0.58 أمبير
قدرة التبريد	–22 درجة مئوية ... 20 درجة مئوية
فئة المناخ	N/T
الحجم الإجمالي من دون المقسم	47 لتر
الحجم الإجمالي مع المقسم	45 لتر
مادة التبريد	R600a
كمية مادة التبريد	15 غ
نطاق التردد	Bluetooth®/BLE: 2400 ميغا هرتز ... 2483.5 ميغا هرتز
قدرة خرج تردد الراديو	Bluetooth®: 11.23 dBm Bluetooth® LE: 11.23 dBm
الأبعاد: العرض × الارتفاع × الطول (بما في ذلك المقابض)	754 مم × 515 مم × 429 مم
شهادات الاختبار	CE E13

بموجب هذا المستند، تعلن شركة Dometic Zhuhai Technology Co. Ltd. بأن نوع الجهاز اللاسلكي Recon CF 47DZW يتوافق مع التوجيه 2014/53/EU. إن النص الكامل لإعلان المطابقة الأوروبي متاحاً على عنوان الإنترنت التالي: documents.dometic.com
يمكن الوصول إلى مزيد من معلومات المنتج عبر رمز QR الموجود على ملصق الطاقة أو عبر الموقع eprel.ec.europa.eu.

27

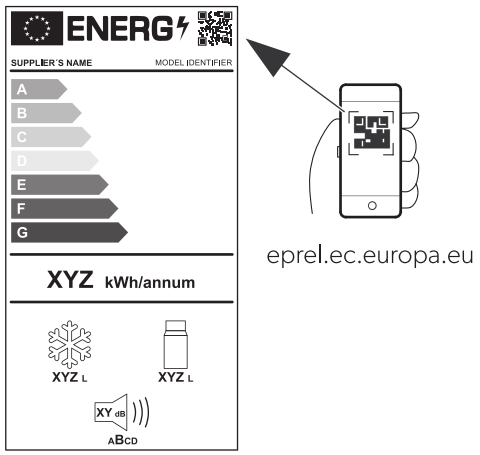

DOMETIC

dometic.com

YOUR LOCAL DEALER	YOUR LOCAL SUPPORT	YOUR LOCAL SALES OFFICE
dometic.com/dealer	**dometic.com/contact**	**dometic.com/sales-offices**

4445104898 2026-06-03

A complete list of Dometic companies, which comprise the Dometic Group, can be found in the public filings of:
DOMETIC GROUP AB • Hemvärnsgatan 15 • SE-17154 Solna • Sweden