DOMETIC

CLIMATE CONTROL
ROOF AIR CONDITIONERS

FreshJet 5 (FJX5557MHP)

EN **Rooftop Air Conditioner (Air Distribution Box, Mechanical Controls)**
Short Installation and Operating Manual.....3

FR **Climatiseur de toit (caisson de distribution d'air, commandes mécaniques)**
Bref manuel d'installation et d'utilisation.....9

ES **Aire acondicionado de techo (caja de distribución de aire, controles mecánicos)**
Guía breve de instalación y funcionamiento.....14

⚠ WARNING

Handling passenger or off-highway motor vehicle parts can expose you to chemicals such as phthalates and lead, which can cause cancer and reproductive harm. To minimize exposure, service the vehicle in a well-ventilated area, wear gloves, and wash your hands. For more information see www.P65Warnings.ca.gov/motor-vehicle-parts.

Copyright

© 2026 Dometic Group. The visual appearance of the contents of this manual is protected by copyright and design law. The underlying technical design and the products contained herein may be protected by design, patent or pending patent. The trademarks mentioned in this manual belong to Dometic Sweden AB. All rights are reserved.

English

1 Important notes....3
2 Related documents....3
3 Explanation of symbols....3
4 Safety instructions....3
5 Supplemental Directives....4
6 Explanations of symbols on the device....4
7 Intended use....4
8 Target group....4
9 Installation....4
10 Operation....7
11 Disposal....7
12 Limited one-year warranty (accessories)....7

1 Important notes

Please read these instructions carefully and follow all instructions, guidelines, and warnings included in this product manual in order to ensure that you install, use, and maintain the product properly at all times. These instructions MUST stay with this product.

By using the product, you hereby confirm that you have read all instructions, guidelines, and warnings carefully and that you understand and agree to abide by the terms and conditions as set forth herein. You agree to use this product only for the intended purpose and application and in accordance with the instructions, guidelines, and warnings as set forth in this product manual as well as in accordance with all applicable laws and regulations. A failure to read and follow the instructions and warnings set forth herein may result in an injury to yourself and others, damage to your product or damage to other property in the vicinity. This product manual, including the instructions, guidelines, and warnings, and related documentation, may be subject to changes and updates. For up-to-date product information, please visit documents.dometic.com.

2 Related documents

Find the installation and operating manual online on qr.dometic.com/bgojqG.

3 Explanation of symbols

A signal word will identify safety messages and property damage messages, and also will indicate the degree or level of hazard seriousness.

WARNING!

> Indicates a hazardous situation that, if not avoided, could result in death or serious injury.

CAUTION!

> Indicates a hazardous situation that, if not avoided, could result in minor or moderate injury.

NOTICE!

> Indicates a situation that, if not avoided, could result in property damage.

4 Safety instructions

WARNING! Failure to obey these warnings could result in death or serious injury.

> Use only Dometic replacement parts and components that are specifically approved for use with the product.
> Avoid improper installation, adjustment, alterations, service, or maintenance of the product. Installation, service, and maintenance must be done by a qualified service person only.
> Do not modify this product in any way. Modification can be extremely hazardous.
> Use care when diagnosing and/or adjusting components on a powered product.
> All maintenance, service, and repair operations must be carried out **only** by qualified personnel. This includes tasks such as breaking into the refrigerant circuit, opening sealed components, or working on ventilated enclosures. Personnel must hold a valid industry-accredited certification confirming competence in handling refrigerants safely and must be familiar with the associated risks and relevant regulations. Maintenance should follow the manufacturer's recommendations, and any work involving flammable refrigerants must be supervised by a competent person. For repair service, contact the authorized service center in your country (see dometic.com/dealer).
> Always disconnect the power supply when working on the appliance.
> Do not pierce or burn the appliance.
> Do not use the appliance near flammable fluids or in closed rooms.
> Ensure that no combustible objects are stored or installed near the air outlet. A distance of at least 19.69 in must be kept.
> Keep the ventilation openings clear of obstruction.
> As the roof air conditioner uses a flammable refrigerant (R32), ducts connected to the air distribution box (ADB) shall not contain a potential ignition source.
> Do not damage the refrigerant circuit.
> Under no circumstances shall potential sources of ignition be used in the searching for or detection of refrigerant leaks. A halide torch (or any other detector using a naked flame) shall not be used.
> As the roof air conditioner uses a flammable refrigerant (R32), the roof air conditioner shall be installed in a vehicle with a floor area larger than 43.1 ft^2 (4 m^2).
> The appliance shall be installed in accordance with national electrical and mechanical installation regulations.
> **Electrical appliances are not toys.** Keep electrical appliances out of reach of children or infirm persons. Do not allow them to use electrical appliances without supervision.
> Persons whose physical, sensory or mental capabilities or whose lack of experience and knowledge prevent them from using the appliance safely should not use it without supervision or instruction by a responsible person.
> Do **not** undo the upper cover of the appliance in the event of a fire. Use approved extinguishing agents. Do not use water to extinguish fires.
> The appliance shall be stored in a room without continuously operating open flames (for example an operating gas appliance) and ignition sources (for example an operating electric heater).
> The appliance shall be stored horizontally at a dry, ventilated and covered location.
> Be aware that refrigerants may not contain an odor.
> Ensure that there are no objects within the vehicle which could obstruct the attachment of the air distribution box or the cooled air from flowing through the swiveling air distribution louvers.

CAUTION! Failure to obey these cautions could result in minor or moderate injury.

> Only operate the appliance if you are certain that the housing and the cables are not damaged.
> Do not reach into air outlets or insert any foreign objects in the appliance.
> Always wear protective goggles and gloves.

NOTICE! Damage hazard

> The appliance shall be stored so as to prevent mechanical damage from occurring.
> Before installation, check whether any vehicle components could be damaged by the installation of the appliance (such as lamps, cupboards, doors). The vehicle manufacturer may have already provided points where the opening for the installation of the appliance can be made without any risk of weakening the construction or cutting power cables.
> Before installation, consult the vehicle manufacturer whether the construction is designed for the static weight and the loads of the roof air conditioner when the vehicle is in motion.
> Select a flat and sufficiently level area at the center of the vehicle roof between two longitudinal sections for installation.
> Do not make any alterations or conversions to the appliance.
> Never drive through automatic car washes when the appliance is mounted.
> The refrigerant must not be released into the air.
> Ask the vehicle manufacturer if the height entered in your vehicle documents needs to be altered due to the installation of the roof air conditioner.

> Do not use means to speed up the defrosting process or to clean, other than those recommended by the manufacturer.
> If faults occur in the refrigerant circuit, the appliance must be checked and repaired by the manufacturer, its service agent or similarly qualified personnel in order to avoid a hazard.

5 Supplemental Directives

To reduce the risk of accidents and injuries, observe the following directives before proceeding to install or operate this appliance:

- Read and follow all safety information and instructions.
- Read and understand these instructions before installing, operating, or performing maintenance on this product.

The installation must comply with all applicable local or national codes, including the latest edition of the following standards:

U.S.A. Standards

- ANSI/NFPA70, National Electrical Code (NEC)
- ANSI/NFPA1192, Recreational Vehicles Code

Canada Standards

- CSA C22.1 Parts I and II, Canadian Electrical Code
- CSA Z240 RV Series, Recreational Vehicles

6 Explanations of symbols on the device

Warning! Low burning velocity material.

USA/Canada only. Warning! Risk of fire / Flammable materials

Read operating manual.

Read service manual.

7 Intended use

The roof air conditioner (Air Distribution Box (ADB), mechanical controls), also referred to as the "product" or "unit," is intended for installation on the roof of a recreational vehicle hereinafter referred to as "RV," during or after the time it is manufactured to provide cooling and heating.

The product consists of two main components:

- Rooftop unit
- Internal ADB

This product is only suitable for the intended purpose and application in accordance with these instructions.

This manual provides information that is necessary for proper installation and/or operation of the product. Poor installation and/or improper operation or maintenance will result in unsatisfactory performance and a possible failure.

The manufacturer accepts no liability for any injury or damage to the product resulting from:

- Incorrect installation, assembly or connection, including excess voltage
- Incorrect maintenance or use of spare parts other than original spare parts provided by the manufacturer
- Alterations to the product without express permission from the manufacturer
- Use for purposes other than those described in this manual

Dometic reserves the right to change product appearance and product specifications.

8 Target group

The mechanical installation must be executed by a qualified person who is familiar with the construction and operation of the equipment and the hazards involved.

The electrical installation and setup of the device must be performed by qualified personnel who has demonstrated skill and knowledge related to the construction and operation of electrical equipment and installations, and who is familiar with the applicable regulations of the country in which the equipment is to be installed and/or used, and has received safety training to identify and avoid the hazards involved.
All other actions are intended also for non-professional users.

9 Installation

1. Select the location for installation (**A** or **B** in Fig. 1 on page 4):

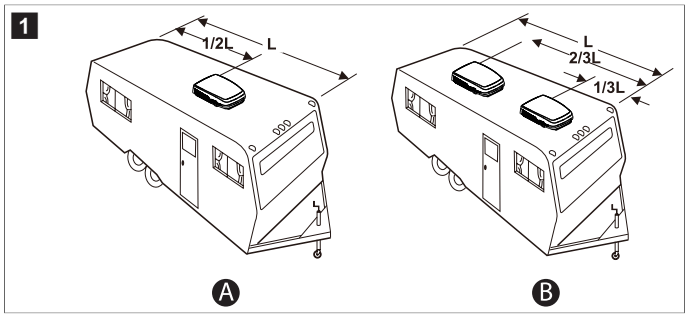

2. Prepare the RV roof opening.
   - **Use an existing roof vent opening:**

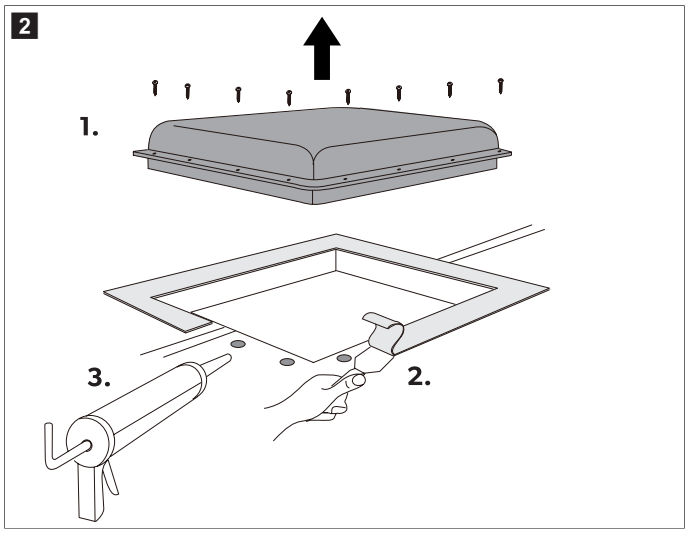

   - **Make a new roof opening:**

a) Cut a new opening of 14.3 in × 14.3 in which does not compromise the roof's structural integrity.

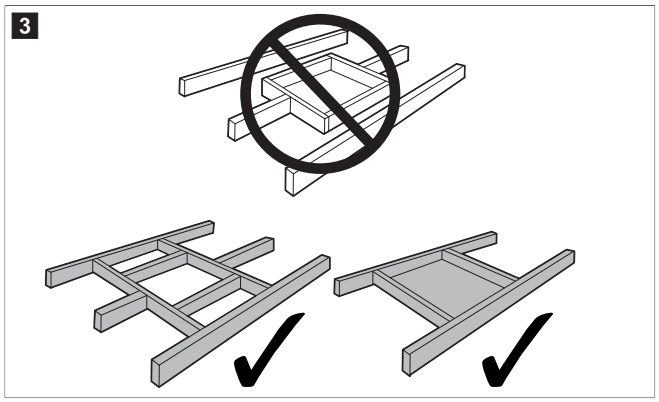

b) Frame the opening so it will not collapse when bolting the rooftop unit down.

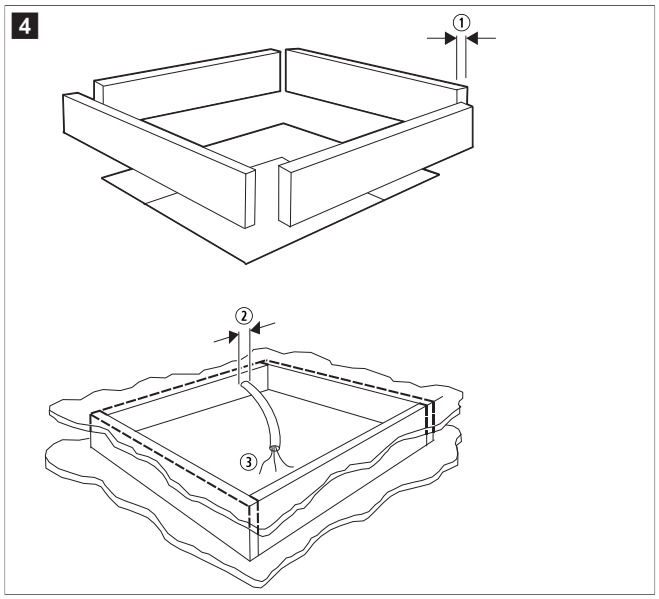

① 0.8 in Minimum width for the frame stock

② 0.3 in Minimum access hole

③ 15 in Exposed length of 115 V~ power supply wiring

3. Route the 110 V~ supply wiring to the roof opening and make sure at least 15 in of the wire extends into the roof opening (as shown in Fig. 4 on page 5).
4. Position the rooftop unit correctly.

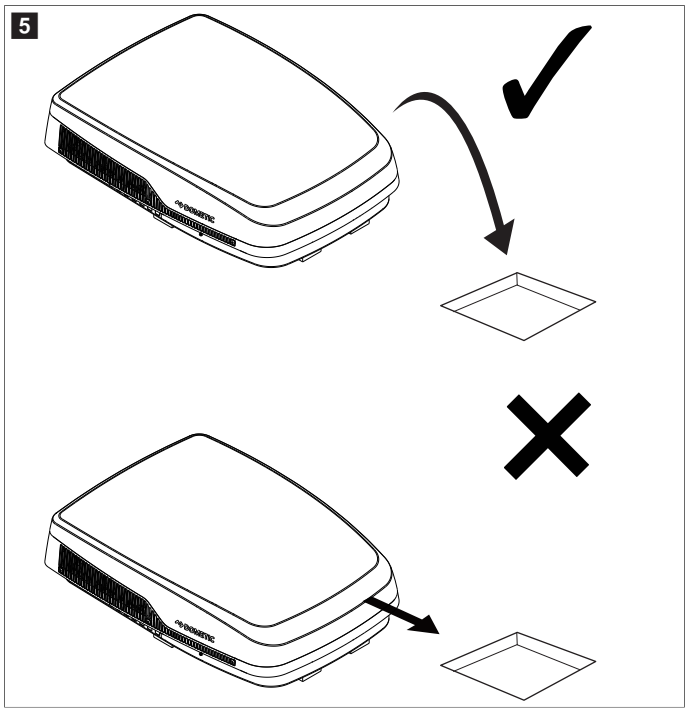

5. From inside the RV, check the gasket alignment of the rooftop unit over the roof opening.
6. Reach up into the return air opening of the rooftop unit and pull down the rooftop unit's electrical cord for later connection.
7. Install the duct dividers.
   a) Measure the ceiling thickness of the RV at the roof opening.
   b) Determine the number of rows to remove from the duct divider based on the your model and the measured ceiling thickness.
   c) Cut the duct dividers if required.

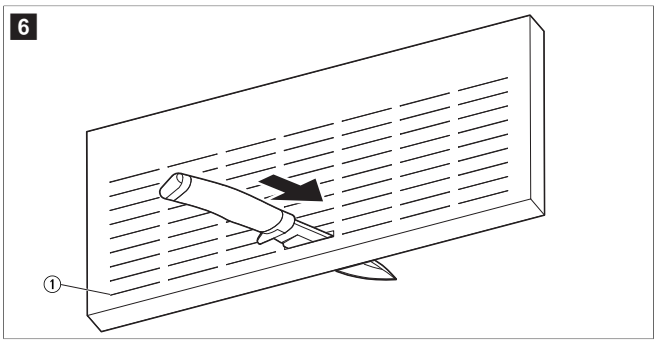

① Row removal starting point

   d) Insert the trimmed duct divider into the roof opening, measuring 6 in from the back of the roof opening.
8. Wire the ADB to the power supply.

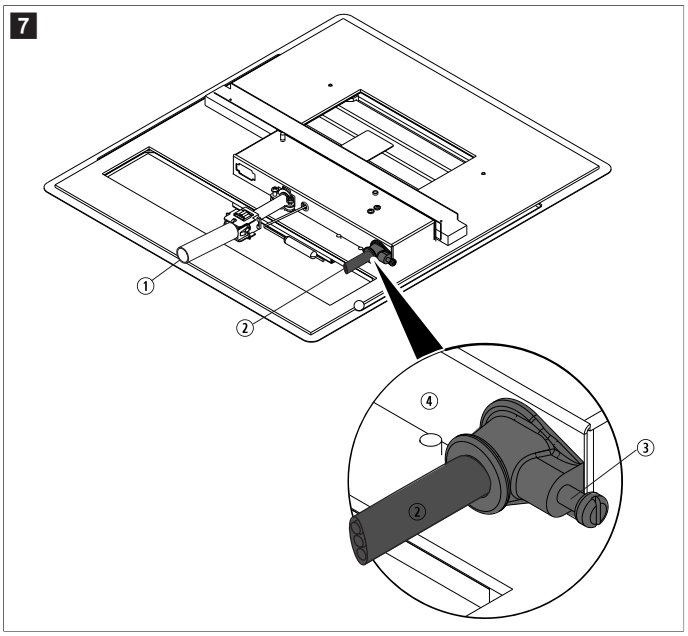

① 6-pin unit electrical cord

② 115 VAC power supply wire

③ Cable connector

④ Proper orientation of the cable connector

9. Secure the rooftop unit.

Model	Bolt location
FJX5557MHP	B, C, F, G

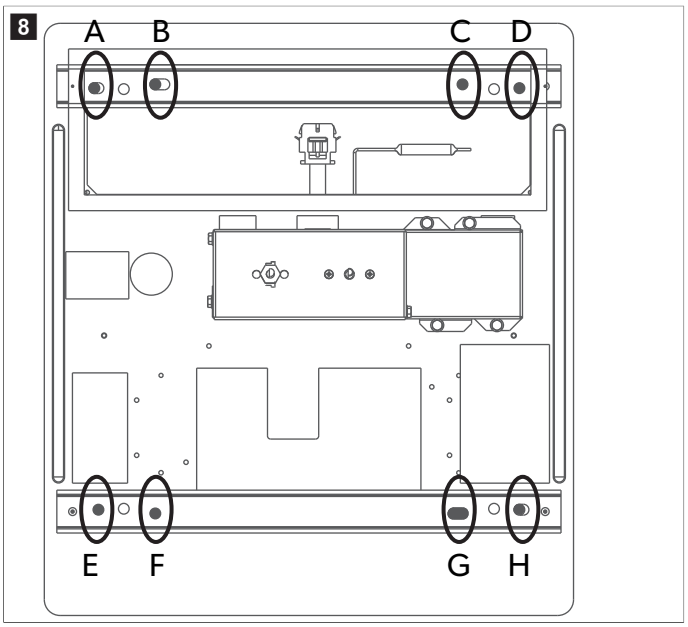

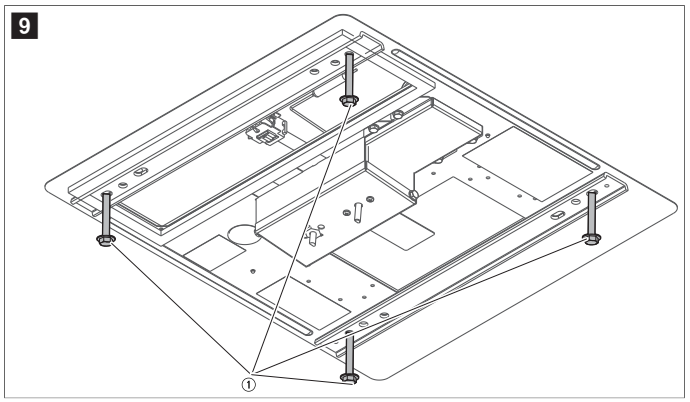

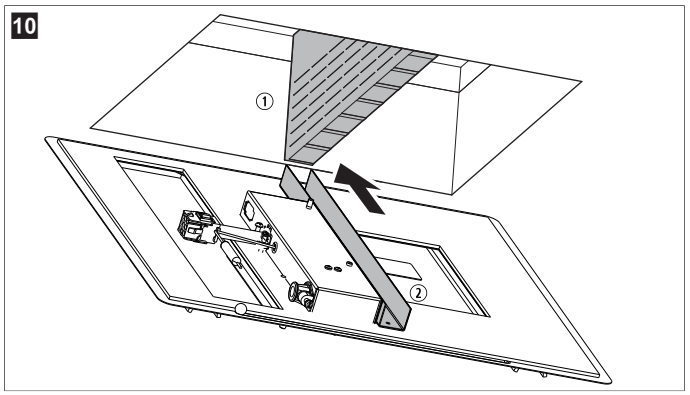

10. Connect the power supply.

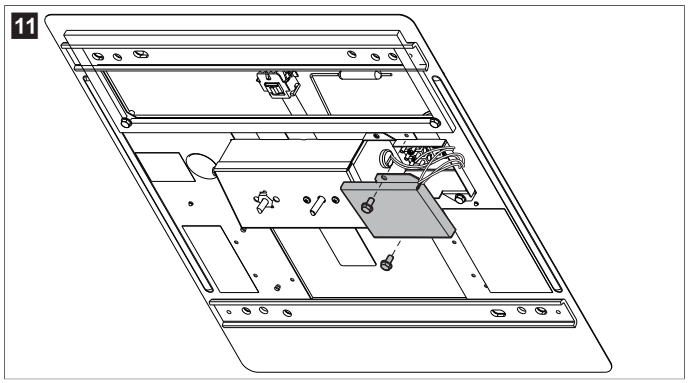

11. Install the ADB:
    a) Align the ADB with the ceiling template.

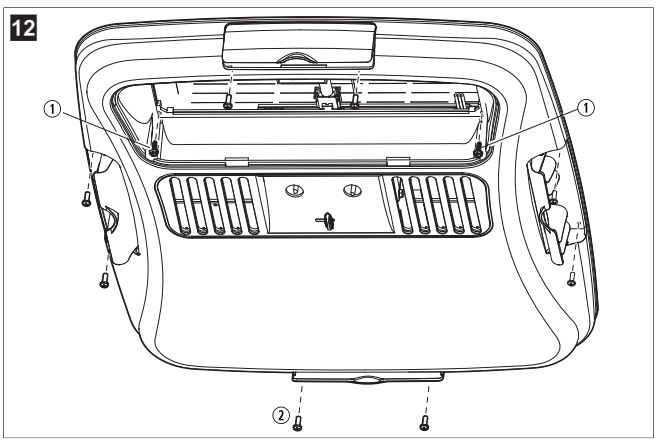

① Sheet metal screws (2)

② Wood screws (8)

b) Secure the ADB to the ceiling.

c) Affix the front and rear vent doors and snap into place.

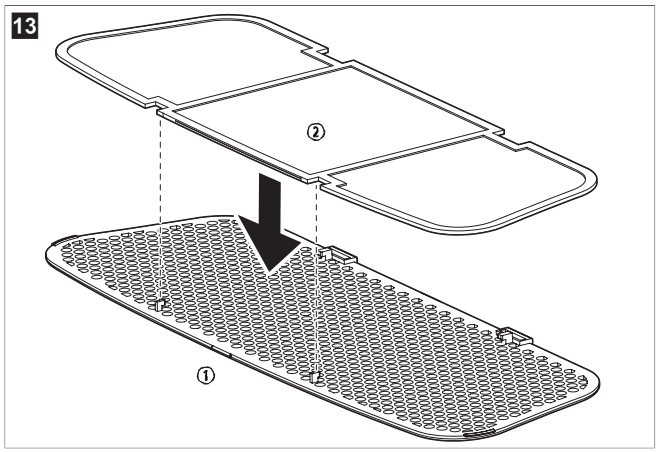

① Return air vent grille ② Slot in the ADB

d) Place the filter in the return air vent grille. The filter may already be in place on some models.

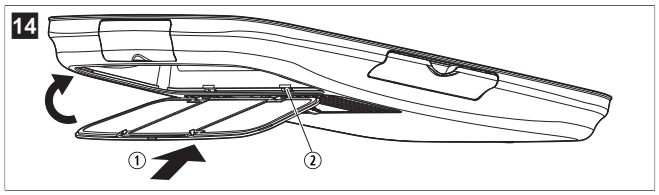

① Sheet metal screws (2) ② Wood screws (8)

e) To connect the return air vent grille to the ADB, slide the grille's tab into the slot in the ADB.

f) Rotate the return air vent grille up until it snaps into place.

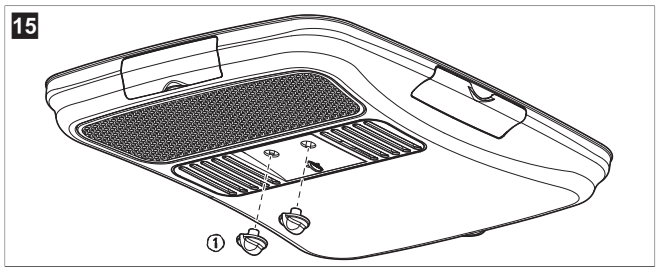

① Control knobs (2)

g) Align the control knobs to the control knob stems on the ADB.

h) Gently push the control knobs into place.

12. Turn on the power supply.

10 Operation

10.1 Cooling operation

NOTICE! Damage hazard

> Wait at least two minutes before restarting the compressor if it has been manually turned off using the selector switch or thermostat control. Restarting too soon may cause the compressor to quick-cycle, which can overload the compressor or the electrical circuit.

1. Turn the selector control knob to one of the three positions in the blue area on the control panel.
2. Select the speed that best satisfies your needs:
   - High cool (fan symbol): Provides maximum cooling and dehumidification.
   - Medium cool (middle position): provides normal or average cooling.
   - Low cool (next to the optional Heat position): Maintains the current comfort level; ideal for nighttime operation.
3. Set the thermostat to the desired temperature level.

   The compressor will automatically cycle on and off as needed to maintain the selected temperature. The fan will continue to run when the compressor is off to help keep the temperature consistent throughout the RV.

10.2 Fan-only operation

1. Turn the selector control knob to one of the three positions in the black area on the control panel.
2. Select the fan speed that best satisfies your needs.

10.3 Controlling the air flow

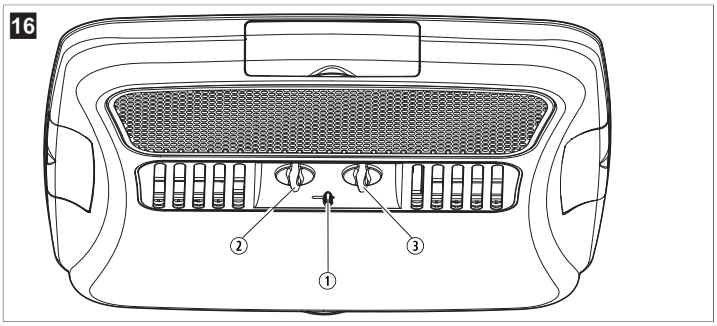

① Lever ③ Thermostat control

② Selector switch

> Slide the lever to increase or decrease the volume of air flow entering the RV.

11 Disposal

Place the packaging material in the appropriate recycling waste bins, wherever possible. Consult a local recycling center or specialist dealer for details about how to dispose of the product in accordance with the applicable disposal regulations.

12 Limited one-year warranty (accessories)

1. This Warranty is made by Dometic Corporation ("Dometic" or "Seller") only to the first purchaser (hereinafter referred to as the "Original Purchaser"), who acquires the Dometic Product identified above for his or her own use and when the Dometic Product is installed and operated within the continental United States and Canada. The Seller does not authorize any person or company to create any Warranty obligations or liability on its behalf.
2. Warranty period: This Warranty Period will be in effect for one (1) year from the date of purchase by the Original Purchaser, during which time the exclusive warranty remedy may be sought. The Original Purchaser should retain a copy of the dated bill of sale as evidence of the date of purchase. In the event a warranty claim is made, please note that the Warranty period is not extended by the length of time which Original Purchaser is deprived of the use of the Dometic Product.
3. WARRANTY: The Dometic Product shall be free from defects in material and workmanship at the time of sale. This Warranty does NOT cover conditions unrelated to the material and workmanship of the Dometic Product. Such unrelated conditions include, but are not limited to: (a) apparent damage to the product not reported within 10 days of ownership; (b) damage or failure caused by installation of accessories not manufactured and marketed by the Seller or any non-Dometic parts that are installed as replacement parts; (c) failure to follow Seller's instructions for installation or use of this Dometic Product; or (d) any accident to, or misuse of, any part of the Dometic Product, or any alteration by anyone other than Dometic or its authorized representative.
4. Warranty remedy:
   a. Warranty Claims must be submitted in writing to the Dometic Warranty Department. Please call 1-800-544-4881 for Warranty assistance.
   b. Dometic shall, at Dometic's sole option, repair OR replace the Dometic Product, OR refund Original Purchaser's purchase price. If Dometic determines

that repairs to the Dometic Product are to be made, then only authorized Dometic parts will be used.

5. The stated remedy of repair, replacement, or refund is the original purchaser's sole and exclusive remedy under this warranty. In no event shall the seller be liable for either incidental or consequential damages. This includes any damage claimed to be caused by the Dometic product to any other products. Some states do not allow the exclusion or limitation of incidental or consequential damages, so the above limitations may not apply to you.
6. Any implied warranty, including the implied warranty of merchantability and fitness for any purpose, is limited to the duration of this limited warranty. Some states do not allow limitations on how long an implied warranty lasts, so the above limitation may not apply to you.
7. This warranty gives you specific legal rights; you may also have other rights which vary from state to state.

No action to enforce this Warranty may be asserted against Dometic later than ninety (90) days after the expiration of the Warranty Period.

Français

1 Remarques importantes....9
2 Documents associés....9
3 Signification des symboles....9
4 Consignes de sécurité....9
5 Consignes supplémentaires....10
6 Description des symboles de l'appareil....10
7 Usage conforme....10
8 Groupe cible....10
9 Installation....10
10 Utilisation....13
11 Mise au rebut....13
12 Garantie....13

1 Remarques importantes

Veuillez lire et suivre attentivement l'ensemble des instructions, directives et avertissements figurant dans ce manuel afin d'installer, d'utiliser et d'entretenir le produit correctement à tout moment. Ces instructions DOIVENT rester avec le produit.

En utilisant ce produit, vous confirmez expressément avoir lu attentivement l'ensemble des instructions, directives et avertissements et que vous comprenez et acceptez de respecter les modalités et conditions énoncées dans le présent document. Vous acceptez d'utiliser ce produit uniquement pour l'usage et l'application prévus et conformément aux instructions, directives et avertissements figurant dans le présent manuel, ainsi qu'à toutes les lois et réglementations applicables. En cas de non-respect des instructions et avertissements figurant dans ce manuel, vous risquez de vous blesser ou de blesser d'autres personnes, d'endommager votre produit ou d'endommager d'autres biens à proximité. Le présent manuel produit, y compris les instructions, directives et avertissements, ainsi que la documentation associée peuvent faire l'objet de modifications et de mises à jour. Pour obtenir des informations actualisées sur le produit, consultez le site documents.dometic.com.

2 Documents associés

Vous trouverez les instructions de montage et de service en ligne sur qr.dometic.com/bgojqG.

3 Signification des symboles

Un mot de signalement identifie les messages relatifs à la sécurité et aux dégâts matériels en indiquant le degré ou le niveau de gravité du danger.

AVERTISSEMENT !

> Indique une situation dangereuse qui, si elle n'est pas évitée, est susceptible d'entraîner des blessures graves, voire mortelles.

ATTENTION !

> Indique une situation dangereuse qui, si elle n'est pas évitée, est susceptible d'entraîner des blessures légères ou de gravité modérée.

AVIS !

> Indique une situation dangereuse qui, si elle n'est pas évitée, peut entraîner des dommages matériels.

4 Consignes de sécurité

AVERTISSEMENT ! Le non-respect de ces mises en garde peut entraîner des blessures graves, voire mortelles.

> Utilisez uniquement des pièces et composants de rechange Dometic spécifiquement approuvés pour une utilisation avec ce produit.

> Évitez d'installer, d'ajuster, de modifier, de réparer ou d'entretenir ce produit de manière incorrecte. L'installation, les réparations et la maintenance doivent être confiées à un agent technique qualifié.

> Ne modifiez pas ce produit d'une quelconque manière. Toute modification peut présenter de graves dangers.

> Portez une attention particulière au diagnostic et à l'ajustement des composants d'un appareil électrique.

> Toutes les opérations de maintenance, d'entretien et de réparation doivent être effectuées **uniquement** par du personnel qualifié. Cela inclut des tâches telles que les interventions sur le circuit frigorifique ou les enceintes ventilées, ou encore l'ouverture de composants scellés. Le personnel doit posséder une certification valide agréée par l'industrie confirmant son aptitude à manipuler les fluides frigorigènes en toute sécurité et doit connaître les risques associés et les réglementations applicables. La maintenance doit être effectuée conformément aux recommandations du fabricant. En outre, toute intervention impliquant des fluides frigorigènes inflammables doit être réalisée sous la supervision d'une personne compétente. Pour tout service de réparation, contactez un centre d'entretien agréé dans votre pays (voir dometic.com/dealer).

> Coupez toujours l'alimentation électrique au cours de travaux sur l'appareil.

> Ne percez ou ne brûlez pas l'appareil.

> N'utilisez pas l'appareil à proximité de liquides inflammables ou dans des pièces fermées.

> Assurez-vous qu'aucun objet inflammable n'est entreposé ni installé à proximité de l'échappement. Une distance d'au moins 19,69 in doit être observée.

> Veillez à ce que les orifices de ventilation ne soient pas obstrués.

> Le climatiseur utilise un fluide frigorigène inflammable (R32). Par conséquent, les conduits raccordés au caisson de distribution d'air (ADB) ne doivent pas contenir de source d'inflammation potentielle.

> N'endommagez par le circuit frigorifique.

> En aucun cas des sources d'ignition potentielles ne doivent être utilisées pour rechercher ou détecter des fuites de fluide frigorigène. N'utilisez pas de lampe halogène (ou tout autre détecteur utilisant une flamme nue).

> Le climatiseur utilise un fluide frigorigène inflammable (R32). Par conséquent, le climatiseur de toit doit être installé dans un véhicule dont la surface au sol est supérieure à 43,1 ft² (4 m²).

> L'appareil doit être installé conformément aux réglementations nationales en matière d'installation électrique et mécanique.

> **Les appareils électriques ne sont pas des jouets pour enfants.** Les enfants ne peuvent estimer les dangers éventuels des appareils électriques. Ne laissez pas les enfants utiliser des appareils électriques sans surveillance.

> Les personnes qui ne sont pas en mesure d'utiliser l'appareil en toute sécurité, que ce soit en raison de déficiences physiques, sensorielles ou mentales ou encore par manque d'expérience ou de connaissances, ne sont pas autorisées à le faire, sauf si une personne garante de leur sécurité les surveille ou leur fournit des explications sur son utilisation.

> En cas, d'incendie, ne retirez **pas** le cache supérieur de l'appareil. Utilisez des agents extincteurs agréés. N'essayez pas d'éteindre l'incendie avec de l'eau.

> L'appareil doit être stocké dans une pièce sans flamme nue en fonctionnement continu (par exemple, un appareil à gaz en fonctionnement) ni source d'ignition (par exemple, un chauffage électrique en fonctionnement).

> L'appareil doit être stocké horizontalement dans un endroit sec, ventilé et couvert.

> Notez que les réfrigérants peuvent ne pas avoir d'odeur.

> Assurez-vous qu'à l'intérieur du véhicule, aucun obstacle ne puisse gêner la fixation du caisson de distribution d'air ni la sortie de l'air frais par les volets orientables.

ATTENTION ! Le non-respect de ces mises en garde peut entraîner des blessures légères ou de gravité modérée.

> Utilisez uniquement l'appareil après avoir vérifié que le boîtier et les câbles sont intacts.

> Ne glissez pas vos doigts dans les échappements et n'introduisez aucun objet à l'intérieur de l'appareil.

> Portez toujours des lunettes et des gants de protection.

AVIS ! Risque d'endommagement

> L'appareil doit être stocké de manière à éviter tout dommage mécanique.

> Avant toute opération, vérifiez qu'aucun élément du véhicule (p. ex. éclairages, armoires, portes, etc.) ne risque d'être endommagé lors du montage de l'appareil. Le constructeur du véhicule peut avoir déjà prévu des points où l'ouverture pour le montage de l'appareil peut être réalisée sans risquer d'affaiblir la structure ou de sectionner des câbles d'alimentation.

> Avant l'installation, consultez le constructeur du véhicule pour savoir si sa structure est conçue pour supporter le poids statique et les charges du climatiseur de toit lorsque le véhicule est en mouvement.

> Choisissez comme emplacement de montage une zone plane et suffisamment lisse située au milieu du toit, entre deux profils longitudinaux.
> Ne procédez à aucune modification ni transformation de l'appareil.
> Si l'appareil est installé sur votre véhicule, ne le lavez jamais dans une station de lavage automatique.
> Tout rejet de fluide frigorigène dans l'atmosphère est formellement interdit.
> Demandez au constructeur du véhicule si la hauteur référencée dans les documents du véhicule doit être modifiée en raison de l'installation du climatiseur de toit.
> N'utilisez pour accélérer le processus de dégivrage ou pour le nettoyage aucun autre moyen que ceux recommandés par le fabricant.
> En cas de défaut dans le circuit frigorifique, l'appareil doit être vérifié et réparé par le fabricant, son agent de service ou un personnel qualifié afin d'éviter tout danger.

5 Consignes supplémentaires

Pour réduire le risque d'accidents et de blessures, respectez les consignes suivantes avant d'installer ou d'utiliser cet appareil :

- Lisez et respectez toutes les consignes et instructions de sécurité.
- Lisez attentivement ces instructions avant d'installer, d'utiliser ou d'effectuer l'entretien de ce produit.

L'installation doit être conforme à toutes les réglementations locales ou nationales applicables, y compris la dernière édition des normes suivantes :

ÉTATS-UNIS Standards

- ANSI/NFPA70, National Electrical Code (NEC)
- ANSI/NFPA1192, Code des véhicules de plaisance

Normes canadiennes

- CSA C22.1, Parties I et II, Code canadien de l'électricité
- CSA Z240 série VR, véhicules de plaisance

6 Description des symboles de l'appareil

Attention ! Matériau à faible vitesse de combustion.

USA/Canada uniquement. Attention ! Risque d'incendie / Matériaux inflammables

Lire le manuel d'utilisation.

Lire le manuel de service.

7 Usage conforme

Le climatiseur de toit (caisson de distribution d'air (ADB), commandes mécaniques), également désigné par le terme « produit » ou « unité », est destiné à être installé sur le toit d'un véhicule de plaisance, désigné ci-après par le terme « VP », pendant ou après sa fabrication, afin d'assurer les fonctions de chauffage et de refroidissement.

Le produit se compose de deux composants principaux :

- Unité de toit
- ADB intérieur

Ce produit convient uniquement à l'usage et à l'application prévus, conformément au présent manuel d'instructions.

Ce manuel fournit les informations nécessaires à l'installation et/ou à l'utilisation correcte du produit. Une installation, une utilisation ou un entretien inappropriés entraînera des performances insatisfaisantes et une éventuelle défaillance.

Le fabricant décline toute responsabilité en cas de blessure ou de dommage résultant :

- d'une installation, d'un montage ou d'un raccordement incorrect, y compris d'une surtension
- d'un entretien inadapté ou de l'utilisation de pièces de rechange autres que les pièces de rechange d'origine fournies par le fabricant
- de modifications apportées au produit sans autorisation explicite du fabricant
- d'usages différents de ceux décrits dans ce manuel

Dometic se réserve le droit de modifier l'apparence et les spécifications produit.

8 Groupe cible

L'installation mécanique doit être exécutée par du personnel qualifié connaissant la structure et le fonctionnement de l'équipement, ainsi que les risques encourus.

L'installation et la configuration électriques de l'appareil doivent être réalisées par du personnel qualifié disposant des compétences et connaissances structurelles et fonctionnelles requises en matière d'équipements et d'installations électriques, au fait des réglementations en vigueur dans le pays dans lequel l'équipement doit être installé et/ou utilisé, et ayant suivi une formation de sécurité pour identifier et éviter les dangers impliqués.
Toutes les autres opérations sont également destinées aux utilisateurs non professionnels.

9 Installation

1. Sélectionnez l'emplacement d'installation (**A** ou **B** sur fig. 1 à la page 10) :

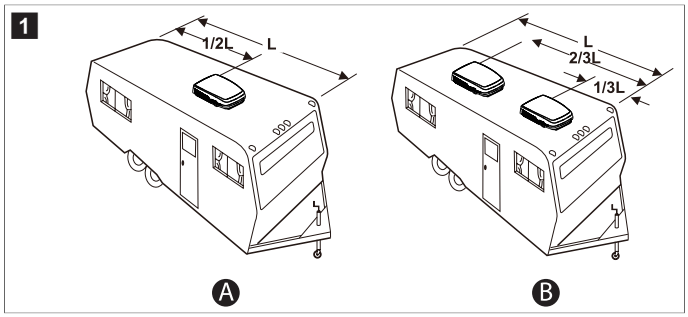

2. Préparez l'ouverture de toit du véhicule de plaisance (VP).
   - **Utilisez une ouverture de ventilation de toit existante :**

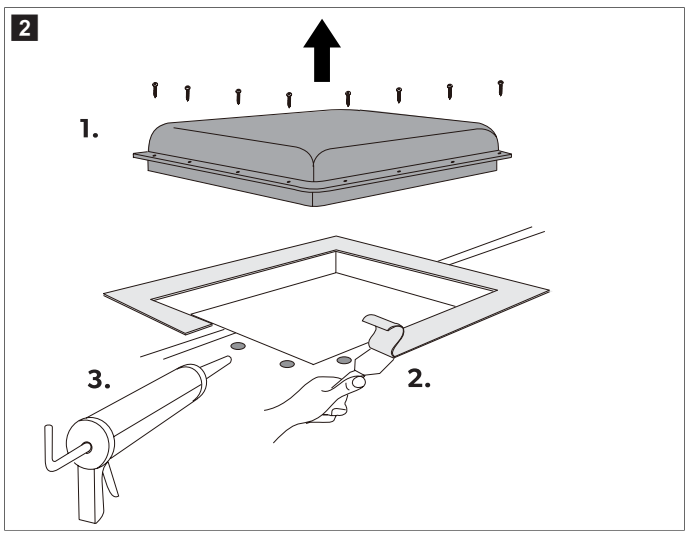

   - **Réalisez une nouvelle ouverture de toit :**

a) Découpez une nouvelle ouverture de 14,3 in × 14,3 in qui ne compromet pas l'intégrité structurelle du toit.

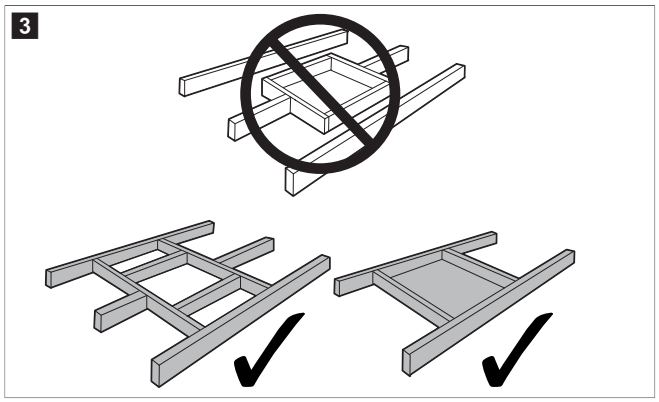

b) Coffrez l'ouverture de façon à ce qu'elle ne s'effondre pas lors du boulonnage de l'unité de toit.

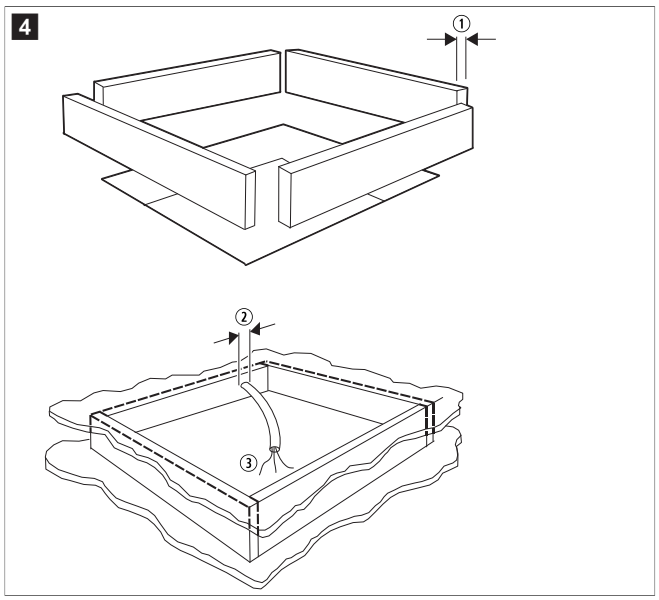

① 0,8 in de largeur minimum pour le cadre

② Trou d'accès de 0,3 in minimum

③ Longueur exposée de 15 in du câblage de l'alimentation 115 V~

3. Acheminez le câblage d'alimentation de 110 V~ vers l'ouverture du toit et assurez-vous qu'une section de câble d'au moins 15 in passe par l'ouverture du toit (comme illustré sur fig. 4 à la page 11).
4. Positionnez l'unité de toit correctement.

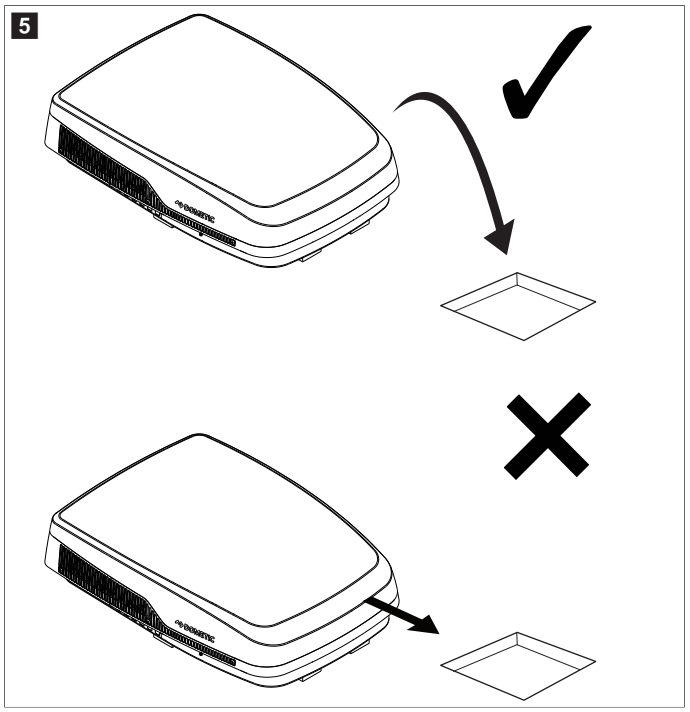

5. Depuis l'intérieur du VP, vérifiez l'alignement du joint de l'unité de toit sur l'ouverture de toit.
6. Passez la main dans l'ouverture de retour d'air de l'unité de toit et tirez le câble de l'unité de toit vers le bas pour un raccordement ultérieur.
7. Installez les séparateurs de conduit.
   a) Mesurez l'épaisseur du plafond du VP au niveau de l'ouverture du toit.
   b) Déterminez le nombre de rangées à retirer du séparateur de conduit en fonction de votre modèle et de l'épaisseur de plafond mesurée.
   c) Coupez les séparateurs de conduit si nécessaire.

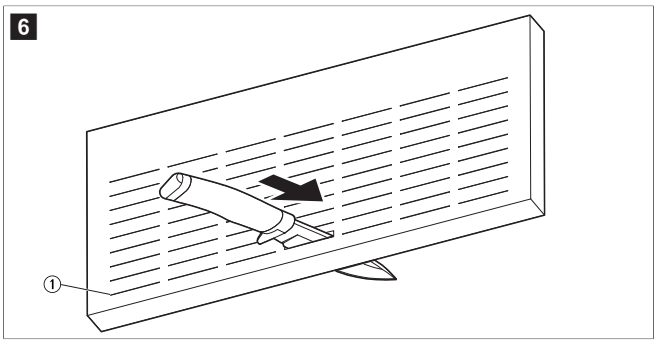

① Point de départ pour la découpe des rangées

   d) Insérez le séparateur de conduit coupé dans l'ouverture de toit, en mesurant 6 in à partir de l'arrière de l'ouverture de toit.
8. Raccordez le caisson de distribution d'air à l'alimentation.

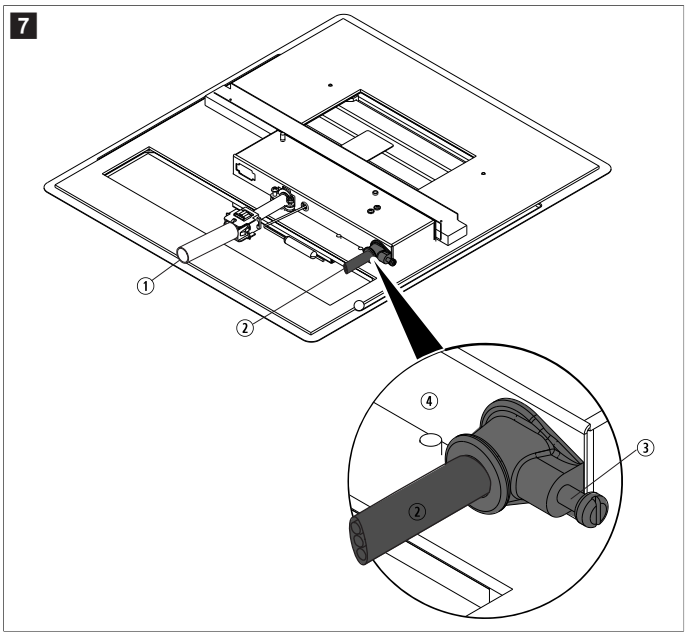

① Câble électrique à 6 broches de l'unité

② Câble d'alimentation 115 VCA

③ Connecteur de câble

④ Orientation correcte du connecteur de câble

9. Fixez l'unité de toit.

Modèle	Emplacement des boulons
FJX5557MHP	B, C, F, G

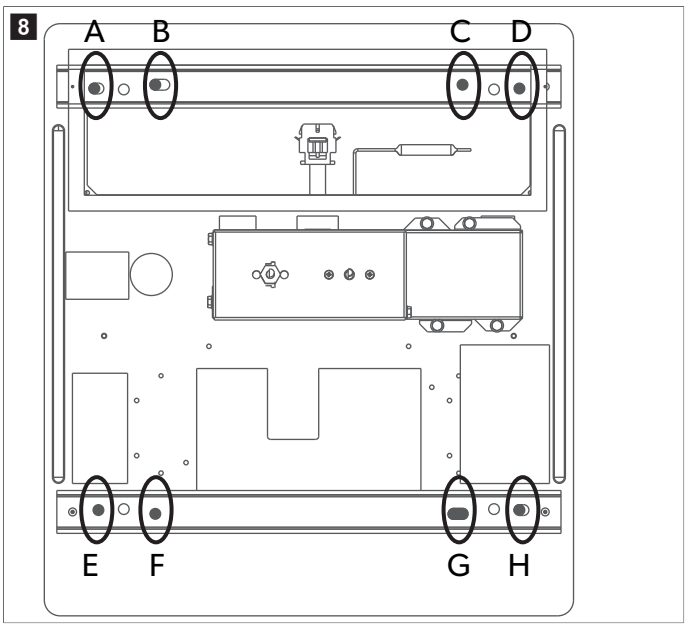

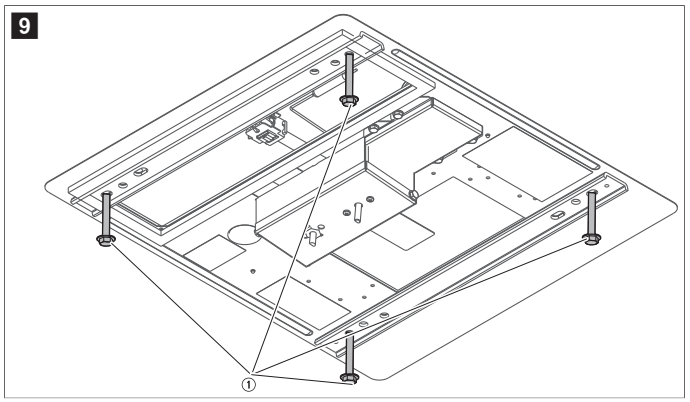

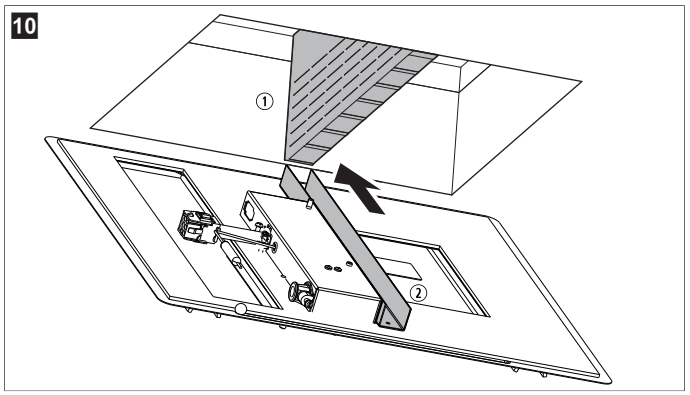

10. Raccorder la tension.

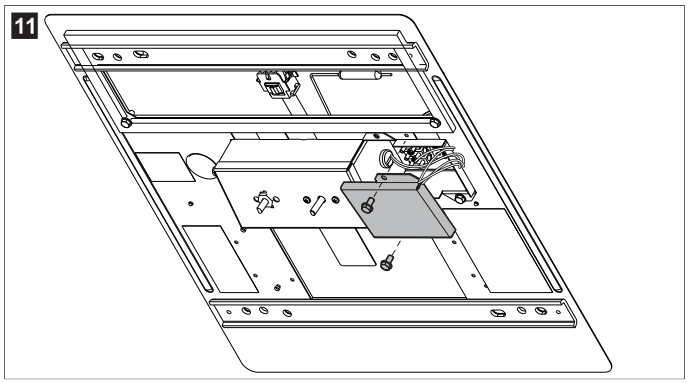

11. Installez le caisson de distribution d'air :
    a) Alignez le caisson de distribution d'air et le gabarit de plafond.

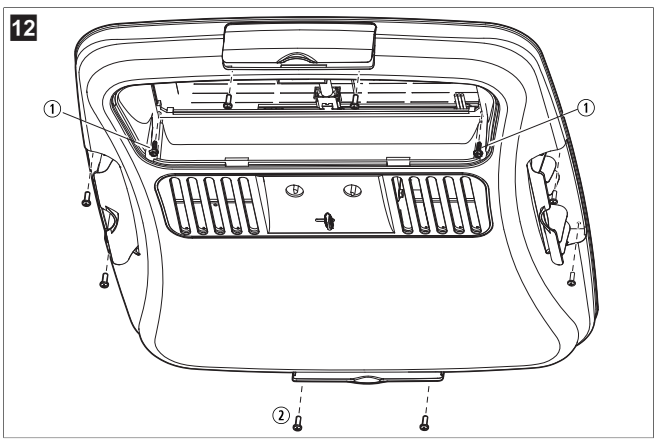

① Vis à tôle (2)

② Vis à bois (8)

b) Fixez le caisson de distribution d'air au plafond.

c) Posez les trappes d'évent avant et arrière et enclenchez-les.

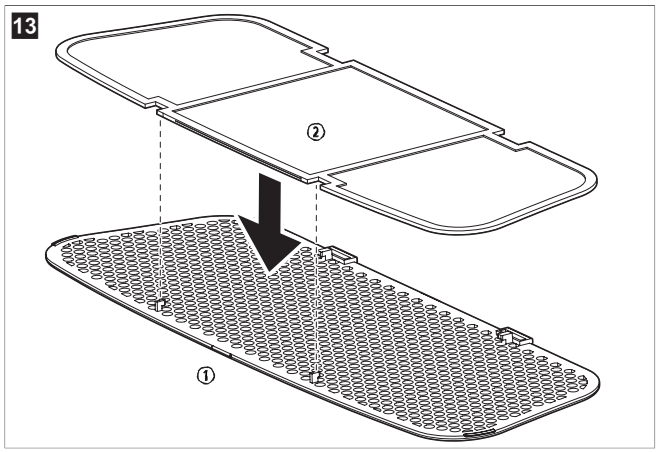

① Grille de l'évent de retour d'air ② Encoche dans le caisson de distribution d'air

d) Placez le filtre dans la grille de l'évent de retour d'air. Il se peut que le filtre soit déjà en place sur certains modèles.

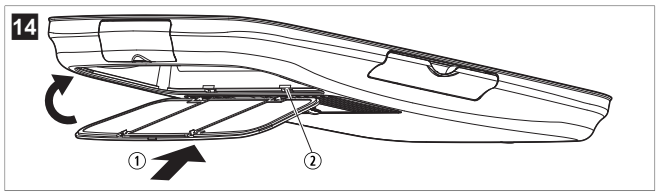

① Vis à tôle (2) ② Vis à bois (8)

e) Pour connecter la grille de l'évent de retour d'air au caisson de distribution d'air, faites glisser la languette de la grille dans l'encoche du caisson de distribution d'air.

f) Faites pivoter la grille de l'évent de retour d'air vers le haut jusqu'à ce qu'elle s'enclenche.

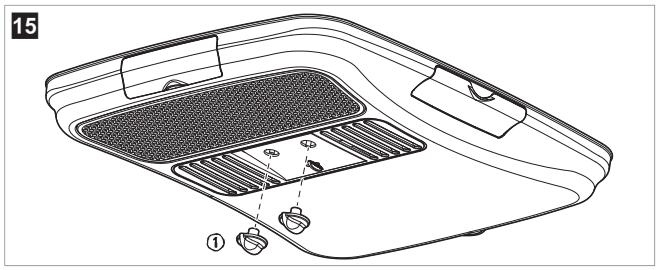

① Boutons de commande (2)

g) Alignez les boutons de réglage avec les tiges des boutons de réglage du caisson de distribution d'air.

h) Poussez délicatement les boutons de réglage pour les fixer en place.

12. Mettez l'unité sous tension.

10 Utilisation

10.1 Refroidissement

AVIS ! Risque d'endommagement

> Attendez au moins deux minutes avant de redémarrer le compresseur s'il a été mis à l'arrêt de façon manuelle, en utilisant le sélecteur ou la commande thermostat. Un redémarrage trop tôt peut provoquer un cycle rapide du compresseur, ce qui peut surcharger le compresseur ou le circuit électrique.

1. Tournez le sélecteur de commande sur l'une des trois positions dans la zone bleue du panneau de commande.
2. Choisissez la vitesse de ventilation qui répond le mieux à vos besoins :
   - Refroidissement élevé (symbole du ventilateur) : assure un refroidissement et une déshumidification maximum.
   - Refroidissement moyen (position centrale) : assure un refroidissement normal ou moyen.
   - Refroidissement faible (à côté de la position de chauffage en option) : maintient le niveau de confort actuel ; idéal pour un fonctionnement nocturne.
3. Réglez le thermostat au niveau de température souhaité.

   Le compresseur effectuera automatiquement plusieurs cycles MARCHE/ARRÊT pour maintenir la température au niveau choisi. Le ventilateur continue de fonctionner lorsque le compresseur est arrêté pour aider à maintenir une température uniforme dans l'ensemble du VP.

10.2 Fonctionnement du ventilateur seulement

1. Tournez le sélecteur de commande sur l'une des trois positions dans la zone noire du panneau de commande.
2. Choisissez la vitesse de ventilation qui répond le mieux à vos besoins.

10.3 Contrôle du débit d'air

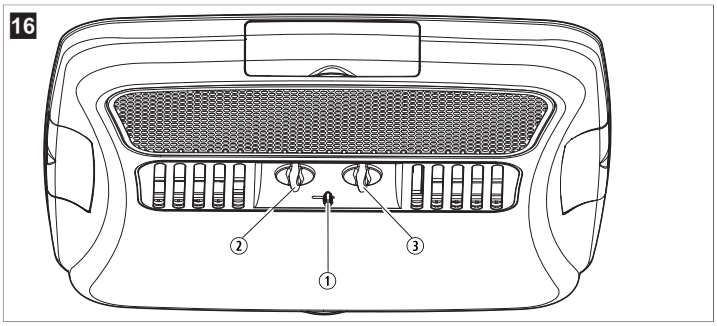

① Levier ③ Commande du thermostat

② Sélecteur

> Faites glisser le levier pour augmenter ou diminuer le débit d'air entrant dans le véhicule de plaisance.

11 Mise au rebut

Dans la mesure du possible, veuillez éliminer les emballages dans les conteneurs de déchets recyclables prévus à cet effet. Pour éliminer définitivement le produit, contactez le centre de recyclage le plus proche ou votre revendeur spécialisé afin de vous informer sur les dispositions relatives au retraitement des déchets.

12 Garantie

Garantie commerciale limitée de 1 ans disponible à l'adresse qr.dometic.com/bfneEw. Pour toute question ou pour obtenir une copie papier gratuite de la garantie commerciale limitée, contactez :

```
DOMETIC CORPORATION
CUSTOMER SUPPORT CENTER
5155 VERDANT DRIVE
1-800-544-4881 OR DOMETICCUSTOMERSERVICE@DOMETIC.COM
```

Español

1 Notas importantes....14
2 Documentación relacionada....14
3 Explicación de los símbolos....14
4 Indicaciones de seguridad....14
5 Normativas complementarias....15
6 Explicación de los símbolos del equipo....15
7 Uso previsto....15
8 Personal al que va dirigido el manual....15
9 Instalación....15
10 Funcionamiento....18
11 Eliminación....18
12 Garantía....18

1 Notas importantes

Lea atentamente estas instrucciones y siga todas las instrucciones, directrices y advertencias incluidas en este manual del producto para asegurarse de instalar, utilizar y mantener el producto correctamente en todo momento. Estas instrucciones DEBEN permanecer con este producto.

Al utilizar el producto, usted confirma que ha leído detenidamente todas las instrucciones, directrices y advertencias, y que las comprende. El producto debe utilizarse únicamente para el propósito y la aplicación previstos, y de acuerdo con las instrucciones, directrices y advertencias establecidas en este manual del producto, así como conforme a todas las leyes y normativas aplicables. El hecho de no leer y seguir las instrucciones y advertencias aquí indicadas puede provocar lesiones al usuario y a otras personas, daños en el producto o daños a otras propiedades cercanas. Este manual del producto, incluidas las instrucciones, directrices y advertencias, así como la documentación relacionada, puede estar sujeto a cambios y actualizaciones. Para obtener información actualizada sobre el producto, visite documents.dometic.com.

2 Documentación relacionada

Las instrucciones de montaje y de uso completas están disponibles en línea en qr.dometic.com/bgojqG.

3 Explicación de los símbolos

Una palabra de advertencia señalará los mensajes de seguridad y de daño material, y también indicará el grado o nivel de gravedad del riesgo.

¡ADVERTENCIA!

> Indica una situación peligrosa que, de no evitarse, puede ocasionar la muerte o lesiones graves.

¡ATENCIÓN!

> Indica una situación peligrosa que, de no evitarse, puede ocasionar lesiones moderadas o leves.

¡AVISO!

> Indica una situación peligrosa que, de no evitarse, podría provocar daños materiales.

4 Indicaciones de seguridad

¡ADVERTENCIA! El incumplimiento de estas advertencias podría acarrear la muerte o lesiones graves.

> Utilice únicamente piezas de repuesto y componentes Dometic que estén específicamente aprobados para su uso con el producto.
> Evite hacer instalaciones, ajustes, modificaciones, reparaciones o mantenimientos inadecuados del producto. La instalación, el servicio y el mantenimiento deben ser realizados únicamente por personal cualificado.
> No modificar ninguno de los componentes de este producto. Realizar cualquier modificación puede ser extremadamente peligroso.
> Tenga cuidado al diagnosticar o ajustar los componentes de un producto conectado a la corriente.
> Todas las operaciones de mantenimiento, servicio y reparación deben ser realizadas **únicamente** por personal cualificado. Aquí se incluyen tareas como el acceso al circuito de refrigeración, la apertura de componentes sellados o el trabajo en recintos ventilados. El personal debe poseer una certificación válida acreditada por el sector que confirme su competencia en la manipulación segura de refrigerantes y debe estar familiarizado con los riesgos asociados y las normativas pertinentes. El mantenimiento se debe realizar según las recomendaciones del fabricante y cualquier trabajo que implique refrigerantes inflamables debe contar con la supervisión de una persona competente. En caso de necesitar una reparación, póngase en contacto con el centro de servicio autorizado de su país (consulte dometic.com/dealer).
> Desconecte el aparato de la fuente de alimentación siempre que realice trabajos en él.
> No perfore ni queme el aparato.
> No utilice el aparato cerca de fluidos inflamables ni en recintos cerrados.
> Asegúrese que no haya objetos inflamables situados o instalados cerca de la salida de aire. Debe mantenerse una distancia mínima de 19,69 in.
> No deje que las aberturas de ventilación queden obstruidas.
> Dado que el equipo de aire acondicionado utiliza un refrigerante inflamable (R32), los conductos conectados a la caja de distribución de aire (ADB) no deberán contener ninguna fuente potencial de ignición.
> No dañe el circuito de refrigeración.
> En ningún caso utilice fuentes de ignición potenciales para buscar o detectar fugas de refrigerante. No utilice lámparas de haluro (o cualquier otro detector con llama desnuda).
> Dado que el equipo de aire acondicionado de techo utiliza un refrigerante inflamable (R32), se instalará en un vehículo con una superficie útil superior a 43,1 ft² (4 m²).
> El aparato debe instalarse de acuerdo con las normativas nacionales de instalaciones eléctricas y mecánicas.
> **Los aparatos eléctricos no son juguetes.** Los niños y las personas incapacitadas no tienen capacidad de percibir los peligros que representan los aparatos eléctricos. No deje que los niños usen aparatos eléctricos sin estar bajo su vigilancia.
> Las personas que, debido a discapacidades físicas, sensoriales o mentales, o que por falta de experiencia y conocimientos no estén en condiciones de manejar el equipo de forma segura, no deben utilizarlo sin la vigilancia o las indicaciones de una persona responsable.
> En caso de incendio, **no** abra la tapa superior del aparato. Utilice productos autorizados para la extinción del fuego. No utilice agua para extinguir el fuego.
> El aparato debe almacenarse en un espacio donde no haya llamas abiertas (como un aparato de gas en funcionamiento, por ejemplo) ni fuentes de ignición (como un calentador eléctrico en funcionamiento).
> El aparato debe almacenarse horizontalmente en un lugar seco, ventilado y cubierto.
> Tenga en cuenta que los refrigerantes pueden no tener olor.
> Asegúrese de que en el vehículo no haya ningún objeto que pudiera obstaculizar la fijación de la caja de distribución de aire ni la afluencia de aire refrigerado a través de las aberturas distribuidoras orientables.

¡ATENCIÓN! El incumplimiento de estas precauciones podría acarrear lesiones moderadas o leves.

> Utilice el aparato solamente si tiene la seguridad de que la carcasa y los cables no están dañados.
> No acceda a las salidas de aire ni introduzca objetos extraños en el equipo.
> Utilice siempre gafas de seguridad y guantes de protección.

¡AVISO! Peligro de daños

> El aparato debe situarse de tal manera que se eviten posibles daños mecánicos.
> Antes de la instalación, compruebe si el montaje podría provocar daños en componentes del vehículo (como lámparas, armarios o puertas). Es posible que el fabricante del vehículo ya haya previsto puntos en los que se pueda practicar la abertura para montar el aparato sin riesgo de debilitar la estructura ni de cortar ningún cable de alimentación.
> Antes de la instalación, consulte al fabricante del vehículo si la estructura del mismo está diseñada para soportar el peso estático y las cargas del equipo de aire acondicionado de techo cuando el vehículo está en movimiento.
> Elija como lugar de montaje una zona llana y suficientemente nivelada en el centro del techo del vehículo entre dos perfiles longitudinales.
> No realice modificaciones en el aparato.

> No introduzca su vehículo en túneles de lavado automático si el equipo está instalado.
> No deje que el refrigerante entre en contacto con el aire.
> Pregunte al fabricante del vehículo si la altura registrada en la documentación del mismo debe ser modificada al instalar el equipo de aire acondicionado de techo.
> Utilice únicamente los medios recomendados por el fabricante para acelerar el proceso de descongelación o para limpiar el aparato.
> Si el circuito de refrigeración está dañado, el aparato deberá ser revisado y reparado por el fabricante, un técnico de mantenimiento autorizado o por personal igualmente cualificado para evitar posibles peligros.

5 Normativas complementarias

Para reducir el riesgo de accidentes y lesiones, se deben cumplir las siguientes directrices antes de proceder a la instalación o la puesta en funcionamiento de este aparato:

- Leer y respetar toda la información y las instrucciones de seguridad.
- Lea y comprenda estas instrucciones antes de instalar, poner en funcionamiento o realizar el mantenimiento de este producto.

La instalación debe cumplir con todos los códigos locales o nacionales vigentes, incluyendo la última edición de las siguientes normas:

EE. UU. Normas

- ANSI/NFPA70, National Electrical Code (NEC)
- ANSI/NFPA1192, Recreational Vehicles Code

Normas de Canadá

- CSA C22.1 Parts I and II, Canadian Electrical Code
- CSA Z240 RV Series, Recreational Vehicles

6 Explicación de los símbolos del equipo

¡Advertencia! Material de baja velocidad de combustión.

Solo EE. UU./Canadá. ¡Advertencia! Riesgo de incendio / Materiales inflamables

Lea el manual de instrucciones.

Lea el manual de servicio.

7 Uso previsto

El equipo de aire acondicionado de techo (caja de distribución de aire [ADB], controles mecánicos), también denominado "producto" o "unidad", está diseñado para ser instalado en el techo de una autocaravana, también denominado "RV", durante o después de la fabricación del vehículo para utilizarse como sistema de refrigeración y calefacción.

El producto consta de dos componentes principales:

- Unidad de techo
- ADB interna

Este producto solo es apto para el uso previsto y la aplicación de acuerdo con estas instrucciones.

Este manual proporciona la información necesaria para la correcta instalación y/o funcionamiento del producto. Una instalación deficiente o un uso y mantenimiento inadecuados conllevan un rendimiento insatisfactorio y posibles fallos.

El fabricante no se hace responsable de ninguna lesión o daño en el producto ocasionados por:

- Una instalación, un montaje o una conexión incorrectos, incluido un exceso de tensión
- Un mantenimiento incorrecto o el uso de piezas de recambio distintas de las originales proporcionadas por el fabricante
- Modificaciones realizadas en el producto sin el expreso consentimiento del fabricante
- Uso con una finalidad distinta de la descrita en las instrucciones

Dometic se reserva el derecho de cambiar la apariencia y las especificaciones del producto.

8 Personal al que va dirigido el manual

La instalación mecánica debe ser realizada por una persona cualificada que conozca los componentes del equipo, su funcionamiento y los peligros que conlleva.

La instalación eléctrica y la configuración del dispositivo debe realizarlas personal cualificado que haya demostrado experiencia y conocimientos sobre la construcción y el funcionamiento de equipos e instalaciones eléctricas, que esté familiarizado con las normativas aplicables en el país en el que se va a instalar o utilizar el equipo, y que haya recibido formación sobre seguridad para identificar y evitar los riesgos implicados.
El resto de acciones pueden ser realizadas por usuarios no profesionales.

9 Instalación

1. Seleccione la ubicación para la instalación (**A** o **B** en la fig. 1 en la página 15):

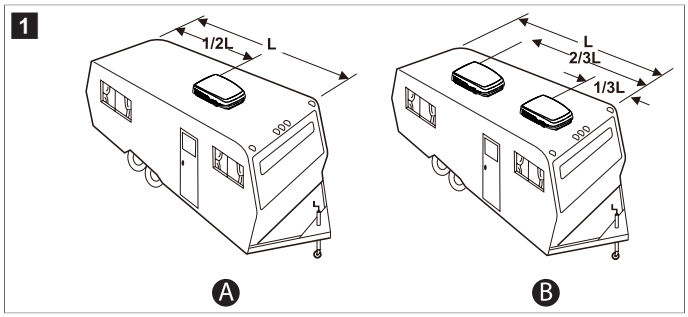

2. Prepare la abertura del techo del RV.
   - **Uso de una abertura de respiradero de techo existente:**

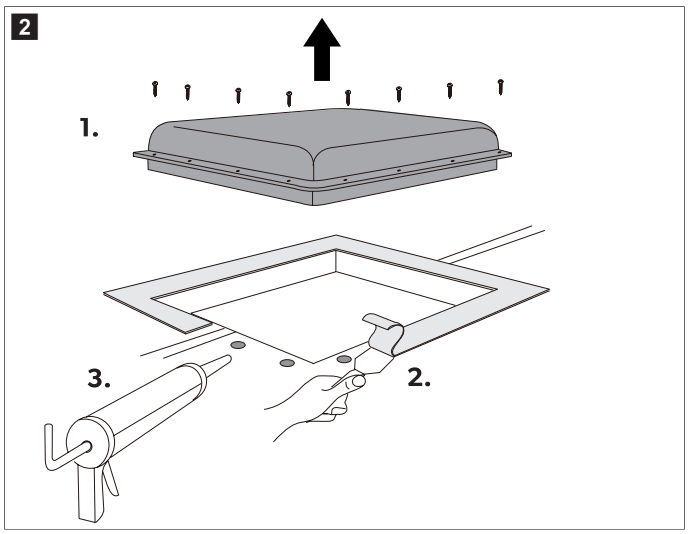

   - **Realización de una nueva abertura en el techo:**

a) Realice una nueva abertura de 14,3 in × 14,3 in que no ponga en riesgo la integridad estructural del techo.

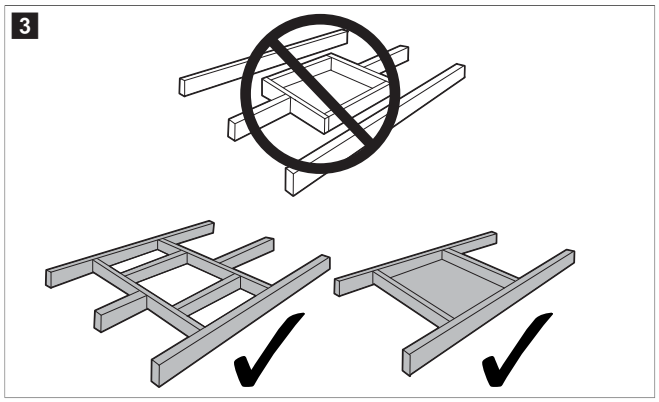

b) Enmarque la abertura para evitar que se caiga al atornillar la unidad superior del techo.

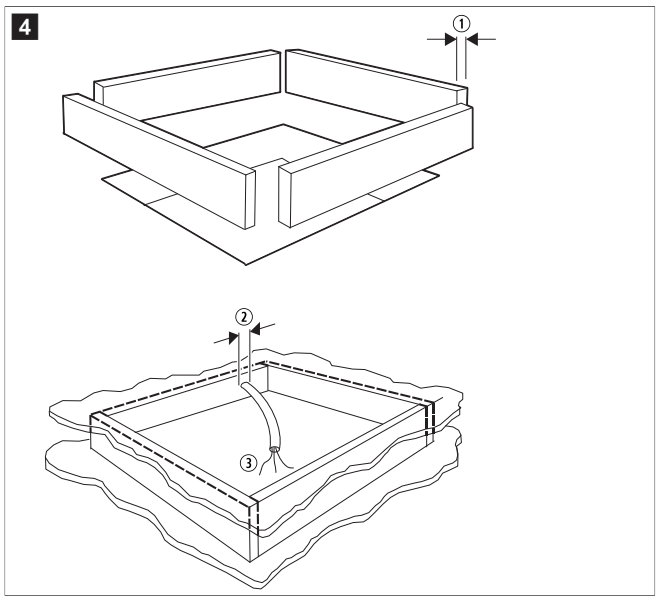

① 0,8 in: anchura mínima del material para enmarcar

② 0,3 in: orificio de acceso mínimo

③ 15 in: longitud expuesta del cableado de la fuente de alimentación de 115 V~

3. Dirija el cableado de alimentación de 110 V~ hacia la abertura del techo y asegúrese de que penetre al menos un tramo de 15 in del cable dentro de dicha abertura (tal como se muestra en fig. 4 en la página 16).
4. Coloque la unidad superior del techo correctamente.

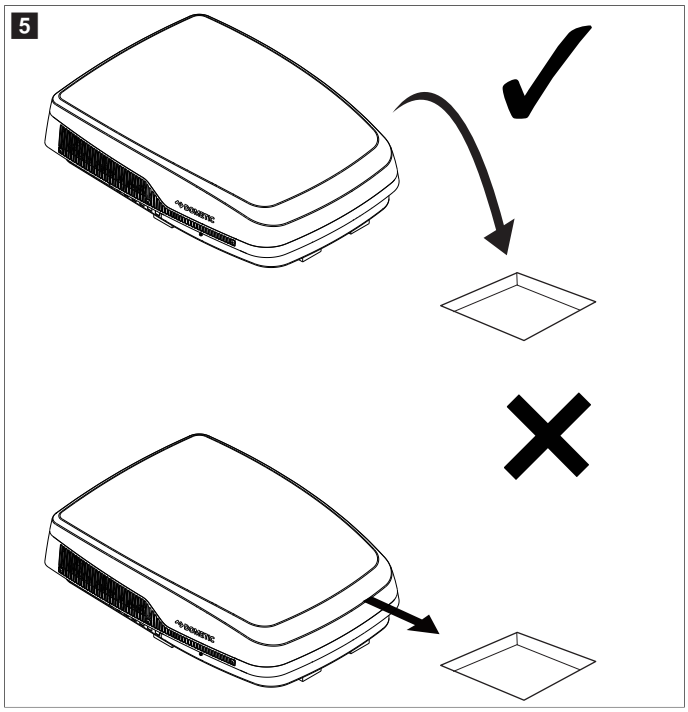

5. Desde el interior del RV, verifique la alineación de la junta de la unidad superior del techo con la abertura del techo.
6. Acceda a la abertura para el aire de retorno de la unidad superior del techo y tire hacia abajo del cable eléctrico de la unidad superior del techo para conectarlo más adelante.
7. Instale los divisores de conductos.
   a) Mida el grosor del techo del RV en la abertura del techo.
   b) Determine el número de filas que debe eliminar del divisor de conductos en función del modelo y del grosor del techo medido.
   c) Corte los divisores de conductos si es necesario.

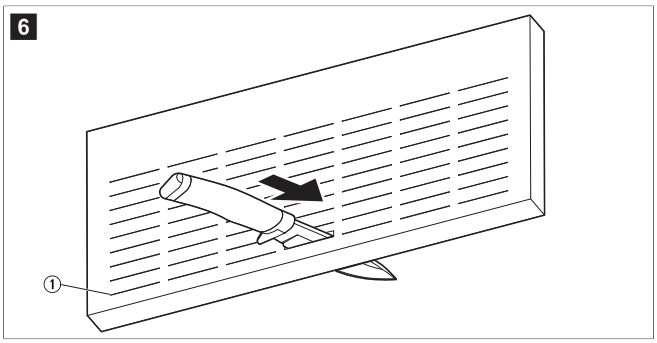

① Punto de inicio de la extracción de filas

   d) Introduzca el divisor de conductos recortado en la abertura del techo, midiendo 6 in desde la parte trasera de la abertura del techo.
8. Conecte la ADB a la fuente de alimentación.

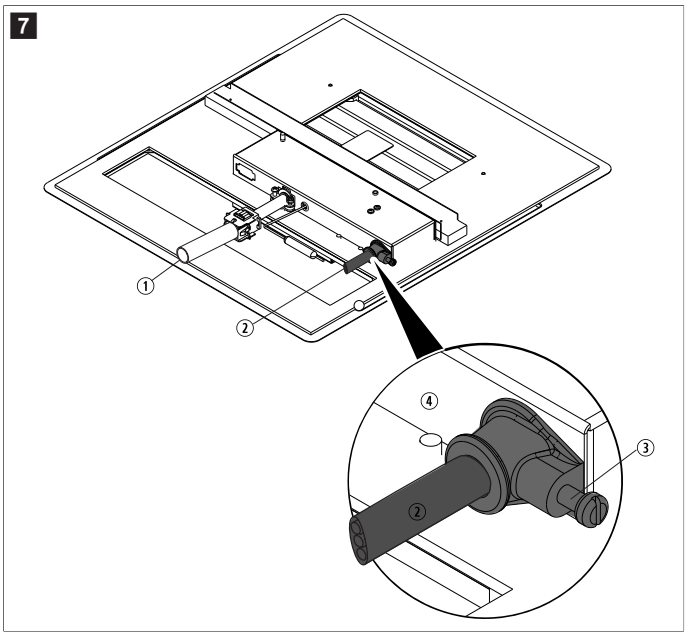

① Cable eléctrico de 6 pines

② Cable de alimentación de 115 V CA

③ Conector del cable

④ Orientación correcta del conector del cable

9. Fije la unidad de techo.

Modelo	Ubicación de los pernos
FJX5557MHP	B, C, F, G

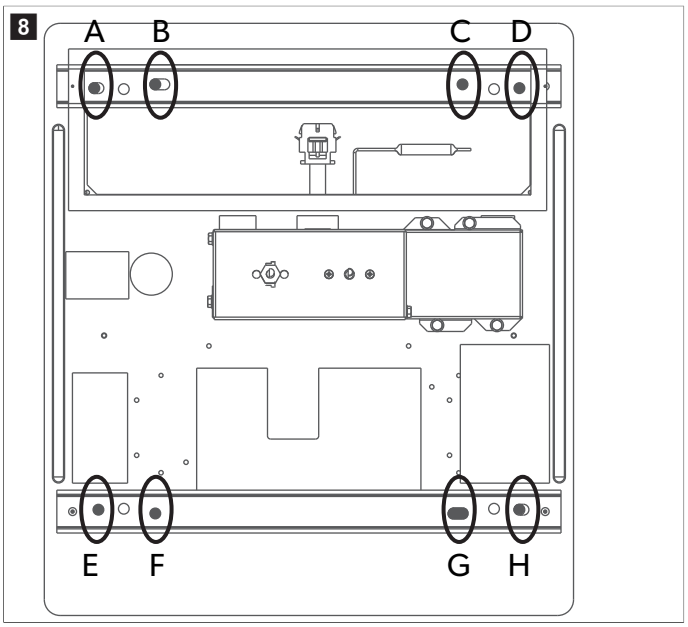

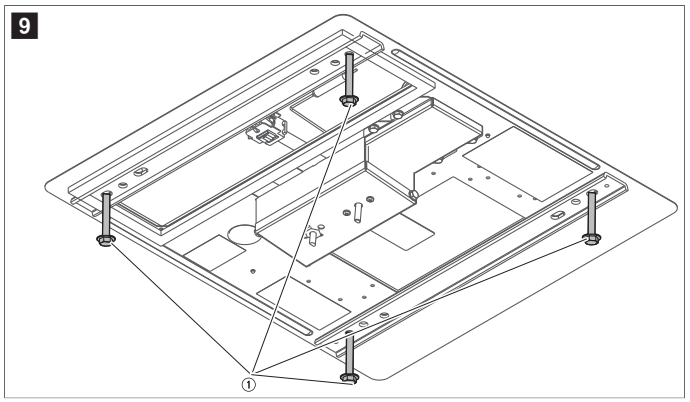

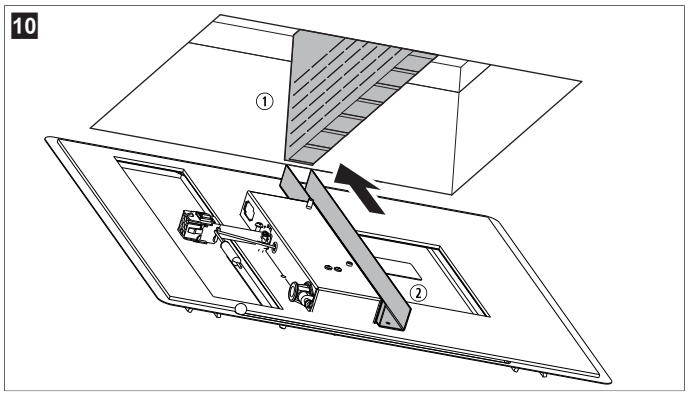

10. Conecte la fuente de alimentación.

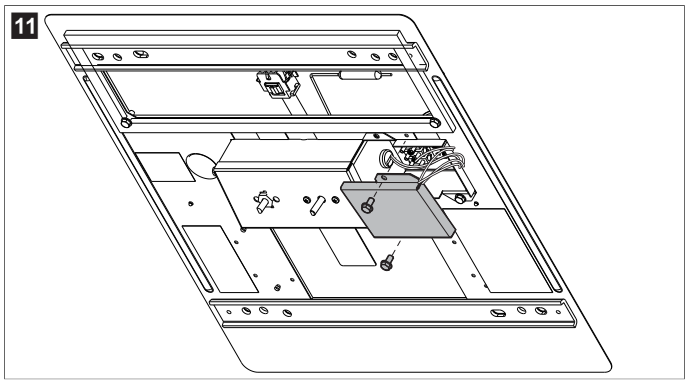

11. Instale la ADB:
    a) Alinee la ADB con la plantilla de techo interior.

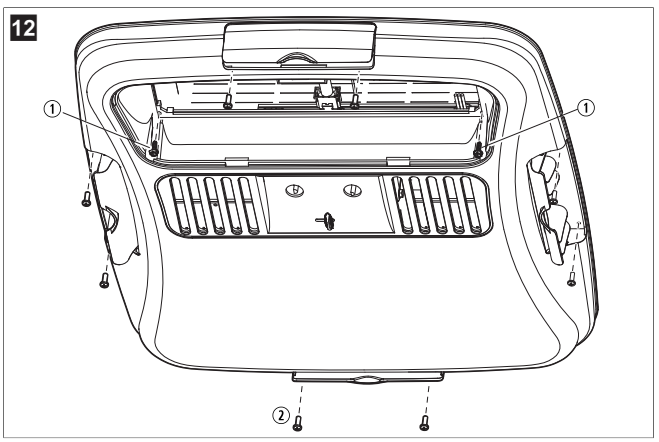

① Tornillos para metal (2)

② Tornillos para madera (8)

b) Fije la ADB al techo.

c) Fije las puertas de ventilación delantera y trasera y hágalas encajar.

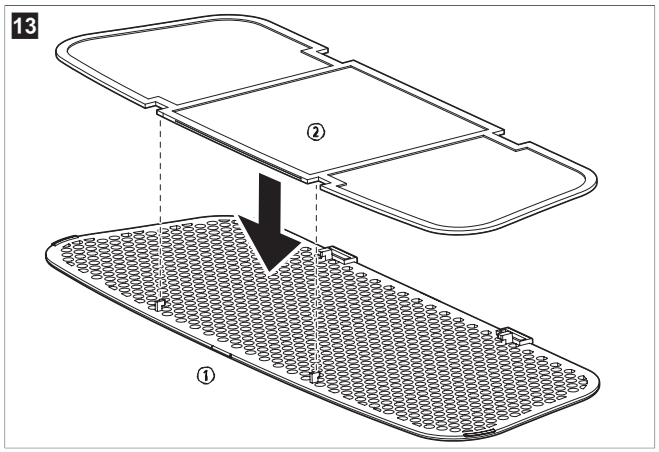

① Rejilla de ventilación del aire de retorno ② Ranura en la ADB

d) Coloque el filtro en la rejilla de ventilación del aire de retorno. Es posible que el filtro ya esté instalado en algunos modelos.

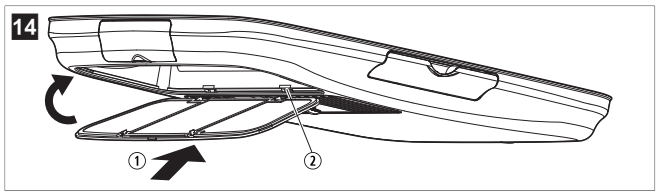

① Tornillos para metal (2) ② Tornillos para madera (8)

e) Para conectar la rejilla de ventilación del aire de retorno a la ADB, deslice la lengüeta de la rejilla en la ranura de la ADB.

f) Gire la rejilla de ventilación del aire de retorno hacia arriba hasta hacerla encajar.

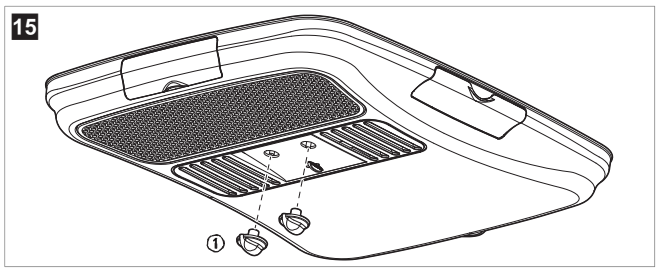

① Mandos de control (2)

g) Alinee los mandos de control con los vástagos situados en la ADB.

h) Introduzca suavemente los mandos de control en su lugar.

12. Encienda la fuente de alimentación.

10 Funcionamiento

10.1 Función de refrigeración

¡AVISO! Peligro de daños

> Espere al menos dos minutos antes de volver a encender el compresor si lo ha apagado manualmente con el selector o el termostato. Si se reinicia demasiado pronto, el compresor puede realizar ciclos rápidos, lo que puede sobrecargar el compresor o el circuito eléctrico.

1. Gire el mando de control del selector hasta una de las tres posiciones de la zona azul del panel de control.
2. Seleccione la velocidad del ventilador que se ajuste sus necesidades:
   - Refrigeración alta (símbolo del ventilador): proporciona la máxima refrigeración y deshumidificación.
   - Refrigeración media (posición intermedia): proporciona una refrigeración normal o intermedia.
   - Refrigeración baja (junto a la posición de calefacción opcional): mantiene el nivel de confort actual; ideal para el funcionamiento nocturno.
3. Ajuste el termostato a la temperatura deseada.

   El compresor se encenderá y apagará automáticamente según sea necesario para mantener la temperatura seleccionada. El ventilador seguirá funcionando cuando el compresor esté apagado para ayudar a mantener una temperatura constante en todo el RV.

10.2 Funcionamiento en modo “solo ventilador”

1. Gire el mando de control del selector hasta una de las tres posiciones de la zona negra del panel de control.
2. Seleccione la velocidad del ventilador que se ajuste sus necesidades.

10.3 Control del flujo de aire

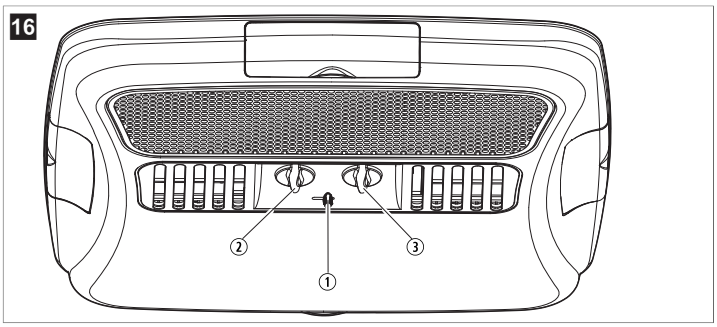

① Palanca ③ Control del termostato

② Selector

> Deslice la palanca para aumentar o disminuir el volumen del flujo de aire que entra en el VR.

11 Eliminación

Si es posible, deseche el material de embalaje en los contenedores de reciclaje adecuados. Consulte con un punto limpio o con un distribuidor especializado para obtener más información sobre cómo eliminar el producto de acuerdo con las normativas aplicables de eliminación.

12 Garantía

1 año(s) de garantía limitada disponible en qr.dometic.com/bfneEw. Si tiene alguna pregunta o desea obtener una copia impresa gratuita de la garantía comercial limitada, póngase en contacto con:

```
DOMETIC CORPORATION
CUSTOMER SUPPORT CENTER
5155 VERDANT DRIVE
1-800-544-4881 OR DOMETICCUSTOMERSERVICE@DOMETIC.COM
```

DOMETIC

dometic.com

YOUR LOCAL DEALER

dometic.com/dealer

YOUR LOCAL SUPPORT

dometic.com/contact

YOUR LOCAL SALES OFFICE

dometic.com/sales-offices

4445105298 4450035986 54-269-MAD65A 2026-05-27

A complete list of Dometic companies, which comprise the Dometic Group, can be found in the public filings of:
DOMETIC GROUP AB • Hemvärnsgatan 15 • SE-17154 Solna • Sweden