DOMETIC

AC AND VENTILATION
IBIS CORE 3000

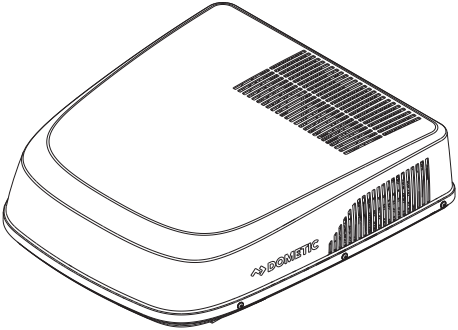

Dometic Ibis Core 3000

KO **루프 에어컨**
설치 매뉴얼 3

Copyright

© 2026 Dometic Group. The visual appearance of the contents of this manual is protected by copyright and design law. The underlying technical design and the products contained herein may be protected by design, patent or pending patent. The trademarks mentioned in this manual belong to Dometic Sweden AB. All rights are reserved.

한국어

1 중요 사항 3
2 관련 문서 3
3 아이콘 설명 3
4 안전 지시사항 4
5 기기의 아이콘 설명 5
6 배송 내용물 6
7 액세서리 7
8 대상 사용자 8
9 사용 용도 8
10 기술 설명 8
11 설치 8
12 배선도 24
13 기술 데이터 25

1 중요 사항

본 제품을 항상 올바르게 설치하고 사용하고 유지보수하려면, 본 사용 설명서를 주의 깊게 읽고 본 사용 설명서에 포함된 모든 지시사항, 지침, 경고에 따르세요. 본 사용 설명서는 반드시 본 제품과 함께 보관해야 합니다.

본 제품을 사용하기 시작하면, 모든 지시사항, 지침, 경고를 주의 깊게 읽었으며 여기에 명시된 약관을 이해하고 준수하는 데 동의하는 것으로 간주합니다. 본 제품을 정해진 용도로만 사용하고 본 사용 설명서에 명시된 지시사항, 지침, 경고에 따르는 데 동의하는 것으로 봅니다. 여기에 명시된 지시사항 및 경고를 읽고 따르지 않는 경우, 본인과 타인이 부상을 당할 수 있으며 제품이나 주변의 다른 재산이 손상될 수 있습니다. 본 사용 설명서 및 이에 포함된 지시사항, 지침, 경고, 관련 문서는 변경되고 업데이트될 수 있습니다. 최신 제품 정보는 "documents.dometic.com" 참조 에서 확인할 수 있습니다.

2 관련 문서

세부 사용 설명서를 qr.dometic.com/bgkDnH에서 찾아보십시오.

3 아이콘 설명

표시어가 안전 관련 메시지 및 기기 손상 메시지를 표시하고 위험의 심각도를 알려줄 것입니다.

위험!

> 예방하지 않을 경우 사망 또는 중상으로 이어지는 위험한 상황을 나타냅니다.

경고!

> 예방하지 않을 경우 사망 또는 중상으로 이어질 수 있는 위험한 상황을 나타냅니다.

주의!

> 예방하지 않을 경우 경상 또는 중간 정도의 부상으로 이어질 수 있는 위험한 상황을 나타냅니다.

유의!

> 예방하지 않을 경우 재산 손해로 이어질 수 있는 상황을 나타냅니다.

참고 제품 조작에 대한 추가 정보.

4 안전 지시사항

일반 안전

경고! 이 경고를 준수하지 않으면 사망하거나 중상을 입을 수 있습니다.

> 신체적, 감각적, 정신적 능력이 미약하거나 경험 및 지식이 부족한 사람(어린이 포함)이 본 기기를 사용하려면, 안전 책임자의 감독을 받거나 기기의 안전한 사용법에 관해 교육을 받아야 합니다.
> 어린이가 기기를 가지고 놀지 않도록 감독해야 합니다.
> 어린이가 감독을 받지 않고 청소를 하면 안 됩니다.
> 기기에 구멍을 뚫거나 기기를 태우지 마십시오.
> 기기를 변경하거나 개조하지 마십시오.
> 냉매 회로를 손상시키지 마십시오.
> 전원 연결 케이블이 손상된 경우, 위험 방지를 위해 제조사, 서비스 대행사, 기타 유자격 기술자가 교체해야 합니다.
> 냉매는 냄새가 나지 않을 수 있음에 유의하십시오.
> 화재 발생 시 기기의 위 덮개를 벗기지 **마십시오**. 승인된 소화약제를 사용하십시오. 불을 끄기 위해 물을 사용하지 마십시오.
> 기기에 이온화 장치가 내장된 경우, 기저 질환이 있는 사람은 의사와 상담하십시오. 이온화 장치에서는 소량의 오존(O3)이 생성될 수 있습니다. 폐 질환, 천식, 심장 질환, 호흡기 질환, 호흡기 문제가 있거나 오존 민감성이 있는 경우, 의사와 상담하여 본 기기를 사용해도 괜찮은지 확인하십시오.
> 기기 수리는 관련 위험 및 해당 규정을 숙지하고 있는 유자격 기술자만 수행할 수 있습니다. 부적절한 수리는 심각한 위험을 초래할 수 있습니다. 수리 서비스가 필요한 경우, 해당 국가의 서비스 센터에 문의하십시오 ("dometic.com/dealer" 참조 참조).
> 유지보수 작업은 장비 제조사의 지침에 따라서만 수행해야 합니다. 유자격 기술자의 도움이 필요한 유지보수 및 수리 작업은, 인화성 냉매 사용 자격이 있는 사람의 감독 아래 수행해야 합니다.
> 기기에서 작업 수행 시 항상 전원을 차단하십시오.
> 기기가 장착된 상태로 자동차 자동 세차기를 통과하면 절대 안 됩니다.

유의! 손상 위험

> 기계적 손상이 발생하지 않도록 기기를 보관해야 합니다.
> 지속적으로 작동하는 화염(예: 작동 중인 가스 기기) 및 발화원(예: 작동 중인 전기 히터)이 없는 방에 기기를 보관해야 합니다.
> 건조하고 환기가 잘되며 지붕이 있는 장소에 수평으로 기기를 보관해야 합니다.

설치 시 안전

경고! 이 경고를 준수하지 않으면 사망하거나 중상을 입을 수 있습니다.

> 본 기기는 해당 국가의 전기 및 기계 설치 규정에 따라 설치해야 합니다.
> 시스템에 진입하거나 열기가 있는 작업을 수행하기 전에 작업 공간이 개방되어 있거나 통풍이 잘 되는지 확인하십시오. 작업을 수행하는 동안 일정 수준의 환기가 계속되어야 합니다. 환기는 배출된 냉매를 안전하게 분산시키고 가급적이면 외부로 공기를 배출해야 합니다.

> 냉매 누출을 탐색하거나 감지할 때 잠재적 발화원을 절대 사용하면 안 됩니다. 할라이드 토치 또는 화염을 이용한 기타 탐지기를 사용하면 안 됩니다. 전자식 누출 감지기 또는 누출 감지액(예: 버블 방법, 형광법 시약)을 사용하여 냉매 누출을 감지할 수 있습니다. 누출이 의심되는 경우 모든 화염을 제거/소멸해야 합니다. 브레이징이 필요한 냉매 누출이 발견되면 시스템에서 모든 냉매를 회수하거나 누출로부터 멀리 떨어진 시스템 일부로 격리해야 합니다.
> 루프 에어컨은 바닥 면적이 4 m^2 이상인 차량에 설치해야 합니다.
> 공기 분배함 장착을 방해하거나, 회전식 공기 분배 노즐을 통한 냉각 공기의 흐름을 방해하는 물체가 차량 안에 없는지 확인하십시오.

주의! 이 주의를 준수하지 않으면 경상이나 중간 정도의 부상을 입을 수 있습니다.

> 하우징과 케이블이 손상되지 않은 것을 확인한 뒤에만 기기를 작동하십시오.
> 인화성 액체 근처나 밀폐된 공간에서 기기를 사용하지 마십시오.
> 공기 배출구 근처에 가연성 물체를 보관하거나 설치하지 마십시오. 50 cm 이상의 거리를 유지해야 합니다.
> 공기 배출구에 손을 넣거나 기기에 이물질을 넣지 마십시오.
> 항상 보안경과 보호 장갑을 착용하십시오.

유의! 손상 위험

> 차량 루프의 두 종단 지지부 사이의 중앙에 있는 평평하고 충분히 고른 영역을 설치 구역으로 선택하십시오.
> 설치 면의 루프 경사가 10 ° 이상이면 안 됩니다.
> 설치 전에, 기기 설치로 인해 차량 구성 부분(전등, 찬장, 도어 등)이 손상될 수 있는지 점검하십시오. 차량 구조를 약화하거나 전원 케이블을 절단할 위험 없이 기기를 설치할 수 있도록, 설치구를 뚫을 지점을 차량 제조사가 이미 정해 두었을 수 있습니다.
> 설치 전에, 차량 구조가 정적 무게 및 주행 중 루프 에어컨에 의해 발생하는 하중을 견딜 수 있도록 설계되었는지 차량 제조사에 문의하십시오.
> 루프 에어컨을 설치한 경우 자동차 등록증에 기재된 높이 항목 변경이 필요한지 차량 제조사에 문의하십시오.
> 냉매 회로에 결함이 발생한 경우 전문 회사에 점검 및 적절한 수리를 의뢰해야 합니다.
> 냉매를 대기로 방출하면 안 됩니다.
> 수리 또는 기타 목적(예: 냉매 제거, 절단 또는 브레이징을 위해 회로 개방)에 따라 냉매 회로에 진입할 경우, 서비스 매뉴얼에 표시된 작업 절차를 따르십시오.
> 냉매를 충전해야 하는 경우 서비스 설명서에 표시된 충전 절차를 따르십시오.
> 시스템에서 냉매를 제거할 때는 서비스 매뉴얼에 표시된 제거 절차를 따르십시오.
> 냉매 회로를 다루거나 수리하는 사람은 업계 공인 평가 기관이 발급한 현재 유효한 자격증이 있어야 합니다. 이 평가 기관은 업계 승인 평가 사양에 따라 냉매를 안전하게 취급할 능력이 있음을 인정합니다.

5 기기의 아이콘 설명

A2L

경고! 연소 속도가 낮은 재질.

미국/캐나다만 해당. 경고! 화재/가연성 물질 위험

사용 설명서 참조.

서비스 매뉴얼 참조.

6 배송 내용물

루프 에어컨은 루프탑 유닛과 공기 분배함(ADB)으로 구성되어 있습니다.

루프탑 유닛

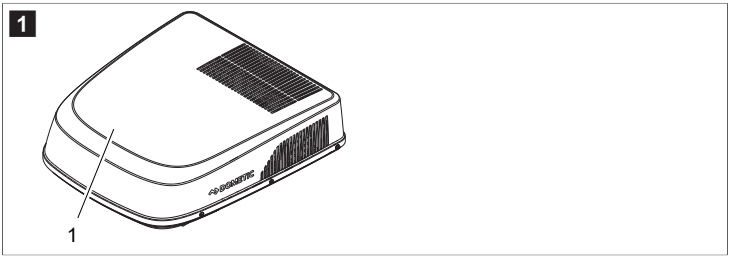

번호	수량	설명
6 페이지 그림 1 참조		
1	1	루프탑 유닛

ADB

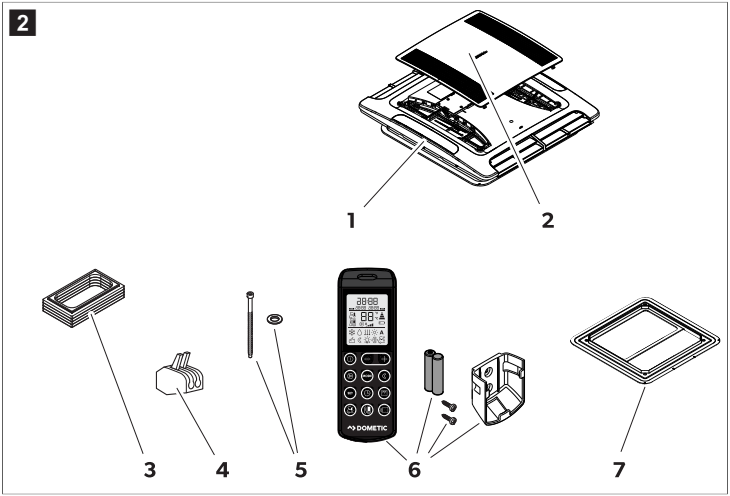

번호 7 페이지 그림 2 참조	수량	설명
1	1	ADB
2	1	ADB 중앙 덮개
3	4	덕트 섹션
4	4	케이블 커넥터
5	4	고정 볼트
6	1	리모컨
	2	건전지
	2	장착 브래킷용 고정 나사
	1	리모컨용 장착 브래킷
7	1	루프 프레임

7 액세서리

액세서리로 제공됨 (배송 내용물에 포함되지 않음):

설명	참조 번호
확장 덕트 키트(덕트 섹션 4개 포함, 60 ~ 100 mm 두께 루프용)	4450035514

설명	참조 번호
볼트 키트 M6 x 160 mm(60 ~ 100 mm 두께의 루프용)	4450035513
ADB 필터	4450036682

8 대상 사용자

기계적 설치는 장비의 구조 및 조작과 관련 위험을 숙지하고 있는 유자격 기술자가 수행해야 합니다.

본 기기의 전기적 설치와 설정은 전기 장비 및 설비의 시공 및 작동과 관련된 기술과 지식을 입증하고, 장비가 설치되거나 사용되는 국가의 해당 규정을 숙지하고 있으며, 관련 위험을 식별하고 방지하기 위한 안전 교육을 이수한 유자격 전기 기사가 수행해야 합니다.
기타 모든 작업은 비전문가 사용자도 수행할 수 있습니다.

9 사용 용도

본 루프 에어컨은 냉난방을 위해 캐러밴 또는 레저용 차량의 루프에만 설치하도록 설계되었습니다.

본 루프 에어컨은 열차, 주택, 아파트에 적합하지 **않습니다**. 본 루프 에어컨은 건설 기계, 농업 기계 및 유사 장비에 설치하는 데 적합하지 **않습니다**.

본 제품은 정해진 용도로 해당 지시사항에 따라 사용하는 데만 적합합니다.

본 설명서는 본 제품의 적절한 설치 및/또는 작동에 필요한 정보를 제공합니다. 잘못된 설치 및/또는 부적절한 작동이나 유지보수는 불충분한 성능과 고장의 원인이 됩니다.

제조사는 아래로 인해 발생하는 부상 또는 제품 손상에 대해 책임지지 않습니다:

- 잘못된 설치, 조립 또는 전원 연결(과전압 포함)
- 잘못된 유지보수 또는 제조사가 제공하는 순정 부품 이외의 부품 사용
- 제조사의 명시적 허가 없이 제품 변경
- 본 설명서에 설명된 것 이외의 용도로 사용

Dometic은 제품 외관 및 제품 사양을 변경할 권리가 있습니다.

10 기술 설명

루프 에어컨은 루프 두께가 다음과 같은 차량용으로 고안되었습니다.

- 25 mm ~ 60 mm 다음과 같은 루프 컷아웃용 400 mm × 400 mm
- 32 mm ~ 60 mm 다음과 같은 루프 컷아웃용 360 mm × 360 mm

루프 에어컨은 – 2 °C ~ 52 °C의 주변 온도에서 작동합니다. 루프 에어컨은 수평면에서 ± 10 ° 이내에 설치하도록 설계되었습니다.

11 설치

위험! 감전 위험

> 레저용 차량의 전원은 전기 장비 및 설비의 시공 및 작동과 관련된 기술과 지식을 구비하고 관련 위험을 식별하고 방지하기 위한 안전 교육을 이수한 유자격 전기 기사가 연결해야 합니다.

> 루프 에어컨에서 작업 수행 시 인버터를 포함한 모든 전원을 차단하십시오.

> 설치 또는 유지보수 작업을 하는 동안 기기 전원이 다시 연결되지 않도록 하십시오.

경고! 감전 위험

> 본 기기는 해당 국가의 배선 규정에 따라 설치해야 합니다.
> 기기가 창문이나 해치 대신 안전 관련 강제 환풍 기능을 수행하는 경우, 안전 환풍기(예: 머쉬룸 팬이나 유사 기기)를 추가로 장착해야 합니다. 잘 모르겠으면, 차량 제조사에 문의하십시오.
> 루프 에어컨을 설치한 후에는 EN 1949에 따라 루프 배기 굴뚝에서 300 mm의 최소 간격을 유지하십시오.

주의! 부상 위험

> 루프 에어컨을 부적절하게 설치하면 기기에 회복할 수 없는 손상이 발생하고 사용자의 안전이 위험해질 수 있습니다.
> 루프 에어컨을 운반하거나 들어올릴 때는 항상 다른 사람의 도움을 받으십시오.
> 설치 전에, 설치 영역에 있는 기존 배선 하네스, 전선 및 기타 구성 부품, 특히 기기 설치 시 (구멍을 뚫거나 볼트를 조일 때) 눈에 보이지 않는 부품의 위치를 확인하십시오
> 걸려 넘어질 위험이 없고 전선이 손상되지 않도록 배선하고 고정하십시오.
> 항상 보안경과 보호 장갑을 착용하십시오.

유의! 손상 위험

> 본 기기는 폐쇄형 냉매 회로가 들어 있는 밀폐형 시스템입니다. 적정 자격을 갖춘 기술자가 아니면 열거나 조작하지 마십시오.
> 각진 벽을 통과하도록 배선하려면 전선 덕트를 사용하십시오.
> 전도성 물질(금속) 근처에 전선을 느슨하거나 구부러지게 배선하지 마십시오.
> 전선을 잡아당기지 마십시오.
> 전선이 마모, 부식, 과압, 진동, 각진 모서리, 기타 불리한 환경의 영향을 받지 않는지 점검하십시오. 점검 시 노후화 또는 압축기나 팬 등의 지속적 진동의 영향도 받지 않는지 살펴봐야 합니다.
> 차량 루프의 구조적 강도에 유의하십시오. 차량 루프는 찌그러지거나 변형되지 않고 루프 에어컨의 무게를 견뎌낼 수 있어야 합니다. 잘 모르겠으면, 차량 제조사에 문의하십시오.

11.1 냉각 요구 사항 결정

이 루프 에어컨은 RV의 루프에 설치되도록 설계되었습니다. 냉각 요구 사항을 결정할 때 다음 요소를 고려하십시오.

- RV의 크기.
- RV 창문 면적(열 흡수를 증가시킬 수 있음).
- 벽과 루프의 절연 정도.
- RV가 사용될 지리적 위치.
- 요구되는 개인적 편안함의 수준.

11.2 설치 위치

표준 위치
루프 에어컨은 기존 루프 환기구에 장착됩니다.

기타 위치
기존 컷아웃이 없거나 AC를 다른 위치에 설치하려는 경우 다음 위치를 권장합니다.

- **루프탑 유닛 1개:** 루프탑 유닛을 RV 중앙(전면에서 후면까지)의 약간 앞쪽에 장착하고 좌우의 중앙에 위치시킵니다. (10 페이지 ◘ 그림 3 참조 의 **A**)
- **2개의 루프탑 유닛:** RV 전면에서 측정하고 좌우의 중앙에 위치시켜 첫 번째 루프탑 유닛은 RV 길이(**L**)의 1/3 지점에 장착하고 두 번째 루프탑 부품은 RV 길이의 2/3 지점에 장착합니다. (10 페이지 ◘ 그림 3 참조 의 **B**)

유의! 장치 손상

> 전원 공급 장치(주전원 및 RV 전원 모두)가 필요한 경우 루프 에어컨 2개의 작동을 동시에 지원할 수 있는지 확인하십시오.

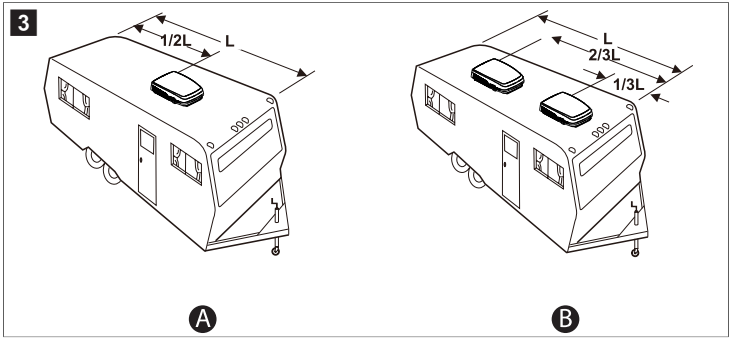

참고 루프탑 유닛을 편평하고 수평이 맞는 루프 섹션에 설치합니다(좌우 기울기가 10 ° 미만인 경우도 허용됨). RV가 수평이 맞는 표면에 놓인 상태에서 모든 측정을 수행합니다.

11.3 설치 전 검사

- 설치 위치 주변에 장애물이 없는지, 루프의 적절한 환기를 위해 거리가 확보되었는지 확인합니다.
- RV의 루프가 루프에 있는 모든 물품의 동적 하중을 지지하도록 설계되었는지 확인하십시오.
- 차량 내부를 점검하여 공기 분배함의 설치 및 공기 흐름을 방해하는 장애물(예: 도어 개구부, 컴파트먼트 랙, 커튼, 루프 클램프 등)이 있는지 확인하십시오.

물체 높이 < 60 mm 인 경우	물체 높이 > 60 mm 인 경우			
4쪽 모두	**오른쪽**	**왼쪽[1)]**	**뒤쪽[1)]**	**앞쪽**
50 mm	150 mm	150 mm	150 mm	150 mm

[1)] 여기서 “왼쪽” 및 “뒤쪽”이란 차량 앞쪽에서 유닛을 바라볼 때의 방향을 말합니다.

11.4 RV 루프 설치구 준비

경고! 화재 또는 감전 위험

> RV에 구멍을 뚫거나 절단하기 전에 가스 공급을 차단하고 RV에서 전원을 분리한 다음 인버터를 끄거나 분리하고, 하우스 배터리에서 단자를 분리하십시오.
> RV의 루프 내부에 와이어 또는 파이프와 같은 장애물이 없는지 확인하십시오.
> 적용 가능한 모든 전기 규정에 따라 접지를 실시합니다.

주의! 장치 손상

> RV 지붕의 구조적 안정성을 유지하고, RV 지붕에 움푹 들어간 부분을 만들지 마십시오.
> 그렇지 않으면 누적된 물이 내부로 누출되어 루프 에어컨 및 차량이 손상될 수 있습니다.

11.4.1 기존 루프 환기구 구멍 사용

참고 루프에 기존 컷아웃이 없으면 11 페이지"새로운 루프 설치구 뚫기" 참조 으로 건너뜁니다.

1. 기존의 루프 해치 또는 루프 에어컨에 있는 모든 볼트와 고정 장치를 제거하십시오.

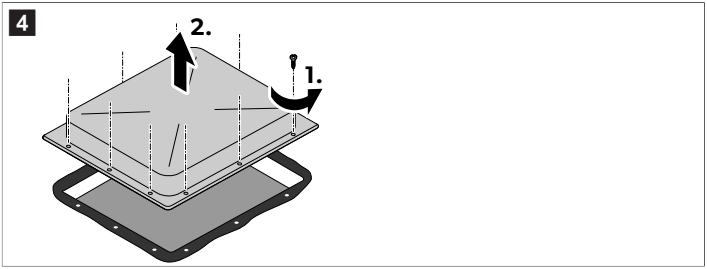

2. 루프 해치 또는 루프 에어컨을 제거하십시오.
3. 스크레이퍼 또는 유사 공구를 사용하여 개구부 주변의 실런트를 제거하십시오.

참고 루프탑 유닛이 제대로 밀폐되도록 하려면 컷아웃을 둘러싼 30 mm 표면이 매끄럽고 수평이며 이물질이 없어야 합니다.

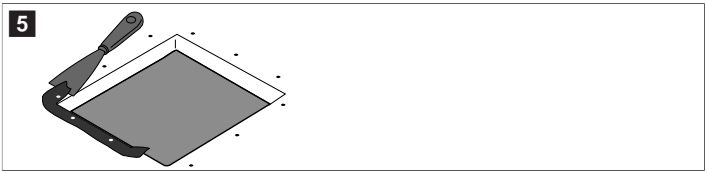

4. 루프 개구부 크기를 측정합니다.
   - **400 mm × 400 mm** 의 루프 개구부용:
     - 개구부가 405 mm × 405 mm를 초과할 경우, 개구부 크기를 올바른 사양으로 줄이십시오.
     - 개구부가 380 mm × 380 mm 미만일 경우, 개구부를 올바른 사양으로 늘리십시오.
   - **360 mm × 360 mm** 의 루프 개구부용:
     - 개구부가 365 mm × 365 mm를 초과할 경우, 개구부 크기를 올바른 사양으로 줄이십시오.
     - 개구부가 359 mm × 359 mm 미만일 경우, 개구부를 올바른 사양으로 늘리십시오.

11.4.2 새로운 루프 설치구 뚫기

참고 루프에 기존 루프 환기구가 있는 경우 11 페이지" 기존 루프 환기구 구멍 사용" 참조 의 내용을 참조하십시오.

위험! 화재 또는 감전 위험

> 차량 루프 내부에 전선이 있을 수 있으므로 작동 전에 전원을 꺼야 합니다.

1. 루프에서 두 종단 지지부 사이의 중앙 영역을 설치 구역으로 선택하십시오.

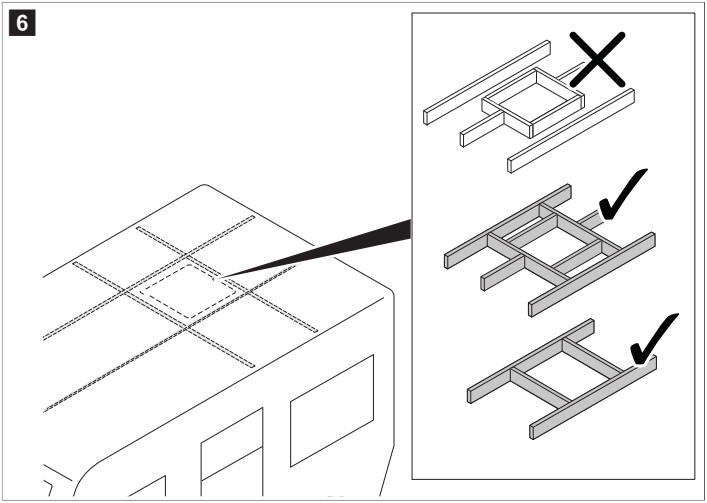

2. 설치구의 위치 및 크기를 표시하십시오.

참고 루프탑 유닛이 제대로 밀폐되도록 하려면 컷아웃을 둘러싼 30 mm 표면이 매끄럽고 수평이며 이물질이 없어야 합니다.

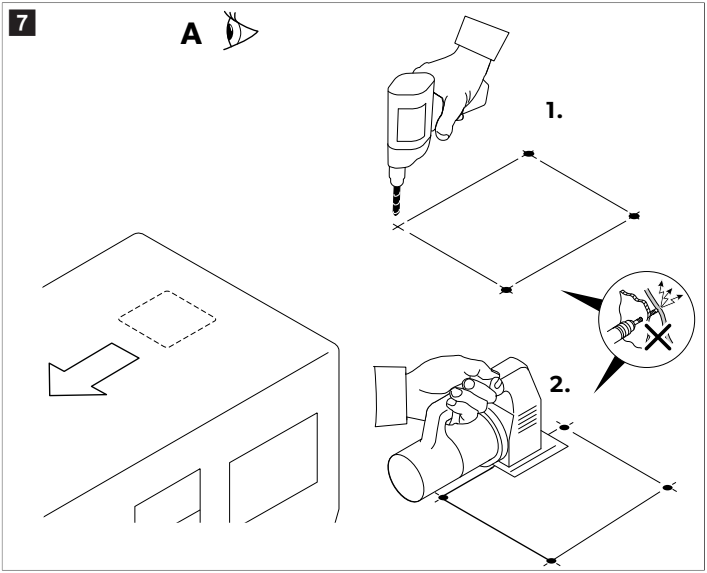

3. 꼭짓점에 구멍을 뚫으십시오(13 페이지 그림 8 참조 의 **A**).

유의! 손상 위험

> 전원선이 손상되지 않도록 하십시오. 전원선의 위치를 확인하십시오.

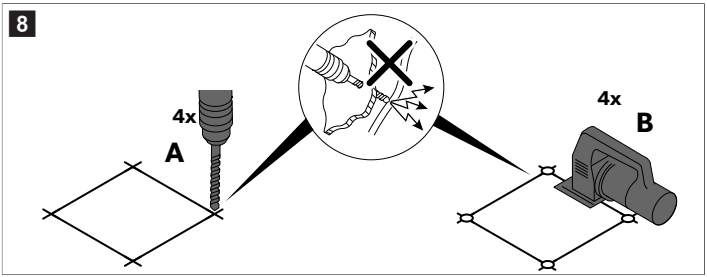

4. 키홀 톱이나 유사 공구를 사용하여 설치구를 조심스럽게 절단하십시오(13 페이지 그림 8 참조 의 **B**).

5. 루프의 컷아웃에 보강이 필요한지 점검하십시오.
6. 필요한 경우 보강 레일(배송 내용물에 포함되지 않음)의 폭만큼 폼을 제거하십시오 (14 페이지 그림 9 참조 의 **A**).

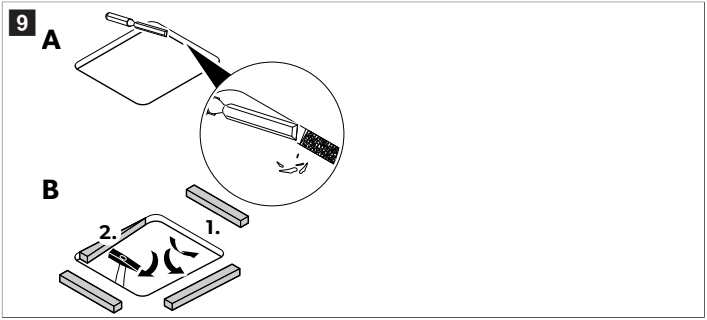

7. 보강 레일을 끼우십시오(14 페이지 그림 9 참조 의 **B**).
8. 프레임 설치구 전면에 설치 완료에 필요한 노출된 AC 전압 전원 공급 장치 와이어의 길이만큼의 접근 구멍을 남겨 두거나 만듭니다.

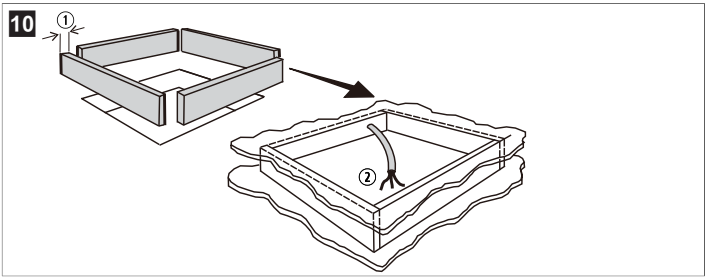

① 프레임 스톡용 19 mm 최소 너비

② 380 mm 노출 길이(220 V ~ 240 V〜 전원 공급 와이어용)

9. 루프 설치구를 기준으로 RV 내부 천장에 그와 일치하는 구멍을 자릅니다.

11.5 RV 루프 설치구 준비

경고! 화재 또는 감전 위험

> RV에 구멍을 뚫거나 절단하기 전에 가스 공급을 차단하고 RV에서 전원을 분리한 다음 하우스 배터리에서 단자를 분리하십시오.
> RV의 루프 내부에 와이어 또는 파이프와 같은 장애물이 없는지 확인하십시오.
> 적용 가능한 모든 전기 규정에 따라 접지를 실시합니다.

주의! 장치 손상

> RV 지붕의 구조적 안정성을 유지하고, RV 지붕에 움푹 들어간 부분을 만들지 마십시오.
> 그렇지 않으면 누적된 물이 내부로 누출되어 루프 에어컨 및 차량이 손상될 수 있습니다.

11.6 연결 케이블 배선

1. 루프 에어컨의 등급 라벨에 표시된 전압 사양이 차량 전원 공급 장치의 전압과 일치하는지 확인하십시오. 루프 에어컨은 필요 전류를 공급할 수 있는 전기 회로에 연결해야 합니다 (25 페이지"기술 데이터" 참조).
2. 설치 측에 전극 차단 스위치를 설치합니다. 스위치는 안전하게 분리할 수 있도록 최소 3 mm의 접촉 간격을 제공해야 합니다.
3. 케이블 두께가 제품 등급 라벨에 명시된 최대 전류 등급에 부합하는지 확인하십시오.
4. 설치구 한 쪽에 전원선을 밀어 넣을 구멍을 뚫으십시오.

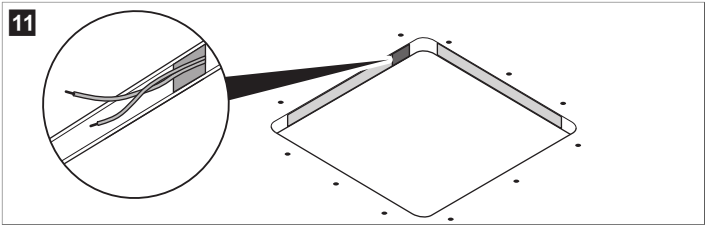

5. 이 구멍을 통해 차량 실내로 전원선을 밀어 넣으십시오.

11.7 루프탑 유닛 설치

유의! 장치 손상

> 루프탑 유닛을 어떤 표면에서도 끌거나 밀지 마십시오. 그렇게 하면 루프탑 유닛 하단의 폼 개스킷이 손상되어 누수가 발생할 수 있습니다.

주의! 들어 올릴 때의 위험

> 루프탑 유닛을 들어 올릴 때는 적절한 기법과 제어 방법을 따르십시오.
> 루프탑 부품을 루프로 들어 올리려면 두 사람이 필요합니다.

1. 루프 프레임 하부 주변에 반투명 홈통 실리콘 밀폐제를 도포합니다. 실런트 제조사의 지시사항을 준수하십시오.

참고
루프 프레임 상부 섹션에는 밀폐제가 필요하지 않습니다. 이를 통해 루프탑 유닛 서비스가 쉬워집니다.

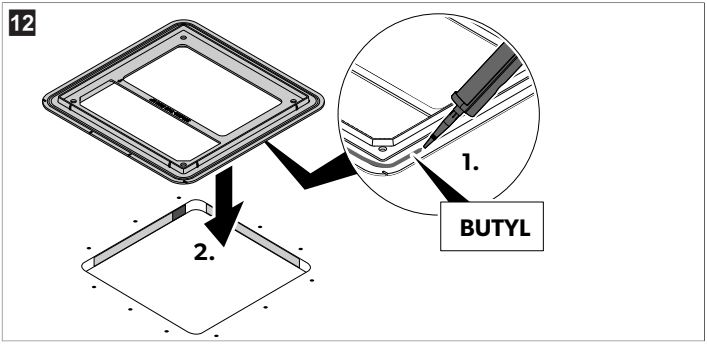

2. 설치구 크기에 맞추어 루프 프레임이 올바른 방향을 향하게 하십시오.
3. 설치구에 루프 프레임을 끼우십시오.

참고 설치하기 전에 루프 프레임의 방향이 올바른지 확인하십시오. 프레임의 표시를 참조하여 올바른 면을 확인하십시오. 한쪽에는 360 mm × 360 mm루프 설치구를 위한 라벨이 있고 다른 쪽에는 400 mm × 400 mm루프 설치구를 위한 라벨이 있습니다. 필요한 경우 프레임을 뒤집습니다.

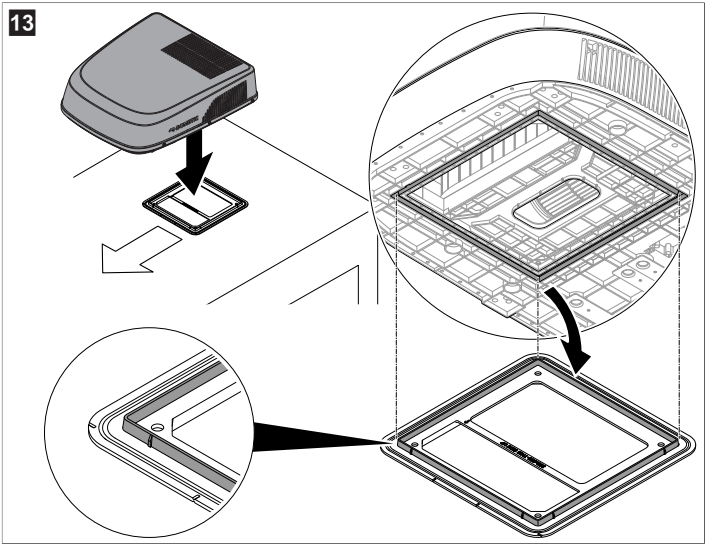

4. 루프탑 유닛을 차량의 루프 위로 들어올리십시오. 주행 방향에 유의하십시오.
5. 루프탑 유닛을 루프 프레임에 놓고 루프 프레임의 홈에 맞추십시오. 루프탑 유닛을 루프 프레임의 홈에 맞추려면 루프 프레임의 앞쪽 꼭짓점을 기준으로 삼으십시오.

참고 외부 작업이 완료되었습니다. 필요한 경우 RV 내부에서 약간의 조정이 가능합니다.

11.8 RV 내부 작업 준비

1. ADB 키트를 RV로 옮기십시오.

참고 ADB 상자에는 내부 설치에 필요한 모든 장착 하드웨어가 들어 있습니다.

2. 나중에 연결할 수 있도록 루프탑 유닛의 반환 공기 구멍으로 손을 뻗어 루프탑 유닛의 전기 배선 하니스를 아래로 당깁니다.

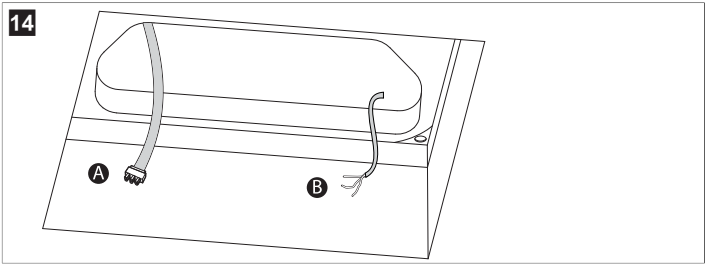

A 전자 제어 패널 연결용 케이블

B 220 V ~ 240 V〜전원 연결용 케이블

3. ADB 및 장착 하드웨어를 상자에서 꺼냅니다.

11.9 ADB 장착
중앙 덮개 및 필터 분리

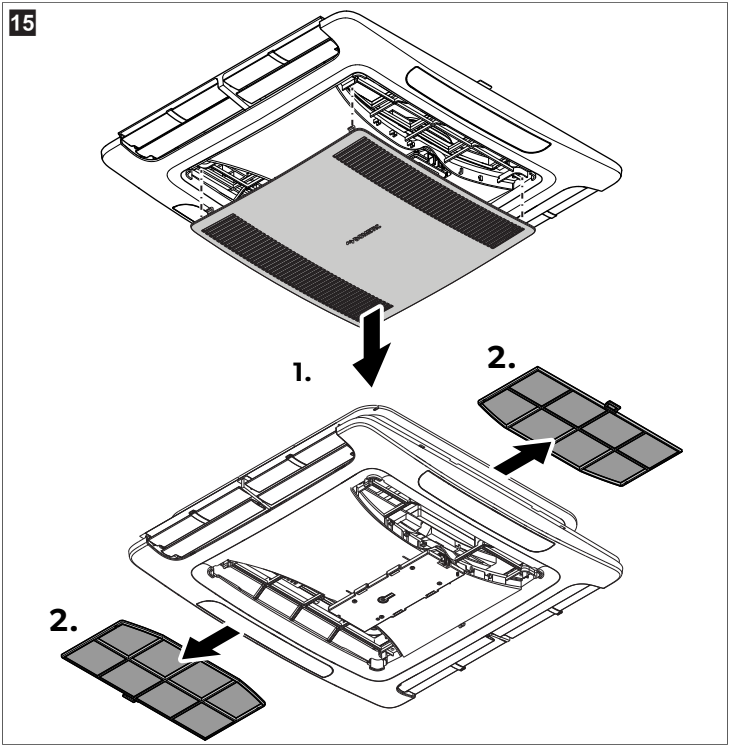

1. 공기 분배함에서 중앙 덮개를 분리합니다.
2. 필터를 밀어 꺼냅니다.

ADB 배선

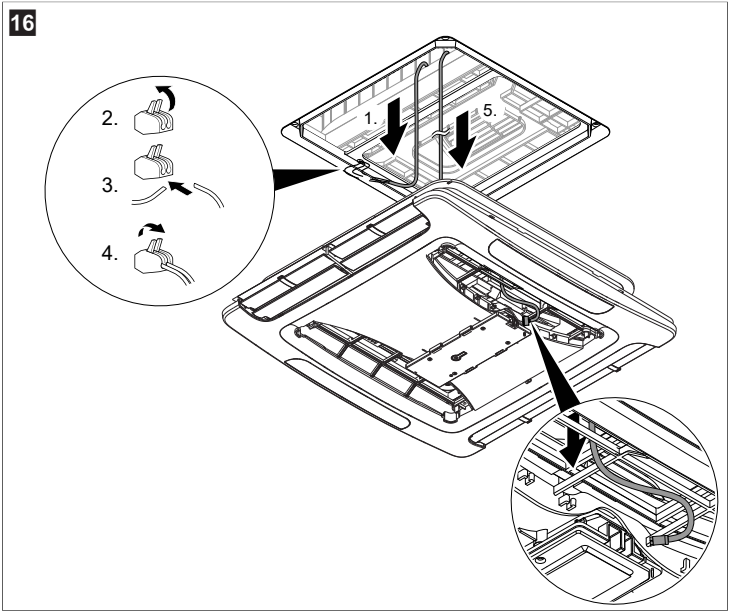

1. **전원선을 연결합니다(20 페이지 그림 16 참조 의 1).**
   a) 피복이 제거된 전원선(**a**)을 전원선 커넥터(**b**)에 연결하십시오.
   b) 루프 에어컨을 전원에 연결하십시오.
   c) 접지선을 차량의 접지 시스템에 연결하십시오.
2. **통신 케이블을 연결합니다(20 페이지 그림 16 참조 의 2).**
   a) 이 틈을 통해 통신선을 밀어 넣어 통신선이 구멍에 들어가도록 하십시오.
   b) ADB의 컨트롤 보드 쪽에 있는 소켓에 4핀 통신 플러그를 연결하십시오. 통신선이 필터 영역에서 떨어진 작은 구멍에 들어가 있는지 확인하십시오.
   c) 늘어진 통신선을 홀더에 고정하십시오.

에어 덕트 장착

1. 에어 덕트를 쌓아서 루프 두께에 맞추어 장착하십시오: 에어 덕트 높이가 루프 높이와 일치하는지 확인하십시오. 또는 아래 표를 지침으로 삼으십시오.

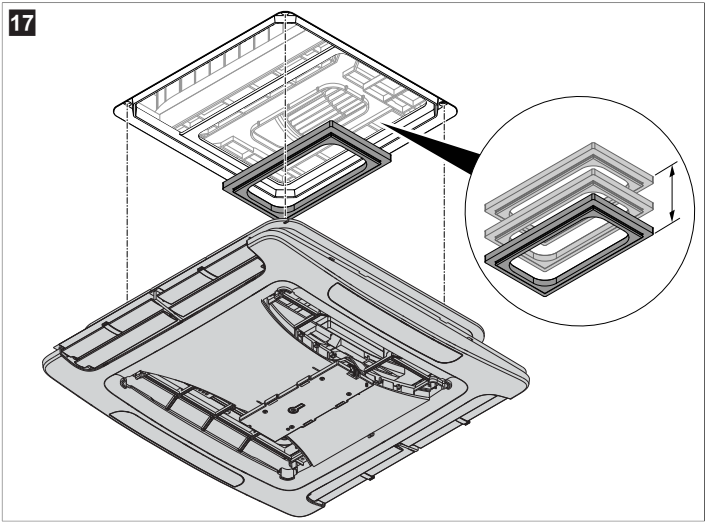

루프 두께	에어 덕트 개수
25 ~ 35 mm	1
35 ~ 45 mm	2
45 ~ 55 mm	3
55 ~ 60 mm	4

참고 루프가 더 두꺼우면 에어 덕트를 추가 구매할 수 있습니다.

2. ADB에 필요한 개수의 에어 덕트를 부착하십시오.

ADB 고정방법

> 천장에 ADB를 고정하기 위해, 배송 시 제공되는 4개의 볼트를 루프탑 유닛에 삽입하십시오. 토크 스패너를 사용하여 2.5 N·m ± 0.3 N·m의 조임 토크로 볼트를 조이십시오.

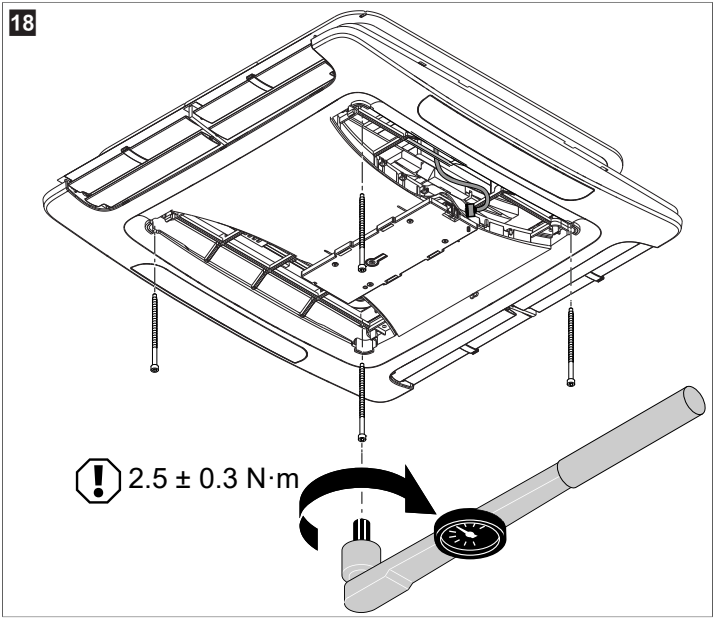

중앙 덮개 및 필터 설치

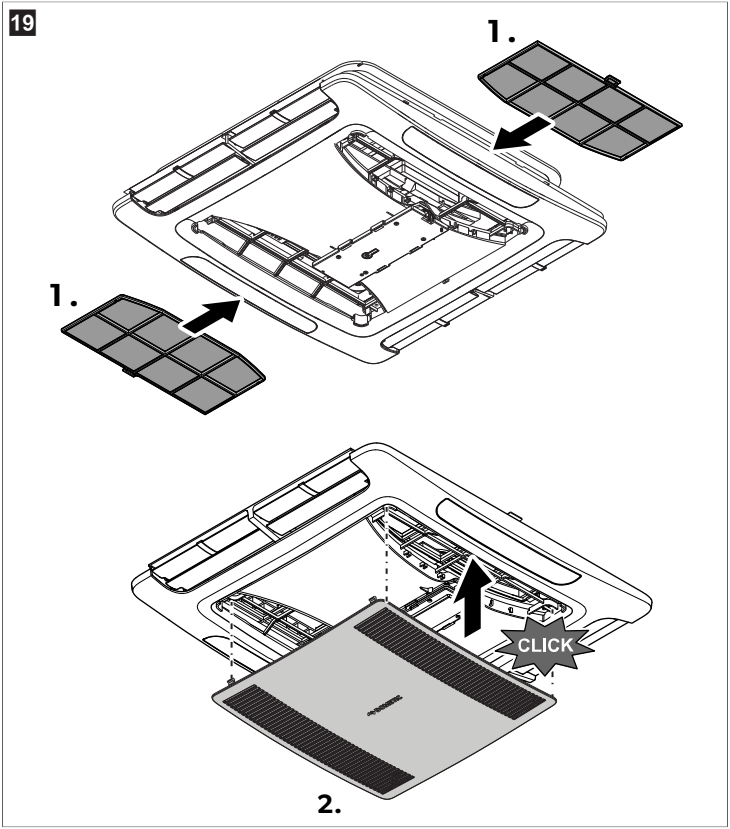

1. 필터를 다시 삽입합니다.
2. ADB에 중앙 덮개를 끼우십시오.

11.10 설치 후 검사

> 루프 에어컨 장착 후 기술 검사가 필요한지, 자동차 등록증에 기재된 높이 항목 변경이 필요한지 차량 제조사에 문의하십시오.

- 증가 높이: 225 mm

✓ 이제 설치가 완료되었습니다.

장치를 전원 공급 장치에 연결하고 루프 에어컨이 올바르게 작동하는지 확인합니다.

12 배선도

루프탑 유닛

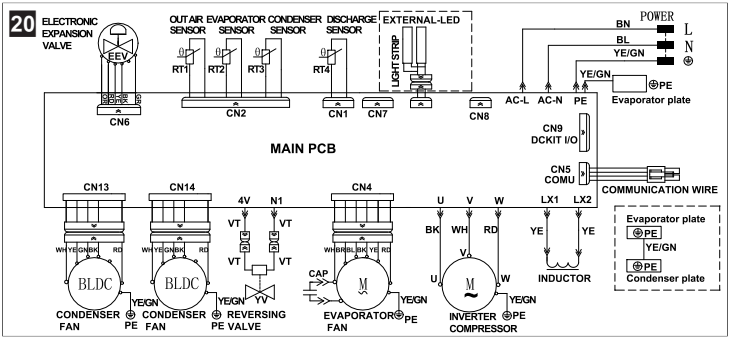

ADB

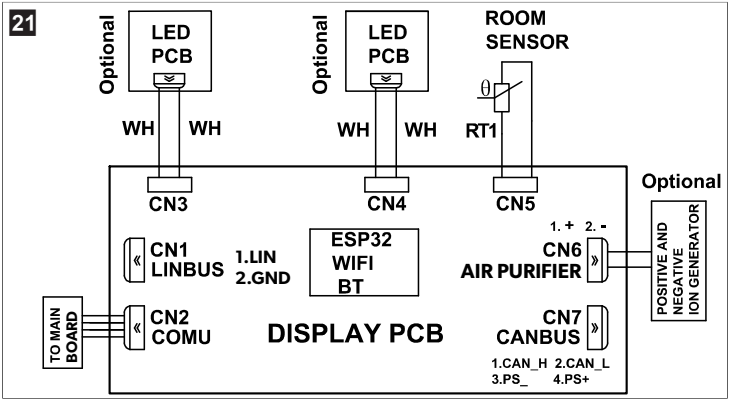

13 기술 데이터

본 제품에는 불화 온실가스가 포함되어 있습니다.

냉각 장치는 밀폐되어 있습니다.

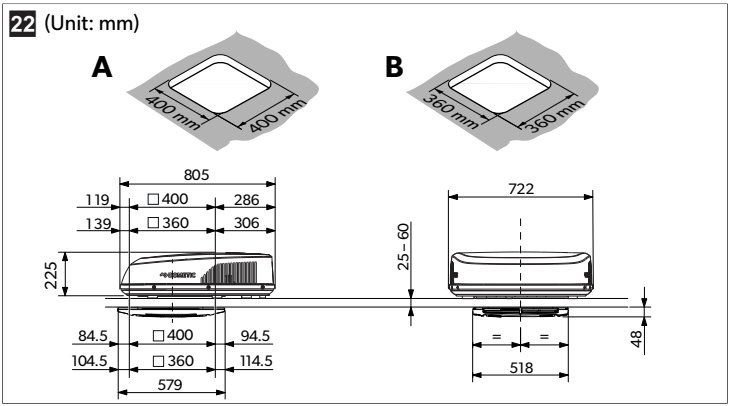

	ICX7435IHP
냉방 성능	3000 W

	ICX7435IHP
난방 성능	2200 W
AC 입력 전압	220 V ~ 240 V〜 / 50 Hz ~ 60 Hz
정격 냉방 전류	< 6.8 A
최대 냉방 전류	< 7.5 A
정격 난방 전류	< 5.1 A
최대 난방 전류	< 7.5 A
퓨즈 용량	10 A
적정 작동 온도	– 2 °C ~ 52 °C
냉매	R32
냉매량	420 g
CO_2 환산량	0.284 t
지구 온난화 지수(GWP)	675
보호 등급(루프탑 유닛)	IPX5
크기	25 페이지 그림 22 참조
순중량(루프탑 유닛 + ADB)	< 35 kg
검사/인증	

DOMETIC

4445105239 4472008043 54-A2220-01-MA581A 2026-05-25

dometic.com

YOUR LOCAL DEALER

dometic.com/dealer

YOUR LOCAL SUPPORT

dometic.com/contact

YOUR LOCAL SALES OFFICE

dometic.com/sales-offices

A complete list of Dometic companies, which comprise the Dometic Group, can be found in the public filings of:
DOMETIC GROUP AB • Hemvärnsgatan 15 • SE-17154 Solna • Sweden