CADAC | DOMETIC

HOT AND COOKING

2 COOK 3 CLASSIC

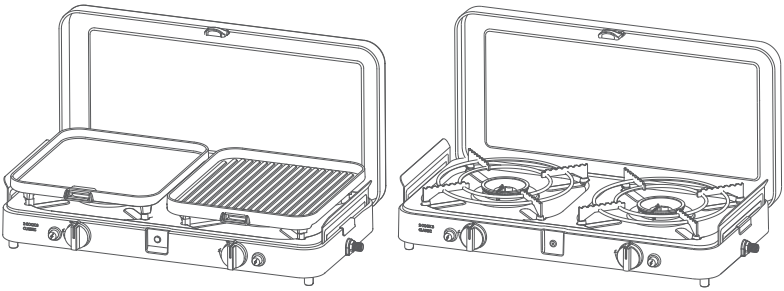

2 Cook 3 Classic (203M1)

EN **Portable gas stove**
Short Operating Manual..... 12

DE **Tragbares Gaskochfeld**
Kurzbedienungsanleitung.....21

FR **Réchaud à gaz portable**
Guide rapid.....31

ES **Hornillo de gas portátil**
Guía rápida.....42

PT **Fogão a gás portátil**
Manual do utilizador resumido..... 52

IT **Fornello a gas portatile**
Manuale dell'utente breve..... 63

NL **Draagbaar gastoestel**
Korte gebruikershandleiding..... 74

DA **Bærbart gaskomfur**
Lynvejledning..... 84

SV **Bärbar gasspis**
Kortfattad användarhandbok..... 93

NO **Bærbar gasskomfyr**
Hurtigveiledning..... 102

FI **Kannettava kaasuliesi**
Pikaopas..... 111

PL **Przenośna kuchenka gazowa**
Krótka instrukcja obsługi..... 120

SK **Prenosný plynový varič**
Stručný návod.....130

CS **Přenosný plynový sporák**
Stručný návod k obsluze..... 139

HU **Hordozható gázfőző**
Rövid használati útmutató..... 149

HR **Prijenosni plinski štednjak**
Kratke upute za rukovanje.....159

TR **Taşınabilir gazlı ocak**
Kısa Kullanım Kılavuzu..... 168

SL **Prenosni plinski kuhalnik**
Kratka navodila za uporabo.....177

RO **Aragaz portabil cu gaz**
Manual scurt de utilizare..... 186

BG **Преносима газова печка**
Кратко ръководство за работа..... 195

ET **Teisaldatav gaasipliit**
Lühike kasutusjuhend..... 205

EL **Φορητή κουζίνα αερίου**
Συνοπτικό εγχειρίδιο χρήσης..... 214

LT **Nešiojamoji dujinė viryklė**
Trumpas naudojimo vadovas..... 225

LV **Pārnēsājama gāzes plīts**
Īsā lietošanas rokasgrāmata..... 234

Copyright

© 2026 Dometic Group. The visual appearance of the contents of this manual is protected by copyright and design law. The underlying technical design and the products contained herein may be protected by design, patent or pending patent. The trademarks mentioned in this manual belong to Dometic Sweden AB. All rights are reserved.

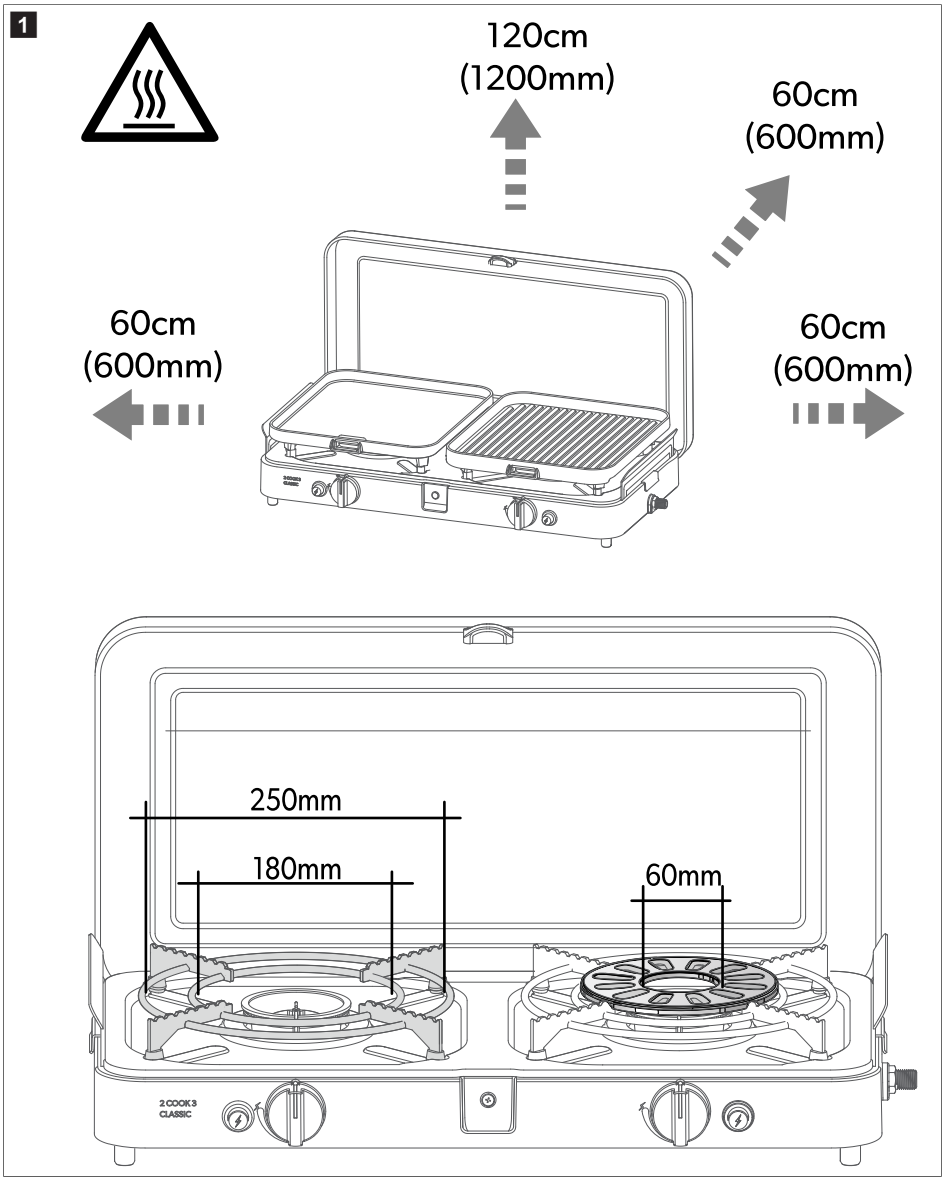
1
120cm
(1200mm)
60cm
(600mm)
60cm
(600mm)
60cm
(600mm)
250mm
180mm
60mm
2 COOK 3
CLASSIC

2

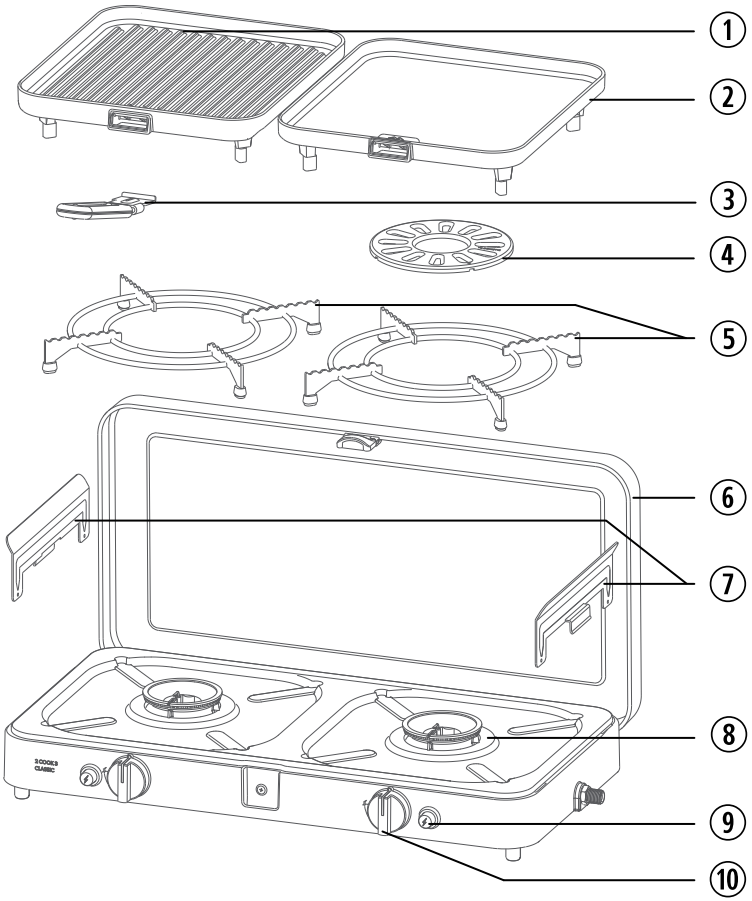

3

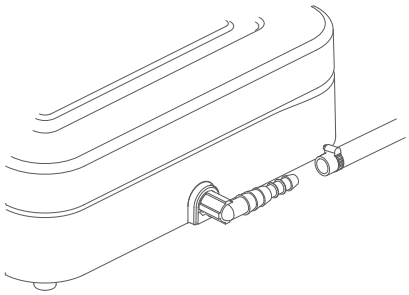

4

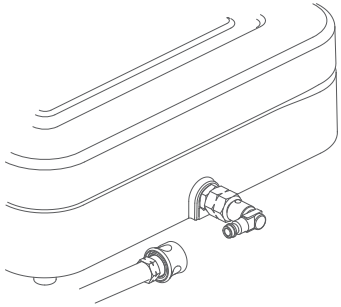

5

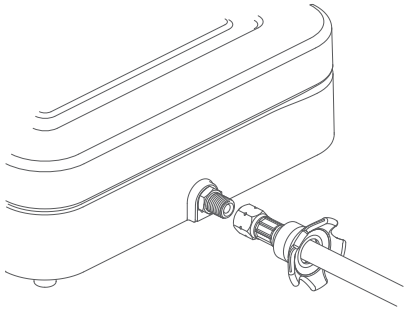

6

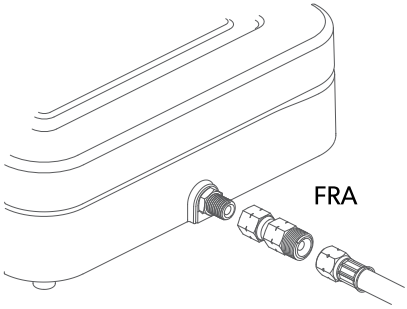

7

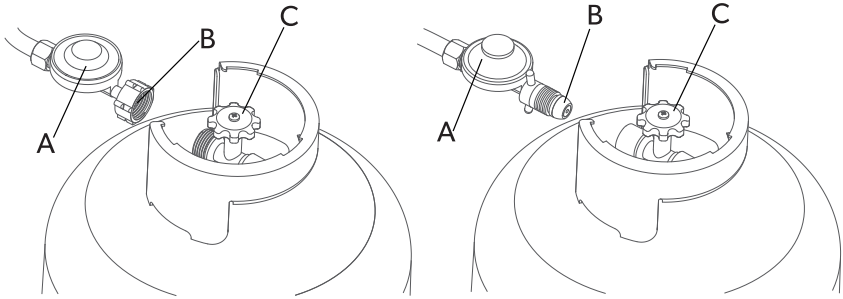

EN417

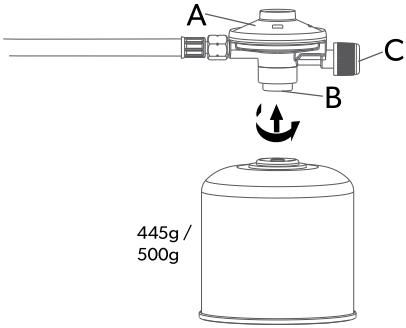

POWER PAK

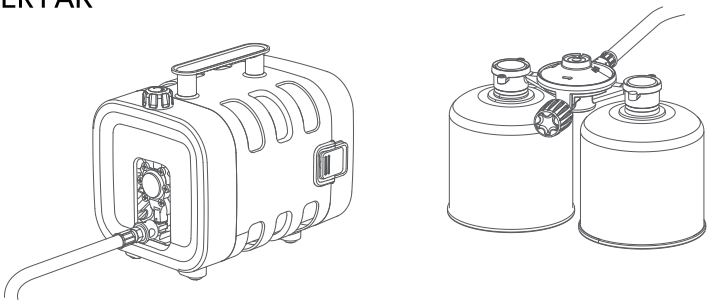

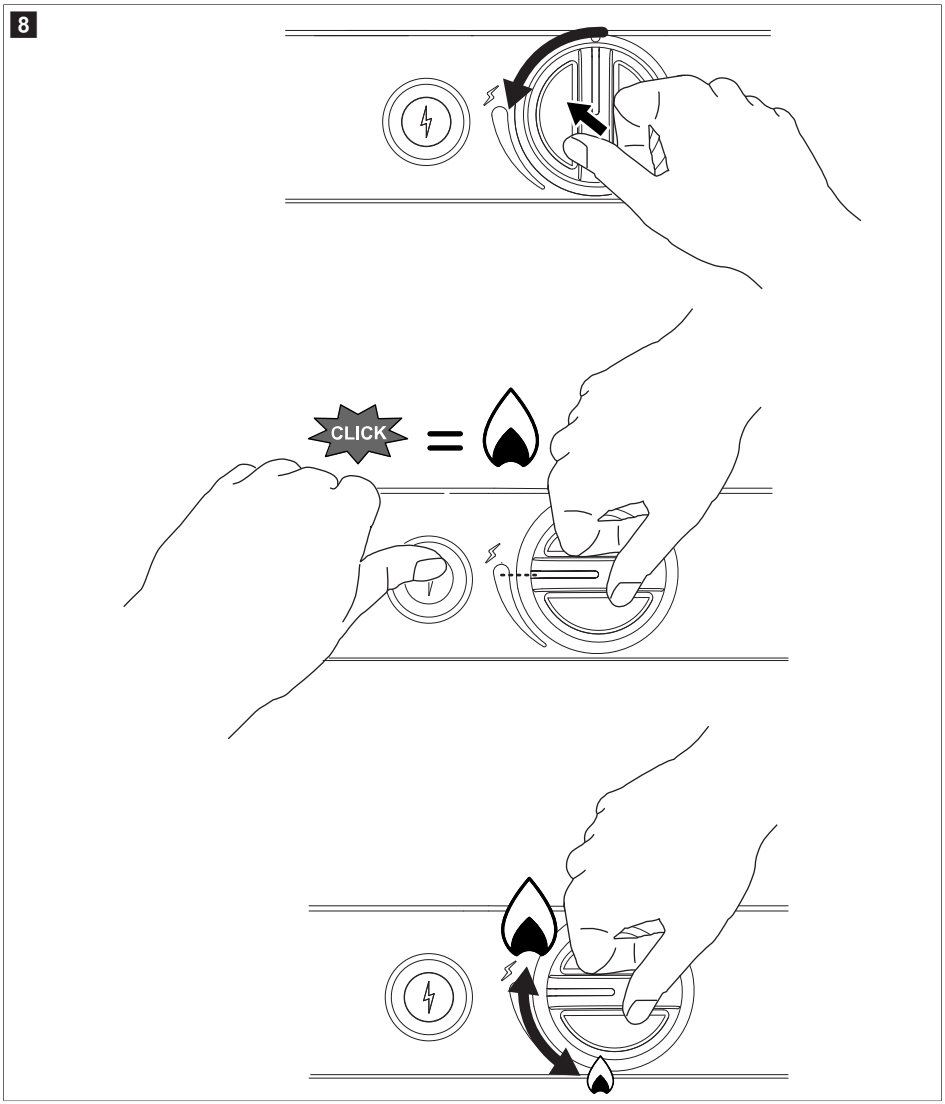
8
CLICK

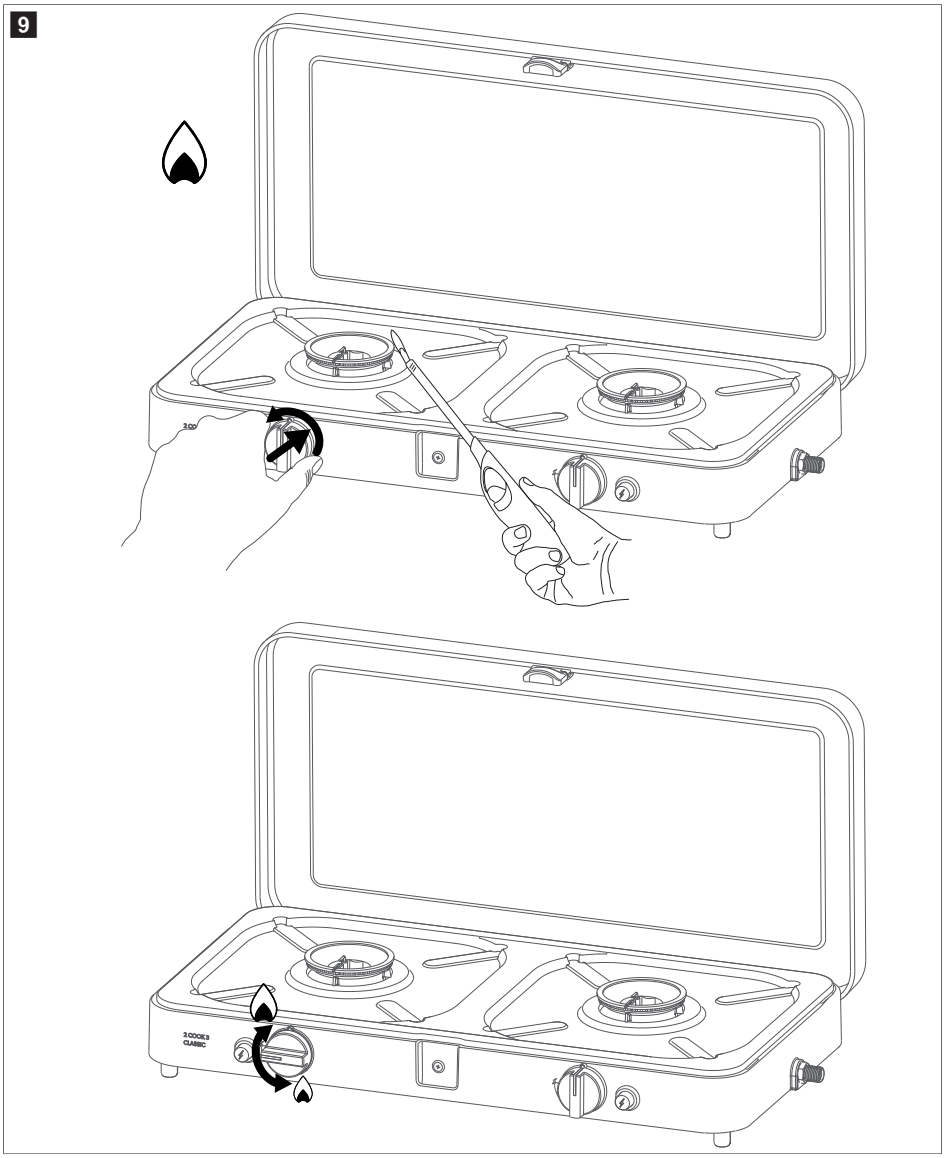
9
2 COOKS
CLASSIC

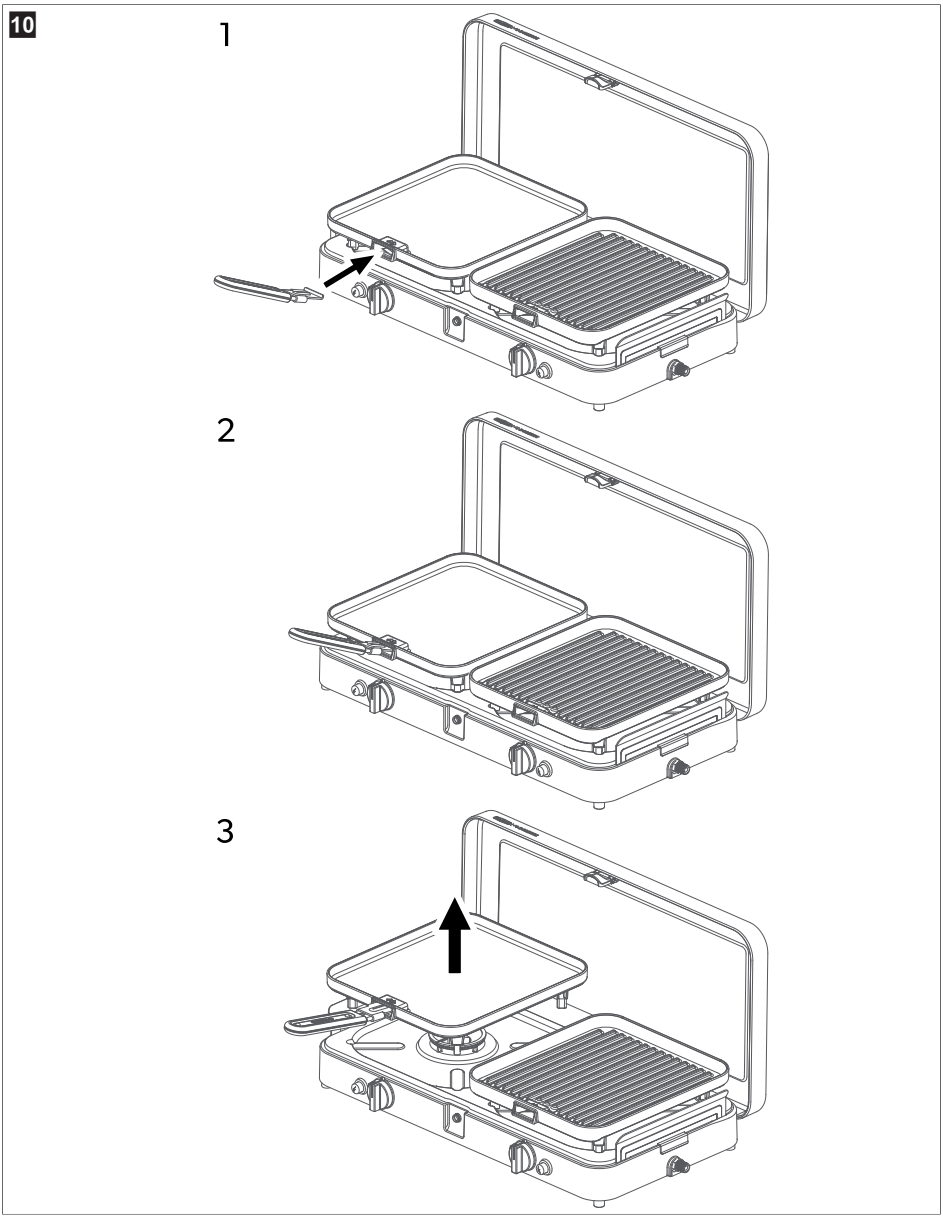
10
1
2
3

11

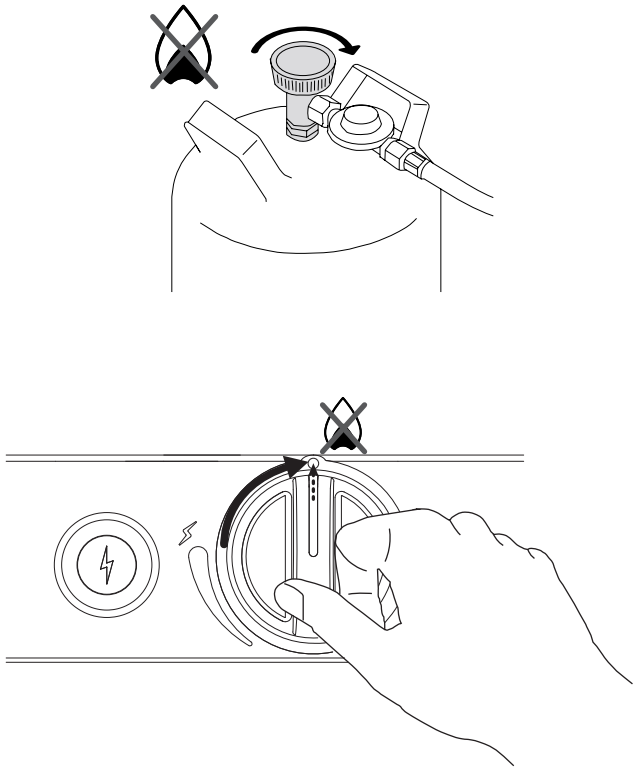

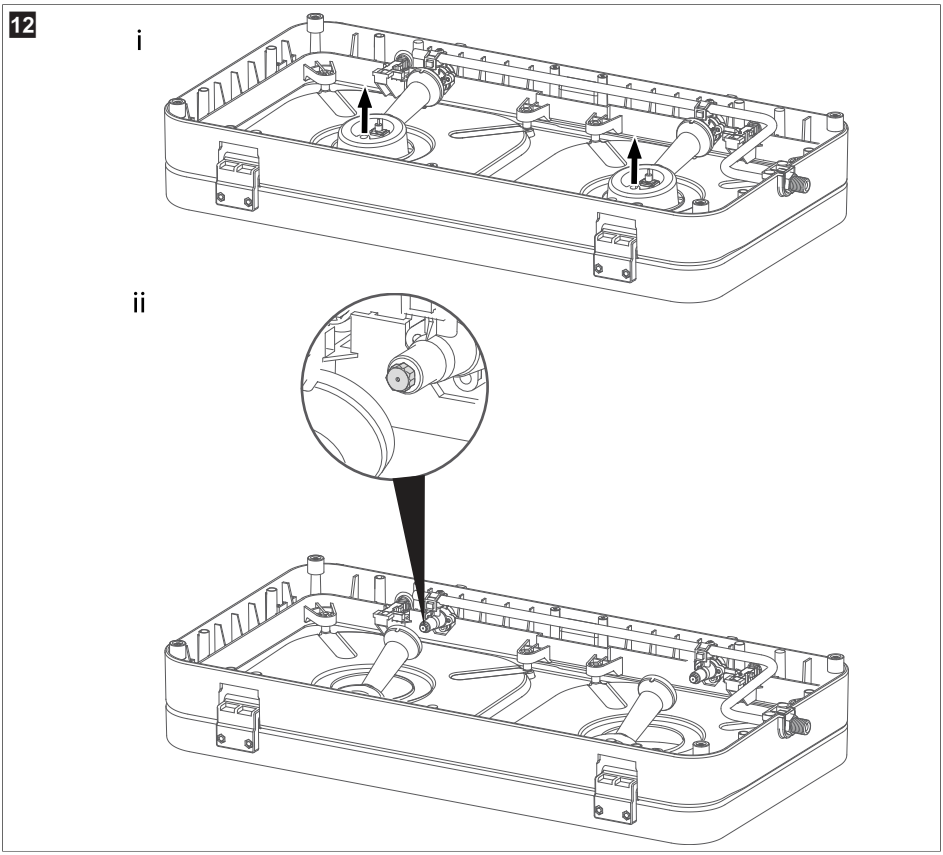
12
i
ii

English

1 Important notes..... 12
2 Related documents..... 12
3 Explanation of symbols..... 12
4 Safety instructions..... 12
5 Intended use..... 14
6 Component list.....14
7 Connecting your gas supply to the appliance.....15
8 Gas leaks..... 16
9 Operating the appliance.....17
10 Disconnecting and changing the gas supply..... 18
11 Cleaning and maintenance.....18
12 Storage.....19
13 Disposal.....19
14 Warranty..... 19
15 Technical data..... 20

1 Important notes

Please read these instructions carefully and follow all instructions, guidelines, and warnings included in this product manual in order to ensure that you install, use, and maintain the product properly at all times. These instructions MUST stay with this product.

By using the product, you hereby confirm that you have read all instructions, guidelines, and warnings carefully and that you understand and agree to abide by the terms and conditions as set forth herein. You agree to use this product only for the intended purpose and application and in accordance with the instructions, guidelines, and warnings as set forth in this product manual as well as in accordance with all applicable laws and regulations. A failure to read and follow the instructions and warnings set forth herein may result in an injury to yourself and others, damage to your product or damage to other property in the vicinity. This product manual, including the instructions, guidelines, and warnings, and related documentation, may be subject to changes and updates. For up-to-date product information, please visit documents.dometic.com.

2 Related documents

Find the detailed operating manual online at qr.dometic.com/bgaZ0u.

3 Explanation of symbols

A signal word will identify safety messages and property damage messages, and also will indicate the degree or level of hazard seriousness.

DANGER!

> Indicates a hazardous situation that, if not avoided, will result in death or serious injury.

WARNING!

> Indicates a hazardous situation that, if not avoided, could result in death or serious injury.

CAUTION!

> Indicates a hazardous situation that, if not avoided, could result in minor or moderate injury.

NOTICE!

> Indicates a situation that, if not avoided, could result in property damage.

NOTE Supplementary information for operating the product.

4 Safety instructions

4.1 Safety warning

NOTE

Read the instructions before using the appliance.

Only to be used outdoors.

Do not move the appliance during use.

Turn off the gas supply at the gas container after use.

Any modification of the appliance may be dangerous.

Failure to follow these instructions will void the warranty.

Retain this manual for future reference.

4.2 General safety

NOTICE! Prior to use

> Ensure that the local distribution conditions (gas type and gas pressure) match the appliance's specifications. These specifications are stated on the appliance rating label.

WARNING! Carbon monoxide hazard
This appliance requires adequate ventilation for safe operation.

> Use the appliance in a well-ventilated area only.
> **For outdoor use only!**

WARNING! Explosion hazard
Failure to follow these warnings could result in death or serious injury.

> Do not alter the appliance. Use only as intended.
> Repairs must be performed by qualified personnel only. Inadequate repairs may cause serious risk.
> Do not alter sealed components.

WARNING! Fire hazard

> Do not leave the appliance unattended when hot or in use.
> Keep a fire extinguisher (or suitable alternative) nearby for emergency use.

4.3 Safety during use

Fig. 1 on page 3

DANGER! Explosion hazard

> Do not use the appliance if gaskets are worn or damaged.
> Do not use the appliance if it is leaking, damaged or does not operate properly.
> Perform a gas leak test each time the hose and regulator are connected or changed. Follow the steps on how to conduct a gas leak test as described in the chapter Gas leaks on page 16.

DANGER! Light back / flaring

> If a flame burns back inside the burner, this is known as flaring and may lead to unsafe operating conditions. Ensure flame stability when using the appliance.
> In the event of flaring, do the following:
  - Immediately turn the gas supply off by closing the gas cylinder valve.
  - Turn the appliance control knob to the off-position.
  - After the flame is extinguished, remove the regulator and check the gasket condition; replace if necessary.
  - Reconnect the gas supply and test the connection for a gas leak.
  - Re-ignite the appliance.
  - If flaring persists, stop use and contact an authorized repair agent for assistance.

CAUTION! Burn hazard

> Accessible parts may become very hot during use. Keep out of reach of young children.
> Use heat-resistant gloves when handling the appliance.
> Do not drop or mishandle the appliance.
> Do not wear loose clothing or allow long hair to hang freely while operating the appliance.
> Keep hands, face and hair away from burners.
> Carefully observe all activity around this product to avoid burns or other injuries.
> Keep children and pets safely away.
> Operate the appliance on a horizontal, level surface. Ensure that the assembled product is stable and does not rock.
> Ensure that the pan support /cooking surfaces are correctly placed when using the appliance.
> Do not touch the pan support while the appliance is in use.
> The use of alcohol or prescription or non-prescription drugs may impair your ability to properly assemble or safely operate this appliance.
> Allow the product to cool completely before touching with bare hands.

CAUTION! Fire hazard

> This appliance must be kept away from flammable materials during use. Minimum safe distances are: 120 cm above the appliance, and 60 cm to the rear and sides.
> In case of uncontrolled fire, shut off the gas supply immediately.
> Do not place chemicals, flammable materials or spray aerosols near this appliance while in use.

Cookware guidelines

NOTICE! Damage hazard

> Do not place any objects other than cooking pots and pans on or against this appliance.
> When using cookware, the recommended pot size is 180 mm to 250 mm in diameter.
> Do not use cookware that extends beyond the edges of the appliance.

4.4 Gas connection safety precautions

NOTE

Gas is supplied to the appliance via a hose and regulator. Only use this appliance with an **approved** hose and regulator that complies with the relevant EN standard and local requirement.

Gas supply options include:

- A refillable gas container not exceeding 9 kg and complying with local regulation in force.
- CADAC 445 g / 500 g, or equivalent, EN417 compliant disposable cartridge used in combination with a EN417 regulator.
- A CADAC | Dometic Power Pak.

DANGER! Explosion hazard

> Use only with gas cylinders not exceeding 500 mm in height and 400 mm in width.
> Use only compatible and approved gas cylinders or cartridges. **Using other types may be dangerous and can cause injury or damage.**
> Do not alter or tamper with the regulator in any way.
> Do not use an appliance if the hose is damaged or worn.
> Connect the gas supply in a well-ventilated area, preferably outdoors, away from flames or other ignition sources.
> Keep the gas supply away from heat and flame. Do not place on a stove or any other hot surface.
> When attaching the hose to the appliance, direct the hose away from the body of the appliance. Do not twist or kink the hose.
> Keep the gas supply upright during use to prevent unsafe liquid discharge and to ensure proper fuel withdrawal. Failure to do so lead to dangerous operating conditions.
> Do not remove the gas supply while the appliance is in use.
> Always turn off and disconnect the gas supply after use and before storage.

5 Intended use

This LPG cooking appliance is intended for **non-commercial cooking use only**.

This appliance is for use in outdoor environments only. Pay attention to ventilation requirements.

Prohibited uses

Do not use this appliance for:

- Space heating or warming rooms
- Drying clothes or any materials
- Commercial or industrial purposes
- The appliance must not be used for any other purpose.

This appliance is not suitable for installation or connection to a reticulated gas supply.

This product is only suitable for the intended purpose and application in accordance with these instructions.

This manual provides information that is necessary for proper installation and/or operation of the product. Poor installation and/or improper operating or maintenance will result in unsatisfactory performance and a possible failure.

The manufacturer accepts no liability for any injury or damage to the product resulting from:

- Incorrect installation or assembly
- Incorrect maintenance or use of spare parts other than original spare parts provided by the manufacturer
- Alterations to the product without express permission from the manufacturer
- Use for purposes other than those described in this manual

Dometic reserves the right to change product appearance and product specifications.

6 Component list

Fig. 2 on page 4

Component	Description
①	Ribbed griddle
②	Flat griddle
③	Grill handle
④	Coffee pot stand
⑤	Pan support
⑥	Lid
⑦	Wind guard
⑧	Burner
⑨	Igniter button
⑩	Control knob

Combinations
Components included per product code are as follows:

Component	203M1-20	203M1-10
①	✓	
②	✓	
③	✓	
④	✓	
⑤	✓	✓
⑥	✓	✓
⑦	✓	✓
⑧	✓	✓
⑨	✓	✓
⑩	✓	✓

7 Connecting your gas supply to the appliance

7.1 Safe connection of the gas hose

Before connecting the appliance to a gas supply, perform the following checks.

NOTE Carry out these checks each time the appliance is connected to the gas supply.

An approved hose and regulator must be used.

When connecting to a EN417 gas cartridge, the hose must not be shorter than 0.5 m, and must not exceed 1.5 m in length.

When connecting to a 9 kg cylinder, the hose must not be shorter than 0.8 m, and must not exceed 1.5 m in length.

> Ensure the gas supply is turned off while connecting the hose and appliance.
> Use the correct hose and fittings approved for the appliance.
> Check that the rubber gasket on the regulator is in position and in good condition.
> Inspect the hose for any signs of damage and replace if necessary.
> Ensure that the appliance control knob is in the off-position.

7.2 Appliances fitted with a swivel tailpiece connector

Fig. 3 on page 4
Use this method to connect a gas hose to an appliance fitted with a swivel tailpiece and hose clamp.

1. Verify that the hose matches the appliance specifications.
2. Inspect the hose and tailpiece. Ensure that both are clean, dry and free of debris.
3. (Optional) Soften the hose by immersing the end in **warm (not boiling)** water for 15 s to 30 s . This will make the hose more flexible and easier to fit over the tailpiece.
4. Slide the hose clamp onto the hose. Push the hose onto the swivel tailpiece until fully seated onto the tailpiece.
5. Position the hose clamp over the tailpiece connection and tighten it using an appropriate tool.
6. Gently pull on the hose and rotate the tailpiece to confirm a secure connection.
7. Connect the regulator end of the hose to the gas supply.

7.3 Appliances fitted with a Quick Release (QR) coupling

Fig. 4 on page 5
Use this method to connect a gas hose to an appliance fitted with a Quick Release coupling.

1. Verify that the hose and connector match the appliance specifications.

2. Inspect the hose and QR connector. Ensure both components are clean, dry, and free of debris.
3. Align the QR coupling with the QR plug-in fitting on the appliance.
4. Push the coupling onto the fitting until you hear a click, confirming a secure connection.
5. Gently pull on the hose to verify the connection is firm.
6. Connect the regulator end of the hose to the gas supply.

7.4 Appliances fitted with a threaded connector

Follow this procedure for an appliance fitted with a threaded connector.

Fig. 5 on page 5

1. Verify that the hose and connector match the appliance specifications.
2. Inspect the hose and threaded connector. Ensure both components are clean, dry, and free of debris.
3. Align the hose fitting with the threaded connection on the appliance and screw it in place.
4. Hand-tighten the connection, ensuring the threads engage smoothly without cross-threading.
5. Connect the regulator end of the hose to the gas supply.

7.5 Connecting the hose using the FRA adapter (For FRA product codes only)

Fig. 6 on page 5

A FRA adapter has been included for connection of a hose with a G1/2" Right Hand thread.

1. Verify that the hose and connector match the appliance specifications.
2. Inspect the hose and threaded connector. Ensure both components are clean, dry, and free of debris.
3. Align the FRA adapter to the threaded connector of the appliance and screw into place. The FRA adapter converts the G1/4" Left Hand (LH) thread to a G1/2" Right Hand (RH) thread.
4. Align the gas hose with the 1/2" threaded end of the FRA adapter and screw it in place.
5. Hand-tighten the connection, ensuring the threads engage smoothly without cross-threading.
6. Connect the regulator end of the hose to the gas supply.

7.6 Connecting the regulator to the gas supply

Fig. 7 on page 6

	A	B	C
EN	Regulator	Gasket	Control valve

NOTE
You must connect the regulator correctly to ensure leak-free and safe operation. Follow all steps carefully and check for leaks before use.

DANGER! Explosion hazard
> Do not smoke while connecting or replacing the gas supply.

Perform the following procedure to safely connect the regulator to the gas supply.

1. Ensure all gas appliance controls knobs are in the off-position.
2. Ensure the gas supply control valve is closed before connecting the regulator.
3. Inspect the regulator and gas supply valve for dirt or damage. Clean both parts with a dry cloth. Do not use oil or grease.
4. Align the regulator with the gas supply valve and hand-tighten into place, ensuring the threads engage smoothly without cross-threading.
5. Slowly open the gas cylinder valve to allow gas flow, and check for leaks as described in the chapter on Gas leaks on page 16. Leaks should be rectified before using the appliance.

v Once the gas supply has been connected and the connection is confirmed to be leak-free, the appliance is ready for use.

8 Gas leaks

Gas leaks caused by damaged hoses or faulty connections can create hazardous conditions. These must be addressed immediately to ensure user safety.

Gas leak test must be conducted in a well-ventilated area, away from any sources of ignition.

DANGER! Explosion warning
> **Always ensure gas connections are properly fitted to prevent gas leaks.**

> **Do not smoke while performing a gas leak test.**
> **If you suspect a gas leak (detected by the smell of gas), immediately turn off the gas supply and turn the control knob to the off-position, take the appliance to a flame-free location and perform a gas leak test.**
> **Never use a naked flame to confirm the presence of a gas leak.**

Performing a gas leak test

1. Mix a solution of water and soap, such as dish soap.

   Alternatively, leak detection spray may be used in place of soapy water.
2. Apply the mixture to all gas connection points along the gas hose:
   a) Apply the mixture between the gas hose and the appliance.
   b) Apply the mixture between the regulator and the gas supply.
3. Slowly open the gas supply valve to allow gas flow.
4. Observe each connection for the formation of bubbles, which indicates the presence of a gas leak.
5. If bubbles appear:
   a) Immediately close the gas supply valve.
   b) Disconnect the gas supply from the appliance.
   c) Check all gaskets. Replace any that show signs of wear or damage.
6. Reconnect the gas supply to the appliance and repeat the test.
7. Should the gas leak persist after all checks have been performed, return the product to your authorized repair agent for assistance.

9 Operating the appliance

9.1 Before using the appliance

NOTE Ensure that all protective packaging and film are removed from the appliance before first use.

Before use

> Ensure that all appliance parts are clean and in good working order.
> Inspect the appliance for any insects, debris and spiderwebs which may affect gas flow.
> Perform a gas leak test as described in the chapter on Gas leaks on page 16, each time the gas supply is connected or exchanged.
> Use this appliance on a firm level surface only.
> Remove any cooking surfaces before igniting the appliance.

During use

> Do not move the appliance when in use. This is unsafe practice and may cause flaring.
> Use cookware with a diameter of 180 mm to 250 mm only.

9.2 Switching on the appliance using the igniter button

Fig. 8 on page 7

1. From the off-position, push in and turn the control knob 90 ° anti-clockwise.
2. Hold the control knob in, then press in the igniter button to ignite the gas.
3. Hold in the control knob for 10 s before slowly releasing to allow the flame to engage.

   Do not hold in the igniter button or control knob for more than 15 s .

✓ The flame should normally light up within the first 10 s .

Ignition fails

1. Turn the appliance control knob back to the off-position.
2. Wait approximately 30 s to let any accumulated gas within the burner escape.
3. Reattempt ignition.

Flame is extinguished during use

1. Turn the control knob to the off-position.
2. Wait at least 60 s before re-igniting the burner.

9.3 Switching on the appliance using a barbecue lighter or matchstick

The appliance may be lit from the top of the burner prior to fitting the desired cooking surface.

Fig. 9 on page 8

NOTE This method is used when the built-in igniter is not functioning or if it is not available.

Using a barbecue lighter

1. Hold the barbecue lighter near the burner and ignite it.
2. Whilst the barbecue lighter is lit, push in and turn the control knob anti-clockwise to light the burner. The gas should ignite immediately.
3. Hold in the control knob for 10 s before slowly releasing to allow the flame to engage.

Using a matchstick

1. Light the matchstick and carefully bring it towards the burner.
2. Push in and turn the control knob anti-clockwise to light the burner.
   - ✓ The gas should ignite immediately.
3. Hold in the control knob for 10 s before slowly releasing to allow the flame to engage.

Adjusting the flame intensity

Flaring may occur when cooking food with a high fat content. Should this happen, turn the heat down until the flaring ceases.

Once ignited, adjust the flame intensity:

- > Turn the control knob clockwise to increase the flame.
- > Turn the control knob anti-clockwise to decrease the flame.

9.4 Using the grill handle

Fig. 10 on page 9

The grill handle allows for hot cooking accessories to safely be lifted and removed from the appliance.

1. Insert the grill handle into the grill handle cavity.
2. Ensure that the grill handle is fully inserted and secure within the grill handle cavity.
3. Lift the cooking accessory straight up in a steady motion and place it on a heat resistant surface, and out of the reach of children.

9.5 Turning off the appliance

Fig. 11 on page 10

1. Close the control valve on the gas cylinder.
2. Once the flame is fully extinguished, turn the appliance control knob fully clockwise to the off-position.

10 Disconnecting and changing the gas supply

1. After use, turn the appliance control knob to the off-position.
2. Shut-off the valve on the gas supply.
3. Disconnect the empty gas cylinder from the regulator.
4. Connect a full cylinder following the same steps outlined in the connection procedure.
5. Repeat the gas-leak test after reconnecting.

11 Cleaning and maintenance

11.1 Cleaning the appliance

To prolong the lifespan of your appliance, clean the appliance thoroughly after every use.

NOTICE! Damage hazard

- > Do not immerse the appliance in water.
- > Avoid getting water into the burners, burner tubes, or pilot light area. Moisture in these parts can cause the appliance to malfunction or become unsafe.
- > Do not use abrasive cleaners, steel wool, or scouring pads. These may damage the surface of the appliance.
- > Do not use oil-based or solvent based cleaners.
- > Do not use a high-pressure steamer or water jet to clean the appliance.

Allow the appliance to cool down thoroughly before cleaning.

1. Wipe the appliance body down with a damp, soapy cloth.
2. Dry the appliance completely before storing.

11.2 Routine maintenance

The assembly and installation of the gas connection must be performed by a qualified person who has demonstrated skill and knowledge related to the construction, installation and operation of gas appliances and has received safety training to identify and avoid the hazards involved.

> For safety reasons, have the device checked by a qualified person every year for proper function. Any defects must be repaired.

11.3 Replacing a blocked injector

The most common operational issues may relate to dirty or blocked injectors. Regular inspection and cleaning can prevent these problems. Indicators of a blocked injector include:

- A weak or yellowish flame.
- Ignition failure when operating the appliance.

> **NOTICE! Damage hazard**
> > A blocked injector must not be cleaned with a with a pin or similar object. This may damage the injector and compromise appliance safety.

Clean or replace injectors every six (6) months for optimal performance.

Accessing the injector

Fig. 12 on page 11

1. Ensure the appliance is cool and disconnected from the gas supply.
2. Remove any cooking surfaces and close the lid.
3. Turn the appliance upside down.
4. Gently unscrew the bottom cover, if applicable, using a screwdriver to remove the screws.
5. Locate and remove the screw securing the affected burner(s).
6. Carefully loosen and drop the burner downward, to expose the injector. Note that the burner is connected to the igniter cable, take care to not damage or disconnect this.
7. Use a suitable spanner, to loosen and remove the injector. Do not use pliers as this may damage the injector.
8. Blow out any visible dirt from the injector. If necessary, replace the injector.
9. Screw the injector back into the valve. Do not over-tighten.
10. Reassemble the appliance by reversing the steps above. Ensure that the igniter cable remains connected during reassembly.

12 Storage

Proper storage will help protect your appliance and prolong its lifespan.

> Ensure that the gas supply is turned off before disconnecting it from the appliance.
> Never store an appliance with the gas supply connected, this is unsafe practice.
> Allow the unit to cool down and clean well before storing.
> Store the appliance in a well-ventilated area.
> Store gas supply outdoors in a well-ventilated area, away from any ignition sources. Do not store gas supply in a basement or garage.

13 Disposal

Place the packaging material in the appropriate recycling waste bins, wherever possible. Consult a local recycling center or specialist dealer for details about how to dispose of the product in accordance with the applicable disposal regulations.

14 Warranty

The statutory warranty period applies. If the product is defective, please contact your retailer or the manufacturer's branch in your country. (see qr.dometic.com/bgGAmD)

For repair and warranty processing, please include the following documents when you send in the product:

- A copy of the receipt with purchasing date
- A reason for the claim or description of the fault

Note that self-repair or non-professional repair can have safety consequences and might void the warranty.

15 Technical data

Country of use	BE, CH, CY, CZ, ES, FR, GB, GR, IE, IT, LT, LU, LV, PT, SI, SK		PL	BE, CY, DK, EE, FR, FI, HU, IT, LT, NL, NO, SE, SI, SK, RO, HR, TR, BG, IS,LU, MT, ZA	AT, CH, DE, SK
Appliance category	$I_{3+(28\text{-}30/37)}$		$I_{3B/P\,(37)}$	$I_{3B/P\,(30)}$	$I_{3B/P\,(50)}$
Allowable gases	Butane-G30	Propane-G31	Butane-G30, Propane-G31, or their mixture		
Gas pressure	28 mbar ~ 30 mbar	37 mbar	37 mbar	28 mbar ~ 30 mbar	50 mbar
Injector size	0.73		0.69	0.73	0.64
Nominal usage	160 g/h per burner. 320 g/h in total.				
Gross nominal heat input	2.2 kW per burner. 4.4 kW in total.				
Gas supply options	A refillable gas container not exceeding 9 kg and complying with local regulation in force.				
	CADAC CA445 / CA500, or equivalent, EN417 compliant disposable cartridge with EN417 regulator.				
	227 g compliant disposable cartridge used in combination with a CADAC | Dometic Power Pak.				
Compliance standards	EN 484				
Inspection/certification	CE				

I 3B/P (50) appliance category
50 mbar butane configurations regulator or 50 mbar propane configurations regulator or 50 mbar butane/propane mixture configurations regulator.

I 3B/P (30), I 3+ (28-30/37) appliance categories
I3B/P(30): 30 mbar butane configurations regulator or 30 mbar propane configurations regulator or 30 mbar butane/propane mixture configuration regulator.

I3+(28-30/37): 30 mbar butane configurations regulator or 37 mbar propane configurations regulator.

I3B/P(37) appliance category
I3B/P(37): 37 mbar butane configurations regulator or 37 mbar propane configurations regulator or 37 mbar butane/propane mixture configuration regulator.

NOTE The type of hose used shall comply with the relevant EN standard and local requirement.

Deutsch

1 Wichtige Hinweise..... 21
2 Zugehörige Dokumente.....21
3 Erklärung der Symbole..... 21
4 Sicherheitshinweise..... 22
5 Bestimmungsgemäßer Gebrauch..... 24
6 Komponentenliste..... 24
7 Anschließen der Gasversorgung an das Gerät..... 25
8 Gasundichtigkeit..... 26
9 Gerät bedienen.....27
10 Gasversorgung trennen und wechseln.....28
11 Reinigung und Wartung.....28
12 Lagerung..... 29
13 Entsorgung..... 29
14 Gewährleistung..... 29
15 Technische Daten..... 30

1 Wichtige Hinweise

Lesen und befolgen Sie bitte alle Anweisungen, Richtlinien und Warnhinweise in diesem Produkthandbuch sorgfältig, um sicherzustellen, dass Sie das Produkt ordnungsgemäß installieren und stets ordnungsgemäß betreiben und warten. Diese Anleitung MUSS bei dem Produkt verbleiben.

Durch die Verwendung des Produktes bestätigen Sie hiermit, dass Sie alle Anweisungen, Richtlinien und Warnhinweise sorgfältig gelesen haben und dass Sie die hierin dargelegten Bestimmungen verstanden haben und ihnen zustimmen. Sie erklären sich damit einverstanden, dieses Produkt nur für den angegebenen Verwendungszweck und gemäß den Anweisungen, Richtlinien und Warnhinweisen dieses Produkthandbuchs sowie gemäß allen geltenden Gesetzen und Vorschriften zu verwenden. Eine Nichtbeachtung der hierin enthaltenen Anweisungen und Warnhinweise kann zu einer Verletzung Ihrer selbst und anderer Personen, zu Schäden an Ihrem Produkt oder zu Schäden an anderem Eigentum in der Umgebung führen. Dieses Produkthandbuch, einschließlich der Anweisungen, Richtlinien und Warnhinweise, sowie die zugehörige Dokumentation können Änderungen und Aktualisierungen unterliegen. Aktuelle Produktinformationen finden Sie unter documents.dometic.com.

2 Zugehörige Dokumente

Die ausführliche Bedienungsanleitung finden Sie online unter qr.dometic.com/bgaZ0u.

3 Erklärung der Symbole

Ein Signalwort kennzeichnet Sicherheits- und Sachschadensmeldungen und gibt zudem den Grad oder das Ausmaß der Gefährdung an.

GEFAHR!

> Kennzeichnet eine Gefahrensituation, die zum Tod oder schwerer Verletzung führt, wenn die jeweiligen Anweisungen nicht befolgt werden.

WARNUNG!

> Kennzeichnet eine Gefahrensituation, die zum Tod oder schwerer Verletzung führen könnte, wenn die jeweiligen Anweisungen nicht befolgt werden.

VORSICHT!

> Kennzeichnet eine Gefahrensituation, die zu geringer oder mittelschwerer Verletzung führen könnte, wenn die jeweiligen Anweisungen nicht befolgt werden.

ACHTUNG!

> Weist auf eine Situation hin, die, wenn sie nicht vermieden wird, zu Sachschäden führen kann.

HINWEIS Zusätzliche Informationen zur Bedienung des Produktes.

4 Sicherheitshinweise

4.1 Sicherheitswarnung

HINWEIS
Lesen Sie die Bedienungsanleitung vor Inbetriebnahme des Gerätes.

Nur zur Verwendung im Freien.

Das Gerät während des Betriebes nicht bewegen.

Schließen Sie nach Gebrauch die Gasversorgung am Gasbehälter.

Jede am Gerät vorgenommene Veränderung kann gefährlich sein.

Werden diese Anweisungen nicht befolgt, erlischt der Gewährleistungsanspruch.

Bewahren Sie dieses Handbuch zum späteren Nachschlagen auf.

4.2 Grundlegende Sicherheit

ACHTUNG! Vor der Verwendung

> Stellen Sie sicher, dass die lokalen Versorgungsbedingungen (Gasart und Gasdruck) mit den Spezifikationen des Geräts übereinstimmen. Diese Spezifikationen sind auf dem Typenschild des Geräts angegeben.

WARNUNG! Gefahr durch Kohlenmonoxid
Für einen sicheren Betrieb des Geräts ist eine ausreichende Belüftung erforderlich.

> Verwenden Sie das Gerät nur in einem gut belüfteten Bereich.

> **Nur für die Verwendung im Freien zugelassen!**

WARNUNG! Explosionsgefahr
Die Nichtbeachtung dieser Warnhinweise kann zum Tod oder schweren Verletzungen führen.

> Nehmen Sie keine Änderungen am Gerät vor. Verwenden Sie es nur bestimmungsgemäß.

> Reparaturen dürfen nur von qualifiziertem Personal durchgeführt werden. Durch unsachgemäße Reparaturen können erhebliche Risiken entstehen.

> Versiegelte Komponenten dürfen nicht verändert werden.

WARNUNG! Brandgefahr

> Lassen Sie das Gerät nicht unbeaufsichtigt, wenn es in Betrieb oder noch heiß ist.

> Halten Sie für Notfälle einen Feuerlöscher (oder eine geeignete Alternative) bereit.

4.3 Sicherheit während des Gebrauchs

Abb. 1 auf Seite 3

GEFAHR! Explosionsgefahr

> Verwenden Sie das Gerät nicht, wenn Dichtungen verschlissen oder beschädigt sind.

> Verwenden Sie das Gerät nicht, wenn es undicht oder beschädigt ist oder nicht ordnungsgemäß funktioniert.

> Führen Sie nach jedem Anschließen oder Wechseln des Schlauchs/Druckminderers eine Gasdichtheitsprüfung durch. Befolgen Sie die Anleitung zur Durchführung der Gasdichtheitsprüfung in Kapitel Gasundichtigkeit auf Seite 26.

GEFAHR! Flammenrückschlag/ Stichflammen

> Wenn eine Flamme in das Innere des Brenners zurückschlägt, wird dies als Flammenrückschlag bezeichnet. Dabei können unsichere Betriebsbedingungen entstehen. Stellen Sie Flammstabilität sicher, wenn Sie das Gerät verwenden.

> Gehen Sie bei Flammenrückschlag wie folgt vor:

- Schalten Sie sofort durch Schließen des Gasflaschenventils die Gasversorgung ab.
- Stellen Sie den Regler am Gerät in die Aus-Stellung.
- Nachdem die Flamme erloschen ist, entfernen Sie den Druckminderer und überprüfen Sie den Zustand der Dichtung. Ersetzen Sie sie bei Bedarf.
- Schließen Sie die Gasversorgung wieder an und prüfen Sie den Anschluss auf Gaslecks.
- Zünden Sie das Gerät erneut.

- Wenn der Flammenrückschlag weiterhin auftritt, verwenden Sie das Gerät nicht mehr, sondern wenden Sie sich zur Reparatur an eine autorisierte Fachwerkstatt.

VORSICHT! Verbrennungsgefahr

> Zugängliche Teile können im Gebrauch sehr heiß werden. Darf nicht in die Hände von Kindern gelangen.
> Tragen Sie beim Umgang mit dem Gerät hitzebeständige Handschuhe.
> Lassen Sie das Gerät nicht fallen und missbrauchen Sie es nicht.
> Tragen Sie keine locker sitzende Kleidung und binden Sie langes Haar zusammen, während Sie das Gerät verwenden.
> Halten Sie Hände, Gesicht und Haare von Brennern entfernt.
> Achten Sie aufmerksam auf alle Aktivitäten in der Nähe dieses Produkts, um Verbrennungen und andere Verletzungen zu vermeiden.
> Halten Sie Kinder und Haustiere in sicherer Entfernung von dem Gerät.
> Verwenden Sie das Gerät auf einer waagerechten, ebenen Fläche. Stellen Sie sicher, dass das montierte Produkt stabil ist und nicht wackelt.
> Stellen Sie sicher, dass der Pfannenträger/ die Kochflächen richtig positioniert sind, wenn Sie das Gerät verwenden.
> Berühren Sie nicht den Pfannenträger, während das Gerät verwendet wird.
> Der Konsum von Alkohol oder verschreibungspflichtigen oder nicht verschreibungspflichtigen Medikamenten kann Ihre Fähigkeit beeinträchtigen, dieses Gerät ordnungsgemäß zusammenzubauen oder sicher zu bedienen.
> Lassen Sie das Gerät abkühlen, bevor Sie es mit bloßen Händen berühren.

VORSICHT! Brandgefahr

> Das Gerät muss während des Betriebs von brennbaren Materialien ferngehalten werden. Die Mindestsicherheitsabstände sind: 120 cm über dem Gerät und 60 cm an der Rückseite und an den Seiten.
> Schließen Sie im Falle eines unkontrollierten Brandes sofort die Gasversorgung.
> Stellen Sie beim Gebrauch keine Chemikalien, brennbare Materialien oder Sprühdosen in der Nähe dieses Geräts auf.

Richtlinien für Kochgeschirr

ACHTUNG! Beschädigungsgefahr

> Stellen Sie keine anderen Gegenstände als Kochtöpfe und Pfannen auf dieses Gerät und lehnen Sie keine daran an.
> Bei der Verwendung von Kochgeschirr beträgt die empfohlene Topfgröße 180 mm bis 250 mm Durchmesser.
> Verwenden Sie kein Kochgeschirr, das über die Kanten des Geräts hinausragt.

4.4 Sicherheitsmaßnahmen für Gasanschlüsse

HINWEIS

Das Gerät wird über einen Schlauch und einen Druckminderer mit Gas versorgt. Verwenden Sie dieses Gerät nur mit einem **zugelassenen** Schlauch und Druckminderer, die die relevante EN-Norm und die lokalen Anforderungen erfüllen.

Möglichkeiten der Gasversorgung:

- Ein nachfüllbarer Gasbehälter mit maximal 9 kg, der die geltenden örtlichen Vorschriften erfüllt.
- CADAC 445 g/500 g oder eine gleichwertige, EN417-kompatible Einwegkartusche in Kombination mit einem EN417-Druckminderer.
- Ein CADAC | Dometic Power Pak.

GEFAHR! Explosionsgefahr

> Verwenden Sie das Produkt nur mit Gasflaschen, deren Höhe und Breite 500 mm 400 mm nicht überschreiten.
> Verwenden Sie nur kompatible und zugelassene Gasflaschen oder Gaskartuschen. **Die Verwendung anderer Ausführungen kann gefährlich sein und zu Verletzungen oder Schäden führen.**
> Der Druckminderer darf in keiner Weise verändert oder manipuliert werden.

> Verwenden Sie das Gerät nicht, wenn der Schlauch beschädigt oder verschlissen ist.
> Schließen Sie die Gasversorgung in einem gut belüfteten Bereich an, vorzugsweise im Freien, mit ausreichend Sicherheitsabstand zu Flammen oder anderen Zündquellen.
> Halten Sie die Gasversorgung von Hitze und Flammen fern. Stellen Sie das Gerät nicht auf einen Herd oder eine andere heiße Oberfläche.
> Wenn Sie den Schlauch am Gerät befestigen, richten Sie ihn vom Gehäuse des Geräts weg. Verdrehen oder knicken Sie den Schlauch nicht.
> Lagern Sie die Gasversorgung während des Gebrauchs aufrecht, um ein unsicheres Austreten der Flüssigkeit zu verhindern und eine ordnungsgemäße Brennstoffentnahme sicherzustellen. Andernfalls kann es zu gefährlichen Betriebsbedingungen kommen.
> Entfernen Sie nicht die Gasversorgung, während das Gerät in Betrieb ist.
> Schalten Sie nach dem Gebrauch und vor der Lagerung immer die Gasversorgung aus und trennen Sie sie.

5 Bestimmungsgemäßer Gebrauch

Dieses Autogas-Kochgerät ist **ausschließlich für nicht gewerbliche Kochzwecke** vorgesehen.

Dieses Gerät ist nur für den Einsatz im Freien vorgesehen. Beachten Sie die Belüftungsanforderungen.

Verbotene Nutzung
Verwenden Sie dieses Gerät nicht:

- zum Heizen oder Erwärmen von Räumen
- zum Trocknen von Kleidung oder anderen Gegenständen
- für gewerbliche oder industrielle Zwecke
- Das Gerät darf für keinen anderen Zweck verwendet werden.

Dieses Gerät ist nicht für den Einbau in oder den Anschluss an eine netzförmige Gasversorgung geeignet.

Dieses Produkt ist nur für den angegebenen Verwendungszweck und die Anwendung gemäß dieser Anleitung geeignet.

Dieses Handbuch enthält Informationen, die für die ordnungsgemäße Installation und/oder den ordnungsgemäßen Betrieb des Produkts erforderlich sind. Installationsfehler und/oder ein nicht ordnungsgemäßer Betrieb oder eine nicht ordnungsgemäße Wartung haben eine unzureichende Leistung und u. U. einen Ausfall des Geräts zur Folge.

Der Hersteller übernimmt keine Haftung für Verletzungen oder Schäden am Produkt, die durch Folgendes entstehen:

- Falsche Installation oder Montage
- Unsachgemäße Wartung oder Verwendung von anderen als den vom Hersteller gelieferten Original-Ersatzteilen
- Veränderungen am Produkt ohne ausdrückliche Genehmigung des Herstellers
- Verwendung für andere als die in der Anleitung beschriebenen Zwecke

Dometic behält sich das Recht vor, das Erscheinungsbild des Produkts und dessen technische Daten zu ändern.

6 Komponentenliste

Abb. 2 auf Seite 4

Komponente	Beschreibung
①	Gerillte Grillplatte
②	Flache Grillplatte
③	Grillgriff
④	Kaffeekannenständer
⑤	Pfannenträger
⑥	Klappdeckel
⑦	Windschutz
⑧	Brenner
⑨	Zündtaster
⑩	Regler

Kombinationen
Die einzelnen Komponenten pro Produktcodes lauten wie folgt:

Komponente	203M1-20	203M1-10
①	✓	
②	✓	

③	✓	
④	✓	
⑤	✓	✓
⑥	✓	✓
⑦	✓	✓
⑧	✓	✓
⑨	✓	✓
⑩	✓	✓

7 Anschließen der Gasversorgung an das Gerät

7.1 Sicherer Anschluss des Gasschlauchs

Bevor Sie das Gerät an eine Gasversorgung anschließen, führen Sie folgende Prüfungen durch.

HINWEIS Führen Sie diese Prüfungen jedes Mal durch, bevor das Gerät an die Gasversorgung angeschlossen wird.

Es müssen ein zugelassener Schlauch und ein zugelassener Druckminderer verwendet werden. Beim Anschließen an eine EN417-Gaskartusche darf der Schlauch nicht kürzer als 0,5 m und nicht länger als 1,5 m sein.

Beim Anschließen an eine 9 kg-Gasflasche darf der Schlauch nicht kürzer als 0,8 m und nicht länger als 1,5 m sein.

> Während Sie den Schlauch und das Gerät verbinden, muss die Gasversorgung ausgeschaltet sein.
> Verwenden Sie den richtigen Schlauch und die richtigen Anschlüsse, die für das Gerät zugelassen sind.
> Stellen Sie sicher, dass die Gummidichtung am Druckminderer vorhanden und in gutem Zustand ist.
> Prüfen Sie den Schlauch auf Anzeichen von Beschädigungen und ersetzen Sie ihn gegebenenfalls.
> Stellen Sie sicher, dass sich der Regler am Gerät in der Aus-Stellung befindet.

7.2 Geräte mit drehbarem Endstück

Abb. 3 auf Seite 4

Gehen Sie wie folgt vor, um einen Gasschlauch mit Schlauchschelle an ein Gerät mit drehbarem Endstück anzuschließen.

1. Stellen Sie sicher, dass der Schlauch den Gerätespezifikationen entspricht.
2. Prüfen Sie den Schlauch und das Endstück. Stellen Sie sicher, dass beide sauber, trocken und frei von Fremdkörpern sind.
3. Optional: Machen Sie den Schlauch geschmeidiger, indem Sie das Ende 15 s bis 30 s lang in warmes (nicht kochendes) Wasser eintauchen. Dadurch wird der Schlauch biegsamer und lässt sich leichter auf das Endstück montieren.
4. Schieben Sie die Schlauchschelle auf den Schlauch. Schieben Sie den Schlauch auf das drehbare Endstück, bis er vollständig auf dem Endstück sitzt.
5. Positionieren Sie die Schlauchschelle über dem Endstück und ziehen Sie sie mit einem geeigneten Werkzeug fest.
6. Ziehen Sie vorsichtig am Schlauch und drehen Sie das Endstück, um den festen Sitz der Verbindung zu prüfen.
7. Schließen Sie das Schlauchende mit dem Druckminderer an die Gasversorgung an.

7.3 Geräte mit Schnellkupplung

Abb. 4 auf Seite 5

Gehen Sie wie folgt vor, um einen Gasschlauch an ein Gerät mit Schnellkupplung anzuschließen.

1. Stellen Sie sicher, dass Schlauch und Anschluss den Gerätespezifikationen entsprechen.
2. Prüfen Sie den Schlauch und die Schnellkuppelbuchse. Stellen Sie sicher, dass beide Komponenten sauber, trocken und frei von Fremdkörpern sind.
3. Richten Sie die Schnellkuppelbuchse auf den Schnellkuppelstecker am Gerät.
4. Schieben Sie die Buchse auf den Stecker, bis sie hörbar einrastet.
5. Ziehen Sie vorsichtig am Schlauch, um sicherzustellen, dass die Verbindung fest sitzt.
6. Schließen Sie das Schlauchende mit dem Druckminderer an die Gasversorgung an.

7.4 Geräte mit Gewindeanschluss

Gehen Sie bei einem Gerät mit Gewindeanschluss wie folgt vor.

Abb. 5 auf Seite 5

1. Stellen Sie sicher, dass Schlauch und Anschluss den Gerätespezifikationen entsprechen.

2. Prüfen Sie den Schlauch und den Gewindeanschluss. Stellen Sie sicher, dass beide Komponenten sauber, trocken und frei von Fremdkörpern sind.
3. Richten Sie den Schlauchanschluss auf den Gewindeanschluss am Gerät und schrauben Sie ihn fest.
4. Ziehen Sie die Verbindung von Hand fest und stellen Sie sicher, dass das Gewinde ohne Schwergängigkeit greift und nicht verkantet.
5. Schließen Sie das Schlauchende mit dem Druckminderer an die Gasversorgung an.

7.5 Druckminderer an die Gasversorgung anschließen

Abb. 7 auf Seite 6

	A	B	C
DE	Druck-minderer	Dichtung	Stellventil

HINWEIS
Sie müssen den Druckminderer ordnungsgemäß anschließen, um einen leckagenfreien sicheren Betrieb zu gewährleisten. Führen Sie alle Schritte sorgfältig durch und prüfen Sie die Anlage vor der Verwendung auf Lecks.

GEFAHR! Explosionsgefahr
> Beim Anschließen oder Wechseln der Gasversorgung ist Rauchen verboten.

Gehen Sie wie folgt vor, um den Druckminderer sicher an die Gasversorgung anzuschließen.

1. Stellen Sie sicher, dass sich alle Regler des Gasgeräts in der Aus-Stellung befinden.
2. Stellen Sie sicher, dass das Regelventil für die Gasversorgung geschlossen ist, bevor Sie den Druckminderer anschließen.
3. Prüfen Sie den Druckminderer und das Gaszufuhrventil auf Verschmutzung und Beschädigung. Reinigen Sie beide Teile mit einem trockenen Tuch. Verwenden Sie kein Öl oder Fett.
4. Richten Sie den Druckminderer auf das Gaszufuhrventil und ziehen Sie ihn handfest an. Achten Sie darauf, dass das Gewinde ohne Schwergängigkeit greift und nicht verkantet.
5. Öffnen Sie langsam das Gasflaschenventil, sodass das Gas zu strömen beginnt, und prüfen Sie die Anlage auf Undichtigkeiten, wie im Kapitel Gasundichtigkeit auf Seite 26 beschrieben. Jegliche Lecks müssen vor der Verwendung des Geräts behoben werden.

v Sobald die Gasversorgung angeschlossen ist und die Dichtheit der Verbindung bestätigt wurde, ist das Gerät betriebsbereit.

8 Gasundichtigkeit

Gaslecks, die durch beschädigte Schläuche oder fehlerhafte Verbindungen verursacht werden, können gefährlich sein. Solche Mängel müssen umgehend behoben werden, um die Sicherheit des Anwenders zu gewährleisten.

Die Gasdichtheitsprüfung muss in einem gut belüfteten Bereich mit ausreichend Sicherheitsabstand zu Zündquellen durchgeführt werden.

GEFAHR! Explosionswarnung
> **Stellen Sie stets sicher, dass die Gasanschlüsse ordnungsgemäß angebracht sind, um Gaslecks zu vermeiden.**
> **Während der Gasdichtheitsprüfung ist Rauchen verboten.**
> **Wenn Sie ein Gasleck vermuten (festgestellt durch Gasgeruch), schalten Sie sofort die Gasversorgung aus und drehen Sie den Regler in die Aus-Stellung. Bringen Sie das Gerät an einen flammenfreien Ort und führen Sie eine Gasdichtheitsprüfung durch.**
> **Verwenden Sie niemals eine offene Flamme, um ein vorhandenes Gasleck zu bestätigen.**

Durchführung einer Gasdichtheitsprüfung

1. Mischen Sie eine Lösung aus Wasser und Seife an (z. B. mit Geschirrspülmittel).

   Alternativ kann anstelle von Seifenwasser auch ein Lecksuchspray verwendet werden.
2. Tragen Sie das Gemisch auf alle Gasanschlüsse am Gasschlauch auf:
   a) Tragen Sie das Gemisch zwischen Gasschlauch und Gerät auf.
   b) Tragen Sie das Gemisch zwischen Druckminderer und Gasversorgung auf.

3. Öffnen Sie langsam das Gaszufuhrventil, sodass das Gas zu strömen beginnt.
4. Prüfen Sie alle Anschlüsse auf Blasen, die auf ein Gasleck hinweisen könnten.
5. Wenn Blasen auftreten:
   a) Schließen Sie sofort das Gaszufuhrventil.
   b) Trennen Sie den Gasschlauch vom Gerät.
   c) Prüfen Sie alle Dichtungen. Ersetzen Sie alle Teile, die Anzeichen von Verschleiß oder Beschädigung aufweisen.
6. Schließen Sie die Gasversorgung wieder an das Gerät an und wiederholen Sie die Prüfung.
7. Sollte das Gasleck auch nach Durchführung aller Prüfungen bestehen bleiben, schicken Sie das Produkt an Ihren autorisierten Reparaturbeauftragten zurück.

9 Gerät bedienen

9.1 Vor der Verwendung des Geräts

HINWEIS Entfernen Sie vor dem ersten Gebrauch alle Schutzverpackungen und Folien vom Gerät.

Vor dem Gebrauch

> Stellen Sie sicher, dass alle Teile des Geräts sauber und funktionsfähig sind.
> Prüfen Sie das Gerät auf Insekten, Schmutz und Spinnenweben, die den Gasstrom beeinträchtigen könnten.
> Führen Sie bei jedem Anschluss oder Austausch der Gasversorgung eine Gasundichtigkeitsprüfung wie in Kapitel Gasundichtigkeit auf Seite 26 beschrieben durch.
> Verwenden Sie dieses Gerät nur auf festem, ebenem Untergrund.
> Entfernen Sie alle Kochflächen, bevor Sie das Gerät zünden.

Während des Gebrauchs

> Bewegen Sie das Gerät nicht, wenn es in Betrieb ist. Dies ist eine unsichere Vorgehensweise und kann zu Flammen führen.
> Verwenden Sie ausschließlich Kochgeschirr mit 180 mm bis 250 mm Durchmesser.

9.2 Gerät über den Zünder einschalten

Abb. 8 auf Seite 7

1. Wenn sich der Regler 90 ° in der Aus-Stellung befindet, drücken und drehen Sie ihn gegen den Uhrzeigersinn.
2. Halten Sie den Regler gedrückt und betätigen Sie dann den Zünder, um das Gas zu entzünden.
3. Halten Sie den Regler 10 s lang gedrückt; lassen Sie ihn dann langsam los, damit die Flamme nicht erlischt.

   Halten Sie den Zünder oder den Regler nicht länger als 15 s gedrückt.

v Die Flamme sollte in der Regel innerhalb der ersten 10 s zünden.

Ausfall der Zündung

1. Drehen Sie den Regler am Gerät wieder in die Aus-Stellung.
2. Warten Sie etwa 30 s , bis angesammeltes Gas aus dem Brenner ausgetreten ist.
3. Versuchen Sie, erneut zu zünden.

Flamme erlischt während des Gebrauchs

1. Stellen Sie den Regler in die Aus-Stellung.
2. Warten Sie mindestens 60 s , bevor Sie den Brenner erneut zünden.

9.3 Gerät mit Stabfeuerzeug oder Streichholz einschalten

Das Gerät kann von oben am Brenner gezündet werden, bevor Sie die gewünschte Kochfläche anbringen.

Abb. 9 auf Seite 8

HINWEIS Diese Methode wird angewendet, wenn der eingebaute Zünder nicht funktioniert oder nicht verfügbar ist.

Mit einem Stabfeuerzeug

1. Halten Sie das Stabfeuerzeug an den Brenner und entzünden Sie es.
2. Während Sie das Stabfeuerzeug entzünden, drücken Sie den Regler und drehen Sie ihn gegen den Uhrzeigersinn, um den Brenner zu zünden. Das Gas sollte sich sofort entzünden.
3. Halten Sie den Regler 10 s lang gedrückt; lassen Sie ihn dann langsam los, damit die Flamme nicht erlischt.

Mit einem Streichholz

1. Zünden Sie das Streichholz an, und führen Sie es vorsichtig an den Brenner.
2. Drücken Sie den Regler und drehen Sie ihn gegen den Uhrzeigersinn, um den Brenner zu zünden.
   ✓ Das Gas sollte sich sofort entzünden.
3. Halten Sie den Regler 10 s lang gedrückt; lassen Sie ihn dann langsam los, damit die Flamme nicht erlischt.

Flammenstärke einstellen

Beim Kochen von Lebensmitteln mit hohem Fettgehalt kann es zu einer Stichflamme kommen. Sollte dies der Fall sein, schalten Sie die Hitze herunter, bis die Flammen verschwinden.

Stellen Sie nach dem Zünden die Flammenstärke ein:

> Drehen Sie den Regler im Uhrzeigersinn, um die Flamme größer zu stellen.
> Drehen Sie den Regler gegen den Uhrzeigersinn, um die Flamme kleiner zu stellen.

9.4 Grillgriff verwenden

Abb. 10 auf Seite 9

Der Grillgriff ermöglicht das sichere Anheben und Entfernen des heißen Kochzubehörs aus dem Gerät.

1. Setzen Sie den Grillgriff in die entsprechende Aussparung ein.
2. Stellen Sie sicher, dass der Grillgriff vollständig eingesetzt ist und sicher in der Aussparung sitzt.
3. Heben Sie das Kochzubehör in einer gleichmäßigen Bewegung gerade nach oben heraus und legen Sie es auf einer hitzebeständigen Oberfläche außerhalb der Reichweite von Kindern ab.

9.5 Gerät ausschalten

Abb. 11 auf Seite 10

1. Schließen Sie das Regelventil an der Gasflasche.
2. Wenn die Flamme vollständig erloschen ist, drehen Sie den Regler am Gerät im Uhrzeigersinn in die Aus-Stellung.

10 Gasversorgung trennen und wechseln

1. Drehen Sie nach dem Gebrauch den Regler des Geräts in die Aus-Stellung.
2. Schließen Sie das Ventil an der Gasversorgung.
3. Trennen Sie die leere Gasflasche vom Druckminderer.
4. Schließen Sie eine volle Gasflasche an und befolgen Sie dabei dieselben Schritte wie beim Anschließen.
5. Wiederholen Sie die Gasdichtheitsprüfung nach dem erneuten Anschließen.

11 Reinigung und Wartung

11.1 Gerät reinigen

Um die Lebensdauer Ihres Geräts zu verlängern, reinigen Sie das Gerät nach jeder Verwendung gründlich.

ACHTUNG! Beschädigungsgefahr

> Tauchen Sie das Gerät nicht in Wasser.
> Schützen Sie die Brenner, die Brennerrohre und den Bereich der Zündflamme vor Wassereintrag. Feuchtigkeit in diesen Teilen kann zu einer Störung des Geräts führen oder die Sicherheit beeinträchtigen.
> Verwenden Sie keine Scheuermittel, Stahlwolle oder Scheuerschwämme. Sie können die Oberfläche des Geräts beschädigen.
> Verwenden Sie keine Reinigungsmittel auf Öl- oder Lösungsmittelbasis.
> Verwenden Sie zum Reinigen des Geräts kein Hochdruck-Dampfgerät oder einen Wasserstrahl.

Lassen Sie das Gerät ausreichend abkühlen, bevor Sie es reinigen.

1. Wischen Sie das Gerätegehäuse mit einem feuchten Tuch und etwas Seife ab.
2. Trocknen Sie das Gerät vor dem Einlagern vollständig ab.

11.2 Regelmäßige Wartung

Die Montage und die Installation des Gasanschlusses müssen von qualifiziertem Personal ausgeführt werden, das nachweislich über Fähigkeiten und Kenntnisse in Bezug auf den Aufbau, die Installation und den Betrieb von Gasgeräten verfügt und ein Sicherheitstraining zum Erkennen und Vermeiden der diesbezüglichen Gefahren absolviert hat.

> Lassen Sie das Gerät aus Sicherheitsgründen jährlich von einer qualifizierten Person auf seine Funktionstüchtigkeit überprüfen. Eventuelle Mängel müssen behoben werden.

11.3 Verstopften Injektor ersetzen

Die häufigsten Betriebsprobleme werden durch verschmutzte oder verstopfte Injektoren verursacht. Diese Probleme können durch regelmäßige Inspektion und Reinigung vermieden werden. Hinweise auf einen verstopften Injektor:

- Schwache oder gelbliche Flamme.
- Störung der Zündung beim Bedienen des Gerätes.

> **ACHTUNG! Beschädigungsgefahr**
> > Ein verstopfter Injektor darf nicht mit einer Nadel oder einem ähnlichen Gegenstand gereinigt werden. Andernfalls kann der Injektor beschädigt und die Sicherheit des Geräts beeinträchtigt werden.

Reinigen oder ersetzen Sie die Injektoren alle sechs (6) Monate, um optimale Leistung zu gewährleisten.

Injektor freilegen

Abb. 12 auf Seite 11

1. Stellen Sie sicher, dass das Gerät abgekühlt und von der Gasversorgung getrennt ist.
2. Entfernen Sie alle Kochflächen und schließen Sie den Deckel.
3. Stellen Sie das Gerät auf den Kopf.
4. Lösen Sie mit einem Schraubendreher vorsichtig die untere Abdeckung, falls vorhanden, und entfernen Sie die Schrauben.
5. Suchen und entfernen Sie die Schraube, mit der der betroffene Brenner befestigt ist.
6. Lösen Sie den Brenner und lassen Sie ihn vorsichtig nach unten fallen, um den Injektor freizulegen. Beachten Sie, dass der Brenner an das Zünderkabel angeschlossen ist. Achten Sie darauf, dieses nicht zu beschädigen oder zu trennen.
7. Verwenden Sie einen geeigneten Schraubenschlüssel, um den Injektor zu lösen und zu entfernen. Verwenden Sie keine Zange, da der Injektor andernfalls beschädigt werden kann.
8. Entfernen Sie sichtbaren Schmutz vom Injektor. Tauschen Sie ggf. den Injektor aus.
9. Schrauben Sie den Injektor wieder in das Ventil ein. Ziehen Sie es nicht zu fest.
10. Bauen Sie das Gerät in umgekehrter Reihenfolge wieder zusammen. Achten Sie darauf, dass das Zünderkabel beim Zusammenbau angeschlossen bleibt.

12 Lagerung

Eine ordnungsgemäße Lagerung schützt Ihr Gerät und verlängert seine Lebensdauer.

> Stellen Sie sicher, dass die Gasversorgung ausgeschaltet ist, bevor Sie sie vom Gerät trennen.
> Lagern Sie niemals ein Gerät mit angeschlossener Gasversorgung, da dies eine unsichere Vorgehensweise ist.
> Lassen Sie das Gerät vor der Lagerung abkühlen und reinigen Sie es gut.
> Lagern Sie das Gerät in einem gut belüfteten Bereich.
> Lagern Sie die Gasversorgung im Freien in einem gut belüfteten Bereich mit ausreichend Abstand zu Zündquellen. Lagern Sie die Gasversorgung nicht im Keller oder in der Garage.

13 Entsorgung

Geben Sie das Verpackungsmaterial möglichst in den entsprechenden Recycling-Müll. Wenden Sie sich an einen örtlichen Wertstoffhof oder einen Fachhändler, um zu erfahren, wie Sie das Produkt gemäß den geltenden Entsorgungsvorschriften entsorgen können.

14 Gewährleistung

Es gilt die gesetzliche Gewährleistungsfrist. Sollte das Produkt defekt sein, wenden Sie sich bitte an Ihren Fachhändler oder die Niederlassung des Herstellers in Ihrem Land. (siehe qr.dometic.com/bgGAmD)

Bitte senden Sie bei einem Reparatur- bzw. Gewährleistungsantrag folgende Unterlagen mit dem Produkt ein:

- eine Kopie der Rechnung mit Kaufdatum
- einen Reklamationsgrund oder eine Fehlerbeschreibung

Bitte beachten Sie, dass eigenständig oder nicht fachgerecht durchgeführte Reparaturen die Sicherheit gefährden und zum Erlöschen der Gewährleistung führen können.

15 Technische Daten

Land der Verwendung	BE, CH, CY, CZ, ES, FR, GB, GR, IE, IT, LT, LU, LV, PT, SI, SK		PL	BE, CY, DK, EE, FR, FI, HU, IT, LT, NL, NO, SE, SI, SK, RO, HR, TR, BG, IS,LU, MT, ZA	AT, CH, DE, SK
Gerätekategorie	$I_{3+(28-30/37)}$		$I_{3B/P\,(37)}$	$I_{3B/P\,(30)}$	$I_{3B/P\,(50)}$
Zulässige Gase	Butan (G30)	Propan (G31)	Butan (G30), Propan (G31) oder Gemisch		
Gasdruck	28 mbar ~ 30 mbar	37 mbar	37 mbar	28 mbar ~ 30 mbar	50 mbar
Injektorgröße	0.73		0.69	0.73	0.64
Nominale Nutzung	160 g/h pro Brenner. 320 g/h insgesamt.				
Nennwärmebelastung brutto:	2,2 kW pro Brenner. 4,4 kW insgesamt.				
Möglichkeiten der Gas-versorgung	Ein nachfüllbarer Gasbehälter mit maximal 9 kg, der die geltenden örtlichen Vorschriften erfüllt.				
	CADAC CA445/CA500 oder gleichwertige, EN417-konforme Einwegkartusche mit EN417-Druckminderer.				
	227 g-kompatible Einwegkartusche in Kombi-nation mit einem CADAC | Dometic Power Pak.				
Einzuhaltende Normen	EN 484				
Prüfung/Zertifikat	CE				

Gerätekategorie I 3B/P (50)
50 mbar -Druckminderer für Konfigurationen mit Butan oder 50 mbar -Druckminderer für Konfigurationen mit Butan oder 50 mbar -Druckminderer für Konfigurationen mit Butan-Propan-Gemisch.

Gerätekategorien I 3B/P (30), I 3+ (28-30/37)
I3B/P(30): 30 mbar -Druckminderer für Konfigurationen mit Butan oder 30 mbar -Druckminderer für Konfigurationen mit Butan oder 30 mbar -Druckminderer für Konfigurationen mit Butan-Propan-Gemisch.

I3+(28-30/37): 30 mbar -Druckminderer für Konfigurationen mit Butan oder 37 mbar -Druckminderer für Konfigurationen mit Propan.

Gerätekategorie I3B/P(37)
I3B/P(37): 37 mbar -Druckminderer für Konfigurationen mit Butan oder 37 mbar -Druckminderer für Konfigurationen mit Butan oder 37 mbar -Druckminderer für Konfigurationen mit Butan-Propan-Gemisch.

HINWEIS Der verwendete Schlauchtyp muss der jeweiligen EN-Norm und den lokalen Anforderungen entsprechen.

Français

1 Remarques importantes..... 31
2 Documents associés.....31
3 Signification des symboles..... 31
4 Consignes de sécurité.....32
5 Usage conforme.....34
6 Liste des composants.....34
7 Raccordement de l'alimentation en gaz à l'appareil..... 35
8 Fuites de gaz..... 36
9 Utilisation de l'appareil.....37
10 Débranchement et remplacement de l'alimentation en gaz..... 38
11 Nettoyage et entretien..... 38
12 Stockage..... 39
13 Mise au rebut.....39
14 Garantie..... 39
15 Caractéristiques techniques.....41

1 Remarques importantes

Veuillez lire et suivre attentivement l'ensemble des instructions, directives et avertissements figurant dans ce manuel afin d'installer, d'utiliser et d'entretenir le produit correctement à tout moment. Ces instructions DOIVENT rester avec le produit.

En utilisant ce produit, vous confirmez expressément avoir lu attentivement l'ensemble des instructions, directives et avertissements et que vous comprenez et acceptez de respecter les modalités et conditions énoncées dans le présent document. Vous acceptez d'utiliser ce produit uniquement pour l'usage et l'application prévus et conformément aux instructions, directives et avertissements figurant dans le présent manuel, ainsi qu'à toutes les lois et réglementations applicables. En cas de non-respect des instructions et avertissements figurant dans ce manuel, vous risquez de vous blesser ou de blesser d'autres personnes, d'endommager votre produit ou d'endommager d'autres biens à proximité. Le présent manuel produit, y compris les instructions, directives et avertissements, ainsi que la documentation associée peuvent faire l'objet de modifications et de mises à jour. Pour obtenir des informations actualisées sur le produit, consultez le site documents.dometic.com.

2 Documents associés

Retrouvez le manuel d'utilisation détaillé en ligne sur qr.dometic.com/bgaZ0u.

3 Signification des symboles

Un mot de signalement identifie les messages relatifs à la sécurité et aux dégâts matériels en indiquant le degré ou le niveau de gravité du danger.

DANGER !

> Indique une situation dangereuse qui, si elle n'est pas évitée, entraînera des blessures graves, voire mortelles.

AVERTISSEMENT !

> Indique une situation dangereuse qui, si elle n'est pas évitée, est susceptible d'entraîner des blessures graves, voire mortelles.

ATTENTION !

> Indique une situation dangereuse qui, si elle n'est pas évitée, est susceptible d'entraîner des blessures légères ou de gravité modérée.

AVIS !

> Indique une situation dangereuse qui, si elle n'est pas évitée, peut entraîner des dommages matériels.

REMARQUE Informations supplémentaires sur l'utilisation de ce produit.

4 Consignes de sécurité

4.1 Avertissement de sécurité

REMARQUE
Lisez les instructions avant d'utiliser l'appareil.

À utiliser uniquement à l'extérieur.

Ne déplacez pas l'appareil pendant l'utilisation.

Après utilisation, fermer les commandes des brûleurs et la vanne d'alimentation de la bonbonne de gaz.

Toute modification de l'appareil peut être dangereuse.

Le non-respect de ces consignes annulera la garantie.

Conservez ce manuel pour référence ultérieure.

4.2 Sécurité générale

AVIS ! Avant l'utilisation

> Assurez-vous que les conditions de distribution locales (type de gaz et pression du gaz) correspondent aux spécifications de l'appareil. Ces spécifications sont indiquées sur la plaque signalétique de l'appareil.

AVERTISSEMENT ! Risque d'intoxication au monoxyde de carbone

Cet appareil nécessite une aération adéquate pour fonctionner en toute sécurité.

> Utilisez l'appareil uniquement dans une zone bien aérée.

> **Pour une utilisation à l'extérieur uniquement !**

AVERTISSEMENT ! Risque d'explosion

Le non-respect de ces avertissements pourrait entraîner de graves blessures, voire la mort.

> Ne modifiez pas cet appareil. Utilisez-le uniquement conformément à son usage prévu.

> Les réparations doivent être effectuées uniquement par du personnel qualifié. Une réparation incorrecte peut entraîner des risques graves.

> Ne modifiez pas les composants scellés.

AVERTISSEMENT ! Risque d'incendie

> Ne laissez pas l'appareil sans surveillance lorsqu'il est chaud ou allumé.

> Gardez un extincteur (ou un dispositif équivalent approprié) à proximité en cas d'urgence.

4.3 Sécurité lors de l'utilisation

fig. 1 à la page 3

DANGER ! Risque d'explosion

> N'utilisez pas l'appareil si les joints sont usés ou endommagés.

> N'utilisez pas l'appareil s'il fuit, s'il est endommagé ou s'il ne fonctionne pas correctement.

> Effectuez un test de fuite de gaz chaque fois que le tuyau et le détendeur sont raccordés ou remplacés. Suivez les étapes décrites dans le chapitre Fuites de gaz à la page 36 pour effectuer un test de fuite de gaz.

DANGER ! Retour de flamme

> Si une flamme remonte dans le brûleur, on parle de retour de flamme ; cela peut entraîner des conditions de fonctionnement dangereuses. Assurez-vous de la stabilité des flammes lors de l'utilisation de l'appareil.

> En cas de retour de flamme, procédez comme suit :

- Coupez immédiatement l'alimentation en gaz en fermant la vanne de la bouteille de gaz.
- Tournez le bouton de commande de l'appareil en position d'arrêt.
- Une fois la flamme éteinte, retirez le détendeur et vérifiez l'état du joint. Remplacez-le si nécessaire.
- Rebranchez l'alimentation en gaz et vérifiez l'étanchéité du raccord.
- Rallumez l'appareil.
- Si le retour de flamme persiste, cessez d'utiliser l'appareil et contactez un réparateur agréé pour obtenir de l'aide.

ATTENTION ! Risque de brûlures

> Les parties exposées peuvent devenir très chaudes pendant l'utilisation. Tenez-la hors de portée des jeunes enfants.
> Utilisez des gants résistants à la chaleur lorsque vous manipulez l'appareil.
> Ne laissez pas tomber et ne manipulez pas l'appareil de manière inappropriée.
> Ne portez pas de vêtements amples et ne laissez pas vos cheveux longs pendre librement lorsque vous utilisez l'appareil.
> Garder vos mains, visage et cheveux à distance des brûleurs.
> Observez attentivement toute activité à proximité de ce produit pour éviter les brûlures ou autres blessures.
> Tenez les enfants et les animaux domestiques à l'écart du produit.
> Utilisez l'appareil sur une surface horizontale et plane. Assurez-vous que le produit assemblé est stable et ne bascule pas.
> Assurez-vous que le support de poêle et les surfaces de cuisson sont correctement placés lorsque vous utilisez l'appareil.
> Ne touchez pas le support de casserole lorsque l'appareil est en cours d'utilisation.
> La consommation d'alcool ou de médicaments sur ordonnance ou en vente libre peut altérer votre capacité à assembler correctement ou à utiliser l'appareil en toute sécurité.
> Laissez le produit refroidir complètement avant de le toucher à mains nues.

ATTENTION ! Risque d'incendie

> Cet appareil doit être éloigné des matériaux inflammables durant l'utilisation. Les distances de sécurité minimales sont les suivantes : 120 cm au-dessus de l'appareil, 60 cm à l'arrière et sur les côtés.
> En cas d'incendie incontrôlé, coupez immédiatement l'alimentation en gaz.
> Ne placez pas de produits chimiques, de matériaux inflammables ou d'aérosols à proximité de l'appareil pendant l'utilisation.

Recommandations relatives aux ustensiles de cuisine

AVIS ! Risque d'endommagement

> Ne placez aucun objet autre que des casseroles et des poêles sur ou contre cet appareil.
> Lorsque vous utilisez des ustensiles de cuisine, la taille de casserole recommandée est comprise entre 180 mm et 250 mm de diamètre.
> N'utilisez pas d'ustensiles de cuisine qui dépassent des bords de l'appareil.

4.4 Précautions de sécurité relatives au raccordement au gaz

REMARQUE

Le gaz est fourni à l'appareil via un tuyau et un détendeur. Utilisez cet appareil uniquement avec un tuyau et un détendeur **homologués**, conformes à la norme EN et à la réglementation locale en vigueur.

Les options d'alimentation en gaz incluent :

- Une bouteille de gaz rechargeable ne dépassant pas 9 kg et conforme à la réglementation locale en vigueur.
- Une cartouche jetable CADAC 445 g / 500 g ou équivalente, conforme à la norme EN 417, utilisée conjointement à un détendeur EN 417.
- Un CADAC | Dometic Power Pak.

DANGER ! Risque d'explosion

> Utilisez l'appareil uniquement avec des bouteilles de gaz ne dépassant pas 500 mm de haut et 400 mm de large.
> Utilisez uniquement des bouteilles ou des cartouches de gaz compatibles et homologuées. **L'utilisation d'autres types de bouteilles ou de cartouches peut être dangereuse et provoquer des blessures ou des dommages.**
> Ne modifiez pas et n'altérez pas le détendeur de quelque manière que ce soit.
> N'utilisez pas l'appareil si le tuyau est endommagé ou usé.
> Raccordez l'alimentation en gaz dans un endroit bien aéré, de préférence à

l'extérieur, loin de toute flamme ou autre source d'inflammation.

> Gardez l'alimentation en gaz à l'écart de la chaleur et des flammes. Ne la placez pas sur une cuisinière ou toute autre surface chaude.

> Lorsque vous fixez le tuyau à l'appareil, éloignez-le du corps de l'appareil. Ne tordez pas et ne pliez pas le tuyau.

> Maintenez l'alimentation en gaz à la verticale pendant l'utilisation afin d'éviter tout déversement dangereux de liquide et d'assurer un prélèvement correct du combustible. Le non-respect de cette consigne peut entraîner des conditions de fonctionnement dangereuses.

> Ne débranchez pas l'alimentation en gaz lorsque cet appareil est en cours d'utilisation.

> Coupez et débranchez toujours l'alimentation en gaz après l'utilisation et avant le rangement.

5 Usage conforme

Cet appareil de cuisson GPL est uniquement destiné à **une utilisation non commerciale**.

Cet appareil est destiné à être utilisé uniquement à l'extérieur. Respectez les exigences en matière d'aération.

Utilisations interdites

N'utilisez pas cet appareil pour :

- Chauffer des locaux ou des pièces
- Sécher des vêtements ou tout autre matériau
- À des fins commerciales ou industrielles
- Cet appareil ne doit pas être utilisé à d'autres fins.

Cet appareil ne peut pas être installé ou raccordé à une alimentation en gaz réticulé.

Ce produit convient uniquement à l'usage et à l'application prévus, conformément au présent manuel d'instructions.

Ce manuel fournit les informations nécessaires à l'installation et/ou à l'utilisation correcte du produit. Une installation, une utilisation ou un entretien inappropriés entraînera des performances insatisfaisantes et une éventuelle défaillance.

Le fabricant décline toute responsabilité en cas de blessure ou de dommage résultant :

- d'une installation ou montage incorrects
- d'un entretien inadapté ou de l'utilisation de pièces de rechange autres que les pièces de rechange d'origine fournies par le fabricant
- de modifications apportées au produit sans autorisation explicite du fabricant
- d'usages différents de ceux décrits dans ce manuel

Dometic se réserve le droit de modifier l'apparence et les spécifications produit.

6 Liste des composants

fig. 2 à la page 4

Composant	Description
①	Plaque nervurée
②	Plaque plate
③	Poignée de gril
④	Support pour cafetière
⑤	Support de casserole
⑥	Couvercle
⑦	Pare-vent
⑧	Brûleur
⑨	Bouton d'allumage
⑩	Bouton de commande

Combinaisons

Les composants inclus dans chaque code produit sont les suivants :

Composant	203M1-20	203M1-10
①	✓	
②	✓	
③	✓	
④	✓	
⑤	✓	✓
⑥	✓	✓
⑦	✓	✓
⑧	✓	✓
⑨	✓	✓
⑩	✓	✓

7 Raccordement de l'alimentation en gaz à l'appareil

7.1 Raccordement sécurisé du tuyau de gaz

Avant de raccorder l'appareil à une alimentation en gaz, effectuez les vérifications suivantes.

REMARQUE Effectuez ces vérifications chaque fois que l'appareil est raccordé à l'alimentation en gaz.

Il convient d'utiliser un tuyau et un détendeur homologués.
Lors du raccordement à une cartouche de gaz EN 417, le tuyau ne doit pas mesurer moins de 0,5 m et ne doit pas dépasser 1,5 m de long.

Lors du raccordement à une bouteille de 9 kg, le tuyau ne doit pas mesurer moins de 0,8 m et ne doit pas dépasser 1,5 m de long.

> Assurez-vous que l'alimentation en gaz est coupée pendant le raccordement du tuyau et de l'appareil.
> Utilisez le tuyau et les raccords homologués pour l'appareil.
> Vérifiez que le joint en caoutchouc du détendeur est bien en place et en bon état.
> Inspectez le tuyau pour détecter tout signe de détérioration et remplacez-le si nécessaire.
> Assurez-vous que le bouton de commande de l'appareil est en position d'arrêt.

7.2 Appareils équipés d'un connecteur d'embout pivotant

fig. 3 à la page 4
Utilisez cette méthode pour raccorder un tuyau de gaz à un appareil équipé d'un embout pivotant et d'un collier de serrage.

1. Vérifiez que le tuyau correspond aux spécifications de l'appareil.
2. Inspectez le tuyau et l'embout. Assurez-vous que ces deux composants sont propres, secs et exempts de débris.
3. (Facultatif) Assouplissez le tuyau en plongeant son extrémité dans de l'eau **chaude (non bouillante)** pendant 15 s à 30 s . Cela rendra le tuyau plus souple et plus facile à installer sur l'embout.
4. Faites glisser le collier de serrage sur le tuyau. Enfoncez le tuyau sur l'embout pivotant jusqu'à ce qu'il soit bien en place.
5. Placez le collier de serrage sur le raccord d'embout et serrez-le à l'aide d'un outil approprié.
6. Tirez doucement sur le tuyau et faites tourner l'embout pour vérifier que le raccordement est sécurisé.
7. Branchez l'extrémité du tuyau munie du détendeur à l'alimentation en gaz.

7.3 Appareils équipés d'un connecteur à dégagement rapide (QR)

fig. 4 à la page 5
Utilisez cette méthode pour raccorder un tuyau de gaz à un appareil équipé d'un connecteur à dégagement rapide.

1. Vérifiez que le tuyau et le connecteur correspondent aux spécifications de l'appareil.
2. Inspectez le tuyau et le connecteur à dégagement rapide. Assurez-vous que ces deux composants sont propres, secs et exempts de débris.
3. Alignez le connecteur à dégagement rapide sur le raccord enfichable à dégagement rapide de l'appareil.
4. Poussez le connecteur sur le raccord jusqu'à entendre un clic, confirmant que le raccordement est sécurisé.
5. Tirez doucement sur le tuyau pour vérifier que le raccordement est solide.
6. Branchez l'extrémité du tuyau munie du détendeur à l'alimentation en gaz.

7.4 Appareils équipés d'un connecteur fileté

Suivez cette procédure pour les appareils équipés d'un connecteur fileté.
fig. 5 à la page 5

1. Vérifiez que le tuyau et le connecteur correspondent aux spécifications de l'appareil.
2. Inspectez le tuyau et le connecteur fileté. Assurez-vous que ces deux composants sont propres, secs et exempts de débris.
3. Alignez le raccord de tuyau sur le raccord fileté de l'appareil et vissez-le.
4. Serrez le raccord à la main, en veillant à ce que les filetages s'engagent correctement et sans se déformer.
5. Branchez l'extrémité du tuyau munie du détendeur à l'alimentation en gaz.

7.5 Fixation d'un tuyau fileté G1/2" à droite sur l'appareil à l'aide de l'adaptateur FRA

fig. 6 à la page 5

Un adaptateur FRA a été inclus pour le raccordement d'un tuyau avec un filetage droit G1/2".

1. Vérifiez que le tuyau et le raccord correspondent aux spécifications de l'appareil.
2. Inspectez le tuyau et le raccord fileté. Assurez-vous que les deux composants sont propres, secs et exempts de débris.
3. Alignez l'adaptateur FRA sur le raccord fileté de l'appareil et vissez-le en place. L'adaptateur FRA convertit le filetage G1/4" gauche (LH) en un filetage droit G1/2" (RH).
4. Alignez le tuyau de gaz avec l'extrémité filetée 1/2" de l'adaptateur FRA et vissez-le en place.
5. Serrer à la main la connexion, en veillant à ce que les filetages s'engagent correctement sans croisement.
6. Raccordez l'extrémité du tuyau avec le détendeur à la source de gaz.

7.6 Raccordement du détendeur à l'alimentation en gaz

fig. 7 à la page 6

	A	B	C
FR	Détendeur	Joint	Vanne de contrôle

REMARQUE
Vous devez raccorder correctement le détendeur pour garantir un fonctionnement sûr et sans fuite. Suivez attentivement toutes les étapes et vérifiez l'absence de fuites avant l'utilisation.

DANGER ! Risque d'explosion
> Ne fumez pas lorsque vous raccordez ou remplacez l'alimentation en gaz.

Suivez la procédure suivante pour raccorder le détendeur à l'alimentation en gaz en toute sécurité.

1. Assurez-vous que tous les boutons de commande des appareils au gaz sont en position d'arrêt.
2. Assurez-vous que la vanne de commande de l'alimentation en gaz est fermée avant de raccorder le détendeur.
3. Inspectez le détendeur et la vanne d'alimentation en gaz pour vérifier qu'ils ne sont pas sales ou endommagés. Nettoyez les deux pièces avec un chiffon sec. N'utilisez pas d'huile ni de graisse.
4. Alignez le détendeur sur la vanne d'alimentation en gaz et serrez-le à la main, en veillant à ce que les filetages s'engagent correctement et sans se déformer.
5. Ouvrez lentement la vanne de la bouteille de gaz pour permettre au gaz de circuler et vérifiez l'absence de fuites comme décrit dans le chapitre Fuites de gaz à la page 36. Les fuites doivent être corrigées avant d'utiliser l'appareil.

v Une fois que l'alimentation en gaz a été raccordée et que l'absence de fuites a été confirmée, l'appareil est prêt à être utilisé.

8 Fuites de gaz

Les fuites de gaz provoquées par des tuyaux endommagés ou des raccords défectueux peuvent créer des conditions dangereuses. Il faut y remédier immédiatement pour assurer la sécurité de l'utilisateur.

Le test de fuite de gaz doit être effectué dans un endroit bien aéré, loin de toute source d'inflammation.

DANGER ! Avertissement d'explosion
> **Assurez-vous toujours que les raccords de gaz sont correctement installés afin d'éviter toute fuite de gaz.**
> **Ne fumez pas pendant le test de fuite de gaz.**
> **Si vous soupçonnez une fuite de gaz (détectée par une odeur de gaz), coupez immédiatement l'alimentation en gaz et tournez le bouton de commande en position d'arrêt, amenez l'appareil dans un endroit sans flamme et effectuez un test de fuite de gaz.**
> **N'utilisez jamais de flamme nue pour vérifier la présence d'une fuite de gaz.**

Effectuer un test de fuite de gaz

1. Mélangez de l'eau et du savon (par exemple, du liquide vaisselle).

   Vous pouvez également utiliser un spray de détection de fuites à la place de l'eau savonneuse.

2. Appliquez le mélange sur tous les points de raccordement du tuyau de gaz :
   a) Appliquez le mélange entre le tuyau de gaz et l'appareil.
   b) Appliquez le mélange entre le détendeur et l'alimentation en gaz.
3. Ouvrez lentement la vanne d'alimentation en gaz pour permettre au gaz de circuler.
4. Observez chaque raccord pour détecter la formation de bulles, ce qui indique la présence d'une fuite de gaz.
5. Si des bulles apparaissent :
   a) Fermez immédiatement la vanne d'alimentation en gaz.
   b) Débranchez l'alimentation en gaz de l'appareil.
   c) Vérifiez tous les joints. Remplacez tout joint présentant des signes d'usure ou de détérioration.
6. Rebranchez l'alimentation en gaz sur l'appareil et répétez le test.
7. Si la fuite de gaz persiste après avoir effectué toutes les vérifications, renvoyez le produit à votre réparateur agréé pour obtenir de l'aide.

9 Utilisation de l'appareil

9.1 Avant d'utiliser l'appareil

REMARQUE Assurez-vous que tous les emballages et films de protection ont été retirés de l'appareil avant la première utilisation.

Avant l'utilisation

> Assurez-vous que toutes les pièces de l'appareil sont propres et en bon état de fonctionnement.
> Inspectez l'appareil à la recherche d'insectes, de débris et de toiles d'araignée susceptibles d'affecter le débit de gaz.
> Effectuez un test de fuite de gaz comme décrit dans le chapitre Fuites de gaz à la page 36 chaque fois que l'alimentation en gaz est raccordée ou remplacée.
> Utilisez cet appareil uniquement sur une surface plane et ferme.
> Retirez les surfaces de cuisson avant l'allumage de l'appareil.

Pendant l'utilisation

> Ne déplacez pas l'appareil lors de son utilisation. Cette manœuvre dangereuse peut provoquer une flamme vive.
> Utilisez uniquement des ustensiles de cuisine d'un diamètre compris entre 180 mm et 250 mm.

9.2 Allumer l'appareil à l'aide du bouton d'allumage

fig. 8 à la page 7

1. Depuis la position d'arrêt, appuyez sur le bouton de commande et tournez-le de 90 ° dans le sens antihoraire.
2. Maintenez le bouton de commande enfoncé, puis appuyez sur le bouton d'allumage pour allumer le gaz.
3. Maintenez le bouton de commande 10 s enfoncé avant de le relâcher lentement pour permettre à la flamme de s'allumer.

   Ne maintenez pas le bouton d'allumage ou le bouton de commande enfoncé pendant plus de 15 s .

v La flamme doit normalement s'allumer dans les 10 s .

Échec de l'allumage

1. Remettez le bouton de commande de l'appareil en position d'arrêt.
2. Attendez environ 30 s pour laisser s'échapper tout gaz accumulé dans le brûleur.
3. Réessayez d'allumer le brûleur.

La flamme s'éteint pendant l'utilisation

1. Tournez le bouton de commande en position d'arrêt.
2. Attendez au moins 60 s avant de rallumer le brûleur.

9.3 Allumer l'appareil à l'aide d'un allume-feu ou d'une allumette

L'appareil peut être allumé par le haut du brûleur avant d'installer la surface de cuisson souhaitée.

fig. 9 à la page 8

REMARQUE Cette méthode est utilisée lorsque l'allumeur intégré ne fonctionne pas ou n'est pas disponible.

À l'aide d'un allume-feu

1. Tenez l'allume-feu près du brûleur et allumez-le.
2. Lorsque l'allume-feu est allumé, appuyez sur le bouton de commande et tournez-le dans le sens antihoraire pour allumer le brûleur. Le gaz doit s'enflammer immédiatement.
3. Maintenez le bouton de commande 10 s enfoncé avant de le relâcher lentement pour permettre à la flamme de s'allumer.

À l'aide d'une allumette

1. Allumez l'allumette et approchez-la prudemment du brûleur.
2. Appuyez sur le bouton de commande et tournez-le dans le sens antihoraire pour allumer le brûleur.
   ˅ Le gaz doit s'enflammer immédiatement.
3. Maintenez le bouton de commande 10 s enfoncé avant de le relâcher lentement pour permettre à la flamme de s'allumer.

Régler l'intensité de la flamme

Un retour de flamme peut être observé lors de la cuisson d'aliments à forte teneur en matières grasses. Si cela se produit, baissez le chauffage jusqu'à ce que les flammes disparaissent.

Une fois le brûleur allumé, réglez l'intensité de la flamme :

> Tournez le bouton de commande dans le sens horaire pour augmenter la flamme.
> Tournez le bouton de commande dans le sens antihoraire pour diminuer la flamme.

9.4 Utiliser la poignée de gril

fig. 10 à la page 9

La poignée de gril permet de soulever et de retirer en toute sécurité les accessoires de cuisson chauds de l'appareil.

1. Insérez la poignée de gril dans le logement prévu à cet effet.
2. Assurez-vous que la poignée de gril est complètement insérée et bien fixée dans le logement prévu à cet effet.
3. Soulevez l'accessoire de cuisson en effectuant un mouvement régulier et placez-le sur une surface résistante à la chaleur, hors de portée des enfants.

9.5 Éteindre l'appareil

fig. 11 à la page 10

1. Fermez la vanne de commande de la bouteille de gaz.
2. Une fois la flamme complètement éteinte, tournez complètement le bouton de commande de l'appareil dans le sens horaire jusqu'en position d'arrêt.

10 Débranchement et remplacement de l'alimentation en gaz

1. Après l'utilisation, tournez le bouton de commande de l'appareil en position d'arrêt.
2. Fermez la vanne de l'alimentation en gaz.
3. Débranchez la bouteille de gaz vide du détendeur.
4. Raccordez une bouteille pleine en suivant les mêmes étapes que celles décrites dans la procédure de raccordement.
5. Répétez le test de fuite de gaz suite au raccordement.

11 Nettoyage et entretien

11.1 Nettoyage de l'appareil

Pour prolonger la durée de vie de votre appareil, nettoyez-le soigneusement après chaque utilisation.

AVIS ! Risque d'endommagement

> Ne plongez pas l'appareil dans l'eau.
> Évitez que de l'eau ne pénètre dans les brûleurs, les tubes des brûleurs ou la zone de la flamme pilote. La présence d'humidité dans ces parties peut entraîner un dysfonctionnement de l'appareil ou le rendre dangereux.
> N'utilisez pas de nettoyants abrasifs, de laine d'acier ou de tampons à récurer. Ceux-ci pourraient endommager la surface de l'appareil.
> N'utilisez pas de nettoyants à base d'huile ou de solvants.
> N'utilisez pas de nettoyeur haute pression à vapeur ou à jet d'eau pour nettoyer l'appareil.

Laissez l'appareil refroidir complètement avant de le nettoyer.

1. Essuyez le corps de l'appareil à l'aide d'un chiffon humide et savonneux.
2. Séchez complètement l'appareil avant de le ranger.

11.2 Entretien régulier

L'assemblage et l'installation du raccordement de gaz doivent être effectués par une personne qualifiée disposant des compétences et des connaissances requises en matière de bâtiment, d'installation et de fonctionnement d'appareils au gaz, et ayant suivi une formation de sécurité afin d'identifier et d'éviter les dangers associés.

> Pour des raisons de sécurité, faites vérifier chaque année le bon fonctionnement de l'appareil par une personne qualifiée. Tout défaut devra être réparé.

11.3 Remplacement d'un injecteur obstrué

Les problèmes de fonctionnement les plus courants peuvent être liés à des injecteurs sales ou obstrués. Une inspection et un nettoyage réguliers permettent de prévenir ces problèmes. Les éléments suivants peuvent indiquer qu'un injecteur est obstrué :

- Une flamme faible ou jaunâtre.
- Un défaut d'allumage lors de l'utilisation de l'appareil.

> **AVIS ! Risque d'endommagement**
> > Un injecteur obstrué ne doit pas être nettoyé avec une goupille ou un objet similaire. Cela pourrait endommager l'injecteur et compromettre la sécurité de l'appareil.

Pour obtenir des performances optimales, nettoyez ou remplacez les injecteurs tous les six (6) mois.

Accéder à l'injecteur

fig. 12 à la page 11

1. Assurez-vous que l'appareil est froid et débranché de l'alimentation en gaz.
2. Retirez toutes les surfaces de cuisson et fermez le couvercle.
3. Retournez l'appareil.
4. Le cas échéant, dévissez délicatement le couvercle inférieur en utilisant un tournevis pour retirer les vis.
5. Localisez et retirez la vis fixant le ou les brûleurs concernés.
6. Desserrez délicatement le brûleur et abaissez-le pour exposer l'injecteur. Notez que le brûleur est relié au câble d'allumage ; veillez à ne pas l'endommager ou le débrancher.
7. Utilisez une clé appropriée pour desserrer et retirer l'injecteur. N'utilisez pas de pince car cela pourrait endommager l'injecteur.
8. Soufflez toute saleté visible de l'injecteur. Si nécessaire, remplacez l'injecteur.
9. Revissez l'injecteur dans la vanne. Ne serrez pas trop.
10. Remontez l'appareil en suivant les étapes ci-dessus dans l'ordre inverse. Assurez-vous que le câble d'allumage reste branché pendant le remontage.

12 Stockage

Un rangement adéquat contribuera à protéger votre appareil et à prolonger sa durée de vie.

> Assurez-vous que l'alimentation en gaz est coupée avant de la débrancher de l'appareil.
> Ne rangez jamais un appareil lorsque l'alimentation en gaz est raccordée ; il s'agit d'une pratique dangereuse.
> Laissez l'appareil refroidir et nettoyez-le bien avant de le ranger.
> Rangez l'appareil dans un endroit bien aéré.
> Rangez l'alimentation en gaz à l'extérieur, dans un endroit bien aéré, loin de toute source d'inflammation. Ne rangez pas l'alimentation en gaz dans un sous-sol ou un garage.

13 Mise au rebut

Dans la mesure du possible, veuillez éliminer les emballages dans les conteneurs de déchets recyclables prévus à cet effet. Pour éliminer définitivement le produit, contactez le centre de recyclage le plus proche ou votre revendeur spécialisé afin de vous informer sur les dispositions relatives au retraitement des déchets.

14 Garantie

La période de garantie légale s'applique. Si le produit est défectueux, veuillez contacter votre revendeur ou la filiale locale du fabricant. (voir qr.dometic.com/bgGAmD)

Pour toutes réparations ou autres prestations de garantie, veuillez joindre au produit les documents suivants :

- une copie de la facture avec la date d'achat
- un motif de réclamation ou une description du dysfonctionnement

Notez que toute réparation effectuée par une personne non agréée peut présenter un risque de sécurité et annuler la garantie.

15 Caractéristiques techniques

Pays d'utilisation	BE, CH, CY, CZ, ES, FR, GB, GR, IE, IT, LT, LU, LV, PT, SI, SK		PL	BE, CY, DK, EE, FR, FI, HU, IT, LT, NL, NO, SE, SI, SK, RO, HR, TR, BG, IS, LU, MT, ZA	AT, CH, DE, SK
Catégorie d'appareil	$I_{3+(28\text{-}30/37)}$		$I_{3B/P\,(37)}$	$I_{3B/P\,(30)}$	$I_{3B/P\,(50)}$
Gaz autorisés	Butane-G30	Propane-G31	Butane-G30, propane-G31 ou mélange		
Pression du gaz	28 mbar ~ 30 mbar	37 mbar	37 mbar	28 mbar ~ 30 mbar	50 mbar
Taille d'injecteur	0.73		0.69	0.73	0.64
Utilisation nominale	160 g/h par brûleur. 320 g/h au total.				
Charge thermique nominale brute	2,2 kW par brûleur. 4,4 kW au total.				
Options d'alimentation en gaz	Une bouteille de gaz rechargeable ne dépassant pas 9 kg et conforme à la réglementation locale en vigueur.				
	Cartouche jetable CADAC CA445 / CA500 ou équivalente, conforme à la norme EN 417 avec détendeur EN 417.				
	Cartouche jetable conforme à la norme 227 g utilisée conjointement à un CADAC | Dometic Power Pak.				
Normes de conformité	EN 484				
Contrôle/certification	CE				

Catégorie d'appareils I 3B/P (50)
Détendeur pour configurations butane 50 mbar ou détendeur pour configurations propane 50 mbar ou détendeur pour configurations mélange butane/propane 50 mbar .

Catégories d'appareils I 3B/P (30), I 3+ (28-30/37)
I3B/P(30) : Détendeur pour configurations butane 30 mbar ou détendeur pour configurations propane 30 mbar ou détendeur pour configurations mélange butane/propane 30 mbar .

I3+(28-30/37) : Détendeur pour configurations butane 30 mbar ou détendeur pour configurations propane 37 mbar .

Catégorie d'appareils I3B/P(37)
I3B/P(37) : Détendeur pour configurations butane 37 mbar ou détendeur pour configurations propane 37 mbar ou détendeur pour configurations mélange butane/propane 37 mbar .

REMARQUE Le type de tuyau utilisé doit être conforme à la norme EN et à la réglementation locale en vigueur.

Español

1 Notas importantes..... 42
2 Documentos relacionados..... 42
3 Explicación de los símbolos..... 42
4 Indicaciones de seguridad.....42
5 Uso previsto.....44
6 Lista de componentes..... 45
7 Conexión del suministro de gas al aparato.....45
8 Fugas de gas..... 47
9 Uso del aparato.....47
10 Desconexión y cambio del suministro de gas..... 48
11 Limpieza y mantenimiento..... 49
12 Almacenamiento..... 49
13 Eliminación..... 50
14 Garantía..... 50
15 Datos técnicos.....51

1 Notas importantes

Lea atentamente estas instrucciones y siga las indicaciones, directrices y advertencias incluidas en este manual para asegurarse de que instala, utiliza y mantiene correctamente el producto en todo momento. Estas instrucciones DEBEN conservarse junto con este producto.

Al utilizar el producto, usted confirma que ha leído cuidadosamente todas las instrucciones, directrices y advertencias, y que entiende y acepta cumplir los términos y condiciones aquí establecidos. Usted se compromete a utilizar este producto solo para el propósito y la aplicación previstos y de acuerdo con las instrucciones, directrices y advertencias establecidas en este manual del producto, así como de acuerdo con todas las leyes y reglamentos aplicables. La no lectura y observación de las instrucciones y advertencias aquí expuestas puede causarle lesiones a usted o a terceros, daños en el producto o daños en otras propiedades cercanas. Este manual del producto, incluyendo las instrucciones, directrices y advertencias, y la documentación relacionada, pueden estar sujetos a cambios y actualizaciones. Para obtener información actualizada sobre el producto, visite documents.dometic.com.

2 Documentos relacionados

Encuentre el manual de instrucciones detallado en línea en qr.dometic.com/bgaZ0u.

3 Explicación de los símbolos

Una palabra de advertencia señalará los mensajes de seguridad y de daño material, y también indicará el grado o nivel de gravedad del riesgo.

¡PELIGRO!

> Indica una situación peligrosa que, de no evitarse, ocasionará la muerte o lesiones graves.

¡ADVERTENCIA!

> Indica una situación peligrosa que, de no evitarse, puede ocasionar la muerte o lesiones graves.

¡ATENCIÓN!

> Indica una situación peligrosa que, de no evitarse, puede ocasionar lesiones moderadas o leves.

¡AVISO!

> Indica una situación peligrosa que, de no evitarse, podría provocar daños materiales.

NOTA Información adicional para el manejo del producto.

4 Indicaciones de seguridad

4.1 Advertencia de seguridad

NOTA
Lea las instrucciones antes de utilizar el aparato.

Solo debe utilizarse en exteriores.

No mueva el aparato durante su uso.

Cierre la llave de suministro en el contenedor de gas después de cada uso.

Cualquier modificación del aparato puede ser peligrosa.

El incumplimiento de estas instrucciones anulará la garantía.

Conserve este manual para consultarlo en un futuro.

4.2 Seguridad general

¡AVISO! Antes del uso

> Asegúrese de que las condiciones de distribución locales (tipo y presión del gas) coinciden con las especificaciones del aparato. Estas especificaciones se indican en la placa de datos del aparato.

¡ADVERTENCIA! Peligro derivado del monóxido de carbono

Este aparato requiere una ventilación adecuada para un funcionamiento seguro.

> Utilícelo solamente en una zona bien ventilada.

> **Para uso en exteriores solamente.**

¡ADVERTENCIA! Peligro de explosión

El incumplimiento de las siguientes advertencias puede causar la muerte o graves lesiones.

> No altere el aparato. Utilícelo únicamente para los usos previstos.

> Solamente el personal cualificado puede realizar las reparaciones. Las reparaciones realizadas incorrectamente pueden generar situaciones de considerable peligro.

> No altere los componentes sellados.

¡ADVERTENCIA! Peligro de incendio

> No deje el aparato sin vigilancia cuando esté caliente o en uso.

> Tenga un extintor de incendios (o una alternativa adecuada) cerca para su uso en caso de emergencia.

4.3 Seguridad durante el uso

fig. 1 en la página 3

¡PELIGRO! Peligro de explosión

> No utilice el aparato si las juntas están desgastadas o dañadas.

> No utilice el aparato si tiene fugas, está dañado o no funciona correctamente.

> Realice una prueba de fugas de gas siempre que conecte o cambie la manguera y el regulador. Siga los pasos indicados en el capítulo Fugas de gas en la página 47 para realizar una prueba de fugas de gas.

¡PELIGRO! Retroceso de la llama

> El retroceso de la llama es una situación en la cual la llama prende hacia dentro del quemador, lo cual puede dar lugar a unas condiciones de funcionamiento inseguras. Compruebe que la llama es estable cuando utilice el aparato.

> En caso de retroceso de la llama, proceda de la siguiente manera:

- Cierre la válvula de la bombona inmediatamente para cortar el suministro de gas.
- Gire el mando de control del aparato a la posición de apagado.
- Una vez apagada la llama, retire el regulador y compruebe el estado de la junta; sustituya si es necesario.
- Vuelva a conectar el suministro de gas y compruebe si hay fugas en la conexión.
- Vuelva a encender el aparato.
- Si el retroceso de la llama persiste, deje de utilizar el aparato y póngase en contacto con un técnico de reparación autorizado para obtener ayuda.

¡ATENCIÓN! Peligro de quemaduras

> Las piezas accesibles pueden estar muy calientes durante el uso del aparato. Manténgase alejado del alcance de los niños.

> Utilice guantes resistentes al calor cuando manipule el aparato.

> No deje caer ni manipule el aparato de forma incorrecta.

> No lleve ropa suelta y lleve el pelo recogido cuando utilice el aparato.

> Mantenga las manos, la cara y el pelo alejados de los quemadores.

> Controle atentamente la actividad alrededor de este producto para evitar quemaduras u otras lesiones.

> Mantenga alejados a los niños y animales domésticos.

> Utilice el aparato sobre una superficie horizontal y nivelada. Asegúrese de que el producto ensamblado sea estable y no se mueva.

> Asegúrese de que las superficies de soporte/cocción están colocadas correctamente cuando utilice el aparato.

> No toque el soporte para sartenes mientras el aparato esté en uso.
> El consumo de alcohol o fármacos con o sin prescripción médica puede alterar su capacidad para montar correctamente o manejar con seguridad el aparato.
> Espere a que el producto se enfríe por completo antes de tocarlo directamente con las manos.

¡ATENCIÓN! Peligro de incendio

> Este aparato debe mantenerse alejado de materiales inflamables durante su uso. Las distancias de seguridad mínimas son: 120 cm por encima del aparato, 60 cm por la parte posterior y los laterales.
> En caso de incendio descontrolado, cierre el suministro de gas inmediatamente.
> No coloque productos químicos, materiales inflamables ni aerosoles cerca de este aparato mientras lo esté utilizando.

Instrucciones sobre utensilios de cocina

¡AVISO! Peligro de daños

> No coloque ningún objeto que no sea una olla o sartén encima de este aparato o en contacto con él.
> Se recomienda utilizar utensilios de cocina de 180 mm a 250 mm de diámetro.
> No utilice utensilios de cocina que sobresalgan de los bordes del aparato.

4.4 Precauciones de seguridad para la conexión de gas

NOTA

El gas se suministra al aparato a través de una manguera y un regulador. Este aparato debe utilizarse únicamente con una manguera y un regulador **aprobados** que cumplan la norma EN pertinente y los requisitos locales.

Las opciones de suministro de gas incluyen:

- Una bombona de gas recargable que no supere los 9 kg y cumpla la normativa local vigente.
- Un cartucho desechable CADAC de 445 g/500 g o equivalente conforme a la norma EN417 junto con un regulador EN417.
- Un CADAC | Dometic Power Pak.

¡PELIGRO! Peligro de explosión

> Utilice únicamente bombonas de gas que no superen los 500 mm de altura y los 400 mm de anchura.
> Utilice solo botellas o cartuchos de gas compatibles y aprobados. **El uso de otros tipos puede ser peligroso y causar lesiones o daños.**
> No modifique ni altere el regulador de ninguna manera.
> No utilice el aparato si la manguera está dañada o desgastada.
> Conecte el suministro de gas en una zona bien ventilada, preferiblemente al aire libre, lejos de llamas u otras fuentes de ignición.
> Mantenga el suministro de gas alejado del calor y las llamas. No lo coloque sobre una estufa ni cualquier otra superficie caliente.
> Cuando conecte la manguera al aparato, aleje la manguera del cuerpo del aparato. Evite que el recorrido de la manguera presente torceduras o dobleces.
> Mantenga el suministro de gas en posición vertical durante su uso para evitar que el líquido se descargue de forma insegura y para garantizar una extracción adecuada del combustible. De lo contrario, se pueden producir condiciones de funcionamiento peligrosas.
> No desconecte el suministro de gas mientras el aparato esté en uso.
> Apague y desconecte siempre el suministro de gas después de usar el aparato y antes de guardarlo.

5 Uso previsto

Esta cocina de GLP se ha diseñado **única y exclusivamente para uso no comercial**.

Este aparato se ha diseñado única y exclusivamente para su uso en exteriores. Deben respetarse los requisitos de ventilación.

Usos prohibidos

No utilice este aparato:

- Como sistema de calefacción.
- Para secar ropa o cualquier otra cosa.
- Para fines comerciales o industriales.
- El aparato no debe utilizarse para ningún otro fin que no sea para el que se diseñó originalmente.

Este aparato no es adecuado para su instalación o conexión a una red de suministro de gas.

Este producto solo es apto para el uso previsto y la aplicación de acuerdo con estas instrucciones.

Este manual proporciona la información necesaria para la correcta instalación y/o funcionamiento del producto. Una instalación deficiente y/o un uso y mantenimiento inadecuados conllevan un rendimiento insatisfactorio y posibles fallos.

El fabricante no se hace responsable de ninguna lesión o daño en el producto ocasionados por:

- Instalación o montaje incorrectos
- Un mantenimiento incorrecto o el uso de piezas de recambio distintas de las originales proporcionadas por el fabricante
- Modificaciones realizadas en el producto sin el expreso consentimiento del fabricante
- Uso con una finalidad distinta de la descrita en las instrucciones

Dometic se reserva el derecho de cambiar la apariencia y las especificaciones del producto.

6 Lista de componentes

fig. 2 en la página 4

Componente	Descripción
①	Plancha acanalada
②	Plancha plana
③	Asa
④	Soporte para cafetera
⑤	Soporte para sartenes
⑥	Tapa
⑦	Deflector
⑧	Quemador
⑨	Botón de encendido
⑩	Mando de control

Combinaciones
Cada código de producto incluye los componentes indicados a continuación:

Componente	203M1-20	203M1-10
①	✓	
②	✓	
③	✓	
④	✓	
⑤	✓	✓
⑥	✓	✓
⑦	✓	✓
⑧	✓	✓
⑨	✓	✓
⑩	✓	✓

7 Conexión del suministro de gas al aparato

7.1 Conexión segura de la manguera de gas

Antes de conectar el aparato a un suministro de gas, realice las siguientes comprobaciones.

NOTA Realice estas comprobaciones cada vez que conecte el aparato al suministro de gas.

Se debe utilizar una manguera y un regulador aprobados.
Cuando se conecte a un cartucho de gas EN417, la manguera no debe tener menos de 0,5 m ni más de 1,5 m de longitud.

Cuando se conecte a una bombona de 9 kg, la manguera no debe tener menos de 0,8 m ni más de 1,5 m de longitud.

> Asegúrese de que el suministro de gas esté apagado mientras conecta la manguera y el aparato.
> Utilice la manguera y los racores correctos y aprobados para el aparato.
> Compruebe que la junta de goma del regulador está en su sitio y en buen estado.
> Inspeccione la manguera en busca de signos de daños y sustitúyala si es necesario.
> Asegúrese de que el mando de control del aparato está en la posición de apagado.

7.2 Aparatos equipados con un conector giratorio

fig. 3 en la página 4

Utilice este método para conectar una manguera de gas a un aparato equipado con un conector giratorio y una abrazadera.

1. Asegúrese de que la manguera coincida con las especificaciones del aparato.
2. Inspeccione la manguera y el conector. Asegúrese de que ambos estén limpios, secos y libres de residuos.
3. (Opcional) Sumerja el extremo de la manguera en agua **tibia (que no esté hirviendo)** de 15 s a 30 s para que se ablande. La manguera se volverá más flexible y será más fácil conectarla al conector.
4. Deslice la abrazadera por la manguera. Inserte la manguera en el conector giratorio hasta que se asiente por completo.
5. Coloque la abrazadera sobre el conector y apriétela con una herramienta adecuada.
6. Tire suavemente de la manguera y gire el conector para confirmar que la conexión sea segura.
7. Conecte el extremo del regulador de la manguera al suministro de gas.

7.3 Aparatos equipados con un conector rápido (QR)

fig. 4 en la página 5

Utilice este método para conectar una manguera de gas a un aparato equipado con un conector rápido.

1. Asegúrese de que la manguera y el conector coincidan con las especificaciones del aparato.
2. Inspeccione la manguera y el conector QR. Asegúrese de que ambos componentes estén limpios, secos y libres de residuos.
3. Alinee el conector QR con el racor de conexión QR del aparato.
4. Inserte el conector en el racor hasta que oiga un clic, lo que confirma que la conexión es segura.
5. Tire suavemente de la manguera para comprobar que la conexión sea firme.
6. Conecte el extremo del regulador de la manguera al suministro de gas.

7.4 Aparatos equipados con un conector roscado

Siga este procedimiento para un aparato equipado con un conector roscado.

fig. 5 en la página 5

1. Asegúrese de que la manguera y el conector coincidan con las especificaciones del aparato.
2. Inspeccione la manguera y el conector roscado. Asegúrese de que ambos componentes estén limpios, secos y libres de residuos.
3. Alinee el racor de la manguera con la conexión roscada del aparato y enrósquelo.
4. Apriete a mano la conexión y asegúrese de que enrosca suavemente para no dañar las roscas.
5. Conecte el extremo del regulador de la manguera al suministro de gas.

7.5 Conexión del aparato al suministro de gas

fig. 7 en la página 6

	A	B	C
ES	Regulador	Junta	Válvula de control

NOTA
Debe conectar el regulador correctamente para garantizar un funcionamiento seguro y sin fugas. Siga todos los pasos escrupulosamente y compruebe si hay fugas antes de usar el producto.

¡PELIGRO! Peligro de explosión

> No fume mientras conecta o cambia el suministro de gas.

Realice el siguiente procedimiento para conectar de forma segura el regulador al suministro de gas.

1. Asegúrese de que todos los mandos de control del aparato están en la posición de apagado.
2. Asegúrese de que la válvula de control del suministro de gas esté cerrada antes de conectar el regulador.
3. Inspeccione el regulador y la válvula de suministro de gas en busca de suciedad o daños. Limpie ambos componentes con un paño seco. No utilice aceite ni grasa.
4. Alinee el regulador con la válvula de suministro de gas y apriételo a mano asegurándose de que enrosca suavemente para no dañar las roscas.
5. Abra lentamente la válvula de la bombona para abrir el gas y compruebe si hay fugas como se describe

en el capítulo Fugas de gas en la página 47. Las fugas deben corregirse antes de utilizar el aparato.

- Una vez que haya conectado el suministro de gas y haya confirmado que la conexión no presenta fugas, el aparato estará listo para su uso.

8 Fugas de gas

Las fugas de gas causadas por una manguera dañada o una conexión defectuosa pueden crear situaciones de peligro. Es necesario corregir estos problemas de inmediato para garantizar la seguridad de los usuarios.

La prueba de fugas de gas debe realizarse en un área bien ventilada, alejada de cualquier fuente de ignición.

¡PELIGRO! Advertencia por riesgo de explosión

- **Asegúrese siempre de que las conexiones de gas están bien conectadas para evitar fugas de gas.**
- **No fume mientras realiza una prueba de fugas de gas.**
- **Si sospecha que hay una fuga de gas (detectada por el olor a gas), corte inmediatamente el suministro de gas, gire el mando de control a la posición de apagado, lleve el aparato a un lugar apartado de las llamas y realice una prueba de fugas de gas.**
- **No utilice nunca una llama para confirmar la existencia de una fuga de gas.**

Cómo realizar una prueba de fugas de gas

1. Prepare una mezcla de agua y jabón (por ejemplo, lavavajillas).

   También puede usar un espray de detección de fugas en lugar de la mezcla de agua y jabón.
2. Aplique la mezcla a todos los puntos de conexión de gas a lo largo de la manguera:
   a) Aplique la mezcla entre la manguera y el aparato.
   b) Aplique la mezcla entre el regulador y el suministro de gas.
3. Abra lentamente la válvula de suministro de gas para abrir el gas.
4. Observe si se forman burbujas en las diferentes conexiones; en caso afirmativo, significa que hay una fuga de gas.
5. Si aparecen burbujas:
   a) Cierre inmediatamente la válvula de suministro de gas.
   b) Desconecte el suministro de gas del aparato.
   c) Revise todas las juntas. Si hay alguna dañada o desgastada, sustitúyala.
6. Vuelva a conectar el suministro de gas al aparato y repita la prueba.
7. Si la fuga de gas persiste después de haber realizado todas las comprobaciones, lleve el producto a un técnico de reparación autorizado para obtener ayuda.

9 Uso del aparato

9.1 Antes de utilizar el aparato

NOTA Antes de utilizar el aparato por primera vez, asegúrese de retirar el plástico y el embalaje de protección.

Antes del uso

- Asegúrese de que todas las piezas del aparato estén limpias y en buen estado.
- Inspeccione el aparato en busca de insectos, residuos y telarañas que puedan afectar al flujo de gas.
- Realice una prueba de fugas de gas como se describe en el capítulo Fugas de gas en la página 47 cada vez que conecte o cambie el suministro de gas.
- Utilice el aparato sobre una superficie firme y nivelada únicamente.
- Retire las superficies de cocción antes de encender el aparato.

Durante el uso

- No mueva el aparato mientras está en uso. Se trata de una práctica no segura y podría provocar un incendio.
- Utilice solamente utensilios de cocina de 180 mm a 250 mm de diámetro.

9.2 Encendido del aparato con el botón de encendido

fig. 8 en la página 7

1. Con el mando de control en la posición de apagado, presiónelo y gírelo 90 ° hacia la izquierda.

2. Mantenga pulsado el mando de control y, a continuación, pulse el botón de encendido para prender el gas.
3. Mantenga presionado el mando de control durante 10 s antes de empezar a soltarlo lentamente para mantener la llama encendida.

   No mantenga pulsados el botón de encendido ni el mando de control más de 15 s .

v Normalmente, la llama debería prender en los primeros 10 s .

Fallo de encendido

1. Gire el mando de control del aparato de nuevo a la posición de apagado.
2. Espere aproximadamente 30 s para que escape el gas acumulado en el quemador.
3. Pruebe a encender de nuevo el aparato.

La llama se apaga durante el uso

1. Gire el mando de control a la posición de apagado.
2. Espere al menos 60 s antes de volver a encender el quemador.

9.3 Encendido del aparato con un encendedor o cerillas

El aparato puede encenderse por la parte superior del quemador antes de colocar la superficie de cocción deseada.

fig. 9 en la página 8

NOTA Este método se utiliza cuando el dispositivo de encendido integrado no funciona o no está disponible.

Con un encendedor

1. Acerque el encendedor al quemador y préndalo.
2. Con el encendedor prendido, presione y gire el mando de control hacia la izquierda para encender el quemador. El gas debe prender inmediatamente.
3. Mantenga presionado el mando de control durante 10 s antes de empezar a soltarlo lentamente para mantener la llama encendida.

Con cerillas

1. Encienda una cerilla y acérquela con cuidado al quemador.
2. Presione y gire el mando de control hacia la izquierda para encender el quemador.

v El gas debe prender inmediatamente.

3. Mantenga presionado el mando de control durante 10 s antes de empezar a soltarlo lentamente para mantener la llama encendida.

Ajuste de la intensidad de la llama

La llama puede avivarse en exceso al cocinar alimentos con un alto contenido en grasa. En este caso, reduzca la llama hasta que cese el fuego.

Una vez encendida, ajuste la intensidad de la llama:

> Gire el mando de control hacia la derecha para aumentar la intensidad de la llama.

> Gire el mando de control hacia la izquierda para reducir la intensidad de la llama.

9.4 Uso del asa

fig. 10 en la página 9

El asa permite levantar y retirar del aparato los accesorios de cocción calientes de forma segura.

1. Inserte el asa en la cavidad diseñada a tal efecto.
2. Asegúrese de que ha insertado bien el asa en la cavidad.
3. Levante el accesorio de cocina con cuidado y colóquelo sobre una superficie resistente al calor, fuera del alcance de los niños.

9.5 Apagado del aparato

fig. 11 en la página 10

1. Cierre la válvula de control de la bombona de gas.
2. Una vez que la llama se haya apagado por completo, gire el mando de control del aparato completamente hacia la derecha hasta la posición de apagado.

10 Desconexión y cambio del suministro de gas

1. Después de usar el aparato, gire el mando de control hasta la posición de apagado.
2. Cierre la válvula del suministro de gas.
3. Desconecte la bombona vacía del regulador.
4. Conecte una bombona llena siguiendo los pasos del procedimiento de conexión.
5. Repita la prueba de fugas de gas después de conectar otra bombona.

11 Limpieza y mantenimiento

11.1 Limpieza del dispositivo

Para alargar la vida útil del aparato, límpielo a fondo después de cada uso.

¡AVISO! Peligro de daños

> No sumerja el aparato en agua.
> Evite que entre agua en los quemadores, los tubos de los quemadores o el área del indicador de llama. El contacto de estas piezas con la humedad puede hacer que el aparato no funcione correctamente o no sea seguro.
> No utilice limpiadores abrasivos, lana de acero ni estropajos, ya que podrían dañar la superficie del aparato.
> No utilice limpiadores a base de aceite o disolvente.
> No utilice un vaporizador ni un chorro de agua de alta presión para limpiar el aparato.

Espere a que el aparato se enfríe antes de limpiarlo.

1. Limpie el cuerpo del aparato con un paño húmedo y jabón.
2. Seque bien el aparato antes de usarlo.

11.2 Mantenimiento rutinario

El montaje e instalación de la conexión de gas debe ser realizado por una persona cualificada que tenga capacidad demostrada y conocimientos relacionados con la construcción, instalación y funcionamiento de aparatos de gas, y que haya recibido formación en materia de seguridad para identificar y evitar los peligros asociados.

> Por razones de seguridad, mande revisar el aparato por una persona cualificada una vez al año para comprobar su correcto funcionamiento. Elimine cualquier defecto que haya.

11.3 Sustitución de un inyector bloqueado

Un inyector sucio u obstruido suele estar detrás de la mayoría de los problemas de funcionamiento. La inspección y limpieza regulares pueden evitar estos problemas. Algunos de los síntomas que indican que un inyector está obstruido son:

- Una llama débil o amarillenta.
- Fallos de encendido al utilizar el aparato.

> **¡AVISO! Peligro de daños**

> Si hay un inyector obstruido, no lo limpie con una aguja ni con un objeto parecido. Podría llegar a dañarlo y poner en peligro la seguridad del aparato.

Limpie o sustituya los inyectores cada seis (6) meses para obtener un rendimiento óptimo.

Acceso al inyector

fig. 12 en la página 11

1. Asegúrese de que el aparato está frío y desconectado del suministro de gas.
2. Retire las superficies de cocción y cierre la tapa.
3. Ponga el aparato boca abajo.
4. Con un destornillador, quite los tornillos de la tapa inferior para quitarla, si es necesario.
5. Localice y retire el tornillo que sujeta los quemadores afectados.
6. Afloje con cuidado el quemador y déjelo caer hacia abajo para dejar el inyector al descubierto. Tenga en cuenta que el quemador está conectado al cable del dispositivo de encendido, así que tenga cuidado para no dañarlo ni desconectarlo.
7. Utilice una llave adecuada para aflojar y retirar el inyector. No utilice unos alicates, ya que podría dañar el inyector.
8. Limpie con aire comprimido la suciedad del inyector. Sustituya el inyector si fuera necesario.
9. Vuelva a enroscar el inyector en la válvula. No lo apriete en exceso.
10. Vuelva a montar el aparato; para ello, efectúe el procedimiento anterior a la inversa. Asegúrese de que el cable del dispositivo de encendido permanece conectado durante el montaje.

12 Almacenamiento

Para proteger el aparato y prolongar su vida útil, debe almacenarlo adecuadamente.

> Asegúrese de que el suministro de gas está cerrado antes de desconectarlo del aparato.
> No guarde nunca un aparato con el suministro de gas conectado, ya que se trata de una práctica no segura.
> Deje que la unidad se enfríe y límpiela bien antes de guardarla.
> Guarde el aparato en una zona bien ventilada.

> La fuente de suministro de gas debe almacenarse al aire libre, en un lugar bien ventilado y alejado de cualquier fuente de ignición. No almacene la fuente de suministro de gas en un sótano o garaje.

13 Eliminación

Si es posible, deseche el material de embalaje en los contenedores de reciclaje adecuados. Consulte con un punto limpio o con un distribuidor especializado para obtener más información sobre cómo eliminar el producto de acuerdo con las normativas aplicables de eliminación.

14 Garantía

Se aplica el período de garantía estipulado por la ley. Si el producto es defectuoso, póngase en contacto con el punto de venta o con la sucursal del fabricante de su país. (Consulte qr.dometic.com/bgGAmD)

Para tramitar la reparación y la garantía, incluya los siguientes documentos cuando envíe el producto:

- Una copia de la factura con fecha de compra
- El motivo de la reclamación o una descripción de la avería

Tenga en cuenta que una reparación por medios propios o no profesionales puede tener consecuencias de seguridad y suponer la anulación de la garantía.

15 Datos técnicos

País de uso	BE, CH, CY, CZ, ES, FR, GB, GR, IE, IT, LT, LU, LV, PT, SI, SK		PL	BE, CY, DK, EE, FR, FI, HU, IT, LT, NL, NO, SE, SI, SK, RO, HR, TR, BG, IS,LU, MT, ZA	AT, CH, DE, SK
Categoría de aparato	$I_{3+(28-30/37)}$		$I_{3B/P\,(37)}$	$I_{3B/P\,(30)}$	$I_{3B/P\,(50)}$
Gases permitidos	Butano (G30)	Propano (G31)	Butano (G30), propano (G31) o una mezcla de ambos		
Presión de gas	28 mbar ~ 30 mbar	37 mbar	37 mbar	28 mbar ~ 30 mbar	50 mbar
Tamaño del inyector	0.73		0.69	0.73	0.64
Uso nominal	160 g/h por quemador. 320 g/h en total.				
Aporte térmico nominal bruto:	2,2 kW por quemador. 4,4 kW en total.				
Opciones de suministro de gas	Una bombona de gas recargable que no supere los 9 kg y cumpla la normativa local vigente.				
	Cartucho desechable CADAC CA445/CA500 o equivalente conforme a la norma EN417 y con regulador EN417.				
	Cartucho desechable conforme a la norma de 227 g en combinación con un CADAC | Dometic Power Pak.				
Normas de cumplimiento	EN 484				
Inspección/certificación	CE				

Categoría de aparato I 3B/P (50)
Regulador para configuraciones de butano de 50 mbar , regulador para configuraciones de propano de 50 mbar o regulador para configuraciones de mezcla de butano y propano de 50 mbar .

Categorías de aparato I 3B/P (30), I 3+ (28-30/37)
I3B/P(30): regulador para configuraciones de butano de 30 mbar , regulador para configuraciones de propano de 30 mbar o regulador para configuraciones de mezcla de butano y propano de 30 mbar .

I3+(28-30/37): regulador para configuraciones de butano de 30 mbar o regulador para configuraciones de propano de 37 mbar .

Categoría de aparato I3B/P(37)
I3B/P(37): regulador para configuraciones de butano de 37 mbar , regulador para configuraciones de propano de 37 mbar o regulador para configuraciones de mezcla de butano y propano de 37 mbar .

NOTA El tipo de manguera utilizado debe cumplir la norma EN pertinente y los requisitos locales.

Português

1 Notas importantes..... 52
2 Documentos relacionados..... 52
3 Explicação dos símbolos..... 52
4 Indicações de segurança..... 52
5 Utilização adequada..... 55
6 Lista de componentes..... 55
7 Ligar o fornecimento de gás ao aparelho.....55
8 Fugas de gás..... 57
9 Utilizar o aparelho..... 57
10 Desligar e mudar o abastecimento de gás..... 59
11 Limpeza e manutenção.....59
12 Armazenamento..... 60
13 Eliminação..... 60
14 Garantia..... 60
15 Ficha de dados técnicos..... 61

1 Notas importantes

Leia atentamente as presentes instruções e siga todas as instruções, orientações e avisos incluídos neste manual, de modo a garantir a correta instalação, utilização e manutenção do produto. É OBRIGATÓRIO manter estas instruções junto com o produto.

Ao utilizar o produto, está a confirmar que leu atentamente todas as instruções, orientações e avisos, e que compreende e aceita cumprir os termos e condições estabelecidos no presente manual. Aceita utilizar este produto exclusivamente para o fim e a aplicação a que se destina e de acordo com as instruções, orientações e avisos estabelecidos neste manual, assim como de acordo com todas as leis e regulamentos aplicáveis. Caso não leia nem siga as instruções e os avisos aqui estabelecidos, poderá sofrer ferimentos pessoais ou causar ferimentos a terceiros e o produto ou outros materiais nas proximidades poderão ficar danificados. Este manual do produto, incluindo as instruções, orientações e avisos, bem como a documentação relacionada, podem estar sujeitos a alterações e atualizações. Para consultar as informações atualizadas do produto, visite documents.dometic.com.

2 Documentos relacionados

Encontre o manual de instruções detalhado online em qr.dometic.com/bgaZ0u.

3 Explicação dos símbolos

As palavras de advertência identificam mensagens de segurança e mensagens de danos à propriedade, assim como o grau ou nível de seriedade do perigo.

PERIGO!

> Indica uma situação perigosa que, se não for evitada, resultará em morte ou ferimentos graves.

AVISO!

> Indica uma situação perigosa que, se não for evitada, pode causar a morte ou ferimentos graves.

PRECAUÇÃO!

> Indica uma situação perigosa que, se não for evitada, pode causar ferimentos ligeiros ou moderados.

NOTA!

> Indica uma situação que, se não for evitada, pode causar danos materiais.

OBSERVAÇÃO Informações suplementares para a utilização do produto.

4 Indicações de segurança

4.1 Aviso de segurança

OBSERVAÇÃO
Leia as instruções antes de utilizar o aparelho.

Apenas para utilização no exterior.

Não desloque o aparelho durante a utilização.

Desligue o abastecimento de gás no recipiente de gás após a utilização.

Qualquer modificação do aparelho pode ser perigosa.

Não seguir estas instruções irá invalidar a garantia.

Guarde este manual para referência futura.

4.2 Princípios básicos de segurança

NOTA! Antes da utilização

> Certifique-se de que as condições de distribuição locais (tipo e pressão de gás) correspondem às especificações do aparelho. Estas especificações estão

indicadas na etiqueta de classificação do aparelho.

AVISO! Risco devido a monóxido de carbono
Este aparelho requer uma ventilação adequada para um funcionamento seguro.
> Utilize o aparelho apenas numa área bem ventilada.
> **Apenas para utilização no exterior!**

AVISO! Perigo de explosão
O não cumprimento destes avisos pode resultar em morte ou ferimentos graves.
> Não modifique o aparelho. Utilize apenas para o fim previsto.
> As reparações devem ser realizadas apenas por pessoal qualificado. Reparações inadequadas podem originar riscos graves.
> Não altere os componentes vedados.

AVISO! Perigo de incêndio
> Não deixe o aparelho sem supervisão enquanto estiver quente ou durante o seu funcionamento.
> Tenha um extintor de incêndio (ou uma alternativa adequada) nas proximidades para utilização em caso de emergência.

4.3 Segurança durante a utilização

fig. 1 na página 3

PERIGO! Perigo de explosão
> Não utilize o aparelho se as juntas estiverem gastas ou danificadas.
> Não utilize o aparelho se este apresentar fugas, danos ou não funcionar corretamente.
> Realize um teste de fuga de gás sempre que o tubo flexível e o regulador forem ligados ou substituídos. Siga os passos sobre como realizar um teste de fuga de gás, conforme descrito no capítulo Fugas de gás na página 57.

PERIGO! Retorno da chama/labareda
> Se uma chama queimar no interior do queimador, isto é conhecido como labareda e pode levar a condições de funcionamento inseguras. Assegure a estabilidade da chama quando utilizar o aparelho.
> Em caso de labaredas, faça o seguinte:
- Desligue imediatamente o fornecimento de gás fechando a válvula da botija de gás.
- Coloque o regulador do aparelho na posição desligado.
- Depois de apagar a chama, retire o regulador e verifique o estado da junta; substitua-a, se necessário.
- Volte a ligar a alimentação de gás e teste a ligação para verificar se existe uma fuga de gás.
- Volte a ligar o aparelho.
- Se a labareda persistir, interrompa a utilização e contacte um agente de reparação autorizado para obter assistência.

PRECAUÇÃO! Risco de queimaduras
> Existem partes acessíveis que podem ficar muito quentes durante a utilização. Mantenha fora do alcance de crianças pequenas.
> Utilize luvas resistentes ao calor quando manusear o aparelho.
> Não deixe cair nem use o aparelho incorretamente.
> Não utilize roupa larga e não deixe o cabelo solto quando utilizar o aparelho.
> Mantenha as mãos, o rosto e o cabelo afastados de queimadores.
> Observe com atenção todas as atividades realizadas nas proximidades deste produto, de modo a evitar queimaduras ou outros ferimentos.
> Mantenha crianças e animais domésticos afastados e em segurança.
> Use sempre o aparelho sobre uma superfície horizontal e nivelada. Certifique-se de que o produto montado é estável e não balança.
> Certifique-se de que o apoio para panelas/as superfícies de cozedura estão corretamente colocados quando utilizar o aparelho.
> Não toque no apoio da grelha enquanto estiver a utilizar o aparelho.
> O consumo de álcool ou a toma de medicamentos prescritos ou sem

necessidade de receita médica podem prejudicar a sua capacidade de montar adequadamente este aparelho ou de o utilizar com segurança.

> Deixe o aparelho arrefecer completamente antes de lhe tocar com as mãos desprotegidas.

PRECAUÇÃO! Perigo de incêndio

> Este aparelho deve estar afastado de materiais inflamáveis durante a sua utilização. As distâncias de segurança mínimas são: 120 cm por cima do aparelho e 60 cm atrás e nos lados.

> Em caso de incêndio descontrolado, desligue imediatamente o abastecimento de gás.

> Não coloque químicos, materiais inflamáveis nem aerossóis em spray nas proximidades do aparelho durante a utilização.

Diretrizes de louça para cozinhar

NOTA! Risco de danos

> Não encoste nem coloque em cima deste aparelho outros objetos para além de frigideiras e panelas.

> Quando utilizar louça para cozinhar, o tamanho recomendado da panela é 180 mm a 250 mm de diâmetro.

> Não utilize louça para cozinhar que ultrapasse as extremidades do aparelho.

4.4 Precauções de segurança da ligação do gás

OBSERVAÇÃO

O gás é fornecido ao aparelho através de uma mangueira e regulador. Utilize este aparelho apenas com uma mangueira e um regulador **aprovados** que estejam em conformidade com a norma EN relevante e os requisitos locais.

As opções de fornecimento de gás incluem:

- Uma botija de gás recarregável que não exceda 9 kg e esteja em conformidade com a regulamentação local em vigor.
- CADAC 445 g / 500 g, ou equivalente, cartucho descartável em conformidade com a norma EN417 utilizado em combinação com um regulador EN417.
- Um CADAC | Dometic Power Pak.

PERIGO! Perigo de explosão

> Utilize apenas com botijas de gás que não excedam 500 mm de altura e 400 mm de largura.

> Utilize apenas botijas ou cartuchos de gás compatíveis e aprovados. **A utilização de outros tipos pode ser perigosa e provocar ferimentos ou danos.**

> Não altere nem modifique o regulador de forma alguma.

> Não utilize um aparelho se a mangueira estiver danificada ou desgastada.

> Ligue o fornecimento de gás numa área bem ventilada, de preferência no exterior, afastada de chamas ou outras fontes de ignição.

> Mantenha o abastecimento de gás afastado do calor e de chamas. Não coloque sobre um fogão ou qualquer outra superfície quente.

> Quando ligar a mangueira no aparelho, afaste a mangueira do corpo do aparelho. Não torça nem dobre a mangueira.

> Mantenha o fornecimento de gás na vertical durante a utilização para evitar a descarga de líquidos não seguros e para garantir a retirada adequada do combustível. Se não o fizer, pode provocar condições de funcionamento perigosas.

> Não retire o fornecimento de gás enquanto este aparelho estiver a ser utilizado.
> Desligue sempre e remova o fornecimento de gás após a utilização e antes do armazenamento.

5 Utilização adequada

Este aparelho para cozinha a GPL destina-se **apenas a utilização não comercial**.

Este aparelho destina-se a ser utilizado apenas em ambientes exteriores. Preste atenção aos requisitos de ventilação.

Utilizações proibidas
Não utilize este aparelho para:

- Aquecimento ou salas de aquecimento
- Secagem de roupa ou de outros materiais
- Uso comercial ou industrial
- O aparelho não pode ser utilizado para qualquer outro fim.

Este aparelho não é adequado para instalação ou ligação a um fornecimento de gás reticulado.

Este produto destina-se exclusivamente à aplicação e aos fins pretendidos com base nestas instruções.

Este manual fornece informações necessárias para proceder a uma instalação e/ou a uma operação adequadas do produto. Uma instalação e/ou uma operação ou manutenção incorretas causarão um desempenho insatisfatório e uma possível avaria.

O fabricante não aceita qualquer responsabilidade por danos ou prejuízos no produto resultantes de:

- Instalação ou montagem incorreta
- Manutenção incorreta ou utilização de peças sobressalentes não originais fornecidas pelo fabricante
- Alterações ao produto sem autorização expressa do fabricante
- Utilização para outras finalidades que não as descritas no presente manual

A Dometic reserva-se o direito de alterar o design e as especificações do produto.

6 Lista de componentes

fig. 2 na página 4

Componente	Descrição
①	Grelha com ranhuras
②	Chapa plana
③	Pega da grelha
④	Suporte para cafeteira
⑤	Apoio da grelha
⑥	Tampa
⑦	Para-vento
⑧	Queimador
⑨	Botão de ignição
⑩	Botão de controlo

Combinações
Os componentes incluídos por código de produto são os seguintes:

Componente	203M1-20	203M1-10
①	✓	
②	✓	
③	✓	
④	✓	
⑤	✓	✓
⑥	✓	✓
⑦	✓	✓
⑧	✓	✓
⑨	✓	✓
⑩	✓	✓

7 Ligar o fornecimento de gás ao aparelho

7.1 Ligação segura da mangueira de gás

Antes de ligar o aparelho a uma alimentação de gás, verifique o seguinte.

OBSERVAÇÃO Faça estas verificações sempre que o aparelho estiver ligado à alimentação de gás.

Deve ser utilizado um tubo e um regulador aprovados. Ao ligar a um cartucho de gás EN417, a mangueira não pode ter um comprimento inferior a 0,5 m nem um comprimento superior a 1,5 m.

Ao ligar a uma botija de 9 kg, a mangueira não pode ter um comprimento inferior a 0,8 m nem um comprimento superior a 1,5 m.

> Certifique-se de que a alimentação de gás está desligada enquanto liga a mangueira e o aparelho.
> Utilize a mangueira e os acessórios corretos aprovados para o aparelho.
> Verifique se a junta de borracha do regulador está na devida posição e em bom estado.
> Inspecione a mangueira quanto a indícios de danos e substitua-a, se necessário.
> Certifique-se de que o botão de controlo do aparelho está na posição desligada.

7.2 Aparelhos equipados com um conector de espigão articulado

fig. 3 na página 4

Utilize este método para ligar uma mangueira de gás a um aparelho equipado com um espigão articulado e uma abraçadeira para mangueira.

1. Verifique se a mangueira corresponde às especificações do aparelho.
2. Inspecione o tubo flexível e o espigão. Certifique-se de que ambos estão limpos, secos e sem resíduos.
3. (Opcional) Amoleça a mangueira mergulhando a extremidade em água quente (não fervendo) durante 15 s a 30 s . Isto tornará a mangueira mais flexível e mais fácil de instalar no espigão.
4. Faça deslizar a abraçadeira da mangueira para a mangueira. Empurre a mangueira para o espigão articulado até ficar totalmente assente no espigão.
5. Posicione a abraçadeira da mangueira sobre a ligação da peça traseira e aperte-o utilizando uma ferramenta adequada.
6. Puxe cuidadosamente o tubo flexível e rode o espigão para confirmar uma ligação segura.
7. Ligue a extremidade do regulador da mangueira à alimentação de gás.

7.3 Aparelhos equipados com um acoplamento de libertação rápida (QR)

fig. 4 na página 5

Utilize este método para ligar uma mangueira de gás a um aparelho equipado com um acoplamento de libertação rápida.

1. Verifique se a mangueira e o conector correspondem às especificações do aparelho.
2. Inspecione a mangueira e o conector QR. Certifique-se de que ambos os componentes estão limpos, secos e sem detritos.
3. Alinhe o acoplamento QR com o encaixe de encaixe QR no aparelho.
4. Empurre o acoplamento para o encaixe até ouvir um clique, confirmando uma ligação segura.
5. Puxe cuidadosamente a mangueira para verificar se a ligação está firme.
6. Ligue a extremidade do regulador da mangueira à alimentação de gás.

7.4 Aparelhos equipados com um conector roscado

Siga este procedimento para um aparelho equipado com um conector roscado.

fig. 5 na página 5

1. Verifique se a mangueira e o conector correspondem às especificações do aparelho.
2. Inspecione a mangueira e o conector roscado. Certifique-se de que ambos os componentes estão limpos, secos e sem detritos.
3. Alinhe o encaixe da mangueira com o conector roscado no aparelho e aparafuse-o no devido lugar.
4. Aperte manualmente a ligação, certificando-se de que as roscas encaixam suavemente sem cruzar as roscas.
5. Ligue a extremidade do regulador da mangueira à alimentação de gás.

7.5 Ligar o regulador ao abastecimento de gás

fig. 7 na página 6

	A	B	C
PT	Regulador	Junta	Válvula de controlo

OBSERVAÇÃO
Tem de ligar o regulador corretamente para garantir um funcionamento seguro e sem fugas. Siga todos os passos cuidadosamente e verifique se existem fugas antes da utilização.

PERIGO! Perigo de explosão

> Não fume durante a ligação ou substituição do abastecimento de gás.

Execute o seguinte procedimento para ligar o regulador à alimentação de gás de forma segura.

1. Certifique-se de que todos os botões de controlo do aparelho a gás estão na posição desligada.
2. Certifique-se de que a válvula de controlo de alimentação de gás está fechada antes de ligar o regulador.
3. Inspecione o regulador e a válvula de fornecimento de gás quanto a sujidade ou danos. Limpe ambas as peças com um pano seco. Não utilize óleo ou massa lubrificante.
4. Alinhe o regulador com a válvula de fornecimento de gás e aperte manualmente no devido lugar, certificando-se de que as roscas encaixam suavemente sem cruzar as roscas.
5. Abra lentamente a válvula da botija de gás para permitir o fluxo de gás, e verifique se existem fugas, conforme descrito no capítulo sobre Fugas de gás na página 57. As fugas devem ser retificadas antes de utilizar o aparelho.

v Assim que o fornecimento de gás tiver sido ligado e a ligação for confirmada como isenta de fugas, o aparelho está pronto a ser utilizado.

8 Fugas de gás

As fugas de gás provocadas por mangueiras danificadas ou ligações defeituosas podem criar condições perigosas. Estes problemas devem ser resolvidos imediatamente para garantir a segurança do utilizador.

O teste de fuga de gás tem de ser realizado numa área bem ventilada, longe de quaisquer fontes de ignição.

PERIGO! Aviso de explosão

> **Certifique-se sempre de que as ligações de gás estão devidamente instaladas para evitar fugas de gás.**
> **Não fume durante a realização de um teste de fuga de gás.**
> **Se suspeitar de uma fuga de gás (detetada pelo cheiro a gás), desligue imediatamente o fornecimento de gás e rode o botão de controlo para a posição desligada, leve o aparelho a um local sem chamas e faça um teste de fuga de gás.**
> **Nunca utilize chamas sem proteção para confirmar a presença de uma fuga de gás.**

Verificação de fuga de gás

1. Misture uma solução de água e sabão (por exemplo, sabão para lavar loiça).

   Em alternativa, pode usar um spray de deteção de fugas em vez de água com sabão.
2. Aplique a mistura em todos os pontos de ligação de gás ao longo do tubo de gás:
   a) Aplique a mistura entre a mangueira de gás e o aparelho.
   b) Aplicar a mistura entre o regulador e a alimentação de gás.
3. Abra lentamente a válvula do fornecimento de gás para permitir o fluxo de gás.
4. Observe cada ligação quanto à formação de bolhas, o que indica a presença de uma fuga de gás.
5. Se aparecerem bolhas:
   a) Feche imediatamente a válvula de fornecimento de gás.
   b) Desligue o fornecimento do gás do aparelho.
   c) Verifique todas as juntas. Substitua as que apresentem sinais de desgaste ou danos.
6. Volte a ligar o fornecimento de gás ao aparelho e repita o teste.
7. Se a fuga de gás persistir após todas as verificações terem sido efetuadas, devolva o produto ao seu agente de reparação autorizado para obter assistência.

9 Utilizar o aparelho

9.1 Antes de utilizar o aparelho

OBSERVAÇÃO Certifique-se de que todas as embalagens e plásticos de proteção foram removidos do aparelho antes da primeira utilização.

Antes da utilização

> Certifique-se de que todas as peças do aparelho estão limpas e em bom estado de funcionamento.
> Verifique se existem insetos, detritos e teias de aranha que possam afetar o fluxo de gás.
> Sempre que o abastecimento de gás for ligado ou mudado, realize um teste de fuga de gás, conforme descrito no capítulo Fugas de gás na página 57.

> Utilize este aparelho apenas numa superfície estável e plana.
> Retire todas as superfícies de cozedura antes de acender o aparelho.

Durante a utilização

> Não desloque o aparelho durante a sua utilização. Esta prática não é segura e pode provocar queima de gás.
> Utilize apenas louça para cozinhar com um diâmetro de 180 mm a 250 mm.

9.2 Ligar o aparelho utilizando o botão de ignição

fig. 8 na página 7

1. A partir da posição desligada, empurre e rode o botão de controlo 90 ° para a esquerda.
2. Mantenha o botão de controlo premido e, em seguida, prima o botão de ignição para acender o gás.
3. Mantenha o botão de controlo premido durante 10 s antes de soltar lentamente para permitir que a chama se mantenha.

   Não mantenha premido o botão de ignição ou o botão de controlo durante mais de 15 s .

v Normalmente, a chama deve acender-se nos primeiros 10 s .

Falha na ignição

1. Coloque o botão de controlo na posição desligada.
2. Aguarde cerca de 30 s para permitir a libertação de eventual gás acumulado no queimador.
3. Volte a tentar ligar a ignição.

A chama apaga-se durante a utilização

1. Coloque o botão de controlo na posição desligada.
2. Aguarde pelo menos 60 s antes de acender novamente o queimador.

9.3 Ligar o aparelho utilizando um isqueiro ou uma barra de fósforos

Pode acende o aparelho a partir da parte superior do queimador antes de montar a superfície de cozedura pretendida.

fig. 9 na página 8

OBSERVAÇÃO Este método é utilizado quando o dispositivo de ignição incorporado não está a funcionar ou se não estiver disponível.

Utilizar um isqueiro para churrasco

1. Segure o isqueiro perto do queimador e acenda-o.
2. Enquanto o isqueiro estiver aceso, empurre e rode o botão de controlo no sentido contrário ao dos ponteiros do relógio para acender o queimador. O gás deve acender-se imediatamente.
3. Mantenha o botão de controlo premido durante 10 s antes de soltar lentamente para permitir que a chama se mantenha.

Utilizando um fósforo

1. Acenda o fósforo e leve-o cuidadosamente até ao queimador.
2. Empurre e rode o botão de controlo no sentido contrário ao dos ponteiros do relógio para acender o queimador.

v O gás deve acender-se imediatamente.

3. Mantenha o botão de controlo premido durante 10 s antes de soltar lentamente para permitir que a chama se mantenha.

Regular a intensidade da chama

Podem ocorrer labaredas ao cozinhar alimentos com um elevado teor de gordura. Neste caso, baixe o lume até a chama deixar de arder.

Uma vez acesa, ajuste a intensidade da chama:

> Rode o botão de controlo para a direita para aumentar a chama.
> Rode o botão de controlo para a esquerda para diminuir a chama.

9.4 Utilização da pega de grelhar

fig. 10 na página 9

A pega para grelhar permite que os acessórios para cozinhar a quente sejam levantados e removidos do aparelho com segurança.

1. Introduza a pega da grelha na respetiva cavidade.
2. Certifique-se de que a pega da grelha está totalmente inserida e fixa na respetiva cavidade.
3. Levante o acessório de cozinha na vertical com um movimento estável e coloque-o sobre uma superfície resistente ao calor e fora do alcance das crianças.

9.5 Desligar o aparelho

fig. 11 na página 10

1. Feche a válvula de controlo da botija de gás.

2. Quando a chama estiver totalmente apagada, rode o botão de controlo do aparelho totalmente para a direita para a posição desligada.

10 Desligar e mudar o abastecimento de gás

1. Após a utilização, rode o botão de controlo do aparelho para a posição desligada.
2. Feche a válvula de corte da alimentação de gás.
3. Desligue a botija de gás vazia do regulador.
4. Ligue uma botija cheia seguindo os mesmos passos descritos no procedimento de ligação.
5. Repita o teste de fuga de gás após voltar a ligar.

11 Limpeza e manutenção

11.1 Limpar o aparelho

Para prolongar a vida útil do aparelho, limpe-o completamente após cada utilização.

NOTA! Risco de danos

> Não mergulhe o aparelho em água.
> Evite a entrada de água nos queimadores, nos tubos do queimador ou na área da luz piloto. A humidade nestas peças pode provocar o mau funcionamento do aparelho ou fazer com que não seja seguro.
> Não utilize produtos de limpeza abrasivos, palha de aço ou esfregões. Estes produtos podem danificar a superfície do aparelho.
> Não utilize produtos de limpeza à base de óleo ou solventes.
> Não utilize um vaporizador de alta pressão nem um jato de água para limpar o aparelho.

Deixe o aparelho arrefecer completamente antes de o limpar.

1. Limpe o corpo do aparelho com um pano húmido e detergente.
2. Seque completamente o aparelho antes de o guardar.

11.2 Manutenção de rotina

A montagem e instalação da ligação de gás têm de ser efetuadas por pessoal qualificado que possua os conhecimentos e as competências necessários para a construção, instalação e operação de parelhos a gás e que tenha formação em segurança relativamente à identificação e prevenção dos perigos envolvidos.

> Por motivos de segurança, o funcionamento correto do aparelho deve ser verificado todos os anos por uma pessoa qualificada. Devem ser reparadas todas as anomalias detetadas.

11.3 Substituir um injetor obstruído

Os problemas operacionais mais comuns podem estar relacionados com injetores sujos ou obstruídos. A inspeção e a limpeza regulares podem evitar estes problemas. Os indicadores de um injetor bloqueado incluem:

- Uma chama fraca ou amarelada.
- Falha de ignição ao utilizar o aparelho.

> **NOTA! Risco de danos**

> Um injetor bloqueado não deve ser limpo com um com um alfinete ou objeto semelhante. Isto pode danificar o injetor e comprometer a segurança do aparelho.

Limpe ou substitua os injetores a cada seis (6) meses para um desempenho ideal.

Aceder ao injetor

fig. 12 na página 11

1. Certifique-se de que o aparelho está frio e desligado do fornecimento de gás.
2. Retire todas as superfícies de cozedura e feche a tampa.
3. Vire o aparelho ao contrário.
4. Desaperte cuidadosamente a tampa inferior, se aplicável, utilizando uma chave de parafusos para remover os parafusos.
5. Localize e retire o parafuso que fixa o queimador, ou queimadores, afetado.
6. Desaperte cuidadosamente e deixe cair o queimador para baixo para expor o injetor. Tenha em atenção que o queimador está ligado ao cabo

do dispositivo de ignição. Tenha cuidado para não o danificar ou desligar.

7. Utilize uma chave adequada para desapertar e remover o injetor. Não utilize alicates, pois podem danificar o injetor.
8. Sopre qualquer sujidade visível do injetor. Se necessário, substitua o injetor.
9. Volte a enroscar o injetor na válvula. Não aperte demasiado.
10. Volte a montar o aparelho invertendo os passos acima. Certifique-se de que o cabo do dispositivo de ignição permanece ligado durante a montagem.

12 Armazenamento

O armazenamento adequado ajudará a proteger o aparelho e a prolongar a sua vida útil.

> Certifique-se de que o abastecimento de gás está desligado antes de a desligar do aparelho.
> Nunca guarde um aparelho com o abastecimento de gás ligado; esta prática não é segura.
> Deixe a unidade arrefecer e limpe-a bem antes de armazenar.
> Guarde o aparelho numa área bem ventilada.
> Armazene o fornecimento de gás ao ar livre numa área bem ventilada, longe de quaisquer fontes de ignição. Não armazene o fornecimento de gás numa cave ou garagem.

13 Eliminação

Sempre que possível, coloque o material de embalagem no respetivo contentor de reciclagem. Informe-se junto do centro de reciclagem ou distribuidor mais próximo sobre como eliminar este produto de acordo com as disposições de eliminação aplicáveis.

14 Garantia

Aplica-se o prazo de garantia legal. Se o produto apresentar defeitos, contacte o seu revendedor ou a filial do fabricante no seu país. (consulte qr.dometic.com/bgGAmD)

Para fins de reparação e do processamento da garantia, envie também os seguintes documentos quando devolver o produto:

- Uma cópia da fatura com a data de aquisição
- Um motivo de reclamação ou uma descrição da falha

Tenha em atenção que as reparações feitas por si ou por não profissionais podem ter consequências sobre a segurança e anular a garantia.

15 Ficha de dados técnicos

País de utilização	**BE, CH, CY, CZ, ES, FR, GB, GR, IE, IT, LT, LU, LV, PT, SI, SK**		**PL**	**BE, CY, DK, EE, FR, FI, HU, IT, LT, NL, NO, SE, SI, SK, RO, HR, TR, BG, IS, LU, MT, ZA**	**AT, CH, DE, SK**
Categoria do aparelho de queima	$I_{3+(28\text{-}30/37)}$		$I_{3B/P\,(37)}$	$I_{3B/P\,(30)}$	$I_{3B/P\,(50)}$
Gases permitidos	Butano-G30	Propa-no-G31	Butano-G30, propano-G31 ou a sua mistura		
Pressão do gás	28 mbar ~ 30 mbar	37 mbar	37 mbar	28 mbar ~ 30 mbar	50 mbar
Tamanho do injetor	0.73		0.69	0.73	0.64
Utilização nominal	160 g/h por queimador. 320 g/h no total.				
Caudal térmico nominal bruto	2,2 kW por queimador. 4,4 kW no total.				
Opções de fornecimen-to de gás	Uma botija de gás recarregável que não exceda 9 kg e este-ja em conformidade com a regulamentação local em vigor.				
	Cartucho descartável compatível CADAC CA445/CA500 ou equiva-lente, em conformidade com a norma EN417 com o regulador EN417.				
	Cartucho descartável de 227 g em conformidade utiliza-do em combinação com um CADAC | Dometic Power Pak.				
Normas de conformida-de	EN 484				
Inspeção/certificação	CE				

Categoria do aparelho de queima: I 3B/P (50)
Regulador de configurações de butano de 50 mbar ou regulador de configurações de propano 50 mbar ou regulador de configurações de mistura de butano/propano de 50 mbar .

Categorias de aparelhos de queima: I 3B/P (30), I 3 + (28-30/37)
I3B/P(30): Regulador de configurações de butano de 30 mbar ou regulador de configurações de propano de 30 mbar ou regulador de configuração de mistura de butano/propano de 30 mbar .

I3+(28-30/37): Regulador de configurações de butano de 30 mbar regulador de configurações de propano de 37 mbar .

Categoria de aparelhos de queima: I3B/P(37)
I3B/P(37): Regulador de configurações de butano de 37 mbar ou regulador de configurações de propano de 37 mbar ou regulador de configuração de mistura de butano/propano de 37 mbar .

OBSERVAÇÃO O tipo de mangueira utilizado deve estar em conformidade com a norma EN relevante e com os requisitos locais.

Italiano

1 Note importanti.....63
2 Documenti correlati..... 63
3 Spiegazione dei simboli..... 63
4 Istruzioni per la sicurezza..... 63
5 Destinazione d'uso..... 66
6 Elenco dei componenti..... 66
7 Collegamento della fonte di alimentazione del gas all'apparecchio..... 66
8 Fuoriuscite di gas..... 68
9 Funzionamento dell'apparecchio.....69
10 Scollegamento e sostituzione della fonte di alimentazione del gas..... 70
11 Pulizia e manutenzione..... 70
12 Conservazione.....71
13 Smaltimento..... 71
14 Garanzia..... 71
15 Scheda tecnica.....72

1 Note importanti

Si prega di leggere attentamente e di seguire tutte le istruzioni, le linee guida e le avvertenze incluse in questo manuale del prodotto, al fine di garantire che il prodotto venga sempre installato, utilizzato e mantenuto nel modo corretto. Queste istruzioni DEVONO essere conservate insieme al prodotto.

Utilizzando il prodotto, l'utente conferma di aver letto attentamente tutte le istruzioni, le linee guida e le avvertenze e di aver compreso e accettato di rispettare i termini e le condizioni qui espressamente indicati. L'utente accetta di utilizzare questo prodotto solo per lo scopo e l'applicazione previsti e in conformità alle istruzioni, le linee guida e le avvertenze indicate nel presente manuale del prodotto, nonché in conformità alle leggi e ai regolamenti applicabili. La mancata lettura e osservanza delle istruzioni e delle avvertenze qui espressamente indicate può causare lesioni personali e a terzi, danni al prodotto o ad altre proprietà nelle vicinanze. Il presente manuale del prodotto, comprese le istruzioni, le linee guida e le avvertenze e la relativa documentazione possono essere soggetti a modifiche e aggiornamenti. Per informazioni aggiornate sul prodotto, visitare documents.dometic.com.

2 Documenti correlati

Trova le istruzioni per l'uso dettagliate online su gr.dometic.com/bgaZ0u.

3 Spiegazione dei simboli

Il termine presente nella segnalazione identifica i messaggi di sicurezza e quelli relativi al danneggiamento della proprietà, oltre a indicare il grado o livello di gravità del rischio.

PERICOLO!

> Indica una situazione di pericolo che, se non evitata, provoca lesioni gravi o mortali.

AVVERTENZA!

> Indica una situazione di pericolo che, se non evitata, potrebbe provocare lesioni gravi o mortali.

ATTENZIONE!

> Indica una situazione di pericolo che, se non evitata, potrebbe provocare lesioni di entità lieve o moderata.

AVVISO!

> Indica una situazione di pericolo che, se non evitata, può provocare danni alle cose.

NOTA Informazioni supplementari relative al funzionamento del prodotto.

4 Istruzioni per la sicurezza

4.1 Avvertenza di sicurezza

NOTA
Leggere le istruzioni prima di utilizzare l'apparecchio.

Da utilizzare solo all'aperto.

Non spostare l'apparecchio durante l'uso.

Chiudere l'alimentazione del gas sulla bombola del gas dopo l'uso.

Qualsiasi alterazione dell'apparecchio può essere pericolosa.

La mancata osservanza di queste istruzioni invaliderà la garanzia.

Conservare il manuale per riferimento futuro.

4.2 Sicurezza generale

AVVISO! Prima dell'uso

> Assicurarsi che le condizioni di distribuzione locali (tipo di gas e pressione del gas) corrispondano alle specifiche dell'apparecchio. Tali specifiche sono riportate sull'etichetta di classificazione dell'apparecchio.

AVVERTENZA! Pericolo di monossido di carbonio

Questo apparecchio richiede un'adeguata ventilazione per un funzionamento sicuro.

> Utilizzare l'apparecchio esclusivamente in un'area ben ventilata.
> **Solo per uso esterno!**

AVVERTENZA! Pericolo di esplosione

La mancata osservanza di queste avvertenze potrebbe causare la morte o lesioni gravi.

> Non alterare l'apparecchio. Utilizzare solo come previsto.
> Le riparazioni devono essere eseguite esclusivamente da personale qualificato. Le riparazioni effettuate in modo scorretto possono causare gravi rischi.
> Non alterare i componenti sigillati.

AVVERTENZA! Pericolo di incendio

> Non lasciare l'apparecchio incustodito quando è caldo o in uso.
> Tenere un estintore (o un dispositivo alternativo adeguato) nelle vicinanze per uso di emergenza.

4.3 Sicurezza durante l'uso

fig. 1 alla pagina 3

PERICOLO! Pericolo di esplosione

> Non utilizzare l'apparecchio se le guarnizioni sono usurate o danneggiate.
> Non utilizzare l'apparecchio se presenta fuoriuscite, è danneggiato o non funziona correttamente.
> Eseguire una prova di tenuta del gas ogni volta che il tubo flessibile e il regolatore vengono collegati o sostituiti. Seguire la procedura descritta nel capitolo Fuoriuscite di gas alla pagina 68 per eseguire una prova di tenuta del gas.

PERICOLO! Ritorno di fiamma/flaring

> Se una fiamma brucia all'interno del bruciatore, si verifica un fenomeno noto come flaring che può causare condizioni di funzionamento non sicure. Durante l'uso dell'apparecchio, assicurarsi che la fiamma sia stabile.
> In caso di flaring, procedere come indicato di seguito:
  - Interrompere immediatamente l'alimentazione del gas chiudendo la valvola della bombola del gas.
  - Ruotare la manopola di controllo dell'apparecchio in posizione OFF.
  - Quando la fiamma è spenta, rimuovere il regolatore e controllare le condizioni della guarnizione; se necessario, sostituirla.
  - Ricollegare la fonte di alimentazione del gas e verificare che non vi siano perdite.
  - Accendere nuovamente l'apparecchio.
  - Se il flaring persiste, interrompere l'uso e contattare un tecnico autorizzato per assistenza.

ATTENZIONE! Pericolo di ustioni

> Le parti accessibili possono diventare molto calde durante l'uso. Tenere fuori dalla portata dei bambini.
> Quando si maneggia l'apparecchio, utilizzare guanti resistenti al calore.
> Non far cadere o maneggiare in modo improprio l'apparecchio.
> Non indossare abiti larghi o lasciare che i capelli lunghi pendano liberamente durante l'uso dell'apparecchio.
> Tenere mani, viso e capelli lontani dai bruciatori.
> Osservare attentamente tutte le attività che si svolgono intorno a questo prodotto per evitare ustioni o altre lesioni.
> Tenere i bambini e gli animali domestici a distanza di sicurezza.
> Utilizzare l'apparecchio su una base piana e in orizzontale. Verificare che il prodotto assemblato sia stabile e non si muova.
> Assicurarsi che le superfici di cottura/di supporto recipienti siano posizionate correttamente durante l'uso dell'apparecchio.
> Non toccare il supporto del recipiente mentre l'apparecchio è in uso.

> L'uso di alcol o di farmaci con o senza prescrizione medica può compromettere la capacità di assemblare correttamente o utilizzare questo apparecchio in modo sicuro.
> Lasciare raffreddare completamente l'apparecchio prima di toccarlo a mani nude.

ATTENZIONE! Pericolo di incendio

> Questo apparecchio deve essere tenuto lontano dai materiali infiammabili durante l'uso. Le distanze di sicurezza minime sono: 120 cm sopra l'apparecchio, 60 cm sulla parte posteriore e sui lati.
> In caso di incendio incontrollato, interrompere immediatamente l'alimentazione del gas.
> Non collocare prodotti chimici, materiali infiammabili o aerosol spray vicino all'apparecchio durante l'uso.

Linee guida per le stoviglie

AVVISO! Rischio di danni

> Non appoggiare oggetti che non siano pentole e padelle sopra o vicino all'apparecchio.
> Quando si utilizzano stoviglie, le dimensioni consigliate sono comprese tra 180 mm e 250 mm di diametro.
> Non utilizzare stoviglie che superino i bordi dell'apparecchio.

4.4 Precauzioni di sicurezza per il collegamento del gas

NOTA

Il gas viene erogato all'apparecchio tramite un tubo flessibile e un regolatore. Utilizzare questo apparecchio solo con un tubo flessibile e un regolatore **approvati**, conformi alla norma EN pertinente e ai requisiti locali.

Le opzioni di fonti di alimentazione del gas includono:

- Un contenitore di gas ricaricabile che non superi i 9 kg e sia conforme alla normativa locale in vigore.
- CADAC 445 g / 500 g, o equivalente, cartuccia usa e getta conforme alla norma EN417 utilizzata in combinazione con un regolatore EN417.
- Un CADAC | Dometic Power Pak.

PERICOLO! Pericolo di esplosione

> Utilizzare solo bombole del gas che non superino i 500 mm di altezza e i 400 mm di larghezza.
> Utilizzare solo bombole o cartucce del gas compatibili e approvate. **L'utilizzo di altri tipi può essere pericoloso e causare lesioni o danni.**
> Non alterare o manomettere in alcun modo il regolatore.
> Non utilizzare l'apparecchio se il tubo flessibile è danneggiato o usurato.
> Collegare la fonte di alimentazione del gas in un'area ben ventilata, preferibilmente all'aperto, lontano da fiamme o altre fonti di accensione.
> Mantenere la fonte di alimentazione del gas a distanza da fonti di calore e fiamme. Non posizionare su un piano cottura o su altre superfici calde.
> Quando si collega il tubo flessibile all'apparecchio, instradarlo lontano dal corpo dell'apparecchio. Non torcere né piegare il tubo flessibile.
> Mantenere la fonte di alimentazione del gas in posizione verticale durante l'uso per evitare scarichi di liquidi pericolosi e garantire un corretto prelievo del combustibile. La mancata osservanza di questa precauzione può causare condizioni di funzionamento pericolose.

> Non interrompere l'alimentazione del gas mentre l'apparecchio è in uso.
> Spegnere e scollegare sempre l'alimentazione del gas dopo l'uso e prima di riporre l'apparecchio.

5 Destinazione d'uso

Questo apparecchio a GPL è destinato **esclusivamente all'uso non commerciale**.

Questo apparecchio è destinato esclusivamente all'uso in ambienti esterni. Prestare attenzione ai requisiti di ventilazione.

Usi vietati
Non utilizzare l'apparecchio per:

- Riscaldare ambienti o stanze
- Asciugare indumenti o altri materiali
- Scopi commerciali o industriali
- L'apparecchio non deve essere utilizzato per altri scopi.

Questo apparecchio non è adatto per l'installazione o il collegamento a una rete di distribuzione del gas.

Questo prodotto è adatto solo per l'uso e l'applicazione previsti in conformità alle presenti istruzioni.

Il presente manuale fornisce le informazioni necessarie per la corretta installazione e/o il funzionamento del prodotto. Un'installazione errata e/o un utilizzo o una manutenzione impropri comporteranno prestazioni insoddisfacenti e un possibile guasto.

Il fabbricante non si assume alcuna responsabilità per eventuali lesioni o danni al prodotto che derivino da:

- Installazione o assemblaggio non corretti
- Manutenzione non corretta o uso di parti di ricambio diverse da quelle originali fornite dal fabbricante
- Modifiche al prodotto senza esplicita autorizzazione del fabbricante
- Impiego per scopi diversi da quelli descritti nel presente manuale

Dometic si riserva il diritto di modificare l'aspetto e le specifiche del prodotto.

6 Elenco dei componenti

fig. 2 alla pagina 4

Componente	Descrizione
①	Griglia scanalata
②	Griglia piatta
③	Manico del grill
④	Supporto per bricco da caffè
⑤	Supporto pentola
⑥	Coperchio
⑦	Paravento
⑧	Bruciatore
⑨	Pulsante di accensione
⑩	Manopola di controllo

Combinazioni
I componenti inclusi in ciascun codice prodotto sono i seguenti:

Componente	203M1-20	203M1-10
①	✓	
②	✓	
③	✓	
④	✓	
⑤	✓	✓
⑥	✓	✓
⑦	✓	✓
⑧	✓	✓
⑨	✓	✓
⑩	✓	✓

7 Collegamento della fonte di alimentazione del gas all'apparecchio

7.1 Collegamento sicuro del tubo flessibile del gas

Prima di collegare l'apparecchio alla fonte di alimentazione del gas, eseguire i seguenti controlli.

NOTA Eseguire questi controlli ogni volta che l'apparecchio è collegato alla fonte di alimentazione del gas.

È necessario utilizzare un tubo flessibile e un regolatore omologati.
Quando si collega una bombola del gas EN417, il tubo flessibile non deve essere più corto di 0,5 m e non deve superare 1,5 m di lunghezza.

Quando si collega una bombola da 9 kg il tubo flessibile non deve essere più corto di 0,8 m e non deve superare 1,5 m di lunghezza.

> Assicurarsi che l'alimentazione del gas sia chiusa durante il collegamento del tubo flessibile e dell'apparecchio.
> Utilizzare il tubo flessibile e i raccordi corretti approvati per l'apparecchio.
> Controllare che la guarnizione in gomma sul regolatore sia in posizione e in buone condizioni.
> Ispezionare il tubo flessibile per verificare che non presenti segni di danneggiamento e, se necessario, sostituirlo.
> Assicurarsi che la manopola di controllo dell'apparecchio sia in posizione OFF.

7.2 Apparecchi dotati di connettore terminale girevole

fig. 3 alla pagina 4
Utilizzare questo metodo per collegare un tubo flessibile del gas a un apparecchio dotato di connettore terminale girevole e fascetta stringitubo.

1. Verificare che il tubo flessibile sia conforme alle specifiche dell'apparecchio.
2. Ispezionare il tubo flessibile e il connettore terminale. Assicurarsi che entrambi i componenti siano puliti, asciutti e privi di detriti.
3. (Opzionale) Ammorbidire il tubo flessibile immergendo l'estremità in acqua **calda (non bollente)** per 15 s 30 s . In questo modo il tubo risulterà più flessibile e più facile da inserire sul connettore terminale.
4. Far scorrere la fascetta stringitubo sul tubo flessibile. Spingere il tubo flessibile sul connettore terminale girevole fino a quando non è completamente inserito.
5. Posizionare la fascetta stringitubo sul connettore terminale e serrarla utilizzando un attrezzo appropriato.
6. Tirare delicatamente il tubo flessibile e ruotare il connettore terminale per verificare che il collegamento sia ben saldo.
7. Collegare l'estremità del regolatore del tubo flessibile alla fonte di alimentazione del gas.

7.3 Apparecchi dotati di raccordo a sgancio rapido (QR)

fig. 4 alla pagina 5
Utilizzare questo metodo per collegare un tubo flessibile del gas a un apparecchio dotato di raccordo a sgancio rapido.

1. Verificare che il tubo flessibile il connettore siano conformi alle specifiche dell'apparecchio.
2. Ispezionare il tubo flessibile e il connettore QR. Assicurarsi che entrambi i componenti siano puliti, asciutti e privi di detriti.
3. Allineare il raccordo QR con il raccordo a innesto QR sull'apparecchio.
4. Spingere il raccordo QR sul raccordo a innesto fino a sentire un clic, che ne conferma il collegamento corretto.
5. Tirare delicatamente il tubo flessibile per verificare che il collegamento sia ben saldo.
6. Collegare l'estremità del regolatore del tubo flessibile alla fonte di alimentazione del gas.

7.4 Apparecchi dotati di connettore filettato

Seguire questa procedura per un apparecchio dotato di connettore filettato.
fig. 5 alla pagina 5

1. Verificare che il tubo flessibile il connettore siano conformi alle specifiche dell'apparecchio.
2. Ispezionare il tubo flessibile e il connettore filettato. Assicurarsi che entrambi i componenti siano puliti, asciutti e privi di detriti.
3. Allineare il raccordo del tubo flessibile con il connettore filettato sull'apparecchio e avvitarlo in posizione.
4. Serrare manualmente il connettore, assicurandosi che le filettature si innestino senza intoppi e senza danneggiarsi.
5. Collegare l'estremità del regolatore del tubo flessibile alla fonte di alimentazione del gas.

7.5 Collegamento del regolatore alla fonte di alimentazione del gas

fig. 7 alla pagina 6

	A	B	C
IT	Regolatore	Guarni-zione	Valvola di controllo

NOTA
È necessario collegare correttamente il regolatore per garantire un funzionamento sicuro e senza perdite. Seguire attentamente tutti i passaggi e verificare l'assenza di perdite prima dell'uso.

PERICOLO! Pericolo di esplosione

> Non fumare durante il collegamento o la sostituzione della fonte di alimentazione del gas.

Eseguire la seguente procedura per collegare in modo sicuro il regolatore alla fonte di alimentazione del gas.

1. Assicurarsi che tutte le manopole dell'apparecchio a gas siano in posizione OFF.
2. Assicurarsi che la valvola di controllo dell'alimentazione del gas sia chiusa prima di collegare il regolatore.
3. Ispezionare il regolatore e la valvola di alimentazione del gas per verificare l'assenza di sporco o danni. Pulire entrambe le parti con un panno asciutto. Non utilizzare olio o grasso.
4. Allineare il regolatore con la valvola di alimentazione del gas e serrare a mano, assicurandosi che le filettature si innestino senza intoppi e senza danneggiarsi.
5. Aprire lentamente la valvola della bombola del gas per consentire il flusso del gas e verificare l'eventuale presenza di perdite, come descritto nel capitolo Fuoriuscite di gas alla pagina 68. Le perdite devono essere eliminate prima di utilizzare l'apparecchio.

✓ Una volta collegata la fonte di alimentazione del gas e verificato che il collegamento non presenti perdite, l'apparecchio è pronto per l'uso.

8 Fuoriuscite di gas

Le perdite di gas causate da tubi flessibili danneggiati o collegamenti difettosi possono creare condizioni pericolose. Queste devono essere risolte immediatamente per garantire la sicurezza dell'utente.

Il test di tenuta del gas deve essere effettuato in un'area ben ventilata, lontano da qualsiasi fonte di ignizione.

PERICOLO! Avvertenza di esplosione

> **Assicurarsi sempre che i collegamenti del gas siano montati correttamente per evitare perdite di gas.**

> **Non fumare durante l'esecuzione di un test di tenuta del gas.**

> **Se si sospetta una perdita di gas (rilevata dall'odore di gas), interrompere immediatamente l'alimentazione del gas e ruotare la manopola di controllo in posizione OFF; quindi, portare l'apparecchio in un luogo privo di fiamme ed eseguire un test di tenuta del gas.**

> **Non utilizzare mai fiamme libere per verificare la presenza di una perdita di gas.**

Esecuzione di un test di tenuta del gas

1. Preparare una soluzione di acqua e sapone (ad esempio, detersivo per piatti).

   In alternativa, è possibile utilizzare lo spray per il rilevamento delle perdite al posto della soluzione di acqua e sapone.
2. Applicare la soluzione su tutti i punti di collegamento del gas lungo il tubo flessibile:
   a) Applicare la soluzione tra il tubo flessibile del gas e l'apparecchio.
   b) Applicare la soluzione tra il regolatore e la fonte di alimentazione del gas.
3. Aprire lentamente la valvola di alimentazione del gas per consentire il flusso del gas.
4. Osservare ogni collegamento per verificare la formazione di bolle, che indicano la presenza di una perdita di gas.
5. Se compaiono bolle:
   a) Chiudere immediatamente la valvola di alimentazione del gas.
   b) Scollegare la fonte di alimentazione del gas dall'apparecchio.
   c) Controllare tutte le guarnizioni. Sostituire le guarnizioni che mostrano segni di usura o danneggiamento.
6. Ricollegare la fonte di alimentazione del gas all'apparecchio e ripetere il test.
7. Se la perdita di gas persiste dopo aver eseguito tutti i controlli, restituire il prodotto a un addetto del servizio di assistenza autorizzato.

9 Funzionamento dell'apparecchio

9.1 Prima di utilizzare l'apparecchio

NOTA Assicurarsi che tutti gli imballaggi protettivi e le pellicole siano stati rimossi dall'apparecchio prima del primo utilizzo.

Prima dell'uso

> Assicurarsi che tutte le parti dell'apparecchio siano pulite e in buone condizioni.
> Ispezionare l'apparecchio per verificare la presenza di insetti, detriti e ragnatele che potrebbero influire sul flusso del gas.
> Eseguire una prova di tenuta del gas come descritto nel capitolo Fuoriuscite di gas alla pagina 68 ogni volta che si collega o si sostituisce la fonte di alimentazione del gas.
> Utilizzare questo apparecchio esclusivamente su una superficie piana e stabile.
> Rimuovere eventuali superfici di cottura prima di accendere l'apparecchio.

Durante l'uso

> Non spostare l'apparecchio durante l'uso. Si tratta di una pratica non sicura e potrebbe causare fiammate.
> Utilizzare solo stoviglie con un diametro compreso tra 180 mm e 250 mm.

9.2 Accensione dell'apparecchio tramite il pulsante di accensione

fig. 8 alla pagina 7

1. Dalla posizione OFF, premere e ruotare la manopola di controllo di 90 ° in senso antiorario.
2. Tenere premuta la manopola di controllo, quindi premere il pulsante di accensione per accendere il gas.
3. Tenere premuta la manopola di controllo per 10 s prima di rilasciarla lentamente per consentire alla fiamma di accendersi.

   Non tenere premuto il pulsante di accensione o la manopola di controllo per più di 15 s .

✓ La fiamma dovrebbe accendersi normalmente entro i primi 10 s .

Accensione non riuscita

1. Ruotare nuovamente la manopola di controllo dell'apparecchio nella posizione OFF.
2. Attendere circa 30 s per consentire la fuoriuscita di eventuale gas accumulato nel bruciatore.
3. Tentare nuovamente l'accensione.

La fiamma si spegne durante l'uso

1. Ruotare la manopola di controllo in posizione OFF.
2. Attendere almeno 60 s prima di accendere nuovamente il bruciatore.

9.3 Accensione dell'apparecchio con un accendino per barbecue o un fiammifero

L'apparecchio può essere acceso dalla parte superiore del bruciatore prima di montare la superficie di cottura desiderata.

fig. 9 alla pagina 8

NOTA Questo metodo viene utilizzato quando il pulsante di accensione non funziona o non è disponibile.

Utilizzo di un accendino per barbecue

1. Tenere l'accendino per barbecue vicino al bruciatore e accenderlo.
2. Mentre l'accendino per barbecue è acceso, premere e ruotare la manopola di controllo in senso antiorario per accendere il bruciatore. Il gas dovrebbe accendersi immediatamente.
3. Tenere premuta la manopola di controllo per 10 s prima di rilasciarla lentamente per consentire alla fiamma di accendersi.

Utilizzo di un fiammifero

1. Accendere il fiammifero e avvicinarlo con cautela al bruciatore.
2. Premere e ruotare la manopola di controllo in senso antiorario per accendere il bruciatore.

✓ Il gas dovrebbe accendersi immediatamente.

3. Tenere premuta la manopola di controllo per 10 s prima di rilasciarla lentamente per consentire alla fiamma di accendersi.

Regolazione dell'intensità della fiamma

Durante la cottura di cibi ad alto contenuto di grassi potrebbero verificarsi fiammate. In questo caso, ridurre il calore finché non cessa la fiammata.

Una volta accesa, regolare l'intensità della fiamma:

> Ruotare la manopola di controllo in senso orario per aumentare la fiamma.
> Ruotare la manopola di controllo in senso antiorario per diminuire la fiamma.

9.4 Utilizzo del manico del grill

fig. 10 alla pagina 9

Il manico del grill consente di sollevare e rimuovere in modo sicuro gli accessori di cottura caldi dall'apparecchio.

1. Inserire manico del grill nella cavità del manico.
2. Assicurarsi che il manico del grill sia completamente inserito e fissato all'interno della cavità.
3. Sollevare l'accessorio di cottura con un movimento deciso e posizionarlo su una superficie resistente al calore, fuori dalla portata dei bambini.

9.5 Spegnimento dell'apparecchio

fig. 11 alla pagina 10

1. Chiudere la valvola della bombola del gas.
2. Una volta che la fiamma è completamente spenta, ruotare la manopola di controllo dell'apparecchio completamente in senso orario fino alla posizione OFF.

10 Scollegamento e sostituzione della fonte di alimentazione del gas

1. Dopo l'uso, ruotare la manopola di controllo dell'apparecchio in posizione OFF.
2. Chiudere la valvola di alimentazione del gas.
3. Scollegare la bombola del gas vuota dal regolatore.
4. Collegare una bombola piena seguendo gli stessi passaggi descritti nella procedura di collegamento.
5. Ripetere il test di tenuta del gas dopo aver effettuato il ricollegamento.

11 Pulizia e manutenzione

11.1 Pulizia dell'apparecchio

Per prolungare la durata dell'apparecchio, pulirlo bene dopo ciascun utilizzo.

AVVISO! Rischio di danni

> Non immergere l'apparecchio in acqua.
> Evitare di far penetrare acqua nei bruciatori, nei tubi del bruciatore o nell'area della fiamma pilota. L'umidità presente in queste parti può causare il malfunzionamento dell'apparecchio o renderlo pericoloso.
> Non utilizzare detergenti abrasivi, lana d'acciaio o spugnette abrasive. Questi potrebbero danneggiare la superficie dell'apparecchio.
> Non utilizzare detergenti a base di olio o solventi.
> Non pulire l'apparecchio con un getto d'acqua o di vapore ad alta pressione.

Lasciare raffreddare completamente l'apparecchio prima di pulirlo.

1. Pulire il corpo dell'apparecchio con un panno umido e sapone.
2. Asciugare completamente l'apparecchio prima di riporlo.

11.2 Manutenzione ordinaria

Il montaggio e l'installazione del collegamento del gas devono essere eseguiti da una persona qualificata che abbia dimostrato di possedere abilità e conoscenze sulla costruzione, l'installazione e il funzionamento di apparecchiature a gas e abbia ricevuto la formazione sulla sicurezza per identificare ed evitare i pericoli correlati.

> Per motivi di sicurezza, fare controllare ogni anno da una persona qualificata il corretto funzionamento dell'apparecchio. Riparare gli eventuali difetti riscontrati.

11.3 Sostituzione di un iniettore bloccato

I problemi di funzionamento più comuni possono essere correlati a iniettori sporchi o ostruiti. Ispezioni e pulizie regolari possono prevenire questi problemi. Gli indicatori di un iniettore ostruito includono:

- Una fiamma debole o giallognola.
- Mancata accensione durante il funzionamento dell'apparecchio.

> **AVVISO! Rischio di danni**

> Un iniettore ostruito non deve essere pulito con un perno o un oggetto simile. Ciò potrebbe danneggiare l'iniettore e compromettere la sicurezza dell'apparecchio.

Pulire o sostituire gli iniettori ogni sei (6) mesi per ottenere prestazioni ottimali.

Accesso all'iniettore

fig. 12 alla pagina 11

1. Assicurarsi che l'apparecchio sia freddo e scollegato dalla fonte di alimentazione del gas.
2. Rimuovere eventuali superfici di cottura e chiudere il coperchio.
3. Capovolgere l'apparecchio.
4. Svitare delicatamente il coperchio inferiore, se presente, utilizzando un cacciavite per rimuovere le viti.
5. Individuare e rimuovere la vite che fissa il/i bruciatore/i interessato/i.
6. Allentare con cautela e abbassare il bruciatore verso il basso, per esporre l´iniettore. Notare che il bruciatore è collegato al cavo del pulsante di accensione: fare attenzione a non danneggiarlo o scollegarlo.
7. Utilizzare una chiave adeguata per allentare e rimuovere l'iniettore. Non utilizzare pinze, poiché potrebbero danneggiare l´iniettore.
8. Rimuovere lo sporco visibile sull´iniettore. Se necessario, riposizionare l´iniettore.
9. Riavvitare l´iniettore nella valvola. Non serrare eccessivamente.
10. Riassemblare l'apparecchio invertendo la procedura sopra descritta. Assicurarsi che il cavo del pulsante di accensione rimanga collegato durante il riassemblaggio.

12 Conservazione

Una corretta conservazione contribuisce a proteggere l'apparecchio e a prolungarne la durata.

> Assicurarsi che l'alimentazione del gas sia interrotta prima di scollegare la fonte di alimentazione del gas dall'apparecchio.
> Non riporre mai un apparecchio con fonte di alimentazione del gas collegata; si tratta di una procedura non sicura.
> Lasciare raffreddare l'unità e pulirla accuratamente prima di riporla.
> Conservare l'apparecchio in un luogo ben ventilato.
> Conservare la fonte di alimentazione del gas all'aperto in un luogo ben ventilato, lontano da fonti di ignizione. Non conservare la fonte di alimentazione del gas in cantina o in garage.

13 Smaltimento

Raccogliere il materiale di imballaggio possibilmente negli appositi contenitori di riciclaggio. Consultare il centro locale di riciclaggio o il distributore specializzato per informazioni su come smaltire il prodotto secondo le norme sullo smaltimento applicabili.

14 Garanzia

Si applica il periodo di garanzia previsto dalla legge. Se il prodotto è guasto, contattare il rivenditore di fiducia o la filiale del fabbricante nel proprio Paese. (vedere qr.dometic.com/bgGAmD)

Per la gestione della riparazione e della garanzia è necessario inviare la seguente documentazione insieme al prodotto:

- una copia della ricevuta con la data di acquisto,
- il motivo della richiesta o la descrizione del guasto.

Tenere presente che le riparazioni eseguite in autonomia o da personale non professionista possono compromettere la sicurezza e invalidare la garanzia.

15 Scheda tecnica

Paese di utilizzo	BE, CH, CY, CZ, ES, FR, GB, GR, IE, IT, LT, LU, LV, PT, SI, SK		PL	BE, CY, DK, EE, FR, FI, HU, IT, LT, NL, NO, SE, SI, SK, RO, HR, TR, BG, IS, LU, MT, ZA	AT, CH, DE, SK
Categoria dell'apparecchio	$I_{3+(28\text{-}30/37)}$		$I_{3B/P\,(37)}$	$I_{3B/P\,(30)}$	$I_{3B/P\,(50)}$
Gas consentiti	Butano-G30	Propano-G31	Butano-G30, Propano-G31, o la loro miscela		
Pressione del gas	28 mbar ~ 30 mbar	37 mbar	37 mbar	28 mbar ~ 30 mbar	50 mbar
Dimensioni dell'iniettore	0.73		0.69	0.73	0.64
Consumo nominale	160 g/h per bruciatore. 320 g/h in totale.				
Potenza termica utile massima	2,2 kW per bruciatore. 4,4 kW in totale.				
Opzioni di fonti di alimentazione del gas	Un contenitore di gas ricaricabile che non superi i 9 kg e sia conforme alla normativa locale in vigore.				
	CADAC CA445/CA500, o equivalente, cartuccia monouso conforme alla norma EN417 con regolatore EN417.				
	Cartuccia monouso conforme alla norma 227 g utilizzata in combinazione con un CADAC | Dometic Power Pak.				
Standard di conformità	EN 484				
Ispezione/certificazione	CE				

Categoria di apparecchi I 3B/P (50)
Regolatore per configurazioni a butano 50 mbar , o regolatore per configurazioni a propano 50 mbar , o regolatore per configurazioni a miscela di butano/propano 50 mbar .

Categorie di apparecchi I 3B/P (30), I 3+ (28-30/37)
I3B/P (30): Regolatore per configurazioni a butano 30 mbar , o regolatore per configurazioni a propano 30 mbar , o regolatore per configurazioni a miscela butano/propano 30 mbar .

I3+(28-30/37): Regolatore per configurazioni a butano 30 mbar , o regolatore per configurazioni a propano 37 mbar .

Categoria di apparecchi I3B/P (37)
I3B/P (37): Regolatore per configurazioni a butano 37 mbar , o regolatore per configurazioni a propano 37 mbar , o regolatore per configurazioni a miscela butano/propano 37 mbar .

NOTA Il tipo di tubo flessibile utilizzato deve essere conforme alla norma EN pertinente e ai requisiti locali.

Nederlands

1 Belangrijke opmerkingen.....74
2 Gerelateerde documenten..... 74
3 Verklaring van de symbolen..... 74
4 Veiligheidsaanwijzingen..... 74
5 Beoogd gebruik.....76
6 Componentenlijst.....77
7 Uw gastoevoer aansluiten op het toestel.....77
8 Gaslekken.....79
9 Het apparaat bedienen..... 79
10 De gastoevoer loskoppelen en vervangen.....80
11 Reiniging en onderhoud.....80
12 Opbergen.....81
13 Verwijdering..... 82
14 Garantie..... 82
15 Technische gegevens.....83

1 Belangrijke opmerkingen

Lees deze gebruiksaanwijzing zorgvuldig door en volg alle instructies, richtlijnen en waarschuwingen in deze handleiding op om ervoor te zorgen dat u het product te allen tijde op de juiste manier installeert, gebruikt en onderhoudt. Deze gebruiksaanwijzing MOET bij dit product worden bewaard.

Door het product te gebruiken, bevestigt u hierbij dat u alle instructies, richtlijnen en waarschuwingen zorgvuldig hebt gelezen en dat u de voorwaarden zoals hierin beschreven begrijpt en accepteert. U gaat ermee akkoord dit product alleen te gebruiken voor het beoogde doel en de beoogde toepassing en in overeenstemming met de instructies, richtlijnen en waarschuwingen zoals beschreven in deze gebruiksaanwijzing en in overeenstemming met de geldende wet- en regelgeving. Het niet lezen en opvolgen van de hierin beschreven instructies en waarschuwingen kan leiden tot letsel voor uzelf en anderen, schade aan uw product of schade aan andere eigendommen in de omgeving. Deze gebruiksaanwijzing, met inbegrip van de instructies, richtlijnen en waarschuwingen, en de bijbehorende documentatie kan onderhevig zijn aan wijzigingen en updates. Voor de recentste productinformatie, bezoek documents.dometic.com.

2 Gerelateerde documenten

Vind de gedetailleerde gebruiksaanwijzing online op qr.dometic.com/bgaZ0u.

3 Verklaring van de symbolen

Een signaalwoord geeft informatie over veiligheid en eigendomsschade en geeft de mate of ernst van het gevaar aan.

GEVAAR!

> Duidt op een gevaarlijke situatie die, indien deze niet wordt voorkomen, ernstig letsel of de dood tot gevolg heeft.

WAARSCHUWING!

> Duidt op een gevaarlijke situatie die, indien deze niet wordt voorkomen, ernstig letsel of de dood tot gevolg kan hebben.

VOORZICHTIG!

> Duidt op een gevaarlijke situatie die, indien deze niet wordt voorkomen, licht of matig letsel tot gevolg kan hebben.

LET OP!

> Duidt op een situatie die, indien deze niet wordt voorkomen, kan leiden tot materiële schade.

INSTRUCTIE Aanvullende informatie voor het gebruik van het product.

4 Veiligheidsaanwijzingen

4.1 Veiligheidswaarschuwing

INSTRUCTIE
Lees de gebruiksaanwijzing alvorens het toestel te gebruiken.

Alleen voor gebruik buitenshuis.

Verplaats het toestel niet tijdens gebruik.

Draai de gastoevoer van de gasfles na gebruik dicht.

Wijzigingen aan het toestel kunnen gevaarlijk zijn.

Als u nalaat om deze instructies op te volgen, vervalt de garantie.

Bewaar deze handleiding voor toekomstig gebruik.

4.2 Algemene veiligheid

LET OP! Vóór gebruik

> Zorg ervoor dat de lokale distributievoorwaarden (gastype en gasdruk) overeenkomen met de specificaties van het toestel. Deze

specificaties staan vermeld op het typeplaatje van het toestel.

WAARSCHUWING!
Koolmonoxidegevaar
Dit toestel heeft voldoende ventilatie nodig voor een veilige werking.

> Gebruik het toestel alleen in een goed geventileerde ruimte.
> **Alleen voor gebruik buitenshuis!**

WAARSCHUWING! Explosiegevaar
Het niet in acht nemen van deze waarschuwingen kan leiden tot ernstig letsel of de dood.

> Breng geen wijzigingen aan dit toestel aan. Gebruik het enkel zoals bedoeld.
> Reparaties mogen uitsluitend door gekwalificeerd personeel worden uitgevoerd. Door ondeskundige reparaties kunnen ernstige risico's veroorzaken.
> Voer geen aanpassingen uit aan afgedichte onderdelen.

WAARSCHUWING! Brandgevaar

> Laat het toestel niet onbeheerd achter als dit in gebruik is of heet is.
> Houd een brandblusser (of een geschikt alternatief) bij de hand voor noodgevallen.

4.3 Veiligheid tijdens gebruik

afb. 1 op pagina 3

GEVAAR! Explosiegevaar

> Gebruik het toestel niet als pakkingen versleten of beschadigd zijn.
> Gebruik het toestel niet als dit lekkages vertoont, beschadigd is of niet correct werkt.
> Voer een lektest uit telkens wanneer de slang en de regelaar worden aangesloten of vervangen. Volg de stappen voor het uitvoeren van een gaslektest zoals beschreven in het hoofdstuk Gaslekken op pagina 79.

GEVAAR! Vlaminslag/-terugslag

> Als een vlam terug brandt in de brander, ook wel 'vlamterugslag' genoemd, kan dit leiden tot onveilige bedrijfsomstandigheden. Zorg ervoor dat de vlam stabiel blijft wanneer u het apparaat gebruikt.
> Ga als volgt te werk in geval van vlamterugslag:
  - Schakel de gastoevoer onmiddellijk uit door het ventiel van de gascilinder te sluiten.
  - Draai de bedienknop van het toestel naar de stand Uit.
  - Nadat de vlam is gedoofd, verwijdert u de regelaar en controleert u de toestand van de pakking; vervang deze indien nodig.
  - Sluit de gastoevoer weer aan en test de aansluiting op gaslekkage.
  - Ontsteek de vlam van het toestel opnieuw.
  - Als vlamterugslag aanhoudt, stopt u het gebruik en neemt u contact op met een erkende reparateur voor hulp.

VOORZICHTIG! Gevaar voor verbranding

> Aanraakbare onderdelen kunnen erg heet worden tijdens gebruik. Houd het apparaat buiten bereik van jonge kinderen.
> Gebruik hittebestendige handschoenen bij het hanteren van het apparaat.
> Laat het toestel niet vallen en gebruik het niet op een ongeoorloofde manier.
> Draag geen loszittende kleding en laat lang haar niet los hangen terwijl u het toestel ontsteekt of gebruikt.
> Houd handen, gezicht en haar uit de buurt van branders.
> Houd alle activiteiten rondom dit product nauwlettend in de gaten om brandwonden of ander letsel te voorkomen.
> Houd kinderen en huisdieren op een veilige afstand.
> Gebruik het toestel altijd op een horizontale, vlakke ondergrond. Zorg ervoor dat het gemonteerde product stabiel is en niet kan wiebelen.
> Zorg ervoor dat de steunvlakken van de pan/het kookoppervlak correct zijn geplaatst wanneer u het apparaat gebruikt.

> Raak de steun van de pan niet aan terwijl het apparaat in gebruik is.
> Het gebruik van alcohol, geneesmiddelen of drugs kan uw bekwaamheid beïnvloeden om dit apparaat op de juiste manier te monteren of veilig te bedienen.
> Laat het toestel volledig afkoelen alvorens het met blote handen aan te raken.

VOORZICHTIG! Brandgevaar

> Dit toestel moet tijdens het gebruik uit de buurt van ontvlambare materialen worden gehouden. Minimale veilige afstanden zijn: 120 cm boven het apparaat, en 60 cm aan de achterkant en zijkanten.
> Schakel de gastoevoer onmiddellijk uit in geval van (ongecontroleerde) brand.
> Plaats geen chemicaliën, ontvlambare materialen of spuitbussen in de buurt van dit toestel wanneer het in gebruik is.

Richtlijnen voor kookgerei

LET OP! Gevaar voor schade

> Plaats geen andere voorwerpen dan potten en pannen op of tegen dit apparaat.
> Wat betreft kookgerei wordt aanbevolen pannen te gebruiken met een diameter van 180 mm tot 250 mm.
> Gebruik geen kookgerei dat buiten de randen van het toestel uitsteekt.

4.4 Veiligheidsvoorschriften voor gasaansluitingen

INSTRUCTIE

Gas wordt naar het toestel toegevoerd via een slang en een regelaar. Gebruik dit toestel alleen in combinatie met een **goedgekeurde** slang en regelaar die voldoen aan de relevante en-norm en lokale vereisten.

Opties voor gastoevoer zijn onder meer:

- Een hervulbare gashouder met een maximum van 9 kg en die voldoet aan geldende lokale voorschriften.
- CADAC 445 g/500 g of gelijkwaardige EN417-compatibele wegwerppatroon in combinatie met een EN417-regelaar.
- Een CADAC | Dometic Power Pak.

GEVAAR! Explosiegevaar

> Gebruik uitsluitend gascilinders met een hoogte van maximaal 500 mm en een breedte van maximaal 400 mm.
> Gebruik uitsluitend compatibele en goedgekeurde gascilinders of -patronen. **Gebruik van andere typen kan gevaarlijk zijn en letsel of schade veroorzaken.**
> Wijzig of modificeer de regelaar op geen enkele manier.
> Gebruik een apparaat niet als de slang beschadigd of versleten is.
> Sluit de gastoevoer aan in een goed geventileerde ruimte, bij voorkeur buiten, uit de buurt van vlammen of andere ontstekingsbronnen.
> Houd de gastoevoer uit de buurt van hitte en vlammen. Plaats het apparaat niet op een fornuis of een ander heet oppervlak.
> Wanneer u de slang aan het apparaat bevestigt, richt u de slang weg van de behuizing van het apparaat. Draai of knik de slang niet.
> Houd de gastoevoer tijdens gebruik rechtop om onveilige vloeistofafvoer te voorkomen en om ervoor te zorgen dat de brandstof op de juiste wijze wordt afgetapt. Als u dit niet doet, kan dit leiden tot gevaarlijke bedrijfsomstandigheden.
> Verwijder de gastoevoer niet terwijl het toestel in gebruik is.
> Schakel de gastoevoer altijd uit en koppel deze los na gebruik en vóór opslag.

5 Beoogd gebruik

Dit LPG-kooktoestel is **uitsluitend bedoeld voor niet-commercieel gebruik**.

Dit toestel is alleen bedoeld voor gebruik buitenshuis. Let op de ventilatievereisten.

Ongeoorloofd gebruik

Gebruik dit toestel niet voor:

- Verwarming van ruimtes
- Drogen van kleding of andere materialen
- Commerciële of industriële doeleinden
- Het toestel mag niet voor andere doeleinden worden gebruikt.

Dit toestel is niet geschikt voor installatie of aansluiting op een gastoevoernetwerk.

Dit product is alleen geschikt voor het beoogde gebruik en de toepassing in overeenstemming met deze gebruiksaanwijzing.

Deze handleiding geeft informatie die nodig is voor een correcte installatie en/of correct gebruik van het product. Een slechte installatie en/of onjuist gebruik of onderhoud leidt tot onbevredigende prestaties en mogelijke storingen.

De fabrikant aanvaardt geen aansprakelijkheid voor letsel of schade aan het product die het gevolg is van:

- Onjuiste installatie of montage
- Onjuist onderhoud of gebruik van andere dan door de fabrikant geleverde originele reserveonderdelen
- Wijzigingen aan het product zonder uitdrukkelijke toestemming van de fabrikant
- Gebruik voor andere doeleinden dan beschreven in deze handleiding

Dometic behoudt zich het recht voor om het uiterlijk en de specificaties van het product te wijzigen.

6 Componentenlijst

afb. 2 op pagina 4

Onderdeel	Beschrijving
①	Geribbeld rooster
②	Vlak rooster
③	Grillhandgreep
④	Koffiepotstandaard
⑤	Pannenrooster
⑥	Deksel
⑦	Windscherm
⑧	Brander
⑨	Ontstekingsknop
⑩	Bedienknop

Combinaties
De volgende componenten zijn per productcode inbegrepen:

Onderdeel	203M1-20	203M1-10
①	✓	
②	✓	
③	✓	
④	✓	
⑤	✓	✓
⑥	✓	✓
⑦	✓	✓
⑧	✓	✓
⑨	✓	✓
⑩	✓	✓

7 Uw gastoevoer aansluiten op het toestel

7.1 Veilige aansluiting van de gasslang

Voer de volgende controles uit voordat u het toestel aansluit op een gastoevoer.

INSTRUCTIE Voer deze controles uit telkens wanneer het toestel op de gastoevoer wordt aangesloten.

Er moeten een goedgekeurde slang en regelaar worden gebruikt.
Bij aansluiting op een EN417-gaspatroon mag de slang niet korter zijn dan 0,5 m en mag niet langer zijn dan 1,5 m.

Bij aansluiting op een cilinder van 9 kg mag de slang niet korter zijn dan 0,8 m en niet langer zijn dan 1,5 m.

> Zorg ervoor dat de gastoevoer is uitgeschakeld wanneer u de slang en het toestel aansluit.
> Gebruik de juiste slang en aansluitingen die zijn goedgekeurd voor het toestel.
> Controleer of de rubberen pakking op de regelaar op zijn plaats zit en in goede staat verkeert.
> Inspecteer de slang op tekenen van beschadiging en vervang deze indien nodig.
> Zorg ervoor dat de bedienknop van het toestel in de stand Uit staat.

7.2 Apparaten uitgerust met een draaibare aansluiting met staartstuk

afb. 3 op pagina 4
Gebruik deze methode om een gasslang aan te sluiten op een toestel dat is uitgerust met een draaibaar staartstuk en slangklem.

1. Controleer of de slang overeenkomt met de specificaties van het toestel.

2. Inspecteer de slang en het staartstuk. Zorg ervoor dat beide onderdelen schoon, droog en vrij van vuil zijn.
3. (Optioneel) Maak de slang soepeler door het uiteinde onder te dompelen in **warm (niet kokend**) water gedurende 15 s tot 30 s . Hierdoor wordt de slang flexibeler en kan het staartstuk eenvoudiger worden aangebracht.
4. Schuif de slangklem om de slang. Druk het uiteinde van de slang op het uiteinde van het zwenkbare staartstuk tot dit volledig tegen het staartstuk zit.
5. Plaats de slangklem over de slang/ staartstukverbinding en draai de klem vast met een geschikt gereedschap.
6. Trek voorzichtig aan de slang en draai het staartstuk om te controleren of dit goed verbinding maakt.
7. Verbind het uiteinde van de slang met de gastoevoer.

7.3 Apparaten uitgerust met een snelkoppeling (QR)

afb. 4 op pagina 5

Gebruik deze methode om een gasslang aan te sluiten op een toestel met een snelkoppeling.

1. Controleer of de slang en connector overeenkomen met de specificaties van het toestel.
2. Controleer de slang en de snelkoppelingsconnector. Zorg ervoor dat beide onderdelen schoon, droog en vrij van vuil zijn.
3. Lijn de snelkoppeling uit met de snelkoppelingsfitting op het toestel.
4. Druk de aansluiting op de fitting totdat u een klik hoort. Dit duidt erop dat de snelkoppeling goed is aangesloten.
5. Trek voorzichtig aan de slang om te controleren of de aansluiting stevig is.
6. Verbind het uiteinde van de slang met de gastoevoer.

7.4 Apparaten met een schroefdraadconnector

Volg deze procedure voor een toestel met een schroefdraadconnector.

afb. 5 op pagina 5

1. Controleer of de slang en connector overeenkomen met de specificaties van het toestel.
2. Controleer de slang en de schroefdraadconnector. Zorg ervoor dat beide onderdelen schoon, droog en vrij van vuil zijn.
3. Lijn de slangkoppeling uit met de schroefdraadaansluiting op het toestel en schroef deze vast.
4. Draai de verbinding handvast aan en zorg er daarbij voor dat de schroefdraad soepel aangrijpt zonder kruislings te draaien.
5. Verbind het uiteinde van de slang met de gastoevoer.

7.5 De regelaar aansluiten op de gastoevoer

afb. 7 op pagina 6

	A	B	C
NL	Regelaar	Pakking	Regelklep

INSTRUCTIE
U moet de regelaar correct aansluiten om een lekvrije en veilige werking te waarborgen. Volg alle stappen zorgvuldig en controleer voor gebruik op lekkage.

GEVAAR! Explosiegevaar
> Rook niet wanneer u de gastoevoer aansluit of vervangt.

Voer de volgende procedure uit om de regelaar veilig aan te sluiten op de gastoevoer.

1. Zorg ervoor dat alle bedienknoppen van het gastoestel in de stand Uit staan.
2. Zorg ervoor dat het regelventiel van de gastoevoer gesloten is voordat u de regelaar aansluit.
3. Controleer de regelaar en het ventiel van de gastoevoer op vuil of beschadiging. Reinig beide onderdelen met een droge doek. Gebruik geen olie of vet.
4. Lijn de regelaar uit met het ventiel van de gastoevoer en draai de regelaar handvast aan, waarbij u ervoor zorgt dat de schroefdraad soepel aangrijpt zonder dat er kruislings wordt gedraaid.
5. Open het ventiel van de gascilinder langzaam om gas te laten stromen en controleer op lekkage zoals beschreven in het hoofdstuk over Gaslekken op pagina 79. Lekken moeten worden verholpen voordat u het toestel gebruikt.

v Zodra de gastoevoer is aangesloten en de aansluiting lekvrij blijkt te zijn, is het toestel klaar voor gebruik.

8 Gaslekken

Gaslekken die worden veroorzaakt door beschadigde slangen of defecte aansluitingen kunnen gevaarlijke omstandigheden veroorzaken. Deze moeten onmiddellijk worden verholpen om de veiligheid van de gebruiker te waarborgen.

De lektest moet worden uitgevoerd in een goed geventileerde ruimte, uit de buurt van ontstekingsbronnen.

GEVAAR! Explosiewaarschuwing

> **Zorg er altijd voor dat gasaansluitingen goed zijn aangesloten om gaslekken te voorkomen.**

> **Rook niet tijdens het uitvoeren van een gaslektest.**

> **Als u een gaslek vermoedt (u ruikt gas), zet dan onmiddellijk de gastoevoer uit en draai de bedienknop naar de stand Uit. Breng het toestel naar een vlamvrije locatie en voer een gaslektest uit.**

> **Gebruik nooit een open vlam om te controleren op eventuele gaslekken.**

Een gaslektest uitvoeren

1. Meng een oplossing van water en zeep (bijv. afwasmiddel).

   In plaats van zeepwater kan ook lekdetectiespray worden gebruikt.

2. Breng het mengsel aan op alle verbindingspunten van de gasslang:

   a) Breng het mengsel aan op de verbinding tussen de gasslang en het toestel.

   b) Breng het mengsel aan op de verbinding tussen de regelaar en de gastoevoer.

3. Open het ventiel van de gascilinder langzaam om gas te laten stromen.

4. Controleer elke aansluiting op de vorming van luchtbellen, wat op gaslekkage duidt.

5. Als er luchtbellen verschijnen:

   a) Sluit onmiddellijk het ventiel van de gastoevoer.

   b) Ontkoppel de gastoevoer van het toestel.

   c) Controleer alle pakkingen. Vervang eventuele pakkingen die tekenen van beschadiging of slijtage vertonen.

6. Sluit de gastoevoer weer aan op het toestel en voer de gaslektest opnieuw uit.

7. Als het gaslek blijft bestaan nadat alle controles zijn uitgevoerd, retourneert u het product naar uw erkende reparateur voor hulp.

9 Het apparaat bedienen

9.1 Voordat u het toestel gebruikt

INSTRUCTIE Zorg ervoor dat de beschermende verpakking en het plastic van het toestel zijn verwijderd voordat u het toestel voor de eerste keer gebruikt.

Voor gebruik

> Zorg ervoor dat alle onderdelen van het toestel schoon zijn en in goede staat verkeren.

> Controleer het toestel na langdurige opslag op insecten, vuil en spinnenwebben die de gasstroom kunnen beïnvloeden.

> Voer telkens wanneer de gastoevoer wordt aangesloten of verwisseld een lektest uit zoals beschreven in het hoofdstuk over Gaslekken op pagina 79.

> Gebruik dit toestel enkel op een stevige, vlakke ondergrond.

> Verwijder eventuele kookoppervlakken wanneer u het toestel aansteekt.

Tijdens gebruik

> Verplaats het apparaat niet tijdens gebruik. Dit is onveilig en kan leiden tot steekvlammen.

> Gebruik uitsluitend kookgerei met een diameter van 180 mm tot 250 mm.

9.2 Het toestel inschakelen met de ontstekingsknop

afb. 8 op pagina 7

1. Druk vanuit de stand Uit de bedienknop in en draai terwijl u deze ingedrukt houdt 90 ° linksom.

2. Houd de bedienknop ingedrukt en druk vervolgens de ontstekingsknop in om het gas te ontsteken.

3. Houd de bedienknop 10 s ingedrukt en laat deze dan langzaam los om de vlam te laten ontbranden.

   Houd de ontstekingsknop of bedienknop niet langer ingedrukt dan 15 s .

- De vlam zou normaal gesproken binnen de eerste 10 s moeten gaan branden.

Ontsteking werkt niet

1. Draai de bedienknop van het toestel terug naar de stand Uit.
2. Wacht ongeveer 30 s om eventueel in de brander opgehoopt gas te laten ontsnappen.
3. Probeer opnieuw te ontsteken.

De vlam dooft tijdens gebruik

1. Draai de bedienknop naar de stand Uit.
2. Wacht minstens 60 s voordat u de brander weer ontsteekt.

9.3 Het toestel inschakelen met een barbecueaansteker of lucifer

Wanneer u een koud toestel aansteekt, kan het toestel vanaf de bovenkant van de brander worden aangestoken voordat u het gewenste kookoppervlak aanbrengt.

afb. 9 op pagina 8

INSTRUCTIE Deze methode kan worden gebruikt wanneer de ingebouwde ontsteker niet werkt of niet beschikbaar is.

Met een barbecueaansteker

1. Houd de barbecueaansteker in de buurt van de brander en ontsteek deze.
2. Terwijl de barbecueaansteker brandt, drukt u de bedienknop in en draait u deze linksom om de brander aan te steken. Het gas moet onmiddellijk ontbranden.
3. Houd de bedienknop 10 s ingedrukt en laat deze dan langzaam los om de vlam te laten ontbranden.

Met een lucifer

1. Steek de lucifer aan en beweeg deze voorzichtig naar de brander.
2. Druk de bedienknop in en draai hem linksom om de brander te ontsteken.
   - Het gas moet onmiddellijk ontbranden.
3. Houd de bedienknop 10 s ingedrukt en laat deze dan langzaam los om de vlam te laten ontbranden.

De vlamintensiteit aanpassen

Vlamterugslag, of vlam in de pan, kan voorkomen wanneer voedsel met een hoog vetgehalte wordt bereid. Als dit gebeurt, moet u de vlam verlagen totdat de steekvlam verdwijnt.

Pas de vlamintensiteit aan nadat deze is ontstoken:

- Draai de bedienknop rechtsom om de vlam te verhogen.
- Draai de bedienknop linksom om de vlam te verlagen.

9.4 De grillhandgreep gebruiken

afb. 10 op pagina 9

Met de grillhandgreep kunt u heet kookgerei veilig optillen en van het toestel verwijderen.

1. Plaats de grillhandgreep in de daarvoor bestemde opening.
2. Zorg ervoor dat de grillhandgreep volledig is ingevoerd in de opening voor de handgreep.
3. Til het kookgerei recht omhoog en plaats het op een hittebestendig oppervlak buiten het bereik van kinderen.

9.5 Het toestel uitschakelen

afb. 11 op pagina 10

1. Sluit het regelventiel van de gascilinder.
2. Zodra de vlam volledig is gedoofd, draait u de bedienknop van het toestel volledig rechtsom naar de stand Uit.

10 De gastoevoer loskoppelen en vervangen

1. Draai na gebruik de bedienknop van het toestel naar de stand Uit.
2. Sluit het ventiel van de gastoevoer.
3. Koppel de lege gascilinder los van de regelaar.
4. Sluit een volle cilinder aan volgens dezelfde stappen als beschreven in de aansluitprocedure.
5. Herhaal de gaslektest na het opnieuw aansluiten.

11 Reiniging en onderhoud

11.1 Het toestel reinigen

Maak het toestel na elk gebruik goed schoon om de levensduur te verlengen.

LET OP! Gevaar voor schade

- Dompel het toestel nooit onder in water.
- Voorkom dat er water in de branders, branderpijpen of het gedeelte met de

waakvlam komt. Vocht in deze onderdelen kan ertoe leiden dat het toestel niet meer werkt of onveilig wordt.

> Gebruik geen schurende reinigingsmiddelen, staalwol of schuursponsjes. Als u dat wel doet, kan het oppervlak van het toestel beschadigd raken.

> Gebruik geen reinigingsmiddelen op basis van olie of oplosmiddelen.

> Gebruik geen hogedrukstomer of -waterstraal om het apparaat te reinigen.

Laat het toestel goed afkoelen voordat u het gaat reinigen.

1. Veeg de behuizing van het toestel schoon met een vochtige zeepdoek.
2. Droog het toestel volledig af vóór gebruik.

11.2 Routineonderhoud

De montage en installatie van de gasaansluiting moet worden uitgevoerd door bevoegd personeel met aantoonbare kennis en vaardigheden op het gebied van de constructie, installatie en werking van gasapparatuur, die is opgeleid om de gevaren die gasapparatuur met zich meebrengt veilig te herkennen en te voorkomen.

> Om veiligheidsredenen moet het toestel elk jaar door bevoegd personeel worden gecontroleerd op een correcte werking. Eventuele defecten moeten worden gerepareerd.

11.3 Een verstopte verstuiver vervangen

De meest voorkomende werkingsproblemen kunnen te maken hebben met vuile of verstopte verstuivers. Regelmatige inspectie en reiniging kunnen deze problemen voorkomen. Indicaties dat een verstuiver verstopt is, zijn onder andere:

- Een zwakke of geelachtige vlam.
- Ontstekingsfout bij gebruik van het toestel.

> **LET OP! Gevaar voor schade**

> Een verstopte verstuiver mag niet worden gereinigd met een pen of soortgelijk voorwerp. Dit kan de verstuiver beschadigen en de toestelveiligheid in gevaar brengen.

Reinig of vervang de verstuivers om de zes (6) maanden voor optimale prestaties.

Toegang tot de verstuiver

afb. 12 op pagina 11

1. Zorg ervoor dat het toestel koel is en losgekoppeld is van de gastoevoer.
2. Verwijder eventuele kookoppervlakken wanneer u het toestel aansteekt.
3. Draai het toestel ondersteboven.
4. Schroef de onderste afdekking voorzichtig los, indien van toepassing, met een schroevendraaier om de schroeven te verwijderen.
5. Lokaliseer en verwijder de schroef waarmee de betreffende brander(s) is bevestigd.
6. Draai de brander voorzichtig los en laat deze zakken om de verstuiver bloot te leggen. Let erop dat de brander is aangesloten op de ontstekingskabel; zorg ervoor dat deze niet wordt beschadigd of losgekoppeld.
7. Gebruik een voor dit doeleinde geschikte sleutel om de verstuiver los te maken en te verwijderen. Gebruik geen tang omdat dit kan leiden tot beschadiging van de verstuiver.
8. Blaas eventueel zichtbaar vuil van de verstuiver weg. Vervang de verstuiver, indien nodig.
9. Schroef de verstuiver weer in het ventiel. Niet te strak aanhalen.
10. Zet het toestel weer in elkaar door de bovenstaande stappen in omgekeerde volgorde uit te voeren. Zorg ervoor dat de ontstekingskabel aangesloten blijft tijdens de hermontage.

12 Opbergen

Als u het toestel op de juiste manier opbergt, beschermt u het en verlengt u de levensduur.

> Zorg ervoor dat de gastoevoer is uitgeschakeld voordat u deze loskoppelt van het apparaat.

> Berg een toestel nooit op terwijl de gastoevoer is aangesloten. Dit is een onveilige procedure.

> Laat de eenheid afkoelen en reinig deze goed voordat u deze opbergt.

> Bewaar het toestel op een goed geventileerde plaats.
> Sla de gastoevoer buiten op in een goed geventileerde ruimte, uit de buurt van ontstekingsbronnen. Sla de gastoevoer niet op in een kelder of garage.

13 Verwijdering

Gooi het verpakkingsmateriaal indien mogelijk altijd in recyclingafvalbakken. Vraag het dichtstbijzijnde recyclingcentrum of uw dealer naar informatie over hoe het product kan worden weggegooid in overeenstemming met alle van toepassing zijnde nationale en lokale regelgeving.

14 Garantie

De wettelijke garantieperiode is van toepassing. Als het product defect is, neem dan contact op met uw verkoper of met de vestiging van de fabrikant in uw land. (zie qr.dometic.com/bgGAmD)

Stuur voor de afhandeling van reparaties of garantie de volgende documenten mee:

- Een kopie van de factuur met datum van aankoop
- De reden voor de claim of een beschrijving van de fout

Houd er rekening mee dat eigenmachtige of niet-professionele reparatie gevolgen voor de veiligheid kan hebben en dat de garantie hierdoor kan komen te vervallen.

15 Technische gegevens

Land van gebruik	**BE, CH, CY, CZ, ES, FR, GB, GR, IE, IT, LT, LU, LV, PT, SI, SK**		**PL**	**BE, CY, DK, EE, FR, FI, HU, IT, LT, NL, NO, SE, SI, SK, RO, HR, TR, BG, IS,LU, MT, ZA**	**AT, CH, DE, SK**
Toestelklasse	$I_{3+(28\text{-}30/37)}$		$I_{3B/P\,(37)}$	$I_{3B/P\,(30)}$	$I_{3B/P\,(50)}$
Toegestane gassen	Butaan-G30	Pro-paan-G31	Butaan-G30, propaan-G31, of het mengsel daarvan		
Gasdruk	28 mbar ~ 30 mbar	37 mbar	37 mbar	28 mbar ~ 30 mbar	50 mbar
Verstuivergrootte	0.73		0.69	0.73	0.64
Nominaal gebruik	160 g/h per brander. 320 g/h in totaal.				
Totale nominale warm-teafgifte	2,2 kW per brander. 4,4 kW in totaal.				
Opties voor gastoevoer	Een hervulbare gashouder met een maximum van 9 kg en die voldoet aan geldende lokale voorschriften.				
	CADAC CA445/CA500 of gelijkwaardige EN417-compatibele wegwerppatroon met EN417-regelaar.				
	227 g-compatibele wegwerppatroon in combinatie met een CADAC | Dometic Power Pak.				
Nalevingsnormen	EN 484				
Inspectie/certificering	CE				

Apparaatcategorie I 3B/P (50)
50 mbar butaanconfiguratieregelaar of 50 mbar propaanconfiguratieregelaar of 50 mbar butaan/propaanmengregelaar.

Apparatencategorieën I 3B/P (30), I 3+ (28-30/37)
I3B/P(30): 30 mbar butaanconfiguratieregelaar of 30 mbar propaanconfiguratieregelaar of 30 mbar butaan/propaanmengregelaar.

I3+(28-30/37): 30 mbar -butaanconfiguratieregelaar of 37 mbar -propaanconfiguratieregelaar.

Apparaatcategorie I3B/P(37)
I3B/P(37): 37 mbar butaanconfiguratieregelaar of 37 mbar propaanconfiguratieregelaar of 37 mbar butaan/propaanmengregelaar.

INSTRUCTIE Het type slang dat wordt gebruikt, moet voldoen aan de relevante EN-norm en lokale vereisten.

Dansk

1 Vigtige henvisninger 84
2 Relaterede dokumenter 84
3 Forklaring af symboler 84
4 Sikkerhedsanvisninger 84
5 Korrekt brug 86
6 Komponentliste 87
7 Tilslutning af gasforsyningen til apparatet 87
8 Gaslækager 88
9 Betjening af apparatet 89
10 Frakobling og udskiftning af gasforsyningen 90
11 Rengøring og vedligeholdelse 90
12 Opbevaring 91
13 Bortskaffelse 91
14 Garanti 91
15 Tekniske data 92

1 Vigtige henvisninger

Læs og følg alle disse anvisninger, retningslinjer og advarsler i denne produktvejledning grundigt for at sikre, at du altid installerer, bruger og vedligeholder produktet korrekt. Disse anvisninger SKAL opbevares sammen med dette produkt.

Ved at benytte produktet bekræfter du hermed, at du har læst alle anvisninger, retningslinjer og advarsler grundigt, og at du forstår og er indforstået med de vilkår og betingelser, der er fastlagt heri. Du er indforstået med kun at bruge dette produkt til det beregnede formål og anvendelse i overensstemmelse med anvisningerne, retningslinjerne og advarslerne i denne produktvejledningen samt i overensstemmelse med alle de gældende love og forskrifter. Manglende læsning og ignorering af disse anvisninger og advarsler kan medføre kvæstelser på dig selv og andre, skade på dit produkt eller skade på anden ejendom i nærheden. Der tages forbehold for eventuelle ændringer og opdateringer af denne produktvejledning samt anvisningerne, retningslinjerne og advarslerne samt den tilhørende dokumentation. Se documents.dometic.com for de nyeste produktinformationer.

2 Relaterede dokumenter

Find den detaljerede betjeningsvejledning online på qr.dometic.com/bgaZ0u.

3 Forklaring af symboler

Et signalord vil identificere sikkerhedsmeddelelser og meddelelser om skade på ejendom og vil også angive graden eller niveauet af farens alvor.

FARE!

> Angiver en farlig situation, som medfører dødsfald eller alvorlig kvæstelse, såfremt den ikke undgås.

ADVARSEL!

> Angiver en farlig situation, som kan medføre dødsfald eller alvorlig kvæstelse, såfremt den ikke undgås.

FORSIGTIG!

> Angiver en farlig situation, som kan medføre mindre eller lette kvæstelser, såfremt den ikke undgås.

VIGTIGT!

> Angiver en situation, som kan medføre materielle skader, såfremt den ikke undgås.

BEMÆRK Supplerende oplysninger om betjening af produktet.

4 Sikkerhedsanvisninger

4.1 Sikkerhedsadvarsel

BEMÆRK
Læs anvisningerne, før apparatet anvendes.

Må kun anvendes udendørs.

Flyt ikke apparatet under brug.

Sluk for gasforsyningen på gasbeholderen.

Enhver ændring af apparatet kan være farlig.

Hvis disse anvisninger ikke følges, bortfalder garantien.

Opbevar denne vejledning til senere brug.

4.2 Grundlæggende sikkerhed

VIGTIGT! Før brug

> Sørg for, at de lokale distributionsforhold (gastype og gastryk) svarer til apparatets specifikationer. Disse specifikationer er angivet på apparatets typemærkat.

ADVARSEL! Fare for kulilteforgiftning

Dette apparat kræver tilstrækkelig ventilation for sikker drift.

> Brug kun apparatet i et godt ventileret område.
> **Kun til udendørs brug!**

ADVARSEL! Eksplosionsfare

Hvis disse advarsler ikke overholdes, kan det medføre dødsfald eller alvorlige personskader.

> Apparatet må ikke ændres. Må kun anvendes til den tilsigtede anvendelse.
> Reparationer må kun udføres af fagfolk. Ved ukorrekte reparationer kan der opstå alvorlige risici.
> Du må ikke ændre forseglede komponenter.

ADVARSEL! Brandfare

> Lad ikke apparatet være uden opsyn, når det er varmt eller i brug.
> Opbevar en ildslukker (eller et egnet alternativ) i nærheden til nødsituationer.

4.3 Sikkerhed under brug

fig. 1 på side 3

FARE! Eksplosionsfare

> Brug ikke apparatet, hvis pakningerne er slidte eller beskadigede.
> Anvend ikke apparatet, hvis den lækker, er beskadiget eller ikke fungerer korrekt.
> Udfør en gaslækagekontrol, hver gang slangen og regulatoren tilsluttes eller udskiftes. Følg trinnene for, hvordan du udfører en test af gaslækager som beskrevet i kapitel Gaslækager på side 88.

FARE! Returflamme/opblusning

> Hvis en flamme brænder tilbage inde i brænderen, kaldes det opblusning, hvilket kan føre til usikre driftsforhold. Sørg for, at der er flammestabilitet, når apparatet bruges.
> Gør følgende i tilfælde af opblusning:
- Sluk straks gasforsyningen ved at lukke gasflaskeventilen.
- Indstil apparatets kontrolgreb til slukket position.
- Når flammen er slukket, skal du afmontere regulatoren og kontrollere pakningens tilstand. Udskift den, hvis det er nødvendigt.
- Tilslut gasforsyningen igen, og kontrollér forbindelsen for gaslækage.
- Tænd apparatet igen.
- Hvis opblusningen fortsætter, skal du stoppe brugen og kontakte en autoriseret forhandler for at få hjælp.

FORSIGTIG! Forbrændingsfare

> Tilgængelige dele kan blive meget varme under brug. Opbevares utilgængeligt for mindre børn.
> Brug varmebestandige handsker ved håndtering af apparatet.
> Apparatet må ikke tabes eller behandles voldsomt.
> Bær ikke løst tøj, og lad ikke håret hænge frit ned, mens du betjener apparatet.
> Hold hænder, ansigt og hår væk fra brænderne.
> Hold grundigt øje med alle aktiviteter omkring produktet for at undgå forbrændinger eller andre kvæstelser.
> Hold børn og dyr på sikker afstand.
> Anvend apparatet på et vandret, jævnt underlag. Sørg for, at det samlede produkt er stabilt og ikke vipper.
> Sørg for, at gryderisten/tilberedningsoverfladerne er placeret korrekt, når apparatet bruges.
> Rør ikke ved pandestøtten, mens apparatet er i brug.
> Hvis du er påvirket af alkohol eller receptpligtig medicin eller ikke-receptpligtige stoffer, kan det forringe din evne til at samle eller betjene dette produkt korrekt.
> Lad produktet køle helt af, før du berører det med bare hænder.

FORSIGTIG! Brandfare

> Dette apparat skal holdes væk fra brændbare materialer under brug. Minimumsafstande for sikker afstand er: 120 cm over apparatet og 60 cm bag og i siderne.
> Luk straks gasforsyningen i tilfælde af ukontrolleret brand.
> Anbring ikke kemikalier, brændbare materialer eller sprayaerosoler i nærheden af dette apparat, mens det er i brug.

Retningslinjer for kogegrej

VIGTIGT! Fare for beskadigelse

> Anbring ikke andre genstande end gryder og pander på eller mod dette apparat.
> Ved brug af kogegrej er den anbefalede grydestørrelse 180 mm til 250 mm i diameter.
> Brug ikke kogegrej, der rækker ud over apparatets kanter.

4.4 Sikkerhedsforanstaltninger for gastilslutning

BEMÆRK

Der tilføres gas til apparatet via en slange og regulator. Brug kun dette apparat med en **godkendt** slange og regulator, der overholder den relevante EN-standard og lokale krav.

Gasforsyningsmuligheder omfatter:

- En genopfyldelig gasbeholder, der ikke overstiger 9 kg og overholder gældende lokale bestemmelser.
- CADAC 445 g/ 500 g eller tilsvarende engangspatron i overensstemmelse med EN417, der anvendes i kombination med en EN417-regulator.
- En CADAC | Dometic Power Pak.

FARE! Eksplosionsfare

> Må kun anvendes med gasflasker, der ikke overstiger 500 mm i højden og 400 mm i bredden.
> Brug kun kompatible og godkendte gasflasker eller -patroner. **Brug af andre typer kan være farligt og kan forårsage personskade eller tingskade.**
> Regulatoren må ikke ændres eller modificeres på nogen måde.
> Brug ikke apparatet, hvis slangen er beskadiget eller slidt.
> Tilslut gasforsyningen i et godt ventileret område, helst udendørs, væk fra flammer eller andre antændelseskilder.
> Hold gasforsyningen væk fra varme og ild. Må ikke anbringes på et komfur eller andre varme overflader.
> Når slangen fastgøres til apparatet, skal slangen rettes væk fra apparatet. Slangen må ikke vrides eller klemmes.
> Hold gasforsyningen oprejst under brug for at forhindre usikker væskeudledning og for at sikre korrekt brændstofudsugning. Hvis dette ikke gøres, medfører det farlige driftsforhold.
> Frakobl ikke gasforsyningen, mens apparatet er i brug.
> Sluk altid for gasforsyningen og frakobl den efter brug og før opbevaring.

5 Korrekt brug

Dette LPG-kogeapparat er **kun beregnet til ikke-erhvervsmæssig madlavning**.

Dette apparat er kun beregnet til udendørs brug. Vær opmærksom på ventilationskravene.

Forbudte anvendelser

Brug ikke dette apparat til:

- Opvarmning rum
- Tørring af tøj eller materialer af nogen art
- Erhvervsmæssig eller industriel brug
- Apparatet må ikke anvendes til andre formål.

Dette apparat er ikke egnet til installation eller tilslutning til en gasforsyning via rørføring.

Dette produkt er kun egnet til dets beregnede formål og anvendelse i overensstemmelse med disse anvisninger.

Denne vejledning giver dig oplysninger om, hvad der er nødvendigt med henblik på en korrekt montering og/eller drift af produktet. Dårlig montering og/eller ukorrekt drift eller vedligeholdelse medfører utilstrækkelig ydeevne og mulige fejl.

Producenten påtager sig intet ansvar for kvæstelser eller skader i forbindelse med produktet, der skyldes:

- ukorrekt montering eller samling

- ukorrekt vedligeholdelse eller brug af uoriginale reservedele, der ikke stammer fra producenten
- ændringer på produktet uden udtrykkelig tilladelse fra producenten
- brug til andre formål end dem, der er beskrevet i vejledningen

Dometic forbeholder sig ret til at ændre produktets udseende og produktspecifikationer.

6 Komponentliste

fig. 2 på side 4

Komponent	Beskrivelse
①	Ribbet gitter
②	Flad plade
③	Grillhåndtag
④	Stativ til kaffekande
⑤	Pandeholder
⑥	Låg
⑦	Vindskærm
⑧	Brænder
⑨	Tændknap
⑩	Betjeningsknap

Kombinationer

Komponenter omfattet pr. produktkode er som følger:

Komponent	203M1-20	203M1-10
①	✓	
②	✓	
③	✓	
④	✓	
⑤	✓	✓
⑥	✓	✓
⑦	✓	✓
⑧	✓	✓
⑨	✓	✓
⑩	✓	✓

7 Tilslutning af gasforsyningen til apparatet

7.1 Sikker tilslutning af gasslangen

Før du tilslutter apparatet til en gasforsyning, skal du udføre følgende kontroller.

BEMÆRK Udfør disse kontroller, hver gang apparatet tilsluttes gasforsyningen.

Der skal anvendes en godkendt slange og regulator. Ved tilslutning til en EN417-gaspatron må slangen ikke være kortere end 0,5 m, og den må ikke være længere end 1,5 m.

Ved tilslutning til en 9 kg flaske må slangen ikke være kortere end 0,8 m, og den må ikke være længere end 1,5 m.

> Sørg for, at gasforsyningen er slukket, mens slangen og apparatet forbindes.
> Brug den korrekte slange og de korrekte fittings, der er godkendt til apparatet.
> Kontroller, at gummipakningen på regulatoren er på plads og i god stand.
> Efterse slangen for tegn på beskadigelse, og udskift den om nødvendigt.
> Sørg for, at apparatets kontrolknap er i OFF-position.

7.2 Apparater udstyret med en drejelig bagstykketilslutning

fig. 3 på side 4

Brug denne metode til at tilslutte en gasslange til et apparat, der er udstyret med et drejeligt bagstykke og slangeklemme.

1. Kontroller, at slangen svarer til apparatets specifikationer.
2. Efterse slangen og bagstykket. Sørg for, at begge dele er rene, tørre og fri for snavs.
3. (Valgfrit) Blødgør slangen ved at nedsænke enden i **varmt (ikke kogende)** vand i 15 s til 30 s . Dette vil gøre slangen mere fleksibel og lettere at montere over bagstykket.
4. Skub slangeklemmen på slangen. Skub slangen ind på det drejelige bagstykke, indtil den sidder helt på plads på bagstykket.
5. Placér slangeklemmen over bagstykket, og spænd den med et passende værktøj.
6. Træk forsigtigt i slangen, og drej bagstykket for at bekræfte, at der er en sikker forbindelse.

7. Tilslut slangens regulatorende til gasforsyningen.

7.3 Apparater udstyret med en lynkobling (QR)

fig. 4 på side 5

Brug denne metode til at tilslutte en gasslange til et apparat, der er udstyret med en lynkobling.

1. Kontroller, at slangen og tilslutningen passer til apparatets specifikationer.
2. Efterse slangen og QR-tilslutningen. Sørg for, at begge komponenter er rene, tørre og fri for snavs.
3. Ret QR-koblingen ind efter QR-fittingen på apparatet.
4. Skub koblingen på fittingen, indtil du hører et klik, hvilket bekræfter en sikker forbindelse.
5. Træk forsigtigt i slangen for at kontrollere, at forbindelsen er fast.
6. Tilslut slangens regulatorende til gasforsyningen.

7.4 Apparater med gevindtilslutning

Følg denne fremgangsmåde for et apparat med gevindtilslutning.

fig. 5 på side 5

1. Kontroller, at slangen og tilslutningen passer til apparatets specifikationer.
2. Efterse slangen og gevindtilslutningen. Sørg for, at begge komponenter er rene, tørre og fri for snavs.
3. Ret slangefittingen ind efter gevindtilslutningen på apparatet, og skru den på plads.
4. Tilspænd tilslutningen med hånden, og sørg for, at gevindene går jævn og uden tværgevind.
5. Tilslut slangens regulatorende til gasforsyningen.

7.5 Tilslutning af regulatoren til gasforsyningen

fig. 7 på side 6

	A	B	C
DA	Regulator	Pakning	Styreventil

BEMÆRK
Regulatoren skal tilsluttes korrekt for at garantere lækagefri og sikker drift. Følg alle trin omhyggeligt, og kontroller for lækager før brug.

FARE! Eksplosionsfare
> Ryg ikke under tilslutning eller udskiftning af gasforsyningen.

Udfør følgende procedure for sikker tilslutning af regulatoren til gasforsyningen.

1. Sørg for, at alle gasapparatets kontrolknapper er i slukket position.
2. Sørg for, at gasforsyningsventilen er lukket, før regulatoren tilsluttes.
3. Kontrollér regulatoren og gasforsyningsventilen for snavs eller beskadigelse. Rengør begge dele med en tør klud. Brug ikke olie eller fedt.
4. Justér regulatoren med gasforsyningsventilen, og spænd den med hånden, og sørg for, at gevindene går jævnt i indgreb uden tværgevind.
5. Åbn langsomt gasflaskeventilen for at tillade gasflow, og kontrollér for lækager som beskrevet i kapitlet Gaslækager på side 88. Lækager skal udbedres, før apparatet tages i brug.

v Når gasforsyningen er tilsluttet, og tilslutningen er bekræftet lækagefri, er apparatet klar til brug.

8 Gaslækager

Gaslækager forårsaget af beskadigede slanger eller defekte forbindelser kan skabe farlige forhold. Disse skal straks afhjælpes for at sikre brugernes sikkerhed.

Gaslækagekontrol skal udføres i et godt ventileret område, væk fra antændelseskilder.

FARE! Eksplosionsadvarsel
> **Sørg altid for, at gastilslutningerne er korrekt monteret for at forhindre gaslækager.**
> **Ryg ikke under udførelsen af en gaslækagekontrol.**
> **Hvis du har mistanke om en gaslækage (registreret ved lugten af gas), skal du straks slukke for gasforsyningen og dreje kontrolknappen til OFF-positionen, bringe apparatet til et flammefrit sted og udføre en gaslækagekontrol.**
> **Brug aldrig åben ild til at bekræfte tilstedeværelsen af en gaslækage.**

Sådan udføres en gaslækagekontrol

1. Bland en opløsning af vand og sæbe (f.eks. opvaskemiddel).

Alternativt kan lækagedetektionsspray anvendes i stedet for sæbevand.

2. Påfør blandingen på alle gastilslutningspunkter langs gasslangen:
   a) Påfør blandingen mellem gasslangen og apparatet.
   b) Påfør blandingen mellem regulatoren og gasforsyningen.
3. Åbn langsomt gasforsyningsventilen for at åbne for gasflowet.
4. Hold øje med hver forbindelse for dannelse af bobler, hvilket indikerer tilstedeværelsen af en gaslækage.
5. Hvis der opstår bobler:
   a) Luk straks gasforsyningsventilen.
   b) Afbryd gasforsyningen fra apparatet.
   c) Kontrollér alle pakninger. Udskift dem, der eventuelt viser tegn på skader.
6. Tilslut gasforsyningen til apparatet igen, og gentag gaslækagekontrollen.
7. Hvis der stadig er en gaslækage efter udførelse af alle kontrollerne, skal produktet returneres til din autoriserede forhandler for afhjælpning.

9 Betjening af apparatet

9.1 Før apparatet tages i brug

BEMÆRK Sørg for, at al beskyttende emballage og plastik er fjernet fra apparatet før første ibrugtagning.

Før brug

> Sørg for, at alle apparatets dele er rene og i god stand.
> Efterse apparatet for eventuelle insekter, snavs og edderkoppespind, som kan påvirke gasflowet.
> Udfør en gaslækagekontrol som beskrevet i kapitlet Gaslækager på side 88, hver gang gasforsyningen tilsluttes eller udskiftes.
> Brug kun dette apparat på en fast, plan overflade.
> Fjern eventuelle tilberedningsoverflader, før apparatet tændes.

Under brug

> Apparatet må ikke flyttes, når det er i brug. Dette er ikke sikkert og kan forårsage opblussen.
> Brug kun kogegrej med en diameter på 180 mm til 250 mm.

9.2 Tænding af apparatet ved hjælp af tændingskontakten

fig. 8 på side 7

1. Fra OFF-positionen skal du trykke kontrolknappen ind og dreje den 90 ° mod uret.
2. Hold kontrolknappen inde, og tryk derefter tændingsknappen ind for at antænde gassen.
3. Hold kontrolknappen inde i 10 s , før den slippes langsomt, så flammen kan komme i gang.

   Hold ikke tændingsknappen eller kontrolknappen inde i mere end 15 s .

✓ Flammen skal normalt tænde inden for de første 10 s .

Tændingen svigter

1. Drej apparatets kontrolknap tilbage til OFF-positionen.
2. Vent ca. 30 s for at lade evt. akkumuleret gas i brænderen slippe ud.
3. Forsøg at tænde igen.

Flammen slukkes under brug

1. Drej kontrolknappen til den ønskede position.
2. Vent mindst 60 s , før brænderen tændes igen.

9.3 Tænd for apparatet ved hjælp af en grilltænder eller tændstik

Apparatet kan tændes fra toppen af brænderen, før den ønskede tilberedningsoverflade sættes på.

fig. 9 på side 8

BEMÆRK Denne metode anvendes, når den indbyggede tænding ikke fungerer, eller hvis den ikke er tilgængelig.

Med en grilltænder

1. Hold grilltænderen i nærheden af brænderen og tænd den.
2. Mens grilltænderen er tændt, skal du trykke på og dreje kontrolknappen mod uret for at tænde brænderen. Gassen skal straks antændes.
3. Hold kontrolknappen inde i 10 s , før den slippes langsomt, så flammen kan komme i gang.

Med en tændstik

1. Tænd tændstikken og før den forsigtigt hen til brænderen.

2. Tryk kontrolknappen ind, og drej den mod uret for at tænde brænderen.
   ⌄ Gassen skal straks antændes.
3. Hold kontrolknappen inde i 10 s , før den slippes langsomt, så flammen kan komme i gang.

Justering af flammestyrken

Opblusning kan forekomme ved tilberedning af mad med et højt fedtindhold. Hvis dette sker, skal du skrue ned for varmen, indtil opblusningen ophører.

Når der er tændt, skal flammeintensiteten justeres:

> Drej kontrolknappen med uret for at øge flammen.
> Drej kontrolknappen mod uret for at reducere flammen.

9.4 Sådan bruges grillhåndtaget

fig. 10 på side 9

Grillhåndtaget gør det muligt at løfte og fjerne varmt tilberedningstilbehør på en sikker måde.

1. Sæt grillhåndtaget i grillhåndtagsåbningen.
2. Sørg for, at grillhåndtaget er sat helt ind og fastgjort i grillhåndtagsåbningen.
3. Løft tilberedningstilbehøret lige op i en jævn bevægelse, og placer det på en varmebestandig overflade og uden for børns rækkevidde.

9.5 Sådan slukkes apparatet

fig. 11 på side 10

1. Luk kontrolventilen på gasflasken.
2. Når flammen er helt slukket, drejes apparatets kontrolknap helt med uret til OFF-positionen.

10 Frakobling og udskiftning af gasforsyningen

1. Efter brug skal du dreje apparatets kontrolknap til OFF-positionen.
2. Luk for ventilen på gasforsyningen.
3. Frakobl den tomme gasflaske fra regulatoren.
4. Tilslut en fuld flaske ved at følge de samme trin som beskrevet i tilslutningsproceduren.
5. Gentag gaslækagekontrollen efter gentilslutning.

11 Rengøring og vedligeholdelse

11.1 Rengøring af apparatet

For at forlænge apparatets levetid skal det rengøres grundigt efter hver brug.

VIGTIGT! Fare for beskadigelse

> Nedsænk ikke apparatet i vand.
> Undgå at få vand ind i brændere, brænderrør eller flammeindikatorområdet. Fugt i disse dele kan medføre, at apparatet ikke fungerer korrekt eller bliver usikkert.
> Brug ikke skrappe rengøringsmidler, ståluld eller skuresvampe. Disse kan beskadige apparatets overflade.
> Brug ikke oliebaserede eller opløsningsmiddelbaserede rengøringsmidler.
> Brug ikke en højtryksdamper eller en vandstråle til at rengøre apparatet.

Lad apparatet køle helt af, før du rengør det.

1. Tør apparatet af med en fugtig sæbeklud.
2. Tør apparatet helt, før det stilles til opbevaring.

11.2 Rutinemæssig vedligeholdelse

Monteringen og installationen af gastilslutningen skal udføres af en kvalificeret person, som har dokumenterede færdigheder og viden med hensyn til konstruktion, installation og drift af gasudstyr og har gennemgået sikkerhedsuddannelse til at identificere og undgå de implicerede farer.

> Af sikkerhedsmæssige årsager skal apparatet kontrolleres af fagfolk hvert år med henblik på korrekt funktion. Alle defekter skal repareres.

11.3 Udskiftning af en blokeret injektor

De mest almindelige driftsproblemer kan relateres til snavsede eller blokerede injektorer. Regelmæssig inspektion og rengøring kan forhindre disse problemer. Indikatorerne for en blokeret injektor omfatter:

- En svag eller gullig flamme.
- Tændingsfejl ved brug af apparatet.

> **VIGTIGT! Fare for beskadigelse**

> En blokeret injektor må ikke rengøres med en nål eller en lignende genstand. Dette kan beskadige injektoren og kompromittere apparatets sikkerhed.

Rengør eller udskift injektorerne hver sjette (6.) måned for at opnå optimal ydeevne.

Adgang til injektoren

fig. 12 på side 11

1. Sørg for, at apparatet er køligt, og at det er frakoblet gasforsyningen.
2. Fjern eventuelle tilberedningsoverflader, og luk låget.
3. Vend apparatet på hovedet.
4. Skru forsigtigt bunddækslet af, hvis relevant, og brug en skruetrækker til for at fjerne skruerne.
5. Find og fjern den skrue, der fastgør den eller de berørte brænder(e).
6. Løsn forsigtigt brænderen, og sænk den nedad for at eksponere injektoren. Bemærk, at brænderen er forbundet til tændingskablet. Pas på ikke at beskadige eller frakoble dette.
7. Brug en passende skruenøgle til at løsne og afmontere injektoren. Brug ikke tænger, da dette kan beskadige injektoren.
8. Blæs eventuelt synligt snavs ud af injektoren. Udskift om nødvendigt injektoren.
9. Skru injektoren tilbage i ventilen. Spænd ikke for meget.
10. Saml apparatet igen ved at følge ovenstående trin i modsat rækkefølge. Sørg for, at tændingskablet forbliver tilsluttet under samlingen.

12 Opbevaring

Korrekt opbevaring hjælper med at beskytte dit apparat og forlænge dets levetid.

> Sørg for, at der er slukket for gasforsyningen, inden den kobles fra apparatet.
> Opbevar aldrig et apparat med tilsluttet gasforsyning. Dette er farligt.
> Lad enheden køle af, og rengør den grundigt, før den stilles til opbevaring.
> Opbevar apparatet i et område med god ventilation.
> Opbevar gasforsyningen udendørs i et godt ventileret område, væk fra antændelseskilder. Opbevar ikke gasforsyningen i en kælder eller garage.

13 Bortskaffelse

Bortskaf så vidt muligt emballagen i affaldscontainerne til den pågældende type genbrugsaffald. Kontakt en lokal genbrugsstation eller en specialforhandler for oplysninger om, hvordan produktet skal bortskaffes i overensstemmelse med gældende forskrifter for bortskaffelse.

14 Garanti

Den lovbestemte garantiperiode gælder. Hvis produktet er defekt, skal du kontakte din forhandler eller producentens afdeling i dit land. (se qr.dometic.com/bgGAmD)

Ved reparation eller krav om garanti skal du medsende følgende bilag:

- en kopi af regningen med købsdato
- en reklamationsgrund eller en fejlbeskrivelse

Vær opmærksom på, at egne eller uprofessionelle reparationer kan få sikkerhedsmæssige konsekvenser og kan gøre garantien ugyldig.

15 Tekniske data

Land for brug	BE, CH, CY, CZ, ES, FR, GB, GR, IE, IT, LT, LU, LV, PT, SI, SK		PL	BE, CY, DK, EE, FR, FI, HU, IT, LT, NL, NO, SE, SI, SK, RO, HR, TR, BG, IS,LU, MT, ZA	AT, CH, DE, SK
Apparatkategori	$I_{3+(28\text{-}30/37)}$		$I_{3B/P\,(37)}$	$I_{3B/P\,(30)}$	$I_{3B/P\,(50)}$
Tilladte gasser	Butan-G30	Propan-G31	Butan-G30, propan-G31 eller blanding af disse		
Gastryk	28 mbar ~ 30 mbar	37 mbar	37 mbar	28 mbar ~ 30 mbar	50 mbar
Injektorstørrelse	0.73		0.69	0.73	0.64
Nominel brug	160 g/h pr. brænder. 320 g/h i alt.				
Nominel bruttovarmeeffekt	2,2 kW pr. brænder. 4,4 kW i alt.				
Gasforsyningsmuligheder	En genopfyldelig gasbeholder, der ikke overstiger 9 kg og overholder gældende lokale bestemmelser.				
	CADAC CA445/CA500, eller tilsvarende, EN417-kompatibel engangspatron med EN417-regulator.				
	227 g-kompatibel engangspatron anvendt i kombination med en CADAC | Dometic Power Pak.				
Overensstemmelsesstandarder	EN 484				
Inspektion/certificering	CE				

I 3B/P (50) apparatkategori
50 mbar butankonfigurationsregulator eller 50 mbar propankonfigurationsregulator eller 50 mbar butan/propan-blandingskonfigurationsregulator.

I 3B/P (30), I 3+ (28-30/37) apparatkategorier
I3B/P(30): 30 mbar butankonfigurationsregulator eller 30 mbar propankonfigurationsregulator eller 30 mbar butan/propan-blandingskonfigurationsregulator.

I3+(28-30/37): 30 mbar butankonfigurationsregulator eller 37 mbar propankonfigurationsregulator.

I3B/P(37) apparatkategori
I3B/P(37): 37 mbar butankonfigurationsregulator eller 37 mbar propankonfigurationsregulator eller 37 mbar butan/propan-blandingskonfigurationsregulator.

BEMÆRK Den anvendte slangetype skal være i overensstemmelse med den relevante EN-standard og lokale krav.

Svenska

1 Observera....93
2 Relaterade dokument....93
3 Förklaring av symboler....93
4 Säkerhetsanvisningar....93
5 Avsedd användning....95
6 Komponentlista....96
7 Ansluta gaskällan till apparaten....96
8 Gasläckor....97
9 Använda apparaten....98
10 Koppla bort och byta gaskälla....99
11 Rengöring och skötsel....99
12 Förvaring....100
13 Kassering....100
14 Garanti....100
15 Tekniska data....101

1 Observera

Läs och följ noggrant alla instruktioner, direktiv och varningar i den här produkthandboken för att säkerställa att du alltid installerar, använder och underhåller produkten på rätt sätt. Dessa instruktioner MÅSTE förvaras tillsammans med produkten.

Genom att använda produkten bekräftar du härmed att du noggrant har läst alla instruktioner, direktiv och varningar och att du förstår och är införstådd med att följa de villkor som anges häri. Du är införstådd med att endast använda denna produkt i avsett syfte och i enlighet med instruktionerna, direktiven och varningarna som anges i denna produkthandbok samt i enlighet med alla gällande lagar och bestämmelser. Om du inte läser och följer instruktionerna och varningarna som anges här kan det leda till personskador på dig eller andra, på produkten eller annan egendom i närheten. Denna produkthandbok, inklusive instruktionerna, direktiven och varningarna samt relaterad information, kan ändras och uppdateras. Aktuell produktinformation finns på documents.dometic.com.

2 Relaterade dokument

Hitta den detaljerade bruksanvisningen online på qr.dometic.com/bgaZ0u.

3 Förklaring av symboler

Ett signalord identifierar säkerhetsmeddelanden och meddelanden om egendomsskada och indikerar även farans allvarlighetsgrad.

FARA!

> Anger en farlig situation som, om den inte kan undvikas, leder till döden eller allvarlig personskada.

VARNING!

> Anger en farlig situation som, om den inte kan undvikas, kan leda till döden eller allvarlig personskada.

AKTA!

> Anger en farlig situation som, om den inte kan undvikas, leder lindrig eller måttlig personskada.

OBSERVERA!

> Anger en situation som, om den inte kan undvikas, kan leda till materiell skada.

ANVISNING Kompletterande information om användning av produkten.

4 Säkerhetsanvisningar

4.1 Säkerhetsvarning

ANVISNING
Läs anvisningarna innan du använder apparaten.

Enbart för användning utomhus.

Flytta inte apparaten medan den används.

Stäng av gasförsörjningen på gasbehållaren efter användning.

Alla modifieringar av apparaten kan vara farliga.

Om de här anvisningarna inte följs gäller inte garantin längre.

Spara denna bruksanvisning för framtida bruk.

4.2 Allmänna säkerhetsanvisningar

OBSERVERA! Före användning

> Se till att de lokala distributionsförhållandena (gastyp och gastryck) överensstämmer med apparatens specifikationer. Dessa specifikationer anges på enhetens typetikett.

VARNING! Kolmonoxidrisk
Apparaten kräver tillräcklig ventilation för säker drift.

> Använd endast apparaten i ett väl ventilerat utrymme.
> **Endast för utomhusbruk!**

VARNING! Explosionsrisk
Om man underlåter att följa dessa varningar kan följden bli dödsfall eller allvarlig personskada.

> Gör inga ändringar på apparaten. Använd endast på avsett sätt.
> Reparationer får endast utföras av kvalificerad personal. Icke-fackmässiga reparationer kan medföra allvarliga risker.
> Ändra inte förseglade komponenter.

VARNING! Brandrisk

> Lämna inte apparaten utan uppsikt när den är het eller används.
> Ha en brandsläckare (eller lämpligt alternativ) i närheten för användning i nödfall.

4.3 Säkerhet vid användning

bild. 1 sida 3

FARA! Explosionsrisk

> Använd inte apparaten om packningarna är slitna eller skadade.
> Använd inte apparaten om den läcker, är skadad eller inte fungerar på rätt sätt.
> Utför ett gasläckagetest varje gång slangen och regulatorn ansluts eller byts ut. Följ stegen för att utföra ett gasläckagetest enligt beskrivningen i kapitlet Gasläckor sida 97.

FARA! Baktändning/uppflamning

> Om en låga brinner tillbaka inuti brännaren, kallas detta för uppflamning och kan leda till osäkra driftsförhållanden. Kontrollera brandstabiliteten vid användning av apparaten.
> Gör följande i händelse av uppflamning:
  - Stäng omedelbart av gastillförseln genom att stänga gasflaskans ventil.
  - Vrid apparatens reglageratt till avstängt läge.
  - När lågan har släckts tar du bort regulatorn och kontrollerar packningens skick. Byt ut den vid behov.
  - Återanslut gastillförseln och testa om anslutningen läcker gas.
  - Tänd apparaten igen.
  - Om uppflamningen fortsätter ska du sluta använda produkten och kontakta en auktoriserad serviceverkstad för hjälp.

AKTA! Risk för brännskada

> Åtkomliga delar kan bli mycket heta under användning. Förvaras utom räckhåll för små barn.
> Använd värmetåliga handskar när du hanterar apparaten.
> Se till att tappa apparaten eller hantera den felaktigt.
> Använd inte löst åtsittande plagg och låt inte långt hår hänga fritt när du använder apparaten.
> Håll händer, ansikte och hår borta från brännare.
> Håll noggrann uppsikt över all aktivitet kring produkten för att undvika brännskador eller andra personskador.
> Håll barn och husdjur på säkert avstånd från produkten.
> Använd apparaten på ett horisontellt och jämnt underlag. Se till att den monterade produkten är stabil och inte gungar.
> Se till att kastrullstödet/matlagningsytorna är korrekt placerade när du använder apparaten.
> Rör inte kastrullstödet när apparaten används.
> Intag av alkohol eller receptbelagda och receptfria mediciner kan försämra din förmåga att rätt montera och säkert använda produkten.
> Låt apparaten svalna innan du rör vid den med bara händerna.

AKTA! Brandrisk

> Håll brännbara material borta från apparaten när den används. Minsta säkerhetsavstånd är: 120 cm ovanför apparaten och 60 cm bakom och på sidorna.
> Stäng omedelbart av gastillförseln om okontrollerad brand uppstår.

> Ställ inga kemikalier, brännbara material eller aerosolsprayer nära apparaten när den används.

Riktlinjer för kokkärl

OBSERVERA! Risk för skada

> Ställ inte några andra föremål än kastruller och pannor på eller mot denna apparat.
> Vid användning av kokkärl är den rekommenderade kastrullstorleken 180 mm till 250 mm i diameter.
> Använd inte kokkärl som sticker ut utanför apparatens kanter.

4.4 Säkerhetsföreskrifter för gasanslutning

ANVISNING
Gas tillförs apparaten via en slang och en regulator. Använd endast den här apparaten med en **godkänd** slang och regulator som uppfyller gällande EN-standard och lokala krav.

Alternativ för gastillförsel inkluderar:

- En påfyllningsbar gasbehållare som inte överskrider 9 kg och uppfyller gällande lokala föreskrifter.
- CADAC 445 g / 500 g eller motsvarande, EN417-kompatibel engångspatron som används i kombination med en EN417-regulator.
- En CADAC | Dometic Power Pak.

FARA! Explosionsrisk

> Använd endast med gasflaskor som inte överstiger 500 mm på höjden och 400 mm på bredden.
> Använd endast kompatibla och godkända gasflaskor eller gaspatroner. **Användning av andra typer kan vara farligt och kan orsaka personskador eller andra skador.**
> Ändra eller manipulera inte regulatorn på något sätt.
> Använd inte apparaten om slangen är skadad eller sliten.
> Anslut gaskällan i ett väl ventilerat utrymme, helst utomhus, på avstånd från öppen låga eller andra antändningskällor.
> Håll gaskällan borta från värme och låga. Placera den inte på en spis eller andra varma ytor.
> När du ansluter slangen till apparaten riktar du slangen bort från apparatens hölje. Vrid eller kläm inte slangen.
> Håll gaskällan upprätt under användning för att förhindra osäkert utsläpp av vätska och för att säkerställa korrekt bränsleuttag. Underlåtenhet att göra detta kan leda till farliga driftsförhållanden.
> Ta inte bort gaskällan medan apparaten används.
> Stäng alltid av och koppla bort gaskällan efter användning och före förvaring.

5 Avsedd användning

Detta gasolkök är **endast avsett för icke-kommersiell matlagning**.

Den här apparaten är endast avsedd för användning utomhus. Var uppmärksam på ventilationskraven.

Förbjuden användning

Använd inte den här apparaten till:

- uppvärmning av utrymmen eller rum
- torkning av kläder eller andra material
- kommersiell eller industriell användning
- Apparaten får inte användas för något annat ändamål.

Den här apparaten är inte lämplig för installation i eller anslutning till en nätansluten gasförsörjning.

Den här produkten lämpar sig endast för avsedd användning i enlighet med denna bruksanvisning.

Den här manualen informerar om vad som krävs för att installera eller använda produkten på rätt sätt. Felaktig installation eller användning eller felaktigt underhåll kommer leda till att produkten inte fungerar optimalt och riskerar gå sönder.

Tillverkaren åtar sig inget ansvar för personskador eller materiella skador på produkten som uppstår till följd av:

- Felaktig installation eller montering
- Felaktigt underhåll eller användning av reservdelar som inte är originaldelar från tillverkaren
- Ändringar som utförts utan uttryckligt medgivande från tillverkaren
- Användning för andra ändamål än de som beskrivs i denna bruksanvisning

Dometic förbehåller sig rätten att ändra produktens utseende och specifikationer.

6 Komponentlista

bild. 2 sida 4

Komponent	Beskrivning
①	Räfflad grillhäll
②	Platt häll
③	Grillhandtag
④	Ställ för kaffepanna
⑤	Kastrullstöd
⑥	Lock
⑦	Vindskydd
⑧	Brännare
⑨	Tändningsknapp
⑩	Reglageratt

Kombinationer
Komponenter som ingår per produktkod:

Komponent	203M1-20	203M1-10
①	✓	
②	✓	
③	✓	
④	✓	
⑤	✓	✓
⑥	✓	✓
⑦	✓	✓
⑧	✓	✓
⑨	✓	✓
⑩	✓	✓

7 Ansluta gaskällan till apparaten

7.1 Säker anslutning av gasslangen

Utför följande kontroller innan du ansluter apparaten till en gaskälla.

ANVISNING Utför dessa kontroller varje gång apparaten ansluts till gaskällan.

En godkänd slang och regulator måste användas.
Vid anslutning till en EN417-gaspatron får slangen inte vara kortare än 0,5 m och får inte vara längre än 1,5 m.

Vid anslutning till en flaska på 9 kg får slangen inte vara kortare än 0,8 m och får inte vara längre än 1,5 m.

> Se till att gastillförseln är avstängd när du ansluter slangen och apparaten.
> Använd rätt slang och kopplingar som är godkända för apparaten.
> Kontrollera att gummipackningen på regulatorn sitter på plats och i gott skick.
> Kontrollera att slangen inte är skadad och byt ut den vid behov.
> Se till att apparatens reglageratt är i avstängt läge.

7.2 Apparater utrustade med en vridbar ändstycksanslutning

bild. 3 sida 4
Använd den här metoden för att ansluta en gasslang till en apparat med vridbart ändstycke och slangklämma.

1. Kontrollera att slangen överensstämmer med apparatens specifikationer.
2. Inspektera slangen och ändstycket. Kontrollera att båda är rena, torra och fria från skräp.
3. (Valfritt) Mjuka upp slangen genom att blötlägga änden i **varmt (inte kokande)** vatten i 15 s till 30 s . Det gör slangen mer böjlig och lättare att trä över ändstycket.
4. Skjut på slangklämman på slangen. Tryck fast slangen på det vridbara ändstycket tills den sitter ordentligt på ändstycket.
5. Placera slangklämman över anslutningen till ändstycket och dra åt den med ett lämpligt verktyg.
6. Dra försiktigt i slangen och vrid ändstycket för att bekräfta att anslutningen är säker.
7. Anslut slangens regulatorände till gaskällan.

7.3 Apparater utrustade med en snabbkoppling (QR)

bild. 4 sida 5
Använd den här metoden för att ansluta en gasslang till en apparat med snabbkoppling.

1. Kontrollera att slangen och anslutningen överensstämmer med apparatens specifikationer.
2. Inspektera slangen och QR-anslutningen. Kontrollera att båda komponenterna är rena, torra och fria från skräp.

3. Rikta in QR-kopplingen mot QR-insticksbeslaget på apparaten.
4. Tryck kopplingen på beslaget tills du hör ett klick som bekräftar en säker anslutning.
5. Dra försiktigt i slangen för att kontrollera att anslutningen är stadig.
6. Anslut slangens regulatorände till gaskällan.

7.4 Apparater utrustade med en gängad koppling

Följ den här proceduren för en apparat med gängad anslutning.

bild. 5 sida 5

1. Kontrollera att slangen och anslutningen överensstämmer med apparatens specifikationer.
2. Inspektera slangen och den gängade anslutningen. Kontrollera att båda komponenterna är rena, torra och fria från skräp.
3. Rikta in slangkopplingen mot den gängade anslutningen på apparaten och skruva fast den.
4. Dra åt anslutningen för hand och se till att gängorna griper in jämnt utan korsgängning.
5. Anslut slangens regulatorände till gaskällan.

7.5 Ansluta regulatorn till gaskällan

bild. 7 sida 6

	A	B	C
SV	Regulator	Tätning	Reglerventil

ANVISNING
Du måste ansluta regulatorn på rätt sätt för att säkerställa läckagefri och säker drift. Följ alla steg noggrant och kontrollera om det förekommer läckage före användning.

FARA! Explosionsrisk
> Rök inte när du ansluter eller byter gaskälla.

Utför följande procedur för att säkert ansluta regulatorn till gaskällan.

1. Se till att gasapparatens alla reglage är i avstängt läge.
2. Se till att gaskällans reglerventil är stängd innan du ansluter regulatorn.
3. Inspektera regulatorn och gastillförselventilen med avseende på smuts eller skador. Rengör båda delarna med en torr trasa. Använd inte olja eller fett.
4. Rikta in regulatorn mot gastillförselventilen och dra åt för hand tills de sitter på plats. Se till att gängorna griper in jämnt utan korsgängning.
5. Öppna långsamt gasflaskans ventil för att tillåta gasflöde, och kontrollera om det finns läckor enligt beskrivningen i kapitlet om Gasläckor sida 97. Läckor bör åtgärdas innan apparaten används.

v När gaskällan har anslutits och anslutningen har bekräftats vara läckagefri är apparaten klar att användas.

8 Gasläckor

Gasläckor orsakade av skadade slangar eller felaktiga anslutningar kan skapa farliga förhållanden. Dessa måste åtgärdas omedelbart för att säkerställa användarens säkerhet.

Gasläckagetest måste utföras i ett väl ventilerat utrymme på avstånd från antändningskällor.

FARA! Explosionsvarning
> **Kontrollera alltid att gasanslutningarna är korrekt monterade för att förhindra gasläckor.**
> **Rök inte medan du utför ett gasläckagetest.**
> **Om du misstänker ett gasläckage (känns på doften av gas) ska du omedelbart stänga av gastillförseln och vrida reglageratten till avstängt läge, ta apparaten till en flamfri plats och utföra ett gasläckagetest.**
> **Använd aldrig öppen låga för att bekräfta förekomsten av gasläckage.**

Utföra ett gasläckagetest

1. Blanda en lösning av vatten och tvål (t.ex. diskmedel).

   Alternativt kan läckagesökningssprej användas i stället för såpvatten.
2. Applicera blandningen på alla gasanslutningspunkter längs gasslangen:
   a) Applicera blandningen mellan gasslangen och apparaten.
   b) Applicera blandningen mellan regulatorn och gaskällan.

3. Öppna långsamt gastillförselventilen för att tillåta gasflöde.
4. Observera varje anslutning för att se om det bildas bubblor som indikerar förekomst av ett gasläckage.
5. Om bubblor syns:
   a) Stäng omedelbart gastillförselventilen.
   b) Koppla bort gaskällan från apparaten.
   c) Kontrollera alla packningar. Byt ut alla som visar tecken på slitage eller skador.
6. Återanslut gastillförseln till apparaten och upprepa testet.
7. Om gasläckaget kvarstår efter att alla kontroller har utförts ska produkten returneras till en auktoriserad serviceverkstad för hjälp.

9 Använda apparaten

9.1 Innan du använder apparaten

ANVISNING Se till att all skyddsförpackning och plast tas bort från apparaten före första användningen.

Före användning

> Se till att apparatens alla delar är rena och i gott skick.
> Inspektera apparaten för att se om det finns insekter, skräp eller spindelväv som kan påverka gasflödet.
> Utför ett gasläckagetest enligt beskrivningen i kapitlet om Gasläckor sida 97 varje gång gaskällan ansluts eller byts ut.
> Använd endast apparaten på ett fast och plant underlag.
> Ta bort alla matlagningsytor innan apparaten tänds.

Under användning

> Flytta inte apparaten medan den används. Det är inte ett säkert förfaringssätt och kan orsaka gnistor.
> Använd endast kokkärl med en diameter på 180 mm till 250 mm.

9.2 Tända apparaten med tändningsknappen

bild. 8 sida 7

1. Tryck in och vrid reglageratten 90 ° moturs från avstängt läge.
2. Håll in reglageratten och tryck sedan in tändningsknappen för att tända gasen.
3. Håll in kontrollvredet i 10 s innan du långsamt släpper det för att låta lågan ta sig.
   Håll inte in tändningsknappen eller reglageratten i mer än 15 s .

v Lågan ska normalt tändas inom de första 10 s .

Tändningen misslyckas

1. Vrid tillbaka apparatens reglageratt till avstängt läge.
2. Vänta cirka 30 s för att låta ansamlad gas i brännaren strömma ut.
3. Gör ett nytt försök att tända.

Flamman släcks under användning

1. Vrid reglageratten till avstängt läge.
2. Vänta minst 60 s innan du tänder brännaren igen.

9.3 Tända apparaten med en grilltändare eller tändsticka

Apparaten kan tändas från ovansidan av brännaren innan önskad matlagningsyta monteras.

bild. 9 sida 8

ANVISNING Denna metod används när den inbyggda tändaren inte fungerar eller om den inte är tillgänglig.

Använda en grilltändare

1. Håll grilltändaren nära brännaren och tänd den.
2. Medan grilltändaren är tänd trycker du in och vrider kontrollvredet moturs för att tända brännaren. Gasen bör antändas omedelbart.
3. Håll in kontrollvredet i 10 s innan du långsamt släpper det för att låta lågan ta sig.

Använda en tändsticka

1. Tänd tändstickan och för den försiktigt mot brännaren.
2. Tryck in och vrid kontrollvredet moturs för att tända brännaren.

v Gasen bör antändas omedelbart.

3. Håll in kontrollvredet i 10 s innan du långsamt släpper det för att låta lågan ta sig.

Justera lågans intensitet

Uppflamning kan inträffa när du lagar mat med högt fettinnehåll. Om detta inträffar vrider du ned värmen tills uppflamningen upphör.

När den är tänd justerar du lågans intensitet:

> Vrid reglageratten medurs för större låga.
> Vrid reglageratten moturs för mindre låga.

9.4 Använda grillhandtaget

bild. 10 sida 9

Grillhandtaget gör det möjligt att lyfta och ta bort varma matlagningstillbehör från apparaten på ett säkert sätt.

1. Sätt i grillhandtaget i grillhandtagets hålrum.
2. Se till att grillhandtaget är helt isatt och sitter säkert i grillhandtagets hålrum.
3. Lyft matlagningstillbehöret rakt upp i en stadig rörelse och placera det på en värmebeständig yta och utom räckhåll för barn.

9.5 Stänga av apparaten

bild. 11 sida 10

1. Stäng reglageventilen på gasflaskan.
2. När lågan har släckts helt vrider du apparatens reglageratt helt medurs till avstängt läge.

10 Koppla bort och byta gaskälla

1. Efter användning vrider du apparatens reglageratt till avstängt läge.
2. Stäng ventilen på gaskällan.
3. Koppla bort den tomma gasflaskan från regulatorn.
4. Anslut en full flaska enligt samma steg som beskrivs i anslutningsproceduren.
5. Upprepa gasläckagetestet efter återanslutning.

11 Rengöring och skötsel

11.1 Rengöra apparaten

Rengör apparaten ordentligt efter varje användning för att förlänga dess livslängd.

OBSERVERA! Risk för skada

> Apparaten får inte sänkas ned i vatten.
> Undvik att få in vatten i brännarna, brännarrören eller området runt tändlågan. Fukt i dessa delar kan göra att apparaten inte fungerar eller blir osäker.
> Använd inte slipande rengöringsmedel, stålull eller skursvampar. Dessa kan skada ytan på apparaten.
> Använd inte oljebaserade eller lösningsmedelsbaserade rengöringsmedel.
> Använd inte en högtrycksångare eller vattenstråle för att rengöra apparaten.

Låt apparaten svalna helt innan du rengör den.

1. Torka av apparaten med en fuktig trasa med tvål.
2. Torka apparaten helt innan den ska förvaras.

11.2 Rutinunderhåll

Monteringen och installationen av gasanslutningen måste utföras av en kvalificerad person som har belagda färdigheter och kunskaper om konstruktion, installation och drift av gasanordningar samt har genomgått säkerhetsutbildning så att hen kan identifiera och undvika förknippade risker.

> Av säkerhetsskäl ska man låta kvalificerad personal gå igenom apparaten en gång om året för att kontrollera att den fungerar korrekt. Alla typer av defekter måste repareras.

11.3 Byte av en blockerad insprutare

De vanligaste driftsproblemen kan involvera smutsiga eller blockerade injektorer. Regelbunden inspektion och rengöring kan förhindra dessa problem. Indikatorer på en blockerad injektor inkluderar:

- En svag eller gulaktig låga.
- Misslyckad tändning vid användning av apparaten.

> **OBSERVERA! Risk för skada**

> En blockerad injektor får inte rengöras med ett stift eller liknande föremål. Detta kan skada injektorn och äventyra apparatens säkerhet.

Rengör eller byt ut injektorerna var sjätte månad för optimala prestanda.

Åtkomst till injektorn

bild. 12 sida 11

1. Se till att apparaten är sval och bortkopplad från gastillförseln.
2. Ta bort alla matlagningsytor och stäng locket.
3. Vänd apparaten upp och ned.
4. Skruva försiktigt av bottenplattan, om tillämpligt, med en skruvmejsel för att ta bort skruvarna.
5. Lokalisera och ta bort skruven som håller fast berörd(a) brännare.
6. Lossa och släpp försiktigt ned brännaren så att du kommer åt injektorn. Observera att brännaren är

ansluten till tändkabeln; var försiktig så att den inte skadas eller kopplas bort.

7. Använd en lämplig skruvnyckel för att lossa och ta bort injektorn. Använd inte en tång eftersom detta kan skada injektorn.
8. Blås bort all synlig smuts från injektorn. Byt ut injektorn vid behov.
9. Skruva tillbaka injektorn i ventilen. Dra inte åt för hårt.
10. Montera ihop apparaten igen genom att utföra ovanstående steg i omvänd ordning. Se till att tändkabeln förblir ansluten under återmonteringen.

12 Förvaring

Korrekt förvaring skyddar apparaten och förlänger dess livslängd.

> Se till att gastillförseln är avstängd innan du kopplar bort den från apparaten.
> Förvara aldrig en apparat med gaskällan ansluten. Detta är ett osäkert förfaringssätt.
> Låt enheten svalna och rengör den ordentligt innan den förvaras.
> Förvara apparaten på en plats med god ventilation.
> Förvara gaskällan utomhus i ett väl ventilerat utrymme på avstånd från antändningskällor. Förvara inte gaskällan i en källare eller ett garage.

13 Kassering

Placera förpackningsmaterialet i motsvarande återvinningsbehållare om möjligt.
Kontakta ett lokalt återvinningscenter eller specialiserad återförsäljare för information om hur man kasserar produkten i enlighet med gällande bestämmelser.

14 Garanti

Den lagstadgade garantitiden gäller. Kontakta din återförsäljare eller tillverkarens representant i ditt land om produkten är defekt. (se qr.dometic.com/bgGAmD)

Vid reparations- och garantiärenden ska följande dokument skickas med när du returnerar produkten:

- En kopia på fakturan med inköpsdatum
- En reklamationsbeskrivning eller felbeskrivning

Observera att självständiga eller icke professionella reparationer kan påverka säkerheten och leda till att garantin blir ogiltig.

15 Tekniska data

Användningsland	BE, CH, CY, CZ, ES, FR, GB, GR, IE, IT, LT, LU, LV, PT, SI, SK		PL	BE, CY, DK, EE, FR, FI, HU, IT, LT, NL, NO, SE, SI, SK, RO, HR, TR, BG, IS, LU, MT, ZA	AT, CH, DE, SK
Apparatkategori	$I_{3+(28-30/37)}$		$I_{3B/P\,(37)}$	$I_{3B/P\,(30)}$	$I_{3B/P\,(50)}$
Tillåtna gaser	Butan-G30	Propan-G31	Butan-G30, Propan-G31 eller en blandning av dessa		
Gasoltryck	28 mbar ~ 30 mbar	37 mbar	37 mbar	28 mbar ~ 30 mbar	50 mbar
Injektorstorlek	0.73		0.69	0.73	0.64
Nominell användning	160 g/h per brännare. 320 g/h totalt.				
Nominell bruttoineffekt för värme	2,2 kW per brännare. 4,4 kW totalt.				
Alternativ för gastillförsel	En påfyllningsbar gasbehållare som inte överskrider 9 kg och uppfyller gällande lokala föreskrifter.				
	CADAC CA445/CA500, eller motsvarande, EN417-kompatibel engångspatron med EN417-regulator.				
	227 g godkänd engångspatron som används i kombination med en CADAC | Dometic Power Pak.				
Efterlevnadsstandarder	EN 484				
Besiktning/certifiering	CE				

Apparatkategori I 3B/P (50)
50 mbar regulator för butankonfigurationer eller 50 mbar regulator för propankonfigurationer eller 50 mbar regulator för konfigurationer med butan-/propanblandningar.

Apparatkategorier I 3B/P (30), I 3+ (28-30/37)
I3B/P(30): 30 mbar regulator för butankonfigurationer eller 30 mbar regulator för propankonfigurationer eller 30 mbar regulator för konfigurationer med butan-/propanblandningar.

I3+(28-30/37): 30 mbar regulator för butankonfigurationer eller 37 mbar regulator för propankonfigurationer.

Apparatkategori I3B/P(37)
I3B/P(37): 37 mbar regulator för butankonfigurationer eller 37 mbar regulator för propankonfigurationer eller 37 mbar regulator för konfigurationer med butan-/propanblandningar.

ANVISNING Typen av slang som används ska uppfylla gällande EN-standard och lokala krav.

Norsk

1 Viktige merknader.....102
2 Relaterte dokumenter..... 102
3 Symbolforklaring.....102
4 Sikkerhetsinstruksjoner.....102
5 Forskriftsmessig bruk..... 104
6 Liste over komponenter..... 104
7 Koble gassforsyningen til apparatet..... 105
8 Gasslekkasjer.....106
9 Betjene apparatet.....107
10 Koble fra og skifte ut gassforsyningen.....108
11 Rengjøring og vedlikehold..... 108
12 Oppbevaring.....109
13 Avfallshåndtering..... 109
14 Garanti.....109
15 Tekniske spesifikasjoner..... 110

1 Viktige merknader

Vennligst les disse instruksjonene nøye og følg alle anvisninger, retningslinjer og advarsler i denne produktveiledningen for å sikre at du installerer, bruker og vedlikeholder produktet ordentlig til enhver tid. Disse instruksjonene MÅ alltid følge med produktet.

Ved å bruke dette produktet bekrefter du at du har lest alle anvisninger, retningslinjer og advarsler grundig, og at du forstår og samtykker i å overholde vilkårene slik de er presentert her. Du godtar å bruke dette produktet kun til tiltenkt formål og bruksområder, og i samsvar med anvisningene, retningslinjene og advarslene slik de er presentert i denne produktveiledningen, så vel som i samsvar med alle gjeldende lovbestemmelser og forskrifter. Hvis anvisningene og advarslene som er presentert her, ikke blir lest og fulgt, kan det føre til personskader hos deg selv eller andre, skader på produktet eller skader på annen eiendom i nærheten. Denne produktveiledningen med sine anvisninger, retningslinjer og advarsler, samt relatert dokumentasjon, kan være underlagt endringer og oppdateringer. For oppdatert produktinformasjon, se documents.dometic.com.

2 Relaterte dokumenter

Finn den detaljerte bruksanvisningen på nettet på qr.dometic.com/bgaZ0u.

3 Symbolforklaring

Et signalord identifiserer sikkerhetsmeldinger og meldinger om mulige skader på eiendom, og indikerer også alvorlighetsgraden av faren.

FARE!

> Kjennetegner en farlig situasjon som, dersom den ikke unngås, vil føre til alvorlige personskader, eventuelt med døden til følge.

ADVARSEL!

> Kjennetegner en farlig situasjon som - dersom den ikke unngås - kan resultere i alvorlige personskader, eventuelt med døden til følge.

FORSIKTIG!

> Kjennetegner en farlig situasjon som - dersom den ikke unngås - kan resultere i mindre til moderate personskader.

PASS PÅ!

> Kjennetegner en situasjon som – dersom den ikke unngås – kan føre til materielle skader.

MERK Ytterligere informasjon om betjening av produktet.

4 Sikkerhetsinstruksjoner

4.1 Sikkerhetsadvarsel

MERK
Les anvisningene før apparatet tas i bruk.

Skal bare brukes utendørs.

Ikke flytt på apparatet under bruk.

Skru av gassforsyningen på gassflasken etter bruk.

Enhver endring av apparatet kan være farlig.

Hvis disse instruksjonene ikke følges blir garantien ugyldig.

Oppbevar denne håndboken til fremtidig bruk.

4.2 Grunnleggende sikkerhet

PASS PÅ! Før bruk

> Kontroller at de lokale distribusjonsforholdene (gasstype og gasstrykk) samsvarer med apparatets spesifikasjoner. Disse spesifikasjonene er angitt på dataskiltet til apparatet.

ADVARSEL! Fare pga. karbonmonoksid
Dette apparatet krever tilstrekkelig ventilasjon for sikker drift.

> Apparatet må kun brukes i godt ventilerte områder.
> **Kun til utendørs bruk!**

ADVARSEL! Eksplosjonsfare
Manglende overholdelse av disse advarslene kan resultere i død eller alvorlig personskade.

> Ikke utfør endringer på apparatet. Må kun brukes til det tiltenkte formålet.
> Reparasjoner må kun utføres av kvalifisert personell. Usakkyndige reparasjoner kan føre til alvorlige farer.
> Ikke utfør endringer forseglede komponenter.

ADVARSEL! Brannfare

> Ikke la apparatet være uten tilsyn når det er varmt eller i bruk.
> Sørg for å ha et brannslokkingsapparat (eller egnet alternativ) i nærheten for nødstilfeller.

4.3 Sikkerhet under bruk

fig. 1 på side 3

FARE! Eksplosjonsfare

> Ikke bruk apparatet hvis pakningene er slitte eller skadede.
> Ikke bruk apparatet hvis det lekker, er skadet eller ikke fungerer som det skal.
> Utfør en gasslekkasjetest hver gang slangen og regulatoren kobles til eller endres. Følg trinnene for hvordan du utfører en gasslekkasjetest som beskrevet i kapittel Gasslekkasjer på side 106.

FARE! Flamme tilbake til brenneren / oppblussing

> Oppblussing er når en flamme går tilbake til brenneren, og det kan føre til usikre driftsforhold. Sørg for flammestabilitet ved bruk av apparatet.
> Hvis det oppstår oppblussing, gjør du følgende:
  - Slå av gasstilførselen umiddelbart ved å stenge gassflaskeventilen.
  - Sett kontrollbryteren for apparatet i av-stillingen.
  - Etter at flammen er slukket, fjerner du regulatoren og kontrollerer pakningens tilstand. Erstatt den om nødvendig.
  - Koble til gassforsyningen igjen og test tilkoblingen for gasslekkasje.
  - Sett på apparatet igjen.
  - Hvis oppblussingen vedvarer, må du slutte å bruke apparatet og kontakte en autorisert reparatør for å få hjelp.

FORSIKTIG! Forbrenningsfare

> Tilgjengelige deler kan bli svært varme under bruk. Hold utenfor rekkevidde for små barn.
> Bruk varmebestandige hansker når du håndterer apparatet.
> Ikke mist apparatet i bakken eller misbruk det på andre måter.
> Ikke bruk løstsittende klær eller la langt hår henge løst mens du bruker apparatet.
> Hold hender, ansikt og hår vekk fra brennere.
> Overvåk all aktivitet rundt produktet nøye for å unngå forbrenninger eller andre personskader.
> Hold barn og kjæledyr på sikker avstand.
> Betjen apparatet på en vannrett, jevn overflate. Sørg for at det monterte produktet er stabilt og ikke gynger.
> Sørg for at toppkronen / koketoppene er riktig plassert ved bruk av apparatet.
> Du må ikke ta på toppkronen når apparatet er i bruk.
> Bruk av alkohol, reseptpliktige eller ikke-reseptpliktige medikamenter, kan påvirke din evne til å montere eller betjene dette apparatet på en sikker måte.
> La produktet kjøle seg ned helt før du berører det med bare hender.

FORSIKTIG! Brannfare

> Dette apparatet må holdes borte fra antennelige materialer under bruk. Minimum sikkerhetsdistanser er: 120 cm over apparatet, og 60 cm til baksiden og på sidene.
> Gassforsyningen må stenges av umiddelbart i tilfelle ukontrollert brann.
> Ikke plasser kjemikalier, antennelige materialer eller spraybokser nær apparatet mens det er i bruk.

Retningslinjer for kokekar

PASS PÅ! Fare for skader

> Ikke plasser andre gjenstander enn gryter og panner på eller mot dette apparatet.
> Når du bruker kokekar, anbefales det at de har en diameter på 180 mm til 250 mm.
> Ikke bruk kokekar som strekker seg utover kantene på apparatet.

4.4 Sikkerhetsregler for gasstilkobling

MERK
Apparatet forsynes med gass via en slange og en regulator. Dette apparatet må bare brukes med en **godkjent** slange og regulator som overholder den relevante EN-standarden og lokale krav.

Alternativer for gassforsyning:

- En påfyllbar gassbeholder som ikke overskrider 9 kg og som overholder gjeldende lokale forskrifter.
- CADAC 445 g / 500 g, eller tilsvarende, engangsflaske i kombinasjon med en regulator som begge overholder EN417-standarden.
- A CADAC | Dometic Power Pak.

FARE! Eksplosjonsfare

> Må bare brukes med gassflasker som ikke overstiger 500 mm i høyden og 400 mm i bredden.
> Bruk bare kompatible og godkjente gassflasker. **Bruk av andre typer kan være farlig og kan forårsake personskade eller materielle skader.**
> Ikke endre eller tukle med regulatoren på noen måte.
> Ikke bruk apparatet hvis slangen er skadet eller slitt.
> Koble til gassforsyningen i et godt ventilert område, helst utendørs, unna flammer eller andre tennkilder.
> Hold gassforsyningen borte fra varme og flammer. Ikke plasser den på en ovn eller annen varm overflate.
> Når du fester slangen til apparatet, må du rette slangen vekk fra apparatets kropp. Du må ikke vri eller slå knute på slangen.
> Hold gasstilførselen stående under bruk for å hindre utrygg utslipp av væske og for å sikre riktig drivstoffuttak. Hvis du ikke gjør dette, kan det skape farlige driftsforhold.
> Ikke koble fra gassforsyningen mens apparatet er i bruk.
> Slå alltid av og koble fra gassforsyningen etter bruk og før lagring.

5 Forskriftsmessig bruk

Dette LPG-kokeapparatet er **kun beregnet på ikke-kommersiell matlaging**.

Dette apparatet er kun utformet for utendørs bruk. Vær oppmerksom på ventilasjonskravene.

Forbudte bruksområder
Ikke bruk dette apparatet til

- oppvarming av rom eller områder
- tørking av klær eller andre materialer
- kommersiell bruk eller industribruk
- andre formål enn beskrevet her

Dette apparatet er ikke egnet for montering med eller tilkobling til en retikulert gassforsyning.

Dette produktet er kun egnet for det tiltenkte formålet og bruksområdet i samsvar med disse instruksjonene.

Denne veiledningen gir informasjon som er nødvendig for korrekt montering og/eller bruk av produktet. Feilaktig montering og/eller ukorrekt bruk eller vedlikehold fører til utilfredsstillende ytelse og mulig svikt.

Produsenten fraskriver seg ethvert ansvar for personskader eller materielle skader på produktet som følge av

- ukorrekt installasjon eller montering
- feilaktig vedlikehold eller bruk av andre reservedeler enn originale reservedeler levert av produsenten
- modifisering av produktet uten at det er gitt uttrykkelig godkjenning av produsenten
- bruk til andre formål enn beskrevet i denne veiledningen

Dometic forbeholder seg rettigheten til å endre produktet ytre og produktspesifikasjoner.

6 Liste over komponenter

fig. 2 på side 4

Komponent	Beskrivelse
①	Grillplate med riller

Komponent	Beskrivelse
②	Flat takke
③	Grillhåndtak
④	Stativ til kaffekanne
⑤	Toppkrone
⑥	Lokk
⑦	Vindbeskyttere
⑧	Brenner
⑨	Tenningsbryter
⑩	Dreieknapp

Kombinasjoner
Følgende komponenter inngår i hver produktkode:

Komponent	203M1-20	203M1-10
①	✓	
②	✓	
③	✓	
④	✓	
⑤	✓	✓
⑥	✓	✓
⑦	✓	✓
⑧	✓	✓
⑨	✓	✓
⑩	✓	✓

7 Koble gassforsyningen til apparatet

7.1 Sikker tilkobling av gasslangen

Før du kobler apparatet til en gassforsyning, må du utføre følgende kontroller.

MERK Utfør disse kontrollene hver gang apparatet kobles til gassforsyningen.

Det må brukes en godkjent slange og regulator.

Ved tilkobling til en gassflaske som overholder EN417-standarden, kan ikke slangen være kortere enn 0,5 m eller lengre enn 1,5 m.

Ved tilkobling til en gassflaske på 9 kg kan ikke slangen være kortere enn 0,8 m eller lengre enn 1,5 m.

> Sørg for at gasstilførselen er slått av mens du kobler slangen til apparatet.
> Bruk riktig slange og koblinger som er godkjent for apparatet.
> Kontroller at gummipakningen på regulatoren er på plass og i god stand.
> Kontroller slangen for tegn på skade, og skift den ut om nødvendig.
> Kontroller at kontrollbryteren på apparatet er i av-stillingen.

7.2 Apparater utstyrt med dreibar sluttstykkekontakt

fig. 3 på side 4
Bruk denne metoden for å koble en gasslange til et apparat som er utstyrt med et dreibart sluttstykke og en slangeklemme.

1. Kontroller at slangen samsvarer med spesifikasjonene for apparatet.
2. Kontroller slangen og sluttstykket. Kontroller at begge er rene, tørre og frie for smuss.
3. Myk opp slangen (valgfritt) ved å senke enden i **varmt (ikke kokende)** vann i 15 s til 30 s . Dette vil gjøre slangen mer fleksibel og enklere å plassere over sluttstykket.
4. Skyv slangeklemmen på slangen. Dytt slangen inn på det dreibare sluttstykket til den sitter helt på sluttstykket.
5. Plasser slangeklemmen over sluttstykkekoblingen og trekk den til med et egnet verktøy.
6. Trekk forsiktig i slangen og roter sluttstykket for å bekrefte at tilkoblingen er sikker.
7. Koble regulatorenden av slangen til gassforsyningen.

7.3 Apparater utstyrt med en hurtigkobling (QR)

fig. 4 på side 5
Bruk denne metoden for å koble en gasslange til et apparat som er utstyrt med hurtigkobling.

1. Kontroller at slangen og kontakten samsvarer med spesifikasjonene for apparatet.

2. Kontroller slangen og QR-kontakten. Kontroller at begge komponentene er rene, tørre og frie for smuss.
3. Innrett QR-koblingen etter QR-pluggkoblingen på apparatet.
4. Skyv koblingen inn på forbindelsesdelen til du hører et klikk som bekrefter sikker tilkobling.
5. Dra forsiktig i slangen for å kontrollere at tilkoblingen sitter godt.
6. Koble regulatorenden av slangen til gassforsyningen.

7.4 Apparater utstyrt med en gjenget kontakt

Følg denne fremgangsmåten for et apparat som er utstyrt med en gjenget kontakt.

fig. 5 på side 5

1. Kontroller at slangen og kontakten samsvarer med spesifikasjonene for apparatet.
2. Kontroller slangen og den gjengede kontakten. Kontroller at begge komponentene er rene, tørre og frie for smuss.
3. Innrett slangekoblingen etter den gjengede koblingen på apparatet, og skru den på plass.
4. Trekk til tilkoblingen for hånd, og sørg for at gjengene går jevnt i hverandre uten å gå utenfor sporene.
5. Koble regulatorenden av slangen til gassforsyningen.

7.5 Koble regulatoren til gassforsyningen

fig. 7 på side 6

	A	B	C
NO	Regulator	Pakning	Styreventil

MERK
Du må koble til regulatoren på riktig måte for å sikre lekkasjefri og sikker drift. Følg alle trinnene nøye og kontroller for lekkasjer før bruk.

FARE! Eksplosjonsfare
> Du må ikke røyke når du kobler til eller skifter ut gassforsyningen.

Utfør følgende prosedyre for å koble regulatoren til gassforsyningen på en sikker måte.

1. Kontroller at alle kontrollknappene på gassapparatet er i av-stillingen.
2. Kontroller at reguleringsventilen for gasstilførsel er stengt før du kobler til regulatoren.
3. Kontroller regulatoren og gasstilførselsventilen for smuss eller skade. Rengjør begge deler med en tørr klut. Ikke bruk olje eller smørefett.
4. Innrett regulatoren etter gasstilførselsventilen, og trekk til for hånd slik at gjengene går jevnt i hverandre uten å gå utenfor sporene.
5. Åpne gassflaskeventilen sakte for å åpne gasstilførselen, og kontroller for lekkasjer som beskrevet i kapittelet på Gasslekkasjer på side 106. Lekkasjer må utbedres før apparatet brukes.

v Når gassforsyningen er koblet til og det er bekreftet at tilkoblingen er fri for lekkasjer, er apparatet klart til bruk.

8 Gasslekkasjer

Gasslekkasjer forårsaket av skadede slanger eller defekte koblinger kan skape farlige forhold. Disse må håndteres umiddelbart for å sikre brukersikkerheten.

Gasslekkasjetesting skal utføres i et godt ventilert område unna tennkilder.

FARE! Eksplosjonsvarsel
> **Sørg alltid for at gasskoblingene er riktig montert for å forhindre gasslekkasjer.**
> **Ikke røyk mens du utfører en gasslekkasjetest.**
> **Hvis du mistenker en gasslekkasje (oppdaget av lukten av gass), må du umiddelbart slå av gasstilførselen og vri kontrollbryteren til av-stillingen, ta apparatet til et sted uten flammer og utføre en gasslekkasjetest.**
> **Bruk aldri åpen flamme for å bekrefte en gasslekkasje.**

Utføre en gasslekkasjetest

1. Bland en løsning av vann og såpe (f.eks. oppvaksåpe).

   Alternativt kan lekkasjedeteksjonsspray brukes i stedet for såpevann.
2. Påfør blandingen på alle gasstilkoblingspunkter langs gasslangen:

a) Påfør blandingen mellom gasslangen og apparatet.
b) Påfør blandingen mellom regulatoren og gassforsyningen.

3. Åpne gasstilførselsventilen sakte for å la gass strømme.
4. Kontroller hver kobling for dannelse av bobler, noe som indikerer at det finnes en gasslekkasje.
5. Hvis du ser bobler:
   a) Steng gasstilførselsventilen umiddelbart.
   b) Koble gassforsyningen fra apparatet.
   c) Kontroller alle pakninger. Skift ut alle deler som viser tegn på slitasje eller skade.
6. Koble gassforsyningen til apparatet igjen, og utfør testen på nytt.
7. Hvis gasslekkasjen vedvarer etter at alle kontroller er utført, må du returnere produktet til en autorisert reparatør for å få hjelp.

9 Betjene apparatet

9.1 Før du bruker apparatet

MERK Sørg for at all beskyttelsesemballasje og -film fjernes fra apparatet før første gangs bruk.

Før bruk

> Kontroller at alle apparatdelene er rene og i god stand.
> Inspiser apparatet for insekter, rusk og spindelvev som kan påvirke gassflyten.
> Utfør en gasslekkasjetest som beskrevet i kapittelet på Gasslekkasjer på side 106, hver gang gassforsyningen kobles til eller byttes ut.
> Dette apparatet må bare brukes på et stødig og jevnt underlag.
> Fjern koketopper før du tenner apparatet.

Under bruk

> Ikke flytt apparatet når det er i bruk. Dette er utrygt og kan forårsake oppblussing.
> Bruk bare kokekar med en diameter på 180 mm til 250 mm.

9.2 Slå på apparatet ved hjelp av tennerknappen

fig. 8 på side 7

1. Trykk inn og vri kontrollbryteren 90 ° mot klokken fra av-stillingen.
2. Hold kontrollbryteren inne, og trykk deretter inn tenningsknappen for å tenne gassen.
3. Hold inne kontrollbryteren i 10 s før du slipper den sakte slik at flammen kan ta tak.

   Ikke hold tenningsknappen eller kontrollbryteren inne i mer enn 15 s .

v Flammen skal normalt oppstå i løpet av de første 10 s .

Hvis tenningen mislykkes

1. Vri kontrollbryteren på apparatet tilbake til av-stillingen.
2. Vent i ca. 30 s for å la oppsamlet gass i brenneren slippe ut.
3. Prøv å tenne på nytt.

Flammen slukkes under bruk

1. Sett kontrollbryteren i av-stillingen.
2. Vent i minst 60 s før du tenner brenneren igjen.

9.3 Slå på apparatet ved hjelp av en lang lighter eller fyrstikk

Apparatet kan tennes øverst på brenneren før den ønskede koketoppen settes på.

fig. 9 på side 8

MERK Denne metoden brukes når den innebygde tenneren ikke fungerer eller ikke er tilgjengelig.

Bruke en lang lighter

1. Hold lighteren nær brenneren og tenn den.
2. Mens lighteren er tent, trykker du inn og vrir kontrollbryteren mot klokken for å tenne brenneren. Gassen skal tennes umiddelbart.
3. Hold inne kontrollbryteren i 10 s før du slipper den sakte slik at flammen kan ta tak.

Bruke en fyrstikk

1. Tenn fyrstikken og ta den forsiktig mot brenneren.
2. Trykk inn og vri kontrollbryteren mot klokken for å tenne brenneren.

v Gassen skal tennes umiddelbart.

3. Hold inne kontrollbryteren i 10 s før du slipper den sakte slik at flammen kan ta tak.

Justere flammeintensiteten

Oppblussing kan oppstå når du lager mat med høyt fettinnhold. Dersom dette skjer, skru ned varmen til oppblussingen opphører.

Når flammen er tent, kan du justere intensiteten:

> Vri kontrollbryteren med klokken for å øke flammen.
> Vri kontrollbryteren mot klokken for å redusere flammen.

9.4 Bruke grillhåndtaket

fig. 10 på side 9

Grillhåndtaket gjør det mulig å løfte varmt tilbehør og ta det av apparatet på en sikker måte.

1. Sett grillhåndtaket inn i det tiltenkte sporet.
2. Kontroller at grillhåndtaket er satt helt inn og sitter godt fast i sporet.
3. Løft tilbehøret rett opp i en jevn bevegelse og plasser det på en varmebestandig overflate, utenfor barns rekkevidde.

9.5 Slå av apparatet

fig. 11 på side 10

1. Steng kontrollventilen på gassflasken.
2. Når flammen er helt slukket, vrir du kontrollbryteren for apparatet med klokken til av-stillingen.

10 Koble fra og skifte ut gassforsyningen

1. Etter bruk må du vri kontrollbryteren på apparatet til av-stillingen.
2. Steng ventilen på gassforsyningen.
3. Koble den tomme gassflasken fra regulatoren.
4. Koble til en full flaske ved å følge de samme trinnene beskrevet i tilkoblingsprosedyren.
5. Gjenta gasslekkasjetesten etter tilkobling.

11 Rengjøring og vedlikehold

11.1 Rengjøre apparatet

Rengjør apparatet nøye etter hver bruk for å forlenge levetiden.

PASS PÅ! Fare for skader

> Du må aldri senke apparatet i vann.
> Unngå å få vann inn i brennerne, rørene til brennerne eller tennflammeområdet. Fuktighet i disse delene kan føre til funksjonsfeil i apparatet eller at det blir utrygt å bruke.
> Ikke bruk skuremidler, stålull eller skuresvamper. Disse kan skade overflaten på apparatet.
> Ikke bruk oljebaserte eller løsemiddelbaserte rengjøringsmidler.
> Ikke bruk en høytrykksdamprenser eller vannstråle til å rengjøre apparatet.

La apparatet avkjøles helt før du rengjør det.

1. Tørk av yttersiden av apparatet med en fuktig klut med såpe.
2. Tørk apparatet godt før lagring.

11.2 Rutinemessig vedlikehold

Montering og installasjon av gassforbindelser må foretas av en kvalifisert person som kan fremvise ferdigheter og kunnskaper knyttet til konstruksjon, installasjon og drift av gassdrevet utstyr, og har mottatt sikkerhetstrening for å kunne identifisere og unngå risikoer som er involvert.

> Av sikkerhetsmessige grunner må du få en kvalifisert person til å sjekke at apparatet fungerer som det skal hvert eneste år. Alle defekter må repareres.

11.3 Skifte ut en blokkert injektor

De vanligste driftsproblemene kan være relatert til skitne eller blokkerte injektorer. Regelmessig kontroll og rengjøring kan forhindre disse problemene. Indikatorer for en blokkert injektor er blant annet

- en svak eller gulaktig flamme
- tenningsfeil ved bruk av apparatet

> **PASS PÅ! Fare for skader**
> > En blokkert injektor må ikke rengjøres med en nål eller lignende. Dette kan skade injektoren og potensielt gjøre apparatet utrygt å bruke.

Rengjør eller skift injektorene hver sjette (6) måned for optimal ytelse.

Få tilgang til injektoren

fig. 12 på side 11

1. Kontroller at apparatet er avkjølt og koblet fra gassforsyningen.

2. Fjern eventuelle koketopper og lukk lokket.
3. Snu apparatet opp ned.
4. Skru bunndekselet forsiktig av, eventuelt med en skrutrekker for å fjerne skruene.
5. Finn og skru ut skruen som fester de berørte brennerne.
6. Løsne og senk brenneren forsiktig nedover for å eksponere injektoren. Vær oppmerksom på at brenneren er koblet til tenningskabelen. Pass derfor på å ikke skade eller koble fra denne.
7. Bruk en egnet skrunøkkel for å løsne og ta ut injektoren. Ikke bruk tang, da dette kan skade injektoren.
8. Blås ut alt synlig smuss fra injektoren. Skift ut injektoren om nødvendig.
9. Skru inn injektoren i ventilen igjen. Ikke overstram.
10. Monter apparatet igjen ved å utføre trinnene ovenfor i motsatt rekkefølge. Sørg for at tennerkabelen forblir frakoblet under monteringen.

12 Oppbevaring

Riktig lagring vil bidra til å beskytte apparatet og forlenge levetiden.

> Sørg for at gassforsyningen er slått av før du kobler den fra apparatet.
> Du må aldri lagre et apparat med gassforsyningen koblet til, da dette er utrygt.
> La enheten kjøle seg ned og rengjør den før den settes til lagring.
> Lagre apparatet på et godt ventilert sted.
> Lagre gassforsyningen utendørs i et godt ventilert område unna tennkilder. Ikke lagre gassforsyningen i en kjeller eller garasje.

13 Avfallshåndtering

Lever emballasje til resirkulering så langt det er mulig. For å kaste produktet endelig ta kontakt med det lokale resirkuleringssenteret eller faghandler om hvordan du kan gjøre dette i overensstemmelse med gjeldende avfallshåndteringsforskrifter.

14 Garanti

Lovmessig garantitid gjelder. Hvis produktet er defekt. ta kontakt med forhandleren eller produsentens filial i landet ditt. (se qr.dometic.com/bgGAmD)

Ved henvendelser vedrørende reparasjon eller garanti, må du sende med følgende dokumentasjon:

- Kopi av kvitteringen med kjøpsdato
- Årsak til reklamasjonen eller beskrivelse av feilen

Vær oppmerksom på at reparasjoner som utføres selv, eller som ikke utføres på en profesjonell måte, kan gå ut over sikkerheten og føre til at garantien blir ugyldig.

15 Tekniske spesifikasjoner

Bruksland	BE, CH, CY, CZ, ES, FR, GB, GR, IE, IT, LT, LU, LV, PT, SI, SK		PL	BE, CY, DK, EE, FR, FI, HU, IT, LT, NL, NO, SE, SI, SK, RO, HR, TR, BG, IS,LU, MT, ZA	AT, CH, DE, SK
Apparatkategori	$I_{3+(28-30/37)}$		$I_{3B/P\,(37)}$	$I_{3B/P\,(30)}$	$I_{3B/P\,(50)}$
Tillatelige gasser	Butan G30	Propan G31	Butan G30, propan G31 eller en blanding av disse		
Gasstrykk	28 mbar ~ 30 mbar	37 mbar	37 mbar	28 mbar ~ 30 mbar	50 mbar
Injektorstørrelse	0.73		0.69	0.73	0.64
Nominell bruk	160 g/h per brenner. 320 g/h totalt.				
Brutto nominell varme-belastning	2,2 kW per brenner. 4,4 kW totalt.				
Alternativer for gassfor-syning	En påfyllbar gassbeholder som ikke overskrider 9 kg og som overholder gjeldende lokale forskrifter.				
	CADAC CA445 / CA500, eller tilsvarende, engangsflas-ke med regulator som overholder EN417-standarden.				
	Engangsflaske som overholder 227 g-standarden og bru-kes i kombinasjon med en CADAC | Dometic Power Pak.				
Samsvarsstandarder	EN 484				
Inspeksjon/sertifisering	CE				

Apparatkategori I 3B/P (50)
Regulator med 50 mbar butankonfigurasjoner, regulator med 50 mbar propankonfigurasjoner eller regulator med 50 mbar butan-/propanblandingskonfigurasjoner.

Apparatkategorier I 3B/P (30), I 3+ (28-30/37)
I3B/P(30): Regulator med 30 mbar butankonfigurasjoner, regulator med 30 mbar propankonfigurasjoner eller regulator med 30 mbar butan-/propanblandingskonfigurasjon.

I3+(28-30/37): Regulator med 30 mbar butankonfigurasjoner eller regulator med 37 mbar propankonfigurasjoner.

Apparatkategori I3B/P(37)
I3B/P(37): Regulator med 37 mbar butankonfigurasjoner, regulator med 37 mbar propankonfigurasjoner eller regulator med 37 mbar butan-/propanblandingskonfigurasjon.

MERK Slangetypen som brukes skal være i samsvar med relevant EN-standard og lokale krav.

Suomi

1 Tärkeitä huomautuksia....111
2 Liittyvät asiakirjat....111
3 Symbolien selitykset....111
4 Turvallisuusohjeet....111
5 Käyttötarkoitus....113
6 Osaluettelo....113
7 Kaasunsyötön kytkeminen laitteeseen....114
8 Kaasuvuodot....115
9 Laitteen käyttö....116
10 Kaasunsyötön irrottaminen ja vaihtaminen....117
11 Puhdistus ja hoito....117
12 Varastointi....118
13 Hävittäminen....118
14 Takuu....118
15 Tekniset tiedot....119

1 Tärkeitä huomautuksia

Lue nämä ohjeet huolellisesti ja noudata kaikkia tämän tuotteen käyttöohjeissa annettuja ohjeita, määräyksiä ja varoituksia. Näin varmistat, että tuotteen asennus, käyttö ja huolto sujuu aina oikein. Näiden ohjeiden TÄYTYY jäädä tuotteen yhteyteen.

Käyttämällä tuotetta vahvistat lukeneesi kaikki ohjeet, määräykset ja varoitukset huolellisesti ja että ymmärrät ja hyväksyt tässä annetut ehdot. Sitoudut käyttämään tuotetta ainoastaan sen käyttötarkoitukseen ja ilmoitetuissa käyttökohteissa ja noudattaen tässä tuotteen käyttöohjeessa annettuja ohjeita, määräyksiä ja varoituksia sekä voimassa olevia lakeja ja määräyksiä. Tässä annettujen ohjeiden ja varoitusten lukematta ja noudattamatta jättäminen voi johtaa omaan tai muiden loukkaantumiseen, tuotteen vaurioitumiseen tai muun ympärillä olevan omaisuuden vaurioitumiseen. Tähän tuotteen käyttöohjeeseen, ohjeisiin, määräyksiin ja varoituksiin sekä oheisdokumentteihin voidaan tehdä muutoksia ja niitä voidaan päivittää. Katso ajantasaiset tuotetiedot osoitteesta documents.dometic.com.

2 Liittyvät asiakirjat

Löydät yksityiskohtaisen käyttöohjeen verkosta osoitteesta qr.dometic.com/bgaZ0u.

3 Symbolien selitykset

Merkkisana tunnistaa turvallisuusviestejä ja omaisuusvahinkoihin liittyviä viestejä ja osoittaa lisäksi vaaratekijän vakavuusasteen.

VAARA!

> Viittaa vaaralliseen tilanteeseen, joka johtaa kuolemaan tai vakavaan loukkaantumiseen, jos sitä ei vältetä.

VAROITUS!

> Viittaa vaaralliseen tilanteeseen, joka voi johtaa kuolemaan tai vakavaan loukkaantumiseen, jos sitä ei vältetä.

HUOMIO!

> Viittaa vaaralliseen tilanteeseen, joka voi johtaa lievään tai kohtalaiseen loukkaantumiseen, jos sitä ei vältetä.

HUOMAUTUS!

> Viittaa tilanteeseen, joka voi johtaa omaisuusvahinkoon, jos sitä ei vältetä.

OHJE Tuotteen käyttöä koskevia lisätietoja.

4 Turvallisuusohjeet

4.1 Turvallisuusvaroitus

OHJE
Lue ohjeet ennen laitteen käyttöä.

Vain ulkokäyttöön.

Älä liikuta laitetta käytön aikana.

Katkaise kaasunsyöttö kaasupullosta käytön päätteeksi.

Laitteeseen tehdyt muutokset voivat olla vaarallisia.

Takuu raukeaa, jos näitä ohjeita ei noudateta.

Säilytä käyttöohjeet myöhempää käyttöä varten.

4.2 Perusturvallisuus

HUOMAUTUS! Ennen käyttöä

> Varmista, että paikalliset jakeluolosuhteet (kaasutyyppi ja kaasun paine) vastaavat laitteen teknisiä tietoja. Nämä tekniset tiedot on ilmoitettu laitteen tyyppietiketissä.

VAROITUS! Häkävaara
Laitteen turvallinen käyttö edellyttää riittävää tuuletusta.

> Käytä laitetta vain hyvin ilmastoidussa tilassa.

> **Vain ulkokäyttöön!**

VAROITUS! Räjähdysvaara
Näiden varoitusten noudattamatta jättäminen voi johtaa kuolemaan tai vakavaan vammaan.
> Älä tee laitteeseen muutoksia. Käytä laitetta vain sen alkuperäiseen käyttötarkoitukseen.
> Vain pätevä henkilöstö saa korjata laitteen. Virheellisesti suoritetuista korjaustöistä saattaa aiheutua huomattavia vaaroja.
> Älä muokkaa tiivistettyjä osia.

VAROITUS! Palovaara
> Älä jätä laitetta ilman valvontaa sen ollessa kuuma tai toiminnassa.
> Pidä palosammutin (tai sopiva vaihtoehto) lähettyvillä hätätilanteita varten.

4.3 Turvallisuus käytön aikana

kuva. 1 sivulla 3

VAARA! Räjähdysvaara
> Älä käytä laitetta, jos tiivisteet ovat kuluneet tai vaurioituneet.
> Älä käytä laitetta, jos siinä on vuotoja tai vaurioita tai jos se ei toimi kunnolla.
> Tee tiiviystarkastus aina, kun letku ja säädin kytketään tai vaihdetaan. Suorita tiiviystarkastus noudattamalla luvussa Kaasuvuodot sivulla 115 kuvattuja vaiheita.

VAARA! Liekin vetäytyminen / liekkipäästö
> Jos liekki palaa polttimen sisällä, sitä kutsutaan liekkipäästöksi, ja se voi tehdä käytöstä vaarallista. Varmista liekin vakaus laitetta käytettäessä.
> Jos liekkipäästö ilmenee, toimi seuraavasti:
- Katkaise kaasunsyöttö välittömästi sulkemalla kaasupullon venttiili.
- Kierrä laitteen säätönuppi off-asentoon.
- Kun liekki on sammunut, irrota säädin ja tarkista tiivisteen kunto. Vaihda tiiviste tarvittaessa.
- Kytke kaasunsyöttö uudelleen ja testaa liitäntä kaasuvuodon varalta.
- Käynnistä laite uudelleen.
- Jos liekkipäästö jatkuu, lopeta käyttö ja käänny valtuutetun korjaamon puoleen.

HUOMIO! Palovammojen vaara
> Kosketettavat osat voivat olla käytön aikana erittäin kuumia. Pidä lasten ulottumattomissa.
> Käytä lämmönkestäviä käsineitä käsitellessäsi laitetta.
> Älä pudota laitetta tai käsittele sitä väärin.
> Älä käytä löysää vaatetusta tai päästä pitkiä hiuksia roikkumaan vapaasti laitetta käytettäessä.
> Pidä kädet, kasvot ja hiukset kaukana polttimista.
> Tarkkaile huolellisesti kaikkea toimintaa tämän tuotteen lähellä välttääksesi palovammat tai muut vammat.
> Pidä lapset ja lemmikkieläimet turvallisen matkan päässä.
> Aseta laite vaakasuoralle, tasaiselle alustalle. Varmista, että koottu laite on vakaa eikä heilu.
> Varmista laitetta käytettäessä, että kattilatuki/kettotaso on asetettu oikein.
> Älä koske kattilatukeen, kun laite on käytössä.
> Alkoholin tai käsikauppa- tai reseptilääkkeiden käyttäminen voi heikentää kykyäsi asentaa laite asianmukaisesti tai käyttää sitä turvallisesti.
> Anna laitteen jäähtyä kokonaan, ennen kuin kosket siihen paljain käsin.

HUOMIO! Palovaara
> Tämän laitteen lähellä ei saa käytön aikana olla syttyviä materiaaleja. Pienimmät turvaetäisyydet ovat: 120 cm cm laitteen yläpuolella ja 60 cm cm takana ja sivuilla.
> Tulipalon sattuessa katkaise kaasunsyöttö välittömästi.
> Älä sijoita kemikaaleja, syttyviä materiaaleja tai aerosolisuihkeita laitteen lähelle, kun se on käytössä.

Keittoastioita koskevat ohjeet

HUOMAUTUS! Vahingonvaara
> Älä laita mitään muita esineitä kuin kattiloita ja pannuja tämän laitteen päälle tai sitä vasten.
> Keittoastioita käytettäessä suositeltu kattilan halkaisija 180 mm – 250 mm.

> Älä käytä keittoastiaa, joka ulottuu laitteen reunojen yli.

4.4 Kaasuliitäntöjä koskevat turvatoimet

OHJE
Kaasu syötetään laitteeseen letkun ja säätimen kautta. Käytä laitetta vain asianmukaisen EN-standardin ja paikallisten vaatimusten mukaisen **hyväksytyn** letkun ja säätimen kanssa.

Kaasunsyöttövaihtoehtoja ovat:

- Paikallisten voimassaolevien määräysten mukainen täytettävä kaasupullo (enintään 9 kg).
- CADAC 445 g/500 g tai vastaava EN417-standardin mukainen kertakäyttöinen patruuna, jota käytetään yhdessä EN417-säätimen kanssa
- CADAC | Dometic Power Pak.

VAARA! Räjähdysvaara

> Käytä vain kaasupulloja, jotka ovat korkeintaan 500 mm korkeita ja 400 mm leveitä.
> Käytä vain yhteensopivia ja hyväksyttyjä kaasupulloja tai -patruunoita. **Muiden kaasusäiliöiden käyttäminen voi olla vaarallista ja aiheuttaa vammoja tai vahinkoja.**
> Älä tee säätimeen minkäänlaisia muutoksia.
> Älä käytä laitetta, jos letku on vaurioitunut tai kulunut.
> Liitä kaasunsyöttö hyvin ilmastoidussa tilassa, mieluiten ulkona, poissa avoliekkien tai muiden sytytyslähteiden lähettyviltä.
> Pidä kaasunsyöttö etäällä kuumuudesta ja liekeistä. Älä laita uunin tai muun kuuman pinnan päälle.
> Kun liität letkun laitteeseen, suuntaa letku poispäin laitteen rungosta. Älä kierrä tai taita letkua.
> Pidä kaasusäiliö pystyasennossa käytön aikana, jotta estetään vaarallinen nestevuoto ja varmistetaan polttoaineen kunnollinen virtaus. Laitteen käyttö on vaarallista, jos ohjeita ei noudateta.
> Älä irrota kaasunsyöttöä laitteen ollessa käytössä.
> Katkaise kaasunsyöttö aina käytön jälkeen ja ennen varastointia.

5 Käyttötarkoitus

Tämä nestekaasulla toimiva keittolaite on tarkoitettu **vain ei-kaupalliseen ruoanlaittoon**.

Tämä laite on tarkoitettu vain ulkokäyttöön. Huomioi ilmanvaihtovaatimukset.

Kielletyt käyttötarkoitukset
Älä käytä laitetta seuraaviin tarkoituksiin:

- sisätilojen lämmittäminen
- vaatteiden tai muiden materiaalien kuivaaminen
- kaupallinen tai teollinen käyttö
- laitetta ei saa käyttää mihinkään muuhun tarkoitukseen.

Tämä laite ei sovellu asennettavaksi eikä liitettäväksi kaasunjakeluverkkoon.

Tämä tuote soveltuu ainoastaan näissä ohjeissa ilmoitettuun käyttötarkoitukseen ja käyttökohteeseen.

Näistä ohjeista saat tuotteen asianmukaiseen asennukseen ja/tai käyttöön tarvittavat tiedot. Väärin tehdyn asennuksen ja/tai väärän käyttötavan tai vääränlaisen huollon seurauksena laite ei toimi tyydyttävästi, ja se saattaa mennä epäkuntoon.

Valmistaja ei ota vastuuta tapaturmista tai tuotevaurioista, jotka johtuvat seuraavista:

- Virheellinen asennus tai kokoonpano
- Väärin tehty huolto tai muiden kuin valmistajalta saatavien alkuperäisten varaosien käyttö
- Tuotteeseen ilman valmistajan nimenomaista lupaa tehdyt muutokset
- Käyttö muuhun kuin tässä ohjeessa ilmoitettuun tarkoitukseen

Dometic pidättää itsellään oikeuden muutoksiin tuotteen ulkonäössä ja spesifikaatioissa.

6 Osaluettelo

kuva. 2 sivulla 4

Osa	Kuvaus
①	Uurrettu parila
②	Litteä parila
③	Parilakahva
④	Kahvipannuteline

Osa	Kuvaus
⑤	Kattilatuki
⑥	Kansi
⑦	Tuulisuoja
⑧	Poltin
⑨	Sytytyspainike
⑩	Säätönnuppi

Yhdistelmät
Kunkin tuotekoodin osat ovat seuraavat:

Osa	203M1-20	203M1-10
①	✓	
②	✓	
③	✓	
④	✓	
⑤	✓	✓
⑥	✓	✓
⑦	✓	✓
⑧	✓	✓
⑨	✓	✓
⑩	✓	✓

7 Kaasunsyötön kytkeminen laitteeseen

7.1 Kaasuletkun turvallinen liitäntä

Tee seuraavat tarkistukset ennen laitteen liittämistä kaasunsyöttöön.

OHJE Tee nämä tarkistukset aina, kun laite on liitetty kaasunsyöttöön.

Käytä hyväksyttyä letkua ja säädintä.
Kun letku liitetään EN417-kaasupatruunaan, sen on oltava vähintään 0,5 m ja korkeintaan 1,5 m pitkä.

Kun letku liitetään 9 kg:n kaasupulloon, sen on oltava vähintään 0,8 m ja korkeintaan 1,5 m pitkä.

> Varmista, että kaasunsyöttö on katkaistu, kun liität letkua ja laitetta.
> Käytä laitteeseen hyväksyttyjä letkuja ja liittimiä.
> Tarkista, että säätimen kumitiiviste on paikallaan ja hyvässä kunnossa.
> Tarkista, ettei letkussa ole vaurioita ja vaihda se tarvittaessa.
> Varmista, että laitteen säätönuppi on off-asennossa.

7.2 Laitteet, joissa on kääntyvä nippaliitin

kuva. 3 sivulla 4
Käytä tätä menetelmää kaasuletkun liittämiseen laitteeseen, jossa on kääntyvä nippa ja letkunkiristin.

1. Varmista, että letku vastaa laitteen teknisiä tietoja.
2. Tarkista letku ja nippa. Varmista, että ne ovat puhtaita ja kuivia ja ettei niissä ole roskia.
3. (Valinnainen) Pehmennä letkua upottamalla sen pää **lämpimään (ei kiehuvaan)** veteen 15 s – 30 s ajaksi. Näin letkusta tulee joustavampi, jolloin se on helpompi sovitta nippaan.
4. Liu'uta letkunkiristin letkuun. Työnnä letkua nippaan, kunnes se peittää koko nipan.
5. Aseta letkunkiristin nippaliitäntään ja kiristä se sopivalla työkalulla.
6. Varmista pysyvä liitos vetämällä letkua varovasti ja kiertämällä nippaa.
7. Liitä letkun säätimen pää kaasunsyöttöön.

7.3 Laitteet, joissa on pikavapautettava (QR) liitin

kuva. 4 sivulla 5
Käytä tätä menetelmää kaasuletkun liittämiseen laitteeseen pikavapautettavalla liittimellä.

1. Varmista, että letku ja liitin vastaavat laitteen teknisiä tietoja.
2. Tarkista letku ja pikavapautettava liitin. Varmista, että molemmat osat ovat puhtaita ja kuivia ja ettei niissä ole roskia.
3. Kohdista QR-liitin laitteessa olevaan QR-liittimeen.
4. Työnnä liitintä liitäntään, kunnes kuulet naksahduksen. Se vahvistaa, että liitäntä on kytketty kunnolla.
5. Varmista pysyvä liitos vetämällä letkua varovasti.
6. Liitä letkun säätimen pää kaasunsyöttöön.

7.4 Laitteet, joissa on kierreliitin

Noudata näitä ohjeita, jos laitteessa on kierreliitin.
kuva. 5 sivulla 5

1. Varmista, että letku ja liitin vastaavat laitteen teknisiä tietoja.
2. Tarkista letku ja kierreliitin. Varmista, että molemmat osat ovat puhtaita ja kuivia ja ettei niissä ole roskia.
3. Kohdista letkuliitin laitteen kierreliitäntään ja kierrä se paikalleen.
4. Kiristä liitos käsin ja varmista, että kierteet kohdistuvat oikein.
5. Liitä letkun säätimen pää kaasunsyöttöön.

7.5 Säätimen liittäminen kaasunsyöttöön

kuva. 7 sivulla 6

	A	B	C
FI	Säädin	Tiiviste	Säätö-venttiili

OHJE
Säädin on kytkettävä oikein, jotta se toimii turvallisesti ja ilman vuotoja. Noudata kaikkia ohjeita huolellisesti ja tarkista mahdolliset vuodot ennen käyttöä.

VAARA! Räjähdysvaara
> Älä tupakoi, kun kytket tai vaihdat kaasunsyöttöä.

Liitä säädin turvallisesti kaasunsyöttöön seuraavalla tavalla.

1. Varmista, että kaikki kaasulaitteen säätönupit ovat off-asennossa.
2. Varmista ennen säätimen kytkemistä, että kaasunsyötön säätöventtiili on kiinni.
3. Tarkista ettei säätimessä ja kaasunsyöttöventtiilissä ole likaa tai vaurioita. Puhdista molemmat osat kuivalla liinalla. Älä käytä öljyä tai rasvaa.
4. Kohdista säädin kaasunsyöttöventtiiliin ja kiristä se käsin. Varmista, että kierteet kohdistuvat oikein.
5. Avaa kaasupullon venttiili hitaasti, jotta kaasua alkaa virrata. Tarkista vuodot luvun Kaasuvuodot sivulla 115 ohjeiden mukaan. Vuodot on korjattava ennen laitteen käyttöä.

v Kun kaasunsyöttö on kytketty ja liitäntä on varmistettu pitäväksi, laite on käyttövalmis.

8 Kaasuvuodot

Vaurioituneiden letkujen tai viallisten liitäntöjen aiheuttamat kaasuvuodot voivat aiheuttaa vaaratilanteita. Niihin on reagoitava käsiteltävä välittömästi, jotta käyttäjän turvallisuus voidaan varmistaa.

Tiiviystarkastus on tehtävä hyvin ilmastoidussa tilassa, jossa ei ole sytytyslähteitä.

VAARA! Räjähdysvaara
> **Varmista aina, että kaasuliitännät on asennettu oikein kaasuvuotojen estämiseksi.**
> **Älä tupakoi tiiviystarkastuksen aikana.**
> **Jos epäilet kaasuvuotoa (kaasun hajun perusteella), katkaise välittömästi kaasunsyöttö ja käännä säätönuppi off-asentoon. Vie laite paikkaan, jossa ei ole tulta, ja tee tiiviystarkastus.**
> **Älä koskaan käytä avotulta kaasuvuodon havaitsemiseen.**

Tiiviystarkastus

1. Tee seos vedestä ja saippuasta (esimerkiksi astianpesuaine).

   Vuodonetsintäsuihketta voidaan käyttää saippuaveden sijasta.
2. Levitä seosta kaikkiin kaasuletkun liitäntäkohtiin:
   a) Levitä seosta kaasuletkun ja laitteen väliin.
   b) Levitä seosta säätimen ja kaasunsyötön väliin.
3. Avaa kaasunsyöttöventtiili hitaasti, jotta kaasua alkaa virrata.
4. Tarkista, ettei liitoksiin muodostu kuplia, jotka osoittavat kaasuvuodon.
5. Jos kuplia esiintyy:
   a) Sulje kaasunsyöttöventtiili välittömästi.
   b) Irrota kaasuletku laitteesta.
   c) Tarkista kaikki tiivisteet. Vaihda kuluneet tai vaurioituneet tiivisteet.
6. Kytke kaasunsyöttö takaisin laitteeseen ja tee tarkastus uudelleen.
7. Jos kaasuvuoto ei korjaannu kaikkien tarkistusten jälkeen, palauta laite valtuutettuun huoltoliikkeeseen.

9 Laitteen käyttö

9.1 Ennen laitteen käyttöä

OHJE Varmista, että suojapakkaus ja -muovi on poistettu laitteesta ennen ensimmäistä käyttökertaa.

Ennen käyttöä

> Varmista, että kaikki laitteen osat ovat puhtaita ja toimivat oikein.
> Tarkista, onko laitteessa hyönteisiä, roskia tai hämähäkinverkkoja, jotka voivat vaikuttaa kaasunvirtaukseen.
> Tee vuototarkastus luvussa Kaasuvuodot sivulla 115 kuvatulla tavalla aina, kun kaasunsyöttö liitetään tai vaihdetaan.
> Käytä laitetta vain tasaisella ja vakaalla alustalla.
> Poista kaikki keittotasot ennen laitteen sytyttämistä.

Käytön aikana

> Älä liikuta laitetta käytön aikana. Se on vaarallista ja voi aiheuttaa liekehtimistä.
> Käytä vain keittoastioita, joiden halkaisija on 180 mm – 250 mm.

9.2 Laitteen sytyttäminen sytytyspainikkeella

kuva. 8 sivulla 7

1. Kun kytkin on off-asennossa, paina säätönuppia ja käännä sitä 90 ° vastapäivään.
2. Pidä säätönnuppia painettuna ja sytytä kaasu painamalla sytytyspainiketta.
3. Pidä säätönuppia pohjassa 10 s ja vapauta se sitten hitaasti, jotta liekki pääsee syttymään.

   Pidä sytytyspainiketta tai säätönuppia pohjassa korkeintaan 15 s ajan.

v Liekin pitäisi syttyä normaalisti ensimmäisen 10 s aikana.

Sytytys epäonnistuu

1. Käännä laitteen säätönuppi takaisin off-asentoon.
2. Odota noin 30 s sekuntia, jotta polttimeen kertynyt kaasu poistuu.
3. Yritä sytyttää uudelleen.

Liekki sammuu käytön aikana

1. Käännä säätönuppi off-asentoon.
2. Odota ainakin 60 s ennen polttimen sytyttämistä uudelleen.

9.3 Laitteen sytyttäminen grillisytyttimellä tai tulitikulla

Laitteen voi sytyttää polttimen päältä ennen halutun keittotason asettamista.

kuva. 9 sivulla 8

OHJE Tätä menetelmää käytetään, kun sisäänrakennettu sytytin ei toimi tai jos se ei ole käytettävissä.

Grillisytyttimen käyttäminen

1. Pidä grillisytytintä polttimen lähellä ja sytytä se.
2. Kun grillisytytin palaa, sytytä poltin painamalla säätönuppia ja kääntämällä sitä vastapäivään. Kaasun pitäisi syttyä välittömästi.
3. Pidä säätönuppia pohjassa 10 s ja vapauta se sitten hitaasti, jotta liekki pääsee syttymään.

Tulitikun käyttäminen

1. Sytytä tulitikku ja siirrä se varovasti poltinta kohti.
2. Sytytä poltin painamalla säätönuppia ja kääntämällä sitä vastapäivään.

v Kaasun pitäisi syttyä välittömästi.

3. Pidä säätönuppia pohjassa 10 s ja vapauta se sitten hitaasti, jotta liekki pääsee syttymään.

Liekin voimakkuuden säätö

Jos ruoassa on paljon rasvaa, se saattaa aiheuttaa liekehtimistä. Jos näin käy, pienennä lämpöä, kunnes liekehtiminen lakkaa.

Kun liekki on syttynyt, säädä liekin voimakkuutta:

> Suurenna liekkiä kääntämällä säätönuppia myötäpäivään.
> Pienennä liekkiä kääntämällä säätönuppia vastapäivään.

9.4 Parilakahvan käyttäminen

kuva. 10 sivulla 9

Parilakahvan avulla voit turvallisesti nostaa kuumia ruoanvalmistusvälineitä.

1. Aseta parilakahva parilakahvan syvennykseen.
2. Varmista, että parilakahva on kunnolla paikallaan ja tukevasti parilakahvan syvennyksessä.
3. Nosta ruoanvalmistusväline suoraan ylös tasaisella liikkeellä ja aseta se lämmönkestävälle alustalle pois lasten ulottuvilta.

9.5 Laitteen sammuttaminen

kuva. 11 sivulla 10

1. Sulje kaasupullon venttiili.
2. Kun liekki on sammunut kokonaan, käännä laitteen säätönnuppia myötäpäivään off-asentoon.

10 Kaasunsyötön irrottaminen ja vaihtaminen

1. Käännä käytön jälkeen laitteen säätönuppi off-asentoon.
2. Sulje kaasunsyötön sulkuventtiili.
3. Irrota tyhjä kaasupullo säätimestä.
4. Kytke täysi kaasupullo noudattamalla liitäntätoimenpiteen vaiheita.
5. Toista tiiviystarkastus, kun liitäntä on valmis.

11 Puhdistus ja hoito

11.1 Laitteen puhdistaminen

Pidennä laitteen käyttöikää puhdistamalla laite hyvin jokaisen käyttökerran jälkeen.

HUOMAUTUS! Vahingonvaara

> Älä upota laitetta veteen.
> Älä päästä vettä polttimiin, polttimen putkiin tai liekki-ilmaisimen alueelle. Näissä osissa oleva kosteus voi aiheuttaa laitteeseen toimintahäiriön tai tehdä siitä vaarallisen.
> Älä käytä hankaavia puhdistusaineita, teräsvillaa tai hankaussieniä. Ne voivat vahingoittaa laitteen pintaa.
> Älä käytä öljy- tai liuotinpohjaisia puhdistusaineita.
> Älä käytä korkeapaineista höyrypesuria tai vesisuihkua laitteen puhdistamiseen.

Anna laitteen jäähtyä kokonaan ennen puhdistusta.

1. Pyyhi laitteen runko kostealla liinalla, jossa on saippuaa.
2. Kuivaa laite kokonaan ennen varastointia.

11.2 Säännöllinen kunnossapito

Kaasuliitännän kokoamisen ja asennuksen saa tehdä vain pätevä henkilö, jolla on kaasulaitteiden rakentamiseen, asennukseen ja käyttöön tarvittavat tiedot ja taidot ja joka on käynyt turvallisuuskoulutuksen ja osaa siten tunnistaa ja välttää mahdolliset vaarat.

> Pätevän ammattilaisen täytyy turvallisuussyistä tarkastaa laitteen toimivuus vuosittain. Kaikki viat täytyy korjata.

11.3 Tukkeutuneen suuttimen vaihtaminen

Yleisimmät käyttöongelmat voivat liittyä likaisiin tai tukkeutuneisiin injektoreihin. Nämä ongelmat voidaan ehkäistä säännöllisillä tarkistuksilla ja puhdistuksilla. Tukkeutuneen injektorin merkkejä ovat:

- heikko tai kellertävä liekki
- sytytyshäiriö laitetta käytettäessä.

> **HUOMAUTUS! Vahingonvaara**

> Tukkeutunutta injektoria ei saa puhdistaa neulalla tai vastaavalla esineellä. Se voi vaurioittaa injektoria ja vaarantaa laitteen turvallisuuden.

Puhdista tai vaihda injektorit kuuden (6) kuukauden välein, jotta ne toimivat mahdollisimman hyvin.

Injektoriin pääseminen

kuva. 12 sivulla 11

1. Varmista, että laite on jäähtynyt ja irrotettu kaasunsyötöstä.
2. Poista kaikki keittotasot ja sulje kansi.
3. Käännä laite ylösalaisin.
4. Irrota tarvittaessa alakannen ruuvit varovasti ruuvitaltalla.
5. Etsi ja irrota ruuvi, jolla poltin on kiinnitetty.
6. Löysää ja pudota poltinta varovasti alaspäin, jotta injektori tulee näkyviin. Huomaa, että poltin on liitetty sytyttimen kaapeliin. Varo vahingoittamasta tai irrottamasta sitä.
7. Löysää ja irrota injektori sopivalla avaimella. Älä käytä pihtejä, sillä ne voivat vaurioittaa injektoria.
8. Puhalla mahdollinen näkyvä lika pois injektorista. Vaihda injektori tarvittaessa.
9. Kierrä injektori takaisin venttiiliin. Älä kiristä liikaa.

10. Kokoa laite tekemällä edellä mainitut toimet käänteisessä järjestyksessä. Varmista, että sytyttimen kaapeli pysyy kytkettynä asennuksen aikana.

12 Varastointi

Asianmukainen säilytys suojaa laitetta ja pidentää sen käyttöikää.

> Varmista, että kaasunsyöttö on katkaistu, ennen kuin kytket sen irti laitteesta.
> Älä säilytä laitetta kaasunsyöttö kytkettynä, sillä se on vaarallista.
> Anna laitteen jäähtyä ja puhdista se hyvin ennen varastointia.
> Säilytä laitetta paikassa, jossa on hyvä ilmanvaihto.
> Säilytä kaasulähde ulkona hyvin ilmastoidussa tilassa kaukana syttymislähteistä. Älä säilytä kaasulähdettä kellarissa tai autotallissa.

13 Hävittäminen

Vie pakkausmateriaali mahdollisuuksien mukaan niille tarkoitettuihin kierrätysjäteastioihin. Tiedustele lähimmästä kierrätyskeskuksesta tai jälleenmyyjältä tuotetta koskevia yksityiskohtaisia hävittämistä koskevia ohjeita.

14 Takuu

Tuotetta koskee lakisääteinen tuotevastuuaika. Jos tuote on viallinen, ota yhteyttä jälleenmyyjään tai valmistajan toimipisteeseen omassa maassasi. (katso qr.dometic.com/bgGAmD)

Jos lähetät tuotteen korjattavaksi, liitä korjaus- ja takuukäsittelyä varten mukaan seuraavat asiakirjat:

- Kopio kuitista, jossa näkyy ostopäivä
- Valitusperuste tai vikakuvaus

Huomaa, että itse tai väärin tehty korjaus voi vaarantaa turvallisuuden ja johtaa takuun raukeamiseen.

15 Tekniset tiedot

Käyttömaa	BE, CH, CY, CZ, ES, FR, GB, GR, IE, IT, LT, LU, LV, PT, SI, SK		PL	BE, CY, DK, EE, FR, FI, HU, IT, LT, NL, NO, SE, SI, SK, RO, HR, TR, BG, IS,LU, MT, ZA	AT, CH, DE, SK
Laiteluokitus	$I_{3+(28-30/37)}$		$I_{3B/P\,(37)}$	$I_{3B/P\,(30)}$	$I_{3B/P\,(50)}$
Sallitut kaasut	Butaani (G30)	Propaani (G31)	Butaani (G30), propaani (G31) tai niiden seos		
Kaasupaine	28 mbar ~ 30 mbar	37 mbar	37 mbar	28 mbar ~ 30 mbar	50 mbar
Injektorin koko	0.73		0.69	0.73	0.64
Nimellinen käyttö	160 g/h poltinta kohden. Yhteensä 320 g/h.				
Nimellinen kokonais-lämpöteho	2,2 kW poltinta kohden. Yhteensä 4,4 kW .				
Kaasunsyöttövaihtoeh-dot	Paikallisten voimassaolevien määräysten mukainen täytettävä kaasupullo (enintään 9 kg).				
	CADAC CA445/CA500 -kaasupatruuna tai vastaava EN417-standardin mukainen kertakäyttöinen patruuna, jossa on EN417-säädin.				
	Vaatimusten mukainen kertakäyttöinen 227 g:n kaasupatruuna, jota käytetään yhdessä CADAC | Dometic Power Pak -yksikön kanssa.				
Vaatimustenmukai-suusstandardit	EN 484				
Tarkastus/sertifikaatti	CE				

I 3B/P (50) -laiteluokitus
50 mbar butaanikokoonpanojen säädin tai 50 mbar propaanikokoonpanojen säädin tai 50 mbar butaani-propaanikokoonpanojen säädin.

I 3B/P (30), I 3+ (28–30/37) -laiteluokitukset
I3B/P(30): 30 mbar butaanikokoonpanojen säädin tai 30 mbar propaanikokoonpanojen säädin tai 30 mbar butaani-propaanikokoonpanojen säädin.

I3+ (28–30/37): 30 mbar butaanikokoonpanojen säädin tai 37 mbar propaanikokoonpanojen säädin.

I3B/P(37)-laiteluokitus
I3B/P(37): 37 mbar butaanikokoonpanojen säädin tai 37 mbar propaanikokoonpanojen säädin tai 37 mbar butaani-propaanikokoonpanojen säädin.

OHJE Käytettävän letkun on oltava asianmukaisen EN-standardin ja paikallisten vaatimusten mukainen.

Polski

1 Ważne wskazówki.....120
2 Powiązane dokumenty.....120
3 Objaśnienie symboli.....120
4 Wskazówki bezpieczeństwa..... 120
5 Użytkowanie zgodne z przeznaczeniem....123
6 Lista elementów wyposażenia.....123
7 Podłączanie źródła zasilania gazem do urządzenia.....123
8 Wycieki gazu.....125
9 Użytkowanie urządzenia.....126
10 Odłączanie i zmiana źródła zasilania gazem..... 127
11 Czyszczenie i konserwacja.....127
12 Przechowywanie.....128
13 Utylizacja.....128
14 Gwarancja.....128
15 Dane techniczne.....129

1 Ważne wskazówki

Prosimy o uważne przeczytanie niniejszej instrukcji obsługi produktu i przestrzeganie wszystkich zaleceń, wskazówek oraz ostrzeżeń w niej zawartych w celu zapewnienia prawidłowego montażu, użytkowania oraz konserwacji produktu w każdej sytuacji. Niniejsza instrukcja MUSI przez cały czas pozostawać przy produkcie.

Korzystając z produktu, użytkownik potwierdza uważne przeczytanie wszelkich instrukcji, wskazówek i ostrzeżeń, ich zrozumienie oraz zobowiązuje się przestrzegać zawartych w nich warunków. Użytkownik zobowiązuje się wykorzystywać niniejszy produkt wyłącznie zgodnie z jego przeznaczeniem i zamierzonym zastosowaniem oraz z instrukcjami, wskazówkami i ostrzeżeniami wyszczególnionymi w niniejszej instrukcji produktu, jak również ze wszystkimi mającymi zastosowanie przepisami i regulacjami prawnymi. Nieprzestrzeganie zawartych tu instrukcji i ostrzeżeń może skutkować obrażeniami u użytkownika oraz osób trzecich, uszkodzeniem produktu lub też uszkodzeniem mienia w sąsiedztwie produktu. Zastrzega się możliwość wprowadzania zmian i aktualizacji niniejszej instrukcji produktu, wraz z instrukcjami, wskazówkami i ostrzeżeniami oraz powiązaną dokumentacją. Aktualne informacje dotyczące produktu można zawsze znaleźć na stronie documents.dometic.com.

2 Powiązane dokumenty

Szczegółową instrukcję obsługi znajdziesz online pod adresem qr.dometic.com/bgaZ0u.

3 Objaśnienie symboli

Słowo sygnałowe pozwala rozpoznać komunikaty dotyczące bezpieczeństwa i komunikaty dotyczące uszkodzeń mienia, a także wskazuje stopień lub poziom zagrożenia.

NIEBEZPIECZEŃSTWO!

> Wskazuje niebezpieczną sytuację, która — jeśli się jej nie uniknie — prowadzi do śmierci lub poważnych obrażeń.

OSTRZEŻENIE!

> Wskazuje niebezpieczną sytuację, która — jeśli się jej nie uniknie — może prowadzić do śmierci lub poważnych obrażeń.

OSTROŻNIE!

> Wskazuje niebezpieczną sytuację, która — jeśli się jej nie uniknie — może prowadzić do lekkich lub umiarkowanych obrażeń.

UWAGA!

> Wskazuje sytuację, która — jeśli się jej nie uniknie — może prowadzić do powstania szkód materialnych.

WSKAZÓWKA Informacje dodatkowe dotyczące obsługi produktu.

4 Wskazówki bezpieczeństwa

4.1 Ostrzeżenie dotyczące bezpieczeństwa

WSKAZÓWKA
Przeczytać instrukcję przed użyciem urządzenia.

Do użytku wyłącznie na zewnątrz.

Nie przemieszczać urządzenia w trakcie jego działania.

Po użyciu zakręcić zawór na kartuszu z gazem.

Wszelkie modyfikacje urządzenia mogą być niebezpieczne.

Nieprzestrzeganie niniejszych instrukcji spowoduje unieważnienie gwarancji.

Instrukcję obsługi należy zachować do wykorzystania w przyszłości.

4.2 Podstawowe zasady bezpieczeństwa

UWAGA! Przed użyciem

> Należy upewnić się, że lokalne warunki dystrybucji (rodzaj gazu i ciśnienie gazu) są zgodne ze specyfikacją urządzenia. Specyfikacja ta jest podana na tabliczce znamionowej urządzenia.

OSTRZEŻENIE! Ryzyko zatrucia tlenkiem węgla

Urządzenie wymaga odpowiedniej wentylacji, aby działało bezpiecznie.

> Urządzenie należy używać wyłącznie w dobrze wentylowanych pomieszczeniach.

> **Wyłącznie do użytku na zewnątrz!**

OSTRZEŻENIE! Ryzyko wybuchu

Nieprzestrzeganie tych środków ostrożności może prowadzić do śmierci lub ciężkich obrażeń.

> Nie wolno modyfikować urządzenia. Używać wyłącznie zgodnie z przeznaczeniem.

> Naprawy mogą być wykonywane wyłącznie przez wykwalifikowany personel. Nieodpowiednio wykonane naprawy mogą spowodować poważne zagrożenie.

> Nie wolno modyfikować uszczelnionych elementów.

OSTRZEŻENIE! Ryzyko pożaru

> Nie pozostawiać urządzenia bez nadzoru w czasie gotowania lub gdy jest gorące.

> W pobliżu należy przechowywać gaśnicę (lub odpowiedni zamiennik) do użytku w sytuacjach awaryjnych.

4.3 Bezpieczeństwo podczas użytkowania

rys. 1 na stronie 3

NIEBEZPIECZEŃSTWO! Ryzyko wybuchu

> Nie wolno używać urządzenia, jeśli uszczelki są zużyte lub uszkodzone.

> Nie używać urządzenia, jeśli jest ono nieszczelne, uszkodzone lub nie działa prawidłowo.

> Za każdym razem, gdy wąż i reduktor są podłączane lub wymieniane, należy wykonać test szczelności gazowej. Aby przeprowadzić test szczelności gazowej, wykonać czynności opisane w rozdziale Wycieki gazu na stronie 125.

NIEBEZPIECZEŃSTWO! Cofanie się płomienia

> Zjawisko polegające na paleniu się płomienia wewnątrz palnika jest nazywane cofaniem się płomienia — może ono stwarzać niebezpieczne warunki pracy urządzenia. Podczas korzystania z urządzenia należy zapewnić stabilność płomienia.

> W razie cofania się płomienia sprawdzić następujące punkty:

- Natychmiast odciąć dopływ gazu poprzez zamknięcie zaworu butli gazowej.
- Ustawić pokrętło sterowania urządzenia w położeniu wyłączenia.
- Po zgaszeniu płomienia należy wymontować reduktor i sprawdzić stan uszczelki; w razie potrzeby należy ją wymienić.
- Ponownie podłączyć dopływ gazu i sprawdzić połączenie pod kątem szczelności.
- Ponownie zapalić palnik urządzenia.
- Jeśli cofanie się płomienia nadal występuje, należy zaprzestać używania urządzenia i skontaktować się z autoryzowanym warsztatem w celu uzyskania pomocy.

OSTROŻNIE! Ryzyko poparzenia

> Dostępne części urządzenia mogą się bardzo nagrzewać podczas jego użytkowania. Trzymać w miejscu niedostępnym dla małych dzieci.

> Podczas obsługi urządzenia należy używać rękawic odpornych na wysoką temperaturę.

> Nie upuszczać urządzenia ani nie obchodzić się z nim nieprawidłowo.

> Nie nosić luźnej odzieży ani niezwiązanych długich włosów podczas obsługi urządzenia.

> Nie zbliżać dłoni, twarzy ani włosów do palników.

> Zachować ostrożność podczas wykonywania wszelkich czynności przy

produkcie, aby uniknąć oparzeń i innych obrażeń.

> Trzymać dzieci i zwierzęta w bezpiecznej odległości.
> Z urządzenia należy korzystać na poziomej, równej powierzchni. Należy upewnić się, że złożony produkt jest stabilny i nie kołysze się.
> Podczas korzystania z urządzenia należy upewnić się, że podstawka na garnek / powierzchnie do gotowania są prawidłowo zamontowane.
> Nie wolno dotykać rusztu pod garnki, gdy urządzenie jest używane.
> Spożywanie alkoholu lub zażywanie leków – dostępnych na receptę lub bez niej – może upośledzać zdolność do właściwego montażu i bezpiecznej obsługi tego produktu.
> Przed dotknięciem urządzenia gołymi rękami pozostawić je do całkowitego ostygnięcia.

OSTROŻNIE! Ryzyko pożaru

> Stosować z dala od materiałów łatwopalnych. Minimalne bezpieczne odległości to: 120 cm nad urządzeniem i 60 cm z tyłu i po bokach.
> W przypadku niekontrolowanego pożaru niezwłocznie odciąć dopływ gazu.
> Nie umieszczać w pobliżu włączonego urządzenia chemikaliów, materiałów łatwopalnych ani pojemników aerozolowych.

Wskazówki dotyczące naczyń

UWAGA! Ryzyko uszkodzenia

> Nie stawiać na urządzeniu ani przy nim żadnych przedmiotów poza garnkami i patelniami.
> W przypadku korzystania z naczyń zalecana średnica wynosi od 180 mm do 250 mm.
> Nie należy używać naczyń, które wystają poza krawędzie urządzenia.

4.4 Środki ostrożności dotyczące podłączania gazu

WSKAZÓWKA

Gaz jest dostarczany do urządzenia za pośrednictwem węża i reduktora. Urządzenie należy używać wyłącznie z **zatwierdzonym** wężem i reduktorem zgodnymi z odpowiednią normą EN i lokalnymi wymogami.

Opcje zasilania gazem:

- Butla gazowa wielokrotnego napełniania o pojemności nieprzekraczającej 9 kg, zgodna z obowiązującymi przepisami lokalnymi.
- Kartusz jednorazowy CADAC 445 g / 500 g (lub odpowiednik), zgodny z normą EN417, stosowany w połączeniu z reduktorem EN417.
- CADAC | Dometic Power Pak.

NIEBEZPIECZEŃSTWO! Ryzyko wybuchu

> Należy używać wyłącznie z butlami gazowymi nie przekraczającymi 500 mm wysokości i 400 mm szerokości.
> Należy używać wyłącznie zgodnych i zatwierdzonych butli lub kartuszy z gazem. **Korzystanie z innych typów może być niebezpieczne i może spowodować obrażenia ciała lub uszkodzenia.**
> Nie wolno w żaden sposób przerabiać ani modyfikować reduktora.
> Nie używać urządzenia z uszkodzonym lub zużytym wężem.
> Podłączyć źródło zasilania gazem w dobrze wentylowanym miejscu, najlepiej na zewnątrz, z dala od płomieni lub innych źródeł zapłonu.
> Źródło zasilania gazem należy trzymać z dala od źródeł ciepła i płomieni. Nie wolno umieszczać go na kuchence ani innej gorącej powierzchni.
> Wąż należy podłączyć, prowadząc go z dala od korpusu urządzenia. Nie skręcać ani nie zaginać węża.
> Podczas użytkowania należy utrzymywać źródło zasilania gazem w pozycji pionowej, aby zapobiec niebezpiecznemu wyciekaniu cieczy i zapewnić prawidłowe pobieranie paliwa. Niezastosowanie się do tego zalecenia może skutkować

wystąpieniem niebezpiecznych warunków pracy.

> Nie wolno odłączać źródła zasilania gazem, gdy urządzenie jest używane.

> Zawsze odcinać dopływ gazu i odłączać źródło zasilania gazem po użyciu i przed przechowywaniem.

5 Użytkowanie zgodne z przeznaczeniem

To urządzenie do gotowania zasilane LPG jest przeznaczone **wyłącznie do użytku niekomercyjnego**.

Urządzenie jest przeznaczone wyłącznie do użytku na zewnątrz. Należy zwrócić uwagę na wymagania dotyczące wentylacji.

Niedozwolone zastosowania

Nie wolno używać urządzenia do:

- Ogrzewania pomieszczeń
- Suszenia ubrań lub jakichkolwiek materiałów
- Użytku komercyjnego lub przemysłowego
- Nie wolno używać urządzenia do żadnych innych celów.

Urządzenie nie nadaje się do podłączenia do sieci gazowej.

Niniejszy produkt jest przystosowany wyłącznie do wykorzystywania zgodnie z jego przeznaczeniem oraz zamierzonym zastosowaniem według niniejszej instrukcji.

Niniejsza instrukcja zawiera informacje, które są niezbędne do prawidłowego montażu i/lub obsługi produktu. Nieprawidłowy montaż i/lub niewłaściwa obsługa lub konserwacja powodują niezadowalające działanie i mogą prowadzić do uszkodzeń.

Producent nie ponosi żadnej odpowiedzialności za ewentualne obrażenia lub uszkodzenia produktu wynikłe z następujących przyczyn:

- Nieprawidłowy montaż lub złożenie
- Niewłaściwa konserwacja lub użycie innych części zamiennych niż oryginalne części zamienne dostarczone przez producenta
- Wprowadzanie zmian w produkcie bez wyraźnej zgody producenta
- Użytkowanie w celach innych niż opisane w niniejszej instrukcji obsługi

Firma Dometic zastrzega sobie prawo do zmiany wyglądu i specyfikacji produktu.

6 Lista elementów wyposażenia

rys. 2 na stronie 4

Element	Opis
①	Blacha karbowana
②	Blacha do pieczenia płaska
③	Uchwyt grillowy
④	Podstawka na kawiarkę
⑤	Ruszt pod garnki
⑥	Pokrywa
⑦	Osłona przed wiatrem
⑧	Palnik
⑨	Przycisk iskrownika
⑩	Pokrętło sterowania

Połączenia

W skład zestawu dla danego kodu produktu wchodzą następujące elementy:

Element	203M1-20	203M1-10
①	✓	
②	✓	
③	✓	
④	✓	
⑤	✓	✓
⑥	✓	✓
⑦	✓	✓
⑧	✓	✓
⑨	✓	✓
⑩	✓	✓

7 Podłączanie źródła zasilania gazem do urządzenia

7.1 Bezpieczne podłączanie węża do gazu

Przed podłączeniem urządzenia do źródła zasilania gazem należy wykonać następujące czynności kontrolne.

WSKAZÓWKA Czynności te należy przeprowadzać za każdym razem, gdy urządzenie jest podłączane do źródła zasilania gazem.

Należy używać zatwierdzonego węża i reduktora. W przypadku podłączania do kartusza gazowego EN417 wąż nie może być krótszy niż 0,5 m ani dłuższy niż 1,5 m.

W przypadku podłączania do butli gazowej 9 kg wąż nie może być krótszy niż 0,8 m ani dłuższy niż 1,5 m.

> Przed podłączeniem węża i urządzenia należy upewnić się, że odcięto dopływ gazu.
> Należy używać odpowiedniego węża i złączy zatwierdzonych do stosowania z urządzeniem.
> Należy sprawdzić, czy gumowa uszczelka reduktora jest prawidłowo założona i nie nosi śladów zużycia.
> Należy sprawdzić wąż pod kątem uszkodzeń i w razie potrzeby wymienić go.
> Należy upewnić się, że pokrętło sterowania urządzenia jest w położeniu wyłączenia.

7.2 Urządzenia wyposażone w złącze z obrotowym króćcem

rys. 3 na stronie 4

Zastosować tę metodę, aby podłączyć wąż do gazu do urządzenia wyposażonego w obrotowy króciec i zacisk węża.

1. Sprawdzić, czy wąż jest zgodny ze specyfikacją urządzenia.
2. Sprawdzić wąż i króciec. Upewnić się, że oba elementy są czyste, suche i wolne od zanieczyszczeń.
3. (Opcjonalnie) zmiękczyć wąż, zanurzając jego koniec w **ciepłej (nie wrzącej)** wodzie na 15 s – 30 s . Dzięki temu wąż stanie się bardziej elastyczny i łatwiej będzie go założyć na króciec.
4. Wsunąć zacisk węża na wąż. Wcisnąć wąż na obrotowy króciec, aż zostanie na nim całkowicie osadzony.
5. Założyć zacisk węża na złącze z króćcem i dokręcić za pomocą odpowiedniego narzędzia.
6. Delikatnie pociągnąć za wąż i obrócić króciec, aby sprawdzić, czy połączenie jest prawidłowe.
7. Podłączyć końcówkę węża od strony reduktora do źródła zasilania gazem.

7.3 Urządzenia wyposażone w szybkozłączkę (QR)

rys. 4 na stronie 5

Zastosować tę metodę, aby podłączyć wąż do gazu do urządzenia wyposażonego w szybkozłączkę.

1. Sprawdzić, czy wąż i złącze są zgodne ze specyfikacją urządzenia.
2. Sprawdzić wąż i złączkę QR. Upewnić się, że oba elementy są czyste, suche i wolne od zanieczyszczeń.
3. Wyrównać złączkę QR ze złączem QR na urządzeniu.
4. Wcisnąć złączkę na złącze, aż będzie słyszalne kliknięcie potwierdzające prawidłowe podłączenie.
5. Delikatnie pociągnąć za wąż, aby sprawdzić, czy połączenie jest solidne.
6. Podłączyć końcówkę węża od strony reduktora do źródła zasilania gazem.

7.4 Urządzenia wyposażone w gwintowane złącze

W przypadku urządzenia wyposażonego w gwintowane złącze należy wykonać następujące czynności.

rys. 5 na stronie 5

1. Sprawdzić, czy wąż i złącze są zgodne ze specyfikacją urządzenia.
2. Sprawdzić wąż i gwintowane złącze. Upewnić się, że oba elementy są czyste, suche i wolne od zanieczyszczeń.
3. Wyrównać złącze węża z gwintowanym złączem urządzenia po czym przykręcić je.
4. Ręcznie dokręcić połączenie, upewniając się, że gwinty płynnie się zazębiają, nie krzyżując się.
5. Podłączyć końcówkę węża od strony reduktora do źródła zasilania gazem.

7.5 Podłączanie reduktora do zasilania gazem

rys. 7 na stronie 6

	A	B	C
PL	Reduktor	Uszczelka	Zawór sterujący

WSKAZÓWKA
Aby zapewnić szczelność i bezpieczeństwo użytkowania, należy prawidłowo podłączyć reduktor. Przed użyciem należy uważnie wykonać wszystkie czynności i sprawdzić szczelność.

NIEBEZPIECZEŃSTWO! Ryzyko wybuchu

> Podczas podłączania lub zmiany źródła zasilania gazem nie wolno palić.

Aby bezpiecznie podłączyć reduktor do źródła zasilania gazem, należy wykonać następujące czynności.

1. Należy upewnić się, że wszystkie pokrętła sterowania urządzenia gazowego są w położeniu wyłączenia.
2. Przed podłączeniem reduktora należy upewnić się, że zawór dopływu gazu jest zamknięty.
3. Należy sprawdzić, czy reduktor i zawór dopływu gazu nie są zabrudzone lub uszkodzone. Obie części należy czyścić suchą szmatką. Nie używać oleju ani smaru.
4. Wyrównać reduktor z zaworem dopływu gazu i dokręcić ręcznie, upewniając się, że gwinty płynnie się zazębiają, nie krzyżując się.
5. Powoli otworzyć zawór butli gazowej, aby umożliwić przepływ gazu, i sprawdzić pod kątem nieszczelności, zgodnie z instrukcjami zawartymi w rozdziale Wycieki gazu na stronie 125.
   Przed użyciem urządzenia należy zlikwidować nieszczelności.

v Po podłączeniu źródła zasilania gazem i potwierdzeniu, że połączenie jest szczelne, można rozpocząć korzystanie z urządzenia.

8 Wycieki gazu

Wycieki gazu spowodowane uszkodzonymi wężami lub nieprawidłowymi połączeniami mogą stanowić zagrożenie. Należy je natychmiast usunąć, aby zapewnić bezpieczeństwo użytkowników.

Test szczelności gazowej należy wykonać w dobrze wentylowanym pomieszczeniu, z dala od źródeł zapłonu.

NIEBEZPIECZEŃSTWO! Ostrzeżenie przed wybuchem

> **Należy upewnić się, że połączenia gazowe są prawidłowo wykonane, aby zapobiec wyciekom gazu.**
> **Podczas przeprowadzania testu szczelności gazowej nie wolno palić.**
> **W przypadku podejrzenia wycieku gazu (po wyczuciu zapachu gazu) natychmiast odciąć dopływ gazu i ustawić pokrętło sterowania w położeniu wyłączenia, po czym przenieść urządzenie w miejsce wolne od otwartego ognia i przeprowadzić test szczelności gazowej.**
> **Nie wolno używać otwartego ognia do wykrywania wycieku gazu.**

Przeprowadzanie testu szczelności gazowej

1. Wymieszać wodę z detergentem mydlanym (np. płynem do mycia naczyń).

   Zamiast wody z mydłem można też użyć sprayu do wykrywania wycieków.
2. Nałożyć mieszaninę na wszystkie punkty połączeń gazowych wzdłuż węża do gazu:
   a) Nałożyć mieszaninę między wężem do gazu a urządzeniem.
   b) Nałożyć mieszaninę między reduktorem a źródłem zasilania gazem.
3. Powoli otworzyć zawór dopływu gazu, aby umożliwić przepływ gazu.
4. Obejrzeć każde połączenie pod kątem tworzenia się pęcherzyków, które wskazują na wyciek gazu.
5. Jeśli pojawią się pęcherzyki:
   a) Natychmiast zamknąć zawór dopływu gazu.
   b) Odłączyć źródło zasilania gazem od urządzenia.
   c) Sprawdzić wszystkie uszczelki. Wymienić wszystkie te, które noszą ślady uszkodzeń.
6. Ponownie podłączyć źródło zasilania gazem do urządzenia i przeprowadzić test szczelności.
7. Jeśli po wykonaniu wszystkich czynności kontrolnych wyciek gazu nadal występuje, należy przekazać produkt do autoryzowanego serwisu w celu uzyskania pomocy.

9 Użytkowanie urządzenia

9.1 Przed użyciem urządzenia

WSKAZÓWKA Przed pierwszym użyciem urządzenia należy upewnić się, że usunięto z niego wszelkie opakowania ochronne i folie.

Przed użyciem

> Należy upewnić się, że wszystkie części urządzenia są czyste i sprawne.
> Należy sprawdzić urządzenie pod kątem obecności owadów, zanieczyszczeń i pajęczyn, które mogą wpływać na przepływ gazu.
> Za każdym razem, gdy podłączane lub wymieniane jest źródło zasilania gazem, należy wykonać test szczelności gazowej opisany w rozdziale Wycieki gazu na stronie 125.
> Z urządzenia można korzystać wyłącznie na stabilnej, równej powierzchni.
> Przed rozpaleniem urządzenia należy zdjąć z niego wszelkie powierzchnie do gotowania.

Podczas użytkowania

> Nie należy przenosić urządzenia podczas jego użytkowania. Jest to niebezpieczne i może być przyczyną cofania się płomienia.
> Należy używać wyłącznie naczyń o średnicy od 180 mm do 250 mm.

9.2 Włączanie urządzenia za pomocą przycisku iskrownika

rys. 8 na stronie 7

1. (W położeniu wyłączenia) wcisnąć i obrócić pokrętło sterowania o 90 ° w lewo.
2. Przytrzymać wciśnięte pokrętło sterowania, a następnie nacisnąć przycisk iskrownika, aby zapalić gaz.
3. Przytrzymać pokrętło sterowania przez 10 s , a następnie powoli je zwolnić, aby płomień się utrzymał.

   Nie przytrzymywać przycisku iskrownika ani pokrętła sterowania dłużej niż 15 s .

✓ Płomień powinien zapalić się w ciągu pierwszych 10 s .

Nieudany zapłon

1. Ustawić pokrętło sterowania urządzenia z powrotem w położeniu wyłączenia.
2. Odczekać około 30 s , aby umożliwić ulotnienie się gazu nagromadzonego w palniku.
3. Ponowić próbę zapalenia palnika.

Gaśnięcie płomienia podczas użytkowania

1. Ustawić pokrętło sterowania w położeniu wyłączenia.
2. Odczekać co najmniej 60 s przed ponownym włączeniem palnika.

9.3 Uruchamianie urządzenia za pomocą zapalniczki do grilla lub zapałki

Urządzenie można rozpalić od góry palnika przed zamontowaniem wybranej powierzchni do gotowania.

rys. 9 na stronie 8

WSKAZÓWKA Metoda ta jest stosowana, gdy wbudowany iskrownik nie działa lub nie jest dostępny.

Korzystanie z zapalniczki do grilla

1. Umieścić zapalniczkę w pobliżu palnika i zapalić ją.
2. Gdy zapalniczka do grilla jest zapalona, wcisnąć i obrócić pokrętło sterowania w lewo, aby zapalić palnik. Gaz powinien się natychmiast zapalić.
3. Przytrzymać pokrętło sterowania przez 10 s , a następnie powoli je zwolnić, aby płomień się utrzymał.

Korzystanie z zapałki

1. Zapalić zapałkę i ostrożnie skierować ją w stronę palnika.
2. Wcisnąć i obrócić pokrętło sterowania w lewo, aby zapalić palnik.

✓ Gaz powinien się natychmiast zapalić.

3. Przytrzymać pokrętło sterowania przez 10 s , a następnie powoli je zwolnić, aby płomień się utrzymał.

Regulacja mocy płomienia

Podczas gotowania potraw o wysokiej zawartości tłuszczu może dojść do cofania się płomienia. W takim przypadku należy zmniejszyć moc, aż cofanie płomienia ustąpi.

Po zapaleniu palnika można dostosować moc płomienia:

> Obrócić pokrętło sterowania w prawo, aby zwiększyć płomień.
> Obrócić pokrętło sterowania w lewo, aby zmniejszyć płomień.

9.4 Korzystanie z uchwytu grillowego

rys. 10 na stronie 9

Uchwyt grillowy umożliwia bezpieczne podnoszenie i zdejmowanie z urządzenia gorących narzędzi kuchennych.

1. Włożyć uchwyt grillowy do wnęki na uchwyt grillowy.
2. Należy upewnić się, że uchwyt grillowy jest całkowicie wsunięty i zamocowany we wnęce.
3. Unieść narzędzie kuchenne prosto do góry, wykonując płynny ruch, i umieścić je na powierzchni odpornej na wysoką temperaturę, poza zasięgiem dzieci.

9.5 Wyłączanie urządzenia

rys. 11 na stronie 10

1. Zamknąć zawór sterujący na butli gazowej.
2. Po całkowitym zgaśnięciu płomienia obrócić pokrętło sterowania urządzenia całkowicie w prawo do położenia wyłączenia.

10 Odłączanie i zmiana źródła zasilania gazem

1. Po użyciu obrócić pokrętło sterowania urządzenia do położenia wyłączenia.
2. Zamknąć zawór odcinający dopływ gazu.
3. Odłączyć pustą butlę z gazem od reduktora.
4. Podłączyć pełną butlę, wykonując te same czynności, które opisano w instrukcji podłączania.
5. Następnie powtórzyć test szczelności.

11 Czyszczenie i konserwacja

11.1 Czyszczenie urządzenia

Aby wydłużyć okres eksploatacji urządzenia, należy je dokładnie wyczyścić po każdym użyciu.

UWAGA! Ryzyko uszkodzenia

> Nie zanurzać urządzenia w wodzie.
> Należy chronić palniki, rurki palników i obszar płomienia pilotującego przed kontaktem z wodą. Wilgoć obecna w tych częściach może spowodować nieprawidłowe działanie urządzenia lub zagrozić bezpieczeństwu.
> Nie używać ściernych środków czyszczących, wełny stalowej ani szorstkich gąbek. Mogą one spowodować uszkodzenie powierzchni urządzenia.
> Nie używać środków czyszczących na bazie olejów lub rozpuszczalników.
> Do czyszczenia urządzenia nie wolno używać myjki ciśnieniowej ani strumienia wody.

Przed przystąpieniem do czyszczenia należy pozostawić urządzenie do całkowitego ostygnięcia.

1. Przetrzeć korpus urządzenia ściereczką zwilżoną wodą z mydłem.
2. Przed schowaniem urządzenia należy je całkowicie wysuszyć.

11.2 Rutynowa konserwacja

Przyłącze gazowe musi zostać wykonane i zainstalowane przez wykwalifikowaną osobę, posiadającą poświadczone kompetencje i wiedzę w zakresie budowy, instalacji i obsługi urządzeń gazowych, która przeszła szkolenie w zakresie bezpieczeństwa, pozwalające na identyfikację i unikanie występujących zagrożeń.

> Ze względów bezpieczeństwa urządzenie powinno być co roku sprawdzane przez wykwalifikowaną osobę pod kątem prawidłowego działania. Wszelkie usterki muszą zostać naprawione.

11.3 Wymiana zablokowanej dyszy

Najczęstsze problemy eksploatacyjne mogą dotyczyć zabrudzonych lub zatkanych dyszy. Regularne kontrole i czyszczenie mogą zapobiec tym problemom. Oznaki zablokowania dyszy to m.in.:

- Słaby lub żółtawy płomień.
- Trudności z zapłonem podczas korzystania z urządzenia.

> **UWAGA! Ryzyko uszkodzenia**

> Zatkanej dyszy nie wolno czyścić igłą ani podobnymi narzędziami. Może to doprowadzić do uszkodzenia dyszy i negatywnie wpłynąć na bezpieczeństwo urządzenia.

Czyścić lub wymieniać dysze co sześć miesięcy w celu uzyskania optymalnej wydajności.

Dostęp do dyszy

rys. 12 na stronie 11

1. Upewnić się, że urządzenie jest zimne i odłączone od źródła zasilania gazem.
2. Zdjąć wszelkie powierzchnie do gotowania i zamknąć pokrywę.
3. Obrócić urządzenie do góry nogami.
4. Używając wkrętaka, delikatnie odkręcić dolną pokrywę (jeśli dotyczy) i wykręcić wkręty.
5. Znaleźć i wykręcić wkręty mocujące palniki, których dotyczy problem.
6. Ostrożnie poluzować i opuścić palnik w dół, aby odsłonić dyszę. Palnik jest podłączony do przewodu iskrownika, dlatego należy uważać, aby go nie uszkodzić ani nie odłączyć.
7. Za pomocą odpowiedniego klucza poluzować i wymontować dyszę. Nie używać szczypiec, ponieważ może to spowodować uszkodzenie dyszy.
8. Usunąć wszelkie widoczne zanieczyszczenia z dyszy. W razie potrzeby wymienić dyszę.
9. Wkręcić dyszę z powrotem do zaworu. Nie dokręcać zbyt mocno.
10. Ponownie zmontować urządzenie, wykonując powyższe czynności w odwrotnej kolejności. Upewnić się, że podczas ponownego montażu przewód iskrownika pozostaje podłączony.

12 Przechowywanie

Odpowiednie przechowywanie pomoże chronić urządzenie i wydłużyć jego żywotność.

> Przed odłączeniem od urządzenia źródła zasilania gazem należy upewnić się, że jest ono wyłączone.
> Nie wolno przechowywać urządzenia z podłączonym źródłem zasilania gazem, ponieważ stwarza to zagrożenie dla bezpieczeństwa.
> Przed schowaniem urządzenia należy odczekać, aż ostygnie, a następnie dokładnie je wyczyścić.
> Urządzenie należy przechowywać w dobrze wentylowanych pomieszczeniach.
> Źródło zasilania gazem należy przechowywać na zewnątrz, w dobrze wentylowanym miejscu, z dala od źródeł zapłonu. Nie wolno przechowywać gazu w piwnicy ani w garażu.

13 Utylizacja

Opakowanie należy w miarę możliwości wrzucić do odpowiedniego pojemnika na odpady do recyklingu. Szczegółowe informacje na temat utylizacji produktu zgodnie z obowiązującymi przepisami można uzyskać w lokalnym zakładzie recyclingu lub u wyspecjalizowanego sprzedawcy.

14 Gwarancja

Obowiązuje ustawowy okres gwarancji. W przypadku stwierdzenia uszkodzenia produktu należy skontaktować się z jego sprzedawcą lub z oddziałem producenta w danym kraju. (patrz qr.dometic.com/bgGAmD)

W celu naprawy lub realizacji gwarancji konieczne jest przesłanie wraz z produktem następujących dokumentów:

- Kopii rachunku z datą zakupu
- Informacji o przyczynie reklamacji lub opisu wady

Uwaga: Samodzielne lub nieprofesjonalne wykonywanie napraw może negatywnie wpływać na bezpieczeństwo i prowadzić do utraty gwarancji.

15 Dane techniczne

Kraj użytkowania	BE, CH, CY, CZ, ES, FR, GB, GR, IE, IT, LT, LU, LV, PT, SI, SK		PL	BE, CY, DK, EE, FR, FI, HU, IT, LT, NL, NO, SE, SI, SK, RO, HR, TR, BG, IS,LU, MT, ZA	AT, CH, DE, SK
Kategoria urządzenia	$I_{3+\ (28–30/37)}$		$I_{3B/P\ (37)}$	$I_{3B/P\ (30)}$	$I_{3B/P\ (50)}$
Dozwolone gazy	Butan G30	Propan G31	Butan G30, propan G31 lub ich mieszanina		
Ciśnienie gazu	28 mbar ~ 30 mbar	37 mbar	37 mbar	28 mbar ~ 30 mbar	50 mbar
Rozmiar dyszy	0.73		0.69	0.73	0.64
Zużycie nominalne	160 g/h na palnik. 320 g/h łącznie.				
Nominalne obciążenie cieplne brutto	2,2 kW na palnik. 4,4 kW łącznie.				
Opcje zasilania gazem	Butla gazowa wielokrotnego napełniania o pojemności nieprzekraczającej 9 kg, zgodna z obowiązującymi przepisami lokalnymi.				
	Kartusz jednorazowy CADAC CA445/CA500 (lub odpowiednik), zgodny z normą EN417, z reduktorem EN417.				
	Zgodny kartusz jednorazowy 227 g stosowany w połączeniu z urządzeniem CADAC | Dometic Power Pak.				
Normy zgodności	EN 484				
Kontrole/certyfikaty	CE				

Kategoria urządzeń I3B/P (50)
Reduktor butanu 50 mbar lub reduktor propanu 50 mbar lub reduktor mieszaniny propanu-butanu 50 mbar .

Kategorie urządzeń I3B/P (30), I3+ (28–30/37)
I3B/P (30): Reduktor butanu 30 mbar lub reduktor propanu 30 mbar lub reduktor mieszaniny propanu-butanu 30 mbar .

I3+ (28–30/37): Reduktor butanu 30 mbar lub reduktor propanu 37 mbar .

Kategoria urządzeń I3B/P (37)
I3B/P (37): Reduktor butanu 37 mbar lub reduktor propanu 37 mbar lub reduktor mieszaniny propanu-butanu 37 mbar .

WSKAZÓWKA Stosowany typ węża powinien być zgodny z odpowiednią normą EN i lokalnymi wymogami.

Slovensky

1 Dôležité oznámenia.....130
2 Súvisiace dokumenty.....130
3 Vysvetlenie symbolov.....130
4 Bezpečnostné pokyny..... 130
5 Používanie v súlade s určením..... 132
6 Zoznam komponentov.....133
7 Pripojenie prívodu plynu k spotrebiču.....133
8 Úniky plynu..... 134
9 Obsluha spotrebiča.....135
10 Odpojenie a zmena prívodu plynu..... 136
11 Čistenie a údržba..... 136
12 Storage.....137
13 Likvidácia..... 137
14 Záruka..... 137
15 Technické údaje..... 138

1 Dôležité oznámenia

Dôkladne si prečítajte tento návod a dodržiavajte všetky pokyny, usmernenia a varovania uvedené v tomto návode k výrobku, aby bolo zaručené, že výrobok bude vždy správne nainštalovaný, používaný a udržiavaný. Tento návod MUSÍ zostať priložený k výrobku.

Používaním tohto výrobku týmto potvrdzujete, že ste si dôkladne prečítali všetky pokyny, usmernenia a varovania a že rozumiete a súhlasíte s dodržiavaním všetkých uvedených podmienok. Súhlasíte, že tento výrobok budete používať iba v súlade so zamýšľaným použitím a v súlade s pokynmi, usmerneniami a varovania uvedenými v tomto návode k výrobku, ako aj v súlade so všetkými platnými zákonmi a nariadeniami. V prípade, že si neprečítate a nebudete sa riadiť pokynmi a varovaniami uvedenými v tomto návode, môže mať za následok vaše poranenie alebo poranenie iných osôb, poškodenie vášho výrobku alebo poškodenie majetku v jeho blízkosti. Tento návod na obsluhu výrobku vrátane pokynov, usmernení a varovaní, a súvisiaca dokumentácia môže podliehať zmenám a aktualizáciám. Najaktuálnejšie informácie o výrobku nájdete na adrese documents.dometic.com.

2 Súvisiace dokumenty

Podrobný návod na obsluhu nájdete online na qr.dometic.com/bgaZ0u.

3 Vysvetlenie symbolov

Signálne slovo identifikuje bezpečnostné správy a správy o škodách na majetku a tiež označuje stupeň alebo úroveň závažnosti nebezpečenstva.

NEBZPEČENSTVO!

> Označuje nebezpečnú situáciu, ktorej následnom je smrť alebo vážne zranenie, ak sa jej nezabráni.

VÝSTRAHA!

> Označuje nebezpečnú situáciu, ktorej následnom môže byť smrť alebo vážne zranenie, ak sa jej nezabráni.

UPOZORNENIE!

> Označuje nebezpečnú situáciu, ktorej následnom môže byť malé alebo stredne ťažké zranenie, ak sa jej nezabráni.

POZOR!

> Označuje situáciu, ktorej následnom môže byť poškodenie majetku, ak sa jej nezabráni.

POZNÁMKA Doplňujúce informácie týkajúce sa obsluhy produktu.

4 Bezpečnostné pokyny

4.1 Bezpečnostné varovanie

POZNÁMKA
Pred použitím spotrebiča si prečítajte návod.

Používať len vonku.

Spotrebič nepremiestňujte, ak sa používa.

Po použití vypnite prívod plynu na plynovej nádobe.

Akákoľvek úprava spotrebiča môže byť nebezpečná.

Nedodržanie týchto pokynov bude mať za následok zrušenie záruky.

Túto príručku si uchovajte pre budúce použitie.

4.2 Základy bezpečnosti

POZOR! Pred použitím

> Uistite sa, že miestne podmienky distribúcie (typ plynu a tlak plynu) zodpovedajú špecifikáciám spotrebiča. Tieto špecifikácie sú uvedené na typovom štítku spotrebiča.

VÝSTRAHA! Nebezpečenstvo oxidu uhoľnatého

Tento spotrebič vyžaduje dostatočné vetranie pre bezpečnú prevádzku.

> Spotrebič používajte iba v dobre vetraných priestoroch.

> **Len na použitie v exteriéri!**

VÝSTRAHA! Nebezpečenstvo výbuchu
Nedodržanie týchto varovaní môže mať za následok smrť alebo vážne poranenie.

> Neupravujte tento spotrebič. Používajte ho len podľa určenia.

> Opravy smie vykonávať iba kvalifikovaný personál. Nevhodné opravy môžu spôsobiť vážne riziko.

> Nemeňte utesnené komponenty.

VÝSTRAHA! Nebezpečenstvo požiaru

> Nenechávajte spotrebič bez dozoru, keď je horúci alebo v prevádzke.

> Hasiaci prístroj (alebo vhodnú alternatívu) uchovávajte v blízkosti na núdzové použitie.

4.3 Bezpečnosť počas používania

obr. 1 na strane 3

NEBZPEČENSTVO! Nebezpečenstvo výbuchu

> Spotrebič nepoužívajte, ak sú tesnenia opotrebované alebo poškodené.

> Spotrebič nepoužívajte, ak netesní, je poškodený alebo nefunguje správne.

> Pri každom pripojení alebo výmene hadice a regulátora vykonajte skúšku úniku plynu. Postupujte podľa krokov, ako vykonať skúšku úniku plynu, ako je popísané v kapitole Úniky plynu na strane 134.

NEBZPEČENSTVO! Mierne spätné zapálenie/vzplanutie

> Ak plameň horí späť vo vnútri horáka, ide o tzv. vzplanutie, ktoré môže viesť k nebezpečným prevádzkovým podmienkam. Pri používaní spotrebiča zaistite stabilitu plameňa.

> V prípade vzplanutia postupujte takto:

- Okamžite uzavrite prívod plynu uzavretím ventilu plynovej fľaše.
- Otočte ovládací gombík spotrebiča do vypnutej polohy.
- Po zhasnutí plameňa odstráňte regulátor a skontrolujte stav tesnenia; v prípade potreby ho vymeňte.
- Znovu pripojte prívod plynu a otestujte únik plynu pripojenia.
- Znovu zapáľte spotrebič.
- Ak stúpanie vzplanutie, prestaňte produkt používať a požiadajte o pomoc autorizovaného servisného zástupcu.

UPOZORNENIE! Nebezpečenstvo popálenia

> Prístupné časti sa môžu počas používania veľmi zahrievať. Uchovávajte mimo dosahu malých detí.

> Pri manipulácii so spotrebičom používajte tepelne odolné rukavice.

> Spotrebič nesmiete nechať spadnúť ani s ním nesmiete nesprávne zaobchádzať.

> Pri prevádzke spotrebiča nesmiete nosiť voľný odev ani mať voľne visiace dlhé vlasy.

> Nepribližujte sa rukami, tvárou a vlasmi k horáku.

> Pozorne sledujte činnosti a prostredie okolo výrobku, aby ste predišli popáleninám alebo iným poraneniam.

> Nedovoľte deťom a domácim miláčikom, aby sa priblížili k výrobku.

> Spotrebič prevádzkujte na vodorovnej, rovnej ploche. Uistite sa, že zostavený produkt je stabilný a nekýva sa.

> Pri používaní spotrebiča sa uistite, že podpera hrnca/varných plôch sú správne umiestnené.

> Keď je spotrebič v prevádzke, nedotýkajte sa podpery hrnca.

> Používanie alkoholu alebo liekov na predpis alebo bez predpisu môže zhoršiť vašu schopnosť správne zostaviť alebo bezpečne obsluhovať tento spotrebič.

> Nechajte produkt úplne vychladnúť, než sa ho dotknete holými rukami.

UPOZORNENIE! Nebezpečenstvo požiaru

> Tento spotrebič nesmie byť počas používania v blízkosti horľavých materiálov. Minimálne bezpečné vzdialenosti sú nasledovné: 120 cm nad spotrebičom a 60 cm vzadu a po stranách.

> V prípade nekontrolovaného požiaru okamžite uzavrite prívod plynu.
> Počas používania neumiestňujte v blízkosti spotrebiča chemikálie, horľavé materiály ani spreje.

Pokyny týkajúce sa kuchynského riadu

POZOR! Nebezpečenstvo poškodenia

> Na tento spotrebič alebo proti nemu neumiestňujte žiadne iné predmety, ako sú hrnce a panvice.
> Pri použití kuchynského riadu sa odporúča hrniec s priemerom 180 mm až 250 mm.
> Nepoužívajte riad, ktorý presahuje okraje spotrebiča.

4.4 Bezpečnostné opatrenia pri pripojení plynu

POZNÁMKA

Plyn sa do spotrebiča dodáva pomocou hadice a regulátora. Tento spotrebič používajte len so **schválenou** hadicou a regulátorom, ktorý spĺňa príslušné normy EN a miestne požiadavky.

Možnosti dodávky plynu zahŕňajú:

- Znovu naplniteľná plynová nádoba nepresahujúca 9 kg a spĺňajúca platné miestne predpisy.
- CADAC 445 g/500 g, alebo ekvivalent, jednorazová kazeta kompatibilná s normou EN417, používaná v kombinácii s regulátorom EN417.
- CADAC | Dometic Power Pak.

NEBZPEČENSTVO! Nebezpečenstvo výbuchu

> Používajte len s plynovými fľašami, ktoré nepresahujú výšku 500 mm a šírku 400 mm.
> Používajte iba kompatibilné a schválené plynové fľaše alebo kazety. **Používanie iných typov môže byť nebezpečné a môže spôsobiť zranenie alebo poškodenie.**
> Regulátor žiadnym spôsobom nemeňte ani neupravujte.
> Spotrebič nepoužívajte, ak je hadica poškodená alebo opotrebovaná.
> Pripojte prívod plynu do dobre vetraného priestoru, najlepšie vonku, mimo plameňov alebo iných zdrojov vznietenia.
> Udržujte prívod plynu mimo dosahu tepla a plameňa. Neumiestňujte ho na sporák alebo iný horúci povrch.
> Pri pripájaní hadice k spotrebiču nasmerujte hadicu preč od telesa spotrebiča. Hadicu neskrúcajte ani nestláčajte.
> Počas používania udržiavajte prívod plynu vo vzpriamenej polohe, aby ste zabránili nebezpečnému úniku kvapaliny a aby ste zaistili správne čerpanie paliva. Nedodržanie tohto pokynu môže viesť k nebezpečným prevádzkovým podmienkam.
> Počas používania spotrebiča neodstraňujte prívod plynu.
> Po použití a pred uskladnením vždy vypnite a odpojte prívod plynu.

5 Používanie v súlade s určením

Tento varný spotrebič na LPG je určený **len na nekomerčné použitie pri varení**.

Tento spotrebič je určený len na použitie vo vonkajšom prostredí. Dávajte pozor na požiadavky vetrania.

Zakázané použitie

Tento spotrebič nepoužívajte na:

- vykurovanie priestorov alebo vykurovanie miestností,
- sušenie oblečenia alebo akýchkoľvek materiálov,
- komerčné alebo priemyselné použitie.
- Spotrebič sa nesmie používať na žiadne iné účely.

Tento spotrebič nie je vhodný na inštaláciu alebo pripojenie k rozvodnej dodávke plynu.

Tento výrobok je vhodný iba na určené použitie a použitie v súlade s týmto návodom.

Tento návod obsahuje informácie, ktoré sú nevyhnutné pre správnu inštaláciu a/alebo obsluhu výrobku. Chybná inštalácia a/alebo nesprávna obsluha či údržba bude mať za následok neuspokojivý výkon a možnú poruchu.

Výrobca nenesie žiadnu zodpovednosť za akékoľvek poranenia či škody na výrobku spôsobené:

- Nesprávna inštalácia alebo montáž

- nesprávnou údržbou alebo použitím iných ako originálnych náhradných dielov poskytnutých výrobcom
- Zmeny produktu bez výslovného povolenia výrobcu
- Použitie na iné účely než na účely opísané v návode

Firma Dometic si vyhradzuje právo na zmenu vzhľadu a technických parametrov výrobku.

6 Zoznam komponentov

obr. 2 na strane 4

Dielec	Opis
①	Rebrovaná doska
②	Plochá doska
③	Rukoväť grilu
④	Stojan na kávovú kanvicu
⑤	Opora panvice
⑥	Veko
⑦	Ochrana proti vetru
⑧	Horák
⑨	Zapaľovacie tlačidlo
⑩	Ovládacie tlačidlo

Kombinácie

Komponenty zahrnuté v každom kóde produktu sú tieto:

Dielec	203M1-20	203M1-10
①	✓	
②	✓	
③	✓	
④	✓	
⑤	✓	✓
⑥	✓	✓
⑦	✓	✓
⑧	✓	✓
⑨	✓	✓
⑩	✓	✓

7 Pripojenie prívodu plynu k spotrebiču

7.1 Bezpečné pripojenie plynovej hadice

Pred pripojením spotrebiča k prívodu plynu vykonajte nasledujúce kontroly.

POZNÁMKA Tieto kontroly vykonávajte vždy, keď je spotrebič pripojený k prívodu plynu.

Musíte použiť schválenú hadicu a regulátor.
Pri pripájaní ku kazete plynu EN417 nesmie byť hadica kratšia ako 0,5 m a nesmie prekročiť dĺžku 1,5 m.

Pri pripájaní k fľaši 9 kg nesmie byť hadica kratšia ako 0,8 m a nesmie prekročiť dĺžku 1,5 m.

> Pri pripájaní hadice a spotrebiča sa uistite, že je prívod plynu vypnutý.
> Používajte správnu hadicu a príslušenstvo schválené pre spotrebič.
> Skontrolujte, či je gumové tesnenie na regulátore na svojom mieste a v dobrom stave.
> Skontrolujte hadicu, či nie je poškodená, a v prípade potreby ju vymeňte.
> Uistite sa, že ovládací gombík spotrebiča je vo vypnutej polohe.

7.2 Spotrebiče vybavené otočným koncovým konektorom

obr. 3 na strane 4

Túto metódu použite na pripojenie plynovej hadice k spotrebiču vybaveného otočnou koncovkou a hadicovou svorkou.

1. Skontrolujte, či hadica zodpovedá špecifikáciám spotrebiča.
2. Skontrolujte hadicu a koncovku. Uistite sa, že obe sú čisté, suché a bez zvyškov.
3. (Voliteľné) Zmäkčite hadicu ponorením konca do **teplej (nie vriacej)** vody na 15 s až 30 s . Vďaka tomu bude hadica pružnejšia a ľahšie sa zmestí na koncovku.
4. Zasuňte svorku hadice na hadicu. Nasuňte hadicu na otočnú koncovku, až kým úplne nezapadne na koncovku.
5. Umiestnite svorku hadice na koncové pripojenie a utiahnite ju pomocou vhodného náradia.
6. Jemne potiahnite hadicu a otáčajte koncovkou, aby ste potvrdili bezpečné pripojenie.

7. Pripojte koniec hadice regulátora k prívodu plynu.

7.3 Spotrebiče vybavené rýchlospojkou (QR)

obr. 4 na strane 5

Túto metódu použite na pripojenie plynovej hadice k spotrebiču vybaveného rýchlospojkou.

1. Skontrolujte, či hadica a konektor zodpovedajú špecifikáciám spotrebiča.
2. Skontrolujte hadicu a konektor QR. Uistite sa, že sú oba komponenty sú čisté, suché a bez zvyškov.
3. Zarovnajte rýchlospojku s konektorom rýchlospojky na spotrebiči.
4. Zatlačte spojku na konektor, až kým nebudete počuť cvaknutie, čím potvrdíte bezpečné pripojenie.
5. Jemne potiahnite hadicu, aby ste overili, či je pripojenie pevné.
6. Pripojte koniec hadice regulátora k prívodu plynu.

7.4 Spotrebiče vybavené závitovým konektorom

V prípade spotrebiča so závitovým konektorom postupujte podľa tohto postupu.

obr. 5 na strane 5

1. Skontrolujte, či hadica a konektor zodpovedajú špecifikáciám spotrebiča.
2. Skontrolujte hadicu a závitový konektor. Uistite sa, že sú oba komponenty sú čisté, suché a bez zvyškov.
3. Zarovnajte koncovku hadice so závitovým pripojením na spotrebiči a zaskrutkujte ju na miesto.
4. Rukou dotiahnite pripojenie a uistite sa, že závity zapadajú hladko bez skrutkovania.
5. Pripojte koniec hadice regulátora k prívodu plynu.

7.5 Pripojenie regulátora k prívodu plynu

obr. 7 na strane 6

	A	B	C
SK	Regulátor	Tesnenie	Ovládací ventil

POZNÁMKA
Regulátor musíte správne pripojiť, aby bola zaručená bezpečná prevádzka bez úniku. Pred použitím starostlivo postupujte podľa všetkých krokov a skontrolujte, či nedochádza k úniku.

NEBZPEČENSTVO! Nebezpečenstvo výbuchu

> Počas pripájania alebo výmeny prívodu plynu nefajčite.

Na bezpečné pripojenie regulátora k prívodu plynu vykonajte nasledujúci postup.

1. Uistite sa, že všetky ovládacie gombíky plynového spotrebiča sú vo vypnutej polohe.
2. Pred pripojením regulátora sa uistite, že je uzavretý regulačný ventil prívodu plynu.
3. Skontrolujte, či regulátor a ventil prívodu plynu nie sú znečistené alebo poškodené. Obe časti očistite suchou handričkou. Nepoužívajte olej ani mazivo.
4. Zarovnajte regulátor s ventilom prívodu plynu a ručne ho utiahnite na miesto, pričom sa uistite, že závity zapadajú hladko bez skrutkovania.
5. Pomaly otvorte ventil plynového valca, aby mohol plyn prúdiť, a skontrolujte, či nedochádza k úniku, ako je popísané v kapitole Úniky plynu na strane 134. Pred použitím spotrebiča je potrebné odstrániť netesnosti.

v Po pripojení prívodu plynu a potvrdení, že pripojenie je nepriepustné, je spotrebič pripravený na použitie.

8 Úniky plynu

Úniky plynu spôsobené poškodenými hadicami alebo chybnými pripojeniami môžu vytvoriť nebezpečné podmienky. Tieto musia byť okamžite odstránené, aby bola zaistená bezpečnosť používateľov.

Skúška úniku plynu sa musí vykonať v dobre vetranom priestore, mimo akýchkoľvek zdrojov vznietenia.

NEBZPEČENSTVO! Varovanie pred výbuchom

> **Vždy sa uistite, že pripojenia plynu sú správne namontované, aby sa zabránilo únikom plynu.**
> **Počas skúšky úniku plynu nefajčite.**
> **Ak máte podozrenie na únik plynu (zistený zápachom plynu), okamžite vypnite prívod plynu a otočte ovládací gombík do vypnutej polohy, spotrebič vezmite na miesto bez plameňa a vykonajte skúšku úniku plynu.**
> **Na potvrdenie prítomnosti úniku plynu nikdy nepoužívajte otvorený plameň.**

Vykonanie skúšky úniku plynu

1. Zmiešajte roztok vody a mydla (napr. prostriedok na umývanie riadu).

   Namiesto mydlovej vody môžete použiť aj sprej na detekciu úniku.
2. Zmes naneste na všetky miesta pripojenia plynu pozdĺž plynovej hadice:
   a) Zmes naneste medzi plynovú hadicu a spotrebič.
   b) Zmes naneste medzi regulátor a prívod plynu.
3. Pomaly otvorte ventil prívodu plynu, aby mohol plyn prúdiť.
4. Sledujte, či sa na jednotlivých pripojeniach netvoria bubliny, ktoré signalizujú únik plynu.
5. Ak sa objavia bubliny:
   a) Okamžite uzavrite ventil prívodu plynu.
   b) Odpojte plynovú hadicu od spotrebiča.
   c) Skontrolujte všetky tesnenia. Vymeňte všetky časti, ktoré vykazujú známky opotrebovania alebo poškodenia.
6. Opätovne pripojte prívod plynu k spotrebiču a zopakujte skúšku.
7. Ak únik plynu pretrváva aj po vykonaní všetkých kontrol, odovzdajte výrobok autorizovanému servisu na opravu.

9 Obsluha spotrebiča

9.1 Pred použitím spotrebiča

POZNÁMKA Pred prvým použitím sa uistite, že zo spotrebiča boli odstránené všetky ochranné obaly a fólie.

Pred použitím

> Uistite sa, že všetky časti spotrebiča sú čisté a v dobrom prevádzkovom stave.
> Skontrolujte, či sa v spotrebiči nenachádzajú žiadne hmyz, nečistoty a pavučiny, ktoré by mohli ovplyvniť prietok plynu.
> Pri každom pripojení alebo výmene prívodu plynu vykonajte skúšku úniku plynu podľa popisu v kapitole Úniky plynu na strane 134.
> Tento spotrebič používajte iba na pevnej rovnej ploche.
> Pred zapálením spotrebiča odstráňte všetky varné plochy.

Počas používania

> Počas používania spotrebič nepremiestňujte. Toto je nebezpečný postup a môže spôsobiť vzplanutie.
> Používajte iba kuchynský riad s priemerom 180 mm až 250 mm.

9.2 Zapnutie spotrebiča pomocou tlačidla zapaľovača

obr. 8 na strane 7

1. Z polohy vypnutia stlačte a otočte ovládací gombík o 90 ° proti smeru hodinových ručičiek.
2. Podržte ovládací gombík a stlačte tlačidlo zapaľovača, aby sa zapálil plyn.
3. Držte ovládací gombík stlačený po dobu 10 s a potom ho pomaly uvoľnite, aby sa plameň zapálil.

   Tlačidlo zapaľovača ani ovládací gombík nedržte stlačené dlhšie ako 15 s .

✓ Plameň by sa mal normálne zapáliť do 10 s .

Zapaľovanie zlyhalo

1. Ovládací gombík spotrebiča otočte späť do vypnutej polohy.
2. Počkajte približne 30 s , aby unikol všetok nahromadený plyn z horáka.
3. Skúste zapaľovanie znova.

Plameň zhasol počas používania

1. Otočte ovládací gombík do vypnutej polohy.
2. Pred opätovným zapálením horáka počkajte aspoň 60 s .

9.3 Zapnutie spotrebiča pomocou zapaľovača na grilovanie alebo zápalky

Spotrebič je možné zapáliť z hornej časti horáka pred nasadením požadovanej varnej plochy.

obr. 9 na strane 8

POZNÁMKA Táto metóda sa používa, ak zabudovaný zapaľovač nefunguje alebo nie je k dispozícii.

Pomocou zapaľovača na grilovanie

1. Držte zapaľovač grilu v blízkosti horáka a zapáľte ho.
2. Keď je zapaľovača na grilovanie zapálený, zatlačte a otočte ovládací gombík proti smeru hodinových ručičiek, aby sa horák zapálil. Plyn by sa mal okamžite zapáliť.

3. Držte ovládací gombík stlačený po dobu 10 s a potom ho pomaly uvoľnite, aby sa plameň zapálil.

Pomocou zápalky

1. Zapáľte zápalku a opatrne ju priložte k horáku.
2. Stlačte a otočte ovládací gombík proti smeru hodinových ručičiek, aby sa horák zapálil.
v Plyn by sa mal okamžite zapáliť.
3. Držte ovládací gombík stlačený po dobu 10 s a potom ho pomaly uvoľnite, aby sa plameň zapálil.

Nastavenie intenzity plameňa

Pri varení potravín s vysokým obsahom tuku môže dôjsť k vzplanutiu. Ak sa tak stane, znížte teplotu, kým horenie neprestane.

Po zapálení nastavte intenzitu plameňa:

> Otočením ovládacieho gombíka v smere hodinových ručičiek zvýšite intenzitu plameňa.
> Otočením ovládacieho gombíka proti smeru hodinových ručičiek znížite intenzitu plameňa.

9.4 Používanie rukoväti na grilovanie

obr. 10 na strane 9

Rukoväť grilu umožňuje bezpečne zdvihnúť a vybrať z spotrebiča horúce príslušenstvo na varenie.

1. Vložte rukoväť grilu do otvoru na rukoväť grilu.
2. Uistite sa, že rukoväť grilu je úplne zasunutá a bezpečne upevnená v otvore na rukoväť grilu.
3. Príslušenstvo na varenie zdvihnite rovno nahor plynulým pohybom a umiestnite ho na povrch odolný voči teplu, mimo dosahu detí.

9.5 Vypnutie spotrebiča

obr. 11 na strane 10

1. Zatvorte ovládací ventil na plynovej fľaši.
2. Keď plameň úplne zhasne, otočte ovládacím gombíkom spotrebiča v smere hodinových ručičiek do vypnutej polohy.

10 Odpojenie a zmena prívodu plynu

1. Po použití otočte ovládací gombík spotrebiča do vypnutej polohy.
2. Zatvorte ventil prívodu plynu.
3. Odpojte prázdnu plynovú fľašu od regulátora.
4. Pripojte plnú fľašu podľa rovnakých krokov, ako je uvedené v postupe pripájania.
5. Po opätovnom pripojení zopakujte skúšku úniku plynu.

11 Čistenie a údržba

11.1 Čistenie spotrebiča

Aby ste predĺžili životnosť spotrebiča, po každom použití ho dôkladne vyčistite.

POZOR! Nebezpečenstvo poškodenia

> Spotrebič neponorte do vody.
> Zabráňte vniknutiu vody do horákov, trubíc horáka alebo oblasti kontrolného svetla. Vlhkosť v týchto častiach môže spôsobiť poruchu spotrebiča alebo ohroziť bezpečnosť.
> Nepoužívajte abrazívne čistiace prostriedky, oceľovú vlnu ani drôtenky. Môžu poškodiť povrch spotrebiča.
> Nepoužívajte čistiace prostriedky na báze oleja alebo rozpúšťadla.
> Na čistenie spotrebiča nepoužívajte vysokotlakový parný čistiť ani prúd vody.

Pred čistením nechajte spotrebič dôkladne vychladnúť.

1. Telo spotrebiča utrite vlhkou handričkou namočenou v mydlovej vode.
2. Pred uskladnením spotrebič dôkladne vysušte.

11.2 Pravidelná údržba

Montáž a inštaláciu plynovej prípojky musí vykonať kvalifikovaná osoba, ktorá preukázala zručnosti a znalosti týkajúce sa konštrukcie, inštalácie a prevádzky plynových spotrebičov a ktorá absolvovala bezpečnostné školenie na identifikáciu a predchádzanie príslušným nebezpečenstvám.

> Z bezpečnostných dôvodov poverte každý rok kvalifikovanú osobu, aby skontrolovala jeho správnu funkciu. Akékoľvek nedostatky sa musia odstrániť.

11.3 Výmena zablokovaného vstrekovača

Najčastejšie prevádzkové problémy môžu súvisieť so znečistenými alebo upchanými vstrekovačmi. Pravidelná kontrola a čistenie môžu týmto problémom predísť. Príznaky upchaného vstrekovača zahŕňajú:

- Slabý alebo žltkastý plameň.
- Porucha zapaľovania pri prevádzke spotrebiča.

> **POZOR! Nebezpečenstvo poškodenia**
  > Upchaný vstrekovač sa nesmie čistiť špendlíkom ani podobným predmetom. Môže to poškodiť vstrekovač a ohroziť bezpečnosť spotrebiča.

Pre optimálny výkon čistite alebo vymieňajte vstrekovače každých šesť (6) mesiacov.

Prístup k vstrekovaču

obr. 12 na strane 11

1. Uistite sa, že spotrebič je vychladnutý a odpojený od prívodu plynu.
2. Odstráňte všetky varné plochy a zatvorte veko.
3. Otočte spotrebič hore nohami.
4. Ak je to potrebné, pomocou skrutkovača opatrne odskrutkujte spodný kryt, aby ste odstránili skrutky.
5. Nájdite a odstráňte skrutku, ktorá upevňuje príslušný horák (horáky).
6. Opatrne uvoľnite a sklopte horák nadol, aby ste odkryli vstrekovač. Upozorňujeme, že horák je pripojený k zapaľovaciemu káblu, dávajte pozor, aby ste ho nepoškodili alebo neodpojili.
7. Na uvoľnenie a odstránenie vstrekovača použite vhodný kľúč. Nepoužívajte kliešte, pretože by ste mohli vstrekovač poškodiť.
8. Odstráňte všetky viditeľné nečistoty zo vstrekovača. V prípade potreby vymeňte vstrekovač.
9. Naskrutkujte vstrekovač späť do ventilu. Neuťahujte to príliš.
10. Znovu zostavte spotrebič podľa vyššie uvedených krokov v opačnom poradí. Pri opätovnom zostavení sa uistite, že kábel zapaľovača zostal pripojený.

12 Storage

Správne skladovanie pomôže chrániť spotrebič a predĺžiť jeho životnosť.

> Pred odpojením od spotrebiča sa uistite, že je vypnutý prívod plynu.
> Nikdy neskladujte spotrebič s pripojeným prívodom plynu, je to nebezpečné.
> Pred uskladnením nechajte jednotku vychladnúť a dobre ju vyčistite.
> Spotrebič skladujte na dobre vetranom mieste.
> Zásobu plynu skladujte v exteriéri na dobre vetranom mieste, mimo dosahu zdrojov zapálenia. Zásobu plynu neskladujte v pivnici ani v garáži.

13 Likvidácia

Obalový materiál dávajte podľa možnosti do príslušného recyklovateľného odpadu. Informujte sa v najbližšom recyklačnom stredisku alebo u vášho špecializovaného predávajúceho o likvidácii výrobku v súlade s príslušnými predpismi týkajúcimi sa likvidácie.

14 Záruka

Platí zákonom stanovená záručná doba. Ak je produkt chybný, obráťte sa na svojho predajcu alebo pobočku výrobcu vo vašej krajine. (pozri qr.dometic.com/bgGAmD)

Ak žiadate o vybavenie opravy alebo nárokov vyplývajúcich zo záruky, k odoslanému produktu musíte priložiť nasledujúce dokumenty:

- kópiu faktúry s dátumom kúpy,
- dôvod reklamácie alebo opis chyby.

Upozorňujeme Vás, že samooprava alebo neodborná oprava môže mať za následok ohrozenie bezpečnosti a zánik záruky.

15 Technické údaje

Krajina použitia	BE, CH, CY, CZ, ES, FR, GB, GR, IE, IT, LT, LU, LV, PT, SI, SK		PL	BE, CY, DK, EE, FR, FI, HU, IT, LT, NL, NO, SE, SI, SK, RO, HR, TR, BG, IS,LU, MT, ZA	AT, CH, DE, SK
Kategória spotrebiča	$I_{3+(28\text{-}30/37)}$		$I_{3B/P\,(37)}$	$I_{3B/P\,(30)}$	$I_{3B/P\,(50)}$
Povolené plyny	Bután G30	Propán G31	Bután G30, propán G31 alebo ich zmes		
Tlak plynu	28 mbar ~ 30 mbar	37 mbar	37 mbar	28 mbar ~ 30 mbar	50 mbar
Rozmer vstrekovača	0.73		0.69	0.73	0.64
Nominálne využitie	160 g/h na horák. 320 g/h celkom.				
Hrubý nominálny tepelný príkon	2,2 kW na horák. 4,4 kW celkom.				
Možnosti prívodu plynu	Znovu naplniteľná plynová nádoba nepresahujúca 9 kg a spĺňajúca platné miestne predpisy.				
	CADAC CA445 / CA500 alebo ekvivalentná jednorazová kazeta spĺňajúca normu EN417 s regulátorom EN417.				
	Jednorazová kazeta spĺňajúca normu 227 g používaná v kombinácii s CADAC | Dometic Power Pak.				
Normy súladu	EN 484				
Skúška/certifikát	CE				

Kategória spotrebiča I 3B/P (50)
Regulátor s konfiguráciami butánu 50 mbar alebo regulátor s konfiguráciami propánu 50 mbar , alebo regulátor s konfiguráciami zmesi butánu a propánu 50 mbar .

Kategórie spotrebiča I 3B/P (30), I 3+ (28-30/37)
I3B/P(30): Regulátor s konfiguráciami butánu 30 mbar lebo regulátor s konfiguráciami propánu 30 mbar , alebo regulátor s konfiguráciami zmesi butánu a propánu 30 mbar .

I3+(28-30/37): Regulátor s konfiguráciami butánu 30 mbar alebo regulátor s konfiguráciami propánu 37 mbar .

Kategória spotrebiča I3B/P(37)
I3B/P(37): Regulátor s konfiguráciami butánu 37 mbar lebo regulátor s konfiguráciami propánu 37 mbar , alebo regulátor s konfiguráciami zmesi butánu a propánu 37 mbar .

POZNÁMKA Typ použitej hadice musí spĺňať príslušnú normu EN a miestne požiadavky.

Čeština

1 Důležité poznámky.....139
2 Související dokumenty.....139
3 Vysvětlení symbolů.....139
4 Bezpečnostní pokyny.....139
5 Určené použití.....141
6 Seznam součástí.....142
7 Připojení přívodu plynu k přístroji.....142
8 Únik plynu.....144
9 Obsluha přístroje.....144
10 Odpojení a změna přívodu plynu.....145
11 Čištění a péče.....145
12 Skladování.....146
13 Likvidace.....147
14 Záruka.....147
15 Technické údaje.....148

1 Důležité poznámky

Pečlivě si prosím přečtěte a dodržujte všechny pokyny, směrnice a varování obsažené v tomto návodu k výrobku, abyste měli jistotu, že výrobek budete vždy správně instalovat, používat a udržovat. Tyto pokyny MUSÍ být uschovány v blízkosti výrobku.

Používáním výrobku tímto potvrzujete, že jste si pečlivě přečetli všechny pokyny, směrnice a varování a že rozumíte podmínkám uvedeným v tomto dokumentu a souhlasíte s nimi. Souhlasíte s používáním tohoto výrobku pouze k určenému účelu a použití a v souladu s pokyny, směrnicemi a varováními uvedenými v tomto návodu k výrobku a v souladu se všemi příslušnými zákony a předpisy. Pokud si nepřečtete a nebudete dodržovat zde uvedené pokyny a varování, může to vést ke zranění vás i ostatních, poškození vašeho výrobku nebo poškození jiného majetku v okolí. Tento návod k výrobku, včetně pokynů, směrnic a varování a související dokumentace může být předmětem změn a aktualizací. Aktuální informace o výrobku naleznete na adrese documents.dometic.com.

2 Související dokumenty

Podrobný návod k obsluze najdete online na qr.dometic.com/bgaZ0u.

3 Vysvětlení symbolů

Signální slovo označuje bezpečnostní zprávy a zprávy o škodách na majetku a také označuje stupeň nebo úroveň závažnosti nebezpečí.

NEBEZPEČÍ!

> Označuje nebezpečnou situaci, která, pokud se jí nezabrání, bude mít za následek smrt nebo vážné zranění.

VÝSTRAHA!

> Označuje nebezpečnou situaci, která, pokud se jí nezabrání, může mít za následek smrt nebo vážné zranění.

UPOZORNĚNÍ!

> Označuje nebezpečnou situaci, která, pokud se jí nezabrání, může mít za následek lehké nebo středně těžké zranění.

POZOR!

> Označuje nebezpečnou situaci, která, pokud se jí nezabrání, může mít za následek hmotné škody.

POZNÁMKA Doplňující informace týkající se obsluhy výrobku.

4 Bezpečnostní pokyny

4.1 Bezpečnostní varování

POZNÁMKA
Před použitím přístroje si přečtěte pokyny.

Pouze k použití venku.

Přístroj během používání nepřemisťujte.

Po použití přívod plynu na plynové nádobě vypněte.

Jakákoli změna přístroje může být nebezpečná.

Nedodržení tohoto postupu vede ke ztrátě záruky.

Uschovejte si tento návod pro budoucí použití.

4.2 Základní bezpečnost

POZOR! Před použitím

> Zkontrolujte, zda místní distribuční podmínky (typ plynu a tlak plynu) odpovídají specifikacím spotřebiče. Tyto specifikace jsou uvedeny na typovém štítku spotřebiče.

VÝSTRAHA! Nebezpečí spojené s oxidem uhelnatým
Tento spotřebič vyžaduje odpovídající větrání pro bezpečný provoz.
> Spotřebič používejte pouze v dobře větraném prostoru.
> **Pouze pro venkovní použití!**

VÝSTRAHA! Nebezpečí výbuchu
Nedodržení těchto varování může mít za následek smrt nebo vážné zranění.
> Přístroj neupravujte. Používejte jej k danému účelu.
> Opravy musí provádět pouze kvalifikovaný personál. Nesprávně provedené opravy mohou být zdrojem značných rizik.
> Neměňte uzavřené součásti.

VÝSTRAHA! Nebezpečí požáru
> Když je spotřebič horký nebo se používá, nenechávejte jej bez dozoru.
> Hasicí přístroj (nebo vhodnou alternativu) uchovávejte v blízkosti pro nouzové použití.

4.3 Bezpečnost při používání

obr. 1 na stránce 3

NEBEZPEČÍ! Nebezpečí výbuchu
> Nepoužívejte přístroj, pokud jsou těsnění opotřebovaná nebo poškozená.
> Nepoužívejte přístroj, pokud netěsní, je poškozený nebo nefunguje správně.
> Při každém připojení nebo změně hadice a regulátoru proveďte test úniku plynu. Postupujte podle kroků, jak provést test úniku plynu, jak je popsáno v kapitole Únik plynu na stránce 144.

NEBEZPEČÍ! Zpětné hoření / vzplanutí
> Pokud plamen hoří vzadu uvnitř hořáku, říká se tomu vzplanutí a může vést k nebezpečným provozním podmínkám. Při používání spotřebiče zajistěte stabilitu plamene.
> V případě vzplanutí proveďte následující kroky:
- Ihned vypněte přívod plynu uzavřením ventilu plynové lahve.
- Otočte ovládací knoflík spotřebiče do polohy vypnuto.
- Po zhasnutí plamene sejměte regulátor a zkontrolujte stav těsnění; v případě potřeby jej vyměňte.
- Připojte zpět přívod plynu a zkontrolujte, zda nedochází k úniku plynu.
- Znovu zapněte přístroj.
- Pokud vzplanutí přetrvává, přestaňte spotřebič používat a požádejte o pomoc autorizovaného opraváře.

UPOZORNĚNÍ! Nebezpečí popálení
> Přístupné části mohou být během používání velmi horké. Udržujte mimo dosah malých dětí.
> Při manipulaci se spotřebičem používejte žáruvzdorné rukavice.
> Vyvarujte se pádu spotřebiče a nesprávné manipulaci.
> Při používání spotřebiče nenoste volné oblečení a nemějte dlouhé vlasy volné.
> Ruce, obličej a vlasy udržujte v bezpečné vzdálenosti od hořáků.
> Pozorně sledujte veškerou činnost kolem tohoto výrobku, abyste zabránili popálení a jiným úrazům.
> Děti a zvířata udržujte v bezpečné vzdálenosti.
> Přístroj používejte na vodorovném plochém povrchu. Ujistěte se, že sestavený výrobek je stabilní a nekýve se.
> Při používání přístroje se ujistěte, že podpěra hrnce a plochy na vaření jsou správně umístěny.
> Nedotýkejte se držáku na hrnec během provozu spotřebiče.
> Požívání alkoholu, léků na předpis nebo volně prodejných léků může narušit vaši schopnost správně sestavit nebo bezpečně používat tento přístroj.

> Než se spotřebiče budete dotýkat holýma rukama, nechte jej zcela vychladnout.

UPOZORNĚNÍ! Nebezpečí požáru

> Během používání musí být tento přístroj chráněn před hořlavými materiály. Minimální bezpečné vzdálenosti: 120 cm nad přístrojem a 60 cm vzadu a na stranách.
> V případě nekontrolovaného požáru okamžitě vypněte přívod plynu.
> Během používání spotřebiče neumisťujte do jeho blízkosti chemikálie, hořlavé materiály ani nestříkejte aerosoly.

Pokyny pro nádobí

POZOR! Nebezpečí poškození

> Na tento přístroj nepokládejte žádné předměty s výjimkou hrnců a pánví ani je o přístroj neopírejte.
> Při použití nádobí je doporučená velikost hrnce 180 mm až 250 mm v průměru.
> Nepoužívejte nádobí, které přesahuje okraje přístroje.

4.4 Bezpečnostní opatření pro připojení plynu

POZNÁMKA
Plyn je do spotřebiče přiváděn přes hadici a regulátor. Tento spotřebič používejte pouze se **schválenou** hadicí a regulátorem, který vyhovuje příslušné normě EN a místním požadavkům.

Možnosti dodávky plynu zahrnují:

- Plnitelné nádoby na plyn, které nepřesahují 9 kg a splňují platné místní předpisy.
- CADAC 445 g / 500 g, jednorázová kartuše splňující normu EN417 používaná v kombinaci s regulátorem EN417.
- CADAC | Dometic Power Pak.

NEBEZPEČÍ! Nebezpečí výbuchu

> Používejte pouze s plynovými lahvemi, které nepřesahují výšku 500 mm a šířku 400 mm.
> Používejte pouze kompatibilní a schválené plynové lahve nebo kartuše. **Použití jiných typů může být nebezpečné a může způsobit zranění nebo poškození.**
> Regulátor žádným způsobem neupravujte ani nemodifikujte.
> Přístroj nepoužívejte, pokud je hadice poškozená nebo opotřebená.
> Přívod plynu připojte v dobře větraném prostoru, nejlépe venku, mimo dosah plamenů nebo jiných zdrojů zapalování.
> Udržujte přívod plynu mimo dosah tepla a plamene. Nepokládejte na sporák nebo jiný horký povrch.
> Při připojování hadice ke spotřebiči nasměrujte hadici směrem od těla spotřebiče. Hadici nekrutte ani nepřehýbejte.
> Během používání udržujte přívod plynu ve vzpřímené poloze, abyste zabránili nebezpečnému vypouštění kapaliny a zajistili řádné čerpání paliva. Pokud tak neučiníte, dojde k nebezpečným provozním podmínkám.
> Neodpojujte přívod plynu během provozu spotřebiče.
> Po použití a před uskladněním vždy vypněte a odpojte přívod plynu.

5 Určené použití

Tento LPG přístroj na vaření je určen **pouze pro nekomerční použití při vaření**.

Tento přístroj je určen pouze pro použití ve venkovním prostředí. Věnujte pozornost požadavkům na větrání.

Zakázané použití
Nepoužívejte tento přístroj pro:

- vytápění nebo vytápění místností,
- sušení oblečení nebo jakéhokoliv materiálu,
- komerční nebo průmyslové použití.
- Spotřebič nesmí být používán k žádnému jinému účelu.

Tento spotřebič není vhodný pro instalaci nebo připojení k retikulovanému přívodu plynu.

Tento výrobek je vhodný pouze k určenému účelu a použití v souladu s těmito pokyny.

Tento návod obsahuje informace, které jsou nezbytné k řádné instalaci a/nebo použití výrobku. Nesprávná instalace a/nebo nevhodné použití či údržba povedou k neuspokojivému výkonu a možné závadě.

Výrobce nepřejímá žádnou odpovědnost za jakékoli zranění nebo poškození výrobku vyplývající z následujícího:

- Nesprávná instalace nebo sestavení
- Nesprávná údržba nebo použití jiných náhradních dílů než originálních dílů dodaných výrobcem
- Úpravy výrobku bez výslovného souhlasu výrobce
- Použití k jiným účelům, než jsou popsány v tomto návodu

Společnost Dometic si vyhrazuje právo změnit vzhled a specifikace výrobku.

6 Seznam součástí

obr. 2 na stránce 4

Součást	Popis
①	Grilovací plát
②	Plochý plát
③	Rukojeť grilu
④	Stojánek na kávovar
⑤	Držák na hrnec
⑥	Víko
⑦	Ochrana proti větru
⑧	Hořák
⑨	Zapalovací tlačítko
⑩	Ovládací knoflík

Kombinace

Součásti obsažené v každém kódu produktu jsou následující:

Součást	203M1-20	203M1-10
①	✓	
②	✓	
③	✓	
④	✓	
⑤	✓	✓
⑥	✓	✓
⑦	✓	✓
⑧	✓	✓
⑨	✓	✓
⑩	✓	✓

7 Připojení přívodu plynu k přístroji

7.1 Bezpečné připojení plynové hadice

Před připojením přístroje k přívodu plynu proveďte následující kontroly.

POZNÁMKA Tyto kontroly provádějte vždy, když je přístroj připojen k přívodu plynu.

Musí být použita schválená hadice a regulátor. Při připojování k plynové kartuši EN417 nesmí být hadice kratší než 0,5 m a delší než 1,5 m.

Při připojování k láhvi 9 kg nesmí být hadice kratší než 0,8 m a delší než 1,5 m.

> Při připojování hadice a přístroje se ujistěte, že je přívod plynu vypnutý.
> Použijte správnou hadici a přípojky schválené pro přístroj.
> Zkontrolujte, zda je pryžové těsnění na regulátoru v dobrém stavu.
> Zkontrolujte, zda hadice nevykazuje známky poškození, a v případě potřeby ji vyměňte.
> Zkontrolujte, zda je ovládací knoflík přístroje v poloze vypnuto.

7.2 Spotřebiče vybavené otočnou koncovkou

obr. 3 na stránce 4

Pomocí této metody připojte plynovou hadici k přístroji vybaveným otočnou koncovkou a hadicovou svorkou.

1. Ověřte, zda hadice odpovídá specifikacím přístroje.
2. Zkontrolujte hadici a koncovku. Zkontrolujte, zda jsou obě součásti čisté, suché a bez nečistot.
3. (Volitelné) Změkčete hadici ponořením konce do **teplé (ne vroucí)** vody po dobu 15 s až 30 s . Díky tomu bude hadice pružnější a půjde snadněji nasadit na koncovku.
4. Nasuňte hadicovou svorku na hadici. Zatlačte hadici na otočnou koncovku tak, aby byla zcela usazena.
5. Umístěte hadicovou svorku na koncovku a utáhněte ji pomocí vhodného nástroje.
6. Jemně zatáhněte za hadici a otáčejte koncovkou, abyste potvrdili bezpečné připojení.
7. Připojte konec hadice regulátoru k přívodu plynu.

7.3 Spotřebiče vybavené rychlospojkou

obr. 4 na stránce 5

Pomocí tohoto postupu připojte plynovou hadici ke spotřebiči vybaveným rychlospojkou.

1. Zkontrolujte, zda hadice a konektor odpovídají specifikacím přístroje.
2. Zkontrolujte hadici a konektor rychlospojky. Zkontrolujte, zda jsou obě součásti čisté, suché a bez nečistot.
3. Vyrovnejte rychlospojku s přípojkou na přístroji.
4. Zasuňte rychlospojku na přípojku, dokud neuslyšíte cvaknutí, které potvrzuje bezpečné připojení.
5. Jemně zatáhněte za hadici, abyste ověřili, zda je připojení pevné.
6. Připojte konec hadice regulátoru k přívodu plynu.

7.4 Spotřebiče vybavené závitovým připojením

Postupujte podle tohoto postupu u spotřebiče vybaveného závitovým připojením.

obr. 5 na stránce 5

1. Zkontrolujte, zda hadice a konektor odpovídají specifikacím přístroje.
2. Zkontrolujte hadici a přípojku se závitem. Zkontrolujte, zda jsou obě součásti čisté, suché a bez nečistot.
3. Vyrovnejte hadicovou koncovku se závitovým připojením na spotřebič a zašroubujte ji na místo.
4. Spoj ručně utáhněte a zajistěte, aby se závity hladce spojily bez zkřížení.
5. Připojte konec hadice regulátoru k přívodu plynu.

7.5 Připojení regulátoru k přívodu plynu

obr. 7 na stránce 6

	A	B	C
CS	Regulátor	Těsnění	Ovládací ventil

POZNÁMKA
K zajištění těsnosti a bezpečného provozu musíte regulátor správně připojit. Před použitím pečlivě dodržujte všechny kroky a zkontrolujte, zda nedochází k únikům.

NEBEZPEČÍ! Nebezpečí výbuchu

> Při připojování nebo výměně plynu nekuřte.

Pro bezpečné připojení regulátoru k přívodu plynu proveďte následující postup.

1. Zkontrolujte, zda jsou všechny ovládací knoflíky plynových spotřebičů v poloze vypnuto.
2. Před připojením regulátoru zkontrolujte, zda je regulační ventil přívodu plynu zavřený.
3. Zkontrolujte regulátor a přívodní ventil plynu, zda nejsou znečištěné nebo poškozené. Obě části očistěte suchým hadříkem. Nepoužívejte olej ani mazivo.
4. Vyrovnejte regulátor s přívodním ventilem plynu a rukou utáhněte na místě, aby se závity hladce spojily bez zkřížení.
5. Pomalu otevřete ventil plynové lahve, abyste umožnili průtok plynu, a zkontrolujte, zda nedochází k únikům, jak je popsáno v kapitole Únik plynu na stránce 144. Před použitím přístroje je třeba odstranit netěsnosti.

- Po připojení přívodu plynu a potvrzení, že připojení je utěsněné, je přístroj připraven k použití.

8 Únik plynu

Úniky plynu způsobené poškozenými hadicemi nebo vadnými spojovacími vodiči mohou způsobit nebezpečné podmínky. Tyto informace je třeba okamžitě řešit, aby byla zajištěna bezpečnost uživatelů.

Zkouška těsnosti plynu musí být provedena v dobře větraném prostoru, mimo zdroje vznícení.

NEBEZPEČÍ! Varování před výbuchem

- **Vždy se ujistěte, že jsou přípojky plynu správně namontovány, aby se zabránilo úniku plynu.**
- **Při provádění testu úniku plynu nekuřte.**
- **Pokud máte podezření na únik plynu (detekovaný pachem plynu), okamžitě vypněte přívod plynu a otočte ovládací knoflík do polohy vypnuto, vezměte přístroj na místo bez plamene a proveďte test úniku plynu.**
- **Nikdy nepoužívejte otevřený plamen k potvrzení přítomnosti úniku plynu.**

Proveďte kontrolu úniku plynu.

1. Smíchejte roztok vody a mýdla (např. mýdlo na nádobí).

   Alternativně lze místo mýdlové vody použít sprej pro detekci netěsností.
2. Naneste směs na všechny připojovací body plynu podél plynové hadice:
   a) Naneste směs mezi plynovou hadici a spotřebič.
   b) Naneste směs mezi regulátor a přívod plynu.
3. Pomalu otevřete ventil plynové láhve, aby mohl plyn proudit.
4. Pozorujte každé spojení pro tvorbu bublin, což indikuje přítomnost úniku plynu.
5. Pokud se objeví bubliny:
   a) Ihned zavřete přívodní ventil plynu.
   b) Odpojte plynovou hadici od přístroje.
   c) Zkontrolujte všechna těsnění. Vyměňte všechna opotřebená nebo poškozená těsnění.
6. Znovu připojte přívod plynu ke spotřebiči a zopakujte kontrolu.
7. Pokud únik plynu přetrvává po provedení všech kontrol, vraťte výrobek do autorizovaného servisu, kde vám pomohou.

9 Obsluha přístroje

9.1 Před použitím spotřebiče

POZNÁMKA Před prvním použitím se ujistěte, že jsou ze spotřebiče odstraněny veškeré ochranné obaly a plasty.

Před použitím

- Ujistěte se, že jsou všechny součásti spotřebiče čisté a v dobrém provozním stavu.
- Zkontrolujte, zda se na spotřebiči nenachází hmyz, nečistoty a pavučiny, které by mohly ovlivnit průtok plynu.
- Při každém připojení nebo výměně přívodu plynu proveďte kontrolu těsnosti plynu, jak je popsáno v kapitole Únik plynu na stránce 144.
- Tento spotřebič používejte pouze na pevném rovném povrchu.
- Před zapálením spotřebiče odstraňte veškeré varné plochy.

Během používání

- Přístroj během používání nepřemisťujte. Takové zacházení je nebezpečné a může způsobit vzplanutí.
- Používejte pouze nádobí o průměru od 180 mm do 250 mm.

9.2 Zapnutí přístroje pomocí tlačítka zapalování

obr. 8 na stránce 7

1. Z polohy vypnuto zatlačte a otočte ovládací knoflík 90 ° proti směru hodinových ručiček.
2. Podržte ovládací knoflík v zatlačené poloze a poté stisknutím tlačítka zapalování zažehněte plyn.
3. Držte ovládací knoflík po dobu 10 s , aby se plamen mohl rozpálit, a poté jej pomalu uvolněte.

Nedržte tlačítko zapalování nebo ovládací knoflík déle než 15 s .

- Plamen by se měl normálně zapálit v rámci prvních 10 s .

Zapalování se nezdařilo

1. Otočte ovládací knoflík přístroje zpět do polohy vypnuto.
2. Počkejte zhruba 30 s , aby z hořáku mohl uniknout veškerý nahromaděný plyn.
3. Proveďte zapalování znovu.

Při použití se plamen zhasíná

1. Otočte ovládací knoflík do polohy vypnuto.
2. Před opětovným zapálením hořáku počkejte alespoň 60 s .

9.3 Zapnutí spotřebiče pomocí zapalovače grilu nebo zápalek

Přístroj lze zapálit z horní části hořáku před umístěním požadovaného varného povrchu.

obr. 9 na stránce 8

POZNÁMKA Tato metoda se používá v případě, že vestavěný zapalovač nefunguje nebo není k dispozici.

Použití zapalovače grilu

1. Držte zapalovač v blízkosti hořáku a zapalte ho.
2. Když je zapalovač zapálený, zatlačte a otočte ovládacím knoflíkem proti směru hodinových ručiček, abyste zapálili hořák. Plyn by se měl okamžitě vznítit.
3. Držte ovládací knoflík po dobu 10 s , aby se plamen mohl rozpálit, a poté jej pomalu uvolněte.

Použití zápalek

1. Zapalte zápalku a opatrně ji přineste k hořáku.
2. Stisknutím a otočením ovládacího knoflíku proti směru hodinových ručiček hořák zapalte.
   - Plyn by se měl okamžitě vznítit.
3. Držte ovládací knoflík po dobu 10 s , aby se plamen mohl rozpálit, a poté jej pomalu uvolněte.

Nastavení intenzity plamene

Při vaření jídla s vysokým obsahem tuku může dojít ke vzplanutí. Pokud k tomu dojde, snižte teplotu, dokud vzplanutí neustane.

Po zapálení nastavte intenzitu plamene:

- Otočením ovládacího knoflíku ve směru hodinových ručiček plamen zvýšíte.
- Otočením ovládacího knoflíku proti směru hodinových ručiček plamen snížíte.

9.4 Používání rukojeti grilu

obr. 10 na stránce 9

Rukojeť grilu umožňuje bezpečné zvedání a vyjímaní příslušenství pro vaření za tepla.

1. Vložte rukojeť grilu do dutiny grilovací rukojeti.
2. Ujistěte se, že je rukojeť grilu zcela zasunuta a zajištěna v dutině rukojeti grilu.
3. Zvedněte příslušenství pro vaření rovně nahoru a umístěte jej na tepelně odolný povrch a mimo dosah dětí.

9.5 Vypnutí spotřebiče

obr. 11 na stránce 10

1. Zavřete ovládací ventil na plynové láhvi.
2. Jakmile plamen zcela zhasne, otočte ovládací knoflík přístroje ve směru hodinových ručiček do polohy vypnuto.

10 Odpojení a změna přívodu plynu

1. Po použití otočte ovládací knoflík spotřebiče do polohy vypnuto.
2. Uzavřete ventil na přívodu plynu.
3. Odpojte prázdnou plynovou láhev od regulátoru.
4. Připojte plnou láhev podle stejných kroků uvedených v postupu připojení.
5. Po opětovném připojení zopakujte test těsnosti plynu.

11 Čištění a péče

11.1 Čištění přístroje

Chcete-li prodloužit životnost vašeho spotřebiče, po každém použití jej dobře vyčistěte.

POZOR! Nebezpečí poškození

> Nikdy neponořujte zařízení do vody.
> Zabraňte vniknutí vody do hořáků, hořákových trubek nebo oblasti zapalování. Vlhkost v těchto částech může způsobit poruchu přístroje nebo se stát nebezpečnou.
> Nepoužívejte abrazivní čisticí prostředky, ocelovou vlnu ani drátěnky. Ty mohou poškodit povrch přístroje.
> Nepoužívejte čisticí prostředky na bázi oleje nebo rozpouštědel.
> K čištění spotřebiče nepoužívejte vysokotlaký parní hrnec ani proud vody.

Před čištěním nechte spotřebič zcela vychladnout.

1. Tělo spotřebiče otřete vlhkým mýdlovým hadříkem.
2. Před uskladněním spotřebič vysušte.

11.2 Rutinní údržba

Sestavení a instalaci plynové přípojky musí provést kvalifikovaná osoba, která prokázala dovednosti a znalosti týkající se konstrukce, instalace a provozu plynových zařízení a absolvovala bezpečnostní školení, aby byla schopna určit související nebezpečí a zamezit jim.

> Z bezpečnostních důvodů nechejte přístroj každoročně zkontrolovat kvalifikovanou osobou z hlediska správné funkce. Případné vady musí být odstraněny.

11.3 Náhrada zablokovaného vstřikovače

Nejčastější provozní problémy se mohou týkat znečištěných nebo zablokovaných vstřikovačů. Pravidelné kontroly a čištění mohou těmto problémům předcházet. Signály ucpaného vstřikovače zahrnují:

- slabý nebo nažloutlý plamen,
- poruchu zapalování při provozu přístroje.

> **POZOR! Nebezpečí poškození**

> Zablokovaný vstřikovač nesmí být čištěn pomocí čepu nebo podobného předmětu. Mohlo by dojít k poškození vstřikovače a ohrožení bezpečnosti přístroje.

Každých šest (6) měsíců vyčistěte nebo vyměňte vstřikovač, abyste dosáhli optimálního výkonu.

Přístup ke vstřikovači

obr. 12 na stránce 11

1. Zkontrolujte, zda je spotřebič chladný a odpojený od přívodu plynu.
2. Odstraňte veškeré varné plochy a zavřete víko.
3. Otočte přístroj vzhůru nohama.
4. V případě potřeby jemně odšroubujte dolní kryt pomocí šroubováku a vyšroubujte šrouby.
5. Vyhledejte a demontujte šroub zajišťující postižený hořák.
6. Opatrně uvolněte a sklopte hořák směrem dolů, abyste odkryli vstřikovač. Mějte na paměti, že hořák je připojen ke kabelu zapalovače, dejte pozor, abyste jej nepoškodili nebo neodpojili.
7. Pomocí vhodného klíče povolte a demontujte vstřikovač. Nepoužívejte kleště, protože by mohlo dojít k poškození vstřikovače.
8. Odfoukněte veškeré viditelné nečistoty ze vstřikovač. V případě potřeby vstřikovač vyměňte.
9. Našroubujte vstřikovač zpět do ventilu. Příliš neutahujte.
10. Znovu sestavte přístroj obrácením výše uvedených kroků. Během montáže zkontrolujte, zda kabel zapalovače zůstává připojen.

12 Skladování

Správné skladování pomůže chránit váš přístroj a prodloužit jeho životnost.

> Před odpojením přívodu plynu od přístroje se ujistěte, že je plyn vypnutý.
> Nikdy neskladujte přístroj s připojeným přívodem plynu, jedná se o nebezpečný postup.
> Před uložením nechte jednotku vychladnout a dobře ji vyčistěte.

> Přístroj skladujte na dobře větraném místě.
> Přívod plynu skladujte venku v dobře větraném prostoru, mimo zdroje vznícení. Neskladujte přívod plynu v suterénu nebo garáži.

13 Likvidace

Obalový materiál pokud možno zlikvidujte do vhodných recyklačních odpadních nádob. Informace o likvidaci výrobku v souladu s platnými předpisy pro likvidaci vám sdělí místní recyklační středisko nebo specializovaný obchodník.

14 Záruka

Na výrobek je poskytována záruka v souladu s platnými zákony. Pokud je výrobek vadný, kontaktujte svého prodejce nebo pobočku výrobce ve vaší zemi. (viz qr.dometic.com/bgGAmD)

K vyřízení opravy a záruky nezapomeňte spolu s výrobkem odeslat následující dokumenty:

- kopii účtenky s datem zakoupení,
- uvedení důvodu reklamace nebo popis vady.

Upozorňujeme, že oprava svépomocí nebo neodborná oprava může ohrozit bezpečnost a vést ke ztrátě záruky.

15 Technické údaje

Země použití	BE, CH, CY, CZ, ES, FR, GB, GR, IE, IT, LT, LU, LV, PT, Si, SK		PL	BE, CY, DK, EE, FR, FI, HU, IT, LT, NL, NO, SE, SI, SK, RO, HR, TR, BG, IS,LU, MT, ZA	AT, CH, DE, SK
Kategorie přístroje	$I_{3+(28–30/37)}$		$I_{3B/P\,(37)}$	$I_{3B/P\,(30)}$	$I_{3B/P\,(50)}$
Povolené plyny	Butan–G30	Propan–G31	Butan-G30, propan-G31 nebo jejich směs		
Tlak plynu	28 mbar ~ 30 mbar	37 mbar	37 mbar	28 mbar ~ 30 mbar	50 mbar
Velikost vstřikovacího ventilu	0.73		0.69	0.73	0.64
Jmenovité použití	160 g/h na hořák. 320 g/h celkem.				
Hrubý jmenovitý tepelný příkon	2,2 kW na hořák. 4,4 kW celkem.				
Možnosti dodávky plynu	Plnitelné nádoby na plyn, které nepřesahují 9 kg a splňují platné místní předpisy.				
	CADAC CA445 / CA500, nebo ekvivalentní, jednorázová kartuše splňující normu EN417 s regulátorem EN417.				
	Jednorázová kartuše splňující normu 227 g používaná v kombinaci s CADAC | Dometic Power Pak .				
Standardy pro dodržování předpisů	EN 484				
Zkouška/certifikát	CE				

Kategorie spotřebičů I 3B/P (50)
50 mbar regulátor konfigurace butanu nebo 50 mbar regulátor konfigurace propanu nebo 50 mbar regulátor konfigurace butanpropanové směsi.

Kategorie spotřebičů I 3B/P (30), i 3+ (28-30/37)
I3B/P(30): 30 mbar regulátor konfigurace butanu nebo 30 mbar regulátor konfigurace propanu nebo 30 mbar regulátor konfigurace butanpropanové směsi.

I3+(28-30/37): 30 mbar regulátor konfigurace butanu nebo 37 mbar regulátor konfigurace propanu.

Kategorie spotřebičů I3B/P(37)
I3B/P(37): 37 mbar regulátor konfigurace butanu nebo 37 mbar regulátor konfigurace propanu nebo 37 mbar regulátor konfigurace butanpropanové směsi.

POZNÁMKA Použitý typ hadice musí splňovat příslušnou normu EN a místní požadavky.

Magyar

1 Fontos információk.....149
2 Kapcsolódó dokumentumok..... 149
3 Szimbólumok magyarázata.....149
4 Biztonsági útmutatások..... 149
5 Rendeltetésszerű használat.....152
6 Alkatrészlista.....152
7 A gázellátás csatlakoztatása a készülékhez.....152
8 Gázszivárgások.....154
9 A készülék üzemeltetése..... 155
10 A gázellátás leválasztása és cseréje..... 156
11 Tisztítás és karbantartás.....156
12 Tárolás..... 157
13 Ártalmatlanítás..... 157
14 Garancia..... 157
15 Műszaki adatok.....158

1 Fontos információk

A termék mindenkori szakszerű telepítése, használata és karbantartása érdekében kérjük figyelmesen olvassa el az ebben a termék kézikönyvben található utasításokat, irányelveket és figyelmeztetéseket, valamint mindig tartsa be ezeket. Ezt az útmutatót a termék közelében KELL tartani.

A termék használatba vételével Ön kijelenti hogy figyelmesen elolvasta az összes utasítást, irányelvet és figyelmeztetést, valamint megértette és elfogadja az itt leírt szerződési feltételeket. Ön elfogadja, hogy kizárólag a rendeltetésének megfelelő célra és a jelen termék kézikönyvben leírt útmutatásoknak, irányelveknek és figyelmeztetéseknek, valamint a hatályos törvényeknek és szabályozásoknak megfelelően használja ezt a terméket. Az itt leírt utasítások és figyelmeztetések elolvasásának és betartásának elmulasztása saját és mások sérüléséhez, a termék vagy a közelben található más anyagi javak károsodásához vezethet. Ez a termék kézikönyv és a benne található utasítások, irányelvek és figyelmeztetések, valamint a kapcsolódó dokumentációk módosulhatnak és frissülhetnek. Naprakész termékinformációkért látogasson el a következő honlapra: documents.dometic.com.

2 Kapcsolódó dokumentumok

A részletes Használati utasítás online elérhető a következő címen: qr.dometic.com/bgaZ0u.

3 Szimbólumok magyarázata

A figyelmeztető szavak a biztonsági utasítások, valamint a vagyoni károk elkerülésére szolgáló utasítások jelzésére szolgálnak, továbbá a veszély súlyosságát is jelzik.

VESZÉLY!

> Veszélyes helyzetet jelöl, amely súlyos sérülést vagy halált okoz, ha nem kerülik el.

FIGYELMEZTETÉS!

> Veszélyes helyzetet jelöl, amely súlyos sérülést vagy halált okozhat, ha nem kerülik el.

VIGYÁZAT!

> Veszélyes helyzetet jelöl, amely könnyű vagy mérsékelt sérülést okozhat, ha nem kerülik el.

FIGYELEM!

> Olyan helyzetet jelöl, amely vagyoni kárt okozhat, ha nem kerülik el.

MEGJEGYZÉS A termék kezelésére vonatkozó kiegészítő információk.

4 Biztonsági útmutatások

4.1 Biztonsági figyelmeztetés

MEGJEGYZÉS
A készülék használatba vétele előtt olvassa el a használati utasítást.

Csak szabadtéren használható.

Ne mozdítsa el a készüléket használat közben.

Használat után zárja el a gázellátást a gázpalacknál.

A készülék bármilyen módosítása veszélyes lehet.

Ha nem tartja be ezeket az utasításokat, a garancia érvényét veszti.

Őrizze meg a kézikönyvet a később használat érdekében.

4.2 Alapvető biztonság

FIGYELEM! Használat előtt

> Győződjön meg arról, hogy a helyi szolgáltatási feltételek (gáztípus és gáznyomás) megfelelnek a készülék előírásainak. Ezek az előírások a készülék típuscímkéjén szerepelnek.

FIGYELMEZTETÉS! Szénmonoxid-veszély

A készülék biztonságos működéséhez megfelelő szellőzésre van szükség.

> A készüléket csak jól szellőző helyen használja.

> **Kizárólag kültéri használatra!**

FIGYELMEZTETÉS! Robbanásveszély

Ezeknek a figyelmeztetéseknek a figyelmen kívül hagyása súlyos, akár halálos sérüléshez is vezethet.

> Ne alakítsa át a készüléket. Kizárólag a rendeltetésének megfelelően használja.

> A javításokat csak képzett szakember végezheti. A szakszerűtlen javítások komoly veszélyeket okozhatnak.

> Ne módosítsa a lezárt alkatrészeket.

FIGYELMEZTETÉS! Tűzveszély

> Használat közben soha ne hagyja felügyelet nélkül a berendezést.

> Vészhelyzet esetére tartson a közelben tűzoltókészüléket (vagy megfelelő alternatívát).

4.3 Használat közben biztonság

1. ábra, 3. oldal

VESZÉLY! Robbanásveszély

> Ne használja a készüléket, ha a tömítések kopottak vagy sérültek.

> Ha a berendezés szivárog, meghibásodott, vagy nem működik megfelelően, akkor ne használja azt.

> Végezzen gázszivárgási tesztet minden alkalommal, amikor a tömlőt és a szabályozót csatlakoztatja vagy cseréli. A gázszivárgási tesztet a Gázszivárgások 154. oldal fejezetben leírt lépések szerint végezze el.

VESZÉLY! Visszaégés / belobbanás

> Ha a láng visszaég a gázégő belsejébe (belobbanás), veszélyes üzemi körülmények alakulhatnak ki. Gondoskodjon a láng stabilitásáról a készülék használata közben.

> Belobbanás esetén tegye a következőket:

- Azonnal kapcsolja ki a gázellátást a gázpalack szelepének elzárásával.
- Állítsa a berendezés szabályozóját KI állásba.
- Miután a láng kialudt, távolítsa el a gázszabályozót, és ellenőrizze a tömítés állapotát; szükség esetén cserélje ki.
- Csatlakoztassa újra a gázellátást, majd ellenőrizze a csatlakozást gázszivárgás szempontjából.
- Gyújtsa be újra a készüléket.
- Ha a belobbanás továbbra is fennáll, fejezze be a használatot, és forduljon hivatalos szakemberhez.

VIGYÁZAT! Égési sérülés veszélye

> A hozzáférhető alkatrészek használat közben nagyon felforrósodhatnak. Gondoskodjon arról, hogy kisgyermekek ne férhessenek hozzá.

> Használjon hőálló kesztyűt a készülék kezelésekor.

> Ne ejtse le és ne kezelje helytelenül a készüléket.

> A berendezés használata során ne viseljen a testtől elálló ruházatot és szabadon lelógó frizurát.

> Kezét, arcát és haját tartsa távol az égőfejektől.

> Az égési és egyéb sérülések megelőzése érdekében gondosan felügyelje az összes tevékenységet a termék körül.

> Tartsa biztonságos távolságban a gyermekeket és a háziállatokat.

> A készüléket vízszintes, sík felületen használja. Győződjön meg arról, hogy az összeszerelt termék stabil, és nem billeg.

> A készülék használatakor győződjön meg az edénytartó/sütési felületek megfelelő felhelyezéséről.
> Ne érintse meg a serpenyőtartót, miközben a készülék használatában van.
> Az alkohol, illetve a vényköteles és nem vényköteles gyógyszerek negatív hatással lehetnek a készülék helyes összeszerelésével és üzemeltetésével kapcsolatos képességeire.
> Puszta kézzel történő megérintés előtt hagyja teljesen lehűlni a készüléket.

VIGYÁZAT! Tűzveszély

> A készülék használata során a tűzveszélyes anyagokat tartsuk távol. A minimális biztonsági távolságok a következők: 120 cm a készülék fölött, és 60 cm a készülék hátuljánál és oldalainál.
> Ellenőrizetlen tűz esetén azonnal zárja el a gázellátást.
> A készülék mellé használat közben ne helyezzen vegyszereket, tűzveszélyes anyagokat, vagy aeroszol spray-ket.

Főzőedényekre vonatkozó iránymutatások

FIGYELEM! Károsodás veszélye

> A főzéshez használt edényeken és serpenyőkön kívül más tárgyakat ne helyezzen a készülékre.
> Főzőedények használata esetén az edény ajánlott átmérője 180 mm – 250 mm.
> Ne használjon olyan edényt, amely túlnyúlik a készülék szélein.

4.4 A gáz csatlakoztatásával kapcsolatos óvintézkedések

MEGJEGYZÉS

A készülék gázellátása egy tömlőn és egy szabályozón keresztül történik. A készüléket csak olyan **jóváhagyott** tömlővel és szabályozóval használja, amely megfelel a vonatkozó EN szabványnak és a helyi követelményeknek.

A gázellátási lehetőségek a következők:

- Legfeljebb 9 kg nagyságú újratölthető gáztartály, amely megfelel a hatályos helyi szabályozásnak.
- CADAC 445 g/ 500 g, vagy azzal egyenértékű, EN417-kompatibilis eldobható patron EN417 szabályozóval együtt használva.
- A CADAC | Dometic Power Pak.

VESZÉLY! Robbanásveszély

> Legfeljebb 500 mm magasságú és 400 mm szélességű gázpalackkal használható.
> Csak kompatibilis és jóváhagyott gázpalackokat vagy patronokat használjon. **Más típusok használata veszélyes lehet, és sérülést vagy kárt okozhat.**
> Semmilyen módon ne módosítsa vagy alakítsa át a gázszabályozót.
> Ne használja a készüléket, ha a tömlő sérült vagy elhasználódott.
> A gázellátást jól szellőző helyen, lehetőleg a szabadban, lángtól és más gyújtóforrásoktól távol csatlakoztassa.
> Tartsa távol a gázellátást a hőtől és a lángoktól. Ne helyezze sütőre vagy egyéb forró felületre.
> A tömlő készülékhez történő csatlakoztatásakor a készülék házától kellő távolságban vezesse el a tömlőt. Ne csavarja meg, illetve ne csippentse össze a tömlőt.
> A gázforrást használat közben tartsa függőlegesen, hogy megakadályozza a veszélyes folyadék kiáramlását és biztosítsa a gáz megfelelő adagolását.

Ennek elmulasztása veszélyes üzemi körülményekhez vezet.

> Ne válassza le a gázforrást, amíg a készülék használatban van.

> Használat után és tárolás előtt mindig kapcsolja ki és válassza le a gázellátást.

5 Rendeltetésszerű használat

Ez az LPG-üzemű főzőkészülék **kizárólag nem kereskedelmi célú főzésre szolgál**.

A készülék csak kültéri környezetben használható. Figyeljen a szellőzési követelményekre.

Tiltott felhasználások
Ne használja ezt a készüléket:

- Helyiségek felmelegítésére
- Ruhák vagy bármilyen anyag szárítására
- Kereskedelmi vagy ipari felhasználásra
- A készüléket más célra nem szabad használni.

Ez a készülék nem alkalmas hálózati gázhálózatba való beszerelésre vagy csatlakoztatásra.

Ez a termék az itt leírt utasításoknak megfelelő rendeltetésszerű használatra alkalmas.

Ez a kézikönyv olyan információkat nyújt, amelyek a termék szakszerű telepítéséhez és/vagy üzemeltetéséhez szükségesek. A hibás telepítés és/vagy a szakszerűtlen üzemeltetés vagy karbantartás elégtelen teljesítményhez és potenciálisan meghibásodáshoz vezethet.

A gyártó nem vállal felelősséget a termék olyan károsodásáért, vagy sérülésekért, amelyek a következőkre vezethetők vissza:

- Helytelen telepítés vagy összeszerelés
- Helytelen karbantartás, vagy a gyártó által szállított eredeti tartalék alkatrésztől eltérő tartalék alkatrészek használata
- A termék kifejezett gyártói engedély nélküli módosítása
- Az útmutatóban leírt céloktól eltérő felhasználás

A Dometic fenntartja a termék megjelenésének és specifikációjának módosítására vonatkozó jogát.

6 Alkatrészlista

2. ábra, 4. oldal

Szerkezeti elem	Leírás
①	Bordázott serpenyő
②	Lapos serpenyő
③	Grillfogantyú
④	Kávéfőzőállvány
⑤	Serpenyőtartó
⑥	Fedél
⑦	Szélfogó
⑧	Égőfej
⑨	Gyújtógomb
⑩	Vezérlőgomb

Kombinációk
Az egyes termékkódok a következő összetevőket tartalmazzák:

Szerkezeti elem	203M1-20	203M1-10
①	✓	
②	✓	
③	✓	
④	✓	
⑤	✓	✓
⑥	✓	✓
⑦	✓	✓
⑧	✓	✓
⑨	✓	✓
⑩	✓	✓

7 A gázellátás csatlakoztatása a készülékhez

7.1 A gáztömlő biztonságos csatlakoztatása

Mielőtt a készüléket a gázellátáshoz csatlakoztatja, végezze el a következő ellenőrzéseket.

MEGJEGYZÉS Minden alkalommal végezze el ezeket az ellenőrzéseket, amikor a készüléket a gázellátáshoz csatlakoztatja.

Engedélyezett tömlőt és szabályozót kell használni.
EN417 gázpatronhoz való csatlakozáskor a tömlő nem lehet rövidebb, mint 0,5 m, és nem haladhatja meg a 1,5 m hosszúságot.

Amikor a készüléket egy 9 kg palackhoz csatlakoztatja, a tömlő nem lehet rövidebb, mint 0,8 m, és nem haladhatja meg a 1,5 m hosszúságot.

> A tömlő és a készülék csatlakoztatása közben ellenőrizze, hogy a gázellátás ki van-e kapcsolva.
> Használja a készülékhez jóváhagyott megfelelő tömlőt és szerelvényeket.
> Ellenőrizze, hogy a szabályozó gumi tömítése a helyén van-e és jó állapotban van-e.
> Ellenőrizze a tömlőt, hogy nincs-e rajta sérülés, és szükség esetén cserélje ki.
> Ellenőrizze, hogy a készülék kezelőgombja kikapcsolt helyzetben van-e.

7.2 Forgatható hátsó csatlakozóval felszerelt készülékek

3. ábra, 4. oldal
Ezzel a módszerrel csatlakoztathatja a gáztömlőt a forgatható hátsó csatlakozóval és tömlőbilinccsel felszerelt készülékhez.

1. Ellenőrizze, hogy a tömlő megfelel-e a készülék specifikációinak.
2. Ellenőrizze a tömlőt és a hátsó csatlakozót. Győződjön meg róla, hogy mindkét alkatrész tiszta, száraz és törmelékmentes.
3. (Opcionális) Lágyítsa meg a tömlőt úgy, hogy a végét **meleg (nem forrásban lévő)** vízbe meríti 15 s – 30 s másodpercre. Ezáltal a tömlő rugalmasabbá válik, és könnyebben illeszkedik a hátsó csatlakozóra.
4. Csúsztassa a tömlőbilincset a tömlőre. Nyomja a tömlőt a forgó hátsó részre, amíg teljesen rá nem ül a hátsó részre.
5. Helyezze a tömlőbilincset a hátsó rész csatlakozására, majd húzza meg egy megfelelő szerszámmal.
6. Óvatosan húzza meg a tömlőt, és forgassa el a hátsó csatlakozót a biztonságos csatlakozás ellenőrzése érdekében.
7. Csatlakoztassa a tömlő szabályozóval ellátott végét a gázellátáshoz.

7.3 Gyorskioldó (QR) csatlakozóval felszerelt készülékek

4. ábra, 5. oldal
Ezzel a módszerrel csatlakoztathatja a gáztömlőt a gyorscsatlakozóval felszerelt készülékhez.

1. Ellenőrizze, hogy a tömlő és a csatlakozó megfelel-e a készülék specifikációinak.
2. Ellenőrizze a tömlőt és a QR-csatlakozót. Győződjön meg róla, hogy mindkét alkatrész tiszta, száraz és törmelékmentes.
3. Igazítsa a QR-csatlakozót a készüléken lévő QR-csatlakozóhoz.
4. Nyomja a csatlakozót a szerelvényre, amíg egy kattanást nem hall, ami megerősíti a biztonságos csatlakozást.
5. Óvatosan húzza meg a tömlőt, hogy meggyőződjön a megfelelő csatlakozásról.
6. Csatlakoztassa a tömlő szabályozóval ellátott végét a gázellátáshoz.

7.4 Menetes csatlakozóval ellátott készülékek

Menetes csatlakozóval ellátott készülékek esetén kövesse az alábbi eljárást.
5. ábra, 5. oldal

1. Ellenőrizze, hogy a tömlő és a csatlakozó megfelel-e a készülék specifikációinak.
2. Ellenőrizze a tömlőt és a menetes csatlakozót. Győződjön meg róla, hogy mindkét alkatrész tiszta, száraz és törmelékmentes.
3. Igazítsa a tömlőszerelvényt a készülék menetes csatlakozójához, majd csavarja be a helyére.
4. Kézzel húzza meg a csatlakozást, ügyelve arra, hogy a menetek simán kapcsolódjanak és ne keresztbe tekeredjenek.
5. Csatlakoztassa a tömlő szabályozóval ellátott végét a gázellátáshoz.

7.5 A gázszabályozó csatlakoztatása a gázellátáshoz

7. ábra, 6. oldal

	A	B	C
HU	Gázszabályozó	Tömítés	Szabályozószelep

MEGJEGYZÉS
A szivárgásmentes és biztonságos működés érdekében megfelelően kell csatlakoztatni a szabályozót. Használat előtt gondosan kövesse az összes lépést, és ellenőrizze, hogy nem szivárog-e az alkatrész.

VESZÉLY! Robbanásveszély

> Ne dohányozzon a gázellátás csatlakoztatása vagy cseréje közben.

A szabályozó gázellátáshoz való biztonságos csatlakoztatásához hajtsa végre az alábbi eljárást.

1. Győződjön meg arról, hogy a gázkészülék kezelőgombjai kikapcsolt helyzetben vannak.
2. A szabályozó csatlakoztatása előtt ellenőrizze, hogy a gázellátás-szabályozó szelep zárva van-e.
3. Ellenőrizze a szabályozót és a gázellátó szelepet szennyeződés vagy sérülés szempontjából. Tisztítsa meg mindkét alkatrészt száraz ruhával. Ne használjon olajat vagy zsírt.
4. Igazítsa a szabályozót a gázellátó szelephez, majd kézzel húzza be a helyére, ügyelve arra, hogy a menetek simán kapcsolódjanak és ne keresztbe tekeredjenek.
5. Lassan nyissa ki a gázpalack szelepét, hogy a gáz áramolhasson, és ellenőrizze a szivárgást a Gázszivárgások 154. oldal részben leírtak szerint. A szivárgásokat a készülék használata előtt ki kell javítani.

v Miután a gázellátást csatlakoztatta, és a csatlakozás szivárgásmentességét megerősítette, a készülék használatra kész.

8 Gázszivárgások

A sérült tömlők vagy hibás csatlakozások által okozott gázszivárgások veszélyes körülményeket teremthetnek. Ezeket azonnal orvosolni kell a felhasználók biztonsága érdekében.

A gázszivárgás-vizsgálatot jól szellőző, gyújtóforrásoktól távol eső helyen kell elvégezni.

VESZÉLY! Robbanással kapcsolatos figyelmeztetés

> **A gázszivárgás elkerülése érdekében minden esetben gondoskodjon a gázcsatlakozások megfelelő felszereléséről.**
> **Ne dohányozzon a gázszivárgás-vizsgálat elvégzése közben.**
> **Ha gázszivárgásra gyanakszik (amit gázszag alapján észlel), azonnal zárja el a gázellátást, és fordítsa a szabályozógombot kikapcsolt állásba, vigye a készüléket egy lángmentes helyre, és végezzen gázszivárgás-vizsgálatot.**
> **Soha ne használjon nyílt lángot a gázszivárgás meglétének ellenőrzésére.**

A szivárgásellenőrzés végrehajtása

1. Keverjen egy vízből és szappanból (pl. mosogatószerből) álló oldatot.

   Alternatív megoldásként a szappanos víz helyett szivárgásérzékelő spray is használható.
2. Hordja fel a keveréket a gázcső minden gázcsatlakozási pontjára:
   a) Hordja fel a keveréket a gázcső és a készülék közé.
   b) hordja fel a keveréket a szabályozó és a gázellátás közé.
3. Lassan nyissa meg a gázellátás szelepét, hogy lehetővé tegye a gáz áramlását.
4. Figyelje meg az egyes csatlakozásokat a buborékképződés szempontjából, ami gázszivárgást jelez.
5. Ha buborékok jelennek meg:
   a) Azonnal zárja le a gázellátó szelepet.
   b) Válassza le a gázellátást a készülékről.
   c) Ellenőrizze a tömítéseket. Cseréljen ki minden tömítést, amelyen kopás vagy sérülés jelei láthatók.
6. Csatlakoztassa ismét a gázforrást a készülékhez, és végezze el a gázszivárgás-vizsgálatot.
7. Ha a gázszivárgás az összes ellenőrzés elvégzése után is fennáll, küldje vissza a terméket a hivatalos szervizbe.

9 A készülék üzemeltetése

9.1 A készülék használata előtt

MEGJEGYZÉS Az első használat előtt ügyeljen rá, hogy minden védőcsomagolást és műanyagot eltávolítson a készülékről.

Használat előtt

> Győződjön meg arról, hogy a készülék minden alkatrésze tiszta és megfelelő állapotban van.
> Ellenőrizze a készüléket, a gázáramlást esetlegesen befolyásoló rovarokat, szennyeződéseket vagy pókhálókat keresve rajta.
> A Gázszivárgások 154. oldal című fejezet utasításai szerint végezzen gázszivárgás-vizsgálatot minden alkalommal, amikor a gázellátást csatlakoztatja vagy kicseréli.
> A készüléket csak kemény, sík felületen használja.
> A készülék begyújtásakor távolítson el minden sütési felületet.

Használat közben

> Ne mozgassa a készüléket használat közben. Ez nem biztonságos, mivel a láng fellobbanását okozhatja.
> Kizárólag 180 mm és 250 mm közötti átmérőjű sütő- és főzőedényeket használjon.

9.2 A készülék bekapcsolása a gyújtógomb segítségével

8. ábra, 7. oldal

1. A kikapcsolt állásból nyomja be és fordítsa el a vezérlőgombot 90 ° fokkal az óramutató járásával ellentétes irányba.
2. Tartsa lenyomva a vezérlőgombot, majd nyomja be a gyújtógombot a gáz begyújtásához.
3. Tartsa lenyomva a vezérlőgombot 10 s -ig, majd lassan engedje fel, hogy a fej meggyulladjon.

   Ne tartsa lenyomva a gyújtógombot vagy a vezérlőgombot 15 s -nél tovább.

v A lángnak normál esetben az első 10 s -ben fel kell gyulladnia.

Sikertelen begyújtás

1. Fordítsa vissza a készülék vezérlőgombját kikapcsolt helyzetbe.
2. Várjon körülbelül 30 s -et, hogy az égőfejben esetlegesen felgyülemlett gáz kiáramolhasson.
3. Próbálja meg újra a gyújtást.

A láng használat közben kialszik

1. Állítsa a szabályozót KI állásba.
2. Várjon legalább 60 s , mielőtt újra begyújtja az égőfejet.

9.3 A készülék bekapcsolása grillgyújtó vagy gyufa segítségével

A készülék begyújtható az égőfej felső részének irányából, a kívánt sütési felület felhelyezése előtt.

9. ábra, 8. oldal

MEGJEGYZÉS Ez a módszer akkor használható, ha a beépített gyújtó nem működik, vagy ha nem áll rendelkezésre.

A grillező öngyújtójának használata

1. Tartsa a grillgyújtót az égőfej közelébe, és gyújtsa meg azt.
2. Miközben a grillgyújtó meggyullad, nyomja be és fordítsa el a vezérlőgombot az óramutató járásával ellentétes irányba az égőfej meggyújtásához. A gáznak azonnal meg kell gyulladnia.
3. Tartsa lenyomva a vezérlőgombot 10 s -ig, majd lassan engedje fel, hogy a fej meggyulladjon.

Gyufa használata

1. Gyújtsa meg a gyufaszálat, majd óvatosan vigye az égő felé.
2. Nyomja be és fordítsa el a vezérlőgombot az óramutató járásával ellentétes irányba az égőfej meggyújtásához.

v A gáznak azonnal meg kell gyulladnia.

3. Tartsa lenyomva a vezérlőgombot 10 s -ig, majd lassan engedje fel, hogy a fej meggyulladjon.

A láng intenzitásának beállítása

A magas zsírtartalmú ételek főzésekor előfordulhat belobbanás. Ilyen esetben

csökkentse a hőfokot, amíg a láng felcsapásának mértéke csökken.

Miután meggyulladt, állítsa be a láng intenzitását:

> A láng intenzitásának növeléséhez forgassa el a szabályozógombot az óramutató járásával megegyező irányba.
> A láng intenzitásának csökkentéséhez forgassa el a vezérlőgombot az óramutató járásával ellentétes irányba.

9.4 A grill fogantyú használata

10. ábra, 9. oldal

A grillfogantyú lehetővé teszi a forró sütési tartozékok biztonságos felemelését és eltávolítását a készülékből.

1. Illessze a grillfogantyút a grillfogantyú üregébe.
2. Győződjön meg róla, hogy a grillfogantyú teljesen be van helyezve és biztonságosan a grillfogantyú üregében van.
3. Emelje fel egyenesen, egyenletes mozdulattal a főzőtartozékot, majd helyezze őket hőálló felületre, gyermekek számára elérhetetlen helyre.

9.5 A készülék kikapcsolása

11. ábra, 10. oldal

1. Zárja el a gázpalack gázszelepét.
2. Ha a láng teljesen kialudt, fordítsa a készülék szabályozógombját az óramutató járásával megegyező irányba, teljesen kikapcsolt állásba.

10 A gázellátás leválasztása és cseréje

1. Használat után fordítsa a készülék szabályozógombját a KI állásba.
2. Zárja el a gázellátás szelepét.
3. Válassza le az üres gázpalackot a szabályozóról.
4. Csatlakoztasson egy teljes palackot a csatlakoztatási eljárás során ismertetett lépések szerint.
5. Ismételje meg a gázszivárgási tesztet az újracsatlakoztatás után.

11 Tisztítás és karbantartás

11.1 A készülék megtisztítása

A készülék élettartamának meghosszabbítása érdekében alaposan tisztítsa meg azt minden használat után.

FIGYELEM! Károsodás veszélye

> A készüléket tilos vízbe meríteni.
> Ügyeljen rá, hogy ne kerüljön víz az égőkbe, az égőcsövekbe vagy a gyújtó lángterébe. Az ezekben az alkatrészekben lévő nedvesség a készülék meghibásodását vagy veszélyes működését okozhatja.
> Ne használjon súrolószereket, acélgyapotot vagy súrolóbetéteket. Ezek károsíthatják a készülék felületét.
> Ne használjon olajalapú vagy oldószeres tisztítószereket.
> Ne használjon nagynyomású gőztisztítót vagy vízsugarat a készülék tisztításához.

Hagyja lehűlni a készüléket, mielőtt megtisztítaná azt.

1. Törölje le a készüléktestet nedves, szappanos ruhával.
2. Tárolás előtt teljesen szárítsa meg a készüléket.

11.2 Rendszeres karbantartás

A gázcsatlakozás összeszerelését és telepítését olyan képzett szakembernek kell elvégeznie, aki bizonyítottan rendelkezik a gázkészülékek építésével, telepítésével és üzemeltetésével kapcsolatos készségekkel és ismeretekkel, és az ezzel járó veszélyek felismerése és elkerülése érdekében biztonsági képzésben részesült.

> Biztonsági okokból évente ellenőriztesse a készülék megfelelő működését egy képzett szakemberrel. Minden hibát ki kell javítani.

11.3 Az eltömődött befecskendező cseréje

A leggyakoribb működési problémákat a szennyezett vagy eltömődött befecskendezők okozzák. A rendszeres ellenőrzés és tisztítás

megelőzheti ezeket a problémákat. Az eltömődött befecskendezőre utaló jelek a következők:

- Gyenge vagy sárgás láng.
- Gyújtási hiba a készülék működtetése közben.

> **FIGYELEM! Károsodás veszélye**
> > Az eltömődött befecskendezőt tilos tűvel vagy hasonló tárggyal tisztítani. Ez károsíthatja a befecskendezőt, és veszélyeztetheti a készülék biztonságát.

Az optimális teljesítmény érdekében hat (6) havonta tisztítsa meg vagy cserélje ki a befecskendezőket.

Hozzáférés a befecskendezőhöz

12. ábra, 11. oldal

1. Győződjön meg arról, hogy a készülék lehűlt és le van választva a gázellátásról.
2. Távolítson el minden sütési felületet és zárja le a fedelet.
3. Fordítsa a készüléket fejjel lefelé.
4. A csavarok eltávolításához csavarhúzóval óvatosan csavarja le az alsó fedelet (ha van ilyen).
5. Keresse meg és távolítsa el az érintett gázégő(ke)t rögzítő csavart.
6. Óvatosan lazítsa meg és engedje lefelé az gázégőt, hogy a befecskendező láthatóvá váljon. Felhívjuk figyelmét, hogy a gázégő a gyújtókábelhez van csatlakoztatva. Vigyázzon, hogy ezt ne sértse meg és ne válassza le.
7. Használjon megfelelő kulcsot a befecskendező meglazításához és eltávolításához. Ne használjon fogót, mert az károsíthatja a befecskendezőt.
8. Fújjon ki minden látható szennyeződést a befecskendezőből. Szükség esetén cserélje ki a befecskendezőt.
9. Csavarja vissza a befecskendezőt a szelepbe. Ne húzza túl.
10. Szerelje össze a készüléket a fenti lépések fordított sorrendben történő végrehajtásával. Ügyeljen arra, hogy a gyújtókábel az összeszerelés során csatlakoztatva maradjon.

12 Tárolás

A megfelelő tárolás segít megvédeni a készüléket, és meghosszabbítja az élettartamát.

> Győződjön meg róla, hogy a gázellátás el lett zárva, mielőtt leválasztja azt a készülékről.
> Soha ne tárolja a készüléket csatlakoztatott gázellátással, mivel ez nem biztonságos.
> Tárolás előtt hagyja lehűlni az egységet, és alaposan tisztítsa meg.
> A berendezést jól szellőző helyen tárolja.
> A gázellátást a szabadban, jól szellőző helyen, gyújtóforrásoktól távol tárolja. Ne tárolja a gázellátást alagsorban vagy garázsban.

13 Ártalmatlanítás

A csomagolóanyagot lehetőség szerint a megfelelő szelektív hulladékgyűjtő tartályokba kell helyezni. A termékre vonatkozó ártalmatlanítási előírásokról tájékozódjon a legközelebbi újrahasznosító központban, vagy szakkereskedőjénél.

14 Garancia

A termékre a törvény szerinti garancia-időszak érvényes. Amennyiben a termék meghibásodott, lépjen kapcsolatba a kereskedővel vagy a gyártó helyi képviseletével. (lásd: qr.dometic.com/bgGAmD)

A javításhoz, illetve a garancia intézéséhez a következő dokumentumokat kell mellékelnie a termék beküldésekor:

- A számla vásárlási dátummal rendelkező másolatát
- A reklamáció okát vagy a hibát tartalmazó leírást

Vegye figyelembe, hogy az önkezű javítás vagy a nem szakszerű javítás biztonsági következményekkel járhat, és érvénytelenítheti a garanciát.

15 Műszaki adatok

Használati ország	BE, CH, CY, CZ, ES, FR, GB, GR, IE, IT, LT, LU, LV, PT, SI, SK		PL	BE, CY, DK, EE, FR, FI, HU, IT, LT, NL, NO, SE, SI, SK, RO, HR, TR, BG, IS,LU, MT, ZA	AT, CH, DE, SK
Készülékkategória	$I_{3+(28\text{-}30/37)}$		$I_{3B/P\,(37)}$	$I_{3B/P\,(30)}$	$I_{3B/P\,(50)}$
Engedélyezett gázok	Bután (G30)	Propán (G31)	Bután (G30), propán (G31) vagy ezek keveréke		
Gáznyomás	28 mbar ~ 30 mbar	37 mbar	37 mbar	28 mbar ~ 30 mbar	50 mbar
Befecskendező mérete	0.73		0.69	0.73	0.64
Névleges fogyasztás	160 g/h / égőfej. 320 g/h összesen.				
Nettó névleges hőteljesítmény	2,2 kW / égőfej. 4,4 kW összesen.				
Gázellátási lehetőségek	Legfeljebb 9 kg nagyságú újratölthető gáztartály, amely megfelel a hatályos helyi szabályozásnak.				
	CADAC CA445 / CA500 vagy azzal egyenértékű, az EN417 szabványnak megfelelő eldobható patron EN417-kompatibilis szabályozóval.				
	227 g kompatibilis eldobható patron CADAC | Dometic Power Pak csomaggal kombinálva.				
Megfelelőségi szabványok	EN 484				
Vizsgálat/tanúsítvány	CE				

I 3B/P (50) készülékkategória
50 mbar bután beállítású szabályozó vagy 50 mbar propán beállítású szabályozó vagy 50 mbar bután/propán keverék beállítású szabályozó.

I 3B/P (30), I 3+ (28-30/37) készülékkategóriák
I3B/P(30): 30 mbar bután beállítású szabályozó vagy 30 mbar propán beállítású szabályozó vagy 30 mbar bután/propán keverék beállítású szabályozó.

I3+(28-30/37): 30 mbar bután beállítású szabályozó vagy 37 mbar propán beállítású szabályozó.

I3B/P (37) készülékkategória
I3B/P(37): 37 mbar bután beállítású szabályozó vagy 37 mbar propán beállítású szabályozó vagy 37 mbar bután/propán keverék beállítású szabályozó.

MEGJEGYZÉS Az alkalmazott tömlő típusának meg kell felelnie a vonatkozó EN-szabványnak és a helyi követelményeknek.

Hrvatski

1 Važne napomene..... 159
2 Povezani dokumenti..... 159
3 Objašnjenje simbola.....159
4 Sigurnosne upute.....159
5 Namjena.....161
6 Popis komponenti.....162
7 Priključivanje dovoda plina na uređaj.....162
8 Curenja plina.....163
9 Rukovanje uređajem..... 164
10 Isključivanje i zamjena dovoda plina.....165
11 Čišćenje i održavanje.....165
12 Skladištenje.....166
13 Odlaganje u otpad.....166
14 Jamstvo.....166
15 Tehnički podaci.....167

1 Važne napomene

Pažljivo pročitajte ove upute i poštujte sve upute, smjernice i upozorenja sadržane u ovim uputama kako biste u svakom trenutku osigurali pravilnu instalaciju, uporabu i održavanje proizvoda. Ove upute MORAJU ostati u blizini ovog proizvoda.

Uporabom proizvoda potvrđujete da ste pažljivo pročitali sve upute, smjernice i upozorenja te da razumijete i pristajete poštovati ovdje navedene uvjete i odredbe. Pristajete koristiti se ovim proizvodom samo za predviđenu svrhu i namjenu te u skladu s uputama, smjernicama i upozorenjima navedenima u ovom priručniku za proizvod, kao i u skladu sa svim važećim zakonima i propisima. Ako ne pročitate i ne poštujete ovdje navedene upute i upozorenja, tada to može dovesti do ozljeđivanja vas i drugih osoba, do oštećenja proizvoda ili druge imovine u blizini. Ovaj priručnik za proizvod, uključujući i upute, smjernice i upozorenja, te povezanu dokumentaciju može biti podložan promjenama i ažuriranjima. Za najnovije podatke o proizvodu posjetite documents.dometic.com.

2 Povezani dokumenti

Detaljne Upute za rukovanje pronađite online na qr.dometic.com/bgaZ0u.

3 Objašnjenje simbola

Signalna riječ opisuje poruke o sigurnosti i oštećenju imovine, kao i stupanj ili razinu težine potencijalne opasnosti.

OPASNOST!

> Naznačuje opasnu situaciju, koja će, ako se ne izbjegne, rezultirati smrću ili teškim ozljedama.

UPOZORENJE!

> Naznačuje opasnu situaciju, koja bi, ako se ne izbjegne, mogla rezultirati smrću ili teškim ozljedama.

OPREZ!

> Naznačuje opasnu situaciju, koja bi, ako se ne izbjegne, mogla rezultirati lakšim ili umjerenim ozljedama.

POZOR!

> Naznačuje situaciju, koja bi, ako se ne izbjegne, mogla rezultirati materijalnom štetom.

UPUTA Dodatne informacije za rukovanje proizvodom.

4 Sigurnosne upute

4.1 Sigurnosno upozorenje

UPUTA
Prije upotrebe uređaja pročitajte upute.

Samo za upotrebu na otvorenom.

Uređaj tijekom upotrebe nemojte pomicati.

Isključite dovod plina na plinskoj boci nakon upotrebe.

Svaka izmjena uređaja može biti opasna.

Nepridržavanje ovih uputa dovest će do gubitka jamstva.

Sačuvajte ove upute za buduću upotrebu.

4.2 Opća sigurnost

POZOR! Prije uporabe

> Provjerite odgovaraju li lokalni uvjeti distribucije (vrsta i tlak plina) specifikacijama uređaja. Ove specifikacije navedene su na tipskoj pločici uređaja.

UPOZORENJE! Opasnost od ugljikova monoksida
Ovaj uređaj zahtijeva odgovarajuću ventilaciju za siguran rad.

> Uređaj upotrebljavajte samo u dobro prozračenom prostoru.
> **Samo za vanjsku uporabu!**

UPOZORENJE! Opasnost od eksplozije
Nepoštivanje ovih upozorenja moglo bi dovesti do smrti ili teških ozljeda.
> Ovaj uređaj nemojte mijenjati. Koristite ga samo u skladu s namjenom.
> Popravke smije vršiti samo kvalificirano osoblje. Neadekvatni popravci mogu prouzročiti ozbiljan rizik.
> Nemojte mijenjati zapečaćene dijelove.

UPOZORENJE! Opasnost od požara
> Uređaj ne ostavljajte bez nadzora kada je vruć ili u uporabi.
> Aparat za gašenje požara (ili odgovarajuću alternativu) držite u blizini za uporabu u nuždi.

4.3 Sigurnost tijekom uporabe

sl. 1 na stranici 3

OPASNOST! Opasnost od eksplozije
> Uređaj nemojte upotrebljavati ako su brtve istrošene ili oštećene.
> Uređaj nemojte upotrebljavati ako uočite curenje, ako je oštećen ili ne radi ispravno.
> Provedite ispitivanje curenja plina svaki put kada se crijevo i regulator spoje ili promijene. Slijedite korake provedbe ispitivanja curenja plina kako je opisano u poglavlju Curenja plina na stranici 163.

OPASNOST! Vraćanje plamena / izbijanje plamena
> Ako plamen gori u plameniku, to se naziva izbijanje plamena i može dovesti do nesigurnih radnih uvjeta. Osigurajte stabilnost plamena prilikom upotrebe uređaja.
> U slučaju izbijanja plamena učinite sljedeće:
- Odmah isključite dovod plina tako da zatvorite ventil plinske boce.
- Kontrolni kotačić uređaja okrenite u isključeni položaj.
- Nakon što se plamen ugasi, uklonite regulator i provjerite stanje brtve; po potrebi zamijenite.
- Ponovno priključite dovod plina i provjerite je li došlo do curenja plina na spoju.
- Uređaj ponovo uključite.
- Ako se izbijanje plamena nastavi, prestanite upotrebljavati i obratite se ovlaštenom servisu za pomoć.

OPREZ! Opasnost od opeklina
> Dijelovi kojima se može pristupiti mogu biti jako vrući tijekom uporabe. Držite izvan dohvata male djece.
> Prilikom rukovanja uređajem koristite rukavice otporne na toplinu.
> Uređaj nemojte ispuštati niti njime pogrešno rukovati.
> Tijekom uporabe uređaja nemojte nositi široku odjeću niti ostaviti dugu kosu raspuštenu.
> Ruke, lice i kosu držite podalje od plamenika.
> Pažljivo nadzirite sve aktivnosti oko proizvoda da biste spriječili opekline ili druge ozljede.
> Držite djecu i kućne ljubimce podalje od uređaja.
> Uređaj uvijek upotrebljavajte na vodoravnoj ravnoj površini. Provjerite je li sastavljeni proizvod stabilan i ljulja li se.
> Provjerite jesu li nosač za tave/površine za kuhanje pravilno postavljene prilikom upotrebe uređaja.
> Ne dirajte držač posuđa dok je uređaj u upotrebi.
> Upotreba alkohola te lijekova dobivenih na recept ili bez njega može utjecati na vašu sposobnost pravilnog postavljanja ili sigurnog upravljanja uređajem.
> Pustite da se proizvod ohladi prije nego što ga dodirnete golim rukama.

OPREZ! Opasnost od požara
> Uređaj je tijekom upotrebe potrebno držati podalje od zapaljivih materijala. Minimalne sigurne udaljenosti su sljedeće: 120 cm iznad uređaja i 60 cm straga i sa strane.
> U slučaju nekontroliranog požara odmah prekinite dovod plina.

> Tijekom uporabe uređaja u njegovoj blizini nemojte postavljati kemikalije, zapaljive materijale ni sprejeve.

Smjernice za posuđe

POZOR! Opasnost od oštećenja

> Nemojte postavljati bilo kakve predmete osim posuđa i tava za kuhanja na ili uz uređaj.
> Kada upotrebljavate posuđe, preporučeni promjer posude je od 180 mm do 250 mm.
> Nemojte upotrebljavati posuđe koje prelazi rubove uređaja.

4.4 Sigurnosne mjere za plinski priključak

UPUTA

Plin se dovodi do uređaja putem crijeva i regulatora. Ovaj aparat upotrebljavajte samo s **odobrenim** crijevom i regulatorom koji su u skladu s odgovarajućim standardom EN i lokalnim zahtjevima.

Opcije za dovod plina uključuju:

- Spremnik za plin koji se može ponovno puniti ne prelazi 9 kg i u skladu je s lokalnim važećim propisima.
- CADAC 445 g / 500 g ili ekvivalentni jednokratni uložak, sukladan standardu EN417, s regulatorom EN417.
- CADAC | Dometic Power Pak.

OPASNOST! Opasnost od eksplozije

> Upotrebljavajte samo s plinskim bocama koji nisu više od 500 mm niti šire od 400 mm.
> Upotrebljavajte samo kompatibilne i odobrene plinske boce ili uloške. **Uporaba drugih vrsta može biti opasna i može uzrokovati ozljede ili oštećenja.**
> Regulator nemojte ni na koji način mijenjati niti dirati.
> Uređaj nemojte upotrebljavati ako je crijevo oštećeno ili istrošeno.
> Priključite dovod plina u dobro prozračenom prostoru, po mogućnosti na otvorenom, daleko od plamena ili drugih izvora zapaljenja.
> Držite dovod plina dalje od topline i plamena. Ne stavljajte na štednjak ili bilo koju drugu vruću površinu.
> Kada pričvršćujete crijevo na uređaj, usmjerite crijevo dalje od kućišta uređaja. Crijevo nemojte uvijati niti savijati.
> Držite dovod plina uspravno tijekom uporabe kako biste spriječili nesigurno pražnjenje tekućine i osigurali pravilno izvlačenje goriva. U suprotnom će nastati opasni radni uvjeti.
> Dovod plina nemojte uklanjati dok je uređaj u uporabi.
> Uvijek isključite i isključite dovod plina nakon uporabe i prije skladištenja.

5 Namjena

Ovaj LPG uređaj za kuhanje namijenjen je **samo za nekomercijalnu uporabu kuhanja**.

Ovaj uređaj namijenjen je isključivo za uporabu na otvorenom. Obratite pozornost na zahtjeve za ventilaciju.

Zabranjene uporabe

Ovaj uređaj nemojte upotrebljavati za:

- Grijanje prostora ili zagrijavanje prostorija
- Sušenje odjeće ili bilo kojeg materijala
- Komercijalne ili industrijske svrhe
- Uređaj se ne smije upotrebljavati u druge svrhe.

Ovaj uređaj nije pogodan za ugradnju ili priključivanje na razvedeni dovod plina.

Ovaj je proizvod prikladan samo za predviđenu namjenu i primjenu u skladu s ovim uputama.

Ove upute donose informacije neophodne za pravilnu instalaciju i/ili rad proizvoda. Loša instalacija i/ili nepravilan rad ili održavanje rezultirat će nezadovoljavajućom uspješnošću i mogućim kvarom.

Proizvođač ne preuzima nikakvu odgovornost za bilo kakve ozljede ili oštećenja proizvoda koje nastanu kao rezultat:

- Nepravilna montaža ili nepravilno sklapanje
- nepravilnog održavanja ili uporabe nekih drugih rezervnih dijelova osim originalnih rezervnih dijelova koje isporučuje proizvođač
- izmjena na proizvodu bez izričitog dopuštenja proizvođača
- uporabe u svrhe koje nisu opisane u ovim uputama

Dometic pridržava pravo na izmjene izgleda i specifikacija proizvoda.

6 Popis komponenti

sl. 2 na stranici 4

Komponenta	Opis
①	Rebrasta ploča za roštilj
②	Ploča za roštilj
③	Ručka za roštilj
④	Stalak za lonac za kavu
⑤	Držač posuđa
⑥	Poklopac
⑦	Zaštita od vjetra
⑧	Plamenik
⑨	Gumb za paljenje
⑩	Kontrolna ručica

Kombinacije
Komponente uključene po kodu proizvoda su sljedeće:

Komponenta	203M1-20	203M1-10
①	✓	
②	✓	
③	✓	
④	✓	
⑤	✓	✓
⑥	✓	✓
⑦	✓	✓
⑧	✓	✓
⑨	✓	✓
⑩	✓	✓

7 Priključivanje dovoda plina na uređaj

7.1 Sigurno priključivanje crijeva za plin

Prije priključivanja uređaja na dovod plina izvršite sljedeće provjere.

UPUTA Te provjere provedite svaki put kada je uređaj priključen na dovod plina.

Mora se upotrijebiti odobreno crijevo i regulator. Prilikom priključivanja na plinski uložak EN417 crijevo ne smije biti kraće od 0,5 m niti dulje od 1,5 m.

Prilikom priključivanja na bocu 9 kg, crijevo ne smije biti kraće od 0,8 m niti dulje od 1,5 m.

> Provjerite je li dovod plina isključen prilikom spajanja crijeva i uređaja.
> Upotrebljavajte ispravno crijevo i priključke koji su odobreni za uređaj.
> Provjerite je li gumena brtva na regulatoru u položaju i u dobrom stanju.
> Provjerite ima li na crijevu znakova oštećenja i po potrebi ga zamijenite.
> Provjerite je li kontrolni kotačić uređaja u isključenom položaju.

7.2 Uređaji opremljeni priključkom sa zakretnim stražnjim dijelom

sl. 3 na stranici 4

Ovom metodom spojite crijevo za plin na uređaj opremljen priključkom sa zakretnim stražnjim dijelom i stezaljkom za crijeva.

1. Provjerite odgovara li crijevo specifikacijama uređaja.
2. Pregledajte crijevo i stražnji dio. Provjerite jesu li oboje čisti, suhi i bez krhotina.
3. (Dodatno) Omekšajte crijevo tako da mu kraj uronite u **toplu (ne kipuću)** vodu na 15 s do 30 s . To će crijevo učiniti fleksibilnijim i olakšat će njegovo postavljanje preko stražnjeg dijela.
4. Gurnite stezaljku za crijeva na crijevo. Gurnite crijevo na zakretni stražnji dio tako da u potpunosti sjedne na stražnji dio.
5. Postavite stezaljku za crijeva preko priključka stražnjeg dijela i zategnite ga odgovarajućim alatom.
6. Lagano povucite crijevo i zakrenite stražnji dio kako biste potvrdili sigurno spajanje.
7. Kraj cijevi regulatora priključite na dovod plina.

7.3 Uređaji opremljeni spojnicom s brzim otpuštanjem (QR)

sl. 4 na stranici 5

Ovom metodom spojite crijevo za plin na uređaj opremljen spojnicom s brzim otpuštanjem.

1. Provjerite odgovaraju li crijevo i priključak specifikacijama uređaja.
2. Pregledajte crijevo i QR priključak. Provjerite jesu li obje komponente čiste, suhe i bez krhotina.
3. Na uređaju poravnajte QR spojnicu s QR priključkom.
4. Gurajte spojnicu na priključak dok ne čujete klik, što potvrđuje sigurno spajanje.
5. Lagano povucite crijevo kako biste provjerili je li spoj čvrst.
6. Kraj cijevi regulatora priključite na dovod plina.

7.4 Uređaji opremljeni priključkom s navojem

Slijedite ovaj postupak za uređaj opremljen priključkom s navojem.

sl. 5 na stranici 5

1. Provjerite odgovaraju li crijevo i priključak specifikacijama uređaja.
2. Pregledajte crijevo i priključak s navojem. Provjerite jesu li obje komponente čiste, suhe i bez krhotina.
3. Poravnajte priključak crijeva s priključkom s navojem na uređaju i učvrstite ga vijcima na mjesto.
4. Ručno zategnite spoj, pazeći da se navoji pravilno uhvate bez ukrštavanja.
5. Kraj cijevi regulatora priključite na dovod plina.

7.5 Priključivanje regulatora na dovod plina

sl. 7 na stranici 6

	A	B	C
HR	Regulator	Brtva	Regulacijski ventil

UPUTA
Kako biste osigurali siguran rad bez curenja, regulator morate ispravno priključiti. Pažljivo slijedite sve korake i prije uporabe provjerite ima li curenja.

OPASNOST! Opasnost od eksplozije

> Nemojte pušiti dok priključujete ili mijenjate dovod plina.

Izvršite sljedeći postupak kako biste sigurno priključili regulator na dovod plina.

1. Provjerite jesu li svi kontrolni kotačići plinskog uređaja u isključenom položaju.
2. Prije priključivanja regulatora provjerite je li regulacijski ventil za dovod plina zatvoren.
3. Provjerite ima li na regulatoru i ventilu za dovod plina prljavštine ili oštećenja. Oba dijela očistite suhom krpom. Nemojte upotrebljavati ulje ili mast.
4. Poravnajte regulator s ventilom za dovod plina i ručno ga pritegnite na mjesto, pazeći da se navoji pravilno uhvate bez ukrštavanja.
5. Polako otvorite ventil plinske boce kako biste omogućili protok plina i provjerite ima li curenja kako je opisano u poglavlju o Curenja plina na stranici 163. Prije uporabe uređaja treba otkloniti curenja.

v Nakon što se dovod plina priključi i potvrdi da priključak ne propušta, uređaj je spreman za uporabu.

8 Curenja plina

Curenje plina uzrokovano oštećenim crijevima ili neispravnim priključcima može stvoriti opasne uvjete. To je potrebno odmah riješiti kako bi se osigurala sigurnost korisnika.

Ispitivanje curenja plina mora se provoditi u dobro prozračenom prostoru, daleko od bilo kojeg izvora paljenja.

OPASNOST! Upozorenje o eksploziji

> **Uvijek provjerite jesu li spojevi plina pravilno postavljeni kako bi se spriječilo curenje plina.**
> **Nemojte pušiti tijekom ispitivanja curenja plina.**
> **Ako sumnjate na curenje plina (detektirano mirisom plina), odmah isključite dovod plina i okrenite kontrolni kotačić u isključeni položaj, odnesite uređaj na mjesto bez plamena i provedite ispitivanje curenja plina.**
> **Nikada nemojte koristiti otvoreni plamen kako biste potvrdili curenje plina.**

Provođenje ispitivanja curenja plina

1. Pomiješajte otopinu vode i sapuna (npr. deterdženta za suđe).

   Alternativno, sprej za otkrivanje curenja može se upotrijebiti umjesto vode sa sapunicom.

2. Nanesite smjesu na sve točke priključenja plina duž crijeva za plin:
   a) nanesite smjesu između crijeva za plin i uređaja.
   b) nanesite smjesu između regulatora i dovoda plina.
3. Polako otvorite ventil dovoda plina kako biste omogućili protok plina.
4. Promatrajte svaki priključak i provjerite pojavljuju li se mjehurići, što ukazuje na curenje plina.
5. Ako se pojave mjehurići:
   a) odmah zatvorite ventil za dovod plina.
   b) odspojite dovod plin od uređaja.
   c) provjerite sve brtve. Zamijenite sve one s tragovima trošenja ili oštećenja.
6. Ponovno spojite dovod plina na uređaj i ponovite ispitivanje curenja plina.
7. Ako curenje plina nastavi nakon svih provjera, vratite proizvod ovlaštenom serviseru kako bi vam pomogao.

9 Rukovanje uređajem

9.1 Prije uporabe uređaja

UPUTA Prije prve uporabe provjerite jesu li s uređaja uklonjena sva zaštitna pakiranja i folija.

Prije uporabe

> Provjerite jesu li svi dijelovi uređaja čisti i u dobrom radnom stanju.
> Provjerite ima li na uređaju insekata, krhotina i paukove mreže koji mogu utjecati na protok plina.
> Provedite ispitivanje curenja plina kao što je opisano u poglavlju Curenja plina na stranici 163 svaki put kada se dovod plina spoji ili zamijeni.
> Koristite ovaj uređaj samo na čvrstoj ravnoj površini.
> Uklonite sve površine za kuhanje prije nego što upalite uređaj.

Tijekom uporabe

> Uređaj tijekom upotrebe nemojte pomicati. To nije sigurna praksa i može izazvati zapaljenje.
> Upotrijebite posude promjera isključivo od 180 mm do 250 mm.

9.2 Uključite aparat pomoću gumba za paljenje

sl. 8 na stranici 7

1. Iz isključenog položaja pritisnite i okrenite kontrolni kotačić 90 ° u smjeru suprotnom od kazaljke na satu.
2. Držite kontrolni kotačić u položaju, a zatim pritisnite gumb za paljenje kako biste zapalili plin.
3. Držite kontrolni kotačić 10 s prije nego što ga polako otpustite kako bi nastao plamen.

   Gumb za paljenje ili kontrolni kotačić nemojte držati dulje od 15 s .

v Plamen bi se obično trebao upaliti unutar prvih 10 s .

Paljenje nije uspjelo

1. Okrenite kontrolni kotačić uređaja natrag u isključeni položaj.
2. Pričekajte oko 30 s kako bi nakupljeni plin iscurio iz plamenika.
3. Pokušajte ponovno upaliti.

Plamen se gasi tijekom uporabe

1. Okrenite kontrolni kotačić u isključeni položaj.
2. Pričekajte barem 60 s prije ponovnog paljenja plamenika.

9.3 Uključite uređaj pomoću upaljača za roštilj ili šibice

Uređaj se može upaliti s gornje strane plamenika prije postavljanja željene površine za kuhanje.

sl. 9 na stranici 8

UPUTA Ova se metoda koristi kada ugrađeni upaljač ne radi ili ako nije dostupan.

Uporaba upaljača za roštilj

1. Držite upaljač za roštilj blizu plamenika i zapalite ga.
2. Dok je upaljač za roštilj upaljen, pritisnite i okrenite kontrolni kotačić u smjeru suprotnom od kazaljke na satu kako biste upalili plamenik. Plin bi se trebao odmah zapaliti.
3. Držite kontrolni kotačić 10 s prije nego što ga polako otpustite kako bi nastao plamen.

Uporaba šibice

1. Zapalite šibicu i pažljivo je prinesite plameniku.
2. Pritisnite i okrenite kontrolni kotačić u smjeru suprotnom od kazaljke na satu kako biste upalili plamenik.

v Plin bi se trebao odmah zapaliti.

3. Držite kontrolni kotačić 10 s prije nego što ga polako otpustite kako bi nastao plamen.

Podešavanje intenziteta plamena

Može doći do izbijanja plamena prilikom pripreme hrane s visokim udjelom masti. Ako se to dogodi, smanjite toplinu dok se plamen ne smanji.

Nakon što se zapali, prilagodite intenzitet plamena:

> okrenite kontrolni kotačić u smjeru kazaljke na satu kako biste povećali plamen.

> okrenite kontrolni kotačiću smjeru suprotnom od kazaljke na satu kako biste smanjili plamen.

9.4 Uporaba ručke za roštilj

sl. 10 na stranici 9

Ručka za roštilj omogućuje sigurno podizanje i vađenje pribora za kuhanje iz uređaja.

1. Umetnite ručku za roštilj u unutrašnjost ručke za roštilj.
2. Provjerite je li ručka za roštilj potpuno umetnuta i učvršćena u unutrašnjosti ručke za roštilj.
3. Ujednačenim pokretom podignite dodatak za kuhanje ravno prema gore i postavite ga na površinu otpornu na toplinu i izvan dohvata djece.

9.5 Isključivanje uređaja

sl. 11 na stranici 10

1. Zatvorite regulacijski ventil na plinskoj boci.
2. Nakon što se plamen potpuno ugasi, okrenite kontrolni kotačić uređaja do kraja u smjeru kazaljke na satu u isključeni položaj.

10 Isključivanje i zamjena dovoda plina

1. Nakon uporabe kontrolni kotačić uređaja okrenite u isključeni položaj.
2. Zaporni ventil na dovodu plina.
3. Odvojite praznu plinsku bocu od regulatora.
4. Priključite cijelu bocu na isti način kao što je opisano u postupku priključivanja.
5. Ponovite ispitivanje curenja plina nakon ponovnog priključivanja.

11 Čišćenje i održavanje

11.1 Čišćenje uređaja

Kako biste produljili životni vijek uređaja, temeljito ga očistite nakon svake uporabe.

POZOR! Opasnost od oštećenja

> Uređaj ne uranjajte u vodu.

> Izbjegavajte ulazak vode u plamenike, cijevi plamenika ili područje plinskog upaljača. Vlaga u tim dijelovima može uzrokovati kvar uređaja ili ga učiniti nesigurnim.

> Nemojte koristiti abrazivna sredstva za čišćenje, čeličnu vunu ili spužvice za ribanje. To može oštetiti površinu uređaja.

> Nemojte koristiti sredstva za čišćenje na bazi ulja ili otapala.

> Nemojte upotrebljavati visokotlačni parni uređaj ili vodeni mlaz za čišćenje uređaja.

Pustite da se uređaj dobro ohladi prije čišćenja.

1. Kućište aparata obrišite vlažnom krpom sa sapunicom.
2. Prije pohranjivanja uređaj u potpunosti osušite.

11.2 Rutinsko održavanje

Montažu i ugradnju plinskog priključka mora izvesti kvalificirana osoba koja je pokazala vještinu i znanje u vezi s ugradnjom i radom plinskih uređaja i prošla sigurnosnu obuku kako bi mogla prepoznati i izbjeći opasnosti.

> Iz sigurnosnih razloga pravilno funkcioniranje uređaja jedanput godišnje mora provjeriti kvalificirana osoba. Svi se nedostaci moraju popraviti.

11.3 Zamjena začepljene brizgaljke

Najčešći problemi s radom mogu biti povezani s prljavim ili začepljenim brizgaljkama. Redovita kontrola i čišćenje mogu spriječiti ove probleme. Indikatori začepljene brizgaljke uključuju:

- Slab ili žućkasti plamen.
- Neuspješno paljenje prilikom rukovanja uređajem.

> **POZOR! Opasnost od oštećenja**

> Začepljena se brizgaljka ne smije čistiti iglom ili sličnim predmetom. To može oštetiti brizgaljku i ugroziti sigurnost uređaja.

Očistite ili zamijenite brizgaljke svakih šest (6) mjeseci radi postizanja optimalnih radnih značajki.

Pristup brizgaljki

sl. 12 na stranici 11

1. Provjerite je li uređaj hladan i odvojen od dovoda plina.
2. Uklonite sve površine za kuhanje i zatvorite poklopac.
3. Okrenite uređaj naopako.
4. Lagano odvrnite donji poklopac, ako je primjenjivo, pomoću odvijača za uklanjanje vijaka.
5. Pronađite i uklonite vijak koji pričvršćuje zahvaćeni plamenik ili plamenike.
6. Pažljivo otpustite i spustite plamenik prema dolje kako biste došli do brizgaljke. Imajte na umu da je plamenik priključen na kabel upaljača, pazite da ga ne oštetite ili ne odspojite.
7. Za otpuštanje i vađenje brizgaljke upotrijebite odgovarajući ključ. Nemojte upotrebljavati kliješta jer to može oštetiti brizgaljku.
8. Ispušite svu vidljivu prljavštinu iz brizgaljke. Ako je potrebno, zamijenite brizgaljku.
9. Vratite brizgaljku u ventil. Nemojte prejako zatezati.
10. Uređaj ponovno sastavite redoslijedom obrnutim od prethodno navedenih koraka. Provjerite je li kabel upaljača priključen tijekom ponovnog sastavljanja.

12 Skladištenje

Pravilno skladištenje pomoći će u zaštiti uređaja i produljiti njegov vijek trajanja.

> Provjerite je li dovod plina isključen prije nego što ga odspojite od uređaja.
> Uređaj nikada nemojte skladištiti sa spojenim plinom, to nije sigurna praksa.
> Pustite jedinicu da se ohladi i dobro je očistite prije skladištenja.
> Crijevo skladištite u dobro prozračenom prostoru.
> Dovod plina skladištite na otvorenom u dobro prozračenom prostoru, daleko od izvora paljenja. Ne skladištite dovod plina u podrumu ili garaži.

13 Odlaganje u otpad

Materijal za pakiranje odložite u odgovarajuće kante za reciklažu otpada kad god je to moguće. Za detalje o odlaganju proizvoda u otpad, zatražite od svog lokalnog centra za recikliranje ili specijaliziranog trgovca pojedinosti o tomu kako to učiniti u skladu s važećim propisima o odlaganju otpada.

14 Jamstvo

Primjenjuje se zakonom propisano jamstveno razdoblje. Ako je proizvod neispravan, obratite se trgovcu na malo ili podružnici proizvođača u vašoj državi. (pogledajte qr.dometic.com/bgGAmD)

Za potrebe popravaka i obrade jamstva, pri slanju proizvoda priložite sljedeće dokumente:

- presliku računa s datumom kupnje
- razlog reklamacije ili opis kvara

Obratite pozornost da samostalni ili nestručni popravak može imati negativne posljedice na sigurnost i uzrokovati gubitak jamstva.

15 Tehnički podaci

Države u kojima se upotrebljava	BE, CH, CY, CZ, ES, FR, GB, GR, IE, IT, LT, LU, LV, PT, SI, SK		PL	BE, CY, DK, EE, FR, FI, HU, IT, LT, NL, NO, SE, SI, SK, RO, HR, TR, BG, IS, LU, MT, ZA	AT, CH, DE, SK
Kategorija uređaja	$I_{3+(28\text{-}30/37)}$		$I_{3B/P\,(37)}$	$I_{3B/P\,(30)}$	$I_{3B/P\,(50)}$
Dozvoljeni plinovi	Butan-G30	Propan-G31	Butan-G30, propan-G31 ili njihova mješavina		
Tlak plina	28 mbar ~ 30 mbar	37 mbar	37 mbar	28 mbar ~ 30 mbar	50 mbar
Veličina brizgaljke	0.73		0.69	0.73	0.64
Nazivna potrošnja	160 g/h po plameniku. 320 g/h ukupno.				
Bruto nazivni utrošak toplinske energije	2,2 kW po plameniku. 4,4 kW ukupno.				
Opcije za dovod plina	Spremnik za plin koji se može ponovno puniti ne prelazi 9 kg i u skladu je s lokalnim važećim propisima.				
	CADAC CA445 / CA500 ili ekvivalentni jednokratni uložak, sukladan standardu EN417, s regulatorom EN417.				
	Jednokratni, sukladan standardu uložak 227 g koji se koristi u kombinaciji s CADAC | Dometic Power Pak.				
Standardi sukladnosti	EN 484				
Ispitivanje/certifikacija	CE				

Kategorija uređaja I 3B/P (50)
Regulator konfiguracija s butanom od 50 mbar ili regulator konfiguracija s propanom od 50 mbar ili regulator konfiguracija smjese butan/propan od 50 mbar .

Kategorije uređaja I 3B/P (30), i 3+ (28-30/37)
I3B/P(30): Regulator konfiguracija s butanom od 30 mbar ili regulator konfiguracija s propanom od 30 mbar ili regulator konfiguracija smjese butan/propan od 30 mbar .

I3+(28-30/37): Regulator konfiguracija s butanom od 30 mbar ili regulator konfiguracija s propanom od 37 mbar .

Kategorija uređaja I3B/P(37)
I3B/P(37): Regulator konfiguracija s butanom od 37 mbar ili regulator konfiguracija s propanom od 37 mbar ili regulator konfiguracija smjese butan/propan od 37 mbar .

UPUTA Vrsta korištenog crijeva mora biti u skladu s odgovarajućim standardom EN i lokalnim zahtjevima.

Türkçe

1 Önemli notlar..... 168
2 İlgili belgeler..... 168
3 Sembollerin açıklanması.....168
4 Güvenlik uyarıları.....168
5 Amacına Uygun Kullanım.....170
6 Bileşen listesi.....171
7 Gaz kaynağınızı cihaza bağlama.....171
8 Gaz kaçakları..... 172
9 Cihazın çalıştırılması.....173
10 Gaz kaynağının bağlantısının ayrılması ve değiştirilmesi..... 174
11 Temizlik ve bakım..... 174
12 Depolama..... 175
13 Atık İmhası.....175
14 Garanti.....175
15 Teknik Bilgiler.....176

1 Önemli notlar

Bu ürünü doğru monte ettiğinizden ve ürünün daima kullanıma hazır olduğundan emin olmak için lütfen tüm talimatları ve bu ürün kılavuzunda verilen kılavuzları ve uyarıları dikkatlice okuyunuz. Bu talimatlar bu ürün ile birlikte SAKLANMALIDIR.

Bu ürünü kullandığınızda tüm talimatları, kılavuzları ve uyarıları dikkatlice okuduğunuzu ve anladığınızı ve hükümlere ve koşullara bu sözleşmede yer alıyormuş gibi uyacağınıza onay verirsiniz. Bu ürünü sadece amacına ve uygulamaya uygun ve talimatlara, kılavuzlara ve uyarılara uygun bu ürün kılavuzu ile geçerli yasalara ve yönetmeliklere uygun olarak kullanacağınızı kabul ediyorsunuz. Talimatların ve uyarıların burada verildiği gibi okunmaması veya bunlara uyulmaması sonucu kendiniz ve diğer insanlar yaralanabilir veya ürününüz veya yakınında bulunan diğer mallar hasar görebilir. Talimatlar, kılavuzlar ve uyarılar da dahil, bu ürün kılavuzu ve buna ait olan dokümanlarda değişiklikler ve güncellemeler yapılabilir. Güncel ürün bilgileri için lütfen documents.dometic.com adresini ziyaret edin.

2 İlgili belgeler

Ayrıntılı kullanma kılavuzunu çevrimiçi olarak qr.dometic.com/bgaZ0u adresinde bulabilirsiniz.

3 Sembollerin açıklanması

Bir sinyal sözcüğü, güvenlik ve maddi hasar mesajlarını tanımlar ve ayrıca tehlikenin ciddiyet derecesini veya seviyesini gösterir.

TEHLİKE!

> Önlenmediğinde, can kaybı veya ağır bir yaralanmaya neden olan tehlikeli bir durumu gösterir.

UYARI!

> Önlenmediğinde, can kaybı veya ağır bir yaralanmaya neden olabilecek tehlikeli bir durumu gösterir.

DİKKAT!

> Önlenmediğinde, hafif veya orta derecede bir yaralanmaya neden olabilecek tehlikeli bir durumu gösterir.

İKAZ!

> Önlenmediğinde, maddi hasara neden olabilecek bir durumu gösterir.

NOT Ürünün kullanılması ile ilgili ek bilgiler.

4 Güvenlik uyarıları

4.1 Güvenlik uyarısı

NOT

Cihazı kullanmadan önce talimatları okuyun.

Sadece dış mekanlarda kullanıma yöneliktir.

Kullanım sırasında cihazı hareket ettirmeyin.

Kullandıktan sonra gaz haznesindeki gaz beslemesini kapatın.

Cihazda yapılacak herhangi bir değişiklik tehlikeli olabilir.

Bu talimatlara uyulmaması garantiyi geçersiz kılar.

Bu kılavuzu ileride başvurmak üzere saklayın.

4.2 Genel güvenlik

İKAZ! Kullanmadan önce

> Yerel dağıtım koşullarının (gaz türü ve gaz basıncı) cihazın özelliklerine uygun olduğundan emin olun. Bu özellikler cihazın sınıflandırma etiketinde belirtilmiştir.

UYARI! Karbonmonoksit tehlikesi

Bu cihazın güvenli bir şekilde çalıştırılabilmesi için yeterli havalandırmaya ihtiyacı vardır.

> Cihazı yalnızca iyi havalandırılan bir alanda kullanın.
> **Yalnızca dış mekanda kullanım içindir!**

UYARI! Patlama tehlikesi

Bu önlemlere uyulmaması can kaybı veya ağır yaralanmaya sebep olabilir.

> Cihazda değişiklik yapmayın. Sadece amaçlandığı şekilde kullanın.
> Onarımlar yalnızca kalifiye personel tarafından gerçekleştirilmelidir. Yanlış onarımlar ciddi tehlikelere neden olabilir.
> Sızdırmaz bileşenleri değiştirmeyin.

UYARI! Yangın tehlikesi

> Cihazı sıcakken veya kullanımdayken gözetimsiz bırakmayın.
> Acil bir durumda kullanılmak üzere yakınınızda bir yangın söndürücü (veya uygun bir alternatif) bulundurun.

4.3 Kullanım sırasında güvenlik

şekil 1 sayfa 3

TEHLİKE! Patlama tehlikesi

> Contalar aşınmış veya hasarlıysa cihazı kullanmayın.
> Cihaz sızıntı yapıyorsa, hasarlıysa veya düzgün çalışmıyorsa cihazı kullanmayın.
> Hortum ve regülatör her bağlandığında veya değiştirildiğinde gaz kaçağı testi yapın. Gaz kaçağı testinin nasıl yapılacağına ilişkin adımları Gaz kaçakları sayfa 172 bölümünde açıklandığı gibi izleyin.

TEHLİKE! Arka ışık/parlama

> Brülörün içinde bir alev tekrar yanarsa bu alevlenme olarak bilinir ve güvenli olmayan çalışma koşullarına neden olabilir. Cihazı kullanırken alevin kararlı olduğundan emin olun.
> Parlama durumunda aşağıdakileri yapın:
  - Gaz silindiri valfini kapatarak gaz kaynağını derhal kapatın.
  - Cihaz kontrol düğmesini kapalı konuma getirin.
  - Alev söndükten sonra regülatörü çıkarın ve contanın durumunu kontrol edin, gerekirse değiştirin.
  - Gaz kaynağını yeniden bağlayın ve bağlantıda gaz sızıntısı olup olmadığını test edin.
  - Cihazı yeniden ateşleyin.
  - Parlama devam ederse kullanmayı durdurun ve yardım için yetkili bir onarım servisiyle iletişime geçin.

DİKKAT! Yanma tehlikesi

> Erişilebilir parçalar kullanım sırasında çok sıcak olabilir. Küçük çocukların ulaşamayacağı yerlerde saklayın.
> Cihazı tutarken ısıya dayanıklı eldivenler kullanın.
> Cihazı düşürmeyin veya yanlış kullanmayın.
> Cihazı kullanırken bol giysiler giymeyin veya uzun saçların serbestçe sarkmasına izin vermeyin.
> Ellerinizi, yüzünüzü ve saçınızı ocak gözlerinden uzak tutun.
> Yanıkları veya diğer yaralanmaları önlemek için bu ürünün etrafındaki tüm faaliyetleri dikkatle izleyin.
> Çocukları ve evcil hayvanları güvende olacakları bir mesafede tutun.
> Cihazı yatay ve düz bir yüzeyde kullanın. Monte edilen ürünün sabit olduğundan ve sallanmadığından emin olun.
> Cihazı kullanırken tava desteğinin / pişirme yüzeylerinin doğru yerleştirildiğinden emin olun.
> Cihazı kullanırken tava desteğine dokunmayın.
> Alkol veya reçeteli ya da reçetesiz ilaçların kullanılması, bu cihazı doğru bir şekilde monte etme ya da güvenli bir şekilde çalıştırma yeteneğinizi olumsuz etkileyebilir.
> Çıplak elle dokunmadan önce ürünün tamamen soğumasını bekleyin.

DİKKAT! Yangın tehlikesi

> Bu cihaz kullanım sırasında yanıcı maddelerden uzak tutulmalıdır. Minimum güvenli mesafeler: 120 cm cihazın üzerinde ve 60 cm arka ve yan taraflarda.
> Kontrolsüz yangın durumunda gaz kaynağını derhal kapatın.

> Bu cihaz kullanımdayken kimyasalları, yanıcı maddeleri veya sprey aerosolleri cihazın yakınına koymayın.

Pişirme kabı kılavuzu

İKAZ! Hasar tehlikesi

> Bu cihazın üzerine veya karşısına, tencere ve tava dışında herhangi bir nesne koymayın.
> Pişirme kabı kullanılacağı zaman tavsiye edilen pişirme kapı çapı şu şekildedir: 180 mm-250 mm.
> Cihazın kenarlarını aşan pişirme kaplarını kullanmayın.

4.4 Gaz bağlantısı güvenlik önlemleri

NOT

Gaz, cihaza bir hortum ve regülatör aracılığıyla verilir. Bu cihazı yalnızca ilgili EN standardına ve lokasyon gereksinimlerine uygun, **onaylı** bir hortum ve regülatörle kullanın.

Gaz kaynağı seçenekleri şunlardır:

- 9 kg değerini geçmeyen ve yürürlükteki yerel düzenlemelere uygun, yeniden doldurulabilir bir gaz haznesi.
- CADAC 445 g / 500 g veya eş değeri, EN417 uyumlu tek kullanımlık kartuş, EN417 regülatörü ile birlikte kullanılır.
- CADAC | Dometic Power Pak.

TEHLİKE! Patlama tehlikesi

> Sadece yüksekliği en fazla 500 mm ve genişliği en fazla 400 mm olan gaz tüpleriyle kullanın.
> Sadece uyumlu ve onaylı gaz tüplerini veya kartuşlarını kullanın. **Diğer tiplerin kullanılması tehlikeli olabilir ve yaralanmaya veya hasara neden olabilir.**
> Regülatörü hiçbir şekilde değiştirmeyin veya kurcalamayın.
> Hortum hasarlıysa veya aşınmışsa cihazı kullanmayın.
> Gaz kaynağını iyi havalandırılan bir alanda, tercihen açık havada, alevlerden veya diğer ateşleme kaynaklarından uzakta bağlayın.
> Gaz kaynağını ısı ve alevden uzak tutun. Ocağın veya başka bir sıcak yüzeyin üzerine koymayın.
> Hortumu cihaza takarken, hortumu cihazın gövdesinden uzağa yönlendirin. Hortumu bükmeyin veya sıkıştırmayın.
> Güvenli olmayan sıvı boşalmasını önlemek ve yakıtın doğru şekilde çekilmesini sağlamak için kullanım sırasında gaz kaynağını dik tutun. Aksi takdirde tehlikeli çalışma koşulları oluşur.
> Cihaz kullanılırken gaz kaynağını sökmeyin.
> Kullanımdan sonra ve cihazı saklamadan önce gaz kaynağını mutlaka kapatın ve gaz kaynağının bağlantısını kesin.

5 Amacına Uygun Kullanım

Bu LPG'li pişirme cihazı yalnızca **ticari olmayan pişirme amaçlı kullanım** için tasarlanmıştır.

Bu cihaz yalnızca dış mekanlarda kullanım içindir. Havalandırma gereksinimlerine dikkat edin.

Yasaklanmış kullanımlar

Bu cihazı şu amaçlarla kullanmayın:

- Alan ısıtma veya odaların ısıtılması
- Giysileri veya herhangi bir malzemeyi kurutma
- Ticari veya endüstriyel amaçlar
- Cihaz başka bir amaçla kullanılmamalıdır.

Bu cihaz, şebeke gazı hattına kurulmaya veya bağlanmaya uygun değildir.

Bu ürün sadece amacına ve uygulamaya ve bu talimatlara uygun olarak kullanılmalıdır.

Bu kılavuzda ürünün doğru olarak monte edilmesi ve/veya kullanılması için gerekli bilgiler verilmektedir. Doğru yapılmayan montaj ve/veya bakım performansının yetersiz olmasına ve olası bozukluklara neden olabilir.

Üretici, aşağıdaki durumların neden olduğu yaralanmalardan veya ürün hasarlarından sorumlu değildir:

- Yanlış kurulum veya montaj
- Yanlış bakım veya üretici tarafından sağlanan orijinal yedek parçalardan başka yedek parçalar kullanılması
- Üreticisinden açıkça izin almadan cihazda değişiklikler yapılması
- Bu kılavuzda tanımlananların dışında amaçlar için kullanıldığında

Dometic ürünün görünümünde ve ürün özelliklerinde değişiklik yapma hakkını saklı tutar.

6 Bileşen listesi

şekil 2 sayfa 4

Bileşen	Adı
①	Oluklu döküm ızgara
②	Düz döküm ızgara
③	Izgara kolu
④	Cezve standı
⑤	Tava desteği
⑥	Kapak
⑦	Rüzgar koruması
⑧	Ocak gözü
⑨	Ateşleme düğmesi
⑩	Kontrol düğmesi

Kombinasyonlar
Her ürün kodunda bulunan bileşenler aşağıdaki gibidir:

Bileşen	203M1-20	203M1-10
①	✓	
②	✓	
③	✓	
④	✓	
⑤	✓	✓
⑥	✓	✓
⑦	✓	✓
⑧	✓	✓
⑨	✓	✓
⑩	✓	✓

7 Gaz kaynağınızı cihaza bağlama

7.1 Gaz hortumunun güvenli bağlantısı

Cihazı bir gaz kaynağına bağlamadan önce aşağıdaki kontrolleri yapın.

NOT Bu kontrolleri cihaz gaz kaynağına her bağlandığında gerçekleştirin.

Onaylı bir hortum ve regülatör kullanılmalıdır.
Bir EN417 gaz kartuşuna bağlanırken hortum uzunluğu şu aralıkta olmalıdır: 0,5 m-1,5 m.

Bir 9 kg silindirine bağlanırken hortum uzunluğu şu aralıkta olmalıdır: 0,8 m-1,5 m.

> Hortumu ve cihazı bağlarken gaz kaynağının kapalı olduğundan emin olun.
> Cihaz için onaylanmış doğru hortum ve bağlantı elemanlarını kullanın.
> Regülatör üzerindeki kauçuk contanın yerinde ve iyi durumda olup olmadığını kontrol edin.
> Hortumda hasar olup olmadığını kontrol edin ve gerekirse değiştirin.
> Cihaz kontrol düğmesinin kapalı konumda olduğundan emin olun.

7.2 Döner arka parça konnektörüyle donatılmış cihazlar

şekil 3 sayfa 4
Bu yöntemi, döner arka parça ve hortum kelepçesi takılı bir cihaza gaz hortumunu bağlamak için kullanın.

1. Hortumun cihaz teknik özelliklerine uygun olduğunu doğrulayın.
2. Hortumu ve arka parçayı inceleyin. Her iki bileşenin de temiz ve kuru olduğundan ve kir içermediğinden emin olun.
3. (İsteğe bağlı) 15 s - 30 s boyunca ucu **sıcak (kaynar olmayan**) suya batırarak hortumu yumuşatın. Bu, hortumu daha esnek hale getirecek ve arka parçaya takma işlemini kolaylaştıracaktır.
4. Hortum kelepçesini hortumun üzerine kaydırın. Hortumu, döner arka parçasının ucuna tamamen oturana kadar itin.
5. Hortum kelepçesini arka parça bağlantısının üzerine yerleştirin ve uygun bir alet kullanarak sıkın.
6. Hortumu yavaşça çekin ve bağlantının sağlam olduğunu onaylamak için arka parçayı döndürün.
7. Hortumun regülatör ucunu gaz kaynağına bağlayın.

7.3 Hızlı Sökülebilir (QR) bağlantı parçasıyla donatılmış cihazlar

şekil 4 sayfa 5
Hızlı Sökülebilir bağlantı parçasına sahip bir cihaza gaz hortumu bağlamak için bu yöntemi kullanın.

1. Hortum ve konnektörün cihazın teknik özelliklerine uygun olduğundan emin olun.
2. Hortumu ve QR konnektörü inceleyin. Her iki bileşenin de temiz ve kuru olduğundan ve kir içermediğinden emin olun.
3. QA bağlantı parçasını cihazdaki QR geçmeli bağlantı elemanıyla hizalayın.
4. Bağlantı parçasını, klik sesi duyana kadar bağlantı parçasına doğru itin. Bu, güvenli bir bağlantı olduğunu doğrular.
5. Bağlantının sağlam olduğunu doğrulamak için hortumu yavaşça çekin.
6. Hortumun regülatör ucunu gaz kaynağına bağlayın.

7.4 Dişli konnektörle donatılmış cihazlar

Dişli konnektörle donatılmış bir cihaz için bu prosedürü izleyin.

şekil 5 sayfa 5

1. Hortum ve konnektörün cihazın teknik özelliklerine uygun olduğundan emin olun.
2. Hortumu ve dişli konektörü inceleyin. Her iki bileşenin de temiz ve kuru olduğundan ve kir içermediğinden emin olun.
3. Hortum bağlantı elemanını cihaz üzerindeki dişli bağlantıyla hizalayın ve yerine vidalayın.
4. Bağlantıyı elle sıkın, dişlerin çapraz diş açmadan düzgün bir şekilde birbirine geçmesini sağlayın.
5. Hortumun regülatör ucunu gaz kaynağına bağlayın.

7.5 Regülatörün gaz kaynağına bağlanması

şekil 7 sayfa 6

	A	B	C
TR	Regülatör	Conta	Kontrol vanası

NOT
Sızdırmaz ve güvenli çalışma sağlamak için regülatörü doğru şekilde bağlamanız gerekir. Tüm adımları dikkatlice izleyin ve kullanmadan önce sızıntı olup olmadığını kontrol edin.

TEHLİKE! Patlama tehlikesi

> Gaz kaynağını bağlarken veya değiştirirken sigara içmeyin.

Regülatörü gaz beslemesine güvenli bir şekilde bağlamak için aşağıdaki prosedürü uygulayın.

1. Gaz cihazının tüm kontrol düğmelerinin kapalı konumda olduğundan emin olun.
2. Regülatörü bağlamadan önce gaz besleme kontrol valfinin kapalı olduğundan emin olun.
3. Regülatörde ve gaz besleme valfinde kir veya hasar olup olmadığını kontrol edin. Her iki parçayı da kuru bir bezle temizleyin. Yağ veya gres kullanmayın.
4. Regülatörü gaz kaynağı vanasıyla hizalayın ve dişlerin düzgün biçimde oturduğundan, çaprazlamadığından emin olarak elle sıkıştırarak yerine takın.
5. Gaz akışına izin vermek için gaz silindiri valfini yavaşça açın ve Gaz kaçakları sayfa 172 bölümünde açıklandığı gibi sızıntı olup olmadığını kontrol edin. Cihaz kullanılmadan önce sızıntılar giderilmelidir.

✓ Gaz kaynağı bağlandıktan ve bağlantının sızdırmaz olduğu onaylandıktan sonra cihaz kullanıma hazırdır.

8 Gaz kaçakları

Hasarlı hortumlar veya hatalı bağlantılardan kaynaklanan gaz sızıntıları tehlikeli koşullara neden olabilir. Bunlar, kullanıcı güvenliğini sağlamak için derhal giderilmelidir.

Gaz sızıntısı testi, iyi havalandırılan bir alanda, herhangi bir tutuşma kaynağından uzakta yapılmalıdır.

TEHLİKE! Patlama uyarısı

> **Gaz sızıntılarını önlemek için her zaman gaz bağlantılarının düzgün takıldığından emin olun.**
> **Gaz sızıntısı testi yaparken sigara içmeyin.**
> **Bir gaz sızıntısından şüpheleniyorsanız (gaz kokusuyla tespit edilir), derhal gaz kaynağını kapatın ve kontrol düğmesini kapalı konuma getirin, cihazı alev bulunmayan bir yere taşıyın ve gaz sızıntısı testi yapın.**
> **Gaz sızıntısı olduğunu doğrulamak için asla çıplak alev kullanmayın.**

Gaz sızıntısı testi gerçekleştirme

1. Su ve sabundan (örneğin bulaşık deterjanı) oluşan bir çözeltiyi karıştırın.

   Alternatif olarak, sabunlu su yerine sızıntı tespit spreyi kullanılabilir.

2. Karışımı gaz hortumu boyunca bulunan tüm gaz bağlantı noktalarına uygulayın:
   a) Karışımı gaz hortumu ve cihazın arasına uygulayın.
   b) Karışımı regülatör ve gaz kaynağının arasına uygulayın.
3. Gaz akışına izin vermek için gaz kaynağı vanasını yavaşça açın.
4. Her bağlantı noktasında gaz kaçağının varlığını gösteren kabarcıkların oluşumunu gözlemleyin.
5. Kabarcıklar görünüyorsa:
   a) Hemen gaz kaynağı vanasını kapatın.
   b) Cihazın gaz kaynağının bağlantısını kesin.
   c) Tüm contaları kontrol edin. Aşınma veya hasar belirtileri gösterenleri değiştirin.
6. Gaz kaynağını cihaza yeniden bağlayın ve testi tekrarlayın.
7. Tüm kontroller yapıldıktan sonra gaz kaçağı devam ediyorsa yardım için ürünü yetkili onarım servisinize iade edin.

9 Cihazın çalıştırılması

9.1 Cihazı kullanmadan önce

NOT İlk kullanımdan önce cihazın tüm koruyucu ambalaj ve filmlerinin çıkarıldığından emin olun.

Kullanmadan önce

> Tüm cihaz parçalarının temiz ve düzgün çalışır durumda olduğundan emin olun.
> Gaz akışını etkileyebilecek böcek, kalıntı ve örümcek ağı olup olmadığını kontrol edin.
> Gaz kaynağı her bağlandığında veya değiştirildiğinde, Gaz kaçakları sayfa 172 bölümünde açıklandığı gibi bir gaz kaçağı testi yapın.
> Bu cihazı yalnızca sağlam ve düz bir yüzeyde kullanın.
> Cihazı ateşlerken pişirme yüzeylerini kaldırın.

Kullanım sırasında

> Kullanım sırasında cihazı hareket ettirmeyin. Bu güvenli olmayan bir uygulamadır ve tutuşmaya neden olabilir.
> Sadece 180 mm ila 250 mm çapındaki pişirme kaplarını kullanın.

9.2 Ateşleyici düğmesini kullanarak cihazı açma

şekil 8 sayfa 7

1. Kapalı konumdayken kontrol düğmesini içeri doğru bastırın ve 90 ° derece saat yönünün tersine çevirin.
2. Kontrol düğmesini basılı tutun, ardından gazı ateşlemek için ateşleme düğmesine basın.
3. Alevin devreye girmesi için yavaşça serbest bırakmadan önce kontrol düğmesini 10 s boyunca basılı tutun.

   Ateşleme düğmesini veya kontrol düğmesini şu süreden fazla basılı tutmayın: 15 s .

✓ Alev normalde ilk 10 s içinde yanmalıdır.

Ateşleme başarısız

1. Cihaz kontrol düğmesini tekrar kapalı konuma getirin.
2. Brülör içinde biriken gazın dışarı çıkması için yaklaşık 30 s bekleyin.
3. Ateşlemeyi tekrar deneyin.

Kullanım sırasında alev söndürülür

1. Kontrol düğmesini kapalı konumuna getirin.
2. Brülörü tekrar ateşlemeden önce en az 60 s bekleyin.

9.3 Cihazı barbekü çakmağı veya kibrit kullanarak açma

İstenilen pişirme yüzeyi yerleştirilmeden önce cihaz brülörün üst kısmından yakılabilir.

şekil 9 sayfa 8

NOT Bu yöntem, dahili ateşleyici çalışmadığında veya mevcut olmadığında kullanılır.

Barbekü çakmağı kullanma

1. Barbekü çakmağını brülörün yanında tutun ve ateşleyin.
2. Barbekü çakmağı yanarken yakıcıyı yakmak için kontrol düğmesini içeri itin ve saat yönünün tersine çevirin. Gaz derhal yanmalıdır.
3. Alevin devreye girmesi için yavaşça serbest bırakmadan önce kontrol düğmesini 10 s boyunca basılı tutun.

Kibrit kullanma

1. Kibriti yakın ve dikkatli bir şekilde brülöre doğru getirin.
2. Brülörü yakmak için kontrol düğmesini içeri itin ve saat yönünün tersine çevirin.

✓ Gaz derhal yanmalıdır.

3. Alevin devreye girmesi için yavaşça serbest bırakmadan önce kontrol düğmesini 10 s boyunca basılı tutun.

Alev yoğunluğunu ayarlama

Yüksek yağ içeriğine sahip yiyecekleri pişirirken alevlenme meydana gelebilir. Bu durumda, alevlenme kesilene kadar ısıyı düşürün.

Ateşlendikten sonra alev yoğunluğunu ayarlayın:

> Alevi artırmak için kontrol düğmesini saat yönünde çevirin.
> Alevi azaltmak için kontrol düğmesini saat yönünün tersine çevirin.

9.4 Izgara kolunu kullanma

şekil 10 sayfa 9

Izgara sapı, sıcak pişirme aksesuarlarının cihazdan güvenli bir şekilde kaldırılıp çıkarılmasını sağlar.

1. Izgara sapını ızgara sapı boşluğuna yerleştirin.
2. Izgara sapının ızgara sapı boşluğuna tam olarak yerleştirildiğinden ve güvenli bir şekilde oturduğundan emin olun.
3. Pişirme aksesuarını sabit bir hareketle yukarı doğru kaldırın ve çocukların erişemeyeceği, ısıya dayanıklı bir yüzeye koyun.

9.5 Cihazı kapatma

şekil 11 sayfa 10

1. Gaz silindirindeki kontrol vanasını kapatın.
2. Alev tamamen söndüğünde, cihazın kontrol düğmesini saat yönünde tamamen kapalı konuma çevirin.

10 Gaz kaynağının bağlantısının ayrılması ve değiştirilmesi

1. Kullanımdan sonra cihazın kontrol düğmesini kapalı konuma getirin.
2. Gaz kaynağındaki valfi kapatın.
3. Boş gaz silindirini regülatörden ayırın.
4. Bağlantı prosedüründe belirtilen adımları izleyerek dolu bir silindir bağlayın.
5. Yeniden bağladıktan sonra gaz kaçağı testini tekrarlayın.

11 Temizlik ve bakım

11.1 Cihazın temizlenmesi

Cihazınızın ömrünü uzatmak için her kullanımdan sonra cihazı iyice temizleyin.

İKAZ! Hasar tehlikesi

> Cihazı suya daldırmayın.
> Brülörlere, brülör tüplerine veya pilot ışık alanına su girmesini önleyin. Bu parçalardaki nem, cihazın arızalanmasına veya güvensiz hale gelmesine neden olabilir.
> Aşındırıcı temizleyiciler, çelik yünü veya ovma pedleri kullanmayın. Bunlar cihazın yüzeyine zarar verebilir.
> Yağ bazlı veya solvent bazlı temizleyiciler kullanmayın.
> Cihazı temizlemek için yüksek basınçlı buhar makinesi veya su jeti kullanmayın.

Temizlemeden önce cihazın tamamen soğumasını bekleyin.

1. Cihazın gövdesini nemli ve sabunlu bir bezle silin.
2. Saklamadan önce cihazı tamamen kurulayın.

11.2 Rutin bakım

Gaz bağlantısının kurulumu ve montajı, gazlı cihazların yapımı, montajı ve çalıştırılması ile ilgili beceri ve bilgi sahibi olan, ilgili tehlikeleri belirlemek ve önlemek için güvenlik eğitimi almış kalifiye bir kişi tarafından gerçekleştirilmelidir.

> Güvenlik nedeniyle, cihazın düzgün çalışıp çalışmadığının tespiti için her yıl kalifiye bir kişiye cihazı kontrol ettirin. Her arıza onarılmalıdır.

11.3 Tıkalı bir enjektörün değiştirilmesi

En sık karşılaşılan çalışma sorunları kirli veya tıkalı enjektörlerle ilgili olabilir. Düzenli muayene ve temizlik bu sorunları önleyebilir. Tıkalı bir enjektörün göstergeleri arasında şunlar bulunur:

- Zayıf veya sarımsı bir alev.
- Cihaz çalıştırılırken ateşleme arızası.

>

İKAZ! Hasar tehlikesi

> Tıkalı bir enjektör, bir pim veya benzer bir nesne ile temizlenmemelidir. Bu, enjektöre zarar verebilir ve cihaz güvenliğini tehlikeye atabilir.

Optimum performans için enjektörleri altı (6) ayda bir temizleyin veya değiştirin.

Enjektöre erişme

şekil 12 sayfa 11

1. Cihazın soğuk olduğundan ve gaz kaynağından ayrıldığından emin olun.
2. Pişirme yüzeylerini çıkarın ve kapağı kapatın.
3. Cihazı baş aşağı çevirin.
4. Vidaları sökmek için bir tornavida kullanarak alt kapağı yavaşça gevşetin.
5. Etkilenen brülörü/brülörleri sabitleyen vidayı bulun ve çıkarın.
6. Brülörü dikkatlice gevşetin ve enjektörü ortaya çıkarmak için aşağıya doğru bırakın. Brülörün ateşleme kablosuna bağlı olduğunu unutmayın, bu kabloyu zedelememeye veya bağlantısını kesmemeye dikkat edin.
7. Enjektörü gevşetmek ve çıkarmak için uygun bir anahtar kullanın. Enjektöre zarar verebileceğinden pense kullanmayın.
8. Enjektördeki görünür kirleri temizleyin. Gerekirse enjektörü değiştirin.
9. Enjektörü tekrar valfe vidalayın. Aşırı sıkmayın.
10. Yukarıdaki adımları tersten uygulayarak cihazı yeniden monte edin. Ateşleme kablosunun yeniden montaj sırasında bağlı kaldığından emin olun.

12 Depolama

Doğru şekilde saklamak cihazınızın korunmasına ve kullanım ömrünün uzamasına yardımcı olacaktır.

> Gaz kaynağını cihazdan ayırmadan önce gaz kaynağının kapalı olduğundan emin olun.
> Cihazı asla gaz kaynağı bağlıyken saklamayın, bu güvenli bir uygulama değildir.
> Depolamadan önce ünitenin soğumasını bekleyin ve iyice temizleyin.
> Cihazı iyi havalandırılan bir alanda saklayın.
> Gaz kaynağını açık havada, iyi havalandırılan bir alanda, herhangi bir ateşleme kaynağından uzakta saklayın. Gaz kaynağını bir bodrumda veya garajda saklamayın.

13 Atık İmhası

Ambalaj malzemesini mümkün olduğu durumlarda uygun geri dönüşüm atık kutularına koyun. Ürünün yürürlükteki imha yönetmeliklerine göre nasıl imha edileceğine ilişkin ayrıntılar için yerel bir geri dönüşüm merkezine veya uzman satıcıya danışın.

14 Garanti

Yasal garanti süresi geçerlidir. Ürün kusurluysa lütfen satıcınızla veya ülkenizdeki üretici şubesiyle iletişime geçin. (bkz. qr.dometic.com/bgGAmD)

Onarım ve garanti işlemleri için ürünü aşağıdaki dokümanlarla birlikte gönderin:

- Satın alma tarihini içeren faturanın bir kopyası
- Talebinizin nedeni veya hatanın açıklanması

Kendi yaptığınız onarımın veya profesyonel olmayan onarımın güvenlikle ilgili sonuçları olabileceğini ve garantiyi geçersiz kılabileceğini unutmayın.

15 Teknik Bilgiler

Kullanıldığı ülke	BE, CH, CY, CZ, ES, FR, GB, GR, IE, IT, LT, LU, LV, PT, SI, SK		PL	BE, CY, DK, EE, FR, FI, HU, IT, LT, NL, NO, SE, SI, SK, RO, HR, TR, BG, IS,LU, MT, ZA	AT, CH, DE, SK
Cihaz kategorisi	$I_{3+(28-30/37)}$		$I_{3B/P\,(37)}$	$I_{3B/P\,(30)}$	$I_{3B/P\,(50)}$
İzin verilen gazlar	Bütan-G30	Propan-G31	Bütan-G30, propan-G31 veya karışımları		
Gaz basıncı	28 mbar ~ 30 mbar	37 mbar	37 mbar	28 mbar ~ 30 mbar	50 mbar
Enjektör boyutu	0.73		0.69	0.73	0.64
Nominal kullanım	Brülör başına 160 g/h. Toplam 320 g/h.				
Brüt nominal ısı girişi	Brülör başına 2,2 kW . Toplam 4,4 kW .				
Gaz kaynağı seçenekleri	9 kg değerini geçmeyen ve yürürlükteki yerel düzenlemelere uygun, yeniden doldurulabilir bir gaz haznesi.				
	CADAC CA445 / CA500 veya eş değeri, EN417 uyumlu, EN417 regülatörlü tek kullanımlık kartuş.				
	CADAC | Dometic Power Pak ile birlikte kullanılan 227 g uyumlu tek kullanımlık kartuş.				
Uyumluluk standartları	EN 484				
Denetleme/sertifika	CE				

I 3B/P (50) cihaz kategorisi
50 mbar bütan konfigürasyonlu regülatör veya 50 mbar propan konfigürasyonlu regülatör veya 50 mbar bütan/propan karışımı konfigürasyonlu regülatör.

I 3B/P (30), I 3+ (28-30/37) cihaz kategorileri
I3B/P (30): 30 mbar bütan konfigürasyonlu regülatör veya 30 mbar propan konfigürasyonlu regülatör veya 30 mbar bütan/propan karışımı konfigürasyonlu regülatör.

I3+(28-30/37): 30 mbar bütan konfigürasyonlu regülatör veya 37 mbar propan konfigürasyonlu regülatör.

I3B/P (37) cihaz kategorisi
I3B/P (37): 37 mbar bütan konfigürasyonlu regülatör veya 37 mbar propan konfigürasyonlu regülatör veya 37 mbar bütan/propan karışımı konfigürasyonlu regülatör.

NOT Kullanılan hortum tipi, ilgili EN standardına ve yerel gerekliliklere uygun olmalıdır.

Slovenščina

1 Pomembna obvestila 177
2 Povezani dokumenti 177
3 Razlaga simbolov 177
4 Varnostni napotki 177
5 Predvidena uporaba 179
6 Seznam sestavnih delov 180
7 Priključitev dovoda plina na napravo 180
8 Uhajanje plina 181
9 Uporaba naprave 182
10 Odklop in menjava dovoda plina 183
11 Čiščenje in vzdrževanje 183
12 Shranjevanje 184
13 Odstranjevanje 184
14 Garancija 184
15 Tehnični podatki 185

1 Pomembna obvestila

Pozorno preberite in upoštevajte vsa navodila, smernice in opozorila iz tega navodila, da zagotovite pravilno vgradnjo, uporabo in vzdrževanje izdelka. Ta navodila MORATE hraniti skupaj z izdelkom.

Z uporabo izdelka potrjujete, da ste pozorno prebrali vsa navodila, smernice in opozorila ter razumete in upoštevate vsa določila ter pogoje v tem dokumentu. Strinjate se, da boste izdelek uporabljali samo za predvideni namen uporabe in v skladu z navodili, smernicami in opozorili v tem navodilu ter v skladu z vsemi veljavnimi zakoni in predpisi. Če navodil in opozoril v nadaljevanju ne preberete in ne upoštevate, boste morda poškodovali izdelek ali povzročili materialno škodo v bližini. Pridržujemo si pravico do sprememb in posodobitev navodila, vključno z navodili, smernicami in opozorili ter povezano dokumentacijo. Za najnovejše informacije o izdelku obiščite documents.dometic.com.

2 Povezani dokumenti

Podrobna `<Navodila za uporabo>` najdete na spletu na gr.dometic.com/bgaZ0u.

3 Razlaga simbolov

Signalna beseda označuje varnostna sporočila in sporočila o materialni škodi ter stopnjo ali raven nevarnosti.

NEVARNOST!

> Označuje nevarno situacijo, ki povzroči smrt ali hude poškodbe, če ni preprečena.

OPOZORILO!

> Označuje nevarno situacijo, ki lahko povzroči smrt ali hude poškodbe, če ni preprečena.

POZOR!

> Označuje nevarno situacijo, ki lahko povzroči lažje ali zmerne poškodbe, če ni preprečena.

OBVESTILO!

> Označuje nevarno situacijo, ki lahko povzroči materialno škodo, če je ne preprečite.

NASVET Dodatne informacije za upravljanje izdelka.

4 Varnostni napotki

4.1 Varnostno opozorilo

NASVET
Preden začnete napravo uporabljati, preberite navodila.

Samo za uporabo na prostem.

Med uporabo naprave ne premikajte.

Po uporabi zaprite dovod plina na plinski jeklenki.

Vsaka sprememba naprave je lahko nevarna.

Če teh navodil ne upoštevate, garancija ne bo veljala.

Shranite ta priročnik za poznejšo uporabo.

4.2 Osnovna varnost

OBVESTILO! Pred uporabo

> Preverite, ali lokalni pogoji oskrbe (vrsta plina in tlak plina) ustrezajo specifikacijam naprave. Te specifikacije so navedene na tipski tablici naprave.

OPOZORILO! Nevarnost zaradi ogljikovega monoksida
Za varno delovanje naprave je treba zagotoviti primerno prezračevanje.

> Napravo uporabljajte samo na dobro prezračevanem mestu.
> **Samo za uporabo na prostem!**

OPOZORILO! Nevarnost eksplozije
Neupoštevanje teh opozoril lahko povzroči smrt ali hude poškodbe.
> Naprave ne spreminjajte. Uporabljajte samo, kot je predvideno.
> Popravila lahko opravlja samo usposobljeno osebje. Neustrezna popravila lahko povzročijo resno tveganje.
> Ne spreminjajte zapečatenih sestavnih delov.

OPOZORILO! Nevarnost požara
> Naprave ne puščajte brez nadzora, ko je vroča ali med uporabo.
> V bližini imejte gasilni aparat (ali ustrezno alternativo) za uporabo v sili.

4.3 Varnost med uporabo

sl. 1 na strani 3

NEVARNOST! Nevarnost eksplozije
> Naprave ne uporabljajte, če so tesnila obrabljena ali poškodovana.
> Naprave ne uporabljajte, če pušča, je poškodovana ali ne deluje pravilno.
> Vsakič, ko priključite ali zamenjate gibko cev in regulator, opravite preskus uhajanja plina. Sledite korakom za izvajanje preskusa uhajanja plina, kot je opisano v poglavju Uhajanje plina na strani 181.

NEVARNOST! Plamen gori nazaj/ sežiganje
> Če plamen gori nazaj v gorilniku, se to imenuje sežiganje in lahko povzroči nevarne pogoje uporabe. Ob uporabi naprave poskrbite za stabilnost plamena.
> V primeru sežiganja sledite naslednjemu postopku:
  - Takoj izklopite dovod plina, tako da zaprete ventil plinske jeklenke.
  - Zavrtite upravljalni gumb naprave v položaj za izklop.
  - Ko plamen ugasne, odstranite regulator in preverite stanje tesnila; po potrebi ga zamenjajte.
  - Znova priklopite dovod plina in preverite, ali iz priključka uhaja plin.
  - Napravo znova vžgite.
  - Če sežiganje ni odpravljeno, naprave ne uporabljajte in se za pomoč obrnite na pooblaščen servis.

POZOR! Nevarnost opeklin
> Dostopni deli se lahko med uporabo zelo segrejejo. Hranite izven dosega majhnih otrok.
> Ob rokovanju z aparatom nosite na toploto odporne rokavice.
> Napravo uporabljajte pravilno in pazite, da vam ne pade.
> Med uporabo naprave ne nosite ohlapnih oblačil, dolge lase pa spnite.
> Rok, obraza in las ne približujte gorilnikom.
> Pazite na vse dejavnosti v bližini naprave, da se ne opečete ali drugače poškodujete.
> Otroke in živali varno držite stran.
> Napravo vedno uporabljajte na vodoravni in ravni površini. Poskrbite, da je sestavljen izdelek stabilen in se ne maje.
> Prepričajte se, da so stojalo za ponev/ kuhalne površine med uporabo naprave pravilno nameščene.
> Med uporabo aparata se ne dotikajte nosilca za ponev.
> Alkohol ali zdravila na recept oz. brez recepta lahko poslabšajo vaše sposobnosti za pravilno sestavljanje ali varno uporabo tega izdelka.
> Preden se naprave dotaknete z golimi rokami, počakajte, da se ohladi.

POZOR! Nevarnost požara
> Naprava mora biti med uporabo odmaknjena od vnetljivih materialov. Najmanjše varnostne razdalje so: 120 cm nad napravo ter 60 cm zadaj in ob straneh.
> V primeru nekontroliranega požara takoj zaprite dovod plina.
> Med uporabo ne postavljajte kemikalij, vnetljivih materialov ali razpršil v bližino te naprave.

Smernice za posodo za kuhanje

OBVESTILO! Nevarnost poškodb

> Na ta izdelek ali ob njega ne postavljajte nobenih predmetov, razen loncev in ponev za pripravo.
> Priporočen premer posode za kuhanje je od 180 mm do 250 mm.
> Ne uporabljajte posode, ki sega čez robove naprave.

4.4 Varnostni ukrepi za priključitev plina

NASVET
Plin se v napravo dovaja skozi gibko cev in regulator. Napravo uporabljajte samo z **odobreno** gibko cevjo in regulatorjem, ki sta skladna z ustreznim standardom EN in lokalnimi zahtevami.

Za dovod plina je mogoče uporabiti:

- Plinska jeklenka za ponovno polnjenje do 9 kg, ki je v skladu z veljavnimi lokalnimi predpisi.
- kartušo za enkratno uporabo CADAC 445 g ali 500 g oziroma enakovredno, ki je v skladu s standardom EN 417 in se uporablja v kombinaciji z regulatorjem, ki je v skladu s standardom EN 417;
- napravo CADAC | Dometic Power Pak.

NEVARNOST! Nevarnost eksplozije

> Uporabljajte samo s plinskimi jeklenkami, ki niso višje od 500 mm in širše od 400 mm.
> Uporabljajte samo združljive in odobrene plinske jeklenke ali kartuše. **Uporaba drugih vrst je lahko nevarna in lahko povzroči poškodbe ali škodo.**
> Regulatorja na noben način ne spreminjajte ali prilagajajte.
> Naprave ne uporabljajte, če je gibka cev poškodovana ali obrabljena.
> Dovod plina priključite na dobro prezračenem območju, če je mogoče na prostem, stran od plamenov ali drugih virov vžiga.
> Dovod plina držite stran od toplote in plamenov. Ne postavljajte na peč ali druge vroče površine.
> Kadar priključujete gibko cev na napravo, cev usmerite stran od ohišja naprave. Gibke cevi ne zvijajte ali pregibajte.
> Med uporabo mora biti dovod plina v pokončnem položaju, da preprečite iztekanje nevarne tekočine in zagotovite pravilen odvzem goriva. Sicer so pogoji za uporabo lahko nevarni.
> Ko napravo uporabljate, ne smete odstraniti dovoda plina.
> Po koncu uporabe in preden pravo shranite, zaprite in odklopite dovod plina.

5 Predvidena uporaba

Ta kuhalna naprava na utekočinjen naftni plin je predvidena **samo za nekomercialno uporabo**.

Naprava je predvidena samo za uporabo na prostem. Bodite pozorni na zahteve glede prezračevanja.

Prepovedana uporaba
Naprave ne uporabljajte za:

- ogrevanje prostorov;
- sušenje oblačil ali drugih materialov;
- komercialno ali industrijsko uporabo;
- naprave ne smete uporabljati za noben drug namen.

Ta naprava ni primerna za namestitev ali priključitev na plinovodno omrežje.

Ta izdelek je primeren samo za predvideni namen in uporabo v skladu s temi navodili.

V tem navodilu so navedene informacije, ki jih je treba upoštevati za pravilno vgradnjo in/ali delovanje izdelka. Aparat zaradi slabe vgradnje in/ali nepravilne uporabe oziroma vzdrževanja ne bo dobro deloval in se lahko pokvari.

Proizvajalec ne sprejema nobene odgovornosti za telesne poškodbe ali poškodbe izdelka, do katerih pride zaradi:

- nepravilne namestitve ali sestave;
- neustreznih vzdrževalnih del ali uporabe neoriginalnih rezervnih delov, ki jih ni dobavil proizvajalec;
- sprememb izdelka brez izrecnega dovoljenja proizvajalca;
- uporabe za namene, ki niso opisani v navodilu.

Družba Dometic si pridržuje pravico do spremembe videza in specifikacij izdelka.

6 Seznam sestavnih delov

sl. 2 na strani 4

Sestavni del	Opis
①	Rebrasta rešetka
②	Plošča za žar
③	Ročaj za žar
④	Podstavek za lonček za kavo
⑤	Nosilec za ponev
⑥	Pokrov
⑦	Zaščita pred vetrom
⑧	Gorilnik
⑨	Gumb za vžig
⑩	Upravljalni gumb

Kombinacije
Izdelki glede na kodo izdelka vsebujejo naslednje sestavne dele:

Sestavni del	203M1-20	203M1-10
①	✓	
②	✓	
③	✓	
④	✓	
⑤	✓	✓
⑥	✓	✓
⑦	✓	✓
⑧	✓	✓
⑨	✓	✓
⑩	✓	✓

7 Priključitev dovoda plina na napravo

7.1 Varna priključitev gibke cevi za plin

Preden napravo priključite na dovod plina, opravite naslednje preglede.

NASVET Te preglede opravite vsakič, ko napravo priključite na dovod plina.

Uporabiti je treba odobreno gibko cev in regulator. Pri priključitvi na plinsko kartušo v skladu s standardom EN 417 gibka cev ne sme biti krajša od 0,5 m in ne daljša od 1,5 m.

Pri priključitvi na jeklenko 9 kg gibka cev ne sme biti krajša od 0,8 m in ne daljša od 1,5 m.

> Prepričajte se, da je dovod plina izklopljen med priključitvijo gibke cevi in naprave.
> Uporabite ustrezno gibko cev in nastavke, ki so odobreni za napravo.
> Preverite, ali je gumijasto tesnilo na regulatorju nameščeno in v dobrem stanju.
> Preverite, ali je gibka cev poškodovana, in jo po potrebi zamenjajte.
> Preverite, ali je upravljalni gumb naprave v položaju za izklop.

7.2 Naprave z vrtljivim priključkom zadnjega dela ventila

sl. 3 na strani 4

Uporabite ta način za priključitev gibke cevi za plin na napravo z vrtljivim nastavkom ventila in sponko gibke cevi.

1. Preverite, ali gibka cev ustreza specifikacijam naprave.
2. Preglejte gibko cev in nastavek ventila. Prepričajte se, da sta oba čista, suha in brez umazanije.
3. (Izbirno) zmehčajte gibko cev tako, da potopite konec v **toplo (ne vrelo)** vodo za 15 s do 30 s . Gibka cev bo postala bolj prožna in lažje jo boste namestili na nastavek ventila.
4. Potisnite sponko gibke cevi na gibko cev. Potiskajte gibko cev na vrtljivi nastavek, dokler ni popolnoma nameščena na nastavek ventila.
5. Namestite sponko gibke cevi čez spoj na nastavku ventila in jo zategnite z ustreznim orodjem.
6. Nežno povlecite gibko cev in zavrtite nastavek ventila, da se prepričate, da je povezava varna.
7. Priklopite konec gibke cevi z regulatorjem na dovod plina.

7.3 Naprave s spojko za hitro sprostitev (QR)

sl. 4 na strani 5

Uporabite ta način za priključitev gibke cevi za plin na napravo s spojko za hitro sprostitev.

1. Preverite, ali gibka cev in priključek ustrezata specifikacijam naprave.
2. Preglejte gibko cev in priključek za hitro sprostitev. Preverite, ali sta oba sestavna dela čista, suha in brez umazanije.
3. Poravnajte spojko za hitro sprostitev z nastavkom za hitro sprostitev na napravi.
4. Spojko potiskajte na nastavek, dokler ne zaslišite klika, ki potrjuje varno povezavo.
5. Nežno povlecite gibko cev, da preverite, ali je povezava čvrsta.
6. Priklopite konec gibke cevi z regulatorjem na dovod plina.

7.4 Naprave z navojnim priključkom

Sledite temu postopku za napravo z navojnim priključkom.

sl. 5 na strani 5

1. Preverite, ali gibka cev in priključek ustrezata specifikacijam naprave.
2. Preglejte gibko cev in navojni priključek. Preverite, ali sta oba sestavna dela čista, suha in brez umazanije.
3. Poravnajte priključek gibke cevi z navojnim priključkom naprave in ga privijte.
4. Z roko zategnite priključek in zagotovite, da se navoji dobro prilegajo in niso križno vijačeni.
5. Priklopite konec gibke cevi z regulatorjem na dovod plina.

7.5 Priključitev regulatorja na dovod plina

sl. 7 na strani 6

	A	B	C
SL	Regulator	Tesnilo	Krmilni ventil

NASVET
Regulator morate pravilno priključiti, da zagotovite brezhibno in varno delovanje brez puščanja. Pred uporabo natančno upoštevajte vse korake in preverite, ali ni puščanja.

NEVARNOST! Nevarnost eksplozije

> Med priključevanjem in zamenjavo dovoda plina ne kadite.

Za varno priključitev regulatorja na dovod plina sledite postopku v nadaljevanju.

1. Preverite, ali so vsi upravljalni gumbi plinske naprave v položaju za izklop.
2. Preden priključite regulator, preverite, ali je krmilni ventil za dovod plina zaprt.
3. Preverite, ali sta regulator in ventil za dovod plina umazana ali poškodovana. Oba sestavna dela očistite s suho krpo. Ne uporabljajte olja ali masti.
4. Regulator poravnajte z ventilom za dovod plina in ga z roko zategnite, da se bodo navoji dobro prilegali in ne bodo križno vijačeni.
5. Ventil plinske jeklenke počasi odpirajte, da omogočite pretok plina, in preverite tesnjenje, kot je opisano v poglavju Uhajanje plina na strani 181. Pred uporabo naprave je treba odpraviti uhajanje plina.

v Ko je dovod plina priključen in je potrjeno, da na priključku ne uhaja plin, je naprava pripravljena za uporabo.

8 Uhajanje plina

Uhajanje plina zaradi poškodovanih gibkih cevi ali priključkov lahko povzroči nevarne pogoje. Takoj jih je treba odpraviti, da se zagotovi varnost uporabnikov.

Preskus uhajanja plina je treba opraviti v dobro prezračenem prostoru, stran od vseh virov vžiga.

NEVARNOST! Opozorilo pred eksplozijo

> **Priključki za plin morajo biti pravilno nameščeni, da se prepreči uhajanje plina.**
> **Med preskusom uhajanja plina ne kadite.**
> **Če sumite, da prihaja do uhajanja plina (kar lahko ugotovite po vonju plina), takoj zaprite dovod plina in obrnite upravljalni gumb v položaj za izklop, prenesite napravo na mesto brez ognja in opravite preskus uhajanja plina.**
> **Za preverjanje uhajanja plina ne uporabljajte odprtega ognja.**

Opravljanje preskusa uhajanja plina

1. Zmešajte raztopino vode in mila (npr. detergenta za posodo).

   Uporabite lahko tudi razpršilo za odkrivanje uhajanja.
2. Nanesite zmes na vse priključne točke plina vzdolž gibke cevi za plin:
   a) Nanesite zmes med gibko cev za plin in napravo.
   b) Nanesite zmes med regulator in dovod plina.
3. Počasi odpirajte ventil za dovod plina, da omogočite pretok plina.
4. Na vsakem spoju preverjajte, ali se pojavijo mehurčki, kar kaže na prisotnost uhajanja plina.
5. Če se pojavijo mehurčki:
   a) Takoj zaprite ventil za dovod plina.
   b) Odklopite gibko cev za plin z naprave.
   c) Preverite vsa tesnila. Zamenjajte vsa tesnila, ki kažejo znake obrabe ali poškodb.
6. Dovod plina znova priključite na napravo in ponovite preskus uhajanja plina.
7. Če plin po vseh preizkusih še vedno uhaja, izdelek vrnite pooblaščenemu servisu za pomoč.

9 Uporaba naprave

9.1 Pred uporabo naprave

NASVET Pred prvo uporabo preverite, ali ste z naprave odstranili vso zaščitno embalažo in plastiko.

Pred uporabo

> Preverite, ali so vsi deli naprave čisti in pripravljeni za delovanje.
> Preglejte, ali so v napravi žuželke, drobir ali pajčevina, ki lahko vplivajo na pretok plina.
> Ob vsaki priključitvi ali menjavi dovoda plina izvedite preskus uhajanja plina, opisan v poglavju Uhajanje plina na strani 181.
> Napravo uporabljajte samo na trdni ravni površini.
> Preden napravo prižgete, odstranite vse kuhalne površine.

Med uporabo

> Med uporabo naprave ne premikajte. To ni varno ravnanje in lahko povzroči izbruh plamenov.
> Uporabljajte samo posodo s premerom od 180 mm do 250 mm.

9.2 Vklop naprave z gumbom za vžig

sl. 8 na strani 7

1. Iz položaja za izklop pritisnite in obrnite upravljalni gumb 90 ° v nasprotni smeri urinega kazalca.
2. Pridržite upravljalni gumb in pritisnite gumb za vžig, da vžgete plin.
3. Pridržite upravljalni gumb za 10 s , da se plamen vžge, nato pa ga spustite.

   Gumba za vžig ali upravljalnega gumba ne držite dlje kot 15 s .

v Plamen se mora običajno prižgati v prvih 10 s .

Vžig ne uspe

1. Upravljalni gumb naprave obrnite nazaj v položaj za izklop.
2. Počakajte približno 30 s , da se morebitni zbrani plin v gorilniku sprosti.
3. Znova poskusite vžgati vžig.

Plamen se med uporabo ugasne

1. Upravljalni gumb obrnite v položaj za izklop.
2. Počakajte vsaj 60 s , preden ponovno vžgete gorilnik.

9.3 Vklop naprave z vžigalnikom za žar ali vžigalico

Napravo lahko prižgete z zgornje strani gorilnika, preden namestite želeno kuhalno površino.

sl. 9 na strani 8

NASVET Ta metoda se uporablja, ko vgrajeni vžig ne deluje ali če ni na voljo.

Z uporabo vžigalnika za žar

1. Držite vžigalnik za žar v bližini gorilnika in ga vžgite.
2. Ko je vžigalnik za žar prižgan, pritisnite in obrnite upravljalni gumb v nasprotni smeri urinega kazalca, da vklopite gorilnik. Plin se mora takoj vžgati.
3. Pridržite upravljalni gumb za 10 s , da se plamen vžge, nato pa ga spustite.

Z uporabo vžigalice

1. Prižgite vžigalico in jo previdno približajte gorilniku.
2. Pritisnite in obrnite upravljalni gumb v nasprotni smeri urinega kazalca, da vklopite gorilnik.

v Plin se mora takoj vžgati.

3. Pridržite upravljalni gumb za 10 s , da se plamen vžge, nato pa ga spustite.

Nastavljanje intenzivnosti plamena

Pri kuhanju hrane z visoko vsebnostjo maščob lahko pride do sežiganja plamena. Če se to pripeti, zmanjšajte toploto, dokler se plamen ne povrne v normalno stanje.

Ko se plamen vžge, nastavite intenzivnost:

> Obrnite upravljalni gumb v smeri urinega kazalca, da povečate plamen.
> Obrnite upravljalni gumb v nasprotni smeri urinega kazalca, da zmanjšate plamen.

9.4 Uporaba ročaja za žar

sl. 10 na strani 9

Ročaj za žar omogoča varno dviganje in odstranjevanje vročih pripomočkov za kuhanje z naprave.

1. Ročaj za žar vstavite v odprtino za ročaj za žar.
2. Prepričajte se, da je ročaj za žar popolnoma vstavljen in pritrjen v odprtino za ročaj za žar.
3. Pripomoček za kuhanje dvignite naravnost navzgor in ga odložite na toplotno odporno površino in izven dosega otrok.

9.5 Izklop naprave

sl. 11 na strani 10

1. Zaprite krmilni ventil plinske jeklenke.
2. Ko plamen popolnoma ugasne, obrnite upravljalni gumb naprave do konca v smeri urinega kazalca v položaj za izklop.

10 Odklop in menjava dovoda plina

1. Po uporabi obrnite upravljalni gumb naprave v položaj za izklop.
2. Zaprite ventil na dovodu plina.
3. Odklopite prazno plinsko jeklenko z regulatorja.
4. Pri priključitvi polne jeklenke sledite enakim korakom, kot so opisani v postopku priključitve.
5. Po ponovni priključitvi ponovite preizkus uhajanja plina.

11 Čiščenje in vzdrževanje

11.1 Čiščenje naprave

Za daljšo življenjsko dobo vaše naprave jo po vsaki uporabi dobro očistite.

OBVESTILO! Nevarnost poškodb

> Naprave ne potapljajte v vodo.
> Pazite, da voda ne pride v stik z gorilniki, cevmi gorilnikov ali območjem vžigalnega plamena. Vlaga v teh delih lahko povzroči okvaro naprave ali ogrozi njeno varnost.
> Ne uporabljajte abrazivnih čistil, jeklene volne ali čistilnih gobic. To lahko poškoduje površino naprave.
> Ne uporabljajte čistil na osnovi olja ali topil.
> Za čiščenje naprave ne uporabljajte visokotlačnih parnih naprav ali visokotlačnih naprav z vodnim curkom.

Pred čiščenjem počakajte, da se naprava dobro ohladi.

1. Ohišje naprave obrišite z vlažno krpo, namočeno v milnico.
2. Pred uporabo napravo popolnoma osušite.

11.2 Redno vzdrževanje

Plinski priključek mora sestaviti in montirati usposobljena oseba, ki je dokazala spretnosti in znanje glede sestave, montaže in delovanja plinskih naprav ter je opravila varnostno usposabljanje za prepoznavanje in preprečevanje nevarnosti.

> Iz varnostnih razlogov mora usposobljena oseba vsako leto preveriti pravilno delovanje naprave. Morebitne okvare je treba popraviti.

11.3 Menjava zamašene šobe za vbrizgavanje

Najpogostejše težave pri delovanju so lahko povezane z umazanimi ali zamašenimi injektorji. Te težave je mogoče preprečiti z rednimi pregledi in čiščenjem. Znaki blokiranega injektorja so:

- Šibek ali rumenkast plamen.
- Napaka vžiga pri upravljanju naprave.

> **OBVESTILO! Nevarnost poškodb**

> Zamašenega injektorja ne čistite z buciko ali podobnim predmetom. To lahko poškoduje injektor in ogrozi varnost naprave.

Za optimalno delovanje očistite ali zamenjajte injektorje vsakih šest (6) mesecev.

Dostop do injektorja

sl. 12 na strani 11

1. Preverite, ali je naprava hladna in odklopljena od dovoda plina.
2. Odstranite vse kuhalne površine in zaprite pokrov.
3. Napravo obrnite na glavo.
4. Z izvijačem nežno odvijte spodnji pokrov, če je nameščen.
5. Poiščite in odstranite vijak, s katerim so pritrjeni posamezni gorilniki.
6. Previdno odvijte in spustite gorilnik, da imate dostop do injektorja. Upoštevajte, da je injektor priključen na kabel za vžig, zato pazite, da ga ne poškodujete ali odklopite.
7. S primernim ključem odvijte in odstranite injektor. Ne uporabljajte klešč, ker lahko poškodujete injektor.
8. Z injektorja spihajte vidno umazanijo. Po potrebi zamenjajte injektor.
9. Privijte injektor nazaj v ventil. Ne zategnite preveč.
10. Napravo znova sestavite tako, da prej opisane korake izvedete v obratnem vrstnem redu. Prepričajte se, da kabel za vžig med ponovnim sestavljanjem ostane priključen.

12 Shranjevanje

S pravilnim shranjevanjem boste zaščitili napravo in podaljšali njeno življenjsko dobo.

> Prepričajte se, da je dovod plina pred odklopom z naprave izklopljen.
> Ne shranjujte naprave s priključenim dovodom plina, to ni varno.
> Pred shranjevanjem pustite, da se enota ohladi in jo dobro očistite.
> Napravo shranite na dobro prezračevanem mestu.
> Dovod plina shranite na prostem v dobro prezračevanem prostoru, stran od virov vžiga. Ne shranjujte plina v kleti ali garaži.

13 Odstranjevanje

Embalažni material odstranite v primerne zabojnike za recikliranje odpadkov, če je to mogoče. Pri lokalnem centru za zbiranje odpadkov ali specializiranem trgovcu se pozanimajte glede odstranjevanja izdelka v skladu z veljavnimi predpisi.

14 Garancija

Velja zakonsko določen garancijski rok. Če je izdelek pokvarjen, se obrnite na svojega trgovca ali podružnico proizvajalca v svoji državi. (glejte qr.dometic.com/bgGAmD)

Za obravnavanje zahtevkov popravil oz. garancijskih zahtevkov morate skupaj z izdelkom poslati naslednjo dokumentacijo:

- kopijo računa z datumom nakupa,
- razlog za reklamacijo ali opis napake.

Upoštevajte, da lahko imajo lastnoročna ali neprofesionalna popravila varnostne posledice in lahko razveljavijo garancijo.

15 Tehnični podatki

Država uporabe	BE, CH, CY, CZ, ES, FR, GB, GR, IE, IT, LT, LU, LV, PT, SI, SK		PL	BE, CY, DK, EE, FR, FI, HU, IT, LT, NL, NO, SE, SI, SK, RO, HR, TR, BG, IS, LU, MT, ZA	AT, CH, DE, SK
Kategorija naprave	$I_{3+(28\text{-}30/37)}$		$I_{3B/P\,(37)}$	$I_{3B/P\,(30)}$	$I_{3B/P\,(50)}$
Dovoljeni plini	Butan G30	Propan G31	Butan G30, propan G31 ali njuna mešanica		
Plinski tlak	28 mbar ~ 30 mbar	37 mbar	37 mbar	28 mbar ~ 30 mbar	50 mbar
Velikost injektorja	0.73		0.69	0.73	0.64
Nazivna poraba	160 g/h na gorilnik. 320 g/h skupaj.				
Bruto nazivna moč ogrevanja	2,2 kW na gorilnik. 4,4 kW skupaj.				
Možni viri plina	Plinska jeklenka za ponovno polnjenje do 9 kg, ki je v skladu z veljavnimi lokalnimi predpisi.				
	Kartuša za enkratno uporabo CADAC CA445/CA500 oziroma enakovredna, ki je v skladu s standardom EN 417 in se uporablja v kombinaciji z regulatorjem, ki je v skladu s standardom EN 417.				
	227 g kartuša za enkratno uporabo, ki se uporablja v kombinaciji z napravo CADAC | Dometic Power Pak.				
Standardi skladnosti	EN 484				
Pregled/certifikat	CE				

Kategorija naprav I 3 B/P (50)
Regulator konfiguracij butana 50 mbar ali regulator konfiguracij propana 50 mbar ali regulator zmesi butana in propana 50 mbar .

Kategorije naprav I 3B/P (30), I 3+ (28-30/37)
I3B/P(30): regulator konfiguracij butana 30 mbar ali regulator konfiguracij propana 30 mbar ali regulator konfiguracij zmesi butana in propana 30 mbar .

I3+(28-30/37): regulator konfiguracij butana 30 mbar ali regulator konfiguracij propana 37 mbar .

Kategorija aparatov I3B/P(37)
I3B/P(37): regulator konfiguracij butana 37 mbar ali regulator konfiguracij propana 37 mbar ali regulator konfiguracij zmesi butana in propana 37 mbar .

NASVET Vrsta uporabljene gibke cevi mora biti v skladu z ustreznim standardom EN in lokalnimi zahtevami.

Română

1 Observații importante.....186
2 Documente asociate.....186
3 Explicația simbolurilor.....186
4 Instrucțiuni de siguranță..... 186
5 Domeniul de utilizare.....188
6 Lista componentelor.....189
7 Conectarea sursei cu gaz la aparat.....189
8 Scurgeri de gaz..... 190
9 Exploatarea aparatului..... 191
10 Deconectarea și schimbarea sursei de gaz.....192
11 Curățarea și întreținerea..... 192
12 Depozitarea.....193
13 Eliminarea..... 193
14 Garanție.....193
15 Date tehnice.....194

1 Observații importante

Citiți cu atenție și respectați toate instrucțiunile, indicațiile și avertismentele incluse în acest manual de produs pentru a vă asigura că instalați, utilizați și întrețineți produsul în permanență. Aceste instrucțiuni TREBUIE păstrate cu acest produs.

Prin utilizarea produsului, confirmați că ați citit cu atenție toate instrucțiunile, indicațiile și avertismentele și că înțelegeți și sunteți de acord să respectați termenii și condițiile stabilite. Sunteți de acord să utilizați acest produs numai pentru scopul și aplicația prevăzute și în conformitate cu instrucțiunile, indicațiile și avertismentele prezentate în acest manual de produs, precum și în conformitate cu toate legile și reglementările aplicabile. Nerespectarea instrucțiunilor și avertismentelor prezentate aici poate duce la vătămarea personală a utilizatorului sau a altora, la deteriorarea produsului sau a altor bunuri din apropiere. Acest manual al produsului, inclusiv instrucțiunile, indicațiile și avertismentele și documentația aferentă pot fi supuse modificărilor și actualizărilor. Pentru informații actualizate despre produs, vă rugăm să vizitați documents.dometic.com.

2 Documente asociate

Găsiți manualul detaliat de utilizare online la gr.dometic.com/bgaZ0u.

3 Explicația simbolurilor

Un cuvânt de semnalizare identifică mesajele de siguranță și mesajele privind daunele materiale și, de asemenea, indică gradul sau nivelul de gravitate a pericolului.

PERICOL!

> Indică o situație periculoasă care, dacă nu este evitată, va provoca moartea sau răni grave.

AVERTIZARE!

> Indică o situație periculoasă care, dacă nu este evitată, poate provoca moartea sau răni grave.

PRECAUȚIE!

> Indică o situație periculoasă care, dacă nu este evitată, poate provoca răni minore sau medii.

ATENȚIE!

> Indică o situație care, dacă nu este evitată, ar putea duce la pagube materiale.

INDICAȚIE Informații complementare privind operarea produsului.

4 Instrucțiuni de siguranță

4.1 Avertisment de siguranță

INDICAȚIE

Citiți instrucțiunile înainte de a folosi aparatul.

A se utiliza numai în aer liber.

Nu mutați aparatul în timpul utilizării.

Opriți alimentarea cu gaz de la recipientul de gaz după utilizare.

Orice modificare a aparatului poate fi periculoasă.

Nerespectarea acestor instrucțiuni va anula garanția.

Păstrați acest manual pentru consultare ulterioară.

4.2 Informații generale de siguranță

ATENȚIE! Înainte de utilizare

> Asigurați-vă că condițiile locale de distribuție (tipul de gaz și presiunea gazului) corespund specificațiilor aparatului. Aceste specificații sunt menționate pe eticheta de tip a aparatului.

AVERTIZARE! Pericol de monoxid de carbon

Acest aparat necesită aerisire adecvată pentru o funcționare sigură.

> Utilizați aparatul numai într-o zonă bine aerisită.
> **Numai pentru utilizare în exterior!**

AVERTIZARE! Pericol de explozie

Nerespectarea acestor avertismente poate duce la deces sau vătămări corporale grave.

> Nu modificați aparatul. Utilizați numai conform destinației de utilizare.
> Reparațiile trebuie efectuate numai de personal calificat. Reparațiile necorespunzătoare pot cauza riscuri grave.
> Nu modificați componentele sigilate.

AVERTIZARE! Pericol de incendiu

> Nu lăsați aparatul nesupravegheat când este fierbinte sau în funcțiune.
> Țineți un stingător de incendiu (sau o alternativă adecvată) în apropiere pentru utilizare de urgență.

4.3 Siguranța în utilizare

fig. 1 pagină 3

PERICOL! Pericol de explozie

> Nu utilizați aparatul dacă garniturile sunt uzate sau deteriorate.
> Nu utilizați aparatul dacă prezintă scurgeri, deteriorări sau dacă nu funcționează corect.
> Efectuați un test de scurgeri de gaz de fiecare dată când furtunul și regulatorul sunt conectate sau schimbate. Urmați pașii privind modul de efectuare a unui test de scurgeri de gaz, așa cum este descris în capitolul Scurgeri de gaz pagină 190.

PERICOL! Retroaprindere / izbucnire a flăcării

> Dacă o flacără se propagă în interiorul arzătorului, acest lucru este cunoscut sub numele de izbucnire și poate duce la condiții de funcționare nesigure. Asigurați-vă că flacăra este stabilă atunci când utilizați aparatul.
> În caz de izbucnire a flăcării, procedați astfel:
  - Opriți imediat alimentarea cu gaz închizând supapa buteliei de gaz.
  - Rotiți butonul de comandă al aparatului la poziția de oprire.
  - După ce flacăra s-a stins, scoateți regulatorul și verificați starea garniturii; înlocuiți dacă este necesar.
  - Reconectați alimentarea cu gaz și testați conexiunea pentru eventuale scurgeri de gaz.
  - Reaprindeți aparatul.
  - Dacă izbucnirea persistă, încetați utilizarea și contactați un agent de reparații autorizat pentru asistență.

PRECAUȚIE! Pericol de arsuri

> Piesele accesibile pot deveni foarte fierbinți în timpul utilizării. Nu lăsați la îndemâna copiilor mici.
> Utilizați mânuși rezistente la căldură atunci când manipulați aparatul.
> Nu scăpați și nu manipulați necorespunzător aparatul.
> Nu purtați haine largi și nu lăsați părul lung desfăcut când utilizați aparatul.
> Nu apropiați mâinile, fața și părul de arzătoare.
> Supravegheați cu atenție toate activitățile din jurul acestui produs pentru a evita arsurile sau alte vătămări corporale.
> Nu lăsați copiii și animalele de companie să se apropie la o distanță nesigură.
> Exploatați aparatul pe o suprafață orizontală plană. Asigurați-vă că produsul asamblat este stabil și nu se balansează.
> Asigurați-vă că suportul pentru tigaie/suprafețele de gătit sunt așezate corect atunci când utilizați aparatul.
> Nu atingeți suportul de tigaie în timp aparatul este în funcțiune.
> Folosirea alcoolului sau a medicamentelor cu sau fără rețetă v-ar putea afecta capacitatea de a asambla corect sau de a utiliza în siguranță acest aparat.
> Lăsați produsul să se răcească deplin înainte de a-l atinge cu mâinile goale.

PRECAUȚIE! Pericol de incendiu

> În timpul utilizării, acesta aparat trebuie ținut la distanță de materiale inflamabile. Distanțele minime de siguranță sunt: 120 cm deasupra aparatului și 60 cm în spate și laterale.
> În caz de incendiu, opriți imediat alimentarea cu gaz.
> Nu amplasați substanțe chimice, materiale inflamabile sau aerosoli în apropierea acestui aparat în timpul utilizării.

Îndrumări privind vasele de gătit

ATENȚIE! Pericol de defectare

> Nu amplasați alte obiecte decât vase de gătit pe sau sprijinit de acest aparat.
> Când utilizați vase, dimensiunea recomandată este între 180 mm și 250 mm ca diametru.
> Nu utilizați vase a căror dimensiune depășește marginile aparatului.

4.4 Măsuri de siguranță pentru racordarea gazului

INDICAȚIE

Aparatul este alimentat cu gaz prin intermediul unui furtun și unui regulator. Utilizați acest aparat numai cu un furtun și un regulator **aprobate** care respectă standardul EN relevant și cerințele locale.

Opțiunile de alimentare cu gaz includ:

- Un recipient de gaz reîncărcabil care nu depășește 9 kg și care respectă reglementările locale în vigoare.
- Cartuș de unică folosință conform CADAC 445 g / 500 g sau standardului echivalent EN417, utilizat în combinație cu un regulator EN417.
- CADAC | Dometic Power Pak.

PERICOL! Pericol de explozie

> Utilizați numai cu butelii de gaz care nu depășesc 500 mm ca înălțime și 400 mm ca lățime.
> Utilizați numai butelii sau cartușe de gaz compatibile și aprobate. **Utilizarea altor tipuri poate fi periculoasă și poate cauza vătămări corporale sau daune.**
> Nu modificați regulatorul în niciun fel.
> Nu utilizați un aparat dacă furtunul este deteriorat sau uzat.
> Conectați alimentarea cu gaz într-o zonă bine aerisită, de preferință în aer liber, la distanță de flăcări sau alte surse de aprindere.
> Țineți sursa de gaz la distanță de căldură și flacără. Nu așezați pe o sobă sau pe orice altă suprafață fierbinte.
> Când atașați furtunul la aparat, direcționați furtunul la distanță de corpul aparatului. Nu răsuciți sau îndoiți furtunul.
> Mențineți sursa de gaz în poziție verticală în timpul utilizării pentru a preveni descărcarea nesigură a lichidelor și pentru a asigura retragerea corespunzătoare a combustibilului. Nerespectarea acestei instrucțiuni duce la condiții de funcționare periculoase.
> Nu deconectați sursa de gaz în timp ce aparatul este în funcțiune.
> Opriți și deconectați întotdeauna sursa de gaz după utilizare și înainte de depozitare.

5 Domeniul de utilizare

Acest aparat de gătit cu GPL este destinat **exclusiv utilizării în scopuri necomerciale**.

Acest aparat este destinat exclusiv utilizării în medii exterioare. Acordați atenție cerințelor de aerisire.

Utilizări interzise

Nu utilizați acest aparat pentru:

- Încălzire generală sau încălzirea încăperilor
- Uscarea hainelor sau a oricăror materiale
- Scopuri comerciale sau industriale
- Aparatul nu trebuie utilizat în niciun alt scop.

Acest aparat nu este adecvat pentru instalarea sau conectarea la o sursă de gaz reticulară.

Acest produs este potrivit numai pentru scopul și utilizarea prevăzute în conformitate cu aceste instrucțiuni.

Acest manual oferă informații necesare pentru instalarea și/sau utilizarea corectă a produsului. Instalarea defectuoasă și/sau utilizarea sau întreținerea necorespunzătoare vor avea ca rezultat performanțe nesatisfăcătoare și o posibilă defectare.

Producătorul nu își asumă nicio răspundere pentru orice vătămare sau deteriorare a produsului - rezultate din:

- Instalare sau asamblare incorectă
- Întreținerea sau utilizarea incorectă a pieselor de schimb, altele decât piesele de schimb originale furnizate de producător
- Modificări aduse produsului fără aprobarea explicită din partea producătorului
- Utilizarea în alte scopuri decât cele descrise în manual

Dometic își rezervă dreptul de a modifica aspectul și specificațiile produsului.

6 Lista componentelor

fig. 2 pagină 4

Componentă	Denumire
①	Grilă striată
②	Grătar plat
③	Mâner pentru grătar
④	Suport de cafetieră
⑤	Suport de tigaie
⑥	Capac
⑦	Paravânt
⑧	Arzător
⑨	Buton aprinzător
⑩	Buton de comandă

Combinații

Componentele incluse în funcție de codul de produs sunt următoarele:

Componentă	203M1-20	203M1-10
①	✓	
②	✓	
③	✓	
④	✓	
⑤	✓	✓
⑥	✓	✓
⑦	✓	✓
⑧	✓	✓
⑨	✓	✓
⑩	✓	✓

7 Conectarea sursei cu gaz la aparat

7.1 Conectarea sigură a furtunului de gaz

Înainte de a conecta aparatul la o sursă de gaz, efectuați următoarele verificări.

INDICAȚIE Efectuați aceste verificări de fiecare dată când aparatul este conectat la sursa de gaz.

Trebuie utilizate un furtun și un regulator aprobate. La conectarea la un cartuș de gaz EN417, furtunul nu trebuie să fie mai scurt de 0,5 m și nu trebuie să depășească lungimea de 1,5 m.

La conectarea la o butelie de 9 kg, furtunul nu trebuie să fie mai scurt de 0,8 m și nu trebuie să depășească lungimea de 1,5 m.

> Asigurați-vă că sursa de gaz este oprită în timpul conectării furtunului și a aparatului.
> Utilizați furtunul și fitingurile adecvate aprobate pentru aparat.
> Verificați dacă garnitura de cauciuc de la regulator este pe poziție și în stare bună.
> Inspectați furtunul pentru a detecta eventualele semne de deteriorare și înlocuiți dacă este necesar.
> Asigurați-vă că butonul de comandă al aparatului este în poziția oprit.

7.2 Aparate prevăzute cu un conector cu piesă finală pivotantă

fig. 3 pagină 4

Utilizați această metodă pentru a conecta un furtun de gaz la un aparat prevăzut cu o piesă finală pivotantă și colier de furtun.

1. Verificați dacă furtunul corespunde specificațiilor aparatului.
2. Inspectați furtunul și piesa finală. Asigurați-vă că ambele sunt curate, uscate și fără resturi.
3. (Opțional) înmuiați furtunul scufundând capătul în apă **caldă (nu clocotită)** pentru 15 s – 30 s . Acest lucru va face furtunul mai flexibil și mai ușor de montat peste piesa finală.
4. Glisați colierul de furtun pe furtun. Împingeți furtunul pe piesa finală pivotantă până când este complet fixat pe piesa finală.

5. Poziționați colierul de furtun peste racordul piesei finale și strângeți-l utilizând o unealtă adecvată.
6. Trageți ușor de furtun și rotiți piesa finală pentru a confirma o racordare sigură.
7. Conectați capătul cu regulator al furtunului la sursa de gaz.

7.3 Aparate prevăzute cu un cuplaj cu decuplare rapidă (QR)

fig. 4 pagină 5

Utilizați această metodă pentru a conecta un furtun de gaz la un aparat prevăzut cu un cuplaj cu decuplare rapidă.

1. Verificați dacă furtunul și conectorul corespund specificațiilor aparatului.
2. Inspectați furtunul și conectorul QR. Asigurați-vă că ambele componentele sunt curate, uscate și fără resturi.
3. Aliniați cuplajul QR cu fitingul de conectare QR de pe aparat.
4. Împingeți cuplajul pe fiting până când auziți un clic, confirmând o racordare sigură.
5. Trageți ușor de furtun pentru a verifica dacă racordarea este fixă.
6. Conectați capătul cu regulator al furtunului la sursa de gaz.

7.4 Aparate prevăzute cu un conector filetat

Urmați această procedură pentru un aparat prevăzut cu un conector filetat.

fig. 5 pagină 5

1. Verificați dacă furtunul și conectorul corespund specificațiilor aparatului.
2. Inspectați furtunul și conectorul filetat. Asigurați-vă că ambele componentele sunt curate, uscate și fără resturi.
3. Aliniați fitingul furtunului cu racordul filetat de pe aparat și înșurubați-l pe poziție.
4. Strângeți manual conexiunea, asigurându-vă că fileturile se cuplează lin fără încrucișare.
5. Conectați capătul cu regulator al furtunului la sursa de gaz.

7.5 Conectarea regulatorului la sursa de gaz

fig. 7 pagină 6

	A	B	C
RO	Regulator	Garnitură	Supapă de comandă

INDICAȚIE
Trebuie să conectați corect regulatorul pentru a asigura funcționarea fără scurgeri și în condiții de siguranță. Urmați cu atenție toți pașii și verificați dacă există scurgeri înainte de utilizare.

PERICOL! Pericol de explozie
> Nu fumați în timp ce racordați sau înlocuiți sursa de gaz.

Efectuați următoarea procedură pentru a conecta în siguranță regulatorul la sursa de gaz.

1. Asigurați-vă că toate butoanele de comandă ale aparatului cu gaz sunt în poziția oprit.
2. Asigurați-vă că supapa de comandă a sursei de gaz este închisă înainte de a racorda regulatorul.
3. Inspectați regulatorul și supapa sursei de gaz pentru a depista murdăria sau deteriorarea. Curățați ambele piese cu o cârpă uscată. Nu utilizați ulei sau vaselină.
4. Aliniați regulatorul cu supapa sursei de gaz și strângeți manual pe poziție, asigurându-vă că filetele se cuplează lin fără încrucișare.
5. Deschideți încet supapa buteliei de gaz pentru a permite fluxul de gaz și verificați dacă există scurgeri, conform descrierii din capitolul despre Scurgeri de gaz pagină 190. Scurgerile trebuie remediate înainte de a utiliza aparatul.

v Odată ce sursa de gaz a fost racordată și conexiunea este confirmată ca fiind fără scurgeri, aparatul este gata de utilizare.

8 Scurgeri de gaz

Scurgerile de gaz cauzate de furtunurile deteriorate sau de conexiunile defecte pot crea condiții periculoase. Acestea trebuie tratate imediat pentru a asigura siguranța utilizatorului.

Testul de scurgeri de gaz trebuie efectuat într-o zonă bine aerisită, la distanță de orice surse de aprindere.

PERICOL! Avertisment de explozie
> **Asigurați-vă întotdeauna că racordurile de gaz sunt montate corect pentru a preveni scurgerile de gaz.**

> **Nu fumați în timpul efectuării unui test de scurgeri de gaz.**
> **Dacă suspectați o scurgere de gaz (detectată prin miros de gaz), opriți imediat alimentarea cu gaz și rotiți butonul de comandă în poziția oprit, duceți aparatul într-un loc fără flacără și efectuați un test de scurgeri de gaz.**
> **Nu utilizați niciodată o flacără deschisă pentru a confirma prezența unei scurgeri de gaz.**

Efectuarea unui test de scurgeri de gaz

1. Se amestecă o soluție de apă și săpun (de exemplu, săpun de vase).

   Alternativ, poate fi utilizat spray de detectare a scurgerilor în locul apei cu săpun.
2. Aplicați amestecul pe toate punctele de conectare la gaz de-a lungul furtunului de gaz:
   a) Aplicați amestecul între furtunul de gaz și aparat.
   b) Aplicați amestecul între regulator și sursa de gaz.
3. Deschideți lent supapa sursei de gaz pentru a permite gazului să circule.
4. Urmăriți dacă se formează bule la conexiuni, ceea ce indică prezența unei scurgeri de gaz.
5. Dacă apar bule:
   a) Închideți imediat supapa sursei de gaz.
   b) Deconectați sursa de gaz de la aparat.
   c) Verificați toate garniturile. Înlocuiți-le pe cele care prezintă semne de uzură sau deteriorare.
6. Reconectați sursa de gaz la aparat și repetați testul.
7. În cazul în care scurgerea de gaz persistă după ce ați efectuat toate verificările, returnați produsul agentului dvs. de reparații autorizat pentru asistență.

9 Exploatarea aparatului

9.1 Înainte de a utiliza aparatul

INDICAȚIE Înainte de prima utilizare, asigurați-vă că toate ambalajele și foliile de protecție sunt îndepărtate de pe aparat.

Înainte de utilizare

> Asigurați-vă că toate componentele aparatului sunt curate și în stare bună de funcționare.
> Inspectați aparatul pentru orice insecte, resturi și pânze de păianjen care pot afecta circulația gazului.
> Efectuați un test de scurgeri de gaz, după cum este descris în capitolul despre Scurgeri de gaz pagină 190, de fiecare dată când sursa de gaz este conectată sau schimbată.
> Utilizați acest aparat numai pe o suprafață plană și stabilă.
> Îndepărtați orice suprafețe de gătit înainte de a aprinde aparatul.

În timpul utilizării

> Nu mutați aparatul în timpul utilizării. Aceasta este o practică nesigură și poate provoca o izbucnire de flacără.
> Utilizați numai vase de gătit cu un diametru cuprins între 180 mm și 250 mm.

9.2 Aprinderea aparatului utilizând butonul aprinzător

fig. 8 pagină 7

1. Din poziția oprit, apăsați și rotiți butonul de comandă 90 ° în sens antiorar.
2. Țineți apăsat butonul de comandă, apoi apăsați butonul aprinzător pentru a aprinde gazul.
3. Țineți apăsat butonul de comandă pentru 10 s înainte de a-l elibera încet, pentru a permite aprinderea flăcării.

   Nu țineți apăsat butonul aprinzător sau butonul de comandă mai mult de 15 s .

✓ În mod normal, flacăra ar trebui să se aprindă în decurs de 10 s .

Aprindere eșuată

1. Rotiți butonul de comandă al aparatului înapoi la poziția de oprire.
2. Așteptați aproximativ 30 s pentru a permite evacuarea gazului acumulat în arzător.
3. Încercați din nou aprinderea.

Flacăra se stinge în timpul utilizării

1. Rotiți butonul de comandă la poziția de oprire.
2. Așteptați cel puțin 60 s înainte de a reaprinde arzătorul.

9.3 Aprinderea aparatului utilizând o brichetă pentru grătar sau un chibrit

Aparatul poate fi aprins din partea de sus a arzătorului înainte de a monta suprafața de gătit dorită.

fig. 9 pagină 8

INDICAȚIE Această metodă este utilizată atunci când aprinzătorul încorporat nu funcționează sau dacă nu este disponibil.

Utilizând o brichetă pentru grătar

1. Țineți bricheta pentru grătar lângă arzător și aprindeți-o.
2. În timp ce bricheta pentru grătar este aprinsă, apăsați și rotiți butonul de comandă în sens antiorar pentru a aprinde arzătorul. Gazul ar trebui să se aprindă imediat.
3. Țineți apăsat butonul de comandă pentru 10 s înainte de a-l elibera încet, pentru a permite aprinderea flăcării.

Utilizând un chibrit

1. Aprindeți chibritul și apropiați-l cu grijă de arzător.
2. Apăsați și rotiți butonul de comandă în sens antiorar pentru a aprinde arzătorul.
v Gazul ar trebui să se aprindă imediat.
3. Țineți apăsat butonul de comandă pentru 10 s înainte de a-l elibera încet, pentru a permite aprinderea flăcării.

Reglarea intensității flăcării

Atunci când gătiți alimente cu un conținut ridicat de grăsimi, pot surveni izbucniri de flacără. Dacă se întâmplă acest lucru, reduceți căldura până când izbucnirea dispare.

Odată aprinsă, reglați intensitatea flăcării:

> Rotiți butonul de comandă în sens orar pentru a mări flacăra.
> Rotiți butonul de comandă în sens antiorar pentru a micșora flacăra.

9.4 Folosirea mânerului pentru grătar

fig. 10 pagină 9

Mânerul pentru grătar permite ridicarea și îndepărtarea în siguranță a accesoriilor de gătit fierbinți de pe aparat.

1. Introduceți mânerul pentru grătar în cavitatea destinată acestuia.
2. Asigurați-vă că mânerul pentru grătar este introdus complet și fixat în interiorul cavității sale.
3. Ridicați accesoriul de gătit drept în sus, cu o mișcare constantă și așezați-l pe o suprafață rezistentă la căldură care nu este la îndemâna copiilor.

9.5 Oprirea aparatului

fig. 11 pagină 10

1. Închideți supapa de comandă de pe butelia de gaz.
2. Odată ce flacăra este stinsă complet, rotiți butonul de comandă al aparatului complet în sens orar, la poziția oprit.

10 Deconectarea și schimbarea sursei de gaz

1. După utilizare, rotiți butonul de comandă al aparatului la poziția oprit.
2. Opriți supapa sursei de gaz.
3. Deconectați butelia de gaz goală de la regulator.
4. Conectați o butelie plină urmând aceiași pași descriși în procedura de conectare.
5. Repetați testul de scurgeri de gaz după reconectare.

11 Curățarea și întreținerea

11.1 Curățarea aparatului

Pentru a prelungi durata de viață a aparatului, curățați aparatul temeinic după fiecare utilizare.

ATENȚIE! Pericol de defectare

> Nu scufundați aparatul în apă.
> Evitați să introduceți apă în arzătoare, în tuburile arzătorului sau în zona flăcării pilot. Umezeala din aceste piese poate face ca aparatul să funcționeze defectuos sau să devină nesigur.
> Nu utilizați agenți de curățare abrazivi, bureți de sârmă sau abrazivi. Aceștia ar putea deteriora suprafața aparatului.
> Nu utilizați agenți de curățare pe bază de ulei sau solvenți.
> Nu utilizați aparate de curățat cu aburi de înaltă presiune sau un jet de apă pentru a curăța aparatul.

Lăsați aparatul să se răcească deplin înainte de a-l curăța.

1. Ștergeți corpul aparatului cu o cârpă umedă, cu săpun.
2. Uscați complet aparatul înainte de depozitare.

11.2 Întreținerea de rutină

Montarea și instalarea racordului de gaz trebuie să fie efectuate de o persoană calificată care a demonstrat abilități și cunoștințe pentru construcția, instalarea și utilizarea aparatelor pe gaz și a beneficiat instruire în domeniul siguranței pentru identificarea și evitarea pericolelor asociate.

> Din motive de siguranță, solicitați verificarea dispozitivului de către o persoană calificată în fiecare an, pentru funcționare corespunzătoare. Orice defecțiuni trebuie reparate.

11.3 Înlocuirea unui injector blocat

Cele mai frecvente probleme de exploatare pot fi cauzate de injectoare murdare sau blocate. Inspectarea și curățarea regulată pot preveni aceste probleme. Semnele unui injector blocat includ:

- O flacără slabă sau gălbuie.
- Aprindere eșuată când utilizați aparatul.

> **ATENȚIE! Pericol de defectare**
> > Un injector blocat nu trebuie curățat cu un ac sau cu un obiect similar. Acest lucru poate deteriora injectorul și poate compromite siguranța aparatului.

Curățați sau înlocuiți injectoarele la fiecare șase (6) luni pentru performanțe optime.

Accesarea injectorului

fig. 12 pagină 11

1. Asigurați-vă că aparatul este rece și deconectat de la sursa de gaz.
2. Îndepărtați orice suprafețe de gătit și închideți capacul.
3. Întoarceți aparatul cu susul în jos.
4. Deșurubați cu grijă capacul inferior, dacă este cazul, utilizând o șurubelniță pentru a scoate șuruburile.
5. Găsiți și scoateți șurubul care fixează arzătoarele afectate.
6. Slăbiți și lăsați în jos cu grijă arzătorul, pentru a expune injectorul. Rețineți că arzătorul este conectat la cablul aprinzătorului, așadar aveți grijă să nu-l deteriorați sau deconectați.
7. Utilizați o cheie adecvată pentru a slăbi și demonta injectorul. Nu utilizați clești, deoarece acest lucru poate deteriora injectorul.
8. Suflați orice murdărie vizibilă din injector. Dacă este necesar, înlocuiți injectorul.
9. Înșurubați injectorul înapoi în supapă. Nu suprastrângeți.
10. Reasamblați aparatul prin inversarea pașilor de mai sus. Asigurați-vă că rămâne conectat cablul aprinzătorului în timpul reasamblării.

12 Depozitarea

Depozitarea corectă va ajuta la protejarea aparatului și la prelungirea duratei sale de viață.

> Asigurați-vă că sursa de gaz este oprită înainte de a o deconecta de la aparat.
> Nu depozitați niciodată un aparat cu sursa de gaz conectată; aceasta este o practică nesigură.
> Lăsați unitatea să se răcească și curățați bine înainte de depozitare.
> Depozitați aparatul într-o zonă bine aerisită.
> Depozitați sursa de gaz în aer liber într-o zonă bine aerisită, la distanță de orice surse de aprindere. Nu depozitați sursa de gaz într-un subsol sau garaj.

13 Eliminarea

Depuneți materialul de ambalare pe cât posibil în containere corespunzătoare pentru reciclare. Consultați un centru local de reciclare sau un reprezentant specializat pentru detalii despre detalii cu privire la eliminarea produsului în conformitate cu reglementările aplicabile privind eliminarea.

14 Garanție

Se aplică termenul de garanție legal. În cazul în care produsul este defect, vă rugăm să contactați sucursala distribuitorului sau producătorului din țara dvs. (consultați qr.dometic.com/bgGAmD)

Pentru reparații și procesarea garanției, vă rugăm să includeți următoarele documente atunci când trimiteți produsul:

- O copie a facturii cu data cumpărării
- Un motiv de reclamație sau o descriere a defecțiunii.

Rețineți că repararea prin mijloace proprii sau reparațiile neprofesionale pot avea consecințe asupra securității și pot anula garanția.

15 Date tehnice

Țara de utilizare	BE, CH, CY, CZ, ES, FR, GB, GR, IE, IT, LT, LU, LV, PT, SI, SK		PL	BE, CY, DK, EE, FR, FI, HU, IT, LT, NL, NO, SE, SI, SK, RO, HR, TR, BG, IS,LU, MT, ZA	AT, CH, DE, SK
Categorie de aparat	$I_{3+(28-30/37)}$		$I_{3B/P\,(37)}$	$I_{3B/P\,(30)}$	$I_{3B/P\,(50)}$
Gaze permise	Butan-G30	Propan-G31	Butan-G30, propan-G31 sau amestecul acestora		
Presiune a gazului	28 mbar ~ 30 mbar	37 mbar	37 mbar	28 mbar ~ 30 mbar	50 mbar
Dimensiune injector	0.73		0.69	0.73	0.64
Utilizare nominală	160 g/h per arzător. 320 g/h în total.				
Puterea termică nominală brută	2,2 kW per arzător. 4,4 kW în total.				
Opțiuni de alimentare cu gaz	Un recipient de gaz reîncărcabil care nu depășește 9 kg și care respectă reglementările locale în vigoare.				
	Cartuș de unică folosință conform CADAC CA445 / CA500 sau standardului echivalent EN417, cu regulator EN417.				
	Cartuș de unică folosință conform 227 g utilizat în combinație cu CADAC | Dometic Power Pak.				
Standarde de conformitate	EN 484				
Inspecție/certificare	CE				

Categorie de aparat I 3B/P (50)
Regulator de configurații cu butan 50 mbar sau regulator de configurații cu propan 50 mbar sau regulator de configurații cu amestec butan/propan 50 mbar .

Categorii de aparat I 3B/P (30), I 3+ (28-30/37)
I3B/P(30): Regulator de configurații cu butan 30 mbar sau regulator de configurații cu propan 30 mbar sau regulator de configurații cu amestec butan/propan 30 mbar .

I3+(28-30/37): Regulator de configurații cu butan 30 mbar sau regulator de configurații cu propan 37 mbar .

Categorie de aparat I3B/P(37)
I3B/P(37): Regulator de configurații cu butan 37 mbar sau regulator de configurații cu propan 37 mbar sau regulator de configurații cu amestec butan/propan 37 mbar .

INDICAȚIE Tipul de furtun utilizat trebuie să respecte standardul EN relevant și cerințele locale.

Български език

1 Важни бележки.....195
2 Свързани документи..... 195
3 Обяснение на символите.....195
4 Инструкции за безопасност..... 195
5 Използване по предназначение.....198
6 Списък на компонентите.....198
7 Свързване на газовото захранване към уреда.....198
8 Течове на газ.....200
9 Работа с уреда.....200
10 Изключване и смяна на подаването на газ..... 202
11 Почистване и поддръжка.....202
12 Съхранение..... 203
13 Изхвърляне..... 203
14 Гаранция..... 203
15 Технически данни..... 204

1 Важни бележки

Моля, прочетете внимателно тези инструкции и спазвайте всички указания, напътствия и предупреждения, включени в настоящото ръководство, за да сте сигурни, че монтирате, използвате и поддържате правилно този продукт. Тези инструкции ТРЯБВА да се съхраняват с продукта.

Като използвате продукта, Вие потвърждавате, че сте прочели внимателно всички указания, напътствия и предупреждения и че разбирате и приемате да спазвате сроковете и условията, съдържащи се в тях. Вие се съгласявате да използвате този продукт само по предназначение и в съответствие с указанията, инструкциите и предупрежденията, описани в ръководството на продукта, както и в съответствие с всички приложими закони и разпоредби. Ако не прочетете и не спазвате инструкциите и предупрежденията, това може да доведе до наранявания за вас или за други хора, щети по продукта или щети по други предмети в близост до него. Това ръководство на продукта, включително указанията, инструкциите и предупрежденията и другата документация, подлежи на промяна и обновяване. За актуална информация за продукта, моля, посетете documents.dometic.com.

2 Свързани документи

Подробната gr.dometic.com/bgaZ0u можете да намерите онлайн на адрес gr.dometic.com/bgaZ0u.

3 Обяснение на символите

Сигналната дума идентифицира съобщенията за безопасност и за материални щети, както и степента или нивото на сериозност на опасността.

ОПАСНОСТ!

> Показва опасна ситуация която, ако не бъде избегната, ще доведе до смърт или тежко нараняване.

ПРЕДУПРЕЖДЕНИЕ!

> Показва опасна ситуация която, ако не бъде избегната, може да доведе до смърт или тежко нараняване.

ВНИМАНИЕ!

> Показва опасна ситуация която, ако не бъде избегната, може да доведе до леко или средно нараняване.

ВНИМАНИЕ!

> Показва ситуация която, ако не бъде избегната, може да доведе до материални щети.

УКАЗАНИЕ Допълнителна информация за боравенето с продукта.

4 Инструкции за безопасност

4.1 Предупреждение за безопасност

УКАЗАНИЕ
Преди да използвате уреда, прочетете инструкциите.

Да се използва само на открито.

Не премествайте уреда по време на работа.

Изключете подаването на газ от газовия контейнер след употреба.

Всяка промяна на уреда може да бъде опасна.

Неспазването на тези инструкции ще анулира гаранцията.

Запазете това ръководство за бъдещи справки.

4.2 Обща безопасност

ВНИМАНИЕ! Преди употреба

> Уверете се, че местните условия на разпределение (тип газ и налягане на газа) съответстват на спецификациите на

уреда. Тези спецификации са посочени на етикета за оценка на уреда.

ПРЕДУПРЕЖДЕНИЕ! Опасност от въглероден оксид

Този уред изисква подходяща вентилация за безопасна работа.

> Използвайте уреда само в добре проветриво помещение.
> **Само за външна употреба!**

ПРЕДУПРЕЖДЕНИЕ! Опасност от експлозия

Неспазването на тези предупреждения може да доведе до смърт или сериозно нараняване.

> Не правете промени по уреда. Използвайте го само по предназначение.
> Ремонтът трябва да се извършва само от квалифициран персонал. Неправилни ремонти могат да доведат до сериозен риск.
> Не променяйте запечатаните компоненти.

ПРЕДУПРЕЖДЕНИЕ! Опасност от пожар

> Не оставяйте уредите без надзор, когато е горещ или се използва.
> Дръжте пожарогасител (или подходяща алтернатива) наблизо за спешна употреба.

4.3 Безопасност по време на употреба

фиг. 1 на страница 3

ОПАСНОСТ! Опасност от експлозия

> Не използвайте уреда, ако уплътненията са износени или повредени.
> Не използвайте уреда, ако има изтичане, повреда или не работи правилно.
> Извършете тест за изтичане на газ всеки път, когато маркучът и регулаторът са свързани или променени. Следвайте стъпките за провеждане на тест за изтичане на газ, както е описано в главата Течове на газ на страница 200.

ОПАСНОСТ! Избухване на пламък/ изгаряне във факел

> Ако пламъкът гори обратно в горелката, това се нарича „изгаряне във факел“ и може да доведе до опасни условия на работа. Уверете се, че пламъкът е стабилен, когато използвате уреда.
> В случай на изгаряне във факел направете следното:
  - Незабавно изключете подаването на газ, като затворите клапана вентила на газовата бутилка.
  - Завъртете копчето за управление на уреда в изключено положение.
  - След като пламъкът угасне, свалете регулатора и проверете състоянието на уплътнението; ако е необходимо, го сменете.
  - Свържете отново подаването на газ и проверете връзката за изтичане на газ.
  - Запалете отново уреда.
  - Ако изгарянето във факел продължава, спрете употребата и се свържете с упълномощен сервизен техник за помощ.

ВНИМАНИЕ! Опасност от изгаряне

> Достъпните части може да станат много горещи по време на използване. Да се съхранява на място, недостъпно за малки деца.
> Използвайте термоустойчиви ръкавици при работа с уреда.
> Не изпускайте и не боравете небрежно с уреда.
> Не носете широки дрехи и не оставяйте дългата коса да виси свободно, докато работите с уреда.
> Не приближавайте ръцете, лицето и косата си до горелките.
> Внимателно наблюдавайте цялата активност около този продукт, за да избегнете изгаряния или други наранявания.
> Дръжте децата и домашните любимци на безопасно разстояние.
> Работете с уреда върху хоризонтална, равна повърхност. Уверете се, че сглобеният продукт е стабилен и не се клати.
> Уверете се, че опората на тигана/ повърхностите за готвене са правилно поставени, когато използвате уреда.

> Не докосвайте опората за съд, докато уредът се използва.
> Употребата на алкохол или лекарства, отпускани с рецепта или без рецепта, може да наруши способността Ви да сглобите правилно или да работите безопасно с този уред.
> Оставете продукта да се охлади напълно, преди да го докосвате с голи ръце.

ВНИМАНИЕ! Опасност от пожар

> Този уред трябва да се държи далеч от запалими материали по време на употреба. Минималните безопасни разстояния са: 120 cm над уреда и 60 cm в задната част и отстрани.
> В случай на неконтролиран пожар, незабавно прекъснете подаването на газ.
> Не поставяйте химикали, запалими материали или аерозоли в близост до този уред, докато той е в употреба.

Указания за съдове за готвене

ВНИМАНИЕ! Опасност от повреда

> Не поставяйте други предмети, освен готварски тенджери и тигани, върху или до този уред.
> Когато използвате съдове за готвене, препоръчителният размер на съда е с диаметър от 180 mm до 250 mm.
> Не използвайте съдове за готвене, които излизат отвъд краищата на уреда.

4.4 Предпазни мерки за безопасност при свързване на газ

УКАЗАНИЕ

Газта се подава към уреда чрез маркуч и регулатор. Използвайте този уред само с **одобрен** маркуч и регулатор, който отговаря на съответния стандарт EN и на изискванията за местоположение.

Опциите за доставка на газ включват:

- Контейнер за повторно пълнене на газ, който не надвишава 9 kg и отговаря на действащите местни разпоредби.
- CADAC 445 g/ 500 g или еквивалентен EN417 съвместима еднократна касета, използвана в комбинация с регулатор EN417.
- CADAC | Dometic Power Pak.

ОПАСНОСТ! Опасност от експлозия

> Използвайте само с газови бутилки, които не надвишават 500 mm височина и 400 mm ширина.
> Използвайте само съвместими и одобрени газови бутилки или касети. **Използването на други видове може да бъде опасно и може да причини нараняване или повреда.**
> Не променяйте и не манипулирайте регулатора по никакъв начин.
> Не използвайте уреда, ако маркучът е повреден или износен.
> Свържете подаването на газ в добре вентилирана зона, за предпочитане на открито, далеч от пламъци или други източници на запалване.
> Дръжте подаването на газ далеч от топлина и пламък. Не поставяйте върху печка или друга гореща повърхност.
> Когато свързвате маркуча към уреда, насочвайте маркуча далеч от корпуса на уреда. Не усуквайте и не прищипвайте маркуча.
> Дръжте газовото устройство в изправено положение по време на употреба, за да предотвратите опасно изтичане на течност и да осигурите правилното изтегляне на горивото. Неспазването на това води до опасни условия на работа.
> Не прекъсвайте подаването на газ, докато уредът е в употреба.

> Винаги изключвайте и прекъсвайте подаването на газ след употреба и преди съхранение.

5 Използване по предназначение

Този уред за готвене на газ пропан-бутан е предназначен **само за некомерсиална употреба при готвене**.

Този уред е предназначен за използване само в открити среди. Обърнете внимание на изискванията за вентилация.

Забранени употреби

Не използвайте този уред за:

- Отопление или затопляне на помещения
- Сушене на дрехи или всякакви материали
- Търговски или промишлени цели
- Уредът не трябва да се използва за други цели.

Този уред не е подходящ за инсталиране или свързване към газоразпределителна мрежа.

Този продукт е подходящ само за предвидената цел и приложение съгласно настоящите инструкции.

Това ръководство предоставя информация, необходима за правилната инсталация и/или експлоатация на продукта. Лошо инсталиране и/или неправилна употреба и поддръжка ще доведат до незадоволителна работа и евентуално до повреди.

Производителят не носи отговорност за наранявания и повреди по продукта, причинени от:

- Неправилно монтиране или сглобяване
- Неправилна поддръжка или използване на резервни части, различни от оригиналните, предоставяни от производителя
- Изменения на продукта без изрично разрешение от производителя
- Използване за цели, различни от описаните в това ръководство

Dometic си запазва правото да променя външния вид и спецификациите на продукта.

6 Списък на компонентите

фиг. 2 на страница 4

Компонент	Описание
①	Оребрена плоча
②	Плоска тава
③	Дръжка за скара
④	Стойка за кафеварка
⑤	Опора за съд
⑥	Капак
⑦	Щит за вятър
⑧	Горелка
⑨	Бутон за запалване
⑩	Копче за управление

Комбинации

Компонентите, включени във всеки продуктов код, са както следва:

Компонент	203M1-20	203M1-10
①	✓	
②	✓	
③	✓	
④	✓	
⑤	✓	✓
⑥	✓	✓
⑦	✓	✓
⑧	✓	✓
⑨	✓	✓
⑩	✓	✓

7 Свързване на газовото захранване към уреда

7.1 Безопасно свързване на маркуча за газ

Преди да свържете уреда към подаването на газ, извършете следните проверки.

УКАЗАНИЕ Извършвайте тези проверки всеки път, когато уредът е свързан към подаването на газ.

Трябва да се използва одобрен маркуч и регулатор.

При свързване към газова касета EN417 маркучът не трябва да е по-къс от 0,5 m и не трябва да надвишава 1,5 m в дължина.

При свързване към 9 kg бутилка маркучът не трябва да е по-къс от 0,8 m и не трябва да надвишава 1,5 m в дължина.

> Уверете се, че подаването на газ е изключено, докато свързвате маркуча и уреда.
> Използвайте правилния маркуч и фитинги, одобрени за уреда.
> Проверете дали гуменото уплътнение на регулатора е в положение и в добро състояние.
> Проверете маркуча за всякакви признаци на повреда и го сменете, ако е необходимо.
> Уверете се, че копчето за управление на уреда е в изключено положение.

7.2 Уреди, оборудвани с въртящ се конектор за задната част

фиг. 3 на страница 4

Използвайте този метод, за да свържете газовия маркуч към уред, снабден с въртящ се накрайник за задната част и скоба за маркуч.

1. Проверете дали маркучът отговаря на спецификациите на уреда.
2. Проверете маркуча и задната част. Уверете се, че двете са чисти, сухи и без замърсявания.
3. (По избор) омекотете маркуча, като потопите края в **топла (не вряща)** вода за 15 s до 30 s . Това ще направи маркуча по-гъвкав и по-лесен за поставяне над задната част.
4. Плъзнете скобата на маркуча върху маркуча. Натиснете маркуча върху въртящата се задна част, докато се закрепи напълно върху задната част.
5. Поставете скобата за маркуча върху връзката на задната част и я затегнете с подходящ инструмент.
6. Внимателно издърпайте маркуча и завъртете задната част, за да потвърдите, че връзка е сигурна.
7. Свържете края на регулатора на маркуча към подаването на газ.

7.3 Уреди, оборудвани със съединител с бързо освобождаване (QR)

фиг. 4 на страница 5

Използвайте този метод, за да свържете маркуч за газ към уред, оборудван със съединител с бързо освобождаване.

1. Проверете дали маркучът и конекторът съответстват на спецификациите на уреда.
2. Проверете маркуча и QR конектора. Уверете се, че и двата компонента са чисти, сухи и без замърсявания.
3. Подравнете QR съединителя с фитинга за включване на уреда.
4. Натиснете съединението върху фитинга, докато чуете щракване, което потвърждава, че връзката е сигурна.
5. Внимателно издърпайте маркуча, за да проверите дали връзката е стабилна.
6. Свържете края на регулатора на маркуча към подаването на газ.

7.4 Уреди, оборудвани с резбован конектор

Следвайте тази процедура за уред, оборудван с резбован конектор.

фиг. 5 на страница 5

1. Проверете дали маркучът и конекторът съответстват на спецификациите на уреда.
2. Проверете маркуча и резбования конектора. Уверете се, че и двата компонента са чисти, сухи и без замърсявания.
3. Подравнете фитинга на маркуча с резбованата връзка на уреда и го завийте на място.
4. Затегнете връзката на ръка, като се уверите, че резбата се зацепва гладко, без да се пресича.
5. Свържете края на регулатора на маркуча към подаването на газ.

7.5 Свързване на регулатора към подаването на газ

фиг. 7 на страница 6

	A	B	C
BG	Регулатор	Уплътнение	Регулиращ вентил

УКАЗАНИЕ
Трябва да свържете регулатора правилно, за да гарантирате безпроблемна и безопасна работа. Следвайте внимателно всички стъпки и проверете за течове преди употреба.

ОПАСНОСТ! Опасност от експлозия

> Не пушете, докато свързвате или променяте подаването на газ.

Извършете следната процедура, за да свържете безопасно регулатора към подаването на газ.

1. Уверете се, че всички копчета за управление на газовите уреди са в изключено положение.
2. Уверете се, че контролният вентил за подаване на газ е затворен, преди да свържете регулатора.
3. Проверете регулатора и вентила за подаване на газ за замърсяване или повреда. Почиствайте и двете части със суха кърпа. Не използвайте масло или грес.
4. Подравнете регулатора с вентила за подаване на газ и го затегнете на ръка, като се уверите, че резбите се захващат гладко, без да се пресича.
5. Бавно отворете вентила на газовата бутилка, за да позволите протичането на газ, и проверете за течове, както е описано в главата на Течове на газ на страница 200. Течове трябва да бъдат отстранени преди използване на уреда.

✓ След като подаването на газ е свързано и е потвърдено, че връзката е без течове, уредът е готов за употреба.

8 Течове на газ

Изтичането на газ, причинено от повредени маркучи или повредени връзки, може да създаде опасни условия. Те трябва да бъдат решени незабавно, за да се гарантира безопасността на потребителите.

Тестът за теч на газ трябва да се проведе в добре проветриво помещение, далеч от източници на запалване.

ОПАСНОСТ! Предупреждение за експлозия

> **Винаги се уверявайте, че газовите връзки са правилно монтирани, за да се предотврати изтичане на газ.**
> **Не пушете, докато извършвате тест за изтичане на газ.**
> **Ако подозирате изтичане на газ (открито по миризмата на газ), незабавно изключете подаването на газ и завъртете контролния бутон в изключено положение, занесете уреда на място без пламък и извършете тест за теч на газ.**
> **Никога не използвайте открит пламък, за да потвърдите наличието на изтичане на газ.**

Извършване на тест за изтичане на газ

1. Смесете разтвор от вода и сапун (например сапун за миене на съдове).

   Като алтернатива, вместо сапунена вода може да се използва спрей за откриване на течове.
2. Нанесете сместа върху всички точки на свързване по маркуча за газ:
   a) Нанесете сместа между маркуча за газ и уреда.
   b) Нанесете сместа между регулатора и подаването на газ.
3. Бавно отворете вентила за подаване на газ, за да позволите подаването на газ.
4. Наблюдавайте всяка връзка за образуването на мехурчета, което показва наличието на изтичане на газ.
5. Ако се появят мехурчета:
   a) Незабавно затворете вентила за подаване на газ.
   b) Разкачете подаването на газ от уреда.
   c) Проверете всички уплътнения. Сменете всички уплътнения, които показват признаци на износване или повреда.
6. Свържете отново подаването на газ към уреда и повторете теста.
7. Ако изтичането на газ продължи след извършване на всички проверки, върнете продукта на Вашия упълномощен сервизен техник за помощ.

9 Работа с уреда

9.1 Преди да използвате уреда

УКАЗАНИЕ Уверете се, че всички защитни опаковки и фолио са премахнати от уреда преди първата употреба.

Преди употреба

> Уверете се, че всички части на уреда са чисти и в добро работно състояние.
> Проверете уреда за наличие на насекоми, замърсявания и паяжини, които могат да повлияят на потока на газта.

> Извършвайте проверка за изтичане на газ, както е описано в главата Течове на газ на страница 200, при всяко свързване или смяна на подаването на газ.
> Използвайте този уред само върху стабилна равна повърхност.
> Премахнете всички повърхности за готвене, преди да запалите уреда.

По време на употреба

> Не премествайте уреда, когато се използва. Това е опасна практика и може да доведе до запалване.
> Използвайте само съдове за готвене с диаметър от 180 mm до 250 mm.

9.2 Включване на уреда с помощта на бутона за запалване

фиг. 8 на страница 7

1. От изключено положение натиснете и завъртете копчето за управление 90 ° обратно на часовниковата стрелка.
2. Задръжте копчето за управление навътре, след което натиснете бутона за запалване, за да запалите газта.
3. Задръжте копчето за управление за 10 s преди бавно освобождаване, за да позволите на пламъка да се включи.

   Не задържайте копчето за запалване или бутона за управление за повече от 15 s .

v Пламъкът обикновено трябва да се запали през първите 10 s .

Неуспешно запалване

1. Завъртете копчето за управление на уреда обратно в изключено положение.
2. Изчакайте около 30 s , за да може натрупаният в горелката газ да излезе.
3. Опитайте отново да запалите.

Пламъкът изгасва по време на употреба

1. Завъртете копчето за управление в изключено положение.
2. Изчакайте поне 60 s , преди да запалите отново горелката.

9.3 Включване на уреда с помощта на запалка за барбекю или кибритена клечка

Уредът може да се запали от горната част на горелката, преди да се монтира желаната повърхност за готвене.

фиг. 9 на страница 8

УКАЗАНИЕ Този метод се използва, когато вграденият запалвател не функционира или не е наличен.

Използвайте запалка за барбекю

1. Дръжте запалката за барбекю близо до горелката и я запалете.
2. Докато запалката за барбекю е запалена, натиснете и завъртете контролния бутон обратно на часовниковата стрелка, за да запалите горелката. Газът трябва да се запали незабавно.
3. Задръжте копчето за управление за 10 s преди бавно освобождаване, за да позволите на пламъка да се включи.

Използвайте кибритена клечка

1. Запалете клечката за кибрит и внимателно я поднесете към горелката.
2. Натиснете и завъртете контролния бутон обратно на часовниковата стрелка, за да запалите горелката.

v Газът трябва да се запали незабавно.

3. Задръжте копчето за управление за 10 s преди бавно освобождаване, за да позволите на пламъка да се включи.

Регулиране на интензивността на пламъка

Изгаряне във факел може да се случи при готвене на храна с високо съдържание на мазнини. Ако това се случи, намалете температурата, докато пламъкът спре.

След запалване регулирайте интензивността на пламъка:

> Завъртете копчето за управление по посока на часовниковата стрелка, за да увеличите пламъка.
> Завъртете копчето за управление обратно на часовниковата стрелка, за да намалите пламъка.

9.4 Използване на дръжката за скара

фиг. 10 на страница 9

Дръжката на а скара позволява аксесоарите за горещо готвене да бъдат безопасно вдигнати и отстранени от уреда.

1. Поставете дръжката за скара в кухината за дръжката за скара.
2. Уверете се, че дръжката за скара е напълно поставена и закрепете в кухината за дръжката за скара.

3. Повдигнете аксесоара за готвене нагоре с равномерно движение и го поставете върху устойчива на топлина повърхност, недостъпна за деца.

9.5 Изключване на уреда

фиг. 11 на страница 10

1. Затворете контролния вентил на газовата бутилка.
2. След като пламъкът изгасне напълно, завъртете копчето за управление на уреда изцяло по посока на часовниковата стрелка до изключено положение.

10 Изключване и смяна на подаването на газ

1. След употреба завъртете копчето за управление на уреда в изключено положение.
2. Изключете вентила на подаването на газ.
3. Разкачете празната газова бутилка от регулатора.
4. Свържете пълна бутилка, като следвате същите стъпки, описани в процедурата за свързване.
5. Повторете тестването за изтичане на газ след повторно свързване.

11 Почистване и поддръжка

11.1 Почистване на уреда

За да удължите живота на уреда, почиствайте го добре след всяка употреба.

ВНИМАНИЕ! Опасност от повреда

> Не потапяйте уреда във вода.
> Избягвайте попадането на вода в горелките, тръбите на горелките или зоната на запаления пламък. Влагата в тези части може да доведе до неизправност на уреда или да го направи опасен.
> Не използвайте абразивни почистващи средства, стоманена вълна или абразивни гъби. Те могат да повредят повърхността на уреда.
> Не използвайте почистващи средства на маслена основа или на базата на разтворители.
> Не използвайте почистващ уред с пара под високо налягане или водна струя за почистване на уреда.

Оставете уреда да изстине напълно, преди да го почистите.

1. Избършете корпуса на уреда с влажна кърпа, напоена със сапунен разтвор.
2. Изсушете уреда напълно преди съхранение.

11.2 Рутинна поддръжка

Сглобяването и монтирането на газовата връзка трябва да се свърже от квалифициран техник, притежаващ необходимите знания и умения относно конструкцията, монтажа и работата на газови уреди и преминал инструктаж за безопасност, за да може да разпознае и избегне евентуалните опасности.

> От съображения за безопасност котлонът трябва да се проверява от квалифицирано лице всяка година за правилното функциониране. Всички дефекти трябва да бъдат поправени.

11.3 Смяна на блокиран инжектор

Най-често срещаните оперативни проблеми могат да се отнасят до мръсни или блокирани инжектори. Редовните проверки и почистване могат да предотвратят тези проблеми. Признаци за запушен инжектор включват:

- Слаб или жълтеникав пламък.
- Неуспешно запалване при работа с уреда.

> **ВНИМАНИЕ! Опасност от повреда**

> Запушеният инжектор не трябва да се почиства с шифт или подобен предмет. Това може да повреди инжектора и да компрометира безопасността на уреда.

Почиствайте или сменяйте инжекторите на всеки шест (6) месеца за оптимална работа.

Достъп до инжектора

фиг. 12 на страница 11

1. Уверете се, че уредът е охладен и изключен от подаването на газ.
2. Премахнете всички повърхности за готвене и затворете капака.
3. Обърнете уреда с главата надолу.
4. Внимателно развийте долния капак, ако е приложимо, като използвате отвертка, за да отстраните винтовете.

5. Намерете и отстранете винта, закрепващ засегнатата(ите) горелка(и).
6. Внимателно разхлабете и пуснете горелката надолу, за да разкриете инжектора. Обърнете внимание, че горелката е свързана с кабела на запалителя, внимавайте да не го повредите или разкачите.
7. Използвайте подходящ гаечен ключ, за да разхлабите и отстраните инжектора. Не използвайте клещи, тъй като това може да повреди инжектора.
8. Продухайте всички видими замърсявания от инжектора. Ако е необходимо, сменете инжектора.
9. Завийте инжектора обратно в клапана. Не затягайте прекалено.
10. Сглобете уреда, като изпълните стъпките по-горе в обратен ред. Уверете се, че кабелът на запалителя остава свързан по време на монтажа.

12 Съхранение

Правилното съхранение ще помогне да защитите уреда си и да удължите живота му.

> Уверете се, че подаването на газ е изключено, преди да го изключите от уреда.
> Никога не съхранявайте уреда с включено подаване на газ, това е опасна практика.
> Оставете уреда да изстине и го почистете добре, преди да го съхранявате.
> Съхранявайте уреда в помещение с добра вентилация.
> Съхранявайте газовите бутилки на открито, на добре проветриво място, далеч от източници на запалване. Не съхранявайте подаването на газ в мазе или гараж.

13 Изхвърляне

Когато е възможно, изхвърляйте опаковъчните материали е съответни съдове за рециклиране. Консултирайте се с местен център за рециклиране или със специализиран търговец за правилното изхвърляне на продукта в съответствие с действащите предписания.

14 Гаранция

Важи гаранционният срок, определен от закона. Ако продуктът е дефектен, моля, обърнете се към търговеца или филиала на производителя във Вашата държава. (вижте qr.dometic.com/bgGAmD)

За обработката на гаранцията и ремонта, моля приложете следните документи, когато изпращате продукта:

- Копие от фактурата с дата на покупката
- Причина за претенцията или описание на дефекта

Забележете, че самостоятелен или непрофесионален ремонт може да има последствия за безопасността и може да анулира гаранцията.

15 Технически данни

Държава на използване	BE, CH, CY, CZ, ES, FR, GB, GR, IE, IT, LT, LU, LV, PT, SI, SK		PL	BE, CY, DK, EE, FR, FI, HU, IT, LT, NL, NO, SE, SI, SK, RO, HR, TR, BG, IS,LU, MT, ZA	AT, CH, DE, SK
Категория на уреда	$I_{3+(28-30/37)}$		$I_{3B/P\,(37)}$	$I_{3B/P\,(30)}$	$I_{3B/P\,(50)}$
Допустими газове	Бутан G30	Про-пан G31	Бутан G30, пропан G31 или тяхната смес		
Налягане на газа	28 mbar ~ 30 mbar	37 mbar	37 mbar	28 mbar ~ 30 mbar	50 mbar
Размер на инжектора	0.73		0.69	0.73	0.64
Номинална употреба	160 g/h на горелка. 320 g/h общо.				
Брутна номинална топлинна мощност	2,2 kW на горелка. 4,4 kW общо.				
Възможности за доставка на газ	Контейнер за повторно пълнене на газ, който не надвишава 9 kg и отговаря на действащите местни разпоредби.				
	CADAC CA445/CA500 или еквивалентен, съответстващ на EN417 еднократна касета с EN417 регулатор.				
	227 g съвместима еднократна касета, използвана в комбинация с CADAC | Dometic Power Pak.				
Стандарти за съответствие	EN 484				
Инспекция/сертифициране	CE				

Категория уреди I 3B/P (50)
Регулатор с конфигурация за бутан 50 mbar или регулатор с конфигурация за пропан 50 mbar или регулатор с конфигурация за смес от бутан/пропан 50 mbar .

Категории уреди I 3B/P (30), I 3+ (28-30/37)
I3B/P(30): Регулатор с конфигурация за бутан 30 mbar или регулатор с конфигурация за пропан 30 mbar или регулатор с конфигурация за смес от бутан/пропан 30 mbar .

I3+(28-30/37): Регулатор с конфигурация за бутан 30 mbar или регулатор с конфигурация за пропан 37 mbar .

Категория уреди I3B/P(37)
I3B/P(37): Регулатор с конфигурация за бутан 37 mbar или регулатор с конфигурация за пропан 37 mbar или регулатор с конфигурация за смес от бутан/пропан 37 mbar .

УКАЗАНИЕ Типът на използвания маркуч трябва да отговаря на съответния стандарт EN и местните изисквания.

Eesti keel

1 Olulised märkused.....205
2 Seotud dokumendid.....205
3 Sümbolite selgitus..... 205
4 Ohutusjuhised.....205
5 Kasutusotstarve..... 207
6 Komponentide loend.....208
7 Gaasivarustuse seadmega ühendamine.... 208
8 Gaasilekked..... 209
9 Seadme kasutamine..... 210
10 Gaasivarustuse lahtiühendamine ja vahetamine..... 211
11 Puhastamine ja hooldamine..... 211
12 Hoiustamine..... 212
13 Kõrvaldamine..... 212
14 Garantii.....212
15 Tehnilised andmed..... 213

1 Olulised märkused

Lugege see juhend tähelepanelikult läbi ja järgige kõiki selles esitatud juhiseid, suuniseid ja hoiatusi, et tagada alati toote õigesti paigaldamine, kasutamine ning hooldamine. See juhend PEAB jääma selle toote juurde.

Toote kasutamisega kinnitate, et olete kõik juhised, suunised ja hoiatused tähelepanelikult läbi lugenud ning mõistate ja nõustute järgima nendes sätestatud tingimusi. Nõustute kasutama seda toodet üksnes ettenähtud eesmärgil ja otstarbel ning kooskõlas kasutusjuhendis sätestatud juhiste, suuniste ja hoiatustega, samuti kooskõlas kõigi kohaldatavate õigusaktide ja eeskirjadega. Siin sätestatud juhiste ja hoiatuste lugemise ja järgimise eiramine võib põhjustada vigastusi teile ja kolmandatele isikutele, kahjustada teie toodet või läheduses asuvat muud vara. Toote kasutusjuhendit, sh juhiseid, suuniseid ja hoiatusi, ning seotud dokumente võidakse muuta ja uuendada. Kõige asjakohasema tootekirjelduse leiate veebisaidilt documents.dometic.com.

2 Seotud dokumendid

Üksikasjaliku kasutusjuhendi leiate veebist aadressil qr.dometic.com/bgaZ0u.

3 Sümbolite selgitus

Signaalsõna tähistab ohutusteateid ja varalise kahju teateid ning näitab ka ohu raskusastet või taset.

OHT!

> Viitab ohtlikule olukorrale, mis eiramise korral lõpeb surma või raske vigastusega.

HOIATUS!

> Viitab ohtlikule olukorrale, mis eiramise korral võib lõppeda surma või raske vigastusega.

ETTEVAATUST!

> Viitab ohtlikule olukorrale, mis eiramise korral võib lõppeda kerge või keskmise vigastusega.

TÄHELEPANU!

> Viitab ohtlikule olukorrale, mis eiramise korral võib lõppeda varalise kahjuga.

MÄRKUS Lisateave toote käitamiseks.

4 Ohutusjuhised

4.1 Ohutusalane hoiatus

MÄRKUS
Enne seadme kasutamist lugege juhiseid.

Kasutada ainult õues.

Ärge liigutage töötavat seadet.

Pärast kasutamist lülitage gaasivarustus gaasiballoonilt välja.

Seadme mis tahes muutmine võib olla ohtlik.

Nende juhiste eiramine võib tühistada garantii.

Hoidke see juhend edaspidiseks kasutamiseks alles.

4.2 Üldine ohutus

TÄHELEPANU! Enne kasutamist

> Veenduge, et kohalikud jaotustingimused (gaasi tüüp ja rõhk) vastaksid seadme tehnilistele andmetele. Need tehnilised andmed on märgitud seadme tüübisildile.

HOIATUS! Süsinikmonooksiidi oht
Selle seadme ohutuks kasutamiseks on vaja piisavat ventilatsiooni.

> Kasutage seadet ainult hästi ventileeritud kohas.

> **Ainult välitingimustes kasutamiseks!**

HOIATUS! Plahvatusoht
Nende hoiatuste mitte järgimine võib põhjustada raskeid vigastusi või surma
> Ärge seadet muutke. Kasutage ainult ettenähtud viisil.
> Remonttöid tohivad teha ainult kvalifitseeritud töötajad. Valed remonditööd võivad põhjustada tõsise riski.
> Ärge muutke suletud komponente.

HOIATUS! Tuleoht
> Ärge jätke seadet järelevalveta, kui see on kuum või seda kasutatakse.
> Hoidke hädaolukorras kasutamiseks läheduses tulekustutit (või sobivat alternatiivi).

4.3 Ohutus kasutamise ajal

joon. 1 leheküljel 3

OHT! Plahvatusoht
> Ärge kasutage seadet, kui tihendid on kulunud või kahjustatud.
> Ärge seadet kasutage, kui see lekib, on kahjustatud või ei tööta korralikult.
> Tehke gaasilekke test iga kord, kui voolik ja regulaator ühendatakse või vahetatakse. Järgige gaasilekke testi tegemise samme, nagu on kirjeldatud peatükis Gaasilekked leheküljel 209.

OHT! Leegi sisenemine/lahvatamine
> Kui leek siseneb tagasi põletisse, mis on tuntud kui lahvatamine, võib see tuua kaasa ohtlikud kasutustingimused. Tagage seadme kasutamisel leegi stabiilsus.
> Lahvatamise korral toimige järgmiselt.
- Lülitage gaasivarustus kohe välja, sulgedes gaasiballooni ventiili.
- Keerake seadme juhtnupp väljalülitatud asendisse.
- Pärast leegi kustutamist eemaldage regulaator ja kontrollige tihendi seisukorda; vajaduse korral asendage see.
- Ühendage gaasivarustus uuesti ja testige ühendust gaasilekke suhtes.
- Süüdake seade uuesti.
- Kui leegi lahvatamine jätkub, lõpetage kasutamine ja pöörduge abi saamiseks volitatud remonditöökoja poole.

ETTEVAATUST! Põletusoht
> Juurdepääsetavad osad muutuvad kasutamise ajal väga kuumaks. Hoida lastele kättesaamatus kohas.
> Kasutage seadme käsitsemisel kuumakindlaid kindaid.
> Ärge laske seadmel maha kukkuda ega käsitsege seda valesti.
> Ärge kandke seadme kasutamise ajal avaraid rõivaid ega jätke pikki juukseid lahti.
> Hoidke käed, nägu ja juuksed põletitest eemal.
> Põletuste ja muude vigastuste vältimiseks jälgige tähelepanelikult kogu toote ümber toimuvat.
> Hoidke lapsed ja lemmikloomad kindlalt eemal.
> Kasutage seadet horisontaalsel tasasel pinnal. Veenduge, et kokkupandud toode oleks stabiilne ega kõiguks.
> Seadme kasutamisel veenduge, et panni tugi/küpsetuspinnad oleks õigesti paigutatud.
> Ärge puudutage panni tuge, kui seade on kasutusel.
> Alkoholi või retsepti- või muude ravimite kasutamine võib halvendada teie võimet seadet õigesti kokku panna või turvaliselt kasutada.
> Laske tootel täielikult maha jahtuda, enne kui seda paljaste kätega puudutate.

ETTEVAATUST! Tuleoht
> Seadet tuleb kasutamise ajal tuleohtlikest materjalidest eemal hoida. Minimaalsed ohutud kaugused on järgmised: 120 cm seadme kohal ning 60 cm taga ja külgedel.
> Kontrollimatu tulekahju korral lülitage gaasivarustus kohe välja.
> Ärge pange seadme kasutamise ajal selle lähedale kemikaale, tuleohtlikke materjale ega aerosoole.

Kööginõude suunised

TÄHELEPANU! Kahjustamise oht

> Ärge pange seadme peale ega vastu midagi muud peale pottide ja pannide.
> Kööginõude kasutamisel on soovitatav poti läbimõõt 180 mm kuni 250 mm.
> Ärge kasutage kööginõusid, mis ulatuvad seadme servadest kaugemale.

4.4 Gaasiühenduse ohutusabinõud

MÄRKUS
Gaasi tarnitakse seadmesse vooliku ja regulaatori kaudu. Kasutage seda seadet ainult koos **heakskiidetud** vooliku ja regulaatoriga, mis vastab asjakohasele Euroopa standardile (EN) ja kohalikele nõuetele.

Gaasivarustuse võimalused on järgmised.

- Täidetav gaasiballoon, mille maht ei ole suurem kui 9 kg ja mis vastab kehtivatele kohalikele eeskirjadele.
- CADAC 445 g / 500 g või samaväärne EN417-ga ühekordselt kasutatav balloon, mida kasutatakse koos regulaatoriga EN417.
- CADAC | Dometic Power Pak.

OHT! Plahvatusoht

> Kasutage ainult gaasiballoonidega, mille kõrgus ei ole üle 500 mm ja laius üle 400 mm.
> Kasutage ainult ühilduvaid ja heakskiidetud gaasiballoone või -padruneid. **Muude tüüpide kasutamine võib olla ohtlik ja põhjustada vigastusi või kahjustusi.**
> Ärge muutke ega kohandage regulaatorit ühelgi moel.
> Ärge kasutage seadet, kui voolik on kahjustatud või kulunud.
> Ühendage gaasivarustus hästi ventileeritud kohas, eelistatavalt õues, eemal leegidest või muudest süüteallikatest.
> Hoidke gaasivarustus kuumusest ja leegist eemal. Ärge pange pliidile ega muule kuumale pinnale.
> Vooliku seadme külge kinnitamisel suunake voolik seadme korpusest eemale. Ärge väänake ega painutage voolikut.
> Hoidke gaasivarustust kasutamise ajal püsti, et vältida ohtlikku vedeliku väljavoolu ja tagada põletusaine nõuetekohane väljumine. Selle tegemata jätmine võib põhjustada ohtlikke töötingimusi.
> Ärge eemaldage gaasivarustust seadme kasutamise ajal.
> Pärast kasutamist ja enne hoiulepanekut lülitage gaasivarustus alati välja ning ühendage see lahti.

5 Kasutusotstarve

See veeldatud naftagaasiga toiduvalmistamise seade on ette nähtud ainult **mittekaubanduslikuks toiduvalmistamiseks**.

See seade on mõeldud kasutamiseks ainult välikeskkonnas. Pöörake tähelepanu ventilatsiooninõuetele.

Keelatud kasutus

Ärge kasutage seda seadet järgnevaks.

- Ruumide kütmine või soojendamine
- Riiete või mis tahes materjalide kuivatamine
- Kaubanduslikud või tööstuslikud eesmärgid
- Seadet ei tohi kasutada muul otstarbel.

See seade ei sobi paigaldamiseks ega ühendamiseks võrkgaasi varustusega.

See toode sobib kasutamiseks üksnes ettenähtud otstarbel ja käesolevas kasutusjuhendis toodud rakendustes.

Käesolev juhend sisaldab teavet, mis on vajalik toote korrektseks paigaldamiseks ja/või kasutamiseks. Halva paigalduse ja/või valesti kasutamise või hooldamise korral halvenevad tööomadused ja võib tekkida rike.

Tootja ei võta vastutust mis tahes kahju või tootekahjustuse eest, mis on tingitud mõnest järgmisest asjaolust:

- vale paigaldamine või kokkupanek;
- valesti hooldamine või tootja poolt ette nähtud originaalvaruosadest erinevate varuosade kasutamine;
- tootel ilma tootja selge loata tehtud muudatused;
- kasutamine otstarbel, mida ei ole kasutusjuhendis kirjeldatud.

Dometic jätab endale õiguse muuta toote välimust ja tehnilisi näitajaid.

6 Komponentide loend

joon. 2 leheküljel 4

Komponent	Kirjeldus
①	Ribidega küpsetusplaat
②	Lame küpsetusplaat
③	Grilli käepide
④	Kohvikannu alus
⑤	Panni tugi
⑥	Kaas
⑦	Tuulekaitse
⑧	Põleti
⑨	Süütenupp
⑩	Juhtnupp

Kombinatsioonid
Iga tootekoodi komponendid on järgmised.

Komponent	203M1-20	203M1-10
①	✓	
②	✓	
③	✓	
④	✓	
⑤	✓	✓
⑥	✓	✓
⑦	✓	✓
⑧	✓	✓
⑨	✓	✓
⑩	✓	✓

7 Gaasivarustuse seadmega ühendamine

7.1 Gaasivooliku ohutu ühendamine

Enne seadme gaasivarustusega ühendamist tehke järgmised kontrollid.

MÄRKUS Tehke need kontrollid iga kord, kui seade gaasivarustusega ühendatakse.

Kasutada tuleb heakskiidetud voolikut ja regulaatorit. EN417 gaasiballooniga ühendamisel ei tohi voolik olla lühem kui 0,5 m ega pikem kui 1,5 m.

9 kg ballooni ühendamisel ei tohi voolik olla lühem kui 0,8 m ega pikem kui 1,5 m.

> Veenduge, et gaasivarustus oleks vooliku ja seadme ühendamisel välja lülitatud.
> Kasutage seadme jaoks heakskiidetud voolikut ja liitmikke.
> Kontrollige, kas regulaatori kummitihend on õiges asendis ja heas seisukorras.
> Kontrollige voolikut võimalike kahjustuste osas ja vajaduse korral asendage see.
> Veenduge, et seadme juhtnupp oleks väljalülitatud asendis.

7.2 Pööratava tagaosa konnektoriga varustatud seadmed

joon. 3 leheküljel 4
Kasutage seda meetodit gaasivooliku ühendamiseks seadmega, millel on pööratav tagaosa ja voolikuklamber.

1. Veenduge, et voolik vastaks seadme tehnilistele andmetele.
2. Kontrollige voolikut ja tagaosa. Veenduge, et mõlemad oleksid puhtad, kuivad ja prahist vabad.
3. (Valikuline) Pehmendage voolikut, pannes selle otsa 15 s – 30 s minutiks **sooja (mitte keevasse)** vette. See muudab vooliku painduvamaks ja seda on lihtsam tagaosale paigaldada.
4. Lükake voolikuklamber voolikule. Lükake voolik pööratavale tagaosale, kuni see on täielikult tagaosa külge kinnitatud.
5. Pange voolikuklamber tagaosale ja pingutage seda, kasutades sobivat tööriista.
6. Tõmmake voolikut ettevaatlikult ja pöörake tagaosa, et veenduda kindlas ühenduses.
7. Ühendage vooliku regulaatori ots gaasivarustusega.

7.3 Kiirvabastusega (QR) ühendusega varustatud seadmed

joon. 4 leheküljel 5
Kasutage seda meetodit gaasivooliku kiirvabastusega ühendusega seadmega ühendamiseks.

1. Veenduge, et voolik ja liitmik vastaksid seadme tehnilistele andmetele.

2. Kontrollige voolikut ja kiirvabastusega konnektorit. Veenduge, et mõlemad komponendid oleksid puhtad, kuivad ja prahist vabad.
3. Ühendage kiirvabastusega ühendus seadme kiirvabastusega sisestatava liitmikuga.
4. Lükake ühendus liitmikule, kuni kuulete klõpsatust, mis kinnitab kindlat ühendumist.
5. Tõmmake voolikut õrnalt, et veenduda ühenduse kindluses.
6. Ühendage vooliku regulaatori ots gaasivarustusega.

7.4 Keermestatud ühendusega seadmed

Keermestatud konnektoriga seadme puhul järgige seda toimingut.

joon. 5 leheküljel 5

1. Veenduge, et voolik ja liitmik vastaksid seadme tehnilistele andmetele.
2. Kontrollige voolikut ja keermestatud konnektorit. Veenduge, et mõlemad komponendid oleksid puhtad, kuivad ja prahist vabad.
3. Joondage vooliku liitmik seadme keermestatud ühendusega ja keerake see oma kohale.
4. Keerake ühendus käsitsi kinni, veendudes, et keermed ühenduksid sujuvalt ilma keermete ristumiseta.
5. Ühendage vooliku regulaatori ots gaasivarustusega.

7.5 Regulaatori gaasivarustusega ühendamine

joon. 7 leheküljel 6

	A	B	C
ET	Regulaator	Tihend	Juhtventiil

MÄRKUS
Lekkevaba ja ohutu töö tagamiseks peate regulaatori õigesti ühendama. Järgige tähelepanelikult kõiki samme ja kontrollige enne kasutamist lekete osas.

OHT! Plahvatusoht
> Ärge suitsetage gaasivarustuse ühendamise ega asendamise ajal.

Regulaatori gaasivarustusega ohutuks ühendamiseks tehke järgmine toiming.

1. Veenduge, et kõik gaasiseadme juhtnupud oleksid väljalülitatud asendis.
2. Enne regulaatori ühendamist veenduge, et gaasivarustuse juhtventiil oleks suletud.
3. Kontrollige regulaatorit ja gaasi toiteventiili mustuse või kahjustuste suhtes. Puhastage mõlemad osad kuiva riidega. Ärge kasutage õli ega määrdeainet.
4. Joondage regulaator gaasiventiiliga ja keerake see käsitsi kinni, veendudes, et keermed haakuksid sujuvalt ilma keermete ristumiseta.
5. Avage gaasiballooni ventiil aeglaselt, et gaas saaks voolata, ja kontrollige lekete osas, nagu on kirjeldatud Gaasilekked leheküljel 209. Lekked tuleks enne seadme kasutamist kõrvaldada.

v Kui gaasivarustus on ühendatud ja ühendus on lekkevaba, on seade kasutamiseks valmis.

8 Gaasilekked

Kahjustatud voolikutest või vigastest ühendustest põhjustatud gaasilekked võivad tekitada ohtlikke olukordi. Kasutajate ohutuse tagamiseks tuleb nendega kohe tegeleda.

Gaasilekke test tuleb läbi viia hästi ventileeritud ruumis, eemal süüteallikatest.

OHT! Plahvatuse hoiatus
> **Veenduge alati, et gaasiühendused oleksid korralikult paigaldatud, et vältida gaasileket.**
> **Gaasilekke testi tegemise ajal ärge suitsetage.**
> **Kui kahtlustate gaasileket (tuvastatav gaasilõhna järgi), lülitage gaasivarustus kohe välja ja keerake juhtnupp väljalülitatud asendisse, viige seade leekidest vabasse kohta ja tehke gaasilekke test**
> **Ärge kunagi kasutage gaasilekke olemasolu kontrollimiseks lahtist tuld.**

Gaasilekke testi tegemine

1. Tehke veest ja seebist (nt nõudepesuvedelik) lahus.

   Seebivee asemel võib kasutada lekke tuvastamise spreid.
2. Kandke segu kõikidele gaasi ühenduspunktidele gaasivoolikul.

   a) Kandke segu gaasivooliku ja seadme vahele.

b) Kandke segu regulaatori ja gaasivarustuse vahele.

3. Gaasi voolamise võimaldamiseks avage aeglaselt gaasitoite ventiil.
4. Jälgige iga ühendust mullide tekkimise suhtes, mis viitab gaasilekke olemasolule.
5. Mullide tekkimisel tehke järgnevat.
   a) Sulgege kohe gaasivarustuse ventiil.
   b) Lahutage gaasitoide seadme küljest.
   c) Kontrollige kõiki tihendeid. Asendage kõik tihendid, millel on kulumise või kahjustuse märke.
6. Ühendage gaasitoide uuesti seadmega ja korrake testi.
7. Kui pärast kõikide kontrollide tegemist gaasileke püsib, tagastage toode abi saamiseks oma volitatud remonditöökotta.

9 Seadme kasutamine

9.1 Enne seadme kasutamist

MÄRKUS Enne esmakordset kasutamist veenduge, et kõik kaitsepakendid ja plast oleks seadme küljest eemaldatud.

Enne kasutamist

> Veenduge, et seadme kõik osad oleksid puhtad ja töökorras.
> Kontrollige seadet putukate, prahi ja ämblikuvõrkude suhtes, mis võivad gaasivoolu mõjutada.
> Tehke peatükis (lk Gaasilekked leheküljel 209) kirjeldatud gaasilekke test iga kord, kui gaasivarustus on ühendatud või vahetatud.
> Kasutage seda seadet ainult kindlal tasasel pinnal.
> Eemaldage enne seadme süütamist kõik küpsetusplaadid.

Kasutamise ajal

> Ärge liigutage seadet selle kasutamise ajal. See on ohtlik tegevus ja võib põhjustada lahvatamist.
> Kasutage ainult 180 mm kuni 250 mm läbimõõduga küpsetusnõusid.

9.2 Seadme sisselülitamine süütenuppu kasutades

joon. 8 leheküljel 7

1. Väljalülitatud asendi korral vajutage juhtnupp sisse ja pöörake seda 90 ° vastupäeva.
2. Hoidke juhtnuppu sees, seejärel vajutage gaasi süütamiseks süütenuppu.
3. Hoidke juhtnuppu 10 s , enne kui selle aeglaselt vabastate, võimaldades leegil süttida.

   Ärge hoidke süütenuppu ega juhtnuppu all kauem kui 15 s .

v Leek peaks tavaliselt süttima esimese 10 s jooksul.

Süütamine nurjub

1. Keerake seadme juhtnupp tagasi väljalülitatud asendisse.
2. Oodake umbes 30 s , et põletisse kogunenud gaas saaks väljuda.
3. Proovige see uuesti süüdata.

Leek kustub kasutamise ajal

1. Keerake juhtnupp väljalülitatud asendisse.
2. Oodake enne põleti uuesti süütamist vähemalt 60 s .

9.3 Lülitage seade sisse grilli süüteseadme või tuletikuga

Seadme saab enne soovitud küpsetusplaadi paigaldamist süüdata põleti ülaosast.

joon. 9 leheküljel 8

MÄRKUS Seda meetodit kasutatakse siis, kui sisseehitatud süüteseadme ei tööta või kui see pole saadaval.

Grilli süüteseadme kasutamine

1. Hoidke grilli süüteseadet põleti lähedal ja süüdake see.
2. Kui grilli süüteseade põleb, vajutage põleti süütamiseks juhtnupp sisse ja pöörake seda vastupäeva. Gaas peaks kohe süttima.
3. Hoidke juhtnuppu 10 s , enne kui selle aeglaselt vabastate, võimaldades leegil süttida.

Tuletiku kasutamine

1. Süüdake tuletikk ja tooge see ettevaatlikult põleti lähedusse.
2. Vajutage põleti süütamiseks juhtnupp sisse ja pöörake seda vastupäeva.

v Gaas peaks kohe süttima.

3. Hoidke juhtnuppu 10 s , enne kui selle aeglaselt vabastate, võimaldades leegil süttida.

Leegi intensiivsuse reguleerimine

Suure rasvasisaldusega toidu valmistamisel võib esineda leegi lahvatamine. Kui see peaks juhtuma, vähendage kuumust, kuni lahvatamine lakkab.

Pärast süütamist reguleerige leegi intensiivsust.

> Leegi suurendamiseks pöörake juhtnuppu päripäeva.
> Leegi vähendamiseks pöörake juhtnuppu vastupäeva.

9.4 Grilli käepideme kasutamine

joon. 10 leheküljel 9

Grilli käepide võimaldab kuumi toiduvalmistamise tarvikuid seadmest ohutult tõsta ja eemaldada.

1. Sisestage grilli käepide selle õõnsusesse.
2. Veenduge, et grilli käepide on täielikult sisestatud ja kindlalt selle õõnsuses.
3. Tõstke toiduvalmistamise tarvik ühtlase liigutusega otse üles ja pange see kuumakindlale pinnale, mis on laste käeulatusest väljas.

9.5 Seadme väljalülitamine

joon. 11 leheküljel 10

1. Sulgege gaasiballooni juhtventiil.
2. Kui leek on täielikult kustunud, keerake seadme juhtnupp lõpuni päripäeva väljalülitatud asendisse.

10 Gaasivarustuse lahtiühendamine ja vahetamine

1. Pärast kasutamist keerake seadme juhtnupp väljalülitatud asendisse.
2. Lülitage gaasivarustuse ventiil välja.
3. Ühendage tühi gaasiballoon regulaatori küljest lahti.
4. Ühendage täis balloon, järgides samu samme, mis on toodud ühendamistoimingus.
5. Pärast uuesti ühendamist tehke gaasilekke test uuesti.

11 Puhastamine ja hooldamine

11.1 Seadise puhastamine

Seadme kasutusea pikendamiseks puhastage seadet pärast iga kasutamist põhjalikult.

TÄHELEPANU! Kahjustamise oht

> Ärge kastke seadet vette.
> Vältige vee sattumist põletitesse, põletitorudesse või märgutule piirkonda. Niiskus nendes osades võib põhjustada seadme talitlushäireid või muuta selle ohtlikuks.
> Ärge kasutage abrasiivseid puhastusvahendeid, terasvilla ega küürimispatju. Need võivad seadme pinda kahjustada.
> Ärge kasutage õli- ega lahustipõhiseid puhastusvahendeid.
> Ärge kasutage seadme puhastamiseks kõrgsurve-aurutit ega veejuga.

Enne puhastamist laske seadmel täielikult jahtuda.

1. Pühkige seadme korpus niiske seebise lapiga puhtaks.
2. Kuivatage seade enne hoiustamist põhjalikult.

11.2 Korraline hooldus

Gaasiühenduse peab looma kvalifitseeritud isik, kes on tõestanud oma oskusi ja teadmisi elektrisüsteemi ülesehitusening paigaldamise ja kasutamise osas ning kes on läbinud ohutusalase koolituse, et tuvastada ja vältida vastavaid ohtusid.

> Ohutuse tagamiseks laske kvalifitseeritud isikul igal aastal seadet õige töötamise suhtes kontrollida. Kõik defektid tuleb remontida.

11.3 Ummistunud pihusti asendamine

Kõige levinumad tööprobleemid võivad olla seotud määrdunud või ummistunud düüsidega. Regulaarne kontroll ja puhastamine aitavad neid probleeme vältida. Blokeeritud düüsi näitajad on järgmised.

- Nõrk või kollakas leek.
- Süütamise tõrge seadme kasuatmise ajal.

>

TÄHELEPANU! Kahjustamise oht

> Ummistunud düüsi ei tohi puhastada nõela ega sarnase esemega. See võib düüsi kahjustada ja seadme ohutust kahjustada.

Optimaalse jõudluse tagamiseks puhastage või asendage düüsid iga kuue (6) kuu tagant.

Düüsile juurdepääsemine

joon. 12 leheküljel 11

1. Veenduge, et seade oleks jahtunud ja gaasivarustuse küljest lahutatud.
2. Eemaldage kõik küpsetusplaadid ja sulgege kaas.
3. Keerake seade tagurpidi.
4. Keerake alumine kate vajaduse korral kruvikeerajaga ettevaatlikult lahti.
5. Leidke ja eemaldage kruvi, mis hoiab kahjustatud düüsi (düüse) kinni.
6. Vabastage põleti ettevaatlikult ja langetage see allapoole, et paljastada düüs. Pange tähele, et põleti on ühendatud süütekaabliga, olge ettevaatlik, et seda mitte kahjustada ega lahti ühendada.
7. Kasutage düüsi lahtikeeramiseks ja eemaldamiseks sobivat mutrivõtit. Ärge kasutage tange, kuna see võib düüsi kahjustada.
8. Puhuge nähtav mustus düüsist välja. Vajaduse korral asendage düüs.
9. Keerake düüs ventiilile tagasi. Ärge pingutage üle.
10. Pange seade uuesti kokku, tehes ülaltoodud sammud vastupidises järjekorras. Veenduge, et süütekaabel jääks kokkupaneku ajal ühendatuks.

12 Hoiustamine

Õige hoiustamine aitab kaitsta teie seadet ja pikendada selle kasutusiga.

> Enne seadme lahtiühendamist veenduge, et gaasivarustus oleks välja lülitatud.
> Ärge kunagi hoiustage seadet ühendatud gaasivarustusega, see on ohtlik.
> Enne hoiustamist laske seadmel jahtuda ja puhastage see korralikult.
> Hoidke seadet hästi ventileeritud kohas.
> Hoidke gaasivarustust välitingimustes hästi ventileeritavas kohas, eemal süüteallikatest. Ärge hoidke gaasivarustust keldris ega garaažis.

13 Kõrvaldamine

Kui võimalik, pange pakkematerjal vastavasse ringlussevõetava prügi kasti. Küsige nõu kohalikust ringlussevõtukeskusest või edasimüüjalt, kuidas anda toode kehtivate jäätmekäitlusnõuetega kooskõlas jäätmekäitlusse.

14 Garantii

Kehtib seadusega ettenähtud garantii. Kui toode on defektne, võtke ühendust edasimüüjaga või tootja kohaliku filiaaliga. (Vt qr.dometic.com/bgGAmD)

Remondi- ja garantiitööde tegemiseks lisage alljärgnevad dokumendid, kui toote meile saadate:

- ostukuupäevaga arve koopia;
- kaebuse põhjus või vea kirjeldus.

Pange tähele, et kui parandate ise või lasete mittekutselisel parandajal seda teha, võib see ohutust mõjutada ja garantii kehtetuks muuta.

15 Tehnilised andmed

Kasutamise riik	BE, CH, CY, CZ, ES, FR, GB, GR, IE, IT, LT, LU, LV, PT, SI, SK		PL	BE, CY, DK, EE, FR, FI, HU, IT, LT, NL, NO, SE, SI, SK, RO, HR, TR, BG, IS,LU, MT, ZA	AT, CH, DE, SK
Seadmekategooria	$I_{3+(28-30/37)}$		$I_{3B/P\,(37)}$	$I_{3B/P\,(30)}$	$I_{3B/P\,(50)}$
Lubatud gaasid	Butaan – G30	Propaan – G31	Butaan – G30, propaan – G31 või nende segu		
Gaasi rõhk	28 mbar ~ 30 mbar	37 mbar	37 mbar	28 mbar ~ 30 mbar	50 mbar
Düüsi suurus	0.73		0.69	0.73	0.64
Nimikasutus	160 g/h põleti kohta. 320 g/h kokku.				
Bruto nimisoojuskoormus	2,2 kW põleti kohta. 4,4 kW kokku.				
Gaasivarustuse võimalused	Täidetav gaasiballoon, mille maht ei ole suurem kui 9 kg ja mis vastab kehtivatele kohalikele eeskirjadele.				
	CADAC CA445 / CA500 või samaväärne EN417-ga ühilduv ühekordselt kasutatav balloon koos EN417 regulaatoriga.				
	227 g ühildub ühekordselt kasutatav balloon, mida kasutatakse koos seadmega CADAC | Dometic Power Pak.				
Vastavusstandardid	EN 484				
Ülevaatus/sertifikaat	CE				

I 3B/P (50) seadmekategooria
50 mbar butaaniga konfiguratsioonide regulaator või 50 mbar propaaniga konfiguratsioonide regulaator või 50 mbar butaani/propaani seguga konfiguratsioonide regulaator.

I 3B/P (30), I 3+ (28-30/37) seadmekategooriad
I3B/P(30): 30 mbar butaaniga konfiguratsioonide regulaator või 30 mbar propaaniga konfiguratsioonide regulaator või 30 mbar butaani/propaani seguga konfiguratsiooni regulaator.

I3 + (28-30/37): 30 mbar butaaniga konfiguratsioonide regulaator või 37 mbar propaaniga konfiguratsioonide regulaator.

I3B/P(37) seadmekategooria
I3B/P(37): 37 mbar butaaniga konfiguratsioonide regulaator või 37 mbar propaaniga konfiguratsioonide regulaator või 37 mbar butaani/propaani seguga konfiguratsiooni regulaator.

MÄRKUS Kasutatava vooliku tüüp peab vastama asjakohastele Euroopa standarditele (EN) ja kohalikele nõuetele.

Ελληνικά

1 Σημαντικές σημειώσεις.....214
2 Σχετικά έγγραφα..... 214
3 Επεξήγηση των συμβόλων.....214
4 Υποδείξεις ασφαλείας.....215
5 Προβλεπόμενη χρήση..... 217
6 Κατάλογος εξαρτημάτων..... 218
7 Σύνδεση της παροχής αερίου στη συσκευή..... 218
8 Διαρροές υγραερίου..... 220
9 Λειτουργία της συσκευής..... 220
10 Αποσύνδεση και αλλαγή της παροχής υγραερίου..... 222
11 Καθαρισμός και φροντίδα.....222
12 Αποθήκευση..... 223
13 Απόρριψη..... 223
14 Εγγύηση..... 223
15 Τεχνικά χαρακτηριστικά..... 224

1 Σημαντικές σημειώσεις

Παρακαλούμε να διαβάσετε προσεκτικά αυτές τις οδηγίες και να ακολουθήσετε όλες τις οδηγίες, τους κανονισμούς και τις προειδοποιήσεις που περιλαμβάνονται στο εγχειρίδιο αυτού του προϊόντος, έτσι ώστε να διασφαλίζεται πάντοτε η σωστή εγκατάσταση, χρήση και συντήρηση του προϊόντος. Αυτές οι οδηγίες ΠΡΈΠΕΙ πάντοτε να συνοδεύουν το προϊόν.

Με τη χρήση του προϊόντος επιβεβαιώνετε δια του παρόντος ότι έχετε διαβάσει προσεκτικά όλες τις οδηγίες, τους κανονισμούς και τις προειδοποιήσεις καθώς και ότι έχετε κατανοήσει και συμφωνείτε να τηρήσετε τους όρους και τις προϋποθέσεις που ορίζονται στο παρόν έγγραφο. Συμφωνείτε να χρησιμοποιείτε αυτό το προϊόν μόνο για τον προβλεπόμενο σκοπό και την προβλεπόμενη χρήση, πάντοτε σύμφωνα με τις οδηγίες, τους κανονισμούς και τις προειδοποιήσεις που ορίζονται στο παρόν εγχειρίδιο προϊόντος καθώς και σύμφωνα με όλους τους ισχύοντες νόμους και κανονισμούς. Σε περίπτωση μη ανάγνωσης και τήρησης των οδηγιών και των προειδοποιήσεων που ορίζονται στο παρόν έγγραφο, ενδέχεται να προκληθούν τραυματισμοί σε εσάς τον ίδιο και σε τρίτους, ζημιά στο προϊόν σας ή υλικές ζημιές σε άλλες ιδιοκτησίες στο άμεσο περιβάλλον. Αυτό το εγχειρίδιο προϊόντος, συμπεριλαμβανομένων των οδηγιών, των κανονισμών, των προειδοποιήσεων και των σχετικών εγγράφων, ενδέχεται να υποβληθεί σε τροποποιήσεις και ενημερώσεις. Για ενημερωμένες πληροφορίες για το προϊόν, επισκεφθείτε την ηλεκτρονική διεύθυνση documents.dometic.com.

2 Σχετικά έγγραφα

Βρείτε το αναλυτικό εγχειρίδιο λειτουργίας online στη διεύθυνση qr.dometic.com/bgaZ0u.

3 Επεξήγηση των συμβόλων

Μια λέξη σήμανσης επιτρέπει την αναγνώριση μηνυμάτων για την ασφάλεια και μηνυμάτων για υλικές ζημιές και υποδεικνύει τον βαθμό ή το επίπεδο σοβαρότητας του κινδύνου.

ΚΙΝΔΥΝΟΣ!

> Καταδεικνύει μια επικίνδυνη κατάσταση, η οποία εάν δεν αποτραπεί, θα προκληθεί θανατηφόρο ατύχημα ή σοβαρός τραυματισμός.

ΠΡΟΕΙΔΟΠΟΙΗΣΗ!

> Καταδεικνύει μια επικίνδυνη κατάσταση, η οποία εάν δεν αποτραπεί, μπορεί να προκληθεί θανατηφόρο ατύχημα ή σοβαρός τραυματισμός.

ΠΡΟΦΥΛΑΞΗ!

> Καταδεικνύει μια επικίνδυνη κατάσταση, η οποία εάν δεν αποτραπεί, μπορεί να προκληθεί μικρής ή μέτριας σοβαρότητας τραυματισμός.

ΠΡΟΣΟΧΗ!

> Καταδεικνύει μια κατάσταση, η οποία εάν δεν αποτραπεί, μπορεί να προκληθούν υλικές ζημιές.

ΥΠΟΔΕΙΞΗ Συμπληρωματικές πληροφορίες για τον χειρισμό του προϊόντος.

4 Υποδείξεις ασφαλείας

4.1 Προειδοποίηση ασφαλείας

ΥΠΟΔΕΙΞΗ
Διαβάστε τις οδηγίες πριν χρησιμοποιήσετε τη συσκευή.

Μόνο για χρήση σε εξωτερικούς χώρους.

Μη μετακινείτε τη συσκευή κατά τη λειτουργία της.

Κλείστε την τροφοδοσία αερίου στη φιάλη αερίου μετά από τη χρήση.

Οποιαδήποτε τροποποίηση της συσκευής μπορεί να είναι επικίνδυνη.

Εάν δεν τηρηθούν αυτές οι οδηγίες, ακυρώνεται η εγγύηση.

Φυλάξτε αυτό το εγχειρίδιο για μελλοντική αναφορά.

4.2 Βασική ασφάλεια

ΠΡΟΣΟΧΗ! Πριν από τη χρήση

> Βεβαιωθείτε ότι οι τοπικές συνθήκες διανομής (τύπος αερίου και πίεση αερίου) συμφωνούν με τις προδιαγραφές της συσκευής. Οι προδιαγραφές αυτές αναγράφονται στην ετικέτα τύπου της συσκευής.

ΠΡΟΕΙΔΟΠΟΙΗΣΗ! Κίνδυνος λόγω μονοξειδίου του άνθρακα
Αυτή η συσκευή απαιτεί επαρκή εξαερισμό για ασφαλή λειτουργία.

> Χρησιμοποιείτε τη συσκευή μόνο σε καλά αεριζόμενο χώρο.
> **Για εξωτερική χρήση μόνο!**

ΠΡΟΕΙΔΟΠΟΙΗΣΗ! Κίνδυνος έκρηξης
Σε περίπτωση μη τήρησης αυτών των προειδοποιήσεων, μπορεί να προκληθεί θάνατος ή σοβαρός τραυματισμός.

> Μην τροποποιείτε τη συσκευή. Χρησιμοποιήστε τη μόνο για την ενδεδειγμένη χρήση της.
> Οι επισκευές πρέπει να πραγματοποιούνται μόνο από εξειδικευμένο προσωπικό. Σε περίπτωση μη ενδεδειγμένων επισκευών, ενδέχεται να προκληθούν σοβαροί κίνδυνοι.
> Μην αλλάζετε τα σφραγισμένα εξαρτήματα.

ΠΡΟΕΙΔΟΠΟΙΗΣΗ! Κίνδυνος πυρκαγιάς

> Μην αφήνετε τη συσκευή χωρίς επιτήρηση, όταν είναι ζεστή ή όταν λειτουργεί.
> Φροντίστε να υπάρχει εύκαιρος πυροσβεστήρας (ή κατάλληλη εναλλακτική λύση) για χρήση έκτακτης ανάγκης.

4.3 Ασφάλεια κατά τη χρήση

σχ. 1 στη σελίδα 3

ΚΙΝΔΥΝΟΣ! Κίνδυνος έκρηξης

> Μην χρησιμοποιείτε τη συσκευή εάν οι φλάντζες είναι φθαρμένες ή έχουν υποστεί ζημιά.
> Μην χρησιμοποιείτε τη συσκευή, εάν παρουσιάζει διαρροή, έχει υποστεί ζημιά ή δεν λειτουργεί σωστά.
> Πραγματοποιείτε έλεγχο διαρροής αερίου κάθε φορά που συνδέετε ή αλλάζετε τον εύκαμπτο σωλήνα και τον ρυθμιστή. Ακολουθήστε τα βήματα σχετικά με τον τρόπο διεξαγωγής δοκιμής διαρροής αερίου, όπως περιγράφεται στο κεφάλαιο Διαρροές υγραερίου στη σελίδα 220.

ΚΙΝΔΥΝΟΣ! Αναστροφή φλόγας/ φούντωμα

> Εάν μια φλόγα καίει προς το εσωτερικό του καυστήρα, αυτό είναι γνωστό ως φούντωμα και μπορεί να οδηγήσει σε μη ασφαλείς συνθήκες λειτουργίας. Διασφαλίστε ότι η φλόγα παραμένει σταθερή καθ' όλη τη διάρκεια χρήσης της συσκευής.
> Σε περίπτωση φουντώματος, κάντε τα εξής:
  - Απενεργοποιήστε αμέσως την παροχή αερίου κλείνοντας τη βαλβίδα της φιάλης αερίου.
  - Γυρίστε το κουμπί ρύθμισης της συσκευής στη θέση Off.
  - Αφού σβήσει η φλόγα, αφαιρέστε τον ρυθμιστή και ελέγξτε την

κατάσταση της φλάντζας. Εάν χρειάζεται, αντικαταστήστε την.
- Επανασυνδέστε την παροχή αερίου και ελέγξτε τη σύνδεση για διαρροή αερίου.
- Ανάψτε ξανά τη συσκευή.
- Εάν το φούντωμα παραμένει, διακόψτε τη χρήση και επικοινωνήστε με έναν εξουσιοδοτημένο αντιπρόσωπο σέρβις για βοήθεια.

ΠΡΟΦΥΛΑΞΗ! Κίνδυνος εγκαύματος

> Ορισμένα προσβάσιμα μέρη ενδέχεται να έχουν πολύ υψηλή θερμοκρασία κατά τη διάρκεια της χρήσης. Κρατήστε τα μακριά από μικρά παιδιά.
> Χρησιμοποιείτε γάντια ανθεκτικά στη θερμότητα κατά τον χειρισμό της συσκευής.
> Μην ρίχνετε τη συσκευή κάτω και μην την χειρίζεστε με λάθος τρόπο.
> Μην φοράτε φαρδιά ρούχα και μην αφήνετε τα μακριά μαλλιά λυτά, όταν χρησιμοποιείτε τη συσκευή.
> Διατηρήστε τα χέρια, το πρόσωπο και τα μαλλιά σας μακριά από τους καυστήρες.
> Παρακολουθήστε προσεκτικά όλες τις δραστηριότητες γύρω από αυτό το προϊόν, για να αποφύγετε την πρόκληση εγκαυμάτων ή άλλων τραυματισμών.
> Κρατήστε τα παιδιά και τα κατοικίδια σε ασφαλή απόσταση από τη συσκευή.
> Λειτουργείτε τη συσκευή σε σταθερή και επίπεδη επιφάνεια. Βεβαιωθείτε ότι το συναρμολογημένο προϊόν είναι σταθερό και δεν ταλαντεύεται.
> Βεβαιωθείτε ότι οι βάσεις για σκεύη / επιφάνειες μαγειρέματος είναι τοποθετημένες σωστά κατά τη χρήση της συσκευής.
> Μην αγγίζετε τη βάση σκεύους όσο η συσκευή βρίσκεται σε λειτουργία.
> Η χρήση αλκοόλ ή συνταγογραφούμενων ή μη συνταγογραφούμενων φαρμάκων ενδέχεται να επηρεάσει την ικανότητά σας για σωστή συναρμολόγηση και ασφαλή χρήση αυτής της συσκευής.
> Αφήστε το προϊόν να κρυώσει εντελώς, πριν το ακουμπήσετε με γυμνά χέρια.

ΠΡΟΦΥΛΑΞΗ! Κίνδυνος πυρκαγιάς

> Αυτή η συσκευή πρέπει να διατηρείται μακριά από εύφλεκτα υλικά κατά τη χρήση της. Ελάχιστες αποστάσεις ασφαλείας: 120 cm πάνω από τη συσκευή και 60 cm από το πίσω μέρος και τα πλαϊνά.
> Σε περίπτωση ανεξέλεγκτης φωτιάς, κλείστε αμέσως την παροχή αερίου.
> Μην τοποθετείτε χημικά, εύφλεκτα υλικά ή αερολύματα σπρέι κοντά σε αυτή τη συσκευή κατά τη διάρκεια της χρήσης.

Οδηγίες για μαγειρικά σκεύη

ΠΡΟΣΟΧΗ! Κίνδυνος πρόκλησης ζημιάς

> Μην τοποθετείτε ή ακουμπάτε επάνω σε αυτή τη συσκευή αντικείμενα που δεν αποτελούν μαγειρικά σκεύη.
> Κατά τη χρήση μαγειρικών σκευών, το συνιστώμενο μέγεθος σκεύους είναι 180 mm έως 250 mm σε διάμετρο.
> Μην χρησιμοποιείτε μαγειρικά σκεύη που εκτείνονται πέρα από τα άκρα της συσκευής.

4.4 Προληπτικά μέτρα ασφαλείας για τη σύνδεση αερίου

ΥΠΟΔΕΙΞΗ
Το αέριο παρέχεται στη συσκευή μέσω ενός εύκαμπτου σωλήνα και ενός ρυθμιστή. Χρησιμοποιείτε τη συσκευή μόνο με **εγκεκριμένο** εύκαμπτο σωλήνα και ρυθμιστή που συμμορφώνεται με το σχετικό πρότυπο EN και τις τοπικές απαιτήσεις.

Οι επιλογές παροχής αερίου περιλαμβάνουν:

- Επαναπληρώσιμη φιάλη αερίου που δεν υπερβαίνει τα 9 kg και συμμορφώνεται με την ισχύουσα τοπική νομοθεσία.
- CADAC 445 g/500 g, ή ισοδύναμη φύσιγγα μίας χρήσης συμβατή με το πρότυπο EN417 που χρησιμοποιείται σε συνδυασμό με ρυθμιστή EN417.
- CADAC | Dometic Power Pak.

ΚΙΝΔΥΝΟΣ! Κίνδυνος έκρηξης

> Χρησιμοποιείτε μόνο φιάλες αερίου που δεν υπερβαίνουν τα 500 mm σε ύψος και 400 mm σε πλάτος.
> Χρησιμοποιείτε μόνο συμβατές και εγκεκριμένες φιάλες ή φύσιγγες αερίου. **Η χρήση άλλων τύπων μπορεί να είναι επικίνδυνη και μπορεί να προκαλέσει τραυματισμό ή ζημιά.**
> Μην τροποποιείτε ή παραποιείτε τον ρυθμιστή με οποιονδήποτε τρόπο.
> Μην χρησιμοποιείτε τη συσκευή εάν ο εύκαμπτος σωλήνας παρουσιάζει ζημιές ή φθορές.
> Συνδέστε την παροχή αερίου σε καλά αεριζόμενο χώρο, κατά προτίμηση σε εξωτερικό χώρο, μακριά από φλόγες ή άλλες πηγές ανάφλεξης.
> Φροντίστε ώστε η παροχή υγραερίου να μην βρίσκεται κοντά σε πηγές θερμότητας και φλόγες. Μην τοποθετείτε τη συσκευή επάνω σε ηλεκτρικές κουζίνες/ξυλόσομπες ή σε οποιαδήποτε άλλη καυτή επιφάνεια.
> Όταν συνδέετε τον εύκαμπτο σωλήνα στη συσκευή, κατευθύνετε τον εύκαμπτο σωλήνα μακριά από το σώμα της συσκευής. Μην στρίβετε και μην τσακίζετε τον εύκαμπτο σωλήνα.
> Διατηρείτε την παροχή αερίου σε όρθια θέση κατά τη χρήση, ώστε να αποφευχθεί η μη ασφαλής εκκένωση υγρού και να διασφαλιστεί η σωστή απορροή του καυσίμου. Σε αντίθετη περίπτωση, αυτό οδηγεί σε επικίνδυνες συνθήκες λειτουργίας.
> Μην αφαιρείτε την παροχή αερίου όσο η συσκευή βρίσκεται σε λειτουργία.
> Απενεργοποιείτε πάντα και αποσυνδέετε την παροχή αερίου μετά τη χρήση και πριν από την αποθήκευση.

5 Προβλεπόμενη χρήση

Αυτή η συσκευή μαγειρέματος υγραερίου προορίζεται μόνο για **μη εμπορική χρήση μαγειρέματος**.

Αυτή η συσκευή προορίζεται για χρήση μόνο σε εξωτερικούς χώρους. Δώστε προσοχή στις απαιτήσεις εξαερισμού.

Απαγορευμένες χρήσεις
Μην χρησιμοποιείτε αυτή τη συσκευή για:

- Θέρμανση χώρων ή δωματίων
- Στέγνωμα ρούχων ή οποιωνδήποτε υλικών
- Εμπορικούς ή βιομηχανικούς σκοπούς
- Η συσκευή δεν πρέπει να χρησιμοποιείται για οποιονδήποτε άλλο σκοπό.

Αυτή η συσκευή δεν είναι κατάλληλη για εγκατάσταση ή σύνδεση σε δίκτυο παροχής αερίου.

Αυτό το προϊόν είναι κατάλληλο μόνο για τον προβλεπόμενο σκοπό και την προβλεπόμενη χρήση σύμφωνα με αυτές τις οδηγίες.

Αυτό το εγχειρίδιο παρέχει πληροφορίες που είναι απαραίτητες για τη σωστή εγκατάσταση και χρήση του προϊόντος. Τυχόν μη ενδεδειγμένη εγκατάσταση, χρήση ή/και συντήρηση θα έχει ως συνέπεια την ανεπαρκή απόδοση και ενδεχομένως την πρόκληση βλάβης.

Ο κατασκευαστής δεν αποδέχεται καμία ευθύνη για τυχόν τραυματισμούς ή ζημιές στο προϊόν, που οφείλονται σε:

- Λανθασμένη εγκατάσταση ή συναρμολόγηση

- Λανθασμένη συντήρηση ή χρήση μη αυθεντικών ανταλλακτικών εξαρτημάτων, που δεν προέρχονται από τον κατασκευαστή
- Μετατροπές στο προϊόν χωρίς τη ρητή άδεια του κατασκευαστή
- Χρήση για σκοπούς διαφορετικούς από αυτούς που περιγράφονται σε αυτό το εγχειρίδιο

Η Dometic διατηρεί το δικαίωμα αλλαγής της εμφάνισης και των προδιαγραφών του προϊόντος.

6 Κατάλογος εξαρτημάτων

σχ. 2 στη σελίδα 4

εξαρτήματος	Περιγραφή
①	Πλάκα με ραβδώσεις
②	Επίπεδη πλάκα
③	Λαβή γκριλ
④	Βάση καφετιέρας
⑤	Βάση σκεύους
⑥	Καπάκι
⑦	Προστατευτικό αέρα
⑧	Φλόγιστρο
⑨	Κουμπί ανάφλεξης
⑩	Κουμπί ρύθμισης

Συνδυασμοί
Τα εξαρτήματα που περιλαμβάνονται ανά κωδικό προϊόντος είναι τα εξής:

εξαρτήματος	203M1-20	203M1-10
①	✓	
②	✓	
③	✓	
④	✓	
⑤	✓	✓
⑥	✓	✓
⑦	✓	✓
⑧	✓	✓
⑨	✓	✓
⑩	✓	✓

7 Σύνδεση της παροχής αερίου στη συσκευή

7.1 Ασφαλή σύνδεση του εύκαμπτου σωλήνα αερίου

Πριν συνδέσετε τη συσκευή σε παροχή αερίου, εκτελέστε τους παρακάτω ελέγχους.

ΥΠΟΔΕΙΞΗ Πραγματοποιείτε αυτούς τους ελέγχους κάθε φορά που η συσκευή είναι συνδεδεμένη στην παροχή αερίου.

Πρέπει να χρησιμοποιείται εγκεκριμένος εύκαμπτος σωλήνας και ρυθμιστής.
Κατά τη σύνδεση σε φύσιγγα αερίου EN417, ο εύκαμπτος σωλήνας δεν πρέπει να είναι μικρότερος από 0,5 m και δεν πρέπει να υπερβαίνει τα 1,5 m σε μήκος.

Κατά τη σύνδεση σε φιάλη 9 kg, ο εύκαμπτος σωλήνας δεν πρέπει να είναι μικρότερος από 0,8 m και δεν πρέπει να υπερβαίνει τα 1,5 m σε μήκος.

> Βεβαιωθείτε ότι η παροχή αερίου είναι απενεργοποιημένη κατά τη σύνδεση του εύκαμπτου σωλήνα και της συσκευής.
> Χρησιμοποιήστε τον σωστό εύκαμπτος σωλήνα και εξαρτήματα που έχουν εγκριθεί για τη συσκευή.
> Βεβαιωθείτε ότι η ελαστική φλάντζα στον ρυθμιστή είναι στη θέση της και σε καλή κατάσταση.
> Επιθεωρήστε τον εύκαμπτο σωλήνα για τυχόν σημάδια φθοράς και αντικαταστήστε τον, εάν είναι απαραίτητο.
> Βεβαιωθείτε ότι το κουμπί ελέγχου της συσκευής βρίσκεται στη θέση Off.

7.2 Συσκευές εξοπλισμένες με σύνδεσμο περιστρεφόμενης απόληξης

σχ. 3 στη σελίδα 4

Χρησιμοποιήστε αυτήν τη μέθοδο για να συνδέσετε έναν εύκαμπτο σωλήνα αερίου σε μια συσκευή που διαθέτει περιστρεφόμενο σύνδεσμο απόληξης και σφιγκτήρα εύκαμπτου σωλήνα.

1. Βεβαιωθείτε ότι ο εύκαμπτος σωλήνας ταιριάζει με τις προδιαγραφές της συσκευής.
2. Επιθεωρήστε τον εύκαμπτο σωλήνα και την απόληξη. Βεβαιωθείτε ότι και τα δύο είναι καθαρά, στεγνά και χωρίς υπολείμματα.

3. (Προαιρετικά) Μαλακώστε τον εύκαμπτο σωλήνα βυθίζοντας το άκρο σε **ζεστό (όχι βραστό)** νερό για 15 s έως 30 s . Αυτό θα κάνει τον εύκαμπτο σωλήνα πιο εύκαμπτο και πιο εύκολο να χωρέσει πάνω από την απόληξη.
4. Σύρετε τον σφιγκτήρα εύκαμπτου σωλήνα επάνω στον εύκαμπτο σωλήνα. Πιέστε τον εύκαμπτο σωλήνα επάνω στην περιστρεφόμενη απόληξη μέχρι να εφαρμόσει πλήρως πάνω στην απόληξη.
5. Τοποθετήστε τον σφιγκτήρα εύκαμπτου σωλήνα πάνω από τη σύνδεση απόληξης και σφίξτε με ένα κατάλληλο εργαλείο.
6. Τραβήξτε απαλά τον εύκαμπτο σωλήνα και περιστρέψτε την απόληξη, για να επιβεβαιώσετε την ασφαλή σύνδεση.
7. Συνδέστε το άκρο του ρυθμιστή του εύκαμπτου σωλήνα στην παροχή αερίου.

7.3 Συσκευές εξοπλισμένες με ταχυσύνδεσμο (QR)

σχ. 4 στη σελίδα 5

Χρησιμοποιήστε αυτήν τη μέθοδο για να συνδέσετε έναν εύκαμπτο σωλήνα αερίου σε μια συσκευή που διαθέτει ταχυσύνδεσμο.

1. Βεβαιωθείτε ότι ο εύκαμπτος σωλήνας και ο σύνδεσμος συμφωνούν με τις προδιαγραφές της συσκευής.
2. Επιθεωρήστε τον εύκαμπτο σωλήνα και τον ταχυσύνδεσμο. Βεβαιωθείτε ότι και τα δύο εξαρτήματα είναι καθαρά, στεγνά και χωρίς υπολείμματα.
3. Ευθυγραμμίστε τη σύνδεση QR με την υποδοχή σύνδεσης QR στη συσκευή.
4. Πιέστε τη σύνδεση στην υποδοχή μέχρι να ακούσετε ένα κλικ, επιβεβαιώνοντας την ασφαλή σύνδεση.
5. Τραβήξτε προσεκτικά τον εύκαμπτο σωλήνα, για να βεβαιωθείτε ότι η σύνδεση είναι σταθερή.
6. Συνδέστε το άκρο του ρυθμιστή του εύκαμπτου σωλήνα στην παροχή αερίου.

7.4 Συσκευές εξοπλισμένες με σύνδεσμο με σπείρωμα

Ακολουθήστε αυτήν τη διαδικασία για μια συσκευή που διαθέτει σύνδεσμο με σπείρωμα.

σχ. 5 στη σελίδα 5

1. Βεβαιωθείτε ότι ο εύκαμπτος σωλήνας και ο σύνδεσμος συμφωνούν με τις προδιαγραφές της συσκευής.
2. Επιθεωρήστε τον εύκαμπτο σωλήνα και το σύνδεσμο με σπείρωμα. Βεβαιωθείτε ότι και τα δύο εξαρτήματα είναι καθαρά, στεγνά και χωρίς υπολείμματα.
3. Ευθυγραμμίστε το εξάρτημα του εύκαμπτου σωλήνα με τη σύνδεση με σπείρωμα στη συσκευή και βιδώστε το στη θέση του.
4. Σφίξτε τη σύνδεση με το χέρι, διασφαλίζοντας ότι τα σπειρώματα εμπλέκονται ομαλά χωρίς να διασταυρώνονται.
5. Συνδέστε το άκρο του ρυθμιστή του εύκαμπτου σωλήνα στην παροχή αερίου.

7.5 Σύνδεση ρυθμιστή στην παροχή υγραερίου

σχ. 7 στη σελίδα 6

	A	B	C
EL	Ρυθμιστής	Φλάντζα	Βαλβίδα ρύθμισης

ΥΠΟΔΕΙΞΗ
Πρέπει να συνδέσετε σωστά τον ρυθμιστή, για να διασφαλίσετε τη λειτουργία χωρίς διαρροές και την ασφάλεια. Ακολουθήστε προσεκτικά όλα τα βήματα και ελέγξτε για διαρροές πριν από τη χρήση.

ΚΙΝΔΥΝΟΣ! Κίνδυνος έκρηξης
> Μην καπνίζετε ενώ συνδέετε ή αντικαθιστάτε την παροχή αερίου.

Εκτελέστε την παρακάτω διαδικασία, για να συνδέσετε με ασφάλεια τον ρυθμιστή στην παροχή αερίου.

1. Βεβαιωθείτε ότι όλα τα κουμπιά ελέγχου της συσκευής αερίου βρίσκονται στη θέση Off.
2. Βεβαιωθείτε ότι η βαλβίδα ελέγχου παροχής αερίου είναι κλειστή πριν συνδέσετε τον ρυθμιστή.
3. Επιθεωρήστε τον ρυθμιστή και τη βαλβίδα παροχής αερίου για ακαθαρσίες ή ζημιές. Καθαρίστε και τα δύο τμήματα με ένα στεγνό πανί. Μην χρησιμοποιείτε λάδι ή γράσο.

4. Ευθυγραμμίστε τον ρυθμιστή με τη βαλβίδα παροχής αερίου και σφίξτε με το χέρι στη θέση του, διασφαλίζοντας ότι τα σπειρώματα ασφαλίζουν ομαλά χωρίς να διασταυρώνονται.
5. Ανοίξτε αργά τη βαλβίδα της φιάλης αερίου, για να επιτρέψετε τη ροή αερίου και ελέγξτε για διαρροές όπως περιγράφεται στο κεφάλαιο Διαρροές υγραερίου στη σελίδα 220. Οι διαρροές πρέπει να διορθώνονται πριν από τη χρήση της συσκευής.

✓ Μόλις συνδεθεί η παροχή αερίου και επιβεβαιωθεί ότι η σύνδεση δεν έχει διαρροή, η συσκευή είναι έτοιμη για χρήση.

8 Διαρροές υγραερίου

Οι διαρροές αερίου που προκαλούνται από κατεστραμμένους εύκαμπτους σωλήνες ή ελαττωματικές συνδέσεις μπορεί να δημιουργήσουν επικίνδυνες συνθήκες. Αυτές πρέπει να αντιμετωπιστούν άμεσα, για να διασφαλιστεί η ασφάλεια των χρηστών.

Η δοκιμή διαρροής αερίου πρέπει να διεξάγεται σε καλά αεριζόμενο χώρο, μακριά από οποιαδήποτε πηγή ανάφλεξης.

ΚΙΝΔΥΝΟΣ! Προειδοποίηση έκρηξης

> **Να βεβαιώνεστε πάντα ότι οι συνδέσεις αερίου έχουν τοποθετηθεί σωστά για την αποφυγή διαρροών αερίου.**
> **Μην καπνίζετε κατά την εκτέλεση δοκιμής διαρροής αερίου.**
> **Εάν υποψιάζεστε διαρροή αερίου (που ανιχνεύεται από την οσμή αερίου), απενεργοποιήστε αμέσως την παροχή αερίου και γυρίστε το κουμπί ελέγχου στη θέση Off, θέστε τη συσκευή σε σημείο χωρίς φλόγα και εκτελέστε δοκιμή διαρροής αερίου.**
> **Μην χρησιμοποιείτε ποτέ γυμνή φλόγα για να επιβεβαιώσετε την παρουσία διαρροής αερίου.**

Εκτέλεση ελέγχου για διαρροές

1. Αναμείξτε ένα διάλυμα νερού και σαπουνιού (π.χ. απορρυπαντικό πιάτων).

   Εναλλακτικά, μπορεί να χρησιμοποιηθεί σπρέι ανίχνευσης διαρροών στη θέση του σαπουνόνερου.
2. Εφαρμόστε το μείγμα σε όλα τα σημεία σύνδεσης αερίου κατά μήκος του εύκαμπτου σωλήνα αερίου:
   a) Εφαρμόστε το μείγμα ανάμεσα στον εύκαμπτο σωλήνα αερίου και τη συσκευή.
   b) Εφαρμόστε το μείγμα μεταξύ του ρυθμιστή και της παροχής αερίου.
3. Ανοίξτε αργά τη βαλβίδα παροχής αερίου, για να ξεκινήσει να ρέει το αέριο.
4. Παρατηρήστε κάθε σύνδεση για σχηματισμό φυσαλίδων, γεγονός που υποδεικνύει την παρουσία διαρροής αερίου.
5. Εάν εμφανιστούν φυσαλίδες:
   a) Κλείστε αμέσως τη βαλβίδα παροχής αερίου.
   b) Αποσυνδέστε την παροχή αερίου από τη συσκευή.
   c) Ελέγξτε όλες τις φλάντζες. Αντικαταστήστε τις φλάντζες που παρουσιάζουν σημάδια φθοράς ή ζημιάς.
6. Επανασυνδέστε την παροχή αερίου στη συσκευή και επαναλάβετε τον έλεγχο.
7. Εάν η διαρροή αερίου παραμένει μετά την εκτέλεση όλων των ελέγχων, επιστρέψτε το προϊόν στον εξουσιοδοτημένο αντιπρόσωπο σέρβις για βοήθεια.

9 Λειτουργία της συσκευής

9.1 Πριν από τη χρήση της συσκευής

ΥΠΟΔΕΙΞΗ Πριν από την πρώτη χρήση, βεβαιωθείτε ότι έχετε αφαιρέσει από τη συσκευή όλες τις προστατευτικές συσκευασίες και τη μεμβράνη.

Πριν από τη χρήση

> Βεβαιωθείτε ότι όλα τα εξαρτήματα της συσκευής είναι καθαρά και σε καλή κατάσταση λειτουργίας.
> Ελέγξτε τη συσκευή για τυχόν έντομα, υπολείμματα και αράχνες που μπορεί να επηρεάσουν τη ροή του αερίου.
> Διενεργείτε έλεγχο διαρροών υγραερίου όπως περιγράφεται στο κεφάλαιο Διαρροές υγραερίου στη σελίδα 220 κάθε φορά που συνδέετε ή αλλάζετε την παροχή υγραερίου.
> Χρησιμοποιείτε αυτήν τη συσκευή μόνο σε σταθερή και επίπεδη επιφάνεια.

> Απομακρύνετε τυχόν επιφάνειες μαγειρέματος πριν ανάψετε τη συσκευή.

Κατά τη χρήση

> Μη μετακινείτε τη συσκευή κατά τη λειτουργία της. Πρόκειται για επισφαλή πρακτική και μπορεί να προκαλέσει ανάφλεξη.
> Χρησιμοποιείτε αποκλειστικά μαγειρικά σκεύη με διάμετρο 180 mm έως250 mm.

9.2 Ενεργοποίηση της συσκευής με το κουμπί ανάφλεξης

σχ. 8 στη σελίδα 7

1. Από τη θέση Off, πιέστε και γυρίστε το κουμπί ελέγχου 90 ° αριστερόστροφα.
2. Κρατήστε πατημένο το κουμπί ελέγχου και, στη συνέχεια, πατήστε το κουμπί ανάφλεξης για να ανάψετε το αέριο.
3. Κρατήστε πατημένο το κουμπί ελέγχου για 10 s πριν το αφήσετε αργά, για να επιτρέψετε την εμπλοκή φλόγας.

   Μην κρατάτε πατημένο το κουμπί ανάφλεξης ή το κουμπί ελέγχου για περισσότερα από 15 s .

✓ Η φλόγα πρέπει κανονικά να ανάψει μέσα στα πρώτα 10 s .

Η ανάφλεξη αποτυγχάνει

1. Γυρίστε ξανά το κουμπί ελέγχου της συσκευής στη θέση Off.
2. Περιμένετε περίπου 30 s για να διαφύγουν αέρια που ενδεχομένως συσσωρεύτηκαν στον καυστήρα.
3. Επιχειρήστε ξανά την ανάφλεξη.

Η φλόγα σβήνει κατά τη διάρκεια της χρήσης

1. Γυρίστε το κουμπί ελέγχου στη θέση Off.
2. Περιμένετε τουλάχιστον 60 s πριν ανάψετε ξανά τον καυστήρα.

9.3 Ενεργοποίηση της συσκευής με αναπτήρα μπάρμπεκιου ή σπίρτο

Μπορείτε να την ανάψετε από το επάνω μέρος του καυστήρα προτού τοποθετήσετε την επιφάνεια μαγειρέματος που θέλετε.

σχ. 9 στη σελίδα 8

ΥΠΟΔΕΙΞΗ Αυτή η μέθοδος χρησιμοποιείται όταν ο ενσωματωμένος αναφλέκτης δεν λειτουργεί ή εάν δεν είναι διαθέσιμος.

Χρήση αναπτήρα μπάρμπεκιου

1. Κρατήστε τον αναπτήρα μπάρμπεκιου κοντά στον καυστήρα και ανάψτε τον.
2. Ενώ ο αναπτήρας μπάρμπεκιου είναι αναμμένος, πιέστε προς τα μέσα και γυρίστε το κουμπί ελέγχου αριστερόστροφα για να ανάψετε τον καυστήρα. Το αέριο πρέπει να αναφλεγεί αμέσως.
3. Κρατήστε πατημένο το κουμπί ελέγχου για 10 s πριν το αφήσετε αργά, για να επιτρέψετε την εμπλοκή φλόγας.

Χρήση σπίρτου

1. Ανάψτε το σπίρτο και φέρτε το προσεκτικά προς τον καυστήρα.
2. Πιέστε και γυρίστε το κουμπί ελέγχου αριστερόστροφα, για να ανάψετε τον καυστήρα.

✓ Το αέριο πρέπει να αναφλεγεί αμέσως.

3. Κρατήστε πατημένο το κουμπί ελέγχου για 10 s πριν το αφήσετε αργά, για να επιτρέψετε την εμπλοκή φλόγας.

Ρύθμιση της έντασης φλόγας

Μπορεί να προκύψει φούντωμα όταν μαγειρεύετε τρόφιμα με υψηλή περιεκτικότητα σε λιπαρά. Εάν συμβεί αυτό, χαμηλώστε τη θερμοκρασία μέχρι να καταλαγιάσει το φούντωμα της φλόγας.

Μόλις ανάψει, ρυθμίστε την ένταση της φλόγας:

> Γυρίστε το κουμπί ελέγχου δεξιόστροφα για να αυξήσετε τη φλόγα.
> Γυρίστε το κουμπί ελέγχου αριστερόστροφα για να μειώσετε τη φλόγα.

9.4 Χρήση της λαβής γκριλ

σχ. 10 στη σελίδα 9

Η λαβή γκριλ επιτρέπει την ασφαλή ανύψωση και αφαίρεση των καυτών εξαρτημάτων μαγειρέματος από τη συσκευή.

1. Τοποθετήστε τη λαβή του γκριλ στην κοιλότητα της λαβής του γκριλ.
2. Βεβαιωθείτε ότι η λαβή του γκριλ είναι πλήρως τοποθετημένη και ασφαλισμένη μέσα στην κοιλότητα της λαβής του γκριλ.

3. Ανασηκώστε το εξάρτημα μαγειρέματος ευθεία επάνω με σταθερή κίνηση και τοποθετήστε το σε μια ανθεκτική στη θερμότητα επιφάνεια, μακριά από παιδιά.

9.5 Απενεργοποίηση της συσκευής

σχ. 11 στη σελίδα 10

1. Κλείστε τη βαλβίδα ελέγχου στη φιάλη αερίου.
2. Μόλις σβήσει πλήρως η φλόγα, γυρίστε το κουμπί ελέγχου της συσκευής τέρμα δεξιά στη θέση Off.

10 Αποσύνδεση και αλλαγή της παροχής υγραερίου

1. Μετά τη χρήση, γυρίστε το κουμπί ρύθμισης της συσκευής στη θέση Off.
2. Διακόψτε τη λειτουργία της βαλβίδας στην παροχή αερίου.
3. Αποσυνδέστε την άδεια φιάλη αερίου από τον ρυθμιστή.
4. Συνδέστε μια γεμάτη φιάλη, ακολουθώντας τα ίδια βήματα που περιγράφονται στη διαδικασία σύνδεσης.
5. Επαναλάβετε τη δοκιμή διαρροής αερίου μετά την επανασύνδεση.

11 Καθαρισμός και φροντίδα

11.1 Καθαρισμός της συσκευής

Για να παρατείνετε τη διάρκεια ζωής της συσκευής σας, καθαρίζετε τη συσκευή καλά μετά από κάθε χρήση.

ΠΡΟΣΟΧΗ! Κίνδυνος πρόκλησης ζημιάς

> Μην βυθίζετε τη συσκευή σε νερό.
> Αποφύγετε την εισχώρηση νερού στους καυστήρες, τους σωλήνες καυστήρων, ή την περιοχή της φλόγας έναυσης. Η υγρασία σε αυτά τα μέρη μπορεί να προκαλέσει δυσλειτουργία της συσκευής ή να την καταστεί μη ασφαλή.
> Μην χρησιμοποιείτε λειαντικά καθαριστικά, ατσαλόμαλλο ή συρμάτινα σφουγγαράκια. Αυτά μπορεί να προκαλέσουν ζημιά στην επιφάνεια της συσκευής.
> Μην χρησιμοποιείτε καθαριστικά με βάση λάδι ή με βάση διαλύτες.
> Μην χρησιμοποιείτε ατμοκαθαριστή υψηλής πίεσης ή πιστόλια νερού για τον καθαρισμό της συσκευής.

Πριν να καθαρίσετε τη συσκευή, αφήστε την να κρυώσει εντελώς.

1. Σκουπίστε το σώμα της συσκευής με ένα βρεγμένο πανί με σαπούνι.
2. Στεγνώστε πλήρως τη συσκευή πριν από την αποθήκευση.

11.2 Τακτική συντήρηση

Η συναρμολόγηση και η εγκατάσταση της σύνδεσης αερίου πρέπει να πραγματοποιείται από εξειδικευμένο προσωπικό, το οποίο διαθέτει αντίστοιχη κατάρτιση και επαρκείς γνώσεις σχετικά με την κατασκευή, την εγκατάσταση και τον χειρισμό συσκευών αερίου και έχει λάβει εκπαίδευση ασφαλείας για την αναγνώριση και την αποφυγή των σχετικών κινδύνων.

> Για λόγους ασφαλείας, η συσκευή πρέπει να ελέγχεται από εγκεκριμένο άτομο μία φορά ετησίως. Οποιαδήποτε ελαττώματα πρέπει να επισκευάζονται.

11.3 Αντικατάσταση βουλωμένου μπεκ

Τα πιο συνηθισμένα προβλήματα λειτουργίας μπορεί να σχετίζονται με βρόμικα ή φραγμένα μπεκ. Η τακτική επιθεώρηση και ο καθαρισμός μπορούν να αποτρέψουν αυτά τα προβλήματα. Οι ενδείξεις ενός φραγμένου μπεκ περιλαμβάνουν:

- Αδύναμη ή κιτρινωπή φλόγα.
- Αποτυχία ανάφλεξης κατά τη λειτουργία της συσκευής.

> **ΠΡΟΣΟΧΗ! Κίνδυνος πρόκλησης ζημιάς**

> Ένα φραγμένο μπεκ δεν πρέπει να καθαρίζεται με πείρο ή παρόμοιο αντικείμενο. Αυτό μπορεί να προκαλέσει ζημιά στο μπεκ και να θέσει σε κίνδυνο την ασφάλεια της συσκευής.

Καθαρίζετε ή αντικαθιστάτε τα μπεκ κάθε έξι (6) μήνες για βέλτιστη απόδοση.

Πρόσβαση στο μπεκ

σχ. 12 στη σελίδα 11

1. Βεβαιωθείτε ότι η συσκευή είναι κρύα και αποσυνδεδεμένη από την παροχή αερίου.
2. Απομακρύνετε τυχόν επιφάνειες μαγειρέματος και κλείστε το κάλυμμα.
3. Γυρίστε τη συσκευή ανάποδα.
4. Ξεβιδώστε προσεκτικά το κάτω κάλυμμα, εάν υπάρχει, χρησιμοποιώντας ένα κατσαβίδι για να αφαιρέσετε τις βίδες.
5. Εντοπίστε και αφαιρέστε τη βίδα που ασφαλίζει τον(τους) επηρεαζόμενο(ους) καυστήρα(ες).
6. Χαλαρώστε προσεκτικά και αφήστε τον καυστήρα να πέσει προς τα κάτω, για να αποκαλύψετε το μπεκ. Σημειώστε ότι ο καυστήρας είναι συνδεδεμένος στο καλώδιο ανάφλεξης, προσέξτε να μην προκαλέσετε ζημιά ή να μην το αποσυνδέσετε.
7. Χρησιμοποιήστε ένα κατάλληλο κλειδί, για να χαλαρώσετε και να αφαιρέσετε το μπεκ. Μην χρησιμοποιείτε πένσες, καθώς μπορεί να προκληθεί ζημιά στο μπεκ.
8. Φυσήξτε τυχόν ορατά υπολείμματα από το μπεκ. Εάν απαιτείται, αντικαταστήστε το μπεκ.
9. Βιδώστε ξανά το μπεκ στη βαλβίδα. Μην σφίγγετε υπερβολικά.
10. Επανασυναρμολογήστε τη συσκευή ακολουθώντας τα παραπάνω βήματα με την αντίστροφη σειρά. Βεβαιωθείτε ότι το καλώδιο ανάφλεξης παραμένει συνδεδεμένο κατά τη διάρκεια της επανασυναρμολόγησης.

12 Αποθήκευση

Η σωστή αποθήκευση βοηθά στην προστασία της συσκευής σας και παρατείνει τη διάρκεια ζωής της.

> Βεβαιωθείτε ότι η παροχή αερίου είναι κλειστή προτού την αποσυνδέσετε από τη συσκευή.
> Μην αποθηκεύετε τη συσκευή με συνδεδεμένη την παροχή υγραερίου, πρόκειται για επισφαλή πρακτική.
> Αφήστε τη μονάδα να κρυώσει και καθαρίστε την καλά προτού την αποθηκεύσετε.
> Αποθηκεύστε τη συσκευή σε μια περιοχή με καλό αερισμό.
> Αποθηκεύστε την παροχή αερίου σε εξωτερικούς χώρους σε καλά αεριζόμενο χώρο, μακριά από τυχόν πηγές ανάφλεξης. Μην αποθηκεύετε την παροχή αερίου σε υπόγειο ή γκαράζ.

13 Απόρριψη

Εάν είναι εφικτό, απορρίψτε τα υλικά συσκευασίας στους αντίστοιχους κάδους ανακύκλωσης. Συμβουλευθείτε ένα τοπικό κέντρο ανακύκλωσης ή έναν εξειδικευμένο έμπορο για λεπτομέρειες σχετικά με τον τρόπο απόρριψης του προϊόντος σύμφωνα με τους ισχύοντες κανονισμούς διάθεσης απορριμμάτων.

14 Εγγύηση

Ισχύει η νόμιμη διάρκεια εγγύησης. Εάν το προϊόν είναι ελαττωματικό, επικοινωνήστε με το κατάστημα αγοράς ή με τον αντιπρόσωπο του κατασκευαστή στη χώρα σας. (βλέπε qr.dometic.com/bgGAmD)

Για τυχόν επισκευή ή αξίωση κάλυψης από την εγγύηση, παρακαλούμε να αποστείλετε επίσης τα παρακάτω έγγραφα μαζί με το προϊόν:

- Ένα αντίγραφο της απόδειξης αγοράς με την ημερομηνία αγοράς
- Τον λόγο για την αξίωση κάλυψης από την εγγύηση ή μια περιγραφή της βλάβης

Λάβετε υπόψη ότι τυχόν επισκευή από εσάς τον ίδιο ή μη επαγγελματική επισκευή ενδέχεται να έχει συνέπειες ασφαλείας καθώς και να αποτελέσει αιτία ακύρωσης της εγγύησης.

15 Τεχνικά χαρακτηριστικά

Χώρα χρήσης	BE, CH, CY, CZ, ES, FR, GB, GR, IE, IT, LT, LU, LV, PT, SI, SK		PL	BE, CY, DK, EE, FR, FI, HU, IT, LT, NL, NO, SE, SI, SK, RO, HR, TR, BG, IS,LU, MT, ZA	AT, CH, DE, SK
Κατηγορία συσκευής	$I_{3+(28-30/37)}$		$I_{3B/P\,(37)}$	$I_{3B/P\,(30)}$	$I_{3B/P\,(50)}$
Επιτρεπόμενα αέρια	Βουτάνιο-G30	Προπάνιο-G31	Βουτάνιο-G30, προπάνιο-G31, ή μείγμα τους		
Πίεση αερίου	28 mbar ~ 30 mbar	37 mbar	37 mbar	28 mbar ~ 30 mbar	50 mbar
Μέγεθος μπεκ	0.73		0.69	0.73	0.64
Ονομαστική χρήση	160 g/h ανά καυστήρα. 320 g/h συνολικά.				
Ονομαστική είσοδος θερμότητας	2,2 kW ανά καυστήρα. 4,4 kW συνολικά.				
Επιλογές παροχής αερίου	Επαναπληρώσιμη φιάλη αερίου που δεν υπερβαίνει τα 9 kg και συμμορφώνεται με την ισχύουσα τοπική νομοθεσία.				
	CADAC CA445 / CA500, ή ισοδύναμη φύσιγγα μίας χρήσης συμβατή με EN417 με ρυθμιστή EN417.				
	Φύσιγγα μίας χρήση συμβατή με 227 g που χρησιμοποιείται σε συνδυασμό με CADAC | Dometic Power Pak.				
Πρότυπα συμμόρφωσης	EN 484				
Έλεγχος / πιστοποίηση	CE				

Κατηγορία συσκευής I 3B/P (50)
Ρυθμιστής διαμόρφωσης βουτανίου 50 mbar ή ρυθμιστής διαμόρφωσης προπανίου ή 50 mbar ρυθμιστής διαμόρφωσης μείγματος βουτανίου/προπανίου 50 mbar .

Κατηγορίες συσκευής I 3B/P (30), I 3+ (28-30/37)
I3B/P(30): Ρυθμιστής διαμόρφωσης βουτανίου 30 mbar ή ρυθμιστής διαμόρφωσης προπανίου ή 30 mbar ρυθμιστής διαμόρφωσης μείγματος βουτανίου/προπανίου 30 mbar .

I3+(28-30/37): Ρυθμιστής διαμόρφωσης βουτανίου 30 mbar ή ρυθμιστής διαμόρφωσης προπανίου 37 mbar .

Κατηγορία συσκευής I3B/P(37)
I3B/P(37): Ρυθμιστής διαμόρφωσης βουτανίου 37 mbar ή ρυθμιστής διαμόρφωσης προπανίου ή 37 mbar ρυθμιστής διαμόρφωσης μείγματος βουτανίου/προπανίου 37 mbar .

ΥΠΟΔΕΙΞΗ Ο τύπος του χρησιμοποιούμενου εύκαμπτου σωλήνα πρέπει να συμμορφώνεται με το σχετικό πρότυπο EN και τις τοπικές απαιτήσεις.

Lietuvių k.

1 Svarbios pastabos.....225
2 Susiję dokumentai..... 225
3 Simbolių paaiškinimas..... 225
4 Saugos instrukcijos..... 225
5 Paskirtis..... 227
6 Komponentų sąrašas..... 227
7 Dujų šaltinio prijungimas prie prietaiso.....228
8 Dujų nuotėkis..... 229
9 Prietaiso naudojimas..... 230
10 Dujų šaltinio atjungimas ir keitimas.....231
11 Valymas ir priežiūra.....231
12 Sandėliavimas..... 232
13 Utilizavimas.....232
14 Garantija.....232
15 Techniniai duomenys.....233

1 Svarbios pastabos

Atidžiai perskaitykite šią instrukciją ir sekite visas instrukcijas, nurodymus ir perspėjimus, pateiktus šiame gaminio vadove, ir griežtai jų laikykitės, kad užtikrintumėte, jog šis gaminys visada bus įrengtas, naudojamas ir prižiūrimas tinkamai. Ši instrukcija PRIVALO likti šalia šio gaminio.

Naudodamiesi šiuo gaminiu patvirtinate, kad atidžiai perskaitėte visas instrukcijas, nurodymus ir perspėjimus ir suprantate dokumente išdėstytas sąlygas bei sutinkate jų laikytis. Šį gaminį sutinkate naudoti tik pagal numatytąją paskirtį ir taip, kaip nurodo šioje gaminio instrukcijoje pateiktos instrukcijos, nurodymai ir perspėjimai, taip pat laikydamiesi taikomų teisių ir teisės aktų. Nesusipažinus su šioje instrukcijoje pateiktomis instrukcijomis ir perspėjimais ir jų nesilaikius galite susižaloti patys ir sužaloti kitus asmenis, pažeisti gaminį arba pridaryti žalos kitai netoliese esančiai nuosavybei. Ši gaminio instrukcija, taip pat ir instrukcijos, nurodymai, perspėjimai ir kiti susiję dokumentai, gali būti keičiami ir atnaujinami. Norėdami gauti naujausios informacijos apie gaminį, apsilankykite adresu documents.dometic.com.

2 Susiję dokumentai

Išsamų naudojimo vadovą rasite internete adresu qr.dometic.com/bgaZ0u.

3 Simbolių paaiškinimas

Signaliniu žodžiu pažymima informacija apie saugą ir turtinę žalą, taip pat nurodomas pavojaus rimtumo laipsnis ar lygis.

PAVOJUS!

> nurodo pavojingą situaciją, kurios neišvengus gresia mirtinas arba sunkus sužalojimas.

ĮSPĖJIMAS!

> nurodo pavojingą situaciją, kurios neišvengus gali grėsti mirtinas arba sunkus sužalojimas.

PERSPĖJIMAS!

> nurodo pavojingą situaciją, kurios neišvengus gali grėsti lengvas arba vidutinio sunkumo sužalojimas.

PRANEŠIMAS!

> Nurodo situaciją, kurios neišvengus, gresia turtinė žala.

PASTABA Papildoma informacija apie gaminio eksploatavimą.

4 Saugos instrukcijos

4.1 Saugos įspėjimas

PASTABA
Prieš naudodami prietaisą perskaitykite instrukcijas.

Skirta naudoti tik lauke.

Nejudinkite naudojamo prietaiso.

Po naudojimo dujų balione išjunkite dujų tiekimą.

Bet koks prietaiso modifikavimas gali kelti pavojų.

Jei nesilaikysite šių instrukcijų, bus anuliuota garantija.

Išsaugokite šį vadovą ateičiai.

4.2 Bendroji sauga

PRANEŠIMAS! Prieš naudojant

> Įsitikinkite, kad vietinės skirstymo sąlygos (dujų tipas ir dujų slėgis) atitinka prietaiso specifikacijas. Šios specifikacijos nurodytos prietaiso tipo etiketėje.

ĮSPĖJIMAS! Anglies monoksido pavojus
Kad šis prietaisas veiktų saugiai, būtina pakankama ventiliacija.

> Naudokite prietaisą tik gerai ventiliuojamoje vietoje.

> **Naudokite tik lauke!**

ĮSPĖJIMAS! Sprogimo pavojus
Nesilaikant šių įspėjimų gali kilti sunkių ar net mirtinų sužalojimų rizika.
> Nemodifikuokite prietaiso. Naudokite tik pagal paskirtį.
> Remonto darbus leidžiama atlikti tik kvalifikuotiems darbuotojams. Netinkamai atliktas remontas gali kelti didelį pavojų.
> Nekeiskite sandarių komponentų.

ĮSPĖJIMAS! Gaisro pavojus
> Nepalikite prietaiso be priežiūros, kai jis karštas arba naudojamas.
> Šalia turėkite gesintuvą (ar kitą tinkamą priemonę) avariniams atvejams.

4.3 Sauga naudojimo metu

pav. 1 puslapyje 3

PAVOJUS! Sprogimo pavojus
> Nenaudokite prietaiso, jei tarpikliai nusidėvėję arba pažeisti.
> Nenaudokite prietaiso, jei jis nesandarus, pažeistas arba veikia netinkamai.
> Po kiekvieno žarnelės ar reguliatoriaus prijungimo arba pakeitimo atlikite dujų nuotėkio testą. Atlikite dujų nuotėkio testo veiksmus, aprašytus skyriuje Dujų nuotėkis puslapyje 229.

PAVOJUS! Liepsnos įtraukimas / plyksčiojimas
> Jei liepsna dega degiklio viduje, tai vadinama plyksčiojimu, o naudojimo sąlygos gali būti nesaugios. Naudodami prietaisą tikrinkite liepsnos stabilumą.
> Plyksčiojimo atveju atlikite toliau nurodytus veiksmus:
- Nedelsdami išjunkite dujų tiekimą užsukdami dujų baliono vožtuvą.
- Pasukite prietaiso valdymo rankenėlę į išjungimo padėtį.
- Kai liepsna užges, išimkite reguliatorių ir tikrinkite tarpiklio būklę; prireikus pakeiskite.
- Vėl prijunkite dujų šaltinį ir patikrinkite, ar jungtyje nėra dujų nuotėkio.
- Vėl uždekite prietaisą.
- Jei plyksčiojimas nedingo, nebenaudokite prietaiso ir kreipkitės pagalbos į įgaliotąjį remonto atstovą.

PERSPĖJIMAS! Nudegimo pavojus
> Pasiekiamos dalys naudojimo metu gali labai įkaisti. Laikykite vaikams nepasiekiamoje vietoje.
> Dirbdami su prietaisu naudokite karščiui atsparias pirštines.
> Nenumeskite prietaiso ir elkitės su juo tinkamai.
> Naudodami prietaisą nevilkėkite palaidais drabužiais ir susiriškite ilgus plaukus.
> Laikykite rankas, veidą ir plaukus atokiau nuo degiklių.
> Atidžiai stebėkite prietaiso aplinką, kad išvengtumėte nudegimų ir kitų sužalojimų.
> Pasirūpinkite, kad vaikai ir auginiai laikytųsi atokiai saugiu atstumu.
> Naudokite prietaisą ant horizontalaus ir lygaus paviršiaus. Patikrinkite, ar surinktas prietaisas yra stabilus ir nesiūbuoja.
> Patikrinkite, ar naudojant prietaisą keptuvės atrama / kepimo paviršiai yra tinkamai uždėti.
> Nelieskite keptuvės laikiklio, kai prietaisas naudojamas.
> Alkoholis ir receptiniai ar nereceptiniai vaistai gali pakenkti jūsų gebėjimui tinkamai surinkti ar saugiai naudoti šį prietaisą.
> Prieš liesdami nuogomis rankomis palaukite, kol prietaisas pakankamai atauš.

PERSPĖJIMAS! Gaisro pavojus
> Naudojamas prietaisas turi būti laikomas atokiai nuo degių medžiagų. Būtinieji saugos atstumai: 120 cm virš prietaiso ir 60 cm už bei šalia prietaiso.
> Kilus gaisrui, nedelsdami išjunkite dujų tiekimą.
> Šalia naudojamo prietaiso nelaikykite cheminių medžiagų, degių medžiagų ar purškiamų aerozolių.

Rekomendacijos dėl virtuvės indų

PRANEŠIMAS! Žalos pavojus
> Nedėkite šio prietaiso ir neremkite į jį jokių objektų, išskyrus valgiui ruošti skirtus puodus ir keptuves.
> Rekomenduojamas valgiui ruošti skirto puodo skersmuo yra 180 mm–250 mm.

> Nenaudokite virtuvės indų, kurie išsikiša pro prietaiso kraštus.

4.4 Atsargumo priemonės prijungiant dujas

PASTABA
Dujos tiekiamos į prietaisą pro žarnelę ir reguliatorių. Naudokite šį prietaisą tik su **patvirtinta** žarnele ir reguliatoriumi, atitinkančiu taikomą EN standartą ir vietinius reikalavimus.

Dujų tiekimo variantai:

- Pildomasis dujų balionas, iki 9 kg, atitinkantis vietinius reikalavimus.
- CADAC 445 g / 500 g arba lygiavertė EN417 reikalavimus atitinkanti vienkartinė kasetė, naudojama su EN417 reguliatoriumi.
- CADAC | Dometic Power Pak.

PAVOJUS! Sprogimo pavojus

> Naudokite tik dujų balionus, kurių aukštis neviršija 500 mm, o plotis 400 mm.
> Naudokite tik suderinamus ir patvirtintus dujų balionus ar kasetes. **Kitokių tipų naudojimas gali būti pavojingas ir lemti sužeidimus ar turtinę žalą.**
> Niekaip nekeiskite ir nemodifikuokite reguliatoriaus.
> Nenaudokite prietaiso, jei žarnelė sugadinta arba nusidėvėjusi.
> Prijunkite dujų šaltinį tinkamai ventiliuojamoje vietoje, pageidautina – lauke ir atokiai nuo liepsnos ar kitų degimo šaltinių.
> Saugokite dujų šaltinį nuo karščio ir liepsnos. Nedėkite jo ant viryklės ar kito karšto paviršiaus.
> Tvirtindami žarnelę prie prietaiso nukreipkite ją nuo prietaiso korpuso. Nesusukite ir nesulenkite žarnelės.
> Naudojimo metu laikykite dujų tiekimo šaltinį vertikaliai, kad išvengtumėte nesaugaus skysčių ištekėjimo ir užtikrintumėte tinkamą degalų ėmimą. Antraip naudojimo sąlygos bus pavojingos.
> Neatjunkite dujų šaltinio, kai prietaisas naudojamas.
> Būtinai išjunkite ir atjunkite dujų šaltinį po naudojimo ir prieš sandėliuodami.

5 Paskirtis

Šis LPG maisto ruošimo prietaisas skirtas **tik maistui ruošti nekomercinėje aplinkoje**.

Šis prietaisas skirtas naudoti tik lauke. Atkreipkite dėmesį į ventiliacijai keliamus reikalavimus.

Draudžiami naudojimo būdai
Nenaudokite šio prietaiso šiais tikslais:

- Patalpų šildymas
- Drabužių ar kitų medžiagų džiovinimas
- Komercinė ar pramoninė paskirtis
- Neleidžiama naudoti šio prietaiso jokiais kitais tikslais.

Šis prietaisas netinka montuoti ar prijungti prie dujų tiekimo tinklo.

Šis gaminį galima naudoti tik pagal numatytą paskirtį ir vadovaujantis šiomis instrukcijomis.

Šiame vadove pateikiama informacija, reikalinga tinkamam gaminio įrengimui ir (arba) naudojimui. Dėl prasto įrengimo ir (arba) netinkamo naudojimo būdo ar techninės priežiūros gaminys gali netinkamai veikti ir sugesti.

Gamintojas neprisiims atsakomybės už patirtus sužeidimus ar žalą gaminiui, atsiradusią dėl šių priežasčių:

- Netinkamas įrengimas ar surinkimas
- Netinkamos techninės priežiūros arba jeigu buvo naudotos neoriginalios, gamintojo nepateiktos atsarginės dalys
- Gaminio pakeitimai be aiškaus gamintojo leidimo
- Naudojimas kitais tikslais, nei nurodyta šiame vadove

„Dometic“ pasilieka teisę keisti gaminio išvaizdą ir specifikacijas.

6 Komponentų sąrašas

pav. 2 puslapyje 4

Komponentas	Aprašymas
①	Briaunota keptuvė
②	Plokščia keptuvė
③	Grilio rankena
④	Kavos puodo laikiklis
⑤	Keptuvės laikiklis
⑥	Dangtelis

Komponentas	Aprašymas
⑦	Apsauga nuo vėjo
⑧	Degiklis
⑨	Uždegiklio mygtukas
⑩	Valdymo rankenėlė

Deriniai
Įtraukti komponentai pagal produkto kodą:

Komponentas	203M1-20	203M1-10
①	✓	
②	✓	
③	✓	
④	✓	
⑤	✓	✓
⑥	✓	✓
⑦	✓	✓
⑧	✓	✓
⑨	✓	✓
⑩	✓	✓

7 Dujų šaltinio prijungimas prie prietaiso

7.1 Saugus dujų žarnelės prijungimas

Prieš prijungdami prietaisą prie dujų šaltinio atlikite toliau nurodytus patikrinimus.

PASTABA Atlikite šiuos patikrinimus kiekvieną kartą, kai prietaisas prijungiamas prie dujų šaltinio.

Reikia naudoti patvirtintą žarnelę ir reguliatorių.
Jei jungiate prie EN417 dujų kasetės, žarnelė negali būti trumpesnė nei 0,5 m ir ilgesnė nei 1,5 m.

Jei jungiate prie 9 kg baliono, žarnelė negali būti trumpesnė nei 0,8 m ir ilgesnė nei 1,5 m.

> Jungiant žarnelę prie prietaiso dujų šaltinis turi būti išjungtas.
> Naudokite tinkamą žarnelę ir prietaisui patvirtintas jungiamąsias detales.
> Patikrinkite, ar guminis reguliatoriaus tarpiklis yra savo vietoje ir tinkamos būklės.
> Patikrinkite, ar žarnelė sveika, ir prireikus pakeiskite.
> Patikrinkite, ar prietaiso valdymo rankenėlė yra išjungimo padėtyje.

7.2 Prietaisai su pasukama galine jungtimi

pav. 3 puslapyje 4
Naudokite šį metodą dujų žarnelei prijungti prie prietaiso su pasukama galine detale ir žarnelės gnybtu.

1. Patikrinkite, ar žarnelė atitinka prietaiso specifikacijas.
2. Patikrinkite žarnelę ir galinę detalę. Įsitikinkite, kad jie švarūs, sausi ir be atplaišų.
3. (Neprivaloma) Suminkštinkite žarnelę pamerkdami jos galą į **šiltą (ne verdantį)** vandenį 15 s – 30 s . Dėl to žarnelė bus lankstesnė ir galėsite lengviau prijungti ją prie galinės detalės.
4. Stumkite žarnelės gnybtą ant žarnelės. Stumkite žarnelę ant pasukamos galinės detalės, kol ji bus tinkamai užmauta ant galinės detalės.
5. Uždėkite žarnelės gnybtą ant galinės detalės jungties ir priveržkite naudodamiesi tinkamu įrankiu.
6. Atsargiai patraukdami žarnelę ir pasukdami galinę detalę patikrinkite, ar jungtis saugi.
7. Prijunkite žarnelės reguliatoriaus galą prie dujų šaltinio.

7.3 Prietaisai su greitai atjungiama (QR) mova

pav. 4 puslapyje 5
Naudokite šį metodą dujų žarnelei prijungti prie prietaiso su greitai atjungiama mova.

1. Patikrinkite, ar žarnelė ir jungtis atitinka prietaiso specifikacijas.
2. Patikrinkite žarnelę ir QR jungtį. Įsitikinkite, kad abu komponentai yra švarūs, sausi ir be atplaišų.
3. Sulygiuokite QR movą su QR jungiamąja detale ant prietaiso.
4. Stumkite movą ant jungiamosios detalės, kol išgirsite spragtelėjimą, kuris patvirtina, kad jungtis yra saugi.
5. Atsargiai patraukdami žarnelę patikrinkite, ar jungtis patikima.
6. Prijunkite žarnelės reguliatoriaus galą prie dujų šaltinio.

7.4 Prietaisai su sriegine jungtimi

Atlikite šiuos veiksmus, jei turite prietaisą su sriegine jungtimi.

pav. 5 puslapyje 5

1. Patikrinkite, ar žarnelė ir jungtis atitinka prietaiso specifikacijas.
2. Patikrinkite žarnelę ir srieginę jungtį. Įsitikinkite, kad abu komponentai yra švarūs, sausi ir be atplaišų.
3. Sulygiuokite žarnelės jungiamąją detalę su prietaiso sriegine jungtimi ir prisukite jos vietoje.
4. Pirštais priveržkite jungtį ir užtikrinkite, kad sriegiai sklandžiai susijungtų ir nepersisuktų.
5. Prijunkite žarnelės reguliatoriaus galą prie dujų šaltinio.

7.5 Reguliatoriaus prijungimas prie dujų šaltinio

pav. 7 puslapyje 6

	A	B	C
LT	Reguliatorius	Tarpiklis	Reguliavimo vožtuvas

PASTABA
Reikia tinkamai prijungti reguliatorių, kad neatsirastų nuotėkių ir naudojimas būtų saugus. Prieš naudodami atidžiai atlikite visus veiksmus ir patikrinkite, ar nėra nuotėkių.

PAVOJUS! Sprogimo pavojus
> Prijungdami arba keisdami dujų šaltinį nerūkykite.

Atlikdami toliau nurodytus veiksmus saugiai prijunkite reguliatorių prie dujų šaltinio.

1. Patikrinkite, ar visos dujinio prietaiso valdymo rankenėlės yra išjungimo padėtyje.
2. Prieš prijungdami reguliatorių įsitikinkite, kad dujų šaltinio reguliavimo vožtuvas yra uždarytas.
3. Apžiūrėkite reguliatorių ir dujų šaltinio vožtuvą, ar nėra nešvarumų arba pažeidimų. Nuvalykite abi dalis sausa šluoste. Nenaudokite alyvos ar tepalo.
4. Sulygiuokite reguliatorių su dujų šaltinio vožtuvu ir priveržkite pirštais; užtikrinkite, kad sriegiai tinkamai susikabintų ir nebūtų persukti.
5. Lėtai atidarykite dujų baliono vožtuvą, kad pradėtų tekėti dujos, ir patikrinkite, ar nėra nuotėkių, kaip aprašyta skyriuje Dujų nuotėkis puslapyje 229. Prieš naudojant prietaisą reikia pašalinti nuotėkius.

✓ Prijungus dujų šaltinį ir įsitikinus, kad jungtis yra sandari, prietaisas yra paruoštas naudoti.

8 Dujų nuotėkis

Dujų nuotėkis dėl sugadintų žarnelių arba netinkamų jungčių gali lemti pavojingas sąlygas. Siekiant užtikrinti saugą, reikia nedelsiant pašalinti nuotėkį.

Dujų nuotėkio testą reikia atlikti tinkamai ventiliuojamoje vietoje, atokiai nuo bet kokių degimo šaltinių.

PAVOJUS! Įspėjimas apie sprogimą
> **Būtinai tikrinkite, ar dujų jungtys yra tinkamos, kad išvengtumėte dujų nuotėkio.**
> **Atlikdami dujų nuotėkio testą nerūkykite.**
> **Jei įtariate dujų nuotėkį (pagal dujų kvapą), nedelsdami išjunkite dujų tiekimą ir pasukite valdymo rankenėlę į išjungimo padėtį, perkelkite prietaisą į saugią vietą ir atlikite dujų nuotėkio testą.**
> **Niekada nenaudokite atviros liepsnos dujų nuotėkiui ieškoti.**

Dujų nuotėkio testo atlikimas

1. Sumaišykite vandens ir muilo (pvz., indų ploviklio) tirpalą.

   Vietoje muilino vandens taip pat galima naudoti nuotėkių aptikimo purškalą.
2. Užpilkite mišinio ant visų dujų prijungimo taškų dujų žarnelėje:
   a) Pilkite mišinio tarp dujų žarnelės ir prietaiso.
   b) Pilkite mišinio tarp reguliatoriaus ir dujų šaltinio.
3. Lėtai atsukite dujų tiekimo vožtuvą, kad pradėtų tekėti dujos.
4. Stebėkite, ar jokiose jungtyse neatsiranda burbuliukų, kurie rodo dujų nuotėkį.
5. Jei atsiranda burbuliukų:
   a) Nedelsdami uždarykite dujų tiekimo vožtuvą.
   b) Atjunkite dujų šaltinį nuo prietaiso.
   c) Patikrinkite visus tarpiklius. Pakeiskite visus tarpiklius, kurie atrodo nusidėvėję arba sugadinti.

6. Vėl prijunkite dujų šaltinį prie prietaiso ir kartokite testą.
7. Jei atlikus visus patikrinimus dujos vis tiek prateka, grąžinkite gaminį įgaliotajam remonto atstovui.

9 Prietaiso naudojimas

9.1 Prieš naudojant prietaisą

PASTABA Prieš naudodami prietaisą pirmą kartą patikrinkite, ar nuėmėte nuo jo visas apsaugines pakuotes ir plėvelę.

Prieš naudojant

> Įsitikinkite, kad visos prietaiso dalys yra švarios ir tinkamos darbinės būklės.
> Patikrinkite, ar prietaise nėra vabzdžių, atplaišų ir voratinklių, kurie gali trukdyti dujų srautui.
> Kiekvieną kartą prijungę ar pakeitę dujų šaltinį, atlikite dujų nuotėkio testą, kaip aprašyta skyriuje Dujų nuotėkis puslapyje 229.
> Naudokite šį prietaisą tik ant tvirto ir lygaus paviršiaus.
> Prieš uždegdami liepsną prietaise nuimkite visus kepimo paviršius.

Naudojimo metu

> Nejudinkite prietaiso, kai jis naudojamas. Tai nesaugu ir gali sukelti gaisrą.
> Naudokite tik kepimo indus, kurių skersmuo nuo 180 mm iki 250 mm.

9.2 Prietaiso įjungimas naudojant uždegiklio mygtuką

pav. 8 puslapyje 7

1. Kai valdymo rankenėlė yra išjungimo padėtyje, įstumkite ją ir pasukite 90 ° prieš laikrodžio rodyklę.
2. Laikykite valdymo rankenėlę, tada paspausdami uždegiklio mygtuką uždekite dujas.
3. Laikykite valdymo rankenėlę 10 s , tada lėtai paleiskite, kad liepsna nusistovėtų.

   Nelaikykite uždegiklio mygtuko arba valdymo rankenėlės ilgiau nei 15 s .

v Paprastai liepsna turi užsidegti per pirmąsias 10 s .

Nepavyksta uždegti

1. Pasukite prietaiso valdymo rankenėlę atgal į išjungimo padėtį.
2. Palaukite maždaug 30 s , kad visos degiklyje susikaupusios dujos išsisklaidytų.
3. Bandykite uždegti dar kartą.

Liepsna užgęsta naudojimo metu

1. Pasukite valdymo rankenėlę į išjungimo padėtį.
2. Prieš vėl uždegdami degiklį palaukite bent 60 s .

9.3 Prietaiso įjungimas naudojant kepsninių žiebtuvėlį arba degtuką

Galima uždegti prietaisą degiklio viršuje, prieš uždedant norimą kepimo paviršių.

pav. 9 puslapyje 8

PASTABA Šis metodas naudojamas, jei neveikia integruotas uždegiklis arba jo nėra.

Kepsninių žiebtuvėlio naudojimas

1. Laikykite kepsninių žiebtuvėlį šalia degiklio ir uždekite jį.
2. Kai kepsninių žiebtuvėlis užsidegs, įspausdami ir pasukdami valdymo rankenėlę prieš laikrodžio rodyklę uždekite degiklį. Dujos turėtų užsidegti iš karto.
3. Laikykite valdymo rankenėlę 10 s , tada lėtai paleiskite, kad liepsna nusistovėtų.

Degtukų naudojimas

1. Uždekite degtuką ir atsargiai pridėkite jį prie degiklio.
2. Įspausdami ir pasukdami valdymo rankenėlę prieš laikrodžio rodyklę uždekite degiklį.

v Dujos turėtų užsidegti iš karto.

3. Laikykite valdymo rankenėlę 10 s , tada lėtai paleiskite, kad liepsna nusistovėtų.

Liepsnos intensyvumo reguliavimas

Kepant maistą, kuriame daug riebalų, gali prasidėti plyksčiojimas. Jei taip įvyks, mažinkite liepsną, kol plyksčiojimas liausis.

Uždegę liepsną, reguliuokite jos intensyvumą:

> Sukdami valdymo rankenėlę pagal laikrodžio rodyklę didinkite liepsną.
> Sukdami valdymo rankenėlę prieš laikrodžio rodyklę mažinkite liepsną.

9.4 Grilio rankenos naudojimas

pav. 10 puslapyje 9

Naudojantis grilio rankena galima saugiai pakelti ir išimti iš prietaiso karštus kepimo reikmenis.

1. Įstatykite grilio rankeną į grilio rankenos ertmę.

2. Įsitikinkite, kad grilio rankena įstatyta į ertmę iki galo ir patikimai.
3. Stabiliu judesiu kelkite kepimo reikmenį tiesiai į viršų ir padėkite ant karščiui atsparaus paviršiaus vaikams nepasiekiamoje vietoje.

9.5 Prietaiso išjungimas

pav. 11 puslapyje 10

1. Uždarykite dujų baliono reguliavimo vožtuvą.
2. Kai liepsna visiškai užges, pasukite prietaiso valdymo rankenėlę iki galo pagal laikrodžio rodyklę į išjungimo padėtį.

10 Dujų šaltinio atjungimas ir keitimas

1. Baigę naudoti, pasukite prietaiso valdymo rankenėlę į išjungimo padėtį.
2. Uždarykite dujų šaltinio vožtuvą.
3. Atjunkite tuščią dujų balioną nuo reguliatoriaus.
4. Prijunkite pilną balioną atlikdami veiksmus, aprašytus prijungimo procedūroje.
5. Prijungę, iš naujo atlikite dujų nuotėkio testą.

11 Valymas ir priežiūra

11.1 Prietaiso valymas

Kad prietaisas veiktų ilgiau, kruopščiai valykite jį po kiekvieno naudojimo.

PRANEŠIMAS! Žalos pavojus

> Nemerkite prietaiso į vandenį.
> Saugokitės, kad vandens nepatektų į degiklius, degiklių vamzdelius arba uždegiklio sritį. Dėl drėgmės šiose vietose prietaisas gali sugesti arba veikti nesaugiai.
> Nenaudokite abrazyvinių valiklių, plieno drožlių ar šveitimo kempinėlių. Jie gali sugadinti prietaiso paviršių.
> Nenaudokite alyvinių arba tirpiklių pagrindo valiklių.
> Nevalykite prietaiso suslėgtaisiais garais arba vandens srove.

Prieš valydami prietaisą palaukite, kol jis pakankamai atauš.

1. Nušluostykite prietaiso korpusą drėgna muiluota šluoste.
2. Prieš naudodami tinkamai nusausinkite prietaisą.

11.2 Įprastinė priežiūra

Dujų įvadą surinkti ir montuoti leidžiama kvalifikuotam asmeniui, turinčiam dujinių prietaisų konstravimo, montavimo ir eksploatavimo praktinių įgūdžių bei žinių ir baigusiam saugos mokymo kursą apie tai, kaip atpažinti darbe kylančius pavojus ir nuo jų apsisaugoti.

> Siekiant užtikrinti saugą, kvalifikuotas asmuo turi kartą per metus patikrinti, ar prietaisas veikia tinkamai. Visus trūkumus reikia pašalinti.

11.3 Užsikimšusio injektoriaus keitimas

Dažniausiai pasitaikančios veikimo problemos gali kilti dėl nešvarių arba užsikimšusių purkštukų. Reguliari priežiūra ir valymas gali užkirsti kelią šioms problemoms. Užsikimšusio purkštuko požymiai:

- Silpna arba gelsva liepsna.
- Uždegimo problemos naudojant prietaisą.

> **PRANEŠIMAS! Žalos pavojus**

> Negalima valyti užsikimšusio purkštuko smeigtuku ar panašiu daiktu. Tai gali sugadinti purkštuką ir pakenkti prietaiso saugai.

Kad prietaisas veiktų optimaliai, valykite arba pakeiskite purkštukus kas šešis (6) mėnesius.

Kaip pasiekti purkštuką

pav. 12 puslapyje 11

1. Įsitikinkite, kad prietaisas ataušęs ir atjungtas nuo dujų šaltinio.
2. Nuimkite visus kepimo paviršius ir uždėkite dangtį.
3. Apverskite prietaisą aukštyn kojomis.
4. Atsargiai atsukite apatinį dangtį, jei yra, išsukdami varžtus atsuktuvu.
5. Raskite ir išsukite varžtą, kuriuo pritvirtintas atitinkamas degiklis (-iai).
6. Atsargiai atlaisvinkite ir nuleiskite žemyn degiklį, kad pasiektumėte purkštuką. Atminkite, kad degiklis prijungtas prie uždegiklio kabelio, saugokitės, kad jo nesugadintumėte ir neatjungtumėte.
7. Atsukite ir išimkite purkštuką naudodamiesi tinkamu veržliarakčiu. Nenaudokite replių, nes jos gali sugadinti purkštuką.
8. Išpūskite iš purkštuko visus matomus nešvarumus. Jei reikia, pakeiskite purkštuką.

9. Įsukite purkštuką atgal į vožtuvą. Neveržkite per stipriai.
10. Surinkite prietaisą atlikdami pirmiau nurodytus veiksmus priešinga tvarka. Surinkdami užtikrinkite, kad uždegiklio kabelis liktų prijungtas.

12 Sandėliavimas

Tinkamas sandėliavimas padeda apsaugoti prietaisą ir užtikrinti, kad jis tarnautų ilgiau.

> Prieš atjungdami nuo prietaiso dujų šaltinį patikrinkite, ar jis užsuktas.
> Niekada nesandėliuokite prietaiso su prijungtu dujų šaltiniu, tai daryti nesaugu.
> Prieš padėdami sandėliuoti palaukite, kol prietaisas atauš, ir tinkamai jį nuvalykite.
> Laikykite prietaisą gerai ventiliuojamoje vietoje.
> Laikykite dujų šaltinį lauke, gerai ventiliuojamoje vietoje ir atokiai nuo visų degimo šaltinių. Nelaikykite dujų šaltinio rūsyje arba garaže.

13 Utilizavimas

Jei įmanoma, pakavimo medžiagą sudėkite į atitinkamas perdirbimo šiukšliadėžes. Išsamios informacijos apie tai, kaip gaminį pašalinti pagal galiojančias atliekų šalinimo taisykles, teiraukitės vietiniame perdirbimo centre arba specializuoto prekiautojo.

14 Garantija

Taikomas įstatymų nustatytas garantinis laikotarpis. Jei gaminys yra nepriimtinos kokybės, kreipkitės į pardavėją arba gamintojo filialą savo šalyje. (žr. qr.dometic.com/bgGAmD)

Jei reikalingas remontas ir garantinis aptarnavimas, pristatydami gaminį pateikite šiuos dokumentus:

- Kvito kopiją su nurodyta pirkimo data
- Pretenzijos priežastį arba gedimo aprašymą

Atminkite, kad savarankiškas arba neprofesionalus remontas gali turėti pasekmių saugai ir anuliuoti garantiją.

15 Techniniai duomenys

Naudojimo šalis	BE, CH, CY, CZ, ES, FR, GB, GR, IE, IT, LT, LU, LV, PT, SI, SK		PL	BE, CY, DK, EE, FR, FI, HU, IT, LT, NL, NO, SE, SI, SK, RO, HR, TR, BG, IS,LU, MT, ZA	AT, CH, DE, SK
Prietaiso kategorija	$I_{3+(28-30/37)}$		$I_{3B/P\,(37)}$	$I_{3B/P\,(30)}$	$I_{3B/P\,(50)}$
Leidžiamos dujos	Buta-nas-G30	Propa-nas-G31	Butanas-G30, propanas-G31 arba jų mišinys		
Dujų slėgis	28 mbar ~ 30 mbar	37 mbar	37 mbar	28 mbar ~ 30 mbar	50 mbar
Purkštuko dydis	0.73		0.69	0.73	0.64
Vardinės sąnaudos	160 g/h vienam degikliui. 320 g/h iš viso.				
Bendroji vardinė tiekia-moji šiluminė galia	2,2 kW vienam degikliui. 4,4 kW iš viso.				
Dujų tiekimo variantai	Pildomasis dujų balionas, iki 9 kg, atitinkantis vietinius reikalavimus.				
	CADAC CA445 / CA500 ar lygiavertė EN417 reikalavi-mus atitinkanti vienkartinė kasetė su EN417 reguliatoriumi.				
	227 g reikalavimus atitinkanti vienkartinė kase-tė, naudojama su CADAC | Dometic Power Pak.				
Atitikties standartai	EN 484				
Patikra / sertifikavimas	CE				

I 3B/P (50) prietaiso kategorija
50 mbar butano konfigūracijos reguliatorius arba 50 mbar propano konfigūracijos reguliatorius, arba 50 mbar butano ir propano mišinio konfigūracijos reguliatorius.

I 3B/P (30), I 3+ (28-30/37) prietaiso kategorijos
I3B/P(30): 30 mbar butano konfigūracijos reguliatorius arba 30 mbar propano konfigūracijos reguliatorius, arba 30 mbar butano ir propano mišinio konfigūracijos reguliatorius.

I3+(28-30/37): 30 mbar butano konfigūracijos reguliatorius arba 37 mbar propano konfigūracijos reguliatorius.

I3B/P(37) prietaiso kategorija
I3B/P(37): 37 mbar butano konfigūracijos reguliatorius arba 37 mbar propano konfigūracijos reguliatorius, arba 37 mbar butano ir propano mišinio konfigūracijos reguliatorius.

PASTABA Naudojamos žarnos tipas turi atitikti taikomą EN standartą ir vietinius reikalavimus.

Latviešu

1 Svarīgas piezīmes..... 234
2 Saistītie dokumenti..... 234
3 Simbolu skaidrojums..... 234
4 Drošības instrukcijas..... 234
5 Paredzētais izmantošanas mērķis.....236
6 Komponentu saraksts..... 237
7 Gāzes padeves pievienošana ierīcei..... 237
8 Gāzes noplūdes..... 238
9 Ierīces izmantošana.....239
10 Gāzes avota atvienošana un nomaiņa.....240
11 Tīrīšana un apkope.....240
12 Uzglabāšana.....241
13 Atkritumu pārstrāde..... 241
14 Garantija..... 241
15 Tehniskie dati..... 242

1 Svarīgas piezīmes

Lūdzam rūpīgi izlasīt un ņemt vērā visus produkta rokasgrāmatā iekļautos norādījumus, vadlīnijas un brīdinājumus, lai nodrošinātu, ka jūs šo produktu vienmēr uzstādāt, lietojat un apkopjat atbilstoši. Šie norādījumi ir OBLIGĀTI jāsaglabā kopā ar šo produktu.

Lietojot šo produktu, jūs apstiprināt, ka esat rūpīgi izlasījuši visus norādījumus, vadlīnijas un brīdinājumus, un jūs saprotat un piekrītat ievērot šeit izklāstītos noteikumus un nosacījumus. Jūs piekrītat lietot šo produktu tikai tā paredzētajam mērķim un lietojumam saskaņā ar norādījumiem, vadlīnijām un brīdinājumiem, kas izklāstīti šī produkta rokasgrāmatā, kā arī ievērojot visus piemērojamos normatīvos aktus. Šeit izklāstīto norādījumu un brīdinājumu neizlasīšana un neievērošana var izraisīt traumas sev un citiem, vai radīt bojājumus pašam produktam vai apkārt esošam īpašumam. Informācija šajā produkta rokasgrāmatā, tajā skaitā norādījumi, vadlīnijas, brīdinājumi un saistītā dokumentācija, var tikt mainīta un papildināta. Lai iegūtu jaunāko ražojuma informāciju, apmeklējiet vietni documents.dometic.com.

2 Saistītie dokumenti

Detalizētu lietošanas rokasgrāmatu skatiet tiešsaistē vietnē qr.dometic.com/bgaZ0u.

3 Simbolu skaidrojums

Signālvārds identificē drošības ziņojumus un ziņojumus par īpašuma bojājumu, kā arī norāda bīstamības smaguma pakāpi vai līmeni.

BĪSTAMI!

> Apzīmē bīstamu situāciju, kas izraisīs nāvējošus vai nopietnus savainojumus, ja netiks novērsta.

BRĪDINĀJUMS!

> Apzīmē bīstamu situāciju, kas var izraisīt nāvējošus vai nopietnus savainojumus, ja netiks novērsta.

ESIET PIESARDZĪGI!

> Apzīmē bīstamu situāciju, kas var izraisīt vieglus vai vidēji smagus savainojumus, ja netiks novērsta.

ŅEMIET VĒRĀ!

> Apzīmē bīstamu situāciju, kas var izraisīt materiālu kaitējumu, ja netiks novērsta.

PIEZĪME Papildu informācija produkta lietošanai.

4 Drošības instrukcijas

4.1 Drošības brīdinājums

PIEZĪME
Pirms ierīces lietošanas izlasiet instrukcijas.

Tikai izmantošanai ārpus telpām.

Nekustiniet ierīci tās izmantošanas laikā.

Pēc lietošanas atslēdziet gāzes padevi pie gāzes balona.

Jebkura ierīces modifikācija var būt bīstama.

Šo norādījumu neievērošana anulē garantiju.

Saglabājiet šos norādījumus turpmākai atsaucei.

4.2 Vispārīga drošība

ŅEMIET VĒRĀ! Pirms lietošanas

> Pārliecinieties, vai vietējie padeves apstākļi (gāzes tips un gāzes spiediens) atbilst ierīces specifikācijām. Šīs specifikācijas ir norādītas uz ierīces tipa marķējuma.

BRĪDINĀJUMS! Oglekļa monoksīda radīts apdraudējums
Šai ierīcei ir nepieciešama atbilstoša ventilācija drošai darbībai.

> Izmantojiet ierīci tikai labi vēdināmā zonā.
> **Tikai izmantošanai ārpus telpām!**

BRĪDINĀJUMS! Sprādzienbīstamība
Šo brīdinājumu neievērošana var izraisīt bojāeju vai smagu traumu.

> Nepārveidojiet šo ierīci. Izmantojiet to tikai tā, kā paredzēts.
> Remontu drīkst veikt tikai kvalificēts personāls. Nepareizi veikts remonts var radīt nopietnu risku.
> Nemainiet noslēgtos komponentus.

BRĪDINĀJUMS! Ugunsdrošības apdraudējums

> Ja ierīce ir karsta vai tiek izmantota, neatstājiet to bez uzraudzības.
> Turiet tuvumā ugunsdzēšamo aparātu (vai piemērotu alternatīvu), lai varētu izmantot ārkārtas gadījumā.

4.3 Drošība lietošanas laikā

att. 1 lpp. 3

BĪSTAMI! Sprādzienbīstamība

> Nelietojiet ierīci, ja blīves ir nodilušas vai bojātas.
> Neizmantojiet šo ierīci, ja no tās notiek noplūde, tā ir bojāta vai darbojas nepareizi.
> Pēc šļūtenes un regulatora katras pievienošanas vai nomaiņas reizes veiciet gāzes noplūdes testu. Izpildiet norādījumus par to, kā veikt gāzes noplūdes testu, kas aprakstīts nodaļā Gāzes noplūdes lpp. 238.

BĪSTAMI! Liesmas atvilkšana / sadedzināšana deglī

> Ja liesma tiek ievilkta iekšā un deg degļa iekšpusē, šo parādību sauc par sadedzināšanu deglī, un tā var radīt nedrošus ekspluatācijas apstākļus. Lietojot ierīci, nodrošiniet liesmas stabilitāti.
> Ja notiek sadedzināšana deglī, rīkojieties šādi:
  - Nekavējoties izslēdziet gāzes padevi, aizverot gāzes balona vārstu.
  - Pagrieziet ierīces vadības pogu izslēgšanas pozīcijā.
  - Pēc liesmas nodzišanas noņemiet regulatoru un pārbaudiet blīves stāvokli; ja nepieciešams, nomainiet to.
  - Atkārtoti pievienojiet gāzes avotu un pārbaudiet, vai no savienojuma nenotiek gāzes noplūde.
  - Atkārtoti aizdedziniet gāzi ierīcē.
  - Ja sadedzināšana deglī turpinās, pārtrauciet lietošanu un sazinieties ar pilnvarotu remonta speciālistu, lai saņemtu palīdzību.

ESIET PIESARDZĪGI! Apdegumu risks

> Pieejamās daļas lietošanas laikā ļoti sakarst. Turiet maziem bērniem nepieejamā vietā.
> Rīkojoties ar ierīci, izmantojiet karstumizturīgus cimdus.
> Nenometiet un nepareizi neizmantojiet šo ierīci.
> Ierīces lietošanas laikā nevalkājiet vaļīgu apģērbu un neļaujiet gariem matiem brīvi nokarāties.
> Netuviniet rokas, seju un matus degļiem.
> Rūpīgi uzraugiet visas aktivitātes šīs ierīces tuvumā, lai izvairītos no apdegumiem un citām traumām.
> Nodrošiniet, lai bērni un mājdzīvnieki atrastos drošā attālumā.
> Vienmēr izmantojiet ierīci uz horizontālas, līdzenas virsmas. Pārliecinieties, ka samontētais produkts ir stabils un nešūpojas.
> Pārliecinieties, ka ierīces lietošanas laikā pannas balsts / ēdiena gatavošanas virsmas ir pareizi novietotas.
> Nepieskarieties pannas atbalstam, kamēr ierīce tiek lietota.
> Alkohola, recepšu vai bezrecepšu zāļu lietošana var mazināt jūtu spēju pareizi samontēt vai droši lietot šo ierīci.
> Pirms pieskaršanās ierīcei ar kailām rokām ļaujiet tai atdzist.

ESIET PIESARDZĪGI! Ugunsdrošības apdraudējums

> Izmantošanas laikā ierīces tuvumā nedrīkst atrasties uzliesmojoši materiāli. Minimālie drošie attālumi ir šādi: 120 cm virs ierīces un 60 cm aizmugurē un sānos.
> Nekontrolētas liesmas gadījumā nekavējoties izslēdziet gāzes padevi.

> Šīs ierīces lietošanas laikā nenovietojiet tās tuvumā ķimikālijas, uzliesmojošus materiālus vai izsmidzināmus aerosolus.

Norādījumi par ēdienu gatavošanas trauku izmantošanu

ŅEMIET VĒRĀ! Bojājumu risks

> Lieciet uz šīs ierīces tikai ēdiena gatavošanai paredzētos katlus un pannas, un neko pret to neatbalstiet.
> Lietojot ēdiena gatavošanas traukus, ieteicamais katla izmērs ir 180 mm – 250 mm diametra robežās.
> Nelietojiet traukus, kas sniedzas pāri ierīces malām.

4.4 Gāzes pieslēguma drošības pasākumi

PIEZĪME

Gāzes padeve ierīcei notiek ar šļūtenes un regulatora palīdzību. Izmantojiet šo ierīci tikai ar **apstiprinātu** šļūteni un regulatoru, kas atbilst attiecīgajam EN standartam un vietējām prasībām.

Gāzes piegādes opcijas ir šādas:

- Atkārtoti uzpildāms gāzes balons, kas nepārsniedz 9 kg un atbilst spēkā esošajiem vietējiem noteikumiem.
- CADAC 445 g/ 500 g vai līdzvērtīga, standartam EN417 atbilstoša vienreizlietojama kasetne, ko izmanto kopā ar EN417 regulatoru.
- CADAC | Dometic Power Pak .

BĪSTAMI! Sprādzienbīstamība

> Izmanto tikai gāzes baloniem, kuru augstums nepārsniedz 500 mm un kuru platums nepārsniedz 400 mm.
> Izmantojiet tikai saderīgus un apstiprinātus gāzes balonus vai kasetnes. **Citu veidu izmantošana var būt bīstama un var izraisīt traumas vai bojājumu.**
> Nekādā veidā nemainiet vai nepārveidojiet regulatoru.
> Nelietojiet ierīci, ja šļūtene ir bojāta vai nodilusi.
> Pievienojiet gāzes avotu labi vēdināmā vietā, vēlams ārpus telpām, vietā, kas neatrodas liesmu vai citu aizdegšanās avotu tuvumā.
> Glabājiet gāzes avotu vietā, kurā nav karstuma un liesmu. Nenovietojiet uz plīts vai citas karstas virsmas.
> Piestiprinot šļūteni pie ierīces, novietojiet šļūteni virzienā prom no ierīces korpusa. Nesamezglojiet un nesavirpiniet šļūteni.
> Lietošanas laikā turiet gāzes avotu vertikāli, lai novērstu bīstamu šķidruma izplūdi un nodrošinātu pareizu degvielas padevi. Ja tas netiek darīts, rodas bīstami ekspluatācijas apstākļi.
> Nenoņemiet gāzes avotu, kamēr ierīce tiek lietota.
> Pēc lietošanas un pirms uzglabāšanas vienmēr izslēdziet un atvienojiet gāzes avotu.

5 Paredzētais izmantošanas mērķis

Šī LPG ēdiena gatavošanas ierīce ir paredzēta **tikai nekomerciālai ēdiena gatavošanai**.

Šī ierīce ir paredzēta lietošanai tikai ārpus telpām. Pievērsiet uzmanību ventilācijas prasībām.

Aizliegtie izmantošanas veidi

Nelietojiet šo ierīci šādiem nolūkiem:

- Telpu apsilde vai istabu sasildīšana
- Drēbju vai jebkuru materiālu žāvēšana
- Komerciāliem vai rūpnieciskiem mērķiem
- Šo ierīci nedrīkst izmantot nekādiem citiem mērķiem.

Šī ierīce nav piemērota uzstādīšanai vai pieslēgšanai, izmantojot tīklveida gāzes padevi.

Šis produkts ir piemērots tikai paredzētajam mērķim un lietojumam saskaņā ar šo instrukciju.

Šajā rokasgrāmatā ir sniegta informācija, kas nepieciešama pareizai produkta uzstādīšanai un/vai lietošanai. Nekvalitatīva uzstādīšana un/vai nepareiza lietošana vai apkope izraisīs neatbilstošu darbību un iespējamus bojājumus.

Ražotājs neuzņemas atbildību par savainojumiem vai produkta bojājumiem, kas radušies šādu iemeslu dēļ:

- Nepareiza uzstādīšana vai montāža
- nepareiza apkope vai tādu neoriģinālo rezerves daļu, kuras nav piegādājis ražotājs, lietošana;
- produkta modifikācijas, kuras ražotājs nav nepārprotami apstiprinājis;
- lietošana citiem mērķiem, kas nav aprakstīti šajā rokasgrāmatā.

Dometic patur tiesības mainīt produkta ārējo izskatu un specifikācijas.

6 Komponentu saraksts

att. 2 lpp. 4

Detaļa	Apraksts
①	Rievota grila plāksne
②	Plakans režģis
③	Grila rokturis
④	Kafijkannas statīvs
⑤	Pannas atbalsts
⑥	Vāks
⑦	Vēja aizsargs
⑧	Deglis
⑨	Dzirksteļaizdedzes poga
⑩	Vadības poga

Kombinācijas
Komponenti, kas iekļauti katrā produkta kodā komplektācijā, ir šādi:

Detaļa	203M1-20	203M1-10
①	✓	
②	✓	
③	✓	
④	✓	
⑤	✓	✓
⑥	✓	✓
⑦	✓	✓
⑧	✓	✓
⑨	✓	✓
⑩	✓	✓

7 Gāzes padeves pievienošana ierīcei

7.1 Drošs gāzes šļūtenes savienojums

Pirms ierīces pievienošanas gāzes avotam veiciet tālāk norādītās pārbaudes.

PIEZĪME Veiciet šīs pārbaudes katru reizi, kad ierīce ir pievienota gāzes avotam.

Jāizmanto apstiprināta šļūtene un regulators.
Savienojot ar EN417 gāzes kasetni, šļūtene nedrīkst būt īsāka par 0,5 m un garāka par 1,5 m.

Pievienojot 9 kg balonam, šļūtene nedrīkst būt īsāka par 0,8 m un garāka par 1,5 m.

> Pievienojot šļūteni un ierīci, pārliecinieties, ka gāzes padeve ir izslēgta.
> Izmantojiet pareizu šļūteni un lietošanai kopā ar ierīci apstiprinātos savienotājus.
> Pārbaudiet, vai regulatora gumijas blīve ir labā stāvoklī un atrodas pareizajā vietā.
> Pārbaudiet, vai nav šļūtenes bojājumu pazīmju, un, ja nepieciešams, nomainiet to.
> Pārliecinieties, vai ierīces vadības poga atrodas izslēgšanas pozīcijā.

7.2 Ierīces ar grozāmu uzgali

att. 3 lpp. 4

Izmantojiet šo metodi, lai savienotu gāzes šļūteni ar ierīci ar grozāmu uzgali un šļūtenes apskavu.

1. Pārbaudiet, vai šļūtene atbilst ierīces specifikācijām.
2. Pārbaudiet šļūteni un uzgali. Pārliecinieties, ka abi ir tīri, sausi un bez gružiem.
3. (Pēc izvēles) Padariet mīkstāku šļūteni, iegremdējot galu **siltā (ne verdošā)** ūdenī uz 15 s – 30 s . Tas padarīs šļūteni lokanāku un atvieglos tās uzmaukšanu uz uzgaļa.
4. Uzbīdiet šļūtenes apskavu uz šļūtenes. Uzmauciet šļūteni uz grozāmā uzgaļa, līdz tā pilnīgi atrodas uz uzgaļa.
5. Novietojiet šļūtenes apskavu virs uzgaļa savienojuma un pievelciet to, izmantojot piemērotu instrumentu.
6. Viegli pievelciet šļūteni un pagrieziet uzgali, lai apstiprinātu drošu savienojumu.
7. Pievienojiet šļūtenes regulatora galu gāzes avotam.

7.3 Ierīces ar ātri atvienojamo (QR, Quick Release) savienojumu

att. 4 lpp. 5

Izmantojiet šo metodi, lai savienotu gāzes šļūteni ar ierīci ar ātri atvienojamo savienojumu.

1. Pārbaudiet, vai šļūtene un savienotājs atbilst ierīces specifikācijām.
2. Pārbaudiet šļūteni un QR savienotāju. Pārliecinieties, ka abi komponenti ir tīri, sausi un bez gružiem.
3. Nocentrējiet QR savienojumu pret QR spraudņa tipa stiprinājumu uz ierīces.
4. Uzbīdiet savienojumu uz stiprinājuma, līdz atskan klikšķis, kas apstiprina drošu savienojumu.
5. Uzmanīgi velciet šļūteni, lai pārliecinātos, ka savienojums ir ciešs.
6. Pievienojiet šļūtenes regulatora galu gāzes avotam.

7.4 Ierīces ar vītņotu savienotāju

Veiciet šo procedūru ierīcei ar vītņotu savienotāju.

att. 5 lpp. 5

1. Pārbaudiet, vai šļūtene un savienotājs atbilst ierīces specifikācijām.
2. Pārbaudiet šļūteni un vītņoto savienotāju. Pārliecinieties, ka abi komponenti ir tīri, sausi un bez gružiem.
3. Nocentrējiet šļūtenes savienojumu pret ierīces vītņoto savienojuma vietu un uzskrūvējiet to.
4. Ar roku pievelciet savienojumu, nodrošinot, lai vītnes vienmērīgi savienojas un nesakrustojas.
5. Pievienojiet šļūtenes regulatora galu gāzes avotam.

7.5 Regulatora pievienošana gāzes avotam

att. 7 lpp. 6

	A	B	C
LV	Regulators	Blīve	Vadības vārsts

PIEZĪME
Jums ir pareizi jāpievieno regulators, lai nodrošinātu drošu darbību bez noplūdēm. Pirms lietošanas rūpīgi veiciet visas darbības un pārbaudiet, vai nav noplūdes.

BĪSTAMI! Sprādzienbīstamība

> Nesmēķējiet gāzes avota pievienošanas vai nomaiņas laikā.

Veiciet tālāk norādīto procedūru, lai droši savienotu regulatoru ar gāzes avotu.

1. Pārliecinieties, ka visas gāzes iekārtas vadības pogas atrodas izslēgšanas pozīcijā.
2. Pirms regulatora pievienošanas pārliecinieties, ka gāzes padeves vadības vārsts ir aizvērts.
3. Pārbaudiet, vai nav netīrs vai bojāts regulators un gāzes padeves vārsts. Notīriet abas daļas ar sausu drānu. Nelietojiet eļļu vai smērvielu.
4. Nocentrējiet regulatoru pret gāzes padeves vārstu un ar roku pievelciet, nodrošinot, nodrošinot, lai vītnes vienmērīgi savienojas un nesakrustojas.
5. Lēnām atveriet gāzes balona vārstu, lai atļautu gāzes plūsmu, un pārbaudiet, vai nenotiek noplūde, kā aprakstīts nodaļā Gāzes noplūdes lpp. 238. Pirms ierīces lietošanas ir jānovērš noplūdes.

v Kad gāzes avots ir pievienots un apstiprināts, ka nenotiek noplūde no savienojuma, ierīce ir gatava lietošanai.

8 Gāzes noplūdes

Gāzes noplūdes, ko izraisa bojātas šļūtenes vai bojāti savienojumi, var radīt bīstamus apstākļus. Tie nekavējoties jānovērš, lai garantētu lietotāju drošību.

Gāzes noplūdes tests jāveic labi vēdināmā zonā, kurā nav nekādu aizdegšanās avotu.

BĪSTAMI! Brīdinājums par sprādzienu

> **Vienmēr pārliecinieties, vai gāzes savienojumi ir pareizi uzstādīti, lai novērstu gāzes noplūdes.**
> **Veicot gāzes noplūdes testu, nesmēķējiet.**
> **Ja jums ir aizdomas par gāzes noplūdi (jo jūtama gāzes smaka), nekavējoties izslēdziet gāzes padevi un pagrieziet vadības pogu izslēgšanas pozīcijā, novietojiet ierīci vietā, kurā nav liesmu, un veiciet gāzes noplūdes testu.**
> **Nekad neizmantojiet atklātas liesmas avotu, lai apstiprinātu gāzes noplūdi.**

Gāzes noplūdes testa veikšana

1. Izveidojiet ūdens un ziepju šķīdumu (piemēram, izmantojot trauku mazgāšanas līdzekli).

   Ziepjūdens vietā var izmantot noplūžu noteikšanas aerosolu.

2. Pārklājiet ar šo šķīdumu visus gāzes savienojuma punktus uz gāzes šļūtenes:
   a) Pārklājiet ar šo šķīdumu vietu starp gāzes šļūteni un ierīci.
   b) Pārklājiet ar šo šķīdumu vietu starp regulatoru un gāzes avotu.
3. Lēni atveriet gāzes balona vārstu, lai nodrošinātu gāzes plūsmu.
4. Vērojiet visas savienojumu vietas, skatoties, vai neveidojas burbuļi, jo tas norāda uz gāzes noplūdi.
5. Ja parādās burbuļi:
   a) Nekavējoties aizveriet gāzes padeves vārstu.
   b) Atvienojiet gāzes avotu no ierīces.
   c) Pārbaudiet visas blīves. Nomainiet visas blīves, kas izskatās nodilušas vai bojātas.
6. Atkārtoti pievienojiet gāzes avotu ierīcei un vēlreiz veiciet testu.
7. Ja gāzes noplūde turpinās arī pēc visu pārbaužu veikšanas, nogādājiet produktu atpakaļ pilnvarotajam remonta speciālistam, lai saņemtu palīdzību.

9 Ierīces izmantošana

9.1 Pirms ierīces lietošanas

PIEZĪME Pirms pirmās lietošanas reizes pārliecinieties, ka no ierīces ir noņemts viss aizsargiepakojums un plēve.

Pirms lietošanas

> Pārliecinieties, ka visas ierīces daļas ir tīras un labā darba kārtībā.
> Pārbaudiet, vai ierīcē nav kukaiņu, gružu un zirnekļu tīklu, kas var ietekmēt gāzes plūsmu.
> Katru reizi, kad gāzes avots tiek pievienots vai nomainīts, veiciet gāzes noplūdes testu, kā aprakstīts nodaļā Gāzes noplūdes lpp. 238.
> Izmantojiet šo ierīci tikai uz cietas, horizontālas virsmas.
> Piešķiļot uguni ierīces deglim, noņemiet visas ēdiena gatavošanas virsmas.

Lietošanas laikā

> Nepārvietojiet šo ierīci tās izmantošanas laikā. Tā ir nedroša prakse un var izraisīt gāzes sadegšanu degļa iekšpusē.
> Izmantojiet ēdiena gatavošanas traukus tikai ar diametru no 180 mm līdz 250 mm.

9.2 Ierīces ieslēgšana ar dzirksteļaizdedzes pogu

att. 8 lpp. 7

1. Kamēr vadības poga atrodas izslēgšanas pozīcijā, nospiediet šo pogu un pagrieziet par 90 ° pretēji pulksteņrādītāju kustības virzienam.
2. Turiet vadības pogu nospiestu un pēc tam nospiediet dzirksteļaizdedzes pogu, lai aizdedzinātu gāzi.
3. Turiet vadības pogu 10 s un pēc tam lēnām atlaidiet, lai liesma nenodzistu.

   Neturiet dzirksteļaizdedzes pogu vai vadības pogu ilgāk par 15 s .

v Liesmai parasti jāiedegas pirmo 10 s laikā.

Aizdedzināšanas neveiksme

1. Pagrieziet ierīces vadības pogu atpakaļ izslēgšanas pozīcijā.
2. Pagaidiet aptuveni 30 s , lai ļautu deglī esošajai gāzei izplūst.
3. Vēlreiz mēģiniet veikt aizdedzināšanu.

Lietošanas laikā liesma nodziest

1. Pagrieziet vadības pogu izslēgšanas pozīcijā.
2. Pagaidiet vismaz 60 s un tikai pēc tam mēģiniet aizdedzināt degli vēlreiz.

9.3 Ierīces ieslēgšana, izmantojot grila šķiltavas vai sērkociņus

Ierīci var aizdedzināt no degļa augšpuses pirms vēlamās ēdiena gatavošanas virsmas uzlikšanas.

att. 9 lpp. 8

PIEZĪME Šo metodi izmanto, ja iebūvētais aizdedzinātājs nedarbojas vai nav pieejams.

Grila šķiltavu izmantošana

1. Turiet grila šķiltavas degļa tuvumā un aizdedziniet to.
2. Kamēr grila šķiltavas ir aizdedzinātas, nospiediet vadības pogu un pagrieziet pretēji pulksteņrādītāju kustības virzienam, lai ieslēgtu degli. Gāzei nekavējoties jāaizdegas.
3. Turiet vadības pogu 10 s un pēc tam lēnām atlaidiet, lai liesma nenodzistu.

Sērkociņu izmantošana

1. Aizdedziniet sērkociņu un uzmanīgi pietuviniet deglim.

2. Nospiediet vadības pogu un pagrieziet pretēji pulksteņrādītāju kustības virzienam, lai ieslēgtu degli.
v Gāzei nekavējoties jāaizdegas.
3. Turiet vadības pogu 10 s un pēc tam lēnām atlaidiet, lai liesma nenodzistu.

Liesmas intensitātes regulēšana

Ēdiena ar augstu tauku saturu gatavošanas laikā var notikt sadedzināšana deglī. Ja tā notiek, samaziniet karstumu, līdz vairs nenotiek liesmas sadegšana deglī.

Pēc aizdegšanās noregulējiet liesmas intensitāti:
> Grieziet vadības pogu pulksteņrādītāju kustības virzienā, lai palielinātu liesmu.
> Grieziet vadības pogu pretēji pulksteņrādītāju kustības virzienam, lai samazinātu liesmu.

9.4 Grila roktura izmantošana

att. 10 lpp. 9

Grila rokturis ļauj droši pacelt un izņemt no ierīces karstus ēdiena gatavošanas piederumus.

1. Ievietojiet grila rokturi grila roktura dobumā.
2. Pārliecinieties, ka grila rokturis ir pilnīgi ievietots un nostipriniet grila rokturi dobumā.
3. Paceliet ēdiena gatavošanas piederumu taisni uz augšu un novietojiet uz karstumizturīgas virsmas un bērniem nepieejamā vietā.

9.5 Ierīces izslēgšana

att. 11 lpp. 10

1. Aizveriet gāzes balona vadības vārstu.
2. Kad liesma ir pilnībā nodzisusi, pagrieziet ierīces vadības pogu līdz galam pulksteņrādītāju kustības virzienā izslēgšanas pozīcijā.

10 Gāzes avota atvienošana un nomaiņa

1. Pēc lietošanas pagrieziet ierīces vadības pogu izslēgšanas pozīcijā.
2. Aizveriet gāzes padeves vārstu.
3. Atvienojiet tukšo gāzes balonu no regulatora.
4. Pievienojiet pilnu balonu, veicot tās pašas pievienošanas procedūrā norādītās darbības.
5. Pēc pievienošanas vēlreiz veiciet gāzes noplūdes testu.

11 Tīrīšana un apkope

11.1 Ierīces tīrīšana

Lai pagarinātu ierīces kalpošanas laiku, pēc katras lietošanas reizes to labi notīriet.

ŅEMIET VĒRĀ! Bojājumu risks
> Neiegremdējiet ierīci ūdenī.
> Izvairieties no ūdens iekļūšanas degļos, degļu caurulītēs vai kontrolliesmas zonā. Mitrums šajās daļās var izraisīt ierīces darbības traucējumus vai padarīt nedrošu lietošanu.
> Neizmantojiet abrazīvus tīrīšanas līdzekļus, metāla kasīkļus vai tīrāmās švammītes. Tie var sabojāt ierīces virsmu.
> Nelietojiet tīrīšanas līdzekļus uz eļļas vai šķīdinātāja bāzes.
> Ierīces tīrīšanai neizmantojiet augstspiediena tvaika ierīci vai ūdens strūklu.

Pirms ierīces tīrīšanas ļaujiet tai atdzist.

1. Noslaukiet ierīces korpusu ar mitru, ziepjainu drānu.
2. Pirms novietošanas uzglabāšanai pilnīgi izžāvējiet ierīci.

11.2 Profilaktiskā apkope

Gāzes pieslēguma montāža un uzstādīšana ir jāveic kvalificētai personai, kam ir pārbaudītas prasmes un zināšanas par gāzes iekārtu uzbūvi, uzstādīšanu un lietošanu un kas ir apguvusi drošības instruktāžu iespējamo risku noteikšanai un novēršanai.

> Drošības apsvērumu dēļ katru gadu lieciet kādai kvalificētai personai pārbaudīt, vai ierīce darbojas pareizi. Visi defekti ir jānovērš.

11.3 Bloķēta inžektora nomaiņa

Visbiežāk sastopamās darbības problēmas var būt saistītas ar netīriem vai bloķētiem inžektoriem. Regulāra pārbaude un tīrīšana var novērst šīs problēmas. Uz bloķētu inžektoru var norādīt:
- vāja vai dzeltenīga liesma;
- aizdedzināšanas neizdošanās, izmantojot ierīci.

> **ĻEMIET VĒRĀ! Bojājumu risks**
  > Bloķētu inženktoru nedrīkst tīrīt ar kniepadatu vai līdzīgu priekšmetu. Tas var sabojāt inžektoru un apdraudēt ierīces drošību.

Lai nodrošinātu optimālu veiktspēju, ik pēc sešiem (6) mēnešiem notīriet vai nomainiet inžektorus.

Piekļūšana inžektoram

att. 12 lpp. 11

1. Pārliecinieties, ka ierīce ir atdzesēta un atvienota no gāzes avota.
2. Noņemiet visas ēdiena gatavošanas virsmas un aizveriet vāku.
3. Pagrieziet ierīci otrādi.
4. Ja nepieciešams, uzmanīgi atskrūvējiet apakšējo vāku, izmantojot skrūvgriezi, lai izņemtu skrūves.
5. Atrodiet un noņemiet skrūvi, ar kuru nostiprināts ietekmētais deglis.
6. Uzmanīgi padariet vaļīgāku un nolaidiet uz leju degli, lai atsegtu inžektoru. Ņemiet vērā, ka deglis ir savienots ar dzirksteļaizdedzes kabeli, un uzmanieties, lai nesabojātu vai neatvienotu šo kabeli.
7. Izmantojiet piemērotu uzgriežņu atslēgu, lai padarītu vaļīgāku un noņemtu inžektoru. Nelietojiet knaibles, jo tas var sabojāt inžektoru.
8. Izpūtiet no inžektora visus redzamos netīrumus. Ja nepieciešams, nomainiet inžektoru.
9. Ieskrūvējiet inžektoru atpakaļ vārstā. Nepievelciet pārāk cieši.
10. Atkal samontējiet ierīci, veicot iepriekš norādītās darbības apgrieztā secībā. Pārliecinieties, ka šīs montāžas laikā dzirksteļaizdedzes kabelis paliek pievienots.

12 Uzglabāšana

Pareiza uzglabāšana palīdzēs aizsargāt ierīci un paildzināt tās kalpošanas laiku.

> Pirms atvienošanas no ierīces pārliecinieties, ka gāzes padeve ir izslēgta.
> Nekad nenovietojiet uzglabāšanai ierīci, kurai ir pievienots gāzes avots, jo tas nav droši.
> Pirms uzglabāšanas ļaujiet ierīcei atdzist un labi to notīriet.
> Uzglabājiet ierīci labi ventilētā vietā.
> Uzglabājiet gāzes avotu ārpus telpām labi vēdināmā zonā, kas neatrodas nekādu aizdegšanās avotu tuvumā. Neglabājiet gāzes avotu pagrabā vai garāžā.

13 Atkritumu pārstrāde

Ja iespējams, iepakojuma materiālus izmetiet atbilstošos atkritumu šķirošanas konteineros. Informāciju par produkta utilizāciju, ievērojot spēkā esošos atkritumu apsaimniekošanas noteikumus, konsultējieties ar vietējo atkritumu pārstrādes centru vai specializēto tirgotāju.

14 Garantija

Ir spēkā likumā noteiktais garantijas periods. Produkta bojājumu gadījumā sazinieties ar tirgotāju vai ražotāja filiāli savā valstī. (Skat. qr.dometic.com/bgGAmD)

Nosūtot produktu remontam garantijas ietvaros, pievienojiet šādus dokumentus:

- čeka kopiju, kurā norādīts iegādes datums;
- pretenzijas iesniegšanas iemeslu vai bojājuma aprakstu.

Ņemiet vērā, ka pašrocīgi vai neprofesionāli veikts remonts var radīt drošības riskus, un garantija var tikt anulēta.

15 Tehniskie dati

Izmantošanas valsts	BE, CH, CY, CZ, ES, FR, GB, GR, IE, IT, LT, LU, LV, PT, SI, SK		PL	BE, CY, DK, EE, FR, FI, HU, IT, LT, NL, NO, SE, SI, SK, RO, HR, TR, BG, IS,LU, MT, ZA	AT, CH, DE, SK
Ierīces kategorija	$I_{3+(28\text{-}30/37)}$		$I_{3B/P\,(37)}$	$I_{3B/P\,(30)}$	$I_{3B/P\,(50)}$
Atļautās gāzes	Butāns G30	Propāns G31	Butāns G30, propāns G31 vai to maisījums		
Gāzes spiediens	28 mbar ~ 30 mbar	37 mbar	37 mbar	28 mbar ~ 30 mbar	50 mbar
Inžektora izmērs	0.73		0.69	0.73	0.64
Nominālais patēriņš	160 g/h katram deglim. 320 g/h kopā.				
Bruto nominālā siltuma atdeve	2,2 kW katram deglim. 4,4 kW kopā.				
Gāzes avota opcijas	Atkārtoti uzpildāms gāzes balons, kas nepārsniedz 9 kg un atbilst spēkā esošajiem vietējiem noteikumiem.				
	CADAC CA445 / CA500 vai līdzvērtīga, standartam EN417 atbilstoša vienreizējās lietošanas kasetne ar EN417 regulatoru.				
	227 g saderīga vienreizējās lietošanas kasetne, ko izmanto kopā ar CADAC | Dometic Power Pak.				
Atbilstības standarti	EN 484				
Pārbaude/sertifikācija	CE				

I 3B/P (50) ierīču kategorija
50 mbar butāna konfigurācijas regulators vai 50 mbar propāna konfigurācijas regulators, vai 50 mbar butāna/propāna maisījuma konfigurācijas regulators.

I 3B/P (30), I 3+ (28-30/37) ierīču kategorijas
I3B/P(30): 30 mbar butāna konfigurācijas regulators vai 30 mbar propāna konfigurācijas regulators, vai 30 mbar butāna/propāna maisījuma konfigurācijas regulators.

I3+(28-30/37): 30 mbar butāna konfigurācijas regulators vai 37 mbar propāna konfigurācijas regulators.

I3B/P(37) ierīču kategorija
I3B/P(37): 37 mbar butāna konfigurācijas regulators vai 37 mbar propāna konfigurācijas regulators, vai 37 mbar butāna/propāna maisījuma konfigurācijas regulators.

PIEZĪME Izmantotās šļūtenes tipam jāatbilst attiecīgajam EN standartam un vietējām prasībām.

DOMETIC MOBILE COOKING NETHERLANDS B.V.
Ratio 26
6921 RW Duiven
The Netherlands
Tel: +3126 319 7740
Email: info.cadac@dometic.com

DOMETIC MOBILE COOKING UK LTD.
14 Deanfield Court, Link 59 Business Park
Clitheroe, Lancashire, BB7 1QS
United Kingdom
Tel: +44 (0) 333 2000 363
Email: hello.cadacuk@dometic.com

YOUR LOCAL DEALER:
www.cadacinternational.com/support

4445105160 2026-03-23