DOMETIC

CLIMATE CONTROL

FJX

Dometic FreshJet Series 4, FreshJet Series 7

ZH **顶置空调**
使用说明书..... 3

Copyright

© 2025 Dometic Group. The visual appearance of the contents of this manual is protected by copyright and design law. The underlying technical design and the products contained herein may be protected by design, patent or pending patent. The trademarks mentioned in this manual belong to Dometic Sweden AB. All rights are reserved.

简体中文

1 重要提示 ... 3
2 标志说明 ... 3
3 安全须知 ... 4
4 预期用途 ... 4
5 本设备上的符号说明 ... 5
6 技术限制和条件 ... 5
7 技术说明 ... 5
8 初次使用之前 ... 10
9 操作 ... 10
10 清洁顶置空调 ... 15
11 维护 ... 16
12 故障排除 ... 18
13 废弃处置 ... 19
14 保修单 ... 19
15 技术数据 ... 20
16 产品中有害物质的名称及含量 ... 22

1 重要提示

请仔细阅读说明，并按照本产品手册中提供的所有说明、指南和警告进行操作，以确保您始终正确地安装、使用和维护本产品。这些说明必须与本产品保存在一处。

使用本产品，即表示您确认已仔细阅读所有说明、指南和警告，并且您理解并同意遵守本产品手册所述的条款和条件。您同意仅将本产品用于预期用途和应用，并会按照本产品手册所述的说明、指南和警告以及所有适用法律法规使用本产品。如未仔细阅读及遵守本产品手册所述的说明和警告，可能会导致您和他人受伤、产品损坏或附近财产损失。本产品手册（包括说明、指南和警告以及相关文档）可能随时更改和更新。如需获取最新产品信息，请访问 documents.dometic.com。

2 标志说明

信号标志用于标示安全信息和财产损害信息，还将指明危险严重程度或级别。

危险！
表示如不避免将导致人员死亡或重伤的危险情况。

警告！
表示如不避免可能导致人员死亡或重伤的危险情况。

小心！
表示如不避免可能导致轻度或中度伤害的危险情况。

注意！
表示如不避免可能导致财产损失的情况。

提示 产品操作补充信息

3 安全须知

警告！ 不遵守这些警告可能导致人员死亡或重伤。

- **电器用品并非玩具。** 除非在监督下或接受过指导，否则身体、感官或精神能力衰退或者缺乏相关经验和知识的人士（包括儿童）不得使用本设备。
- 应监督儿童，以确保他们不会将本设备当作玩具。
- 儿童不得在无人监督的情况下进行清洗。
- 任何参与制冷剂回路工作或进入制冷剂回路的人员均应持有行业认可评估机构颁发的现行有效证书，该机构授权他们有能力按照行业认可的评估规范安全处理制冷剂。
- 只能按照设备制造商的建议进行维护。需要其他合格人员协助的维护和维修工作应在有能力使用易燃制冷剂的人员的监督下进行。
- 本设备的维修工作只能由熟悉相关风险和有关规定的合格人员进行。维修不当可能会导致严重意外事故。如需维修服务，请联系您所在国家/地区的服务中心（请参见 dometic.com/dealer）。
- 在本设备上作业时，请务必断开电源。
- 本设备应存放在无持续运行的火源（如明火、运行中的燃具或运行中的电热器）的房间内。
- 请勿刺破或烧坏本设备。
- 请注意，制冷剂可能无任何异味。
- 请勿在易燃液体附近或封闭的房间中使用本设备。
- 确保出气口附近未存放或安装任何易燃物品。必须保持至少 50 cm 的距离。
- 保持通风口无任何障碍物。
- 请勿损坏制冷剂回路。
- 在任何情况下，均不得使用潜在的火源来搜寻或检测制冷剂泄漏。不得使用卤化物检漏灯（或使用明火的任何其他检测仪）。
- 顶置空调应安装在地板面积大于 4 m^2 的车辆中。

小心！ 不遵守这些注意事项可能导致轻度或中度伤害。

- 请勿将手伸入出气口或将任何异物插入本设备。
- 发生火灾时，请勿松开本设备的上盖。请使用经批准的灭火剂。请勿用水来灭火。
- 如果电源线损坏，必须由制造商、其服务代理或类似的合格人员进行更换，以免发生危险。
- 如果本设备包含电离器，若您有健康问题，请咨询医生。电离器可产生少量臭氧 (O3)。如果您患有肺病、哮喘、心脏病或呼吸道疾病，有呼吸道问题或对臭氧敏感，请咨询您的医生，以确定使用本设备对您是否安全。

注意！ 损坏危险

- 请勿使用制造商推荐以外的方法来加速除霜过程或进行清洁。
- 存放本设备时，应防止发生机械损坏。
- 禁止改动或改装设备！
- 本设备安装好后，切勿驶过自动洗车机。
- 如果制冷剂回路发生故障，必须由制造商、其服务代理或类似的合格人员检查和维修本设备，以免发生危险。

4 预期用途

顶置空调仅为安装在房车或休闲车的车顶上而设计，以实现制冷和制热效果。

顶置空调**不**适用于火车、住宅和公寓。顶置空调**不**适合安装在建筑机械、农业机械或类似装备中。

本产品仅适用于符合这些说明的预期用途和应用。

本手册提供了正确安装和/或操作本产品的必要信息。如果安装和/或使用或维护不当，将导致产品性能不理想，或者可能出现故障。

如果下述原因导致用户受伤或产品损坏，制造商概不承担任何责任：

- 错误安装、装配或连接，包括电压过高
- 维护不当或错误地使用制造商提供的原装备件以外的备件
- 在未经制造商明确许可的情况下对产品进行改装
- 用于非本手册所述用途

Dometic 保留更改产品外观和产品规格的权利。

5 本设备上的符号说明

警告！ 燃烧速度较低的材料。

阅读使用说明书。

阅读服务手册。

6 技术限制和条件

本顶置空调旨在用于车顶厚度为 25 mm … 60 mm 的车辆。本顶置空调的工作环境温度介于 – 2 °C … 52 °C 之间。本顶置空调专为安装在水平面的 ± 10 ° 范围内而设计。

7 技术说明

顶置空调为车辆内部提供无灰尘和无污垢且可除湿的冷气或暖气。

顶置空调可以将车内温度降低到一定水平，这取决于车辆类型、环境温度和顶置空调的制冷量。外部温度低于 16 °C 时，顶置空调不再制冷。

顶置空调通过以下操作元件进行操作。

- 控制面板
- 遥控器（仅限部分型号，请参见型号列表 页 6）

7.1 型号列表

型号有定速和变频型号之分。

- FreshJet 4 系列： 定速
- FreshJet 7 系列： 变频

下表显示了适用于特定型号的功能：

● 功能可用

○ 功能可升级

	FJX4333EEH	FJX7333IHP	FJX7337IHP	FJX7457IHP
自动	●	●	●	●
制冷	●	●	●	●
制热	●	●	●	●
通风	●	●	●	●
除湿	●	●	●	●
净化	●	●	●	●
ADB 灯	●	●	●	●
外部灯		○	○	○
定时	●	●	●	●
睡眠	●	●	●	●
软启动	●			
变频		●	●	●

7.2 控制面板

定速和变频型号的控制面板

2

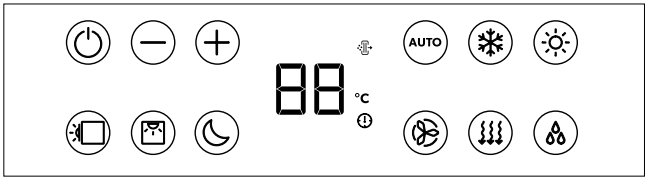

符号	名称
⏻	将顶置空调打开或切换到待机模式。
⊕	增加当前显示的数值。
⊖	减少当前显示的数值。

符号	名称
	同时按下两个按钮时，与蓝牙/WLAN 配对。
	打开或关闭顶置空调机组中的环境灯。
	打开或关闭空气分配箱中的环境灯。
	激活睡眠功能（仅适用于具有睡眠功能的型号）。
	显示设定温度，并在调整风扇时指示风扇级别。
	表明净化模式已激活。
°C	指示温度以摄氏度显示。
	指示定时器已设置完毕。
AUTO	启用/禁用自动模式（仅适用于具有自动模式的型号）。
	启用/禁用制冷模式（仅适用于具有制冷模式的型号）。
	启用/禁用制热模式（仅适用于具有制热模式的型号）。
	在低、中、高、强劲或自动之间调整风扇转速（更改后，在空气分配箱显示屏上短时间内显示为 1、2、3、4 或 AA）。
	启用/禁用通风模式（仅适用于具有通风模式的型号）。循环空气而不制热或不制冷。
	启用/禁用除湿模式（仅适用于具有除湿模式的型号）。

7.3 遥控器

3

操作和显示元件（ 如图 3 页 8）：

按钮	名称
—	**显示屏** 显示以下内容： • 时间 • 选定的室温（目标值），单位为 °C • 实际室温 • 空调模式 • 风扇转速 • 活动附加功能的符号 • 电池状态
⏻	将顶置空调打开或切换到待机模式。
⊕	增加当前显示的数值。
⊖	减少当前显示的数值。
	选择风扇转速（手动选择风扇转速 页 11）。

按钮	名称
MODE	选择空调模式（仅适用于具有自动模式的型号）。显示相应的符号。
☾	激活睡眠功能（仅适用于具有睡眠模式的型号）。显示 ☾ 符号。
SET	确认并保存设置。
	设置定时器和时钟。
	打开或关闭空气分配箱中的环境灯。
	按一次，显示当前车内温度。显示 符号。 按两次，显示设定温度。
	激活随身感功能。显示 符号。 每 10 min ，随身感功能将目标温度调整为遥控器测得的实际温度。
	打开或关闭顶置空调机组中的环境灯。
	显示遥控器的电池电量已耗尽。更换电池（更换遥控器电池 页 14）。
	显示遥控器正在向顶置空调传送数值。

7.4 空调模式

空调模式	显示的符号	名称
自动	A	指定温度后，顶置空调通过制热或制冷以及控制必要的风扇转速而使车内达到该温度。
制冷		指定温度和风扇设置后，顶置空调会将车内制冷到该温度。
制热		指定温度和风扇设置后，顶置空调会将车内制热到该温度。风扇仅在 2 min 后（低速）启动，然后在约 5 min 后（蒸发器达到温度后）达到设定的风扇转速。
通风		指定风扇设置后，顶置空调仅循环空气而不制热或不制冷。
除湿		顶置空调在不对车内进行制热或制冷的情况下去除空气中的水分，从而降低相对空气湿度。
净化		顶置空调对空气进行电离，从而收集空气中的灰尘和颗粒（包括病毒和细菌）。

7.5 附加功能

附加功能	显示屏消息	名称
定时	ON 28:88	顶置空调在指定时间开启。
	28:88 OFF	顶置空调在指定时间关闭。
	ON 28:88 28:88 OFF	顶置空调在指定时间开启和关闭。
睡眠	☾	睡眠功能可降低风扇转速和压缩机转速，以降低噪声级，从而实现舒适的睡眠。
随身感		遥控器测量室温，并每 10 min 将此测量值传送给顶置空调。顶置空调根据这一测量值调整目标值。
软启动		仅适用于具有软启动模式的型号。 软启动功能可降低压缩机启动产生的峰值电流。如果使用发电机作为电源，则不会导致发电机过载。

8 初次使用之前

启动前检查

在打开顶置空调之前，请注意以下事项：

> 检查电源电压和频率是否与技术数据 页 20中规定的数值相一致。
> 确保进气口和空气喷嘴均畅通无阻。所有通风格栅都必须始终保持畅通，以确保顶置空调能够以最大容量运行。

准备遥控器

> 插入电池（更换遥控器电池 页 14）。

设置时间

> 设置当前时间（设置当前时间 页 12）。

9 操作

9.1 性能提升建议

要优化顶置空调的性能，请遵循以下建议：

- 通过密封缝隙和在车窗上悬挂反光百叶窗或窗帘来提高车辆的隔热性能。
- 选择适当的温度和风扇转速。
- 合理地对准空气喷嘴。
- 确保空气喷嘴和进气口未被布料、纸张或其他物体遮盖。

9.2 基本操作说明

定速和变频型号有两种工作模式：

工作模式	名称
待机	顶置空调已准备好运行，可以用遥控器打开。环境灯可以使用。遥控器同样处于待机状态，但您可以独立于顶置空调打开遥控器。
开启	顶置空调正在调节车内的空气。

9.3 定速和变频型号

本章中给出的信息适用于定速和变频型号。

9.3.1 使用遥控器

使用遥控器时，请考虑以下提示：
- 将遥控器指向控制面板的红外接收器。
- 按下某个按钮时，相应的设置和数值会直接传送到顶置空调。
- 接收到数据后，顶置空调会发出一声嘟声予以确认。
- 按住 + 或 – 按钮时，数值会快速增加或减少。
- 在待机模式下，遥控器显示屏同样处于非活动状态。您可以独立于顶置空调将遥控器切换到待机状态。

> 要仅将遥控器切换到待机状态或从待机状态切回，请在未指向控制面板的红外接收器的情况下按下 ⏻ 按钮。

9.3.2 打开顶置空调并将其切换到待机状态

提示
- 顶置空调开机后，它会以先前设置的数值继续运行。
- 只有切断电源才能关闭顶置空调。

> 按下遥控器上的 ⏻ 按钮或控制面板上的 ⏻ 按钮，在开启和待机模式之间切换顶置空调。

9.3.3 选择空调模式

> 使用模式按钮选择所需的空调模式（请参阅 空调模式 页 9）。
v 接收到数值后，顶置空调会发出一声嘟声予以确认。顶置空调切换到选定的空调模式。

9.3.4 手动选择风扇转速

除自动 (**A**) 和除湿(💧) 模式外，在其余所有模式下，均可手动选择风扇转速。

显示屏消息	名称
	“低”风扇级别。
	“中”风扇级别。
	“高”风扇级别。
	“强劲”风扇级别。
A	“自动”模式（根据环境温度调整风扇转速）。

> 按下遥控器上的 ⊛ 按钮或控制面板上⊛的 按钮，选择所需的风扇转速。
v 接收到数值后，顶置空调会发出一声嘟声予以确认。

新风扇转速已设定。

9.3.5 设置温度

在自动 (**A**)、制冷 (❄)、制热 (☼) 和除湿 (💧) 模式下，您可以指定一个介于 16 °C 和 31 °C 之间的温度。

> 使用遥控器上的 + 或 – 按钮设置所需的温度。
v 接收到数值后，顶置空调会发出一声高音予以确认。顶置空调上的温度已设定。

9.3.6 设置当前时间

遥控器需要当前时间，以便对定时器进行编程。时间显示在遥控器显示屏上。

1. 按住 ⏲ 按钮，以便进入时间设置模式。
v 时间在遥控器显示屏上闪烁。
2. 使用 **+** 或 **–** 按钮设置当前时间。按住 **+** 或 **–** 按钮 2 s 以上，即可快速增加或减少时间。
3. 按下 **SET** 按钮确认时间。

9.3.7 设置定时器

定时器功能允许您为空调设置特定的时间段。您可以指定开机时间、切换到待机时间或同时指定这两个数值。

定时器功能通过遥控器设置。

提示 在定时器设置期间，如果 15 s 内未按下遥控器上的任何按钮，遥控器将返回初始模式。

设置开机定时器

1. 选择所需的空调模式并设置所需数值（例如温度）。
2. 如有必要，将顶置空调切换到待机状态。
   仅当顶置空调处于**待机**模式时，才能设置开机定时器。
3. 按下 ⏲ 按钮一次。
v ON 28:88 符号在遥控器显示屏上闪烁。
4. 使用 + 或 – 按钮设置顶置空调的开机时间。
5. 按下 MT 按钮。
   开机定时器已设定。顶置空调将在指定的时间以选定的设置开机。

设置切换到待机定时器

1. 如有必要，请打开顶置空调。
   仅当顶置空调处于**开机**状态时，才能设置切换到待机定时器。
2. 按下 ⏲ 按钮两次。
v 28:88 OFF 符号在遥控器显示屏上闪烁。
3. 使用 + 或 – 按钮设置顶置空调应切换到待机的时间。
4. 按下 MT 按钮。
   切换到待机定时器已设定。顶置空调将在指定时间切换到待机状态。

设置开机定时器和切换到待机定时器

1. 选择所需的空调模式和所有需要的数值（例如温度）。
2. 按下 ⏲ 按钮三次。
v ON 28:88 28:88 OFF 符号显示在遥控器显示屏上。ON 符号闪烁。
3. 使用 + 或 – 按钮设置顶置空调的开机时间。

4. 按下 ⏲ 按钮。
v **OFF** 符号闪烁。
5. 使用 + 或 – 按钮设置顶置空调应切换到待机的时间。
6. 按下 ⏲ 按钮。
v 开机定时器和切换到待机定时器均已设定。顶置空调将在指定的时间段内运行。

取消定时器

> 要**取消**预设定时器，请按 ⏲ 按钮一次。
v ON 28:88 28:88 OFF 符号消失。预设值已丢弃。

9.3.8 设置睡眠功能

睡眠功能仅在制冷 (❄) 或制热(☼) 模式下可用。

睡眠功能将风扇转速限定在一个较低的级别，以降低噪声级，从而更容易入睡。

仅适用于变频型号： 睡眠功能还可以限定压缩机转速。

> 要激活睡眠功能，请按照以下步骤进行操作：
  a) 设置所需的温度（设置温度 页 12）。
  b) 按下遥控器上的 ☾ 按钮或控制面板上的 ☾ 按钮。
v ☾ 符号出现在遥控器显示屏上。睡眠功能已激活。
> 要停用睡眠功能，请按遥控器上的 ☾ 或 MODE 按钮或者控制面板上的 ☾ 按钮。
v ☾ 符号在遥控器显示屏上消失。睡眠功能已停用。

9.3.9 激活随身感功能

此功能激活后，遥控器会测量室温，并每 10 分钟将此测量值传送给顶置空调。顶置空调根据这一测量值调整目标值。仅当温度范围在 +18 °C 与 +29 °C 之间时，随身感功能才会激活。

遥控器不应放在比平均室温高得多或低得多的房间内的某处。例如，不要将遥控器放在阳光下或车顶空调前面。

当温度升至 +29 °C 以上或降至 +18 °C 以下时，随身感功能将停用。 符号在显示屏上闪烁三次，然后消失。

1. 按下该按钮。
v 随身感功能已激活。

  符号出现在显示屏上。
2. 将遥控器放置好，使其指向控制面板上的红外接收器。否则，无法将这些数值传送到顶置空调。

9.3.10 操作环境灯

警告！ 受伤风险
根据法律规定，驾驶车辆时禁止使用外部灯。

即使遥控器已关闭，遥控器上的 ☼ 按钮仍处于激活状态。

仅适用于配备 ADB 灯的型号：

> 要打开或关闭内部灯，请按下遥控器或控制面板上的 ☼ 按钮。
v 当内部灯**打开**时，☼ 符号在遥控器显示屏上闪烁一次。

> 要调暗内部灯，请按照以下步骤进行操作：

a) 按下遥控器或控制面板上的 Ⓜ 按钮 3 s。

b) 按下遥控器上的 Ⓜ 按钮时，按 ⊖⊕ 按钮可将内部灯调暗至 50 % 到 100 % 之间。

c) 按下控制面板上的 Ⓜ 按钮时，内部灯的亮度在 50 % 至 100 % 之间循环。达到所需的亮度时，释放 Ⓜ 按钮。

仅适用于变频型号：

> 要打开或关闭外部灯，按下控制面板上的 ⓘ 按钮。

9.3.11 更换遥控器电池

提示 即使电池电量不足，遥控器的显示屏可能仍然很亮。当遥控器指示电池电量不足时，请更换电池。

> 如图所示更换电池。

> 显示屏显示所有符号 5 s。

保护环境！ 请勿将电池随一般生活垃圾一起丢弃。请将有缺陷或用过的电池返还至零售商，或者拿到电池回收点处理。

9.4 调节车内的空气供给

可以沿着天花板或朝向地板调节气流。

> 按所需方向独自转动空气喷嘴中的挡板。

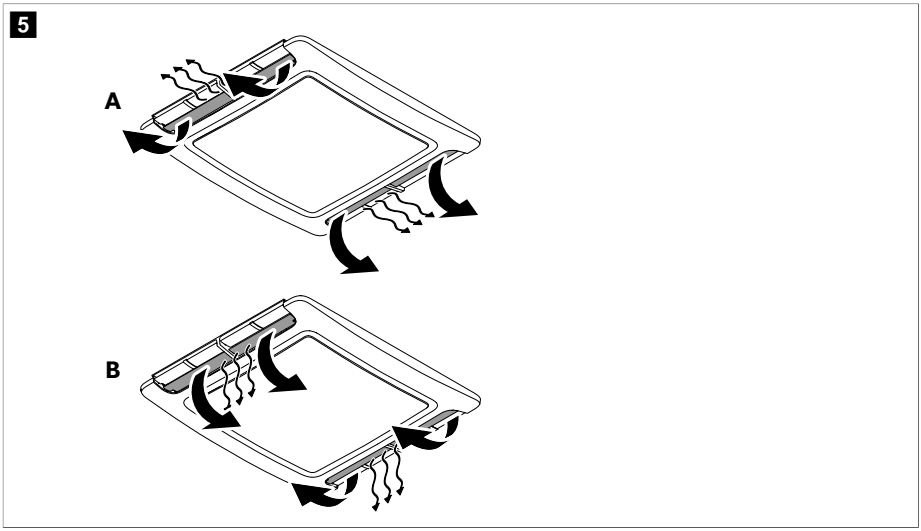

10 清洁顶置空调

注意！ 损坏危险

> 请勿使用制造商推荐以外的方法来加速除霜过程或进行清洁。
> 请勿使用高压清洁机清洁顶置空调。接触水会损坏顶置空调。
> 请勿使用锋利或坚硬的物体或者清洁剂进行清洁，否则可能会损坏顶置空调。
> 请勿使用汽油、柴油或溶剂。

1. 定期清除顶置空调进气口和通风格栅上的树叶和其他污物。在此过程中，请勿损坏通风格栅。

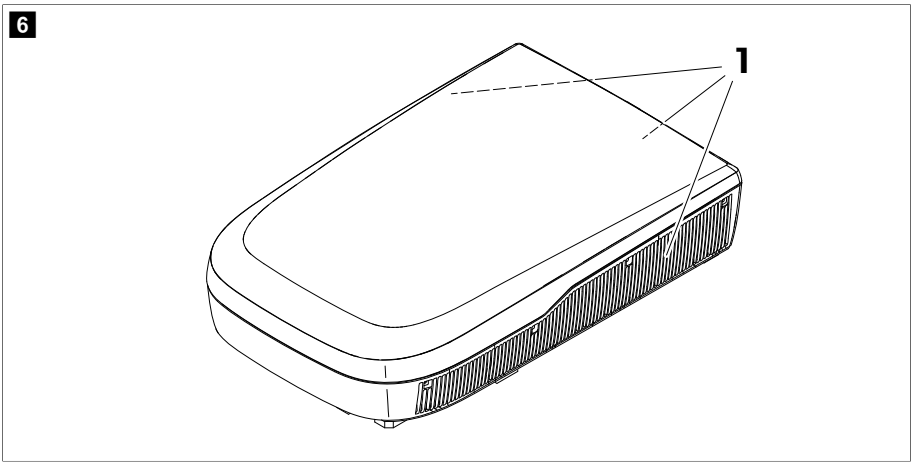

2. 偶尔用湿布清洁顶置空调机组的外壳和空气分配箱。只能用清水和温和的清洁剂。
3. **仅适用于带有遥控器的型号：** 偶尔用微湿的抹布清洁遥控器。用眼镜清洁布清洁显示屏。
4. **仅适用于带有空气分配箱的型号：** 偶尔用温和的温肥皂水溶液清洁空气分配箱显示屏。显示屏幕为丙烯酸型，因此可能会被一些常见的家用化学品损坏，如化学清洁剂、窗户清洁剂、酒精、某些表面活性剂、有机溶剂和软化剂。

11 维护

警告！ 受伤风险
除了此处描述的主题外，任何其他维护工作只能由熟悉处理制冷剂和空调系统时所涉风险以及相关法规的合格人员进行。

间隔	检查/维护
定期	检查顶置空调两侧的冷凝水排水管道 (**1**) 是否畅通以及冷凝水是否能够排出。 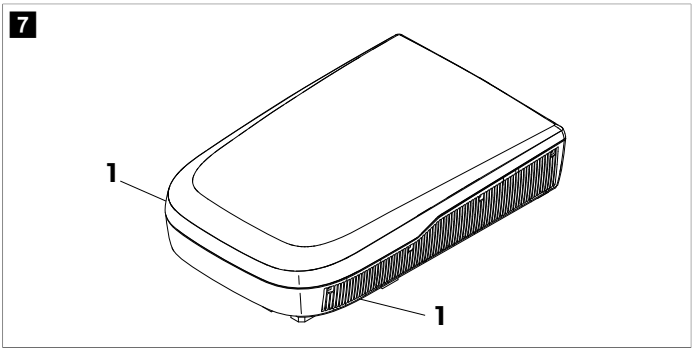

间隔	检查/维护
定期	清洁空气分配箱的滤网。

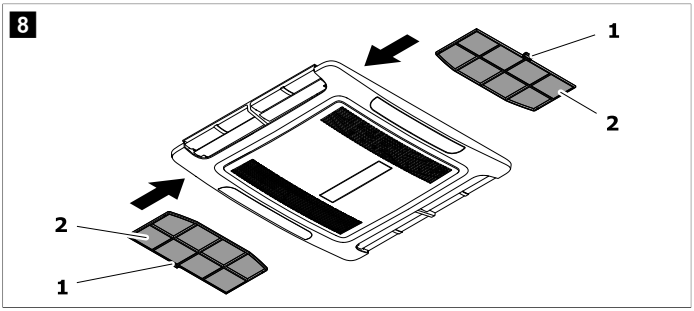

1. 将平头螺丝刀插入拉手处（ 如图 8 页 17中的 **1**），轻轻拉出滤网（ 如图 8 页 17中的 **2**）。
2. 用手拆下滤网。
3. 用洗涤剂溶液清洗滤网并晾干。
4. 将晾干的滤网放回原位（ 如图 8 页 17）。如果滤网弯曲，拆下通风格栅（ 如图 9 页 17），并向上按压滤网前部，同时将其滑回原位（ 如图 10 页 17）。

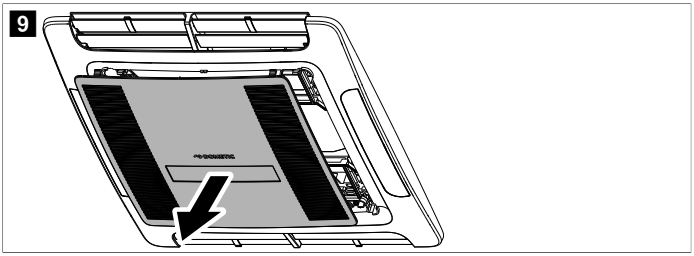

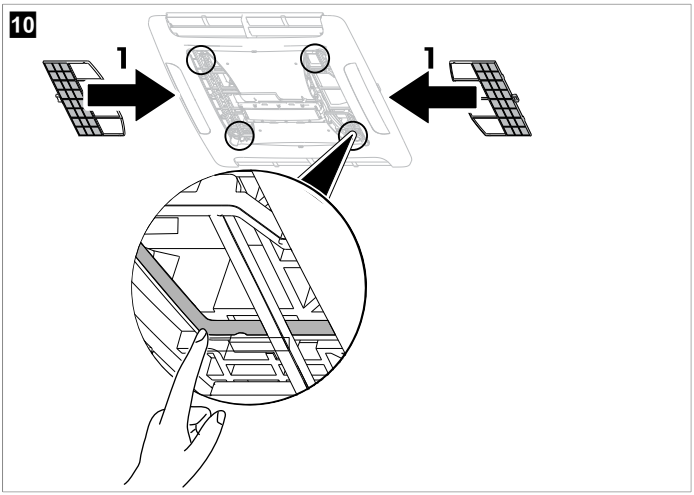

间隔	检查/维护
每年一次	• 请专业公司维修顶置空调的热交换器。 • 检查顶置空调与车顶之间的密封件是否有裂缝和其他损坏。 • 检查紧固螺栓是否拧紧至适当的扭矩 (2.5 Nm ± 0.3 Nm)，必要时进行调整。

12 故障排除

问题	原因	补救
制冷效果不佳	顶置空调未设置为制冷模式。	将顶置空调设置为制冷模式。
	环境温度高于 52 °C。	顶置空调仅可在 52 °C 及以下的环境温度下制冷。
	设定的温度高于室温。	选择一个较低的温度。
	环境温度低于 16 °C。	顶置空调仅可在高于 16 °C 的环境温度下制冷。
	其中一个温度传感器发生故障。	请联系授权服务代理或 Dometic。
	蒸发器风扇损坏。	请联系授权服务代理或 Dometic。
	冷凝器风扇损坏。	请联系授权服务代理或 Dometic。
仅适用于具有制热模式的型号： 制热效果不佳	顶置空调未设置为制热模式。	将顶置空调设置为制热模式。
	环境温度低于 – 2 °C。	顶置空调仅可在高于 – 2 °C 的环境温度下制热。
	设定的温度低于室温。	选择一个较高的温度。
	其中一个温度传感器发生故障。	请联系授权服务代理或 Dometic。
	蒸发器风扇损坏。	请联系授权服务代理或 Dometic。
出气量过低	进气口受阻或堵塞。	清除顶置空调通风格栅上的所有树叶和其他污物。
	风扇发生故障。	请联系授权服务代理或 Dometic。
水进入车内。	冷凝水排放口堵塞。	清除排水口上的冷凝水。
	密封件损坏。	请联系授权服务代理或 Dometic。
顶置空调不开启。	未连接电源。	检查电源。
	电压过低 (< 200 V)。	露营地的电力供应不足。
	电压转换器发生故障。	请联系授权服务代理或 Dometic。
	其中一个温度传感器发生故障。	请联系授权服务代理或 Dometic。
	电源保险丝的额定值过低。	> 露营地的电力供应超载。请检查露营地的电力供应。 > 如果适用，请松开电源线卷筒。 > 减少车辆中正在使用的电器。 > 露营地的电力保护不足。请检查露营地的电力保护。
顶置空调不关闭。	其中一个温度传感器发生故障。	请联系授权服务代理或 Dometic。

问题	原因	补救
	电源保险丝的额定值过低。	请联系授权服务代理或 Dometic。
仅适用于定速和变频型号： 顶置空调不断自动关闭。	结冰传感器已跳闸。	外部温度过低或所有空气喷嘴均已关闭。
显示屏显示： P0	IPM 模块的温度过高或电流过大	请联系授权服务代理或 Dometic。
显示屏显示： P1	欠压保护	与营地管理人员确认营地的电压是否足够。
显示屏显示： P2	机组交流过流保护	请联系授权服务代理或 Dometic。
显示屏显示： P4	放电管过热保护	请联系授权服务代理或 Dometic。
显示屏显示： P5	蒸发器盘管保护（制冷模式）	请联系授权服务代理或 Dometic。
显示屏显示： P6	冷凝器盘管保护（制冷模式）	请联系授权服务代理或 Dometic。
显示屏显示： P7	蒸发器盘管保护（制热模式）	请联系授权服务代理或 Dometic。
显示屏显示： P9	压缩机驱动装置异常或压缩机不启动	请联系授权服务代理或 Dometic。
显示屏显示： E0	通信故障	请联系授权服务代理或 Dometic。
显示屏显示： E1	室温传感器故障	请联系授权服务代理或 Dometic。
显示屏显示： E2	蒸发器盘管温度传感器故障	请联系授权服务代理或 Dometic。
显示屏显示： E3	冷凝器盘管温度传感器故障	请联系授权服务代理或 Dometic。
显示屏显示： E7	室外温度传感器故障	请联系授权服务代理或 Dometic。
显示屏显示： E8	放电管温度传感器故障	请联系授权服务代理或 Dometic。
显示屏显示： E9	压缩机驱动装置或 IPM 模块故障	与营地管理人员确认营地的电压是否足够。
显示屏显示： EA	电流传感器故障	请联系授权服务代理或 Dometic。
显示屏显示： EE	室外 EEPROM 故障	请联系授权服务代理或 Dometic。
显示屏显示： EL	LIN-BUS/CI-BUS 通信故障	请联系授权服务代理或 Dometic。

13 废弃处置

请尽可能将包装材料丢入合适的垃圾回收箱。有关如何根据适用废弃物处置规定处置产品的详细信息，请咨询当地的回收中心或专业经销商。

保护环境！ 请勿将电池随一般生活垃圾一起丢弃。请将有缺陷或用过的电池返还至零售商，或者拿到电池回收点处理。

14 保修单

本产品具有法定质保期。若本产品出现故障，请联系制造商在您所在国家/地区的办事处（请参见 dometic.com/dealer）或零售商。

将设备送修和进行质保处理时请将下列文件一并附上：

- 带有购买日期的收据复印件
- 故障原因或描述

请注意，自行维修或非专业人员维修可能会引发安全事故，并可能导致保修失效。

15 技术数据

11

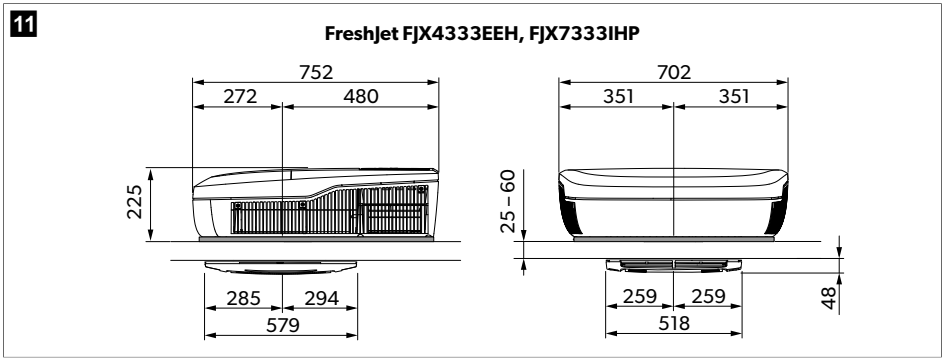

12

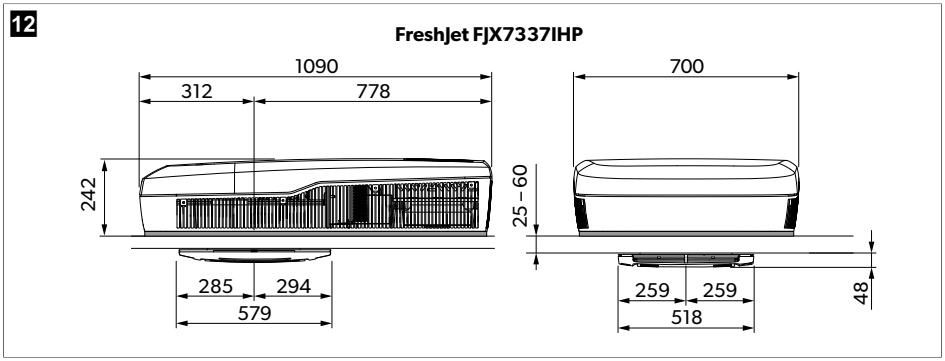

13

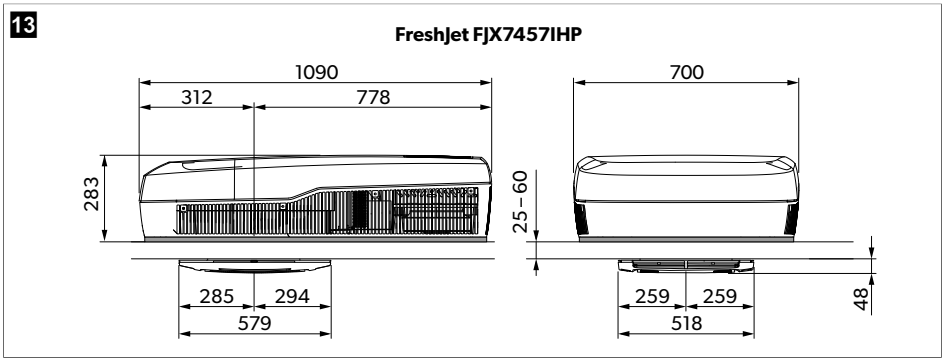

本产品含有氟化温室气体。

冷却装置密封完好。

	FreshJet FJX4333EEH	FreshJet FJX7333IHP	FreshJet FJX7337IHP	FreshJet FJX7457IHP
制冷量（基于 ISO 5151 标准）	2200 W	2537 W	2910 W	3400 W
制热量（基于 ISO 5151 标准）	1000 W	2285 W	2692 W	2903 W
交流输入电压	220 V … 240 V / 50 Hz	220 V … 240 V / 50 Hz … 60 Hz		
额定制冷电流	< 6 A	< 6.9 A	< 7.3 A	< 7.8 A
额定制热电流	< 4.8 A	< 4.7 A	< 5.9 A	< 6.5 A
所需保险丝	10 A			
工作温度范围	–2 °C … 52 °C			
制冷剂	R32			
制冷剂存量	360 g	420 g	480 g	650 g
CO_2 当量	0.243 t	0.284 t	0.324 t	0.439 t
全球变暖潜能值 (GWP)	675			
防护等级（顶置空调机组）	IPX4			
噪声级（最高风扇设置）	< 70 dB(A)			
尺寸（长 x 宽 x 高）	如图 11 页 20		如图 12 页 20	如图 13 页 20
重量（带空气分配箱的顶置空调机组）	< 34 kg	< 35 kg	< 41 kg	< 43 kg

16 产品中有害物质的名称及含量

部件名称	有害物质									
	铅 (Pb)	汞 (Hg)	镉 (Cd)	六价铬 (Cr(VI))	多溴联苯 (PBB)	多溴二苯醚 (PBDE)	邻苯二甲酸二（2-乙基）己酯 (DEHP)	邻苯二甲酸丁基苄酯 (BBP)	邻苯二甲酸二正丁酯 (DBP)	邻苯二甲酸二异丁酯 (DIBP)
金属部件	✕	○	○	○	○	○	○	○	○	○
塑料/其他部件	○	○	○	○	○	○	○	○	○	○
电子元器件	✕	○	✕	○	○	○	○	○	○	○
电源线及连接线	✕	○	○	○	○	○	○	○	○	○
制冷剂	○	○	○	○	○	○	○	○	○	○
压缩机	✕	○	○	○	○	○	○	○	○	○
电机	✕	○	○	○	○	○	○	○	○	○
换热器	○	○	○	○	○	○	○	○	○	○

本表依据 SJ/T 11364 《电子电气产品有害物质限制使用标识要求》的规定编制。

○： 表示该有害物质在该部件所有均质材料中的含量均在 GB/T 26572 规定的限量要求以下。

✕：表示该有害物质至少在该部件的某一均质材料中的含量超出 GB/T 26572 规定的限量要求。

注：表中标记“✕”的部件，符合中华人民共和国工业和信息化部公告：2018年第15号中《达标管理目录限用物质应用例外清单》的豁免要求，因行业技术发展水平限制而无法实现有害物质的代替。明细表中的部件为不同型号产品包含的主要部件汇总，本产品是否包含该部件，以实际产品配置为准。

10	在正常使用状态下的本产品的环保使用期限为10年。

DOMETIC

dometic.com

YOUR LOCAL DEALER

dometic.com/dealer

YOUR LOCAL SUPPORT

dometic.com/contact

YOUR LOCAL SALES OFFICE

dometic.com/sales-offices

A complete list of Dometic companies, which comprise the Dometic Group, can be found in the public filings of:
DOMETIC GROUP AB • Hemvärnsgatan 15 • SE-17154 Solna • Sweden

4445103992 4450035411 54-906-MAM01N01 2025-04-25