DOMETIC

REFRIGERATION 10-SERIES

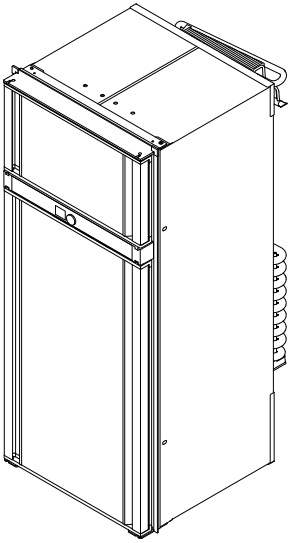

RMD10.5, RMD10.5S, RMD10.5T, RMD10.5X, RMD10.5XS, RMD10.5XT

TR **Absorbsiyonlu buzdolabı**
Montaj Kılavuzu 12

ET **Absorptsioonkülmik**
Paigaldusjuhend 27

LT **Absorbcinis šaldytuvas**
Montavimo vadovas 42

LV **Absorbcijas ledusskapis**
Uzstādīšanas rokasgrāmata 57

© 2024 Dometic Group. The visual appearance of the contents of this manual is protected by copyright and design law. The underlying technical design and the products contained herein may be protected by design, patent or pending patent. The trademarks mentioned in this manual belong to Dometic Sweden AB. All rights are reserved.

NOTICE

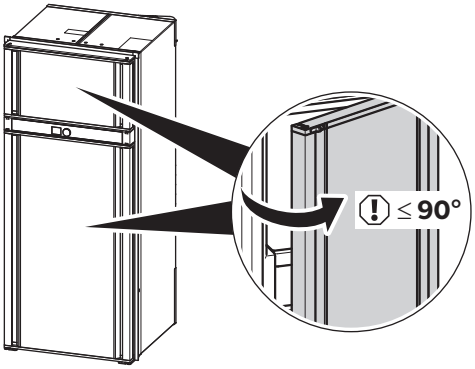

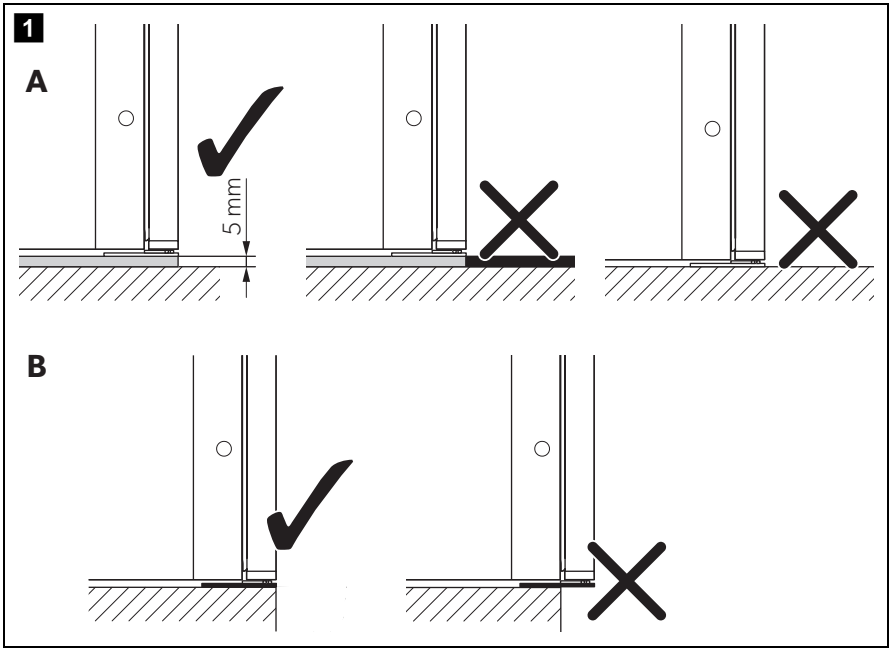

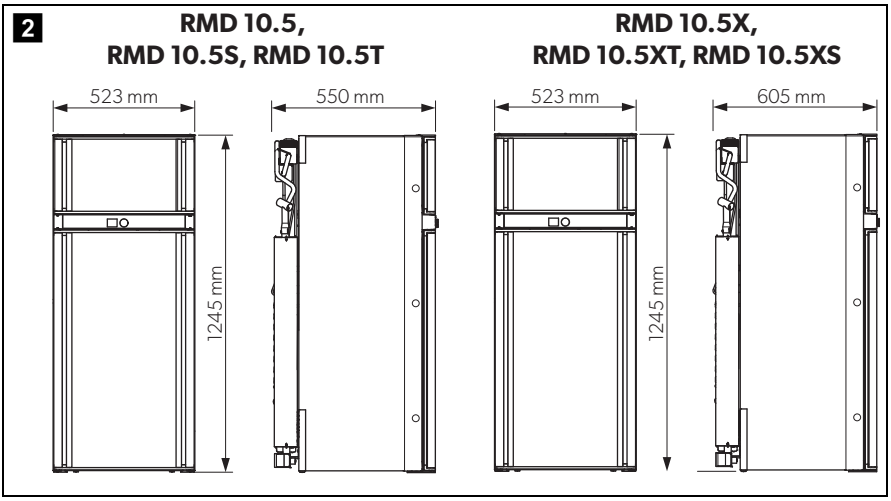
2
RMD 10.5,
RMD 10.5S, RMD 10.5T
RMD 10.5X,
RMD 10.5XT, RMD 10.5XS
523 mm
550 mm
523 mm
605 mm
1245 mm
1245 mm

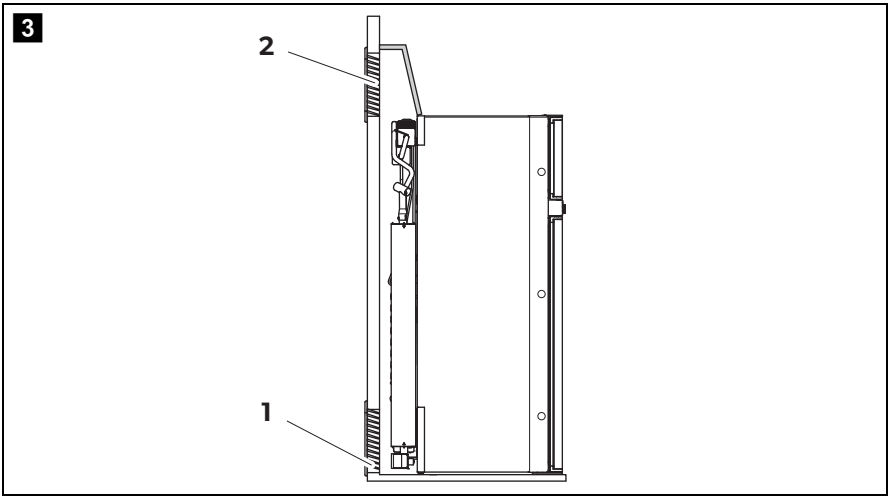
3
2
1

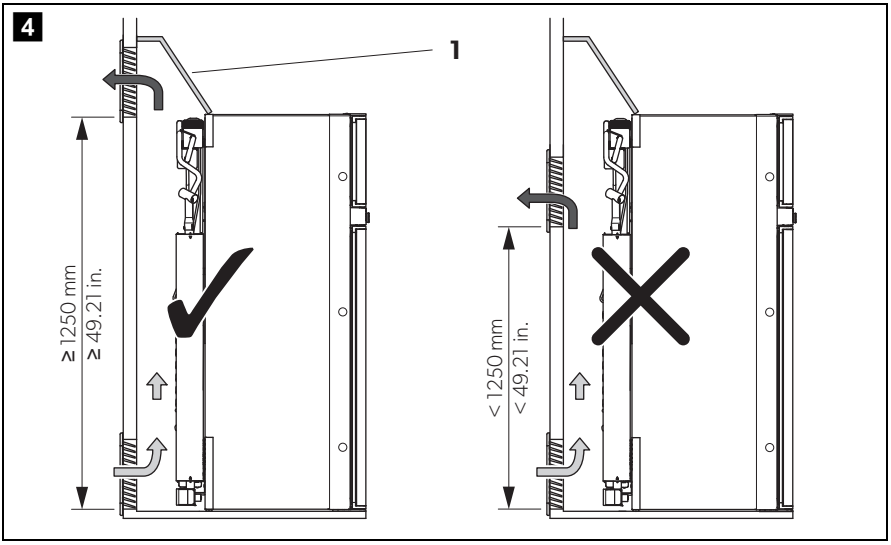
4
1
≥ 1250 mm
≥ 49.21 in.
< 1250 mm
< 49.21 in.

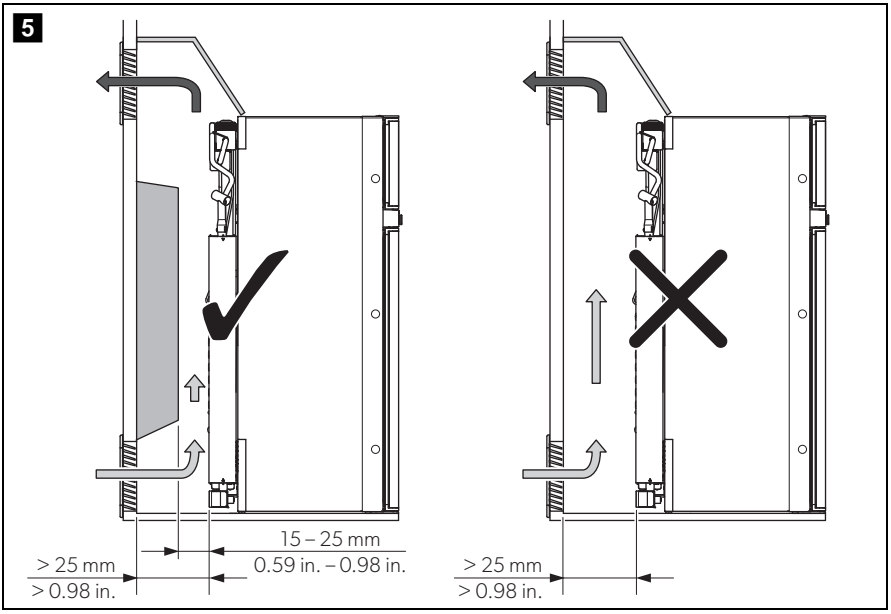
5
15 – 25 mm
0.59 in. – 0.98 in.
> 25 mm
> 0.98 in.
> 25 mm
> 0.98 in.

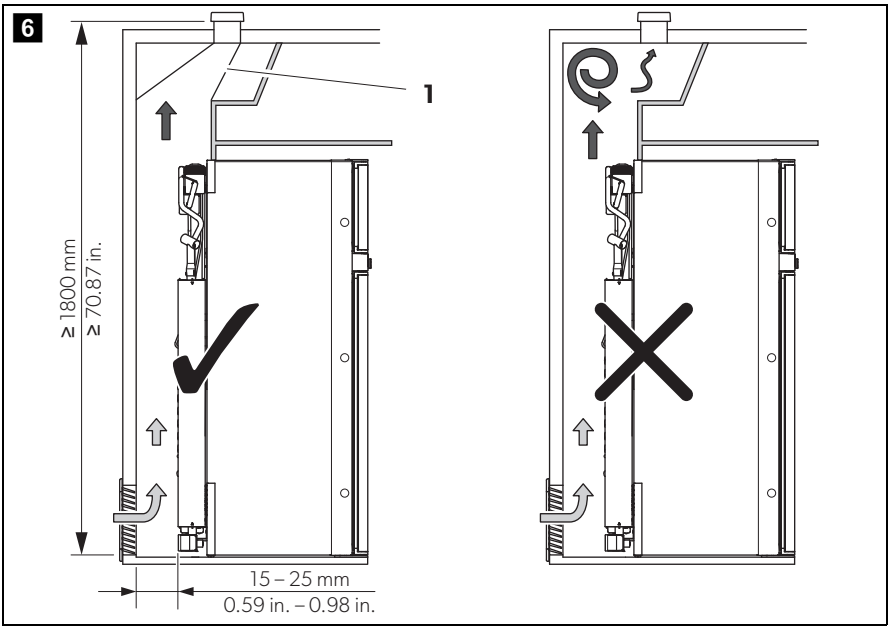
6
1
≥ 1800 mm
≥ 70.87 in.
15 – 25 mm
0.59 in. – 0.98 in.

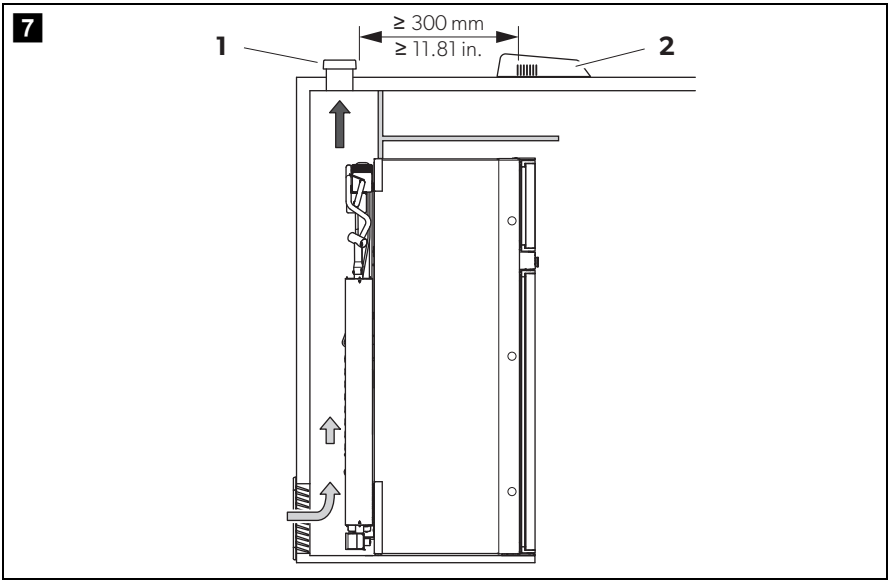
7
1
2
≥ 300 mm
≥ 11.81 in.

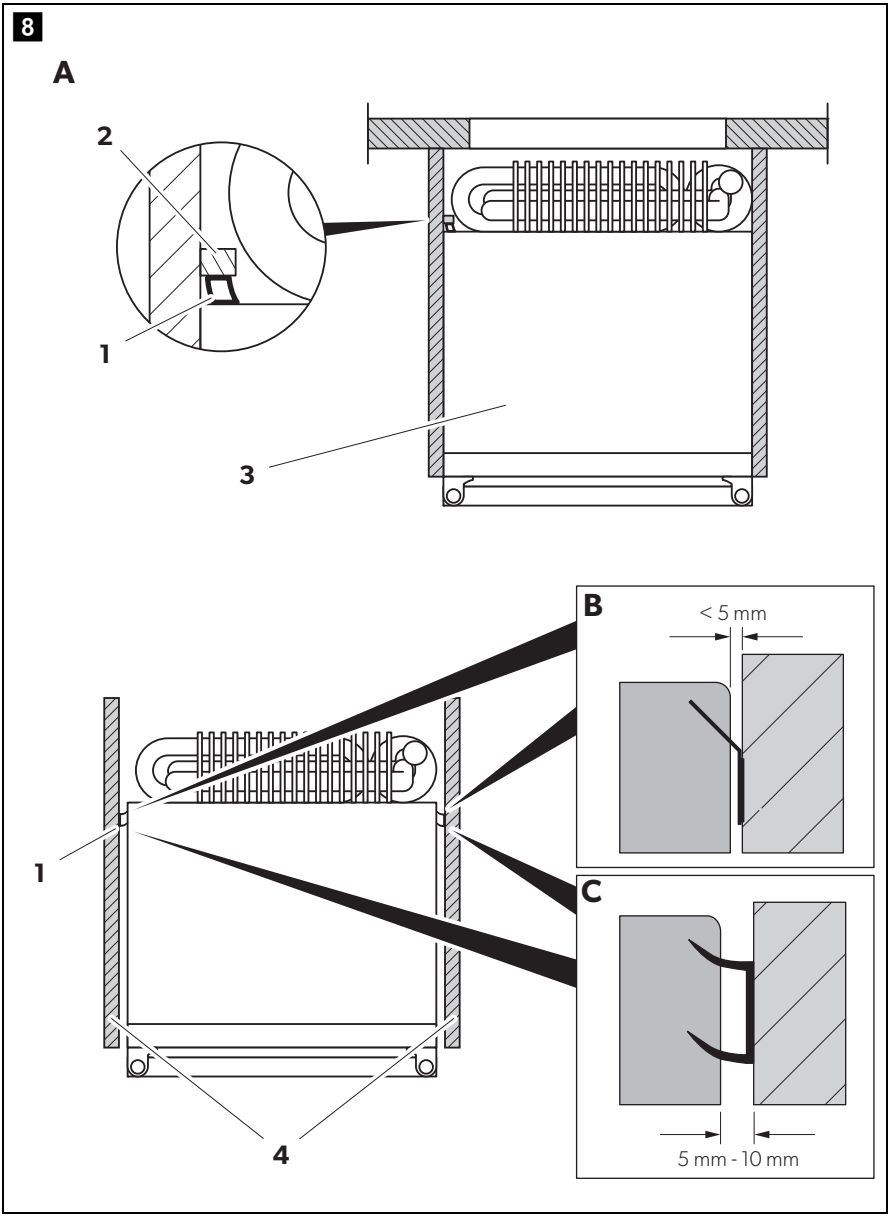
8
A
2
1
3
B
< 5 mm
1
C
4
5 mm - 10 mm

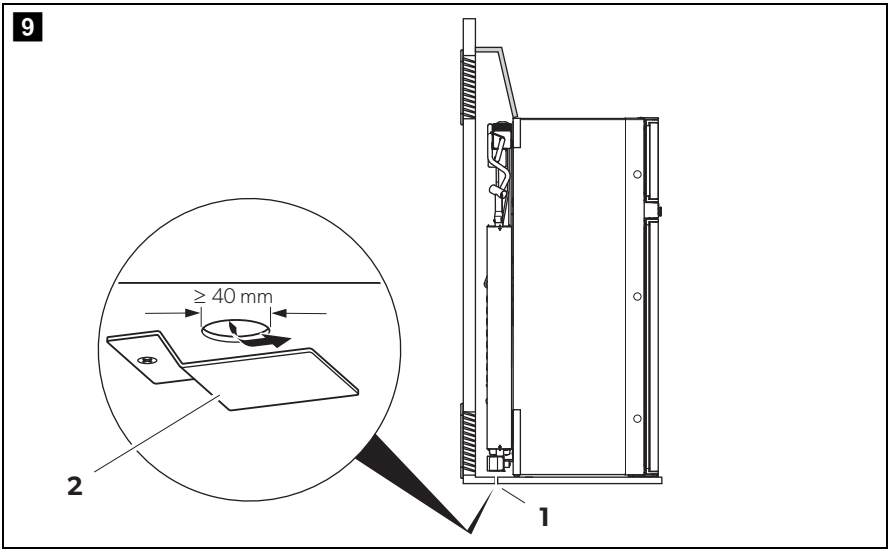
9
≥ 40 mm
2
1

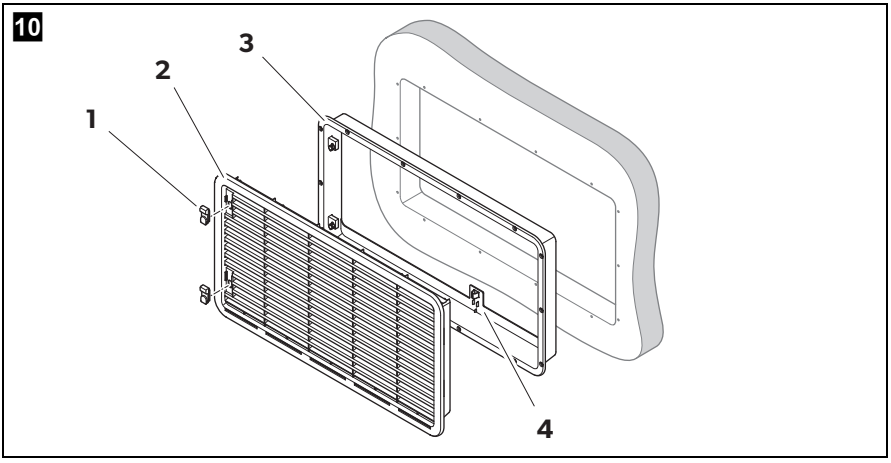
10
3
2
1
4

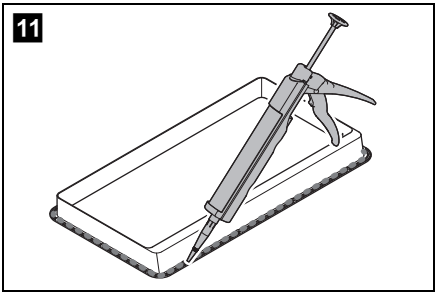
11

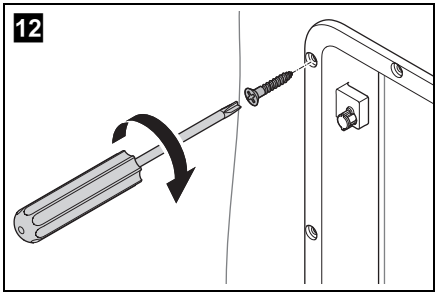
12

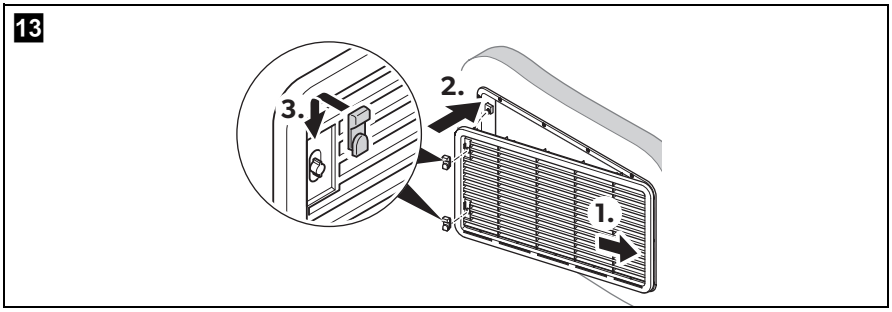
13
3.
2.
1.

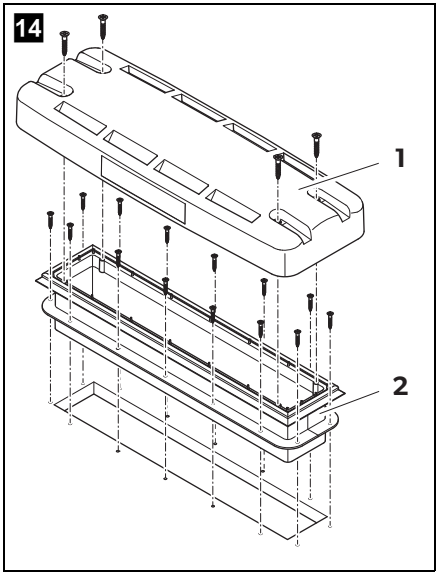
14
1
2

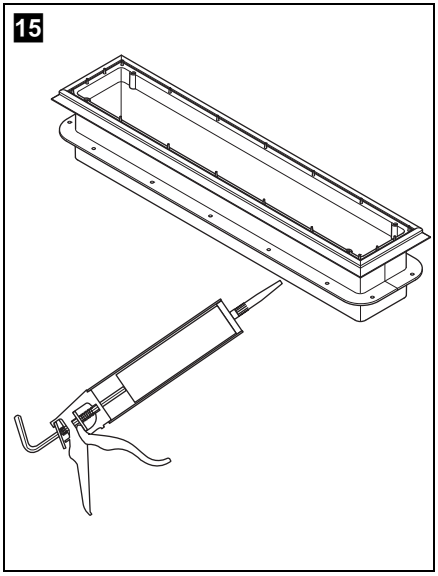
15

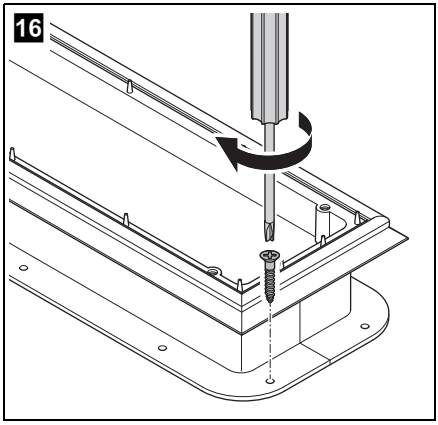
16

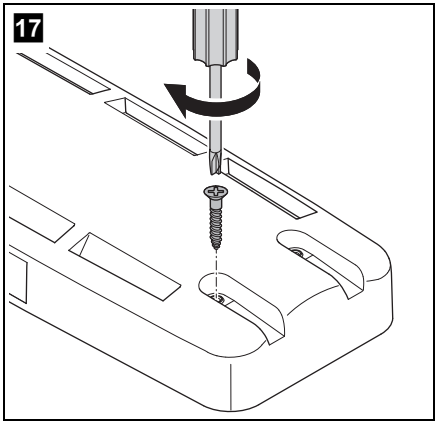
17

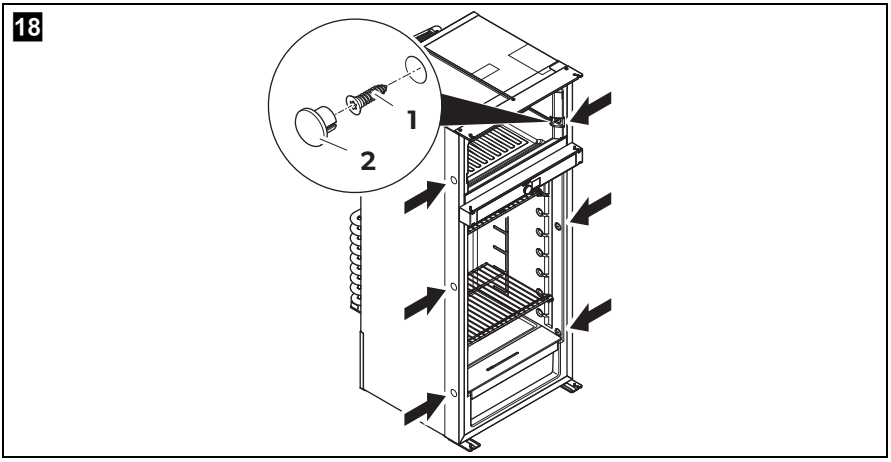

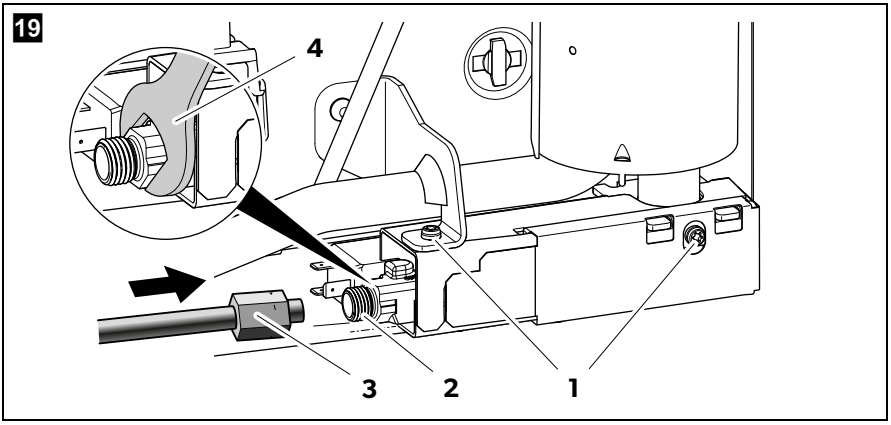

	bk	bn	bu	rd	pk	vt	wh
TR	Siyah	Kahverengi	Mavi	Pembe	Kırmızı	Menekşe moru	Beyaz
ET	Must	Pruun	Sinine	Roosa	Punane	Violetne	Valge
LT	Juoda	Ruda	Mėlyna	Rožinė	Raudona	Violetinė	Balta
LV	Melns	Brūns	Zils	Rozā	Sarkans	Violets	Balts

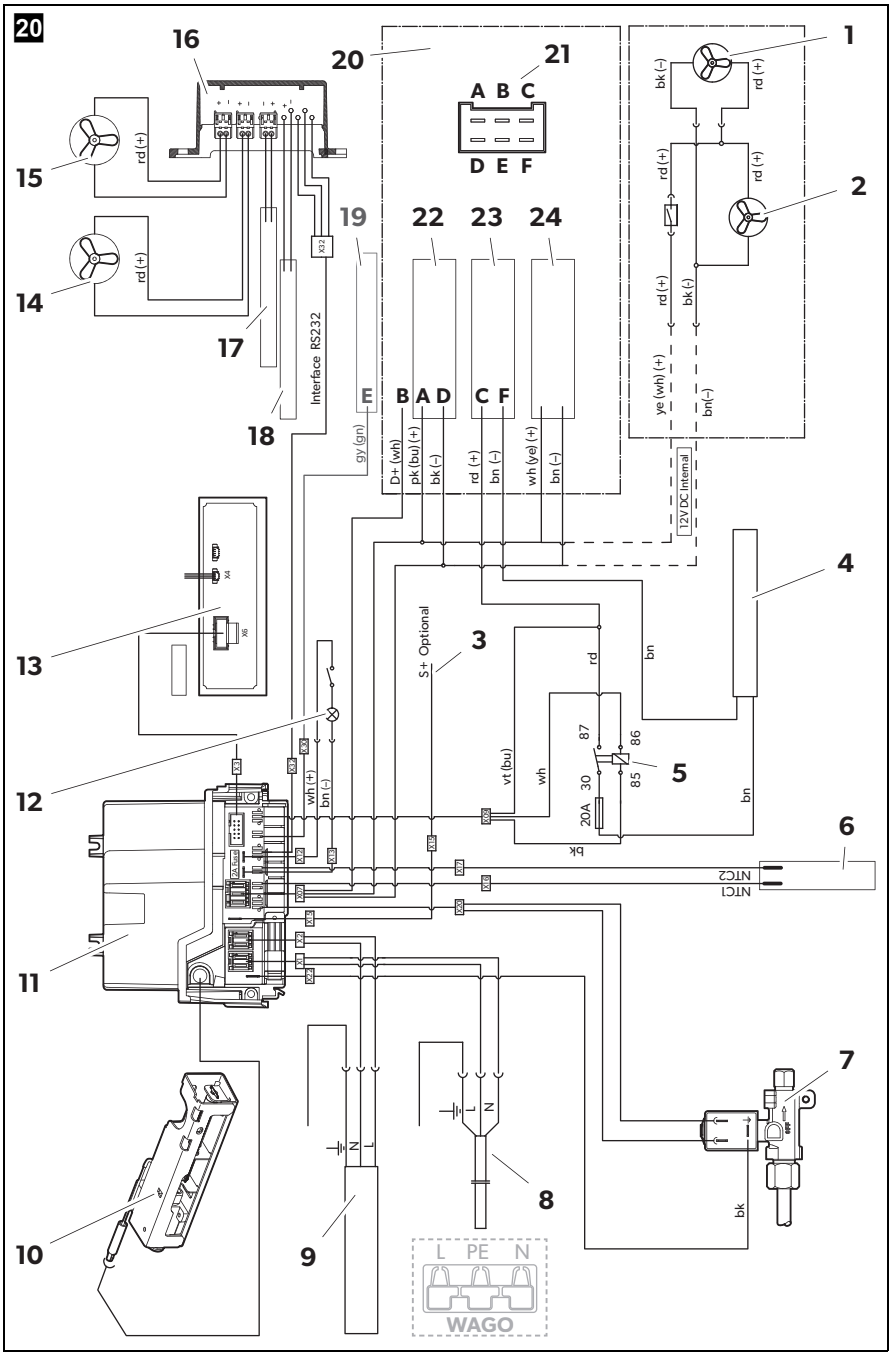
20
16
20
21
A B C
D E F
1
bk (–)
rd (+)
rd (+)
rd (+)
2
rd (+)
bk (–)
ye (wh) (+)
bn(–)
15
rd (+)
14
rd (+)
17
X32
Interface RS232
19
22
23
24
E
B A D
C F
18
gy (gn)
D+ (wh)
pk (bu) (+)
bk (–)
rd (+)
bn (–)
wh (ye) (+)
bn (–)
12V DC Internal
X4
X6
13
4
S+ Optional
3
rd
bn
87
86
85
5
30
20A
vt (bu)
wh
bn
12
X3
X2
X1
wh (+)
bn (–)
X5
bk
6
NTC2
NTC1
X2
X3
X2
X1
X3
11
7
L
N
8
bk
10
9
L PE N
WAGO

Bu ürünü doğru monte ettiğinizden ve ürünün daima kullanıma hazır olduğundan emin olmak için, lütfen tüm talimatları ve bu ürün kılavuzunda verilen kılavuzları ve uyarıları dikkatlice okuyunuz. Bu talimatlar bu üründe KALMALIDIR.

Bu ürünü kullandığınızda tüm talimatları, kılavuzları ve uyarıları dikkatlice okuduğunuza ve anladığınıza ve hükümlere ve koşullara bu sözleşmede yer alıyormuş gibi uyacağınıza onay verirsiniz. Bu ürünü sadece amacına ve uygulamaya uygun ve talimatlara, kılavuzlara ve uyarılara uygun bu ürün kılavuzu ile geçerli yasalara ve yönetmeliklere uygun olarak kullanacağınızı kabul ediyorsunuz. Talimatların ve uyarıların burada verildiği gibi okunmaması veya bunlara uyulmaması sonucu kendiniz ve diğer insanlar yaralanabilir veya ürününüz veya yakınında bulunan diğer eşyalar hasar görebilir. Talimatlar, kılavuzlar ve uyarılar da dahil, bu ürün kılavuzu ve buna ait olan dokümanlarda değişiklikler ve güncellemeler yapılabilir. Güncel ürün bilgileri için, lütfen bakınız dometic.com.

İçindekiler

1 Sembollerin açıklanması 12

2 Güvenlik uyarıları 13

3 Aksesuar 15

4 Amacına Uygun Kullanım 15

5 Buzdolabının montajı 16

6 Buzdolabının bağlanması 22

7 Teknik Bilgiler 26

1 Sembollerin açıklanması

UYARI!
Güvenlik uyarısı: Önlenmediğinde, can kaybı veya ağır bir yaralanmaya neden olabilecek tehlikeli bir durumu gösterir.

DİKKAT!
Güvenlik uyarısı: Önlenmediğinde, hafif veya orta derecede bir yaralanmaya neden olabilecek tehlikeli bir durumu gösterir.

İKAZ!
Önlenmediğinde, maddi hasara neden olabilecek bir durumu gösterir.

NOT
Ürünün kullanılması ile ilgili ek bilgiler.

2 Güvenlik uyarıları

UYARI! Bu uyarılara uyulmaması can kaybı veya ağır yaralanmaya sebep olabilir.

Patlama tehlikesi

- Absorber ünitesini asla açmayın. Açıldığında, yüksek basınç yaralanmalara neden olabilir.
- Cihazı **yalnızca** tip plakasında belirtilen basınçta çalıştırın. Yalnızca ulusal yönetmeliklere (Avrupa'da EN 12864). uygun sabit ayarlı basınç kontrolörleri kullanın.

Yangın tehlikesi

- Silikon sızdırmazlık maddesi veya benzeri kullanılıyorsa temiz ve kalıntısız bir uygulama sağlayın. Silikon filamentlerin sıcak parçalarla veya çıplak alevle temas etmesi halinde yangın riski vardır.
- Cihazda sızıntı olup olmadığını kontrol etmek için asla çıplak alev kullanmayın.
- Sadece propan veya bütan gazı kullanın (doğal gaz **kullanmayın**).

Sağlık için tehlike

- Cihazda gözle görülebilir hasar varsa cihazı çalıştırmayın.
- Bu cihazın AC güç kablosu hasar görmüşse, güvenlik tehlikelerini önlemek için üretici, servis personeli veya benzeri bir kalifiye personel tarafından değiştirilmelidir.
- Bu cihazda sadece usta elemanlar tarafından onarım yapılmalıdır. Yanlış onarımlar ciddi tehlikelere neden olabilir.

Oksijensiz kalma rizikosu

- Eski cihazın bertaraf edilmesi için tüm cihaz kapaklarını sökün ve kazara kapanmayı ve boğulmayı önlemek için rafları cihazda bırakın.

DİKKAT! Bu ikazlara uyulmaması hafif veya orta derecede yaralanmaya sebep olabilir.

Elektrik çarpması

- Cihazı çalıştırmadan önce besleme hattı ile fişinin kuru olduğundan emin olun.

Ezilme tehlikesi

- Parmaklarınızı menteşeye sokmayın.

İKAZ! Hasar tehlikesi

- Taşıma sırasında cihazı sadece cihazın gövdesinden tutun. Cihazı asla absorber ünitesinden, soğutma kanatçıklarından, gaz borularından, kapağından veya kumanda panelinden tutmayın.
- Taşıma sırasında cihaz devresinin hasar görmediğinden emin olun. Cihaz devresindeki soğutucu akışkan yüksek derecede yanıcı bir maddedir.
  Cihaz akışkan devresinde bir hasar olması durumunda (amonyak kokusu):
  – Mümkünse cihazı kapatın.
  – Çıplak alevler ve kıvılcımlar oluşmasını önleyin.
  – Mekanı iyi havalandırın.
- Cihazı çıplak ateş veya diğer ısı kaynaklarının (ısıtıcılar, doğrudan güneş ışığı, gazlı fırınlar vb.) yakınına monte etmeyin.
- **Aşırı ısınma tehlikesi!**
  Çalışma sırasında oluşan ısının dağılabilmesi için her zaman yeterli havalandırma sağlandığından emin olun. Hava sirkülasyonu için cihazın duvarlardan ve diğer nesnelerden yeterince uzakta olduğundan emin olun.
- Tip plakası üzerinde verilen gerilim değerinin enerji kaynağının değeri ile aynı olmasına dikkat edin.
- Soğutucu devresini asla açmayın.
- Cihazı AC şebekeye bağlamak için sadece birlikte verilen AC bağlantı kablosunu kullanın.
- Yalnızca uygun boyutta kablolar kullanın.
- Fişi prizden çıkartmak için asla bağlantı kablosunu kullanmayın.
- Cihaz yağmura maruz kalmamalıdır.

3 Aksesuar

Adı
Esnek gaz boruları
1 – 5 mm boşluklar için hava akımı geçirmez montaj için conta (şekil 8 **B**, sayfa 7)
5 – 10 mm boşluklar için hava akımı geçirmez montaj için conta (şekil 8 **C**, sayfa 7)
Havalandırma ızgarası için kış kapağı LS300
Adaptör kablosu • WAGO'dan CEE'ye • WAGO'dan UK'ye • WAGO'dan JST'ye • WAGO'dan MATE-N-LOK'a
İsteğe bağlı fan kiti REF-FANKIT
Bağımsız gaz işletimi için isteğe bağlı pil paketi R10-BP
9 V⎓ taşınabilir şarj cihazıyla bağımsız gaz işlemi için isteğe bağlı Ø 2,5/5,5 mm konnektör

4 Amacına Uygun Kullanım

Cihaz aşağıdaki yerlere montaja uygundur:

- Karavanlar
- Motorlu karavanlar

Bu ürün sadece amacına uygun ve bu talimata göre kullanılmalıdır.

Bu kılavuzda ürünün doğru olarak monte edilmesi ve/veya kullanılması için gerekli bilgiler verilmektedir. Doğru yapılmayan montaj veya bakım performansının yetersiz olmasına ve olası bozukluklara neden olabilir.

Üretici, aşağıdaki durumların neden olduğu yaralanmalardan veya ürün hasarlarından sorumlu değildir:

- Yanlış montaj veya bağlantı ve aşırı voltaj
- Yanlış bakım veya üretici tarafından sağlanan orijinal yedek parçalardan başka yedek parçalar kullanılması
- Üreticisinden açıkça izin almadan cihazda değişiklikler yapılması
- Bu kılavuzda tanımlananların dışında bir amaçlar için kullanıldığında

Dometic ürünün görünümünde ve ürün özelliklerinde değişiklik yapma hakkını saklı tutar.

5 Buzdolabının montajı

Kapak kilidinin ve dekoratif plakanın değiştirilmesine ilişkin kılavuzu bulabileceğiniz adres:

http://qr.dometic.com/berFOL

5.1 Montaj hazırlığı

İKAZ!
- Buzdolabı, kapağı seyir yönüne bakacak şekilde karavanların arkasına monte edilmemelidir.
- Güvenli çalışmayı sağlamak için yalnızca orijinal Dometic havalandırma ızgaraları kullanın.

Buzdolabını monte ederken aşağıdakilere dikkat edin:

- Soğutucu akışkanın düzgün bir şekilde dolaşabilmesini sağlamak için buzdolabı eğimi 3°'lik bir açıyı aşmamalıdır.
  Bunun için aracı düz bir alana park edin.
- Buzdolabını montajında dikkat edilmesi gerekenler:
  – Servis çalışmaları için buzdolabına kolayca erişilebilmelidir.
  – Buzdolabı kolayca sökülebilmeli ve monte edilebilmelidir.
  – Buzdolabı araçtan kolayca çıkarılabilmelidir.
- Kapağın düzgün bir şekilde açılabilmesini sağlamak için buzdolabı zeminden en az 5 mm mesafe olacak şekilde monte edilmelidir (şekil **1**, sayfa 3).
  – Buzdolabı, kapının ön kenarına kadar tamamen mobilya zemini üzerinde durmalıdır (**B**).
  – Buzdolabını doğrudan zemine yerleştirmekten kaçının.
  – Kapağın serbestçe hareket etmesini engelleyecek herhangi bir halı olmadığından emin olun.
- Gaz brülörünün bulunduğu bölgede kablo, kablo kanalları vb. gibi ısıya duyarlı bileşenlerin bulunmadığından emin olun.
- uzdolabı, araç hareket halindeyken sabit durması için bir girintiye monte edilmelidir. Bu amaçla şekil **2**, sayfa 4 içeriğinde belirtilen boyutlara dikkat edin.

- Dış duvara, havalandırma ızgaralı hava giriş menfezi (şekil **3** 1, sayfa 4) ve hava çıkış menfezi (şekil **3** 2, sayfa 4) takılmalıdır, böylece açığa çıkan ısı kolayca dışarı atılabilir:
  - Hava giriş menfezi: Havalandırma ızgarasını, montaj nişinin tabanıyla mümkün olduğu kadar aynı hizada olacak şekilde sabitleyin.
  - Çıkış menfezi: mümkün oluğu kadar buzdolabının üst tarafına gelecek şekilde takın.
  - Hava giriş ve çıkış menfezleri arasındaki mesafe en az 1250 mm olmalıdır (şekil **4**, sayfa 5).
- Isının araç içinde birikmemesi için buzdolabının üzerine bir ısı iletim plakası (şekil **4** 1, sayfa 5) takın.
- Buzdolabı ile arka duvar arasındaki mesafe en az 15 mm, en fazla 25 mm olmalıdır.
- Buzdolabı ile arka duvar arasında 25 mm'den daha fazla bir mesafe, düşük performansa yol açar ve buzdolabının güç tüketimini artırır. Havalandırma için yeterli hava girişi ve çıkışı sağlamak için buzdolabının arkasındaki alanı azaltın. (şekil **5**, sayfa 5). Bunu yapmak için örneğin bir havalandırma plakası kullanın.
- Hava giriş ve çıkış menfezleri arasındaki minimum mesafe sağlanamıyorsa, hava çıkış menfezi yerine bir tavan menfezi takılmalıdır.
  - Tavan menfezi, mümkün olduğu kadar doğrudan buzdolabının arka tarafının üzerine monte edilmelidir. Hava menfezi dirseği takmanız gerekiyorsa bir hava kanalı (şekil **6** 1, sayfa 6) kullanın, aksi halde orada ısı birikir.
  - Hava giriş ve tavan menfezleri arasındaki mesafe en az 1800 mm olmalıdır (şekil **6**, sayfa 6).
  - Eğer tavan kliması kullanılıyorsa, tavan menfezi (şekil **7** 1, sayfa 6) ile tavan kliması hava çıkışı (şekil **7** 2, sayfa 6) arasındaki mesafe en az 300 mm olmalıdır.
- Buzdolabının performansının düşmesine ve buzdolabının güç tüketiminin artmasına neden olacağından buzdolabı, hava giriş ve çıkış menfezlerinin yan tarafına monte edilmemelidir.
- Hava giriş ve çıkış menfezleri buzdolabı çalışırken araç parçaları (açık araç kapısı veya bisiklet taşıma aparatı gibi aksesuarların takılması gibi) tarafından engellenmemelidir.
- Buzdolabını, düşük performansa yol açacağı ve buzdolabının güç tüketimini artıracağı için aşırı ısıdan korunacak şekilde monte edin.
- Buzdolabı, hava akımına karşı korunaklı bir yere monte edilmelidir.

5.2 Buzdolabının hava akımına karşı korunaklı bir yere monte edilmesi

UYARI! Yangın tehlikesi!
- Hava akımına karşı korunaklı bir yere montaj yaparken silikon yalıtım malzemesi, köpük veya benzeri yanıcı malzemeler kullanmayın.
- Cihazı hiçbir bağlantı kablosu hasar görmeyecek veya ezilmeyecek şekilde konumlandırın.
- Cihazın arkasında çoklu priz veya taşınabilir güç adaptörü kullanmayın.

Karavanlarda veya motorlu karavanlarda, gazla çalışan buzdolapları hava akımına karşı korunaklı bir yere kurulmalıdır. Bu, yanma havasının içeriden emilmesi ve egzoz dumanlarının doğrudan yaşam alanına girmesinin engellenmesi anlamına gelir.

Buzdolabının arka paneli ile aracın içi arasına uygun bir conta takılmalıdır.

Üretici, bakım amacıyla sökme ve takma işlemini kolaylaştırmak için esnek bir conta kullanılmasını önerir.

Hava akımına karşı korunaklı montaj için üç versiyondan birini seçin (şekil **8**, sayfa 7):

Buzdolabının arkasındaki durdurma çubuğu (A)

➤ Buzdolabının arkasındaki (**3**) durdurma çubuğuna (**2**) esnek bir sızdırmazlık contası (**1**) yapıştırın.

➤ Buzdolabı-fırın kombinasyonunu esnek sızdırmazlık contalı durdurma çubuğuna doğru ittirin.

✓ Böylece buzdolabının arkasındaki boşluk ile araç içi yalıtılır.

Buzdolabı ve mobilya arasında 5 mm'ye kadar yan boşluk mesafesi (B)

➤ Sızdırmazlık contalarını (bkz. bölüm «Aksesuar» sayfa 15) mobilyanın yan tarafına yapıştırın (**4**).

➤ Buzdolabı-fırın kombinasyonunu, mobilyaların kenarına yapıştırdığınız esnek contalara doğru itin.

✓ Böylece buzdolabının arkasındaki boşluk ile araç içi yalıtılır.

Buzdolabı ve mobilya arasında 5 mm ila 10 mm arasında yan boşluk mesafesi (B)

➤ Çift kenarlı sızdırmazlık contalarını (bkz. bölüm «Aksesuar» sayfa 15) mobilyanın yan tarafına yapıştırın (**4**).

➤ Buzdolabı-fırın kombinasyonunu, mobilyaların kenarına yapıştırdığınız çift kenarlı contalara doğru itin.

✓ Böylece buzdolabının arkasındaki boşluk ile araç içi yalıtılır.

5.3 Hava giriş ve çıkış menfezlerinin yapılması

NOT
- Burada gösterilen giriş ve çıkış varyasyonlarından sapmalar, üretici tarafından onaylanmalıdır.
- Buzdolabı, yüksek ortam sıcaklıklarında, ancak optimum havalandırma sağlanmışsa maksimum soğutma kapasitesi sağlayabilir.

➤ Dış duvarda 249 mm x 490 mm boyutunda hava giriş menfezi ve hava çıkış menfezi oluşturun.

Bunu yaparken bölüm «Montaj hazırlığı» sayfa 16 içeriğindeki bilgileri dikkate alın.

Hava giriş menfezinin havalandırma ızgarası, nişin zemini ile aynı hizada monte edilemiyorsa, zemine bir hava giriş menfezi monte edin. Böylece herhangi bir gaz sızıntısı aşağı doğru akabilir.

➤ Gaz brülörünün yanında, buzdolabının arkasındaki zeminde (şekil **9** 1, sayfa 8) en az Ø 40 mm'lik bir hava giriş deliği açın.

➤ Sürüş sırasında çamur veya pisliğin içeri girmesini önlemek için açıklığı bir saptırıcı ile koruyun (şekil **9** 2, sayfa 8).

Hava çıkış menfezi yerine tavan menfezi kullanmanız gerekiyorsa:

➤ Tavanda bir bölüm kesin. Gerekli boyutlar için tavan menfezi kullanım kılavuzuna bakın.
Bunu yaparken bölüm «Montaj hazırlığı» sayfa 16 içeriğindeki bilgileri dikkate alın.

5.4 Havalandırma ızgarasının montajı

NOT
Güvenli çalışmayı sağlamak için yalnızca orijinal Dometic havalandırma ızgaraları kullanın.

Numara şekil 10, sayfa 8	Adı
1	Kaydırıcı
2	Havalandırma ızgarası
3	Montaj çerçevesi
4	Yoğuşma tahliyesi için sabitleme

➤ Montaj çerçevesini monte ederken su geçirmezlik sağlamak için sızdırmazlık elemanı kullanın (şekil 11, sayfa 8).

➤ Montaj çerçevesini yerleştirin ve sıkıca vidalayın (şekil 12, sayfa 8). Bunun için tüm sabitleme deliklerini kullanın.

➤ Havalandırma ızgarasını gösterildiği gibi takın (şekil 13, sayfa 9).

5.5 Yoğuşma tahliyesinin montajı

NOT
- Buzdolabı kapağının sık sık açılması, yanlış veya çok sıcakken saklanan yiyecekler nedeniyle buzdolabının içinde yoğuşma oluşabilir.
- Yoğuşma sabit bir eğimle tahliye edilmelidir.

Yoğuşma tahliyesini aşağıdaki gibi monte edin:

Varyant 1

➤ Buzdolabının yoğuşma hortumunu, zemindeki bir açıklıktan geçirerek aracın altından dışarı çıkartın.

Varyant 2

➤ Yoğuşma hortumunu, doğrudan havalandırma ızgarasının yoğuşma hortumu için öngörülen bağlantı parçasına takın (şekil 10 4, sayfa 8).

5.6 Tavan menfezinin montajı

Numara şekil 14, sayfa 9	Adı
1	Başlık
2	Montaj çerçevesi

➤ Montaj çerçevesini monte ederken su geçirmezlik sağlamak için sızdırmazlık elemanı kullanın (şekil 15, sayfa 9).

➤ Montaj çerçevesini yerleştirin ve sıkıca vidalayın (şekil 16, sayfa 9). Bunun için tüm sabitleme deliklerini kullanın.

➤ Başlığı yerleştirin ve sıkıca vidalayın (şekil 17, sayfa 9).

5.7 Buzdolabını sabitleme

DİKKAT!
Buzdolabını yalnızca üzerindeki sabitleme yuvalarını kullanarak vidalayın, aksi takdirde köpük bileşenler veya kablolar hasar görebilir.

NOT
Yan duvarları veya takılan çıtaları, vidalar artan yükler altında bile (sürüş sırasında) sıkı olacak şekilde sabitleyin.

➤ Buzdolabını nihai konumuna taşıyın.

➤ Altı vidayı (şekil 18 1, sayfa 10), buzdolabının yanlarındaki plastik kılıftan geçirin ve daha sonra vidaları sıkarak duvara sabitleyin.

➤ Kapakları (şekil 18 2, sayfa 10) vida başlarına takın.

6 Buzdolabının bağlanması

6.1 Gaz kaynağına bağlanması

İKAZ!
- Bu buzdolabı, yalnızca bir uzman tarafından geçerli yönergeler ve standartlara uygun olarak bir gaz kaynağına bağlanmalıdır.
- Hortum bağlantısına izin **verilmez**.
- Metal contalı vida bağlantısı kullanın.
- Buzdolabı gaz bağlantısındaki gaz filtresi (beyaz) çıkarılmamalıdır.
- Sadece onaylanmış bir basınç düşürme valfi ve uygun bir kafa ile propan veya bütan gazı tüpleri (doğal gaz veya şehir gazı kullanılamaz) kullanın. Tip plakasındaki basınç bilgilerini propan veya bütan gazı tüpü üzerindeki basınç regülatöründeki basınç bilgileriyle karşılaştırın.
- Buzdolabını **yalnızca** tip plakasında belirtilen basınçta çalıştırın.
- Buzdolabını **yalnızca** tip plakasında belirtilen gaz türüyle çalıştırın.
- Lütfen ülkenizde izin verilen basınçlara dikkat edin. Sadece ulusal yönetmeliklere uygun sabit ayarlı basınç kontrol cihazlarını kullanın.

NOT
İsteğe bağlı olarak tesisatı gerilimsiz tutmak için Dometic esnek gaz bağlantı borusunu kullanabilirsiniz.

Buzdolabının gaz hattından ayrı olarak bir kapatma cihazı ile kapatılması mümkün olmalıdır. Kapatma cihazı kolayca erişilebilir olmalıdır.

➤ Buzdolabını elle emniyetli bir şekilde gaz kaynağına bağlayın (şekil 19, sayfa 10):

İKAZ!
Gaz besleme hattını buzdolabının gaz girişine bağlarken her zaman yedek sabitleyici anahtar (boyut 17 mm) kullanın.

Numara şekil 19, sayfa 10	Adı
1	M4 vida (Torx TX20) Sıkma torku: 2 Nm
2	Buzdolabı gaz bağlantısı M14 x 1,5 (d = 8 mm/ISO8434 (DIN2353))

Numara şekil 19, sayfa 10	Adı
3	Halka manşonlu gaz borusu (boyut 17) Sıkma torku: 25 Nm
4	Yedek sabitleyici anahtar (17 mm)

➤ Profesyonel kurulumdan sonra yetkili bir uzmana sızıntı testi ve alev testi yaptırın. Size bir denetim sertifikası verildiğinden emin olun ve bu sertifikayı saklaması için son kullanıcıya verin.

6.2 DC ve AC güç kaynaklarına bağlama

İKAZ!
Elektrik tesisatı ve onarımları yalnızca bir uzman tarafından yürürlükteki düzenlemelere ve standartlara uygun olarak gerçekleştirilmelidir.

NOT
- Hava sirkülasyonunun bozulmasını önlemek ve cihaz fişini su sıçramalarından korumak için cihaz fişi doğrudan havalandırma ızgarasının arkasına yerleştirilmemelidir.
- AC bağlantı kablosunun fişi kesilmemelidir.
- Bağlantı kabloları, cihazın/brülörün sıcak kısımlarına veya keskin kenarlara temas etmeyecek şekilde döşenmelidir.
- Dahili elektrik tesisatındaki değişiklikler veya diğer elektrikli bileşenlerin (örn. üçüncü taraflara ait ekstra fanlar) buzdolabının dahili kablo tesisatına bağlanması, garanti ve ürün sorumluluğundan doğan her türlü talebi geçersiz kılar.
- Buzdolabı CI bus arabirimine sahiptir ve uyumlu bir merkezi araç ekranı aracılığıyla kontrol edilebilir.

Buzdolabının devre şeması (şekil 20, sayfa 11)

Numara şekil 20, sayfa 11	Adı
1	Fan 2 (seçenekler modülü mevcut değilse)
2	Fan 1 (seçenekler modülü mevcut değilse)
3	S+ (isteğe bağlı)
4	Isıtma elemanı DC

Numara şekil 20, sayfa 11	Adı
5	Isıtıcı kartuş için 20 A sigortalı DC röle
6	NTC 1: Soğutma bölmesi NTC 2: Dış ortam sıcaklığı (isteğe bağlı)
7	Gaz valfi
8	AC güç kaynağı
9	Isıtma elemanı AC
10	Gaz brülörü
11	Bağlantı bloğu
12	Çakmak
13	Ekran
14	Isıtma çerçevesi
15	Fan 2 (seçenekler modülü varsa)
16	Fan 1 (seçenekler modülü varsa)
17	Seçenekler modülü
18	DC besleme, fırın (seçenekler modülü varsa)
19	DC besleme, seçenekler modülü
20	CI-Bus bağlantısı
21	DC güç kaynağı
22	12 V klemens muhafazası (önden görünüş) • AMP/TE Tyco: 180906 • CS Colombo: 63N025
23	Elektronik bileşenler için DC besleme kablosu
24	Isıtma elemanı DC besleme kablosu
25	Dahili DC besleme, maks. 1 A (seçenekler modülü, fırın, fan)

DC güç

UYARI! Yangın tehlikesi!
- Isıtma elemanına giden besleme hattı, 20 A'lık bir sigorta ile korunmalıdır.
- Elektronik bileşenlere giden besleme hattı, 2 A'lık bir sigorta ile korunmalıdır.

İKAZ!
Elektronik bileşenler (şekil **20** 23, sayfa 11) ve ısıtma elemanı (şekil **20** 24, sayfa 11) için kullanılan DC bağlantıların artı ve eksi besleme hatları **birleştirilemez** ve tek bir kablo üzerinden taşınamaz. Bu, elektriksel parazite veya elektrikli bileşenlerde hasara neden olabilir.

Lütfen aşağıdaki kablo boyutlarına dikkat edin:

- Isıtma elemanına bağlantı için kesit: min. 6 mm^2

  Uygun bir soğutma performansını garanti etmek için, güç kaynağından buzdolabı bağlantı klemensine giden gerilim kaybının <0,8 V⎓ olduğundan emin olun.
- Elektronik bileşenlerin ve ısıtma elemanının bağlantısı: 0,75 mm^2
- D+ ve S+ bağlantıları: 0,75 mm^2
- Çeki demiri üzerinden beslenen kablo (yalnızca karavanlar): 2,5 mm^2

➤ DC soketinizi aşağıda belirtildiği gibi birleştirin (şekil **20** 21, sayfa 11):
  – **A** ve **C**'yi akünün artı kutbuna bağlayın.
  – **D** ve **F**'yi şaseye bağlayın.
  – **B**'yi D + sinyaline bağlayın.
  Buzdolabının elektronik bileşenleri çalışan araç motorunu algılamak için aydınlatma sisteminden gelen D+ sinyalini kullanır. Otomatik modda, buzdolabı mevcut olan en uygun modu seçer. Buzdolabı yalnızca araç motoru çalışırken doğru akımla çalışır.
  – **E**'yi CI-BUS'a bağlayın.

➤ **3**'ü S+ sinyaline bağlayın (opsiyonel).

➤ Besleme hattı **A**'yı aracın güç dağıtım kutusundaki 2 A'lık bir sigortayla koruyun.

➤ Besleme hattı **C**'yi aracın güç dağıtım kutusundaki 20 A'lık bir sigortayla koruyun.

➤ Besleme hattı **C**'yi ateşleme kontrollü bir röle üzerinden çalıştırın.
Bu, araç motoru yanlışlıkla kapatılırsa akünün tamamen boşalmasını önler.

AC güç

➤ Cihazın fişini kullanarak buzdolabını bir AC prize bağlayın.

7 Teknik Bilgiler

	RMD10.5(T)	RMD10.5X(T)	RMD10.5XS	RMD10.5S
Bağlantı gerilimi	230 V~ /50 Hz 12 V⎓			
Gaz Miktari Brüt kapasite Buzdolabı bölmesi Buz bölmesi Toplam net kapasite	 153 l 124 l 29 l 147 l	 177 l 142 l 35 l 171 l	 177 l 142 l 35 l 171 l	 153 l 124 l 29 l 147 l
Güç tüketimi	250 W (230 V~) 170 W (12 V⎓)			
Enerji tüketimi	4,4 kWh/24 sa. (230 V~)			
Gaz tüketimi	580 g/24 sa.			
İklim sınıfı	SN			
Boyutlar Y x G x D	1245 x 523 x 550 mm	1245 x 523 x 605 mm	1245 x 523 x 605 mm	1245 x 523 x 550 mm
Ağırlık	40 kg	41,5 kg	40,5 kg	39 kg
Denetleme/sertifika	CE E1			

Cihazınızın güncel AB Uygunluk Beyanı için lütfen dometic.com adresindeki ilgili ürün sayfasına bakın veya doğrudan üretici ile iletişime geçin (bkz. dometic.com/dealer).

Lugege see juhend tähelepanelikult läbi ja järgige kõiki selles esitatud juhiseid, suuniseid ja hoiatusi, et tagada alati toote õigesti paigaldamine, kasutamine ning hooldamine. Juhend PEAB jääma selle toote juurde.

Toote kasutamisega kinnitate, et olete kõik juhised, suunised ja hoiatused tähelepanelikult läbi lugenud ning mõistate ja nõustute järgima nendes sätestatud tingimusi. Nõustute kasutama seda toodet üksnes ettenähtud eesmärgil ja otstarbel ning kooskõlas tootejuhendis sätestatud juhiste, suuniste ja hoiatustega, samuti kooskõlas kõigi kohaldatavate õigusaktide ja eeskirjadega. Siin sätestatud juhiste ja hoiatuste lugemise ja järgimise eiramine võib põhjustada vigastusi teile ja kolmandatele isikutele, kahjustada teie toodet või läheduses asuvat muud vara. Toote tootejuhendit, sh juhiseid, suuniseid ja hoiatusi ning nendega seotud dokumentatsiooni, võidakse muuta ja uuendada. Värskeima tootеteabe leiate veebisaidilt dometic.com.

Sisukord

1 Sümbolite selgitus 27

2 Ohutusjuhised 28

3 Lisatarvikud 30

4 Kasutusotstarve 30

5 Külmiku paigaldamine 31

6 Külmiku ühendamine 37

7 Tehnilised andmed 41

1 Sümbolite selgitus

HOIATUS!
Ohutusjuhis: Viitab ohtlikule olukorrale, mis eiramise korral võib lõppeda surma või raske vigastusega.

ETTEVAATUST!
Ohutusjuhis: Viitab ohtlikule olukorrale, mis eiramise korral võib lõppeda kerge või keskmise vigastusega.

TÄHELEPANU!
Viitab ohtlikule olukorrale, mis eiramise korral võib lõppeda varalise kahjuga.

MÄRKUS
Lisateave toote käitamiseks.

2 Ohutusjuhised

HOIATUS! Nende hoiatuste mittejärgimine võib põhjustada raskeid vigastusi või surma.

Plahvatusoht

- Kunagi ärge absorptsioonmoodulit avage. See on kõrge rõhu all ja võib avamise korral vigastusi tekitada.
- Kasutage seadet **ainult** andmeplaadil näidatud rõhuga. Kasutage rõhu juhtseadiseid ainult fikseeritud seadega, mis vastab riiklikele nõuetele (Euroopas EN 12864).

Tuleoht

- Kui kasutate silikoontihendit vms, tagage puhas ja jääkideta töötlemine. Silikoonikiudude kokkupuutumisel kuumade osade või lahtise leegiga, tekib tuleoht.
- Kunagi ärge kasutage seadmel lekete kontrollimiseks lahtist leeki.
- Kasutage ainult propaani või butaani (**mitte** maagaasi).

Terviseoht

- Kui seadmel on nähtavaid kahjustusi, ei tohi seda kasutada.
- Kui selle seadme vahelduvvoolukaabel saab kahjustada, tuleb see ohu vältimiseks lasta tootjal, selle klienditeenindusel või sarnaselt kvalifitseeritud isikul välja vahetada.
- Seda seadet võivad remontida ainult spetsialistid. Valed remonditööd võivad tekitada suurt kahju.

Lämbumisoht

- Vana seadme kasutuselt kõrvaldamiseks võtke kõik seadme uksed küljest ära ja jätke riiulid seadmesse, et vältida juhuslikku seadmesse sulgemist ja lämbumist.

ETTEVAATUST! Nende ettevaatusabinõude mittejärgimine võib põhjustada kergeid või mõõdukaid vigastusi.

Elektrilöök

- Enne seadme käivitamist veenduge, et toitejuhe ja pistik on kuivad.

Muljumisoht

- Ärge pange sõrmi hinge sisse.

TÄHELEPANU! Kahjustuste oht

- Transportimise ajal hoidke seadet üksnes põhikorpusest. Kunagi ärge hoidke seadet absorptsioonmoodulist, jahutusribidest, gaasitorudest, uksest ega juhtpaneelist.
- Veenduge, et seadme kontuur ei saaks transpordi ajal kahjustada. Seadme kontuuris olev külmaaine on äärmiselt tuleohtlik.
  Seadme kontuuri mis tahes kahjustuse korral (ammoniaagilõhn) toimige järgmiselt.
  – Lülitage seade välja, kui see on sisse lülitatud.
  – Vältige lahtist leeki ja sädemeid.
  – Tuulutage ruumi põhjalikult.
- Ärge paigaldage seadet lahtise leegi või muu soojusallika (radiaator, otsene päikesekiirgus, gaasiahi jne) lähedusse.
- **Ülekuumenemise oht!**
  Tagage alati piisav ventilatsioon, et töö ajal tekkiv soojus saaks hajuda. Veenduge, et seade on seintest ja teistest objektidest piisavalt kaugel, et õhk saaks ringelda.
- Kontrollige, kas andmeplaadile märgitud pingenäitajad kattuvad toiteallika näitajatega.
- Mingil juhul ärge avage külmaainekontuuri.
- Seadme ühendamiseks vahelduvooluga avalikku elektrivõrku kasutage ainult kaasasolevat vahelduvoolukaablit.
- Kasutage ainult sobiva suurusega kaableid.
- Ärge tõmmake pistikut välja seda ühenduskaablist sikutades.
- Seadet ei tohi jätta vihma kätte.

3 Lisatarvikud

Tähistus
Painduv gaasitoru
Tihend tuulekindlaks paigaldamiseks, 1 – 5 mm vahede jaoks (joonis 8 **B**, lehekülg 7)
Tihend tuulekindlaks paigaldamiseks, 5 – 10 mm vahede jaoks (joonis 8 **C**, lehekülg 7)
Talvekate LS 300 ventilatsioonivõre jaoks
Adapterkaabel • WAGO – CEE • WAGO – UK • WAGO – JST • WAGO – MATE-N-LOK
Valikuline ventilaatorikomplekt REF-FANKIT
Valikuline akukomplekt R10-BP eraldiseisvaks gaasiga töötamiseks
Valikuline Ø 2,5/5,5 mm konnektor eraldiseisvaks gaasiga töötamiseks 9 V⎓ akupangaga

4 Kasutusotstarve

Seade sobib paigaldamiseks:

- haagissuvilatesse,
- matkabussidesse.

See toode sobib kasutamiseks üksnes ettenähtud otstarbel ja käesolevas kasutusjuhendis toodud valdkonnas.

Käesolev juhend sisaldab teavet, mis on vajalik toote korrektseks paigaldamiseks ja/või kasutamiseks. Halva paigalduse ja/või valesti kasutamise või hooldamise korral halvenevad tööomadused ja võib tekkida rike.

Tootja ei võta vastutust mis tahes kahju või tootekahjustuse eest, mis on tingitud mõnest järgmisest asjaolust:

- valesti kokkupanek või ühendamine, sh liigpinge;
- valesti hooldamine või tootja poolt ette nähtud originaalvaruosadest erinevate varuosade kasutamine;
- tootel ilma tootja selge loata tehtud muudatused;
- kasutamine otstarbel, mida ei ole kasutusjuhendis kirjeldatud.

Dometic jätab endale õiguse muuta toote välimust ja tehnilisi näitajaid.

5 Külmiku paigaldamine

Uksestopperi ja dekoratiivpaneeli vahetamise juhised leiate veebiaadressilt:

http://qr.dometic.com/berFOL

5.1 Paigalduse ettevalmistamine

TÄHELEPANU!
- Külmikut ei tohi paigaldada matkaauto tagaossa nii, et uks jääb sõidusuunda.
- Ohutu kasutamise tagamiseks kasutage ainult tootja Dometic originaal-ventilatsioonivõresid.

Külmiku paigaldamisel pidage silmas järgmist.

- Külmaaine korraliku ringlemise tagamiseks ei tohi külmiku kalle olla suurem kui 3°.
  Parkige selleks sõiduki horisontaalsele pinnale.
- Külmik tuleb paigaldada nii, et:
  – külmikule pääseks hooldustöödeks hõlpsalt juurde;
  – külmikut oleks lihtne lahti võtta ja paigaldada;
  – külmiku saaks sõidukist hõlpsalt eemaldada.
- Külmik tuleb paigaldada põrandast minimaalselt 5 mm kaugusele, et tagada ukse korrektne avanemine (joonis **1**, lehekülg 3).
  – Külmik peab täielikult toetuma mööbli põrandale kuni ukse esiservani (**B**).
  – Vältige külmiku asetamist otse põrandale.
  – Veenduge, et vaibad ei takistaks ukse vaba liikumist.
- Veenduge, et gaasipõleti piirkonda ei oleks paigutatud kuumustundlikke komponente, nagu kaablid, kaablikanalid jne.
- Külmik tuleb paigaldada süvendisse, et see püsiks sõiduki liikumise ajal kindlalt. Selleks tuleb arvestada mõõtmeid joonis **2**, lehekülg 4.
- Välisseinale tuleb paigaldada õhu sisselaskeava (joonis **3** 1, lehekülg 4) ja väljapuhkeava (joonis **3** 2, lehekülg 4) koos ventilatsioonivõredega, et tekkiv soojus hõlpsalt välja pääseks.
  – Õhu sisselaskeava: paigaldage ventilatsioonivõre paigaldusniši põhjaga võimalikult ühetasaselt.
  – Väljapuhkeava: paigaldage võimalikult kõrgele külmiku kohale.
  – Õhu sisselaskeava ja väljapuhkeava vahele peab jääma vähemalt 1250 mm (joonis **4**, lehekülg 5).

- Paigaldage soojust juhtiv plaat (joonis 4 1, lehekülg 5) külmiku kohale, et soojus sõidukisse ei koguneks.
- Külmiku ja tagaseina vahele peab jääma vähemalt 15 mm, kuid mitte rohkem kui 25 mm.
- Kui külmiku ja tagaseina vahele jääb rohkem kui 25 mm, ei tööta külmik tõhusalt ning selle voolutarve suureneb. Vähendage külmiku taha jäävat ruumi, et luua piisav õhu sisselase ja väljapuhe (joonis 5, lehekülg 5). Kasutage selleks näiteks ventilatsioonipaneeli.
- Kui õhu sisselaskeava ja väljapuhkeava vahelisest minimaalsest vahemikust ei õnnestu kinni pidada, tuleb õhu väljapuhkeava asemel paigaldada laeventilaator.
  - Laeventilaator tuleb paigaldada otse külmiku tagakülje kohale sellest võimalikult kaugele. Kasutage õhukanalit (joonis 6 1, lehekülg 6), kui peate katuseventilaatori nihkega paigaldama, vastasel juhul koguneb soojus.
  - Õhu sisselaskeava ja katuse väljalaskeava vahele peab jääma vähemalt 1800 mm (joonis 6, lehekülg 6).
  - Kui olemas on katusekliimaseade, peab katuseventilaatori (joonis 7 1, lehekülg 6) ja katusekliimaseadme õhu väljapuhkeava (joonis 7 2, lehekülg 6) vahele jääma vähemalt 300 mm.
- Külmikut ei tohi paigaldada õhu sisselaskeava ja väljapuhkeava poole, siis ei tööta külmik tõhusalt ning selle voolutarve suureneb.
- Õhu sisselaskeava ja väljapuhkeava ei tohi töötamise ajal sõiduki osadega (näiteks avatud uks või selliste tarvikute nagu jalgrattahoidiku paigaldamisega) kinni katta.
- Paigaldage külmik nii, et see oleks kaitstud liigse kuumuse eest, kuna siis ei tööta külmik tõhusalt ning selle voolutarve suureneb.
- Külmik tuleb paigaldada tuuletõmbuseta kohta.

5.2 Külmiku paigaldamine tuuletõmbuseta kohta

HOIATUS! Tuleoht!

- Ärge kasutage tuuletõmbuseta paigaldamiseks tuleohtlikke materjale, nagu silikoontihendid, vaht vms.
- Paigutage sead nii, et ükski ühenduskaabel ei saaks kahjustada ega muljuda.
- Ärge kasutage seadme taga mitut pistikupesa või teisaldatavaid toiteadaptereid.

Haagissuvilates või matkaautodes gaasitoitel kasutatavad külmikud tuleb paigaldada tuuletõmbuseta kohta. See tähendab, et põlemisõhk ei satuks siseruumi ja heitgaasid ei pääseks otse eluruumi.

Külmiku tagapaneeli ja sõiduki siseruumi vahele tuleb paigaldada sobiv tihend.

Tootja soovitab kasutada hoolduse jaoks eemaldamise ja paigaldamise hõlbustamiseks painduvat tihendit.

Valige tuuletõmbuseta paigaldamiseks kolmest versioonist üks
(joonis **8**, lehekülg 7).

Piirdelatt külmiku taga (A)

➤ Liimige painduv tihendriba (**1**) piirdelatile (**2**) külmiku taha (**3**).

➤ Lükake külmiku ja ahju kombinatsioon painduvate tihendribadega piirdelati vastu.

✓ Külmiku taga olev ruum tihendatakse sõiduki siseruumist.

Külgmine vahe kuni 5 mm külmiku ja mööbli vahel (B)

➤ Liimige tihendribad (vt peatükk „Lisatarvikud" leheküljel 30) mööbli küljele (**4**).

➤ Lükake külmiku ja ahju kombinatsioon mööbli küljes olevate painduvate tihendribade vastu.

✓ Külmiku taga olev ruum tihendatakse sõiduki siseruumist.

Külgmine vahe 5 mm kuni 10 mm külmiku ja mööbli vahel (C)

➤ Liimige kahepoolne tihend (vt peatükk „Lisatarvikud" leheküljel 30) mööbli küljele (**4**).

➤ Lükake külmiku ja ahju kombinatsioon mööbli küljes oleva kahepoolse tihendi vastu.

✓ Külmiku taga olev ruum tihendatakse sõiduki siseruumist.

5.3 Õhu sisselaske- ja väljapuhkeavade valmistamine

MÄRKUS

- Siin näidatud sisselaske- ja väljatõmbeavade variantidest erinevad lahendused peavad saama tootja heakskiidu.
- Kõrge ümbritseva temperatuuri korral suudab külmik pakkuda maksimaalset jahutusvõimsust ainult siis, kui tagatakse optimaalne ventilatsioon.

➤ Tehke välisseina 249 mm x 490 mm õhu sisselaskeava ja õhu väljatõmbeava.

Pidage sealjuures silmas jaotises peatükk „Paigalduse ettevalmistamine" leheküljel 31 esitatud teavet.

Kui õhu sisselaskeava ventilatsioonivõret ei saa paigaldada niši põrandaga ühetasaselt, paigaldage sisslaskeava põrandasse. Seega saab võimalik lekkiv gaas allapoole voolata.

➤ Tehke külmiku taha gaasipõleti lähedale põrandasse õhu sisselaskeava läbimõõduga vähemalt 40 mm (joonis **9** 1, lehekülg 8).

➤ Kaitske ava ots deflektoriga, et vältida sõidu ajal pori või mustuse sissetungimist (joonis **9** 2, lehekülg 8).

Kui peate õhu väljapuhkeava asemel kasutama katuseventilaatorit, tehke järgmist.

➤ Lõigake katusest osa välja. Vaadake vajalikke mõõtmeid katuseventilaatori kasutusjuhendist.
Pidage sealjuures silmas jaotises peatükk „Paigalduse ettevalmistamine" leheküljel 31 esitatud teavet.

5.4 Ventilatsioonivõre paigaldamine

MÄRKUS
Ohutu kasutamise tagamiseks kasutage ainult tootja Dometic originaal-ventilatsioonivõresid.

Nr joonis 10, lehekülg 8	Tähistus
1	Liugur
2	Ventilatsioonivõre
3	Paigaldusraam
4	Kondensaadi äravooluava kinnitus

➤ Tihendage paigaldusraam, et muuta ühendus veekindlaks (joonis 11, lehekülg 8).

➤ Sisestage paigaldusraam ja kruvige see kindlalt kinni (joonis 12, lehekülg 8). Kasutage selleks kõiki kinnitusauke.

➤ Sisestage ventilatsioonivõre, nagu on näidatud (joonis 13, lehekülg 9).

5.5 Kondensaadi äravoolu paigaldamine

MÄRKUS
- Külmikus võib ukse sagedase avamise, valesti säilitatava toidu või liiga sooja toidu säilitamise tõttu kondensaat tekkida.
- Kondensaadil tuleb lasta pideva kaldega ära voolata.

Paigaldage kondensaadi äravool järgmiselt.

Variant 1

➤ Suunake kondensaadivoolik külmiku juurest läbi põrandas oleva ava, mis viib sõiduki alt välja.

Variant 2

➤ Kinnitage kondensaadivoolik otse ventilatsioonivõrel olevale vastavale liitmikule (joonis 10 4, lehekülg 8).

5.6 Katuseventilaatori paigaldamine

Nr joonis 14, lehekülg 9	Tähistus
1	Kate
2	Paigaldusraam

➤ Tihendage paigaldusraam, et muuta ühendus veekindlaks (joonis 15, lehekülg 9).

➤ Sisestage paigaldusraam ja kruvige see kindlalt kinni (joonis 16, lehekülg 9). Kasutage selleks kõiki kinnitusauke.

➤ Sisestage kate ja kruvige see kindlalt kinni (joonis 17, lehekülg 9).

5.7 Külmiku kinnitamine

ETTEVAATUST!
Kruvige ainult läbi kaasas olevate pesade, muidu võivad vahtplastiga kaetud komponendid, nagu kaablid, kahjustada saada.

MÄRKUS
Kinnitage külgseinad või kinnitatud ribad nii, et kruvid oleksid ka suurema koormuse korral (sõidu ajal) kindlalt kinni.

➤ Paigutage külmik selle lõplikku asukohta.

➤ Kinnitage kuus kruvi (joonis 18 1, lehekülg 10) läbi külmiku külgedel olevate kuue plastseibi seina külge.

➤ Pange korgid (joonis 18 2, lehekülg 10) kruvipeadele.

6 Külmiku ühendamine

6.1 Gaasivarustuse ühendamine

TÄHELEPANU!
- Selle külmiku võib gaasivarustusega ühendada üksnes spetsialist, kes teeb seda kohaldatavate suuniste ja standarditega kooskõlas.
- Vooliku ühendamine **ei** ole lubatud.
- Kasutage metalltihendiga kruviühendust.
- Külmiku gaasiühenduses olevat gaasifiltrit (valge) ei tohi eemaldada.
- Kasutage ainult propaani- võib butaaniballoone (mitte maagaasi ega kommunaalgaasi), millel on nõuetekohane rõhu reduktsiooniklapp ja sobiv liitmik. Võrrelge andmesildil olevat rõhuteavet propaani- või butaaniballooni rõhuregulaatoril oleva rõhuteabega.
- Kasutage külmikut **ainult** andmeplaadil näidatud rõhuga.
- Kasutage külmikut **ainult** andmeplaadil näidatud gaasi tüübiga.
- Järgige riigis lubatud rõhule vastavust. Kasutage rõhu juhtseadiseid ainult fikseeritud seadega, mis vastab riiklikele nõuetele.

MÄRKUS
Valikuna võite kasutada tootja Dometic painduvat gaasitoru, et paigaldus oleks pingevaba.

Külmikut peab olema võimalik gaasijuhtmest väljalülitusseadme abil eraldi lahutada. Väljalülitusseade peab olema hõlpsalt juurdepääsetav.

➤ Ühendage külmik gaasivarustusega kindlalt käsitsi (joonis **19**, lehekülg 10).

TÄHELEPANU!
Gaasivarustusliini ühendamisel külmiku sisselaskeliitmiku külge kasutage alati varuvõtit (suurus 17 mm).

Nr joonis **19**, lehekülg 10	Tähistus
1	Kruvi M4 (Torx TX20) Pingutusmoment: 2 Nm
2	Külmiku gaasiühendus M14 x 1,5 (d = 8 mm / ISO8434 (DIN2353))

Nr joonis 19, lehekülg 10	Tähistus
3	Gaasitoru koos rõngasmuhviga (suurus 17) Pingutusmoment: 25 Nm
4	Varuvõti (17 mm)

➤ Pärast professionaalset paigaldamist laske volitatud spetsialistil teha lekketest ja leegitest.
Veenduge, et teile antaks ülevaatuse sertifikaat ja andke see sertifikaat säilitamiseks lõppkasutajale.

6.2 Alalis- ja vahelduvvooluga ühendamine

TÄHELEPANU!
Elektrisüsteemi paigaldamise ja remondiga tohib tegeleda üksnes spetsialist, kes teeb seda määruste ja standarditega kooskõlas.

MÄRKUS
- Seadme pistikut ei tohi panna otse ventilatsioonivõre taha, et vältida õhuringluse takistamist ning kaitsta seadme pistikut veepritsmete eest.
- Seadme vahelduvvoolukaabli pistikut ei tohi ära lõigata.
- Ühenduskaableid ei tohi paigutada nii, et need puutuksid kokku seadme/põleti kuumade osade või teravate servadega.
- Sisemise elektripaigaldise muutmine või muude elektrikomponentide ühendamine (nt muu tootja ventilaatorid) külmiku juhtmestikuga muudab kehtetuks mis tahes garantiinõuded ja tootevastutuse.
- Külmikul on CI-siini liides ja seda saab juhtida ühilduvalt sõiduki keskekraanilt.

Külmiku elektriskeem (joonis 20, lehekülg 11)

Nr joonis 20, lehekülg 11	Tähistus
1	Ventilaator 2 (kui valikmoodulit ei ole saadaval)
2	Ventilaator 1 (kui valikmoodulit ei ole saadaval)
3	S+ (valikuline)

Nr joonis 20, lehekülg 11	Tähistus
4	Kütteelement, alalisvool
5	Alalisvoolu relee 20 A kaitsmega padrunküttekeha jaoks
6	NTC 1: jahekamber NTC 2: välistemperatuur (valikuline)
7	Gaasiklapp
8	AC-i toide
9	Kütteelement, vahelduvvool
10	Gaasipõleti
11	Ühenduse plokk
12	Välk
13	Ekraan
14	Soojendusraam
15	Ventilaator 2 (kui valikmoodul on saadaval)
16	Ventilaator 1 (kui valikmoodul on saadaval)
17	Valikmoodul
18	Alalisvoolutoitega ahi (kui valikmoodul on saadaval)
19	Alalisvoolutoite valikmoodul
20	CI-siini ühendus
21	DC-i toide
22	12 V klemmikarp (eestvaade) • AMP/TE Tyco: 180906 • CS Colombo: 63N025
23	Elektroonika alalisvoolukaabel
24	Kütteelemendi alalisvoolukaabel
25	Sisemine alalisvoolutoide, max 1 A (valikmoodul, ahi, ventilaator)

Alalisvoolutoide

HOIATUS! Tuleoht!
- Kütteelemendi toitejuhtmele tuleb paigaldada 20 A kaitse.
- Elektroonika toitejuhtmele tuleb paigaldada 2 A kaitse.

TÄHELEPANU!
Elektroonika (joonis 20 23, lehekülg 11) ja kütteelemendi (joonis 20 24, lehekülg 11) alalisvooluühenduse vastavaid pluss- ja miinustoitekaableid **ei** tohi omavahel ühendada ega sama juhtmega liita. See võib elektrihäireid põhjustada või elektrikomponente kahjustada.

Pidage kinni järgmistest kaablite suurustest.

- Kütteelemendi ühenduste ristlõige: min 6 mm²

  Korraliku jahutamise tagamiseks veenduge, et toiteallika ja külmiku ühendusklemmi vaheline pingelang oleks < 0,8 V⎓.
- Elektroonika ja kütteelemendi ühendused: 0,75 mm²
- Ühendused D+ ja S+: 0,75 mm²
- haakeseadise kaudu ühendatud kaabel (ainult haagissuvilad): 2,5 mm²

➤ Pange alalisvoolupesa kokku järgmiselt (joonis 20 21, lehekülg 11):
  – Ühendage **A** ja **C** aku plusspoolusega.
  – Ühendage **D** ja **F** maandusega.
  – Ühendage **B** signaaliga D+.
    Külmiku elektroonika kasutab valgussüsteemi signaali D+ töötava mootori tuvastamiseks. Automaatses režiimis valib külmik sobivaima saadaoleva režiimi. Külmik töötab alalisvooluga ainult siis kui sõiduki mootor töötab.
  – Ühendage **E** Cl-siiniga.

➤ Ühendage **3** signaaliga S+ (valikuline).

➤ Paigaldage sõiduki jaotuskasti toitejuhtmele **A** 2 A kaitse.

➤ Paigaldage sõiduki jaotuskasti toitejuhtmele **C** 20 A kaitse.

➤ Käitage toitejuhet **C** süütega juhitava relee kaudu.
  See aitab vältida aku täielikku tühjenemist, kui mootor juhuslikult välja lülitatakse.

Vahelduvvoolutoide

➤ Ühendage külmik seadme pistiku abil alalisvoolupesaga.

7 Tehnilised andmed

	RMD 10.5(T)	RMD 10.5X(T)	RMD 10.5XS	RMD 10.5S
Ühenduspinge	230 V~ / 50 Hz 12 V⎓			
Täite kogus Kogumaht Jahekamber Jääkamber Kogu netomaht	 153 l 124 l 29 l 147 l	 177 l 142 l 35 l 171 l	 177 l 142 l 35 l 171 l	 153 l 124 l 29 l 147 l
Voolutarve	250 W (230 V~) 170 W (12 V⎓)			
Energiatarbimine	4,4 kWh / 24 h (230 V~)			
Gaasitarve	580 g / 24 h			
Kliimaklass	SN			
Mõõtmed K x L x S	1245 × 523 × 550 mm	1245 × 523 × 605 mm	1245 × 523 × 605 mm	1245 × 523 × 550 mm
Kaal	40 kg	41,5 kg	40,5 kg	39 kg
Ülevaatus/sertifikaat	CE E1			

Seadmele kehtiva EL-i vastavusdeklaratsiooni leiate vastavalt tootelehelt aadressil dometic.com või tootjaga otse ühendust võttes (vt dometic.com/dealer).

Atidžiai perskaitykite šį gaminio žinyną ir laikykitės visų jame pateiktų nurodymų, rekomendacijų ir įspėjimų, kad įrengtumėte gaminį ir visada juo naudotumėtės bei prižiūrėtumėte tinkamai. Ši instrukcija PRIVALO būti prie gaminio.

Tuo, jog naudojatės gaminiu, patvirtinate, kad atidžiai perskaitėte visus nurodymus, rekomendacijas ir įspėjimus ir suprantate čia pateiktas nuostatas ir sąlygas bei sutinkate jų laikytis. Sutinkate naudoti šį gaminį tik pagal numatytą paskirtį, numatytoms reikmėms ir laikydamiesi šiame gaminio žinyne pateiktų nurodymų, rekomendacijų ir įspėjimų bei visų galiojančių įstatymų ir kitų teisės aktų. Neperskaičius ir nesilaikant čia pateiktų nurodymų ir įspėjimų galite susižaloti patys ir sužaloti kitus, sugadinti gaminį arba kitą greta esantį turtą. Šis gaminio žinynas, įskaitant nurodymus, rekomendacijas ir įspėjimus, bei susiję dokumentai, gali būti keičiami ir atnaujinami. Naujausia informacija apie gaminį pateikiama adresu dometic.com.

Turinys

1 Simbolių paaiškinimai 42

2 Saugos instrukcijos 43

3 Priedai 44

4 Paskirtis 45

5 Šaldytuvo montavimas 46

6 Šaldytuvo prijungimas. 52

7 Techniniai duomenys 56

1 Simbolių paaiškinimai

ĮSPĖJIMAS!
Saugos nurodymas: Žymi pavojingą situaciją, kuri, jei jos nebus išvengta, gali baigtis mirtimi arba sunkiu sužalojimu.

PERSPĖJIMAS!
Saugos nurodymas: Žymi pavojingą situaciją, kurios neišvengus gali būti patirti lengvi arba vidutinio sunkumo sužalojimai.

PRANEŠIMAS!
Nurodo situaciją, kurios neišvengus, gresia materialinė žala.

PASTABA
Papildoma informacija apie gaminio eksploatavimą.

2 Saugos instrukcijos

ĮSPĖJIMAS! Nesilaikant šių įspėjimų gali grėsti mirtis arba rimtas susižalojimas.

Sprogimo pavojus

- Niekada neatidarykite absorberio bloko. Jis yra veikiamas didelio slėgio, todėl jį atidarius galima susižeisti.
- Prietaisą naudokite **tik** esant slėgiui, nurodytam gamintojo plokštelėje. Naudokite tik tokius slėgio reguliatorius su fiksuotais nustatymais, kurie atitinka nacionalines taisykles (Europoje EN 12864).

Gaisro pavojus

- Jei naudojamas silikoninis hermetikas ar pan. medžiaga, dirbkite švariai ir nepalikdami likučių. Jei silikono gijos turės sąlytį su įkaitusiomis dalimis ar atvira liepsna, kils gaisro pavojus.
- Niekada nenaudokite atviros liepsnos prietaiso sandarumui patikrinti.
- Naudokite tik propano arba butano dujas (**ne** gamtines dujas).

Pavojus sveikatai

- Nenaudokite prietaiso, jei jis pastebimai pažeistas.
- Jei šio prietaiso kintamosios srovės maitinimo laidas yra pažeistas, jį turi pakeisti gamintojas, techninės priežiūros agentas arba panašią kvalifikaciją turintis asmuo, kad būtų išvengta grėsmių saugumui.
- Šį prietaisą gali taisyti tik kvalifikuotas personalas. Netinkamai atliktas remontas gali kelti rimtą pavojų.

Uždusimo pavojus

- Išmontuokite visas prietaiso dureles, kad galėtumėte išmesti seną prietaisą, o lentynėles palikite prietaise, kad išvengtumėte atsitiktinio užsidarymo ir uždusimo.

PERSPĖJIMAS! Nesilaikant šių įspėjimų gali grėsti nedidelis arba vidutinis susižalojimas.

Elektros smūgis

- Prieš įjungdami prietaisą įsitikinkite, kad maitinimo šaltinis ir kištukas yra sausi.

Privėrimo pavojus

- Nekiškite pirštų tarp vyrių.

PRANEŠIMAS! Žalos pavojus

- Transportuodami laikykite prietaisą tik už prietaiso korpuso. Niekada nelaikykite prietaiso už absorberio bloko, aušinimo briaunų, dujų vamzdžių, durelių ar valdymo skydelio.
- Užtikrinkite, kad transportuojant prietaiso grandinė nebūtų pažeista. Prietaiso grandinėje esantis aušalas yra labai degus.
  Esant bet kokiam prietaiso grandinės kontūro pažeidimui (amoniako kvapas):
  – Jei taikytina, išjunkite prietaisą.
  – Venkite atviros ugnies ir kibirkščių.
  – Gerai išvėdinkite kambarį.
- Nemontuokite prietaiso šalia atviros liepsnos ar kitų šilumos šaltinių (šildytuvų, tiesioginių saulės spindulių, dujinių orkaičių ir t. t.).
- **Perkaitinimo pavojus!**
  Visada užtikrinkite pakankamą ventiliaciją, kad išsisklaidytų darbo metu susidaranti šiluma. Įsitikinkite, jog prietaisas yra pakankamai toli nuo sienų ir kitų objektų, kad oras galėtų cirkuliuoti.
- Įsitikinkite, kad duomenų skydelyje nurodyta įtampa sutampa su jūsų maitinimo šaltinio įtampa.
- Jokiu būdu neatidarykite aušalo grandinės.
- Norėdami prijungti prietaisą prie kintamosios srovės tinklo, naudokite tik pridedamą kintamosios srovės jungiamąjį kabelį.
- Naudokite tik tinkamo dydžio kabelius.
- Niekada netraukite kištuko iš kištukinio lizdo už jungiamojo kabelio.
- Prietaisas turi būti apsaugotas nuo lietaus.

3 Priedai

Aprašymas
Lankstus dujų vamzdelis
Nuo skersvėjų apsaugoto montažo plomba 1 – 5 mm tarpams (8 pav. **B**, 7 psl.)
Nuo skersvėjų apsaugoto montažo plomba 5 – 10 mm tarpams (8 pav. **C**, 7 psl.)
Žieminis dangtis LS 300 ventiliacijos grotelėms

Aprašymas
Adapterio kabelis • WAGO, skirtas Vidurio ir Rytų Europai • WAGO, skirtas Jungtinei Karalystei • WAGO, skirtas Japonijai • WAGO, skirtas MATE-N-LOK
Pasirenkamas ventiliatoriaus komplektas REF-FANKIT
Pasirenkamas maitinimo elementų paketas R10-BP, skirtas autonominiam veikimui naudojant dujas
Pasirenkama Ø 2,5/5,5 mm jungtis autonominiam veikimui naudojant dujas, kai naudojamas 9 V ⎓ nešiojamasis maitinimo elementas

4 Paskirtis

Prietaisas gali būti montuojamas:

- Priekabiniuose nameliuose
- Mobiliuosiuose nameliuose

Šis gaminį galima naudoti tik pagal numatytą paskirtį ir vadovaujantis šiomis instrukcijomis.

Šiame vadove pateikiama informacija, reikalinga tinkamam gaminio įrengimui ir (arba) naudojimui. Dėl prasto įrengimo ir (arba) netinkamo naudojimo būdo ar techninės priežiūros gaminys gali netinkamai veikti ir sugesti.

Gamintojas neprisiims atsakomybės už patirtus sužeidimus ar žalą gaminiui, atsiradusią dėl šių priežasčių:

- Neteisingo surinkimo ar prijungimo, įskaitant perteklinę įtampą
- Netinkamos techninės priežiūros arba jeigu buvo naudotos neoriginalios, gamintojo nepateiktos atsarginės dalys
- Gaminio pakeitimai be aiškaus gamintojo leidimo
- Naudojimas kitais tikslais, nei nurodyta šiame vadove

„Dometic“ pasilieka teisę keisti gaminio išvaizdą ir specifikacijas.

5 Šaldytuvo montavimas

Instrukcijas, kaip pakeisti durelių stabdiklį ir dekoratyvinę plokšte, rasite interneto svetainėje

http://qr.dometic.com/berFOL

5.1 Pasiruošimas montuoti

PRANEŠIMAS!

- Šaldytuvo negalima įrengti namelio ant ratų gale, kai durelės nukreiptos važiavimo kryptimi.
- Naudokite tik originalias „Dometic“ ventiliacijos groteles, kad būtų užtikrintas saugus naudojimas.

Montuodami šaldytuvą, atkreipkite dėmesį į šiuos dalykus:

- Siekiant užtikrinti tinkamą šaldytuvo cirkuliaciją, šaldytuvas negali būti pakrypęs didesniu nei 3° kampu.
  Šiuo tikslu pastatykite transporto priemonę horizontaliai.
- Šaldytuvas turi būti sumontuotas taip, kad:
  – šaldytuvas būtų lengvai prieinamas aptarnavimo darbams atlikti;
  – šaldytuvą būtų lengva išmontuoti ir sumontuoti;
  – šaldytuvą būtų galima lengvai išnešti iš transporto priemonės.
- Šaldytuvą būtina sumontuoti paliekant bent 5 mm atstumą nuo grindų, kad durelės tinkamai atsidarytų (**1** pav., 3 psl.).
  – Šaldytuvas turi visas remtis į baldo grindis iki pat priekinio durelių krašto (**B**).
  – Nestatykite šaldytuvo tiesiai ant grindų.
  – Įsitikinkite, kad kilimai netrukdys durelėms judėti.
- Pasirūpinkite, kad jokie karščiui neatsparūs komponentai, pavyzdžiui, kabeliai, kabelių kanalai ir pan., nebūtų dedami šalia dujinio degiklio.
- Šaldytuvas turi būti įrengtas nišoje, kad transporto priemonei judant tvirtai stovėtų. Atkreipkite dėmesį į tam skirtus matmenis, pateiktus **2** pav., 4 psl..
- Išorinėje sienelėje būtina sumontuoti oro įleidimo angą (**3** pav. 1, 4 psl.) ir oro išleidimo angą (**3** pav. 2, 4 psl.) su ventiliacijos grotelėmis, kad susidariusi šiluma galėtų lengvai išeiti į išorę:
  – Oro įleidimo anga: ventiliacijos groteles montuokite kuo lygiau montavimo nišos pagrindo atžvilgiu.
  – Oro išleidimo anga: sumontuokite kuo toliau nuo šaldytuvo.
  – Atstumas tarp oro įleidimo ir išleidimo angų turi būti bent 1250 mm (**4** pav., 5 psl.).

- Virš šaldytuvo sumontuokite šilumai laidžią plokštelę (**4** pav. 1, 5 psl.), kad transporto priemonėje nesikauptų šiluma.
- Atstumas tarp šaldytuvo ir galinės sienelės turi būti ne mažesnis kaip 15 mm, bet ne didesnis kaip 25 mm.
- Didesnis nei 25 mm atstumas tarp šaldytuvo ir galinės sienos lemia prastą našumą ir padidina šaldytuvo energijos suvartojimą. Už šaldytuvo palikite kuo mažiau vietos, kad būtų užtikrinta tinkama įleidžiamo ir išleidžiamo oro ventiliacija (**5** pav., 5 psl.). Pavyzdžiui, norėdami tai padaryti, naudokite ventiliacijos plokštę.
- Jei neįmanoma padaryti mažiausio atstumo tarp oro įleidimo ir išleidimo angų, vietoj oro išleidimo angos turi būti įrengta stogo ventiliacijos anga.
  - Stogo ventiliacijos angą reikia sumontuoti kuo labiau tiesiai virš šaldytuvo galinės dalies (kiek tai įmanoma). Jei reikia sumontuoti stogo ventiliacijos angos atsvarą, naudokite oro kanalą (**6** pav. 1, 6 psl.); kitu atveju ten kaupsis šiluma.
  - Atstumas tarp oro įleidimo ir stogo ventiliacijos angų turi būti bent 1800 mm (**6** pav., 6 psl.).
  - Jei pateiktas stogo oro kondicionierius, atstumas tarp stogo ventiliacijos angos (**7** pav. 1, 6 psl.) ir stogo oro kondicionieriaus oro išleidimo angos (**7** pav. 2, 6 psl.) turi būti bent 300 mm.
- Šaldytuvo negalima įrengti oro įleidimo ir išleidimo angų šone, nes tai lemia prastą veikimo našumą ir padidina šaldytuvo energijos suvartojimą.
- Naudojant oro įleidimo ir išleidimo angos neturi būti uždengtos transporto priemonės dalimis (pvz., atviromis durimis arba sumontuotais priedais, pvz., dviračių laikikliais).
- Sumontuokite šaldytuvą taip, kad jis būtų apsaugotas nuo pernelyg didelės šilumos, nes tai lemia prastą veikimo našumą ir padidina šaldytuvo energijos suvartojimą.
- Šaldytuvas turi būti sumontuotas vietoje, kurioje nebūna skersvėjų.

5.2 Šaldytuvo montavimas vietoje, kurioje nebūna skersvėjų

ĮSPĖJIMAS! Gaisro pavojus!

- Nenaudokite degių medžiagų, pvz., silikono sandariklių, putų ar panašių medžiagų, kai montuojate vietoje, kurioje nebūna skersvėjų.
- Įtaisykite prietaisą taip, kad nebūtų pažeistas ar prispaustas joks jungiamasis kabelis.
- Už prietaiso nenaudokite kelių lizdų ar nešiojamųjų maitinimo adapterių.

Dujiniai šaldytuvai priekabiniuose nameliuose arba nameliuose ant ratų turi būti sumontuoti vietoje, kurioje nebūna skersvėjų. Tai reiškia, kad degimo oras neištraukiamas iš vidaus, o išmetamieji dūmai negali tiesiogiai patekti į gyvenamąją zoną.

Tarp galinės šaldytuvo plokštės ir transporto priemonės vidaus turi būti sumontuota tinkama plomba.

Gamintojas rekomenduoja naudoti lanksčią plombą, kad būtų lengviau nuimti ir sumontuoti techninės priežiūros tikslais.

Pasirinkite vieną iš trijų nuo skersvėjų apsaugoto montažo versijų (**8** pav., 7 psl.):

Stabdiklio juosta už šaldytuvo (A)

➤ Priklijuokite lankstų sandarinimo žiedą (**1**) prie stabdiklio juostos (**2**) už šaldytuvo (**3**).

➤ Pastumkite šaldytuvo–orkaitės derinį į stabdiklio juostą su lanksčiais sandarinimo žiedais.

✓ Už šaldytuvo esanti vieta užsandarinama į transporto priemonės vidų.

Iki 5 mm šoninis tarpas tarp šaldytuvo ir baldų (B)

➤ Priklijuokite sandarinimo žiedus (žr. skyrius „Priedai“ 44 psl.) baldų šone (**4**).

➤ Pastumkite šaldytuvo–orkaitės derinį į lanksčius sandarinimo žiedus ant baldų.

✓ Už šaldytuvo esanti vieta užsandarinama į transporto priemonės vidų.

5–10 mm šoninis tarpas tarp šaldytuvo ir baldų (C)

➤ Priklijuokite plombą su dvigubu žiedu (žr. skyrius „Priedai“ 44 psl.) baldų šone (**4**).

➤ Pastumkite šaldytuvo–orkaitės derinį į plombą su dvigubu žiedu ant baldų.

✓ Už šaldytuvo esanti vieta užsandarinama į transporto priemonės vidų.

5.3 Oro įleidimo ir išleidimo angų darymas

PASTABA

- Nuokrypius nuo čia nurodytų oro įleidimo ir išleidimo angų turi patvirtinti gamintojas.
- Esant aukštai aplinkos temperatūrai, šaldytuvas gali užtikrinti maksimalią aušinimo galią tik tuo atveju, jei buvo užtikrinta optimali ventiliacija.

➤ Išorinėje sienoje padarykite 249 mm x 490 mm dydžio oro įleidimo angą ir oro išleidimo angą.

Tai atlikdami laikykitės informacijos, pateiktos skyrius „Pasiruošimas montuoti“ 46 psl..

Jei oro įleidimo angos ventiliacijos grotelių negalima įrengti tolygiai su nišos grindimis, oro įleidimo angą įrenkite grindyse. Tokiu būdu nuotėkio dujos galės judėti žemyn.

➤ Padarykite bent Ø 40 mm angą grindyse (**9** pav. 1, 8 psl.) už šaldytuvo, šalia dujinio degiklio.

➤ Uždenkite angos galą kreiptuvu, kad važiuojant purvas ar nešvarumai nepatektų į vidų (**9** pav. 2, 8 psl.).

Jei turite naudoti stogo ventiliacijos angą vietoj oro išleidimo angos:

➤ Išpjaukite dalį stogo. Dėl reikiamų matmenų žr. stogo ventiliacijos instrukcijų vadovą.
Tai atlikdami laikykitės informacijos, pateiktos skyrius „Pasiruošimas montuoti“ 46 psl..

5.4 Ventiliacijos grotelių montavimas

PASTABA
Naudokite tik originalias „Dometic“ ventiliacijos groteles, kad būtų užtikrintas saugus naudojimas.

Nr. 10 pav., 8 psl.	Aprašymas
1	Slankiklis
2	Ventiliacijos grotelės
3	Montavimo rėmas
4	Kondensato nutekėjimo vamzdis tvirtinimas

➤ Užsandarinkite montavimo rėmą, kad jungtis būtų nepralaidi vandeniui (11 pav., 8 psl.).

➤ Įdėkite montavimo rėmą ir tvirtai prisukite (12 pav., 8 psl.). Tam naudokite visas tvirtinimo angas.

➤ Įdėkite ventiliacijos groteles, kaip parodyta (13 pav., 9 psl.).

5.5 Kondensacijos drenažo montavimas

PASTABA
- Dažnai darinėjant dureles, netinkamai laikant maistą ar įdėjus per šiltą maistą, šaldytuvo viduje gali susidaryti kondensacija.
- Kondensaciją reikia išleisti esant pastoviam nuolydžiui.

Kondensacijos drenažą sumontuokite taip:

1 būdas

➤ Nuleiskite kondensato žarnelę iš šaldytuvo per grindų angą, kuri išeina į lauką po transporto priemone.

2 būdas

➤ Pritvirtinkite kondensato žarnelę tiesiai prie jai skirtos jungties ant ventiliacijos grotelių (10 pav. 4, 8 psl.).

5.6 Stogo ventiliacijos angos montavimas

Nr. 14 pav., 9 psl.	Aprašymas
1	Gaubtas
2	Montavimo rėmas

➤ Užsandarinkite montavimo rėmą, kad jungtis būtų nepralaidi vandeniui (15 pav., 9 psl.).

➤ Įdėkite montavimo rėmą ir tvirtai prisukite (16 pav., 9 psl.). Tam naudokite visas tvirtinimo angas.

➤ Įdėkite gaubtą ir tvirtai prisukite (17 pav., 9 psl.).

5.7 Šaldytuvo pritvirtinimas

PERSPĖJIMAS!
Prisukite tik per padarytas angas, kitaip galite pažeisti putų komponentus, pvz., kabelius.

PASTABA
Pritvirtinkite šonines sienas ar pritvirtintas juosteles taip, kad varžtai būtų tvirtai priveržti, net esant didesnei apkrovai (važiuojant).

➤ Perkelkite šaldytuvą į galutinę stovėjimo vietą.

➤ Per šaldytuvo šonuose esančias šešias plastikines poveržles priveržkite šešis varžtus (18 pav. 1, 10 psl.), sukdami toliau į sieną.

➤ Ant varžtų galvučių uždėkite dangtelius (18 pav. 2, 10 psl.).

6 Šaldytuvo prijungimas

6.1 Prijungimas prie dujų tiekimo sistemos

PRANEŠIMAS!

- Šį šaldytuvą prie dujų tiekimo sistemos gali prijungti tik specialistas, vadovaudamasis galiojančiomis gairėmis ir standartais.
- **Draudžiama** prijungti naudojant žarnelę.
- Naudokite metalinę užsandarintą varžtinę jungtį.
- Negalima pašalinti šaldytuvo dujų jungtyje esančio dujų filtro (baltos spalvos).
- Naudokite tik propano arba butano dujų (ne gamtinių ar miesto dujų) balionus su patvirtintu slėgio mažinimo vožtuvu ir tinkama galvute. Palyginkite gamintojo plokštelėje nurodytą slėgio informaciją su informacija apie slėgį, kuri nurodyta ant propano arba butano dujų baliono slėgio reguliatoriaus.
- Šaldytuvą naudokite **tik** esant slėgiui, nurodytam gamintojo plokštelėje.
- Šaldytuvą naudokite **tik** esant dujų tipui, nurodytam gamintojo plokštelėje.
- Atsižvelkite į jūsų šalyje leidžiamą slėgį. Naudokite tik tokius slėgio reguliatorius su fiksuotais nustatymais, kurie atitinka nacionalines taisykles.

PASTABA

Pasirinktinai galite naudoti „Dometic“ lankstų dujų prijungimo vamzdį, kad montažo neveiktų apkrova.

Šaldytuvą turi būti galima atskirai atjungti nuo dujų linijos, naudojant atjungimo prietaisą. Atjungimo prietaisas turi būti lengvai pasiekiamoje vietoje.

➤ Patikimai ranka prijunkite šaldytuvą prie dujų tiekimo sistemos (**19** pav., 10 psl.):

PRANEŠIMAS!

Kai jungiate dujų tiekimo liniją prie šaldytuvo dujų įleidimo angos, visada naudokite atsarginį veržliaraktį (17 mm dydžio).

Nr. 19 pav., 10 psl.	Aprašymas
1	M4 varžtas („Torx TX20“) Užveržimo sukimo momentas: 2 Nm
2	Šaldytuvo dujų jungtis M14 x 1,5 (d = 8 mm/ISO8434 (DIN2353))
3	Dujų vamzdis su žiedine mova (17 dydžio) Užveržimo sukimo momentas: 25 Nm
4	Atsarginis veržliaraktis (17 mm)

➤ Sumontavus profesionaliai įgaliotasis specialistas turi atlikti protėkio bandymą ir liepsnos bandymą.
Įsitikinkite, kad jums išduotas patikrinimo pažymėjimas, ir įteikite šį pažymėjimą galutiniam naudotojui saugoti.

6.2 Prijungimas prie nuolatinės srovės ir kintamosios srovės

PRANEŠIMAS!
Elektros instaliaciją ir remontą gali atlikti tik specialistas pagal taikomas taisykles ir standartus.

PASTABA
- Prietaiso kištukas negalima įtaisyti tiesiai už ventiliacijos grotelių, kad nesutriktų oro cirkuliacija ir kad prietaiso kištukas būtų apsaugotas nuo vandens purslų.
- Kintamosios srovės jungiamojo kabelio prietaiso kištukas negali būti pašalintas.
- Jungiamieji kabeliai turi būti išdėstyti taip, kad nesiliestų su karštomis prietaiso / degiklio dalimis arba aštriais kraštais.
- Atlikus vidinės elektros instaliacijos arba kitų elektros komponentų (pvz., papildomų trečiųjų šalių ventiliatorių) prijungimo prie šaldytuvo vidinių laidų pakeitimų, jokios garantinės pretenzijos ir atsakomybė už gaminį neteks galios.
- Šaldytuvas turi CI magistralės sąsają ir gali būti valdomi per suderinamą centrinį transporto priemonės ekraną.

Šaldytuvo grandinės schema (20 pav., 11 psl.)

Nr. 20 pav., 11 psl.	Aprašymas
1	2 ventiliatorius (jei nėra parinkčių modulio)
2	1 ventiliatorius (jei nėra parinkčių modulio)
3	S+ (pasirinktinai)
4	Nuolatinės srovės šildymo elementas
5	Nuolatinės srovės relė su 20 A saugikliu šildymo kasetei
6	NTC 1: šaldymo patalpa NTC 2: lauko temperatūra (pasirinktinai)
7	Dujų vožtuvas
8	AC elektros tiekimas
9	Kintamosios srovės šildymo elementas
10	Dujų degiklis
11	Prijungimo blokas
12	Žaibas
13	Ekranas
14	Šildymo rėmas
15	2 ventiliatorius (jei yra parinkčių modulis)
16	1 ventiliatorius (jei yra parinkčių modulis)
17	Parinkčių modulis
18	Orkaitės nuolatinės srovės šaltinis (jei yra parinkčių modulis)
19	Parinkčių modulio nuolatinės srovės šaltinis
20	Ci-magistralės jungtis
21	DC elektros tiekimas
22	12 V gnybtų korpusas (vaizdas iš priekio) • „AMP/TE Tyco“: 180906 • „CS Colombo“: 63N025
23	Elektronikos nuolatinės srovės tiekimo kabelis

Nr. 20 pav., 11 psl.	Aprašymas
24	Šildymo elemento nuolatinės srovės tiekimo kabelis
25	Vidinis nuolatinės srovės šaltinis, maks. 1 A (parinkčių modulis, orkaitė, ventiliatorius)

Nuolatinė srovė

ĮSPĖJIMAS! Gaisro pavojus!
- Į šildymo elementą nuvesta tiekimo linija turi būti apsaugota 20 A saugikliu.
- Į elektroniką nuvesta tiekimo linija turi būti apsaugota 2 A saugikliu.

PRANEŠIMAS!
Elektronikos (20 pav. 23, 11 psl.) ir šildymo elemento (20 pav. 24, 11 psl.) nuolatinės srovės jungčių atitinkamų teigiamų ir neigiamų tiekimo linijų **negalima** tarpusavyje sujungti ir prijungti vienu laidu. Antraip gali kilti elektros trukdžių arba gali būti pažeisti elektros komponentai.

Atkreipkite dėmesį į šiuos kabelių dydžius:
- Prie šildymo elemento prijungtų jungčių skerspjūvis: min. 6 mm^2

  Kad būtų užtikrintas tinkamas vėsinimas, pasirūpinkite, kad įtampos nuostoliai būtų < 0,8 V⎓ maitinimo šaltinio jungtyje prie šaldytuvo prijungimo gnybto.
- Elektronikos jungtys ir šildymo elementas: 0,75 mm^2
- D+ ir S+ jungtys: 0,75 mm^2
- Per vilkimo siją nuvestas kabelis (tik priekabinių namelių atveju): 2,5 mm^2

➤ Surinkite nuolatinės srovės lizdą, kaip aprašyta toliau (20 pav. 21, 11 psl.):
  – Prijunkite **A** ir **C** prie akumuliatoriaus teigiamojo poliaus.
  – Prijunkite **D** ir **F** prie įžeminimo.
  – Prijunkite **B** prie D+ signalo.
    Šaldytuvo elektronika naudoja apšvietimo sistemos D+ signalą veikiančiam varikliui aptikti. Automatiniu režimu šaldytuvas pasirenka palankiausią galimą režimą. Veikiant transporto priemonės varikliui, šaldytuvas veikia tik naudodamas nuolatinę srovę.
  – Prijunkite **E** prie CI-MAGISTRALĖS.

➤ Prijunkite **3** prie S+ signalo (pasirinktinai).

➤ Apsaugokite tiekimo liniją **A** 2 A saugikliu, sumontuotu transporto priemonės paskirstymo dėžėje.

➤ Apsaugokite tiekimo liniją **C** 20 A saugikliu, sumontuotu transporto priemonės paskirstymo dėžėje.

➤ Paleiskite tiekimo liniją **C** per degimo reguliuojamą relę.
Jei variklis netyčia būtų išjungtas, tai neleis akumuliatoriui visiškai išsikrauti.

Kintamoji srovė

➤ Prietaiso kištuku prijunkite šaldytuvą prie kintamosios srovės lizdo.

7 Techniniai duomenys

	RMD10.5(T)	**RMD10.5X(T)**	**RMD10.5XS**	**RMD10.5S**
Jungties įtampa	230 V~ / 50 Hz 12 V⎓			
Talpa Bendroji talpa Šaldytuvo skyrius Ledo skyrius Bendra grynoji talpa	 153 l 124 l 29 l 147 l	 177 l 142 l 35 l 171 l	 177 l 142 l 35 l 171 l	 153 l 124 l 29 l 147 l
Energijos suvartojimas	250 W (230 V~) 170 W (12 V⎓)			
Suvartojamos energijos kiekis	4,4 kWh / 24 val. (230 V~)			
Dujų sąnaudos	580 g / 24 val.			
Klimato klasė	SN			
Matmenys (A x P x G)	1245 x 523 x 550 mm	1245 x 523 x 605 mm	1245 x 523 x 605 mm	1245 x 523 x 550 mm
Svoris	40 kg	41,5 kg	40,5 kg	39 kg
Patikra / sertifikavimas	CE E1			

Dėl dabartinės jūsų prietaiso ES atitikties deklaracijos žr. atitinkamą gaminio puslapį svetainėje dometic.com arba susisiekite su gamintoju tiesiogiai (žr. dometic.com/dealer).

Lūdzu, rūpīgi izlasiet šīs lietošanas rokasgrāmatas norādījumus un ievērojiet visus norādījumus, vadlīnijas un brīdinājumus, kas ietverti šajā produkta rokasgrāmatā, lai nodrošinātu, ka produkts vienmēr tiek pareizi uzstādīts, lietots un apkopts. Šīe norādījumi ir JĀGLABĀ kopā ar produktu.

Lietojot šo produktu jūs apstiprināt, ka visi norādījumi, vadlīnijas un brīdinājumi ir izlasīti, saprasti, un jūs piekrītat ievērot noteikumus un nosacījumus, kas izklāstīti šajā rokasgrāmatā. Jūs piekrītat lietot šo produktu tikai tam paredzētajam nolūkam un pielietojumam, un saskaņā ar norādījumiem, vadlīnijām un brīdinājumiem, kas izklāstīti šajā produkta rokasgrāmatā, kā arī saskaņā ar piemērojamiem tiesību aktiem un noteikumiem. Neizlasot un neievērojot instrukcijas un brīdinājumus, kas izklāstīti šajā rokasgrāmatā, varat radīt savainojumus sev un citiem, nodarīt bojājumus produktam vai bojājumus citam tuvumā esošajam īpašumam. Šī produkta rokasgrāmata, tostarp norādījumi, vadlīnijas un brīdinājumi, un saistītā dokumentācija var mainīties vai tikt atjaunota. Lai iegūtu jaunāko produkta informāciju, lūdzu, apmeklējiet vietni dometic.com.

Saturs

1 Simbolu skaidrojums 57

2 Drošības norādes 58

3 Papildu piederumi 59

4 Paredzētais izmantošanas mērķis 60

5 Ledusskapja uzstādīšana 61

6 Ledusskapja pievienošana 67

7 Tehniskie dati 71

1 Simbolu skaidrojums

BRĪDINĀJUMS!
Drošības norāde: Apzīmē bīstamu situāciju, kas var izraisīt nāvējošus vai nopietnus savainojumus, ja netiks novērsta.

ESIET PIESARDZĪGI!
Drošības norāde: Apzīmē bīstamu situāciju, kas var izraisīt vieglus vai vidēji smagus savainojumus, ja netiks novērsta.

ŅEMIET VĒRĀ!
Apzīmē bīstamu situāciju, kas var izraisīt materiālu kaitējumu, ja netiks novērsta.

PIEZĪME
Papildu informācija produkta lietošanai.

2 Drošības norādes

BRĪDINĀJUMS! Šo brīdinājumu neievērošana var izraisīt nāvējošas vai smagas traumas.

Sprādzienbīstamība

- Nekādā gadījumā neatveriet absorbcijas ierīci. Tajā ir augsts spiediens, un, to atverot, var gūt savainojumus.
- Darbiniet ierīci **tikai** ar tādu spiedienu, kāds norādīts uz marķējuma plāksnītes. Izmantojiet tikai valsts regulām atbilstīgus spiediena regulatorus ar fiksētu regulējumu (Eiropā - EN 12864).

Ugunsdrošības apdraudējums

- Izmantojot silikona hermētiķi vai līdzīgu produktu, pārliecinieties, ka darbs veikts rūpīgi un bez vielu atlikumiem. Ja silikona atlikumi nonāk saskarē ar karstām detaļām vai atklātu liesmu, pastāv aizdegšanās risks.
- Nekad neizmantojiet atklātu liesmu, lai meklētu ierīces noplūdes.
- Izmantojiet tikai propānu vai butānu (**nevis** dabasgāzi).

Apdraudējums veselībai

- Nelietojiet ierīci, ja tai ir redzami bojājumi.
- Ja maiņstrāvas barošanas vads ir bojāts, tā nomaiņu drīkst veikt ražotājs, servisa pārstāvis vai līdzvērtīgi kvalificēta persona, lai izvairītos no drošības apdraudējuma.
- Šīs ierīces remontu drīkst veikt tikai kvalificēts speciālists. Nepareizi veikts remonts var radīt nopietnus apdraudējumus.

Nosmakšanas risks

- Pirms atbrīvošanās no ierīces demontējiet visas durvis un neizņemiet plauktus, lai novērstu nejaušu ieslēgšanos un nosmakšanu.

ESIET PIESARDZĪGI! Šo brīdinājumu neievērošana var izraisīt vieglas vai vidēji smagas traumas.

Elektrotrieciens

- Pirms ierīces ieslēgšanas pārliecinieties, ka elektrības vads un kontaktdakša ir sausa.

Saspiešanas risks

- Sargājiet pirkstus no eņģēm.

ŅEMIET VĒRĀ! Bojājumu risks

- Pārvietojot ierīci, turiet to tikai aiz korpusa. Neturiet ierīci aiz absorbcijas ierīces, dzesēšanas ribām, gāzes cauruļvadiem, durvīm vai vadības paneļa.
- Pārliecinieties, ka ierīces kontūrs transportējot nav bojāts. Ierīces kontūrā esošais aukstumaģents ir ļoti viegli uzliesmojošs.
  Ja ir bojāts ierīces kontūrs (jūtama amonjaka smaka):
  – nepieciešamības gadījumā izslēdziet ierīci;
  – nepieļaujiet atklātas liesmas un dzirksteļu klātbūtni;
  – labi izvēdiniet telpu.
- Neuzstādiet ierīci atklātas liesmas vai citu siltuma avotu (sildītāju, tiešu saules staru, gāzes plīšu u.c.) tuvumā.
- **Pārkaršanas risks!**
  Vienmēr nodrošiniet pietiekamu ventilāciju, lai ierīces radītais siltums var izkliedēties. Pārliecinieties, ka ierīce ir pietiekamā attālumā no sienām un citiem objektiem, lai nodrošinātu gaisa cirkulāciju.
- Pārliecinieties, ka elektrotīkla spriegums atbilst uz marķējuma plāksnītes norādītajam.
- Nekādā gadījumā neatveriet aukstumaģenta sistēmu.
- Izmantojiet tikai ierīces komplektā esošo maiņstrāvas savienojuma vadu, lai pievienotu ierīci maiņstrāvas elektrotīklam.
- Izmantojiet tikai vadus ar atbilstošu šķērsgriezumu.
- Nekādā gadījumā neatvienojiet kontaktdakšu no kontaktligzdas, velkot to aiz vada.
- Sargājiet ierīci no lietus.

3 Papildu piederumi

Apraksts
Elastīga cauruļvadu sistēma
Blīvslēgs 1 – 5 mm spraugu noslēgšanai (att. 8 **B**, 7. lpp.)
Blīvslēgs 5 – 10 mm spraugu noslēgšanai (att. 8 **C**, 7. lpp.)
Ziemas pārsegs LS 300 ventilācijas režģim

Apraksts
Adaptera vads • WAGO uz CEE • WAGO uz UK • WAGO uz JST • WAGO uz MATE-N-LOK
REF-FANKIT ventilatora komplekts (izvēles aprīkojums)
Akumulatoru bloks R10-BP autonomai darbībai ar gāzi (izvēles aprīkojums)
Papildaprīkojumā pieejams Ø 2,5/5,5 mm savienojums autonomai darbībai ar gāzi un 9 V⎓ lādētājakumulatoru

4 Paredzētais izmantošanas mērķis

Ierīce ir piemērota uzstādīšanai tālāk norādītajos transportlīdzekļos.

- Dzīvojamās piekabes
- Kemperi

Šis produkts ir piemērots tikai paredzētajam mērķim un lietojumam saskaņā ar šo instrukciju.

Šajā rokasgrāmatā ir sniegta informācija, kas nepieciešama pareizai produkta uzstādīšanai un/vai lietošanai. Nekvalitatīva uzstādīšana un/vai nepareiza lietošana vai apkope izraisīs neatbilstošu darbību un iespējamus bojājumus.

Ražotājs neuzņemas atbildību par savainojumiem vai produkta bojājumiem, kas radušies šādu iemeslu dēļ:

- nepareiza montāža vai pievienošana, tostarp pārmērīgs spriegums;
- nepareiza apkope vai tādu neoriģinālo rezerves daļu, kuras nav piegādājis ražotājs, lietošana;
- produkta modifikācijas, kuras ražotājs nav nepārprotami apstiprinājis;
- lietošana citiem mērķiem, kas nav aprakstīti šajā rokasgrāmatā.

Dometic patur tiesības mainīt produkta ārējo izskatu un specifikācijas.

5 Ledusskapja uzstādīšana

Durvju atdures un dekoratīvās plāksnes nomaiņas instrukcijas meklējiet tiešsaistē, apmeklējot

http://qr.dometic.com/berFOL

5.1 Sagatavošanās uzstādīšanai

ŅEMIET VĒRĀ!

- Ledusskapi nedrīkst uzstādīt dzīvojamā treilera aizmugurē ar braukšanas virzienā vērstām durvīm.
- Drošas ekspluatācijas garantēšanai izmantojiet tikai oriģinālos Dometic ventilācijas režģus.

Uzstādot ledusskapi, ņemiet vērā tālākās norādes.

- Lai nodrošinātu pareizu aukstumaģenta cirkulāciju, ledusskapim jābūt novietotam leņķī, kas nepārsniedz 3°.
  Šim nolūkam novietojiet transportlīdzekli horizontālā vietā.
- Ledusskapis jāuzstāda tā, lai:
  – tam būtu viegli piekļūt apkopes veikšanai;
  – to varētu viegli uzstādīt un demontēt;
  – to var viegli izņemt no transportlīdzekļa.
- Ledusskapis jāuzstāda vismaz 5 mm augstumā no grīdas, lai nodrošinātu pareizu durvju atvēršanu (att. **1**, 3. lpp.).
  – Ledusskapim pilnībā jāatbalstās uz mēbeļu grīdas līdz durvju priekšējai malai (**B**).
  – Izvairieties no ledusskapja novietošanas tieši uz grīdas.
  – Nodrošiniet, lai paklāji netraucē durvju atvēršanai un aizvēršanai.
- Nodrošiniet, lai gāzes degļa zonā netiek novietoti termiski jutīgi komponenti, piemēram, kabeļi, kabeļu kanāli utt.
- Ledusskapis jāuzstāda padziļinājumā, lai tas stāvētu droši, kamēr transportlīdzeklis atrodas kustībā. Šim nolūkam ņemiet vērā att. **2**, 4. lpp. norādītos izmērus.

- Radītā siltuma vieglai novirzīšanai ārpusē ārējā sienā jāizveido gaisa ieplūdes atvere (att. **3** 1, 4. lpp.) un gaisa izplūdes atvere (att. **3** 2, 4. lpp.), kas aprīkotas ar ventilācijas režģiem.
  - Gaisa ieplūdes atvere: uzstādiet ventilācijas režģi tā, lai tas būtu pēc iespējas vienā līmenī ar uzstādīšanas nišas pamatni.
  - Izplūdes atvere: ierīkojiet to tik augstu no ledusskapja, cik iespējams.
  - Attālumam starp gaisa ieplūdes un izplūdes atverēm jābūt vismaz 1250 mm (att. **4**, 5. lpp.).
- Virs ledusskapja uzstādiet siltumvadošu plāksni (att. **4** 1, 5. lpp.), lai karstums neuzkrātos transportlīdzeklī.
- Attālumam starp ledusskapi un aizmugurējo sienu jābūt vismaz 15 mm, bet ne vairāk par 25 mm.
- Ja attālums starp ledusskapi un aizmugurējo sienu ir lielāks par 25 mm, ledusskapis darbojas ar zemu efektivitāti un paaugstinātu enerģijas patēriņu. Samaziniet telpu aiz ledusskapja, lai radītu piemērotu gaisa ieplūdes un izplūdes ventilāciju (att. **5**, 5. lpp.). Šim nolūkam izmantojiet, piemēram, ventilācijas režģi.
- Ja nav iespējams ievērot minimālo attālumu starp gaisa ieplūdes un izplūdes atverēm, gaisa izplūdes atveres vietā nepieciešams uzstādīt ventilācijas atveri jumtā.
  - Jumta ventilācijas atvere jāierīko tieši virs ledusskapja aizmugurējās daļas, ja tas ir iespējams. Izmantojiet gaisa kanālu (att. **6** 1, 6. lpp.), ja nepieciešams ierīkot jumta ventilācijas atveri ar nobīdi. Pretējā gadījumā tur uzkrāsies siltums.
  - Attālumam starp gaisa ieplūdes atveri un jumta ventilācijas atveri jābūt vismaz 1800 mm (att. **6**, 6. lpp.).
  - Ja uzstādīts jumta gaisa kondicionētājs, attālumam starp jumta ventilācijas atveri (att. **7** 1, 6. lpp.) un jumta gaisa kondicionētāja gaisa izplūdes atveri (att. **7** 2, 6. lpp.) jābūt vismaz 300 mm.
- Neuzstādiet ledusskapi blakus gaisa ieplūdes un izplūdes atverēm, jo tādā gadījumā ledusskapis darbosies ar zemu efektivitāti un paaugstinātu enerģijas patēriņu.
- Transportlīdzekļa daļas (piemēram, atvērtas durvis vai papildus uzstādīts aprīkojums, piemēram, velosipēdu turētājs) ierīces ekspluatācijas laikā nedrīkst aizsegt gaisa ieplūdes un izplūdes atveres.
- Uzstādiet ledusskapi tā, lai tas būtu aizsargāts no pārmērīga karstuma, jo tas var izraisīt ledusskapja darbību ar zemu efektivitāti un paaugstinātu enerģijas patēriņu.
- Ledusskapi jāuzstāda vietā, kuru neietekmē caurvējš.

5.2 Ledusskapja uzstādīšana pret caurvēju drošā vietā

BRĪDINĀJUMS! Ugunsdrošības apdraudējums!

- Lai nodrošinātos pret caurvēju, neizmantojiet uzliesmojošus materiālus, piemēram, silikona hermētiķus, putuplastu vai līdzīgus materiālus.
- Novietojiet ierīci tā, lai savienojuma vadi netiktu bojāti vai saspiesti.
- Aiz ierīces neizmantojiet pagarinātājus ar vairākām kontaktligzdām vai pārnēsājamus barošanas adapterus.

Ledusskapjus, kas darbojas ar gāzi, kemperos vai dzīvojamajos treileros jāuzstāda vietā, kurā nav caurvēja. Tādā veidā degšanai nepieciešamais gaiss netiek izvadīts no salona, un izplūdes tvaiki nenonāk dzīvojamā zonā.

Starp ledusskapja aizmugurējo paneli un transportlīdzekļa salonu jāuzstāda piemērots blīvējums.

Ražotājs iesaka izmantot elastīgu blīvējumu, lai atvieglotu tā noņemšanu un uzstādīšanu apkopes vajadzībām.

Izvēlieties vienu no trim versijām aizsardzībai pret caurvēju (att. **8**, 7. lpp.).

Barjera aiz ledusskapja (A)

➤ Pielīmējiet elastīgu blīvējumu (**1**) pie barjeras (**2**) aiz ledusskapja (**3**).

➤ Piebīdiet ledusskapja un cepeškrāsns kombināciju pie barjeras ar elastīgo blīvējumu.

✓ Telpa aiz ledusskapja ir izolēta no transportlīdzekļa salona.

Sānu atstarpes starp ledusskapi un mēbelēm nepārsniedz 5 mm (B)

➤ Pielīmējiet blīvējumu (skatīt nodaļa "Papildu piederumi", 59. lpp.) mēbeļu sānos (**4**).

➤ Piebīdiet ledusskapja un cepeškrāsns kombināciju pie blīvējuma, kas uzlīmēts uz mēbelēm.

✓ Telpa aiz ledusskapja ir izolēta no transportlīdzekļa salona.

Sānu atstarpes starp ledusskapi un mēbelēm ir 5-10 mm (C)

➤ Pielīmējiet dubulto blīvējumu (skatīt nodaļa "Papildu piederumi", 59. lpp.) mēbeļu sānos (**4**).

➤ Piebīdiet ledusskapja un cepeškrāsns kombināciju pie dubultā blīvējuma, kas uzlīmēts uz mēbelēm.

✓ Telpa aiz ledusskapja ir izolēta no transportlīdzekļa salona.

5.3 Gaisa ieplūdes un izplūdes atveru ierīkošana

PIEZĪME
- Atkāpēm no šeit norādītājām gaisa ieplūdes un izplūdes versijām nepieciešams ražotāja apstiprinājums.
- Augstā apkārtējās vides temperatūrā ledusskapis var nodrošināt maksimālo dzesēšanas jaudu tikai tad, ja ir nodrošināta optimāla ventilācija.

➤ Ierīkojiet gaisa ieplūdes un gaisa izplūdes atveres ārējā sienā 249 mm x 490 mm izmērā.

Veicot darbu, ņemiet vērā norādes nodaļa "Sagatavošanās uzstādīšanai", 61. lpp..

Ja gaisa ieplūdes atveres ventilācijas režģi nav iespējams uzstādīt vienā līmenī ar padziļinājuma grīdu, ierīkojiet grīdā gaisa ieplūdes atveri. Tādā veidā jebkura noplūdusī gāze var plūst uz leju.

➤ Aiz ledusskapja gāzes degļa tuvumā izveidojiet grīdā vismaz Ø 40 mm lielu gaisa ieplūdes atveri (att. **9** 1, 8. lpp.).

➤ Pasargājiet atveres ārpusi ar deflektoru, lai braukšanas laikā izvairītos no nosēdumu un netīrumu iekļūšanas iekšpusē (att. **9** 2, 8. lpp.).

Ja gaisa izplūdes atveres vietā nepieciešams izmantot jumta ventilācijas atveri, ievērojiet tālākās norādes.

➤ Izgrieziet atveri jumtā. Nepieciešamos izmērus skatiet jumta ventilācijas atveres lietošanas rokasgrāmatā.
Veicot darbu, ņemiet vērā norādes nodaļa "Sagatavošanās uzstādīšanai", 61. lpp..

5.4 Ventilācijas režģa uzstādīšana

PIEZĪME
Drošas ekspluatācijas garantēšanai izmantojiet tikai oriģinālos Dometic ventilācijas režģus.

Nr. att. 10, 8. lpp.	Apraksts
1	Slīdnis
2	Ventilācijas režģis
3	Montāžas rāmis
4	Kondensāta notekas stiprinājums

➤ Veiciet blīvēšanu ap montāžas rāmi, lai savienojums būtu ūdensizturīgs (att. 11, 8. lpp.).

➤ Ievietojiet montāžas rāmi un stingri to pieskrūvējiet (att. 12, 8. lpp.). Šim nolūkam izmantojiet visus stiprināšanas caurumus.

➤ Ievietojiet ventilācijas režģi saskaņā ar norādēm (att. 13, 9. lpp.).

5.5 Kondensāta drenāžas uzstādīšana

PIEZĪME
- Kondensāts ledusskapja iekšpusē var rasties biežas durvju atvēršanas, nepareizas ēdiena uzglabāšanas vai pārāk silta ēdiena uzglabāšanas dēļ.
- Kondensāts jānovada ar nemainīgu slīpumu.

Uzstādiet kondensāta drenāžu, ievērojot tālākās norādes.

1. variants

➤ Izvadiet kondensāta šļūteni no ledusskapja caur atveri grīdā ārpus transportlīdzekļa.

2. variants

➤ Pievienojiet kondensāta šļūteni tieši pie tam paredzētā ventilācijas režģa veidgabala (att. 10 4, 8. lpp.).

5.6 Jumta ventilācijas atveres uzstādīšana

Nr. att. 14, 9. lpp.	Apraksts
1	Vāks
2	Montāžas rāmis

➤ Veiciet blīvēšanu ap montāžas rāmi, lai savienojums būtu ūdensizturīgs (att. 15, 9. lpp.).

➤ Ievietojiet montāžas rāmi un stingri to pieskrūvējiet (att. 16, 9. lpp.). Šim nolūkam izmantojiet visus stiprināšanas caurumus.

➤ Uzlieciet vāku un stingri to pieskrūvējiet (att. 17, 9. lpp.).

5.7 Ledusskapja nostiprināšana

ESIET PIESARDZĪGI!
Skrūvējiet tikai tam paredzētājās vietās, pretējā gadījumā pastāv iespēja bojāt izolētās detaļas, piemēram, vadus.

PIEZĪME
Nostipriniet sānus vai pievienotās sloksnes tā, lai skrūves būtu pievilktas cieši arī palielinātas slodzes apstākļos (braucot).

➤ Novietojiet ledusskapi tam paredzētajā atrašanās vietā.

➤ Nostipriniet sienā sešas skrūves (att. 18 1, 10. lpp.) caur sešām plastmasas starplikām ledusskapja sānos.

➤ Uzlieciet vāciņus (att. 18 2, 10. lpp.) uz skrūvju galvām.

6 Ledusskapja pievienošana

6.1 Pievienošana gāzes padevei

ŅEMIET VĒRĀ!

- Ledusskapja pievienošanu gāzes avotam drīkst veikt tikai speciālists saskaņā ar spēkā esošajām vadlīnijām un standartiem.
- **Aizliegts** izmantot šļūtenes savienojumu.
- Izmantojiet vītņu savienojumu ar metāla blīvējumu.
- Nenoņemiet gāzes filtru (balts) ledusskapja gāzes savienojumā.
- Izmantojiet tikai propāna vai butāna gāzes balonus (nevis dabasgāzi vai pilsētas gāzes pieslēgumu) ar atbilstošu spiediena samazināšanas vārstu un piemērotu uzgali. Pārliecinieties, ka uz marķējuma plāksnītes norādītā spiediena informācija atbilst spiediena informācijai uz propāna vai butāna gāzes balona spiediena regulatora.
- Darbiniet ledusskapi **tikai** ar tādu spiedienu, kāds norādīts uz marķējuma plāksnītes.
- Darbiniet ledusskapi **tikai** ar tādu gāzes veidu, kāds norādīts uz marķējuma plāksnītes.
- Ievērojiet spiedienu saskaņā ar valstī noteiktajiem standartiem. Izmantojiet tikai valsts regulām atbilstīgus spiediena regulatorus ar fiksētu regulējumu.

PIEZĪME

Pēc izvēles iespējams izmantot Dometic elastīgo gāzes savienojuma cauruli, lai savienojuma vietā izvairītos no mehāniskā sprieguma.

Nodrošiniet, ka ledusskapi iespējams atslēgt no gāzes padeves ar atsevišķu atslēgšanas ierīci. Nodrošiniet, lai atslēgšanas ierīcei varētu viegli piekļūt.

➤ Ar roku droši pievienojiet ledusskapi gāzes padeves avotam (att. **19**, 10. lpp.).

ŅEMIET VĒRĀ!

Pievienojot gāzes padeves līniju ledusskapja gāzes ieplūdes veidgabalam, vienmēr izmantojiet uzgriežņu atslēgu (17 mm).

Nr. att. 19, 10. lpp.	Apraksts
1	M4 skrūve (Torx TX20) Pievilkšanas griezes moments: 2 Nm
2	Ledusskapja gāzes savienojums M14 x 1,5 (d = 8 mm/ISO8434 (DIN2353))
3	Gāzes caurule ar gredzena savienojumu (17. izmērs) Pievilkšanas griezes moments: 25 Nm
4	Uzgriežņu atslēga (17 mm)

➤ Pēc profesionālas uzstādīšanas ļaujiet pilnvarotam speciālistam veikt noplūdes pārbaudi un liesmas pārbaudi.
Pārliecinieties, ka jums tiek izdots pārbaudes sertifikāts, kas jāizsniedz glabāšanā gala lietotājam.

6.2 Līdzstrāvas un maiņstrāvas pieslēgums

ŅEMIET VĒRĀ!
Elektroinstalāciju atļauts uzstādīt un labot tikai kvalificētam speciālistam saskaņā ar spēkā esošajiem noteikumiem un standartiem.

PIEZĪME
- Ierīces kontaktdakša nedrīkst atrasties tieši aiz ventilācijas režģa, lai novērstu gaisa cirkulācijas traucējumus un pasargātu ierīces kontaktdakšu no ūdens šļakatām.
- Ierīces maiņstrāvas savienojuma vada kontaktdakšu nedrīkst nogriezt.
- Savienojuma vadi jāizvieto tā, ka tie nesaskaras ar karstām iekārtas daļām, degli vai asām malām.
- Izmaiņas elektroinstalācijā vai citu elektrisko komponenšu pievienošana (piemēram, papildu ventilatori) ledusskapja iekšējam vadojumam anulēs jebkādas garantijas prasības vai produktatbildību.
- Ledusskapim ir CI kopnes interfeiss, un tos var vadīt ar saderīgu transportlīdzekļa centrālo displeju.

Ledusskapja slēguma shēma (att. 20, 11. lpp.)

Nr. att. 20, 11. lpp.	Apraksts
1	Ventilators 2 (ja nav pieejams aprīkojuma modulis)
2	Ventilators 1 (ja nav pieejams aprīkojuma modulis)
3	S+ (izvēles aprīkojums)
4	Līdzstrāvas sildelements
5	Līdzstrāvas relejs ar 20 A drošinātāju karsēšanas kasetnei
6	NTC 1: Ledusskapja telpa NTC 2: āra temperatūra (izvēles aprīkojums)
7	Gāzes vārsts
8	AC kopnes barošanas avots
9	Maiņstrāvas sildelements
10	Gāzes deglis
11	Savienojuma bloks
12	Apgaismojums
13	Ekrāns
14	Sildīšanas loks
15	Ventilators 2 (ja pieejams aprīkojuma modulis)
16	Ventilators 1 (ja pieejams aprīkojuma modulis)
17	Aprīkojuma modulis
18	Cepeškrāsns ar līdzstrāvas barošanas avotu (ja pieejams izvēles aprīkojuma modulis)
19	Izvēles aprīkojuma modulis ar līdzstrāvas barošanas moduli
20	CI-Bus savienojums
21	DC kopnes barošanas avots
22	12 V termināļa korpuss (priekšskats) • AMP/TE Tyco: 180906 • CS Colombo: 63N025
23	Līdzstrāvas barošanas vads, elektronika

Nr. att. 20, 11. lpp.	Apraksts
24	Līdzstrāvas barošanas vads, sildelements
25	Iekšējā līdzstrāvas padeve, maks 1 A (izvēles aprīkojuma modulis, cepeškrāsns, ventilators)

Līdzstrāvas barošana

BRĪDINĀJUMS! Ugunsdrošības apdraudējums!
- Elektrolīnija uz sildelementu jāaprīko ar 20 A drošinātāju.
- Elektrolīnija uz elektroniku jāaprīko ar 2 A drošinātāju.

ŅEMIET VĒRĀ!
Elektronikas (att. 20 23, 11. lpp.) un sildelementa (att. 20 24, 11. lpp.) attiecīgās pozitīvās un negatīvās elektrolīnijas **nedrīkst** vienu ar otru savienot. Tas var izraisīt elektriskus traucējumus un elektrisko komponenšu bojājumus.

Ņemiet vērā tālāk norādītos vadu izmērus.

- Šķērsgriezums savienojumiem ar sildelementu: min. 6 mm²

  Lai garantētu atbilstošu dzesēšanas efektivitāti, nodrošiniet, ka sprieguma zudums no barošanas avota uz ledusskapi ir <0,8 V⎓.
- Elektronikas un sildelementa savienojumi: 0,75 mm²
- D+ un S+ savienojumi: 0,75 mm²
- Vads, kas izvilkts caur jūgstieni (tikai dzīvojamiem treileriem): 2,5 mm²

➤ Samontējiet līdzstrāvas kontaktligzdu, ņemot vērā tālākās norādes (att. 20 21, 11. lpp.).
  - Pievienojiet **A** un **C** akumulatora pozitīvajam polam.
  - Pievienojiet **D** un **F** zemējumam.
  - Pievienojiet **B** D + signālam.
    Ledusskapja elektronika izmanto apgaismojuma sistēmas D+ signālu, lai noteiktu, kad dzinējs ir iedarbināts. Automātiskajā režīmā ledusskapis izvēlas visatbilstošāko pieejamo režīmu. Ledusskapis darbojas tikai ar līdzstrāvu, kad transportlīdzekļa dzinējs ir iedarbināts.
  - Savienojiet **E** ar CI-BUS.

➤ Savienojiet **3** ar S+ signālu (izvēles aprīkojums).

➤ Aprīkojiet **A** elektrolīniju ar 2 A drošinātāju transportlīdzekļa barošanas sadales kārbā.

➤ Aprīkojiet **C** elektrolīniju ar 20 A drošinātāju transportlīdzekļa barošanas sadales kārbā.

➤ Aprīkojiet **C** elektrolīniju ar aizdedzes vadītu releju.
Tādā veidā iespējams novērst pilnīgu akumulatora izlādi, ja dzinējs netīšām tiek izslēgts.

Maiņstrāvas barošana

➤ Pievienojiet ledusskapi maiņstrāvas kontaktligzdai, izmantojot ierīces kontakt-dakšu.

7 Tehniskie dati

	RMD10.5(T)	**RMD10.5X(T)**	**RMD10.5XS**	**RMD10.5S**
Pieslēguma spriegums	230 V~ /50 Hz 12 V⎓			
Ietilpība Bruto ietilpība Ledusskapja galvenais nodalījums Ledus nodalījums Kopējā neto ietilpība	 153 l 124 l 29 l 147 l	 177 l 142 l 35 l 171 l	 177 l 142 l 35 l 171 l	 153 l 124 l 29 l 147 l
Patērētā jauda	250 W (230 V~) 170 W (12 V⎓)			
Enerģijas patēriņš	4,4 kWh/24 h (230 V~)			
Gāzes patēriņš	580 g/24 h			
Klimata klase	SN			
Izmēri (augst. x plat. x dziļ.)	1245 x 523 x 550 mm	1245 x 523 x 605 mm	1245 x 523 x 605 mm	1245 x 523 x 550 mm
Svars	40 kg	41,5 kg	40,5 kg	39 kg
Pārbaude/sertifikācija	CE E1			

Aktuālo ES atbilstības deklarāciju savai ierīcei skatiet attiecīgā produkta lapā vietnē dometic.com vai sazinieties tieši ar ražotāju (skatiet dometic.com/dealer).

dometic.com

YOUR LOCAL DEALER	YOUR LOCAL SUPPORT	YOUR LOCAL SALES OFFICE
dometic.com/dealer	**dometic.com/contact**	**dometic.com/sales-offices**

4445104411 207593970 2024-07-15

A complete list of Dometic companies, which comprise the Dometic Group, can be found in the public filings of:
DOMETIC GROUP AB Hemvärnsgatan 15 SE-17154 Solna Sweden