DOMETIC

REFRIGERATION 10-SERIES

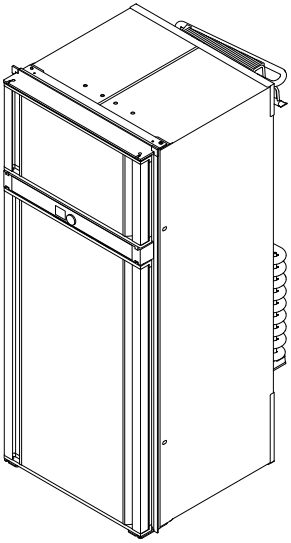

RMD10.5, RMD10.5S, RMD10.5T, RMD10.5X, RMD10.5XS, RMD10.5XT

HR **Apsorpcijski hladnjak**
Upute za montažu 12

RO **Frigider cu absorbție de gaz**
Instrucțiuni de montaj 27

BG **Абсорбиращ хладилник**
Инструкция за монтаж 43

© 2024 Dometic Group. The visual appearance of the contents of this manual is protected by copyright and design law. The underlying technical design and the products contained herein may be protected by design, patent or pending patent. The trademarks mentioned in this manual belong to Dometic Sweden AB. All rights are reserved.

NOTICE

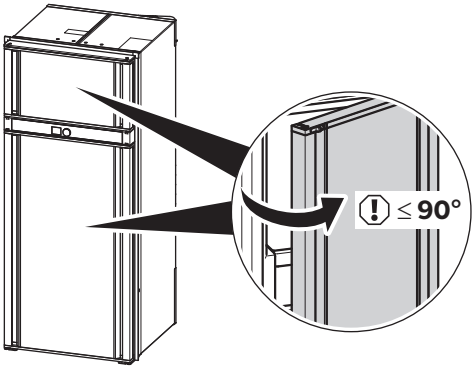

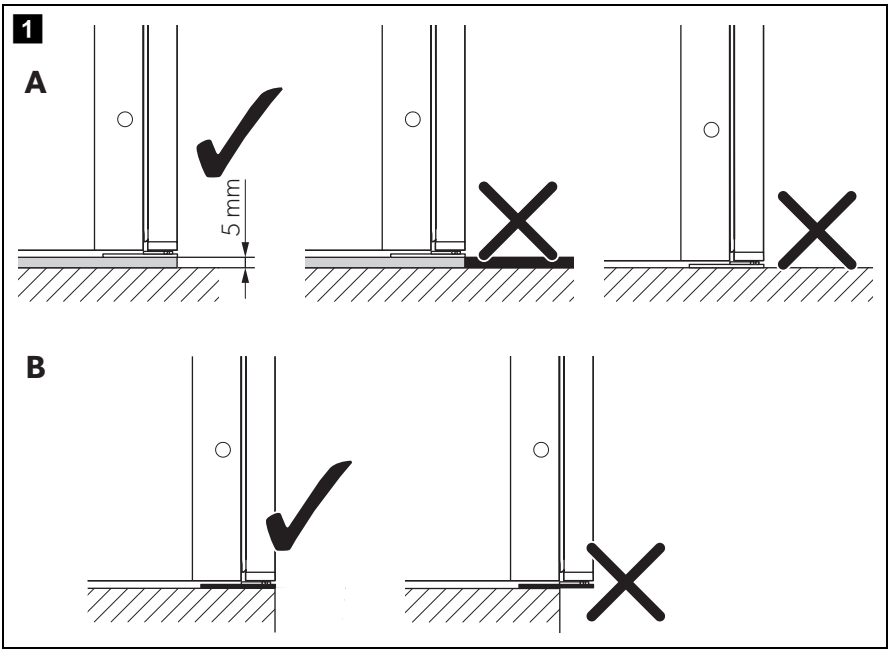

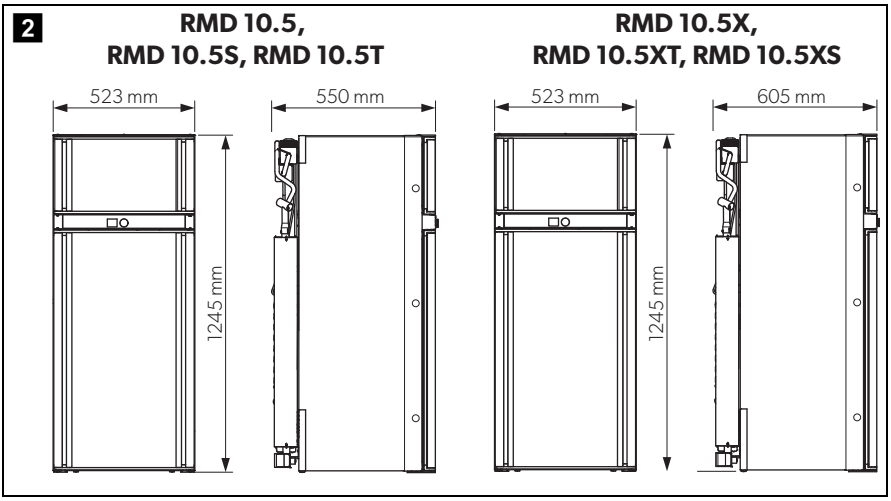
2
RMD 10.5,
RMD 10.5S, RMD 10.5T
RMD 10.5X,
RMD 10.5XT, RMD 10.5XS
523 mm
550 mm
523 mm
605 mm
1245 mm
1245 mm

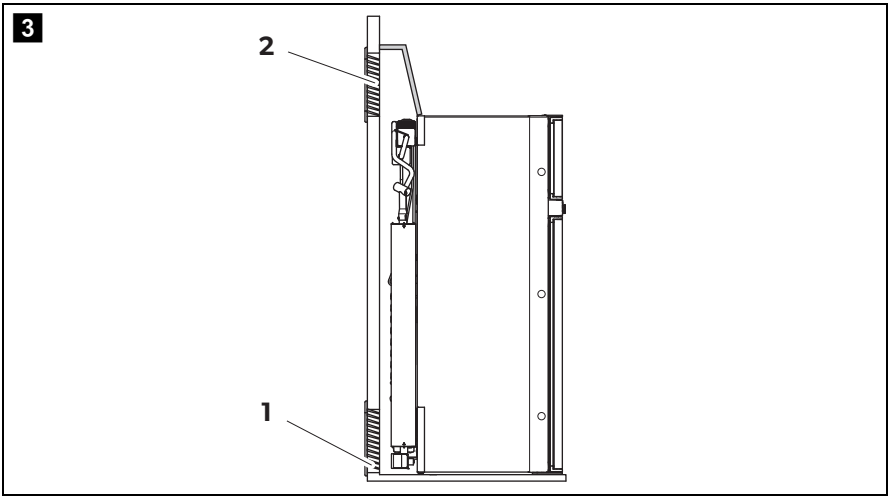
3
2
1

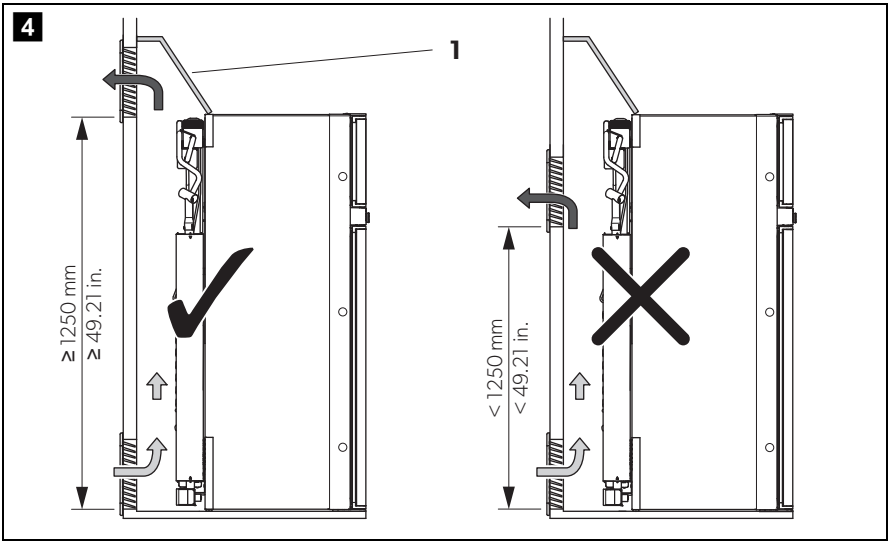
4
1
≥ 1250 mm
≥ 49.21 in.
< 1250 mm
< 49.21 in.

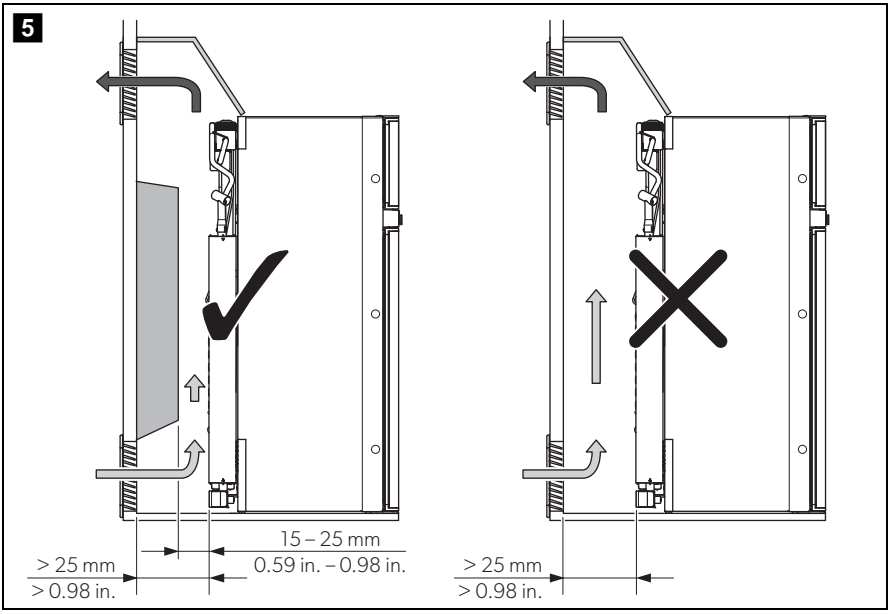
5
15 – 25 mm
0.59 in. – 0.98 in.
> 25 mm
> 0.98 in.
> 25 mm
> 0.98 in.

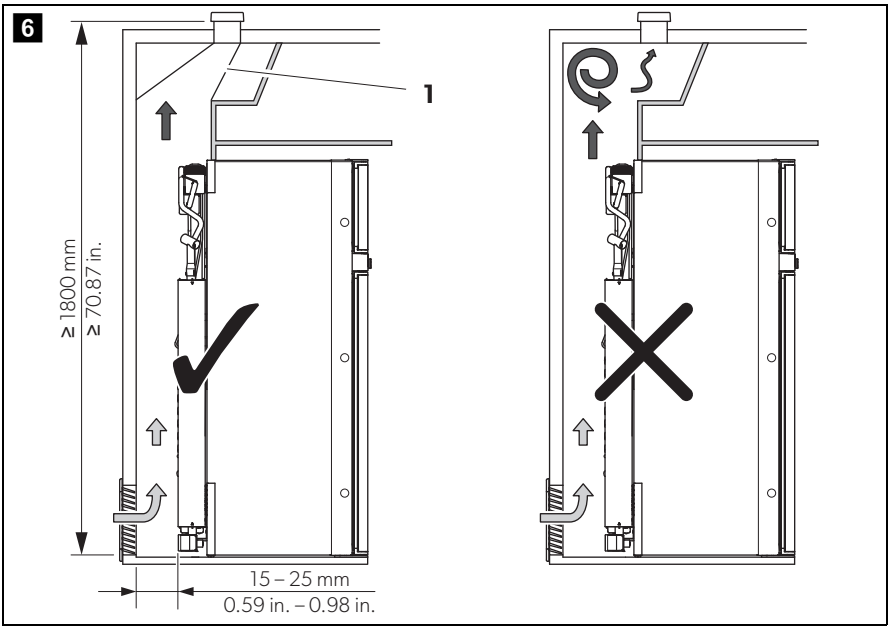
6
1
≥ 1800 mm
≥ 70.87 in.
15 – 25 mm
0.59 in. – 0.98 in.

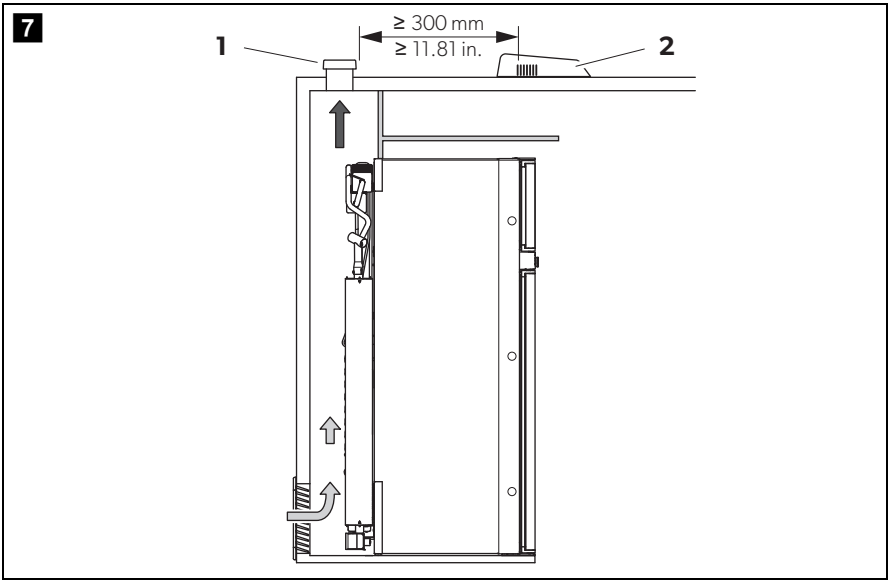
7
1
2
≥ 300 mm
≥ 11.81 in.

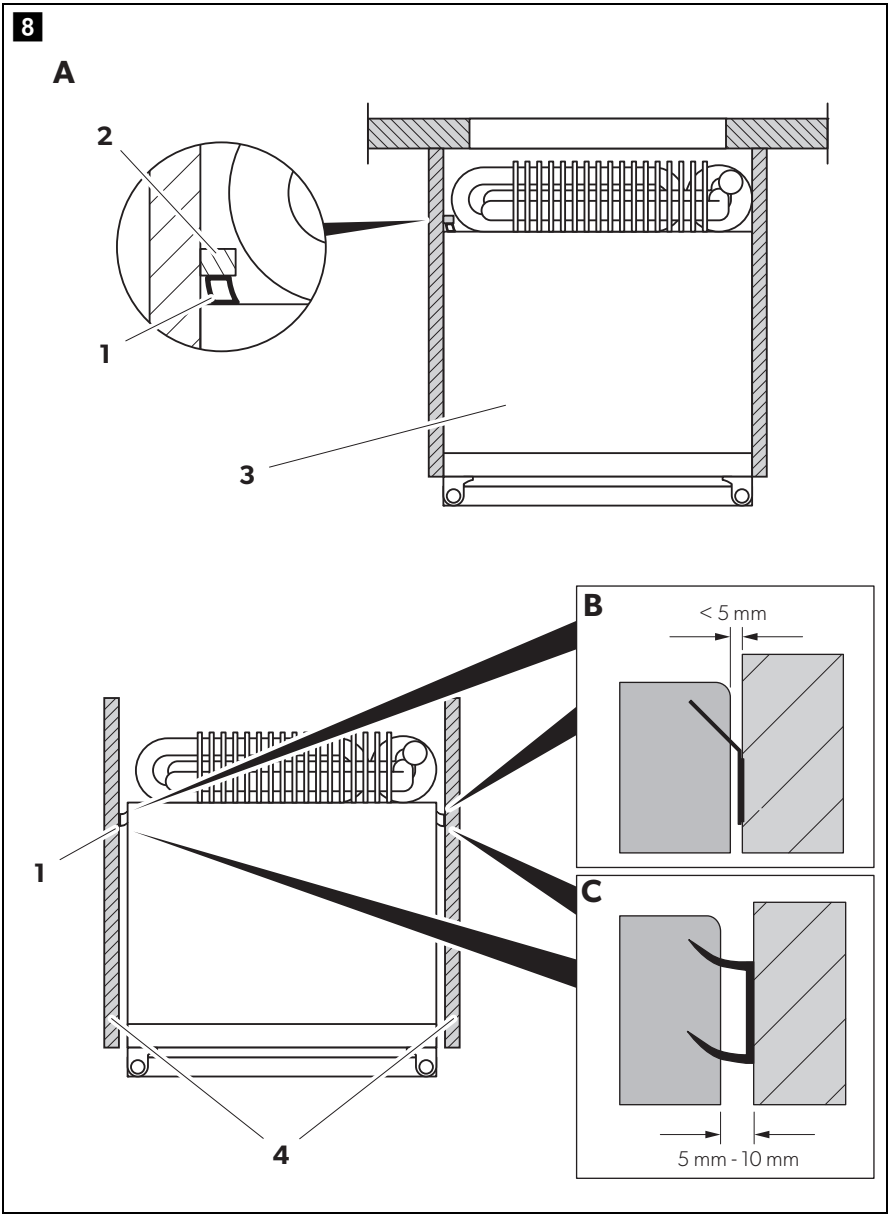
8
A
2
1
3
B
< 5 mm
1
C
4
5 mm - 10 mm

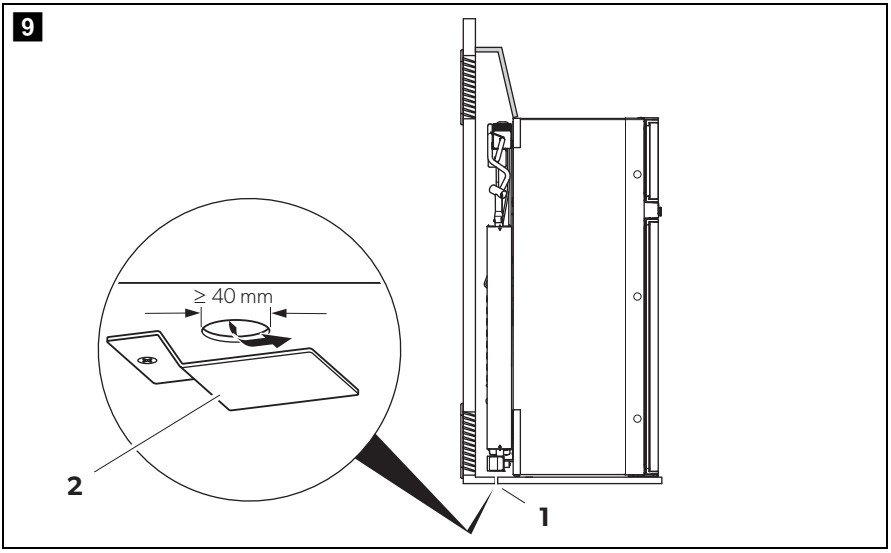
9
≥ 40 mm
2
1

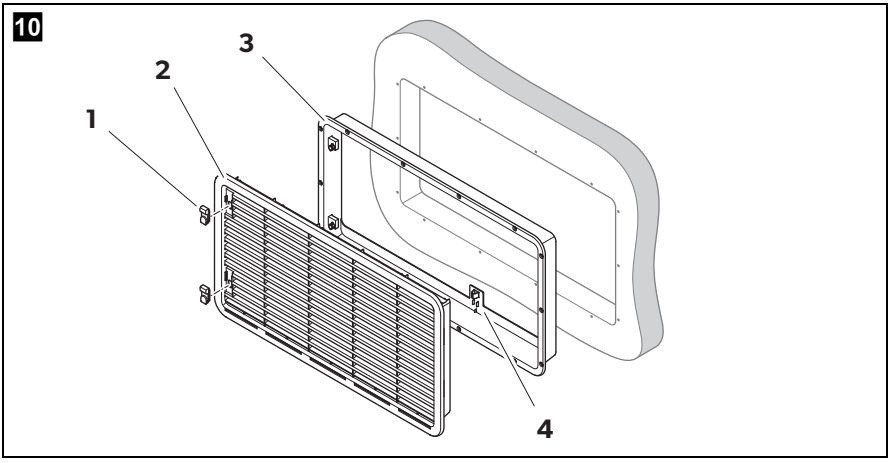
10
3
2
1
4

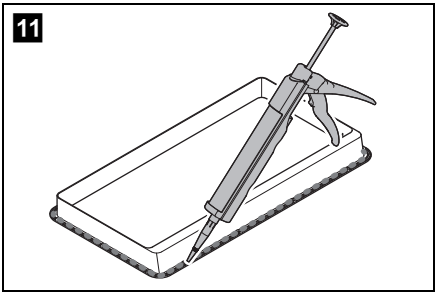
11

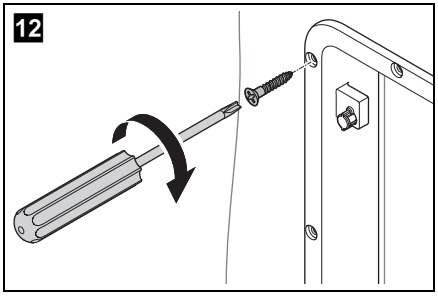
12

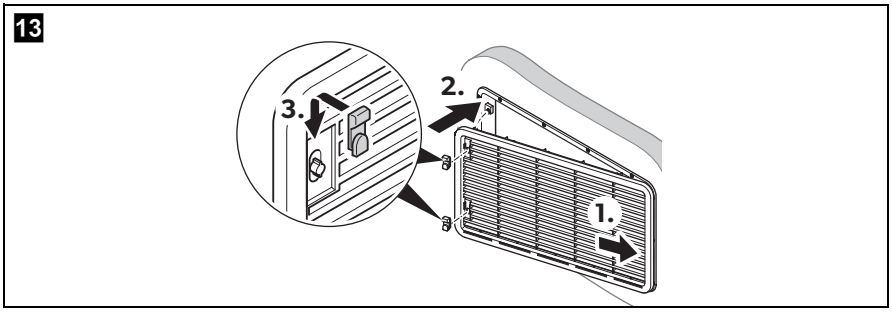
13
3.
2.
1.

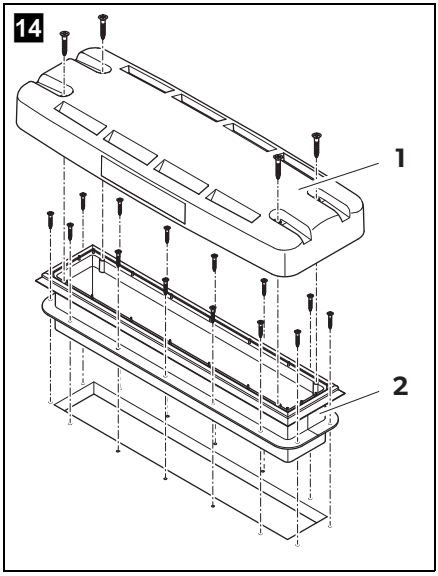
14
1
2

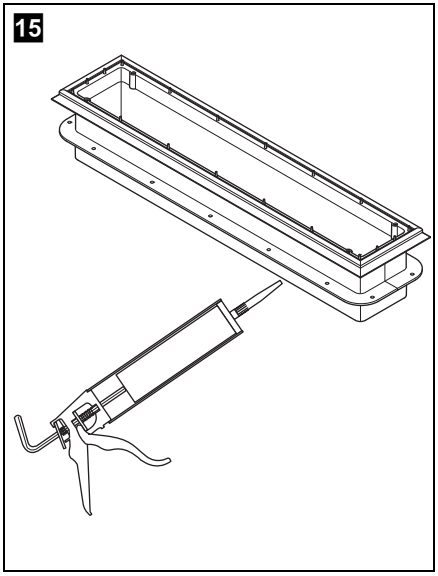
15

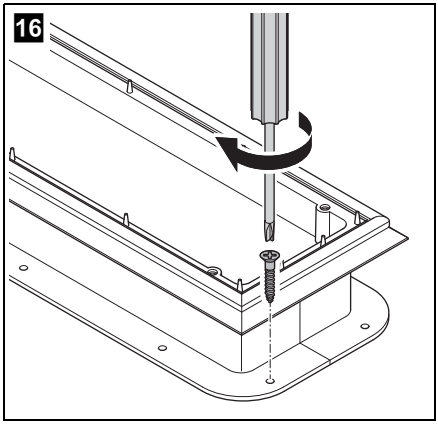
16

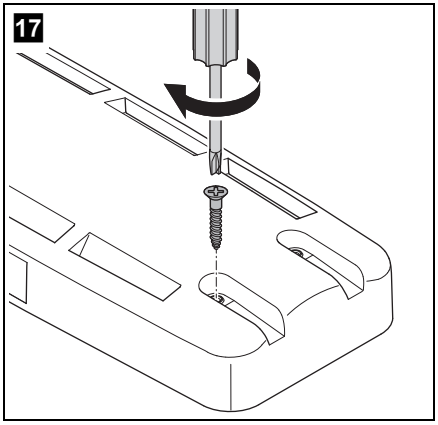
17

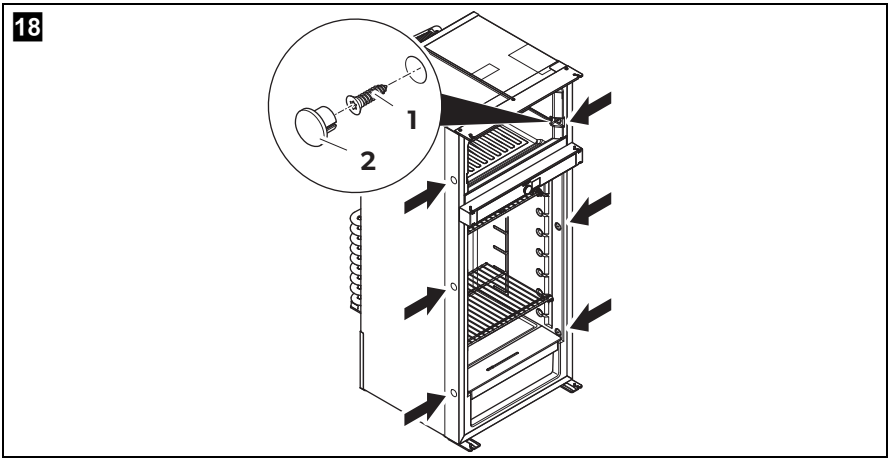

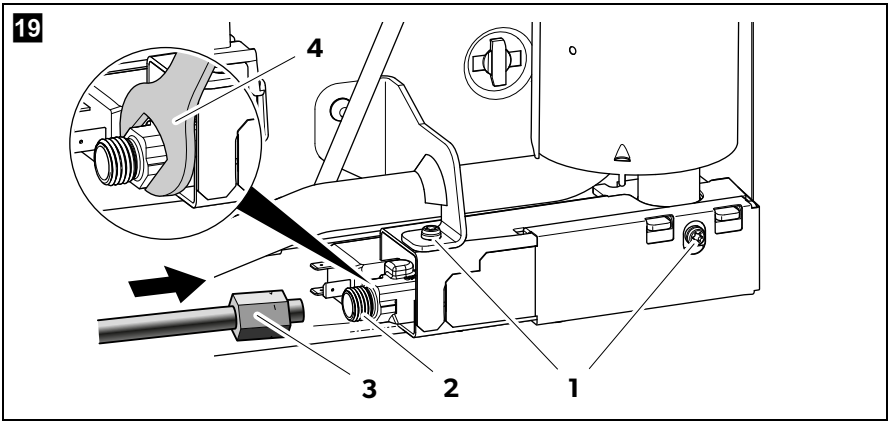

	bk	bn	bu	rd	pk	vt	wh
HR	Crna	Smeđa	Plava	Ružičasta	Crvena	Purpurna	Bijela
RO	Negru	Maro	Albastru	Roz	Roșu	Violet	Alb
BG	Черна	Кафяв	Син	Розов	Червен	Виолетов	Бял

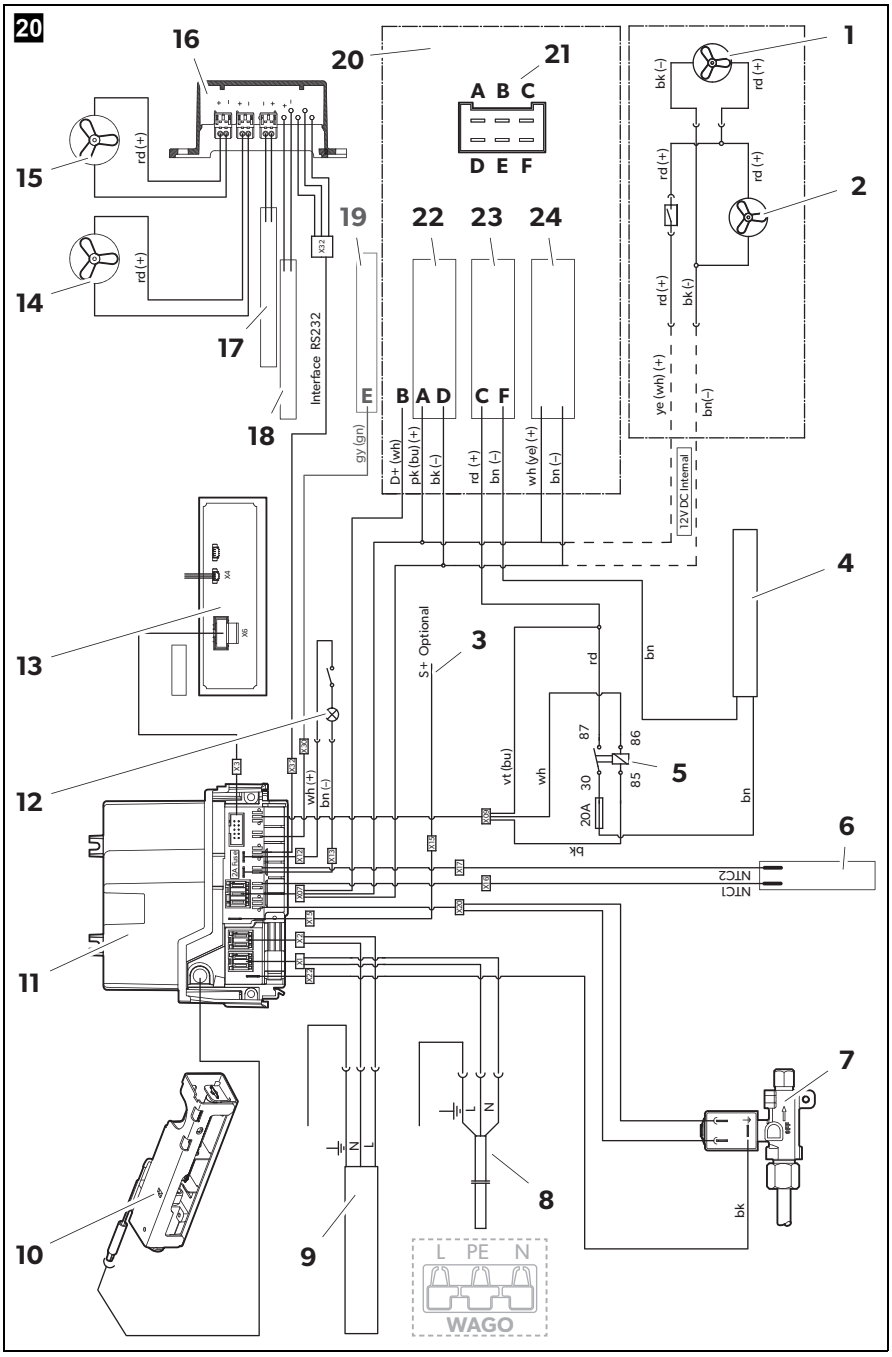
20
16
20
21
A B C
D E F
1
bk (–)
rd (+)
rd (+)
rd (+)
2
rd (+)
bk (–)
ye (wh) (+)
bn(–)
15
rd (+)
14
rd (+)
17
X32
Interface RS232
19
22
23
24
E
B A D
C F
18
gy (gn)
D+ (wh)
pk (bu) (+)
bk (–)
rd (+)
bn (–)
wh (ye) (+)
bn (–)
12V DC Internal
X4
X6
13
4
S+ Optional
3
rd
bn
87
86
85
5
30
20A
vt (bu)
wh
bn
12
X3
X2
X1
wh (+)
bn (–)
X5
bk
6
NTC2
NTC1
X2
X3
X2
X1
X3
11
7
L
N
8
bk
10
9
L PE N
WAGO

Pažljivo pročitajte ove upute i poštujte sve upute, smjernice i upozorenja sadržane u ovim uputama kako biste u svakom trenutku osigurali pravilnu instalaciju, uporabu i održavanje proizvoda. Ove upute MORAJU ostati u blizini uređaja.

Uporabom proizvoda potvrđujete da ste pažljivo pročitali sve upute, smjernice i upozorenja te da razumijete i pristajete poštovati ovdje navedene uvjete i odredbe. Pristajete koristiti ovaj proizvod samo za predviđenu svrhu i namjenu te u skladu s uputama, smjernicama i upozorenjima navedenima u ovom priručniku za proizvod, kao i u skladu sa svim važećim zakonima i propisima. Ako ne pročitate i ne poštujete ovdje navedene upute i upozorenja, tada to može dovesti do ozljeđivanja vas i drugih osoba, do oštećenja proizvoda ili druge imovine u blizini. Ovaj priručnik za proizvod, uključujući i upute, smjernice i upozorenja, te povezanu dokumentaciju može biti podložan promjenama i ažuriranjima. Za najnovije podatke o proizvodu posjetite dometic.com.

Sadržaj

1 Objašnje simbola 12

2 Sigurnosne upute 13

3 Dodatni pribor. 14

4 Namjena 15

5 Montaža hladnjaka 16

6 Povezivanje hladnjaka. 22

7 Tehnički podaci. 26

1 Objašnje simbola

UPOZORENJE!
Sigurnosna uputa: Naznačuje opasnu situaciju, koja bi, ako se ne izbjegne, mogla rezultirati smrću ili teškim ozljedama.

OPREZ!
Sigurnosna uputa: Naznačuje opasnu situaciju, koja bi, ako se ne izbjegne, mogla rezultirati lakšim ili umjerenim ozljedama.

POZOR!
Naznačuje situaciju, koja, ako se ne izbjegne, može rezultirati materijalnom štetom.

UPUTA
Dodatne informacije za rukovanje proizvodom.

2 Sigurnosne upute

UPOZORENJE! Nepoštivanje ovih upozorenja moglo bi dovesti do smrti ili teške ozljede.

Opasnost od eksplozije

- Nikad ne otvarajte jedinicu apsorbera. Ona je pod visokim tlakom i možete prouzročiti ozljede ako ju se otvori.
- Uređaj smije raditi **samo** pod tlakom prikazanim na natpisnoj pločici. Upotrebljavajte samo regulator tlaka s fiksnim postavkama koje su u skladu s državnim propisima (u Europi EN 12864).

Opasnost od požara

- Tijekom rukovanja pazite da vam ruke budu čiste i bez ostataka silikonskih brtvila i sličnih sredstava. Postoji opasnost od požara ako silikonski dijelovi dođu u kontakt s vrućim dijelovima ili otvorenim plamenom.
- Nikada nemojte pokušavati otkrivati curenje iz uređaja otvorenim plamenom.
- Upotrebljavajte samo propan ili butan (**ne** prirodni plin).

Opasnost za zdravlje

- Nemojte koristiti ovaj uređaj ako na njemu ima vidljivih oštećenja.
- Ako je priključni kabel izmjenične struje ovog hladnjaka oštećen, mora ga zamijeniti proizvođač, servisni agent ili druga slično kvalificirana osoba da bi se izbjegle moguće opasnosti.
- Popravke na ovom uređaju smiju provoditi samo stručnjaci. Neadekvatni popravci mogu prouzročiti ozbiljne opasnosti.

Opasnost od gušenja

- Ako stari uređaj odlažete na otpad, s njega skinite sva vratašca, a police ostavite u uređaju kako biste spriječili da se netko slučajno zatvori i uguši u njemu.

OPREZ! Nepoštivanje ovih upozorenja moglo bi dovesti do lakše ili umjerene ozljede.

Strujni udar

- Prije uključivanja uređaja uvjerite se da su priključni kabel i utikač suhi.

Opasnost od prignječenja

- Ne gurajte prste u šarku.

POZOR! Opasnost od oštećenja

- Uređaj držite samo za središnji dio tijekom transporta. Uređaj nikada nemojte držati za jedinicu za apsorpciju, rashladna rebra, vrata ili upravljačku ploču.
- Provjerite nije li tijekom transporta došlo do oštećenja kruga s rashladnim sredstvom uređaja. Rashladno sredstvo u krugu uređaja iznimno je zapaljivo.
  U slučaju bilo kakva oštećenja kruga s rashladnim sredstvom uređaja (miris amonijaka):
  – Ako je uređaj uključen, isključite ga.
  – Izbjegavajte otvoreni plamen i iskre.
  – Dobro prozračite prostoriju.
- Uređaj nemojte montirati u blizini otvorenog plamena ili drugih izvora topline (grijalice, izravna sunčeva svjetlost, plinske pećnice itd.).
- **Opasnost od pregrijavanja!**
  Uvijek obratite pozornost da se toplina, koja nastaje tijekom rada uređaja, može nesmetano odvoditi. Pobrinite se da uređaj uvijek bude na dovoljnoj udaljenosti od zidova ili predmeta tako da zrak može nesmetano kružiti.
- Provjerite odgovara li specificirani napon na tipskoj pločici specificiranom mrežnom naponu.
- Ni u kojim uvjetima ne otvarajte krug rashladnog sredstva.
- Upotrebljavajte samo spojni kabel za izmjeničnu struju da biste povezali uređaj s mrežom izmjenične struje.
- Upotrebljavajte samo kablove koji su odgovarajuće veličine.
- Nikada ne izvlačite utikač iz utičnice povlačenjem priključnog kabela.
- Uređaj ne smije biti izložen kiši.

3 Dodatni pribor

Opis
Fleksibilne cijevi za plin
Brtva za ugradnju sa sprječavanjem ulaska i izlaska zraka za rupe od 1 – 5 mm (sl. 8 **B**, stranica 7)
Brtva za ugradnju sa sprječavanjem ulaska i izlaska zraka za rupe od 5 – 10 mm (sl. 8 **C**, stranica 7)

Opis
Zimski pokrov LS 300 za ventilacijsku rešetku
Kabel adaptera • WAGO na CEE • WAGO na UK • WAGO na JST • WAGO na MATE-N-LOK
Opcionalni komplet za ventilator REF-FANKIT
Opcionalni paket baterija R10-BP za neovisne radnje plina
Opcionalni priključak Ø 2,5/5,5 mm za neovisni način rada na plin s prijenosnim punjačem od 9 V⎓

4 Namjena

Uređaj je prikladan za montažu u:

- karavane
- kampere

Ovaj je proizvod prikladan samo za predviđenu namjenu i primjenu u skladu s ovim uputama.

Ove upute donose informacije neophodne za pravilnu instalaciju i/ili rad proizvoda. Loša instalacija i/ili nepravilan rad ili održavanje rezultirat će nezadovoljavajućom uspješnošću i mogućim kvarom.

Proizvođač ne preuzima nikakvu odgovornost za bilo kakve ozljede ili oštećenja proizvoda koje nastanu kao rezultat:

- nepravilne montaže ili priključivanja, uključujući i previsok napon
- nepravilnog održavanja ili uporabe nekih drugih rezervnih dijelova osim originalnih rezervnih dijelova koje isporučuje proizvođač
- izmjena na proizvodu bez izričitog dopuštenja proizvođača
- uporabe u svrhe koje nisu opisane u ovim uputama

Dometic pridržava pravo na izmjene izgleda i specifikacija proizvoda.

5 Montaža hladnjaka

Upute za promjenu graničnika za vrata i ukrasne ploče možete pronađite na web-mjestu:

http://qr.dometic.com/berFOL

5.1 Priprema za montažu

POZOR!
- Hladnjak se ne smije montirati u stražnjem dijelu mobilnih kućica tako da su vrata usmjerena prema smjeru kretanja.
- Za siguran rad upotrebljavajte isključivo originalne ventilacijske rešetke tvrtke Dometic.

Tijekom montaže hladnjaka imajte na umu sljedeće:

- Kako bi rashladno sredstvo moglo pravilno cirkulirati, nagib hladnjaka ne smije biti veći od 3°.
  U tu svrhu vozilo parkirajte vodoravno.
- Hladnjak je potrebno montirati na sljedeći način:
  – Hladnjak mora biti lako dostupan za servisne radove.
  – Montaža i demontaža hladnjaka mora biti jednostavna.
  – Uklanjanje hladnjaka iz vozila mora biti jednostavno.
- Hladnjak se mora montirati minimalno 5 mm od poda radi pravilnog otvaranja vrata (sl. **1**, stranica 3).
  – Hladnjak se mora montirati tako da je prednji rub vrata poravnat s krajnjim rubom namještaja (**B**).
  – Izbjegavajte montažu hladnjaka izravno na pod.
  – Provjerite ne ograničava li tepih slobodno kretanje vrata.
- Provjerite nema li u području oko plinskog plamenika komponenti osjetljivih na toplinu, kao što su kablovi, kabelski kanali itd.
- Hladnjak se mora montirati u udubinu da čvrsto stoji kada je vozilo u pokretu. U tu svrhu pogledajte dimenzije koje sadrži sl. **2**, stranica 4.

- U vanjski zid mora biti ugrađen otvor za ulaz zraka (sl. **3** 1, stranica 4) i izlazni ventilacijski otvor (sl. **3** 2, stranica 4) s ventilacijskim rešetkama tako da generirana toplina lako može izaći:
  - Ventilacijski otvor za ulaz zraka: ventilacijsku rešetku ugradite najbliže što je moguće bazi montažne niše.
  - Izlazni ventilacijski otvor: ugradite ga najdalje što je moguće iznad hladnjaka.
  - Udaljenost između ventilacijskih otvora za ulaz i izlaz zraka mora biti najmanje 1250 mm (sl. **4**, stranica 5).
- Ploču za prijenos topline (sl. **4** 1, stranica 5) ugradite iznad hladnjaka tako da se toplina ne nakuplja u vozilu.
- Udaljenost između hladnjaka i stražnjeg zida mora biti najmanje 15 mm, ali ne više od 25 mm.
- Ako je udaljenost između hladnjaka i stražnjeg zida veća od 25 mm, to može uzrokovati loš rad hladnjaka i povećati potrošnju energije. Smanjite prostor iza hladnjaka da biste ugradili ventilacijski otvor za ulaz zraka i izlazni ventilacijski otvor (sl. **5**, stranica 5). Tako, primjerice, za to možete upotrijebiti pločicu za ventilaciju.
- Ako nije moguće zadovoljiti uvjet za minimalnu udaljenost između ventilacijskog otvora za ulaz zraka i izlaznog ventilacijskog otvora, potrebno je ugraditi krovni ventilacijski otvor umjesto izlaznog ventilacijskog otvora.
  - Krovni ventilacijski otvor treba ugraditi izravno iznad stražnje strane hladnjaka što je dalje moguće. Upotrijebite kanal za dovod zraka (sl. **6** 1, stranica 6) ako morate ugraditi krovni ventilacijski otvor u udubini tako da vam se tamo ne nakuplja toplina.
  - Udaljenost između ventilacijskog otvora za ulaz zraka i krovnog ventilacijskog otvora mora biti najmanje 1800 mm (sl. **6**, stranica 6).
  - Ako je isporučen i krovni klima-uređaj, udaljenost između krovnog ventilacijskog otvora (sl. **7** 1, stranica 6) i izlaznog ventilacijskog otvora krovnog klima-uređaja (sl. **7** 2, stranica 6) mora biti barem 300 mm.
- Hladnjak se ne smije montirati na stranu gdje se nalaze ventilacijski otvor za ulaz zraka i izlazni ventilacijski otvor jer to može uzrokovati loš rad hladnjaka i povećati potrošnju energije.
- Ventilacijski otvor za ulaz zraka i izlazni ventilacijski otvor ne smiju biti prekriveni dijelovima vozila (kao što su otvorena vrata ili montiranim dodacima kao što je nosač za bicikle) tijekom rada uređaja.
- Hladnjak je potrebno montirati tako da je zaštićen od prekomjerne topline jer to može uzrokovati loš rad hladnjaka i povećati potrošnju energije.
- Hladnjak mora biti montiran na mjestu gdje zrak ne može ulaziti i izlaziti.

5.2 Montaža hladnjaka na mjestu gdje zrak ne može ulaziti i izlaziti

UPOZORENJE! Opasnost od požara!

- Tijekom montaže nemojte upotrebljavati zapaljiva sredstva kao što su silikonska brtvila, pjene ili slična sredstva da biste spriječili ulazak i izlazak zraka.
- Uređaj postavite tako da ne može doći do oštećenja ni uklještenja priključnih kabela.
- Iza uređaja nemojte upotrebljavati veći broj utičnica ni prijenosne strujne adaptere.

Hladnjaci s plinskim napajanjem u kamp-kućicama i kamperima moraju se montirati na mjestu gdje zrak ne može ulaziti ni izlaziti. To znači da se zrak za izgaranje ne usisava iz unutrašnjosti, a ispušni plinovi ne mogu prodrijeti izravno u stambeni prostor.

Prikladna se brtva mora ugraditi između stražnje ploče hladnjaka i unutrašnjosti vozila.

Proizvođač preporučuje upotrebu fleksibilnog brtvila radi jednostavnog uklanjanja i ugradnje u svrhu održavanja.

Odaberite jednu od tri verzije za montažu na mjestu gdje zrak ne može ulaziti i izlaziti (sl. **8**, stranica 7):

Zaustavna prečka iza hladnjaka (A)

➤ Zalijepite fleksibilni simering (**1**) na zaustavnu prečku (**2**) iza hladnjaka (**3**).

➤ Kombinaciju hladnjaka i pećnice gurnite do zaustavne prečke na kojoj su fleksibilni simerinzi.

✓ Prostor iza hladnjaka sada je zabrtvljen naspram unutrašnjosti vozila.

Bočni razmak do 5 mm između hladnjaka i namještaja (B)

➤ Zalijepite simeringe (pogledajte pogl. „Dodatni pribor" na stranici 14) na bočne stranice namještaja (**4**).

➤ Kombinaciju hladnjaka i pećnice gurnite do fleksibilnih simeringa na namještaju.

✓ Prostor iza hladnjaka sada je zabrtvljen naspram unutrašnjosti vozila.

Bočni razmak od 5 mm do 10 mm između hladnjaka i namještaja (C)

➤ Zalijepite dvostruke simeringe (pogledajte pogl. „Dodatni pribor" na stranici 14) na bočne stranice namještaja (**4**).

➤ Kombinaciju hladnjaka i pećnice gurnite do dvostrukih simeringa na namještaju.

✓ Prostor iza hladnjaka sada je zabrtvljen naspram unutrašnjosti vozila.

5.3 Izrada ventilacijskog otvora za ulaz zraka i izlazni ventilacijski otvor

UPUTA

- Odstupanja od prikazanih varijacija ventilacijskog otvora za ulaz zraka i izlaznog ventilacijskog otvora mora odobriti proizvođač.
- Pri visokim okolnim temperaturama hladnjak može pružiti maksimalnu snagu hlađenja samo ako je ugrađena optimalna ventilacija.

➤ Izradite ventilacijski otvor za ulaz zraka i izlazni ventilacijski otvor veličine 249 mm x 490 mm na vanjskom zidu.

Tijekom navedenih radnji pratite pogl. „Priprema za montažu" na stranici 16.

Ako ventilacijsku rešetku otvora za ulaz zraka nije moguće ugraditi u ravnini poda niše, otvor za ulaz zraka ugradite u podu. Na taj način bilo kakvo curenje plina bit će usmjereno prema dolje.

➤ Ventilacijski otvor za ulaz zraka izradite veličine barem Ø 40 mm na podu (sl. **9** 1, stranica 8) iza hladnjaka blizu plinskog plamenika.

➤ Kraj otvora zaštitite deflektorom da biste spriječili prodiranje blata ili prljavštine u vozilo tijekom vožnje (sl. **9** 2, stranica 8).

Ako umjesto ventilacijskog otvora za ulaz zraka imate krovni ventilacijski otvor:

➤ Izrežite dio krova. Za potrebne dimenzije pogledajte upute za krovni ventilacijski otvor.
Tijekom navedenih radnji pratite pogl. „Priprema za montažu" na stranici 16.

5.4 Ugradnja ventilacijske rešetke

UPUTA
Za siguran rad upotrebljavajte isključivo originalne ventilacijske rešetke tvrtke Dometic.

Br. na sl. 10, stranica 8	Opis
1	Klizač
2	Ventilacijska rešetka
3	Okvir za ugradnju
4	Spoj za kondenzacijski odvod

➤ Zabrtvite okvir za ugradnju da bi spoj bio vodootporan (sl. 11, stranica 8).

➤ Umetnite okvir za ugradnju i čvrsto ga pričvrstite vijcima (sl. 12, stranica 8). Za to upotrijebite sve rupe za pričvršćivanje.

➤ Ventilacijsku rešetku umetnite kako je prikazano (sl. 13, stranica 9).

5.5 Ugradnja odvoda kondenzata

UPUTA
- Kondenzacija može nastati u hladnjaku zbog čestog otvaranja vrata, neprikladno pohranjene hrane ili pohrane pretople hrane.
- Kondenzacija se mora ispuštati pod konstantnim nagibom.

Odvod kondenzata ugradite na sljedeći način:

1. varijanta

➤ Crijevo za odvod kondenzata provucite od hladnjaka kroz otvor u podu koji vodi van ispod vozila.

2. varijanta

➤ Crijevo za odvod kondenzata priključite izravno na predviđeni spoj na ventilacijskoj rešetki (sl. 10 4, stranica 8).

5.6 Ugradnja krovnog ventilacijskog otvora

Br. na sl. 14, stranica 9	Opis
1	Poklopac
2	Okvir za ugradnju

➤ Zabrtvite okvir za ugradnju da bi spoj bio vodootporan (sl. 15, stranica 9).

➤ Umetnite okvir za ugradnju i čvrsto ga pričvrstite vijcima (sl. 16, stranica 9). Za to upotrijebite sve rupe za pričvršćivanje.

➤ Umetnite poklopac i čvrsto ga pričvrstite vijcima (sl. 17, stranica 9).

5.7 Pričvršćivanje hladnjaka

OPREZ!
Vijke pričvrstite samo kroz naznačene otvore. U suprotnom biste mogli oštetiti komponente zaštićene pjenom kao što su kablovi.

UPUTA
Pričvrstite bočne stranice ili pričvršćene trake tako da su vijci čvrsto pritegnuti, čak i pod povećanim opterećenjem (tijekom vožnje).

➤ Hladnjak pomaknite na konačnu lokaciju.

➤ Šest vijaka (sl. 18 1, stranica 10) umetnite kroz šest plastičnih podložaka na stranicama hladnjaka i pričvrstite ih u zid.

➤ Na glave vijaka postavite kapice (sl. 18 2, stranica 10).

6 Povezivanje hladnjaka

6.1 Povezivanje s izvorom plina

POZOR!
- Povezivanje hladnjaka s izvorom plina smiju izvoditi samo stručne osobe, u skladu s primjenjivim smjernicama i normama.
- Povezivanje crijevom **nije** dopušteno.
- Uređaj povežite s pomoću metalnih vijaka s brtvilom.
- Filtar za plin (bijeli) u spoju plina i hladnjaka ne smije se ukloniti.
- Upotrebljavajte samo plinske boce s propanom ili butanom (ne prirodni plin ili gradski plin) i s odobrenim ventilom za smanjenje tlaka i odgovarajućom glavom. Usporedite podatke o tlaku na tipskoj pločici s podacima o tlaku na regulatoru tlaka na plinskim bocama s propanom ili butanom.
- Hladnjak treba raditi **samo** pod tlakom koji je prikazan na tipskoj pločici.
- Hladnjak treba raditi **samo** s vrtom plina koja je prikazana na tipskoj pločici.
- Obratite pozornost na to koji su tlakovi dozvoljeni u vašoj državi. Upotrebljavajte samo regulator tlaka s fiksnim postavkama koje su u skladu s državnim propisima.

UPUTA
Moguće je i upotrijebiti fleksibilnu cijev za povezivanje plina tvrtke Dometic da instalacije nisu napete.

Mora postojati mogućnost da se hladnjak odspoji od dovoda plina putem uređaja za odspajanje. Uređaj za odspajanje mora biti lako dostupan.

➤ Hladnjak ručno i na siguran način povežite s izvorom plina (sl. **19**, stranica 10):

POZOR!
Kako biste vod za dovod plina spojili s priključkom za ulaz plina na hladnjaku, uvijek upotrebljavajte ključ za pridržavanje pasivne matice (veličine 17 mm).

Br. na sl. 19, stranica 10	Opis
1	Vijak M4 (Torx TX20) Moment pritezanja: 2 Nm
2	Spoj hladnjaka i dovoda plina M14 x 1,5 (d = 8 mm/ISO8434 (DIN2353))
3	Plinska cijev s navojnom spojkom (veličina 17) Moment pritezanja: 25 Nm
4	Ključ za pridržavanje pasivne matice (17 mm)

➤ Nakon što stručno osoblje završi montažu, ovlašteni specijalist treba provesti test propuštanja i plamena.
Provjerite jesu li vam izdali potvrdu o inspekciji koji zatim trebate predati krajnjem korisniku na čuvanje.

6.2 Povezivanje na istosmjernu i izmjeničnu struju

POZOR!
Električnu montažu i popravke smije izvoditi samo stručna osoba, u skladu s primjenjivim propisima i normama.

UPUTA
- Utikač za uređaj ne smije se nalaziti izravno iza ventilacijske rešetke kako ne bi došlo do ometanja kruženja zraka i kako bi se utikač za uređaj zaštitio od prskanja vode.
- Utikač za uređaj spojnog kabela za izmjeničnu struju ne smijete odrezati.
- Spojni kablovi moraju biti položeni tako da nisu u kontaktu s vrućim dijelovima jedinice/plamenika ili oštrim rubovima.
- Izmijene na unutarnjim električnim instalacijama ili spojevima drugih električnih komponenti (npr. Dodatni ventilatori treće strane) s internim ožičenjem hladnjaka poništit će uvjete jamstva i odgovornosti za proizvod.
- Hladnjak ima sučelje s CI sabirnicom i njime je moguće upravljati putem kompatibilnog središnjeg zaslona u vozilu.

Električna shema hladnjaka (sl. 20, stranica 11)

Br. na sl. 20, stranica 11	Opis
1	Ventilator 2 (ako modul s opcijama nije dostupan)
2	Ventilator 1 (ako modul s opcijama nije dostupan)
3	S+ (opcionalno)
4	Grijač na istosmjernu struju
5	Relej istosmjerne struje s osiguračem od 20 A za kartušu za grijanje
6	NTC 1: rashladna prostorija NTC 2: Vanjska temperatura (opcionalno)
7	Plinski ventil
8	Napajanje AC sustava
9	Grijač na izmjeničnu struju
10	Plinski plamenik
11	Blok za priključivanje
12	Osvjetljenje
13	Zaslon
14	Grijaći okvir
15	Ventilator 2 (ako je dostupan modul s opcijama)
16	Ventilator 1 (ako je dostupan modul s opcijama)
17	Modul s opcijama
18	Pećnica na istosmjernu struju (ako je dostupan modul s opcijama)
19	Modul s opcijama za napajanje na istosmjernu struju
20	Priključak za CI-Bus
21	Napajanje DC sustava
22	Kućište priključka za 12 V (pogled sprijeda) • AMP/TE Tyco: 180906 • CS Colombo: 63N025
23	Elektronika kabela za napajanje istosmjernom strujom

Br. na sl. 20, stranica 11	Opis
24	Kabel za napajanje grijača istosmjernom strujom
25	Unutarnje napajanje istosmjernom strujom, maksimalno 1 A (modul s opcijama, pećnica, ventilator)

Istosmjerna struja

UPOZORENJE! Opasnost od požara!
- Dovodni vod grijača mora biti zaštićen osiguračem 20 A.
- Dovodni vod za elektroniku mora biti zaštićen osiguračem 2 A.

POZOR!
Odgovarajući pozitivni i negativni dovodni vodovi priključaka istosmjerne struje za elektroniku (sl. 20 23, stranica 11) i grijač (sl. 20 24, stranica 11) **ne smiju** se spajati u jednu žicu. Time se mogu uzrokovati električne smetnje ili se mogu oštetiti električne komponente.

Obratite pozornost na sljedeće veličine kabela:
- Poprečni presjek za spojeve na grijaći element: min. 6 mm^2

  Kako bi se zajamčile odgovarajuće performanse hlađenja, gubitak napona od izvora napajanja do spojnog priključka na hladnjaku mora biti <0,8 V⎓.
- Priključci elektronike i grijaćeg elementa: 0,75 mm^2
- Priključci za D+ i S+: 0,75 mm^2
- Kabel koji prolazi kroz Drawbar (samo za kamp-kućice): 2,5 mm^2

➤ Montirajte utičnicu istosmjerne struje na sljedeći način (sl. 20 21, stranica 11):
  - Spojite A i **C** na pozitivan pol baterije.
  - Spojite **D** i **F** s uzemljenjem.
  - Spojite **B** sa signalom D+.
    Za prepoznavanje rada motora elektronika hladnjaka upotrebljava signal D+ iz rasvjetnog sustava. U automatskom načinu rada hladnjak odabire najpogodniji dostupni način. Hladnjak radi samo s istosmjernom strujom dok motor vozila radi.
  - Spojite **E** sa sučeljem CI-BUS.

➤ Spojite **3** sa signalom S+ (opcionalno).

➤ Dovodni vod A zaštitite osiguračem 2 A u kutiji za raspodjelu napajanja u vozilu.

➤ Dovodni vod **C** zaštitite osiguračem 20 A u kutiji za raspodjelu napajanja u vozilu.

➤ Provedite dovodni vod **C** putem releja kojim upravlja paljenje.
Time se sprječava potpuno pražnjenje baterije ako se motor slučajno isključi.

Izmjenična struja

➤ Hladnjak priključite na utičnicu izmjenične struje s pomoću utikača za uređaj.

7 Tehnički podaci

	RMD10.5(T)	**RMD10.5X(T)**	**RMD10.5XS**	**RMD10.5S**
Priključni napon	230 V~ /50 Hz 12 V⎓			
Kapacitet Bruto kapacitet Pretinac hladnjaka Pretinac za smrzavanje Ukupni neto kapacitet	 153 l 124 l 29 l 147 l	 177 l 142 l 35 l 171 l	 177 l 142 l 35 l 171 l	 153 l 124 l 29 l 147 l
Potrošnja energije	250 W (230 V~) 170 W (12 V⎓)			
Potrošnja energije	4,4 kWh / 24 h (230 V~)			
Potrošnja plina	580 g / 24 h			
Klimatski razred	SN			
Dimenzije V x Š x D	1245 x 523 x 550 mm	1245 x 523 x 605 mm	1245 x 523 x 605 mm	1245 x 523 x 550 mm
Težina	40 kg	41,5 kg	40,5 kg	39 kg
Ispitivanje/certifikacija	CE E1			

Trenutačno važeću EU izjavu o sukladnosti za svoj uređaj molimo potražite na stranici odgovarajućeg proizvoda na adresi dometic.com ili se izravno obratite proizvođaču (vidi dometic.com/dealer).

Citiți cu atenție și respectați toate instrucțiunile, indicațiile și avertismentele incluse în acest manual al produsului pentru a vă asigura că instalați, utilizați și întrețineți corect produsul în permanență. Aceste instrucțiuni TREBUIE păstrate împreună cu produsul.

Prin utilizarea produsului, confirmați că ați citit cu atenție toate instrucțiunile, indicațiile și avertismentele și că înțelegeți și sunteți de acord să respectați termenii și condițiile stabilite. Sunteți de acord să utilizați acest produs numai pentru scopul și aplicația prevăzute și în conformitate cu instrucțiunile, indicațiile și avertismentele prezentate în acest manual al produsului, precum și în conformitate cu toate legile și reglementările aplicabile. Nerespectarea instrucțiunilor și avertismentelor prezentate aici poate duce la vătămarea personală a utilizatorului sau a altora, la deteriorarea produsului sau a altor bunuri din apropiere. Acest manual al produsului, inclusiv instrucțiunile, indicațiile și avertismentele și documentația aferentă pot fi supuse modificărilor și actualizărilor. Pentru informații actualizate despre produs, vizitați dometic.com.

Cuprins

1 Explicaţia simbolurilor 27

2 Instrucţiuni de siguranţă 28

3 Accesorii 30

4 Domeniul de utilizare 30

5 Instalarea frigiderului 31

6 Conectarea frigiderului 37

7 Date tehnice 42

1 Explicaţia simbolurilor

AVERTIZARE!
Instrucţiuni de siguranţă: Indică o situaţie periculoasă care, dacă nu este evitată, poate provoca moartea sau răni grave.

PRECAUŢIE!
Instrucţiuni de siguranţă: Indică o situaţie periculoasă care, dacă nu este evitată, poate provoca răni minore sau medii.

ATENŢIE!
Indică o situaţie care, dacă nu este evitată, poate duce la pagube materiale.

INDICAŢIE
Informaţii complementare privind operarea produsului.

2 Instrucţiuni de siguranţă

AVERTIZARE! Nerespectarea acestor avertismente poate conduce la moarte sau vătămări grave.

Pericol de explozie

- Nu deschideţi niciodată unitatea absorbantă. Este sub presiune ridicată şi poate provoca răniri dacă este deschisă.
- Exploataţi dispozitivul **numai** la presiunea indicată pe eticheta de tip. Folosiţi numai controlere de presiune cu setare fixă care respectă reglementările naţionale (în Europa, EN 12864).

Pericol de incendiu

- Asiguraţi o manipulare curată şi fără reziduuri dacă este folosit un etanşant siliconic sau similar. Există riscul de incendiu dacă filamentele de silicon intră în contact cu piese fierbinţi sau flăcări deschise.
- Nu folosiţi niciodată o flacără deschisă pentru a verifica dacă dispozitivul prezintă scurgeri.
- Folosiţi doar propan sau butan (**nu** gaz natural).

Pericol pentru sănătate

- În cazul în care prezintă defecţiuni vizibile, nu este permisă punerea aparatului acestuia în funcţiune.
- În cazul în care cablul de alimentare c.a. al acestui dispozitiv este deteriorat, trebuie înlocuit de către producător, un agent de service sau de către o persoană cu o calificare asemănătoare, pentru a evita pericolele de siguranţă.
- Lucrările de reparaţie la nivelul acestui aparat pot fi efectuate exclusiv de către specialişti. Reparaţiile necorespunzătoare pot cauza pericole grave.

Risc de asfixiere

- Demontaţi toate uşile dispozitivului pentru eliminarea dispozitivului vechi şi lăsaţi rafturile în dispozitiv pentru a preveni închiderea accidentală şi sufocarea.

PRECAUŢIE! Nerespectarea acestor precauţii poate conduce la vătămări minore sau moderate.

Şoc electric

- Înainte de a porni aparatul, asiguraţi-vă că linia de alimentare şi ştecherul sunt uscate.

Risc de strivire

- Nu introduceţi degetele în balama.

ATENŢIE! Pericol de defectare

- Ţineţi dispozitivul numai de corpul acestuia în timpul transportului. Nu ţineţi niciodată dispozitivul de unitatea de absorbţie, aripioarele de răcire, conductele de gaz, uşa sau panoul de comandă.
- Asiguraţi-vă că circuitul dispozitivului nu este deteriorat în timpul transportului. Agentul frigorific din circuitul dispozitivului este foarte inflamabil.
  În caz de deteriorare a circuitului dispozitivului (miros de amoniac):
  – Opriţi dispozitivul, dacă se aplică.
  – Evitaţi flăcările deschise şi scânteile.
  – Aerisiţi bine camera.
- Nu instalaţi dispozitivul în apropierea flăcărilor deschise sau a altor surse de căldură (sisteme de încălzire, lumină directă a soarelui, cuptoare pe gaz etc.).
- **Pericol de supraîncălzire!**
  Aveţi în vedere ca, căldura formată în timpul funcţionării să poată fi disipată suficient. Asiguraţi-vă că aparatul este suficient de departe de pereţi şi de alte obiecte, astfel încât aerul să poată circula.
- Comparaţi indicaţia tensiunii de pe plăcuţa de fabricaţie cu cele ale furnizorului de energie existent.
- Nu deschideţi niciun circuit de agent frigorific.
- Racordaţi dispozitivul la reţeaua electrică de alimentare numai cu cablul de racord furnizat.
- Folosiţi doar cabluri de dimensiune adecvată.
- Nu scoateţi niciodată ştecherul din priză ţinând de cablu.
- Dispozitivul nu trebuie expus ploii.

3 Accesorii

Denumire
Conducte flexibile de gaz
Garnitură anticurent pentru spaţii de 1 – 5 mm (fig. 8 **B**, pagină 7)
Garnitură anticurent pentru spaţii de 5 – 10 mm (fig. 8 **C**, pagină 7)
Capac de iarnă LS300 pentru grila de aerisire
Cablu adaptor • WAGO la CEE • WAGO la UK • WAGO la JST • WAGO la MATE-N-LOK
Kit ventilator opţional REF-FANKIT
Acumulator opţional R10-BP pentru funcţionare independentă cu gaz
Conector opţional de Ø 2,5/5,5 mm pentru funcţionare independentă cu gaz cu acumulator de 9 V⎓

4 Domeniul de utilizare

Dispozitivul este adecvat pentru montare în:

- Rulote
- Autorulote

Acest produs este potrivit numai pentru scopul şi utilizarea prevăzute în conformitate cu aceste instrucţiuni.

Acest manual oferă informaţii necesare pentru instalarea şi/sau utilizarea corectă a produsului. Instalarea defectuoasă şi/sau utilizarea sau întreţinerea necorespunzătoare vor avea ca rezultat performanţe nesatisfăcătoare şi o posibilă defectare.

Producătorul nu îşi asumă nicio răspundere pentru orice vătămare sau deteriorare a produsului rezultate din:

- Asamblarea sau conectarea incorectă, inclusiv supratensiunea
- Întreţinerea sau utilizarea incorectă a pieselor de schimb, altele decât piesele de schimb originale furnizate de producător
- Modificări aduse produsului fără aprobarea explicită din partea producătorului

- Utilizarea în alte scopuri decât cele descrise în manual

Dometic îşi rezervă dreptul de a modifica aspectul şi specificaţiile produsului.

5 Instalarea frigiderului

Găsiţi instrucţiunile pentru schimbarea opritorului uşii şi a plăcii decorative online la:

http://qr.dometic.com/berFOL

5.1 Pregătirea instalării

ATENŢIE!
- Frigiderul nu trebuie instalat în spatele caselor mobile, cu uşa orientată în direcţia de deplasare.
- Folosiţi exclusiv grile de aerisire Dometic, pentru a asigura funcţionarea în siguranţă.

La instalarea frigiderului, aveţi în vedere următoarele:

- Pentru a permite circularea corectă a agentului frigorific, frigiderul nu trebuie să depăşească o înclinare de 3°.
  Parcaţi vehiculul pe teren orizontal în acest scop.
- Frigiderul trebuie instalat astfel încât:
  – Frigiderul să fie uşor accesibil pentru lucrări de service.
  – Frigiderul să fie uşor de dezinstalat şi instalat.
  – Frigiderul să poată fi scos cu uşurinţă din vehicul.
- Frigiderul trebuie instalat la o distanţă minimă de 5 mm de podea, pentru a garanta deschiderea corectă a uşii (fig. **1**, pagină 3).
  – Frigiderul trebuie să se sprijine complet pe planşeul mobilierului până la marginea frontală a uşii (**B**).
  – Evitaţi amplasarea frigiderul direct pe podea.
  – Asiguraţi-vă că mişcarea liberă a uşii nu este obstrucţionată de covoare.
- Asiguraţi-vă că în zona arzătorului cu gaz nu sunt amplasate componente sensibile la căldură, cum ar fi cabluri, canale de cabluri etc.
- Frigiderul trebuie instalat într-o nişă astfel încât să stea ferm atunci când vehiculul este în mişcare. Aveţi în vedere dimensiunile din fig. **2**, pagină 4 în acest scop.

- Peretele exterior trebuie să fie prevăzut cu un orificiu de admisie a aerului (fig. 3 1, pagină 4) şi o aerisire de evacuare (fig. 3 2, pagină 4) cu grile de aerisire, astfel încât căldura generată să poată fi eliberată cu uşurinţă la exterior:
  - Admisie a aerului: Montaţi grila de aerisire cât mai aliniată cu baza nişei de montaj.
  - Aerisire de evacuare: montaţi cât mai mult deasupra frigiderului.
  - Distanţa dintre orificiul de admisie şi cel de evacuare trebuie să fie de cel puţin 1250 mm (fig. 4, pagină 5).
- Montaţi o placă de conducere a căldurii (fig. 4 1, pagină 5) deasupra frigiderului, astfel încât căldura să nu se acumuleze în vehicul.
- Distanţa dintre frigider şi peretele din spate trebuie să fie de cel puţin 15 mm, dar nu mai mare de 25 mm.
- O distanţă mai mare de 25 mm între frigider şi peretele din spate duce la performanţe slabe şi creşte consumul de energie electrică al frigiderului. Reduceţi spaţiul din spatele frigiderului pentru a crea o admisie a aerului adecvată şi o aerisire a evacuării adecvată (fig. 5, pagină 5). Pentru acest lucru, folosiţi o placă de aerisire, de exemplu.
- Dacă distanţa minimă dintre orificiile de admisie şi evacuare a aerului nu poate fi respectată, trebuie instalată o aerisire de plafon în loc de aerisirea de evacuare.
  - Aerisirea de plafon trebuie instalată direct deasupra spatelui frigiderului, pe cât posibil. Folosiţi o conductă de aer (fig. 6 1, pagină 6) dacă trebuie să instalaţi aerisirea de plafon decalată; în caz contrar, se va acumula căldură.
  - Distanţa dintre orificiul de admisie şi cel de evacuare trebuie să fie de cel puţin 1800 mm (fig. 6, pagină 6).
  - Dacă este prevăzut un aparat de aer condiţionat de plafon, distanţa dintre aerisirea de plafon (fig. 7 1, pagină 6) şi evacuarea aparatului de aer condiţionat de plafon (fig. 7 2, pagină 6) trebuie să fie de cel puţin 300 mm.
- Frigiderul nu trebuie instalat în lateral faţă de orificiile de admisie şi de evacuare a aerului, deoarece acest lucru duce la performanţe scăzute şi creşte consumul de energie electrică al frigiderului.
- Orificiile de admisie şi de evacuare a aerului nu trebuie să fie acoperite de elemente ale vehiculului (cum ar fi o uşă deschisă) în timpul funcţionării.
- Instalaţi frigiderul astfel încât să fie protejat de căldură excesivă, deoarece acest lucru duce la performanţe slabe şi creşte consumul de energie electrică al frigiderului.
- Frigiderul trebuie instalat într-un loc ferit de curent.

5.2 Instalarea frigiderului într-un loc ferit de curent

AVERTIZARE! Pericol de incendiu!
- Nu folosiţi materiale inflamabile, precum etanşanţi siliconici, spumă sau altele similare pentru protecţie anticurent.
- Amplasaţi dispozitivul astfel încât niciun cablu de conectare să nu fie deteriorat sau ciupit.
- Nu folosiţi prize multiple sau adaptoare de alimentare portabile în spatele dispozitivului.

Frigiderele cu gaz din autorulote sau case mobile trebuie instalate într-un loc fără curent. Acest lucru înseamnă că aerul de ardere nu este extras din interior şi că gazele de evacuare sunt împiedicate să pătrundă direct în spaţiul de locuit.

Între panoul din spate al frigiderului şi interiorul vehiculului trebuie prevăzută o garnitură adecvată.

Producătorul recomandă utilizarea unei garnituri flexibile, pentru a uşura demontarea şi instalarea în scopuri de întreţinere.

Selectaţi una dintre cele trei versiuni pentru instalare anticurent (fig. 8, pagină 7):

Bară opritoare în spatele frigiderului (A)

➤ Lipiţi un manşon de etanşare flexibil (**1**) pe o bară opritoare (**2**) în spatele frigiderului (**3**).

➤ Împingeţi combina frigider-cuptor lipită de bara opritoare cu manşonul de etanşare flexibil.

✓ Spaţiul din spatele frigiderului este etanşat faţă de interiorul vehiculului.

Spaţiul lateral cu dimensiune de până la 5 mm între frigider și mobilier (B)

➤ Lipiţi manşoanele de etanşare (consultaţi capitolul „Accesorii” la pagină 30) pe laterala mobilierului (**4**).

➤ Împingeţi combina frigider-cuptor lipită de manşoanele de etanşare de pe mobilier.

✓ Spaţiul din spatele frigiderului este etanşat faţă de interiorul vehiculului.

Spaţiul lateral cu dimensiune de 5 mm până la 10 mm între frigider și mobilier (B)

➤ Lipiţi manşoanele de etanşare duble (consultaţi capitolul „Accesorii” la pagină 30) pe laterala mobilierului (**4**).

➤ Împingeţi combina frigider-cuptor lipită de manşoanele de etanşare duble de pe mobilier.

✓ Spaţiul din spatele frigiderului este etanşat faţă de interiorul vehiculului.

5.3 Realizarea orificiilor de admisie şi evacuare a aerului

INDICAŢIE
- Abaterile de la variantele de admisie şi evacuare prezentate aici trebuie aprobate de producător.
- La temperaturi ambiante ridicate, frigiderul poate asigura capacitatea sa maximă de răcire doar dacă a fost asigurată aerisirea optimă.

➤ Realizaţi un orificiu de admisie şi un orificiu de evacuare în peretele exterior, cu dimensiunea de 249 mm x 490 mm.

Când faceţi acest lucru, respectaţi informaţiile din capitolul „Pregătirea instalării” la pagină 31.

Dacă grila de aerisire a admisiei aerului nu pot fi instalate la nivel cu podeaua nişei, instalaţi un orificiu de admisie în podea. Orice scăpări de gaz se pot scurge astfel în jos.

➤ Realizaţi un orificiu de admisie a aerului de cel puţin Ø 40 mm în podea (fig. **9** 1, pagină 8) în spatele frigiderului, în apropierea arzătorului cu gaz.

➤ Protejaţi capătul orificiului cu un deflector, pentru a preveni pătrunderea noroiului sau murdăriei în timpul conducerii (fig. **9** 2, pagină 8).

Dacă trebuie să folosiţi o aerisire de plafon în loc de aerisirea de evacuare:

➤ Tăiaţi o secţiune în plafon. Consultaţi manualul de instrucţiuni al aerisirii de plafon pentru dimensiunile necesare.
Când faceţi acest lucru, respectaţi informaţiile din capitolul „Pregătirea instalării” la pagină 31.

5.4 Montarea grilei de aerisire

INDICAŢIE
Folosiţi exclusiv grile de aerisire Dometic, pentru a asigura funcţionarea în siguranţă.

Nr. în fig. 10, pagină 8	Denumire
1	Glisor
2	Grilă de aerisire
3	Cadru de montare
4	Prindere pentru scurgerea condensului

➤ Etanşaţi cadrul de montare, pentru a face îmbinarea impermeabilă (fig. 11, pagină 8).

➤ Introduceţi cadrul de montare şi prindeţi-l bine cu şuruburi (fig. 12, pagină 8). Folosiţi toate orificiile de fixare pentru aceasta.

➤ Introduceţi grila de aerisire după cum este indicat (fig. 13, pagină 9).

5.5 Montarea scurgerii de condens

INDICAŢIE
- În interiorul frigiderului se poate forma condens, din cauza deschiderii frecvente a uşii, a alimentelor depozitate incorect sau a alimentelor depozitate când sunt prea calde.
- Condensul trebuie evacuat cu o pantă constantă.

Instalaţi scurgerea de condens după cum urmează:

Varianta 1

➤ Dispuneţi furtunul de condens de la frigider printr-o deschidere din podea care iese în exterior.

Varianta 2

➤ Ataşaţi furtunul de condens direct la racordul destinat acestuia de pe grila de aerisire (fig. 10 4, pagină 8).

5.6 Montarea aerisirii de plafon

Nr. în fig. 14, pagină 9	Denumire
1	Calotă
2	Cadru de montare

➤ Etanşaţi cadrul de montare, pentru a face îmbinarea impermeabilă (fig. 15, pagină 9).

➤ Introduceţi cadrul de montare şi prindeţi-l bine cu şuruburi (fig. 16, pagină 9). Folosiţi toate orificiile de fixare pentru aceasta.

➤ Introduceţi calota şi prindeţi-o bine cu şuruburi (fig. 17, pagină 9).

5.7 Fixarea frigiderului

PRECAUŢIE!
Înşurubaţi doar prin bucşele furnizate, altfel componentele cu spumă, precum cablurile, pot fi deteriorate.

INDICAŢIE
Ataşaţi pereţii laterali sau benzile astfel încât şuruburile să fie strânse, chiar şi sub sarcini mari (în timpul conducerii).

➤ Mutaţi frigiderul în poziţia sa finală.

➤ Strângeţi cele şase şuruburi (fig. 18 1, pagină 10) prin cele şase şaibe din plastic de pe lateralele frigiderului şi mai departe în perete.

➤ Montaţi capacele (fig. 18 2, pagină 10) pe capetele şuruburilor.

6 Conectarea frigiderului

6.1 Conectarea la sursa de alimentare cu gaz

ATENŢIE!
- Acest frigider poate fi conectat la sursa de gaz numai de către un specialist, în conformitate cu îndrumările şi standardele aplicabile.
- Un racord cu furtun **nu** este permis.
- Folosiţi un racord înşurubat cu etanşare metalică.
- Filtrul de gaz (alb) din racordul de gaz al frigiderului nu trebuie scos.
- Utilizaţi numai butelii cu propan sau butan (fără gaz natural sau gaz din reţeaua urbană) cu supapă de reducere a presiunii verificată şi piesă frontală potrivită. Comparaţi indicaţia presiunii de pe plăcuţa de fabricaţie cu indicaţia presiunii de pe regulatorul de presiune al buteliei de propan sau butan.
- Exploataţi frigiderul **numai** la presiunea indicată pe plăcuţa de fabricaţie.
- Exploataţi dispozitivul **numai** cu tipul de gaz indicat pe plăcuţa de fabricaţie.
- Respectaţi presiunile premise în ţara dvs. Folosiţi numai controlere de presiune cu setare fixă care respectă reglementările naţionale.

INDICAŢIE
Opţional, puteţi folosi conducta flexibilă de racord de gaz Dometic, pentru un montaj fără tensiune.

Trebuie să fie posibilă izolarea separată a frigiderului de conducta de gaz printr-un dispozitiv de închidere. Dispozitivul de blocare trebuie să fie uşor accesibil.

➤ Racordaţi frigiderul cu mână la sursa de gaz (fig. 19, pagină 10):

ATENŢIE!
Folosiţi întotdeauna o cheie de siguranţă antirotaţie (mărime 17 mm) la conectarea conductei de alimentare cu gaz la racordul de admisie al frigiderului.

Nr. în fig. 19, pagină 10	Denumire
1	Şurub M4 (Torx TX20) Cuplu de strângere: 2 Nm
2	Racord de gaz la frigider M14 x 1.5 (d = 8 mm/ISO8434 (DIN2353))
3	Conductă de gaz cu racord inelar (mărimea 17) Cuplu de strângere: 25 Nm
4	Cheie de siguranţă antirotaţie (17 mm)

➤ Solicitaţi un test de scurgeri şi un test de flacără din partea unui specialist autorizat, după instalarea profesională.
Asiguraţi-vă că primiţi un certificat de inspecţie şi înmânaţi acest certificat utilizatorului final pentru păstrare.

6.2 Conectarea la c.c. şi c.a.

ATENŢIE!
Instalarea şi reparaţiile electrice pot fi efectuate numai de un specialist, în conformitate cu reglementările şi standardele aplicabile.

INDICAŢIE
- Fişa dispozitivului nu trebuie amplasată direct în spatele grilei de aerisire, pentru a împiedica obstrucţionarea circulaţiei aerului şi a proteja fişa dispozitivului de stropi de apă.
- Fişa cablului de conectare c.a. nu trebuie tăiată.
- Cablurile de conectare trebuie dispuse astfel încât să nu intre în contact cu piese fierbinţi ale unităţii/arzătorului sau cu muchii ascuţite.
- Modificările instalaţiei electrice interne sau conectarea altor componente electrice (de ex., ventilatoare suplimentare de la terţi) la cablajul intern al frigiderului vor anula orice pretenţie de garanţie şi răspundere pentru produs.
- Frigiderul dispune de o interfaţă de magistrală CI şi poate fi comandat printr-un afişaj central de vehicul compatibil.

Schema electrică a frigiderului (fig. 20, pagină 11)

Nr. în fig. 20, pagină 11	Denumire
1	Ventilator 2(dacă nu este disponibil modulul de opţiuni)
2	Ventilator 1(dacă nu este disponibil modulul de opţiuni)
3	S+ (opţional)
4	C.c. element de încălzire
5	Releu c.c. cu siguranţă de 20 A pentru cartuş de încălzire
6	NTC 1: Încăpere frigorifică NTC 2: Temperatura exterioară (opţional)
7	Supapă de gaz
8	Alimentarea prin AC
9	C.a. element de încălzire
10	Arzător cu gaz
11	Regletă de conexiune
12	Iluminare
13	Display
14	Cadru de încălzire
15	Ventilator 2(dacă este disponibil modulul de opţiuni)
16	Ventilator 1(dacă este disponibil modulul de opţiuni)
17	Modul de opţiuni
18	Alimentare c.c. cuptor (dacă este disponibil modulul de opţi-uni)
19	Modul de opţiuni pentru alimentarea c.c.
20	Conexiune CI-BUS
21	Alimentarea prin DC
22	Carcasă bornă 12 V (vedere frontală) • AMP/TE Tyco: 180906 • CS Colombo: 63N025
23	Cablu de alimentare c.c. sistem electronic

Nr. în fig. 20, pagină 11	Denumire
24	Cablu de alimentare c.c. element de încălzire
25	Alimentare c.c. internă, max. 1 A (modul de opţiuni, cuptor, ventilator)

Alimentare c.c.

AVERTIZARE! Pericol de incendiu!

- Firul de alimentare pentru elementul de încălzire trebuie protejat cu o siguranţă de 20 A.
- Firul de alimentare pentru sistemul electronic trebuie protejat cu o siguranţă de 2 A.

ATENŢIE!

Firele de alimentare pozitive şi negative respective ale conexiunilor c.c. pentru sistemul electronic (fig. 20 23, pagină 11) şi elementul de încălzire (fig. 20 24, pagină 11) **nu** trebuie îmbinate pe un singur cablu. Acest lucru poate cauza interferenţe electrice sau deteriorarea componentelor electrice.

Aveţi în vedere următoarele dimensiuni de cablu:

- Secţiune transversală pentru conexiuni la elementul de încălzire: min. 6 mm²

  Pentru a garanta o performanţă adecvată de răcire, asiguraţi-vă că pierderea de tensiune este <0,8 V⎓ de la sursa de alimentare la borna de conectare a frigiderului.
- Conexiuni sistem electronic şi element de încălzire: 0,75 mm^2
- Conexiuni D+ şi S+: 0,75 mm^2
- Cablu trecut prin bara de remorcare (doar la rulote): 2,5 mm^2

➤ Asamblaţi priza c.c. după cum urmează (fig. 20 21, pagină 11):
  – Conectaţi **A** şi **C** la borna pozitivă a bateriei.
  – Conectaţi **D** şi **F** la masă.
  – Conectaţi **B** la semnalul D+.
    Sistemul electronic al frigiderului foloseşte semnalul D+ de la sistemul de iluminat pentru a detecta funcţionarea motorului. În modul automat, frigiderul selectează modul cel mai favorabil disponibil. Frigiderul este acţionat numai cu curent continuu atunci când motorul este în funcţiune.
  – Conectaţi **E** la CI-BUS.

➤ Conectaţi **3** la semnalul S+ (opţional).

➤ Protejaţi firul de alimentare **A** cu o siguranţă de 2 A în caseta de distribuţie a energiei a vehiculului.

➤ Protejaţi firul de alimentare **C** cu o siguranţă de 20 A în caseta de distribuţie a energiei a vehiculului.

➤ Treceţi firul de alimentare **C** printr-un releu controlat de aprindere. Acest lucru previne descărcarea completă a bateriei, dacă motorul este oprit accidental.

Alimentare c.a.

➤ Conectaţi frigiderul la o priză c.a. folosind fişa dispozitivului.

7 Date tehnice

	RMD 10.5(T)	RMD 10.5X(T)	RMD 10.5XS	RMD 10.5S
Tensiune de racordare	230 V∼/50 Hz 12 V⎓			
Cantitatea de umplere Capacitate brută Compartiment frigider Compartiment gheaţă Capacitate netă totală	 153 l 124 l 29 l 147 l	 177 l 142 l 35 l 171 l	 177 l 142 l 35 l 171 l	 153 l 124 l 29 l 147 l
Consum de energie electrică	250 W (230 V∼) 170 W (12 V⎓)			
Consum de energie	4,4 kWh/24 h (230 V∼)			
Consum de gaz	580 g/24 h			
Clasă climatică	SN			
Dimensiuni H x l x A	1245 x 523 x 550 mm	1245 x 523 x 605 mm	1245 x 523 x 605 mm	1245 x 523 x 550 mm
Greutate	40 kg	41,5 kg	40,5 kg	39 kg
Inspecţie/certificare	CE E1			

Pentru declaraţia actuală de conformitate UE pentru dispozitivul dvs., vă rugăm să consultaţi pagina de produs respectivă de pe dometic.com sau contactaţi direct producătorul (consultaţi dometic.com/dealer).

Моля, прочетете внимателно тези инструкции и спазвайте всички указания, напътствия и предупреждения, включени в настоящото ръководство, за да сте сигурни че инсталирате, използвате и поддържате правилно този продукт. Инструкциите ТРЯБВА винаги да съпровождат продукта.

Като използвате продукта, потвърждавате, че сте прочели внимателно всички указания, напътствия и предупреждения, и че разбирате и приемате да спазвате правилата и условията, съдържащи се в тях. Съгласявате се да използвате този продукт само по предназначение и в съответствие с указанията, напътствията и предупрежденията, дадени в ръководството на продукта, както и в съответствие с всички приложими закони и разпоредби. Ако не прочетете и не спазвате инструкциите и предупрежденията, това може да доведе до наранявания за Вас или за други хора, щети по продукта или щети по други предмети в близост до него. Това ръководство за продукта, включително указанията, напътствията и предупрежденията и другата документация, подлежи на промяна и обновяване. За актуална информация за продукта, моля, посетете dometic.com.

Съдържание

1 Обяснение на символите 43

2 Инструкции за безопасност 44

3 Принадлежности 45

4 Използване по предназначение 46

5 Монтиране на хладилника 47

6 Свързване на хладилника 54

7 Технически данни 59

1 Обяснение на символите

ПРЕДУПРЕЖДЕНИЕ!
Инструкция за безопасност: Показва опасна ситуация която, ако не бъде избегната, може да доведе до смърт или тежко нараняване.

ВНИМАНИЕ!
Инструкция за безопасност: Показва опасна ситуация която, ако не бъде избегната, може да доведе до леко или средно нараняване.

ВНИМАНИЕ!
Показва ситуация която, ако не бъде избегната, ще доведе до щети по имуществото.

УКАЗАНИЕ
Допълнителна информация за боравенето с продукта.

2 Инструкции за безопасност

ПРЕДУПРЕЖДЕНИЕ! Неспазването на тези предупреждения може да доведе до смърт или сериозни наранявания.

Опасност от експлозия

- Никога не отваряйте адсорбера. Той се намира под налягане и може да нарани някого при отваряне.
- Работете с уреда **само** при налягането, показано на типовата табелка. Използвайте само регулатори на налягането с фиксирана настройка, която отговаря на националните разпоредби (в Европа EN 12864).

Опасност от пожар

- Уверете се, че работите без остатъци и почистете след използване на силиконов или подобен уплътнител. Съществува риск от пожар, ако силиконовите нишки влязат в контакт с горещи части или открит пламък.
- Никога не използвайте открит пламък, за да проверявате уреда за течове.
- Използвайте само пропан или бутан газ (**не** природен газ).

Опасност за здравето

- Не работете с уреда, ако е видимо увреден.
- Ако AC захранващият кабел на този уред е повреден, той трябва да бъде сменен от производителя, специализиран сервиз или друго квалифицирано лице, за да се предотвратят опасности.
- Това устройство може да бъде ремонтирано само от квалифициран персонал. Неправилни ремонти могат да доведат до сериозни опасности.

Риск от задушаване

- Демонтирайте всички врати на уреда за изхвърляне на стария уред и оставете рафтовете в уреда, за да предотвратите случайно затваряне и задушаване.

ВНИМАНИЕ! Неспазването на тези предупреждения може да доведе до леки или средни наранявания.

Електрически удар

- Преди да включите уреда се уверете, че захранващият кабел и щекерът са сухи.

Опасност от притискане

- Не поставяйте пръстите си в пантата.

ВНИМАНИЕ! Опасност от повреда

- Хващайте уреда само за корпуса по време на транспортиране. Никога не хващайте адсорбера, охлаждащите ребра, газовите тръби, вратата или таблото за управление на уреда.
- Уверете се, че веригата на устройството не е повредена по време на транспортиране. Хладилният агент в уреда е лесно запалим.
  В случай на увреждане на веригата на уреда (миризма на амоняк):
  – Изключете уреда, ако е приложимо.
  – Избягвайте открит пламък или искри.
  – Проветрете добре помещението.
- Не монтирайте уреда близо до открит огън или други източници на топлина (нагреватели, пряка слънчева светлина, газови печки и др.).
- **Опасност от прегряване!**
  Винаги трябва да е осигурена достатъчна вентилация, така че топлината, генерирана по време на работа, да може да се разсее. Уверете се, че уредът е достатъчно отдалечен от стени или други обекти, така че въздухът да може да циркулира.
- Сравнете данните за напрежението върху фабричната табелка с наличното електрозахранване.
- В никакъв случай не отваряйте охладителната система.
- Използвайте само доставения AC захранващ кабел за свързване на уреда с AC електрическа мрежа.
- Използвайте само кабели с подходящ размер.
- Никога не изваждайте щепсела от контакта чрез свързващия кабел.
- Уредът не трябва да бъде излаган на дъжд.

3 Принадлежности

Описание
Гъвкави тръбопроводи за газ
Уплътнение за защита от изтичане на газове от инсталацията за отвори с размер 1 – 5 mm (фиг. 8 **B**, стр. 7)
Уплътнение за защита от изтичане на газове от инсталацията с размер 5 – 10 mm (фиг. 8 **C**, стр. 7)

Описание
Зимен капак LS 300 за вентилационната решетка
Адаптерен кабел • WAGO към CEE • WAGO към Обединено кралство • WAGO към JST • WAGO към MATE-N-LOK
Опционален комплект за вентилатор REF-FANKIT
Опционален комплект с батерии R10-BP за самостоятелна работа на газ
Опционален Ø 2,5/5,5 mm конектор за самостоятелна работа с газ с 9 V⎓ външно захранване

4 Използване по предназначение

Уредът е подходящ за монтаж в:

- каравани;
- Кемпери

Този продукт е подходящ само за предвидената цел и приложение съгласно настоящите инструкции.

Това ръководство предоставя информация, необходима за правилната инсталация и/или експлоатация на продукта. Лошо инсталиране и/или неправилна употреба и поддръжка ще доведат до незадоволителна работа и евентуално до повреди.

Производителят не носи отговорност за наранявания и повреди по продукта, причинени от:

- Неправилен монтаж и свързване, включително прекалено високо напрежение
- Неправилна поддръжка или използване на резервни части, различни от оригиналните, предоставяни от производителя
- Изменения на продукта без изрично разрешение от производителя
- Използване за цели, различни от описаните в това ръководство

Dometic си запазва правото да променя външния вид и спецификациите на продукта.

5 Монтиране на хладилника

Инструкции за смяна на ограничителя на вратата и декоративната табела ще намерите онлайн на:

http://qr.dometic.com/berFOL

5.1 Подготовка на инсталацията

ВНИМАНИЕ!

- Хладилникът не може да бъде монтиран в задната част на кемпер с вратата по посока на движение.
- Използвайте единствено оригинални вентилационни решетки Dometic за осигуряване на безопасна работа.

Когато монтирате хладилника, обърнете внимание на следното:

- За да може хладилният агент да циркулира правилно, хладилникът не може да надвишава ъгъл от 3°.
  За целта паркирайте превозното средство хоризонтално.
- Хладилникът трябва да бъде монтиран така, че:
  – Хладилникът да е леснодостъпен за сервизна работа.
  – Хладилникът да е лесен за демонтаж и монтаж.
  – Хладилникът да може лесно да се свали от превозното средство.
- Хладилникът трябва да бъде монтиран на минимално разстояние от 5 mm от пода, за да се гарантира, че вратата може да се отваря правилно (фиг. **1**, стр. 3).
  – Хладилникът трябва да лежи изцяло на пода на мебелите до предния ръб на вратата (**B**).
  – Избягвайте поставянето на хладилника директно на пода.
  – Уверете се, че няма килими, които да възпрепятстват свободното движение на вратата.
- Уверете се, че в зоната на газовата горелка не са поставени чувствителни към топлина компоненти, като кабели, кабелни канали и т.н.
- Хладилникът трябва да бъде монтиран в ниша, така че да стои стабилно, когато автомобилът се движи. Обърнете внимание на размерите във фиг. **2**, стр. 4 за тази цел.

- Външната стена трябва да има вентилационен входен отвор за въздух (фиг. 3 1, стр. 4) и изходен отвор (фиг. 3 2, стр. 4) с вентилационни решетки, така че генерираната топлина да може лесно да се изведе навън:
  - Входен отвор за въздух: Монтирайте вентилационната решетка възможно най-близо до основата на монтажната ниша.
  - Изходен отвор: трябва да бъде разположен възможно най-високо над хладилника.
  - Разстоянието между входния и изходния отвор за въздух трябва да бъде най-малко 1250 mm (фиг. 4, стр. 5).
- Поставете топлопроводна плоча (фиг. 4 1, стр. 5) над хладилника, така че топлината да не се натрупва в автомобила.
- Разстоянието между хладилника и задната стена трябва да е най-малко 15 mm, но не повече от 25 mm.
- Разстояние от повече от 25 mm между хладилника и задната стена води до лоша производителност и увеличава консумираната мощност на хладилника. Намалете пространството зад хладилника, за да осигурите подходяща вентилация на входа и изхода за въздух (фиг. 5, стр. 5). За целта може да използвате например вентилационна плоча.
- Ако не може да бъде спазено минималното разстояние между входния и изходния отвор за въздух, вместо вентилационен изход за въздух трябва да се монтира вентилационен отвор на покрива.
  - Вентилационният отвор на покрива трябва да се монтира непосредствено над задната част на хладилника, доколкото това е възможно. Използвайте въздухопровод (фиг. 6 1, стр. 6), ако трябва да монтирате вентилационния отвор на покрива в изнесена позиция; в противен случай там ще се натрупа топлина.
  - Разстоянието между изходния отвор за въздух и вентилационния отвор за въздух на покрива трябва да бъде най-малко 1800 mm (фиг. 6, стр. 6).
  - Ако е осигурен климатик на покрива, разстоянието между вентилационния отвор на покрива (фиг. 7 1, стр. 6) и изходния отвор за въздуха на климатика на покрива (фиг. 7 2, стр. 6) трябва да е най-малко 300 mm.
- Хладилникът не трябва да се монтира отстрани на входния и изходния отвор за въздух, тъй като това намалява производителността и увеличава консумираната мощност на хладилника.
- Входните и изходните вентилационни отвори за въздух не трябва да се покриват от части на автомобила (като отворена врата или при монтиране на аксесоари като стойки за велосипеди) по време на работа.
- Монтирайте хладилника така, че да е защитен от прекомерна топлина, тъй като това намалява производителността и увеличава консумираната мощност на хладилника.

- Хладилникът трябва да бъде монтиран на място, защитено от течения.

5.2 Монтиране на хладилника на място, защитено от течения

ПРЕДУПРЕЖДЕНИЕ! Опасност от пожар!

- Не използвайте запалими материали, като силиконови уплътнители, пяна или други подобни, за монтаж на място, защитено от течения
- Разположете уреда така, че нито един свързващ кабел да не бъде повреден или притиснат.
- Не използвайте множество контакти или преносими захранващи адаптери зад уреда.

Хладилниците, захранвани с газ, в кемпери или алковен кемпери или трябва да бъдат монтирани на място, защитено от течения. Това означава, че въздухът за процеса на горене не трябва да се извлича от интериора, а отработените газове не трябва да навлизат директно в жилищното пространство.

Между задния панел на хладилника и вътрешността на автомобила трябва да се монтира подходящо уплътнение.

Производителят препоръчва използването на гъвкаво уплътнение за улесняване на демонтажа и монтажа за целите на поддръжката.

Изберете една от трите версии за монтаж на място, защитено от течения (фиг. **8**, стр. 7):

Ограничителна лента зад хладилника (A)

➤ Залепете гъвкавия уплътнителен профил (**1**) на ограничителната лента (**2**) зад хладилника (**3**).

➤ Избутайте комбинацията хладилник-фурна към ограничителната лента с гъвкавите уплътнителни профили.

✓ Пространството зад хладилника се уплътнява към интериора на автомобила.

Странично разстояние между хладилника и мебелите до 5 mm (B)

➤ Залепете уплътнителните профили (вижте гл. „Принадлежности“ на стр. 45) отстрани на мебелите (**4**).

➤ Избутайте комбинацията хладилник-фурна към гъвкавите уплътнителни профили на мебелите.

✓ Пространството зад хладилника се уплътнява към интериора на автомобила.

Странично разстояние между хладилника и мебелите от 5 mm до 10 mm (C)

➤ Залепете уплътнението с двоен профил (вижте гл. „Принадлежности“ на стр. 45) отстрани на мебелите (**4**).

➤ Избутайте комбинацията хладилник-фурна към двойните уплътнителни профили на мебелите.

✓ Пространството зад хладилника се уплътнява към интериора на автомобила.

5.3 Създаване на входни и изходни вентилационни отвори за въздух

УКАЗАНИЕ

- Отклоненията от вариантите за входа и изхода, показани тук, трябва да бъдат одобрени от производителя.
- При високи температури на околната среда хладилникът може да постигне своя максимален охлаждащ капацитет само ако е осигурена оптимална вентилация.

➤ Направете входен вентилационен отвор на въздух и изходен вентилационен отвор за въздух във външната стена с размер 249 mm x 490 mm.

При изработването вземете предвид информацията в гл. „Подготовка на инсталацията“ на стр. 47.

Ако вентилационната решетка на входния отвор за въздух не може да бъде монтирана на едно ниво с пода на нишата, монтирайте входен отвор в пода. По този начин при каквото и да било изтичане на газ, той се извежда надолу.

➤ Направете входен отвор за въздух с минимален Ø 40 mm в пода (фиг. **9** 1, стр. 8) зад хладилника близо до газовата горелка.

➤ Предпазете края на отвора с дефлектор, за да предотвратите навлизането на кал или замърсявания по време на шофиране (фиг. **9** 2, стр. 8).

Ако трябва да използвате вентилационен отвор на покрива вместо изходен вентилационния отвор за въздух:

➤ Изрежете част от покрива. Вижте ръководството с инструкции за вентилационния отвор на покрива за необходимите размери.
При изработването вземете предвид информацията в гл. „Подготовка на инсталацията“ на стр. 47.

5.4 Монтиране на вентилационната решетка

УКАЗАНИЕ
Използвайте единствено оригинални вентилационни решетки Dometic за осигуряване на безопасна работа.

№ от фиг. 10, стр. 8	Описание
1	Пльзгач
2	Вентилационна решетка
3	Монтажна рамка
4	Закрепване на тръба за оттичане на конденз

➤ Уплътнете монтажната рамка, за да направите връзката водоустойчива (фиг. 11, стр. 8).

➤ Поставете монтажната рамка и я затегнете плътно (фиг. 12, стр. 8). Използвайте всички отвори за закрепване.

➤ Поставете вентилационната решетка, както е показано (фиг. 13, стр. 9).

5.5 Монтиране на дренаж за конденз

УКАЗАНИЕ

- В хладилника може да се образува конденз поради честото отваряне на вратата, неправилно съхранявана храна или храна, която се съхранява, когато е твърде топла.
- Кондензацията трябва да се източва с постоянен наклон.

Монтирайте дренажа за конденз както следва:

Вариант 1

➤ Прекарайте маркуча за конденз от хладилника през отвор в пода, който излиза навън под превозното средство.

Вариант 2

➤ Прикрепете маркуча за конденз директно към фитинга, предназначен за него на вентилационната решетка (фиг. 10 4, стр. 8).

5.6 Монтирайте вентилационния отвор на покрива

№ от фиг. 14, стр. 9	Описание
1	Капак
2	Монтажна рамка

➤ Уплътнете монтажната рамка, за да направите връзката водоустойчива (фиг. 15, стр. 9).

➤ Поставете монтажната рамка и я затегнете плътно (фиг. 16, стр. 9). Използвайте всички отвори за закрепване.

➤ Поставете капака и го затегнете плътно (фиг. 17, стр. 9).

5.7 Обезопасяване на хладилника

ВНИМАНИЕ!
Затягайте единствено в предвидените за целта точки, в противен случай компонентите, захванати чрез пяна, като кабелите, могат да се повредят.

УКАЗАНИЕ
Прикрепете страничните стени или прикрепените ленти така, че винтовете да са стегнати, дори при увеличени натоварвания (по време на шофиране).

➤ Преместете хладилника на крайното му място.

➤ Затегнете шестте винта (фиг. 18 1, стр. 10) през шестте пластмасови шайби отстрани на хладилника навътре в стената.

➤ Поставете капачките (фиг. 18 2, стр. 10) върху главите на винтовете.

6 Свързване на хладилника

6.1 Свързване към захранването с газ

ВНИМАНИЕ!

- Този хладилник може да бъде свързан към захранването с газ само от специалист в съответствие с приложимите насоки и стандарти.
- **Не** се допуска свързването чрез маркуч.
- Използвайте винтово съединение, уплътнено с метал.
- Газовият филтър (бял) във връзката за хладилния газ не трябва да се отстранява.
- Използвайте само бутилки с газ пропан или бутан (не природен газ или метан) с одобрен редуцир вентил и подходяща глава. Сравнете информацията за налягането на типовата табелка с информацията за налягането на регулатора на налягането на газовата бутилка за пропан или бутан.
- Използвайте хладилника **само** при налягането, посочено на типовата табелка.
- Използвайте хладилника **само** с типа газ, посочен на типовата табелка.
- Моля, обърнете внимание на наляганията, които са разрешени във вашата държава. Използвайте само регулатори на налягане с фиксирана настройка, която отговаря на националните разпоредби.

УКАЗАНИЕ

Като опция можете да използвате тръбата за гъвкаво свързване на газ Dometic, за да не е подложен монтажният обтегач на натиск.

Трябва да има възможност хладилникът да се изключи от захранването с газ отделно чрез спирателно устройство. Спирателното устройство трябва да бъде лесно достъпно.

➤ Свържете хладилника сигурно на ръка към захранването с газ (фиг. 19, стр. 10):

ВНИМАНИЕ!
Винаги използвайте резервен гаечен ключ (размер 17 mm), когато свързвате захранващия тръбопровод за газ към фитинга на входа за газ на хладилника.

№ от фиг. 19, стр. 10	Описание
1	Винт M4 (Torx TX20) Въртящ момент на затягане: 2 Nm
2	Свързване на хладилния газ M14 x 1,5 (d = 8 mm/ISO8434 (DIN2353)
3	Газова тръба с пръстеновидно съединение (размер 17) Въртящ момент на затягане: 25 Nm
4	Резервен гаечен ключ (17 mm)

➤ Трябва да бъде проведен тест за утечки и изпитване с пламък от упълномощен специалист след професионален монтаж.
Уверете се, че сте получили сертификат за проверката и предайте този сертификат на крайния потребител за съхранение.

6.2 Свързване към DC и AC

ВНИМАНИЕ!
Електрическата инсталация и ремонтите могат да се извършват само от специалист в съответствие с приложимите разпоредби и стандарти.

УКАЗАНИЕ

- Щепселът на уреда не трябва да се поставя непосредствено зад вентилационната решетка, за да се предотврати нарушаване на циркулацията на въздуха и да се предпази щепселът на уреда от пръски вода.
- Щепселът на свързващия AC кабел на уреда не трябва да се изключва.
- Свързващите кабели трябва да бъдат поставени така, че да не влизат в контакт с горещи части на уреда/горелката или с остри ръбове.
- Промените във вътрешната електрическа инсталация или свързването на други електрически компоненти (напр. допълнителни вентилатори на други производители) към вътрешното окабеляване на хладилника ще анулират всякакви гаранционни претенции и отговорността за продукта.
- Хладилникът има интерфейс със CI шина и може да се управлява чрез съвместим централен дисплей на превозното средство.

Схема на веригата на хладилника (фиг. 20, стр. 11)

№ от фиг. 20, стр. 11	Описание
1	Вентилатор 2 (ако не е наличен модул с опции)
2	Вентилатор 1 (ако не е наличен модул с опции)
3	S+ (опция)
4	DC нагревателен елемент
5	Реле за постоянен ток с 20 A предпазител за нагревателната касета
6	NTC 1: Хладилна стая NTC 2: Външна температура (опция)
7	Газов клапан
8	AC захранване
9	AC нагревателен елемент
10	Газова горелка
11	Свързващ блок
12	Осветление

№ от фиг. 20, стр. 11	Описание
13	Дисплей
14	Рамка за отопление
15	Вентилатор 2 (ако е наличен модул с опции)
16	Вентилатор 1 (ако е наличен модул с опции)
17	Модул с опции
18	Фурна с постояннотоково захранване (ако е наличен модул с опции)
19	Модул с опции за постояннотоково захранване
20	Свързване на CI шина
21	DC захранване
22	Корпус на клема 12 V (изглед отпред) • AMP/TE Tyco: 180906 • CS Colombo: 63N025
23	DC захранване кабелна електроника
24	Нагревателен елемент на DC захранващия кабел
25	Вътрешно постояннотоково захранване, макс 1 A (модул с опции, фурна, вентилатор)

DC захранване

ПРЕДУПРЕЖДЕНИЕ! Опасност от пожар!

- Захранващият кабел към нагревателния елемент трябва да бъде защитена с 20 A предпазител.
- Захранващият кабел към електрониката трябва да бъде защитена с 2 A предпазител.

ВНИМАНИЕ!

Съответните положителни и отрицателни захранващи кабели на DC връзките за електрониката (фиг. 20 23, стр. 11) и нагревателния елемент (фиг. 20 24, стр. 11) **не** могат да се свързват помежду си и да използват един проводник. Това може да причини електрически смущения или повреда на електрическите компоненти.

Моля, използвайте кабели със следните размери:

- Напречно сечение за свързване към нагревателния елемент: мин. 6 mm^2

  За да се гарантира правилното охлаждане, се уверете, че загубата на напрежение е <0,8 V⎓ от захранването към клемата за свързване на хладилника.
- Връзка за електроника и нагревателен елемент: 0,75 mm^2
- Връзки D+ и S+: 0,75 mm^2
- Кабелна връзка чрез теглич (само за каравани): 2,5 mm^2

➤ Сглобете контакта за постоянен ток по следния начин (фиг. **20** 21, стр. 11):
  – Свържете **A** и **C** към положителния полюс на акумулатора.
  – Свържете **D** и **F**, за да свържете D и F към земята.
  – Свържете **B** към сигнала D+.
  Електрониката на хладилника използва сигнала D+ от осветителната система за откриване на работещия двигател. В автоматичен режим хладилникът избира най-благоприятния наличен режим. Хладилникът използва само постоянен ток, когато двигателят на автомобила работи.
  – Свържете **E** към CI-BUS.

➤ Свържете **3** със сигнала S+ (опция).

➤ Защитете захранващия кабел **A** с 2 A предпазител в разпределителната кутия на захранването на автомобила.

➤ Защитете захранващия кабел **C** 20 A предпазител в разпределителната кутия на захранването на автомобила.

➤ Свържете захранващия кабел **C** с реле, контролирано от запалването.
Това предотвратява пълното разреждане на акумулатора, ако двигателят бъде изключен случайно.

AC захранване

➤ Свържете хладилника с AC контакт с помощта на щепсела на уреда.

7 Технически данни

	RMD10.5(T)	RMD10.5X(T)	RMD10.5XS	RMD10.5S
Напрежение на свързване	230 V~ /50 Hz 12 V⎓			
Капацитет Общ капацитет Отделение на хладилника Отделение за лед Обща полезна вместимост	 153 l 124 l 29 l 147 l	 177 l 142 l 35 l 171 l	 177 l 142 l 35 l 171 l	 153 l 124 l 29 l 147 l
Консумация на енергия	250 W (230 V~) 170 W (12 V⎓)			
Енергопотребление	4,4 kWh/24 ч (230 V~)			
Консумация на газ	580 g/24 ч			
Климатичен клас	SN			
Размери В x Ш x Д	1245 x 523 x 550 mm	1245 x 523 x 605 mm	1245 x 523 x 605 mm	1245 x 523 x 550 mm
Тегло	40 kg	41,5 kg	40,5 kg	39 kg
Инспекция/сертифициране	CE E1			

За настоящата Декларация за съответствие на ЕС за Вашия уред, моля потърсете съответната страница за продукта на dometic.com или влезте във връзка директно с производителя (виж dometic.com/dealer).

dometic.com

YOUR LOCAL DEALER	YOUR LOCAL SUPPORT	YOUR LOCAL SALES OFFICE
dometic.com/dealer	**dometic.com/contact**	**dometic.com/sales-offices**

4445104410 207593969 2024-07-15

A complete list of Dometic companies, which comprise the Dometic Group, can be found in the public filings of:
DOMETIC GROUP AB Hemvärnsgatan 15 SE-17154 Solna Sweden