DOMETIC

REFRIGERATION 10-SERIES

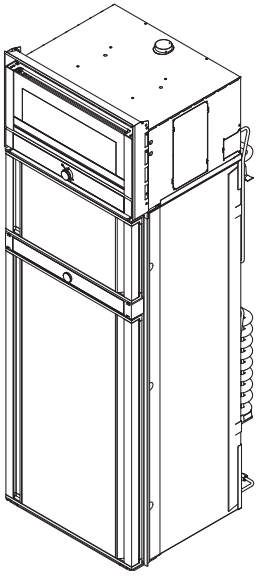

RMDT10.5T, RMDT10.5XT

TR **Absorbsiyonlu buzdolabı ve fırın**
Montaj Kılavuzu 16

ET **Absorptsioonkülmik koos ahjuga**
Paigaldusjuhend 34

LT **Absorbcinis šaldytuvas su orkaite**
Montavimo vadovas 52

LV **Absorbcijas ledusskapis ar cepeškrāsni**
Uzstādīšanas rokasgrāmata 70

© 2024 Dometic Group. The visual appearance of the contents of this manual is protected by copyright and design law. The underlying technical design and the products contained herein may be protected by design, patent or pending patent. The trademarks mentioned in this manual belong to Dometic Sweden AB. All rights are reserved.

NOTICE

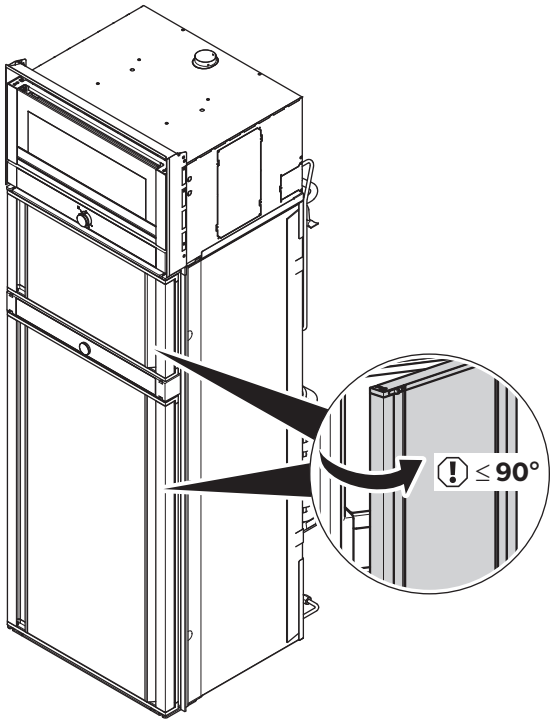

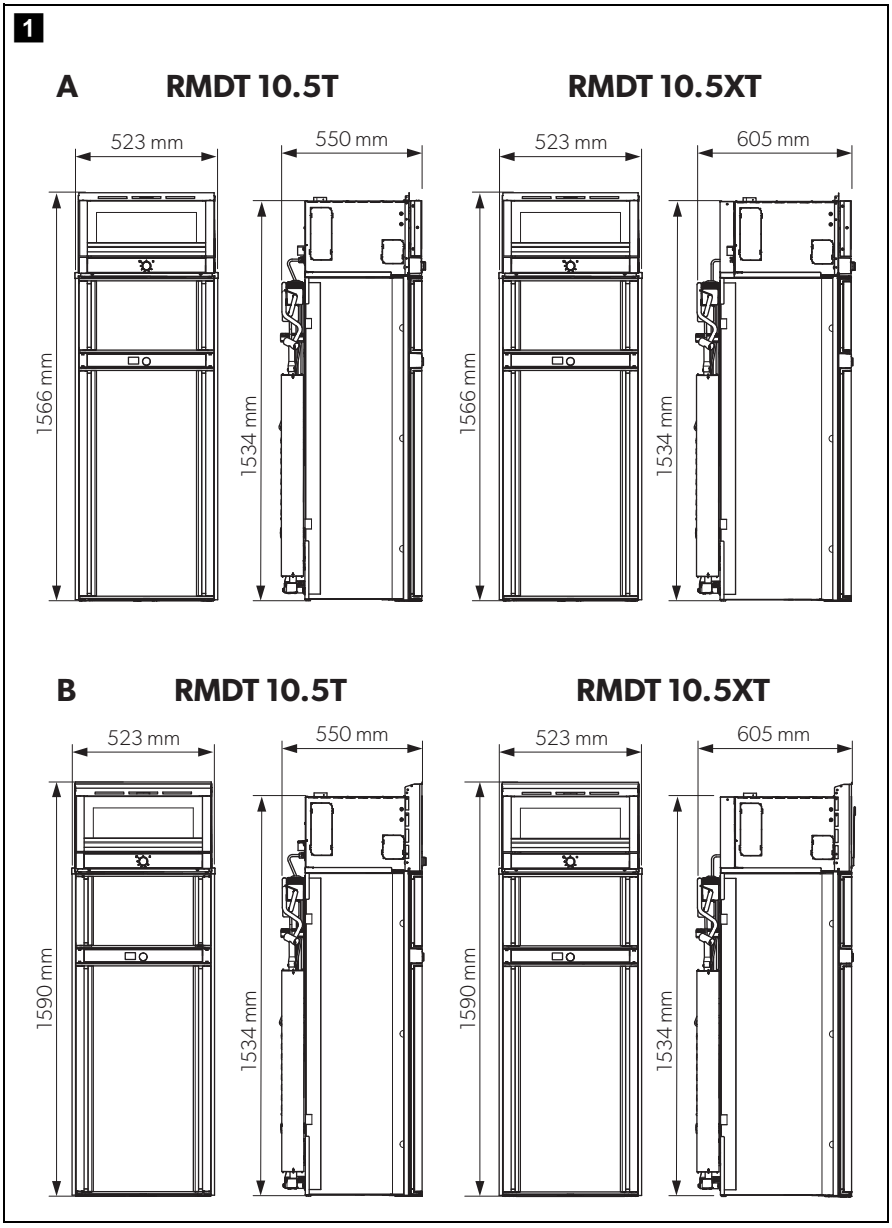
1
A
RMDT 10.5T
523 mm
550 mm
1566 mm
1534 mm
RMDT 10.5XT
523 mm
605 mm
1566 mm
1534 mm
B
RMDT 10.5T
523 mm
550 mm
1590 mm
1534 mm
RMDT 10.5XT
523 mm
605 mm
1590 mm
1534 mm

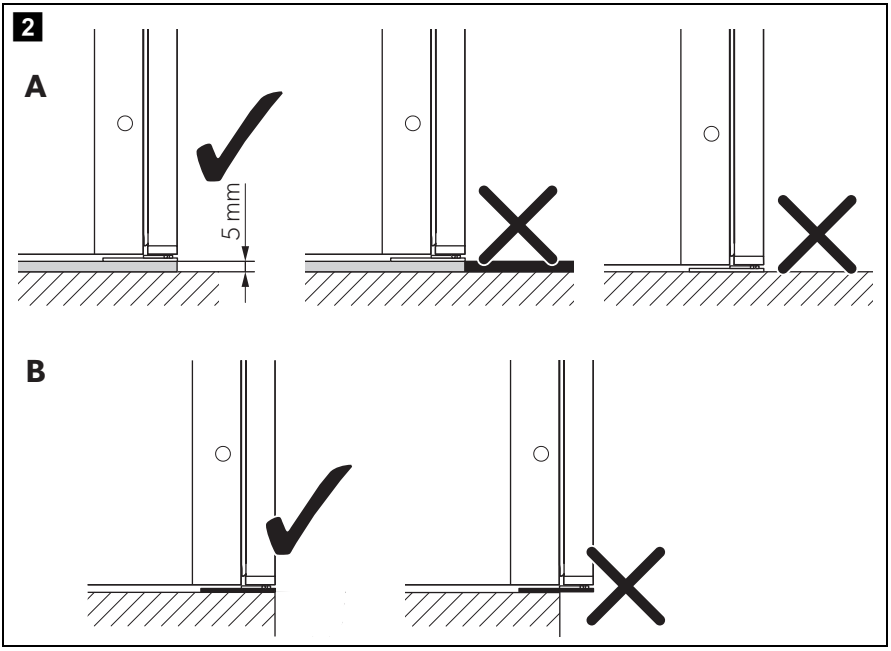
2
A
5 mm
B

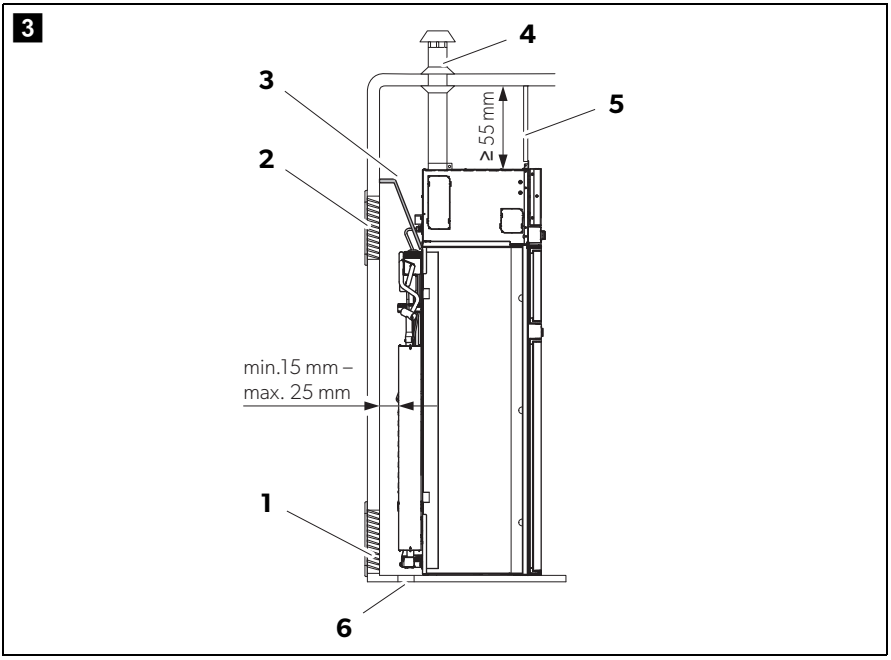
3
4
3
5
≥ 55 mm
2
min.15 mm –
max. 25 mm
1
6

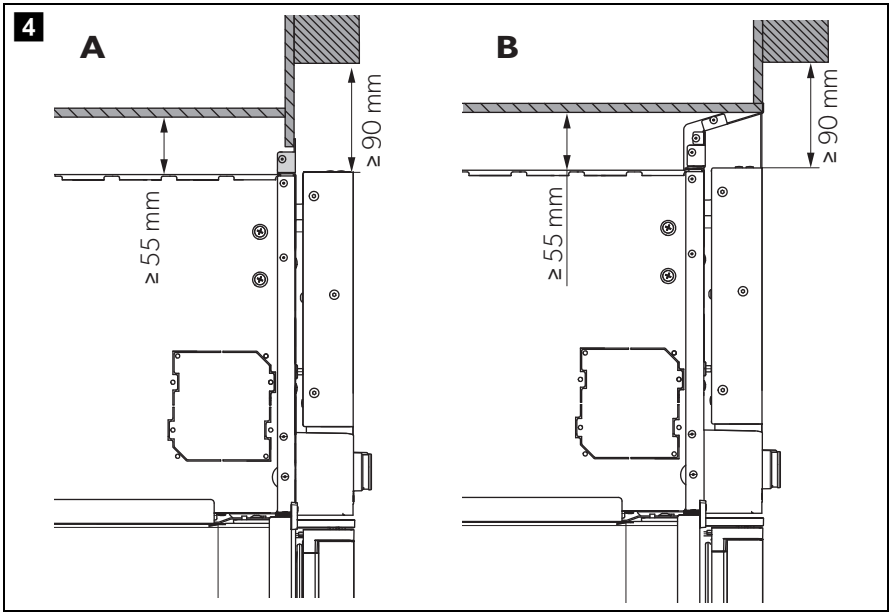
4
A
≥ 55 mm
≥ 90 mm
B
≥ 55 mm
≥ 90 mm

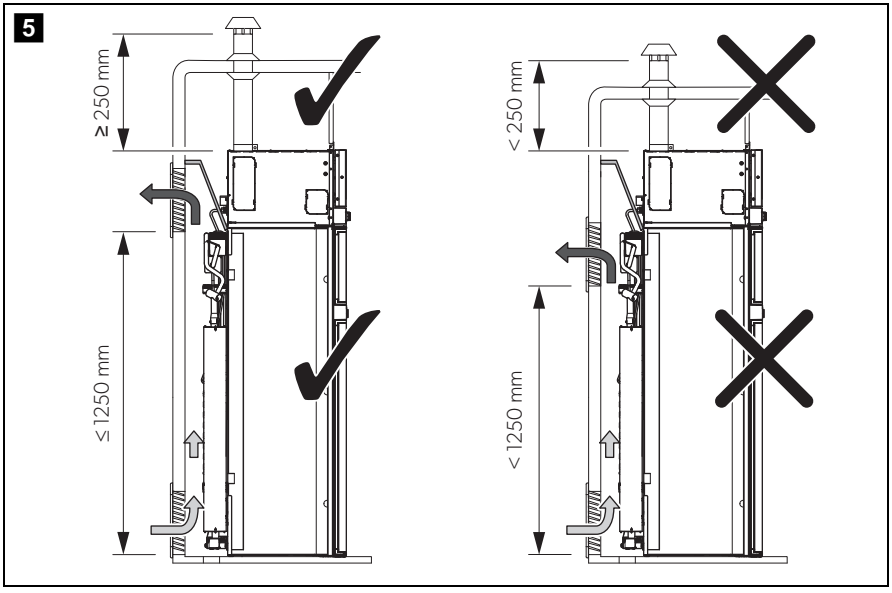
5
≥ 250 mm
≤ 1250 mm
< 250 mm
< 1250 mm

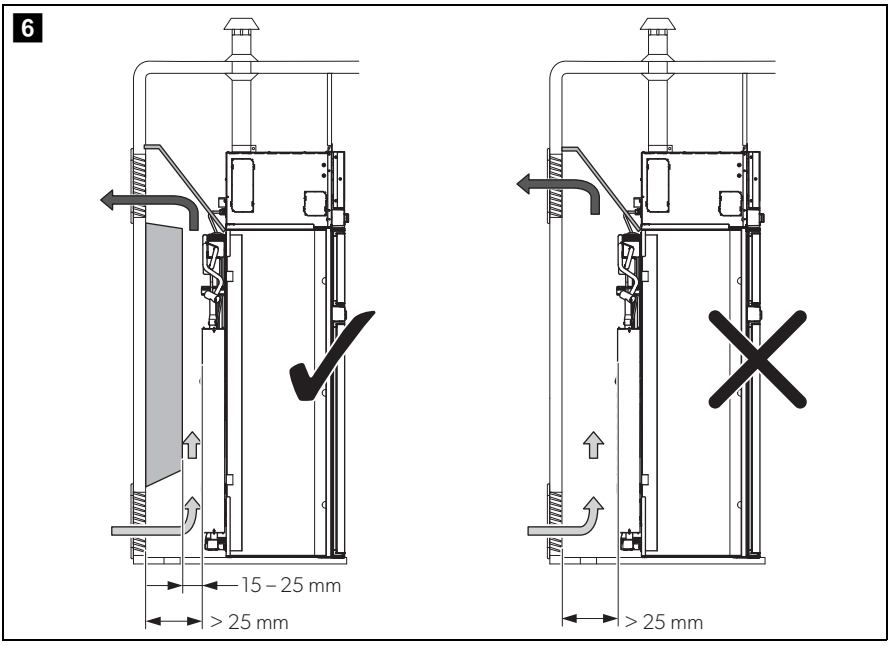
6
15 – 25 mm
> 25 mm
> 25 mm

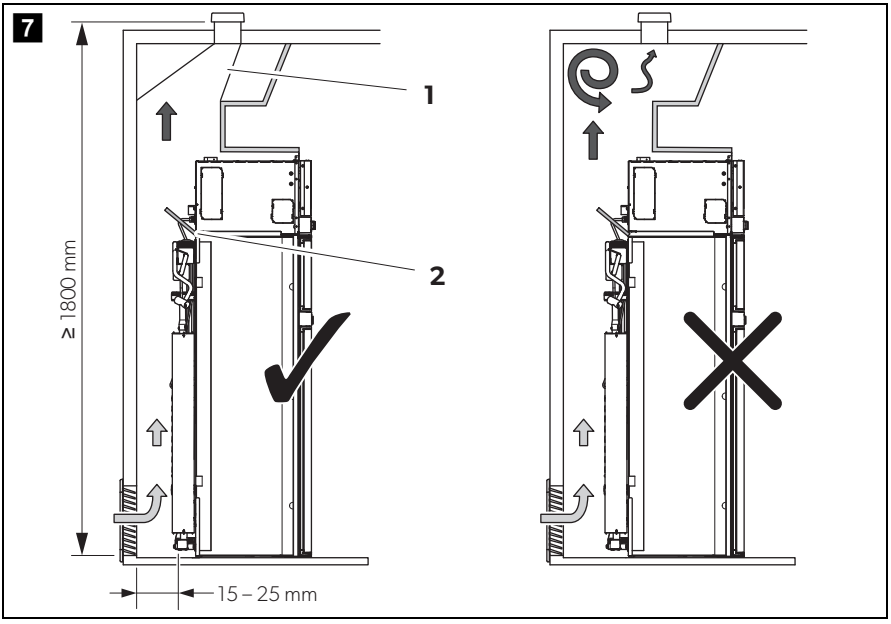
7
1
2
≥ 1800 mm
15 – 25 mm

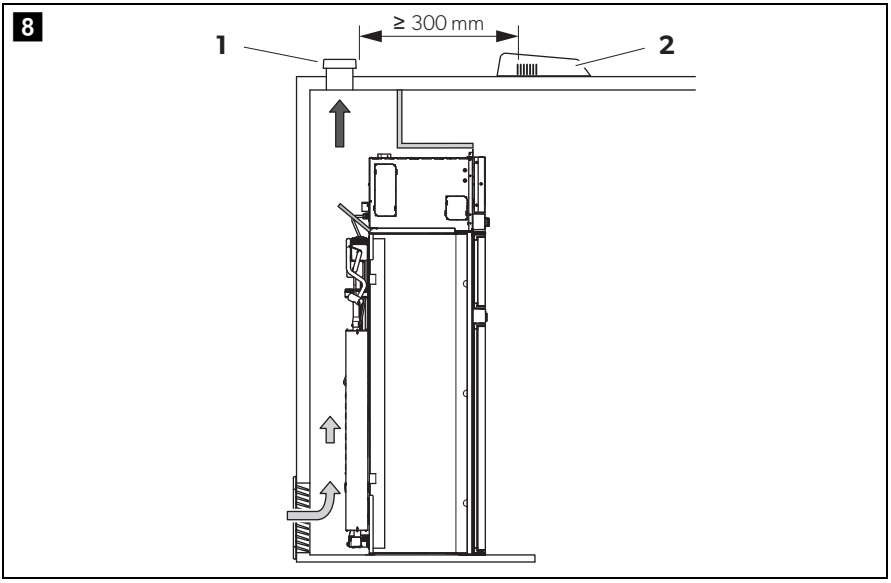
8
≥ 300 mm
1
2

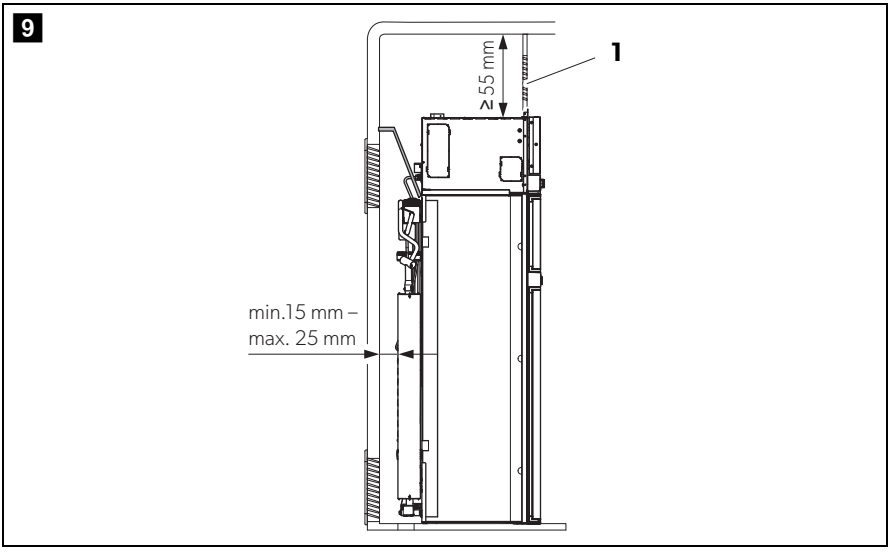
9
≥ 55 mm
1
min.15 mm –
max. 25 mm

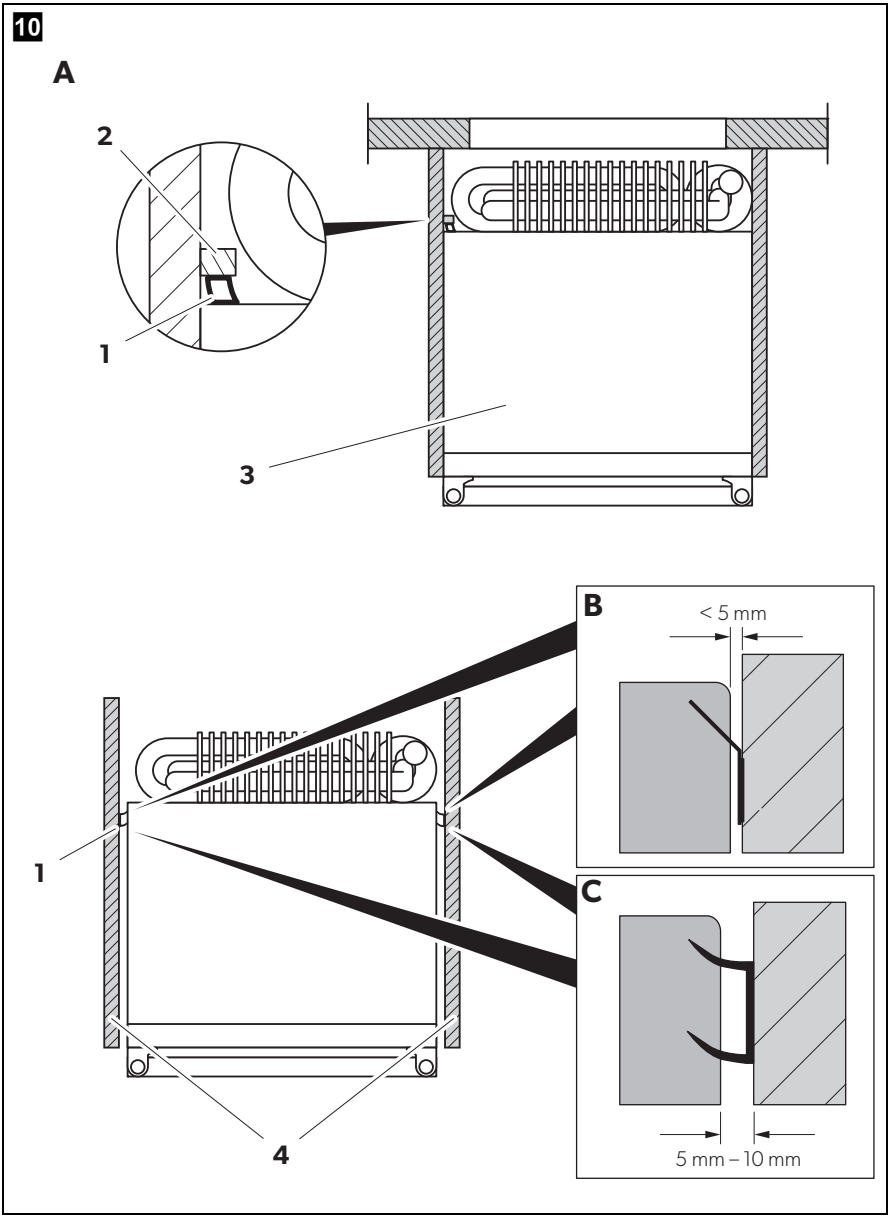
10
A
2
1
3
B
< 5 mm
1
C
4
5 mm – 10 mm

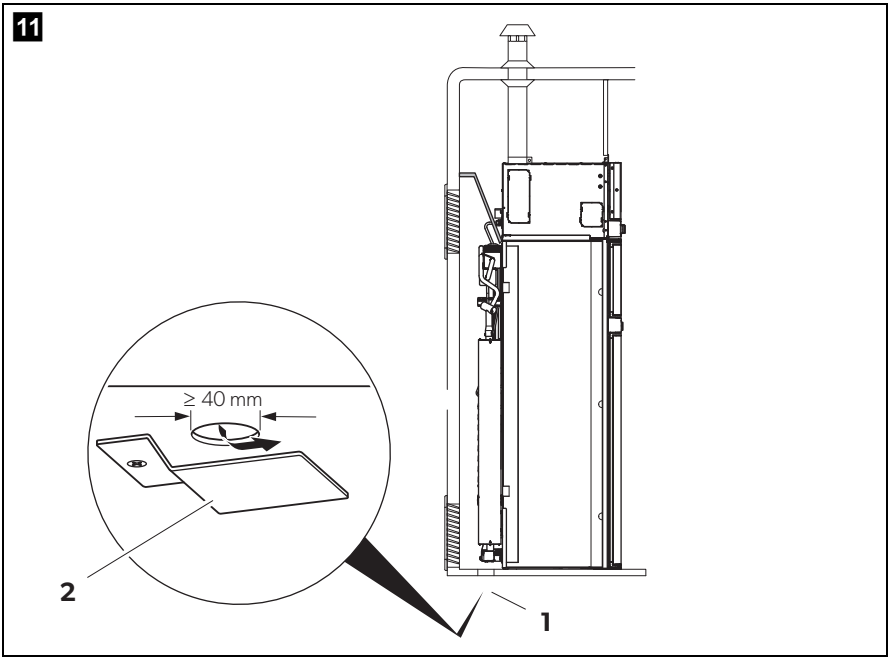
11
≥ 40 mm
2
1

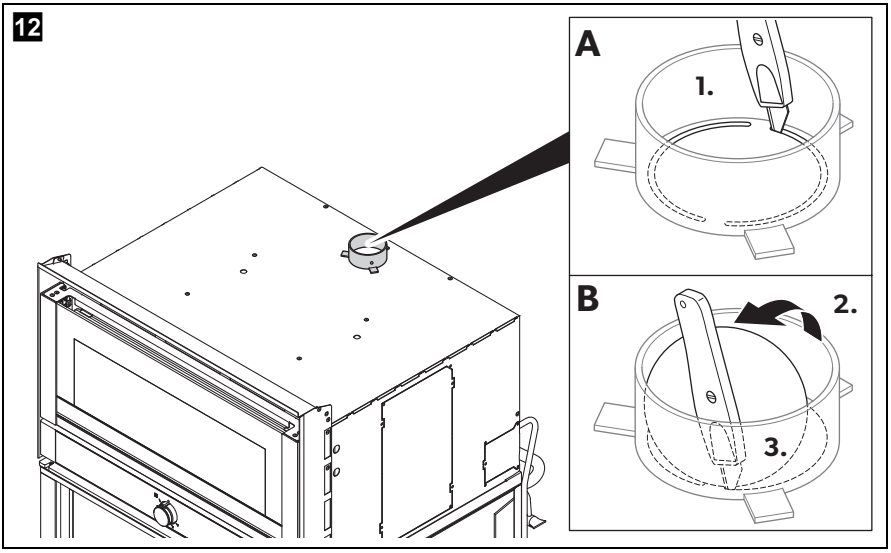
12
A
1.
B
2.
3.

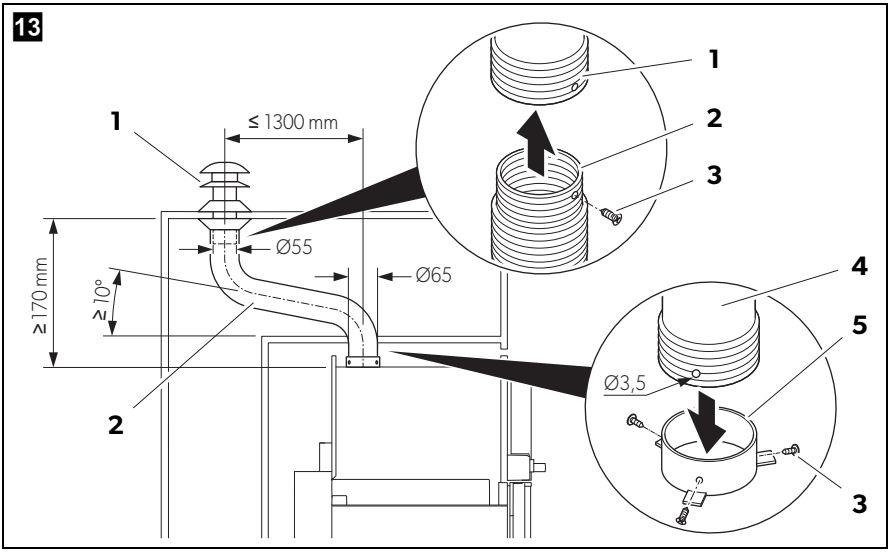
13
1
≤ 1300 mm
Ø55
Ø65
≥170 mm
≥10°
2
1
2
3
4
5
Ø3,5
3

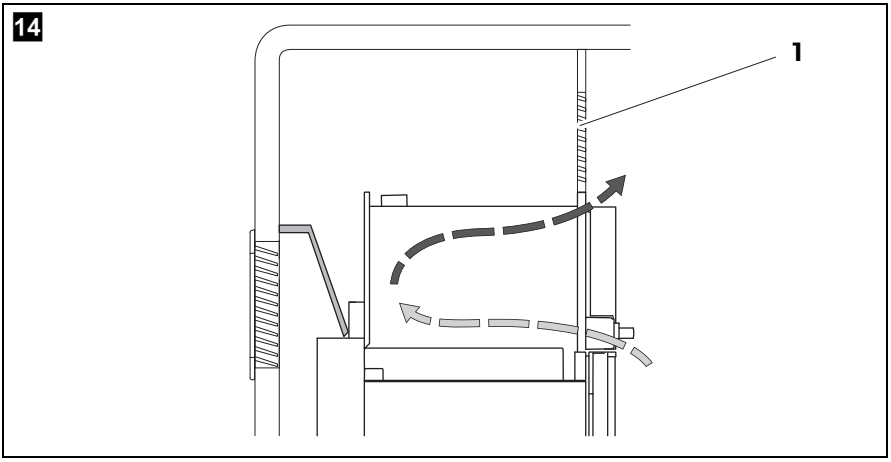
14
1

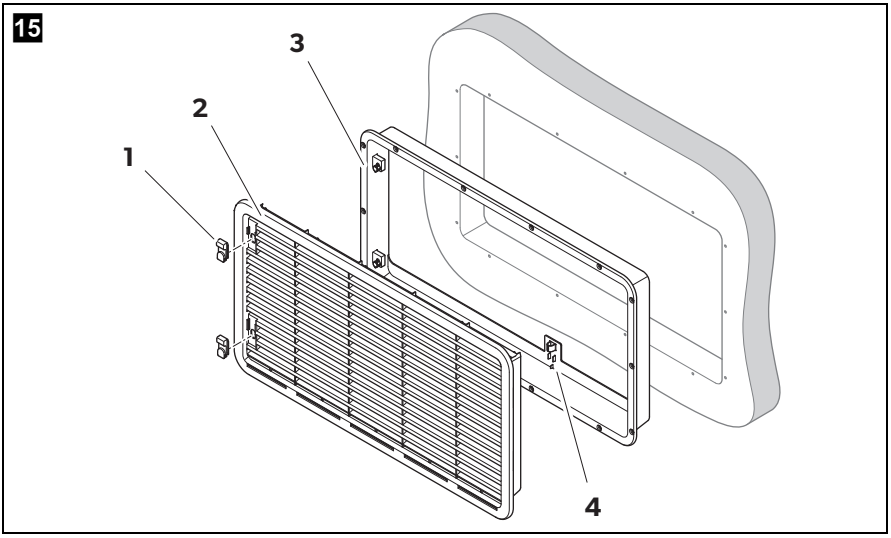
15
3
2
1
4

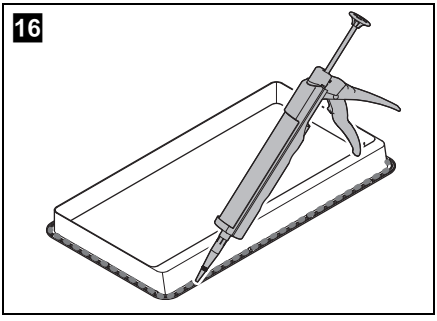
16

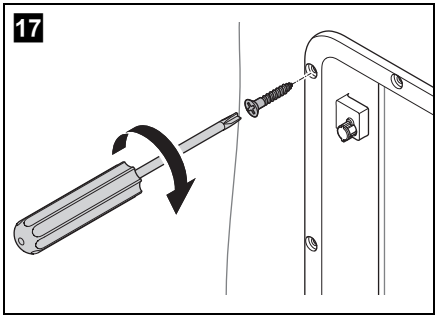
17

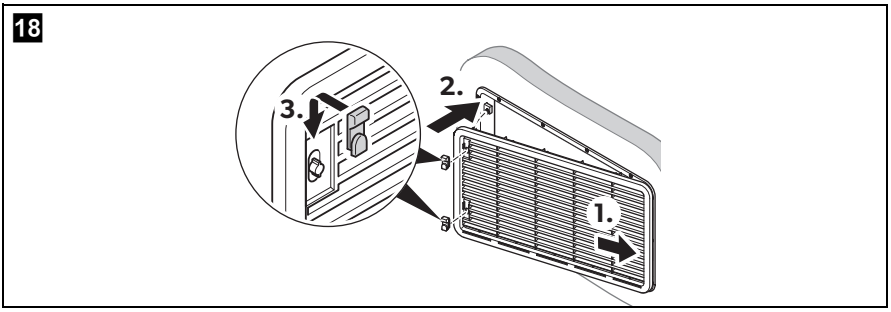
18
3.
2.
1.

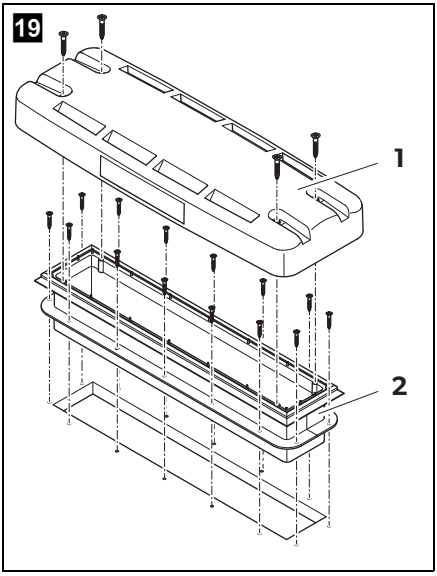
19
1
2

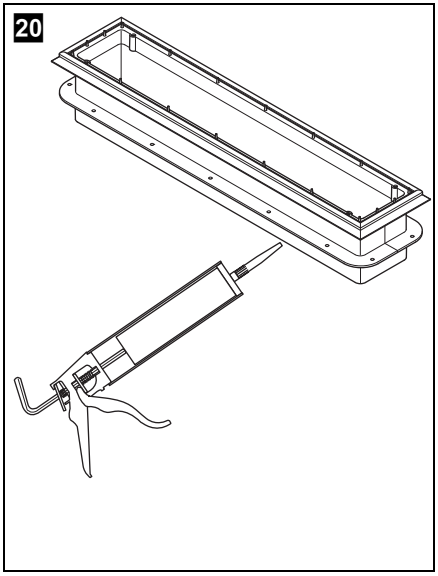
20

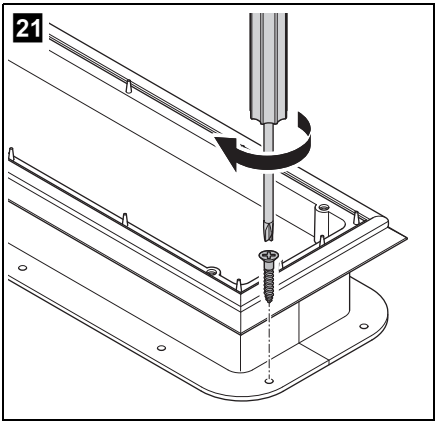
21

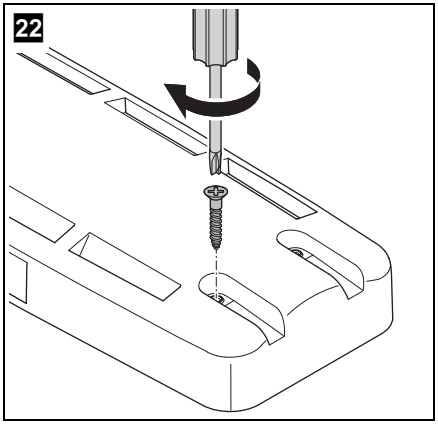
22

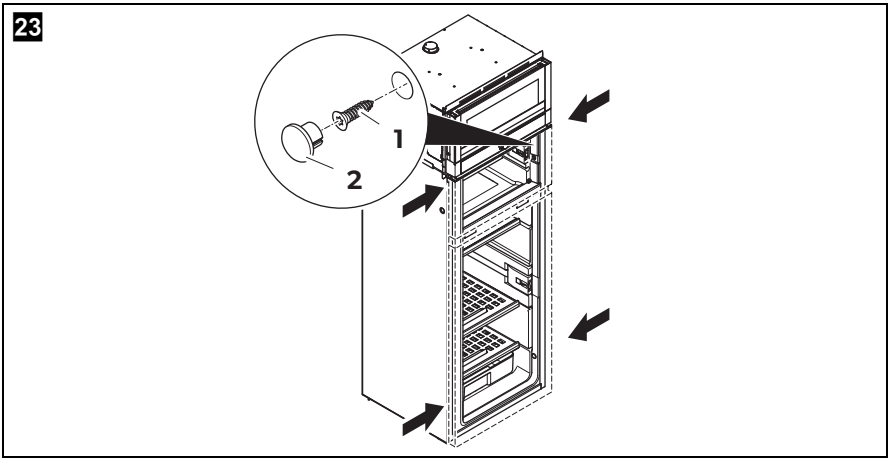

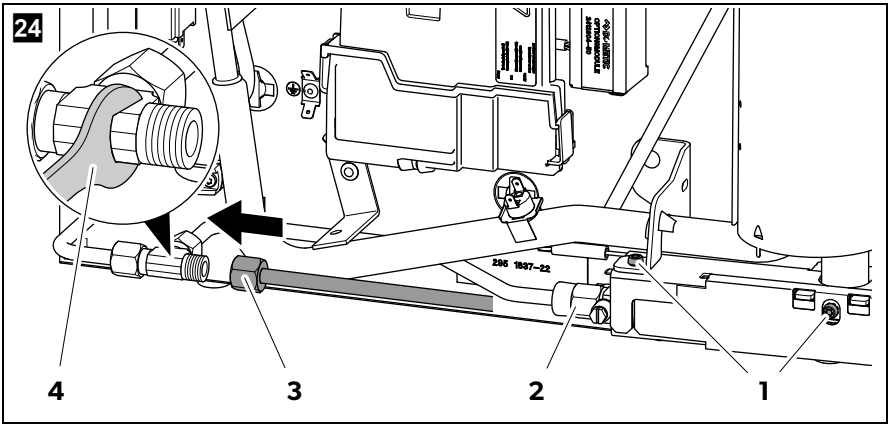

	bk	bn	bu	rd	pk	vt	wh
TR	Siyah	Kahverengi	Mavi	Pembe	Kırmızı	Menekşe moru	Beyaz
ET	Must	Pruun	Sinine	Roosa	Punane	Violetne	Valge
LT	Juoda	Ruda	Mėlyna	Rožinė	Raudona	Violetinė	Balta
LV	Melns	Brūns	Zils	Rozā	Sarkans	Violets	Balts

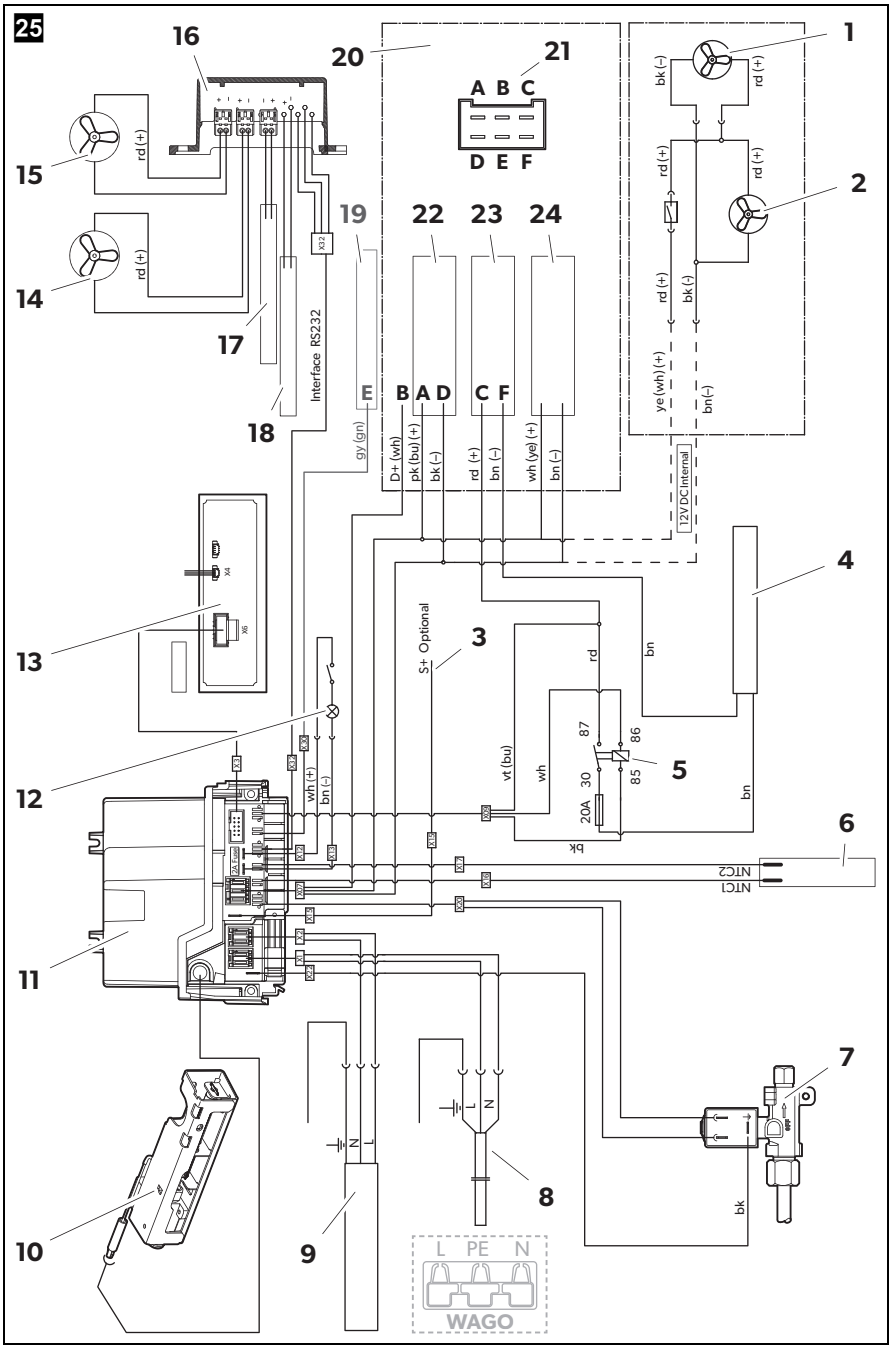
25
1
2
3
4
5
6
7
8
9
10
11
12
13
14
15
16
17
18
19
20
21
22
23
24
A B C
D E F
B A D
C F
E
rd (+)
bk (–)
ye (wh) (+)
bn (–)
12V DC Internal
Interface RS232
X22
gy (gn)
D+ (wh)
pk (bu) (+)
bk (–)
wh (ye) (+)
S+ Optional
wh (+)
vt (bu)
wh
rd
bn
bk
87
86
30
85
20A
NTC1
NTC2
L
N
L PE N
WAGO

Bu ürünü doğru monte ettiğinizden ve ürünün daima kullanıma hazır olduğundan emin olmak için, lütfen tüm talimatları ve bu ürün kılavuzunda verilen kılavuzları ve uyarıları dikkatlice okuyunuz. Bu talimatlar bu üründe KALMALIDIR.

Bu ürünü kullandığınızda tüm talimatları, kılavuzları ve uyarıları dikkatlice okuduğunuza ve anladığınıza ve hükümlere ve koşullara bu sözleşmede yer alıyormuş gibi uyacağınıza onay verirsiniz. Bu ürünü sadece amacına ve uygulamaya uygun ve talimatlara, kılavuzlara ve uyarılara uygun bu ürün kılavuzu ile geçerli yasalara ve yönetmeliklere uygun olarak kullanacağınızı kabul ediyorsunuz. Talimatların ve uyarıların burada verildiği gibi okunmaması veya bunlara uyulmaması sonucu kendiniz ve diğer insanlar yaralanabilir veya ürününüz veya yakınında bulunan diğer eşyalar hasar görebilir. Talimatlar, kılavuzlar ve uyarılar da dahil, bu ürün kılavuzu ve buna ait olan dokümanlarda değişiklikler ve güncellemeler yapılabilir. Güncel ürün bilgileri için, lütfen bakınız dometic.com.

İçindekiler

1 Sembollerin açıklanması 16

2 Güvenlik uyarıları 17

3 Aksesuar 19

4 Amacına Uygun Kullanım 19

5 Buzdolabı-fırın kombinasyonunun montajı 20

6 Buzdolabı-fırın kombinasyonunun bağlantısı 28

7 Atık İmhası 32

8 Teknik Bilgiler 33

1 Sembollerin açıklanması

UYARI!
Güvenlik uyarısı: Önlenmediğinde, can kaybı veya ağır bir yaralanmaya neden olabilecek tehlikeli bir durumu gösterir.

DİKKAT!
Güvenlik uyarısı: Önlenmediğinde, hafif veya orta derecede bir yaralanmaya neden olabilecek tehlikeli bir durumu gösterir.

İKAZ!
Önlenmediğinde, maddi hasara neden olabilecek bir durumu gösterir.

NOT
Ürünün kullanılması ile ilgili ek bilgiler.

2 Güvenlik uyarıları

UYARI! Bu uyarılara uyulmaması can kaybı veya ağır yaralanmaya sebep olabilir.

Patlama tehlikesi

- Absorber ünitesini asla açmayın. Açıldığında, yüksek basınç yaralanmalara neden olabilir.
- Cihazı **yalnızca** tip plakasında belirtilen basınçta çalıştırın. Yalnızca ulusal yönetmeliklere (Avrupa'da EN 12864). uygun sabit ayarlı basınç kontrolörleri kullanın.

Yangın tehlikesi

- Silikon sızdırmazlık maddesi veya benzeri kullanılıyorsa temiz ve kalıntısız bir uygulama sağlayın. Silikon filamentlerin sıcak parçalarla veya çıplak alevle temas etmesi halinde yangın riski vardır.
- Cihazda sızıntı olup olmadığını kontrol etmek için asla çıplak alev kullanmayın.
- Sadece propan veya bütan gazı kullanın (doğal gaz **kullanmayın**).

Sağlık için tehlike

- Cihazda gözle görülebilir hasar varsa cihazı çalıştırmayın.
- Bu cihazın AC güç kablosu hasar görmüşse, güvenlik tehlikelerini önlemek için üretici, servis personeli veya benzeri bir kalifiye personel tarafından değiştirilmelidir.
- Bu cihazda sadece usta elemanlar tarafından onarım yapılmalıdır. Yanlış onarımlar ciddi tehlikelere neden olabilir.

Oksijensiz kalma rizikosu

- Eski cihazın bertaraf edilmesi için tüm cihaz kapaklarını sökün ve kazara kapanmayı ve boğulmayı önlemek için rafları cihazda bırakın.

DİKKAT! Bu ikazlara uyulmaması hafif veya orta derecede yaralanmaya sebep olabilir.

Elektrik çarpması

- Cihazı çalıştırmadan önce besleme hattı ile fişinin kuru olduğundan emin olun.

Ezilme tehlikesi

- Parmaklarınızı menteşeye sokmayın.

İKAZ! Hasar tehlikesi

- Taşıma sırasında cihazı sadece cihazın gövdesinden tutun. Cihazı asla absorber ünitesinden, soğutma kanatçıklarından, gaz borularından, kapağından veya kumanda panelinden tutmayın.
- Taşıma sırasında cihaz devresinin hasar görmediğinden emin olun. Cihaz devresindeki soğutucu akışkan yüksek derecede yanıcı bir maddedir.
  Cihaz akışkan devresinde bir hasar olması durumunda (amonyak kokusu):
  – Mümkünse cihazı kapatın.
  – Çıplak alevler ve kıvılcımlar oluşmasını önleyin.
  – Mekanı iyi havalandırın.
- Cihazı çıplak ateş veya diğer ısı kaynaklarının (ısıtıcılar, doğrudan güneş ışığı, gazlı fırınlar vb.) yakınına monte etmeyin.
- **Aşırı ısınma tehlikesi!**
  Çalışma sırasında oluşan ısının dağılabilmesi için her zaman yeterli havalandırma sağlandığından emin olun. Hava sirkülasyonu için cihazın duvarlardan ve diğer nesnelerden yeterince uzakta olduğundan emin olun.
- Tip plakası üzerinde verilen gerilim değerinin enerji kaynağının değeri ile aynı olmasına dikkat edin.
- Soğutucu devresini asla açmayın.
- Cihazı AC şebekeye bağlamak için sadece birlikte verilen AC bağlantı kablosunu kullanın.
- Yalnızca uygun boyutta kablolar kullanın.
- Fişi prizden çıkartmak için asla bağlantı kablosunu kullanmayın.
- Cihaz yağmura maruz kalmamalıdır.

3 Aksesuar

Adı
Esnek gaz boruları
1 – 5 mm boşluklar için hava akımı geçirmez montaj için conta (şekil **10** **B**, sayfa 9)
5 – 10 mm boşluklar için hava akımı geçirmez montaj için conta (şekil **10** **C**, sayfa 9)
Havalandırma ızgarası için kış kapağı LS 300
Adaptör kablosu • WAGO'dan CEE'ye • WAGO'dan UK'ye • WAGO'dan JST'ye • WAGO'dan MATE-N-LOK'a
İsteğe bağlı fan kiti REF-FANKIT
Bağımsız gazla çalıştırmak için isteğe bağlı pil paketi Pack R10-BP
Buzdolabı-fırın kombinasyonunu mobilya ile aynı hizada monte etmek için çerçeve kiti
9 V⎓ taşınabilir şarj cihazıyla bağımsız gaz işlemi için isteğe bağlı Ø2,5/5,5 mm konnektör

4 Amacına Uygun Kullanım

Buzdolabı-fırın kombinasyonu şunlar için uygundur:

- Karavanlara ve motorlu karavanlara montaj

Buzdolabı yalnızca şunlar için uygundur:

- Gıdaları soğutmak, derin dondurmak ve saklamak

Buzdolabı şunlar için uygun **değildir**:

- İlaçların saklanması
- Aşındırıcı veya solvent içeren maddelerin saklanması
- Gıdaları hızlı dondurma

Fırın yalnızca şunlar için uygundur:

- Yiyecekleri pişirmek, fırınlamak ve ızgara yapmak

Fırın aşağıdakiler için uygun **değildir**:

- Isıtma

Bu ürün sadece amacına uygun ve bu talimata göre kullanılmalıdır.

Bu kılavuzda ürünün doğru olarak monte edilmesi ve/veya kullanılması için gerekli bilgiler verilmektedir. Doğru yapılmayan montaj veya bakım performansının yetersiz olmasına ve olası bozukluklara neden olabilir.

Üretici, aşağıdaki durumların neden olduğu yaralanmalardan veya ürün hasarlarından sorumlu değildir:

- Yanlış montaj veya bağlantı ve aşırı voltaj
- Yanlış bakım veya üretici tarafından sağlanan orijinal yedek parçalardan başka yedek parçalar kullanılması
- Üreticisinden açıkça izin almadan cihazda değişiklikler yapılması
- Bu kılavuzda tanımlananların dışında bir amaçlar için kullanıldığında

Dometic ürünün görünümünde ve ürün özelliklerinde değişiklik yapma hakkını saklı tutar.

5 Buzdolabı-fırın kombinasyonunun montajı

NOT
Buzdolabı-fırın kombinasyonunu mobilyalarla aynı hizada monte etmek istiyorsanız (bkz. şekil **4** **B**, sayfa 6), opsiyonel çerçeve kiti gereklidir (aksesuarlar). Montajı planlarken ilave yüksekliği (bkz. şekil **1** **B**, sayfa 4) dikkate alın.

Kapak kilidinin ve dekoratif plakanın değiştirilmesine ilişkin kılavuzu bulabileceğiniz adres:

http://qr.dometic.com/berFOL

Cihaz aşağıdaki yerlere montaja uygundur:

- Karavanlar
- Motorlu karavanlar

5.1 Montaj hazırlığı

İKAZ!
- Üreticinin onayı olmadan buzdolabı, kapağı seyir yönüne bakacak şekilde karavanların arkasına monte edilemez.
- Güvenli çalışmayı sağlamak için yalnızca orijinal Dometic havalandırma ızgaraları kullanın.

Buzdolabını monte ederken aşağıdakilere dikkat edin:

- Soğutucu akışkanın düzgün bir şekilde dolaşabilmesini sağlamak için buzdolabı eğimi 3°'lik bir açıyı aşmamalıdır.
  Bunun için aracı düz bir alana park edin.
- Buzdolabını montajında dikkat edilmesi gerekenler:
  – Servis çalışmaları için buzdolabına kolayca erişilebilmelidir.
  – Buzdolabı kolayca sökülebilmeli ve monte edilebilmelidir.
  – Buzdolabı araçtan kolayca çıkarılabilmelidir.
- Buzdolabı-fırın kombinasyonu, araç hareket halindeyken sağlam durması için bir girintiye sıkıca monte edilmelidir. Bu amaçla şekil **1**, sayfa 4 içeriğinde belirtilen boyutlara dikkat edin.
- Kapağın düzgün bir şekilde açılabilmesini sağlamak için buzdolabı zeminden en az 5 mm mesafe olacak şekilde monte edilmelidir (şekil **2**, sayfa 5).
  – Buzdolabı, kapının ön kenarına kadar tamamen mobilya zemini üzerinde durmalıdır (**B**).
  – Buzdolabını doğrudan zemine yerleştirmekten kaçının.
  – Kapağın serbestçe hareket etmesini engelleyecek herhangi bir halı olmadığından emin olun.
- Gaz brülörünün bulunduğu bölgede kablo, kablo kanalları vb. gibi ısıya duyarlı bileşenlerin bulunmadığından emin olun.
- Dış duvara, havalandırma ızgaralı hava giriş menfezi (şekil **3** 1, sayfa 5) ve hava çıkış menfezi (şekil **3** 2, sayfa 5) takılmalıdır, böylece açığa çıkan ısı kolayca dışarı atılabilir:
  – Hava giriş menfezi: Havalandırma ızgarasını, minimum 400 cm²'lik montaj nişinin tabanıyla mümkün olduğu kadar aynı hizada olacak şekilde monte edin.
  – Çıkış menfezi: mümkün oluğu kadar buzdolabının üst tarafına gelecek şekilde takın.
  – Hava giriş ve çıkış menfezleri arasındaki mesafe en az 1250 mm olmalıdır (şekil **5**, sayfa 6).

- Hava giriş menfezinin havalandırma ızgarası zeminle aynı hizada monte edilemiyorsa, sızan gazın tahliyesi için zeminde ilave bir giriş menfezi (şekil **3** 6, sayfa 5) sağlanmalıdır.
- Isının araç içinde birikmemesi için buzdolabının üzerine yanmaz ısı iletim plakası (şekil **3** 3, sayfa 5) takın.
- Buzdolabı ile arka duvar arasındaki mesafe en az 15 mm, en fazla 25 mm olmalıdır.
- Buzdolabı ile arka duvar arasında 25 mm'den daha fazla bir mesafe, düşük performansa yol açar ve buzdolabının güç tüketimini artırır. Havalandırma için yeterli hava girişi ve çıkışı sağlamak için buzdolabının arkasındaki alanı azaltın. (şekil **6**, sayfa 7). Bunu yapmak için örneğin bir havalandırma plakası kullanın.
- Hava giriş ve çıkış menfezleri arasındaki minimum mesafe sağlanamıyorsa, hava çıkış menfezi yerine bir tavan menfezi takılmalıdır.
  - Tavan menfezi, mümkün olduğu kadar doğrudan buzdolabının arka tarafının üzerine monte edilmelidir. Hava menfezi dirseği takmanız gerekiyorsa bir hava kanalı (şekil **7** 1, sayfa 7) kullanın, aksi halde orada ısı birikir.
  - Buzdolabının fırını ısıtmaması için buzdolabının üzerine yanmaz ısı iletim plakası (şekil **7** 2, sayfa 7) takın.
  - Hava giriş ve tavan menfezleri arasındaki mesafe en az 1800 mm olmalıdır (şekil **7**, sayfa 7).
  - Eğer tavan kliması kullanılıyorsa, tavan menfezi (şekil **8** 1, sayfa 8) ile tavan kliması hava çıkışı (şekil **8** 2, sayfa 8) arasındaki mesafe en az 300 mm olmalıdır.
- Fırının üst kısmı ile tavan arasındaki mesafe en az 55 mm olmalıdır (şekil **3**, sayfa 5).
- Fırının üst kısmı ile tavan arasındaki mesafe, fırının önünde en az 90 mm olmalıdır (şekil **4**, sayfa 6).
- Tavan bacasının baca çıkışı ile fırının üst kısmı arasındaki mesafe 250 mm ila 1500 mm arasında olmalıdır (şekil **5**, sayfa 6).
- Tavan bacası (şekil **3** 4, sayfa 5) kullanılıyorsa: Baca borusuna her zaman ulaşabilmeniz için fırının üzerine çıkarılabilir bir panel (şekil **3** 5, sayfa 5) yerleştirin.
- Tavan bacanız yoksa: Fırının üzerine havalandırma ızgaralı (şekil **9** 1, sayfa 8) bir panel takın.
- Buzdolabı-fırın kombinasyonunun performansının düşmesine ve buzdolabının güç tüketiminin artmasına neden olacağından buzdolabı, hava giriş ve çıkış menfezlerinin yan tarafına monte edilmemelidir.
- Hava giriş ve çıkış menfezleri buzdolabı çalışırken araç parçaları (açık araç kapısı veya bisiklet taşıma aparatı gibi aksesuarların takılması gibi) tarafından engellenmemelidir.

- Buzdolabı-fırın kombinasyonunu, düşük performansa yol açacağı ve buzdolabının güç tüketimini artıracağı için aşırı ısıdan korunacak şekilde monte edin.
- Buzdolabı-fırın kombinasyonu, hava akımına karşı korunaklı bir yere monte edilmelidir, bkz. bölüm «Buzdolabı-fırın kombinasyonunun hava akımına karşı korunaklı bir yere monte edilmesi» sayfa 23.
- Elektrik tesisatı ulusal ve yerel düzenlemelere uygun olmalıdır.
  Avrupa standartları: EN 60335-1, EN 60335-2-24, EN 1648-1 ve EN 1648-2.
- Gaz tesisatı ulusal ve yerel düzenlemelere uygun olmalıdır.
  Avrupa standardı: EN 1949.

5.2 Buzdolabı-fırın kombinasyonunun hava akımına karşı korunaklı bir yere monte edilmesi

Karavanlarda veya motorlu karavanlarda, gazla çalışan buzdolapları hava akımına karşı korunaklı bir yere kurulmalıdır. Bu, yanma havasının içeriden emilmesi ve egzoz dumanlarının doğrudan yaşam alanına girmesinin engellenmesi anlamına gelir.

Buzdolabı-fırın kombinasyonunun arka paneli ile aracın içi arasına uygun bir conta takılmalıdır.

UYARI! Yangın tehlikesi!
- Hava akımına karşı korunaklı bir yere montaj yaparken silikon yalıtım malzemesi, köpük veya benzeri yanıcı malzemeler kullanmayın.
- Fırının etrafında 200 °C sıcaklıklara dayanıklı malzemeler kullanın.
- Cihazı hiçbir bağlantı kablosu hasar görmeyecek veya ezilmeyecek şekilde konumlandırın.
- Cihazın arkasında çoklu priz veya taşınabilir güç adaptörü kullanmayın.

Üretici, bakım amacıyla sökme ve takma işlemini kolaylaştırmak için esnek bir conta kullanılmasını önerir.

Hava akımına karşı korunaklı montaj için üç versiyondan birini seçin (şekil **10**, sayfa 9):

Buzdolabının arkasındaki durdurma çubuğu (A)

1. Buzdolabının arkasındaki (**3**) durdurma çubuğuna (**2**) esnek bir sızdırmazlık contası (**1**) yapıştırın.
2. Buzdolabı-fırın kombinasyonunu esnek sızdırmazlık contalı durdurma çubuğuna doğru ittirin.

✓ Böylece buzdolabının arkasındaki boşluk ile araç içi yalıtılır.

Buzdolabı ve mobilya arasında 5 mm'ye kadar yan boşluk mesafesi (B)

1. Sızdırmazlık contalarını (bkz. bölüm «Aksesuar» sayfa 19) mobilyanın yan tarafına yapıştırın (**4**).
2. Buzdolabı-fırın kombinasyonunu, mobilyaların kenarına yapıştırdığınız esnek contalara doğru itin.

✓ Böylece buzdolabının arkasındaki boşluk ile araç içi yalıtılır.

Buzdolabı ve mobilya arasında 5 mm ila 10 mm arasında yan boşluk mesafesi (B)

1. Çift kenarlı sızdırmazlık contalarını (bkz. bölüm «Aksesuar» sayfa 19) mobilyanın yan tarafına yapıştırın (**4**).
2. Buzdolabı-fırın kombinasyonunu, mobilyaların kenarına yapıştırdığınız çift kenarlı contalara doğru itin.

✓ Böylece buzdolabının arkasındaki boşluk ile araç içi yalıtılır.

5.3 Hava giriş ve çıkış menfezlerinin yapılması

NOT
- Burada gösterilen giriş ve çıkış varyasyonlarından sapmalar, üretici tarafından onaylanmalıdır.
- Buzdolabı, yüksek ortam sıcaklıklarında, ancak optimum havalandırma sağlanmışsa maksimum soğutma kapasitesi sağlayabilir.

➤ Dış duvarda 249 mm x 490 mm boyutunda hava giriş menfezi ve hava çıkış menfezi oluşturun. Bunu yaparken bilgileri dikkate alın, bkz. bölüm «Montaj hazırlığı» sayfa 21.

Hava giriş menfezinin havalandırma ızgarası, nişin zemini ile aynı hizada monte edilemiyorsa, zemine bir hava giriş menfezi monte edin. Böylece herhangi bir gaz sızıntısı aşağı doğru akabilir.

1. Gaz brülörünün yanında, buzdolabı-fırın kombinasyonunun arkasındaki zeminde (şekil **11** 1, sayfa 10) en az Ø 40 mm'lik bir hava giriş deliği açın.
2. Sürüş sırasında çamur veya pisliğin içeri girmesini önlemek için açıklığın dışını bir saptırıcı ile koruyun (şekil **11** 2, sayfa 10).

Hava çıkış menfezi yerine tavan menfezi kullanmanız gerekiyorsa:

➤ Tavanda bir bölüm kesin. Gerekli boyutlar için tavan menfezi kullanım kılavuzuna bakın.

Bunu yaparken bölüm «Montaj hazırlığı» sayfa 21 içeriğindeki bilgileri dikkate alın.

5.4 Tavan bacası kullanarak fırın havalandırması

İKAZ!

- Truma AK 3 tavan bacası ve Truma baca boruları kullanın. Bunlar test edilmiş ve kullanım için onaylanmıştır.
- Tavan bacası ve baca borusu yakınına 120 °C'nin üzerindeki sıcaklıklara uygun olmayan malzemeler konulmamalıdır.
- Baca kanalını kademeli olarak yükselecek şekilde döşeyin. Fırının üst kısmı ile tavan bacasındaki hava çıkışı arasındaki baca borusunun montaj yüksekliği en az 200 mm olmalıdır. Maksimum 1500 mm mümkündür.
- Çevredeki duvarlara ve bileşenlerle en az 50 mm mesafe bırakın.

Aşağıdaki şekilde ilerleyin (şekil **12**, sayfa 11 ila şekil **13**, sayfa 11):

1. Önceden delinmiş deliğin bir çıkıntısını kesici bir bıçakla kesin **(A)**.
2. Metal plakayı yukarı doğru çevirin ve metal plakayı tamamen çıkarmak için ikinci çıkıntıyı da kesin **(B)**.
3. Egzoz gazı çıkışındaki koruyucu kapakta bulunan üç vidayı sökün.
4. Koruyucu kapağı çıkarın.
5. Tavan bacasını **(1)** deliğe sabitleyin.
6. Esnek baca borusunu **(2)** tavan bacasına doğru kaydırın.
7. Baca borusunun alt ucunu **(4)** baca çıkışının ucuna **(5)** takın.
8. Baca borusunu, tavan bacasıyla birlikte verilen vidaları kullanarak sabitleyin **(3)**. Alternatif olarak sonsuz dişli hortum kelepçesi kullanabilirsiniz.
9. Fırının üzerine çıkarılabilir bir panel (şekil **3** 5, sayfa 5) yerleştirin.

5.5 Fırın içi havalandırma (Tavan bacası olmayan fırın)

Araç iç kısmında havalandırma ve baca kanalı kullanıyorsanız temiz hava girişinin engellenmemesi gerekmektedir. Temiz havanın girmesine izin veren havalandırma delikleri açın (EN 721 standardına göre güvenlik havalandırması). Tavan ve duvar havalandırma deliklerinin kombine edilmesi mümkündür.

Alt kısımdaki havalandırma delikleri iç zeminden 100 mm'den fazla yukarıda olamaz. Havalandırma delikleri hiçbir durumda kapatılmamalıdır. Izgaraları ve kapakları temiz ve tozsuz tutun.

➤ Aracın iç kısmına toplam kesiti en az 100 cm^2 olacak şekilde havalandırma delikleri açın.

➤ Fırının üzerine toplam kesiti en az 150 cm^2 olan bir veya daha fazla havalandırma deliği açın.

➤ Fırının üzerine bir panel ve panele 468 mm x 90 mm boyutunda bir havalandırma ızgarası takın (şekil 14 1, sayfa 12).

✓ Temiz hava, kapağın altındaki havalandırma deliklerinden fırına girer, ısıtılır ve kapağın üst kısmındaki havalandırma deliklerinden fırından dışarı çıkar (şekil 14, sayfa 12).

NOT
Havalandırma deliklerini düzenli olarak kontrol edin ve temizleyin.

5.6 Havalandırma ızgarasının montajı

NOT
Güvenli çalışmayı sağlamak için yalnızca orijinal Dometic havalandırma ızgaraları kullanın.

Numara şekil 15, sayfa 12	Adı
1	Kaydırıcı
2	Havalandırma ızgarası
3	Montaj çerçevesi
4	Yoğuşma tahliyesi için sabitleme

1. Montaj çerçevesini monte ederken su geçirmezlik sağlamak için sızdırmazlık elemanı kullanın (şekil 16, sayfa 12).
2. Montaj çerçevesini yerleştirin ve sıkıca vidalayın (şekil 17, sayfa 12). Bunun için tüm sabitleme deliklerini kullanın.
3. Havalandırma ızgarasını takın (şekil 18 1 – 2, sayfa 13).
4. Kayar kilidi yerleştirin ve havalandırma ızgarasını bununla kilitleyin (şekil 18 3, sayfa 13).

5.7 Yoğuşma tahliyesinin montajı

NOT
- Buzdolabı kapağının sık sık açılması, yanlış veya çok sıcakken saklanan yiyecekler nedeniyle buzdolabının içinde yoğuşma oluşabilir.
- Yoğuşma sabit bir eğimle tahliye edilmelidir.

Yoğuşma tahliyesini aşağıdaki gibi monte edin:

Varyant 1

➤ Buzdolabının yoğuşma hortumunu, zemindeki bir açıklıktan geçirerek aracın altından dışarı çıkartın.

Varyant 2

➤ Yoğuşma hortumunu, doğrudan havalandırma ızgarasının yoğuşma hortumu için öngörülen bağlantı parçasına takın (şekil 15 4, sayfa 12).

5.8 Tavan menfezinin montajı

Numara şekil 19, sayfa 13	Adı
1	Başlık
2	Montaj çerçevesi

1. Montaj çerçevesini monte ederken su geçirmezlik sağlamak için sızdırmazlık elemanı kullanın (şekil 20, sayfa 13).
2. Montaj çerçevesini yerleştirin ve sıkıca vidalayın (şekil 21, sayfa 13). Bunun için tüm sabitleme deliklerini kullanın.
3. Başlığı yerleştirin ve sıkıca vidalayın (şekil 22, sayfa 13).

5.9 Buzdolabı-fırın kombinasyonunun sabitlenmesi

DİKKAT!
Buzdolabını yalnızca üzerindeki sabitleme yuvalarını kullanarak vidalayın, aksi takdirde köpük bileşenler veya kablolar hasar görebilir.

NOT
Yan duvarları veya takılan çıtaları, vidalar artan yükler altında bile (sürüş sırasında) sıkı olacak şekilde sabitleyin.

1. Buzdolabı-fırın kombinasyonunu nihai konumuna taşıyın.
2. Altı vidayı (şekil 23 1, sayfa 14), buzdolabının yanlarındaki plastik kılıftan geçirin ve daha sonra vidaları sıkarak duvara sabitleyin.
3. Kapakları (şekil 23 2, sayfa 14) vida başlarına takın.

6 Buzdolabı-fırın kombinasyonunun bağlantısı

6.1 Gaz kaynağına bağlanması

İKAZ!
- Bu buzdolabı, yalnızca bir uzman tarafından geçerli yönergeler ve standartlara uygun olarak bir gaz kaynağına bağlanmalıdır.
- Hortum bağlantısına izin **verilmez**.
- Metal contalı vida bağlantısı kullanın.
- Buzdolabı gaz bağlantısındaki gaz filtresi (beyaz) çıkarılmamalıdır.
- Sadece onaylanmış bir basınç düşürme valfi ve uygun bir kafa ile propan veya bütan gazı tüpleri (doğal gaz veya şehir gazı kullanılamaz) kullanın. Tip plakasındaki basınç bilgilerini propan veya bütan gazı tüpü üzerindeki basınç regülatöründeki basınç bilgileriyle karşılaştırın.
- Buzdolabını **yalnızca** tip plakasında belirtilen basınçta çalıştırın.
- Buzdolabını **yalnızca** tip plakasında belirtilen gaz türüyle çalıştırın.
- Lütfen ülkenizde izin verilen basınçlara dikkat edin. Sadece ulusal yönetmeliklere uygun sabit ayarlı basınç kontrol cihazlarını kullanın.

NOT
İsteğe bağlı olarak tesisatı gerilimsiz tutmak için Dometic esnek gaz bağlantı borusunu kullanabilirsiniz.

Buzdolabı-fırın kombinasyonunun gaz hattından ayrı olarak bir kapatma cihazı ile kapatılması mümkün olmalıdır. Kapatma cihazı kolayca erişilebilir olmalıdır.

➤ Buzdolabını elle emniyetli bir şekilde gaz kaynağına bağlayın (şekil 24, sayfa 14).

İKAZ!
Gaz besleme hattını buzdolabının gaz girişine bağlarken her zaman yedek sabitleyici anahtar (boyut 12 mm) kullanın.

şekil 24, sayfa 14 içeriğindeki ürün	**Adı**
1	M4 vida (Torx TX20) Sıkma torku: 2 Nm
2	Buzdolabı gaz bağlantısı: M14 x 1,5 (d = 8 mm/ISO8434 (DIN2353))
3	Halka manşonlu gaz borusu (boyut 17) Sıkma torku: 25 Nm
4	Yedek sabitleyici anahtar (12 mm)

➤ Profesyonel kurulumdan sonra yetkili bir uzmana sızıntı testi ve alev testi yaptırın. Size bir muayene sertifikası verildiğinden emin olun.

6.2 DC ve AC güç kaynaklarına bağlama

İKAZ!
Elektrik tesisatı ve onarımları yalnızca bir uzman tarafından yürürlükteki düzenlemelere ve standartlara uygun olarak gerçekleştirilmelidir.

NOT

- Hava sirkülasyonunun bozulmasını önlemek ve cihaz fişini su sıçramalarından korumak için cihaz fişi doğrudan havalandırma ızgarasının arkasına yerleştirilmemelidir.
- AC bağlantı kablosunun fişi kesilmemelidir.
- Bağlantı kabloları, cihazın/brülörün sıcak kısımlarına veya keskin kenarlara temas etmeyecek şekilde döşenmelidir.
- Dahili elektrik tesisatındaki değişiklikler veya diğer elektrikli bileşenlerin (örn. üçüncü taraflara ait ekstra fanlar) buzdolabının dahili kablo tesisatına bağlanması, garanti ve ürün sorumluluğundan doğan her türlü talebi geçersiz kılar.
- Buzdolabı CI bus arabirimine sahiptir ve uyumlu bir merkezi araç ekranı aracılığıyla kontrol edilebilir.

➤ Buzdolabını, şekil 25, sayfa 15 içeriğinde gösterildiği gibi bağlayın:

içindeki pozisyonu şekil 25, sayfa 15	**Adı**
1	Fan 2 (seçenekler modülü mevcut değilse)
2	Fan 1 (seçenekler modülü mevcut değilse)
3	S+ (isteğe bağlı)
4	Isıtma elemanı DC
5	Isıtıcı kartuş için 20 A sigortalı 12 V röle
6	NTC 1: Soğutma bölmesi NTC 2: Dış ortam sıcaklığı (isteğe bağlı)
7	Gaz valfi
8	AC besleme kablosu
9	Isıtma elemanı AC
10	Gaz brülörü
11	Bağlantı bloğu
12	Çakmak/elektronik bileşenler
13	Ekran
14	Isıtma çerçevesi
15	Fan 2 (seçenekler modülü varsa)
16	Fan 1 (seçenekler modülü varsa)

içindeki pozisyonu şekil 25, sayfa 15	Adı
17	Seçenekler modülü
18	12 V besleme, fırın (seçenekler modülü mevcutsa)
19	12 V besleme, seçenekler modülü
20	CI-Bus Veri bağlantısı
21	12 V DC besleme kablosu
22	12 V klemens muhafazası (önden görünüş) • AMP/TE Tyco: 180906 • CS Colombo: 63N025
23	12 V besleme kablosu, elektronik bileşenler için
24	12 V besleme kablosu, ısıtıcı için
25	12 V dahili besleme kablosu (seçenekler modülü, fırın, fan)

DC güç

UYARI! Yangın tehlikesi!
- Isıtma elemanına giden besleme hattı, 20 A'lık bir sigorta ile korunmalıdır.
- Elektronik bileşenlere giden besleme hattı, 2 A'lık bir sigorta ile korunmalıdır.

İKAZ!
Elektronik bileşenler (şekil 25 23, sayfa 15) ve ısıtma elemanı (şekil 25 24, sayfa 15) için kullanılan DC bağlantıların artı ve eksi besleme hatları **birleştirilemez** ve tek bir kablo üzerinden taşınamaz. Bu, elektriksel parazite veya elektrikli bileşenlerde hasara neden olabilir.

Lütfen aşağıdaki kablo boyutlarına dikkat edin:

- Isıtma eleman bağlantıları: min. 6 mm^2

  Uygun bir soğutma performansını garanti etmek için, güç kaynağından buzdolabı bağlantı klemensine giden gerilim kaybının <0,8 V⎓ olduğundan emin olun.
- Elektronik bileşenlerin ve ısıtma elemanının bağlantısı: 0,75 mm^2
- D+ ve S+ bağlantıları: 0,75 mm^2
- Çeki demiri üzerinden beslenen kablo (yalnızca karavanlar): 2,5 mm^2

1. DC soketinizi aşağıda belirtildiği gibi birleştirin (şekil **25**, sayfa 15):
   - **A** ve **C**'yi akünün artı kutbuna bağlayın.
   - **D** ve **F**'yi şaseye bağlayın.
   - **B**'yi D + sinyaline bağlayın.
     Buzdolabının elektronik bileşenleri çalışan araç motorunu algılamak için aydınlatma sisteminden gelen D+ sinyalini kullanır. Otomatik modda, buzdolabı mevcut olan en uygun modu seçer. Buzdolabı yalnızca araç motoru çalışırken doğru akımla çalışır.
   - **E**'yi CI-BUS'a bağlayın.
2. **3**'ü S+ sinyaline bağlayın (opsiyonel).
3. Besleme hattı **A**'yı aracın güç dağıtım kutusundaki 2 A'lık bir sigortayla koruyun.
4. Besleme hattı **C**'yi aracın güç dağıtım kutusundaki 20 A'lık bir sigortayla koruyun.
5. Besleme hattı **C**'yi ateşleme kontrollü bir röle üzerinden çalıştırın.
   Bu, araç motoru yanlışlıkla kapatılırsa akünün tamamen boşalmasını önler.

AC güç

➤ Cihazın fişini kullanarak buzdolabını bir AC prize bağlayın.

7 Atık İmhası

NOT
Cihaz yanıcı gaz içermektedir.
Bu gaz bir uzman tarafından cihazdan tahliye edilmeli ve imha edilmelidir.

Ambalaj malzemesi geri dönüşümü

➤ Ambalaj malzemesini mümkünse ilgili geri dönüşüm atık sistemine kazandırın.

8 Teknik Bilgiler

	RMDT10.5T	RMDT10.5XT
Bağlantı gerilimi	230 V~ /50 Hz 12 V⎓	
Gaz Miktari Brüt kapasite Buzdolabı bölmesi Buz bölmesi Toplam net kapasite	 153 l 124 l 29 l 147 l	 177 l 142 l 35 l 171 l
Güç tüketimi	250 W (230 V~) 170 W (12 V⎓)	
Enerji tüketimi	4,4 kWh/24 sa. (230 V~)	
Gaz tüketimi Buzdolabı Fırın Izgaralı fırın	 580 g/24 sa. 80 g/1 sa. 95 g/1 sa.	
Gaz bağlantı basıncı	2,75 kPA	
İklim sınıfı	SN	
Piller (opsiyonel)	12 x AA 1,5 V	
Boyutlar Y x G x D Standart çerçeve Gömme montaj için opsiyonel çerçeve	 şekil 1 **A**, sayfa 4 şekil 1 **B**, sayfa 4	
Ağırlık	60,4 kg	62,7 kg
Denetleme/sertifika	CE E1	

Cihazınızın güncel AB Uygunluk Beyanı için lütfen dometic.com adresindeki ilgili ürün sayfasına bakın veya doğrudan üretici ile iletişime geçin (bkz. dometic.com/dealer).

Lugege see juhend tähelepanelikult läbi ja järgige kõiki selles esitatud juhiseid, suuniseid ja hoiatusi, et tagada alati toote õigesti paigaldamine, kasutamine ning hooldamine. Juhend PEAB jääma selle toote juurde.

Toote kasutamisega kinnitate, et olete kõik juhised, suunised ja hoiatused tähelepanelikult läbi lugenud ning mõistate ja nõustute järgima nendes sätestatud tingimusi. Nõustute kasutama seda toodet üksnes ettenähtud eesmärgil ja otstarbel ning kooskõlas tootejuhendis sätestatud juhiste, suuniste ja hoiatustega, samuti kooskõlas kõigi kohaldatavate õigusaktide ja eeskirjadega. Siin sätestatud juhiste ja hoiatuste lugemise ja järgimise eiramine võib põhjustada vigastusi teile ja kolmandatele isikutele, kahjustada teie toodet või läheduses asuvat muud vara. Toote tootejuhendit, sh juhiseid, suuniseid ja hoiatusi ning nendega seotud dokumentatsiooni, võidakse muuta ja uuendada. Värskeima tooteteabe leiate veebisaidilt dometic.com.

Sisukord

1 Sümbolite selgitus 34

2 Ohutusjuhised 35

3 Lisatarvikud 37

4 Kasutusotstarve 37

5 Külmiku ja ahju kombinatsiooni paigaldamine 38

6 Külmiku ja ahju kombinatsiooni ühendamine 46

7 Kõrvaldamine 50

8 Tehnilised andmed 51

1 Sümbolite selgitus

HOIATUS!
Ohutusjuhis: Viitab ohtlikule olukorrale, mis eiramise korral võib lõppeda surma või raske vigastusega.

ETTEVAATUST!
Ohutusjuhis: Viitab ohtlikule olukorrale, mis eiramise korral võib lõppeda kerge või keskmise vigastusega.

TÄHELEPANU!
Viitab ohtlikule olukorrale, mis eiramise korral võib lõppeda varalise kahjuga.

MÄRKUS
Lisateave toote käitamiseks.

2 Ohutusjuhised

HOIATUS! Nende hoiatuste mittejärgimine võib põhjustada raskeid vigastusi või surma.

Plahvatusoht

- Kunagi ärge absorptsioonmoodulit avage. See on kõrge rõhu all ja võib avamise korral vigastusi tekitada.
- Kasutage seadet **ainult** andmeplaadil näidatud rõhuga. Kasutage rõhu juhtseadiseid ainult fikseeritud seadega, mis vastab riiklikele nõuetele (Euroopas EN 12864).

Tuleoht

- Kui kasutate silikoontihendit vms, tagage puhas ja jääkideta töötlemine. Silikoonikiudude kokkupuutumisel kuumade osade või lahtise leegiga, tekib tuleoht.
- Kunagi ärge kasutage seadmel lekete kontrollimiseks lahtist leeki.
- Kasutage ainult propaani või butaani (**mitte** maagaasi).

Terviseoht

- Kui seadmel on nähtavaid kahjustusi, ei tohi seda kasutada.
- Kui selle seadme vahelduvvoolukaabel saab kahjustada, tuleb see ohu vältimiseks lasta tootjal, selle klienditeenindusel või sarnaselt kvalifitseeritud isikul välja vahetada.
- Seda seadet võivad remontida ainult spetsialistid. Valed remonditööd võivad tekitada suurt kahju.

Lämbumisoht

- Vana seadme kasutuselt kõrvaldamiseks võtke kõik seadme uksed küljest ära ja jätke riiulid seadmesse, et vältida juhuslikku seadmesse sulgemist ja lämbumist.

ETTEVAATUST! Nende ettevaatusabinõude mittejärgimine võib põhjustada kergeid või mõõdukaid vigastusi.

Elektrilöök

- Enne seadme käivitamist veenduge, et toitejuhe ja pistik on kuivad.

Muljumisoht

- Ärge pange sõrmi hinge sisse.

TÄHELEPANU! Kahjustuste oht

- Transportimise ajal hoidke seadet üksnes põhikorpusest. Kunagi ärge hoidke seadet absorptsioonmoodulist, jahutusribidest, gaasitorudest, uksest ega juhtpaneelist.
- Veenduge, et seadme kontuur ei saaks transpordi ajal kahjustada. Seadme kontuuris olev külmaaine on äärmiselt tuleohtlik.
  Seadme kontuuri mis tahes kahjustuse korral (ammoniaagilõhn) toimige järgmiselt.
  – Lülitage seade välja, kui see on sisse lülitatud.
  – Vältige lahtist leeki ja sädemeid.
  – Tuulutage ruumi põhjalikult.
- Ärge paigaldage seadet lahtise leegi või muu soojusallika (radiaator, otsene päikesekiirgus, gaasiahi jne) lähedusse.
- **Ülekuumenemise oht!**
  Tagage alati piisav ventilatsioon, et töö ajal tekkiv soojus saaks hajuda. Veenduge, et seade on seintest ja teistest objektidest piisavalt kaugel, et õhk saaks ringelda.
- Kontrollige, kas andmeplaadile märgitud pingenäitajad kattuvad toiteallika näitajatega.
- Mingil juhul ärge avage külmaainekontuuri.
- Seadme ühendamiseks vahelduvooluga avalikku elektrivõrku kasutage ainult kaasasolevat vahelduvoolukaablit.
- Kasutage ainult sobiva suurusega kaableid.
- Ärge tõmmake pistikut välja seda ühenduskaablist sikutades.
- Seadet ei tohi jätta vihma kätte.

3 Lisatarvikud

Tähistus
Painduv gaasitoru
Tihend tuulekindlaks paigaldamiseks, 1 – 5 mm vahede jaoks (joonis 10 **B**, lehekülg 9)
Tihend tuulekindlaks paigaldamiseks, 5 – 10 mm vahede jaoks (joonis 10 **C**, lehekülg 9)
Talvekate LS 300 ventilatsioonivõre jaoks
Adapterkaabel • WAGO – CEE • WAGO – UK • WAGO – JST • WAGO – MATE-N-LOK
Valikuline ventilaatorikomplekt REF-FANKIT
Valikuline patareipakk Pack R10-BP eraldiseisvaks gaasiga töötamiseks
Raamikomplekt külmiku ja ahju kombinatsiooni paigaldamiseks mööbliga ühetasaselt
Valikuline Ø 2,5/5,5 mm konnektor eraldiseisvaks gaasiga töötamiseks 9 V⎓ akupangaga

4 Kasutusotstarve

Külmiku ja ahju kombinatsioon sobib:

- haagissuvilatesse ja matkabussidesse paigaldamiseks;

Külmik sobib ainult:

- toidu jahutamiseks, sügavkülmutamiseks ja säilitamiseks.

Külmik **ei** sobi:

- ravimite säilitamiseks;
- korrosiivsete või lahusteid sisaldavate ainete säilitamiseks;
- toidu kiirkülmutamiseks.

Ahi sobib ainult:

- toiduvalmistamiseks, küpsetamiseks ja grillimiseks.

Ahi **ei** sobi:

- soojendamine

See toode sobib kasutamiseks üksnes ettenähtud otstarbel ja käesolevas kasutusjuhendis toodud valdkonnas.

Käesolev juhend sisaldab teavet, mis on vajalik toote korrektseks paigaldamiseks ja/või kasutamiseks. Halva paigalduse ja/või valesti kasutamise või hooldamise korral halvenevad tööomadused ja võib tekkida rike.

Tootja ei võta vastutust mis tahes kahju või tootekahjustuse eest, mis on tingitud mõnest järgmisest asjaolust:

- valesti kokkupanek või ühendamine, sh liigpinge;
- valesti hooldamine või tootja poolt ette nähtud originaalvaruosadest erinevate varuosade kasutamine;
- tootel ilma tootja selge loata tehtud muudatused;
- kasutamine otstarbel, mida ei ole kasutusjuhendis kirjeldatud.

Dometic jätab endale õiguse muuta toote välimust ja tehnilisi näitajaid.

5 Külmiku ja ahju kombinatsiooni paigaldamine

MÄRKUS
Kui soovite paigaldada külmiku ja ahju kombinatsiooni mööbliga ühetasaselt (vt joonis **4** **B**, lehekülg 6), vajate lisavarustusena saadaolevat raamikomplekti (tarvikud). Paigaldamise planeerimisel võtke arvesse lisanduvat kõrgust (vt joonis **1** **B**, lehekülg 4).

Uksestopperi ja dekoratiivpaneeli vahetamise juhised leiate veebiaadressilt:

http://qr.dometic.com/berFOL

Seade sobib paigaldamiseks:

- haagissuvilates
- matkabussides

5.1 Paigalduse ettevalmistamine

TÄHELEPANU!
- Külmikut ei tohi ilma tootja heakskiiduta paigaldada matkaauto tagaossa nii, et uks jääb sõidusuunda.
- Ohutu kasutamise tagamiseks kasutage ainult tootja Dometic originaal-ventilatsioonivõresid.

Külmiku paigaldamisel pidage silmas järgmist.

- Külmaaine korraliku ringlemise tagamiseks ei tohi külmiku kalle olla suurem kui 3°.
  Parkige selleks sõiduki horisontaalsele pinnale.
- Külmik tuleb paigaldada nii, et:
  – külmikule pääseks hooldustöödeks hõlpsalt juurde;
  – külmikut oleks lihtne lahti võtta ja paigaldada;
  – külmiku saaks sõidukist hõlpsalt eemaldada.
- Külmiku ja ahju kombinatsioon tuleb paigaldada süvendisse, et see püsiks sõiduki liikumise ajal kindlalt. Selleks tuleb arvestada mõõtmeid joonis **1**, lehekülg 4.
- Külmik tuleb paigaldada põrandast minimaalselt 5 mm kaugusele, et tagada ukse korrektne avanemine (joonis **2**, lehekülg 5).
  – Külmik peab täielikult toetuma mööbli põrandale kuni ukse esiservani (**B**).
  – Vältige külmiku asetamist otse põrandale.
  – Veenduge, et vaibad ei takistaks ukse vaba liikumist.
- Veenduge, et gaasipõleti piirkonda ei oleks paigutatud kuumustundlikke komponente, nagu kaablid, kaablikanalid jne.
- Välisseinale tuleb paigaldada õhu sisselaskeava (joonis **3** 1, lehekülg 5) ja väljapuhkeava (joonis **3** 2, lehekülg 5) koos ventilatsioonivõredega, et tekkiv soojus hõlpsalt välja pääseks.
  – Õhu sisselaskeava: paigaldage ventilatsioonivõre vähemalt 400 cm^2 pindalaga paigaldusniši põhjaga võimalikult ühetasaselt.
  – Väljapuhkeava: paigaldage võimalikult kõrgele külmiku kohale.
  – Õhu sisselaskeava ja väljapuhkeava vahele peab jääma vähemalt 1250 mm (joonis **5**, lehekülg 6).
- Kui õhu sisselaskeava ventilatsioonivõret ei saa paigaldada vastu põrandat, peab lekkiva gaasi hajutamiseks olema põrandas veel üks sisselaskeava (joonis **3** 6, lehekülg 5).
- Paigaldage tulekindel soojust juhtiv plaat (joonis **3** 3, lehekülg 5) külmiku kohale, et soojus sõidukisse ei koguneks.

- Külmiku ja tagaseina vahele peab jääma vähemalt 15 mm, kuid mitte rohkem kui 25 mm.
- Kui külmiku ja tagaseina vahele jääb rohkem kui 25 mm, ei tööta külmik tõhusalt ning selle voolutarve suureneb. Vähendage külmiku taha jäävat ruumi, et luua piisav õhu sisselase ja väljapuhe (joonis **6**, lehekülg 7). Kasutage selleks näiteks ventilatsioonipaneeli.
- Kui õhu sisselaskeava ja väljapuhkeava vahelisest minimaalsest vahemikust ei õnnestu kinni pidada, tuleb õhu väljapuhkeava asemel paigaldada laeventilaator.
  - Laeventilaator tuleb paigaldada otse külmiku tagakülje kohale sellest võimalikult kaugele. Kasutage õhukanalit (joonis **7** 1, lehekülg 7), kui peate katuseventilaatori nihkega paigaldama, vastasel juhul koguneb soojus.
  - Paigaldage tulekindel soojust juhtiv plaat (joonis **7** 2, lehekülg 7) külmiku kohale, et külmik ahju ei soojendaks.
  - Õhu sisselaskeava ja katuse väljalaskeava vahele peab jääma vähemalt 1800 mm (joonis **7**, lehekülg 7).
  - Kui olemas on katusekliimaseade, peab katuseventilaatori (joonis **8** 1, lehekülg 8) ja katusekliimaseadme õhu väljapuhkeava (joonis **8** 2, lehekülg 8) vahele jääma vähemalt 300 mm.
- Ahju pealmise poole ja lae vahele peab jääma vähemalt 55 mm (joonis **3**, lehekülg 5).
- Ahju esiosas peab ahju pealmise poole ja lae vahele jääma vähemalt 90 mm (joonis **4**, lehekülg 6).
- Ahju pealmise poole ja katuse suitsukanali väljalaskeava vahele peab jääma 250 mm kuni 1500 mm (joonis **5**, lehekülg 6).
- Kui kasutatakse katuse suitsukanalit (joonis **3** 4, lehekülg 5), toimige järgmiselt. Paigaldage ahju kohale eemaldatav paneel (joonis **3** 5, lehekülg 5), et pääseksite suitsutorule alati juurde.
- Kui teil ei ole katuse suitsukanalit, toimige järgmiselt. Paigaldage ahju kohale ventilatsioonivõrega paneel (joonis **9** 1, lehekülg 8).
- Külmiku ja ahju kombinatsiooni ei tohi paigaldada õhu sisselaskeava ja väljapuhkeava poole, siis ei tööta külmik tõhusalt ning selle voolutarve suureneb.
- Õhu sisselaskeava ja väljapuhkeava ei tohi töötamise ajal sõiduki osadega (näiteks avatud uks või selliste tarvikute nagu jalgrattahoidiku paigaldamisega) kinni katta.
- Paigaldage külmiku ja ahju kombinatsioon nii, et see oleks kaitstud liigse kuumuse eest, kuna siis ei tööta külmik tõhusalt ning selle voolutarve suureneb.
- Külmiku ja ahju kombinatsioon tuleb paigaldada tuuletõmbuseta kohta, vt peatükk „Külmiku ja ahju kombinatsiooni paigaldamine tuuletõmbuseta kohta" leheküljel 41.

- Elektripaigaldis peab vastama riiklikele ja kohalikele eeskirjadele.
  Euroopa standardid: EN 60335-1, EN 60335-2-24, EN 1648-1 ja EN 1648-2.
- Gaasipaigaldis peab vastama riiklikele ja kohalikele eeskirjadele.
  Euroopa standard: EN 1949.

5.2 Külmiku ja ahju kombinatsiooni paigaldamine tuuletõmbuseta kohta

Haagissuvilates või matkaautodes gaasitoitel kasutatavad külmikud tuleb paigaldada tuuletõmbuseta kohta. See tähendab, et põlemisõhk ei satuks siseruumi ja heitgaasid ei pääseks otse eluruumi.

Külmiku ja ahju kombinatsiooni tagapaneeli ning sõiduki siseruumi vahele tuleb paigaldada sobiv tihend.

HOIATUS! Tuleoht!
- Ärge kasutage tuuletõmbuseta paigaldamiseks tuleohtlikke materjale, nagu silikoontihendid, vaht vms.
- Kasutage ahju läheduses materjale, mis taluvad kuni 200 °C temperatuuri.
- Paigutage sead nii, et ükski ühenduskaabel ei saaks kahjustada ega muljuda.
- Ärge kasutage seadme taga mitut pistikupesa või teisaldatavaid toiteadaptereid.

Tootja soovitab kasutada hoolduse jaoks eemaldamise ja paigaldamise hõlbustamiseks painduvat tihendit.

Valige tuuletõmbuseta paigaldamiseks kolmest versioonist üks
(joonis **10**, lehekülg 9).

Piirdelatt külmiku taga (A)

1. Liimige painduv tihendriba (**1**) piirdelatile (**2**) külmiku taha (**3**).
2. Lükake külmiku ja ahju kombinatsioon painduvate tihendribadega piirdelati vastu.

✓ Külmiku taga olev ruum tihendatakse sõiduki siseruumist.

Külgmine vahe kuni 5 mm külmiku ja mööbli vahel (B)

1. Liimige tihendribad (vt peatükk „Lisatarvikud" leheküljel 37) mööbli küljele (**4**).
2. Lükake külmiku ja ahju kombinatsioon mööbli küljes olevate painduvate tihendribade vastu.

✓ Külmiku taga olev ruum tihendatakse sõiduki siseruumist.

Külgmine vahe 5 mm kuni 10 mm külmiku ja mööbli vahel (B)

1. Liimige kahepoolne tihend (vt peatükk „Lisatarvikud" leheküljel 37) mööbli küljele (**4**).
2. Lükake külmiku ja ahju kombinatsioon mööbli küljes oleva kahepoolse tihendi vastu.

✓ Külmiku taga olev ruum tihendatakse sõiduki siseruumist.

5.3 Õhu sisselaske- ja väljapuhkeavade valmistamine

MÄRKUS
- Siin näidatud sisselaske- ja väljatõmbeavade variantidest erinevad lahendused peavad saama tootja heakskiidu.
- Kõrge ümbritseva temperatuuri korral suudab külmik pakkuda maksimaalset jahutusvõimsust ainult siis, kui tagatakse optimaalne ventilatsioon.

➤ Tehke välisseina 249 mm x 490 mm õhu sisselaskeava ja õhu väljatõmbeava. Järgige sealjuures peatükk „Paigalduse ettevalmistamine" leheküljel 39 esitatud teavet.

Kui õhu sisselaskeava ventilatsioonivõret ei saa paigaldada niši põrandaga ühetasaselt, paigaldage sisslaskeava põrandasse. Seega saab võimalik lekkiv gaas allapoole voolata.

1. Tehke külmiku ja ahju kombinatsiooni taha gaasipõleti lähedale põrandasse õhu sisselaskeava läbimõõduga vähemalt 40 mm (joonis **11** 1, lehekülg 10).
2. Kaitske ava väliskülg deflektoriga, et vältida sõidu ajal pori või mustuse sissetungimist (joonis **11** 2, lehekülg 10).

Kui peate õhu väljapuhkeava asemel kasutama katuseventilaatorit, tehke järgmist.

➤ Lõigake katusest osa välja. Vaadake vajalikke mõõtmeid katuseventilaatori kasutusjuhendist.

Pidage sealjuures silmas jaotises peatükk „Paigalduse ettevalmistamine" leheküljel 39 esitatud teavet.

5.4 Ahju ventileerimine katuse suitsukanali abil

TÄHELEPANU!

- Kasutage katuse suitsukanalit Truma AK 3 ja Truma suitsutorusid. Need on testitud ja kasutamiseks heaks kiidetud.
- Katuse suitsukanali ja suitsutoru lähedal ei tohi kasutada materjale, mis ei talu üle 120 °C temperatuuri.
- Paigutage suitsukanal järk-järgult tõusvalt. Suitsutoru tuleb ahju pealmise poole ja katuse suitsukanali õhu väljalaskeava vahel paigaldada vähemalt 200 mm kõrgusele. Maksimaalne võimalik kõrgus on 1500 mm.
- Seinte ja muude komponentideni peab jääma vähemalt 50 mm vahe.

Toimige järgmiselt (joonis **12**, lehekülg 11 kuni joonis **13**, lehekülg 11).

1. Lõigake ettevalmistatud augu üks kõrv lõikenoaga **(A)**.
2. Keerake metallplaat üles ja lõigake teine kõrv, et eemaldada metallplaat täielikult **(B)**.
3. Eemaldage heitgaasi väljalaskeava kaitsekorgilt kolm kruvi.
4. Eemaldage kaitsekork.
5. Kindlustage katuse suitsukanal **(1)** augus.
6. Lükake painduv suitsutoru **(2)** üles katuse suitsukanalisse.
7. Sisestage suitsutoru alumine ots **(4)** suitsukanali väljalaskeava otsa **(5)**.
8. Kinnitage suitsutoru katuse suitsukanaliga **(3)** kaasas olevate kruvidega. Võite kasutada ka tigumehhanismiga voolikuklambrit.
9. Paigaldage ahju kohale eemaldatav paneel (joonis **3** 5, lehekülg 5).

5.5 Ahju ventileerimine sisetingimustes (ilma katuse suitsukanalita ahi)

Kui paigaldate ventilatsiooni ja suitsukanali sõiduki siseruumi, ei tohi sulgeda värske õhu juurdepääsu. Tehke ventilatsiooniavad, mis võimaldavad värskel õhul sisse pääseda (ohutusventilatsioon EN 721 kohaselt). Võib kasutada katuses ja seinas olevate ventilatsiooniavade kombinatsiooni.

Alumise osa ventilatsiooniavad ei tohi olla sisepõrandast kõrgemal kui 100 mm. Ventilatsiooniavasid ei tohi mingil juhul sulgeda. Hoidke võred ja katted puhtad ja tolmuvabad.

➤ Tehke sõiduki siseruumi ventilatsiooniavad, mille kogu ristlõige on vähemalt 100 cm^2.

➤ Tehke ahju kohale vähemalt üks ventilatsiooniava, mille kogu ristlõige on vähemalt 150 cm^2.

➤ Paigaldage paneel ahju kohale ja 468 mm x 90 mm ventilatsioonivõre paneeli sisse (joonis **14** 1, lehekülg 12).

✓ Värske õhk pääseb läbi ventilatsioonipilude ukse alt ahju, soojeneb seal ja väljub ahjust ukse ülaosas olevate ventilatsioonipilude kaudu (joonis **14**, lehekülg 12).

MÄRKUS
Kontrollige ja puhastage ventilatsiooniavasid regulaarselt.

5.6 Ventilatsioonivõre paigaldamine

MÄRKUS
Ohutu kasutamise tagamiseks kasutage ainult tootja Dometic originaalventilatsioonivõresid.

Nr joonis **15**, lehekülg 12	Tähistus
1	Liugur
2	Ventilatsioonivõre
3	Paigaldusraam
4	Kondensaadi äravooluava kinnitus

1. Tihendage paigaldusraam, et muuta ühendus veekindlaks (joonis **16**, lehekülg 12).
2. Sisestage paigaldusraam ja kruvige see kindlalt kinni (joonis **17**, lehekülg 12). Kasutage selleks kõiki kinnitusauke.
3. Paigaldage ventilatsioonivõre (joonis **18** 1 – 2, lehekülg 13).
4. Sisestage liugur ja lukustage sellega ventilatsioonivõre (joonis **18** 3, lehekülg 13).

5.7 Kondensaadi äravoolu paigaldamine

MÄRKUS
- Külmikus võib ukse sagedase avamise, valesti säilitatava toidu või liiga sooja toidu säilitamise tõttu kondensaat tekkida.
- Kondensaadil tuleb lasta pideva kaldega ära voolata.

Paigaldage kondensaadi äravool järgmiselt.

Variant 1

➤ Suunake kondensaadivoolik külmiku juurest läbi põrandas oleva ava, mis viib sõiduki alt välja.

Variant 2

➤ Kinnitage kondensaadivoolik otse ventilatsioonivõrel olevale vastavale liitmikule (joonis 15 4, lehekülg 12).

5.8 Katuseventilaatori paigaldamine

Nr joonis 19, lehekülg 13	Tähistus
1	Kate
2	Paigaldusraam

1. Tihendage paigaldusraam, et muuta ühendus veekindlaks (joonis 20, lehekülg 13).
2. Sisestage paigaldusraam ja kruvige see kindlalt kinni (joonis 21, lehekülg 13). Kasutage selleks kõiki kinnitusauke.
3. Sisestage kate ja kruvige see kindlalt kinni (joonis 22, lehekülg 13).

5.9 Külmiku ja ahju kombinatsiooni kinnitamine

ETTEVAATUST!
Kruvige ainult läbi kaasas olevate pesade, muidu võivad vahtplastiga kaetud komponendid, nagu kaablid, kahjustada saada.

MÄRKUS
Kinnitage külgseinad või kinnitatud ribad nii, et kruvid oleksid ka suurema koormuse korral (sõidu ajal) kindlalt kinni.

1. Paigutage külmiku ja ahju kombinatsioon selle lõplikku asukohta.
2. Kinnitage kuus kruvi (joonis 23 1, lehekülg 14) läbi külmiku külgedel olevate kuue plastseibi seina külge.
3. Pange korgid (joonis 23 2, lehekülg 14) kruvipeadele.

6 Külmiku ja ahju kombinatsiooni ühendamine

6.1 Gaasivarustuse ühendamine

TÄHELEPANU!
- Selle külmiku võib gaasivarustusega ühendada üksnes spetsialist, kes teeb seda kohaldatavate suuniste ja standarditega kooskõlas.
- Vooliku ühendamine **ei** ole lubatud.
- Kasutage metalltihendiga kruviühendust.
- Külmiku gaasiühenduses olevat gaasifiltrit (valge) ei tohi eemaldada.
- Kasutage ainult propaani- võib butaaniballoone (mitte maagaasi ega kommunaalgaasi), millel on nõuetekohane rõhu reduktsiooniklapp ja sobiv liitmik. Võrrelge andmesildil olevat rõhuteavet propaani- või butaaniballooni rõhuregulaatoril oleva rõhuteabega.
- Kasutage külmikut **ainult** andmeplaadil näidatud rõhuga.
- Kasutage külmikut **ainult** andmeplaadil näidatud gaasi tüübiga.
- Järgige riigis lubatud rõhule vastavust. Kasutage rõhu juhtseadiseid ainult fikseeritud seadega, mis vastab riiklikele nõuetele.

MÄRKUS
Valikuna võite kasutada tootja Dometic painduvat gaasitoru, et paigaldus oleks pingevaba.

Külmiku ja ahju kombinatsiooni peab olema võimalik gaasijuhtmest väljalülitusseadme abil eraldi lahutada. Väljalülitusseade peab olema hõlpsalt juurdepääsetav.

➤ Ühendage külmik gaasivarustusega kindlalt käsitsi (joonis 24, lehekülg 14).

TÄHELEPANU!
Gaasivarustusliini ühendamisel külmiku sisselaskeliitmiku külge kasutage alati varuvõtit (suurus 12 mm).

Ese jaotises joonis 24, lehekülg 14	Tähistus
1	Kruvi M4 (Torx TX20) Pingutusmoment: 2 Nm
2	Külmiku gaasiühendus: M14 x 1,5 (d = 8 mm / ISO8434 (DIN2353))
3	Gaasitoru koos rõngasmuhviga (suurus 17) Pingutusmoment: 25 Nm
4	Varuvõti (12 mm)

➤ Pärast professionaalset paigaldamist laske volitatud spetsialistil teha lekketest ja leegitest.
Veenduge, et teile väljastataks ülevaatuse sertifikaat.

6.2 Alalis- ja vahelduvvooluga ühendamine

TÄHELEPANU!
Elektrisüsteemi paigaldamise ja remondiga tohib tegeleda üksnes spetsialist, kes teeb seda määruste ja standarditega kooskõlas.

MÄRKUS

- Seadme pistikut ei tohi panna otse ventilatsioonivõre taha, et vältida õhuringluse takistamist ning kaitsta seadme pistikut veepritsmete eest.
- Seadme vahelduvvoolukaabli pistikut ei tohi ära lõigata.
- Ühenduskaableid ei tohi paigutada nii, et need puutuksid kokku seadme/põleti kuumade osade või teravate servadega.
- Sisemise elektripaigaldise muutmine või muude elektrikomponentide ühendamine (nt muu tootja ventilaatorid) külmiku juhtmestikuga muudab kehtetuks mis tahes garantiinõuded ja tootevastutuse.
- Külmikul on CI-siini liides ja seda saab juhtida ühilduvalt sõiduki keskkraanilt.

➤ Ühendage külmik joonis **25**, lehekülg 15 kohaselt:

Ese joonisel joonis **25**, lehekülg 15	Tähistus
1	Ventilaator 2 (kui valikmoodulit ei ole saadaval)
2	Ventilaator 1 (kui valikmoodulit ei ole saadaval)
3	S+ (valikuline)
4	Kütteelement, alalisvool
5	12 V relee 20 A kaitsmega padrunküttekeha jaoks
6	NTC 1: jahekamber NTC 2: välistemperatuur (valikuline)
7	Gaasiklapp
8	Vahelduvvoolu toitekaabel
9	Kütteelement, vahelduvvool
10	Gaasipõleti
11	Ühenduse plokk
12	Valgustus/elektroonika
13	Ekraan
14	Soojendusraam
15	Ventilaator 2 (kui valikmoodul on saadaval)
16	Ventilaator 1 (kui valikmoodul on saadaval)

Ese joonisel joonis 25, lehekülg 15	Tähistus
17	Valikmoodul
18	12 V toitega ahi (kui valikmoodul on saadaval)
19	12 V toite valikmoodul
20	CI-siini andmesideühendus
21	12 V alalisvoolu toitekaabel
22	12 V klemmikarp (eestvaade) • AMP/TE Tyco: 180906 • CS Colombo: 63N025
23	Elektroonika 12 V toitekaabel
24	Soojenduse 12 V toitekaabel
25	Sisemine 12 V toitekaabel (valikmoodul, ahi, ventilaator)

Alalisvoolutoide

HOIATUS! Tuleoht!
- Kütteelemendi toitejuhtmele tuleb paigaldada 20 A kaitse.
- Elektroonika toitejuhtmele tuleb paigaldada 2 A kaitse.

TÄHELEPANU!
Elektroonika (joonis 25 23, lehekülg 15) ja kütteelemendi (joonis 25 24, lehekülg 15) alalisvooluühenduse vastavaid pluss- ja miinustoitekaableid **ei** tohi omavahel ühendada ega sama juhtmega liita. See võib elektrihäireid põhjustada või elektrikomponente kahjustada.

Pidage kinni järgmistest kaablite suurustest.

- Kütteelemendi ühendused: min 6 mm²

  Korraliku jahutamise tagamiseks veenduge, et toiteallika ja külmiku ühendusklemmi vaheline pingelang oleks < 0,8 V⎓.
- Elektroonika ja kütteelemendi ühendused: 0,75 mm²
- Ühendused D+ ja S+: 0,75 mm²
- haakeseadise kaudu ühendatud kaabel (ainult haagissuvilad): 2,5 mm²

1. Pange alalisvoolupesa kokku järgmiselt (joonis 25, lehekülg 15).
   – Ühendage **A** ja **C** aku plusspoolusega.
   – Ühendage **D** ja **F** maandusega.
   – Ühendage **B** signaaliga D+.
     Külmiku elektroonika kasutab valgussüsteemi signaali D+ töötava mootori tuvastamiseks. Automaatses režiimis valib külmik sobivaima saadaoleva režiimi. Külmik töötab alalisvooluga ainult siis kui sõiduki mootor töötab.
   – Ühendage **E** CI-siiniga.
2. Ühendage **3** signaaliga S+ (valikuline).
3. Paigaldage sõiduki jaotuskasti toitejuhtmele **A** 2 A kaitse.
4. Paigaldage sõiduki jaotuskasti toitejuhtmele **C** 20 A kaitse.
5. Käitage toitejuhet **C** süütega juhitava relee kaudu.
   See aitab vältida aku täielikku tühjenemist, kui mootor juhuslikult välja lülitatakse.

Vahelduvvoolutoide

➤ Ühendage külmik seadme pistiku abil alalisvoolupesaga.

7 Kõrvaldamine

MÄRKUS
See seade sisaldab tuleohtlikku isoleergaasi.
Seadme eemaldamise ja jäätmekäitlusse andmisega peab kindlasti tegelema spetsialist.

Pakkematerjali ringlussevõtt

➤ Kui võimalik, pange pakkematerjal vastavasse ringlussevõetava prügi kasti.

8 Tehnilised andmed

	RMDT10.5T	RMDT 10.5XT
Ühenduspinge	230 V~ / 50 Hz 12 V⎓	
Täite kogus Kogumaht Jahekamber Jääkamber Kogu netomaht	 153 l 124 l 29 l 147 l	 177 l 142 l 35 l 171 l
Voolutarve	250 W (230 V~) 170 W (12 V⎓)	
Energiatarbimine	4,4 kWh / 24 h (230 V~)	
Gaasitarve Külmik Ahi Grilliga ahi	 580 g / 24 h 80 g / 1 h 95 g / 1 h	
Gaasiühenduse rõhk	2,75 kPA	
Kliimaklass	SN	
Patareid (valikuline)	12 x AA 1,5 V	
Mõõtmed K x L x S Standardraam Lisaraam ühetasaseks paigalduseks	 joonis 1 **A**, lehekülg 4 joonis 1 **B**, lehekülg 4	
Kaal	60,4 kg	62,7 kg
Ülevaatus/sertifikaat	CE E1	

Seadmele kehtiva EL-i vastavusdeklaratsiooni leiate vastavalt tootelehelt aadressil dometic.com või tootjaga otse ühendust võttes (vt dometic.com/dealer).

Atidžiai perskaitykite šį gaminio žinyną ir laikykitės visų jame pateiktų nurodymų, rekomendacijų ir įspėjimų, kad įrengtumėte gaminį ir visada juo naudotumėtės bei prižiūrėtumėte tinkamai. Ši instrukcija PRIVALO būti prie gaminio.

Tuo, jog naudojatės gaminiu, patvirtinate, kad atidžiai perskaitėte visus nurodymus, rekomendacijas ir įspėjimus ir suprantate čia pateiktas nuostatas ir sąlygas bei sutinkate jų laikytis. Sutinkate naudoti šį gaminį tik pagal numatytą paskirtį, numatytoms reikmėms ir laikydamiesi šiame gaminio žinyne pateiktų nurodymų, rekomendacijų ir įspėjimų bei visų galiojančių įstatymų ir kitų teisės aktų. Neperskaičius ir nesilaikant čia pateiktų nurodymų ir įspėjimų galite susižaloti patys ir sužaloti kitus, sugadinti gaminį arba kitą greta esantį turtą. Šis gaminio žinynas, įskaitant nurodymus, rekomendacijas ir įspėjimus, bei susiję dokumentai, gali būti keičiami ir atnaujinami. Naujausia informacija apie gaminį pateikiama adresu dometic.com.

Turinys

1 Simbolių paaiškinimai 52
2 Saugos instrukcijos 53
3 Priedai 55
4 Paskirtis 55
5 Šaldytuvo–orkaitės derinio montavimas 56
6 Šaldytuvo–orkaitės derinio prijungimas 64
7 Utilizavimas 68
8 Techniniai duomenys 69

1 Simbolių paaiškinimai

ĮSPĖJIMAS!
Saugos nurodymas: Žymi pavojingą situaciją, kuri, jei jos nebus išvengta, gali baigtis mirtimi arba sunkiu sužalojimu.

PERSPĖJIMAS!
Saugos nurodymas: Žymi pavojingą situaciją, kurios neišvengus gali būti patirti lengvi arba vidutinio sunkumo sužalojimai.

PRANEŠIMAS!
Nurodo situaciją, kurios neišvengus, gresia materialinė žala.

PASTABA
Papildoma informacija apie gaminio eksploatavimą.

2 Saugos instrukcijos

ĮSPĖJIMAS! Nesilaikant šių įspėjimų gali grėsti mirtis arba rimtas susižalojimas.

Sprogimo pavojus

- Niekada neatidarykite absorberio bloko. Jis yra veikiamas didelio slėgio, todėl jį atidarius galima susižeisti.
- Prietaisą naudokite **tik** esant slėgiui, nurodytam gamintojo plokštelėje. Naudokite tik tokius slėgio reguliatorius su fiksuotais nustatymais, kurie atitinka nacionalines taisykles (Europoje EN 12864).

Gaisro pavojus

- Jei naudojamas silikoninis hermetikas ar pan. medžiaga, dirbkite švariai ir nepalikdami likučių. Jei silikono gijos turės sąlytį su įkaitusiomis dalimis ar atvira liepsna, kils gaisro pavojus.
- Niekada nenaudokite atviros liepsnos prietaiso sandarumui patikrinti.
- Naudokite tik propano arba butano dujas (**ne** gamtines dujas).

Pavojus sveikatai

- Nenaudokite prietaiso, jei jis pastebimai pažeistas.
- Jei šio prietaiso kintamosios srovės maitinimo laidas yra pažeistas, jį turi pakeisti gamintojas, techninės priežiūros agentas arba panašią kvalifikaciją turintis asmuo, kad būtų išvengta grėsmių saugumui.
- Šį prietaisą gali taisyti tik kvalifikuotas personalas. Netinkamai atliktas remontas gali kelti rimtą pavojų.

Uždusimo pavojus

- Išmontuokite visas prietaiso dureles, kad galėtumėte išmesti seną prietaisą, o lentynėles palikite prietaise, kad išvengtumėte atsitiktinio užsidarymo ir uždusimo.

PERSPĖJIMAS! Nesilaikant šių įspėjimų gali grėsti nedidelis arba vidutinis susižalojimas.

Elektros smūgis

- Prieš įjungdami prietaisą įsitikinkite, kad maitinimo šaltinis ir kištukas yra sausi.

Privėrimo pavojus

- Nekiškite pirštų tarp vyrių.

PRANEŠIMAS! Žalos pavojus

- Transportuodami laikykite prietaisą tik už prietaiso korpuso. Niekada nelaikykite prietaiso už absorberio bloko, aušinimo briaunų, dujų vamzdžių, durelių ar valdymo skydelio.
- Užtikrinkite, kad transportuojant prietaiso grandinė nebūtų pažeista. Prietaiso grandinėje esantis aušalas yra labai degus.
  Esant bet kokiam prietaiso grandinės kontūro pažeidimui (amoniako kvapas):
  – Jei taikytina, išjunkite prietaisą.
  – Venkite atviros ugnies ir kibirkščių.
  – Gerai išvėdinkite kambarį.
- Nemontuokite prietaiso šalia atviros liepsnos ar kitų šilumos šaltinių (šildytuvų, tiesioginių saulės spindulių, dujinių orkaičių ir t. t.).
- **Perkaitinimo pavojus!**
  Visada užtikrinkite pakankamą ventiliaciją, kad išsisklaidytų darbo metu susidaranti šiluma. Įsitikinkite, jog prietaisas yra pakankamai toli nuo sienų ir kitų objektų, kad oras galėtų cirkuliuoti.
- Įsitikinkite, kad duomenų skydelyje nurodyta įtampa sutampa su jūsų maitinimo šaltinio įtampa.
- Jokiu būdu neatidarykite aušalo grandinės.
- Norėdami prijungti prietaisą prie kintamosios srovės tinklo, naudokite tik pridedamą kintamosios srovės jungiamąjį kabelį.
- Naudokite tik tinkamo dydžio kabelius.
- Niekada netraukite kištuko iš kištukinio lizdo už jungiamojo kabelio.
- Prietaisas turi būti apsaugotas nuo lietaus.

3 Priedai

Aprašymas
Lankstus dujų vamzdelis
Nuo skersvėjų apsaugoto montažo plomba 1 – 5 mm tarpams (10 pav. **B**, 9 psl.)
Nuo skersvėjų apsaugoto montažo plomba 5 – 10 mm tarpams (10 pav. **C**, 9 psl.)
Žieminis dangtis LS 300 ventiliacijos grotelėms
Adapterio kabelis • WAGO, skirtas Vidurio ir Rytų Europai • WAGO, skirtas Jungtinei Karalystei • WAGO, skirtas Japonijai • WAGO, skirtas MATE-N-LOK
Pasirenkamas ventiliatoriaus komplektas REF-FANKIT
Pasirenkamas maitinimo elementų paketas R10-BP, skirtas autonominiam veikimui naudojant dujas
Rėmo komplektas, skirtas šaldytuvo–orkaitės deriniui montuoti tolygiai su baldais
Pasirenkama Ø 2,5/5,5 mm jungtis autonominiam veikimui naudojant dujas, kai naudojamas 9 V ⎓ nešiojamasis maitinimo elementas

4 Paskirtis

Šaldytuvo-orkaitės derinys tinkamas:

- montuoti priekabiniuose nameliuose ir nameliuose ant ratų;

Šaldytuvas tinkamas tik:

- maisto atvėsinimui, giluminiam užšaldymui ir laikymui.

Šaldytuvas **netinkamas**:

- laikyti vaistus;
- laikyti ėsdinančias medžiagas arba medžiagas, kurių sudėtyje yra tirpiklių.
- maistui greitai užšaldyti.

Orkaitė tinkama tik:

- maisto ruošimui, kepimui ir kepimui ant grotelių

Orkaitė ypač **netinkama**:

- šildymas

Šis gaminį galima naudoti tik pagal numatytą paskirtį ir vadovaujantis šiomis instrukcijomis.

Šiame vadove pateikiama informacija, reikalinga tinkamam gaminio įrengimui ir (arba) naudojimui. Dėl prasto įrengimo ir (arba) netinkamo naudojimo būdo ar techninės priežiūros gaminys gali netinkamai veikti ir sugesti.

Gamintojas neprisiims atsakomybės už patirtus sužeidimus ar žalą gaminiui, atsiradusią dėl šių priežasčių:

- Neteisingo surinkimo ar prijungimo, įskaitant perteklinę įtampą
- Netinkamos techninės priežiūros arba jeigu buvo naudotos neoriginalios, gamintojo nepateiktos atsarginės dalys
- Gaminio pakeitimai be aiškaus gamintojo leidimo
- Naudojimas kitais tikslais, nei nurodyta šiame vadove

„Dometic“ pasilieka teisę keisti gaminio išvaizdą ir specifikacijas.

5 Šaldytuvo–orkaitės derinio montavimas

PASTABA
Jei norite sumontuoti šaldytuvo-orkaitės derinį tolygiai su baldais (žr. **4** pav. **B**, 6 psl.), jums reikės pasirenkamo rėmo komplekto (priedai). Planuodami montažą atsižvelkite į papildomą aukštį (žr. **1** pav. **B**, 4 psl.).

Instrukcijas, kaip pakeisti durelių stabdiklį ir dekoratyvinę plokšte, rasite interneto svetainėje

http://qr.dometic.com/berFOL

Prietaisas gali būti montuojamas:

- Priekabiniuose nameliuose
- Mobiliuosiuose nameliuose

5.1 Pasiruošimas montuoti

PRANEŠIMAS!
- Jei negautas gamintojo patvirtinimas, šaldytuvo negalima įrengti kemperio gale, kai durelės nukreiptos važiavimo kryptimi.
- Naudokite tik originalias „Dometic“ ventiliacijos groteles, kad būtų užtikrintas saugus naudojimas.

Montuodami šaldytuvą, atkreipkite dėmesį į šiuos dalykus:

- Siekiant užtikrinti tinkamą šaldytuvo cirkuliaciją, šaldytuvas negali būti pakrypęs didesniu nei 3° kampu.
  Šiuo tikslu pastatykite transporto priemonę horizontaliai.
- Šaldytuvas turi būti sumontuotas taip, kad:
  – šaldytuvas būtų lengvai prieinamas aptarnavimo darbams atlikti;
  – šaldytuvą būtų lengva išmontuoti ir sumontuoti;
  – šaldytuvą būtų galima lengvai išnešti iš transporto priemonės.
- Šaldytuvo–orkaitės derinys turi būti įrengtas nišoje, kad transporto priemonei judant jis tvirtai stovėtų. Atkreipkite dėmesį į tam skirtus matmenis, pateiktus **1** pav., 4 psl..
- Šaldytuvą būtina sumontuoti paliekant bent 5 mm atstumą nuo grindų, kad durelės tinkamai atsidarytų (**2** pav., 5 psl.).
  – Šaldytuvas turi visas remtis į baldo grindis iki pat priekinio durelių krašto (**B**).
  – Nestatykite šaldytuvo tiesiai ant grindų.
  – Įsitikinkite, kad kilimai netrukdys durelėms judėti.
- Pasirūpinkite, kad jokie karščiui neatsparūs komponentai, pavyzdžiui, kabeliai, kabelių kanalai ir pan., nebūtų dedami šalia dujinio degiklio.
- Išorinėje sienelėje būtina sumontuoti oro įleidimo angą (**3** pav. 1, 5 psl.) ir oro išleidimo angą (**3** pav. 2, 5 psl.) su ventiliacijos grotelėmis, kad susidariusi šiluma galėtų lengvai išeiti į išorę:
  – Oro įleidimo anga: ventiliacijos groteles sumontuokite kuo lygiau montavimo nišos pagrindo, kurio minimalus skerspjūvis 400 cm^2, atžvilgiu.
  – Oro išleidimo anga: sumontuokite kuo toliau nuo šaldytuvo.
  – Atstumas tarp oro įleidimo ir išleidimo angų turi būti bent 1250 mm (**5** pav., 6 psl.).
- Jei oro įleidimo angos ventiliacijos grotelių negalima sumontuoti tolygiai žemės paviršiaus atžvilgiu, grindyse būtina įtaisyti papildomą įleidimo angą (**3** pav. 6, 5 psl.) ištekėjusioms dujoms išleisti.
- Virš šaldytuvo sumontuokite nedegią šilumai laidžią plokštelę (**3** pav. 3, 5 psl.), kad transporto priemonėje nesikauptų šiluma.

- Atstumas tarp šaldytuvo ir galinės sienelės turi būti ne mažesnis kaip 15 mm, bet ne didesnis kaip 25 mm.
- Didesnis nei 25 mm atstumas tarp šaldytuvo ir galinės sienos lemia prastą našumą ir padidina šaldytuvo energijos suvartojimą. Už šaldytuvo palikite kuo mažiau vietos, kad būtų užtikrinta tinkama įleidžiamo ir išleidžiamo oro ventiliacija (**6** pav., 7 psl.). Pavyzdžiui, norėdami tai padaryti, naudokite ventiliacijos plokštę.
- Jei neįmanoma padaryti mažiausio atstumo tarp oro įleidimo ir išleidimo angų, vietoj oro išleidimo angos turi būti įrengta stogo ventiliacijos anga.
  - Stogo ventiliacijos angą reikia sumontuoti kuo labiau tiesiai virš šaldytuvo galinės dalies (kiek tai įmanoma). Jei reikia sumontuoti stogo ventiliacijos angos atsvarą, naudokite oro kanalą (**7** pav. 1, 7 psl.); kitu atveju ten kaupsis šiluma.
  - Virš šaldytuvo sumontuokite nedegią šilumai laidžią plokštelę (**7** pav. 2, 7 psl.), kad šaldytuvas nekaitintų orkaitės.
  - Atstumas tarp oro įleidimo ir stogo ventiliacijos angų turi būti bent 1800 mm (**7** pav., 7 psl.).
  - Jei pateiktas stogo oro kondicionierius, atstumas tarp stogo ventiliacijos angos (**8** pav. 1, 8 psl.) ir stogo oro kondicionieriaus oro išleidimo angos (**8** pav. 2, 8 psl.) turi būti bent 300 mm.
- Atstumas tarp orkaitės viršutinės dalies ir lubų turi būti bent 55 mm (**3** pav., 5 psl.).
- Atstumas priešais orkaitę tarp orkaitės viršutinės dalies ir lubų turi būti bent 90 mm (**4** pav., 6 psl.).
- Atstumas tarp orkaitės viršutinės dalies ir stogo dūmtakio išleidimo angos turi būti nuo 250 mm iki 1500 mm (**5** pav., 6 psl.).
- Jei naudojamas stogo dūmtakis (**3** pav. 4, 5 psl.): Virš orkaitės sumontuokite atjungiamą skydą (**3** pav. 5, 5 psl.), kad visada galėtumėte pasiekti dūmtakio vamzdį.
- Jei neturite stogo dūmtakio: Virš orkaitės sumontuokite skydą su ventiliacijos grotelėmis (**9** pav. 1, 8 psl.).
- Šaldytuvo–orkaitės derinio negalima įrengti oro įleidimo ir išleidimo angų šone, nes tai lemia prastą veikimo našumą ir padidina šaldytuvo energijos suvartojimą.
- Naudojant oro įleidimo ir išleidimo angos neturi būti uždengtos transporto priemonės dalimis (pvz., atviromis durimis arba sumontuotais priedais, pvz., dviračių laikikliais).
- Sumontuokite šaldytuvo–orkaitės derinį taip, kad jis būtų apsaugotas nuo pernelyg didelės šilumos, nes tai lemia prastą veikimo našumą ir padidina šaldytuvo energijos suvartojimą.

- Šaldytuvo–orkaitės derinys turi būti sumontuotas vietoje, kurioje nebūna skersvėjų, žr. skyrius „Šaldytuvo–orkaitės derinio montavimas vietoje, kurioje nebūna skersvėjų“ 59 psl..
- Elektros instaliacija turi atitikti nacionalines ir vietines taisykles.
  Europiniai standartai: EN 60335-1, EN 60335-2-24, EN 1648-1 ir EN 1648-2.
- Dujų montažas turi atitikti nacionalines ir vietines taisykles.
  Europinis standartas: EN 1949.

5.2 Šaldytuvo–orkaitės derinio montavimas vietoje, kurioje nebūna skersvėjų

Dujiniai šaldytuvai priekabiniuose nameliuose arba nameliuose ant ratų turi būti sumontuoti vietoje, kurioje nebūna skersvėjų. Tai reiškia, kad degimo oras neištraukiamas iš vidaus, o išmetamieji dūmai negali tiesiogiai patekti į gyvenamąją zoną.

Tarp galinės šaldytuvo–orkaitės derinio plokštės ir transporto priemonės vidaus turi būti sumontuota tinkama plomba.

ĮSPĖJIMAS! Gaisro pavojus!
- Nenaudokite degių medžiagų, pvz., silikono sandariklių, putų ar panašių medžiagų, kai montuojate vietoje, kurioje nebūna skersvėjų.
- Šalia orkaitės naudokite medžiagas, kurios atsparios temperatūrai iki 200 °C.
- Įtaisykite prietaisą taip, kad nebūtų pažeistas ar prispaustas joks jungiamasis kabelis.
- Už prietaiso nenaudokite kelių lizdų ar nešiojamųjų maitinimo adapterių.

Gamintojas rekomenduoja naudoti lanksčią plombą, kad būtų lengviau nuimti ir sumontuoti techninės priežiūros tikslais.

Pasirinkite vieną iš trijų nuo skersvėjų apsaugoto montažo versijų (**10** pav., 9 psl.):

Stabdiklio juosta už šaldytuvo (A)

1. Priklijuokite lankstų sandarinimo žiedą (**1**) prie stabdiklio juostos (**2**) už šaldytuvo (**3**).
2. Pastumkite šaldytuvo–orkaitės derinį į stabdiklio juostą su lanksčiais sandarinimo žiedais.

✓ Už šaldytuvo esanti vieta užsandarinama į transporto priemonės vidų.

Iki 5 mm šoninis tarpas tarp šaldytuvo ir baldų (B)

1. Priklijuokite sandarinimo žiedus (žr. skyrius „Priedai“ 55 psl.) baldų šone (**4**).
2. Pastumkite šaldytuvo–orkaitės derinį į lanksčius sandarinimo žiedus ant baldų.

✓ Už šaldytuvo esanti vieta užsandarinama į transporto priemonės vidų.

5–10 mm šoninis tarpas tarp šaldytuvo ir baldų (B)

1. Priklijuokite plombą su dvigubu žiedu (žr. skyrius „Priedai“ 55 psl.) baldų šone (**4**).
2. Pastumkite šaldytuvo–orkaitės derinį į plombą su dvigubu žiedu ant baldų.

✓ Už šaldytuvo esanti vieta užsandarinama į transporto priemonės vidų.

5.3 Oro įleidimo ir išleidimo angų darymas

PASTABA

- Nuokrypius nuo čia nurodytų oro įleidimo ir išleidimo angų turi patvirtinti gamintojas.
- Esant aukštai aplinkos temperatūrai, šaldytuvas gali užtikrinti maksimalią aušinimo galią tik tuo atveju, jei buvo užtikrinta optimali ventiliacija.

➤ Išorinėje sienoje padarykite 249 mm x 490 mm dydžio oro įleidimo angą ir oro išleidimo angą. Tai atlikdami laikykitės informacijos, žr. skyrius „Pasiruošimas montuoti“ 57 psl..

Jei oro įleidimo angos ventiliacijos grotelių negalima įrengti tolygiai su nišos grindimis, oro įleidimo angą įrenkite grindyse. Tokiu būdu nuotėkio dujos galės judėti žemyn.

1. Padarykite bent Ø 40 mm angą grindyse (**11** pav. 1, 10 psl.) už šaldytuvo–orkaitės derinio, šalia dujinio degiklio.
2. Uždenkite angos išorę kreiptuvu, kad važiuojant dumblas ar purvas nepatektų į vidų (**11** pav. 2, 10 psl.).

Jei turite naudoti stogo ventiliacijos angą vietoj oro išleidimo angos:

➤ Išpjaukite dalį stogo. Dėl reikiamų matmenų žr. stogo ventiliacijos instrukcijų vadovą.

Tai atlikdami laikykitės informacijos, pateiktos skyrius „Pasiruošimas montuoti“ 57 psl..

5.4 Orkaitės ventiliacija naudojant stogo dūmtakį

PRANEŠIMAS!

- Naudokite „Truma AK 3“ stogo dūmtakį ir „Truma“ dūmtakių vamzdžius. Jie buvo išbandyti ir patvirtinti naudoti.
- Medžiagos neturi būti dedamos šalia stogo dūmtakio ir dūmtakio vamzdžio, jei jos nėra tinkamos naudoti esant aukštesnei kaip 120 °C temperatūrai.
- Padėkite dūmtakį taip, kad jis palaipsniui pakiltų. Dūmtakio vamzdžio įrengimo aukštis tarp orkaitės viršaus ir oro išleidimo angos ant stogo dūmtakio turi būti ne mažesnis kaip 200 mm. Jis gali būti ne didesnis kaip 1500 mm.
- Aplinkinės sienos ir komponentai turi būti ne mažesniu kaip 50 mm atstumu.

Dirbkite, kaip nurodyta toliau (**12** pav., 11 psl.–**13** pav., 11 psl.):

1. Pjoviklio peiliu **(A)** išpjaukite vieną iš anksto išmuštos skylės ąselę.
2. Pasukite metalinę plokštę į viršų ir išpjaukite antrą ąselę, kad galėtumėte visiškai išimti metalinę plokštę **(B)**.
3. Išsukite tris varžtus iš apsauginio dangtelio, kuris uždėtas ant išmetamųjų dujų išleidimo angos.
4. Nuimkite apsauginį dangtelį.
5. Pritvirtinkite stogo dūmtakį **(1)** skylėje.
6. Slinkite lankstaus dūmtakio vamzdį **(2)** į viršų į stogo dūmtakį.
7. Apatinį dūmtakio vamzdžio **(4)** galą įkiškite į dūmtakio išleidimo angos galą **(5)**.
8. Pritvirtinkite dūmtakio vamzdį naudodami varžtus, pateiktus kartu su stogo dūmtakiu **(3)**. Arba galite naudoti sliekinės pavaros žarnos veržtuvą.
9. Sumontuokite atjungiamą skydą (**3** pav. 5, 5 psl.) virš orkaitės.

5.5 Vidinė orkaitės ventiliacija (orkaitė be stogo dūmtakio)

Jei transporto priemonės viduje yra ventiliacija ir dūmtakis, gryno oro tiekimas neturi būti trikdomas. Padarykite ventiliacijos angas, per kurias galėtų patekti gryno oro (saugos ventiliacija pagal EN 721). Galimas stogo ir sieninių ventiliacijos angų derinys.

Ventiliacijos angos apatinėje dalyje negali būti aukščiau kaip 100 mm atstumu virš salono grindų. Ventiliacijos angos jokiomis aplinkybėmis neturi būti uždarytos. Tinkleliai ir dangčiai turi būti švarūs ir neapdulkėję.

➤ Transporto priemonės viduje įtaisykite ventiliacijos angas, kurių bendras skerspjūvis būtų ne mažesnis kaip 100 cm^2.

➤ Padarykite vieną ar daugiau ventiliacijos angų virš orkaitės, kurių bendras skerspjūvis būtų bent 150 cm^2.

➤ Sumontuokite skydą virš orkaitės ir ventiliacijos groteles 468 mm x 90 mm skyde (**14** pav. 1, 12 psl.).

✓ Grynas oras patenka per ventiliacijos angas į orkaitę po durimis, sušyla ir išeina iš orkaitės per ventiliacijos angas durų viršuje (**14** pav., 12 psl.).

PASTABA
Reguliariai tikrinkite ir valykite ventiliacijos angas.

5.6 Ventiliacijos grotelių montavimas

PASTABA
Naudokite tik originalias „Dometic“ ventiliacijos groteles, kad būtų užtikrintas saugus naudojimas.

Nr. **15** pav., 12 psl.	Aprašymas
1	Slankiklis
2	Ventiliacijos grotelės
3	Montavimo rėmas
4	Kondensato nutekėjimo vamzdis tvirtinimas

1. Užsandarinkite montavimo rėmą, kad jungtis būtų nepralaidi vandeniui (**16** pav., 12 psl.).
2. Įdėkite montavimo rėmą ir tvirtai prisukite (**17** pav., 12 psl.). Tam naudokite visas tvirtinimo angas.
3. Sumontuokite ventiliacijos groteles (**18** pav. 1 – 2, 13 psl.).
4. Įkiškite slankiklį ir juo užfiksuokite ventiliacijos groteles (**18** pav. 3, 13 psl.).

5.7 Kondensacijos drenažo montavimas

PASTABA
- Dažnai darinėjant dureles, netinkamai laikant maistą ar įdėjus per šiltą maistą, šaldytuvo viduje gali susidaryti kondensacija.
- Kondensaciją reikia išleisti esant pastoviam nuolydžiui.

Kondensacijos drenažą sumontuokite taip:

1 būdas

➤ Nuleiskite kondensato žarnelę iš šaldytuvo per grindų angą, kuri išeina į lauką po transporto priemone.

2 būdas

➤ Pritvirtinkite kondensato žarnelę tiesiai prie jai skirtos jungties ant ventiliacijos grotelių (**15** pav. 4, 12 psl.).

5.8 Stogo ventiliacijos angos montavimas

Nr. **19** pav., 13 psl.	Aprašymas
1	Gaubtas
2	Montavimo rėmas

1. Užsandarinkite montavimo rėmą, kad jungtis būtų nepralaidi vandeniui (**20** pav., 13 psl.).
2. Įdėkite montavimo rėmą ir tvirtai prisukite (**21** pav., 13 psl.). Tam naudokite visas tvirtinimo angas.
3. Įdėkite gaubtą ir tvirtai prisukite (**22** pav., 13 psl.).

5.9 Šaldytuvo–orkaitės derinio tvitinimas

PERSPĖJIMAS!
Prisukite tik per padarytas angas, kitaip galite pažeisti putų komponentus, pvz., kabelius.

PASTABA
Pritvirtinkite šonines sienas ar pritvirtintas juosteles taip, kad varžtai būtų tvirtai priveržti, net esant didesnei apkrovai (važiuojant).

1. Perkelkite šaldytuvo–orkaitės derinį į galutinę stovėjimo vietą.
2. Per šaldytuvo šonuose esančias šešias plastikines poveržles priveržkite šešis varžtus (23 pav. 1, 14 psl.), sukdami toliau į sieną.
3. Ant varžtų galvučių uždėkite dangtelius (23 pav. 2, 14 psl.).

6 Šaldytuvo–orkaitės derinio prijungimas

6.1 Prijungimas prie dujų tiekimo sistemos

PRANEŠIMAS!
- Šį šaldytuvą prie dujų tiekimo sistemos gali prijungti tik specialistas, vadovaudamasis galiojančiomis gairėmis ir standartais.
- **Draudžiama** prijungti naudojant žarnelę.
- Naudokite metalinę užsandarintą varžtinę jungtį.
- Negalima pašalinti šaldytuvo dujų jungtyje esančio dujų filtro (baltos spalvos).
- Naudokite tik propano arba butano dujų (ne gamtinių ar miesto dujų) balionus su patvirtintu slėgio mažinimo vožtuvu ir tinkama galvute. Palyginkite gamintojo plokštelėje nurodytą slėgio informaciją su informacija apie slėgį, kuri nurodyta ant propano arba butano dujų baliono slėgio reguliatoriaus.
- Šaldytuvą naudokite **tik** esant slėgiui, nurodytam gamintojo plokštelėje.
- Šaldytuvą naudokite **tik** esant dujų tipui, nurodytam gamintojo plokštelėje.
- Atsižvelkite į jūsų šalyje leidžiamą slėgį. Naudokite tik tokius slėgio reguliatorius su fiksuotais nustatymais, kurie atitinka nacionalines taisykles.

PASTABA
Pasirinktinai galite naudoti „Dometic“ lankstų dujų prijungimo vamzdį, kad montažo neveiktų apkrova.

Šaldytuvo–orkaitės derinį turi būti galima atskirai atjungti nuo dujų linijos, naudojant atjungimo prietaisą. Atjungimo prietaisas turi būti lengvai pasiekiamoje vietoje.

➤ Patikimai ranka prijunkite šaldytuvą prie dujų tiekimo sistemos (24 pav., 14 psl.).

PRANEŠIMAS!
Kai jungiate dujų tiekimo liniją prie šaldytuvo dujų įleidimo angos, visada naudokite atsarginį veržliaraktį (12 mm dydžio).

Elementas 24 pav., 14 psl.	Aprašymas
1	M4 varžtas („Torx TX20“) Užveržimo sukimo momentas: 2 Nm
2	Šaldytuvo dujų jungtis: M14 x 1,5 (d = 8 mm/ISO8434 (DIN2353))
3	Dujų vamzdis su žiedine mova (17 dydžio) Užveržimo sukimo momentas: 25 Nm
4	Atsarginis veržliaraktis (12 mm)

➤ Sumontavus profesionaliai įgaliotasis specialistas turi atlikti protėkio bandymą ir liepsnos bandymą.
Įsitikinkite, kad gavote patikros pažymėjimą.

6.2 Prijungimas prie nuolatinės srovės ir kintamosios srovės

PRANEŠIMAS!
Elektros instaliaciją ir remontą gali atlikti tik specialistas pagal taikomas taisykles ir standartus.

PASTABA
- Prietaiso kištukas negalima įtaisyti tiesiai už ventiliacijos grotelių, kad nesutriktų oro cirkuliacija ir kad prietaiso kištukas būtų apsaugotas nuo vandens purslų.
- Kintamosios srovės jungiamojo kabelio prietaiso kištukas negali būti pašalintas.
- Jungiamieji kabeliai turi būti išdėstyti taip, kad nesiliestų su karštomis prietaiso / degiklio dalimis arba aštriais kraštais.
- Atlikus vidinės elektros instaliacijos arba kitų elektros komponentų (pvz., papildomų trečiųjų šalių ventiliatorių) prijungimo prie šaldytuvo vidinių laidų pakeitimų, jokios garantinės pretenzijos ir atsakomybė už gaminį neteks galios.
- Šaldytuvas turi CI magistralės sąsają ir gali būti valdomi per suderinamą centrinį transporto priemonės ekraną.

➤ Šaldytuvą prijunkite pagal **25** pav., 15 psl.:

Elementas **25** pav., 15 psl.	Aprašymas
1	2 ventiliatorius (jei nėra parinkčių modulio)
2	1 ventiliatorius (jei nėra parinkčių modulio)
3	S+ (pasirinktinai)
4	Nuolatinės srovės šildymo elementas
5	12 V relė su 20 A saugikliu šildymo kasetei
6	NTC 1: šaldymo patalpa NTC 2: lauko temperatūra (pasirinktinai)
7	Dujų vožtuvas
8	Kintamosios srovės tiekimo kabelis
9	Kintamosios srovės šildymo elementas
10	Dujų degiklis

Elementas 25 pav., 15 psl.	Aprašymas
11	Prijungimo blokas
12	Apšvietimas / elektronika
13	Ekranas
14	Šildymo rėmas
15	2 ventiliatorius (jei yra parinkčių modulis)
16	1 ventiliatorius (jei yra parinkčių modulis)
17	Parinkčių modulis
18	Orkaitės 12 V maitinimo šaltinis (jei yra parinkčių modulis)
19	Parinkčių modulio 12 V maitinimo šaltinis
20	CI-magistralės duomenų jungtis
21	12 V nuolatinės srovės laidas
22	12 V gnybtų korpusas (vaizdas iš priekio) • „AMP/TE Tyco“: 180906 • „CS Colombo“: 63N025
23	Elektronikos 12 V tiekimo kabelis
24	Šildymo 12 V tiekimo kabelis
25	12 V vidinio tiekimo kabelis (parinkčių modulis, orkaitė, ventiliatorius)

Nuolatinė srovė

ĮSPĖJIMAS! Gaisro pavojus!
- Į šildymo elementą nuvesta tiekimo linija turi būti apsaugota 20 A saugikliu.
- Į elektroniką nuvesta tiekimo linija turi būti apsaugota 2 A saugikliu.

PRANEŠIMAS!
Elektronikos (25 pav. 23, 15 psl.) ir šildymo elemento (25 pav. 24, 15 psl.) nuolatinės srovės jungčių atitinkamų teigiamų ir neigiamų tiekimo linijų **negalima** tarpusavyje sujungti ir prijungti vienu laidu. Antraip gali kilti elektros trukdžių arba gali būti pažeisti elektros komponentai.

Atkreipkite dėmesį į šiuos kabelių dydžius:

- Šildymo elemento jungtys: min. 6 mm^2

  Kad būtų užtikrintas tinkamas vėsinimas, pasirūpinkite, kad įtampos nuostoliai būtų < 0,8 V⎓ maitinimo šaltinio jungtyje prie šaldytuvo prijungimo gnybto.
- Elektronikos jungtys ir šildymo elementas: 0,75 mm^2
- D+ ir S+ jungtys: 0,75 mm^2
- Per vilkimo siją nuvestas kabelis (tik priekabinių namelių atveju): 2,5 mm^2

1. Nuolatinės srovės lizdą surinkite taip (**25** pav., 15 psl.):
   - Prijunkite **A** ir **C** prie akumuliatoriaus teigiamojo poliaus.
   - Prijunkite **D** ir **F** prie įžeminimo.
   - Prijunkite **B** prie D+ signalo.
     Šaldytuvo elektronika naudoja apšvietimo sistemos D+ signalą veikiančiam varikliui aptikti. Automatiniu režimu šaldytuvas pasirenka palankiausią galimą režimą. Veikiant transporto priemonės varikliui, šaldytuvas veikia tik naudodamas nuolatinę srovę.
   - Prijunkite **E** prie CI-MAGISTRALĖS.
2. Prijunkite **3** prie S+ signalo (pasirinktinai).
3. Apsaugokite tiekimo liniją **A** 2 A saugikliu, sumontuotu transporto priemonės paskirstymo dėžėje.
4. Apsaugokite tiekimo liniją **C** 20 A saugikliu, sumontuotu transporto priemonės paskirstymo dėžėje.
5. Paleiskite tiekimo liniją **C** per degimo reguliuojamą relę.
   Jei variklis netyčia būtų išjungtas, tai neleis akumuliatoriui visiškai išsikrauti.

Kintamoji srovė

➤ Prietaiso kištuku prijunkite šaldytuvą prie kintamosios srovės lizdo.

7 Utilizavimas

PASTABA
Prietaise yra degių sprogių dujų.
Prietaisą atjungti ir šalinti gali tik specialistas.

Pakavimo medžiagos perdirbimas

➤ Jei įmanoma, pakavimo medžiagą sudėkite į atitinkamas perdirbimo šiukšliadėžes.

8 Techniniai duomenys

	RMDT10.5T	RMDT10.5XT
Jungties įtampa	230 V~ / 50 Hz 12 V⎓	
Talpa Bendroji talpa Šaldytuvo skyrius Ledo skyrius Bendra grynoji talpa	 153 l 124 l 29 l 147 l	 177 l 142 l 35 l 171 l
Energijos suvartojimas	250 W (230 V~) 170 W (12 V⎓)	
Suvartojamos energijos kiekis	4,4 kWh / 24 val. (230 V~)	
Dujų sąnaudos Šaldytuvas Orkaitė Orkaitė su grotelėmis	 580 g / 24 val. 80 g / 1 val. 95 g / 1 val.	
Dujų prijungimo slėgis	2,75 kPA	
Klimato klasė	SN	
Akumuliatoriai (pasirinktinai)	12 x AA 1,5 V	
Matmenys (A x P x G) Standartinis rėmas Pasirenkamas rėmas norint sumontuoti tolygiai	 **1** pav. **A**, 4 psl. **1** pav. **B**, 4 psl.	
Svoris	60,4 kg	62,7 kg
Patikra / sertifikavimas	CE E1	

Dėl dabartinės jūsų prietaiso ES atitikties deklaracijos žr. atitinkamą gaminio puslapį svetainėje dometic.com arba susisiekite su gamintoju tiesiogiai (žr. dometic.com/dealer).

Lūdzu, rūpīgi izlasiet šīs lietošanas rokasgrāmatas norādījumus un ievērojiet visus norādījumus, vadlīnijas un brīdinājumus, kas ietverti šajā produkta rokasgrāmatā, lai nodrošinātu, ka produkts vienmēr tiek pareizi uzstādīts, lietots un apkopts. Šie norādījumi ir JĀGLABĀ kopā ar produktu.

Lietojot šo produktu jūs apstiprināt, ka visi norādījumi, vadlīnijas un brīdinājumi ir izlasīti, saprasti, un jūs piekrītat ievērot noteikumus un nosacījumus, kas izklāstīti šajā rokasgrāmatā. Jūs piekrītat lietot šo produktu tikai tam paredzētajam nolūkam un pielietojumam, un saskaņā ar norādījumiem, vadlīnijām un brīdinājumiem, kas izklāstīti šajā produkta rokasgrāmatā, kā arī saskaņā ar piemērojamiem tiesību aktiem un noteikumiem. Neizlasot un neievērojot instrukcijas un brīdinājumus, kas izklāstīti šajā rokasgrāmatā, varat radīt savainojumus sev un citiem, nodarīt bojājumus produktam vai bojājumus citam tuvumā esošajam īpašumam. Šī produkta rokasgrāmata, tostarp norādījumi, vadlīnijas un brīdinājumi, un saistītā dokumentācija var mainīties vai tikt atjaunota. Lai iegūtu jaunāko produkta informāciju, lūdzu, apmeklējiet vietni dometic.com.

Saturs

1 Simbolu skaidrojums 70

2 Drošības norādes 71

3 Papildu piederumi 73

4 Paredzētais izmantošanas mērķis 73

5 Ledusskapja un cepeškrāsns kombinācijas uzstādīšana 74

6 Ledusskapja un cepeškrāsns kombinācijas pievienošana 83

7 Atkritumu pārstrāde 87

8 Tehniskie dati 88

1 Simbolu skaidrojums

BRĪDINĀJUMS!
Drošības norāde: Apzīmē bīstamu situāciju, kas var izraisīt nāvējošus vai nopietnus savainojumus, ja netiks novērsta.

ESIET PIESARDZĪGI!
Drošības norāde: Apzīmē bīstamu situāciju, kas var izraisīt vieglus vai vidēji smagus savainojumus, ja netiks novērsta.

ŅEMIET VĒRĀ!
Apzīmē bīstamu situāciju, kas var izraisīt materiālu kaitējumu, ja netiks novērsta.

PIEZĪME
Papildu informācija produkta lietošanai.

2 Drošības norādes

BRĪDINĀJUMS! Šo brīdinājumu neievērošana var izraisīt nāvējošas vai smagas traumas.

Sprādzienbīstamība

- Nekādā gadījumā neatveriet absorbcijas ierīci. Tajā ir augsts spiediens, un, to atverot, var gūt savainojumus.
- Darbiniet ierīci **tikai** ar tādu spiedienu, kāds norādīts uz marķējuma plāksnītes. Izmantojiet tikai valsts regulām atbilstīgus spiediena regulatorus ar fiksētu regulējumu (Eiropā - EN 12864).

Ugunsdrošības apdraudējums

- Izmantojot silikona hermētiķi vai līdzīgu produktu, pārliecinieties, ka darbs veikts rūpīgi un bez vielu atlikumiem. Ja silikona atlikumi nonāk saskarē ar karstām detaļām vai atklātu liesmu, pastāv aizdegšanās risks.
- Nekad neizmantojiet atklātu liesmu, lai meklētu ierīces noplūdes.
- Izmantojiet tikai propānu vai butānu (**nevis** dabasgāzi).

Apdraudējums veselībai

- Nelietojiet ierīci, ja tai ir redzami bojājumi.
- Ja maiņstrāvas barošanas vads ir bojāts, tā nomaiņu drīkst veikt ražotājs, servisa pārstāvis vai līdzvērtīgi kvalificēta persona, lai izvairītos no drošības apdraudējuma.
- Šīs ierīces remontu drīkst veikt tikai kvalificēts speciālists. Nepareizi veikts remonts var radīt nopietnus apdraudējumus.

Nosmakšanas risks

- Pirms atbrīvošanās no ierīces demontējiet visas durvis un neizņemiet plauktus, lai novērstu nejaušu ieslēgšanos un nosmakšanu.

ESIET PIESARDZĪGI! Šo brīdinājumu neievērošana var izraisīt vieglas vai vidēji smagas traumas.

Elektrotrieciens

- Pirms ierīces ieslēgšanas pārliecinieties, ka elektrības vads un kontaktdakša ir sausa.

Saspiešanas risks

- Sargājiet pirkstus no eņģēm.

ŅEMIET VĒRĀ! Bojājumu risks

- Pārvietojot ierīci, turiet to tikai aiz korpusa. Neturiet ierīci aiz absorbcijas ierīces, dzesēšanas ribām, gāzes cauruļvadiem, durvīm vai vadības paneļa.
- Pārliecinieties, ka ierīces kontūrs transportējot nav bojāts. Ierīces kontūrā esošais aukstumaģents ir ļoti viegli uzliesmojošs.
  Ja ir bojāts ierīces kontūrs (jūtama amonjaka smaka):
  – nepieciešamības gadījumā izslēdziet ierīci;
  – nepieļaujiet atklātas liesmas un dzirksteļu klātbūtni;
  – labi izvēdiniet telpu.
- Neuzstādiet ierīci atklātas liesmas vai citu siltuma avotu (sildītāju, tiešu saules staru, gāzes plīšu u.c.) tuvumā.
- **Pārkaršanas risks!**
  Vienmēr nodrošiniet pietiekamu ventilāciju, lai ierīces radītais siltums var izkliedēties. Pārliecinieties, ka ierīce ir pietiekamā attālumā no sienām un citiem objektiem, lai nodrošinātu gaisa cirkulāciju.
- Pārliecinieties, ka elektrotīkla spriegums atbilst uz marķējuma plāksnītes norādītajam.
- Nekādā gadījumā neatveriet aukstumaģenta sistēmu.
- Izmantojiet tikai ierīces komplektā esošo maiņstrāvas savienojuma vadu, lai pievienotu ierīci maiņstrāvas elektrotīklam.
- Izmantojiet tikai vadus ar atbilstošu šķērsgriezumu.
- Nekādā gadījumā neatvienojiet kontaktdakšu no kontaktligzdas, velkot to aiz vada.
- Sargājiet ierīci no lietus.

3 Papildu piederumi

Apraksts
Elastīga cauruļvadu sistēma
Blīvslēgs 1 – 5 mm spraugu noslēgšanai (att. **10** **B**, 9. lpp.)
Blīvslēgs 5 – 10 mm spraugu noslēgšanai (att. **10** **C**, 9. lpp.)
Ziemas pārsegs LS 300 ventilācijas režģim
Adaptera vads • WAGO uz CEE • WAGO uz UK • WAGO uz JST • WAGO uz MATE-N-LOK
REF-FANKIT ventilatora komplekts (izvēles aprīkojums)
Pack R10-BP bateriju bloks autonomai darbībai ar gāzi (izvēles aprīkojums)
Rāmja komplekts ledusskapja un cepeškrāsns kombinācijas uzstādīšanai vienā līmenī ar mēbelēm
Papildaprīkojumā pieejams Ø2,5/5,5 mm savienojums autonomai darbībai ar gāzi un 9 V⎓ lādētājakumulatoru

4 Paredzētais izmantošanas mērķis

Ledusskapja un cepeškrāsns kombinācija ir piemērota norādītajiem izmantošanas veidiem.

- Uzstādīšanai dzīvojamajās piekabēs un dzīvojamajos transportlīdzekļos

Ledusskapis ir piemērots tikai tālāk norādītajiem izmantošanas veidiem.

- Ēdiena dzesēšanai, dziļajai sasaldēšanai un uzglabāšanai

Šis ledusskapis **nav** piemērots tālāk norādītajiem izmantošanas veidiem.

- Medikamentu uzglabāšanai
- Korozīvu vai šķīdinātājus saturošu materiālu uzglabāšanai
- Ātrai ēdiena sasaldēšanai

Cepeškrāsns ir piemērota tikai tālāk norādītajiem izmantošanas veidiem.

- Ēdiena cepšanai un grilēšanai

Cepeškrāsns **nav** piemērota tālāk norādītajiem izmantošanas veidiem.

- Sildīšana

Šis produkts ir piemērots tikai paredzētajam mērķim un lietojumam saskaņā ar šo instrukciju.

Šajā rokasgrāmatā ir sniegta informācija, kas nepieciešama pareizai produkta uzstādīšanai un/vai lietošanai. Nekvalitatīva uzstādīšana un/vai nepareiza lietošana vai apkope izraisīs neatbilstošu darbību un iespējamus bojājumus.

Ražotājs neuzņemas atbildību par savainojumiem vai produkta bojājumiem, kas radušies šādu iemeslu dēļ:

- nepareiza montāža vai pievienošana, tostarp pārmērīgs spriegums;
- nepareiza apkope vai tādu neoriģinālo rezerves daļu, kuras nav piegādājis ražotājs, lietošana;
- produkta modifikācijas, kuras ražotājs nav nepārprotami apstiprinājis;
- lietošana citiem mērķiem, kas nav aprakstīti šajā rokasgrāmatā.

Dometic patur tiesības mainīt produkta ārējo izskatu un specifikācijas.

5 Ledusskapja un cepeškrāsns kombinācijas uzstādīšana

PIEZĪME
Ja vēlaties uzstādīt ledusskapja un cepeškrāsns kombināciju vienā līmenī ar mēbelēm (skatīt att. **4** **B**, 6. lpp.), jums nepieciešams papildaprīkojumā pieejamais rāmja komplekts (piederumi). Plānojot uzstādīšanu, ņemiet vērā papildu augstumu (skatīt att. **1** **B**, 4. lpp.).

Durvju atdures un dekoratīvās plāksnes nomaiņas instrukcijas meklējiet tiešsaistē, apmeklējot

http://qr.dometic.com/berFOL

Ierīce ir piemērota uzstādīšanai tālāk norādītajos transportlīdzekļos.

- Dzīvojamās piekabes
- Kemperi

5.1 Sagatavošanās uzstādīšanai

ŅEMIET VĒRĀ!

- Ledusskapi bez ražotāja apstiprinājuma nedrīkst uzstādīt dzīvojamā treilera aizmugurē ar braukšanas virzienā vērstām durvīm.
- Drošas ekspluatācijas garantēšanai izmantojiet tikai oriģinālos Dometic ventilācijas režģus.

Uzstādot ledusskapi, ņemiet vērā tālākās norādes.

- Lai nodrošinātu pareizu aukstumaģenta cirkulāciju, ledusskapim jābūt novietotam leņķī, kas nepārsniedz 3°.
  Šim nolūkam novietojiet transportlīdzekli horizontālā vietā.
- Ledusskapis jāuzstāda tā, lai:
  – tam būtu viegli piekļūt apkopes veikšanai;
  – to varētu viegli uzstādīt un demontēt;
  – to var viegli izņemt no transportlīdzekļa.
- Ledusskapja un cepeškrāsns kombinācija jāuzstāda padziļinājumā, lai tā stāvētu droši, kad transportlīdzeklis atrodas kustībā. Šim nolūkam ņemiet vērā att. **1**, 4. lpp. norādītos izmērus.
- Ledusskapis jāuzstāda vismaz 5 mm augstumā no grīdas, lai nodrošinātu pareizu durvju atvēršanu (att. **2**, 5. lpp.).
  – Ledusskapim pilnībā jāatbalstās uz mēbeļu grīdas līdz durvju priekšējai malai (**B**).
  – Izvairieties no ledusskapja novietošanas tieši uz grīdas.
  – Nodrošiniet, lai paklāji netraucē durvju atvēršanai un aizvēršanai.
- Nodrošiniet, lai gāzes degļa zonā netiek novietoti termiski jutīgi komponenti, piemēram, kabeļi, kabeļu kanāli utt.
- Radītā siltuma vieglai novirzīšanai ārpusē ārējā sienā jāizveido gaisa ieplūdes atvere (att. **3** 1, 5. lpp.) un gaisa izplūdes atvere (att. **3** 2, 5. lpp.), kas aprīkotas ar ventilācijas režģiem.
  – Gaisa ieplūdes atvere: uzstādiet ventilācijas režģi tā, lai tas būtu iespējami vienā līmenī ar uzstādīšanas nišas pamatni, un tā minimālajam šķērsgriezumam jābūt 400 cm^2.
  – Izplūdes atvere: ierīkojiet to tik augstu no ledusskapja, cik iespējams.
  – Attālumam starp gaisa ieplūdes un izplūdes atverēm jābūt vismaz 1250 mm (att. **5**, 6. lpp.).
- Ja gaisa ieplūdes atveres ventilācijas režģi nav iespējams uzstādīt vienā līmenī ar zemi, grīdā nepieciešams uzstādīt papildu ieplūdes atveri (att. **3** 6, 5. lpp.) noplūdušās gāzes novadīšanai.

- Virs ledusskapja uzstādiet nedegošu siltumvadošu plāksni (att. **3** 3, 5. lpp.), lai karstums neuzkrātos transportlīdzeklī.
- Attālumam starp ledusskapi un aizmugurējo sienu jābūt vismaz 15 mm, bet ne vairāk par 25 mm.
- Ja attālums starp ledusskapi un aizmugurējo sienu ir lielāks par 25 mm, ledusskapis darbojas ar zemu efektivitāti un paaugstinātu enerģijas patēriņu. Samaziniet telpu aiz ledusskapja, lai radītu piemērotu gaisa ieplūdes un izplūdes ventilāciju (att. **6** , 7. lpp.). Šim nolūkam izmantojiet, piemēram, ventilācijas režģi.
- Ja nav iespējams ievērot minimālo attālumu starp gaisa ieplūdes un izplūdes atverēm, gaisa izplūdes atveres vietā nepieciešams uzstādīt ventilācijas atveri jumtā.
  - Jumta ventilācijas atvere jāierīko tieši virs ledusskapja aizmugurējās daļas, ja tas ir iespējams. Izmantojiet gaisa kanālu (att. **7** 1, 7. lpp.), ja nepieciešams ierīkot jumta ventilācijas atveri ar nobīdi. Pretējā gadījumā tur uzkrāsies siltums.
  - Virs ledusskapja uzstādiet nedegošu siltumvadošu plāksni (att. **7** 2, 7. lpp.), lai ledusskapis neuzkarsētu cepeškrāsni.
  - Attālumam starp gaisa ieplūdes atveri un jumta ventilācijas atveri jābūt vismaz 1800 mm (att. **7** , 7. lpp.).
  - Ja uzstādīts jumta gaisa kondicionētājs, attālumam starp jumta ventilācijas atveri (att. **8** 1, 8. lpp.) un jumta gaisa kondicionētāja gaisa izplūdes atveri (att. **8** 2, 8. lpp.) jābūt vismaz 300 mm.
- Attālumam starp cepeškrāsns virspusi un griestiem jābūt vismaz 55 mm (att. **3** , 5. lpp.).
- Attālumam starp cepeškrāsns priekšējās daļas virspusi un griestiem jābūt vismaz 90 mm (att. **4** , 6. lpp.).
- Attālumam starp cepeškrāsns virspusi un dūmvada jumta izeju jābūt starp 250 mm un 1500 mm (att. **5** , 6. lpp.).
- Ja tiek izmantots jumta dūmvads (att. **3** 4, 5. lpp.) , ievērojiet tālākās norādes. Virs cepeškrāsns uzstādiet noņemamu paneli (att. **3** 5, 5. lpp.), lai dūmvads vienmēr būtu sasniedzams.
- Ja jumta dūmvada nav, ievērojiet tālākās norādes. Virs cepeškrāsns uzstādiet paneli ar ventilācijas režģi (att. **9** 1, 8. lpp.).
- Neuzstādiet ledusskapja un cepeškrāsns kombināciju blakus gaisa ieplūdes un izplūdes atverēm, jo tādā gadījumā ledusskapis darbosies ar zemu efektivitāti un paaugstinātu enerģijas patēriņu.
- Transportlīdzekļa daļas (piemēram, atvērtas durvis vai papildus uzstādīts aprīkojums, piemēram, velosipēdu turētājs) ierīces ekspluatācijas laikā nedrīkst aizsegt gaisa ieplūdes un izplūdes atveres.

- Uzstādiet ledusskapja un cepeškrāsns kombināciju, aizsargājot to no pārmērīga karstuma, jo tas var izraisīt ledusskapja darbību ar zemu efektivitāti un paaugstinātu enerģijas patēriņu.
- Ledusskapi jāuzstāda vietā, kuru neietekmē caurvējš, skatīt nodaļa "Ledusskapja un cepeškrāsns kombinācijas uzstādīšana pret caurvēju drošā vietā", 77. lpp..
- Elektroinstalācijai jāatbilst valsts un reģionālajiem noteikumiem.
  Eiropas standarti: EN 60335-1, EN 60335-2-24, EN 1648-1 un EN 1648-2.
- Gāzes instalācijai jāatbilst valsts un reģionālajiem noteikumiem.
  Eiropas standarts: EN 1949.

5.2 Ledusskapja un cepeškrāsns kombinācijas uzstādīšana pret caurvēju drošā vietā

Ledusskapjus, kas darbojas ar gāzi, kemperos vai dzīvojamajos treileros jāuzstāda vietā, kurā nav caurvēja. Tādā veidā degšanai nepieciešamais gaiss netiek izvadīts no salona, un izplūdes tvaiki nenonāk dzīvojamā zonā.

Starp ledusskapja un cepeškrāsns kombinācijas aizmugurējo paneli un transportlīdzekļa salonu jāuzstāda piemērots blīvējums.

BRĪDINĀJUMS! Ugunsdrošības apdraudējums!
- Lai nodrošinātos pret caurvēju, neizmantojiet uzliesmojošus materiālus, piemēram, silikona hermētiķus, putuplastu vai līdzīgus materiālus.
- Cepeškrāsns tuvumā izmantojiet materiālus, kas spēj izturēt līdz 200 °C augstu temperatūru.
- Novietojiet ierīci tā, lai savienojuma vadi netiktu bojāti vai saspiesti.
- Aiz ierīces neizmantojiet pagarinātājus ar vairākām kontaktligzdām vai pārnēsājamus barošanas adapterus.

Ražotājs iesaka izmantot elastīgu blīvējumu, lai atvieglotu tā noņemšanu un uzstādīšanu apkopes vajadzībām.

Izvēlieties vienu no trim versijām aizsardzībai pret caurvēju (att. **10**, 9. lpp.).

Barjera aiz ledusskapja (A)

1. Pielīmējiet elastīgu blīvējumu (**1**) pie barjeras (**2**) aiz ledusskapja (**3**).
2. Piebīdiet ledusskapja un cepeškrāsns kombināciju pie barjeras ar elastīgo blīvējumu.

✓ Telpa aiz ledusskapja ir izolēta no transportlīdzekļa salona.

Sānu atstarpes starp ledusskapi un mēbelēm nepārsniedz 5 mm (B)

1. Pielīmējiet blīvējumu (skatīt nodaļa "Papildu piederumi", 73. lpp.) mēbeļu sānos (**4**).
2. Piebīdiet ledusskapja un cepeškrāsns kombināciju pie blīvējuma, kas uzlīmēts uz mēbelēm.

✓ Telpa aiz ledusskapja ir izolēta no transportlīdzekļa salona.

Sānu atstarpes starp ledusskapi un mēbelēm ir 5-10 mm (B)

1. Pielīmējiet dubulto blīvējumu (skatīt nodaļa "Papildu piederumi", 73. lpp.) mēbeļu sānos (**4**).
2. Piebīdiet ledusskapja un cepeškrāsns kombināciju pie dubultā blīvējuma, kas uzlīmēts uz mēbelēm.

✓ Telpa aiz ledusskapja ir izolēta no transportlīdzekļa salona.

5.3 Gaisa ieplūdes un izplūdes atveru ierīkošana

PIEZĪME

- Atkāpēm no šeit norādītājām gaisa ieplūdes un izplūdes versijām nepieciešams ražotāja apstiprinājums.
- Augstā apkārtējās vides temperatūrā ledusskapis var nodrošināt maksimālo dzesēšanas jaudu tikai tad, ja ir nodrošināta optimāla ventilācija.

➤ Ierīkojiet gaisa ieplūdes un gaisa izplūdes atveres ārējā sienā 249 mm x 490 mm izmērā. To darot, ņemiet vērā norādes: skatīt nodaļa "Sagatavošanās uzstādīšanai", 75. lpp..

Ja gaisa ieplūdes atveres ventilācijas režģi nav iespējams uzstādīt vienā līmenī ar padziļinājuma grīdu, ierīkojiet grīdā gaisa ieplūdes atveri. Tādā veidā jebkura noplūdusī gāze var plūst uz leju.

1. Aiz ledusskapja un cepeškrāsns kombinācijas gāzes degļa tuvumā izveidojiet grīdā vismaz Ø 40 mm lielu gaisa ieplūdes atveri (att. **11** 1, 10. lpp.).
2. Pasargājiet atveres ārpusi ar deflektoru, lai braukšanas laikā izvairītos no nosēdumu un netīrumu nokļūšanas iekšpusē (att. **11** 2, 10. lpp.).

Ja gaisa izplūdes atveres vietā nepieciešams izmantot jumta ventilācijas atveri, ievērojiet tālākās norādes.

➤ Izgrieziet atveri jumtā. Nepieciešamos izmērus skatiet jumta ventilācijas atveres lietošanas rokasgrāmatā.

Veicot darbu, ņemiet vērā norādes nodaļa "Sagatavošanās uzstādīšanai", 75. lpp..

5.4 Cepeškrāsns ventilācija, izmantojot jumta dūmvadu

ŅEMIET VĒRĀ!

- Izmantojiet Truma AK 3 jumta dūmvadu un Truma dūmvada caurules. Tās ir pārbaudītas un apstiprināšanas lietošanai.
- Jumta dūmvada un dūmvada cauruļu tuvumā nedrīkst atrasties materiāli, kas nav piemēroti temperatūrām virs 120 °C.
- Izvietojiet dūmvadu tā, lai pacēlums būtu pakāpenisks. Dūmvada caurules augstumam starp cepeškrāsns virspusi un jumta dūmvada izplūdes atveri jābūt vismaz 200 mm. Maksimālais iespējamais augstums ir 1500 mm.
- Ievērojiet vismaz 50 mm attālumu no apkārt esošajām sienām un detaļām.

Sekojiet norādījumiem (att. **12**, 11. lpp. - att. **13**, 11. lpp.).

1. Ar frēznazi pārgrieziet materiālu vienā atveres šablona pusē **(A)**.
2. Paceliet metāla plāksni uz augšu un pārgrieziet materiālu arī otrā pusē, lai pilnībā izņemtu plāksni **(B)**.
3. Izņemiet izplūdes gāzu atveres aizsargvāciņa trīs skrūves.
4. Noņemiet aizsargvāciņu.
5. Nostipriniet jumta dūmvadu **(1)** atverē.
6. Iebīdiet lokano dūmvada cauruli **(2)** jumta dūmvadā.
7. Pievienojiet dūmvada caurules apakšējo daļu **(4)** izplūdes gāzu atverei **(5)**.
8. Nostipriniet dūmvada cauruli, izmantojot jumta dūmvada komplektā iekļautās skrūves **(3)**. Kā alternatīvu varat izmantot metāla savilcēju.
9. Virs cepeškrāsns uzstādiet noņemamu paneli (att. **3** 5, 5. lpp.).

5.5 Cepeškrāsns ventilācija salonā (cepeškrāsnij bez jumta dūmvada)

Ja ventilācija un dūmvads atrodas transportlīdzekļa salonā, svaigā gaisa padeve nedrīkst būt bloķēta. Izveidojiet ventilācijas atveres, kas ļauj ieplūst svaigam gaisam (drošības ventilācija saskaņā ar EN 721). Iespējama jumta un sienas ventilācijas atveru kombinācija.

Ventilācijas atveres apakšējā daļā nedrīkst atrasties augstāk par 100 mm no salona grīdas. Ventilācijas atveres nekādā gadījumā nedrīkst būt aizvērtas. Raugieties, lai režģi un vāki būtu tīri un bez putekļiem.

➤ Ventilācijas atveru šķērsgriezumam transportlīdzekļa salonā jābūt vismaz 100 cm^2.

➤ Ierīkojiet vienu vai vairākas ventilācijas atveres virs cepeškrāsns, kuru kopējais šķērsgriezums ir vismaz 150 cm^2.

➤ Uzstādiet virs cepeškrāsns paneli, un ierīkojiet panelī 468 mm x 90 mm ventilācijas režģi (att. **14** 1, 12. lpp.).

✓ Svaigais gaiss cepeškrāsnī ieplūst caur ventilācijas atverēm zem durvīm, uzsilst un izplūst no cepeškrāsns pa ventilācijas atverēm durvju augšpusē (att. **14**, 12. lpp.).

PIEZĪME
Regulāri pārbaudiet un iztīriet ventilācijas atveres.

5.6 Ventilācijas režģa uzstādīšana

PIEZĪME
Drošas ekspluatācijas garantēšanai izmantojiet tikai oriģinālos Dometic ventilācijas režģus.

Nr. att. **15**, 12. lpp.	Apraksts
1	Slīdnis
2	Ventilācijas režģis
3	Montāžas rāmis
4	Kondensāta notekas stiprinājums

1. Veiciet blīvēšanu ap montāžas rāmi, lai savienojums būtu ūdensizturīgs (att. **16**, 12. lpp.).
2. Ievietojiet montāžas rāmi un stingri to pieskrūvējiet (att. **17**, 12. lpp.). Šim nolūkam izmantojiet visus stiprināšanas caurumus.
3. Uzstādiet ventilācijas režģi (att. **18** 1 – 2, 13. lpp.).
4. Ievietojiet slīdni un ar to nofiksējiet ventilācijas režģi (att. **18** 3, 13. lpp.).

5.7 Kondensāta drenāžas uzstādīšana

PIEZĪME

- Kondensāts ledusskapja iekšpusē var rasties biežas durvju atvēršanas, nepareizas ēdiena uzglabāšanas vai pārāk silta ēdiena uzglabāšanas dēļ.
- Kondensāts jānovada ar nemainīgu slīpumu.

Uzstādiet kondensāta drenāžu, ievērojot tālākās norādes.

1. variants

➤ Izvadiet kondensāta šļūteni no ledusskapja caur atveri grīdā ārpus transportlīdzekļa.

2. variants

➤ Pievienojiet kondensāta šļūteni tieši pie tam paredzētā ventilācijas režģa veidgabala (att. **15** 4, 12. lpp.).

5.8 Jumta ventilācijas atveres uzstādīšana

Nr. att. **19**, 13. lpp.	Apraksts
1	Vāks
2	Montāžas rāmis

1. Veiciet blīvēšanu ap montāžas rāmi, lai savienojums būtu ūdensizturīgs (att. **20**, 13. lpp.).
2. Ievietojiet montāžas rāmi un stingri to pieskrūvējiet (att. **21**, 13. lpp.). Šim nolūkam izmantojiet visus stiprināšanas caurumus.
3. Uzlieciet vāku un stingri to pieskrūvējiet (att. **22**, 13. lpp.).

5.9 Ledusskapja un cepeškrāsns kombinācijas nostiprināšana

ESIET PIESARDZĪGI!
Skrūvējiet tikai tam paredzētājās vietās, pretējā gadījumā pastāv iespēja bojāt izolētās detaļas, piemēram, vadus.

PIEZĪME
Nostipriniet sānus vai pievienotās sloksnes tā, lai skrūves būtu pievilktas cieši arī palielinātas slodzes apstākļos (braucot).

1. Novietojiet ledusskapja un cepeškrāsns kombināciju tai paredzētajā atrašanās vietā.
2. Nostipriniet sienā sešas skrūves (att. 23 1, 14. lpp.) caur sešām plastmasas starplikām ledusskapja sānos.
3. Uzlieciet vāciņus (att. 23 2, 14. lpp.) uz skrūvju galvām.

6 Ledusskapja un cepeškrāsns kombinācijas pievienošana

6.1 Pievienošana gāzes padevei

ŅEMIET VĒRĀ!

- Ledusskapja pievienošanu gāzes avotam drīkst veikt tikai speciālists saskaņā ar spēkā esošajām vadlīnijām un standartiem.
- **Aizliegts** izmantot šļūtenes savienojumu.
- Izmantojiet vītņu savienojumu ar metāla blīvējumu.
- Nenoņemiet gāzes filtru (balts) ledusskapja gāzes savienojumā.
- Izmantojiet tikai propāna vai butāna gāzes balonus (nevis dabasgāzi vai pilsētas gāzes pieslēgumu) ar atbilstošu spiediena samazināšanas vārstu un piemērotu uzgali. Pārliecinieties, ka uz marķējuma plāksnītes norādītā spiediena informācija atbilst spiediena informācijai uz propāna vai butāna gāzes balona spiediena regulatora.
- Darbiniet ledusskapi **tikai** ar tādu spiedienu, kāds norādīts uz marķējuma plāksnītes.
- Darbiniet ledusskapi **tikai** ar tādu gāzes veidu, kāds norādīts uz marķējuma plāksnītes.
- Ievērojiet spiedienu saskaņā ar valstī noteiktajiem standartiem. Izmantojiet tikai valsts regulām atbilstīgus spiediena regulatorus ar fiksētu regulējumu.

PIEZĪME

Pēc izvēles iespējams izmantot Dometic elastīgo gāzes savienojuma cauruli, lai savienojuma vietā izvairītos no mehāniskā sprieguma.

Nodrošiniet, ka ledusskapja un cepeškrāsns kombināciju iespējams atslēgt no gāzes padeves ar atsevišķu atslēgšanas ierīci. Nodrošiniet, lai atslēgšanas ierīcei varētu viegli piekļūt.

➤ Ar roku droši pievienojiet ledusskapi gāzes padevei (att. **24**, 14. lpp.).

ŅEMIET VĒRĀ!

Pievienojot gāzes padeves līniju ledusskapja gāzes ieplūdes veidgabalam, vienmēr izmantojiet uzgriežņu atslēgu (12 mm).

Elements att. 24, 14. lpp.	Apraksts
1	M4 skrūve (Torx TX20) Pievilkšanas griezes moments: 2 Nm
2	Ledusskapja gāzes savienojums: M14 x 1,5 (d = 8 mm/ISO8434 (DIN2353))
3	Gāzes caurule ar gredzena savienojumu (17. izmērs) Pievilkšanas griezes moments: 25 Nm
4	Uzgriežņu atslēga (12 mm)

➤ Pēc profesionālas uzstādīšanas ļaujiet pilnvarotam speciālistam veikt noplūdes pārbaudi un liesmas pārbaudi.
Nodrošiniet, ka jums tiek izsniegts pārbaudes sertifikāts.

6.2 Līdzstrāvas un maiņstrāvas pieslēgums

ŅEMIET VĒRĀ!
Elektroinstalāciju atļauts uzstādīt un labot tikai kvalificētam speciālistam saskaņā ar spēkā esošajiem noteikumiem un standartiem.

PIEZĪME
- Ierīces kontaktdakša nedrīkst atrasties tieši aiz ventilācijas režģa, lai novērstu gaisa cirkulācijas traucējumus un pasargātu ierīces kontaktdakšu no ūdens šļakatām.
- Ierīces maiņstrāvas savienojuma vada kontaktdakšu nedrīkst nogriezt.
- Savienojuma vadi jāizvieto tā, ka tie nesaskaras ar karstām iekārtas daļām, degli vai asām malām.
- Izmaiņas elektroinstalācijā vai citu elektrisko komponenšu pievienošana (piemēram, papildu ventilatori) ledusskapja iekšējam vadojumam anulēs jebkādas garantijas prasības vai produktatbildību.
- Ledusskapim ir CI kopnes interfeiss, un tos var vadīt ar saderīgu transportlīdzekļa centrālo displeju.

➤ Pievienojiet ledusskapi saskaņā ar att. 25, 15. lpp..

Elements att. 25, 15. lpp.	Apraksts
1	Ventilators 2 (ja nav pieejams aprīkojuma modulis)
2	Ventilators 1 (ja nav pieejams aprīkojuma modulis)
3	S+ (izvēles aprīkojums)
4	Līdzstrāvas sildelements
5	12 V relejs ar 20 A drošinātāju karsēšanas kasetnei
6	NTC 1: ledusskapja telpa NTC 2: āra temperatūra (izvēles aprīkojums)
7	Gāzes vārsts
8	Maiņstrāvas padeves vads
9	Maiņstrāvas sildelements
10	Gāzes deglis
11	Savienojuma bloks
12	Apgaismojums/elektronika
13	Ekrāns
14	Sildīšanas loks
15	Ventilators 2 (ja pieejams aprīkojuma modulis)
16	Ventilators 1 (ja pieejams aprīkojuma modulis)
17	Aprīkojuma modulis
18	12 V barošanas avots, cepeškrāsns (ja pieejams aprīkojuma modulis)
19	12 V barošanas avots, aprīkojuma modulis
20	CI-Bus datu savienojums
21	12 V līdzstrāvas padeves vads
22	12 V termināļa korpuss (priekšskats) • AMP/TE Tyco: 180906 • CS Colombo: 63N025
23	12 V barošanas vads, elektronika

Elements att. 25, 15. lpp.	Apraksts
24	12 V barošanas vads, sildīšana
25	12 V iekšējās barošanas vads (aprīkojuma modulis, cepeškrāsns, ventilators)

Līdzstrāvas barošana

BRĪDINĀJUMS! Ugunsdrošības apdraudējums!
- Elektrolīnija uz sildelementu jāaprīko ar 20 A drošinātāju.
- Elektrolīnija uz elektroniku jāaprīko ar 2 A drošinātāju.

ŅEMIET VĒRĀ!
Elektronikas (att. 25 23, 15. lpp.) un sildelementa (att. 25 24, 15. lpp.) attiecīgās pozitīvās un negatīvās elektrolīnijas **nedrīkst** vienu ar otru savienot. Tas var izraisīt elektriskus traucējumus un elektrisko komponenšu bojājumus.

Ņemiet vērā tālāk norādītos vadu izmērus.

- Sildelementa savienojumi: min. 6 mm²

  Lai garantētu atbilstošu dzesēšanas efektivitāti, nodrošiniet, ka sprieguma zudums no barošanas avota uz ledusskapi ir <0,8 V⎓.
- Elektronikas un sildelementa savienojumi: 0,75 mm²
- D+ un S+ savienojumi: 0,75 mm²
- Vads, kas izvilkts caur jūgstieni (tikai dzīvojamiem treileriem): 2,5 mm²

1. Samontējiet līdzstrāvas kontaktligzdu, ņemot vērā tālākās norādes (att. 25, 15. lpp.).
   – Pievienojiet **A** un **C** akumulatora pozitīvajam polam.
   – Pievienojiet **D** un **F** zemējumam.
   – Pievienojiet **B** D + signālam.
     Ledusskapja elektronika izmanto apgaismojuma sistēmas D+ signālu, lai noteiktu, kad dzinējs ir iedarbināts. Automātiskajā režīmā ledusskapis izvēlas visatbilstošāko pieejamo režīmu. Ledusskapis darbojas tikai ar līdzstrāvu, kad transportlīdzekļa dzinējs ir iedarbināts.
   – Savienojiet **E** ar CI-BUS.
2. Savienojiet **3** ar S+ signālu (izvēles aprīkojums).
3. Aprīkojiet **A** elektrolīniju ar 2 A drošinātāju transportlīdzekļa barošanas sadales kārbā.

4. Aprīkojiet **C** elektrolīniju ar 20 A drošinātāju transportlīdzekļa barošanas sadales kārbā.
5. Aprīkojiet **C** elektrolīniju ar aizdedzes vadītu releju.
   Tādā veidā iespējams novērst pilnīgu akumulatora izlādi, ja dzinējs netīšām tiek izslēgts.

Maiņstrāvas barošana

➤ Pievienojiet ledusskapi maiņstrāvas kontaktligzdai, izmantojot ierīces kontaktdakšu.

7 Atkritumu pārstrāde

PIEZĪME
Šī ierīce satur uzliesmojošu izolējošo gāzi.
Ierīci drīkst demontēt un utilizēt tikai speciālists.

Iepakojuma materiālu pārstrāde

➤ Ja iespējams, iepakojuma materiālus izmetiet atbilstošos atkritumu šķirošanas konteineros.

8 Tehniskie dati

	RMDT10.5T	RMDT10.5XT
Pieslēguma spriegums	230 V∼ /50 Hz 12 V⎓	
Ietilpība Bruto ietilpība Ledusskapja galvenais nodalījums Ledus nodalījums Kopējā neto ietilpība	 153 l 124 l 29 l 147 l	 177 l 142 l 35 l 171 l
Patērētā jauda	250 W (230 V∼) 170 W (12 V⎓)	
Enerģijas patēriņš	4,4 kWh/24 h (230 V∼)	
Gāzes patēriņš Ledusskapis Cepeškrāsns Cepeškrāsns ar grilu	 580 g/24 h 80 g/1 h 95 g/1 h	
Gāzes savienojuma spiediens	2,75 kPA	
Klimata klase	SN	
Baterijas (izvēles aprīkojums)	12 x AA 1,5 V	
Izmēri (augst. x plat. x dziļ.) Standarta rāmis Papildaprīkojumā pieejams rāmis vienlaidu montāžai	 att. **1** **A**, 4. lpp. att. **1** **B**, 4. lpp.	
Svars	60,4 kg	62,7 kg
Pārbaude/sertifikācija	CE E1	

Aktuālo ES atbilstības deklarāciju savai ierīcei skatiet attiecīgā produkta lapā vietnē dometic.com vai sazinieties tieši ar ražotāju (skatiet dometic.com/dealer).

DOMETIC

dometic.com

YOUR LOCAL DEALER	YOUR LOCAL SUPPORT	YOUR LOCAL SALES OFFICE
dometic.com/dealer	**dometic.com/contact**	**dometic.com/sales-offices**

4445104280 207593968 2024-07-17

A complete list of Dometic companies, which comprise the Dometic Group, can be found in the public filings of:
DOMETIC GROUP AB Hemvärnsgatan 15 SE-17154 Solna Sweden