DOMETIC

REFRIGERATION COOOLMATIC

CRX50, CRX65, CRX80, CRX110, CRX140

EN **Compressor refrigerator**
Installation and Operating Manual 13

FR **Réfrigérateur à compression**
Instructions de montage
et de service 38

ES **Nevera con compresor**
Instrucciones de montaje y de uso 65

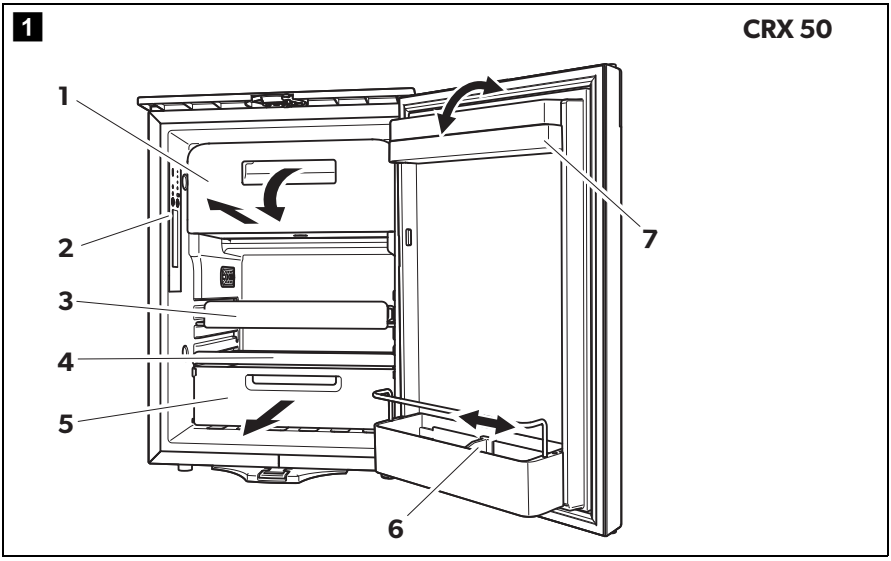
1
CRX 50
1
2
3
4
5
6
7

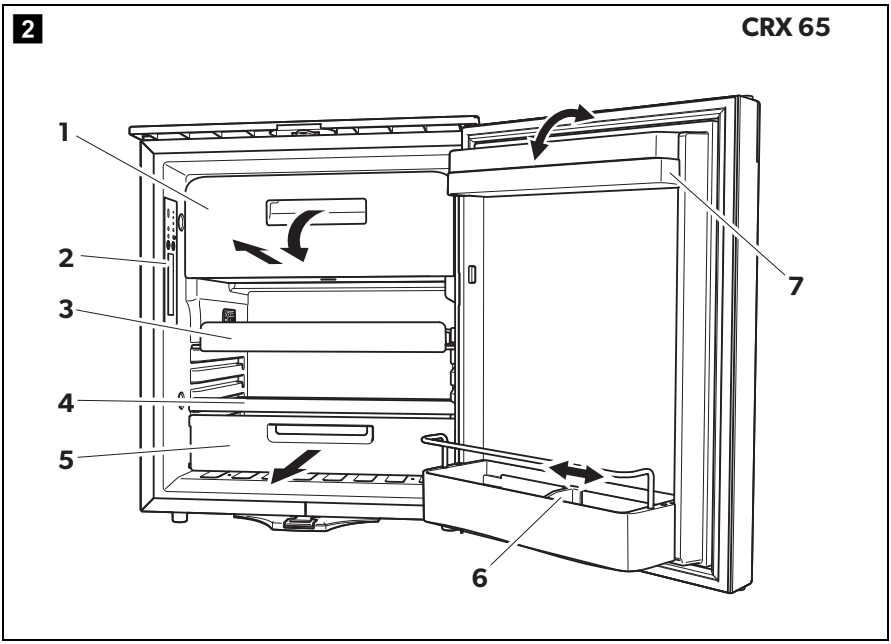
2
CRX 65
1
2
3
4
5
6
7

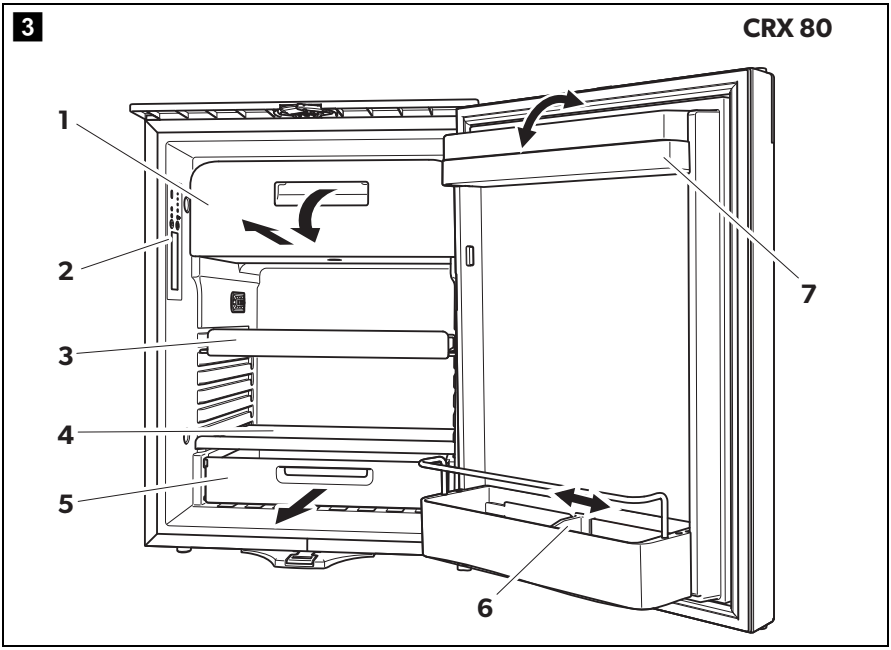
3
CRX 80
1
2
3
4
5
6
7

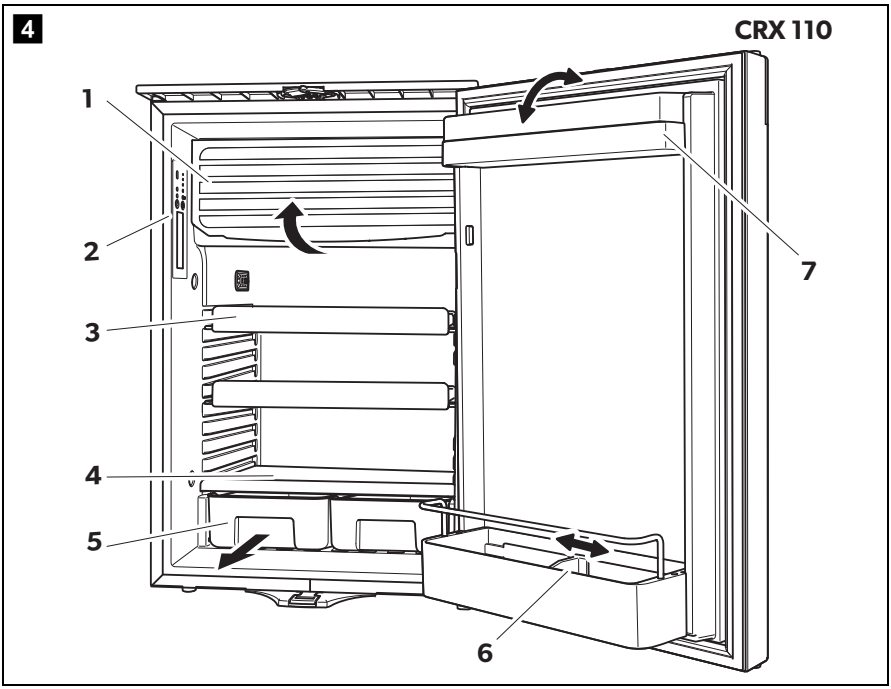
4
CRX 110
1
2
3
4
5
6
7

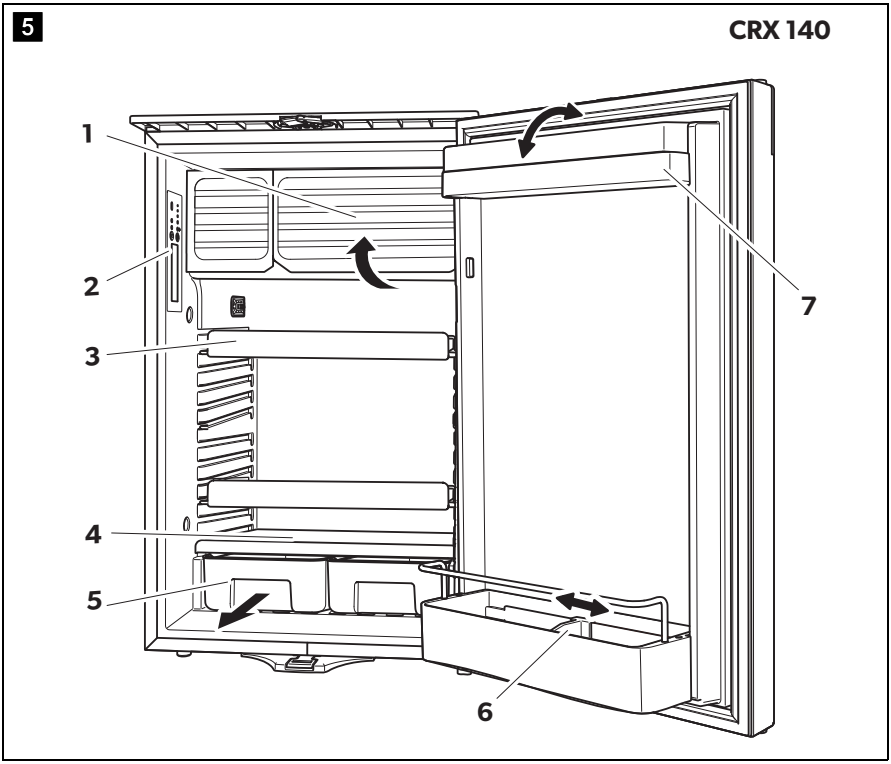
5
CRX 140
1
2
3
4
5
6
7

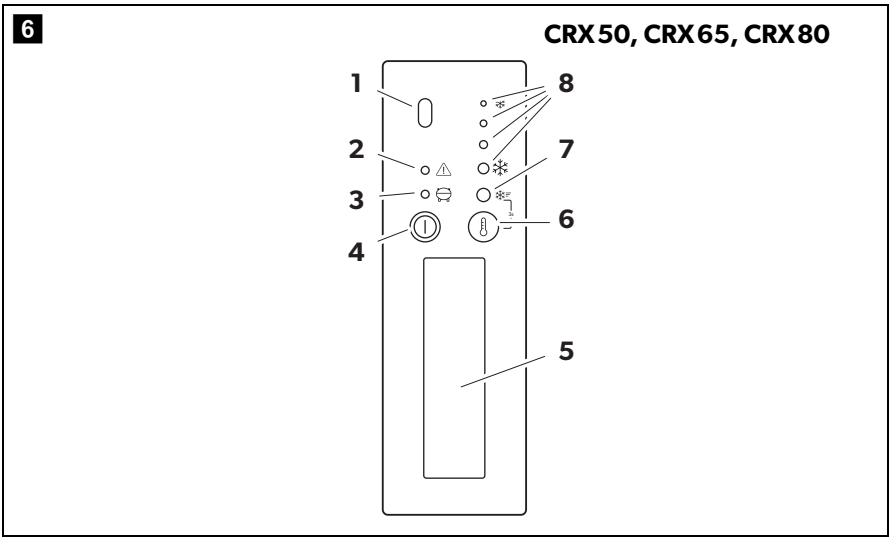
6
CRX 50, CRX 65, CRX 80
1
2
3
4
5
6
7
8

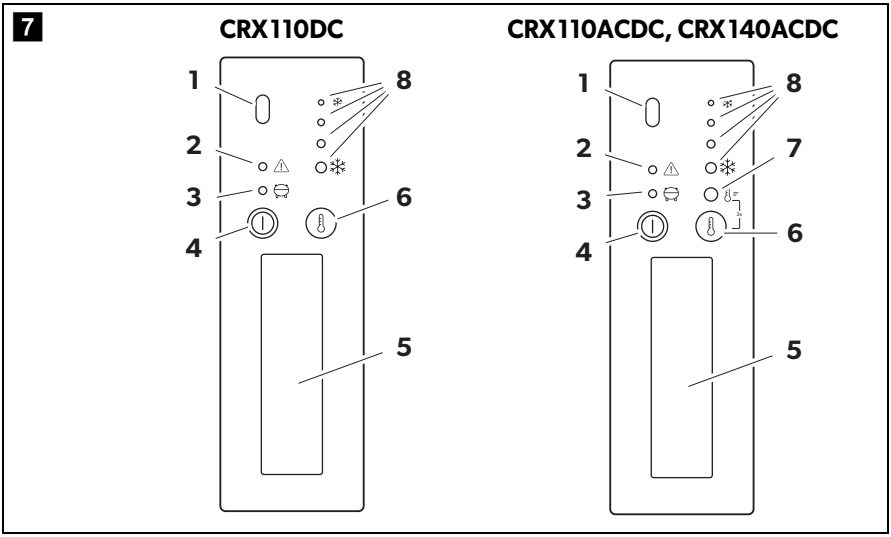
7
CRX110DC
CRX110ACDC, CRX140ACDC
1
2
3
4
5
6
7
8

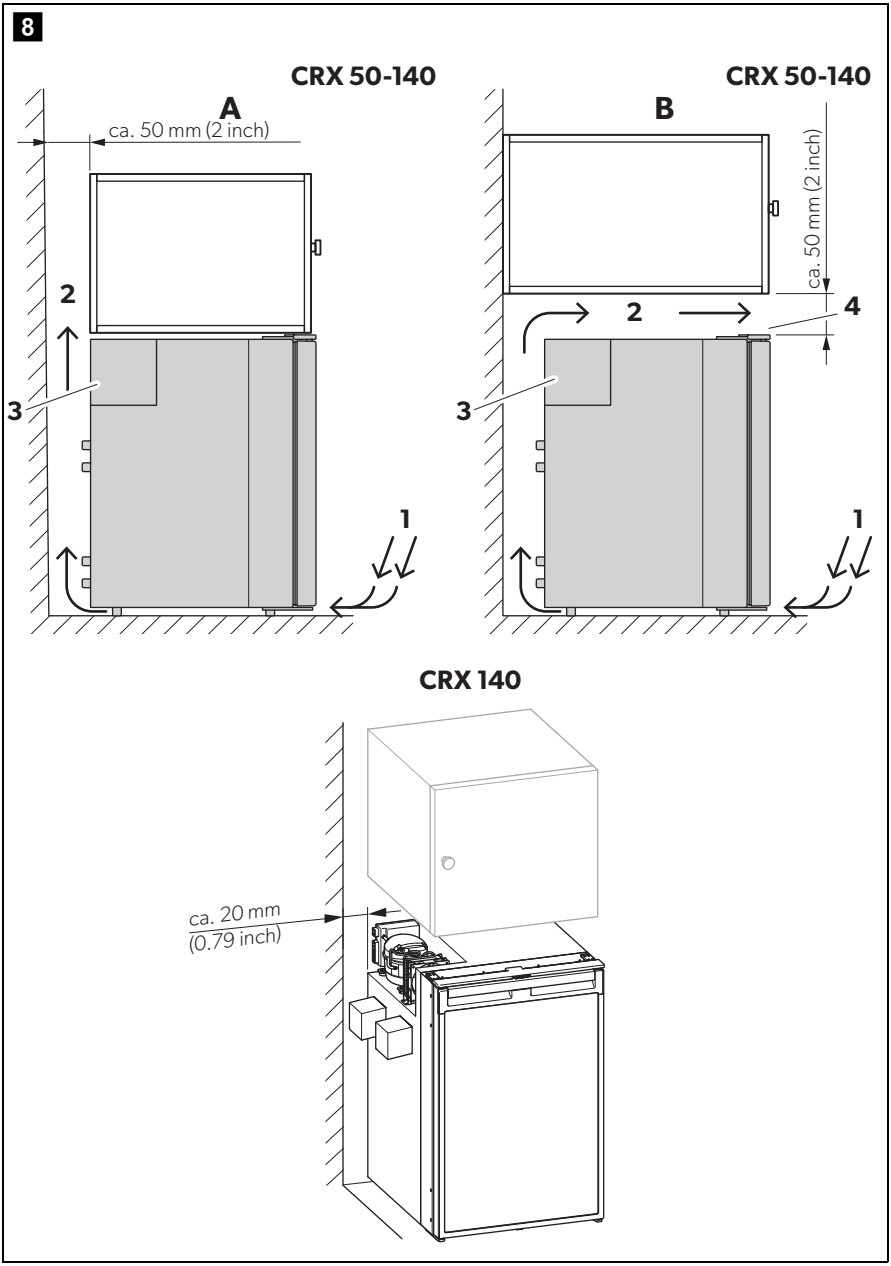
8
CRX 50-140
A
ca. 50 mm (2 inch)
2
3
1
CRX 50-140
B
ca. 50 mm (2 inch)
2
4
3
1
CRX 140
ca. 20 mm
(0.79 inch)

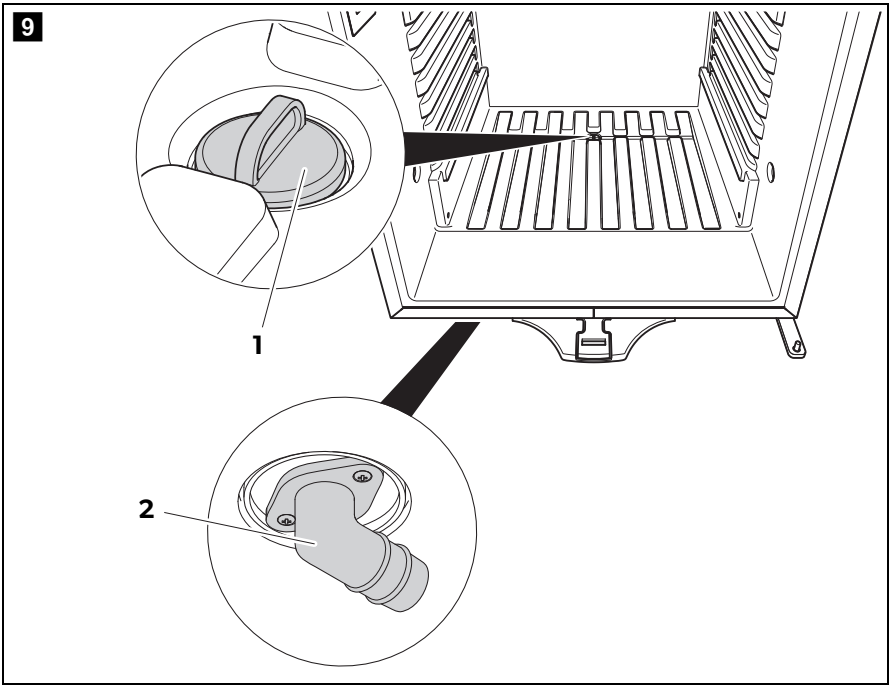
9
1
2

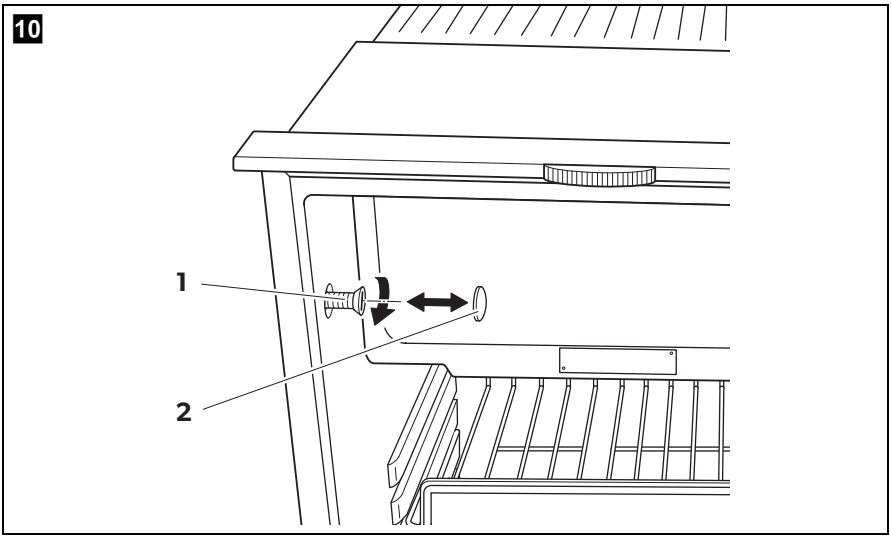
10
1
2

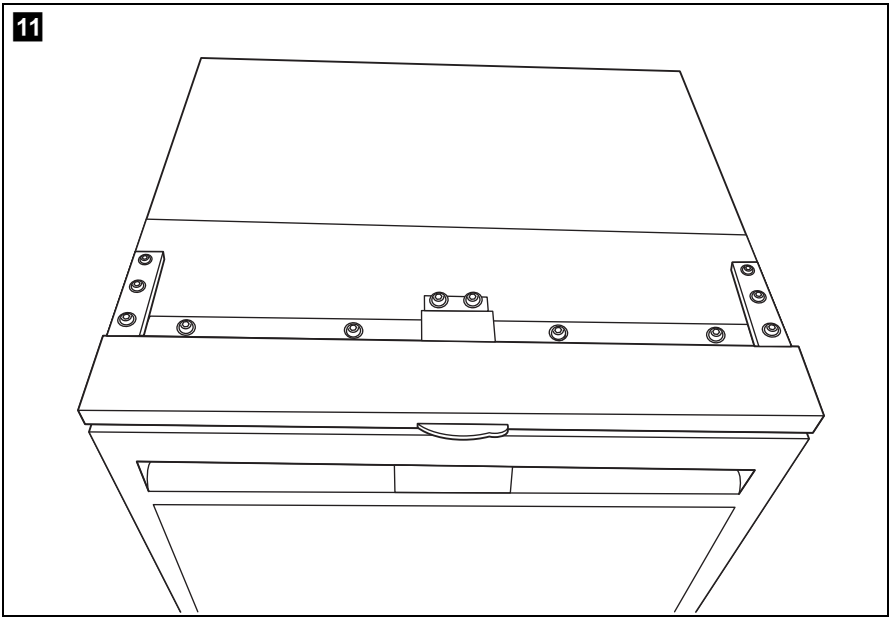
11

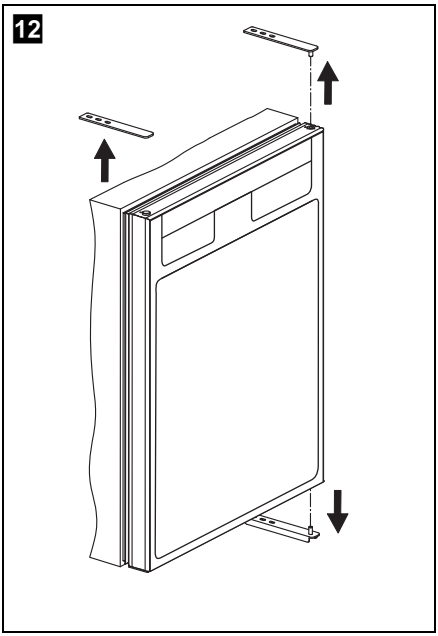
12

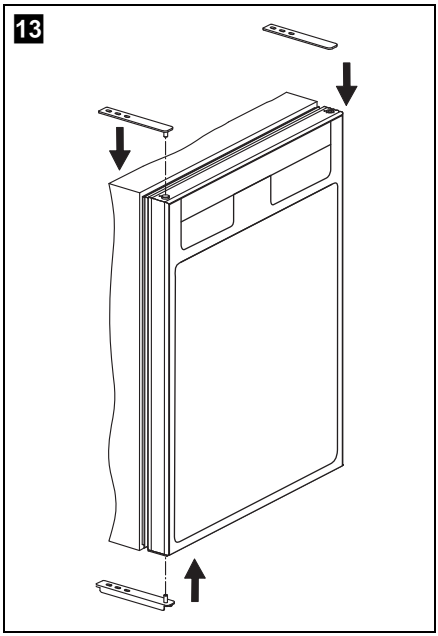
13

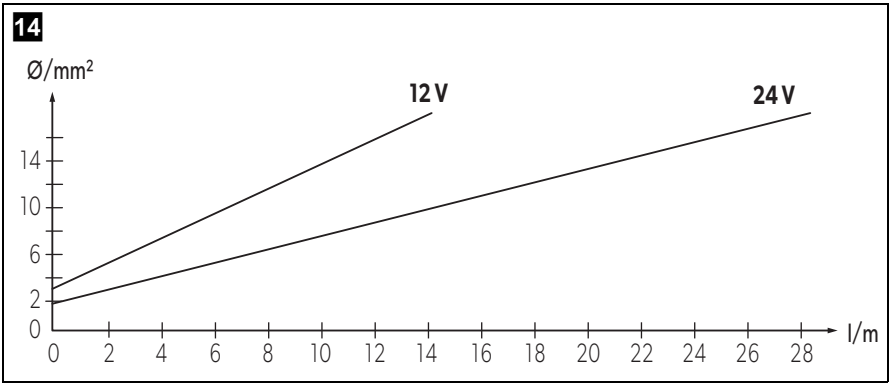
14
Ø/mm²
12 V
24 V
14
10
6
2
0
0
2
4
6
8
10
12
14
16
18
20
22
24
26
28
l/m

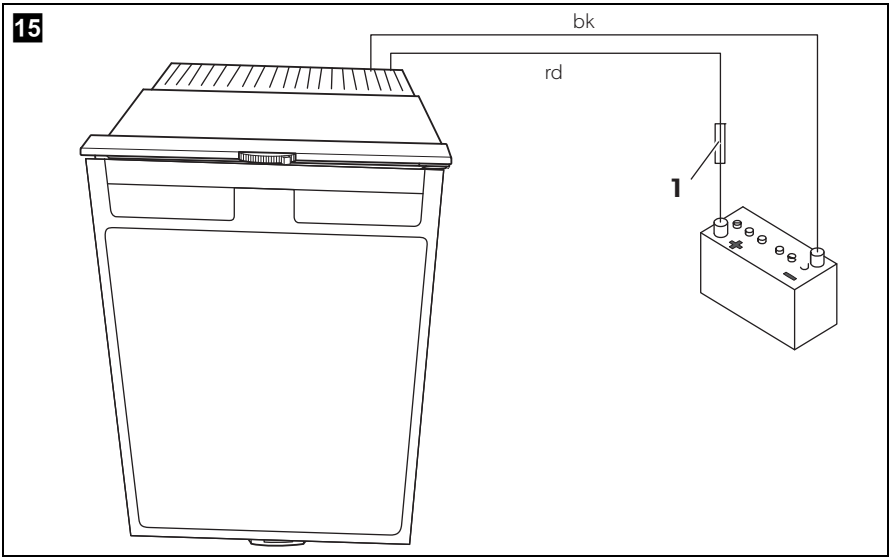
15
bk
rd
1

16

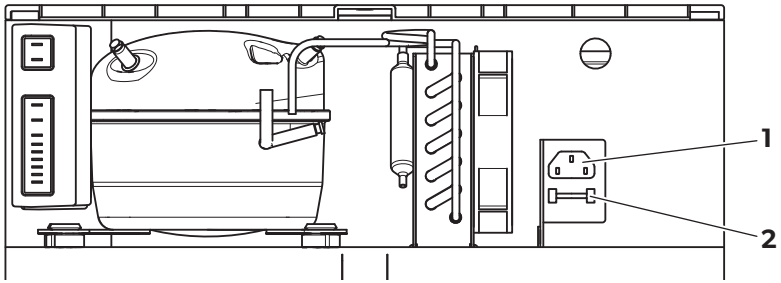

17

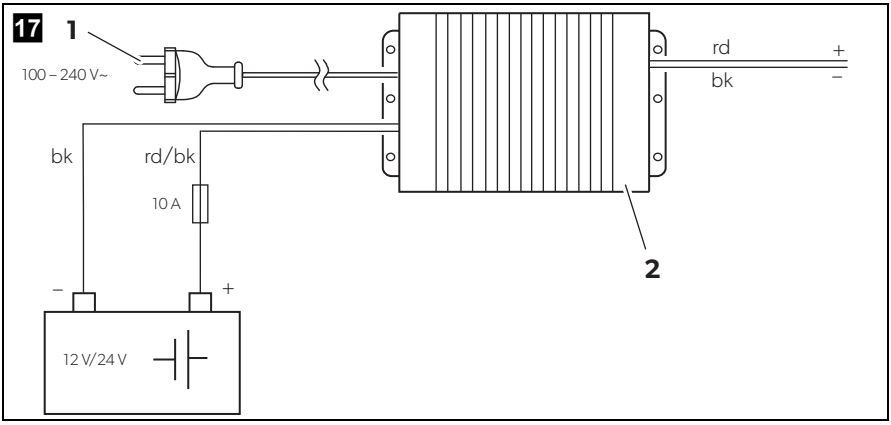

18

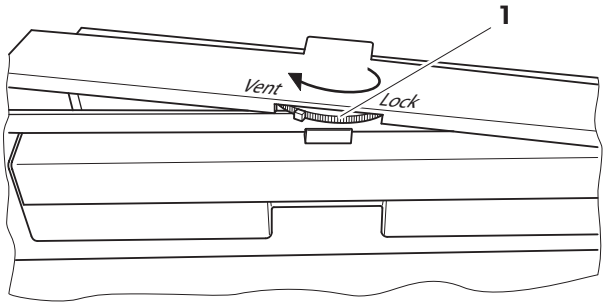

19

CRX 50

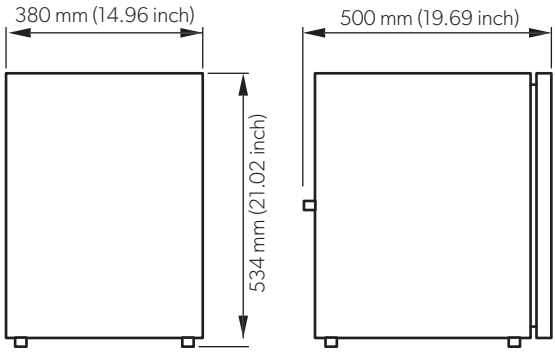

20

CRX 65

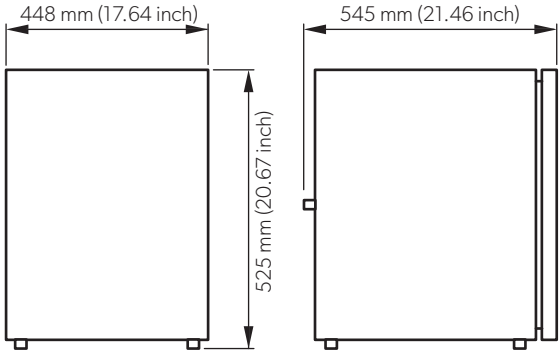

21

CRX 80

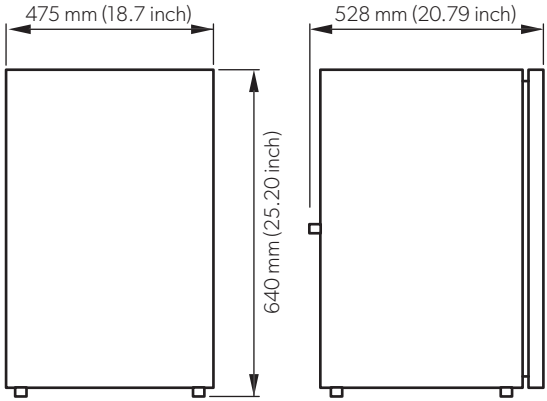

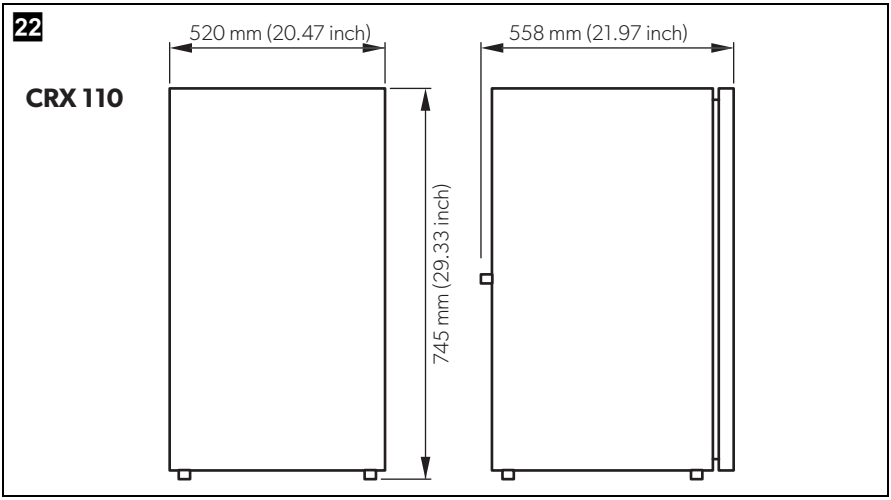
22
CRX 110
520 mm (20.47 inch)
558 mm (21.97 inch)
745 mm (29.33 inch)

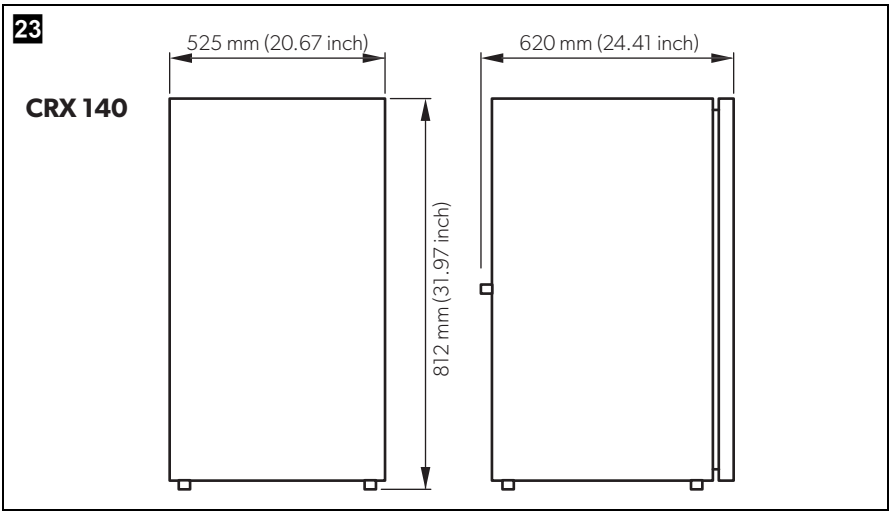
23
CRX 140
525 mm (20.67 inch)
620 mm (24.41 inch)
812 mm (31.97 inch)

Please read this instruction manual carefully before installation and first use, and store it in a safe place. If you pass on the product to another person, hand over this instruction manual along with it.

Table of contents

1 Explanation of symbols 13
2 Safety instructions 14
3 Scope of delivery 17
4 Accessories 17
5 Intended use 18
6 Technical description 18
7 Installing and connecting the refrigerator 20
8 Using the refrigerator 24
9 Cleaning and maintenance 28
10 Limited warranty 29
11 Disposal 29
12 Troubleshooting 30
13 Technical data 34

1 Explanation of symbols

DANGER!
Safety instruction: Failure to observe this instruction will cause death or serious injury.

WARNING!
Safety instruction: Failure to observe this instruction can cause death or serious injury.

CAUTION!
Safety instruction: Failure to observe this instruction can lead to injury.

NOTICE!
Failure to observe this instruction can cause material damage and impair the function of the product.

NOTE
Supplementary information for operating the product.

2 Safety instructions

The manufacturer accepts no liability for damage in the following cases:

- Faulty assembly or connection
- Damage to the product resulting from mechanical influences and incorrect connection voltage
- Alterations to the product without express permission from the manufacturer
- Use for purposes other than those described in the operating manual

2.1 General safety

DANGER!
Failure to obey these warnings will result in death or serious injury.
DANGER OF ELECTROCUTION

- On boats: If the device is powered by the mains, ensure that the power supply has a residual current circuit breaker.

WARNING!
Failure to obey these warnings could result in death or serious injury.
DANGER OF ELECTROCUTION

- Installations in washrooms and areas exposed to water, must be performed by a qualified technician.
- Do not operate the device if it is visibly damaged.
- If this device's power cable is damaged, it must be replaced by the manufacturer, customer service or a similarly qualified person in order to prevent safety hazards.

- This device may only be repaired by qualified personnel. Inadequate repairs may cause serious hazards.
- Disconnect the cooling device from the power supply
  - before each cleaning and maintenance
  - after every use

HEALTH HAZARD

- This cooling device can be used by children aged 8 years or over, as well as by persons with diminished physical, sensory or mental capacities or a lack of experience and/or knowledge, providing they are supervised or have been taught how to use the cooling device safely and are aware of the resulting risks.
- Cleaning and user maintenance must not be carried out by children without supervision.
- Children must not play with the cooling device.
- Children must be supervised to ensure that they do not play with the cooling device.
- Always keep and use the device out of the reach of children under 8 years of age.

EXPLOSION HAZARD

- Do not store any explosive substances such as spray cans with a flammable propellant in the cooling device.

CAUTION!

Failure to obey these cautions could result in minor or moderate injury.

HEALTH HAZARD

- Food may only be stored in its original packaging or in suitable containers.

DANGER OF CRUSHING

- Do not put your fingers into the hinge.

NOTICE!

DANGER OF DAMAGE

- Check that the voltage specification on the type plate is the same as that of the power supply.
- Never pull the plug out of the socket by the connection cable.
- If the refrigerator is connected to the DC socket: Disconnect the refrigerator and other electric consumers from the battery before connecting the quick charging device.

- If the refrigerator is connected to the DC socket: Disconnect the refrigerator or switch it off when you turn off the engine. Otherwise you may discharge the battery.
- The refrigerator is not suitable for storing substances which are caustic or contain solvents.
- Keep the drainage outlet clean at all times.
- Do not open the refrigerant circuit under any circumstances.
- Never transport the device in a horizontal position, so that no oil can leak out of the compressor.
- Make sure that the refrigerator circuit is not damaged during transportation. The refrigerant in the refrigerator circuit is highly flammable. In the event of any damage to the refrigerator circuit:
  - Avoid naked flames and sparks.
  - Air the room well.
- Set up the device in a dry location where it is protected against splashing water.

2.2 Operating the device safely

DANGER!

Failure to obey these warnings will result in death or serious injury.

DANGER OF ELECTROCUTION

- Do not touch exposed cables with your bare hands. This applies especially when operating the device from the AC mains.

CAUTION!

Failure to obey these cautions could result in minor or moderate injury.

DANGER OF ELECTROCUTION

- Before starting the cooling device, ensure that the power supply line and the plug are dry.

HEALTH HAZARD

- If you connect the device to a battery, make sure that no food comes into contact with the battery acid.

NOTICE!
DANGER OF DAMAGE

- Do not use electrical devices inside the cooling device unless they are recommended by the manufacturer for that purpose.

- Do not place it near naked flames or other heat sources (heaters, direct sunlight, gas ovens etc.)
- **Danger of overheating!**
  Always ensure sufficient ventilation so that the heat generated during operation can dissipate. Make sure that the device is sufficiently far away from walls and other objects so that the air can circulate.
- Ensure that the ventilation vents are not covered.
- Do not fill the inner container with ice or fluid.
- Never immerse the appliance in water.
- Protect the appliance and the cable against heat and moisture.
- Make sure that foodstuffs do not touch the walls of the cooling area.

3 Scope of delivery

Quantity	Description
1	Refrigerator with shelves
1	Water drain outlet
1	Installation and operating manual

4 Accessories

Available as accessories (not included in the scope of delivery):

Description	Explanation	Ref. no.
Rectifier	Suitable for CRX 50DC, CRX 65DC, CRX 80DC, CRX 110DC. Transforms an input voltage of 100 – 240 V~ to 12 V⎓ or 24 V⎓, so that the refrigerator can be connected to an AC power supply.	9600000445
Mounting Frames	Flush-mount and standard mounting frames are available for all CRX models.	Various

If you have any questions, please contact the dealer or your service partner directly.

5 Intended use

The refrigerator is designed for installation in caravans and motorhomes and on boats. It is recommended the unit is installed into a fixed position. Once it is installed, only the front of the appliance may be accessible

The refrigerator is only suitable for cooling, freezing and storing foodstuffs. The refrigerator is not intended for the proper storage of medicine.

CAUTION! HEALTH HAZARD
Please check if the cooling capacity of the refrigerator is suitable for storing the food you wish to cool.

6 Technical description

The CoolMatic CRX series cooling appliances can cool products and keep them cool. Products can be deep-frozen in the freezer compartment. If the refrigerator is operated without a freezer compartment, frozen products can be stored in the short term using the fast-cooling function.

All materials used in the refrigerator are compatible for use with foodstuffs.
The refrigerant circuit is maintenance-free.

The cooling device can withstand a short-term inclination of 30°, for example on boats.

The temperature is set using the control panel on the inside left of the refrigerator.

CRX 50, CRX 65, CRX 80

Four temperature ranges from +3 °C (37 °F) to +12 °C (54 °F), and a fast-cooling function, are available for selection.

CRX 110, CRX 140

Four temperature ranges from +3 °C (37 °F) to +12 °C (54 °F) are available for selection.

CRX 110ACDC, CRX 140ACDC

Four temperature ranges from +3 °C (37 °F) to +12 °C (54 °F), and a winter mode, are available for selection.

6.1 Control elements inside the refrigerator

The various types of refrigerators are shown in the following illustrations:

- CRX50: fig. 1, page 2
- CRX65: fig. 2, page 2
- CRX80: fig. 3, page 3
- CRX110: fig. 4, page 3
- CRX140: fig. 5, page 4

No.	Explanation
1	Freezer compartment (detachable: CRX50, CRX65, CRX80 only)
2	Control panel
3	Wire shelf (folding, so that bottles can be put in the refrigerator)
4	Shelf
5	Fruit compartment
6	Bottle restraint (to hold bottles in the door)
7	Compartment with lid (hinged)

6.2 Control elements

No. in fig. 6, page 4, fig. 7, page 5	Explanation
1	IR sensor for switching the interior light
2	LED Service display
3	LED Blue: Compressor is running LED Orange: Compressor is off
4	On/off button
5	Inner lighting
6	Temperature selection button
7	LED: Fast cooling function on (CRX50, CRX65, CRX80) LED: Winter mode on (CRX110ACDC, CRX140ACDC)
8	LEDs: Temperature levels

7 Installing and connecting the refrigerator

7.1 Safety instructions for installation on boats

Please note the following instructions for installation on boats:

DANGER! DANGER OF ELECTROCUTION
If the appliance is powered by the mains, ensure that the voltage supply has a residual current circuit breaker.

NOTICE! DANGER OF DAMAGE

- The cooling device can withstand a short term inclination of 30°, for example on boats. When setting up the refrigerator, note that it must be fastened to take account of this. If you have any questions regarding installation, consult your specialist dealer.
- Install the refrigerator so that the warm air produced can easily flow away (either upwards or to the sides, fig. 8, page 6).
- The appliance is designed for ambient temperatures between +16 °C (61 °F) and +43 °C (109 °F).
- CRX110ACDC, CRX140ACDC: In winter mode the appliance can be operated at ambient temperatures between +10 °C (50 °F) and +16 °C (61 °F).

7.2 Notes on installing the refrigerator

Observe the following when installing the refrigerator:

- Install the refrigerator so that the warm air produced can easily flow away (either upwards or to the sides, fig. 8, page 6).

  Key for fig. 8, page 6

No.	Explanation
1	Cold intake air
2	Hot waste air
3	Condenser
4	Spacing above the refrigerator if there is not sufficient air to circulate above or at the side.

Observe the following installation dimensions:

Model	Dimensions W x H x D (mm)	Dimensions W x H x D (inch)
CRX 50	390 x 544 x 550	15.35 x 21.42 x 21.65
CRX 65	458 x 535 x 595	18.03 x 21.06 x 23.43
CRX 80	485 x 650 x 578	19.09 x 25.59 x 22.76
CRX 110	530 x 755 x 608	20.87 x 29.72 x 23.94
CRX 140	550 x 825 x 670	21.65 x 32.48 x 26.38

- Keep objects clear of openings in the housing or installation structure (such as ventilation slots, etc.).
- Condensate is produced when the refrigerator is operating normally. You can either wipe up the condensate on the floor of the refrigerator in regular intervals, or drain it through a water drain outlet in the floor of the refrigerator (see chapter "Mounting the water drain outlet (optional)" on page 21).

7.3 Mounting the water drain outlet (optional)

➤ Connect a hose with an inside diameter of 10 mm (0.4 inch) (not included) to the water drain outlet.

➤ Lay the refrigerator on its side in order to access the bottom side.

➤ Mount the water drain outlet (fig. 9 2, page 7) aligned to the front or to the back according to the desired direction.

➤ Remove the water drain plug (fig. 9 1, page 7) inside the refrigerator.

7.4 Installing the refrigerator

Proceed as follows to install the refrigerator:

➤ If you wish to drain the condensate through a hose:
Mount the water drain port (see chapter "Mounting the water drain outlet (optional)" on page 21)

➤ Undo the transport lock (chapter "Releasing the lock" on page 27).

➤ Open the refrigerator door.

➤ Remove the blanking plugs (fig. 10 2, page 7).

➤ Push the refrigerator into the recess.

➤ Fix the refrigerator in place using suitable screws (fig. 10 1, page 7).

➤ Press the blanking plugs (fig. 10 2, page 7) into the openings.

7.5 Changing the door hinge

You can also change the hinge of the door, so that it opens to the left rather than the right.

➤ Proceed as shown (fig. 11, page 8 to fig. 13, page 8).

7.6 Connecting the refrigerator to DC voltage

NOTICE! DANGER OF DAMAGE

- To avoid voltage drops and loss of performance, keep the connection cable as short as possible and not be interrupted. Therefore avoid additional switches, plugs or power strips.
- Disconnect the cooling device and other electric consumers from the battery before you connect the battery to a quick charging device. Overvoltage can damage the electronics of the device.

The refrigerator can be operated with a 12 V or a 24 V DC voltage supply.

For safety reasons, the refrigerator is equipped with an electronic system to prevent the polarity being reversed. This protects the refrigerator against reversed polarity when connecting to a battery and against short circuiting.

To protect the battery, the refrigerator switches off automatically if the voltage is insufficient (see table below).

	12 V	24 V
Cut-off voltage	10.4 V	22.8 V
Cut-in voltage	11.7 V	24.2 V

➤ Determine the required cross section of the cable in relation to the cable length according to fig. 14, page 9.

Key to fig. 14, page 9:

Coordinate axis	Meaning	Unit
l	Cable length	m
∅	Cable cross section	mm^2

NOTICE! DANGER OF DAMAGE
Make sure the polarity is correct.

➤ Before starting up the device for the first time, check whether the operating voltage and the battery voltage match (see type plate).

➤ Connect your refrigerator to a plug socket which is fuse-protected at 15 A (at 12 V) or 7.5 A (at 24 V) (fig. 15 1, page 9).

➤ Connect the red cable (fig. 15 rd, page 9) to the positive terminal of the battery.

➤ Connect the black cable (fig. 15 bk, page 9) to the negative terminal of the battery.

7.7 Connecting the refrigerator to AC voltage

DANGER! DANGER OF ELECTROCUTION
- Never handle plugs and switches with wet hands or if you are standing on a wet surface.
- If you are operating your refrigerator on board a boat with an AC mains connection using a shore connection, you must install a residual current circuit breaker between the AC mains supply and the refrigerator.
  Seek advice from a trained technician.

CRX 50ACDC, CRX 65ACDC, CRX 80ACDC, CRX 110ACDC, CRX 140ACDC

Proceed as follows when you connect the refrigerator to the AC supply:

➤ Plug the connector into the AC socket (fig. 16 1, page 10).

CRX 50DC, CRX 65DC, CRX 80DC, CRX 110DC

You can connect the refrigerator to 100 – 240 V~ AC power if you use the MPS 35 rectifier (**accessory**).

The MPS 35 rectifier features a priority circuit which conserves the battery connected. When a 100 – 240 V~ mains connection is used, the rectifier automatically switches from battery to mains operation.

When disconnected from the 100 – 240 V~ mains supply, the rectifier automatically switches back to battery operation. Mains operation via the rectifier always takes priority over battery operation.

Proceed as follows when you connect the refrigerator to the AC supply:

➤ Attach the rectifier on the back of the refrigerator.

➤ Connect the rectifier as shown in fig. 17, page 10.

➤ Connect the refrigerator to the rectifier (fig. 17 2, page 10):
- Red cable (rd): positive battery terminal
- Black cable (bk): negative battery terminal

➤ Plug the connector (fig. 17 1, page 10) into the AC socket.

8 Using the refrigerator

The refrigerator conserves fresh foodstuffs. The freezer compartment conserves frozen foodstuffs and freezes fresh foodstuffs.

NOTICE! DANGER OF DAMAGE
- Do not place any electrical devices inside the cooler. The only exceptions are devices approved for the purpose by the manufacturer.
- Ensure that food or liquids in glass containers are not excessively refrigerated. Liquids expand when they freeze and can therefore destroy glass containers.
- Food may only be stored in its original packaging or in suitable containers.
- Make sure that you only put items in the cooler which may be kept at the selected temperature.

NOTE
- Before starting your new refrigerator for the first time, you should clean it inside and outside with a damp cloth for hygienic reasons (please also refer to the chapter “Cleaning and maintenance” on page 28).
- Do not use force to press the flap of the freezer.
- Do not pull out the dividing wall if there is ice in the freezer.
- Do not remove the control panel membrane when operating the refrigerator.

8.1 Energy saving tips

- Choose a well ventilated location which is protected from direct sunlight.
- Allow hot food to cool down first before you put it in the refrigerator.

- Do not open the refrigerator more often than necessary. If the door is left open for more than 5 minutes, the light starts to flash.
- Do not leave the door open for longer than necessary.
- Defrost your refrigerator as soon as a layer of ice forms.
- Avoid unnecessarily low temperature settings.
- Clean dust and dirt from the condenser at regular intervals.

8.2 Switching on the refrigerator

➤ Switch the refrigerator on by pressing the ⏻ button.

NOTE
After switching on, the refrigerator needs some time before the compressor starts up.

8.3 Setting the temperature

➤ Press the button repeatedly until the desired temperature level is set. The lower/largest LED is the coldest setting. The upper/smallest LED is the warmest setting. To switch from the coldest level to the warmest level press the button again.

NOTE
The cooling performance can be affected by:
- The ambient temperature
- The amount of food to be conserved
- The frequency with which the door is opened.

If the ambient temperature is at 16 °C (61 °F) to 20 °C (68 °F), set the refrigerator to at least level 2.

8.4 Setting the fast cooling function (CRX 50, CRX 65, CRX 80 only)

NOTICE! DANGER OF DAMAGE

- Only use the fast-cooling function when the removable freezer compartment is **not** being used. Otherwise there is a risk that the freezer compartment becomes too cold and condensate cannot be prevented from forming on the outside of the refrigerator. The energy consumption will also increase dramatically.
- Note that bottles and other containers can burst when frozen.
- Note that it is difficult to open the refrigerator directly after closing it.

The option of operating the refrigerator using a fast-cooling function allows temperatures suitable for freezing foods to be reached.

➤ Press the button longer than 3 seconds.

✓ The LED above the button lights up.

➤ Press the button again longer than 3 seconds to operate the refrigerator in normal mode.

8.5 Setting the winter mode (CRX 110ACDC, CRX 140ACDC only)

The winter mode ensures optimum operation at ambient temperature of below 16 °C (61 °F):

➤ Press the button longer than 3 seconds.

✓ The refrigerator switches to winter mode and the LED lights up above the button.

➤ Press the button again longer than 3 seconds to operate the refrigerator in normal mode.

8.6 Conserving foodstuffs

NOTICE! DANGER OF DAMAGE

- Do not conserve **warm** foodstuffs in the refrigerator.
- Do not place glass containers containing liquid in the freezer compartment.

NOTE
Food which can easily absorb tastes and odours, as well as liquids and products with a high alcohol content, should be conserved in air-tight containers.

You can conserve foodstuffs in the refrigerator. The time for which the food can be conserved in this way is usually stated on the package.

The refrigerator is divided in different zones with different temperatures:

- The colder zones are immediately above the drawers for fruit and vegetables, near the back wall.
- Observe the temperature information and best before date on the food packaging.
- Observe the following when using the refrigerator:
  - Never re-freeze products which have started defrosting or have been defrosted; consume them as soon as possible.
  - Wrap food in aluminium foil or cling film and shut in a suitable box with a lid. This ensures that aromas, the shape and the freshness will be better conserved.

8.7 Defrosting the freezer

NOTICE! DANGER OF DAMAGE
Never use mechanical tools to remove ice or to loosen objects stuck to the device. The only exceptions are devices approved for the purpose by the manufacturer.

This is how to defrost the refrigerator:

➤ Empty the contents.

➤ If necessary, put them in another cooling device to keep them chilled.

➤ Press the ⏻ button until the refrigerator switches off.

➤ Close the door properly.

8.8 Releasing the lock

NOTICE! DANGER OF DAMAGE
Only adjust the locking mechanism when the door is open. If you use it with the door closed, you will damage the device.

The refrigerator has a locking mechanism (fig. 18 1, page 10) which is also used to protect it during transport. The following settings are possible:

- **Lock** (turn wheel to the Right end stop): the door is locked and secured.
  To open the door, lift the handle up and open it.
- **Vent** (turn wheel to the Left end stop): The door is slightly open, but fixed in position.
  Use this position if you are not going to use the unit for a long time.

8.9 Switching off and storing the refrigerator

If you do not intend to use the refrigerator for a long time, proceed as follows:

➤ Press the ⏻ button until the refrigerator switches off.

➤ Disconnect the connection cable from the battery or disconnect the plug on the AC cable plug from the rectifier.

➤ Clean the refrigerator (see chapter "Cleaning and maintenance" on page 28).

➤ Turn the locking wheel (fig. 18 1, page 10) to the Right end stop ("Vent").

➤ Close the door until it latches in.

✓ The door stays open thus preventing smells from arising.

8.10 Change the fuse (CRX 50ACDC, CRX 65ACDC, CRX 80ACDC, CRX 110ACDC, CRX 140ACDC only)

If the fuse in the AC socket is faulty, it can be replaced.

➤ Lever the fuse compartment (fig. 16 2, page 10) open with a screwdriver.

➤ Replace the fuse (250 V/4 A).

➤ Close the fuse compartment again.

9 Cleaning and maintenance

NOTICE! DANGER OF DAMAGE

- Do not use abrasive cleaning agents or hard objects during cleaning as these can damage the refrigerator.
- Do not use hard or pointed tools to speed up the defrosting process.

- ➤ Always disconnect the device from the power supply before you clean and service it.
- ➤ Clean the refrigerator regularly and as soon as it becomes dirty with a damp cloth.
- ➤ Make sure that no water drips into the seals. This can damage the electronics.
- ➤ Wipe the refrigerator dry with a cloth after cleaning.
- ➤ Clean dust and dirt from the condenser at regular intervals.

10 Limited warranty

LIMITED WARRANTY AVAILABLE AT
DOMETIC.COM/WARRANTY.

IF YOU HAVE QUESTIONS OR TO OBTAIN A COPY OF THE LIMITED WARRANTY FREE OF CHARGE, CONTACT THE DOMETIC WARRANTY DEPARTMENT:

DOMETIC CORPORATION
CUSTOMER SUPPORT CENTER
1120 NORTH MAIN STREET
ELKHART, INDIANA 46514
1-800-544-4881 OPT. 3

11 Disposal

WARNING! CHILDREN BEWARE
Before disposing of your old refrigerator:
- Take off the doors.
- Leave storage surfaces in the refrigerator so that children cannot climb inside.

➤ Place the packaging material in the appropriate recycling waste bins wherever possible.

If you wish to finally dispose of the product, ask your local recycling centre or specialist dealer for details about how to do this in accordance with the applicable disposal regulations.

12 Troubleshooting

The significance of the red LED (fig. 6 2, page 4, fig. 7 2, page 5)

For operational faults it illuminates several times. The number of pulses depends on the type of fault.

Each flash lasts for one quarter of a second. After the series of impulses a pause follows. The sequence for the fault is repeated every four seconds.

CRX 50, CRX 65, CRX 80

Number of flashes	Fault	Possible cause
1	Low Voltage	The supply voltage is outside of the set range.
2	Excessive fan current	The fan load on the electronics unit is more than 1 A.
	Too many start attempts	The compressor or fan has been started too often within a short period of time.
3	The motor doesn't start	The rotor is jammed. The pressure difference in the cooling system is too high (> 5 bar).
4	Speed too low	If the cooling system is overloaded, the minimum speed of the motor of 1,850 rpm cannot be maintained.
5	Overheating of the electronics unit	If the cooling system is loaded too heavily or the temperature is set too high, the electronics can overheat.
Constantly	Temperature sensor errors	Temperature sensor is defective.

CRX110, CRX140

Number of flashes	Fault	Possible cause
1	Low Voltage	The supply voltage is outside of the set range.
2	Excessive fan current	The fan load on the electronics unit is more than 1 A.
3	The motor doesn't start	The rotor is jammed. The pressure difference in the cooling system is too high (> 5 bar).
4	Speed too low	If the cooling system is overloaded, the minimum speed of the motor of 1,850 rpm cannot be maintained.
5	Overheating of the electronics unit	If the cooling system is loaded too heavily or the temperature is set too high, the electronics can overheat.
Constantly	Temperature sensor errors	Temperature sensor is defective.

Compressor does not run (battery connection)

Problem	Possible cause	Remedy
$U_{Term} = 0$ V	There is an interruption in the battery – electronics connection	Establish a connection
	Main switch faulty (if installed)	Replace the main switch
	Additional supply line fuse has blown (if installed)	Replace the supply line fuse
$U_{Term} \leq U_{ON}$	Battery voltage is too low	Charge the battery
Start attempt with $U_{Term} \leq U_{OFF}$	Loose cables Poor contact (corrosion)	Establish a connection
	Battery capacity too low	Replacing the battery
	Cable cross section too small	Replace the cable (fig. 14, page 9)
Start attempt with $U_{Term} \geq U_{ON}$	Ambient temperature too high	–
	Insufficient ventilation	Move the refrigerator to another location
	Condenser is dirty	Clean the condenser
Electric circuit between the pins in the compressor interrupted	Defective compressor	Contact customer service

U_{Term} Voltage between the positive and negative terminals of the electronics

U_{ON} Cut-in voltage of the electronics

U_{OFF} Cut-off voltage of the electronics

Compressor is not running (connected to AC supply)

Problem	Possible cause	Remedy
No voltage	Connection supply line interrupted	Establish a connection
	Main switch faulty (if installed)	Replace the main switch
	Additional supply line fuse has blown (if installed)	Replace the supply line fuse
Voltage is present but the compressor doesn't run	Ambient temperature too high	–
	Insufficient ventilation	Move the refrigerator to another location
	Condenser is dirty	Clean the condenser
Electric circuit between the pins in the compressor interrupted	Defective compressor	Contact customer service

Poor cooling, increase in interior temperature

Problem	Possible cause	Remedy
Compressor runs for a long time/continuously	Ambient temperature too high	–
	Insufficient ventilation	Move the refrigerator to another location
	Condenser is dirty	Clean the condenser
	Faulty fan	Replace the fan
Compressor does not run often	Battery capacity exhausted	Charge the battery

Unusual noises

Problem	Possible cause	Remedy
Loud humming	A component of the refrigerant circuit cannot move freely (touching the wall)	Bend the component carefully away from the obstruction
	There is a foreign object stuck between the cooling unit and the wall	Remove the foreign object
	Fan noise	Replace the fan

13 Technical data

	CRX50	CRX65	CRX80
ACDC models: DC models:	CRX1050 CRX0050	CRX1065 CRX0065	CRX1080 CRX0080
Refrigerator compartment storage volume:	41.2 l (1.45 cu.ft.)	50 l (1.77 cu.ft.)	70.6 l (2.49 cu.ft.)
Freezer compartment storage volume:	4.4 l (0.16 cu.ft.)	7.0 l (0.25 cu.ft.)	7.5 l (0.26 cu.ft.)
Total storage volume:	45 l (1.59 cu.ft.)	57 l (2.01 cu.ft.)	78 l (2.75 cu.ft.)
Voltage:	12 V⎓ or 24 V⎓ 100 – 240 V∼ (ACDC models only)		
Power consumption (AC) (ACDC models only):	40 W	45 W	48 W
Rated current 12 V⎓: 24 V⎓: 100 V∼ (ACDC models only): 240 V∼ (ACDC models only):	 5.0 A 2.6 A 1.14 A 0.53 A	 5.5 A 2.8 A 1.22 A 0.58 A	 5.6 A 2.9 A 1.23 A 0.56 A
Cooling temperature range Refrigerator: Freezer: Fast cooling (without dividing wall):	 +3 °C (37 °F) to +12 °C (54 °F) –15 °C (5 °F) to –5 °C (23 °F) maximum –6 °C (21 °F) ± 2 °C (36 °F)		
Climatic class:	T		
Relative humidity:	maximum 90 %		
Short-term inclination:	maximum 30°		
Max. pressure:	LP 11 bar/HP 25 bar		
Propellant:	C_5H_{10}		
Refrigerant:	R134a		
Refrigerant quantity:	38 g (1.34 oz.)	42 g (1.48 oz.)	48 g (1.69 oz.)
CO_2 equivalent:	0.054 t (119 lbs)	0.060 t (132.3 lbs)	0.069 t (152.1 lbs)

	CRX50	CRX65	CRX80
Global warming potential (GWP):	1430		
Dimensions:	fig. 19, page 11	fig. 20, page 11	fig. 21, page 11
Weight:	17 kg (37.48 lbs)	19 kg (41.89 lbs)	21 kg (46.30 lbs)
Inspection/certification:	CE E4		

	CRX110	**CRX140**
ACDC models: DC models:	CRX1110 CRX0110	CRX1140
Refrigerator compartment storage volume:	98 l (3.46 cu.ft.)	124 l (4.38 cu.ft.)
Freezer compartment storage volume:	9.5 l (0.34 cu.ft.)	11 l (0.39 cu.ft.)
Total storage volume:	107.5 l (3.80 cu.ft.)	135 l (4.77 cu.ft.)
Voltage:	12 V⎓ or 24 V⎓ 100 – 240 V∼ (ACDC models only)	
Power consumption (AC) (ACDC models only):	50 W	65 W
Rated current 12 V⎓: 24 V⎓: 100 V∼ (ACDC models only): 240 V∼ (ACDC models only):	 6.2 A 3.0 A 0.82 A 0.34 A	 7.7 A 3.6 A 0.95 A 0.4 A
Cooling temperature range Refrigerator: Freezer:	 +3 °C (37 °F) to +12 °C (54 °F) –18 °C (0 °F) to –6 °C (21 °F)	
Winter mode setting (ACDC models only):	–	5 W heating, off-cycle
Climatic class:	T	
Relative humidity:	Max. 90 %	

	CRX110	CRX140
Short-term inclination:	maximum 30°	
Max. pressure:	LP 11 bar/HP 25 bar	
Propellant:	C_5H_{10}	
Refrigerant:	R134a	
Refrigerant quantity:	47 g (1.66 oz.)	50 g (1.76 oz.)
CO_2 equivalent:	0.067 t (147.7 lbs)	0.072 t (158.73 lbs)
Global warming potential (GWP):	1430	
Dimensions:	fig. 22, page 12	fig. 23, page 12
Weight:	27.6 kg (60.85 lbs)	30.6 kg (67.46 lbs)
Inspection/certification:	CE E4	

Contains fluorinated greenhouse gases

Hermetically sealed equipment

Veuillez lire attentivement cette notice avant le montage et la mise en service. Veuillez ensuite la conserver. En cas de passer le produit, veuillez le transmettre au nouvel acquéreur.

Sommaire

1 Signification des symboles 38
2 Consignes de sécurité 39
3 Contenu de la livraison 42
4 Accessoires 43
5 Usage conforme 43
6 Description technique 44
7 Installation et raccordement du réfrigérateur 46
8 Utilisation du réfrigérateur 51
9 Nettoyage et entretien 55
10 Garantie Limitée 56
11 Élimination des déchets 56
12 Guide de dépannage 57
13 Caractéristiques techniques 61

1 Signification des symboles

DANGER !
Consigne de sécurité : le non-respect de ces consignes entraîne la mort ou de graves blessures.

AVERTISSEMENT !
Consigne de sécurité : le non-respect de ces consignes peut entraîner la mort ou de graves blessures.

ATTENTION !
Consigne de sécurité : le non-respect de ces consignes peut entraîner des blessures.

AVIS !
Le non-respect de ces consignes peut entraîner des dommages matériels et des dysfonctionnements du produit.

REMARQUE
Informations complémentaires sur l'utilisation du produit.

2 Consignes de sécurité

Le fabricant décline toute responsabilité pour des dommages dans les cas suivants :

- des défauts de montage ou de raccordement
- des sollicitations mécaniques et une tension de raccordement incorrecte ayant endommagé le matériel
- des modifications apportées au produit sans autorisation explicite de la part du fabricant
- une utilisation différente de celle décrite dans la notice

2.1 Sécurité générale

DANGER !

Le non respect de ces avertissements entraînera la mort ou des blessures graves.

DANGER PAR ÉLECTROCUTION

- Sur les bateaux : veillez à ce que votre alimentation électrique soit sécurisée par un disjoncteur différentiel si l'appareil est branché sur le secteur.

AVERTISSEMENT !

Le non respect de ces avertissements peut entraîner la mort ou des blessures graves.

DANGER PAR ÉLECTROCUTION

- Faire exécuter les installations dans des pièces humides et dans des zones exposées à l'eau uniquement par un spécialiste.

- Si l'appareil présente des dégâts visibles, vous ne devez pas le mettre en service.
- Si le câble de raccordement de l'appareil est endommagé, il doit être remplacé par le fabricant, son service après-vente ou une personne de qualification similaire, afin d'éviter tout danger.
- Seul un personnel qualifié est habilité à effectuer des réparations sur l'appareil. Toute réparation mal effectuée risquerait d'entraîner de graves dangers.
- Débranchez l'appareil du secteur
  - avant tout nettoyage et entretien
  - après chaque utilisation

DANGER POUR LA SANTÉ

- Les enfants âgés de 8 ans et plus ainsi que les personnes ayant des déficiences physiques, sensorielles ou mentales ou un manque d'expérience ou de connaissances peuvent utiliser ce produit à condition d'être sous surveillance ou d'avoir reçu des instructions concernant l'utilisation de l'appareil en toute sécurité et de comprendre les dangers qui en résultent.
- Le nettoyage et la maintenance ne doivent pas être effectués par des enfants sans surveillance.
- Les enfants ne doivent pas jouer avec cet appareil.
- Les enfants doivent être surveillés pour s'assurer qu'ils ne jouent pas avec l'appareil.
- Placez et utilisez l'appareil hors de portée des enfants de moins de 8 ans.

DANGER D'EXPLOSION

- Ne stockez aucune substance explosive comme p. ex. des aérosols contenant des agents propulseurs dans l'appareil.

ATTENTION !

Le non respect de ces précautions peut entraîner des blessures légères ou modérées.

DANGER POUR LA SANTÉ

- Les produits alimentaires doivent être conservés dans leurs emballages originaux ou dans des récipients appropriés.

RISQUE D'ÉCRASEMENT

- Ne touchez pas la charnière.

AVIS !

RISQUE D'ENDOMMAGEMENT

- Vérifiez que la tension indiquée sur la plaque signalétique correspond à l'alimentation électrique dont vous disposez.
- Ne tirez jamais sur le câble de raccordement pour sortir la fiche de la prise.
- Si le réfrigérateur est raccordé à la prise CC : débranchez de la batterie la glacière et les autres consommateurs d'énergie avant de raccorder un chargeur rapide.
- Si le réfrigérateur est raccordé à la prise CC : débranchez ou éteignez le réfrigérateur lorsque vous éteignez le moteur. Dans le cas contraire, il se pourrait que la batterie se décharge.
- N'utilisez pas le réfrigérateur pour le stockage de produits corrosifs ou de solvants !
- Veillez à ce que l'ouverture d'évacuation soit toujours propre.
- N'ouvrez jamais le circuit frigorifique.
- Ne transportez jamais l'appareil en position horizontale afin que l'huile ne puisse pas s'écouler du compresseur.
- Lors du transport, veillez à ne pas endommager le circuit frigorifique. Le réfrigérant du circuit frigorifique s'enflamme facilement.
  En cas d'endommagement du circuit frigorifique :
  – évitez tout feu ouvert et toute étincelle.
  – Aérez bien la pièce.
- Installez l'appareil dans un endroit sec et à l'abri des éclaboussures d'eau.

2.2 Consignes de sécurité concernant le fonctionnement de l'appareil

DANGER !

Le non respect de ces avertissements entraînera la mort ou des blessures graves.

DANGER PAR ÉLECTROCUTION

- Ne touchez jamais les lignes électriques dénudées avec les mains nues. Cela est surtout valable en cas de fonctionnement sur secteur.

ATTENTION !

Le non respect de ces précautions peut entraîner des blessures légères ou modérées.

DANGER PAR ÉLECTROCUTION

- Avant de mettre l'appareil en service, assurez-vous que la ligne d'alimentation électrique et le connecteur sont secs.

DANGER POUR LA SANTÉ

- Lorsque vous raccordez l'appareil à une batterie, assurez-vous que les aliments ne sont pas en contact avec les acides de la batterie.

AVIS !
RISQUE D'ENDOMMAGEMENT

- N'exploitez aucun appareil électrique dans le réfrigérateur, sauf s'ils sont recommandés par le fabricant pour cet usage.
- Ne placez pas l'appareil près de flammes ou d'autres sources de chaleur (chauffage, rayons solaires, fours à gaz etc.).
- **Risque de surchauffe**
  Veillez toujours à ce que la chaleur produite lors du fonctionnement puisse se dissiper suffisamment. Veillez à ce que l'appareil se trouve à distance suffisante des murs ou des objets, de sorte que l'air puisse circuler.
- Assurez-vous que les ouvertures d'aération ne sont pas recouvertes.
- Ne remplissez pas le bac intérieur de substances liquides ou de glace.
- Ne plongez jamais l'appareil dans l'eau.
- Tenez l'appareil et les câbles à l'abri de la chaleur et de l'humidité.
- Veillez à ce que la nourriture ne touche pas les parois du compartiment de réfrigération.

3 Contenu de la livraison

Quantité	Description
1	Réfrigérateur à tablettes
1	Sortie d'évacuation d'eau
1	Instructions de montage et de service

4 Accessoires

Disponibles en accessoires (non compris dans la livraison) :

Description	Explication	Réf.
Redresseur	Compatible avec les modèles CRX 50CC, CRX 65CC, CRX 80CC, CRX 110CC. Transforme une tension d'entrée de 100–240 V~ en tension 12 V⎓ ou 24 V⎓, de sorte que le réfrigérateur peut être raccordé à un secteur alternatif.	9600000445
Cadre de montage	Des cadres de montage encastrés et standard sont disponibles pour tous les modèles CRX.	Divers

Si vous avez des questions, veuillez contacter directement le revendeur ou votre fournisseur de service après-vente.

5 Usage conforme

Le réfrigérateur est conçu pour le montage dans les caravanes, camping-cars ou bateaux. Il est recommandé d'installer l'appareil dans une position fixe. Une fois le montage effectué, seul l'avant de l'appareil doit pouvoir être accessible.

Le réfrigérateur convient uniquement pour réfrigérer, congeler et stocker des aliments. Le réfrigérateur n'est pas destiné au stockage conforme des médicaments.

ATTENTION ! DANGER POUR LA SANTÉ
Veuillez vérifier si la puissance frigorifique du réfrigérateur correspond à la température de conservation recommandée pour les aliments que vous souhaitez conserver au frais.

6 Description technique

Les réfrigérateurs CoolMatic de la série CRX peuvent réfrigérer et tenir au frais les aliments. Le compartiment congélateur permet de congeler des aliments. Si le réfrigérateur est utilisé sans compartiment congélateur, il est possible de stocker des aliments surgelés à court terme grâce à la fonction de refroidissement rapide.

Tous les matériaux utilisés lors de la construction de la glacière n'altèrent pas la qualité des aliments. Le circuit frigorifique est sans entretien.

Le dispositif de réfrigération supporte pendant une courte durée d'être incliné à 30 °, par exemple sur les bateaux.

La température se règle grâce au panneau de commande situé à l'intérieur du réfrigérateur, du côté gauche.

CRX 50, CRX 65, CRX 80

Quatre plages de température, de +3 °C (37 °F) à +12 °C (54 °F), ainsi qu'une fonction de refroidissement rapide, sont disponibles.

CRX 110, CRX 140

Quatre plages de température, de +3 °C (37 °F) à +12 °C (54 °F), sont disponibles.

CRX 110CACC, CRX 140CACC

Quatre plages de température, de +3 °C (37 °F) à +12 °C (54 °F), ainsi qu'un mode « hiver », sont disponibles.

6.1 Éléments de commande à l'intérieur du réfrigérateur

Les différents types de réfrigérateurs sont représentés sur les illustrations suivantes :

- CRX 50 : fig. **1**, page 2
- CRX 65 : fig. **2**, page 2
- CRX 80 : fig. **3**, page 3
- CRX 110 : fig. **4**, page 3
- CRX 140 : fig. **5**, page 4

Pos.	Explication
1	Compartiment congélateur (amovible : CRX 50, CRX 65 et CRX 80 uniquement)
2	Panneau de commande

Pos.	Explication
3	Clayette type grille (repliable pour pouvoir placer des bouteilles dans le réfrigérateur)
4	Clayette
5	Bac à légumes
6	Blocage de bouteilles (pour maintenir les bouteilles dans le balconnet de la contre-porte)
7	Compartiment beurre (couvercle repliable)

6.2 Éléments de commande

Pos. dans fig. 6, page 4, fig. 7, page 5	Explication
1	Capteur IR pour la commutation de l'éclairage intérieur
2	Tableau d'affichage de service à LED
3	LED bleue : le compresseur fonctionne LED orange : le compresseur est arrêté
4	Touche Marche/Arrêt
5	Lumière intérieure
6	Touche de sélection de la température
7	LED : fonction de refroidissement rapide allumée (CRX50, CRX65, CRX80) LED : mode hiver allumé (CRX110CACC, CRX140CACC)
8	LED : niveaux de température

7 Installation et raccordement du réfrigérateur

7.1 Consignes de sécurité relatives à l'installation sur bateaux

Concernant l'installation sur bateaux, veuillez observer les consignes spéciales suivantes :

DANGER ! DANGER PAR ÉLECTROCUTION
veillez à ce que votre alimentation électrique soit sécurisée par un disjoncteur différentiel si l'appareil est branché sur le secteur.

AVIS ! RISQUE D'ENDOMMAGEMENT

- Le dispositif de réfrigération supporte pendant une courte durée d'être incliné à 30 °, par exemple sur les bateaux. Veillez lors de l'installation du réfrigérateur à ce que sa fixation soit adaptée à ces conditions. Consultez un professionnel en cas de questions relatives à l'installation.
- Installez le réfrigérateur de manière à ce que l'air chaud puisse bien s'échapper (soit par le haut, soit par les côtés, fig. 8, page 6).
- Cet appareil est conçu pour des températures ambiantes de +16 °C (61 °F) à +43 °C (109 °F).
- CRX110CACC, CRX140CACC : En mode hiver, cet appareil peut fonctionner à des températures ambiantes comprises entre +10 °C (50 °F) et +16 °C (61 °F).

7.2 Remarques relatives à l'installation du réfrigérateur

Observez les consignes suivantes en ce qui concerne l'installation :

- Installez le réfrigérateur de manière à ce que l'air chaud puisse bien s'échapper (soit par le haut, soit par les côtés, fig. 8, page 6).

  Légende de fig. 8, page 6

Pos.	Explication
1	air entrant froid
2	air évacué chaud

Pos.	Explication
3	condenseur
4	espace supérieur si la circulation d'air évacué en haut ou sur le côté est insuffisante.

Observez les dimensions de montage suivantes :

Modèle	Dimensions l x h x p (mm)	Dimensions l x h x p (pouces)
CRX 50	390 x 544 x 550	15,35 x 21,42 x 21,65
CRX 65	458 x 535 x 595	18,03 x 21,06 x 23,43
CRX 80	485 x 650 x 578	19,09 x 25,59 x 22,76
CRX 110	530 x 755 x 608	20,87 x 29,72 x 23,94
CRX 140	550 x 825 x 670	21,65 x 32,48 x 26,38

- Ne bouchez pas les ouvertures (fentes d'aération, etc.) du bâti ou de la structure d'encastrement.
- En fonctionnement normal du réfrigérateur, de l'eau de condensation se forme. Vous pouvez essuyer régulièrement l'eau de condensation au fond du réfrigérateur ou l'évacuer par une sortie d'évacuation au fond du réfrigérateur (voir chapitre « Montage de la sortie d'évacuation d'eau (en option) », page 47).

7.3 Montage de la sortie d'évacuation d'eau (en option)

➤ Reliez un tuyau, de diamètre intérieur de 10 mm (0.4 inch) (non fourni), à la sortie d'évacuation.

➤ Allongez le réfrigérateur sur le côté afin d'accéder à la partie inférieure.

➤ Montez la sortie d'évacuation d'eau (fig. 9 2, page 7) en l'alignant à l'avant ou à l'arrière, selon le sens d'évacuation souhaité.

➤ Retirez le bouchon d'évacuation d'eau (fig. 9 1, page 7) à l'intérieur du réfrigérateur.

7.4 Installation du réfrigérateur

Procédez de la manière suivante pour installer le réfrigérateur :

➤ si vous souhaitez évacuer l'eau de condensation par un flexible :
Montez la tubulure d'évacuation d'eau (voir chapitre « Montage de la sortie d'évacuation d'eau (en option) », page 47)

➤ Retirez la sécurité de transport (chapitre « Déverrouillage », page 54).

➤ Ouvrez la porte du réfrigérateur.

➤ Retirez les caches (fig. 10 2, page 7).

➤ Insérez le réfrigérateur dans l'alcôve.

➤ Fixez le réfrigérateur avec des vis adaptées (fig. 10 1, page 7).

➤ Enfoncez les caches (fig. 10 2, page 7) dans les trous.

7.5 Modification du côté d'ouverture de la porte

Vous pouvez modifier le côté d'ouverture de la porte de sorte que la porte s'ouvre vers la gauche plutôt que vers la droite.

➤ Procédez tel qu'il est illustré (fig. 11, page 8 à fig. 13, page 8).

7.6 Raccordement du réfrigérateur à la tension continue

AVIS ! RISQUE D'ENDOMMAGEMENT

- Pour éviter des pertes de tension et de puissance frigorifique, le câble de raccordement doit être le plus court possible et ne doit pas être interrompu.
  Évitez donc de placer des interrupteurs, des connecteurs ou des répartiteurs supplémentaires.
- Débranchez l'appareil et les autres consommateurs d'énergie de la batterie avant de recharger la batterie avec un chargeur rapide. Les surtensions peuvent endommager l'électronique des appareils.

Les réfrigérateurs peuvent être branchés sur une tension continue de 12 V ou 24 V.

Pour des raisons de sécurité, le réfrigérateur est équipé d'un système électronique pour empêcher l'inversion de polarité. Cela protège le réfrigérateur des courts-circuits et de l'inversion de polarité lors du branchement sur une batterie.

Pour protéger la batterie, le réfrigérateur s'éteint automatiquement lorsque la tension n'est plus suffisante (voir tableau suivant).

	12 V	24 V
Tension d'arrêt	10,4 V	22,8 V
Tension de remise en marche	11,7 V	24,2 V

➤ Déterminez la section nécessaire du câble en fonction de sa longueur, selon fig. 14, page 9.

Légende de la fig. 14, page 9 :

Axe des coordonnées	Signification	Unité
l	Longueur de câble	m
∅	Section du câble	mm^2

AVIS ! RISQUE D'ENDOMMAGEMENT
Ce faisant, respectez la polarité.

➤ Avant de mettre l'appareil en service, vérifiez que la tension de service et celle de la batterie sont identiques (voir la plaque signalétique).

➤ Raccordez le réfrigérateur à une prise femelle protégée par un fusible de 15 A (pour une tension de 12 V) ou 7,5 A (pour une tension de 24 V) (fig. 15 1, page 9).

➤ Raccordez le câble rouge (fig. 15 rd, page 9) au pôle positif de la batterie.

➤ Raccordez le câble noir (fig. 15 bk, page 9) au pôle négatif de la batterie.

7.7 Raccordement du réfrigérateur à la tension alternative

DANGER ! DANGER PAR ÉLECTROCUTION

- Ne vous approchez pas de prises ou de commutateurs lorsque vous avez les mains mouillées ou les pieds dans l'eau.
- Si vous raccordez votre réfrigérateur à bord d'un bateau à la tension alternative par l'intermédiaire d'une prise de quai, vous devez dans tous les cas brancher un disjoncteur différentiel entre le secteur de tension alternative et le réfrigérateur.
  Veuillez vous renseigner auprès d'un spécialiste.

CRX 50CACC, CRX 65CACC, CRX 80CACC, CRX 110CACC, CRX 140ACACC

Procédez comme suit si vous raccordez le réfrigérateur à une tension alternative :

➤ Introduisez la fiche dans la prise CA (fig. 16 1, page 10).

CRX 50CC, CRX 65CC, CRX 80CC, CRX 110CC

Vous pouvez raccorder les réfrigérateurs à une tension alternative comprise entre 100 V et 240 V~ si vous utilisez le redresseur de courant MPS 35 (**accessoire**).

Le redresseur de courant MPS 35 possède un raccordement prioritaire qui protège la batterie raccordée. En cas de raccordement au réseau 100–240 V~ , le redresseur commute automatiquement du fonctionnement sur batterie au fonctionnement sur secteur.

Si le secteur 100–240 V~ est coupé, le redresseur de courant repasse automatiquement en mode de fonctionnement sur batterie. Le fonctionnement secteur via redresseur a toujours priorité sur le fonctionnement batterie.

Procédez comme suit si vous raccordez le réfrigérateur à une tension alternative :

➤ Fixez le redresseur derrière le réfrigérateur.

➤ Connectez le redresseur conformément à l'illustration fig. 17, page 10.

➤ Raccordez le réfrigérateur au redresseur de courant (fig. 17 2, page 10) :
- Câble rouge (rd) : pôle positif de la batterie
- Câble noir (bk) : pôle négatif de la batterie

➤ Introduisez la fiche (fig. 17 1, page 10) dans la prise CA.

8 Utilisation du réfrigérateur

Le réfrigérateur permet la conservation des aliments frais. Le compartiment congélateur conserve les aliments congelés et congèle les aliments frais.

AVIS ! RISQUE D'ENDOMMAGEMENT

- Il est interdit d'utiliser un appareil électrique à l'intérieur du réfrigérateur. Les seules exceptions sont les appareils autorisés par le fabricant à cet effet.
- Veillez à ce que les boissons ou aliments placés dans des récipients en verre ne soient pas soumis à des températures trop basses. En gelant, le volume des boissons et aliments liquides augmente, ce qui peut détruire les récipients en verre.
- Les produits alimentaires doivent être conservés dans leurs emballages originaux ou dans des récipients appropriés.
- Veillez à ne déposer dans la glacière que des objets ou des aliments qui peuvent être réfrigérés à la température sélectionnée.

REMARQUE

- Avant de mettre en service votre nouveau réfrigérateur, vous devez, pour des raisons d'hygiène, le nettoyer à l'intérieur et à l'extérieur à l'aide d'un tissu humide (voir aussi chapitre « Nettoyage et entretien », page 55).
- Ne fermez pas le clapet du compartiment congélation en appuyant violemment dessus.
- Ne sortez pas la paroi de séparation si de la glace se trouve dans le compartiment congélation.
- Ne retirez pas la membrane du panneau de commande lors de l'utilisation du réfrigérateur.

8.1 Comment économiser de l'énergie ?

- Choisissez un emplacement bien aéré et à l'abri du soleil.
- Laissez refroidir les aliments chauds avant de les mettre dans le réfrigérateur.
- N'ouvrez pas le réfrigérateur plus souvent que nécessaire. Si la porte reste ouverte plus de 5 minutes, la lumière commence à clignoter.
- Ne laissez pas la porte ouverte plus longtemps que nécessaire.
- Dégivrez le réfrigérateur dès qu'une couche de glace s'est formée.
- Évitez une température intérieure inutilement basse.
- Nettoyez régulièrement le condenseur pour enlever la poussière et les salissures.

8.2 Mise en marche du réfrigérateur

➤ Allumez le réfrigérateur en appuyant sur la touche ⏻.

REMARQUE
Après la mise en marche, le réfrigérateur a besoin d'un certain temps avant que le compresseur ne se mette en marche.

8.3 Réglage de la température

➤ Appuyez plusieurs fois sur la touche 🌡 jusqu'à ce que le niveau de température souhaité soit réglé. La LED inférieure / principale correspond à la température la plus froide. La LED supérieure / plus petite indique la température la plus élevée. Pour passer du niveau le plus froid au niveau le plus chaud, appuyez à nouveau sur la touche 🌡.

REMARQUE
La puissance frigorifique peut être influencée par :
- la température ambiante,
- la quantité des aliments à conserver,
- la fréquence de l'ouverture de la porte.

Si la température ambiante est comprise entre 16 °C (61 °F) et 20 °C (68 °F), placez le réfrigérateur au minimum sur le niveau 2.

8.4 Réglage de la fonction de refroidissement rapide (CRX 50, CRX 65 et CRX 80 uniquement)

AVIS ! RISQUE D'ENDOMMAGEMENT
- Utilisez la fonction de refroidissement rapide uniquement lorsque le compartiment congélateur amovible **n'est pas** utilisé. Sinon, le compartiment congélateur risque d'être extrêmement froid et de provoquer une condensation d'eau hors du réfrigérateur. Cela augmenterait de plus fortement la consommation d'énergie.
- Tenez compte du fait que les bouteilles et autres récipients peuvent éclater en gelant.
- Tenez compte du fait qu'il est difficile d'ouvrir la porte du réfrigérateur juste après l'avoir fermée.

Il est possible d'utiliser le réfrigérateur avec une fonction de refroidissement rapide pour atteindre des températures de congélation.

➤ Appuyez plus de 3 secondes sur la touche ⓪.

✓ La LED au-dessus de la touche ⓪ de la température s'allume.

➤ Appuyez de nouveau sur la touche ⓪ pendant plus de 3 secondes afin d'utiliser le réfrigérateur avec la fonction de refroidissement normal.

8.5 Réglage du mode hiver (CRX110CACC et CRX140CACC uniquement)

Le mode hiver assure un fonctionnement optimal à des températures ambiantes inférieures à 16 °C (61 °F) :

➤ Appuyez plus de 3 secondes sur la touche ⓪.

✓ Le réfrigérateur passe en mode hiver et la LED au-dessus de la touche ⓪ s'allume.

➤ Appuyez de nouveau sur la touche ⓪ pendant plus de 3 secondes afin d'utiliser le réfrigérateur avec la fonction de refroidissement normal.

8.6 Conservation des aliments

AVIS ! RISQUE D'ENDOMMAGEMENT

- Ne conservez pas les aliments **chauds** dans le réfrigérateur.
- Ne placez pas de récipients en verre remplis de liquides dans le compartiment congélateur.

REMARQUE

Conservez les aliments qui ont tendance à absorber les odeurs et les arômes, ainsi que les liquides et les produits à forte teneur en alcool dans des conteneurs hermétiques.

Vous pouvez conserver des aliments dans le réfrigérateur. Normalement, la durée de conservation des aliments est indiquée sur l'emballage.

Le compartiment réfrigérateur se répartit en plusieurs zones qui présentent différentes températures :

- Les zones les plus froides se trouvent directement au-dessus du bac à légumes, près de la paroi arrière.
- Veuillez respecter les indications relatives à la température et à la péremption figurant sur les emballages des aliments.

- Observez les consignes suivantes en ce qui concerne la conservation :
  - Ne recongelez jamais des produits en cours de décongélation ou décongelés, consommez-les au plus vite.
  - Enveloppez les aliments dans une feuille d'aluminium ou un film plastique et placez-les dans un récipient à couvercle. De cette façon, les arômes, la substance et la fraîcheur se conservent mieux.

8.7 Dégivrage du freezer

AVIS ! RISQUE D'ENDOMMAGEMENT
N'utilisez jamais d'outils mécaniques pour enlever les couches de glace ou pour détacher des objets pris dans le givre. Les seules exceptions sont les appareils autorisés par le fabricant à cet effet.

Procédez de la manière suivante pour dégivrer le réfrigérateur :

➤ Retirez les aliments.

➤ Placez-les éventuellement dans un autre réfrigérateur pour qu'ils restent froids.

➤ Appuyez sur la touche ⏻ jusqu'à ce que le réfrigérateur s'éteigne.

➤ Ouvrez complètement la porte.

8.8 Déverrouillage

AVIS ! RISQUE D'ENDOMMAGEMENT
Changez le mécanisme de verrouillage uniquement lorsque la porte est ouverte. Une exploitation avec la porte fermée entraînera l'endommagement de l'appareil.

Le réfrigérateur dispose d'un mécanisme de verrouillage (fig. 18 1, page 10) servant également de protection de transport. Les réglages suivants sont possibles :

- **Lock** (tournez la mollette à fond vers la droite) : la porte est fermée et bloquée. Pour ouvrir la porte, tirez la poignée vers le haut et ouvrez la porte.
- **Vent** (tournez la mollette à fond vers la gauche) : la porte est légèrement ouverte, mais toutefois bloquée.
  Utilisez cette position si vous devez éteindre l'appareil pour une durée prolongée.

8.9 Arrêt et mise hors service du réfrigérateur

Lorsque vous voulez mettre le réfrigérateur hors service pendant une période prolongée, procédez de la façon suivante :

➤ Appuyez sur la touche ⏻ jusqu'à ce que le réfrigérateur s'éteigne.

➤ Débranchez le câble de raccordement de la batterie ou débranchez la prise de la ligne de courant alternatif en la retirant du redresseur.

➤ Nettoyez le réfrigérateur (voir chapitre « Nettoyage et entretien », page 55).

➤ Tournez la mollette de verrouillage (fig. 18 1, page 10) à fond vers la droite (« Vent »).

➤ Fermez la porte jusqu'à ce qu'elle s'enclenche.

✓ La porte reste entrouverte et empêche ainsi que de mauvaises odeurs ne se forment.

8.10 Remplacement du fusible (CRX 50CACC, CRX 65CACC, CRX 80CACC, CRX 110CACC et CRX 140CACC uniquement)

Il vous est possible de remplacer le fusible dans le socle de courant alternatif s'il est défectueux.

➤ Soulevez le compartiment pour fusible (fig. 16 2, page 10) à l'aide d'un tournevis.

➤ Remplacez le fusible (250 V/4 A).

➤ Refermez le compartiment pour fusible.

9 Nettoyage et entretien

AVIS ! RISQUE D'ENDOMMAGEMENT

- N'utilisez pas de produits de lavage abrasifs ou d'objets durs pour le nettoyage car ceux-ci pourraient endommager l'appareil.
- N'utilisez pas d'outils durs ou pointus pour accélérer le processus de dégivrage.

- ➤ Avant toute opération de nettoyage ou d'entretien de l'appareil, veillez à débrancher celui-ci du secteur.
- ➤ Nettoyez le réfrigérateur régulièrement et dès qu'il est sale, avec un chiffon humide.
- ➤ Veillez à ce que de l'eau ne goutte pas sur les joints. Cela risque d'endommager les composants électroniques.
- ➤ Essuyez l'appareil avec un chiffon après l'avoir nettoyé.
- ➤ Nettoyez régulièrement le condenseur pour enlever la poussière et les salissures.

10 Garantie Limitée

GARANTIE LIMITÉE DISPONIBLE À
DOMETIC.COM/WARRANTY.

POUR TOUTE QUESTION OU POUR OBTENIR UNE COPIE GRATUITE DE LA GARANTIE LIMITÉE, CONTACTER :

DOMETIC CORPORATION
CUSTOMER SUPPORT CENTER
1120 NORTH MAIN STREET
ELKHART, INDIANA, ÉTATS-UNIS 46514
1-800-544-4881 OPT. 3

11 Élimination des déchets

AVERTISSEMENT ! RISQUE D'ENFERMEMENT POUR LES ENFANTS

Avant de mettre au rebut votre ancien réfrigérateur :

- Enlevez les portes de leurs gonds.
- Laissez les clayettes dans le réfrigérateur, afin que les enfants ne puissent pas entrer dedans.

- ➤ Jetez les emballages dans les conteneurs de déchets recyclables prévus à cet effet.

Lorsque vous mettrez votre produit définitivement hors service, informez-vous auprès du centre de recyclage le plus proche ou auprès de votre revendeur spécialisé sur les prescriptions relatives au retraitement des déchets.

12 Guide de dépannage

Signification du témoin lumineux LED rouge (fig. 6 2, page 4, fig. 7 2, page 5)

En cas de défaut de fonctionnement, la LED clignote plusieurs fois. Le nombre d'impulsions dépend du type de défaut.

Chaque clignotement dure un quart de seconde. Une pause suit la série de clignotements. La séquence correspondant au défaut est répétée toutes les quatre secondes.

CRX 50, CRX 65, CRX 80

Nombre d'impulsions lumineuses	Dysfonctionnement	Cause possible
1	Sous-tension	La tension d'alimentation se trouve en dehors de la plage réglée.
2	Surintensité du ventilateur	Le ventilateur exige de l'unité électronique une intensité de plus d'1 A.
	Tentatives de démarrage trop nombreuses	Le compresseur ou le ventilateur ont démarré trop souvent dans un bref délai.
3	Le moteur ne démarre pas	Le rotor est coincé. La pression différentielle dans le système réfrigérant est trop élevée (> 5 bar).
4	Vitesse de rotation trop faible	Un système de refroidissement subissant des charges trop élevées empêche le moteur de tourner au régime minimum requis de 1 850 tr/min.
5	Surtempérature de l'unité électronique	Si le système réfrigérant est trop sollicité ou atteint une température trop élevée, les composants électroniques chauffent trop.
Permanent	Erreur du capteur de température	Le capteur de température est défectueux.

CRX110, CRX140

Nombre d'impulsions lumineuses	Dysfonctionnement	Cause possible
1	Sous-tension	La tension d'alimentation se trouve en dehors de la plage réglée.
2	Surintensité du ventilateur	Le ventilateur exige de l'unité électronique une intensité de plus d'1 A.
3	Le moteur ne démarre pas	Le rotor est coincé. La pression différentielle dans le système réfrigérant est trop élevée (> 5 bar).
4	Vitesse de rotation trop faible	Un système de refroidissement subissant des charges trop élevées empêche le moteur de tourner au régime minimum requis de 1 850 tr/min.
5	Surtempérature de l'unité électronique	Si le système réfrigérant est trop sollicité ou atteint une température trop élevée, les composants électroniques chauffent trop.
Permanent	Erreur du capteur de température	Le capteur de température est défectueux.

Le compresseur ne fonctionne pas (raccordement sur batterie)

Problème	Cause possible	Solution
$U_{Bornes} = 0$ V	Interruption de la ligne de raccordement entre la batterie et l'électronique	Établir la connexion
	Commutateur principal défectueux (s'il fait partie des composants)	Changer l'interrupteur principal
	Le fusible supplémentaire de la ligne est grillé (s'il fait partie des composants)	Changer le fusible de la ligne
$U_{Bornes} \leq U_{Marche}$	Tension de batterie trop faible	Charger la batterie
Tentative de démarrage avec $U_{Bornes} \leq U_{Arret}$	Les câbles sont débranchés Mauvais contact (corrosion)	Établir la connexion
	Capacité de batterie trop faible	Changement des piles
	Section du câble trop petite	Changer le câble (fig. 14, page 9)
Tentative de démarrage avec $U_{Bornes} \geq U_{Marche}$	Température ambiante trop élevée	–
	Ventilation par aspiration et aération insuffisante	Déplacer l'appareil
	Le condenseur est sale	Nettoyer le condenseur
Interruption électrique dans le compresseur entre les broches	Compresseur défectueux	Contactez le service client

U_{Bornes} Tension entre la borne positive et la borne négative de l'électronique

U_{Marche} Tension de démarrage de l'électronique

U_{Arret} Tension d'arrêt de l'électronique

Le compresseur ne fonctionne pas (raccordement sur tension alternative)

Problème	Cause possible	Solution
Pas de tension	Interruption dans la ligne électrique	Établir la connexion
	Commutateur principal défectueux (s'il fait partie des composants)	Changer l'interrupteur principal
	Le fusible supplémentaire de la ligne est grillé (s'il fait partie des composants)	Changer le fusible de la ligne
Il y a une tension mais le compresseur ne fonctionne pas	Température ambiante trop élevée	–
	Ventilation par aspiration et aération insuffisante	Déplacer l'appareil
	Le condenseur est sale	Nettoyer le condenseur
Interruption électrique dans le compresseur entre les broches	Compresseur défectueux	Contactez le service client

Diminution de la puissance frigorifique, augmentation de la température intérieure

Problème	Cause possible	Solution
Longue durée de fonctionnement / fonctionnement continu du compresseur	Température ambiante trop élevée	–
	Ventilation par aspiration et aération insuffisante	Déplacer l'appareil
	Le condenseur est sale	Nettoyer le condenseur
	Ventilateur défectueux	Changer le ventilateur
Le compresseur fonctionne rarement	Batterie à plat	Charger la batterie

Bruits inhabituels

Problème	Cause possible	Solution
Fort ronflement	Les mouvements d'un élément du circuit de refroidissement sont bloqués (l'élément est coincé contre la paroi)	Redresser l'élément avec précaution
	Corps étranger coincé entre l'unité de réfrigération et la paroi	Retirer le corps étranger
	Le ventilateur fait du bruit	Changer le ventilateur

13 Caractéristiques techniques

	CRX50	CRX65	CRX80
Modèles CA-CC : Modèles CC :	CRX1050 CRX0050	CRX1065 CRX0065	CRX1080 CRX0080
Capacité du compartiment réfrigérateur :	41,2 l (1,45 cu.ft.)	50 l (1,77 cu.ft.)	70,6 l (2,49 cu.ft.)
Capacité compartiment congélateur :	4,4 l (0,16 cu.ft.)	7,0 l (0,25 cu.ft.)	7,5 l (0,26 cu.ft.)
Capacité :	45 l (1,59 cu.ft.)	57 l (2,01 cu.ft.)	78 l (2,75 cu.ft.)
Tension :	12 V⎓ ou 24 V⎓ 100–240 V∼ (modèles CA-CC uniquement)		
Consommation électrique (CA) (modèles CA-CC uniquement) :	40 W	45 W	48 W
Courant nominal 12 V⎓ : 24 V⎓ : 100 V∼ (modèles CA-CC uniquement) : 240 V∼ (modèles CA-CC uniquement) :	 5,0 A 2,6 A 1,14 A 0,53 A	 5,5 A 2,8 A 1,22 A 0,58 A	 5,6 A 2,9 A 1,23 A 0,56 A

	CRX 50	CRX 65	CRX 80
Plage de température de refroidissement Réfrigérateur : Congélateur : Refroidissement rapide (sans cloison) :	+3 °C (37 °F) à +12 °C (54 °F) –15 °C (5 °F) à –5 °C (23 °F) –6 °C (21 °F) ± 2 °C (36 °F) maximum		
Classe climatique :	T		
Humidité de l'air :	maximum 90 %		
Inclinaison à court terme :	maximum 30°		
Pression max. :	BP 11 bar/HP 25 bar		
Fluide moteur :	C_5H_{10}		
Réfrigérant :	R134a		
Quantité de réfrigérant :	38 g (1,34 oz.)	42 g (1,48 oz.)	48 g (1,69 oz.)
Équivalent CO_2 :	0,054 t (119 lbs)	0,060 t (132,3 lbs)	0,069 t (152,1 lbs)
Potentiel d'effet de serre (GWP) :	1 430		
Dimensions :	fig. 19, page 11	fig. 20, page 11	fig. 21, page 11
Poids :	17 kg (37,48 lbs)	19 kg (41,89 lbs)	21 kg (46,30 lbs)
Contrôle / certificat :	CE E4		

	CRX110	**CRX140**
Modèles CA-CC : Modèles CC :	CRX1110 CRX0110	CRX1140
Capacité du compartiment réfrigérateur :	98 l (3,46 cu.ft.)	124 l (4,38 cu.ft.)
Capacité compartiment congélateur :	9,5 l (0,34 cu.ft.)	11 l (0,39 cu.ft.)
Capacité :	107,5 l (3,80 cu.ft.)	135 l (4,77 cu.ft.)
Tension :	12 V⎓ ou 24 V⎓ 100–240 V∼ (modèles CA-CC uniquement)	
Consommation électrique (CA) (modèles CA-CC uniquement) :	50 W	65 W
Courant nominal 12 V⎓ : 24 V⎓ : 100 V∼ (modèles CA-CC uniquement) : 240 V∼ (modèles CA-CC uniquement) :	 6,2 A 3,0 A 0,82 A 0,34 A	 7,7 A 3,6 A 0,95 A 0,4 A
Plage de température de refroidissement Réfrigérateur : Congélateur :	 +3 °C (37 °F) à +12 °C (54 °F) –18 °C (0 °F) à –6 °C (21 °F)	
Réglage du mode hiver (modèles CA-CC uniquement) :	–	chauffage 5 W, hors cycle
Classe climatique :	T	
Humidité de l'air :	90 % maximum	

	CRX110	**CRX140**
Inclinaison à court terme :	maximum 30°	
Pression max. :	BP 11 bar/HP 25 bar	
Fluide moteur :	C_5H_{10}	
Réfrigérant :	R134a	
Quantité de réfrigérant :	47 g (1,66 oz.)	50 g (1,76 oz.)
Équivalent CO_2 :	0,067 t (147,7 lbs)	0,072 t (158,73 lbs)
Potentiel d'effet de serre (GWP) :	1430	
Dimensions :	fig. 22, page 12	fig. 23, page 12
Poids :	27,6 kg (60,85 lbs)	30,6 kg (67,46 lbs)
Contrôle / certificat :	CE E4	

Contient des gaz à effet de serre fluorés

Equipement hermétiquement scellé

Lea detenidamente estas instrucciones antes de llevar a cabo la instalación y puesta en funcionamiento, y consérvelas en un lugar seguro. En caso de vender o entregar el producto a otra persona, entregue también estas instrucciones.

Índice

1 Explicación de símbolos 65
2 Instrucciones de seguridad 66
3 Contenido de la entrega. 69
4 Accesorios. 70
5 Uso previsto 70
6 Descripción técnica 71
7 Instalación y conexión de la nevera 73
8 Uso de la nevera 77
9 Limpieza y mantenimiento 82
10 Garantía Limitada 83
11 Eliminación 83
12 Solución de averías 84
13 Datos técnicos. 88

1 Explicación de símbolos

¡PELIGRO!
Indicación de seguridad: su incumplimiento acarrea la muerte o graves lesiones.

¡ADVERTENCIA!
Indicación de seguridad: su incumplimiento puede acarrear la muerte o graves lesiones.

¡ATENCIÓN!
Indicación de seguridad: su incumplimiento puede acarrear lesiones.

¡AVISO!
Su incumplimiento puede acarrear daños materiales y perjudicar el correcto funcionamiento del producto.

NOTA
Información adicional para el manejo del producto.

2 Instrucciones de seguridad

El fabricante declina toda responsabilidad ante daños ocurridos en los siguientes casos:

- errores de montaje o de conexión
- desperfectos en el producto debidos a influencias mecánicas y una tensión de conexión incorrecta
- modificaciones realizadas en el producto sin el expreso consentimiento del fabricante
- utilización del aparato para fines distintos a los descritos en las instrucciones

2.1 Seguridad general

¡PELIGRO!

El incumplimiento de estas advertencias podrá causar la muerte o lesiones graves.

PELIGRO DE DESCARGA ELÉCTRICA

- En embarcaciones: en caso de funcionamiento conectado a la red eléctrica, asegúrese de que el suministro de corriente esté protegido con un interruptor diferencial.

¡ADVERTENCIA!

El incumplimiento de estas advertencias puede provocar la muerte o lesiones graves.

PELIGRO DE DESCARGA ELÉCTRICA

- Las instalaciones en recintos húmedos y zonas expuestas al agua deberán realizarlas exclusivamente técnicos especializados.

- No ponga el aparato en funcionamiento si presenta desperfectos visibles.
- Si se daña el cable de conexión del aparato, el fabricante, su servicio de atención al cliente o una persona cualificada debe reemplazarlo para evitar así posibles peligros.
- Solo personal especializado puede realizar reparaciones en el aparato. Las reparaciones que se realicen incorrectamente pueden dar lugar a situaciones de considerable peligro.
- Desconecte el aparato de la red
  - antes de realizar cualquier tarea de limpieza y mantenimiento;
  - después de cada uso.

PELIGRO PARA LA SALUD

- Los niños mayores de 8 años y las personas de capacidad física, sensorial o mental disminuida, así como aquellas personas con falta de experiencia y conocimientos suficientes, solo podrán utilizar este aparato si están vigilados o han sido instruidos respecto al uso seguro del aparato y a los posibles peligros que pueden emanar de él.
- Los niños solo podrán realizar las tareas de limpieza y mantenimiento bajo vigilancia.
- Los niños no están autorizados a jugar con el aparato.
- Controle a los niños para asegurarse de que no jueguen con el aparato.
- Mantenga y utilice el aparato fuera del alcance de los niños menores de 8 años.

PELIGRO DE EXPLOSIÓN

- No guarde en el aparato sustancias con peligro de explosión como, p. ej., sprays con gases combustibles.

¡ATENCIÓN!

El incumplimiento de estas precauciones podría provocar lesiones leves o moderadas.

PELIGRO PARA LA SALUD

- Los alimentos solo se pueden guardar en los envases originales o en recipientes adecuados.

PELIGRO DE APLASTAMIENTO

- No introduzca la mano en el área de acción de la bisagra.

¡AVISO!

PELIGRO DE SUFRIR DESPERFECTOS

- Compare el valor de tensión indicado en la placa de características con el suministro de energía existente.
- No desenchufe nunca el cable de conexión tirando de él.
- Si la nevera está conectada al enchufe de CC: desconecte de la batería la nevera u otros aparatos conectados si va a conectar un cargador rápido.
- Si la nevera está conectada al enchufe de CC: desenchúfela o apáguela cuando apague el motor. De lo contrario, podría descargarse la batería.
- Esta nevera no es apta para almacenar sustancias corrosivas o que contengan disolventes.
- Mantenga siempre limpias las aberturas de descarga.
- No abra nunca el circuito de refrigeración.
- No transporte nunca el aparato en posición horizontal para así evitar que el aceite salga del compresor.
- Al transportarla, asegúrese de no dañar el circuito de refrigeración. El refrigerante del circuito de refrigeración es muy inflamable.
  En caso de daños en el circuito de refrigeración:
  – evite las llamas abiertas y las chispas.
  – Ventile bien la habitación.
- Coloque el aparato en un lugar seco y protegido contra posibles salpicaduras de agua.

2.2 Seguridad durante el funcionamiento del aparato

¡PELIGRO!

El incumplimiento de estas advertencias podrá causar la muerte o lesiones graves.

PELIGRO DE DESCARGA ELÉCTRICA

- No toque directamente con las manos cables sin aislamiento. Esto rige especialmente en caso de funcionamiento con la red de corriente alterna.

¡ATENCIÓN!

El incumplimiento de estas precauciones podría provocar lesiones leves o moderadas.

PELIGRO DE DESCARGA ELÉCTRICA

- Antes de la puesta en funcionamiento, asegúrese de que el cable de alimentación y la clavija de enchufe estén secos.

PELIGRO PARA LA SALUD

- Si conecta el aparato a una batería, asegúrese de que los alimentos no entren en contacto con el ácido de la batería.

¡AVISO!
PELIGRO DE SUFRIR DESPERFECTOS

- No utilice ningún aparato eléctrico dentro del enfriador, a no ser que el aparato en cuestión haya sido recomendado para ello por el fabricante.
- No coloque el aparato cerca de llamas abiertas ni de otras fuentes de calor (calefacción, radiación directa del sol, estufas de gas, etc.).
- **¡Peligro de sobrecalentamiento!**
  Asegúrese de que quede constantemente garantizada una salida adecuada del calor que se desprende durante el funcionamiento. Asegúrese también de que el aparato guarde la suficiente distancia respecto a paredes u objetos, de forma que el aire pueda circular.
- Evite que se obstruyan las aberturas de ventilación.
- No introduzca líquidos ni hielo en el recipiente interior.
- No sumerja nunca el aparato en agua.
- Proteja el aparato y los cables del calor y de la humedad.
- Preste atención a que los alimentos no toquen ninguna pared del interior de la nevera.

3 Contenido de la entrega

Cantidad	Descripción
1	Nevera con estantes
1	Salida de drenaje de agua
1	Instrucciones de montaje y de uso

4 Accesorios

Disponibles como accesorios (no se incluye en el contenido de la entrega):

Descripción	Explicación	N° de art.
Rectificador	Adecuado para CRX 50DC, CRX 65DC, CRX 80DC, CRX 110DC. Transforma una tensión de entrada de 100–240 V~ a 12 V⎓ o 24 V⎓, de modo que la nevera pueda conectarse a una fuente de alimentación de CA.	9600000445
Marco de montaje	Los marcos de montaje empotrados o estándar están disponibles para todos los modelos CRX.	Varios

Si tiene alguna pregunta, póngase en contacto directamente con el distribuidor o con su socio de servicios.

5 Uso previsto

La nevera está diseñada para instalarse en caravanas, autocaravanas o barcos. Se recomienda que la unidad esté instalada en una posición fija. Una vez instalada, solo el frontal del electrodoméstico puede ser accesible

La nevera solo es adecuada para refrigerar, congelar y almacenar alimentos. La nevera no está diseñada para el almacenamiento adecuado de medicinas.

¡ATENCIÓN! PELIGRO PARA LA SALUD
Por favor, compruebe si la potencia de refrigeración es adecuada para almacenar los alimentos que quiere enfriar.

6 Descripción técnica

Los electrodomésticos de refrigeración de la serie CoolMatic CRX pueden enfriar los productos y mantenerlos fríos. Los productos pueden congelarse en el congelador. Si la nevera se usa sin congelador, los productos se pueden almacenar a corto plazo utilizando la función de enfriamiento rápido.

Todos los materiales utilizados en el refrigerador son compatibles con el uso de alimentos. El circuito de refrigeración no necesita mantenimiento.

El aparato de refrigeración puede soportar una inclinación de 30° a corto plazo, por ejemplo, en barcos.

La temperatura se establece usando el panel de control en el interior de la nevera a la izquierda.

CRX 50, CRX 65, CRX 80

Hay disponibilidad para elegir cuatro rangos de temperatura desde +3 °C (37 °F) hasta +12 °C (54 °F) y una función de enfriamiento rápido.

CRX 110, CRX 140

Hay disponibilidad para elegir cuatro rangos de temperatura desde +3 °C (37 °F) hasta +12 °C (54 °F).

CRX 110ACDC, CRX 140ACDC

Hay disponibilidad para elegir cuatro rangos de temperatura desde +3 °C (37 °F) hasta +12 °C (54 °F) y un modo invierno.

6.1 Elementos de mando dentro de la nevera

En las siguientes ilustraciones se muestran los diversos tipos de neveras:

- CRX 50: fig. **1**, página 2
- CRX 65: fig. **2**, página 2
- CRX 80: fig. **3**, página 3
- CRX 110: fig. **4**, página 3
- CRX 140: fig. **5**, página 4

N.º	Explicación
1	Congelador (extraíble: solo CRX 50, CRX 65, CRX 80)
2	Panel de control
3	Estante de rejilla (plegable, para que las botellas se puedan poner en la nevera)
4	Estante
5	Compartimento para frutas
6	Soporte de botellas (para sujetar las botellas en la puerta)
7	Compartimento con tapa (de bisagra)

6.2 Elementos de mando

N.º en fig. 6, página 4, fig. 7, página 5	Explicación
1	Sensor IR para encender la iluminación interior
2	Pantalla de servicio LED
3	LED azul: el compresor está en marcha LED naranja: el compresor está apagado
4	Pulsador de encendido/apagado
5	Iluminación interior
6	Pulsador de selección de temperatura
7	LED: Función de enfriamiento rápido activada (CRX 50, CRX 65, CRX 80) LED: Modo invierno activado (CRX 110ACDC, CRX 140ACDC)
8	LED: niveles de temperatura

7 Instalación y conexión de la nevera

7.1 Instrucciones de seguridad para instalación en barcos

Por favor, tenga en cuenta las siguientes instrucciones para la instalación en barcos:

¡PELIGRO! PELIGRO DE DESCARGA ELÉCTRICA
si el aparato está alimentado por la red, asegúrese de que la alimentación de tensión tiene un disyuntor de corriente residual.

¡AVISO! PELIGRO DE SUFRIR DESPERFECTOS

- El aparato de refrigeración puede soportar una inclinación de 30° a corto plazo, por ejemplo, en barcos. Al montar la nevera, fíjese en que debe estar atada para tener esto en cuenta. Si tiene alguna pregunta relacionada con la instalación, consulte a su distribuidor especialista.
- Instale la nevera de modo que el aire caliente producido fluya fácilmente hacia fuera (hacia arriba o hacia los lados, fig. 8, página 6).
- El aparato está diseñado para temperaturas ambiente de entre +16 °C (61 °F) y +43 °C (109 °F).
- CRX110ACDC, CRX140ACDC: En modo invierno el aparato puede funcionar a temperaturas ambiente de entre +10 °C (50 °F) y +16 °C (61 °F).

7.2 Notas sobre la instalación de la nevera

Preste atención a lo siguiente al instalar la nevera:

- Instale la nevera de modo que el aire caliente producido fluya fácilmente hacia fuera (hacia arriba o hacia los lados, fig. 8, página 6).

  Clave para la fig. 8, página 6

N.º	Explicación
1	Aire de admisión frío
2	Aire caliente de salida
3	Condensador
4	Espaciado sobre la nevera si no hay suficiente aire para circular por encima o por el lateral.

Tenga en cuenta las siguientes dimensiones de montaje:

Modelo	Dimensiones An x Al x P (mm)	Dimensiones An x Al x P (pulgadas)
CRX50	390 x 544 x 550	15.35 x 21.42 x 21.65
CRX65	458 x 535 x 595	18.03 x 21.06 x 23.43
CRX80	485 x 650 x 578	19.09 x 25.59 x 22.76
CRX110	530 x 755 x 608	20.87 x 29.72 x 23.94
CRX140	550 x 825 x 670	21.65 x 32.48 x 26.38

- Mantenga los objetos separados de las aberturas en el alojamiento o la estructura de montaje (tales como ranuras de ventilación, etc.).
- Se produce condensación cuando la nevera funciona con normalidad. Puede limpiar la condensación del suelo de la nevera a intervalos regulares o drenarla a través de una salida de drenaje de agua en el suelo de la nevera (ver capítulo "Montaje de la salida de drenaje de agua (opcional)" en la página 74).

7.3 Montaje de la salida de drenaje de agua (opcional)

➤ Conecte una manguera con un diámetro interno de 10 mm (0.4 inch) (no incluida) a la salida de drenaje de agua.

➤ Apoye la nevera sobre un lado para poder acceder a la parte inferior.

➤ Monte la salida de drenaje de agua (fig. 9 2, página 7) alineada con el frontal o con la parte trasera de acuerdo con la dirección deseada.

➤ Retire el tapón (fig. 9 1, página 7) de dentro de la nevera.

7.4 Instalación de la nevera

Para instalar la nevera haga lo siguiente:

➤ Si quiere drenar la condensación mediante una manguera:
Monte el puerto de drenaje de agua (ver capítulo "Montaje de la salida de drenaje de agua (opcional)" en la página 74)

➤ Deshaga el bloqueo de transporte (capítulo "Liberación del cierre" en la página 81).

➤ Abra la puerta de la nevera.

➤ Retire los tapones ciegos (fig. 10 2, página 7).

➤ Empuje la nevera hacia el hueco.

➤ Fije la nevera en el sitio usando tornillos adecuados (fig. 10 1, página 7).

➤ Presione los tapones ciegos (fig. 10 2, página 7) hacia las aberturas.

7.5 Cambiar la bisagra de la puerta

También puede cambiar la bisagra de la puerta para que abra a la izquierda en vez de a la derecha.

➤ Proceda conforme a lo descrito (fig. 11, página 8 a la fig. 13, página 8).

7.6 Conectar la nevera a la tensión CC

¡AVISO! PELIGRO DE SUFRIR DESPERFECTOS

- Para evitar caídas de tensión y pérdida de rendimiento, use un cable de conexión lo más corto posible y sin interrupciones.
  Por lo tanto, evite interruptores, tapones o regletas adicionales.
- Desconecte el aparato de refrigeración y otros consumidores eléctricos de la batería antes de conectar la batería a un cargador rápido. Una sobretensión puede dañar la electrónica del aparato.

La nevera puede funcionar con una alimentación de tensión alterna de 12 V o 24 V.

Por motivos de seguridad, la nevera está equipada con un sistema electrónico para evitar que se invierta la polaridad. Esto protege la nevera contra la inversión de polaridad cuando se conecta a una batería, y contra cortocircuitos.

Para proteger la batería, la nevera se apaga automáticamente si la tensión es insuficiente (ver tabla a continuación).

	12 V	24 V
Tensión de corte	10.4 V	22.8 V
Tensión de reconexión	11.7 V	24.2 V

➤ Determine la sección transversal requerida para el cable en relación con la longitud del cable de acuerdo con fig. 14, página 9.

Clave para la fig. 14, página 9:

Eje de coordenadas	Significado	Unidad
l	Longitud de cable	m
∅	Sección de cable	mm^2

¡AVISO! PELIGRO DE SUFRIR DESPERFECTOS
Asegúrese de que la polaridad es correcta.

➤ Antes de poner en marcha el aparato por primera vez, compruebe si la tensión de funcionamiento y la tensión de la batería coinciden (ver placa de características).

➤ Conecte su nevera a un enchufe que esté protegido por fusible a 15 A (a 12 V) o 7.5 A (a 24 V) (fig. 15 1, página 9).

➤ Conecte el cable rojo (fig. 15 rd, página 9) al polo positivo de la batería.

➤ Conecte el cable negro (fig. 15 bk, página 9) al polo negativo de la batería.

7.7 Conectar la nevera a la tensión CA

¡PELIGRO! PELIGRO DE DESCARGA ELÉCTRICA
- Nunca manipule los tapones e interruptores con las manos húmedas si se encuentra sobre una superficie húmeda.
- Si está utilizando su nevera a bordo de un barco con una conexión a la red de corriente alterna mediante una conexión a puerto, debe instalar un disyuntor de corriente residual entre el suministro de la red de corriente alterna y la nevera.
  Busque el consejo de un técnico cualificado.

CRX 50ACDC, CRX 65ACDC, CRX 80ACDC, CRX 110ACDC, CRX 140ACDC

Proceda de la siguiente manera cuando conecte la nevera a la alimentación de CA:

➤ Enchufe el conector en la caja de enchufe de CA (fig. 16 1, página 10).

CRX 50DC, CRX 65DC, CRX 80DC, CRX 110DC

Puede conectar la nevera a una alimentación de CA de 100–240 V∼ si usa el rectificador MPS 35 (**accesorio**).

El rectificador MPS 35 incluye una conexión de prioridad que conserva la batería conectada. Cuando se usa una conexión a la red de 100–240 V∼ , el rectificador cambia automáticamente funcionamiento con batería a funcionamiento con red.

Cuando se desconecta de la alimentación de la red de 100–240 V~ , el rectificador vuelve a cambiar automáticamente de nuevo a funcionamiento con batería. El funcionamiento en red a través del rectificador tiene siempre prioridad sobre el funcionamiento con batería.

Proceda de la siguiente manera cuando conecte la nevera a la alimentación de CA:

➤ Coloque el rectificador en la parte trasera de la nevera.

➤ Conecte el rectificador como se muestra en la fig. 17, página 10.

➤ Conecte la nevera al rectificador (fig. 17 2, página 10):
- Cable rojo (rd): polo positivo de la batería
- Cable negro (bk): polo negativo de la batería

➤ Enchufe el conector (fig. 17 1, página 10) en la caja de enchufe de CA.

8 Uso de la nevera

La nevera conserva frescos los alimentos. El congelador conserva los alimentos congelados y congela los alimentos frescos.

¡AVISO! PELIGRO DE SUFRIR DESPERFECTOS

- No ponga aparatos eléctricos dentro de la nevera. Las únicas excepciones son los aparatos aprobados para ese fin por el fabricante.
- Asegúrese de que los alimentos y los líquidos en recipientes de vidrio no estén excesivamente refrigerados. Los líquidos se expanden cuando se congelan y, por lo tanto, pueden destrozar los recipientes de vidrio.
- Los alimentos solo se pueden almacenar en su envase original o en recipientes adecuados.
- Asegúrese de que solo coloca artículos en la nevera que puedan conservarse a la temperatura seleccionada.

NOTA

- Antes de poner en marcha su nueva nevera por primera vez, debe limpiarla por dentro y por fuera con un paño húmedo por motivos de higiene (por favor, consulte también capítulo “Limpieza y mantenimiento” en la página 82).
- No haga fuerza para presionar la aleta del congelador.
- No tire de la pared de separación si hay hielo en el congelador.
- No quite la membrana del panel de control cuando la nevera está en funcionamiento.

8.1 Consejos de ahorro de energía

- Escoja una ubicación bien ventilada protegida de la luz solar directa.
- Deje enfriar la comida caliente antes de ponerla en la nevera.
- No abra la nevera más a menudo de lo necesario. Si la puerta se deja abierta más de cinco minutos, la luz empieza a emitir destellos.
- No deje la puerta abierta más tiempo del necesario.
- Descongele la nevera en cuanto se forme una capa de hielo.
- Evite ajustes de temperatura innecesariamente bajos.
- Limpie el polvo y la suciedad del condensador a intervalos regulares.

8.2 Encendido de la nevera

➤ Encienda la nevera presionando el pulsador ⏻.

NOTA
Después del encendido, la nevera necesita un tiempo antes de que el compresor se ponga en marcha.

8.3 Ajustes de temperatura

➤ Presione repetidamente el pulsador 🌡 hasta alcanzar el nivel de temperatura deseado. El LED inferior/más grande es el ajuste más frío. El LED superior/más pequeño es el ajuste más caliente. Para pasar del nivel más frío al más caliente presione de nuevo el pulsador 🌡.

NOTA
El rendimiento de refrigeración puede verse afectado por:
- La temperatura ambiente
- La cantidad de alimentos que tienen que conservarse
- La frecuencia con la que se abre la puerta.

Si la temperatura ambiente está entre 16 °C (61 °F) y 20 °C (68 °F), ajuste la nevera al nivel 2.

8.4 Ajuste de la función de enfriamiento rápido (solo CRX 50, CRX 65, CRX 80)

¡AVISO! PELIGRO DE SUFRIR DESPERFECTOS

- Use la función de enfriamiento rápido solo cuando **no** se esté utilizando el congelador extraíble. De lo contrario hay riesgo de que el congelador se enfríe demasiado y no se pueda evitar la formación de condensación en el exterior de la nevera. El consumo de energía se incrementará también de forma espectacular.
- Tenga en cuenta que las botellas y otros recipientes pueden estallar cuando se congelan.
- Fíjese en que es difícil abrir la nevera directamente después de cerrarla.

La opción de funcionamiento de la nevera usando la función de enfriamiento rápido permite alcanzar temperaturas adecuadas para congelar alimentos.

➤ Presione el pulsador durante más de tres segundos.

✓ El LED que está encima del pulsador se ilumina.

➤ Presione de nuevo el pulsador durante más de tres segundos para utilizar la nevera en modo normal.

8.5 Configuración del modo invierno (solo CRX 110ACDC, CRX 140ACDC)

El modo invierno garantiza un funcionamiento óptimo a una temperatura ambiente por debajo de 16 °C (61 °F):

➤ Presione el pulsador durante más de tres segundos.

✓ La nevera cambia a modo invierno y la luz LED que está encima del pulsador se ilumina.

➤ Presione de nuevo el pulsador durante más de tres segundos para utilizar la nevera en modo normal.

8.6 Conservación de alimentos

¡AVISO! PELIGRO DE SUFRIR DESPERFECTOS

- No conserve alimentos **calientes** en la nevera.
- No deje recipientes de vidrio que contengan líquidos en el congelador.

NOTA

Los alimentos que pueden absorber fácilmente sabores y olores, así como líquidos y productos con altos contenidos de alcohol, deben conservarse en recipientes herméticos.

Puede conservar alimentos en la nevera. El tiempo que los alimentos pueden conservarse de esta forma se indica normalmente en el envase.

La nevera se divide en diferentes zonas con diferentes temperaturas:

- Las zonas más frías se encuentran inmediatamente encima de los cajones para frutas y verduras, cerca de la pared del fondo.
- Tenga en cuenta la información sobre la temperatura y la fecha de caducidad en el envase del alimento.
- Preste atención a lo siguiente al usar la nevera:
  - No vuelva a congelar nunca los productos que han empezado a descongelarse o que ya se han descongelado; consúmalos lo antes posible.
  - Envuelva los alimentos en papel de aluminio o film transparente e introdúzcalos en una caja adecuada con tapa. Esto garantiza la mejor conservación de los aromas, la forma y la frescura.

8.7 Descongelación del congelador

¡AVISO! PELIGRO DE SUFRIR DESPERFECTOS

No use nunca herramientas mecánicas para retirar el hielo o para despegar objetos adheridos en el aparato. Las únicas excepciones son los aparatos aprobados para ese fin por el fabricante.

Esta es la manera de descongelar la nevera:

➤ Vacíela de contenidos.

➤ Si es necesario, póngalos en otro aparato refrigerador para mantenerlos fríos.

➤ Presione el pulsador ⏻ hasta que la nevera se apague.

➤ Cierre la puerta de manera apropiada.

8.8 Liberación del cierre

¡AVISO! PELIGRO DE SUFRIR DESPERFECTOS
Ajuste el mecanismo de cierre solo cuando la puerta esté abierta. Si lo usa con la puerta cerrada, causará daños en el aparato.

La nevera tiene un mecanismo de cierre (fig. 18 1, página 10) que se usa también para protegerla durante el transporte. Es posible realizar los siguientes ajustes:

- **Cierre** (gire la rueda a la derecha hasta el tope): la puerta está bloqueada y asegurada.
  Para abrir la puerta, levante el asa y ábrala.
- **Ventilar** (gire la rueda a la izquierda hasta el tope): La puerta se abre ligeramente, pero está fija en su posición.
  Use esta posición si no va a utilizar la unidad en mucho tiempo.

8.9 Apagado y almacenamiento de la nevera

Si no va a usar la nevera en mucho tiempo haga lo siguiente:

➤ Presione el pulsador ⏻ hasta que la nevera se apague.

➤ Desconecte el cable de la batería o desconecte la clavija del enchufe de CA del rectificador.

➤ Limpie la nevera (ver capítulo “Limpieza y mantenimiento” en la página 82).

➤ Gire la rueda de cierre (fig. 18 1, página 10) a la derecha hasta el tope (“Ventilar”).

➤ Cierre la puerta hasta que enganche.

✓ La puerta queda abierta para evitar la aparición de olores.

8.10 Cambio del fusible (solo CRX 50ACDC, CRX 65ACDC, CRX 80ACDC, CRX 110ACDC, CRX 140ACDC)

Si el fusible del conector hembra de CA está defectuoso, se puede reemplazar.

➤ Abra el compartimento del fusible (fig. 16 2, página 10) con un destornillador.

➤ Reemplace el fusible (250 V/4 A).

➤ Cierre de nuevo el compartimento del fusible.

9 Limpieza y mantenimiento

¡AVISO! PELIGRO DE SUFRIR DESPERFECTOS

- No use agentes de limpieza abrasivos ni objetos duros durante la limpieza ya que pueden causar daños en la nevera.
- No use herramientas duras o puntiagudas para acelerar el proceso de descongelación.

➤ Desconecte siempre el aparato de la fuente de alimentación antes de limpiarlo y revisarlo.

➤ Limpie la nevera con frecuencia y en cuanto aparezca suciedad con un paño húmedo.

➤ Asegúrese de que no gotee agua en los sellos. Esto puede dañar la electrónica.

➤ Seque la nevera con un paño después de la limpieza.

➤ Limpie el polvo y la suciedad del condensador a intervalos regulares.

10 Garantía Limitada

GARANTÍA LIMITADA DISPONIBLE EN
DOMETIC.COM/WARRANTY.

SI TIENE PREGUNTAS O DESEA OBTENER UNA COPIA SIN COSTO DE LA GARANTÍA LIMITADA, CONTACTE A:

DOMETIC CORPORATION
CUSTOMER SUPPORT CENTER
1120 NORTH MAIN STREET
ELKHART, INDIANA, USA 46514
+1-800-544-4881 OPCIÓN 3

11 Eliminación

¡ADVERTENCIA! CUIDADO CON LOS NIÑOS
Antes de deshacerse de su antigua nevera:
- Quite las puertas.
- Deje las superficies de almacenamiento en el refrigerador para que los niños no puedan entrar.

➤ Deseche el material de embalaje en el contenedor de reciclaje correspondiente.

Cuando vaya a desechar definitivamente el producto, infórmese en el centro de reciclaje más cercano o en un comercio especializado sobre las normas pertinentes de eliminación de materiales.

12 Solución de averías

El significado del LED rojo (fig. 6 2, página 4, fig. 7 2, página 5)

Se ilumina varias veces para averías de funcionamiento. El número de pulsos depende del tipo de avería.

Cada destello dura un cuarto de segundo. Después de la serie de impulsos se produce una pausa. La secuencia para la avería se repite cada cuatro segundos.

CRX 50, CRX 65, CRX 80

Número de destellos	Avería	Posible causa
1	Tensión baja	La tensión de alimentación está fuera del rango establecido.
2	Corriente de ventilador excesiva	La carga del ventilador en la unidad de electrónica es de más de 1 A.
	Demasiados intentos de arranque	El compresor o el ventilador se han puesto en marcha con demasiada frecuencia dentro de un corto periodo de tiempo.
3	El motor no arranca	El rotor está atascado. La diferencia de presión en el sistema de refrigeración es demasiado alta (> 5 bar).
4	La velocidad es demasiado baja	Si se sobrecarga la refrigeración, no es posible mantener la velocidad mínima del motor de 1850 rpm.
5	Sobrecalentamiento de la unidad de electrónica	Si la refrigeración se sobrecarga o se ha fijado una temperatura demasiado alta, el sistema electrónico se puede sobrecalentar.
Constantemente	Errores en el sensor de temperatura	El sensor de temperatura está defectuoso.

CRX110, CRX140

Número de destellos	Avería	Posible causa
1	Tensión baja	La tensión de alimentación está fuera del rango establecido.
2	Corriente de ventilador excesiva	La carga del ventilador en la unidad de electrónica es de más de 1 A.
3	El motor no arranca	El rotor está atascado. La diferencia de presión en el sistema de refrigeración es demasiado alta (> 5 bar).
4	La velocidad es demasiado baja	Si se sobrecarga la refrigeración, no es posible mantener la velocidad mínima del motor de 1850 rpm.
5	Sobrecalentamiento de la unidad de electrónica	Si la refrigeración se sobrecarga o se ha fijado una temperatura demasiado alta, el sistema electrónico se puede sobrecalentar.
Constantemente	Errores en el sensor de temperatura	El sensor de temperatura está defectuoso.

El compresor no funciona (conexión de batería)

Problema	Posible causa	Remedio
$U_{BR} = 0$ V	Hay una interrupción en la conexión entre la batería y la electrónica	Establezca una conexión
	Avería del interruptor principal (si está instalado)	Reemplace el interruptor principal
	El fusible de la línea de alimentación adicional se ha fundido (si está instalado)	Reemplace el fusible de la línea de alimentación
$U_{BR} \leq U_{CON}$	La tensión en la batería es demasiado baja	Cargue la batería
Intento de arranque con $U_{BR} \leq U_{DESC}$	Cables sueltos Mal contacto (corrosión)	Establezca una conexión
	La capacidad de la batería es demasiado baja	Reemplace la batería
	La sección de cable es demasiado pequeña	Reemplace el cable (fig. 14, página 9)
Intento de arranque con $U_{BR} \geq U_{CON}$	La temperatura ambiente es demasiado alta	–
	Ventilación insuficiente	Mueva la nevera a otra ubicación
	El condensador está sucio	Limpie el condensador
El circuito eléctrico entre los pines del compresor está interrumpido	Compresor defectuoso	Contacte con el servicio de atención al cliente

U_{BR} Tensión entre los bornes positivo y negativo de la electrónica

U_{CON} Tensión de reconexión de la electrónica

U_{DESC} Tensión de corte de la electrónica

El compresor no funciona (conectado a una fuente de CA)

Problema	Posible causa	Remedio
Sin tensión	La conexión de la línea de alimentación está interrumpida	Establezca una conexión
	Avería del interruptor principal (si está instalado)	Reemplace el interruptor principal
	El fusible de la línea de alimentación adicional se ha fundido (si está instalado)	Reemplace el fusible de la línea de alimentación
Hay tensión presente pero el compresor no funciona	La temperatura ambiente es demasiado alta	–
	Ventilación insuficiente	Mueva la nevera a otra ubicación
	El condensador está sucio	Limpie el condensador
El circuito eléctrico entre los pines del compresor está interrumpido	Compresor defectuoso	Contacte con el servicio de atención al cliente

Mala refrigeración, incremento de la temperatura interior

Problema	Posible causa	Remedio
El compresor funciona durante mucho tiempo/de manera continua	La temperatura ambiente es demasiado alta	–
	Ventilación insuficiente	Mueva la nevera a otra ubicación
	El condensador está sucio	Limpie el condensador
	Ventilador defectuoso	Reemplace el ventilador
El compresor a menudo no funciona	Capacidad de la batería agotada	Cargue la batería

Ruidos inusuales

Problema	Posible causa	Remedio
Fuerte zumbido	Un componente del circuito de refrigeración no se puede mover con libertad (en contacto con la pared)	Separe cuidadosamente el componente de la obstrucción
	Hay un objeto extraño encajado entre la unidad refrigeradora y la pared	Retire el objeto extraño
	Ruido en el ventilador	Reemplace el ventilador

13 Datos técnicos

	CRX50	CRX65	CRX80
Modelos CACC: Modelos CC:	CRX1050 CRX0050	CRX1065 CRX0065	CRX1080 CRX0080
Capacidad del compartimento de la nevera:	41.2 l (1.45 cu.ft.)	50 l (1.77 cu.ft.)	70.6 l (2.49 cu.ft.)
Capacidad del congelador:	4.4 l (0.16 cu.ft.)	7.0 l (0.25 cu.ft.)	7.5 l (0.26 cu.ft.)
Capacidad:	45 l (1.59 cu.ft.)	57 l (2.01 cu.ft.)	78 l (2.75 cu.ft.)
Tensión:	12 V⎓ o 24 V⎓ 100–240 V~ (solo modelos CACC)		
Consumo de potencia (CA) (solo modelos CACC):	40 W	45 W	48 W
Corriente nominal 12 V⎓: 24 V⎓: 100 V~ (solo modelos CACC): 240 V~ (solo modelos CACC):	 5.0 A 2.6 A 1.14 A 0.53 A	 5.5 A 2.8 A 1.22 A 0.58 A	 5.6 A 2.9 A 1.23 A 0.56 A

	CRX 50	CRX 65	CRX 80
Rango de temperatura de refrigeración Nevera: Congelador: Enfriamiento rápido (sin pared de separación):	+3 °C (37 °F) a +12 °C (54 °F) –15 °C (5 °F) a –5 °C (23 °F) máximo –6 °C (21 °F) ± 2 °C (36 °F)		
Clase climática:	T		
Humedad relativa:	máximo 90 %		
Inclinación a corto plazo:	máximo 30°		
Presión máx:	LP 11 bar/HP 25 bar		
Propelente:	C_5H_{10}		
Refrigerante:	R134a		
Cantidad de refrigerante:	38 g (1.34 oz.)	42 g (1.48 oz.)	48 g (1.69 oz.)
Equivalente de CO_2:	0.054 t (119 lbs)	0.060 t (132.3 lbs)	0.069 t (152.1 lbs)
Potencial de calentamiento global (PCG):	1430		
Dimensiones:	fig. 19, página 11	fig. 20, página 11	fig. 21, página 11
Peso:	17 kg (37.48 lbs)	19 kg (41.89 lbs)	21 kg (46.30 lbs)
Inspección/certificación:	CE E4		

	CRX110	**CRX140**
Modelos CACC: Modelos CC:	CRX1110 CRX0110	CRX1140
Capacidad del compartimento de la nevera:	98 l (3.46 cu.ft.)	124 l (4.38 cu.ft.)
Capacidad del congelador:	9.5 l (0.34 cu.ft.)	11 l (0.39 cu.ft.)
Capacidad:	107.5 l (3.80 cu.ft.)	135 l (4.77 cu.ft.)
Tensión:	12 V⎓ o 24 V⎓ 100–240 V∼ (solo modelos CACC)	
Consumo de potencia (CA) (solo modelos CACC):	50 W	65 W
Corriente nominal 12 V⎓: 24 V⎓: 100 V∼ (solo modelos CACC): 240 V∼ (solo modelos CACC):	 6.2 A 3.0 A 0.82 A 0.34 A	 7.7 A 3.6 A 0.95 A 0.4 A
Rango de temperatura de refrigeración Nevera: Congelador:	 +3 °C (37 °F) a +12 °C (54 °F) –18 °C (0 °F) a –6 °C (21 °F)	
Ajustes de modo invierno (solo modelos CACC):	–	Calentamiento 5 W, fuera de ciclo
Clase climática:	T	
Humedad relativa:	Máx. 90 %	

	CRX110	**CRX140**
Inclinación a corto plazo:	máximo 30°	
Presión máx:	LP 11 bar/HP 25 bar	
Propelente:	C_5H_{10}	
Refrigerante:	R134a	
Cantidad de refrigerante:	47 g (1.66 oz.)	50 g (1.76 oz.)
Equivalente de CO_2:	0.067 t (147.7 lbs)	0.072 t (158.73 lbs)
Potencial de calentamiento global (PCG):	1430	
Dimensiones:	fig. 22, página 12	fig. 23, página 12
Peso:	27.6 kg (60.85 lbs)	30.6 kg (67.46 lbs)
Inspección/certificación:	CE E4	

Contiene gases de efecto invernadero fluorados

Aparato sellado herméticamente

GERMANY
Dometic WAECO International GmbH
Hollefeldstraße 63 · D-48282 Emsdetten
☏ +49 (0) 2572 879-0 · 🖷 +49 (0) 2572 879-300
Mail: info@dometic-waeco.de

dometic.com

DOMETIC

AUSTRALIA
Dometic Australia Pty. Ltd.
1 John Duncan Court
Varsity Lakes QLD 4227
☏ 1800 212121
🖷 +61 7 55076001
Mail: sales@dometic.com.au

AUSTRIA
Dometic Austria GmbH
Neudorferstraße 108
A-2353 Guntramsdorf
☏ +43 2236 908070
🖷 +43 2236 90807060
Mail: info@dometic.at

BENELUX
Dometic Branch Office Belgium
Lourdesstraat 84
B-8940 Geluwe
☏ +32 2 3598040
🖷 +32 2 3598050
Mail: info@dometic.be

BRAZIL
Dometic DO Brasil LTDA
Avenida Paulista 1754, conj. 111
SP 01310-920 Sao Paulo
☏ +55 11 3251 3352
🖷 +55 11 3251 3362
Mail: info@dometic.com.br

DENMARK
Dometic Denmark A/S
Nordensvej 15, Taulov
DK-7000 Fredericia
☏ +45 75585966
🖷 +45 75586307
Mail: info@dometic.dk

FINLAND
Dometic Finland OY
Mestarintie 4
FIN-01730 Vantaa
☏ +358 20 7413220
Mail: info@dometic.fi

FRANCE
Dometic SAS
ZA du Pré de la Dame Jeanne
B.P. 5
F-60128 Plailly
☏ +33 3 44633525
🖷 +33 3 44633518
Mail : vehiculesdeloisirs@dometic.fr

HONG KONG
Dometic Group Asia Pacific
Suites 2207-11 · 22/F · Tower 1
The Gateway · 25 Canton Road,
Tsim Sha Tsui · Kowloon
☏ +852 2 4611386
🖷 +852 2 4665553
Mail: info@waeco.com.hk

HUNGARY
Dometic Zrt. Sales Office
Kerékgyártó u. 5.
H-1147 Budapest
☏ +36 1 468 4400
🖷 +36 1 468 4401
Mail: budapest@dometic.hu

ITALY
Dometic Italy S.r.l.
Via Virgilio, 3
I-47122 Forlì (FC)
☏ +39 0543 754901
🖷 +39 0543 754983
Mail: vendite@dometic.it

JAPAN
Dometic KK
Maekawa-Shibaura, Bldg. 2
2-13-9 Shibaura Minato-ku
Tokyo 108-0023
☏ +81 3 5445 3333
🖷 +81 3 5445 3339
Mail: info@dometic.jp

MEXICO
Dometic Mx, S. de R. L. de C. V.
Circuito Médicos No. 6 Local 1
Colonia Ciudad Satélite
CP 53100 Naucalpan de Juárez
Estado de México
☏ +52 55 5374 4108
🖷 +52 55 5393 4683
Mail: info@dometic.com.mx

NETHERLANDS
Dometic Benelux B.V.
Ecustraat 3
NL-4879 NP Etten-Leur
☏ +31 76 5029000
🖷 +31 76 5029019
Mail: info@dometic.nl

NEW ZEALAND
Dometic New Zealand Ltd.
PO Box 12011
Penrose
Auckland 1642
☏ +64 9 622 1490
🖷 +64 9 622 1573
Mail: customerservices@dometic.co.nz

NORWAY
Dometic Norway AS
Østerøyveien 46
N-3232 Sandefjord
☏ +47 33428450
🖷 +47 33428459
Mail: firmapost@dometic.no

POLAND
Dometic Poland Sp. z o.o.
Ul. Puławska 435A
PL-02-801 Warszawa
☏ +48 22 414 3200
🖷 +48 22 414 3201
Mail: info@dometic.pl

PORTUGAL
Dometic Spain, S.L.
Branch Office em Portugal
Rot. de São Gonçalo nº 1 – Esc. 12
2775-399 Carcavelos
☏ +351 219 244 173
🖷 +351 219 243 206
Mail: info@dometic.pt

RUSSIA
Dometic RUS LLC
Komsomolskaya square 6-1
RU-107140 Moscow
☏ +7 495 780 79 39
🖷 +7 495 916 56 53
Mail: info@dometic.ru

SINGAPORE
Dometic Pte Ltd
18 Boon Lay Way
06–141 Trade Hub 21
Singapore 609966
☏ +65 6795 3177
🖷 +65 6862 6620
Mail: dometic@dometic.com.sg

SLOVAKIA
Dometic Slovakia s.r.o.
Sales Office Bratislava
Nádražná 34/A
900 28 Ivánka pri Dunaji
☏/🖷 +421 2 45 529 680
Mail: bratislava@dometic.com

SOUTH AFRICA
Dometic (Pty) Ltd.
Regional Office
South Africa & Sub-Saharan Africa
2 Avalon Road
West Lake View Ext 11
Modderfontein 1645
Johannesburg
☏ +27 87 3530380
Mail: info@dometic.co.za

SPAIN
Dometic Spain S.L.
Avda. Sierra del Guadarrama, 16
E-28691 Villanueva de la Cañada
Madrid
☏ +34 91 833 60 89
🖷 +34 900 100 245
Mail: info@dometic.es

SWEDEN
Dometic Scandinavia AB
Gustaf Melins gata 7
SE-42131 Västra Frölunda
☏ +46 31 7341100
🖷 +46 31 7341101
Mail: info@dometicgroup.se

SWITZERLAND
Dometic Switzerland AG
Riedackerstrasse 7a
CH-8153 Rümlang
☏ +41 44 8187171
🖷 +41 44 8187191
Mail: info@dometic.ch

UNITED ARAB EMIRATES
Dometic Middle East FZCO
P. O. Box 17860
S-D 6, Jebel Ali Freezone
Dubai
☏ +971 4 883 3858
🖷 +971 4 883 3868
Mail: info@dometic.ae

UNITED KINGDOM
Dometic UK Ltd.
Dometic House, The Brewery
Blandford St. Mary
Dorset DT11 9LS
☏ +44 344 626 0133
🖷 +44 344 626 0143
Mail: customerservices@dometic.co.uk

USA
Dometic RV Division
1120 North Main Street
Elkhart, IN 46515
☏ +1 574-264-2131

4445102565 10/2018