Dometic

EN **Compressor Cooler**
Operating manual 6

FR **Glacière à compression**
Notice d'utilisation 28

ES **Nevera por compresor**
Instrucciones de uso 50

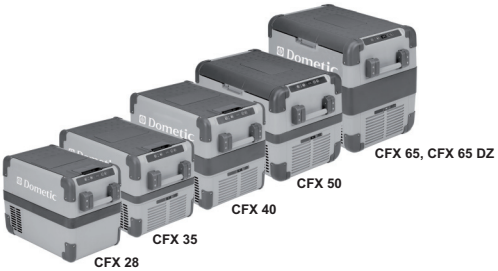

CoolFreeze CFX28, CFX35, CFX40, CFX50, CFX65, CFX65DZ

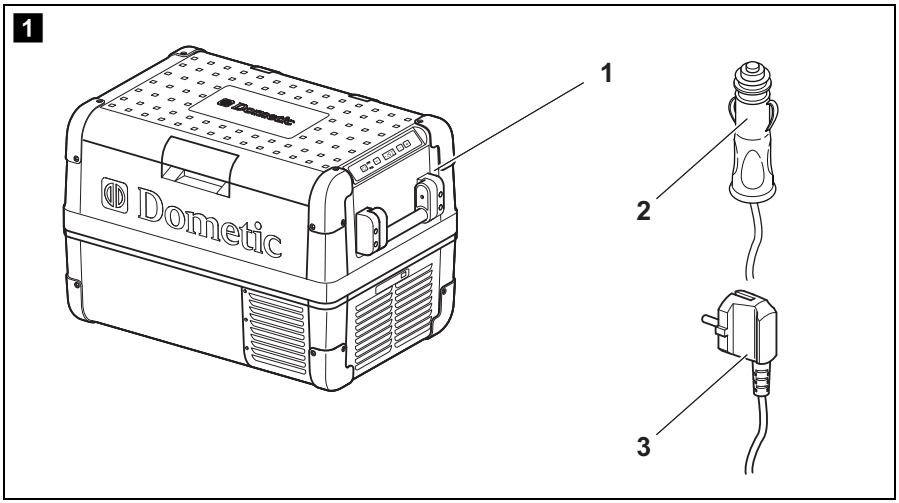
1
1
2
3
Dometic

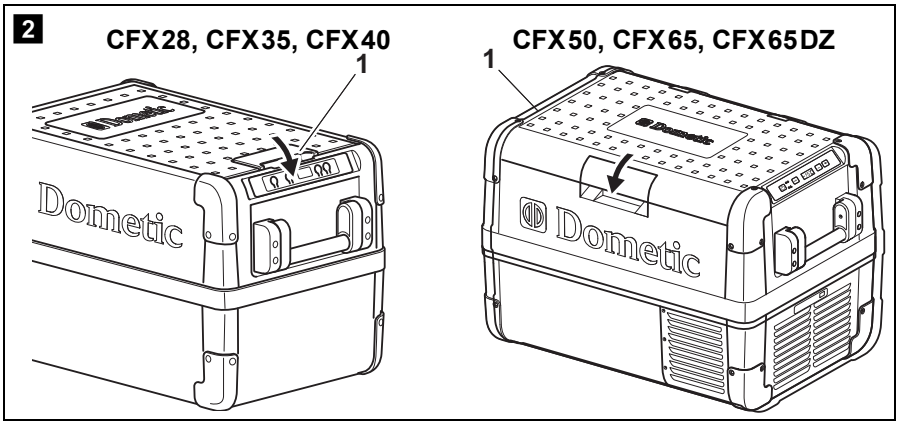
2
CFX28, CFX35, CFX40
CFX50, CFX65, CFX65DZ
1
1
Dometic
Dometic

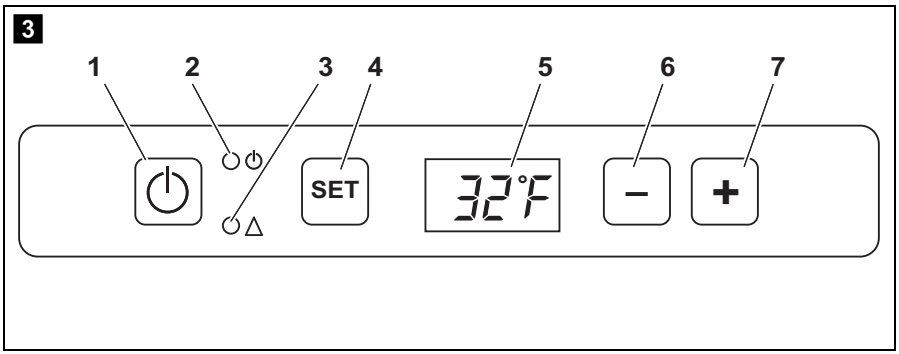
3
1
2
3
4
5
6
7
SET
32°F
–
+

4

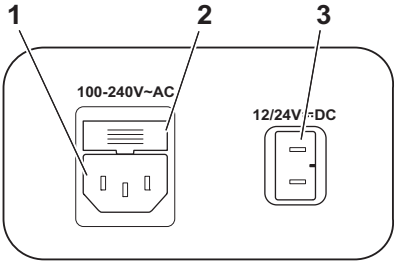

5

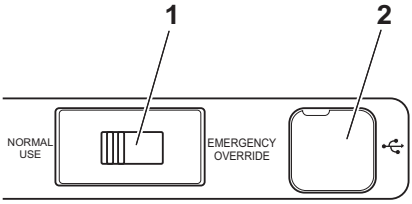

6

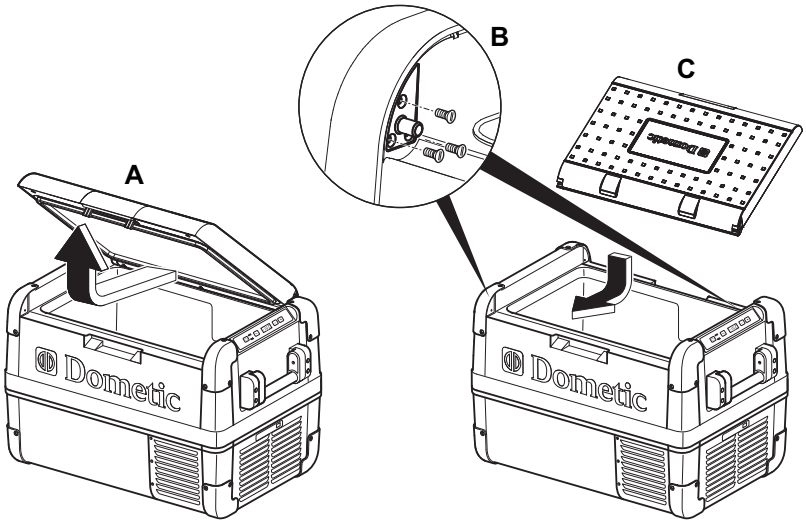

CFX50, CFX65, CFX65DZ

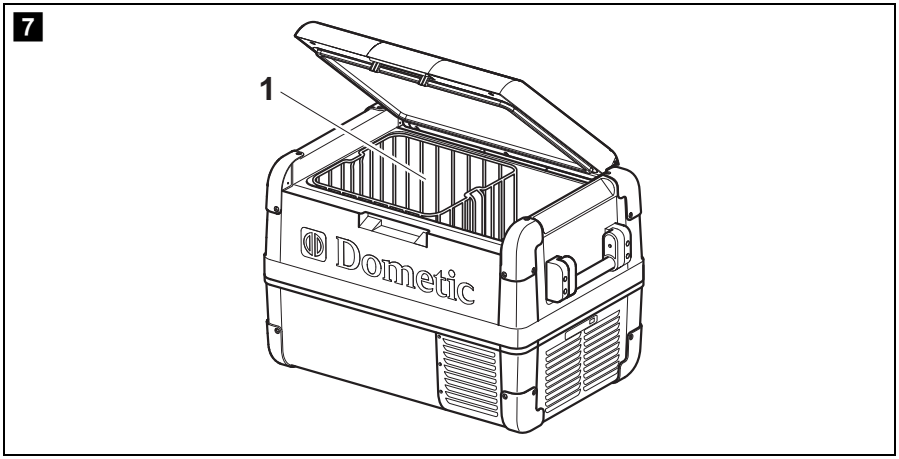
7
1
Dometic

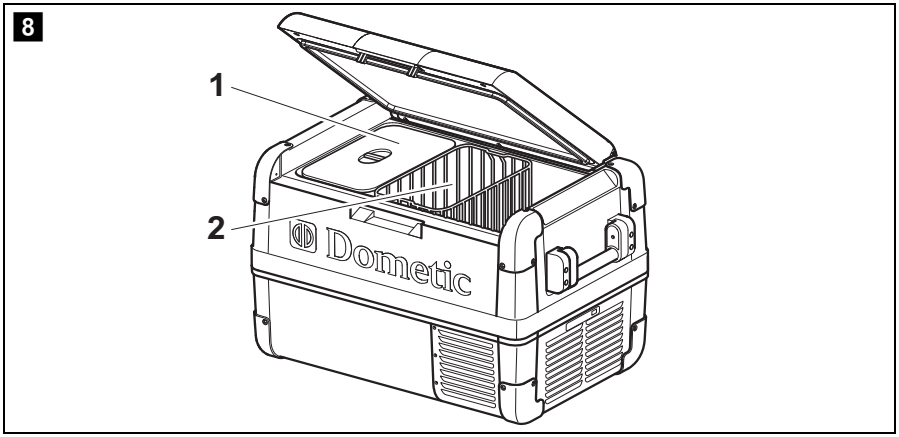
8
1
2
Dometic

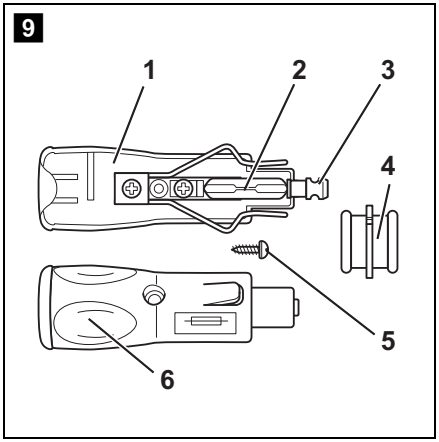
9
1
2
3
4
5
6

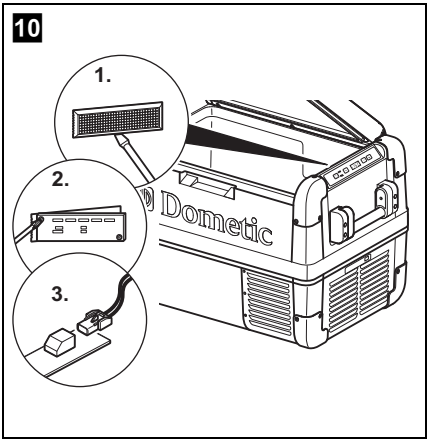
10
1.
2.
3.
Dometic

Please read this operating manual carefully before starting the device. Keep it in a safe place for future reference. If the device is passed on to another person, this operating manual must be handed over to the user along with it.

The manufacturer cannot be held liable for damage resulting from **improper usage** or **incorrect operation**.

Contents

1 Explanation of symbols 7

2 Safety instructions 8
- 2.1 General safety 8
- 2.2 Operating the device safely 9

3 Scope of delivery 10

4 Accessories 10

5 Intended use 11

6 Function description 12
- 6.1 **Scope of functions** 12
- 6.2 Operating and display elements 13

7 Operation 14
- 7.1 Before initial use 14
- 7.2 Energy saving tips 15
- 7.3 Connecting the cooler 15
- 7.4 Using the battery monitor 16
- 7.5 Using the cooler 18
- 7.6 Setting the temperature 19
- 7.7 Using the emergency switch (where fitted) 20
- 7.8 USB port for power supply 20
- 7.9 Switching off the cooler 20
- 7.10 Defrosting the cooler 21
- 7.11 Replacing the device fuse 21
- 7.12 Replacing the plug fuse (12/24 V) 22
- 7.13 Replacing the light PCB 22

8 Cleaning and maintenance 23

9 Guarantee 23

10 Troubleshooting 24
11 Disposal 25
12 Technical data 25

1 Explanation of symbols

DANGER!
Safety instruction: Failure to observe this instruction will cause fatal or serious injury.

WARNING!
Safety instruction: Failure to observe this instruction can cause fatal or serious injury.

CAUTION!
Safety instruction: Failure to observe this instruction can lead to injury.

NOTICE!
Failure to observe this instruction can cause material damage and impair the function of the product.

NOTE
Supplementary information for operating the product.

➤ **Action:** This symbol indicates that action is required on your part. The required action is described step-by-step.

✓ This symbol describes the result of an action.

Fig. 1 5, page 3: This refers to an element in an illustration. In this case, item 5 in figure 1 on page 3.

2 Safety instructions

2.1 General safety

WARNING!

- Do not operate the device if it is visibly damaged.
- If this device's power cable is damaged, it must be replaced by the manufacturer, customer service or a similarly qualified person in order to prevent safety hazards.
- This device may only be repaired by qualified personnel. Improper repairs can lead to considerable hazards.
- This device can be used by children aged 8 years or over, as well as by persons with diminished physical, sensory or mental capacities or a lack of experience and/or knowledge, providing they are supervised or have been taught how to use the device safely and are aware of the resulting risks.
- Cleaning and user maintenance must not be carried out by children without supervision.
- Children must not play with the device.
- Children must be supervised to ensure that they do not play with the device.
- Always keep and use the device out of the reach of children under the age of 8 years.
- Do not store any explosive substances such as spray cans with a flammable propellant in the device.

CAUTION!

- Disconnect the device from the power supply
  - before each cleaning and maintenance
  - after every use
- Food may only be stored in its original packaging or in suitable containers.

NOTICE!

- Check that the voltage specification on the type plate corresponds to that of the energy supply.

- Only connect the device as follows:
  - With the DC cable to a DC plug socket in the vehicle (e. g. cigarette lighter)
  - Or with the 120 V connection cable to the 120 V AC mains supply
- Never pull the plug out of the socket by the cable.
- If the cooler is connected to the DC socket: Disconnect the cooler and other power consuming devices from the battery before connecting the quick charging device.
- If the cooler is connected to the DC socket: Disconnect the cooler or switch it off when you turn off the engine. Otherwise you may discharge the battery.
- The cooling device is not suitable for transporting caustic materials or materials containing solvents.
- The cooling device contains inflammable cyclopentane in the insulation. The gases in the insulation material require special disposal procedures. Deliver the device at the end of its life-cycle to an appropriate recycling center.

2.2 Operating the device safely

CAUTION!

- Before starting the device, ensure that the power supply line and the plug are dry.

NOTICE!

- Do not use electrical devices inside the cooler unless they are recommended by the manufacturer for the purpose.
- Do not place the device near open flames or other heat sources (heaters, direct sunlight, gas ovens etc.).
- **Danger of overheating!**
  Ensure at all times that there is sufficient ventilation so that the heat that arises during operation does not build up. Make sure that the device is sufficiently far away from walls and other objects so that the air can circulate.
- Ensure that the ventilation openings are not covered.
- Do not fill the inner container with ice or fluid.
- Never immerse the device in water.
- Protect the device and the cable against heat and moisture.

3 Scope of delivery

The scope of delivery is shown in fig. 1, page 3.

Item	Quantity	Description
1	1	Cooler
2	1	Connection cable for 12/24 V⎓ connection
3	1	Connection cable for 120 V∼ connection
–	1	Operating manual

4 Accessories

Available as accessory (not included in scope of delivery):

Designation	Item no.	Model
Quick release fixing kit CFX-QFK	9105306218	CFX28 only
Wireless display CFX-WD	9105306245	suits all models

5 Intended use

The cooler is suitable for cooling and freezing foods. The device is also suitable for use on boats.

The device is designed to be operated from a 12 V⎓ or 24 V⎓ on-board supply socket of a vehicle (e. g. cigarette lighter), boat or RV as well as from a 120 V AC mains.

The cooling device is intended to be used in household and similar applications such as

- staff kitchen areas in shops, offices and other working environments
- farm houses
- clients in hotels, motels and other residential type environments
- bed and breakfast type environments
- catering and similar non-retail applications

CAUTION! Health hazard!
Please check if the cooling capacity of the device is suitable for storing the food or medicine you wish to cool.

6 Function description

The cooler can chill products, keep them cool as well as freeze them.
A low maintenance refrigerant circuit with compressor provides the cooling. The generous insulation and powerful compressor ensure efficient and fast cooling.

The cooler is portable.

The cooler can withstand a constant incline of 30°, for example when used on boats.

6.1 Scope of functions

- Power supply with priority circuit for connecting to the AC mains
- Three-level battery monitor to protect the vehicle battery
- Display with temperature gauge in °C and °F
  Switches off automatically at low battery voltage
- Temperature setting: With two buttons in steps of 1 °C (2 °F)
- Foldable carrying handles
- USB port for power supply
- Emergency switch (where fitted)
- Removable wire basket

6.2 Operating and display elements

Latch for lid: fig. 2 1, page 3

Operating panel (fig. 3, page 3)

Item	Description	Explanation	
1	ON OFF	Switches the cooler on or off when the button is pressed for between one and two seconds	
2	POWER “⏻”	Status indication	
		LED lights up green:	Compressor is on
		LED lights up orange:	Compressor is off
		LED flashes orange:	Display switched off automatically due to low battery voltage
3	ERROR	LED flashes red:	Device is switched on but not ready for operation
4	SET	Selects the input mode – Temperature setting – Celsius or Fahrenheit display – Set battery monitor	
5		Display, shows the information	
6	“–”	Press once to decrease the value	
7	“+”	Press once to increase the value	

Connection sockets (fig. 4, page 4)

Item	Description
1	Connection socket AC voltage supply
2	Fuse holder
3	Connection socket DC voltage supply

Emergency switch (when fitted) and USB port (fig. 5, page 4)

Item	Description
1	Emergency switch
2	USB port for power supply

7 Operation

7.1 Before initial use

NOTE
Before starting your new cooler for the first time, you should clean it inside and outside with a damp cloth for hygienic reasons (please also refer to the chapter “Cleaning and maintenance” on page 23).

Reversing the lid opening direction

CFX50, CFX65, CFX65DZ

The lid hinges can be moved to the opposite side if you want to open the lid from the opposite direction. To do this, proceed as follows:

➤ Open the lid and remove it (fig. 6 A, page 4).

➤ Remove 3 screws per hinge (fig. 6 B, page 4) and take off hinges.

➤ Remove plastic covers from new hinge positions with a small screwdriver and re-fit to old hinge positions.

➤ Re-fit hinges in new positions.

➤ Insert the lid in the hinges on the opposite side (fig. 6 C, page 4).

Selecting the temperature units

Temperature display units can be switched between Celsius and Fahrenheit as follows:

➤ Switch on the cooler.

➤ Press the “SET” button (fig. 3 4, page 3) twice.

➤ Use the “+” (fig. 3 7, page 3) or “–” (fig. 3 6, page 3) buttons to select Celsius or Fahrenheit.

✓ The selected temperature units then appear in the display for a few seconds. The display flashes several times before it returns to the current temperature.

7.2 Energy saving tips

- Choose a well ventilated installation location which is protected against direct sunlight.
- Allow warm food to cool down first before placing it in the cooling device to keep cool.
- Do not open the cooling device more often than necessary.
- Do not leave the cooling device open for longer than necessary.
- Defrost the cooler once a layer of ice forms.
- Avoid unnecessarily low temperatures.

7.3 Connecting the cooler

Connecting to a battery (vehicle or boat)

The cooler can be operated with 12 V⎓ or 24 V⎓.

NOTICE! Danger of damage!
Disconnect the cooler and other consumer units from the battery before you connect the battery to a quick charging device. Overvoltage can damage the electronics of the device.

For safety reasons the cooler is equipped with an electronic system to prevent the polarity reversal. This protects the cooler against short-circuiting when connecting to a battery.

➤ Plug the 12/24 V connection cable (fig. 1 2, page 3) into the device DC voltage socket and also into a 12 V or 24 V cigarette lighter socket.

Connecting to a 120 V AC mains (e.g. in the home or office)

DANGER! Danger of electrocution!

- Never handle plugs and switches with wet hands or if you are standing on a wet surface.
- If you are operating your cooler on board a boat from a mains connection of 120 V∼, you must install a residual current circuit breaker between the 120 V∼ mains and the cooler. Seek advice from a trained technician.

The coolers have an integrated multi-voltage power supply with priority circuit for connecting to an AC voltage source of 120 V. The priority circuit automatically switches the cooler to mains operation, if the device is connected to a 120 V AC mains, even if the 12/24 V connection cable is still attached.

➤ Plug the 120 V connection cable (fig. 1 3, page 3) into the device AC voltage socket and connect it to the 120 V AC voltage mains.

7.4 Using the battery monitor

The device is equipped with a multi-level battery monitor that protects your vehicle battery against excessive discharging when the device is connected to the on-board 12/24 V supply.

If the cooler is operated when the vehicle ignition is switched off, the cooler switches off automatically as soon as the supply voltage falls below a set level. The cooler will switch back on once the battery has been recharged to the restart voltage level.

NOTICE! Danger of damage!
When switched off by the battery monitor, the battery will no longer be fully charged. Avoid starting repeatedly or operating current consumer units without longer charging phases. Ensure that the battery is recharged.

In “HIGH” mode, the battery monitor responds faster than at the levels “LOW” and “MED” (see the following table).

Battery monitor mode	LOW	MED	HIGH
Switch-off voltage at 12 V	10.1 V	11.4 V	11.8 V
Restartvoltage at 12 V	11.1 V	12.2 V	12.6 V
Switch-off voltage at 24 V	21.5 V	24.1 V	24.6 V
Restart voltage at 24 V	23.0 V	25.3 V	26.2 V

The battery monitor mode can be selected as follows:

➤ Switch on the cooler.

➤ Press the “SET” button (fig. 3 4, page 3) three times.

➤ Use the “+” (fig. 3 7, page 3) or “–” (fig. 3 6, page 3) buttons to select the battery monitor mode.

✓ Digital display will be as follows:
Lo (LOW), Пd (MED), Hi (HIGH)

✓ The selected mode then appears in the display for a few seconds. The display flashes several times before it returns to the current temperature.

NOTE
When the cooler is supplied by the starter battery, select the battery monitor mode “HIGH”. If the cooler is connected to a supply battery, the battery monitor mode “LOW” will suffice.

7.5 Using the cooler

NOTICE! Danger of overheating!
Ensure at all times that there is sufficient ventilation so that the heat that is generated during operation can dissipate. Ensure that the ventilation slots are not covered. Make sure that the device is sufficiently far away from walls and other objects so that the air can circulate.

➤ Place the cooler on a firm foundation.
Make sure that the ventilation slots are not covered and that the heated air can dissipate.

NOTE
Place the cooler as shown (fig. **1**, page 3). If you operate the box in a different orientation it can be damaged.

➤ Connect the cooler, see chapter “Connecting the cooler” on page 15.

NOTICE! Danger from excessively low temperature!
Ensure that only those objects are placed in the cooler that are intended to be cooled at the selected temperature.

➤ Press the “ON/OFF” button (fig. **3** 1, page 3) for between one and two seconds.

✓ The LED “⏻” lights up (fig. **3** 2, page 3).

✓ The display (fig. **3** 5, page 3) switches on and shows the current cooling temperature.

CAUTION! Health hazard!
CFX65DZ:
If the temperature in the freezer compartment (fig. **8** 1, page 5) is very low (–22 °C) , the temperature range in the cooling department (fig. **8** 2, page 5) can be below freezing as well.

NOTE
Displayed temperature

- **CFX28, CFX35, CFX40, CFX50, CFX65:**
  The temperature displayed is that of the large interior compartment (e.g. CFX50, CFX65: fig. 7 1, page 5).
- **CFX65DZ:**
  – With fridge/freezer divider in: The temperature displayed is that of the freezer compartment (fig. 8 1, page 5).
  – With fridge/freezer divider out: The actual compartment temperature will be considerably warmer than the displayed temperature

✓ The cooler starts cooling the interior.

NOTE
When operating with the battery, the display switches off automatically if the battery voltage is low. The LED “⏻” flashes orange.

Latching the cooler lid

➤ Close the lid.

➤ Press the latch (fig. 2 1, page 3) down, until it latches in place audibly.

7.6 Setting the temperature

➤ Press the “SET” button (fig. 3 4, page 3) once.

➤ Use the “+” (fig. 3 7, page 3) and “–” (fig. 3 6, page 3) buttons to select the cooling temperature.

✓ The cooling temperature appears in the display for a few seconds.
The display flashes several times and then the current temperature is displayed again.

7.7 Using the emergency switch (where fitted)

The emergency switch (fig. 5 1, page 4) is located below the control panel on all models except CFX28 where it is located above the power inlet sockets. For normal operation the switch is in the “NORMAL USE” position.

➤ If an electronic control failure occurs, slide the switch to “EMERGENCY OVERRIDE” position

NOTE
If the switch is in the “EMERGENCY OVERRIDE” position, the cooler runs with full cooling capacity and may freeze.

7.8 USB port for power supply

USB port allows you to charge small devices like mobile phones and mp3-players.

To use your cooling box with any USB devices, simply connect a USB cable (not included) to your device.

NOTE
Ensure that any small device connected to the USB port is compatible with 5 V/500 mA operation.

7.9 Switching off the cooler

➤ Empty the cooler.

➤ Switch the cooler off.

➤ Pull out the connection cable.

If you do not want to use the cooler for a longer period of time:

➤ Leave the cover slightly open. This prevents odor build-up.

7.10 Defrosting the cooler

Humidity can form frost in the interior of the cooling device or on the evaporator. This reduces the cooling capacity. Defrost the device in good time to avoid this.

NOTICE! Danger of damage!
Never use hard or pointed tools to remove ice or to loosen objects which have frozen in place.

To defrost the cooler, proceed as follows:

- ➤ Take out the contents of the cooling device.
- ➤ If necessary, place them in another cooling device to keep them cool.
- ➤ Switch off the device.
- ➤ Leave the lid open.
- ➤ Wipe off the defrosted water.

7.11 Replacing the device fuse

DANGER! Danger of electrocution!
Disconnect the power supply and the connection cable before you replace the device fuse.

- ➤ Disconnect the power supply to the device.
- ➤ Pull off the connection cable.
- ➤ Pry out the fuse insert (fig. **4** 2, page 4) with a screwdriver.
- ➤ Replace the defective glass fuse with a new one that has the same rating (4 A 250 V).
- ➤ Press the fuse insert back into the housing.
- ➤ Reconnect the power supply to the device.

7.12 Replacing the plug fuse (12/24 V)

➤ Pull the adapter sleeve (fig. 9 4, page 5) off of the plug.

➤ Unscrew the screw (fig. 9 5, page 5) out of the upper half of the housing (fig. 9 6, page 5).

➤ Carefully lift the upper half of the housing off from the lower (fig. 9 1, page 5) half.

➤ Take out the contact pin (fig. 9 3, page 5).

➤ Replace the defective fuse (fig. 9 2, page 5) with a new fuse that has the same rating (8 A).

➤ Re-assemble the plug in the reverse order.

7.13 Replacing the light PCB

➤ Disconnect the power supply to the device.

➤ Pry out the transparent cover with a screwdriver (fig. 10 1, page 5).

➤ Unscrew the PCB mounting screws (fig. 10 2, page 5).

➤ Pull out the plug from the PCB (fig. 10 3, page 5).

➤ Replace the defective light PCB with a new one.

➤ Fit new PCB using reverse of removal instructions.

➤ Press the transparent cover back into the housing.

➤ Reconnect the power supply to the device.

8 Cleaning and maintenance

WARNING!
Always disconnect the device from the power supply before you clean and service it.

NOTICE! Risk of damage
- Never clean the cooler under running water or in dish water.
- Do not use abrasive cleaning agents or hard objects during cleaning as these can damage the cooler.

➤ Occasionally clean the device interior and exterior with a damp cloth.

➤ Make sure that the air inlet and outlet vents on the device are free of any dust and dirt, so that heat can be released and the device is not damaged.

9 Guarantee

The statutory warranty period applies. If the product is defective, please contact the manufacturer's branch in your country (see the back of the instruction manual for the addresses) or your retailer.

For repair and guarantee processing, please include the following documents when you send in the device:

- A copy of the receipt with purchasing date
- A reason for the claim or description of the fault

10 Troubleshooting

Fault	Possible cause	Suggested remedy
Device does not function, LED does not glow.	There is no voltage present in the 12/24 V socket (cigarette lighter) in your vehicle.	The ignition must be switched on in most vehicles to apply current to the cigarette lighter.
	No voltage present in the AC voltage socket.	Try using another plug socket.
	The device fuse is defective.	Replace the device fuse, see chapter “Replacing the device fuse” on page 21.
	The integrated mains adapter is defective.	This can only be repaired by an authorized repair center.
The device does not cool (plug is inserted, “POWER” LED is lit).	Defective compressor.	This can only be repaired by an authorized repair center.
The device does not cool (plug is inserted, “POWER” LED flashes orange, display is switched off).	Battery voltage is too low.	Test the battery and charge it as needed.
When operating from the 12/24 V socket (cigarette lighter):	The cigarette lighter socket is dirty. This results in a poor electrical contact.	If the plug of your cooler becomes very warm in the cigarette lighter socket, either the lighter socket must be cleaned or the plug has not been assembled correctly.
The ignition is on and the device is not working and the LED is not lit.	The fuse of the 12/24 V plug has blown.	Replace the fuse (8 A) in the 12/24 V plug, see chapter “Replacing the plug fuse (12/24 V)” on page 22.
Pull the plug out of the socket and make the following checks.	The vehicle fuse has blown.	Replace the vehicle’s 12/24 V socket fuse (usually 15 A). Please refer to your vehicle’s operating manual.
The display shows an error message (e.g. “Err1”) and the appliance does not cool.	The appliance has switched off due to an internal fault.	This can only be repaired by an authorized repair center.

11 Disposal

➤ Place the packaging material in the appropriate recycling waste bins wherever possible.

If you wish to finally dispose of the product, ask your local recycling centre or specialist dealer for details about how to do this in accordance with the applicable disposal regulations.

12 Technical data

	CFX28	CFX35	CFX40
Item no.:	9105306294	9105305698	9105306243
Connection voltage:	12/24 V⎓ and 120 V∼		
Rated current:	12 V⎓: 6.5 A 24 V⎓: 3.2 A 120 V∼ : 0.65 A	12 V⎓: 7.0 A 24 V⎓: 3.2 A 120 V∼ : 0.72 A	
Cooling capacity:	+10 °C to –22 °C (+50 °F to –8 °F)		
Category:	1		
Energy efficiency class:	A++		
Energy consumption:	61 kWh/annum	62 kWh/annum	64 kWh/annum
Gross volume:	28 l	34.5 l	41 l
Storage volume:	26 l	32 l	38 l
Climate class:	N, T		
Ambient temperature:	+16°C to +43 °C (+61 °F to +109 °F)		
Noise emission:	34 dB(A)	45 dB(A)	
USB:	5 V⎓, 500 mA		
Dimensions (W x H x D) (including handles) in mm: in inch:	620 x 425 x 342 24.4 x 16.7 x 13.5	692 x 411 x 398 27.2 x 16.2 x 15.7	692 x 461 x 398 27.2 x 18.1 x 15.7
Weight:	13 kg 29 lbs.	17.5 kg 39 lbs.	18.5 kg 41 lbs.

	CFX50	CFX65	CFX65DZ
Item no.:	9105306244	9105304050	9105305699
Connection voltage:	12/24 V⎓ and 120 V∼		
Rated current:	12 V⎓: 7.8 A 24 V⎓: 3.6 A 120 V∼ : 0.79 A	12 V⎓: 8.2 A 24 V⎓: 3.8 A 120 V∼ : 0.83 A	12 V⎓: 5.5 A 24 V⎓: 2.6 A 100 V∼ : 0.63 A
Cooling capacity:	+10 °C to –22 °C (+50 °F to –8 °F)		
Category:	1		
Energy efficiency class:	A++		A+
Energy consumption:	66 kWh/annum	69 kWh/annum	115 kWh/annum
Gross volume:	50 l	65 l	with divider: 61 l without divider: 65 l
Storage volume:	46 l	60 l	53 l
Climate class:	N, T		
Ambient temperature:	+16°C to +43 °C (+61 °F to +109 °F)		
Noise emission:	42 dB(A)		
USB:	5 V⎓, 500 mA		
Dimensions (W x H x D) (including handles) in mm: in inch:	725 x 471 x 455 28.5 x 18.5 x 17.9	725 x 561 x 455 28.5 x 22 x 17.9	725 x 561 x 455 28.5 x 22 x 17.9
Weight:	20.4 kg 45 lbs.	22.3 kg 49 lbs.	23.2 kg 51 lbs.

NOTE
If the ambient temperature is above +32°C (+90 °F), the minimum temperature cannot be attained.

The coolant circuit contains R134a.

Test/certificates:

c UL us
LISTED
4ZF8

This device complies with Part 15 of the FCC Rules. Operation is subject to the following two conditions:
(1) this device may not cause harmful interference, and
(2) this device must accept any interference received, including interference that may cause undesired operation.

Changes or modifications not expressly approved by the part responsible for compliance could void the user's authority to operate the equipment.

This equipment has been tested and found to comply with the limits for a Class B digital device, pursuant to part 15 of the FCC Rules. These limits are designed to provide reasonable protection against harmful interference in a residential installation. This equipment generates, uses and can radiate radio frequency energy and, if not installed and used in accordance with the instructions, may cause harmful interference to radio communications. However, there is no guarantee that interference will not occur in a particular installation. If this equipment does cause harmful interference to radio or television reception, which can be determined by turning the equipment off and on, the user is encouraged to try to correct the interference by one or more of the following measures:

- Reorient or relocate the receiving antenna.
- Increase the separation between the equipment and receiver.
- Connect the equipment into an outlet on a circuit different from that to which the receiver is connected.
- Consult the dealer or an experienced radio/TV technician for help.

Veuillez lire ce manuel avec attention avant de mettre l'appareil en service. Conservez ensuite ce manuel. En cas de passer de l'appareil, veuillez le transmettre au nouvel acquéreur.

Le fabricant décline toute responsabilité en cas de dommages provoqués par une **utilisation non-conforme de l'appareil** ou **par des erreurs de manipulation**.

Table des matières

1 Explication des symboles 29

2 Consignes de sécurité 30
2.1 Sécurité générale 30
2.2 Consignes de sécurité concernant le fonctionnement de l'appareil 31

3 Contenu de la livraison 32

4 Accessoire 32

5 Usage conforme 33

6 Description du fonctionnement 34
6.1 **Fonctions de l'appareil** 34
6.2 Commandes et affichage 35

7 Utilisation 36
7.1 Avant la première utilisation 36
7.2 Conseils pour économiser de l'énergie 37
7.3 Raccordement de la glacière 38
7.4 Utilisation du protecteur de batterie 39
7.5 Utilisation de la glacière 40
7.6 Réglage de la température 41
7.7 Utilisation du commutateur d'urgence (si présent) 42
7.8 Port USB pour l'alimentation électrique 42
7.9 Mise hors-service de la glacière 42
7.10 Dégivrage de la glacière 43
7.11 Remplacement du fusible de l'appareil 43
7.12 Remplacement du fusible du connecteur (12/24 V) 44
7.13 Remplacement du circuit imprimé de la lampe 44

8 Nettoyage et entretien 45

9 Garantie 45

10 Dépannage 46
11 Retraitement 47
12 Caractéristiques techniques 47

1 Explication des symboles

DANGER !
Consigne de sécurité : le non-respect de ces consignes entraîne la mort ou de graves blessures.

AVERTISSEMENT !
Consigne de sécurité : le non-respect de ces consignes peut entraîner la mort ou de graves blessures.

ATTENTION !
Consigne de sécurité : le non-respect de ces consignes peut entraîner des blessures.

AVIS !
Le non-respect de ces consignes peut entraîner des dommages matériels et des dysfonctionnements du produit.

REMARQUE
Informations complémentaires sur l'utilisation du produit.

➤ **Manipulation :** ce symbole vous indique une action à effectuer. Les manipulations à effectuer sont décrites étape par étape.

✓ Ce symbole décrit le résultat d’une manipulation.

Fig. 1 5, page 3 : cette information renvoie à un élément figurant sur une illustration, dans cet exemple à la « position 5 de l'illustration 1 à la page 3 ».

2 Consignes de sécurité

2.1 Sécurité générale

AVERTISSEMENT !

- Si l’appareil présente des dégâts visibles, vous ne devez pas le mettre en service.
- Si le câble de raccordement de l’appareil est endommagé, il doit être remplacé par le fabricant, son service après-vente ou une personne de qualification similaire, afin d’éviter tout danger.
- Seul un personnel qualifié est habilité à effectuer des réparations sur l’appareil. Toute réparation mal effectuée risque d’entraîner de graves dangers.
- Les enfants âgés de 8 ans et plus ainsi que les personnes ayant des déficiences physiques, sensorielles ou mentales ou un manque d'expérience ou de connaissances peuvent utiliser ce produit à condition d'être sous surveillance ou d'avoir reçu des instructions concernant l'utilisation de l'appareil en toute sécurité et de comprendre les dangers qui en résultent.
- Le nettoyage et la maintenance ne doivent pas être effectués par des enfants sans surveillance.
- Les enfants ne doivent pas jouer avec cet appareil.
- Les enfants doivent être surveillés pour s’assurer qu’ils ne jouent pas avec l’appareil.
- Placez et utilisez l'appareil hors de portée des enfants de moins de 8 ans.
- Ne stockez aucune substance explosive comme p. ex. des aérosols contenant des agents propulseurs dans l'appareil.

ATTENTION !

- Débranchez l'appareil du secteur
  - avant tout nettoyage et entretien
  - après chaque utilisation
- Les aliments ne peuvent être conservés que dans leurs emballages originaux ou dans des récipients appropriés.

AVIS !

- Comparez la tension indiquée sur la plaque signalétique avec l’alimentation électrique dont vous disposez.

- Branchez l’appareil uniquement comme indiqué ci-dessous :
  – avec le câble de raccordement CC sur une prise CC du véhicule (par ex. un allume-cigare)
  – ou avec le câble de raccordement 120 V au secteur à courant alternatif 120 V
- Ne tirez jamais sur le câble de raccordement pour sortir la fiche de la prise.
- Si la glacière est raccordée à la prise CC : débranchez de la batterie la glacière et les autres consommateurs d’énergie avant de raccorder un chargeur rapide.
- Si la glacière est raccordée à la prise CC : débranchez ou éteignez la glacière lorsque vous éteignez le moteur. Dans le cas contraire, il se pourrait que la batterie se décharge.
- N’utilisez pas la glacière pour le transport de produits corrosifs ou de solvants.
- Cette glacière contient du cyclopentane inflammable dans son isolation. Les gaz contenus dans le matériau d'isolation exigent une procédure de retraitement particulière. Une fois que vous ne l'utilisez plus, recyclez l'appareil de manière conforme.

2.2 Consignes de sécurité concernant le fonctionnement de l’appareil

ATTENTION !

- Avant de mettre l’appareil en service, assurez-vous que la ligne d’alimentation électrique et la fiche sont sèches.

AVIS !

- N'utilisez aucun appareil électrique dans la glacière, sauf si ces appareils sont recommandés par le fabricant pour cet usage.
- Ne placez pas l’appareil près de flammes ou d’autres sources de chaleur (chauffage, rayons solaires, réchauds à gaz, etc.).
- **Danger de surchauffe !**
  Veillez toujours à ce que la chaleur produite lors du fonctionnement soit suffisamment dissipée. Veillez à ce que l'appareil se trouve à une distance suffisante des murs ou des objets, de sorte que l'air puisse circuler.
- Assurez-vous que les fentes d’aération ne sont pas recouvertes.

- Ne pas remplir le bac intérieur de substances liquides ou de glace.
- Ne plongez jamais l'appareil dans l'eau.
- Tenez l'appareil et les câbles à l'abri de la chaleur et de l'humidité.

3 Contenu de la livraison

La fig. 1, page 3, indique les pièces comprises dans la livraison.

N°	Quantité	Désignation
1	1	Glacière
2	1	Câble de raccordement pour prise 12/24 V⎓
3	1	Câble de raccordement pour prise 120 V∼
–	1	Manuel d'utilisation

4 Accessoire

Disponible en accessoires (non compris dans la livraison) :

Désignation	N° d'article	Modèle
Kit de fixation Quick Release CFX-QFK	9105306218	Uniquement pour CFX28
Écran sans fil CFX-WD	9105306245	Convient à tous les modèles

5 Usage conforme

La glacière est conçue pour la réfrigération et la congélation de produits alimentaires. L’appareil peut également être utilisé sur des bateaux.

L’appareil peut être branché sur la prise d’alimentation 12 V⎓ ou 24 V⎓ d’un véhicule (par ex. un allume-cigare), d’un bateau ou d’un camping-car, ou être raccordé à un réseau à tension alternative de 120 V∼.

La glacière est conçue pour un usage à domicile et tous les domaines d'applications semblables, comme par exemple

- dans les cuisines destinées au personnel de boutiques, bureaux et autres lieux de travail
- dans l'agriculture
- pour les clients d'hôtels, de motels ou autres types d'hébergement
- dans les « bed and breakfast »
- dans le catering et les utilisations semblables du commerce en gros

ATTENTION ! Risque pour la santé !
Veuillez vérifier si la puissance frigorifique de l'appareil correspond à la température de conservation recommandée pour les aliments ou les médicaments que vous souhaitez refroidir.

6 Description du fonctionnement

La glacière permet de réfrigérer, de tenir au frais ou de congeler des produits. La réfrigération est assurée par un circuit de refroidissement à compresseur qui fonctionne ne nécessite aucune maintenance. Sa puissante isolation son compresseur performant garantissent un refroidissement particulièrement rapide.

La glacière convient pour une utilisation mobile.

En cas d’utilisation sur bateaux, la glacière peut supporter un angle de gîte permanent de 30°.

6.1 Fonctions de l’appareil

- Alimentation avec circuit prioritaire pour une connexion au secteur CA
- Protecteur de batterie à trois niveaux afin de protéger la batterie du véhicule
- Affichage de la température en °C et °F
  S'éteint automatiquement lorsque la tension de la batterie est faible
- Réglage de la température : Avec deux boutons par incréments de 1 °C (2 °F)
- Poignées de transport rabattables
- Port USB pour l'alimentation électrique
- Commutateur d'urgence (si présent)
- Panier amovible

6.2 Commandes et affichage

Verrouillage du couvercle : fig. 2 1, page 3

Panneau de commande (fig. 3, page 3)

Pos.	Désignation	Signification	
1	ON OFF	Permet d'allumer ou d'éteindre la glacière sur une pression d'une à deux seconde sur la touche	
2	POWER « ⏻ »	Témoin lumineux de fonctionnement	
		La DEL s'allume en vert :	le compresseur est en marche
		La DEL s'allume en orange :	le compresseur est arrêté
		La DEL clignote en orange :	l'écran a été automatiquement éteint parce que la tension de la batterie est faible
3	ERROR	La DEL clignote en rouge :	l'appareil est allumé mais n'est pas prêt à fonctionner
4	SET	Permet de sélectionner le mode de saisie – Réglage de la température – Indication de degrés Celsius ou Fahrenheit – Réglage du protecteur de batterie	
5		Ecran, affiche les valeurs	
6	« – »	Une pression sur cette touche diminue la valeur de saisie sélectionnée	
7	« + »	Une pression sur cette touche augmente la valeur de saisie sélectionnée	

Prises de raccordement (fig. 4, page 4)

Pos.	Désignation
1	Prise de raccordement de l’alimentation en tension alternative
2	Porte-fusible
3	Prise de raccordement de l’alimentation en tension continue

Commutateur d'urgence et port USB (fig. 5, page 4)

Pos.	Désignation
1	Commutateur d'urgence
2	Port USB pour l'alimentation

7 Utilisation

7.1 Avant la première utilisation

REMARQUE
Avant de mettre en service votre nouvelle glacière, vous devez, pour des raisons d’hygiène, la nettoyer à l’intérieur et à l’extérieur à l’aide d’un tissu humide (voir aussi chapitre « Nettoyage et entretien », page 45).

Retournement de la butée du couvercle

CFX50, CFX65, CFX65DZ

Vous pouvez retourner la butée du couvercle si vous voulez ouvrir celui-ci par l'autre côté. Procédez comme suit :

➤ Ouvrez le couvercle et retirez-le (fig. 6 A).

➤ Retirez 3 vis par charnière (fig. 6 B) et retirez les charnières.

➤ Retirez les caches en plastique des nouvelles positions des charnières avec un petit tournevis et refixez-les sur les anciennes positions des charnières.

➤ Replacez les charnières sur les nouvelles positions.

➤ Insérez le couvercle dans les charnières sur le côté opposé (fig. 6 C).

Sélection de l’unité de température

Vous pouvez sélectionner l’affichage de la température en degrés Celsius ou Fahrenheit. Procédez comme suit :

➤ Allumez la glacière.

➤ Appuyez deux fois sur la touche « SET » (fig. 3 4, page 3).

➤ Sélectionnez l’unité de température (Celsius ou Fahrenheit) à l’aide des touches « + » (fig. 3 6, page 3) ou « – » (fig. 3 7, page 3).

✓ L’écran affiche l’unité de température sélectionnée pendant quelques secondes. L’écran clignote plusieurs fois avant de revenir à l'affichage de la température actuelle.

7.2 Conseils pour économiser de l’énergie

- Choisissez un emplacement bien aéré et à l'abri du soleil.
- Laissez refroidir les aliments chauds avant de les déposer dans la glacière.
- Ne pas ouvrir la glacière plus souvent que nécessaire.
- Ne laissez pas la glacière ouverte plus longtemps que nécessaire.
- Dégivrez la glacière dès qu’une couche de glace s’est formée.
- Evitez une température intérieure inutilement basse.

7.3 Raccordement de la glacière

Raccordement à une batterie (automobile ou bateau)

La glacière peut être branchée sur une tension continue de 12 V ou de 24 V.

AVIS ! Risque d'endommagement !
Débranchez la glacière et les autres consommateurs d'énergie de la batterie avant de recharger la batterie avec un chargeur rapide. Les surtensions peuvent endommager l'électronique des appareils.

Pour des raisons de sécurité, la glacière est équipée d'une protection électronique contre les inversions de polarité en cas de raccordement à une batterie et contre les court-circuits.

➤ Branchez le câble de raccordement 12/24 V (fig. 1 2, page 3) dans la prise d'alimentation CC de l'appareil et dans une prise d'allume-cigares de 12 V ou 24 V.

Raccordement à un réseau à tension alternative de 120 V (p. ex. à la maison ou au bureau)

DANGER ! Danger de mort par électrocution !
- Ne vous approchez pas de prises ou de commutateurs lorsque vous avez les mains mouillées ou les pieds dans l'eau.
- Si vous raccordez votre glacière à bord d'un bateau à un réseau à tension alternative 100–240 V l'intermédiaire d'une prise de quai, vous devez absolument brancher un disjoncteur différentiel entre le réseau 100–240 V et la glacière. Veuillez vous renseigner auprès d'un spécialiste.

Les glacières sont équipées d'un bloc d'alimentation intégré avec raccordement prioritaire pour branchement sur une tension alternative de 120 V. Il permet de passer directement en fonctionnement sur secteur quand l'appareil est raccordé à un réseau de courant alternatif 120 V, même si le câble de raccordement 12 V ou 24 V est encore branché.

➤ Branchez le câble de raccordement de 120 V (fig. 1 3, page 3) dans la prise d'alimentation CA de l'appareil et branchez-le au secteur 120 V CA.

7.4 Utilisation du protecteur de batterie

L'appareil est équipé d'un protecteur de batterie qui protège la batterie de votre véhicule, afin qu'elle ne se décharge pas excessivement lorsque la glacière est raccordée au réseau 12/24 V du véhicule.

Si la glacière est mise en service alors que l'allumage du véhicule est éteint, elle s'éteint automatiquement dès que la tension d'alimentation descend en dessous d'une valeur réglable. La glacière se rallume dès que la batterie est rechargée et que la tension de rallumage est atteinte.

AVIS ! Risque d'endommagement !
Au moment de l'arrêt par le protecteur de batterie, la batterie ne possède plus toute sa capacité de charge ; évitez les démarrages répétés ou la mise en marche de consommateurs d'énergie, tant que la batterie n'a pas été rechargée. Veillez à recharger la batterie.

En mode « HIGH », le protecteur de batterie se met en marche plus rapidement qu'en mode « LOW » ou « MED » (voir tableau suivant).

Mode protecteur de batterie	LOW	MED	HIGH
Tension d'arrêt pour 12 V	10,1 V	11,4 V	11,8 V
Tension de rallumage pour 12 V	11,1 V	12,2 V	12,6 V
Tension d'arrêt pour 24 V	21,5 V	24,1 V	24,6 V
Tension de rallumage pour 24 V	23,0 V	25,3 V	26,2 V

Pour modifier le mode du protecteur de batterie, procédez comme suit :

➤ Allumez la glacière.

➤ Appuyez trois fois sur la touche « SET » (fig. 3 4, page 3).

➤ Sélectionnez le mode du protecteur de batterie à l'aide des touches « + » (fig. 3 6, page 3) ou « – » (fig. 3 7, page 3).

✓ L'affichage digital est le suivant :
Lo (LOW), Пd (MED), Hi (HIGH)

✓ L'écran affiche le mode sélectionné pendant quelques secondes. L'écran clignote plusieurs fois avant de revenir à l'affichage de la température actuelle.

REMARQUE
Lorsque la glacière est alimentée par la batterie de démarrage, réglez le protecteur de batterie sur le mode « HIGH ». Lorsque la glacière est raccordée à une batterie d'alimentation, le mode « LOW » suffit.

7.5 Utilisation de la glacière

AVIS ! Danger de surchauffe !
Veillez toujours à ce que la chaleur produite lors du fonctionnement puisse se dissiper suffisamment. Assurez-vous que les fentes d'aération ne sont pas recouvertes. Veillez à ce que l'appareil se trouve à distance suffisante des murs ou des objets, de sorte que l'air puisse circuler.

➤ Placez la glacière sur une surface stable.
Veillez à ce que les fentes d'aération ne soient pas recouvertes, afin que l'air chaud puisse bien s'évacuer.

REMARQUE
Montez la glacière comme indiqué sur l'illustration (fig. **1**, page 3). Si la glacière est utilisée dans une autre position, elle risque d'être endommagée.

➤ Raccordez la glacière (voir chapitre « Raccordement de la glacière », page 38).

AVIS ! Risque de températures trop basses !
Veillez à ne déposer dans la glacière que des objets ou des aliments qui peuvent être réfrigérés à la température sélectionnée.

➤ Appuyez pendant une à deux secondes sur la touche « ON/OFF » (fig. **3** 1, page 3).

✓ La DEL « ⏻ » s'allume.

✓ L'écran (fig. **3** 5, page 3) s'allume et indique la température actuelle.

ATTENTION ! Risque pour la santé !
CFX65DZ :
Si le réglage de la température du compartiment congélateur (fig. 8 1, page 5) est très bas (p. ex. –22 °C), la température du compartiment réfrigérateur du milieu (fig. 8 2, page 5) peut également être négative.

REMARQUE
Température affichée
- **CFX28, CFX35, CFX40, CFX50, CFX65 :**
  la température affichée est celle du grand compartiment réfrigération et congélation (fig. 7 1, page 5).
- **CFX65DZ :**
  – Avec cloison dans le compartiment réfrigération et congélation : la température affichée est celle du compartiment congélateur (fig. 8 1, page 5).
  – Sans cloison dans le compartiment réfrigération et congélation : La température réelle à l'intérieur peut différer de la température indiquée.

✓ La glacière commence par la réfrigération du compartiment intérieur.

REMARQUE
En cas de fonctionnement sur batterie, l'écran s'éteint automatiquement lorsque la tension de la batterie est faible.
La DEL « ⏻ » clignote en orange.

Verrouiller la glacière

➤ Fermez le couvercle.

➤ Appuyez sur le loquet (fig. 2 1, page 3) jusqu'à ce que vous entendiez qu'il s'enclenche.

7.6 Réglage de la température

➤ Appuyez une fois sur la touche « SET » (fig. 3 4, page 3).

➤ Sélectionnez la température de refroidissement à l'aide des touches « + » (fig. 3 6, page 3) ou « – » (fig. 3 7, page 3).

✓ L'affichage indique pendant quelques secondes la température de refroidissement réglée. L'écran clignote plusieurs fois avant de revenir à l'affichage de la température actuelle.

7.7 Utilisation du commutateur d'urgence (si présent)

Sur les modèles, sauf le CFX28 (fig. 5 1, page 4), l'interrupteur d'urgence se trouve sous le panneau de commande. Sur le CFX28, l'interrupteur d'urgence se trouve au dessus des douilles de raccordement. Pour le fonctionnement normal, le commutateur est placé sur « NORMAL USE » (utilisation normale).

➤ Si un dysfonctionnement de la commande électronique survient, faites glisser le commutateur en position « EMERGENCY OVERRIDE »

REMARQUE
Si le commutateur est en position « EMERGENCY OVERRIDE », la glacière refroidit à la capacité de refroidissement totale.

7.8 Port USB pour l'alimentation électrique

Le port USB vous permet de charger de petits appareils comme des téléphones portables et des lecteurs mp3.

Pour utiliser votre glacière avec un appareil USB, il vous suffit de brancher un câble USB (non compris) à votre appareil.

REMARQUE
Assurez-vous que tout petit appareil connecté au port USB est compatible avec un fonctionnement 5 V/500 mA.

7.9 Mise hors-service de la glacière

➤ Videz la glacière.

➤ Eteignez la glacière.

➤ Débranchez le câble de raccordement.

Lorsque vous ne voulez pas utiliser la glacière pendant une période prolongée :

➤ Laissez le couvercle légèrement ouvert. Vous évitez ainsi la formation d’odeurs.

7.10 Dégivrage de la glacière

L'humidité de l'air peut se condenser sous forme de givre au niveau de l'évaporateur ou à l'intérieur de la glacière et diminuer ainsi sa puissance frigorifique. Veillez donc à dégivrer l'appareil à temps.

AVIS ! Risque d'endommagement !
N'utilisez jamais d'outils durs ou pointus pour enlever les couches de glace ou pour détacher des objets pris dans le givre.

Procédez de la manière suivante pour dégivrer la glacière :

- ➤ Retirez les aliments.
- ➤ Placez-les éventuellement dans un autre réfrigérateur, pour qu'ils restent froids.
- ➤ Eteignez l'appareil.
- ➤ Laissez le couvercle ouvert.
- ➤ Essuyez l'eau provenant du dégivrage.

7.11 Remplacement du fusible de l'appareil

DANGER ! Danger de mort par électrocution !
Débranchez l'alimentation électrique et le câble de raccordement avant de changer le fusible de l'appareil.

- ➤ Débranchez l'alimentation électrique de l'appareil.
- ➤ Débranchez les câbles de raccordement.
- ➤ Retirez le porte-fusible (fig. **5** 2, page 4) en faisant par ex. levier avec un tournevis.
- ➤ Remplacez le fusible défectueux par un nouveau fusible de même valeur (4 A 250 V).
- ➤ Replacez le porte-fusible dans le boîtier, en appuyant dessus.
- ➤ Raccordez l'alimentation électrique de l'appareil.

7.12 Remplacement du fusible du connecteur (12/24 V)

➤ Dévissez le compensateur (fig. 9 4, page 5) du connecteur.

➤ Retirez la vis (fig. 9 5, page 5) de la partie supérieure du boîtier (fig. 9 6, page 5).

➤ Soulevez avec précaution la partie supérieure du boîtier pour la séparer de la partie inférieure (fig. 9 1, page 5).

➤ Retirez la fiche de contact (fig. 9 3, page 5).

➤ Remplacez le fusible défectueux (fig. 9 2, page 5) par un nouveau fusible de même valeur (8 A).

➤ Remontez le connecteur en effectuant les opérations dans l'ordre inverse.

7.13 Remplacement du circuit imprimé de la lampe

➤ Débranchez l'alimentation électrique de l'appareil.

➤ Ouvrez le cache transparent en faisant levier avec un tournevis (fig. 10 1, page 5).

➤ Dévissez les vis de fixation du circuit imprimé (fig. 10 2, page 5).

➤ Retirez la prise du circuit imprimé (fig. 10 3, page 5).

➤ Remplacez le circuit imprimé défectueux de la lampe par un neuf.

➤ Fixez le nouveau circuit imprimé en procédant dans l'ordre inverse des instructions pour le retrait.

➤ Appuyez sur le cache transparent pour le replacer dans le logement.

➤ Raccordez l'alimentation électrique de l'appareil.

8 Nettoyage et entretien

AVERTISSEMENT !
Avant toute opération de nettoyage ou d'entretien de l'appareil, veillez à le mettre hors secteur.

AVIS ! Risque d'endommagement !
- Ne nettoyez jamais la glacière à l'eau courante et ne la plongez pas non plus dans l'eau.
- N'utilisez pour le nettoyage ni produits abrasifs ni objets durs qui pourraient endommager la glacière.

➤ Nettoyez de temps à autre l'appareil à l'intérieur et à l'extérieur avec un chiffon humide.

➤ Assurez-vous que les ouvertures d'aération et de ventilation de l'appareil ne sont pas encombrées de saletés ou de poussières, pour que la chaleur générée par le fonctionnement soit évacuée et que l'appareil ne soit pas endommagé.

9 Garantie

Le délai légal de garantie s'applique. Si le produit s'avérait défectueux, veuillez vous adresser à la filiale du fabricant située dans votre pays (voir adresses au verso du présent manuel) ou à votre revendeur spécialisé.

Veuillez y joindre les documents suivants pour la gestion des réparations et de la garantie :

- une copie de la facture avec la date d'achat,
- le motif de la réclamation ou une description du dysfonctionnement.

10 Dépannage

Dysfonctionnement	Cause éventuelle	Solution proposée
L'appareil ne fonctionne pas, la DEL n'est pas allumée.	La prise 12/24 V (allume-cigares) de votre véhicule n'est pas sous tension.	Dans la plupart des véhicules, le contact doit être mis pour que l'allume-cigares soit sous tension.
	La prise de tension alternative n'est pas sous tension.	Essayez sur une autre prise.
	Le fusible de l'appareil est défectueux.	Remplacez le fusible de l'appareil (voir chapitre « Remplacement du fusible de l'appareil », page 43).
	Le bloc d'alimentation intégré est défectueux.	La réparation peut être effectuée uniquement par un service après-vente agréé.
L'appareil ne réfrigère pas (le connecteur est branché, la DEL « POWER » est allumée).	Compresseur défectueux.	La réparation peut être effectuée uniquement par un service après-vente agréé.
L'appareil ne réfrigère pas (le connecteur est branché, la DEL « POWER » clignote en orange, l'écran est éteint).	La tension de la batterie est insuffisante.	Contrôlez la batterie et chargez-la si nécessaire.
Lors du fonctionnement sur prise 12/24 V (allume-cigares) : L'allumage est en marche, l'appareil ne fonctionne pas et la DEL n'est pas allumée. Retirez la fiche de la prise, puis procédez aux contrôles suivants.	La prise de l'allume-cigares est sale. Ceci entraîne un mauvais contact électrique.	Si la fiche devient très chaude lorsqu'elle est branchée dans la prise de l'allume-cigares, c'est que la prise de l'allume-cigares doit être nettoyée ou que la fiche n'est pas bien montée.
	Le fusible de la prise 12/24 V est grillé.	Remplacez le fusible (8 A) du connecteur 12/24 V (voir chapitre « Remplacement du fusible du connecteur (12/24 V) », page 44).
	Le fusible du véhicule correspondant à l'allume-cigares est grillé.	Remplacez le fusible du véhicule correspondant à la prise 12/24 V (normalement 15 A) (veuillez respecter les instructions du manuel d'entretien de votre véhicule).
Un message d'erreur s'affiche (p. ex. « Err1 ») et l'appareil ne réfrigère pas.	Un dysfonctionnement interne a arrêté l'appareil.	La réparation peut être effectuée uniquement par un service après-vente agréé.

11 Retraitement

➤ Jetez les emballages dans les conteneurs de déchets recyclables prévus à cet effet.

Lorsque vous mettrez votre produit définitivement hors service, informez-vous auprès du centre de recyclage le plus proche ou auprès de votre revendeur spécialisé sur les prescriptions relatives au retraitement des déchets.

12 Caractéristiques techniques

	CFX28	CFX35	CFX40
N° d'article :	9105306294	9105305698	9105306243
Tension de raccordement :	12/24 V⎓ et 120 V∼		
Courant nominal :	12 V⎓: 6,5 A 24 V⎓: 3,2 A 120 V∼ : 0,65 A	12 V⎓: 7,0 A 24 V⎓: 3,2 A 120 V∼ :0,72 A	
Puissance frigorifique :	+10 °C á –22 °C (+50 °F á –8 °F)		
Catégorie :	1		
Catégories d'efficacité d'énergie :	A++		
Consommation électrique :	61 kWh/an	62 kWh/an	64 kWh/an
Capacité brute :	28 l	34,5 l	41 l
Capacité utile :	26 l	32 l	38 l
Classe climatique :	N, T		
Température ambiante :	+16°C á +43 °C (+61 °F á +109 °F)		
Emissions sonores :	34 dB(A)	45 dB(A)	
USB :	5 V⎓, 500 mA		
Dimensions (L x h x p) (avec poignées) en mm : en inch :	620 x 425 x 342 24,4 x 16,7 x 13,5	692 x 411x 398 27,2 x 16,2 x 15,7	692 x 461x 398 27,2 x 18,1 x 15,7
Poids :	16,1 kg 29 lbs.	17,5 kg 39 lbs.	18,5 kg 41 lbs.

	CFX50	CFX65	CFX65DZ
N° d'article :	9105306244	9105304050	9105305699
Tension de raccordement :	12/24 V⎓ et 100–240 V∼		
Courant nominal :	12 V⎓: 7,8 A 24 V⎓: 3,6 A 120 V∼ : 0,79 A	12 V⎓: 8,2 A 24 V⎓: 3,8 A 120 V∼ : 0,83 A	12 V⎓: 5,5 A 24 V⎓: 2,6 A 120 V∼ : 0,63 A
Puissance frigorifique :	+10 °C á –22 °C (+50 °F á –8 °F)		
Catégorie :	1		
Catégories d'efficacité d'énergie :	A++		A+
Consommation électrique :	66 kWh/annum	69 kWh/annum	115 kWh/annum
Capacité brute :	50 l	65 l	avec séparateur: 61 l sans séparateur: 65 l
Capacité utile :	46 l	60 l	53 l
Classe climatique :	N, T		
Température ambiante :	+16°C à +43 °C (+61 °F á +109 °F)		
Emissions sonores :	42 dB(A)		
USB :	5 V⎓, 500 mA		
Dimensions (L x h x p) (avec poignées) en mm : en inch :	725 x 471 x 455 28,5 x 18,5 x 17,9	725 x 561 x 455 28,5 x 22 x 17,9	725 x 561 x 455 28,5 x 22 x 17,9
Poids :	20,4 kg 45 lbs.	22,3 kg 49 lbs.	23,2 kg 51 lbs.

REMARQUE
La température minimale ne peut plus être atteinte à des températures ambiantes supérieures à +32 °C (+90 °F).

Le circuit de refroidissement contient du R134a.

Contrôle/certificats :

c UL us
LISTED
4ZF8

Cet appareil est conforme à la partie 15 des règles de la FCC. Le fonctionnement est soumis aux deux conditions suivantes :
(1) cet appareil ne doit pas causer d'interférences nuisibles et
(2) cet appareil doit accepter toute interférence reçue, y compris les interférences qui peuvent causer un mauvais fonctionnement.

Des changements ou modifications non expressément approuvés par l'organisme responsable de la conformité pourraient annuler l'autorisation donnée à l'utilisateur d'utiliser l'équipement.

Cet équipement a été testé et jugé conforme aux limites d'un appareil numérique de classe B, conformément à la partie 15 des règles de la FCC.
Ces limites sont conçues pour fournir une protection raisonnable contre les interférences nuisibles dans une installation résidentielle. Cet équipement génère, utilise et peut émettre une énergie radioélectrique et, s'il n'est pas installé et utilisé conformément aux instructions, peut causer des interférences nuisibles aux communications radio. Cependant, il n'y a aucune garantie que l'interférence ne se produira pas dans une installation particulière. Si cet appareil provoque des interférences nuisibles à la réception de la radio ou de la télévision, ce qui peut être déterminé en éteignant puis en rallumant l'appareil, l'utilisateur peut tenter de corriger l'interférence par une ou plusieurs des mesures suivantes :

- Réorienter ou déplacer l'antenne de réception.
- Augmenter la distance entre l'équipement et le récepteur.
- Brancher l'appareil dans une prise d'un circuit différent de celui auquel le récepteur est connecté.
- Consulter le revendeur ou un technicien radio / TV expérimenté.

Lea atentamente este manual antes de la puesta en funcionamiento del aparato y consérvelo en un lugar seguro para futuras consultas. En caso de vender o entregar el aparato a otra persona, entregue también estas instrucciones.

El fabricante declina toda responsabilidad por los daños causados por **el uso inadecuado** o por el **uso incorrecto** del aparato.

Índice

1 Aclaración de los símbolos 51

2 Indicaciones de seguridad 52
- 2.1 Seguridad general 52
- 2.2 Seguridad durante el funcionamiento del aparato 53

3 Volumen de entrega 54

4 Accesorios 54

5 Uso adecuado 55

6 Descripción del funcionamiento 56
- 6.1 **Indicaciones relativas al funcionamiento** 56
- 6.2 Elementos de mando y de indicación 57

7 Manejo 58
- 7.1 Antes del primer uso 58
- 7.2 Consejos para el ahorro de energía 59
- 7.3 Conexión de la nevera 59
- 7.4 Uso del controlador de la batería 60
- 7.5 Uso de la nevera 62
- 7.6 Ajustar la temperatura 63
- 7.7 Uso del interruptor de emergencia (si está instalado) 64
- 7.8 Puerto USB de alimentación 64
- 7.9 Desconectar la nevera 64
- 7.10 Descongelar la nevera 65
- 7.11 Sustituir el fusible del aparato 65
- 7.12 Cambiar el fusible de la clavija (12/24 V) 66
- 7.13 Cambiar la tarjeta PCB de la luz 66

8 Limpieza y mantenimiento 67

9 Garantía legal 67

10 Solución de averías 68
11 Eliminación de desechos 69
12 Datos técnicos 69

1 Aclaración de los símbolos

¡PELIGRO!
Indicación de seguridad: su incumplimiento acarrea la muerte o graves lesiones.

¡ADVERTENCIA!
Indicación de seguridad: su incumplimiento puede acarrear la muerte o graves lesiones.

¡ATENCIÓN!
Indicación de seguridad: su incumplimiento puede acarrear lesiones.

¡AVISO!
Su incumplimiento puede acarrear daños materiales y perjudicar el correcto funcionamiento del producto.

NOTA
Información adicional para el manejo del producto.

➤ **Paso a seguir:** este símbolo le indica que debe realizar un paso. Todos los procedimientos necesarios se describen paso a paso.

✓ Este símbolo describe el resultado de un paso realizado.

Fig. 1 5, página 3: esta indicación hace referencia a un elemento de una figura, en este ejemplo a la “Posición 5 en la figura 1 de la página 3”.

2 Indicaciones de seguridad

2.1 Seguridad general

¡ADVERTENCIA!

- No ponga el aparato en funcionamiento si presenta desperfectos visibles.
- Si se daña el cable de conexión del aparato, éste deberá ser reemplazado por el fabricante, su servicio de atención al cliente o una persona cualificada para evitar así posibles peligros.
- Sólo personal especializado puede realizar reparaciones en el aparato. Las reparaciones realizadas indebidamente pueden dar lugar a situaciones de considerable peligro.
- Los niños mayores de 8 años y las personas de capacidad física, sensorial o mental disminuida, así como aquellas personas con falta de experiencia y/o conocimientos suficientes solo podrán utilizar este aparato si están vigilados o han sido instruidos respecto al uso seguro del aparato y a los posibles peligros que pueden emanar de él.
- Los niños solo podrán realizar las tareas de limpieza y mantenimiento bajo vigilancia.
- Los niños no están autorizados a jugar con el aparato.
- Se ha de vigilar a los niños para garantizar que no usen este aparato como juguete.
- Mantenga y utilice el aparato fuera del alcance de los niños menores de 8 años.
- No guarde en el aparato sustancias con peligro de explosión como, p. ej., atomizadores con gases combustibles.

¡ATENCIÓN!

- Desconecte el aparato de la red
  - antes de realizar cualquier tarea de limpieza y mantenimiento;
  - después de cada uso.
- Los alimentos sólo se pueden guardar en los envases originales o en recipientes adecuados.

¡AVISO!

- Compare el valor de tensión indicado en la placa de características con el suministro de energía existente.
- Conecte el aparato únicamente del siguiente modo:
  – conecte el cable de alimentación CC a una caja de enchufe CC en el vehículo (por ejemplo mechero del vehículo)
  – o bien conecte el cable de alimentación de 120 V a la red de corriente alterna de 120 V
- No extraiga nunca la clavija de la caja de enchufe tirando del cable de conexión.
- Si la nevera está conectada a la caja de enchufe CC: Desconecte de la batería el aparato refrigerador u otros dispositivos consumidores si va a conectar un cargador rápido.
- Si la nevera está conectada a la caja de enchufe CC: Desconecte la conexión o apague el aparato cuando apague el motor. De lo contrario podrá descargarse la batería.
- Este aparato refrigerador no es apto para transportar sustancias corrosivas o disolventes.
- Este aislamiento de este aparato refrigerador contiene ciclopentanto inflamable. Los gases presentes en el material aislante requieren un proceso de eliminación especial. Elimine debidamente el aparato al final de su vida útil.

2.2 Seguridad durante el funcionamiento del aparato

¡ATENCIÓN!

- Antes de la puesta en funcionamiento, asegúrese de que el cable de alimentación y la clavija de enchufe estén secos.

¡AVISO!

- No utilice ningún aparato eléctrico dentro de la nevera, a no ser que el aparato en cuestión haya sido recomendado para ello por el fabricante.
- No coloque el aparato cerca de llamas vivas ni de otras fuentes de calor (calefacción, radiación directa del sol, estufas de gas, etc.).

- **¡Peligro de sobrecalentamiento!**
  Asegúrese todo el tiempo de que el calor producido durante el funcionamiento se puede desalojar adecuadamente. Asegúrese de que el aparato guarda la suficiente distancia con las paredes u objetos, de forma que el aire pueda circular.
- Procure que no se obstruyan las ranuras de ventilación.
- No introduzca líquidos ni hielo en el contenedor interior.
- No sumerja nunca el aparato en agua.
- Proteja el aparato y los cables del calor y de la humedad.

3 Volumen de entrega

La fig. **1**, página 3, muestra el volumen de entrega.

Pos.	Cantidad	Denominación
1	1	Nevera
2	1	Cable de alimentación para conexión de 12/24 V⎓
3	1	Cable de conexión para 120 V∼
–	1	Instrucciones de uso

4 Accesorios

Disponible como accesorio (no incluido en el alcance del suministro):

Denominación	Art. nº	Modelo
Kit de fijación “Quick Release” CFX-QFK	9105306218	solo para CFX28
Pantalla remota CFX-WD	9105306245	adecuado para todos los modelos

5 Uso adecuado

La nevera es apta tanto para enfriar como para congelar los alimentos. El aparato también es apto para su funcionamiento en embarcaciones.

El aparato está diseñado para el uso de una caja de enchufe de a bordo de 12 V⎓ ó 24 V⎓ de un vehículo (por ejemplo, el mechero del vehículo), de una embarcación o una caravana, así como para una corriente alterna de 120 V∼.

Esta nevera está concebida para el uso doméstico o usos similares, como por ejemplo:

- en las cocinas destinadas al personal en establecimientos comerciales, oficinas u otros recintos de trabajo
- en el trabajo en el campo
- para los huéspedes de hoteles, moteles u otros tipos de alojamiento
- en pensiones con desayuno
- en servicios de catering y otras aplicaciones semejantes

¡ATENCIÓN! ¡Riesgo para la salud!
Compruebe si la potencia de refrigeración del aparato cumple las exigencias de los alimentos o medicamentos que desea enfriar.

6 Descripción del funcionamiento

En la nevera se pueden enfriar y mantener fríos los productos, así como congelar. La refrigeración se realiza a través de un circuito de refrigeración con compresor que no requiere mantenimiento. El aislamiento exterior extra-fuerte y el compresor de alto rendimiento garantizan una refrigeración especialmente rápida.

La nevera está prevista para un uso portátil.

Para su uso en embarcaciones, la nevera puede funcionar con un ángulo de escora constante de 30°.

6.1 Indicaciones relativas al funcionamiento

- Alimentación con conexión de prioridad para conexión a la red de corriente alterna
- Controlador de la batería de tres niveles para proteger la batería del vehículo
- Pantalla con indicador de temperatura en °C y en °F
  Desconexión automática por baja tensión de la batería
- Regulación de la temperatura con dos pulsadores, en incrementos de 1 °C (2 °F)
- Asas de transporte plegables
- Puerto USB de alimentación
- Interruptor de emergencia (si está instalado)
- Cesta interior extraíble

6.2 Elementos de mando y de indicación

Bloqueo de la tapa: fig. 2 1, página 3

Panel de mando (fig. 3, página 3)

Pos.	Denominación	Explicación	
1	ON OFF	Enciende o apaga la nevera cuando se pulsa la tecla durante uno o dos segundos	
2	POWER “⏻”	Indicación del modo de funcionamiento	
		LED iluminado en verde:	El compresor está en marcha
		LED iluminado en naranja:	El compresor está apagado
		LED parpadea en naranja:	La pantalla se apaga automáticamente porque la tensión de la batería es baja
3	ERROR	LED parpadea en rojo:	El aparato conectado no está listo para funcionar
4	SET	Selecciona el modo de entrada de datos – ajuste de temperatura – indicación en °Celsius o °Fahrenheit – ajuste del controlador de la batería	
5	–	Display, indica la temperatura	
6	“–”	Pulsando una vez, disminuye el valor de entrada	
7	“+”	Pulsando una vez, aumenta el valor de entrada	

Conectores (fig. 4, página 4)

Pos.	Denominación
1	Conectores para la alimentación de corriente alterna
2	Portafusible
3	Conectores para la alimentación de corriente continua

Interruptor de emergencia (si está instalado) y puerto USB (fig. 5, página 4)

Pos.	Denominación
1	Interruptor de emergencia
2	Conexión USB para alimentación de corriente

7 Manejo

7.1 Antes del primer uso

NOTA
Por razones de higiene, debería limpiar la nueva nevera por dentro y por fuera con un paño húmedo antes de ponerla en funcionamiento (véase también capítulo “Limpieza y mantenimiento” en la página 67).

Dar la vuelta al tope de la tapa

CFX50, CFX65, CFX65DZ

Puede dar la vuelta al tope de la tapa, en caso de que desee abrir la tapa hacia el otro lado. Para ello proceda de la siguiente manera:

➤ Abra la tapa y retírela (fig. 6 A).

➤ Retire los 3 tornillos de cada tope de la tapa (fig. 6 B) y desmonte los mismos.

➤ Retire con un pequeño destornillador las cubiertas de plástico de las nuevas posiciones de los topes de la tapa y vuelva a fijarlas en las antiguas posiciones de los topes de la tapa.

➤ Vuelva a fijar los topes de la tapa en las nuevas posiciones.

➤ Inserte la tapa en los topes de la tapa del lado opuesto (fig. 6 C).

Seleccionar la unidad de temperatura

Para la indicación de temperatura puede elegir entre °Celsius o °Fahrenheit. Para ello proceda de la siguiente manera:

➤ Encienda la nevera.

➤ Pulse el botón “SET” (fig. 3 4, página 3) dos veces.

➤ Ajuste con las teclas “+” (fig. 3 6, página 3) o “–” (fig. 3 7, página 3) la unidad de temperatura °Celsius o °Fahrenheit.

✓ El display indica durante unos segundos la unidad de temperatura ajustada. El display parpadea algunas veces antes de volver a mostrar la temperatura actual.

7.2 Consejos para el ahorro de energía

- Elija un lugar de montaje correctamente ventilado y protegido de la radiación solar.
- Antes de introducir alimentos calientes, deje que se enfríen.
- Evite abrir la nevera más de lo necesario.
- No deje la nevera abierta más tiempo del que sea necesario.
- Descongele la nevera cuando se forme una capa de escarcha.
- Evite utilizar temperaturas innecesariamente bajas.

7.3 Conexión de la nevera

Conexión a una batería (vehículo o embarcación)

La nevera puede funcionar con una tensión continua de 12 V ó 24 V.

¡AVISO! ¡Peligro de daños en el aparato!
Antes de cargar la batería con un cargador rápido, desconéctela de la nevera y de otros consumidores.
La sobretensión puede dañar el sistema electrónico del aparato.

Por motivos de seguridad, la nevera está equipada con una protección electrónica contra inversión de polaridad que la protege si no se respetala polaridad al conectarla a la batería y contra cortocircuitos.

➤ Enchufe el cable de conexión de 12/24 V (fig. 1 2, página 3) al conector hembra de tensión continua de 12 V o 24 V del aparato y también al conector hembra del mechero del vehículo.

Conexión a la red de corriente alterna de 120 V (p. ej., en casa o en la oficina)

¡PELIGRO! ¡Peligro de muerte por descarga eléctrica!
- No manipule los enchufes ni interruptores con las manos mojadas o con los pies sobre una superficie mojada.
- Si usa la nevera en una embarcación a través de una conexión de tierra de corriente alterna de 120 V, deberá conectar un interruptor diferencial entre la red de 120 V y el refrigerador.
  Consulte con un especialista.

Las neveras tienen una fuente de alimentación integrada de tensión múltiple con conexión de prioridad para la conexión de tensión alterna de 120 V. Mediante la conexión de prioridad se cambia de forma automática al funcionamiento con corriente de red, cuando se conecte el aparato a la red de corriente alterna de 120 V, aunque esté conectado de cable de conexión de 12/24 V.

➤ Enchufe el cable de conexión de 120 V (fig. **1** 3, página 3) al enchufe hembra de tensión alterna del aparato y conéctelo a la red de corriente alterna de 120 V AC.

7.4 Uso del controlador de la batería

El aparato está equipado con un controlador de la batería de varios niveles que evita que la batería del vehículo se descargue excesivamente al utilizar la red de a bordo de 12/24 V.

En caso de poner en funcionamiento la nevera en el vehículo con el contacto apagado, ésta se desconectará automáticamente en cuanto descienda la tensión de alimentación por debajo del valor programable. La nevera vuelve a conectarse tan pronto como se cargue la batería y se alcance la tensión de alimentación de reconexión.

¡AVISO! ¡Peligro de daños en el aparato!
Al apagarse mediante el controlador de la batería la batería ya no dispone de su capacidad de carga completa, evite continuos arranques o poner en funcionamiento otros consumidores de corriente sin haber recargado la batería. Asegúrese de recargar la batería.

En el modo “HIGH” el controlador de batería se activa antes que en el nivel “LOW” y “MED” (véase la siguiente tabla).

Modo de controlador de la batería	LOW	MED	HIGH
Tensión de desconexión a 12 V	10,1 V	11,4 V	11,8 V
Tensión de reconexión a 12 V	11,1 V	12,2 V	12,6 V
Tensión de desconexión a 24 V	21,5 V	24,1 V	24,6 V
Tensión de reconexión a 24 V	23,0 V	25,3 V	26,2 V

Para cambiar el modo del controlador de la batería, proceda como sigue:

➤ Encienda la nevera.

➤ Pulse el botón “SET” (fig. 3 4, página 3) tres veces.

➤ Ajuste con las teclas “+” (fig. 3 6, página 3) o “–” (fig. 3 7, página 3) el modo del controlador de la batería.

✓ En la pantalla digital aparecerá lo siguiente:
Lo (LOW), Πd (MED), Hi (HIGH)

✓ El display indica durante unos segundos el modo del controlador de la batería. El display parpadea algunas veces antes de volver a mostrar la temperatura actual.

NOTA
Cuando la nevera está alimentada por la batería de arranque, seleccione el modo de controlador de la batería “HIGH”.
Cuando la nevera está alimentada por la batería de abastecimiento, es suficiente el modo de controlador de la batería “LOW”.

7.5 Uso de la nevera

¡AVISO! ¡Peligro de sobrecalentamiento!
Asegúrese todo el tiempo de que el calor producido durante el funcionamiento se pueda desalojar adecuadamente. Evite que se obstruyan las ranuras de ventilación. Asegúrese de que el aparato guarde la suficiente distancia con las paredes u objetos, de forma que el aire pueda circular.

➤ Coloque la nevera sobre una base firme.
Procure que no se obstruyan las ranuras de ventilación y que el aire recalentado se evacue correctamente.

NOTA
Coloque la nevera como aparece representado (fig. 1, página 3). Si la nevera se pone en marcha situada en otra posición, podría dañar el aparato.

➤ Conecte la nevera, véase capítulo “Conexión de la nevera” en la página 59.

¡AVISO! ¡Peligro debido a temperatura demasiado baja!
Asegúrese de que en la nevera solo hay objetos o productos que puedan enfriarse a la temperatura seleccionada.

➤ Pulse el botón “ON/OFF” (fig. 3 1, página 3) durante uno o dos segundos.

✓ El LED “⏻” se ilumina.

✓ La pantalla (fig. 3 5, página 3) se enciende e indica la temperatura de enfriado actual.

¡ATENCIÓN! ¡Riesgo para la salud!
CFX65DZ:
Si la temperatura en el congelador (fig. 8 1, página 5) se ha ajustado a un valor muy bajo (por ejemplo, –22 °C), puede ocurrir que el rango de temperatura en el compartimento central (fig. 8 2, página 5) esté también por debajo de cero.

NOTA
Temperatura indicada

- **CFX28, CFX35, CFX40, CFX50, CFX65:**
  La temperatura indicada se refiere al compartimento grande de refrigeración y de congelación (fig. 7 1, página 5).
- **CFX65DZ:**
  – Con pared divisoria en el compartimento de refrigeración y de congelación: la temperatura indicada se refiere al congelador (fig. 8 1, página 5).
  – Sin pared divisoria en el compartimento de refrigeración y de congelación: la temperatura real en el interior puede variar ligeramente de la aquí mostrada.

✓ La nevera empezará a refrigerar el interior.

NOTA
Durante el funcionamiento con batería, la pantalla se apaga automáticamente si la tensión de la batería es baja. El LED “⏻” parpadea en naranja.

Bloqueo de la nevera

➤ Cierre la tapa.

➤ Pulse hacia abajo el pestillo (fig. 2 1, página 3) hasta que se oiga que queda encajado en su posición.

7.6 Ajustar la temperatura

➤ Pulse el botón “SET” (fig. 3 4, página 3) una vez.

➤ Ajuste la temperatura de enfriamiento con las teclas “+” (fig. 3 6, página 3) o “–” (fig. 3 7, página 3).

✓ La pantalla indica, durante unos segundos, la temperatura de enfriado ajustada. El display parpadea algunas veces antes de volver a mostrar la temperatura actual.

7.7 Uso del interruptor de emergencia (si está instalado)

El interruptor de emergencia (fig. 5 1, página 4) se encuentra debajo del panel de control en todos los modelos, exceptuando el CFX28. En el CFX28, el interruptor de emergencia está encima de las hembrillas de conexión. Para el funcionamiento normal el interruptor se coloca en “NORMAL USE” (uso normal).

➤ Si falla el control electrónico, deslice el interruptor hasta la posición “EMERGENCY OVERRIDE”.

NOTA
Cuando el interruptor esté en la posición “EMERGENCY OVERRIDE”, el congelador funcionará a su potencia de refrigeración máxima.

7.8 Puerto USB de alimentación

El puerto USB le permite cargar aparatos pequeños como teléfonos móviles y reproductores mp3.

Para utilizar su nevera con aparatos USB, conecte simplemente a su aparato un cable USB (no incluido).

NOTA
Asegúrese de que el pequeño aparato conectado al puerto USB admita un funcionamiento a 5 V/500 mA.

7.9 Desconectar la nevera

➤ Vacíe la nevera.

➤ Desconecte la nevera.

➤ Desenchufe el cable de alimentación.

Si no va a usar la nevera durante un largo período de tiempo:

➤ Deje la tapa de la nevera ligeramente abierta. De esta forma, evitará la aparición de olores.

7.10 Descongelar la nevera

Es posible que la humedad del aire se deposite en forma de escarcha en el evaporador o en el interior de la nevera, disminuyendo de este modo la potencia frigorífica. Descongele la nevera para evitarlo.

***¡AVISO!* ¡Peligro de daños en el aparato!**
Nunca utilice herramientas duras o puntiagudas para retirar capas de hielo o soltar productos que se hayan adherido al congelarse.

Para descongelar la nevera, proceda como se indica a continuación:

- ➤ Saque los productos del interior de la nevera.
- ➤ En caso necesario, coloque los productos en otro refrigerador para mantenerlos fríos.
- ➤ Desconecte el aparato.
- ➤ Deje abierta la tapa de la nevera.
- ➤ Seque con un paño el agua descongelada.

7.11 Sustituir el fusible del aparato

¡PELIGRO! ¡Peligro de muerte por descarga eléctrica!
Antes de sustituir el fusible del aparato, desconecte la alimentación de tensión y el cable de conexión de tensión.

- ➤ Desconecte la alimentación de tensión al aparato.
- ➤ Desenchufe el cable de alimentación
- ➤ Saque el juego de fusibles (fig. 5 2, página 4) con un desatornillador, por ejemplo.
- ➤ Cambie el fusible averiado por otro nuevo del mismo valor (4 A 250 V).
- ➤ Presione el juego de fusibles en la carcasa.
- ➤ Conecte la alimentación de tensión al aparato.

7.12 Cambiar el fusible de la clavija (12/24 V)

➤ Saque el casquillo de compensación (fig. 9 4, página 5) de la clavija.

➤ Desatornille el tornillo (fig. 9 5, página 5) de la mitad superior de la carcasa (fig. 9 6, página 5).

➤ Levante con cuidado la mitad superior de la carcasa separándola de la mitad inferior (fig. 9 1, página 5).

➤ Extraiga la clavija de contacto (fig. 9 3, página 5).

➤ Cambie el fusible averiado (fig. 9 2, página 5) por otro nuevo del mismo valor (8 A).

➤ Vuelva a montar la clavija procediendo en el orden inverso.

7.13 Cambiar la tarjeta PCB de la luz

➤ Desconecte la alimentación de tensión al aparato.

➤ Extraiga la tapa transparente con un destornillador (fig. 10 1, página 5).

➤ Saque los tornillos de fijación de la tarjeta PCB (fig. 10 2, página 5).

➤ Extraiga la clavija de la tarjeta PCB (fig. 10 3, página 5).

➤ Cambie la tarjeta PCB de la luz defectuosa por una nueva.

➤ Fije la tarjeta PCB siguiendo las instrucciones en orden inverso.

➤ Presione la tapa transparente para volver a colocarla en la carcasa.

➤ Conecte la alimentación de tensión al aparato.

8 Limpieza y mantenimiento

¡ADVERTENCIA!
Desconecte el aparato de la red antes de proceder con la limpieza o el mantenimiento del mismo.

¡AVISO! ¡Peligro de ocasionar daños materiales!

- Nunca limpie la nevera bajo el chorro de agua corriente ni inmersa en agua jabonosa.
- No emplee productos de limpieza corrosivos u objetos que puedan arañar o deteriorar el aparato durante su limpieza.

➤ Limpie de vez en cuando el interior y el exterior de la nevera con un paño húmedo.

➤ Asegúrese de que las aberturas de ventilación y desaireación del aparato están limpias de polvo para que se pueda evacuar el calor generado durante el funcionamiento y el aparato no resulte perjudicado.

9 Garantía legal

Rige el plazo de garantía legal. Si el producto presenta algún defecto, diríjase a la sucursal del fabricante de su país (ver direcciones en el dorso de estas instrucciones) o a su establecimiento especializado.

Para la tramitación de la reparación y de la garantía debe enviar también los siguientes documentos:

- una copia de la factura con fecha de compra,
- el motivo de la reclamación o una descripción de la avería.

10 Solución de averías

Avería	Causa posible	Propuesta de solución
El aparato no funciona, el LED no se ilumina.	No hay tensión en la caja de enchufe de 12/24 V (mechero) del vehículo.	En la mayoría de los vehículos debe estar conectado el interruptor de encendido para que el mechero tenga corriente.
	La caja de enchufe de tensión alterna no conduce corriente.	Inténtelo en otra caja de enchufe.
	El fusible del aparato está averiado.	Cambie el fusible del aparato, véase capítulo “Sustituir el fusible del aparato” en la página 65.
	La fuente de alimentación integrada está averiada.	Sólo un servicio de asistencia técnica autorizado puede realizar las reparaciones.
El aparato no enfría (la clavija está conectada, el LED “POWER” se ilumina).	Compresor averiado.	Sólo un servicio de asistencia técnica autorizado puede realizar las reparaciones.
El aparato no enfría (la clavija está conectada, el LED “POWER” parpadea en naranja, la pantalla está apagada).	La tensión de batería no es suficiente.	Compruebe la batería y cárguela de ser necesario.
Al funcionar conectada al enchufe de 12/24 V (mechero del vehículo): El encendido está conectado, pero el aparato no funciona y el LED no está iluminado. Desenchufe la clavija de la caja de enchufe y realice las siguientes comprobaciones.	El alojamiento del mechero está sucio, de modo que el contacto eléctrico es defectuoso.	Cuando la clavija se calienta demasiado en el alojamiento del mechero, puede ser que dicho alojamiento esté sucio, en cuyo caso se deberá limpiar, o también es posible que no se haya montado la clavija correctamente.
	Se ha fundido el fusible de la clavija de 12/24 V.	Cambie el fusible (8 A) de la clavija de 12/24 V, véase capítulo “Cambiar el fusible de la clavija (12/24 V)” en la página 66.
	Se ha fundido el fusible del vehículo.	Cambie el fusible de la caja de enchufe de 12 V del vehículo (normalmente 15 A) (consulte para ello las instrucciones de su automóvil).
En la pantalla se indica un mensaje de error (por ejemplo, “Err1”) y el aparato no enfría.	El aparato se ha apagado por un fallo interno.	Sólo un servicio de asistencia técnica autorizado puede realizar las reparaciones.

11 Eliminación de desechos

➤ Deseche el material de embalaje en el contenedor de reciclaje correspondiente.

Cuando vaya a desechar definitivamente el producto, infórmese en el centro de reciclaje más cercano o en un comercio especializado sobre las normas pertinentes de eliminación de materiales.

12 Datos técnicos

	CFX28	CFX35	CFX40
Art. nº:	9105306294	9105305698	9105306243
Tensión de conexión:	12/24 V⎓ y 120 V∼		
Corriente nominal:	12 V⎓: 6,5 A 24 V⎓: 3,2 A 120 V∼ : 0,65 A	12 V⎓: 7,0 A 24 V⎓: 3,2 A 120 V∼ : 0,72 A	
Capacidad de enfriamiento:	+10 °C hasta –22 °C (+50 °F hasta –8 °F)		
Categoria:	1		
Clase de eficiencia energética:	A++		
Consumo de energía:	61 kWh/año	62 kWh/año	64 kWh/año
Capacidad bruta:	28 l	34,5 l	41 l
Capacidad útil:	26 l	32 l	38 l
Clase climática:	N, T		
Temperatura ambiente:	+16°C hasta +43 °C (+61 °F hasta +109 °F)		
Emisiones de ruido:	34 dB(A)	45 dB(A)	
USB:	5 V⎓, 500 mA		
Medidas (l x h x a) (con asas) en mm: en inch:	620 x 425 x 342 24,4 x 16,7 x 13,5	692 x 411 x 398 27,2 x 16,2 x 15,7	692 x 461 x 398 27,2 x 18,1 x 15,7
Peso:	13 kg 29 lbs.	17,5 kg 39 lbs.	18,5 kg 41 lbs.

	CFX50	CFX65	CFX65DZ
Art. nº:	9105306244	9105304050	9105305699
Tensión de conexión:	12/24 V⎓ y 100–240 V∼		
Corriente nominal:	12 V⎓: 7,8 A 24 V⎓: 3,6 A 120 V∼ : 0,79 A	12 V⎓: 8,2 A 24 V⎓: 3,8 A 120 V∼ : 0,83 A	12 V⎓: 5,5 A 24 V⎓: 2,6 A 120 V∼ : 0,63 A
Capacidad de enfriamiento:	+10 °C hasta –22 °C (+50 °F hasta –8 °F)		
Categoria:	1		
Clase de eficiencia energética:	A++		A+
Consumo de energía:	66 kWh/año	69 kWh/año	115 kWh/año
Capacidad bruta:	50 l	65 l	con divisor: 61 l sin divisor: 65 l
Capacidad útil:	46 l	60 l	53 l
Clase climática:	N, T		
Temperatura ambiente:	+16°C hasta +43 °C (+61 °F hasta +109 °F)		
Emisiones de ruido:	42 dB(A)		
USB:	5 V⎓, 500 mA		
Medidas (l x h x a) (con asas) en mm: en inch:	725 x 471 x 455 28,5 x 18,5 x 17,9	725 x 561 x 455 28,5 x 22 x 17,9	725 x 561 x 455 28,5 x 22 x 17,9
Peso:	20,4 kg 45 lbs.	22,3 kg 49 lbs.	23,2 kg 51 lbs.

NOTA
En el caso de temperaturas ambiente superiores a +32 °C (+90 °F) ya no será posible alcanzar la temperatura mínima.

El circuito de refrigeración contiene R134a.

Inspección/Certificados:

c UL us
LISTED
4ZF8

Este dispositivo cumple las disposiciones establecidas en la sección 15 de las normas de la Comisión Federal de Comunicaciones (FCC). Su funcionamiento está sujeto a las dos condiciones siguientes:
(1) Este dispositivo no provoca interferencias perjudiciales
(2) Este dispositivo debe aceptar cualquier interferencia recibida, incluidas aquellas que puedan causar un funcionamiento inadecuado

Los cambios o modificaciones no autorizados expresamente por la parte responsable de su cumplimiento podrían invalidar la autoridad del usuario de operar el equipo.

Las pruebas efectuadas en este equipo han servido para determinar que cumple los límites exigidos para los dispositivos digitales de Clase B, especificados en la sección 15 de las normas de la Comisión Federal de Comunicaciones. Dichos límites se han establecido con el fin de conceder un margen razonable de protección contra interferencias perjudiciales en caso de instalación en áreas residenciales. Este equipo genera, utiliza y puede irradiar energía de radiofrecuencia y, si no se instala y utiliza de acuerdo con las instrucciones, puede provocar interferencias perjudiciales en las radiocomunicaciones. No obstante, no se garantiza que no se producirán interferencias en una instalación determinada. Si este equipo provoca interferencias en la recepción radiofónica o televisiva, lo que puede determinarse encendiendo y apagando el equipo, se recomienda al usuario que trate de corregirlas mediante una o más de las siguientes medidas:

- Cambiar la orientación o ubicación de la antena receptora.
- Aumentar la separación entre el equipo y el receptor.
- Enchufar el equipo en un tomacorriente que pertenezca a un circuito distinto de aquel en el que está conectado el receptor.
- Consultar al distribuidor o a un técnico experto en radio y televisión para obtener ayuda.

Dometic

GERMANY
Dometic WAECO International GmbH
Hollefeldstraße 63 · D-48282 Emsdetten
☏ +49 (0) 2572 879-195 · 🖷 +49 (0) 2572 879-322
Mail: info@dometic-waeco.de · Internet: www.dometic-waeco.de

AUSTRALIA
Dometic Australia Pty. Ltd.
1 John Duncan Court
Varsity Lakes QLD 4227
☏ 1800 212121
🖷 +61 7 55076001
Mail: sales@dometic-waeco.com.au

AUSTRIA
Dometic Austria GmbH
Neudorferstraße 108
A-2353 Guntramsdorf
☏ +43 2236 908070
🖷 +43 2236 90807060
Mail: info@dometic.at

BENELUX
Dometic Branch Office Belgium
Zincstraat 3
B-1500 Halle
☏ +32 2 3598040
🖷 +32 2 3598050
Mail: info@dometic.be

BRAZIL
Dometic DO Brasil LTDA
Avenida Paulista 1754, conj. 111
SP 01310-920 Sao Paulo
☏ +55 11 3251 3352
🖷 +55 11 3251 3362
Mail: info@dometic.com.br

DENMARK
Dometic Denmark A/S
Nordensvej 15, Taulov
DK-7000 Fredericia
☏ +45 75585966
🖷 +45 75586307
Mail: info@dometic.dk

FINLAND
Dometic Finland OY
Mestarintie 4
FIN-01730 Vantaa
☏ +358 20 7413220
🖷 +358 9 7593700
Mail: info@dometic.fi

FRANCE
Dometic SAS
ZA du Pré de la Dame Jeanne
B.P. 5
F-60128 Plailly
☏ +33 3 44633525
🖷 +33 3 44633518
Mail : vehiculesdeloisirs@dometic.fr

HONG KONG
Dometic Group Asia Pacific
Suites 2207-11 · 22/F · Tower 1
The Gateway · 25 Canton Road,
Tsim Sha Tsui · Kowloon
☏ +852 2 4611386
🖷 +852 2 4665553
Mail: info@waeco.com.hk

HUNGARY
Dometic Zrt. Sales Office
Kerékgyártó u. 5.
H-1147 Budapest
☏ +36 1 468 4400
🖷 +36 1 468 4401
Mail: budapest@dometic.hu

ITALY
Dometic Italy S.r.l.
Via Virgilio, 3
I-47122 Forlì (FC)
☏ +39 0543 754901
🖷 +39 0543 754983
Mail: vendite@dometic.it

JAPAN
Dometic KK
Maekawa-Shibaura, Bldg. 2
2-13-9 Shibaura Minato-ku
Tokyo 108-0023
☏ +81 3 5445 3333
🖷 +81 3 5445 3339
Mail: info@dometic.jp

MEXICO
Dometic Mx, S. de R. L. de C. V.
Circuito Médicos No. 6 Local 1
Colonia Ciudad Satélite
CP 53100 Naucalpan de Juárez
Estado de México
☏ +52 55 5374 4108
🖷 +52 55 5393 4683
Mail: info@dometic.com.mx

NETHERLANDS
Dometic Benelux B.V.
Ecustraat 3
NL-4879 NP Etten-Leur
☏ +31 76 5029000
🖷 +31 76 5029019
Mail: info@dometic.nl

NEW ZEALAND
Dometic New Zealand Ltd.
Unite E, The Gate
373 Neilson Street
Penrose 1, Auckland
☏ +64 9 622 1490
🖷 +64 9 622 1573
Mail: customerservices@dometic.co.nz

NORWAY
Dometic Norway AS
Østerøyveien 46
N-3232 Sandefjord
☏ +47 33428450
🖷 +47 33428459
Mail: firmapost@dometic.no

POLAND
Dometic Poland Sp. z o.o.
Ul. Puławska 435A
PL-02-801 Warszawa
☏ +48 22 414 3200
🖷 +48 22 414 3201
Mail: info@dometic.pl

PORTUGAL
Dometic Spain, S.L.
Branch Office em Portugal
Rot. de São Gonçalo nº 1 – Esc. 12
2775-399 Carcavelos
☏ +351 219 244 173
🖷 +351 219 243 206
Mail: info@dometic.pt

RUSSIA
Dometic RUS LLC
Komsomolskaya square 6-1
RU-107140 Moscow
☏ +7 495 780 79 39
🖷 +7 495 916 56 53
Mail: info@dometic.ru

SINGAPORE
Dometic Pte Ltd
18 Boon Lay Way 06–140 Trade Hub 21
Singapore 609966
☏ +65 6795 3177
🖷 +65 6862 6620
Mail: dometic@dometic.com.sg

SLOVAKIA
Dometic Slovakia s.r.o. Sales Office Bratislava
Nádražná 34/A
900 28 Ivanka pri Dunaji
☏/🖷 +421 2 45 529 680
Mail: bratislava@dometic.com

SOUTH AFRICA
Dometic (Pty) Ltd.
Regional Office
South Africa & Sub-Saharan Africa
Unit 6-7 on Mastiff Linbro Park
2008 Johannesburg
☏ +27 11 4504978
🖷 +27 11 4504976
Mail: info@dometic.co.za

SPAIN
Dometic Spain S.L.
Avda. Sierra del Guadarrama, 16
E-28691 Villanueva de la Cañada
Madrid
☏ +34 902 111 042
🖷 +34 900 100 245
Mail: info@dometic.es

SWEDEN
Dometic Scandinavia AB
Gustaf Melins gata 7
S-42131 Västra Frölunda
☏ +46 31 7341100
🖷 +46 31 7341101
Mail: info@dometicgroup.se

SWITZERLAND
Dometic Switzerland AG
Riedackerstrasse 7a
CH-8153 Rümlang
☏ +41 44 8187171
🖷 +41 44 8187191
Mail: info@dometic.ch

UNITED ARAB EMIRATES
Dometic Middle East FZCO
P. O. Box 17860
S-D 6, Jebel Ali Freezone
Dubai
☏ +971 4 883 3858
🖷 +971 4 883 3868
Mail: info@dometic.ae

UNITED KINGDOM
Dometic UK Ltd.
Dometic House, The Brewery
Blandford St. Mary
Dorset DT11 9LS
☏ +44 344 626 0133
🖷 +44 344 626 0143
Mail: sales@dometic.co.uk

USA
Dometic RV Headquarters
2320 Industrial Pkwy
Elkhart, IN 46516 USA
☏ +1 800-366-3842

4445101461 03/2016