DOMETIC

# MOBILE COOLING
# CFX3

**CFX3 35, CFX3 45, CFX3 55IM, CFX3 75DZ, CFX3 95DZ, CFX3 100**


EN **Compressor Cooler**
Operating manual . . . . . 17

FR **Glacière à compression**
Notice d'utilisation . . . . . .42

ES **Nevera por compresor**
Instrucciones de uso . . . . . .70


REVISED/RÉVISÉE/REVISADO 06/2020

© 2020 Dometic Group. The visual appearance of the contents of this manual is protected by copyright and design law. The underlying technical design and the products contained herein may be protected by design, patent or be patent pending. The trademarks mentioned in this manual belong to Dometic. Sweden AB. All rights are reserved.

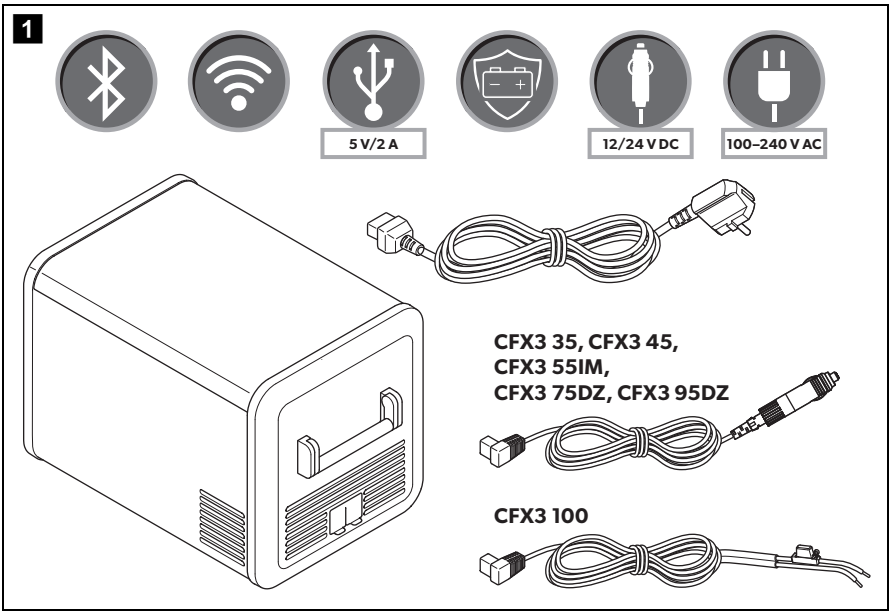
1
5 V/2 A
12/24 V DC
100–240 V AC
CFX3 35, CFX3 45,
CFX3 55IM,
CFX3 75DZ, CFX3 95DZ
CFX3 100

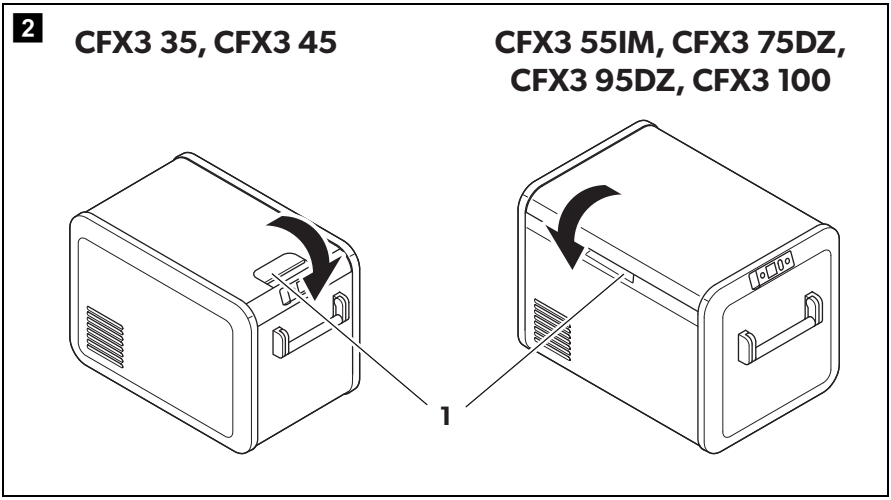
2
CFX3 35, CFX3 45
CFX3 55IM, CFX3 75DZ,
CFX3 95DZ, CFX3 100
1

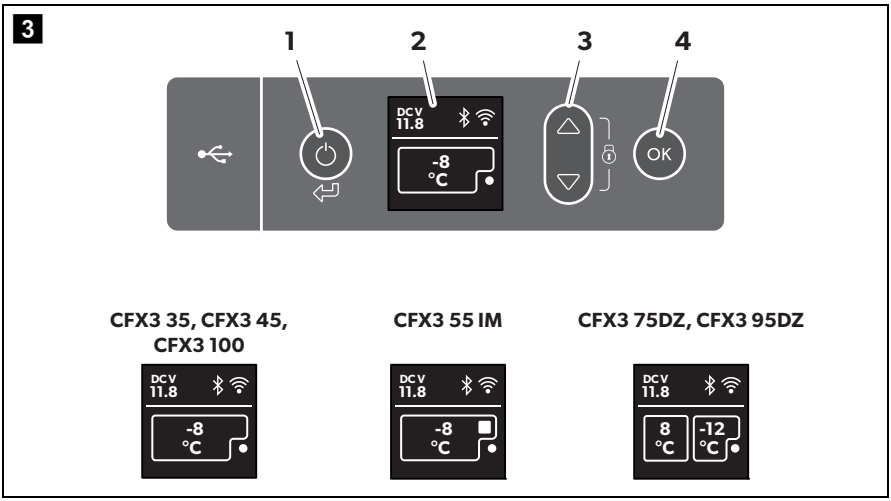
3
1
2
3
4
DC V
11.8
-8
°C
OK
CFX3 35, CFX3 45, CFX3 100
CFX3 55 IM
CFX3 75DZ, CFX3 95DZ
8
°C
-12
°C

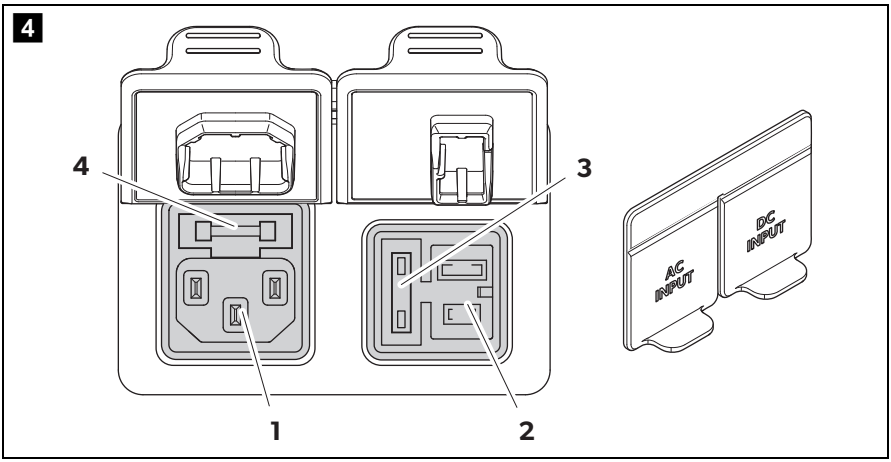
4
4
3
1
2
AC INPUT
DC INPUT

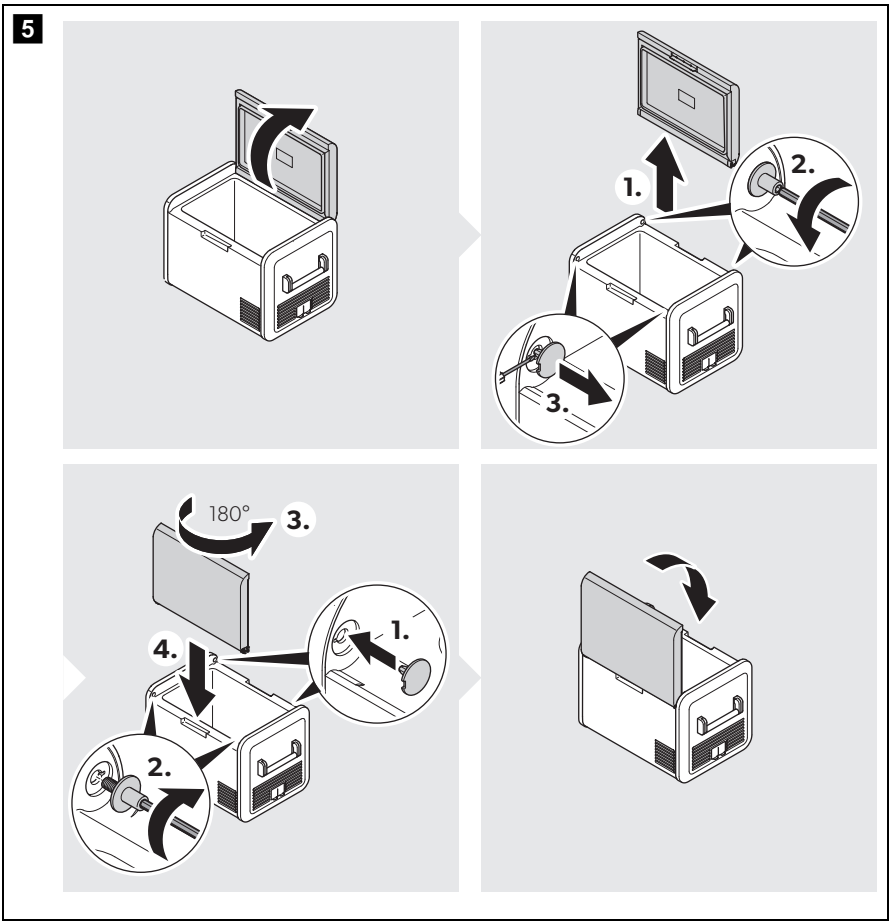
5
1.
2.
3.
180°
3.
4.
1.
2.

**6**

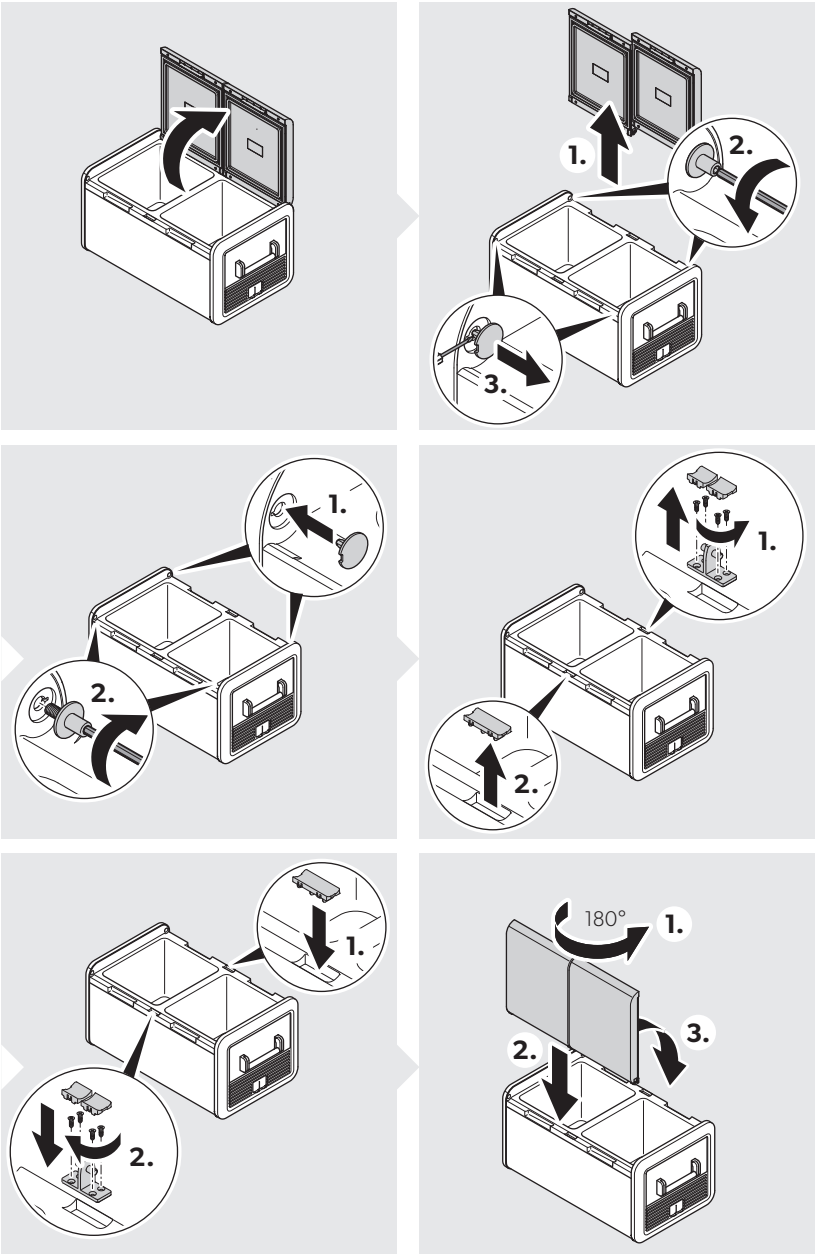

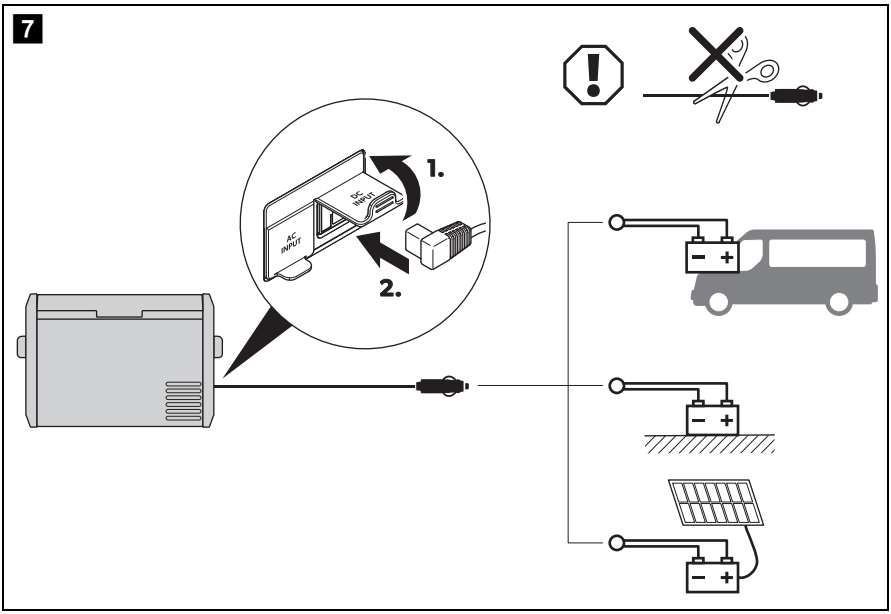
7
1.
2.
AC INPUT
DC INPUT

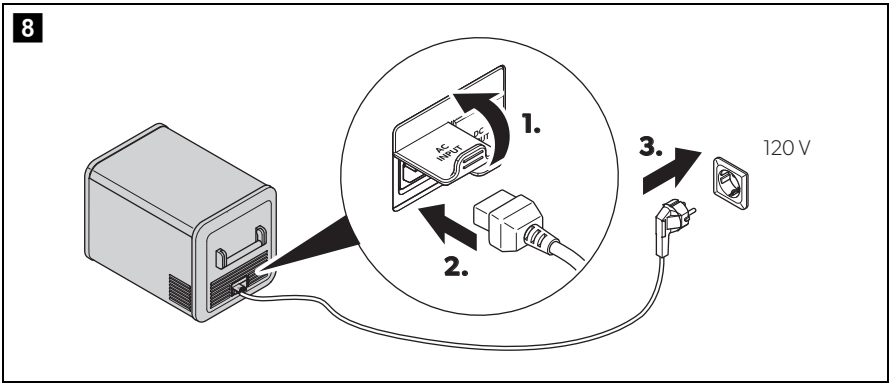
8
1.
2.
3.
120 V
AC INPUT
DC INPUT

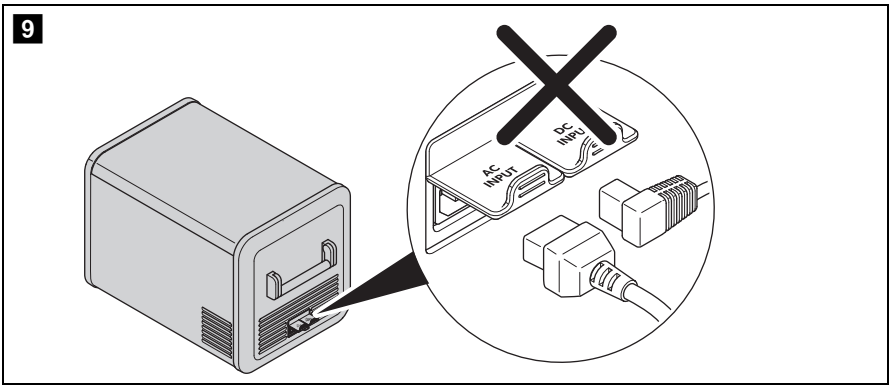
9
AC INPUT
DC INPUT

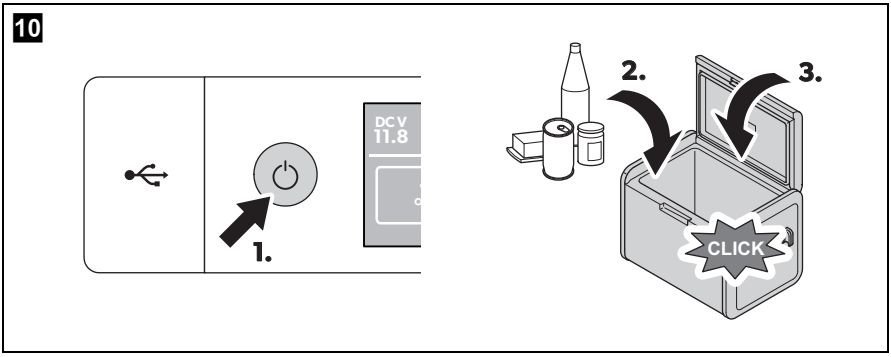
10
DC V
11.8
1.
2.
3.
CLICK

**11**

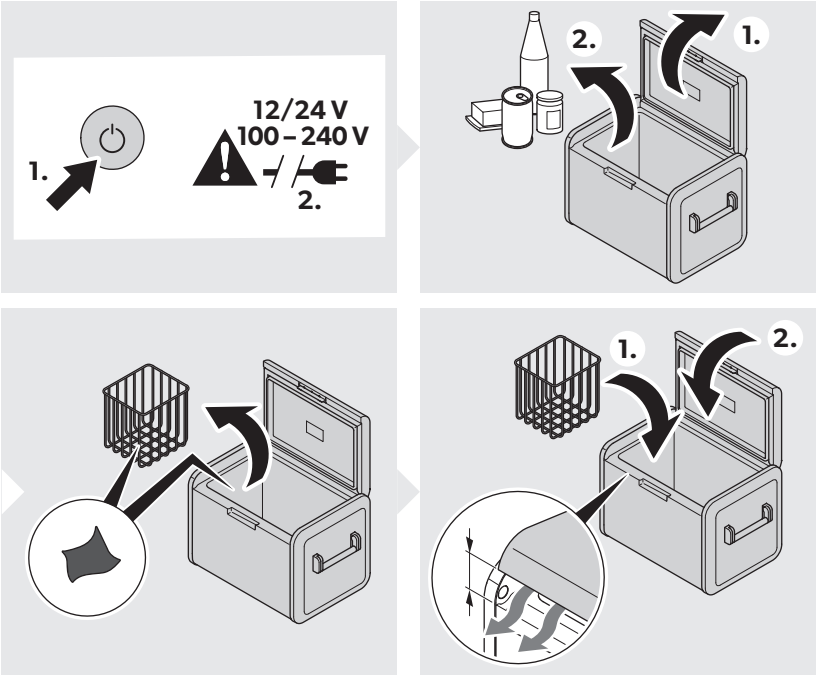


**12**

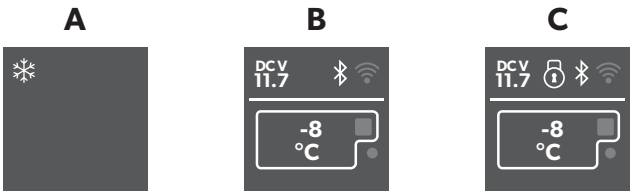

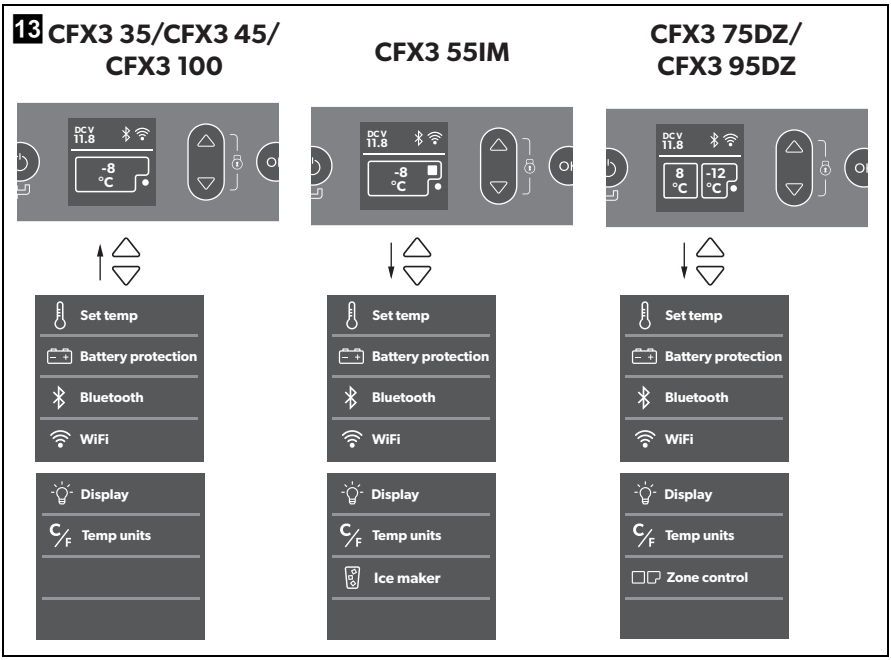
13
CFX3 35/CFX3 45/ CFX3 100
CFX3 55IM
CFX3 75DZ/ CFX3 95DZ
DC V 11.8
-8 °C
8 °C
-12 °C
Set temp
Battery protection
Bluetooth
WiFi
Display
Temp units
Ice maker
Zone control

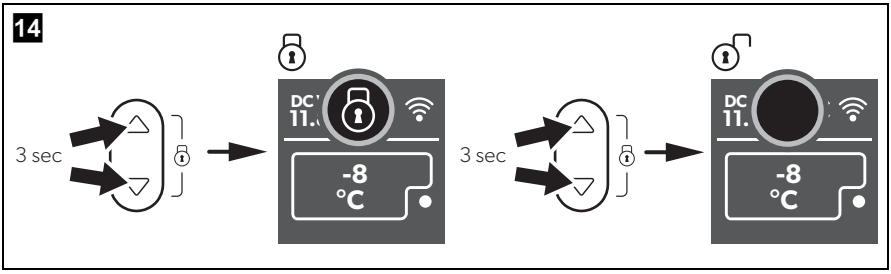
14
3 sec
-8 °C

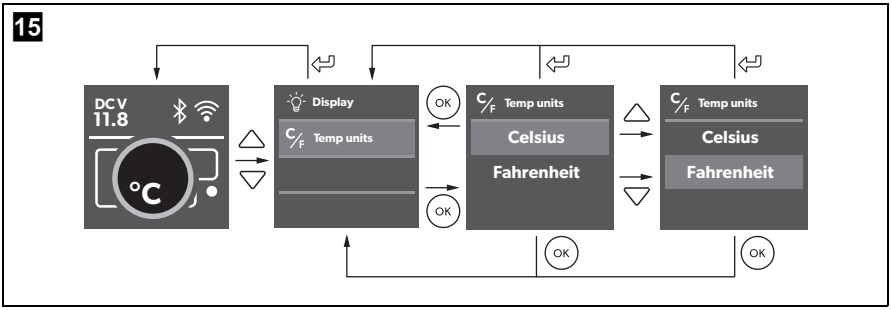
15
DC V 11.8
°C
Display
Temp units
OK
Celsius
Fahrenheit

16

## CFX3 35/CFX3 45/CFX3 55IM/CFX3 100

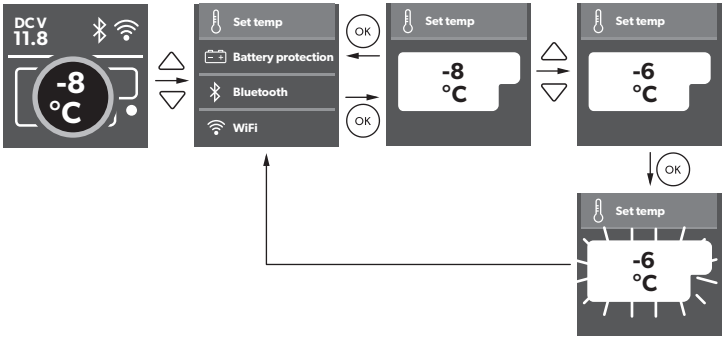


## CFX3 75DZ/CFX3 95DZ

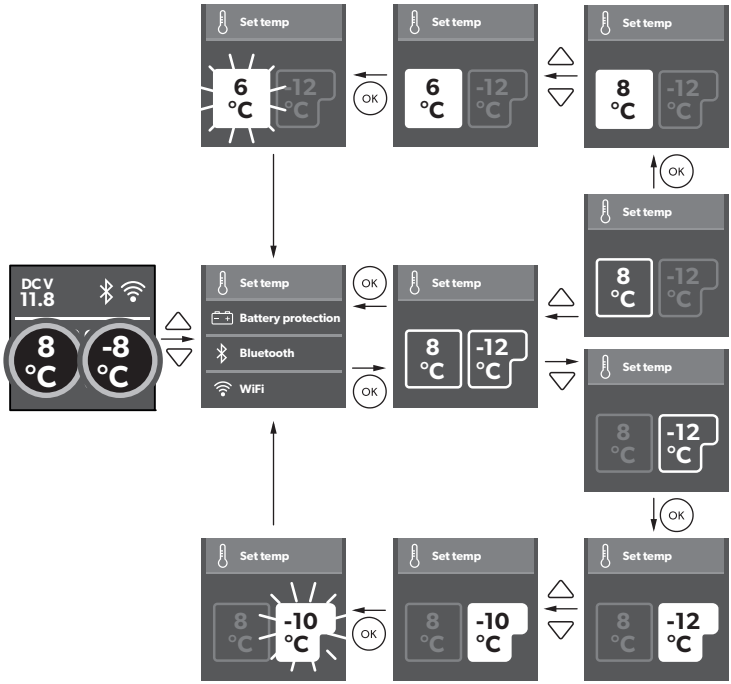

**17**

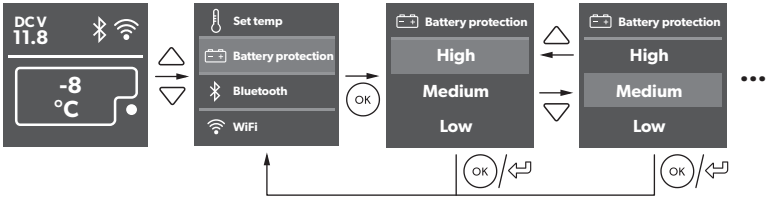


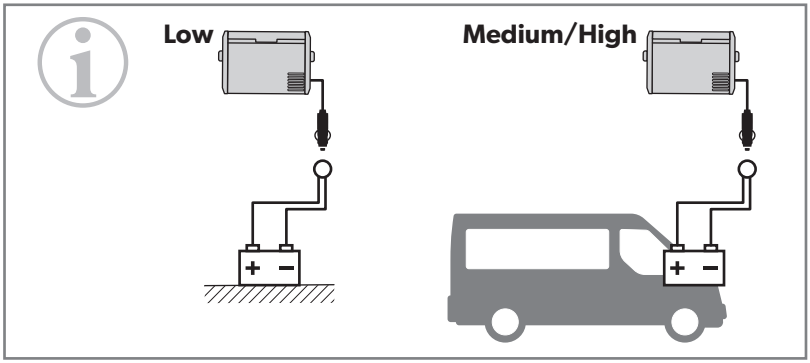


| | | Low | Medium | High |
|---|---|---|---|---|
| 12 V | OFF | 10.1 V | 11.2 V | 11.8 V |
| | ON | 11.4 V | 12.2 V | 12.6 V |
| 24 V | OFF | 21.5 V | 24.1 V | 24.6 V |
| | ON | 23.0 V | 25.3 V | 26.2 V |

**18**

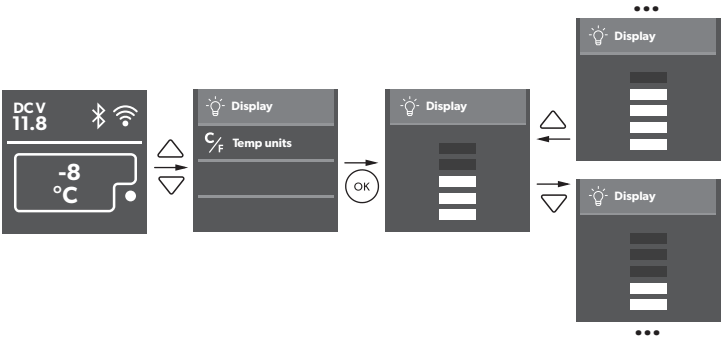

**19**

## CFX3 75DZ/CFX3 95DZ

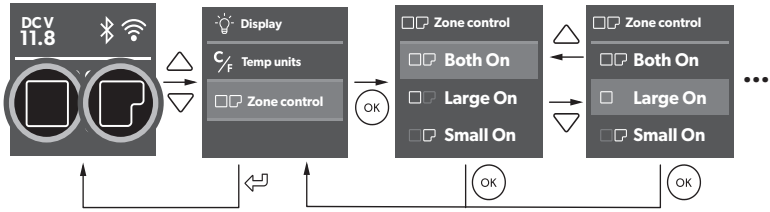


**20**

## CFX3 55 IM

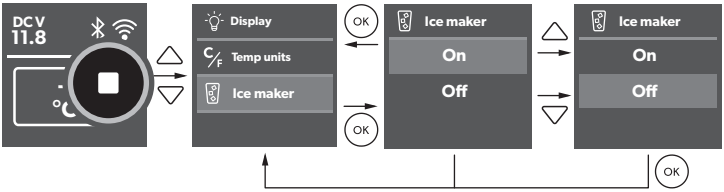

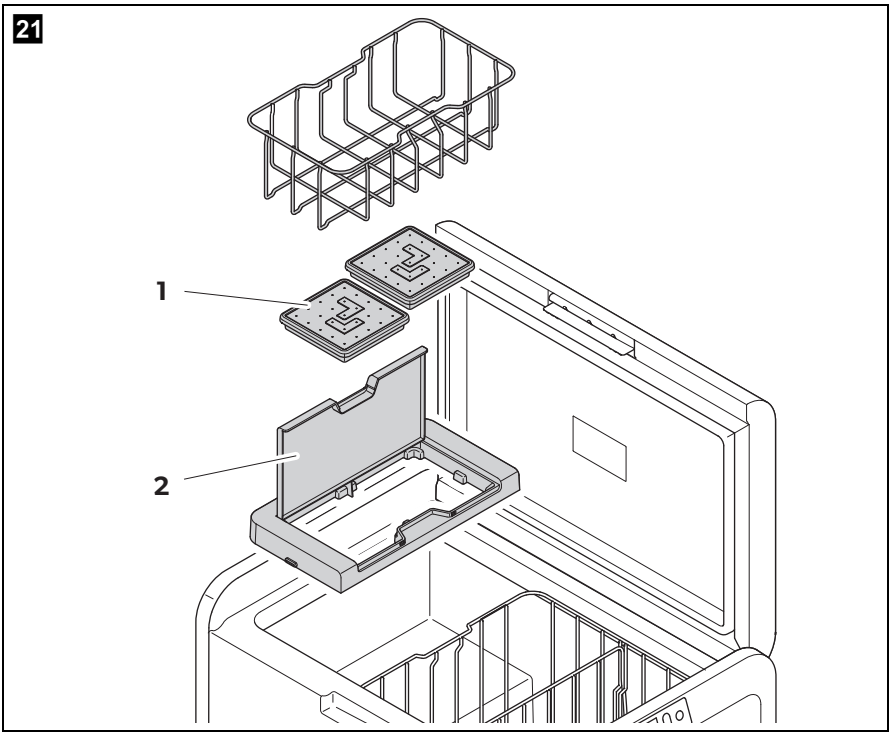
21
1
2

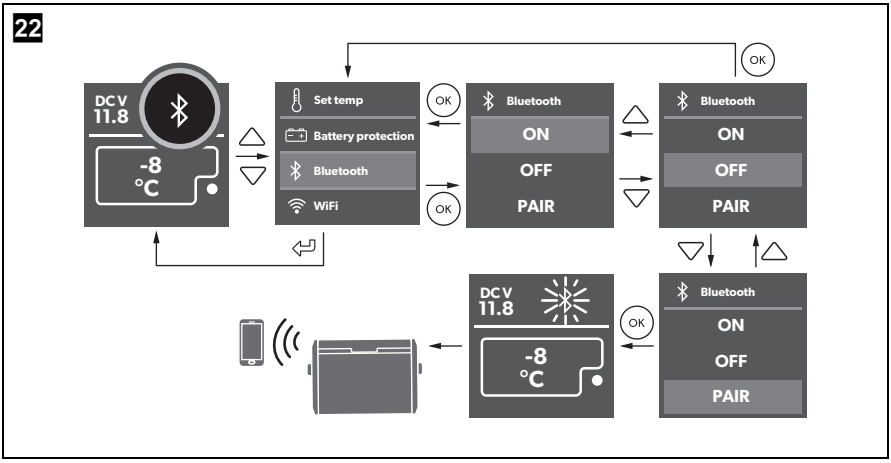
22
DC V
11.8
-8
°C
Set temp
Battery protection
Bluetooth
WiFi
OK
Bluetooth
ON
OFF
PAIR
OK
Bluetooth
ON
OFF
PAIR
OK
Bluetooth
ON
OFF
PAIR
OK
DC V
11.8
-8
°C

**23**

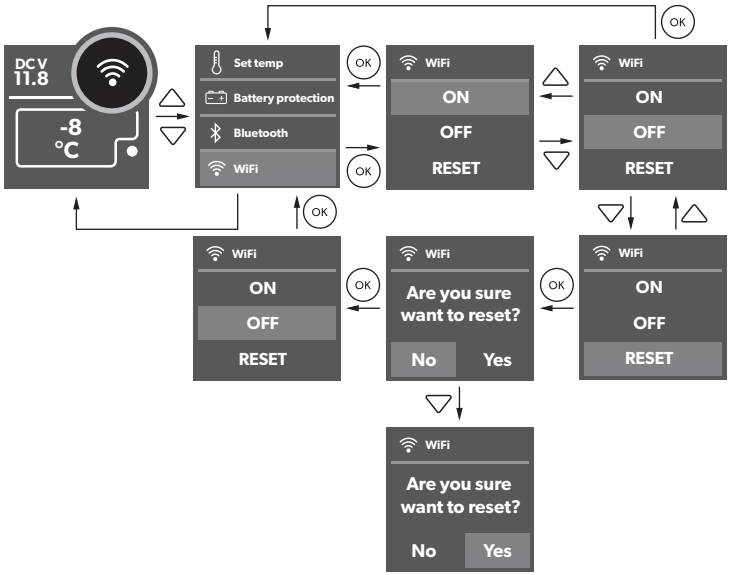
DC V
11.8
-8
°C
Set temp
Battery protection
Bluetooth
WiFi
OK
WiFi
ON
OFF
RESET
Are you sure
want to reset?
No
Yes

**24**

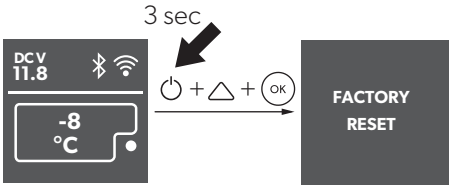
3 sec
DC V
11.8
-8
°C
OK
FACTORY
RESET

**25**

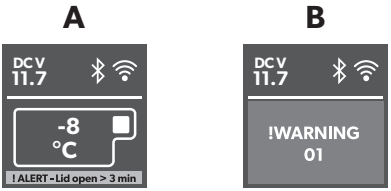
A
B
DC V
11.7
-8
°C
! ALERT - Lid open > 3 min
!WARNING
01

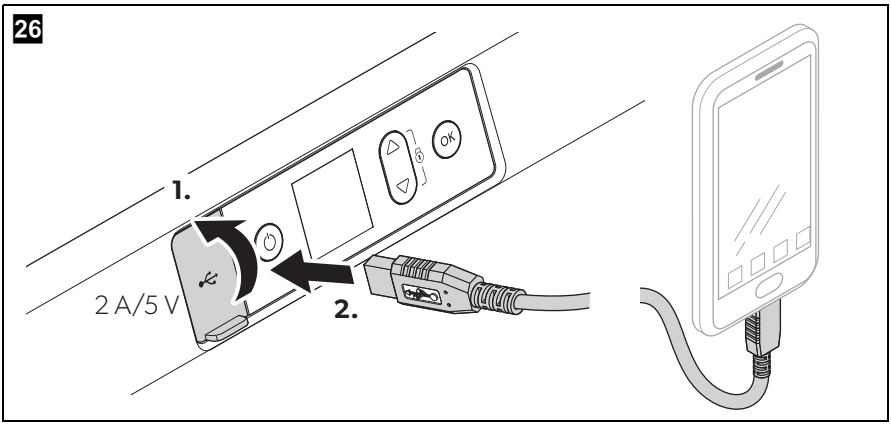
26
1.
2 A/5 V
2.
OK

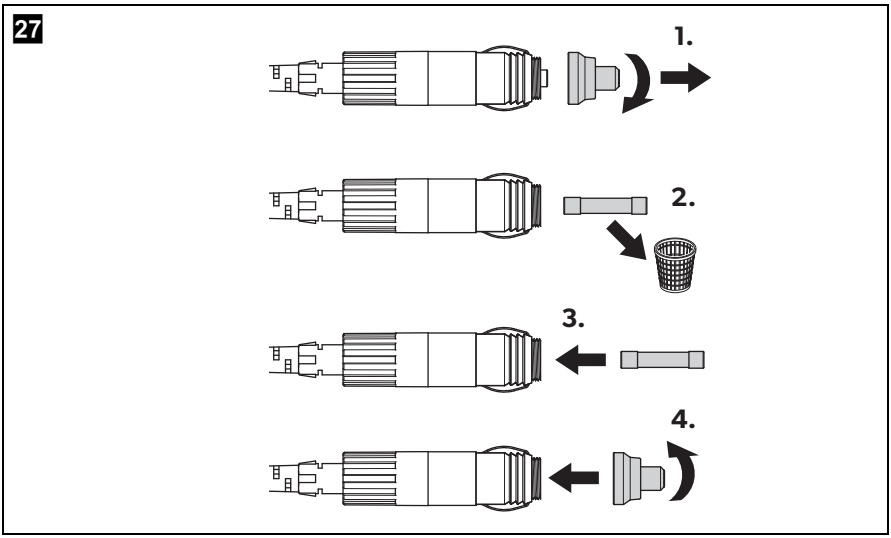
27
1.
2.
3.
4.

**Please read this manual carefully before starting the device. Keep it in a safe place for future reference. If the device is passed on to another person, this manual must be handed over to the user along with it.**

The manufacturer cannot be held liable for damage resulting from **improper usage** or **incorrect operation**.

# Contents


**1 Explanation of symbols** . . . . . 18

**2 Safety instructions** . . . . . 19

**3 Scope of delivery** . . . . . 21

**4 Accessories** . . . . . 21

**5 Intended use** . . . . . 22

**6 Function description** . . . . . 22

6.1 Scope of functions . . . . . 23

6.2 Operating and display elements . . . . . 23

**7 Operation** . . . . . 24

7.1 Before initial use . . . . . 24

7.2 Energy saving tips . . . . . 24

7.3 Reversing the lid opening direction . . . . . 25

7.4 Connecting the cooler . . . . . 25

7.5 Using the cooler . . . . . 26

7.6 Using the display . . . . . 26

7.7 Locking/unlocking the display . . . . . 27

7.8 Selecting the temperature units . . . . . 27

7.9 Setting the temperature . . . . . 27

7.10 Using the battery protection . . . . . 27

7.11 Setting the display's brightness . . . . . 28

7.12 Switching on or off the compartments (only CFX3 75DZ, CFX3 95DZ) . . . . . 28

7.13 Using the ice maker (only CFX3 55IM) . . . . . 28

7.14 Downloading the CFX3 app . . . . . 29

7.15 Setting the Bluetooth signal and connecting to the app . . . . . 30

7.16 Setting the WiFi signal and connecting to the app . . . . . 30

7.17 Changing CFX name and password in the app . . . . . 30

7.18 Resetting the app password (WiFi only) . . . . . 30
7.19 Resetting to factory settings . . . . . 31
7.20 USB port for power supply . . . . . 31
7.21 Defrosting the cooler . . . . . 31
7.22 Replacing the AC fuse . . . . . 32
7.23 Replacing the DC fuse . . . . . 32
7.24 Replacing the DC plug fuse . . . . . 32
7.25 Replacing the light PCB . . . . . 32

**8 Cleaning and maintenance** . . . . . 33

**9 Troubleshooting** . . . . . 33

**10 Warranty** . . . . . 36

**11 Disposal** . . . . . 36

**12 Technical data** . . . . . 37

**13 Test/certificates** . . . . . 40

# 1 Explanation of symbols

**DANGER!**
**Safety instruction:** Indicates a hazardous situation that, if not avoided, will result in death or serious injury.

**WARNING!**
**Safety instruction:** Indicates a hazardous situation that, if not avoided, could result in death or serious injury.

**CAUTION!**
**Safety instruction:** Indicates a hazardous situation that, if not avoided, could result in minor or moderate injury.

**NOTICE!**
Indicates a situation that, if not avoided, can result in property damage.

**NOTE**
Supplementary information for operating the product.

# 2 Safety instructions

**WARNING! Failure to obey these warnings could result in death or serious injury.**

**Electrocution hazard**

- Do not operate the cooling device if it is visibly damaged.
- If this cooling device's power cable is damaged, it must be replaced to prevent safety hazards.
- This cooling device may only be repaired by qualified personnel. Improper repairs can lead to considerable hazards.

**Fire hazard**

- Do not connect more than one power source to the product at any given time. Electrical system damage can occur and may result in a fire.
- When positioning the device, ensure the supply cord is not trapped or damaged.
- Do not locate multiple portable socket-outlets or portable power supplies at the rear of the device.

**Health hazard**

- This device can be used by children aged from 8 years and above and persons with reduced physical, sensory or mental capabilities or lack of experience and knowledge if they have been given supervision or instruction concerning use of the device in a safe way and understand the hazards involved.
- Children shall not play with the device.
- Cleaning and user maintenance shall not be made by children without supervision.
- Children aged from 3 to 8 years are allowed to load and unload cooling devices.

**Explosion hazard**

- Do not store any explosive substances such as spray cans with a flammable propellant in the cooling device.

**CAUTION! Failure to obey these cautions could result in minor or moderate injury.**

**Electrocution hazard**

- Before starting the cooling device, ensure that the power supply line and the plug are dry.

- Disconnect the cooling device from the power supply
  - before each cleaning and maintenance
  - after every use

**Health hazard**

- Please check if the cooling capacity of the device is suitable for storing the food or medicine you wish to cool.
- Food may only be stored in its original packaging or in suitable containers.
- Opening the cooling device for long periods can cause significant increase of the temperature in the compartments of the device.
- Clean regularly surfaces that can come in contact with food and accessible drainage systems.
- Store raw meat and fish in suitable containers in the device, so that it is not in contact with or can drip onto other food.
- If the device is left empty for long periods:
  - Switch off the device.
  - Defrost the device.
  - Clean and dry the device.
  - Leave the lid open to prevent mould developing within the device.

**NOTICE! Damage hazard**

- Check that the voltage specification on the type plate corresponds to that of the energy supply.
- Only connect the cooling device as follows:
  - With the DC connection cable to a DC power supply in the vehicle
  - Or with the AC connection cable to an AC power supply
- Never pull the plug out of the socket by the cable.
- If the cooling device is connected to a DC outlet: Disconnect the cooling device and other power consuming devices from the battery before connecting a quick charging device.
- If the cooling device is connected to a DC outlet: Disconnect the cooling device or switch it off when you turn off the engine. Otherwise you may discharge the battery.
- The cooling device is not suitable for transporting caustic materials or materials containing solvents.
- The insulation of the cooling device contains flammable cyclopentane and requires special disposal procedures. Deliver the cooling device at the end of its life-cycle to an appropriate recycling center.

- Do not use electrical devices inside the cooling device unless they are recommended by the manufacturer for the purpose.
- Do not place the cooling device near naked flames or other heat sources (heaters, direct sunlight, gas ovens etc.).
- **Risk of overheating!**
  Ensure at all times that there is a minimum of 50 mm ventilation on all four sides of the cooling device. Keep the ventilation area free of any objects that could restrict the air flow to the cooling components.
  Do not place the cooling device in closed compartments or areas with none or minimal air flow.
- Ensure that the ventilation openings are not covered.
- Do not fill the inner container with ice or fluids.
- Never immerse the cooling device in water.
- Protect the cooling device and cables against heat and moisture.

# 3 Scope of delivery

| Item in fig. 1, page 3 | Quantity | Description |
|---|---|---|
| 1 | 1 | Cooler |
| 2 | 1 | Connection cable for DC connection |
| 3 | 1 | Connection cable for AC connection |

# 4 Accessories

Available as accessory (not included in scope of delivery):

| Designation | Ref. no. | Model |
|---|---|---|
| Protective cover | 9600026468 | CFX3 35 |
| | 9600026469 | CFX3 45 |
| | 9600026470 | CFX3 55IM |
| | 9600026471 | CFX3 75DZ |
| | 9600026472 | CFX3 95DZ |

| Designation | Ref. no. | Model |
|---|---|---|
| Fridge slide | 9610000651 | CFX3 35 |
| | | CFX3 45 |
| | 9610000652 | CFX3 55IM |
| | 9105306633 | CFX3 75DZ |
| | 9105306558 | CFX3 95DZ |
| | | CFX3 100 |
| CFX3 app | – | suits all models |
| PLB40 | 9600014024 | suits all models |

Note that the CFX3 app may not be available in your country.

# 5 Intended use

The device is suitable for:

- Operation in vehicles
- Cooling and freezing food
- Camping use

The device is **not** suitable for:

- Storage of corrosive, caustic or solvent-containing substances
- Quick-freezing of food

The cooling device is suitable for camping use. The device shall not to be exposed to rain.

# 6 Function description

The cooler can chill products, keep them cool as well as freeze them. A low maintenance refrigerant circuit with compressor provides the cooling. The generous insulation and powerful compressor ensure efficient and fast cooling.

The cooler is portable.

The cooler can withstand a short-term inclination of 30°.

## 6.1 Scope of functions

- Power supply with priority circuit for connecting to the AC mains
- Three-level battery protection to protect the vehicle battery
- Display with temperature gauge in °C and °F
- Temperature setting in steps of 1 °C (1 °F)
- Integrated WiFi and Bluetooth function hence controllable using an app
- Foldable carrying handles
- USB charger for portable devices such as mobile phones
- Removable wire basket
- **CFX3 55IM only:** Ice maker

## 6.2 Operating and display elements

**Latch for lid: fig. 2 1, page 3**

**Operating panel (fig. 3, page 4):**

| Item | Description | Explanation |
|---|---|---|
| 1 | ⏻ ⏎ | Switches the cooler on when the button is pressed briefly<br>Switches the cooler off when the button is pressed for three seconds<br>Returns to the previous menu |
| 2 | Display | Shows the information<br>AC : AC power supply is connected<br>DC V: DC power supply is connected<br>: Bluetooth is activated<br>: WiFi is activated<br>: Display is locked<br>● : Compressor is working<br>■ : Ice maker is working (CFX3 55IM only) |

| Item | Description | Explanation |
|---|---|---|
| 3 | | Press △ to navigate upwards or to increase the selected value.<br>Press ▽ to navigate downwards or to decrease the selected value.<br>Press △ and ▽ simultaneously for 3 s to lock or unlock the display. |
| 4 | OK | Press to select a menu or to save the selected value. |

**Connection sockets (fig. 4, page 4):**

| Item | Description |
|---|---|
| 1 | Connection socket AC voltage supply |
| 2 | Connection socket DC voltage supply |
| 3 | DC Fuse holder |
| 4 | AC Fuse holder |

# 7 Operation

## 7.1 Before initial use

**NOTE**
Before starting your new cooler for the first time, you should clean it inside and outside with a damp cloth for hygienic reasons (please also refer to the chapter “Cleaning and maintenance” on page 33).

## 7.2 Energy saving tips

- Choose a well ventilated location which is protected from direct sunlight.
- Allow warm food to cool down first before placing it in the cooling device to keep cool.
- Do not open the cooling device more often than necessary.
- Do not leave the cooling device open for longer than necessary.
- Defrost the cooler once a layer of ice forms.
- Avoid unnecessarily low temperatures.

## 7.3 Reversing the lid opening direction

### CFX3 55IM, CFX3 100

➤ Proceed as shown (fig. **5**, page 5).

### CFX 3 75DZ, CFX 3 95 DZ

➤ Proceed as shown (fig. **6**, page 6).

## 7.4 Connecting the cooler

**WARNING! Fire hazard**
The DC plug housing gets hot when operating in hot weather for extended periods. Allow cooling off before disconnecting the DC plug.

**WARNING! Fire hazard**
Do not connect more than one power source to the product at any given time. Electrical system damage can occur and may result in a fire.

**NOTICE! Damage hazard**
- For protection of the device the DC cable supplied includes a fuse inside the plug. Do **not** remove the fused DC plug.
  Only use the DC cable supplied.
- Disconnect the cooler and other consumer units from the battery before you connect the battery to a quick charging device.
  Overvoltage can damage the electronics of the device.

### Connecting to a battery

➤ Proceed as shown (fig. **7**, page 7).

### Connecting to an AC power supply

**DANGER! Electrocution hazard**
- Never handle plugs and switches with wet hands or if you are standing on a wet surface.
- If you are operating your cooler on board a boat from a AC power supply, you must install a residual current circuit breaker between the AC power supply and the cooler.
  Seek advice from a trained technician.

➤ Proceed as shown for AC (fig. 8, page 7) or DC, but not both (fig. 9, page 8).

## 7.5 Using the cooler

**NOTICE! Risk of overheating**
Ensure at all times that there is sufficient ventilation so that the heat that generated during operation can dissipate. Ensure that the ventilation slots are not covered. Make sure that the device is sufficiently far away from walls and other objects so that the air can circulate.

**NOTE**
When operating with the battery, the display switches off automatically if the battery voltage is low.

- Switching on the cooler: fig. 10, page 8
- Switching off the cooler: fig. 11, page 9

## 7.6 Using the display

### Display states (fig. 12, page 9)

| Item | Description |
|---|---|
| A | Stand by |
| B | Idle |
| C | Locked |

### Display overview: fig. 13, page 10

### Navigating through the menus

The highlighted menu is selected.

➤ Press △ to navigate upwards.

➤ Press ▽ to navigate downwards.

### Choosing a menu

➤ Press OK to select the required menu.

**Changing settings**

The highlighted value or setting is selected.

➤ Press △ to increase the selected value or to choose the previous setting.

➤ Press ▽ to decrease the selected value or to choose the next setting.

**Returning to the previous menu**

➤ Press ⏎ to return to the previous menu without saving.

## 7.7 Locking/unlocking the display

➤ Press △ and ▽ simultaneously for 3 s to lock or unlock the display (fig. 14, page 10).

## 7.8 Selecting the temperature units

➤ Proceed as shown (fig. 15, page 10).

## 7.9 Setting the temperature

**NOTICE! Damage hazard from excessively low temperature**
Ensure that only those objects are placed in the cooler that are intended to be cooled at the selected temperature.

➤ Proceed as shown (fig. 16, page 11).

## 7.10 Using the battery protection

The device is equipped with 3-stage battery protection. The battery protection prevents excessive discharging when the device is connected to a vehicle starter battery or maximises the use of a supply battery.

If the cooler is operated when the vehicle ignition is switched off, the cooler switches off automatically as soon as the supply voltage falls below a set level. The cooler will switch back on once the battery has been recharged to the restart voltage level.

**NOTICE! Damage hazard**
When switched off by the battery protection, the battery will no longer be fully charged. Avoid starting repeatedly. Ensure that the battery is recharged.

**NOTE**
When the cooler is supplied by a starter battery, select the battery protection mode “MEDIUM“ or “HIGH”. If the cooler is connected to a supply battery, the battery protection mode “LOW” is ideal.

➤ Proceed as shown (fig. 17, page 12).

## 7.11 Setting the display’s brightness

➤ Proceed as shown (fig. 18, page 12).

## 7.12 Switching on or off the compartments (only CFX 3 75DZ, CFX 3 95DZ)

You can activate each zone individually or both of them.

➤ Proceed as shown (fig. 19, page 13).

## 7.13 Using the ice maker (only CFX 3 55IM)

**NOTE**
- Independent of the main compartment’s temperature setting, the ice maker zone is designed for making ice cubes if the ice maker is switched on.
- The cooler’s energy consumption increases with ice maker on. Therefore you should switch off the ice maker if it is not needed.
- The factory setting for the ice maker is OFF.

➤ Proceed as shown (fig. 20, page 13).

### Filling the ice trays with water

➤ Remove the ice trays (fig. 21 1, page 14) from the ice maker housing (fig. 21 2, page 14).

➤ Remove the ice tray covers, fill with clean water and re-fit the cover, taking care to press the edge seal all the way around.

➤ Re-position the ice trays in the ice maker housing and close the lid.

**NOTE**
Dry any water spillage from under the ice trays.
This will reduce ice build up under the trays and make removal easier.

### Removing the ice cubes

➤ Open the ice maker housing lid and lift under the front of the ice trays.

**NOTE**
Removal may require additional force using two hands in high humidity conditions which may create an ice bond underneath the ice trays.

➤ Remove the ice tray covers and twist trays to release the ice cubes.

### Removing the ice maker housing

The ice maker housing can be removed for cleaning or when not in use to increase usable space inside the cooler:

➤ Lift the housing at one end until the lug unclips, then remove.

➤ Reverse procedure for re-fit, pushing down on lugs to snap into position.

### Tips for using the ice maker

- The ice maker makes ice fast for a number of hours after switching on and then automatically goes into an ice maintenance mode to reduce energy consumption. If multiple batches of ice are required as quickly as possible, switching the ice maker off and back on will set it back into fast ice making mode. Repeat as required.
- Low freezer temperature settings in the main compartment may not be maintained in high ambient conditions with the ice maker switched on.

### Cleaning and drying the ice maker

➤ When not in use clean and dry the ice trays and inside the ice maker housing to prevent mould.

➤ Following extended periods of non-use clean the inside of the ice trays with a mild dish washing solution and rinse with clean water prior to use.

## 7.14 Downloading the CFX3 app

The cooler can be monitored and controlled via Bluetooth or WiFi using an app that you can install on a compatible device.

➤ Download the CFX3 app from App Store or Google Play.

Note that the CFX3 app may not be available in your country.

## 7.15 Setting the Bluetooth signal and connecting to the app

The cooler can be monitored and controlled via Bluetooth. To do so, you have to pair the cooler with your Bluetooth device.

**NOTE**
- Pairing must be done within the CFX3 app, not in device settings.
- There is no password required for Bluetooth connection.

➤ Proceed as shown (fig. 22, page 14).

## 7.16 Setting the WiFi signal and connecting to the app

The cooler can be monitored and controlled via WiFi direct to cooler or via a WiFi network.

➤ Proceed as shown (fig. 23, page 15) to turn WiFi on.

➤ For WiFi direct to cooler, go to device settings and select your cooler.
- The WiFi name of your cooler begins with "CFX3".
- The preset password is "**00000000**".
- You can personalise the WiFi name and the password in the CFX3 app.

**NOTE**
For connection via WiFi network, go to "network connection" in the app SETTINGS.

## 7.17 Changing CFX name and password in the app

- You can personalise the name of your CFX in the app.
- The same name applies to both Bluetooth and WiFi.
- You can also personalise your password in the app -applicable only to WiFi.

➤ Proceed to "CFX name and password" in the app SETTINGS.

## 7.18 Resetting the app password (WiFi only)

- You can reset the app password to the factory setting "**00000000**".

➤ Proceed as shown (fig. 23, page 15).

## 7.19 Resetting to factory settings

The reset function changes all display menu and app fields to the original factory settings.

➤ Proceed as shown (fig. 24, page 15).

## 7.20 USB port for power supply

The USB port allows you to charge small devices like mobile phones and mp3 players.

**NOTE**
Ensure that any small device connected to the USB port is compatible with 5 V/2 A operation.

➤ Proceed as shown (fig. 26, page 16).

## 7.21 Defrosting the cooler

Humidity can form frost in the interior of the cooling device or on the evaporator. This reduces the cooling capacity. Defrost the device in good time to avoid this.

**NOTICE! Damage hazard**
Never use hard or pointed tools to remove ice or to loosen objects which have frozen in place.

To defrost the cooler, proceed as follows:

➤ Take out the contents of the cooler.

➤ If necessary, place them in another cooling device to keep them cool.

➤ Switch off the device.

➤ Leave the lid open.

➤ Wipe off the defrosted water.

## 7.22 Replacing the AC fuse

**DANGER! Electrocution hazard**
Disconnect the power supply and the connection cable before you replace the device fuse.

- Disconnect the power supply to the device.
- Pull out the connection cable.
- Pry out the fuse insert (fig. 4 4, page 4) with a screwdriver.
- Replace the defective glass fuse with a new one of the same type and rating (Fast Acting, 4 A, 250 V).
- Press the fuse insert back into the housing.
- Reconnect the power supply to the device.

## 7.23 Replacing the DC fuse

- Pry out the fuse cover (fig. 4 3, page 4) with a screwdriver.
- Reverse the fuse cover and use hook to remove the defective blade fuse.
- Push in a new fuse of the same type and rating.
  - CFX3 35, CFX3 45, CFX3 55IM, CFX3 75DZ: 10 A
  - CFX3 95DZ, CFX3 100: 15 A
- Re-fit the fuse cover.

## 7.24 Replacing the DC plug fuse

- Replace the defective fuse with a new fuse of the same type and rating.
  - CFX3 35, CFX3 45, CFX3 55IM, CFX3 75DZ: 10 A
  - CFX3 95DZ, CFX3 100: 15 A
- Proceed as shown (fig. 27, page 16).

## 7.25 Replacing the light PCB

**NOTICE! Damage hazard**
The lamp can only be replaced by the manufacturer, service agent or similarly qualified person to avoid hazard.

# 8 Cleaning and maintenance

**NOTICE! Damage hazard**
- Never clean the cooler under running water or in dish water.
- Do not use abrasive cleaning agents or hard objects during cleaning as these can damage the cooler.

➤ Occasionally clean the device interior and exterior with a damp cloth.

➤ Make sure that the air inlet and outlet vents on the device are free of any dust and dirt, so that heat can be released and the device is not damaged.

# 9 Troubleshooting

| Fault | Possible cause | Suggested remedy |
|---|---|---|
| The device does not function (DC mode, ignition on). | No voltage was detected in the DC power outlet. | In most vehicles the ignition must be turned on before power will be supplied to the DC power outlet. |
| | The DC outlet is dirty. This results in a poor electrical contact. | If the plug of the device becomes very warm in the DC outlet, either the DC outlet must be cleaned or the plug has not been assembled correctly. |
| | The fuse of the DC plug has blown. | Replace the fuse in the DC plug, see chapter "Replacing the DC plug fuse" on page 32. |
| | The device DC fuse has blown. | Replace the device DC fuse, see chapter "Replacing the DC fuse" on page 32. |
| | The vehicle fuse has blown. | Replace the vehicle's DC outlet fuse. Please refer to your vehicle's operating manual. |
| The device does not function (AC mode). | No voltage present in the AC voltage socket. | Try using another plug socket. |
| | The device AC fuse has blown. | Replace the device AC fuse, see chapter "Replacing the AC fuse" on page 32. |
| | The integrated AC adapter is defective. | This can only be repaired by an authorised repair centre. |

| Fault | Possible cause | Suggested remedy |
|---|---|---|
| The display does not respond to keystrokes. | The display is locked. | Unlock the display, see chapter "Locking/unlocking the display" on page 27. |
| The app cannot control the device. | Bluetooth or WiFi is not connected. | Connect Bluetooth, see chapter "Setting the Bluetooth signal and connecting to the app" on page 30, or Connect WiFi, see chapter "Setting the WiFi signal and connecting to the app" on page 30 |
| The display shows an alert message or warning code. | – | See table below. |

## Alert messages

E.g. see fig. 25 A, page 15.

| Alert message | Description | Possible cause | Suggested remedy |
|---|---|---|---|
| !ALERT - Lid open > 3min | Lid open more than 3 minutes | • Lid not fully latched<br>• Internal fault | • Check lid latched fully<br>• Authorised repair centre inspection required |
| !ALERT - Voltage low | The device has stopped working on DC due to low voltage | • Insufficient supply voltage<br>• Battery voltage is too low<br>• Battery protection is set too high | • Check voltage drop from battery to power outlet and increase wiring gauge if necessary<br>• Test the battery and charge as needed<br>• Select a lower battery protection setting |
| | The device has stopped working on DC due to abnormally high voltage >31.5 V (unlikely event – for electronics protection only – uses same alert message as low voltage above) | • Wrong DC supply voltage specification<br>• Faulty supply voltage<br>• Internal fault | • Ensure DC supply voltage specification matches CFX3 product rating label<br>• Check DC voltage supply & repair or replace if faulty<br>• Authorised repair centre inspection required |

## Warning codes

E.g. see fig. 25 B, page 15.

| Warning code | Fault | Possible cause | Suggested remedy |
|---|---|---|---|
| !WARNING 32 | Fan over-current | Internal fault. | Turn off the device for at least 5 mins., then restart. If the problem persists, authorised repair centre inspection required |
| !WARNING 33 | Compressor start fail | | |
| !WARNING 34 | Compressor speed low | • High ambient temperature<br>• Air vent blocked or insufficient clearance<br>• Internal fault | • Turn off the device for at least 30 mins., or move to a cooler location, then restart<br>• Clear the vents<br>• Authorised repair centre inspection required |
| !WARNING 35 | Controller over-temperature | | |
| !WARNING 01 | NTC open circuit SZ & DZ LARGE | Internal fault | Authorised repair centre inspection required |
| !WARNING 11 | NTC open circuit DZ SMALL | | |
| !WARNING 02 | NTC short circuit SZ & DZ LARGE | | |
| !WARNING 12 | NTC short circuit DZ SMALL | | |
| !WARNING 09 | DZ valve or Ice Maker valve faulty | | Turn off the device for at least 1min., then restart. If the problem persists, authorised repair centre inspection required |
| !WARNING 03/43 | Communication error | | |

# 10 Warranty

Refer to the sections below for information about warranty and warranty support in the US, Canada, and all other regions.

## 10.1 United States and Canada

LIMITED WARRANTY AVAILABLE AT
DOMETIC.COM/WARRANTY.

IF YOU HAVE QUESTIONS, OR TO OBTAIN A COPY OF THE LIMITED WARRANTY FREE OF CHARGE, CONTACT:

DOMETIC CORPORATION
CUSTOMER SUPPORT CENTER
1120 NORTH MAIN STREET
ELKHART, INDIANA 46514
1-800-544-4881 OPT. 1

## 10.2 All Other Regions

The statutory warranty period applies. If the product is defective, please contact the manufacturer's branch in your region (dometic.com/dealer) or your retailer.

For repair and warranty processing, please include the following documents when you send in the device:

- A copy of the receipt with purchasing date
- A reason for the claim or description of the fault

# 11 Disposal

➤ Place the packaging material in the appropriate recycling waste bins wherever possible.

If you wish to finally dispose of the product, ask your local recycling centre or specialist dealer for details about how to do this in accordance with the applicable disposal regulations.

➤

**WARNING! Risk of child entrapment**
Before disposing of your old cooling device:
- Dismantle the lid.
- Leave the baskets in place so that children may not easily climb inside.

# 12 Technical data

**NOTE**
The minimum temperature shown in „Cooling Capacity“ cannot be attained if the ambient temperature is above 32 °C (90 °F) for models CFX3 35/45/55IM/100 or the ambient temperature is above 30 °C (86 °F) for models CFX3 75DZ/95DZ (set small –22 °C/large +4 °C).

Test/certificates:

| | CFX3 35 | CFX3 45 | CFX3 55IM |
|---|---|---|---|
| Connection voltage: | 12/24 V⎓ and 100 – 240 V~ | | |
| Rated current: | 12 V⎓: 7.5 A<br>24 V⎓: 3.3 A<br>120 V~ : 0.78 A | 12 V⎓: 8.2 A<br>24 V⎓: 3.5 A<br>120 V~ : 0.80 A | 12 V⎓: 8.9 A<br>24 V⎓: 3.8 A<br>120 V~ : 0.84 A |
| Cooling capacity: | –22 °C to +10 °C (–8 °F to +50 °F) | | |
| Category: | 1 | | |
| Energy efficiency class: | A++ | | |
| Energy consumption: | 81 kWh/annum | 79 kWh/annum | 82 kWh/annum |
| Gross volume: | 36 l | 46 l | 55 l |
| Storage volume: | 32 l | 40 l | 46 l |
| Climate class: | N, T | | |
| Ambient temperature: | +16 °C to +43 °C (+61 °F to +110 °F) | | |
| Noise emission: | 44 dB(A) | 47 dB(A) | 48 dB(A) |
| USB charging port: | 5 V⎓, 2 A | | |
| Frequency range: | WiFi: 2412 MHz – 2472MHz/2422 MHz – 2462MHz<br>Bluetooth/BLE: 2402 MHz – 2480 MHz | | |

| | CFX3 35 | CFX3 45 | CFX3 55IM |
|---|---|---|---|
| Frequency band (WiFi): | 2.4 GHz | | |
| RF output power: | WiFi: 16.62 dBm (802.11b),<br>16.23 dBm (802.11g),<br>16.45 dBm (802.11n20),<br>16.02 dBm (802.11n40)<br>Bluetooth: 8.31 dBm<br>Bluetooth LE: 6.67 dBm | | |
| Refrigerant quantity: | 38 g (1.34 oz.) | 42 g (1.48 oz.) | 45 g (1.59 oz.) |
| $CO_2$ equivalent: | 0.054 t (119.05 lb.) | 0.060 t (132.28 lb.) | 0.064 t (141.10 lb.) |
| Global warming potential (GWP): | 1430 | | |
| Dimensions (W x D x H) in mm (in.) (including handles): | 398 x 694 x 407 (15.7 x 27.3 x 16.0) | 398 x 694 x 476 (15.7 x 27.3 x 18.7) | 720 x 455 x 480 (28.3 x 17.9 x 18.9) |
| Weight: | 16.9 kg (37.3 lb.) | 18.7 kg (41.2 lb.) | 21.3 kg (47.0 lb.) |

| | CFX3 75DZ | CFX3 95DZ | CFX3 100 |
|---|---|---|---|
| Connection voltage: | 12/24 V⎓ and 100 – 240 V~ | | |
| Rated current: | 12 V⎓: 9.6 A<br>24 V⎓: 4.2 A<br>120 V~ : 0.94 A | 12 V⎓: 10.4 A<br>24 V⎓: 4.6 A<br>120 V~ : 1.02 A | 12 V⎓: 11 A<br>24 V⎓: 5 A<br>100 V~ : 1.28 A<br>120 V~ : 1.06 A<br>240 V: 0.53 A |
| Cooling capacity: | –22 °C to +10 °C (–8 °F to +50 °F) | | |
| Category: | 1 | | |
| Energy efficiency class: | A+ | | |
| Energy consumption: | 108 kWh/annum | 111 kWh/annum | 111 kWh/annum |
| Gross volume: | 75 l (45 l/30 l) | 94 l (55 l/39 l) | 99 l |
| Storage volume: | 65 l (39 l/26 l) | 82 l (48 l/34 l) | 88 l |
| Climate class: | N, T | | |
| Ambient temperature: | +16 °C to +43 °C (+61 °F to +110 °F) | | |
| Noise emission: | 50 dB(A) | | 36.5 dB(A) |

| | CFX3 75DZ | CFX3 95DZ | CFX3 100 |
|---|---|---|---|
| USB charging port: | 5 V⎓, 2 A | | |
| Frequency range: | WiFi: 2412 MHz – 2472MHz/2422 MHz – 2462MHz<br>Bluetooth/BLE: 2402 MHz – 2480 MHz | | |
| Frequency band (WiFi): | 2.4 GHz | | |
| RF output power: | WiFi: 16.62 dBm (802.11b),<br>16.23 dBm (802.11g),<br>16.45 dBm (802.11n20),<br>16.02 dBm (802.11n40)<br>Bluetooth: 8.31 dBm<br>Bluetooth LE: 6.67 dBm | | |
| Refrigerant quantity: | 59 g (2.08 oz.) | 67 g (2.36 oz.) | 60 g (2.12 oz.) |
| $CO_2$ equivalent: | 0.084 t (185.19 lb.) | 0.096 t (211.64 lb.) | 0.086 t (189.60 lb.) |
| Global warming potential (GWP): | 1430 | | |
| Dimensions (W x D x H) in mm (in.) (including handles): | 892 x 495 x 472 (35.1 x 19.5 x 18.6) | 962 x 530 x 472 (37.9 x 20.9 x 18.6) | 962 x 530 x 472 (37.9 x 20.9 x 18.6) |
| Weight: | 27.8 kg (61.3 lb.) | 29.8 kg (65.7 lb.) | 29.6 kg (65.3 lb.) |

The coolant circuit contains R134a.

Contains fluorinated greenhouse gases

Hermetically sealed equipment

# 13 Test/certificates

This device complies with Part 15 of the FCC Rules. Operation is subject to the following two conditions:

(1) this device may not cause harmful interference, and

(2) this device must accept any interference received, including interference that may cause undesired operation.

Changes or modifications not expressly approved by the part responsible for compliance could void the user's authority to operate the equipment.

This equipment has been tested and found to comply with the limits for a Class B digital device, pursuant to part 15 of the FCC Rules. These limits are designed to provide reasonable protection against harmful interference in a residential installation. This equipment generates, uses and can radiate radio frequency energy and, if not installed and used in accordance with the instructions, may cause harmful interference to radio communications. However, there is no guarantee that interference will not occur in a particular installation. If this equipment does cause harmful interference to radio or television reception, which can be determined by turning the equipment off and on, the user is encouraged to try to correct the interference by one or more of the following measures:

- Reorient or relocate the receiving antenna.
- Increase the separation between the equipment and receiver.
- Connect the equipment into an outlet on a circuit different from that to which the receiver is connected.
- Consult the dealer or an experienced radio/TV technician for help.

**Veuillez lire ce manuel avec attention avant de mettre l'appareil en service. Conservez ensuite ce manuel. En cas de passer de l'appareil, veuillez le transmettre au nouvel acquéreur.**

Le fabricant décline toute responsabilité en cas de dommages provoqués par une **utilisation non-conforme de l'appareil** ou **par des erreurs de manipulation**.

# Sommaire


**1 Explication des symboles** . . . . . 43

**2 Consignes de sécurité** . . . . . 44

**3 Pièces fournies** . . . . . 47

**4 Accessoires** . . . . . 47

**5 Usage conforme** . . . . . 48

**6 Description du fonctionnement** . . . . . 48
- 6.1 Étendue des fonctions . . . . . 48
- 6.2 Éléments de commande et d'affichage . . . . . 49

**7 Utilisation** . . . . . 50
- 7.1 Avant la première utilisation . . . . . 50
- 7.2 Conseils pour économiser de l'énergie . . . . . 50
- 7.3 Inversion du sens d'ouverture du couvercle . . . . . 50
- 7.4 Raccordement de la glacière . . . . . .51
- 7.5 Utilisation de la glacière . . . . . 52
- 7.6 Utilisation de l'écran . . . . . 52
- 7.7 Verrouillage/déverrouillage de l'écran . . . . . 53
- 7.8 Sélection des unités de température . . . . . 53
- 7.9 Réglage de la température . . . . . 53
- 7.10 Utilisation de la protection de batterie . . . . . 53
- 7.11 Réglage de la luminosité de l'écran . . . . . 54
- 7.12 Mise en marche ou arrêt des compartiments (uniquement CFX3 75DZ, CFX3 95DZ) . . . . . 54
- 7.13 Utilisation de la machine à glaçons (uniquement CFX3 55IM) . . . . 54
- 7.14 Téléchargement de l'application mobile CFX3 . . . . . 56
- 7.15 Réglage du signal Bluetooth et connexion à l'application . . . . . 56
- 7.16 Réglage du signal WiFi et connexion à l'application . . . . . 56

7.17 Changement du nom du CFX et du mot de passe dans l'application . . . . . 57
7.18 Réinitialisation du mot de passe de l'application (WiFi uniquement) . . . . . 57
7.19 Restauration des réglages d'usine . . . . . 57
7.20 Port USB pour l'alimentation électrique . . . . . 57
7.21 Dégivrage de la glacière . . . . . 58
7.22 Remplacement du fusible CA . . . . . 59
7.23 Remplacement du fusible CC . . . . . 59
7.24 Remplacement du fusible de la fiche CC . . . . . 59
7.25 Remplacement de la platine de commande lumineuse . . . . . 60

**8 Nettoyage et maintenance** . . . . . 60

**9 Guide de dépannage** . . . . . 61

**10 Garantie** . . . . . 63

**11 Retraitement** . . . . . 64

**12 Caractéristiques techniques** . . . . . 65

**13 Contrôle/certificat** . . . . . 68

# 1 Explication des symboles

**DANGER !**
**Consigne de sécurité** signalant une situation dangereuse qui entraîne la mort ou de graves blessures si elle n'est pas évitée.

**AVERTISSEMENT !**
**Consigne de sécurité** signalant une situation dangereuse qui peut entraîner la mort ou de graves blessures si elle n'est pas évitée.

**ATTENTION !**
**Consigne de sécurité** signalant une situation dangereuse qui peut entraîner des blessures de gravité moyenne ou légère si elle n'est pas évitée.

**AVIS !**
Remarque signalant une situation qui peut entraîner des dommages matériels si elle n'est pas évitée.

**REMARQUE**
Informations complémentaires sur l'utilisation du produit.

# 2 Consignes de sécurité

**AVERTISSEMENT ! Le non-respect de ces mises en garde peut entraîner des blessures graves, voire mortelles.**

**Danger de mort par électrocution**

- Si l'appareil présente des dégâts visibles, vous ne devez pas le mettre en service.
- Si le câble d'alimentation de ce dispositif de refroidissement est endommagé, il doit être remplacé pour éviter tout danger.
- Seul un personnel qualifié est habilité à effectuer des réparations sur l'appareil. Toute réparation mal effectuée risque d'entraîner de graves dangers.

**Risque d'incendie**

- Ne connectez pas plus d'une source d'alimentation au produit à la fois. Le système électrique peut être endommagé et provoquer un incendie.
- Veillez à ne pas coincer ni endommager le cordon d'alimentation lors de la mise en place de l'appareil.
- Ne placez pas de multiprises portables ou de blocs d'alimentation portables à l'arrière de l'appareil.

**Risque pour la santé**

- Cet appareil peut être utilisé par des enfants âgés de 8 ans et plus et des personnes ayant des capacités physiques, sensorielles ou mentales réduites ou un manque d'expérience et de connaissances, s'ils sont sous surveillance ou ont reçu des instructions sur l'utilisation de l'appareil en toute sécurité et comprennent les risques impliqués.
- Les enfants ne doivent pas jouer avec cet appareil.
- Le nettoyage et la maintenance ne doivent pas être effectués par des enfants sans surveillance.
- Les enfants âgés de 3 à 8 ans peuvent charger et décharger les appareils de réfrigération.

**Risque d'explosion**

- Ne stockez aucune substance explosive comme p. ex. des aérosols contenant des agents propulseurs dans l'appareil.

**ATTENTION ! Le non-respect de ces mises en garde peut entraîner des blessures légères ou de gravité modérée.**

**Danger de mort par électrocution**

- Avant de mettre l'appareil en service, assurez-vous que la ligne d'alimentation électrique et la fiche sont sèches.
- Débranchez l'appareil du secteur
  - avant tout nettoyage et entretien
  - après chaque utilisation

**Risque pour la santé**

- Veuillez vérifier si la puissance frigorifique de l'appareil correspond à la température de conservation recommandée pour les aliments ou les médicaments que vous souhaitez refroidir.
- Les aliments ne peuvent être conservés que dans leurs emballages originaux ou dans des récipients appropriés.
- Une ouverture prolongée de l'appareil de réfrigération peut entraîner une augmentation significative de la température dans les compartiments de l'appareil.
- Nettoyez régulièrement les surfaces qui entrent en contact avec les aliments, ainsi que les systèmes de drainage accessibles.
- Stockez la viande et le poisson crus dans des récipients appropriés afin qu'ils n'entrent pas en contact avec d'autres aliments qui se trouvent dans l'appareil ou ne risquent pas de couler dessus.
- Si l'appareil reste vide pendant une longue période :
  - Éteignez l'appareil.
  - Dégivrez l'appareil.
  - Nettoyez et séchez l'appareil.
  - Laissez la porte ouverte pour éviter la formation de moisissures à l'intérieur de l'appareil.

**AVIS ! Risque d'endommagement**

- Comparez la tension indiquée sur la plaque signalétique avec l'alimentation électrique dont vous disposez.
- Branchez l'appareil uniquement comme indiqué ci-dessous :
  - avec le câble de raccordement CC sur une prise CC du véhicule
  - ou avec le câble de raccordement CA au secteur à courant alternatif
- Ne tirez jamais sur le câble de raccordement pour sortir la fiche de la prise.

- Si la glacière est raccordée à la prise CC : débranchez de la batterie la glacière et les autres consommateurs d'énergie avant de raccorder un chargeur rapide.
- Si la glacière est raccordée à la prise CC : débranchez ou éteignez la glacière lorsque vous éteignez le moteur. Dans le cas contraire, il se pourrait que la batterie se décharge.
- N'utilisez pas la glacière pour le transport de produits corrosifs ou de solvants.
- Cette glacière contient du cyclopentane inflammable dans son isolation. Les gaz contenus dans le matériau d'isolation exigent une procédure de retraitement particulière. Une fois que vous ne l'utilisez plus, recyclez l'appareil de manière conforme.
- N'utilisez aucun appareil électrique dans la glacière, sauf si ces appareils sont recommandés par le fabricant pour cet usage.
- Ne placez pas l'appareil près de flammes ou d'autres sources de chaleur (chauffage, rayons solaires, réchauds à gaz, etc.).
- **Risque de surchauffe !**
  En toutes circonstances, maintenir une zone de ventilation de 50 mm minimum autour du dispositif de réfrigération. Cette zone de ventilation doit rester libre de tout objet susceptible de réduire le flux d'air acheminé vers les composants réfrigérants.
  Ne placez pas le dispositif de réfrigération dans des zones ou à l'intérieur de boîtiers clos dans lesquels l'air ne peut circuler pas ou trop peu.
- Assurez-vous que les fentes d'aération ne sont pas recouvertes.
- Ne pas remplir le bac intérieur de substances liquides ou de glace.
- Ne plongez jamais l'appareil dans l'eau.
- Tenez l'appareil et les câbles à l'abri de la chaleur et de l'humidité.

# 3 Pièces fournies

| Élément dans fig. 1, page 3 | Quantité | Description |
|---|---|---|
| 1 | 1 | Glacière |
| 2 | 1 | Câble de raccordement au courant continu |
| 3 | 1 | Câble de raccordement au courant alternatif |

# 4 Accessoires

Disponibles en accessoire (non compris dans les pièces fournies) :

| Désignation | N° d'article | Modèle |
|---|---|---|
| Cache de protection | 9600026468 | CFX3 35 |
| | 9600026469 | CFX3 45 |
| | 9600026470 | CFX3 55IM |
| | 9600026471 | CFX3 75DZ |
| | 9600026472 | CFX3 95DZ |
| Glissière pour réfrigérateur | 9610000651 | CFX3 35 |
| | | CFX3 45 |
| | 9610000652 | CFX3 55IM |
| | 9105306633 | CFX3 75DZ |
| | 9105306558 | CFX3 95DZ |
| | | CFX3 100 |
| Application CFX3 | – | convient à tous les modèles |
| PLB 40 | 9600014024 | convient à tous les modèles |

Notez que l'application CFX3 peut ne pas être disponible dans votre pays.

# 5 Usage conforme

L'appareil est conçu pour :

- Le fonctionnement dans des véhicules
- La réfrigération et la congélation d'aliments
- L'utilisation en camping

L'appareil n'est **pas** conçu pour :

- Le stockage de substances corrosives, caustiques ou contenant des solvants
- La surgélation d'aliments

L'appareil de réfrigération est conçu pour le camping. L'appareil ne doit pas être exposé à la pluie.

# 6 Description du fonctionnement

L'appareil de réfrigération permet de réfrigérer, de tenir au frais ou de congeler des produits. La réfrigération est assurée par un circuit de refroidissement à compresseur qui nécessite peu d'entretien. L'isolation forte et le puissant compresseur assurent un refroidissement particulièrement rapide.

La glacière convient pour une utilisation mobile.

La glacière supporte pendant une courte durée d'être inclinée à 30°.

## 6.1 Étendue des fonctions

- Alimentation électrique avec raccordement prioritaire pour raccordement au courant alternatif
- Protection de batterie à trois niveaux pour protéger la batterie du véhicule
- Écran avec affichage de la température en °C et °F
- Réglage de la température par paliers de 1 °C (1 °F)
- Fonctions WiFi et Bluetooth intégrées contrôlables à l'aide d'une application
- Poignées rabattables
- Chargeur USB pour appareils portables tels que les téléphones mobiles
- Élément panier amovible
- **CFX3 55IM seulement :** Machine à glaçons

## 6.2 Éléments de commande et d'affichage

**Loquet pour couvercle : fig. 2 1, page 3**

**Panneau de commande (fig. 3, page 4) :**

| Élé-ment | Description | Explication |
|---|---|---|
| 1 | ⏻ ⏎ | Allume la glacière en appuyant brièvement sur la touche<br>Éteint la glacière en appuyant trois secondes sur la touche<br>Revient au menu précédent |
| 2 | Écran | Affiche les informations<br>AC : Réseau alternatif connecté<br>DC V : Réseau continu connecté<br>: Bluetooth activé<br>: WiFi activé<br>: Écran verrouillé<br>● : Compresseur en marche<br>■ : Machine à glaçon en marche (CFX3 55IM uniquement) |
| 3 | △ ▽ | Appuyez sur △ pour naviguer vers le haut ou pour augmenter la valeur sélectionnée.<br>Appuyez sur ▽ pour naviguer vers le bas ou pour diminuer la valeur sélectionnée.<br>Appuyez sur △ et sur ▽ simultanément pendant 3 s pour verrouiller ou déverrouiller l'écran. |
| 4 | OK | Appuyez pour sélectionner un menu ou pour enregistrer la valeur sélectionnée. |

**Douilles de raccordement (fig. 4, page 4) :**

| Élé-ment | Description |
|---|---|
| 1 | Prise de raccordement de l'alimentation en tension alternative |
| 2 | Prise de raccordement de l'alimentation en tension continue |
| 3 | Porte-fusible CC |
| 4 | Porte-fusible CA |

# 7 Utilisation

## 7.1 Avant la première utilisation

**REMARQUE**
Avant de mettre en service votre nouvelle glacière, vous devez, pour des raisons d'hygiène, la nettoyer à l'intérieur et à l'extérieur à l'aide d'un tissu humide (voir aussi chapitre « Nettoyage et maintenance », page 60).

## 7.2 Conseils pour économiser de l'énergie

- Choisissez un emplacement bien aéré et à l'abri du soleil.
- Laissez refroidir les aliments chauds avant de les déposer dans la glacière.
- Ne pas ouvrir la glacière plus souvent que nécessaire.
- Ne laissez pas la glacière ouverte plus longtemps que nécessaire.
- Dégivrez la glacière dès qu'une couche de glace s'est formée.
- Évitez les basses températures inutiles.

## 7.3 Inversion du sens d'ouverture du couvercle

### CFX 3 55IM, CFX 3 100

➤ Procédez comme indiqué (fig. 5, page 5).

### CFX 3 75DZ, CFX 3 95 DZ

➤ Procédez comme indiqué (fig. 6, page 6).

## 7.4 Raccordement de la glacière

**ATTENTION ! Risque d'incendie**
Le boîtier de la prise CC devient chaud lors d'un fonctionnement par temps chaud pendant de longues périodes. Laissez refroidir avant de débrancher la prise CC.

**AVERTISSEMENT ! Risque d'incendie**
Ne connectez pas plus d'une source d'alimentation au produit à la fois. Le système électrique peut être endommagé et provoquer un incendie..

**AVIS ! Risque d'endommagement**
- Pour la protection de l'appareil, le câble CC fourni comprend un fusible à l'intérieur de la fiche. **Ne retirez pas** la fiche CC protégée par fusible.
  Utilisez uniquement le câble de raccordement fourni à la livraison.
- Débranchez la glacière et les autres consommateurs d'énergie de la batterie avant de recharger la batterie avec un chargeur rapide.
  Les surtensions peuvent endommager l'électronique des appareils.

### Raccordement à une batterie

➤ Procédez comme indiqué (fig. **7**, page 7).

### Raccordement à un réseau alternatif

**DANGER ! Risque d'électrocution**
- Ne vous approchez pas de fiches ou de commutateurs lorsque vous avez les mains mouillées ou les pieds dans l'eau.
- Si vous raccordez votre glacière à un réseau alternatif à bord d'un bateau, vous devez dans tous les cas brancher un disjoncteur différentiel entre le réseau alternatif et la glacière.
  Veuillez vous renseigner auprès d'un spécialiste.

➤ Procédez comme indiqué pour l'alimentation c.a. (fig. **8**, page 7) ou pour l'alimentation en courant continu, mais n'utilisez pas les deux en même temps (fig. **9**, page 8).

## 7.5 Utilisation de la glacière

**AVIS ! Risque de surchauffe**
Garantissez en permanence une ventilation suffisante pour que la chaleur générée pendant le fonctionnement puisse se dissiper. Assurez-vous que les fentes d'aération ne sont pas recouvertes. Veillez à ce que l'appareil se trouve à une distance suffisante des murs ou des objets, de sorte que l'air puisse circuler.

**REMARQUE**
Lorsque l'appareil est fonctionne avec la batterie, l'écran s'éteint automatiquement si la tension de la batterie est faible.

- Mise en marche de la glacière : fig. 10, page 8
- Mise à l'arrêt de la glacière : fig. 11, page 9

## 7.6 Utilisation de l'écran

### Affichage des états (fig. 12, page 9)

| Élément | Description |
|---|---|
| A | Veille |
| B | Inactif |
| C | Verrouillé |

### Vue d'ensemble de l'écran : fig. 13, page 10

### Navigation dans les menus

Le menu en surbrillance est sélectionné.

➤ Appuyez sur △ pour naviguer vers le haut.

➤ Appuyez sur ▽ pour naviguer vers le bas.

### Sélection d'un menu

➤ Appuyez sur OK pour sélectionner le menu souhaité.

**Modification des réglages**

La valeur ou le réglage en surbrillance est sélectionné.

➤ Appuyez sur △ pour augmenter la valeur sélectionnée ou pour sélectionner le réglage précédent.

➤ Appuyez sur ▽ pour diminuer la valeur sélectionnée ou pour sélectionner le réglage suivant.

**Retour au menu précédent**

➤ Appuyez sur ⏎ pour revenir au menu précédent sans enregistrer.

## 7.7 Verrouillage/déverrouillage de l'écran

➤ Appuyez sur △ et sur ▽ simultanément pendant 3 s pour verrouiller ou déverrouiller l'écran (fig. 14, page 10).

## 7.8 Sélection des unités de température

➤ Procédez comme indiqué (fig. 15, page 10).

## 7.9 Réglage de la température

**AVIS ! Risque d'endommagement dû à une température trop basse**
Veillez à ne déposer dans la glacière que des objets ou des aliments qui peuvent être réfrigérés à la température sélectionnée.

➤ Procédez comme indiqué (fig. 16, page 11).

## 7.10 Utilisation de la protection de batterie

L'appareil est équipé d'une protection de batterie à 3 niveaux. La protection de batterie empêche une décharge excessive lorsque l'appareil est connecté à une batterie de démarrage de véhicule ou maximise l'utilisation d'une batterie d'alimentation.

Si la glacière est mise en marche alors que l'allumage du véhicule est éteint, elle s'arrête automatiquement dès que la tension d'alimentation descend en dessous d'une valeur prédéfinie. La glacière se remet en marche dès que la batterie est rechargée et que la tension de rallumage est atteinte.

**AVIS ! Risque d'endommagement**
En cas d'extinction par la protection de batterie, la batterie n'est plus complètement chargée. Évitez de redémarrer à plusieurs reprises. Veillez à recharger la batterie.

**REMARQUE**
Lorsque la glacière est alimentée par une batterie de démarrage, réglez la protection de batterie sur le mode « MEDIUM » (intermédiaire) ou « HIGH » (élevé). Si la glacière est raccordée à une batterie d'alimentation, le mode de la protection de batterie « LOW » (bas) suffit.

➤ Procédez comme indiqué (fig. 17, page 12).

## 7.11 Réglage de la luminosité de l'écran

➤ Procédez comme indiqué (fig. 18, page 12).

## 7.12 Mise en marche ou arrêt des compartiments (uniquement CFX 3 75DZ, CFX 3 95DZ)

Vous pouvez activer chaque zone individuellement ou les deux.

➤ Procédez comme indiqué (fig. 19, page 13).

## 7.13 Utilisation de la machine à glaçons (uniquement CFX 3 55IM)

**REMARQUE**
- Indépendamment du réglage de la température du compartiment principal, la zone de la machine à glaçons est conçue pour la fabrication de glaçons si la machine à glaçons est en marche.
- La consommation en énergie de la glacière augmente lorsque la machine à glaçons est en marche. C'est pourquoi il est recommandé d'éteindre la machine à glaçons si elle n'est pas utilisée.
- La machine à glaçons est réglée sur OFF (arrêt) par défaut.

➤ Procédez comme indiqué (fig. 20, page 13).

### Remplissage des bacs à glaçons d'eau

➤ Retirez les bacs à glaçons (fig. 21 1, page 14) du boîtier de la machine à glaçons (fig. 21 2, page 14).

➤ Retirez les caches des bacs à glaçons, remplissez les bacs d'eau propre et remettez les caches en place en prenant soin de presser le joint de bordure sur tout le pourtour.

➤ Replacez les bacs à glaçons dans le boîtier de la machine à glaçons et fermez le couvercle.

**REMARQUE**
Essuyez l'eau éventuellement renversée sous les bacs à glaçons.
Cela réduira la formation de glace sous les bacs et facilitera le retrait.

### Retrait des glaçons

➤ Ouvrez le couvercle du boîtier de la machine à glaçons et le soulever sous l'avant des bacs à glaçons.

**REMARQUE**
Le retrait peut nécessiter d'exercer une force supplémentaire en utilisant les deux mains en présence d'une humidité élevée ayant entraîné la formation de glace sous les bacs à glaçons.

➤ Retirez les caches des bacs à glaçons et vrillez les bacs pour faire sortir les glaçons.

### Retrait du boîtier de la machine à glaçons

Le boîtier de la machine à glaçons peut être retiré pour le nettoyage ou, lorsqu'il n'est pas utilisé, pour augmenter l'espace utilisable à l'intérieur de la glacière :

➤ Soulevez le boîtier d'un côté jusqu'à ce que le taquet se détache, puis retirez-le.

➤ Effectuez la procédure inverse pour le remontage, en appuyant sur les taquets pour les réenclencher.

### Conseils pour l'utilisation de la machine à glaçons

- La machine à glaçons produit rapidement des glaçons pendant un certain nombre d'heures après sa mise en marche, puis passe automatiquement en mode de maintenance pour réduire la consommation d'énergie. Si plusieurs lots de glaçons sont nécessaires aussi rapidement que possible, le fait d'éteindre et de rallumer la machine à glaçons permet de la remettre en mode de fabrication de glaçons rapide. Répétez au besoin.
- Lorsque la machine à glaçons est en marche, les réglages de température de congélation basse dans le compartiment principal peuvent ne pas être maintenus si la température ambiante est élevée.

**Nettoyage et séchage de la machine à glaçons**

➤ Lorsqu'ils ne sont pas utilisés, nettoyez et séchez les bacs à glaçons et l'intérieur du boîtier de la machine à glaçons pour éviter la formation de moisissures.

➤ Après une longue période de non-utilisation, nettoyez l'intérieur des bacs à glaçons avec du produit vaisselle et rincez à l'eau claire avant l'utilisation.

## 7.14 Téléchargement de l'application mobile CFX 3

La glacière peut être surveillée et pilotée via Bluetooth ou WiFi à l'aide d'une application que vous pouvez installer sur un appareil compatible.

➤ Téléchargez l'application CFX 3 sur l'App Store ou sur Google Play.

Notez que l'application CFX 3 peut ne pas être disponible dans votre pays.

## 7.15 Réglage du signal Bluetooth et connexion à l'application

La glacière peut être surveillée et pilotée via Bluetooth. Pour ce faire, vous devez coupler la glacière avec votre appareil Bluetooth.

**REMARQUE**
- Le couplage doit être effectué dans l'application CFX 3, et non dans les paramètres de l'appareil.
- Aucun mot de passe n'est requis pour la connexion Bluetooth.

➤ Procédez comme indiqué (fig. 22, page 14).

## 7.16 Réglage du signal WiFi et connexion à l'application

La glacière peut être surveillée et pilotée via WiFi directement sur la glacière ou via un réseau WiFi.

➤ Procédez comme indiqué (fig. 23, page 15) pour activer le WiFi.

➤ Pour le WiFi direct sur la glacière, allez dans les paramètres de l'appareil et sélectionnez votre glacière.
- Le nom WiFi de votre glacière commence par « CFX 3 ».
- Le mot de passe réglé par défaut est « **00000000** ».
- Vous pouvez personnaliser le nom du WiFi et le mot de passe dans l'application CFX 3.

**REMARQUE**
Pour la connexion par réseau WiFi, allez dans « connexion réseau » dans les PARAMÈTRES de l'application.

## 7.17 Changement du nom du CFX et du mot de passe dans l'application

- Vous pouvez personnaliser le nom de votre CFX dans l'application.
- Le même nom s'applique à la fois au Bluetooth et au WiFi.
- Vous pouvez également personnaliser votre mot de passe dans l'application (applicable uniquement au WiFi).

➤ Passez à « Nom du CFX et mot de passe » dans les PARAMÈTRES de l'application.

## 7.18 Réinitialisation du mot de passe de l'application (WiFi uniquement)

- Vous pouvez réinitialiser le mot de passe de l'application afin de rétablir le réglage d'usine « **00000000** ».

➤ Procédez comme indiqué (fig. 23, page 15).

## 7.19 Restauration des réglages d'usine

La fonction de réinitialisation permet de rétablir les réglages d'usine de tous les menus d'affichage et des champs de l'application.

➤ Procédez comme indiqué (fig. 24, page 15).

## 7.20 Port USB pour l'alimentation électrique

Vous pouvez utiliser le port USB pour le chargement de petits appareils (p. ex. un téléphone mobile ou un lecteur MP3).

**REMARQUE**
Assurez-vous que le petit appareil branché sur le port USB est utilisable avec 5 V/2 A.

➤ Procédez comme indiqué (fig. 26, page 16).

## 7.21 Dégivrage de la glacière

L'humidité de l'air peut se condenser sous forme de givre au niveau de l'évaporateur ou à l'intérieur de l'appareil de réfrigération. Cela diminue la puissance frigorifique. Veillez donc à dégivrer l'appareil à temps.

**AVIS ! Risque d'endommagement**
N'utilisez jamais d'outils durs ou pointus pour enlever la glace ou pour décoincer les objets pris dans la glace.

Procédez de la manière suivante pour dégivrer la glacière :

- ➤ Sortez le contenu de la glacière.
- ➤ Placez les aliments éventuellement dans un autre réfrigérateur pour qu'ils restent froids.
- ➤ Éteignez l'appareil.

➤ Laissez le couvercle ouvert.

➤ Essuyez l'eau de dégivrage.

## 7.22 Remplacement du fusible CA

**DANGER ! Risque d'électrocution**
Débranchez l'alimentation électrique et le câble de raccordement avant de remplacer le fusible de l'appareil.

➤ Débranchez l'alimentation électrique de l'appareil.

➤ Débranchez le câble de raccordement.

➤ Retirez le porte-fusible (fig. 4 4, page 4) en faisant p. ex. levier avec un tournevis.

➤ Remplacez le fusible en verre défectueux par un nouveau fusible du même type et de même caractéristique (rapide, 4 A, 250 V).

➤ Replacez le porte-fusible dans le boîtier, en appuyant dessus.

➤ Raccordez de nouveau l'alimentation électrique de l'appareil.

## 7.23 Remplacement du fusible CC

➤ Retirez le couvercle du fusible (fig. 4 3, page 4) en faisant p. ex. levier avec un tournevis.

➤ Retournez le couvercle du fusible et utilisez un crochet pour retirer le fusible enfichable défectueux.

➤ Insérez un nouveau fusible du même type et de même caractéristique.
- CFX3 35, CFX3 45, CFX3 55IM, CFX3 75DZ: 10 A
- CFX3 95DZ, CFX3 100: 15 A

➤ Remettez le couvercle du fusible en place.

## 7.24 Remplacement du fusible de la fiche CC

➤ Remplacez le fusible défectueux par un fusible neuf du même type et de même caractéristique.
- CFX3 35, CFX3 45, CFX3 55IM, CFX3 75DZ: 10 A
- CFX3 95DZ, CFX3 100: 15 A

➤ Procédez comme indiqué (fig. 27, page 16).

## 7.25 Remplacement de la platine de commande lumineuse

**AVIS ! Risque d'endommagement**
La lampe doit uniquement être remplacée par le fabricant, un technicien du service après-vente ou toute autre personne de qualification similaire afin d'éviter tout danger.

# 8 Nettoyage et maintenance

**AVIS ! Risque d'endommagement !**
- Ne nettoyez jamais la glacière à l'eau courante et ne la plongez pas non plus dans l'eau.
- N'utilisez pour le nettoyage ni produits abrasifs ni objets durs qui pourraient endommager la glacière.

➤ Nettoyez de temps à autre l'appareil à l'intérieur et à l'extérieur avec un chiffon humide.

➤ Assurez-vous que les ouvertures d'aération et de ventilation de l'appareil ne sont pas encombrées de saletés ou de poussières, pour que la chaleur générée par le fonctionnement soit évacuée et que l'appareil ne soit pas endommagé.

# 9 Guide de dépannage

| Panne | Cause possible | Solution proposée |
|---|---|---|
| L'appareil ne fonctionne pas (mode CC, allumage en marche). | Aucune tension n'a été détectée dans la prise de sortie CC. | Dans la plupart des véhicules, l'allumage doit être allumé avant que l'alimentation soit fournie à la prise CC. |
| | La prise de courant continu est sale. Ceci entraîne un mauvais contact électrique. | Si la fiche devient très chaude lorsqu'elle est branchée dans la prise CC, c'est que la prise CC doit être nettoyée ou que la fiche n'est pas bien montée. |
| | Le fusible de sécurité de la fiche CC a sauté. | Remplacez le fusible de la fiche CC, voir chapitre « Remplacement du fusible de la fiche CC », page 59. |
| | Le fusible CC de l'appareil a sauté. | Remplacez le fusible CC de l'appareil, voir chapitre « Remplacement du fusible CC », page 59. |
| | Le fusible du véhicule a grillé. | Remplacez le fusible de la prise CC du véhicule. Veuillez vous référer au manuel d'utilisation de votre véhicule. |
| L'appareil ne fonctionne pas (mode CA). | La prise de tension alternative n'est pas sous tension. | Essayez une autre prise. |
| | Le fusible CA de l'appareil a sauté. | Remplacez le fusible CA de l'appareil, voir chapitre « Remplacement du fusible CA », page 59. |
| | L'adaptateur CA intégré est défectueux. | La réparation doit être effectuée uniquement par un service après-vente agréé. |
| L'écran ne répond pas lors de la saisie avec les touches. | L'écran est verrouillé. | Déverrouillez l'écran, voir chapitre « Verrouillage/déverrouillage de l'écran », page 53. |
| L'application ne peut pas piloter l'appareil. | Aucune connexion Bluetooth ou WiFi n'est établie. | Établir une connexion Bluetooth, voir chapitre « Réglage du signal Bluetooth et connexion à l'application », page 56, ou WiFi, voir chapitre « Réglage du signal WiFi et connexion à l'application », page 56 |
| L'écran affiche un message d'alerte ou un code d'avertissement. | – | Voir le tableau ci-dessous. |

## Messages d'alerte

Par exemple, voir fig. 25 A, page 15.

| Message d'alerte | Description | Cause possible | Solution proposée |
|---|---|---|---|
| !ALERT - Lid open > 3 min | Couvercle ouvert plus de 3 minutes | • Couvercle pas complètement verrouillé<br>• Panne interne | • Vérifiez que le couvercle est bien verrouillé<br>• Inspection par un service après-vente agréé requise |
| !ALERT - Voltage low | L'appareil a cessé de fonctionner en courant continu car la tension est trop basse | • Tension d'alimentation insuffisante<br>• Tension de batterie trop faible<br>• Le réglage de la protection de batterie est trop élevé | • Vérifiez la chute de tension de la batterie à la prise de courant et augmentez l'épaisseur des câbles si nécessaire<br>• Contrôlez la batterie et chargez-la si nécessaire<br>• Sélectionnez un réglage de protection de batterie plus faible. |
| | L'appareil a cessé de fonctionner en courant continu car la tension est anormalement élevée >31,5 V (peu probable – uniquement à titre de protection des systèmes électroniques – message d'alerte identique à celui destiné à la tension trop basse ci-dessus) | • Tension d'alimentation en courant continu spécifiée défectueuse<br>• Tension d'alimentation erronée<br>• Panne interne | • Vérifiez que la tension d'alimentation en courant continu correspond à l'étiquette des valeurs nominales du produit CFX 3<br>• Vérifiez la tension d'alimentation en courant continu et réparez ou remplacez en cas de défaut<br>• Inspection par un service après-vente agréé requise |

## Codes d'avertissement

Par exemple, voir fig. 25 B, page 15.

| Code d'avertissement | Panne | Cause possible | Solution proposée |
|---|---|---|---|
| !WARNING 32 | Surintensité du ventilateur | Panne interne. | Éteignez l'appareil pendant au moins 5 minutes, puis redémarrez. Si le problème persiste, une inspection par un service après-vente agréé est nécessaire |
| !WARNING 33 | Échec du démarrage du compresseur | | |
| !WARNING 34 | Vitesse du compresseur basse | • Température ambiante élevée<br>• Ouverture d'aération bloquée ou espace insuffisant<br>• Panne interne | • Éteignez l'appareil pendant au moins 30 minutes, ou déplacez-le vers un endroit plus frais, puis redémarrez<br>• Dégagez les ouvertures<br>• Inspection par un service après-vente agréé requise |
| !WARNING 35 | Surchauffe du contrôleur | | |
| !WARNING 01 | NTC circuit ouvert SZ & DZ GRAND | Panne interne | Inspection par un service après-vente agréé requise |
| !WARNING 11 | NTC circuit ouvert DZ PETIT | | |
| !WARNING 02 | NTC court-circuit SZ & DZ GRAND | | |
| !WARNING 12 | NTC court-circuit DZ PETIT | | |
| !WARNING 09 | Vanne DZ ou vanne de la machine à glaçons défectueuse | | Éteignez l'appareil pendant au moins 1 minute, puis redémarrez. Si le problème persiste, une inspection par un service après-vente agréé est nécessaire |
| !WARNING 03/43 | Erreur de communication | | |

# 10 Garantie

Consultez les sections ci-dessous pour de plus amples informations relatives à la garantie et l'assistance dans le cadre de la garantie aux États-Unis, au Canada et dans toutes les autres régions.

## 10.1 États-Unis et Canada

GARANTIE LIMITÉE DISPONIBLE À
DOMETIC.COM/WARRANTY.

POUR TOUTE QUESTION OU POUR OBTENIR UNE COPIE GRATUITE DE LA GARANTIE LIMITÉE, CONTACTER :

DOMETIC CORPORATION
CUSTOMER SUPPORT CENTER
1120 NORTH MAIN STREET
ELKHART, INDIANA, ÉTATS-UNIS 46514
1-800-544-4881 OPT. 1

## 10.2 Toutes les autres régions

Le délai légal de garantie s'applique. Si le produit s'avérait défectueux, veuillez vous adresser à la filiale du fabricant située dans votre pays (dometic.com/dealer) ou à votre revendeur spécialisé.

Veuillez y joindre les documents suivants pour la gestion des réparations et de la garantie :

- une copie de la facture avec la date d'achat
- le motif de la réclamation ou une description du dysfonctionnement

# 11 Retraitement

➤

➤ Jetez les emballages dans les conteneurs de déchets recyclables prévus à cet effet.

Lorsque vous mettrez votre produit définitivement hors service, informez-vous auprès du centre de recyclage le plus proche ou auprès de votre revendeur spécialisé sur les prescriptions relatives au retraitement des déchets.

➤

**AVERTISSEMENT ! Risque de coincement des enfants**
Avant de mettre au rebut votre ancien appareil de réfrigération :
- Démontez le couvercle.
- Laissez les paniers en place afin que les enfants ne puissent pas entrer facilement dans l'appareil.

# 12 Caractéristiques techniques

**REMARQUE**
La température minimale indiquée dans la section « Capacité de refroidissement » ne peut être atteinte si la température ambiante est supérieure à 32 °C (90 °F) pour les modèles CFX3 35/45/55IM/100 ou si la température ambiante est supérieure à 30 °C (86 °F) pour les modèles CFX3 75DZ/95DZ (réglage petit –22 °C/grand +4 °C).

Contrôle/certificats :

| | CFX3 35 | CFX3 45 | CFX3 55IM |
|---|---|---|---|
| Tension de raccordement : | 12/24 V⎓ et 100–240 V∼ | | |
| Courant nominal : | 12 V⎓: 7.5 A<br>24 V⎓: 3.3 A<br>120 V∼ : 0.78 A | 12 V⎓: 8.2 A<br>24 V⎓: 3.5 A<br>120 V∼ : 0.80 A | 12 V⎓: 8.9 A<br>24 V⎓: 3.8 A<br>120 V∼ : 0.84 A |
| Puissance frigorifique : | –22 °C à +10 °C (–8 °F à +50 °F) | | |
| Catégorie : | 1 | | |
| Classe d'efficacité énergétique : | A++ | | |
| Consommation électrique : | 81 kWh/an | 79 kWh/an | 82 kWh/an |
| Volume brut : | 36 l | 46 l | 55 l |
| Contenance : | 36 l | 46 l | 46 l |
| Classe climatique : | N, T | | |
| Température ambiante : | +16 °C à +43 °C (+61 °F à +110 °F) | | |
| Émissions sonores : | 44 dB(A) | 47 dB(A) | 48 dB(A) |
| Port de chargement USB : | 5 V⎓, 2 A | | |
| Gamme de fréquence : | WiFi : 2412 MHz – 2472MHz/2422 MHz – 2462MHz<br>Bluetooth/BLE : 2 402 MHz – 2 480 MHz | | |
| Bande de fréquences (WiFi) : | 2.4 GHz | | |

| | CFX 3 35 | CFX 3 45 | CFX3 55IM |
|---|---|---|---|
| Puissance de sortie RF : | WiFi : 16,62 dBm (802.11b),<br>16,23 dBm (802.11g),<br>16,45 dBm (802.11n20),<br>16,02 dBm (802.11n40)<br>Bluetooth : 8,31 dBm<br>Bluetooth LE : 6,67 dBm | | |
| Quantité de fluide frigorigène : | 38 g (1.34 oz.) | 42 g (1.48 oz.) | 45 g (1.59 oz.) |
| Équivalent $CO_2$ : | 0.054 t (119.05 lb.) | 0.060 t (132.28 lb.) | 0.064 t (141.10 lb.) |
| Potentiel d'effet de serre (GWP) : | 1430 | | |
| Dimensions (L x p x h) en mm (poignées comprises) : | 398 x 694 x 407<br>(15.7 x 27.3 x 16.0) | 398 x 694 x 476<br>(15.7 x 27.3 x 18.7) | 720 x 455 x 480<br>(28.3 x 17.9 x 18.9) |
| Poids : | 16.9 kg (37.3 lb.) | 18.7 kg (41.2 lb.) | 21.3 kg (47.0 lb.) |

| | CFX3 75DZ | CFX3 95DZ | CFX3 100 |
|---|---|---|---|
| Tension de raccordement : | 12/24 V⎓ et 100 – 240 V∼ | | |
| Courant nominal : | 12 V⎓: 9.6 A<br>24 V⎓: 4.2 A<br>120 V∼ : 0.94 A | 12 V⎓: 10.4 A<br>24 V⎓: 4.6 A<br>120 V∼ : 1.02 A | 12 V⎓: 11 A<br>24 V⎓: 5 A<br>100 V∼ : 1.28 A<br>120 V∼ : 1.06 A<br>240 V: 0.53 A |
| Puissance frigorifique : | –22 °C à +10 °C (–8 °F à +50 °F) | | |
| Catégorie : | 1 | | |
| Classe d'efficacité énergétique : | A+ | | |
| Consommation électrique : | 108 kWh/an | 111 kWh/an | 111 kWh/an |
| Volume brut : | 75 l (45 l/30 l) | 94 l (55 l/39 l) | 99 l |
| Contenance : | 65 l (39 l/26 l) | 82 l (48 l/34 l) | 88 l |
| Classe climatique : | N, T | | |
| Température ambiante : | +16 °C à +43 °C (+61 °F à +110 °F) | | |

| | CFX3 75DZ | CFX3 95DZ | CFX3 100 |
|---|---|---|---|
| Émissions sonores : | 50 dB(A) | | 36.5 dB(A) |
| Port de chargement USB : | 5 V⎓, 2 A | | |
| Gamme de fréquence : | WiFi: 2412 MHz – 2472MHz/2422 MHz – 2462MHz<br>Bluetooth/BLE: 2402 MHz – 2480 MHz | | |
| Bande de fréquences (WiFi) : | 2.4 GHz | | |
| Puissance de sortie RF : | WiFi: 16.62 dBm (802.11b),<br>16.23 dBm (802.11g),<br>16.45 dBm (802.11n20),<br>16.02 dBm (802.11n40)<br>Bluetooth: 8.31 dBm<br>Bluetooth LE: 6.67 dBm | | |
| Quantité de fluide frigorigène : | 59 g (2.08 oz.) | 67 g (2.36 oz.) | 60 g (2.12 oz.) |
| Équivalent $CO_2$ : | 0.084 t (185.19 lb.) | 0.096 t (211.64 lb.) | 0.086 t (189.60 lb.) |
| Potentiel d'effet de serre (GWP) : | 1430 | | |
| Dimensions (L x p x h) en mm (poignées comprises) : | 892 x 495 x 472<br>(35.1 x 19.5 x 18.6) | 962 x 530 x 472<br>(37.9 x 20.9 x 18.6) | 962 x 530 x 472<br>(37.9 x 20.9 x 18.6) |
| Poids : | 27.8 kg (61.3 lb.) | 29.8 kg (65.7 lb.) | 29.6 kg (65.3 lb.) |

Le circuit frigorifique contient du R134a.

Contient des gaz à effet de serre fluorés

Equipement hermétiquement scellé

# 13 Contrôle/certificat

Cet appareil est conforme à la partie 15 des règles de la FCC. Le fonctionnement est soumis aux deux conditions suivantes :

(1) cet appareil ne doit pas causer d'interférences nuisibles et

(2) cet appareil doit accepter toute interférence reçue, y compris les interférences qui peuvent causer un mauvais fonctionnement.

Des changements ou modifications non expressément approuvés par l'organisme responsable de la conformité pourraient annuler l'autorisation donnée à l'utilisateur d'utiliser l'équipement.

Cet équipement a été testé et jugé conforme aux limites d'un appareil numérique de classe B, conformément à la partie 15 des règles de la FCC. Ces limites sont conçues pour fournir une protection raisonnable contre les interférences nuisibles dans une installation résidentielle. Cet équipement génère, utilise et peut émettre une énergie radioélectrique et, s'il n'est pas installé et utilisé conformément aux instructions, peut causer des interférences nuisibles aux communications radio. Cependant, il n'y a aucune garantie que l'interférence ne se produira pas dans une installation particulière. Si cet appareil provoque des interférences nuisibles à la réception de la radio ou de la télévision, ce qui peut être déterminé en éteignant puis en rallumant l'appareil, l'utilisateur peut tenter de corriger l'interférence par une ou plusieurs des mesures suivantes :

- Réorienter ou déplacer l'antenne de réception.
- Augmenter la distance entre l'équipement et le récepteur.
- Brancher l'appareil dans une prise d'un circuit différent de celui auquel le récepteur est connecté.
- Consulter le revendeur ou un technicien radio / TV expérimenté.

**Lea atentamente este manual antes de la puesta en funcionamiento del aparato y consérvelo en un lugar seguro para futuras consultas. En caso de vender o entregar el aparato a otra persona, entregue también estas instrucciones.**

El fabricante declina toda responsabilidad por los daños causados por **el uso inadecuado** o por el **uso incorrecto** del aparato.

# Índice


**1 Aclaración de los símbolos** . . . . . 71

**2 Indicaciones de seguridad** . . . . . 72

**3 Volumen de entrega** . . . . . 74

**4 Accesorios** . . . . . 75

**5 Uso adecuado** . . . . . 75

**6 Descripción del funcionamiento** . . . . . 76
- 6.1 Volumen de funciones . . . . . 76
- 6.2 Elementos de mando y de indicación . . . . . 76

**7 Manejo** . . . . . 78
- 7.1 Antes del primer uso . . . . . 78
- 7.2 Consejos para el ahorro de energía . . . . . 78
- 7.3 Inversión del sentido de apertura de la tapa . . . . . 78
- 7.4 Conexión de la nevera . . . . . 78
- 7.5 Uso de la nevera . . . . . 79
- 7.6 Uso de la pantalla . . . . . 80
- 7.7 Bloqueo/desbloqueo de la pantalla . . . . . 81
- 7.8 Selección de las unidades de temperatura . . . . . 81
- 7.9 Ajuste de la temperatura . . . . . 81
- 7.10 Uso del protector de batería . . . . . 81
- 7.11 Ajuste del brillo de la pantalla . . . . . 82
- 7.12 Encender o apagar los compartimentos (solo CFX3 75DZ, CFX3 95DZ) . . . . . 82
- 7.13 Uso de la máquina de hielo (solo CFX3 55IM) . . . . . 82
- 7.14 Descarga de la app CFX3 . . . . . 83
- 7.15 Ajuste de la señal Bluetooth y conexión a la app . . . . . 84
- 7.16 Ajuste de la señal WiFi y conexión a la app . . . . . 84
- 7.17 Cambio del nombre CFX y la contraseña en la app . . . . . 84
- 7.18 Restablecimiento de la contraseña de la app (solo WiFi) . . . . . 85

7.19 Restablecimiento de los ajustes de fábrica . . . . . 85
7.20 Puerto USB para alimentación de tensión . . . . . 85
7.21 Descongelación de la nevera . . . . . 85
7.22 Cambio del fusible de corriente alterna . . . . . 86
7.23 Cambio del fusible de corriente continua . . . . . 86
7.24 Cambio del fusible de la clavija de corriente continua . . . . . 86
7.25 Cambio de circuito impreso de luces . . . . . 87

**8 Limpieza y mantenimiento** . . . . . 87

**9 Resolución de problemas** . . . . . 88

**10 Garantía legal** . . . . . 92

**11 Gestión de residuos** . . . . . 92

**12 Datos técnicos** . . . . . 93

**13 Homologación/certificado** . . . . . 96

# 1 Aclaración de los símbolos

**¡PELIGRO!**
**Aviso de seguridad** sobre una situación de peligro que, si no se evita, es causa de muerte o heridas graves.

**¡ADVERTENCIA!**
**Aviso de seguridad** sobre una situación de peligro que, si no se evita, puede causar la muerte o heridas graves.

**¡ATENCIÓN!**
**Aviso de seguridad** sobre una situación de peligro que, si no se evita, puede causar heridas leves o de consideración.

**¡AVISO!**
Aviso sobre una situación que, si no se evita, puede causar daños materiales.

**NOTA**
Información complementaria para el manejo del producto.

# 2 Indicaciones de seguridad

**¡ADVERTENCIA! El incumplimiento de estas advertencias podría acarrear la muerte o lesiones graves.**

**Peligro de muerte por descarga eléctrica**

- No ponga el aparato en funcionamiento si presenta desperfectos visibles.
- Si el cable de alimentación de este aparato de refrigeración está dañado, se deberá sustituir para evitar riesgos de seguridad.
- Sólo personal especializado puede realizar reparaciones en el aparato. Las reparaciones realizadas indebidamente pueden dar lugar a situaciones de considerable peligro.

**Peligro de incendio**

- No conecte el producto a más de una fuente de alimentación al mismo tiempo. Se pueden producir daños en el sistema eléctrico y provocar un incendio.
- Al colocar el aparato, asegúrese de que el cable de suministro eléctrico no se haya quedado atrapado o esté dañado.
- No coloque varias tomas o suministros de corriente portátiles detrás del aparato.

**Riesgo para la salud**

- Este aparato puede ser utilizado por menores a partir de 8 años y personas con capacidad física, sensorial o mental reducida, o con falta de experiencia y conocimientos, siempre que lo hagan bajo supervisión o hayan recibido instrucciones relativas al uso del mismo de manera segura y entendiendo los riesgos asociados.
- No deje que los niños jueguen con el aparato.
- Los niños solo podrán realizar las tareas de limpieza y mantenimiento bajo vigilancia.
- Los menores de 3 a 8 años pueden meter y sacar artículos de la nevera.

**Peligro de explosión**

- No guarde en el aparato sustancias con peligro de explosión como, p. ej., atomizadores con gases combustibles.

**¡ATENCIÓN! El incumplimiento de estas precauciones podría acarrear lesiones moderadas o leves.**

**Peligro de muerte por descarga eléctrica**

- Antes de la puesta en funcionamiento, asegúrese de que el cable de alimentación y la clavija de enchufe estén secos.
- Desconecte el aparato de la red
  - antes de realizar cualquier tarea de limpieza y mantenimiento;
  - después de cada uso.

**Riesgo para la salud**

- Compruebe si la potencia de refrigeración del aparato cumple las exigencias de los alimentos o medicamentos que desea enfriar.
- Los alimentos sólo se pueden guardar en los envases originales o en recipientes adecuados.
- Mantener la nevera abierta durante largos períodos de tiempo puede producir un incremento considerable de la temperatura en los compartimentos del aparato.
- Limpie periódicamente las superficies que puedan estar en contacto con alimentos y los sistemas de desagüe accesibles.
- Guarde la carne y el pescado crudos en recipientes adecuados dentro del aparato para que no entren en contacto con otros alimentos ni goteen sobre estos.
- Si el aparato va a estar vacío durante un período prolongado:
  - Desconéctelo.
  - Descongélelo.
  - Límpielo y séquelo.
  - Deje la puerta abierta para evitar que se forme moho en el aparato.

**¡AVISO! Peligro de ocasionar daños materiales**

- Compare el valor de tensión indicado en la placa de características con el suministro de energía existente.
- Conecte el aparato únicamente del siguiente modo:
  - conecte el cable de alimentación CC a una caja de enchufe CC en el vehículo
  - o bien conecte el cable de alimentación de CA a la red de corriente alterna
- No extraiga nunca la clavija de la caja de enchufe tirando del cable de conexión.

- Si la nevera está conectada a la caja de enchufe CC: Desconecte de la batería el aparato refrigerador u otros dispositivos consumidores si va a conectar un cargador rápido.
- Si la nevera está conectada a la caja de enchufe CC: Desconecte la conexión o apague el aparato cuando apague el motor. De lo contrario podrá descargarse la batería.
- Este aparato refrigerador no es apto para transportar sustancias corrosivas o disolventes.
- Este aislamiento de este aparato refrigerador contiene ciclopentanto inflamable. Los gases presentes en el material aislante requieren un proceso de eliminación especial. Elimine debidamente el aparato al final de su vida útil.
- No utilice ningún aparato eléctrico dentro de la nevera, a no ser que el aparato en cuestión haya sido recomendado para ello por el fabricante.
- No coloque el aparato cerca de llamas vivas ni de otras fuentes de calor (calefacción, radiación directa del sol, estufas de gas, etc.).
- **¡Peligro de sobrecalentamiento!**
  Asegúrese de que siempre haya un mínimo de 50 mm de ventilación en los cuatro lados del aparato de refrigeración. Mantenga la zona de ventilación libre de objetos que puedan impedir el paso de aire a los componentes refrigerantes.
  No coloque el aparato de refrigeración en compartimentos cerrados o en áreas donde no haya un flujo mínimo de aire.
- Procure que no se obstruyan las ranuras de ventilación.
- No introduzca líquidos ni hielo en el contenedor interior.
- No sumerja nunca el aparato en agua.
- Proteja el aparato y los cables del calor y de la humedad.

# 3 Volumen de entrega

| Elemento en la fig. 1, página 3 | Cantidad | Descripción |
|---|---|---|
| 1 | 1 | Nevera |
| 2 | 1 | Cable de conexión para la conexión de corriente continua |
| 3 | 1 | Cable de conexión para la conexión de corriente alterna |

# 4 Accesorios

Disponible como accesorio (no incluido en el volumen de entrega):

| Denominación | N.° de art. | Modelo |
|---|---|---|
| Cubierta de protección | 9600026468 | CFX3 35 |
| | 9600026469 | CFX3 45 |
| | 9600026470 | CFX3 55IM |
| | 9600026471 | CFX3 75DZ |
| | 9600026472 | CFX3 95DZ |
| Riel deslizante para nevera | 9610000651 | CFX3 35 |
| | | CFX3 45 |
| | 9610000652 | CFX3 55IM |
| | 9105306633 | CFX3 75DZ |
| | 9105306558 | CFX3 95DZ |
| | | CFX3 100 |
| CFX3 app | – | Apto para todos los modelos |
| PLB40 | 9600014024 | Apto para todos los modelos |

Tenga en cuenta que la app CFX3 puede que no esté disponible en su país.

# 5 Uso adecuado

El aparato es adecuado para:

- Funcionamiento en vehículos
- Refrigerar y congelar alimentos
- Uso en campings

El aparato **no** es adecuado para:

- Guardar sustancias corrosivas o que contengan disolventes
- Congelación rápida de alimentos

El aparato de refrigeración es adecuado para el uso en campings. El aparato no debe quedar en modo alguno expuesto a la lluvia.

# 6 Descripción del funcionamiento

En la nevera se pueden enfriar, mantener fríos y congelar productos. La refrigeración se realiza a través de un circuito de refrigeración de bajo mantenimiento con compresor. El amplio aislamiento y el potente compresor aseguran una refrigeración eficiente y rápida.

La nevera está prevista para un uso portátil.

La nevera resiste brevemente un ángulo de inclinación de 30°.

## 6.1 Volumen de funciones

- Fuente de alimentación con conexión de prioridad para conexión a la tensión alterna
- Protector de batería de tres niveles para la batería del vehículo
- Pantalla con sensor de temperatura en °C y °F
- Ajuste de temperatura en pasos de 1 °C (1 °F)
- Función WiFi y Bluetooth integradas y, por tanto, controlable con app
- Asas de transporte abatibles
- Cargador USB para aparatos portátiles como teléfonos móviles
- Cesta interior extraíble
- **Solo CFX3 55IM:** Máquina de hielo

## 6.2 Elementos de mando y de indicación

**Enclavamiento de la tapa: fig. 2 1, página 3**

**Panel de control (fig. 3, página 4):**

| Elemento | Descripción | Explicación |
|---|---|---|
| 1 | ⏻ ⏎ | Presionando brevemente este pulsador se enciende la nevera<br>Presionando durante tres segundos este pulsador se apaga la nevera<br>Vuelve al menú anterior |

| Elemento | Descripción | Explicación |
|---|---|---|
| 2 | Pantalla | Muestra la información<br>AC : Está conectada la red de corriente alterna<br>DC V: Está conectada la red de corriente continua<br>: Está activada la función Bluetooth<br>: Está activada la función WiFi<br>: La pantalla está bloqueada<br>● : El compresor está funcionando<br>■ : La máquina de hielo está funcionando (solo CFX3 55IM) |
| 3 | | Pulse △ para navegar hacia arriba o para aumentar el valor seleccionado.<br>Pulse ▽ para navegar hacia abajo o para disminuir el valor seleccionado.<br>Pulse △ y ▽ simultáneamente durante 3 s para bloquear o desbloquear la pantalla. |
| 4 | OK | Pulse para seleccionar un menú o para guardar el valor seleccionado. |

## Conexiones de enchufe (fig. 4, página 4):

| Elemento | Descripción |
|---|---|
| 1 | Conexión de enchufe para la alimentación de tensión alterna |
| 2 | Conexión de enchufe para la alimentación de tensión continua |
| 3 | Portafusibles de corriente continua |
| 4 | Portafusibles de corriente alterna |

# 7 Manejo

## 7.1 Antes del primer uso

**NOTA**
Por razones de higiene, deberá limpiar la nevera por dentro y por fuera con un paño húmedo antes de ponerla en funcionamiento (véase también capítulo "Limpieza y mantenimiento" en la página 87).

## 7.2 Consejos para el ahorro de energía

- Elija un lugar de emplazamiento correctamente ventilado y protegido de la radiación solar.
- Antes de introducir alimentos calientes, deje que se enfríen.
- Evite abrir la nevera más de lo necesario.
- No deje la nevera abierta más tiempo del que sea necesario.
- Descongele la nevera una vez que se haya formado una capa de escarcha.
- Evite temperaturas innecesariamente bajas.

## 7.3 Inversión del sentido de apertura de la tapa

### CFX 3 55, CFX 3 55IM, CFX 3 100

➤ Proceda como se muestra (fig. 5, página 5).

### CFX 3 75DZ, CFX 3 95 DZ

➤ Proceda como se muestra (fig. 6, página 6).

## 7.4 Conexión de la nevera

**¡ATENCIÓN! Peligro de incendio**
La carcasa del enchufe de CC se calienta cuando funciona en tiempo cálidos durante períodos prolongados. Deje enfriar antes de desconectar el enchufe de CC.

**¡ADVERTENCIA! Peligro de incendio**
No conecte el producto a más de una fuente de alimentación al mismo tiempo. Se pueden producir daños en el sistema eléctrico y provocar un incendio.

**¡AVISO! Peligro de daños**
- Para proteger el aparato, el cable de corriente continua suministrado incluye un fusible dentro de la clavija. **No** retire la clavija de corriente continua con fusible.
  Utilice únicamente el cable de corriente continua suministrado.
- Antes de conectar la batería a un cargador rápido, desconecte la nevera y otros consumidores.
  La sobretensión puede dañar el sistema electrónico del aparato.

**Conexión a una batería**

➤ Proceda de la forma indicada (fig. **7**, página 7).

**Conexión a una red de corriente alterna**

**¡PELIGRO! Riesgo de electrocución**
- No manipule los enchufes ni interruptores con las manos mojadas ni con los pies sobre una superficie mojada.
- Si la nevera funciona en una embarcación conectada a una red de corriente alterna, deberá conectar un interruptor diferencial entre la red de corriente alterna y la nevera.
  Consulte con un especialista.

➤ Proceda de la forma indicada para la CA (fig. **8**, página 7) o para la CC, pero no para ambas (fig. **9**, página 8).

## 7.5 Uso de la nevera

**¡AVISO! Riesgo de sobrecalentamiento**
Asegúrese de que en todo momento exista suficiente ventilación para que el calor originado durante el uso se pueda disipar. Evite que se obstruyan las ranuras de ventilación. Asegúrese también de que el aparato guarde la suficiente distancia respecto a paredes u objetos, de forma que el aire pueda circular.

**NOTA**
Cuando funciona con la batería, la pantalla de desconecta de forma automática si la tensión es baja.

- Encender la nevera: fig. 10, página 8
- Apagar la nevera: fig. 11, página 9

## 7.6 Uso de la pantalla

### Visualización de estados (fig. 12, página 9)

| Elemento | Descripción |
|---|---|
| A | Stand-by |
| B | Inactivo |
| C | Bloqueado |

### Vista general de la pantalla: fig. 13, página 10

#### Navegación por los menús

Está seleccionado el menú marcado.

➤ Pulse △ para navegar hacia arriba.

➤ Pulse ▽ para navegar hacia abajo.

#### Elección de menú

➤ Pulse OK para seleccionar el menú deseado.

#### Cambio de ajustes

Está seleccionado el valor o ajuste marcado.

➤ Pulse △ para aumentar el valor seleccionado o para elegir el ajuste anterior.

➤ Pulse ▽ para disminuir el valor seleccionado o para elegir el siguiente ajuste.

#### Vuelta al menú anterior

➤ Pulse ⏎ para volver al menú anterior sin guardar.

## 7.7 Bloqueo/desbloqueo de la pantalla

➤ Pulse △ y ▽ simultáneamente durante 3 s para bloquear o desbloquear la pantalla (fig. **14**, página 10).

## 7.8 Selección de las unidades de temperatura

➤ Proceda de la forma indicada (fig. **15**, página 10).

## 7.9 Ajuste de la temperatura

**¡AVISO! Peligro de daños por temperatura excesivamente baja**
Asegúrese de que en la nevera solo haya objetos o productos que puedan enfriarse a la temperatura ajustada.

➤ Proceda de la forma indicada (fig. **16**, página 11).

## 7.10 Uso del protector de batería

El aparato está equipado con un protector de batería de 3 niveles. El protector de batería evita una descarga excesiva cuando el aparato está conectado a la batería de arranque de un vehículo o maximiza el uso de una batería de alimentación.

En caso de poner la nevera en funcionamiento en el vehículo con el encendido apagado, ésta se desconectará automáticamente en cuanto la tensión de alimentación descienda por debajo de un nivel definido. La nevera vuelve a conectarse tan pronto como se cargue la batería y se alcance la tensión de alimentación de reconexión.

**¡AVISO! Peligro de daños**
El protector de batería desconecta la batería para que no se cargue por completo. Evite arrancar repetidamente. Asegúrese de que la batería está recargada.

**NOTA**
Si la nevera recibe alimentación a través de la batería de arranque, seleccione el modo de protección de batería “MEDIUM” o “HIGH”. Si la nevera está conectada a una batería de alimentación, el modo de protección de batería “LOW” es el idóneo.

➤ Proceda de la forma indicada (fig. **17**, página 12).

## 7.11 Ajuste del brillo de la pantalla

➤ Proceda de la forma indicada (fig. 18, página 12).

## 7.12 Encender o apagar los compartimentos (solo CFX 3 75DZ, CFX 3 95DZ)

Puede activar cada zona por separado o conjuntamente.

➤ Proceda de la forma indicada (fig. 19, página 13).

## 7.13 Uso de la máquina de hielo (solo CFX 3 55IM)

**NOTA**
- Independientemente del ajuste de temperatura del compartimento principal, la zona de la máquina de hielo está diseñada para producir cubitos de hielo cuando dicha máquina está encendida.
- El consumo de energía de la nevera aumenta si la máquina de hielo está encendida. Por ello conviene apagar la máquina de hielo cuando no se necesite.
- La máquina de hielo viene de fábrica ajustada a OFF.

➤ Proceda como se muestra (fig. 20, página 13).

### Llenado de agua de las bandejas de hielo

➤ Extraiga las bandejas de hielo (fig. 21 1, página 14) de la carcasa de la máquina de hielo (fig. 21 2, página 14).

➤ Retire las tapas de la bandeja de hielo, rellene agua limpia y vuelva a colocar las tapas prestando atención a presionar la junta a lo largo de todo el reborde.

➤ Vuelva a colocar las bandejas de hielo en la carcasa de la máquina de hielo y cierre la tapa.

**NOTA**
Seque toda el agua que se haya podido derramar por debajo de las bandejas de hielo.
Con ello se reducirá la formación de hielo debajo de las bandejas y se facilitará la retirada.

### Retirada de los cubitos de hielo

➤ Abra la tapa de la carcasa de la máquina de hielo y levántela por debajo de la parte delantera de las bandejas de hielo.

**NOTA**
La retirada puede requerir aplicar una fuerza adicional utilizando las dos manos en condiciones de elevada humedad, lo que puede crear una unión de hielo debajo de las bandejas de hielo.

➤ Retire las tapas de la bandeja de hielo y gire las bandejas para liberar los cubitos de hielo.

### Retirada de la carcasa de la máquina de hielo

La carcasa de la máquina de hielo se puede extraer para su limpieza o cuando no se utiliza para así aumentar el espacio útil dentro de la nevera:

➤ Levante la carcasa por un extremo hasta que la lengüeta se desbloquee y seguidamente extraiga la carcasa.

➤ Para volver a colocarla, proceda a la inversa empujando hacia abajo las lengüetas de modo que quede encajada en su posición.

### Consejos para el uso de la máquina de hielo

- Cuando se enciende, la máquina de hielo produce rápidamente hielo durante varias horas y, a continuación, pasa automáticamente a un modo de mantenimiento de hielo para reducir el consumo de energía. Si se necesitan varios lotes de hielo lo antes posible, apagando y volviendo a encender la máquina de hielo se pondrá nuevamente en marcha el modo de fabricación rápida de hielo. Repita este proceso según sea necesario.
- Cuando la máquina de hielo está encendida no es posible mantener los ajustes de baja temperatura del congelador en el compartimento principal si la temperatura ambiente es elevada.

### Limpieza y secado de la máquina de hielo

➤ Cuando no se utilicen, limpie y seque las bandejas de hielo y el interior de la carcasa de la máquina de hielo para evitar la formación de moho.

➤ Antes de volver a utilizar la máquina de hielo tras un largo periodo sin uso, limpie el interior de las bandejas de hielo con una solución de detergente suave para vajillas y enjuague con agua limpia.

## 7.14 Descarga de la app CFX 3

El refrigerador se puede monitorear y controlar a través de Bluetooth o WiFi con una aplicación que se puede instalar en un dispositivo compatible.

➤ Descargue la app CFX3 desde App Store o Google Play.

Tenga en cuenta que la app CFX3 puede que no esté disponible en su país.

## 7.15 Ajuste de la señal Bluetooth y conexión a la app

La nevera se puede monitorear y controlar a través de Bluetooth. Para ello hay que emparejar la nevera con el dispositivo Bluetooth.

**NOTA**
- El emparejamiento debe realizarse en la app CFX3 y no en la configuración del dispositivo.
- No se requiere ninguna contraseña para la conexión Bluetooth.

➤ Proceda de la forma indicada (fig. **22**, página 14).

## 7.16 Ajuste de la señal WiFi y conexión a la app

El refrigerador se puede monitorear y controlar vía WiFi directo a la nevera o a través de una red WiFi.

➤ Proceda de la forma indicada (fig. **23**, página 15) para activar el WiFi.

➤ Para WiFi directo a la nevera, vaya a la configuración del dispositivo y seleccione allí su nevera.
  – El nombre WiFi de su nevera comienza con "CFX3".
  – La contraseña preajustada de fábrica es "**00000000**".
  – Puede personalizar el nombre WiFi y la contraseña en la app CFX3.

**NOTA**
Para la conexión a través de la red WiFi, vaya a "conexión de red" en la CONFIGURACIÓN de la app.

## 7.17 Cambio del nombre CFX y la contraseña en la app

- Puede personalizar el nombre de su CFX en la app.
- El mismo nombre se aplica tanto a Bluetooth como a WiFi.
- También se puede personalizar la contraseña en la app (aplicable solo a WiFi).

➤ Vaya a "Nombre CFX y contraseña" en la CONFIGURACIÓN de la app.

## 7.18 Restablecimiento de la contraseña de la app (solo WiFi)

- La contraseña de la app se puede restablecer al ajuste de fábrica "**00000000**".

➤ Proceda de la forma indicada (fig. 23, página 15).

## 7.19 Restablecimiento de los ajustes de fábrica

La función de restablecimiento restablece los ajustes originales de fábrica de todos los campos de visualización de menú y campos de app.

➤ Proceda de la forma indicada (fig. 24, página 15).

## 7.20 Puerto USB para alimentación de tensión

El puerto USB permite cargar dispositivos pequeños como teléfonos móviles y reproductores de mp3.

**NOTA**
Asegúrese de que el dispositivo pequeño que enchufe a la conexión USB sea adecuado para el funcionamiento con 5 V/2 A.

➤ Proceda de la forma indicada (fig. 26, página 16).

## 7.21 Descongelación de la nevera

La humedad del aire puede formar escarcha en el interior de la nevera o en el evaporador. Esto reduce la potencia de refrigeración. Descongele a tiempo el aparato.

**¡AVISO! Peligro de daños**
No utilice nunca herramientas de material duro o afiladas para quitar el hielo o soltar objetos que se hayan congelado en su ubicación.

Para descongelar la nevera, proceda como se indica a continuación:

➤ Retire el contenido de la nevera.

➤ En caso necesario, colóquelo en otro aparato refrigerador para mantenerlos refrigerados.

➤ Desconecte el aparato.

➤ Deje la tapa abierta.

➤ Elimine con un paño el agua descongelada.

## 7.22 Cambio del fusible de corriente alterna

**¡PELIGRO! Riesgo de electrocución**
Desconecte el suministro eléctrico y el cable de conexión antes de sustituir el fusible del aparato.

➤ Desconecte la alimentación de corriente del aparato.

➤ Desenchufe el cable de conexión.

➤ Quite el juego de fusibles (fig. 4 4, página 4) con un destornillador.

➤ Cambie el fusible de vidrio averiado por otro nuevo del mismo tipo y capacidad (de acción rápida Fast Acting 4 A, 250 V).

➤ Vuelva a presionar el juego de fusibles en la carcasa.

➤ Vuelva a conectar la alimentación de corriente del aparato.

## 7.23 Cambio del fusible de corriente continua

➤ Extraiga la cubierta de fusibles (fig. 4 3, página 4) con un destornillador.

➤ Dé la vuelta a la cubierta de fusibles y utilice el gancho para extraer el fusible de hoja defectuoso.

➤ Introduzca un fusible nuevo del mismo tipo y capacidad.
- CFX3 35, CFX3 45, CFX3 55IM, CFX3 75DZ: 10 A
- CFX3 95DZ, CFX3 100: 15 A

➤ Vuelva a colocar la cubierta de fusibles.

## 7.24 Cambio del fusible de la clavija de corriente continua

➤ Sustituya el fusible defectuoso por uno nuevo del mismo tipo y capacidad.
- CFX3 35, CFX3 45, CFX3 55IM, CFX3 75DZ: 10 A
- CFX3 95DZ, CFX3 100: 15 A

➤ Proceda de la forma indicada (fig. 27, página 16).

## 7.25 Cambio de circuito impreso de luces

**¡AVISO! Peligro de ocasionar daños materiales**
Únicamente el fabricante, un técnico de mantenimiento o una persona con cualificación similar podrá cambiar la bombilla con el fin de evitar peligros.

# 8 Limpieza y mantenimiento

**¡AVISO! ¡Peligro de ocasionar daños materiales!**
- Nunca limpie la nevera bajo el chorro de agua corriente ni inmersa en agua jabonosa.
- No emplee productos de limpieza corrosivos u objetos que puedan arañar o deteriorar el aparato durante su limpieza.

➤ Limpie de vez en cuando el interior y el exterior de la nevera con un paño húmedo.

➤ Asegúrese de que las aberturas de ventilación y desaireación del aparato están limpias de polvo para que se pueda evacuar el calor generado durante el funcionamiento y el aparato no resulte perjudicado.

# 9 Resolución de problemas

| Fallo | Posible causa | Propuesta de solución |
|---|---|---|
| El dispositivo no funciona (modo CC, ignición activada). | No se ha detectado tensión en la salida de corriente continua. | En la mayoría de los vehículos, el encendido debe estar conectado para que se pueda suministrar corriente a la salida de alimentación de corriente continua. |
| | La salida de corriente continua está sucia. En consecuencia, el contacto eléctrico es defectuoso. | Si la clavija del aparato se calienta mucho en la salida de corriente continua, significa que la salida está sucia o que la clavija no está correctamente montada. |
| | El fusible de la clavija de corriente continua se ha fundido. | Cambie el fusible de la clavija de corriente continua, véase capítulo “Cambio del fusible de la clavija de corriente continua” en la página 86. |
| | El fusible de la salida de corriente continua del aparato se ha fundido. | Sustituya el fusible de corriente continua del aparato, véase capítulo “Cambio del fusible de corriente continua” en la página 86. |
| | Se ha fundido el fusible del vehículo. | Sustituya el fusible de la salida de corriente continua del vehículo. Consulte para ello las instrucciones de uso del vehículo. |
| El aparato no funciona (modo CA). | No hay tensión en el enchufe de corriente alterna. | Intente utilizar otro enchufe. |
| | El fusible de corriente alterna del aparato se ha fundido. | Sustituya el fusible de corriente alterna del aparato, véase capítulo “Cambio del fusible de corriente alterna” en la página 86. |
| | El adaptador de corriente alterna integrado está averiado. | Solo un centro de reparación autorizado puede realizar la reparación. |
| La pantalla no responde a las pulsaciones de teclas. | La pantalla está bloqueada. | Desbloquee la pantalla, véase capítulo “Bloqueo/desbloqueo de la pantalla” en la página 81. |

| Fallo | Posible causa | Propuesta de solución |
|---|---|---|
| La app no puede controlar el aparato. | Bluetooth o WiFi no están conectados. | Conecte Bluetooth, véase capítulo "Ajuste de la señal Bluetooth y conexión a la app" en la página 84, o conecte WiFi, véase capítulo "Ajuste de la señal WiFi y conexión a la app" en la página 84. |
| La pantalla muestra un mensaje de alerta o un código de advertencia. | – | Véase la siguiente tabla. |

## Mensajes de alerta

Por ejemplo, véase fig. 25 A, página 15.

| Mensaje de alerta | Descripción | Posible causa | Propuesta de solución |
|---|---|---|---|
| !ALERT - Lid open > 3 min | Tapa abierta durante más de 3 minutos | • La tapa no está completamente encajada<br>• Avería interna | • Comprobar que la tapa esté completamente encajada<br>• Se requiere la inspección por parte de un centro de reparación autorizado |

| Mensaje de alerta | Descripción | Posible causa | Propuesta de solución |
|---|---|---|---|
| !ALERT - Voltage low | El aparato ha dejado de funcionar en corriente continua debido a la baja tensión | • Tensión de alimentación insuficiente<br>• Tensión de la batería demasiado baja<br>• El protector de batería está ajustado demasiado alto | • Comprobar la caída de tensión desde la batería hasta la salida de alimentación de corriente y, en caso necesario, aumentar el calibre del cableado<br>• Comprobar la batería y cargarla correspondientemente<br>• Seleccionar un ajuste más bajo para el protector de batería |
| | El aparato ha dejado de funcionar en corriente continua debido a una tensión inusualmente alta >31,5 V | • Especificación incorrecta de la tensión de alimentación CC | • Asegúrese de que la especificación de la tensión de alimentación CC coincide con la etiqueta de clasificación del producto CFX 3 |
| | (caso improbable –solo para protección del sistema electrónico– utiliza el mismo mensaje de alerta que el descrito más arriba para tensión baja) | • Tensión de alimentación defectuosa | • Controle la alimentación de tensión CC y si presenta algún defecto, encárgase de las reparaciones o sustituciones necesarias |
| | | • Avería interna | • Se requiere la inspección por parte de un centro de reparación autorizado |

## Códigos de advertencia

Véase, por ejemplo, fig. 25 B, página 15.

| Código de advertencia | Fallo | Posible causa | Propuesta de solución |
|---|---|---|---|
| !WARNING 32 | Sobrecorriente del ventilador | Avería interna. | Apagar el aparato durante, por lo menos, 5 minutos y seguidamente reiniciarlo. Si el problema persiste, se requiere la inspección por parte de un centro de reparación autorizado |
| !WARNING 33 | Fallo de arranque del compresor | | |
| !WARNING 34 | Velocidad del compresor baja | • Alta temperatura ambiente<br>• Abertura de aire bloqueada o espacio libre insuficiente<br>• Avería interna | • Apagar el aparato durante al menos 30 minutos o trasladarlo a un lugar más fresco y, a continuación, reiniciar<br>• Despejar las aberturas<br>• Se requiere la inspección por parte de un centro de reparación autorizado |
| !WARNING 35 | Sobretemperatura del controlador | | |
| !WARNING 01 | Circuito abierto NTC SZ & DZ GRANDE | Avería interna | Se requiere la inspección por parte de un centro de reparación autorizado |
| !WARNING 11 | Circuito abierto NTC DZ PEQUEÑO | | |
| !WARNING 02 | Cortocircuito NTC SZ & DZ GRANDE | | |
| !WARNING 12 | Cortocircuito NTC DZ PEQUEÑO | | |
| !WARNING 09 | Válvula DZ o válvula Ice Maker averiadas | | Apagar el aparato durante, al menos, 1 minuto y seguidamente reiniciarlo. Si el problema persiste, se requiere la inspección por parte de un centro de reparación autorizado |
| !WARNING 03/43 | Error de comunicación | | |

# 10 Garantía legal

Consulte las siguientes secciones para obtener información sobre garantía y asistencia para garantía en EE.UU., Canadá y el resto de regiones.

## 10.1 Estados Unidos y Canadá

GARANTÍA LIMITADA DISPONIBLE EN
DOMETIC.COM/WARRANTY.

SI TIENE PREGUNTAS O DESEA OBTENER UNA COPIA SIN COSTO DE LA GARANTÍA LIMITADA, CONTACTE A:

DOMETIC CORPORATION
CUSTOMER SUPPORT CENTER
1120 NORTH MAIN STREET
ELKHART, INDIANA, USA 46514
+1-800-544-4881 OPCIÓN 1

## 10.2 Otras regiones

Rige el plazo de garantía legal. Si el producto presenta algún defecto, diríjase a la sucursal del fabricante de su país (dometic.com/dealer) o a su establecimiento especializado.

Para la tramitación de la reparación y de la garantía debe enviar también los siguientes documentos:

- una copia de la factura con fecha de compra
- el motivo de la reclamación o una descripción de la avería

# 11 Gestión de residuos

➤ Deseche el material de embalaje en el contenedor de reciclaje correspondiente.

Cuando vaya a desechar definitivamente el producto, infórmese en el centro de reciclaje más cercano o en un comercio especializado sobre las normas pertinentes de eliminación de materiales.

➤

**¡ADVERTENCIA! Riesgo de atrapamiento de niños**
Antes de deshacerse de su aparato de refrigeración viejo:
- Desmonte la tapa.
- Deje las cestas colocadas en su sitio para impedir que los niños puedan introducirse en el aparato.

# 12 Datos técnicos

**NOTA**
No será posible alcanzar la temperatura mínima mostrada en "Potencia de refrigeración" si la temperatura ambiente está por encima de 32 °C (90 °F) en el caso de los modelos CFX3 35/45/55IM/100 o de 30 °C (86 °F) en el caso de los modelos CFX3 75DZ/95DZ (juego pequeño –22 °C/grande +4 °C).

Inspección/certificados:

| | CFX3 35 | CFX3 45 | CFX3 55IM |
|---|---|---|---|
| Tensión de conexión: | 12/24 V⎓ y 100–240 V∼ | | |
| Corriente nominal: | 12 V⎓: 7.5 A<br>24 V⎓: 3.3 A<br>120 V∼ : 0.78 A | 12 V⎓: 8.2 A<br>24 V⎓: 3.5 A<br>120 V∼ : 0.80 A | 12 V⎓: 8.9 A<br>24 V⎓: 3.8 A<br>120 V∼ : 0.84 A |
| Potencia de refrigeración: | –22 °C hasta +10 °C (–8 °F hasta +50 °F) | | |
| Categoría: | 1 | | |
| Clase de eficiencia energética: | A++ | | |
| Consumo de energía: | 81 kWh/año | 79 kWh/año | 82 kWh/año |
| Volumen total: | 36 l | 46 l | 55 l |
| Capacidad útil: | 36 l | 46 l | 46 l |
| Clase climática: | N, T | | |
| Temperatura ambiente: | +16 °C hasta +43 °C (+61 °F hasta +110 °F) | | |
| Emisión acústica: | 44 dB(A) | 47 dB(A) | 48 dB(A) |
| Puerto de carga USB: | 5 V⎓, 2 A | | |

| | **CFX3 35** | **CFX3 45** | **CFX3 55IM** |
|---|---|---|---|
| Rango de frecuencia: | WiFi: 2412 MHz – 2472MHz/2422 MHz – 2462MHz<br>Bluetooth/BLE: 2402 MHz – 2480 MHz | | |
| Banda de frecuencia (WiFi): | 2.4 GHz | | |
| Potencia RF de salida: | WiFi: 16,62 dBm (802.11b),<br>16,23 dBm (802.11g),<br>16,45 dBm (802.11n20),<br>16,02 dBm (802.11n40)<br>Bluetooth: 8,31 dBm<br>Bluetooth LE: 6,67 dBm | | |
| Cantidad de refrigerante: | 38 g (1.34 oz.) | 42 g (1.48 oz.) | 45 g (1.59 oz.) |
| Equivalente de $CO_2$: | 0.054 t (119.05 lb.) | 0.060 t (132.28 lb.) | 0.064 t (141.10 lb.) |
| Índice GWP (Global Warming Potential): | 1430 | | |
| Dimensiones (A x P x H) en mm (incluyendo asas): | 398 x 694 x 407<br>(15.7 x 27.3 x 16.0) | 398 x 694 x 476<br>(15.7 x 27.3 x 18.7) | 720 x 455 x 480<br>(28.3 x 17.9 x 18.9) |
| Peso: | 16.9 kg (37.3 lb.) | 18.7 kg (41.2 lb.) | 21.3 kg (47.0 lb.) |

| | **CFX3 75DZ** | **CFX3 95DZ** | **CFX3 100** |
|---|---|---|---|
| Tensión de conexión: | 12/24 V⎓ y 100 – 240 V∼ | | |
| Corriente nominal: | 12 V⎓: 9.6 A<br>24 V⎓: 4.2 A<br>120 V∼ : 0.94 A | 12 V⎓: 10.4 A<br>24 V⎓: 4.6 A<br>120 V∼ : 1.02 A | 12 V⎓: 11 A<br>24 V⎓: 5 A<br>100 V∼ : 1.28 A<br>120 V∼ : 1.06 A<br>240 V: 0.53 A |
| Potencia de refrigeración: | –22 °C hasta +10 °C (–8 °F hasta +50 °F) | | |
| Categoría: | 1 | | |
| Clase de eficiencia energética: | A+ | | |
| Consumo de energía: | 108 kWh/año | 111 kWh/año | 111 kWh/año |
| Volumen total: | 75 l (45 l/30 l) | 94 l (55 l/39 l) | 99 l |

| | CFX3 75DZ | CFX3 95DZ | CFX3 100 |
|---|---|---|---|
| Capacidad útil: | 65 l (39 l/26 l) | 82 l (48 l/34 l) | 88 l |
| Clase climática: | N, T | | |
| Temperatura ambiente: | +16 °C hasta +43 °C (+61 °F hasta +110 °F) | | |
| Emisión acústica: | 50 dB(A) | | 36.5 dB(A) |
| Puerto de carga USB: | 5 V⎓, 2 A | | |
| Rango de frecuencia: | WiFi: 2412 MHz – 2472MHz/2422 MHz – 2462MHz<br>Bluetooth/BLE: 2402 MHz – 2480 MHz | | |
| Banda de frecuencia (WiFi): | 2.4 GHz | | |
| Potencia RF de salida: | WiFi: 16.62 dBm (802.11b),<br>16.23 dBm (802.11g),<br>16.45 dBm (802.11n20),<br>16.02 dBm (802.11n40)<br>Bluetooth: 8.31 dBm<br>Bluetooth LE: 6.67 dBm | | |
| Cantidad de refrigerante: | 59 g (2.08 oz.) | 67 g (2.36 oz.) | 60 g (2.12 oz.) |
| Equivalente de $CO_2$: | 0.084 t (185.19 lb.) | 0.096 t (211.64 lb.) | 0.086 t (189.60 lb.) |
| Índice GWP (Global Warming Potential): | 1430 | | |
| Dimensiones (A x P x H) en mm (incluyendo asas): | 892 x 495 x 472<br>(35.1 x 19.5 x 18.6) | 962 x 530 x 472<br>(37.9 x 20.9 x 18.6) | 962 x 530 x 472<br>(37.9 x 20.9 x 18.6) |
| Peso: | 27.8 kg (61.3 lb.) | 29.8 kg (65.7 lb.) | 29.6 kg (65.3 lb.) |

El circuito de refrigeración contiene R134a.

Contiene gases de efecto invernadero fluorados

Aparato sellado herméticamente

# 13 Homologación/certificado

Este dispositivo cumple las disposiciones establecidas en la sección 15 de las normas de la Comisión Federal de Comunicaciones (FCC). Su funcionamiento está sujeto a las dos siguientes condiciones:

(1) Este dispositivo no provoca interferencias perjudiciales

(2) Este dispositivo debe aceptar cualquier interferencia recibida, incluidas aquellas que puedan causar un funcionamiento inadecuado

Los cambios o modificaciones no autorizados expresamente por la parte responsable de su cumplimiento podrían invalidar la autoridad del usuario de operar el equipo.

Las pruebas efectuadas en este equipo han servido para determinar que cumple los límites de dispositivos digitales de clase B, especificados en la sección 15 de las normas de la FCC. Dichos límites se han establecido con el fin de conceder un margen razonable de protección contra interferencias perjudiciales en áreas residenciales. Este equipo genera, utiliza y puede irradiar energía de radiofrecuencia y, si no se instala y utiliza de acuerdo con las instrucciones, puede provocar interferencias perjudiciales en las radiocomunicaciones. No obstante, no se garantiza que no se producirán interferencias en una instalación determinada. Si este equipo provoca interferencias en la recepción radiofónica o televisiva, lo que puede determinarse encendiendo y apagando el equipo, se recomienda al usuario que trate de corregirlas mediante una o más de las siguientes medidas:

- Cambiar la orientación o ubicación de la antena receptora.
- Aumentar la separación entre el equipo y el receptor.
- Enchufar el equipo en un tomacorriente que pertenezca a un circuito distinto a del receptor.
- Consultar al distribuidor o a un técnico experto en radio y televisión para obtener ayuda.

Mobile living made easy.

DOMETIC

**dometic.com**

**YOUR LOCAL DEALER**

**dometic.com/dealer**

**YOUR LOCAL SUPPORT**

**dometic.com/contact**

**YOUR LOCAL SALES OFFICE**

**dometic.com/sales-offices**

4445103032 06/2020

A complete list of Dometic companies, which comprise the Dometic Group, can be found in the public filings of:
**DOMETIC GROUP AB** Hemvärnsgatan 15 SE-17154 Solna Sweden