WAECO
AirCon Service

ASC 6300 G, ASC 6400 G

TR **Klima servis cihazı**

Kullanma Kılavuzu..... 3

Copyright

© 2023 Dometic Group. The visual appearance of the contents of this manual is protected by copyright and design law. The underlying technical design and the products contained herein may be protected by design, patent or be patent pending. The trademarks mentioned in this manual belong to Dometic Sweden AB. All rights are reserved.

Türkçe

Original instructions

1 Önemli notlar ... 3
2 Kılavuz hakkında ... 3
3 Hedef Grup ... 3
4 Destek Hattı ... 4
5 Sembollerin açıklanması ... 4
6 Güvenlik uyarıları ... 4
7 Teslimat İçeriği ... 6
8 Aksesuar ... 6
9 Amacına Uygun Kullanım ... 6
10 Teknik açıklama ... 7
11 A/C servis ünitesine genel bakış ... 8
12 İlk devreye alma ... 10
13 Kullanım ... 18
14 Servis Çalışmaları ... 29
15 Arızaların Giderilmesi ... 37
16 Atık İmhası ... 39
17 Teknik Veriler ... 39

1 Önemli notlar

Bu ürünü doğru monte ettiğinizden ve ürünün daima kullanıma hazır olduğundan emin olmak için, lütfen tüm talimatları ve bu ürün kılavuzunda verilen kılavuzları ve uyarıları dikkatlice okuyunuz. Bu talimatlar bu ürün ile birlikte SAKLANMALIDIR.

Bu ürünü kullandığınızda tüm talimatları, kılavuzları ve uyarıları dikkatlice okuduğunuzu ve anladığınızı ve hükümlere ve koşullara bu sözleşmede yer alıyormuş gibi uyacağınıza onay verirsiniz. Bu ürünü sadece amacına ve uygulamaya uygun ve talimatlara, kılavuzlara ve uyarılara uygun bu ürün kılavuzu ile geçerli yasalara ve yönetmeliklere uygun olarak kullanacağınızı kabul ediyorsunuz. Talimatların ve uyarıların burada verildiği gibi okunmaması veya bunlara uyulmaması sonucu kendiniz ve diğer insanlar yaralanabilir veya ürününüz veya yakınında bulunan diğer mallar hasar görebilir. Talimatlar, kılavuzlar ve uyarılar da dahil, bu ürün kılavuzu ve buna ait olan dokümanlarda değişiklikler ve güncellemeler yapılabilir. Güncel ürün bilgileri için lütfen documents.dometic.com adresini ziyaret edin.

2 Kılavuz hakkında

Bu kullanma kılavuzu, A/C servis ünitelerini açıklar.

Bu kullanma kılavuzu, A/C servis ünitesinin güvenli ve etkin bir şekilde çalıştırılması için gerekli tüm talimatları içermektedir. A/C servis ünitesini ilk kez çalıştırmadan önce, bu kullanma kılavuzunu itina ile okuyun.

Güncel malzeme güvenlik veri sayfalarındaki bilgilere dikkat edin. Bunların bulunduğu yer: dometic.com/sds

Gerektiğinde istenen bilgilere çabuk bir şekilde erişebilmek için bu kullanma kılavuzunu A/C servis ünitesinin gözünde saklayın.

Find this manual in other languages online on https://documents.dometic.com/search/?query=4445103554.

3 Hedef Grup

A/C servis ünitesini yalnızca olası tehlikeleri tespit ve önleme konusunda bilgi sahibi olduğu onaylanmış kişiler çalıştırabilir ve bakımını yapabilir. Bu bilgiler uygun eğitim ve denetim ile edinilebilir.

4 Destek Hattı

A/C servis ünitesi hakkında bu kılavuzda yer almayan daha fazla bilgiye ihtiyacınız varsa, lütfen yardım hattı ile iletişime geçin: Tel.: +49 (0) 2572 879-0

5 Sembollerin açıklanması

UYARI! Güvenlik uyarısı: Önlenmediğinde, can kaybı veya ağır bir yaralanmaya neden olabilecek tehlikeli bir durumu gösterir.

DİKKAT! Güvenlik uyarısı: Önlenmediğinde, hafif veya orta derecede bir yaralanmaya neden olabilecek tehlikeli bir durumu gösterir.

İKAZ! Önlenmediğinde, maddi hasara neden olabilecek bir durumu gösterir.

Not Ürünün kullanılması ile ilgili ek bilgiler.

6 Güvenlik uyarıları

UYARI! Bu uyarılara uyulmaması can kaybı veya ağır yaralanmaya sebep olabilir.

- Ulusal iş güvenliği talimatlarına dikkat edin.
- Bu kullanım kılavuzundaki genel güvenlik uyarılarına dikkat ediniz.
- A/C servis ünitesi sadece gerekli teknik eğitimi aldığını kanıtlayabilen ve A/C servis ünitesinin, klima sistemlerinin ve soğutucu akışkanların çalışması ve temel prensiplerine aşina olan personel tarafından kullanılmalıdır.
- A/C servis ünitesi sadece Dometic tarafından yetkilendirilen personel tarafından onarılmalıdır.
- Bu cihazı sadece belirtilen kullanım amacı için kullanınız.

DİKKAT! Bu ikazlara uyulmaması hafif veya orta derecede yaralanmaya sebep olabilir.

- A/C servis ünitesinde herhangi bir değişiklik yapmayın.
- İzin verilen sıcaklık sınırlarının aşılması halinde patlayan parçalar nedeniyle yaralanma tehlikesi: Aşırı bir basınç oluşmaması için A/C servis ünitesi, sadece içinde soğutucu alışkan olmadan taşınmalıdır.
- A/C servis ünitesi açık havada saklanmamalıdır.
- A/C servis ünitesi kullanılmadığı zaman servis hortumlarını hortum cebinde saklayın.

6.1 Cihazı çalıştırırken güvenlik

UYARI! Bu uyarılara uyulmaması can kaybı veya ağır yaralanmaya sebep olabilir.

- A/C servis ünitesini patlama tehlikesi olan ortamlarda kullanmayın (örneğin akü şarj odası veya boyahane). Yalnızca ilgili ulusal sağlık ve güvenlik düzenlemelerine göre çalıştırın.
- A/C servis ünitesinin soğutucu akışkan borularına veya aracın klima sistemine basınçlı hava doldurmayın. Basınçlı hava ve soğutucu akışkan karışımı tutuşabilir veya patlayabilir.
- **A/C servis ünitesinin plansız veya istenmeden çalıştırılması nedeniyle yaralanma tehlikesi:** Tüm bakım çalışmalarına başlamadan önce A/C servis ünitesini kapatın ve şebeke kablosunu elektrik şebekesinden ayırın. Fişi prizden veya A/C servis ünitesinden çıkartın.
- **Soğuk veya sıcak bileşenlerden kaynaklanan yanma tehlikesi:** Koruyucu eldiven giyiniz.

DİKKAT! Bu ikazlara uyulmaması hafif veya orta derecede yaralanmaya sebep olabilir.

- Hasar görmüş A/C servis ünitesini çalıştırmayın.
- A/C servis ünitesinin her çalıştırılmasından veya doldurulmasından önce, ilk olarak A/C servis ünitesinin ve tüm servis hortumlarının hasarsız olup olmadığını ve tüm valflerin kapalı olup olmadığını kontrol edin.

- Servis hortumlarını diğer insanlar için tökezleme tehlikesi oluşturmayacak şekilde serin.
- **Devrilen veya düşen yük nedeniyle ciddi yaralanmalar:** Tutamak, cihazı kaldırmak için kullanılmamalıdır. A/C servis ünitesini taşımak için sadece tekerlekleri üzerinde itin.
- A/C servis ünitesini düz bir yere yerleştirin ve ön tekerleklerini frenleyin.
- A/C servis ünitesini doldurmak için sadece onaylanmış ve emniyet valfi ile donatılmış soğutucu akışkan tüpü kullanın.
- A/C servis ünitesini açmak ve kapatmak için her zaman ana şalteri kullanın. Açık olan cihazı daima gözetim altında bulundurun.
- **Sızan sıvılar nedeniyle yaralanma tehlikesi:** Zemine akan sıvılar insanların kayıp yaralanmalarına sebep olabilir. Dışarıya akan sıvıları derhal temizleyin veya uygun bir bağlayıcı madde ile toplayın. Bunları çevre sağlığına uygun olarak bertaraf edin.

İKAZ! Önlenmediğinde, maddi hasara neden olabilecek bir durumu gösterir.

- A/C servis ünitesini asla aşırı neme maruz bırakmayın.
- A/C servis ünitesini yağmurlu havalarda dış mekanlarda kullanmayın.
- A/C servis ünitesini ısı kaynaklarının (örneğin ısıtma sistemleri) yakınında kullanmayın ve doğrudan güneş ışığına maruz bırakmayın.
- Yalnızca A/C servis ünitesinde ayarladığınız soğutucu akışkanı kullanın. Başka soğutucu akışkanların karıştırılması halinde A/C servis ünitesi ve aracın klima sistemi zarar görebilir.
- A/C servis ünitesini kapatmadan önce seçilmiş olan programın tamamlanmasını bekleyin ve tüm valfleri kapatın. Aksi takdirde dışarıya soğutucu akışkan sızabilir.
- Menülerde değer değiştirdiğinizde, yeni değerleri daima araçtaki verilerle karşılaştırın.
- A/C servis ünitesini bir yere bıraktığınızda kaymaya karşı emniyete almak için ön tekerleklerdeki fren koluna basın.

6.2 Soğutucu akışkanın güvenli olarak kullanılması

UYARI! Bu uyarılara uyulmaması can kaybı veya ağır yaralanmaya sebep olabilir.
Motor sıcak iken, araç klima sisteminde bakım çalışmaları yapmayın. Araç klimasında bakım yaparken, bağlantı parçalarının veya çevreleyen parçaların yüzey sıcaklığı, soğutucu akışkanın parlama noktasından daha az olmalıdır:

R1234yf: 405 °C
R134a: 743 °C
R513A: uygulanamaz

DİKKAT! Bu ikazlara uyulmaması hafif veya orta derecede yaralanmaya sebep olabilir.

- Kişisel koruyucu donanımlar (koruyucu gözlük ve eldiven) takın ve soğutucu akışkana temas etmeyin. Soğutucu gaza temas edildiğinde, gaz vücuttan ısı çeker ve vücudun bu akışkana değdiği yer donabilir.
- Soğutucu akışkan buharları teneffüs edilmemelidir. Bu buharlar zehirli değildir, fakat nefes almak için gerekli oksijenin yerine geçerler.
- Bu cihazı sadece iyi havalandırılmış odalarda kullanın.
- Soğutucu akışkanı derinlerde bulunan mekanlarda (örneğin, montaj çukurları, drenaj şaftları) kullanmayın. Soğutucu akışkan oksijenden daha ağır olduğundan, solunum için gerekli olan oksijenin yerine geçer. Havalandırılmayan çukurlarda çalışırken oksijen yetersizliği oluşabilir.

İKAZ! Önlenmediğinde, maddi hasara neden olabilecek bir durumu gösterir.

- Çalışırken, soğutucu akışkan doldururken veya boşaltırken ya da onarım ve servis çalışmalarında dışarıya soğutucu akışkan akmamasına ve çevreyi kirletmemesine dikkat edilmelidir.. Bu sayede çevre korunmuş olur. Ayrıca A/C servis ünitesinin yakınında soğutucu akışkan bulunması nedeniyle araçta veya A/C servis ünitesinde kaçak tespit etmenin zorluğunu veya imkansızlığını ortadan kaldırır.
- Dışarıya sızan soğutucu akışkanın kanalizasyona ulaşmaması için önlem alınmalıdır.

Not Ürünün kullanılması ile ilgili ek bilgiler.
Soğutucu akışkan ve güvenlik önlemlerinin yanı sıra yangından korunma da dahil olmak üzere insanların ve nesnelerin korunmasına ilişkin özel bilgiler, soğutucu akışkan üreticisinin güvenlik sayfalarında bulunabilir.

6.3 İşletmeci tarafından alınacak güvenlik önlemleri

İşletmeci, her A/C servis ünitesi için ilgili ulusal düzenlemelere uygun çalıştırma talimatları temin etmelidir. Bu çalıştırma talimatları, personeli A/C servis ünitesini kullanma konusunda eğitmek için kullanılmalıdır.

Çalışanların yılda en az bir kez aşağıdaki konularda eğitilmelerinden işletici sorumludur:

- Basınçlı gazlarla çalışırken oluşabilecek özel tehlikeler
- Basınçlı gazlarla çalışırken uyulması gereken güvenlik talimatları
- Basınçlı gazlarla çalışırken uyulması gereken sağlık önlemleri
- A/C servis ünitesinin kullanılması ve A/C servis ünitesi üzerinde servis çalışmaları yapılması

Servis ve onarım çalışmaları ile sızdırmazlık kontrolü yapmakla görevlendirilen personelin soğutucu akışkanlar ve dolum tertibatları konusunda sertifikalı olmalarından cihazın işleticisi sorumludur.

Geçerli direktifler ve standartlarla ilgili sertifikalar ve bilgiler ustalar odasından, endüstri ve ticaret odalarından veya daha başka tanınmış eğitim merkezlerinden alınabilir.

Sistem operatörü, tüm servis hortumlarının, A/C servis ünitesi kullanıldığında hasar görmeyecek şekilde döşenmesini sağlamalıdır.

7 Teslimat İçeriği

A/C servis ünitesi nakliye öncesinde sızdırmazlık kontrolünden geçirilmiştir.

Teslim aldıktan sonra, aşağıda belirtilen parçaların eksiksiz ve hasarsız olup olmadığını kontrol edin.

Eksik veya hasar görmüş parçalar varsa, derhal nakliye firmasına haber verin.

Adı	Parça no.
Koruyucu gözlük / koruyucu eldiven	4445900107
Koruyucu ünite kapağı	4445900081
İşletme kılavuzu	4445103554

İKAZ! Hasar tehlikesi

- Güvenli çalıştırma ve ayar yapabilmek için soğutucu akışkan (R1234yf, R134a, R513A; teslimat kapsamına dahil değildir) gereklidir.
- Soğutucu akışkan tüpleri farklı bağlantı vida dişleri ve adaptörler ile sunulmaktadır; bunlar teslimat kapsamına dahil değildir.

8 Aksesuar

Aksesuar olarak temin edilebilir (teslimat kapsamına dahil değildir):

Adı	Parça no.
R134a, R513A için yedek filtre	4440400009
R1234yf için yedek filtre	4445900221
Yazıcı için yedek kağıt rulosu (termo kağıt) (4 adet)	4445900088
Vakum pompası yağı (1000 mL)	8887200018

9 Amacına Uygun Kullanım

A/C servis ünitesi, araç klima sistemlerinde yapılacak bakım çalışmalarında kullanılmak üzere tasarlanmıştır. A/C servis ünitesi ticari kullanım için tasarlanmıştır.

A/C servis ünitesi, yalnızca aşağıdaki soğutucu akışkanlardan birinin kullanıldığı araç klima sistemlerine servis vermek için kullanılmalıdır:

- R1234yf
- R134a

- R513A

A/C servis ünitesi sadece onaylanmış işletme maddeleri için uygundur.

Bu ürün sadece amacına uygun ve bu talimata göre kullanılmalıdır.

Bu kılavuzda ürünün doğru olarak monte edilmesi ve/veya kullanılması için gerekli bilgiler verilmektedir. Doğru yapılmayan montaj veya bakım performansının yetersiz olmasına ve olası bozukluklara neden olabilir.

Üretici, aşağıdaki durumların neden olduğu yaralanmalardan veya ürün hasarlarından sorumlu değildir:

- Yanlış montaj veya bağlantı ve aşırı voltaj
- Yanlış bakım veya üretici tarafından sağlanan orijinal yedek parçalardan başka yedek parçalar kullanılması
- Üreticisinden açıkça izin almadan cihazda değişiklikler yapılması
- Bu kılavuzda tanımlananların dışında bir amaçlar için kullanıldığında

Dometic ürünün görünümünde ve ürün özelliklerinde değişiklik yapma hakkını saklı tutar.

10 Teknik açıklama

10.1 A/C servis ünitesindeki uyarılar

	Kullanma kılavuzunu dikkate alın.
	Klima servis cihazını sadece 230 V / 240 V, 50 Hz / 60 Hz sağlayan bir AC prize takın (bkz. Teknik Veriler sayfa 39).
	A/C servis ünitesini yağmura karşı koruyun.
	Soğutucu akışkanla çalışırken eldiven giyin!
	Soğutucu akışkanla çalışırken koruyucu gözlük takın!

10.2 Emniyet tertibatları

- Basınç presostatı: Normal çalışma basıncı aşıldığında kompresörü kapatır.
- Basınç emniyet valfi: Basınç, basınç presostatına rağmen artmaya devam ettiğinde, boruların ve kapların patlamasını önlemek için ek bir emniyet donanımı.
- Fan denetimi: Çalışmaya başlarken fanların arızalı olup olmadığını kontrol eder.

10.3 Stand-by menüsü

Stand-by menüsünde aşağıdaki bilgiler görüntülenir:

- Soğutucu akışkan miktarı
- Taze yağ miktarı
- UV katkı maddesi miktarı
- Saat
- Tarih

10.4 Temel menü

Temel menü, aşağıdaki işlevlerin başlatıldığı menüdür:

- Kısa Seçim

- Serbest Seçim
- Diger Menüler

11 A/C servis ünitesine genel bakış

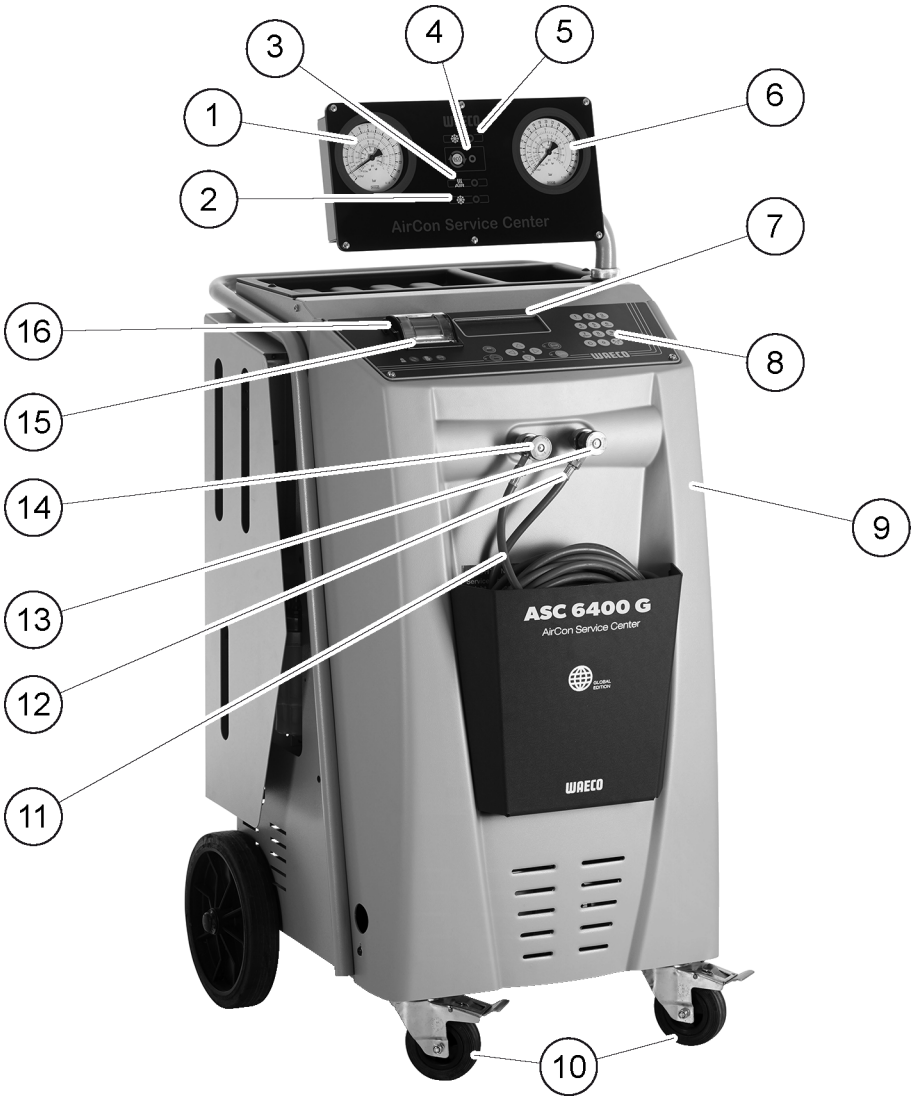

1 Alçak basınç manometresi

2 Doldurma lambası (kırmızı)

3 Boşaltma lambası (mavi)

4 ECO derin boşaltma lambası (sarı)

5 Gaz çekme lambası (yeşil)

6 Yüksek basınç manometresi

7 Ekran

8 Tuş takımı

9 Ön kapak

10 Frenlenebilir ön tekerlekler

11 Düşük basınç bağlantısı için servis hortumu (mavi) (teslimat kapsamına dahil değildir)

12 Yüksek basınç bağlantısı için servis hortumu (kırmızı) (teslimat kapsamına dahil değildir)

13 Yüksek basınç bağlantısı (kırmızı) için servis kaplini

14 Düşük basınç bağlantısı (mavi) için servis kaplini

15 Yazıcı

16 USB bağlantısı

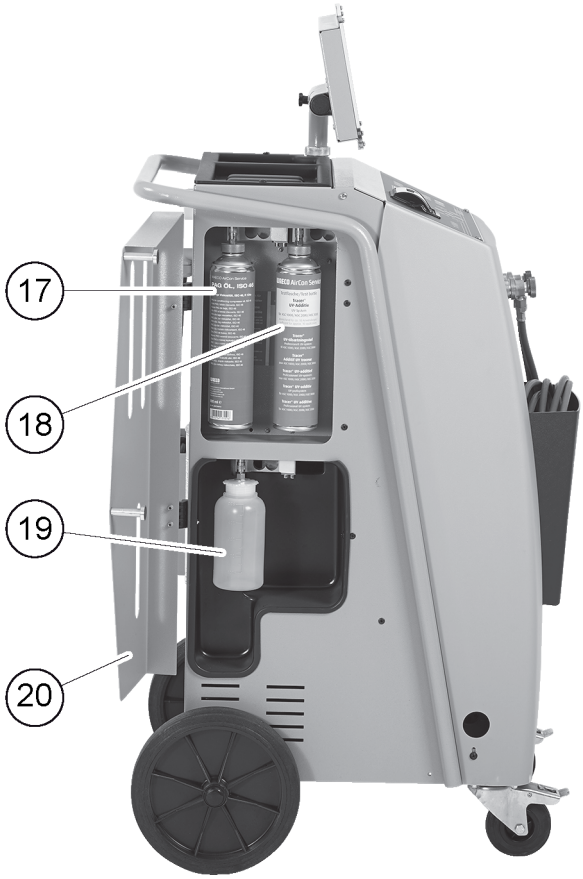

17 Taze yağ haznesi

18 UV katkı maddesi haznesi (500 ml)

19 Boşaltılan yağ haznesi

20 Kapak

21 Ana şalter

22 Fan

12 İlk devreye alma

Bu bölümde, A/C servis ünitesini çalıştırmadan önce uygulamanız gereken prosedürler açıklanmaktadır.

12.1 Yerleştirme ve Çalıştırma

Not Doğru ölçümler elde etmek için, çalışma sırasında A/C servis ünitesi düz bir zemine yerleştirilmelidir. Devreye alma (Arızaların Giderilmesi sayfa 37) sırasında gösterilen hata kodlarını dikkate almayın ve **ENTER** tuşuna basarak atlayın.

1. A/C servis ünitesini çalışma yapılacak yere götürün ve ön tekerlekleri kilitleyin.
2. Servis hortumlarını monte edin.
3. Servis hortumlarının uzunluğunu ayarlayın (Servis hortumlarının uzunluğunun ayarlanması sayfa 12).
4. A/C servis ünitesinin fişini prize takın.
5. A/C servis ünitesini açmak için ana şalteri **I** konumuna getirin.

⌄ Çalıştırma gecikmesi 35 s çalışır ve muhafaza havalandırılır. Yazılım sürüm numarası birkaç saniyeliğine ekranda görünür:

Dometic Germany GmbH		
ASC6400G	SW	LE640004
LE	DB	mgas2107
SN000000	LF	mgas0081

SW:

Yazılım versiyonu

DB:

Bilgi bankası

SN:

Seri numarası

LF:

Dil dosyası

6. Başlatma prosedürü tamamlandıktan sonra, A/C servis ünitesi için soğutucu akışkanın (Soğutucu akışkanın se çilmesi sayfa 11) seçilmesi gerekir.

12.2 Soğutucu akışkanın seçilmesi

İlk devreye almada A/C servis ünitesinde soğutucu akışkan seçim menüsü görüntülenir.

1. Soğutucu akışkan seçim menüsünde, istenen soğutucu akışkanı seçmek için ↑ veya ↓ ok tuşlarını kullanın (aşağıdaki örnekte R513A).

Refrigerant	
R-134a	☐
R-1234yf	☐
R-513A	■

2. Onaylamak için **ENTER** tuşuna basın.

∨ Seçilen soğutucu akışkan görüntülenir.

Confirm	Yes
Refrigerant	No
R-513A	
ENTER-OK	

3. Seçimi onaylamak için **ENTER** tuşuna basın ve ekranda görüntülenen ve burada sağlanan talimatları takip edin:

Please install HP/LP
connection hose!
Once done, press OK.
ENTER-OK

4. HP/LP bağlantı hortumlarını takın.
5. Onaylamak için **ENTER** tuşuna basın.

Wait !

∨ Servis hortumları boşaltılır.

6. Servis hortumları boşaltılana kadar bekleyin.
7. Görüntülenen soğutucu akışkanı onaylamak için **ENTER** tuşuna basın:

```
WARNING !
Usage only with
R - 513A  !
ENTER-OK
```

⌄ A/C servis ünitesi, iç tüp basıncı için temizleme işlemi uygular.

```
Cleaning phase.
Internal vessel
pressure    mb.
```

A/C servis ünitesi daha sonra bir yazılım testi çalıştırır.

```
Please wait!
Software test.
Don't connect to
the A/C system yet!
```

Ardından A/C servis ünitesi Stand-by menüsünü görüntüler:

```
Gaz                    g.      XXXX
Temiz Yag              ml       XXX
UV katk/               ml       XXX
11:56:35            10/03/17
```

12.3 Servis hortumlarının uzunluğunun ayarlanması

Not

- Ünite için daha uzun veya daha kısa servis hortumları gerekliyse, dolum miktarları yeni hortum uzunluklarına göre ayarlanmalıdır.
- Yüksek ve düşük basınç taraflarının servis hortumlarının uzunlukları aynı olmalıdır, aksi takdirde dolum miktarları doğru olarak ölçülemez.

1. Ana menüde `Diger Menüler` seçimini yapmak için ↑ veya ↓ ok tuşlarını kullanın.

```
Short selection      □
Free selection       □
Other selections     ■
ENTER-OK             ↕
```

2. Onaylamak için **ENTER** tuşuna basın.
3. `Servis`

```
Servis
                 ----
```

4. Onaylamak için **ENTER** tuşuna basın.
5. Şifreyi girin `7732`.
6. Hortum uzunluğunu santimetre olarak girin.
7. Onaylamak için **ENTER** tuşuna basın.

12.4 Dil seçimi

1. ↑ veya ↓ ok tuşlarına basın.
2. Ana menüde `Diger Menüler` seçimini yapmak için ↑ veya ↓ ok tuşlarını kullanın.

```
Kisa Secim          □
Serbest Secim       □
Diger Menüler       ■
ENTER-OK            ↕
```

3. Onaylamak için **ENTER** tuşuna basın.
4. `Servis` seçeneğini seçmek için ↓ ok tuşunu kullanın.
5. Onaylamak için **ENTER** tuşuna basın.
6. Şifreyi girin `5264`.
7. Tercih edilen dili seçmek için ↑ veya ↓ ok tuşlarını kullanın.
8. Onaylamak için **ENTER** tuşuna basın.
9. **STOP** tuşuna basın.

⌄ Seçilen dil etkindir ve ekranda Stand-by menüsü görüntülenir.

12.5 Yazı tipinin ayarlanması

1. Ana menüye erişmek için ↑ veya ↓ ok tuşlarına basın.
2. Ana menüde `Diger Menüler` seçimini yapmak için ↑ veya ↓ ok tuşlarını kullanın.

```
Kisa Secim          □
Serbest Secim       □
Diger Menüler       ■
ENTER-OK            ↕
```

3. Onaylamak için **ENTER** tuşuna basın.
4. `Servis` seçeneğini seçmek için ↓ ok tuşunu kullanın.
5. Onaylamak için **ENTER** tuşuna basın.
6. Şifreyi girin `3667`.

```
PAR                 FONT
Mingliu             □
Unifont             ■
ENTER-OK            ↕
```

7. İstenen yazı tipini seçmek için ↑ veya ↓ ok tuşlarını kullanın.
   - Unifont
   - Mingliu
8. Onaylamak için **ENTER** tuşuna basın.
9. **STOP** tuşuna basın.

⌄ Seçilen yazı tipi etkindir ve ekranda Stand-by menüsü görüntülenir.

12.6 Sesli uyarıcı sesini ayarlama

1. Ana menüye erişmek için ↑ veya ↓ ok tuşlarına basın.
2. Ana menüde `Diger Menüler` seçimini yapmak için ↑ veya ↓ ok tuşlarını kullanın.

```
Kisa Secim          □
Serbest Secim       □
Diger Menüler       ■
ENTER-OK            ↕
```

3. Onaylamak için **ENTER** tuşuna basın.
4. `Servis` seçeneğini seçmek için ↓ ok tuşunu kullanın.
5. Onaylamak için **ENTER** tuşuna basın.
6. Şifreyi girin `2899`.

PAR	Buzzer
Loud	☐
Quiet	■
ENTER- OK	↕

7. İstenen ses seviyesini seçmek için ↑ veya ↓ ok tuşlarını kullanın.
8. Onaylamak için **ENTER** tuşuna basın.
9. **STOP** tuşuna basın.

⌄ Seçilen ses seviyesi etkindir ve ekranda Stand-by menüsü görüntülenir.

12.7 Şirket verilerinin girilmesi

Her servis raporunda şirket verileri de yazdırılır.

1. Ana menüde `Diger Menüler` seçimini yapmak için ↑ veya ↓ ok tuşlarını kullanın.

Short selection	☐
Free selection	☐
Other selections	■
ENTER-OK	↕

2. Onaylamak için **ENTER** tuşuna basın.
3. `Servis` seçeneğini seçmek için ↓ ok tuşunu kullanın.
4. Onaylamak için **ENTER** tuşuna basın.
5. Şifreyi girin `3282`.

⌄ Şirket verileri ekranın üçüncü satırında görünür.

Her birinde 20 karakter bulunan beş satır girilebilir.

Ekranda `#irket verilerini girin` (01 ila 05) mesajından sonra şirket verileri satır sayısı görünür.

İstenen şirket verileri satırını seçmek için ↑ veya ↓ ok tuşlarını kullanın.

6. Tuş takımı ve ok tuşları ile istenen verileri girin. Büyük ve küçük harf arasında geçiş yapmak için Aa tuşuna basın. Bir karakteri silmek için kısaca **C** tuşuna basın. Gösterilen satırı silmek için **C** tuşuna basın ve basılı tutun.
7. Onaylamak için **ENTER** tuşuna basın.
8. **STOP** tuşuna basın.

⌄ Ayarlanan veriler artık aktiftir.

9. **STOP** tuşuna tekrar basın.

⌄ Standby menüsü görüntülenir.

12.8 Tarih ve Saat Ayarı

Servis işlemlerini kaydetmek için tarih ve saat gereklidir. Her servis raporunda şirket verileriyle birlikte tarih ve saat yazdırılır.

1. Ana menüde `Diger Menüler` seçimini yapmak için ↑ veya ↓ ok tuşlarını kullanın.

Short selection	☐
Free selection	☐
Other selections	■
ENTER-OK	↕

2. Onaylamak için **ENTER** tuşuna basın.
3. `Servis` seçeneğini seçmek için ↓ ok tuşunu kullanın.
4. Onaylamak için **ENTER** tuşuna basın.
5. Şifreyi girin `8463`.
6. Bilgileri girmek için tuş takımını ve ok tuşlarını kullanın.
7. Onaylamak için **ENTER** tuşuna basın.

8. **STOP** tuşuna basın.
⌄ Standby menüsü görüntülenir.

12.9 Ön Ayarların Değiştirilmesi

A/C servis ünitesinde, en önemli servis çalışmaları için önceden ayarlanmış değerler mevcuttur. Bu varsayılan değerler ilgili menü seçildiğinde otomatik olarak ekrana gelir.

Aşağıdaki varsayılan değerleri özel gereksinimlere uygun olarak değiştirebilirsiniz:

Parametreler	Varsayılan değer
Basınç Artışı için bekleme süresi, dak.	1
Vakum süresi dak.	1
Sızdırmazlık testi dak.	4
Temiz Yag ml. (ilave miktarı)	0
UV katkı ml.	0
Dolum miktarı g.	500
Logo gösterilsin mi?	Evet

1. Ana menüde `Diger Menüler` seçimini yapmak için ↑ veya ↓ ok tuşlarını kullanın.

```
Short selection      □
Free selection       □
Other selections     ■
ENTER-OK             ↕
```

2. Onaylamak için **ENTER** tuşuna basın.

3. `Servis` seçeneğini seçmek için ↓ ok tuşunu kullanın.

4. Onaylamak için **ENTER** tuşuna basın.

5. Şifreyi girin `7388`.

6. Bilgileri girmek için tuş takımını ve ok tuşlarını kullanın.

7. Onaylamak için **ENTER** tuşuna basın.

8. **STOP** tuşuna basın.
⌄ Standby menüsü görüntülenir.

12.10 Yağ ve UV Katkı Maddesi Haznelerinin Yerleştirilmesi

İKAZ! Hasar tehlikesi
Yalnızca ilgili soğutucu akışkan için onaylanmış yağları kullanın. Araç üreticisinin uyarılarına dikkat edin.

Gerçek miktarlar Stand-by menüsünde gösterilir.

1. Sol taraftaki kapağı (20) açın ve hazneleri hızlı kilitlere doğru itin:

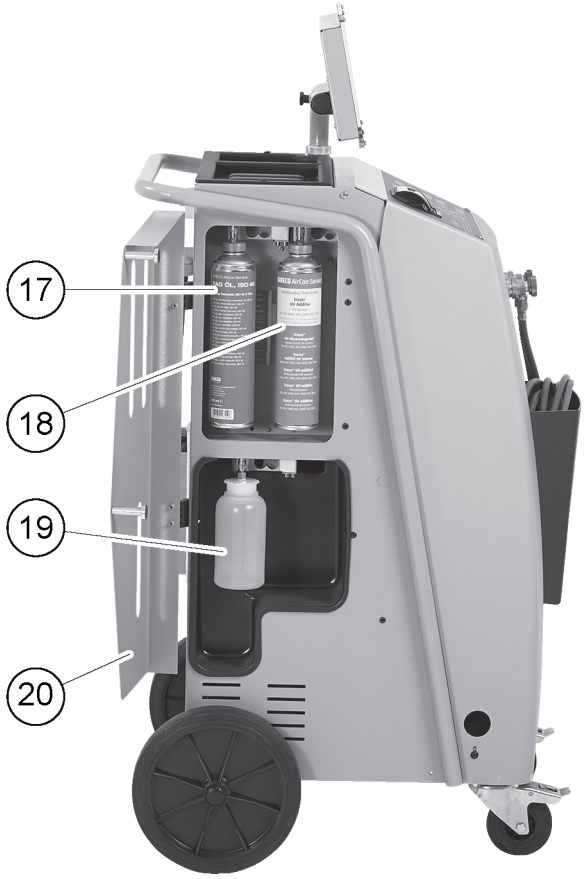

- Taze yağ haznesi (17)
- UV katkı maddesi haznesi (18)
- Boşaltılan yağ haznesi (19)

2. Kapağı (20) kapatın.

3. Taze yağ ve UV kontrast maddesi haznelerinin hacimlerini girin (Hazne hacimlerinin girilmesi sayfa 16).

12.11 Hazne hacimlerinin girilmesi

Taze yağ ve UV kontrast maddesi için 150 mL (A), 250 mL (B) veya 500 mL (C) hazneler (aksesuar) kullanılabilir. Haznelerin hacimleri A/C servis ünitesine kaydedilmelidir.

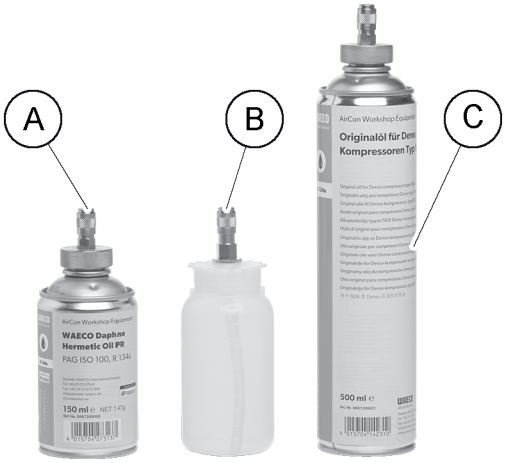

1. Ana menüde `Diger Menüler` seçimini yapmak için ↑ veya ↓ ok tuşlarını kullanın.

Kisa Secim	☐
Serbest Secim	☐
Diger Menüler	■
ENTER- OK	↕

2. Onaylamak için **ENTER** tuşuna basın.
3. `Servis` seçeneğini seçmek için ↓ ok tuşunu kullanın.

Refrigerant analysis	☐
Hybrid service	☐
Servis	■
ENTER- OK STOP- EXIT	↕

4. Onaylamak için **ENTER** tuşuna basın.
5. Şifreyi girin `2688`.
6. İhtiyacınız olan herhangi bir alanı etkinleştirmek için ok tuşlarını kullanın (koyu renkli alanlar aktiftir).

Yag Haznesi					
150ml	■	250ml	☐	500ml	☐
UV Haznesi					
150ml	☐	250ml	☐	500ml	■

7. Onaylamak için **ENTER** tuşuna basın.
8. Standby menüsüne erişmek **STOP** tuşuna basın.

12.12 Dahili Soğutucu Akışkan Haznesinin Doldurulması

A/C servis ünitesi ilk kez çalıştırıldığında A/C servis ünitesi `Error 12` gösterir, çünkü dahili soğutucu akışkan tüpüne, harici bir soğutucu akışkan tüpünden en az 2000 g soğutucu akışkan doldurulmalıdır.

1. Onaylamak için **STOP** tuşuna basın.

⌄ Gerçek miktarlar Stand-by menüsünde gösterilir.

2. Harici soğutucu akışkan tüpünü A/C servis ünitesine bağlayın.

Not Soğutucu akışkan tüpü üzerindeki talimatlara uyun. R1234yf soğutucu akışkan tüpleri ters vida dişine sahiptir.

Üç farklı tip soğutucu akışkan tüpü mevcuttur:

- Dikey borusuz soğutucu akışkan tüpleri: Bu soğutucu akışkan tüplerinde bir bağlantı bulunur. A/C servis ünitesi doldurulurken bağlantı altta olmalıdır (tüpü baş aşağı çevirin).
- Dikey borulu soğutucu akışkan tüpleri: Bu soğutucu akışkan tüplerinde bir bağlantı bulunur. A/C servis ünitesi doldurulurken bağlantı üst tarafta bulunmalıdır (tüpü dik tutun).
- Dikey borulu soğutucu akışkan tüpleri: Bu soğutucu akışkan tüplerinde iki bağlantı bulunur. A/C servis ünitesi doldurulurken L (= sıvı) yazılı bağlantı kullanılmalıdır. A/C servis ünitesi doldurulurken bağlantı üst tarafta bulunmalıdır (tüpü dik tutun).

3. Ana menüde Diger Menüler seçimini yapmak için ↑ veya ↓ ok tuşlarını kullanın.

```
Short selection        □
Free selection         □
Other selections       ■
ENTER-OK               ↕
```

4. Onaylamak için **ENTER** tuşuna basın.
5. #ç Tüpü Doldurun seçeneğini seçmek için ↑ veya ↓ ok tuşlarını kullanın.

```
Ic Tüpü Doldurun       ■
A/C Yikama             □
Tartilari Sifirlama    □
Servis                 □
```

6. Ekranda görüntülenen ve burada sağlanan talimatları onaylamak ve izlemek için **ENTER** tuşuna basın:

```
LP Hortumunu Harici
Tüpe Baglayin ve
Valflerini Acin
ENTER-OK STOP-EXIT
```

7. Onaylamak için **ENTER** tuşuna basın.

```
Istenilen Miktari
Girin !
                    g.    13620
ENTER-OK        STOP-EXIT
```

∨ Ekranda doldurulabilecek maksimum soğutucu akışkan miktarı görüntülenir.

8. Gerekli miktarı girin ve onaylamak için **ENTER** tuşuna basın.
∨ Dahili gaz haznesi doldurulur.

Dolum işleminin tamamlandığı sesli bir sinyal ile onaylanır.

9. Valfleri kapatın ve onaylamak için **ENTER** tuşuna basın.
∨ Dolumdan sonra, dahili haznedeki soğutucu akışkan miktarı ekranda görüntülenir.

10. Menüden çıkmak için **STOP** tuşuna basın.

11. Stand-by menüsüne geçmek için tekrar **STOP** tuşuna basın.

12. Harici soğutucu akışkan tüpünün bağlantısını A/C servis ünitesinden ayırın.
∨ A/C servis ünitesi artık çalışmaya hazırdır.

13 Kullanım

İKAZ! Hasar tehlikesi
Klima sistemine bakım yapılırken motor ve A/C servis ünitesi kapatılmalıdır.

Not
Klima servis cihazı sadece 230 V / 240 V için uygundur (bkz. Teknik Veriler sayfa 39).

13.1 Onarımlarda, acil durumlarda ve hatalı işlevlerde kapatılması

1. Cihazın elektriğinin kesildiğinden emin olmak için, ana şalter üzerinden kapatın ve ayrıca şebeke fişini de çekin.
2. Acil bir durumda veya arıza durumunda A/C servis ünitesini kapatmak için ana şalteri kapatın.

13.2 Kısa Seçim

Kısa Seçim menüsü kullanılarak tam otomatik bir klima servisi başlatılır. Araç klima sisteminde çalışmaya başlamadan önce yapılması gereken sızıntı testi dahildir. Araç kliması soğutucu akışkan örneği ile doludur. Araç klimasındaki basınç 5 min süre boyunca sabit kalmalıdır. Araç klimasının tamamen doldurulabilmesi için bu testin başarılı olması gerekir. Daha sonra örnek dolum çekilir ve araç kliması boşaltılır. Yüksek doldurma doğruluğu

sağlamak için son dolum miktarı tamamen doldurulur. Araçtaki etikette gösterilen dolum miktarını girmeniz yeterlidir.

`Kısa Seçim` menüsünde aşağıdaki işlemler otomatik olarak arka arkaya gerçekleştirilir:

- Soğutucu akışkanın çekilmesi
- Gaz geri dönüşümü (saflık derecesi SAE J2099'a uygun)
- Basınç yükselme testi
- Kullanılmış yağın boşaltılması
- Sistemin boşaltılması
- Sızdırmazlık testi / Vakum testi
- Gerekli miktarda yeni yağın doldurulması
- UV katkı maddesinin doldurulması
- Soğutucu akışkanın doldurulması

Her işlemin sonunda bir servis raporu yazdırılır. Önceki eylem başarıyla tamamlanana kadar sonraki eylemler başlatılmaz.

1. A/C servis ünitesinin servis hortumlarını aracın klima sistemine bağlayın ve servis kaplinlerini açın.
2. Ana menüye erişmek için ↑ veya ↓ ok tuşlarına basın.
3. Ana menüde `Kısa Seçim` seçeneğini seçmek için ↑ veya ↓ ok tuşlarını kullanın.

Short selection	■
Free selection	□
Other selections	□
ENTER-OK	↕

4. Onaylamak için **ENTER** tuşuna basın.
5. Araç verilerini girmek için tuş takımını ve ok tuşlarını kullanın.
6. Onaylamak için **ENTER** tuşuna basın.
7. Soğutucu akışkan dolum miktarını girin. Araçtaki dolum miktarı etiketinden ilgili değere bakın, tuş takımını ve ok tuşlarını kullanarak bu değeri girin ve **ENTER** tuşuna basın.
8. Klima sisteminin iki bağlantıya mı (yüksek basınç ve düşük basınç) yoksa yalnızca bir bağlantıya mı (yüksek basınç veya düşük basınç) sahip olduğunu seçmek için ↑ veya ↓ ok tuşlarını kullanın.

Klima Sistemi AB/ YB	■
Klima sadece YB	□
Klima Sadece AB	□
ENTER- OK STOP- EXIT	↕

9. Onaylamak için **ENTER** tuşuna basın.

⌄ Tam otomatik klima servisi başlar.

Klima servisi bittikten sonra A/C servis ünitesinin servis hortumlarını araç klima sisteminden ayırmanız istenir.

10. Servis hortumlarını ayırın ve onaylamak için **ENTER** tuşuna basın.

⌄ Şimdi servis hortumları boşaltılır. A/C servis ünitesi artık çalışmaya hazırdır.

11. Klima sisteminin valf kapaklarını tekrar bağlantılara takın.

13.3 Kullanıcı Kodları

Kişisel kullanıcı kodları kullanarak A/C servis ünitesini yetkisiz erişime karşı korumak mümkündür. Bu fonksiyon etkinleştirildiğinde, sistem açıldıktan sonra kullanıcı kodunu ister ve bu kod olmadan A/C servis ünitesi başlatılamaz. Her biri farklı şifrelere sahip 10 kullanıcı kodu kaydedilebilir. Artık yönetici kodu kullanılarak kullanıcılar kaydedilebilir.

13.3.1 Kullanıcı kodları hazırlanması

1. Ana menüde `Diger Menüler` seçimini yapmak için ↑ veya ↓ ok tuşlarını kullanın.

```
Short selection        □
Free selection         □
Other selections       ■
ENTER-OK               ↕
```

2. Onaylamak için **ENTER** tuşuna basın.
3. `Servis` seçeneğini seçmek için ↓ ok tuşunu kullanın ve onaylamak için **ENTER** tuşuna basın.

```
A/C Yikama             □
Tartilari Sifirlama    □
Servis                 ■
ENTER-OK STOP-EXIT     ↕
```

4. `ADM` yönetici menüsüne ulaşmak için `9786` şifresini girin ve onaylamak için **ENTER** tuşuna basın.

```
Servis

                  ----
```

5. Yönetici kodunu `0000` (varsayılan ayar) girin ve onaylamak için **ENTER** tuşuna basın:

```
Insert ADM Code

                  ----
```

Not Güvenlik nedeniyle her seferinde yeni bir yönetici kodu seçilmelidir, ancak bu kod, `0000` kodundan farklı olmalıdır, aksi takdirde işlevin tamamı devre dışı bırakılır.

6. Yeni yönetici kodu girilmesi:

```
ADM AREA
Insert new code

                  ----
```

7. Yeni yönetici kodunun onaylanması:

```
ADM AREA
Confirm new code

                  ----
```

8. Kullanıcı seçmek için ↑ veya ↓ ok tuşlarını kullanın.

```
ADM AREA
User number          1
```

9. Dört haneli kişisel kullanıcı kodunu oluşturun. Burada bir kod oluşturulduğunda, A/C servis ünitesi yalnızca bu kod kullanılarak çalıştırılabilir.

```
ADM AREA
User number          1
Insert new code
                  ----
```

10. 10. Yeni kullanıcı kodunun onaylanması:

```
ADM AREA
User number          1
Confirm new code
                  ----
```

Not Büyük ve küçük harf arasında geçiş yapmak için sarı **Bilgi** tuşunu kullanın.

11. Kullanıcı adını girin ve onaylamak için **ENTER** tuşuna basın:

```
ADM AREA
User number                    1
User name
Max Mustermann
```

```
ADM AREA
User number                    1
Max Mustermann
```

⌄ Kullanıcı oluşturulur ve menü tekrar kullanıcı seçimine döner.

12. Aşağıdaki şekilde hareket edin:

- `Bilgi bankası` seçmek için ok tuşlarını kullanarak başka bir giriş oluşturun ve açıklandığı gibi ilerleyin.
- Menüden çıkmak için **STOP** tuşuna basın.

13.3.2 Kullanıcı kodlarının girilmesi

Bir kullanıcı kodu oluşturulmuşsa, A/C servis ünitesini etkinleştirmek için aynı kod kullanılmalıdır.

› Kullanıcı kodunu girin.

```
ENTER USER CODE

                          ----
```

Yanlış bir kod girildiğinde, ekranda aşağıdaki hata mesajı görünür:

```
WRONG CODE
```

Doğru kod girildikten sonra A/C servis ünitesi etkinleştirilir ve başlatılır. Ekranda kullanıcının adı görünür:

```
Max Mustermann
```

13.4 Kişisel Veri Tabanı Oluşturulması

Bu veri tabanına ilgili dolum miktarları ile birlikte 100 adete kadar müşteri aracı kaydedebilirsiniz. Kişisel bilgiler flash bellek kartına değil, devre kartına kaydedilir. Girilen değerler, yazılım güncellenmesi durumunda da silinmez. Girilen değerler, alfasayısal olarak değil, kronolojik olarak saklanır.

1. Ana menüde `Kısa Seçim` seçeneğini seçmek için ↑ veya ↓ ok tuşlarını kullanın.

```
Short selection          ■
Free selection           □
Other selections         □
ENTER-OK                 ↕
```

2. Onaylamak için **ENTER** tuşuna basın.

3. Araç plaka numarasını girin (bu da boş bırakılabilir) ve onaylamak için **ENTER** tuşuna basın.

```
Arac Bilgileri
Plaka No.:
```

4. `Bilgi bankası` seçimi için ↑ veya ↓ ok tuşlarını kullanın ve onaylamak için **ENTER** tuşuna basın.

```
Gaz Miktari              g        500

Bilgi Bankasi                      ■
ENTER-OK STOP-EXIT                 ↕
```

5. Personal DB seçeneğini seçin ve onaylamak için **ENTER** tuşuna basın.

```
Personal DB                        ■
ALFA ROMEO                         □
ASTON MARTIN                       □
AUDI                               □
```

6. Boş veri tabanında, ilgili girişi seçmek için ↑ veya ↓ ok tuşlarını kullanın ve onaylamak için **ENTER** tuşuna basın.

```
                         0         ■

                         1         □
```

7. Öğeyi değiştirmek için sarı **Bilgi** tuşuna basın.

```
                                   0

                g        ---       0
i-DB set
```

8. Boş alanlara aracın bilgilerini (model, tip) girin ve onaylamak için **ENTER** tuşuna basın.

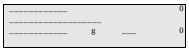

9. Soğutucu akışkan miktarını girin ve onaylamak için **ENTER** tuşuna basın.

```
AUDI                                0
A4 (8E)
2000 – 2004              g.       500
```

✓ Girilen bilgiler kaydedilir.

```
AUDI                     0         ■
A4 (8E)
                         1         □
```

10. Aşağıdaki şekilde hareket edin:

- `Bilgi bankası` seçmek için ok tuşlarını kullanarak başka bir giriş oluşturun ve açıklandığı gibi ilerleyin.
- Menüden çıkmak için **STOP** tuşuna basın.

13.5 Soğutucu akışkan tüketiminin USB belleğe aktarılması

Her boşaltma ve doldurma işlemi (tek işlem veya tam otomatik) tamamlandığında, A/C servis ünitesi ilgili tüm bilgileri dahili belleğe kaydeder. Bu verilerin raporu oluşturulabilir ve bir USB belleğe aktarılabilir.

Not USB bellek FAT32 dosya sistemi ile biçimlendirilmiş olmalıdır.

Her rapor iki farklı biçimde kaydedilir:

- HTML dosyası olarak (herhangi bir İnternet tarayıcı ile açılır)
- XLS dosyası olarak (Microsoft Excel ile açılır)

Aşağıdaki gereksinimleri karşılayan bir USB belleğe bir grafik kopyalandığında, raporda bir logo (örneğin atölye logosu) yer alabilir:

- Dosya biçimi: JPEG biçiminde
- Dosya adı: logo.jpg (tüm harfler küçük)
- Ekran boyutu: 370 x 50 piksel

Rapordaki firma adresi A/C servis ünitesinden alınır (Şirket verilerinin girilmesi sayfa 14).

13.5.1 Yıllık raporlar

Takvim yılı değiştikten sonra, A/C servis ünitesi, önceki takvim yılına ait saklanan verilerin bir USB belleğe aktarılması gerektiğini belirtir. Yıllık veriler bir USB belleğe aktarıldıktan sonra, A/C servis ünitesinin dahili belleğinden silinir.

1. USB belleği USB girişine takın.
2. Ekrandaki talimatları izleyin.

13.5.2 Manuel rapor

İstediğiniz zaman USB belleğe manuel olarak aylık veya yıllık bir rapor aktarabilirsiniz.

1. USB belleği USB girişine takın.
2. Ana menüde `Diger Menüler` seçimini yapmak için ↑ veya ↓ ok tuşlarını kullanın.

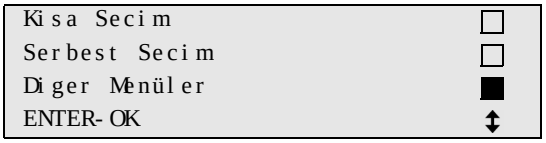

3. Onaylamak için **ENTER** tuşuna basın.
4. `Servis` seçeneğini seçmek için ↓ ok tuşunu kullanın ve onaylamak için ENTER tuşuna basın:
5. Şifreyi girin ve onaylamak için **ENTER** tuşuna basın.
   - `4910`: Aylık rapor
   - `4918`: Yıllık rapor

   Bir USB bellek takılı değilse veya takılı olan bellek tanınmazsa, ekranda `Error 52` mesajı görüntülenir.
6. Gerekli girişi seçmek için ↑ veya ↓ ok tuşlarını kullanın ve onaylamak için **ENTER** tuşuna basın.
7. Ekrandaki talimatları izleyin.
8. **STOP** ile bir önceki seçime geri dönün.

13.6 Soğutucu Akışkan Tüketiminin Gösterilmesi

A/C servis ünitesi, doldurulan ve boşaltılan soğutucu akışkan miktarına ilişkin verileri kaydeder. Aylık veya yıllık genel bakış olarak bu verilerin çıktısını alabilirsiniz.

1. Ana menüde `Diger Menüler` seçimini yapmak için ↑ veya ↓ ok tuşlarını kullanın.

```
Kisa Secim                    □
Serbest Secim                 □
Diger Menüler                 ■
ENTER-OK                      ↕
```

2. Onaylamak için **ENTER** tuşuna basın.
3. `Servis` seçeneğini seçmek için ↓ ok tuşunu kullanın ve onaylamak için **ENTER** tuşuna basın.

```
A/C Yikama                    □
Tartilari Sifirlama           □
Servis                        ■
ENTER-OK STOP-EXIT            ↕
```

4. Şifreyi girin `9051` ve onaylamak için **ENTER** tuşuna basın.

```
Servis

                        ----
```

5. Yılı seçmek için ↑ veya ↓ ok tuşlarını kullanın ve onaylamak için **ENTER** tuşuna basın:

```
2017                          ■
```

Örnek

```
Klima Sisteminden
Toplam                    2017
g.                       18650
↵PRINT STOP-EXIT
```

`Klima Sisteminden` , boşaltılan soğutucu akışkan miktarını gösterir. Burada 2017 yılında bu A/C servis ünitesi ile 18650 g soğutucu akışkan boşaltıldı.

O yıl için bir sonraki toplam soğutucu akışkan miktarına geçmek için ↓ ok tuşunu kullanın:

```
A/C Sistemine Dolan
Toplam                    2017
g.                        9000
↵PRINT STOP-EXIT
```

Aylık genel bakışı görüntülemek için ↓ ok tuşuna basın:

```
Klima Sisteminden
                       01/2017
g.                        2400
↵PRINT STOP-EXIT
```

Burada Ocak 2017'de toplam 2400 g soğutucu akışkan boşaltıldı.

Aylık genel bakışta doldurulan ve boşaltılan miktarlar daima dönüşümlü olarak görüntülenir.

Bu genel bakışın çıktısını almak için **ENTER** tuşuna basın. Genel bakıştan çıkmak için **STOP** tuşuna basın.

13.7 Klima sisteminin soğutucu akışkan servisi olmadan test edilmesi

Not Klima sistemi testi sadece, bir düşük basınç ve bir yüksek basınç bağlantısı veya sadece bir düşük basınç bağlantısı ile donatılmış olan araçlarda yapılabilir.

Bir aracın klima sisteminde soğutucu akışkan boşaltmadan veya geri kazanım yapmadan sadece bir fonksiyon testi yapılacak ise, bu testler tamamlandığında klima sisteminin servis hortumlarında kalan soğutucu akışkan nedeniyle aracın klima sisteminden soğutucu akışkan eksilir. Bu kaybı telafi etmek için `A/C Sistem. Testi` menü ögesi eklendi.

Mevcut standart fonksiyon prosesleri `Kısa Seçim` ve `Serbest Seçim` , zaten servis hortumları için bir telafi fonksiyonuna sahip olduğundan, nihai klima fonksiyon testinin normal şekilde gerçekleştirilebileceği anlamına gelir (servis hortumları A/C servis ünitesi tarafından boşaltılır).

1. Öncelikle A/C servis ünitesinin bağlantılarını araç klima sistemine takın ve bunları açın.
2. Aracın motorunu çalıştırın ve klima sistemini açın.
3. Ana menüde `Diger Menüler` seçimini yapmak için ↑ veya ↓ ok tuşlarını kullanın.

```
Kisa Secim          □
Serbest Secim       □
Diger Menüler       ■
ENTER-OK            ↕
```

4. Onaylamak için **ENTER** tuşuna basın.
5. `A/C Sistem. Testi` seçeneğini seçmek için ↑ veya ↓ ok tuşlarını kullanın.

```
A/C system test     ■
Service.            □

ENTER-OK STOP-EXIT
```

v Ekranda sizden klima sistemini kontrol etmeniz istenir:

```
Check the A/C system


STOP-EXIT
```

6. Klima sistemindeki yüksek ve düşük basınç değerlerini üretici verilerine göre kontrol edin.
7. Klima sistemi testini tamamlamak için, **STOP** tuşuna basın.

```
Disconnect the HP
service hose from
the A/C system
ENTER-OK
```

8. HP hızlı konnektörünü kapatın ve klima sisteminden ayırın.

Not HP hızlı konnektörünü ayırmak için aracın motorunu kapattıysanız, motoru tekrar çalıştırın ve klimayı açın.

v Ekrana aşağıdaki mesajlar gelir:

```
Wait!
Recovery from the
service hoses!
```

```
Process completed


STOP-EXIT
```

9. Klima testini tamamlamak için **STOP** tuşuna basın.

13.8 Serbest Seçim

`Serbest Seçim` menüsü, klima bakımını adım adım gerçekleştirmek için kullanılır. Kısa Seçim menüsünde olan işlemlerin aynısını gerçekleştirebileceğiniz gibi bazı işlemleri atlayabilirsiniz de. Ayrıca tuş takımını kullanarak her bir işlem için değerleri girmek mümkündür. Bu menüde ayrıca servis raporu için araç verileri de girilebilir.

`Serbest Seçim` menüsünde, aşağıdaki dört işlem ayrı ayrı gerçekleştirilebilir:

- Geri kazanım işlemi: Çekme, soğutucu akışkanın geri dönüşümü, basınç yükselme testi, eski yağın boşaltılması.
- Vakum işlemi: Sistemin boşaltılması, sızıntı testi / vakum kontrolü.
- Doldurma işlemi: Aracın klima tertibatında çalışma yapmadan önce her defasında bir sızdırmazlık kontrolü yapılmalıdır. Bunun için klima, soğutucu akışkan örneği ile doldurulur. Klimadaki basınç 5 min süre boyunca sabit kalmalıdır. Klimanın tamamen doldurulabilmesi için bu testin başarılı olması gerekir. Daha sonra da örnek dolum çekilir ve klima tertibatının havası boşaltılır. Dolum miktarı hassasiyeti sağlamak için son dolum miktarı tamamen doldurulur. Taze yağ doldurma, UV katkı maddesi doldurma, soğutucu akışkan doldurma.
- Bağlantıların seçilmesi: Klima sisteminde yüksek ve alçak basınç bağlantıları, sadece yüksek veya sadece alçak basınç bağlantısı mevcuttur.

Her işlemin sonunda bir servis raporu yazdırılır.

1. İlk olarak A/C servis ünitesinin bağlantılarını aracın klima sistemine bağlayın ve bunları açın.
2. Ana menüde `Serbest Seçim` seçeneğini seçmek için ↑ veya ↓ ok tuşlarını kullanın.

```
Short selection      □
Free selection       ■
Other selections     □
ENTER-OK             ↕
```

3. Onaylamak için **ENTER** tuşuna basın.
4. Araç verilerini girin ve onaylamak için **ENTER** tuşuna basın.

13.8.1 Toparlama evresi

1. Tercih edilen ayarları girin ve onaylamak için **ENTER** tuşuna basın.

```
Bosaltilacak          Evet
mi?                   Hayir

ENTER-OK STOP-EXIT      ↕
```

2. `Bo#altılacak mı` seçilmiş ise, daha sonra gelecek olan menüye basınç artışı için istenen bekleme süresini girin (standart 1 dak.) ve onaylamak için **ENTER** tuşuna basın, aksi takdirde bölüm Vakum işlemi sayfa 26 ile devam edin.

```
Basinc Artisi İcin
Bekleme
                dak.    1
ENTER-OK STOP-EXIT
```

Not Bekleme süresi, atık soğutucu akışkanın buharlaşmasını ve daha sonra çekilebilmesini sağlar. Buharlaşan atık soğutucu akışkan basıncın yükselmesine sebep olur.

13.8.2 Vakum işlemi

1. Tercih edilen ayarları girin ve onaylamak için **ENTER** tuşuna basın.

```
Vakum mi ?            Evet
                      Hayir

ENTER-OK STOP-EXIT      ↕
```

2. `Vakum evresi` seçilmiş ise, istenen vakum süresini girin (standart 20 min), aksi takdirde bölüm UV-Katkisiyla sayfa 27 ile devam edin.
3. Vakum işlem süresini girmek için ↓ ok tuşunu kullanın.
4. Her iki ayarı da onaylamak için ENTER tuşuna basın.

```
Vakum           dak.   20
Vakum Kontrol
                dak.    4
ENTER-OK STOP-EXIT      ↕
```

Klima sistemi vakum pompası tarafından tamamen boşaltılır. Bu işlem mevcut olabilecek yabancı gazları veya nemi almak ve klima sistemini dolum işlemine hazırlamak için kullanılır. Halen soğutucu akışkan yağında bağlı olan, çekilen soğutucu akışkan, A/C servis ünitesi tarafından toplanır ve geri dönüştürülür.

13.8.3 UV-Katkisiyla

1. Tercih edilen ayarları girin ve onaylamak için **ENTER** tuşuna basın.

```
Doldurulacak          Evet
mı?                   Hayir

ENTER-OK STOP-EXIT      ↕
```

2. Doldurma evresi seçilmişse, gerekli değeri girin, aksi takdirde Bağlantıların seçilmesi sayfa 27 bölümü ile devam edin.
3. Daha önce çekilen veya gerekli olan soğutucu akışkan yağı miktarını girin.
4. ↓ ok tuşuna basın.
5. Katkı maddesi miktarını girin.
6. ↓ ok tuşuna basın.
7. Soğutucu akışkan miktarını girin.
8. Tüm ayarları onaylamak için **ENTER** tuşuna basın.

```
Temiz Yag          ml.      0
UV katkı           ml.      7
Gaz                g.     500
ENTER-OK STOP-EXIT          ↕
```

Not

- Aynı proses akışında gaz çekme işlemi de gerçekleştirilirse, taze yağ miktarı ilave dolum miktarı olarak kabul edilir ve daha önce çekilen eski yağ miktarı ile toplanır. Bu değer 0 olarak ayarlandığında, çekilen yağ miktarı tam olarak yeniden doldurulur.
- Temiz yağ veya UV katkı maddesi doldurmak için, aynı işlem akışında bir vakum işlemi de gerçekleştirilmelidir. Vakum işlemi yapılmazsa, dolum menüsünde sadece gaz miktarı görünür.

13.8.4 Bağlantıların seçilmesi

1. Parametreleri klima sisteminde bulunan bağlantılara göre seçin:
   - Klima sisteminde yüksek ve alçak basınç bağlantıları var: LP/HP seçin.
   - Klima sisteminde sadece yüksek basınç bağlantısı var: HP seçin.
   - Klima sisteminde sadece alçak basınç bağlantısı var: LP seçin.
2. Onaylamak için **ENTER** tuşuna basın.

```
Klima Sistemi     AB/YB      ■
Klima             sadece YB  □
Klima             Sadece AB  □
ENTER-OK STOP-EXIT           ↕
```

3. Tüm ayarlar girildikten sonra işlemi başlatmak için **ENTER** tuşuna basın.

```
islemi Baslatma ?

ENTER-OK STOP-EXIT
```

13.8.5 Klima servisi tamamlandıktan sonra

Klima servisi tamamlandıktan sonra A/C servis ünitesinin hortumlarını araç klima sisteminden ayırmanız istenir.

1. Servis hortumlarını ayırın ve onaylamak için **ENTER** tuşuna basın.

⌄ Servis hortumları boşaltılır. Ardından A/C servis ünitesi yeniden kullanılmaya hazırdır.

2. Klima sisteminin valf kapaklarını tekrar bağlantılara vidalayın.

13.9 Klima Sisteminin Yıkanması

Not Yıkama menüsü, araç klima sistemini taze soğutucu akışkan ile yıkamak için kullanılır. Yıkama işlemi ile özellikle eski kompresör yağı değiştirilir veya sistemde bulunan metal kalıntılarının giderilmesi sağlanır. Yıkamaya başlamadan önce, aracın klima sisteminde bulunan soğutucu akışkan çekilmelidir. Ardından, yıkanamayan sistem bileşenlerinin soğutucu akışkan devresinden (örneğin kompresör veya filtre) ayrılması gerekir. Bu işlemden sonra yıkanacak bileşenler, özel adaptörlerle A/C servis ünitesinin servis bağlantı noktalarına bağlanarak bir yıkama devresi oluşturulur.

1. A/C servis ünitesinin bağlantılarını aracın klima sistemine bağlayın ve açın.
2. Ana menüde Serbest Seçim seçeneğini seçmek için ↑ veya ↓ ok tuşlarını kullanın.

Short selection	☐
Free selection	■
Other selections	☐
ENTER-OK	↕

3. Onaylamak için **ENTER** tuşuna basın.
4. Gerektiğinde tuş takımı ile istenen verileri girin ve **ENTER** ile onaylayın. Veri girişi yapılmayacak ise, bir sonraki program adımına geçmek için **ENTER** tuşuna basın.
5. Bo#altılacak mı seçeneğini seçin (ayar yanıp söner) ve onaylamak için **ENTER** tuşuna basın.
6. Basınç Artı#ı için Bekleme için 1 min girin ve onaylamak için **ENTER** tuşuna basın.
7. Hayir (ayar yanıp söner) ile Vakum evresi seçimini kaldırın ve onaylamak için **ENTER** tuşuna basın.
8. Hayir (ayar yanıp söner) ile Doldurma evresi seçimini kaldırın ve onaylamak için **ENTER** tuşuna basın.
9. ##lemi ba#latma seçeneğini seçmek için **ENTER** tuşuna basın.
10. Çekme işlemi tamamlandıktan sonra A/C servis ünitesini araçtan ayırın.
11. Yıkanamayan sistem bileşenlerini soğutucu akışkan devresinden ayırın. Söz konusu bileşenler:
    - Kompresör
    - Boru filtresi
    - Sabit gaz kelebeği
    - Toplama haznesi
    - Filtre kurutucu ünitesi
    - Genleşme valfı
12. Yıkanacak olan bileşenleri, özel adaptörler kullanarak ve üretici bilgilerine uygun olarak A/C servis ünitesinin servis bağlantı noktalarına bağlayarak bir yıkama devresi oluşturun.

Not Lütfen araç üreticisinin onarım kılavuzuna dikkat edin.

13. Ana menüde Diger Menüler seçimini yapmak için ↑ veya ↓ ok tuşlarını kullanın.

Kisa Secim	☐
Serbest Secim	☐
Diger Menüler	■
ENTER-OK	↕

14. Onaylamak için **ENTER** tuşuna basın.
15. Yıkama seçeneğini seçmek için ↑ veya ↓ ok tuşlarını kullanın.

A/C Yikama	■
Tartilari Sifirlama	☐
Servis	☐
ENTER-OK STOP-EXIT	↕

16. Gerektiğinde tuş takımı ile istenen verileri girin ve **ENTER** ile onaylayın. Veri girişi yapılmayacak ise, bir sonraki program adımına geçmek için **ENTER** tuşuna basın.
17. Tüm klima sistemini mi yoksa sadece tek tek bileşenleri mi yıkayacağınızı seçmek için ↑ veya ↓ ok tuşlarını kullanın:

```
Klima Sist.Yıkama          ■
Komponentl.Yıkama          □

ENTER-OK STOP-EXIT         ↕
```

18. Onaylamak için **ENTER** tuşuna basın.

19. Ekrandaki talimatları izleyin.

∨ Yıkama tamamlandıktan sonra, A/C servis ünitesinin ana menüsü görüntülenir.

20. Gerektiğinde adaptörleri yıkama devresinden çıkartın ve tüm bileşenleri tekrar soğutucu akışkan devresine bağlayın. A/C servis ünitesinin bağlantılarını aracın klima sistemine bağlayın ve açın.

21. Ana menüde `Serbest Seçim` seçeneğini seçmek için ↑ veya ↓ ok tuşlarını kullanın.

```
Short selection            □
Free selection             ■
Other selections           □
ENTER-OK                   ↕
```

22. Onaylamak için **ENTER** tuşuna basın.

23. Gerektiğinde tuş takımı ile istenen verileri girin ve **ENTER** ile onaylayın. Veri girişi yapılmayacak ise, bir sonraki program adımına geçmek için **ENTER** tuşuna basın.

24. `Hayir` (ayar yanıp söner) ile `Bo#altılacak mı` seçimini kaldırın ve onaylamak için **ENTER** tuşuna basın.

25. `Vakum evresi` seçeneğini seçin (ayar yanıp söner) ve onaylamak için **ENTER** tuşuna basın.

26. Gerektiğinde tuş takımı ile istenen verileri girin ve **ENTER** ile onaylayın. Veri girişi yapılmayacak ise, bir sonraki program adımına geçmek için **ENTER** tuşuna basın.

27. `Doldurma evresi` seçeneğini seçin (ayar yanıp söner) ve onaylamak için **ENTER** tuşuna basın.

28. Soğutucu akışkan dolum miktarını girin (kompresörün yağ dolum miktarına dikkat edin).

29. Ardından ekrandaki talimatları izleyin: İstenen ayarı seçin (seçilen ayar yanıp söner) ve onaylamak için **ENTER** tuşuna basın.

30. `##lemi ba#latma` seçeneğini seçmek için **ENTER** tuşuna basın.

∨ Doldurma işlemi tamamlandıktan sonra, A/C servis ünitesinin hortumlarını aracın klima sisteminden ayırmanız istenecektir.

31. Servis hortumlarını ayırın ve onaylamak için **ENTER** tuşuna basın.

∨ Servis hortumları boşaltılır. Ardından A/C servis ünitesi yeniden kullanılmaya hazırdır.

32. Klima sisteminin valf kapaklarını tekrar bağlantılara takın.

14 Servis Çalışmaları

14.1 Sızdırmazlık kontrolü

Altı ayda bir, geçerli yasal gerekliliklere uygun olarak A/C servis ünitesinde sızıntı olup olmadığını kontrol edin. Bunun için elektronik bir kaçak arama cihazı kullanılmalıdır.

14.2 Sayaçları sıfırlama

Bir veya daha fazla servis çalışmasını tamamladıktan sonra ilgili sayaçları sıfırlamanız gerekir. Bunu yapmak için aşağıdaki gibi ilerleyin:

1. `Diger Menüler – Servis` menüsüne girin.

2. Kodu girin `7782`.

3. Gerekli girişi seçmek için ↑ veya ↓ ok tuşlarını kullanın ve onaylamak için **ENTER** tuşuna basın.

4. Ekrandaki talimatları izleyin ve **ENTER** tuşuna basın ve 3 s basılı tutun.

5. **STOP** ile bir önceki seçime geri dönün.

Aşağıdaki sayaçlar sıfırlanabilir:

```
Klima sisteminden
                          07/03/17
g.                            4155
STOP-EXIT
```

Klima Sisteminden ile, en son sıfırlamadan bu yana (tarihe bakın) Kısa Seçim veya Serbest Seçim menü öğesi kullanılarak klima sistemlerinden kaç gram soğutucu akışkan çekildiği belirtilir.

```
Harici Tüpten
                          07/03/17
g.                            3395
STOP-EXIT
```

Harici Tüpten ile, en son sıfırlamadan bu yana (tarihe bakın) #ç Tüpü Doldurun menü öğesi kullanılarak A/C servis ünitesine kaç gram soğutucu akışkan doldurulduğu belirtilir.

```
A/C Sistemine Dolan
                          07/03/17
g.                            1200
STOP-EXIT
```

A/C Sistemine Dolan ile, son sıfırlamadan bu yana (tarihe bakın) Kısa Seçim veya Serbest Seçim menü öğesi kullanılarak klima sistemlerine kaç gram soğutucu akışkan doldurulduğu belirtilir.

```
Vakum Süresi
                          07/03/17
dak.                            79
STOP-EXIT
```

Vakum zamanı ile, vakum pompasının son sıfırlamadan bu yana (tarihe bakın) ne kadar çalıştığı belirtilir.

```
Servis halledildi:
                          08/03/17
Miktar                           4
STOP-EXIT
```

Servis halledildi alanı, son sıfırlamadan bu yana (tarihe bakın) A/C servis ünitesi kullanılarak gerçekleştirilen servis çalışması sayısını görüntüler.

14.3 Yağ Tartısının Sıfır Noktasının Kontrolü

Not Yağ miktarının ve UV katkı maddesinin tam olarak ölçülebilmesi için, tartıların sıfır noktaları düzenli olarak kontrol edilmeli ve gerektiğinde yeniden ayarlanmalıdır. Yeniden ayarlanmasını gerektiren koşullar:

- Haznedeki miktar nominal değerden 10 mL sapma gösteriyorsa
- A/C servis ünitesi sarsıldığında, örneğin tümsekli yolda taşındığında
- Her dört ila altı haftada bir

1. Ana menüde Diger Menüler seçimini yapmak için ↑ veya ↓ ok tuşlarını kullanın.

```
Kisa Secim                  □
Serbest Secim               □
Diger Menüler               ■
ENTER-OK                    ↕
```

2. Onaylamak için **ENTER** tuşuna basın.
3. ↑ veya ↓ ok tuşları ile Tartilari Sifirlama seçeneğini seçin.

```
Ic Tüpü Doldurun            □
A/C Yikama                  □
Tartilari Sifirlama         ■
Servis                      □
```

⌄ Ekranda hazneleri tartıdan almanızı isteyen bir talep görünür:

```
Yag/UV Katki
Haznelerini Tarti
Hücresinden Cikarin
ENTER-OK STOP-EXIT
```

4. Yağ ve UV katkı maddesi tartılarının sıfır noktalarını kontrol etmek için, sol taraftaki kapağı (13) açın ve hazneleri hızlı kilitlerinden çıkartın:

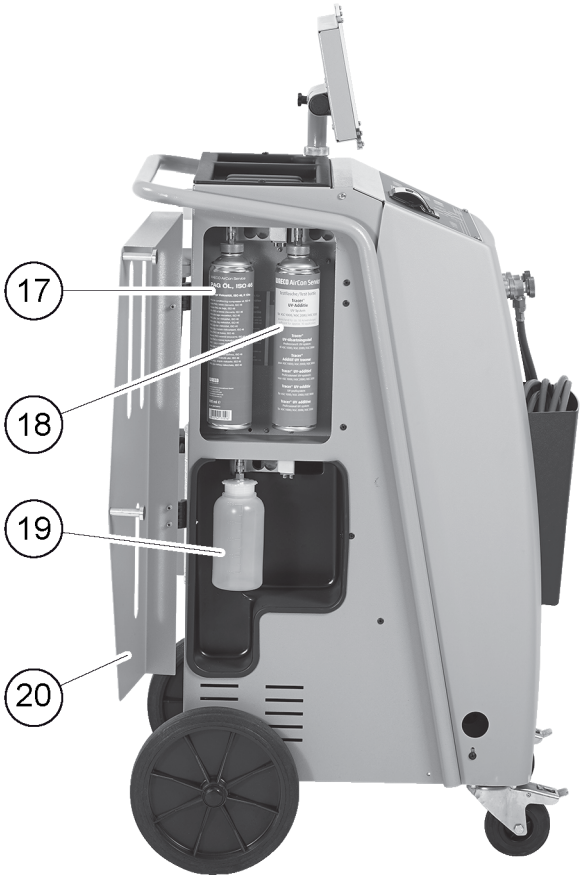

- Taze yağ haznesi (10)
- UV katkı maddesi haznesi (11)
- Boşaltılan yağ haznesi (12)

5. Tartı boşaldığında onaylamak için **ENTER** tuşuna basın. Ekranda hazneleri tartıdan almanızı isteyen bir talep yanıp söner. Sıfır noktasını ayarladığınızda, tartılar için seçim menüsü tekrar belirir.
6. Hazneleri tekrar çalışma konumuna getirin: Yağ (10) ve (12) ve UV katkı maddesi (11) haznelerini tekrar hızlı kilitlere takın ve kapağı (13) kapatın.
7. Stand-by menüsüne geçmek için iki kez **STOP** tuşuna basın.

14.4 Kurutucu filtresinin değiştirilmesi

1. Ana menüde `Serbest Seçim` seçeneğini seçmek için ↑ veya ↓ ok tuşlarını kullanın.

```
Short selection   □
Free selection    ■
Other selections  □
ENTER-OK          □
```

2. Onaylamak için **ENTER** tuşuna basın.
3. `Arac Bilgileri` sorgusunu atlayın.
4. `Bo#altılacak mı` seçeneğini seçin.
5. `Basınç Artı#ı için Bekleme` değerini `1` ayarlayın.

6. Onaylamak için **ENTER** tuşuna basın.
7. `Hay#r` ile `Vakum evresi` seçimini kaldırın.
8. Onaylamak için **ENTER** tuşuna basın.
9. `Hay#r` ile `Doldurma evresi` seçimini kaldırın.
10. Onaylamak için **ENTER** tuşuna basın.
11. `##lemi ba#latma` seçeneğini seçin.
12. Onaylamak için **ENTER** tuşuna basın.

⌄ Servis hortumları boşaltılır ve A/C servis ünitesinin ana menüsü etkinleştirilir. Kompresör dahili olarak hafif bir vakum oluşturduğundan, filtre değiştirilirken gaz kaybı çok az olur.

13. A/C servis ünitesinin kapatın.
14. Fişi prizden çekin.
15. **DİKKAT! Sağlık için tehlike**
    Aşağıdaki adımlar yalnızca yetkili personel tarafından uygulanmalıdır. Koruyucu eldiven giyin ve koruyucu gözlük takın.

    Vidayı (D) braketinden sökün ve kurutucu filtresini düz olarak dışarıya çekin.

16. O-Ring'leri (E) değiştirin. Takmadan önce yeni O-Ring'lere soğutucu akışkan yağı sürün.

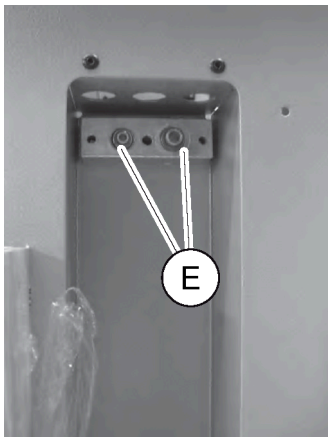

17. Yeni kurutucuyu takın ve vidayı maks. 15 Nm ile sıkın.
18. Fişi yeniden prize takın.
19. A/C servis ünitesinin açın.

⌄ İnverter kendi kendini test eder.

20. `Klima Sisteminden` sayacını (Sayaçları sıfırlama sayfa 29) sıfırlayın.
21. Bir sızıntı testi yapın (Sızdırmazlık kontrolü sayfa 29).

14.5 Filtre Kodu Girişi

Filtre sayacını sıfırlamak için 12 basamaklı bir kod gereklidir. Bu tek kullanımlık kod yeni filtre üzerinde bulunur. Menüde `Kod giri#i` görüntülenir. Bir kod girilmezse, A/C servis ünitesi devre dışı bırakılır. Her kod sadece bir defa girilebilir.

14.6 Basınç sensörünün kalibrasyonu

Basıncın doğru olarak ölçülebilmesi için basınç sensörünün doğru şekilde kalibre edilmesi gerekir. Aşağıdaki durumlarda ayar gereklidir:

- Dört haftada bir
- A/C servis ünitesi aşırı sarsıntıya maruz kaldığında
- Her vakum pompası yağı değişiminden sonra
- Ekranda anlamsız basınç değerleri görünüyorsa

1. Ana menüde `Diger Menüler` seçimini yapmak için ↑ veya ↓ ok tuşlarını kullanın.

```
Short selection      □
Free selection       □
Other selections     ■
ENTER-OK             ↕
```

2. Klima servis cihazının basıncını boşaltın (Kurutucu filtresinin değiştirilmesi sayfa 31 bölümünde açıklandığı gibi).

3. Onaylamak için **ENTER** tuşuna basın.

4. `Servis`

```
Servis

                    ----
```

5. Onaylamak için **ENTER** tuşuna basın.

6. Şifreyi girin `2224`.

7. **ENTER** tuşuna basarak `Basınç sensörü` onaylayın.

⌄ Bu cihaz servis hortumlarının havalarını alır.

8. Servis hortumu (7) ve (8)'den servis kaplinlerini sökün.

9. Onaylamak için **ENTER** tuşuna basın.

⌄ Bu cihaz kendini ortam basıncına ayarlar.

10. Kaplinler ve hortumlar üzerindeki kırmızı ve mavi işaretleri karıştırmamaya dikkat ederek servis kaplinlerini servis hortumu (7) ve (8)'e vidalayın ve elle sıkın.

11. Tuş takımı ile yerel atmosferik basıncı girin ve **ENTER** ile onaylayın.

Not Bölgenizdeki atmosfer basıncını, örneğin www.weatherpro.com adresinde `hava bas#nc#` altında öğrenebilirsiniz.

12. Kalibrasyon başarı ile tamamlandığında, **ENTER** tuşuna basarak menüden çıkın.

13. Stand-by menüsüne geçmek için iki kez **STOP** tuşuna basın.

14. Servis hortumlarını boşaltmak için kısa bir vakum işlemi gerçekleştirin (bkz. Serbest Seçim sayfa 25).

14.7 Vakum Pompası Yağının Değiştirilmesi

UYARI! Elektrik çarpması tehlikesi
Yalıtılmamış parçalara dokunulması ağır yaralanmalara neden olabilir. Muhafazayı açmadan önce A/C servis ünitesini kapatın ve fişini prizden çekin. A/C servis ünitesi sadece Dometic tarafından yetkilendirilmiş personel tarafından tamir edilmelidir.

1. Yağı değiştirmeden önce vakum pompasını yaklaşık 10 min çalıştırın (menü seçimi üzerinden manuel olarak).

2. Ön kapağı sökün: Operatör panelinin (D) vidalarını sökün ve tuş takımını yukarıya katlayın. Ön kapağın altındaki vidaları (E) sökün ve ön kapağı çıkartın.

3. Klima servis cihazının altına en az ½ litre kapasiteli bir kap yerleştirin. Vakum pompasından gelen yağ, A/C servis ünitesinin tabanında bulunan açıklıktan (I) tahliye olur.

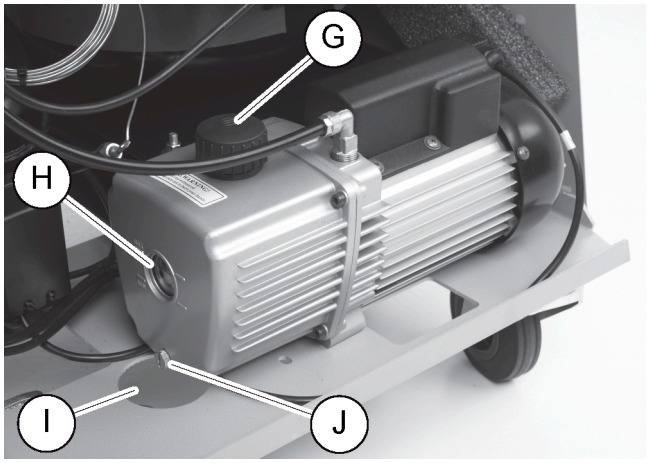

4. Yağ dolum vidasını (G) sökün.
5. Yağı boşaltmak için, yağ tahliye vidasını (J) sökün.
6. Pompa gövdesindeki yağ tamamen boşaldıktan sonra, yağ tahliye vidasını (J) tekrar yerine vidalayın.
7. Gözetleme camının (H) ortasına kadar yeni vakum pompası yağı doldurun ve yağ doldurma vidasını (G) tekrar vidalayın.
8. Ön paneli ve kontrol panelini geri takın.
9. Fişi prize geri takın.
10. `Vakum zamanı` sayacını (Sayaçları sıfırlama sayfa 29) sıfırlayın.

14.8 Yazıcı Kağıdının Değiştirilmesi

1. Yazıcının kağıt rulosunu değiştirmek için kapağı (K) açın.

2. Yeni kağıt ruloyu yerleştirin ve kapağı (K) kapatın.

14.9 Sayaç durumları

A/C servis ünitesi çeşitli sayaç durumlarını kaydeder. Toplam değerlere erişmek için (A/C servis ünitesi üretiminden bu yana sırayla) aşağıdakileri yapın:

1. `Diger Menüler – Servis` menüsüne girin.
2. Kodu girin `7783`.
3. Gerekli girişi seçmek için ↑ veya ↓ ok tuşlarını kullanın. Bu sayaç durumları sıfırlanamaz.
4. Sıfırlanabilen sayaç durumlarına erişmek için, `Servis` altında `7782` kodunu girin (ayrıca bkz. Vakum Pompası Yağının Değiştirilmesi sayfa 33 veya Kurutucu filtresinin değiştirilmesi sayfa 31).

```
Klima sisteminden
                    07/03/17
g.                      1455
STOP-EXIT
```

`Klima Sisteminden` ile, en son sıfırlamadan bu yana (tarihe bakın) `Kısa Seçim` veya `Serbest Seçim` menü öğesi kullanılarak klima sistemlerinden kaç gram soğutucu akışkan çekildiği belirtilir.

```
Harici Tüpten
                    07/03/17
g.                      3395
STOP-EXIT
```

`Harici Tüpten` ile, en son sıfırlamadan bu yana (tarihe bakın) `#ç Tüpü Doldurun` menü öğesi kullanılarak A/C servis ünitesine kaç gram soğutucu akışkan doldurulduğu belirtilir.

```
A/C Sistemine Dolan
                    07/03/17
g.                      1200
STOP-EXIT
```

`A/C Sistemine Dolan` ile, son sıfırlamadan bu yana (tarihe bakın) `Kısa Seçim` veya `Serbest Seçim` menü öğesi kullanılarak klima sistemlerine kaç gram soğutucu akışkan doldurulduğu belirtilir.

```
Vakum Süresi
                    07/03/17
dak.                      79
STOP-EXIT
```

`Vakum zamanı` ile, vakum pompasının son sıfırlamadan bu yana (tarihe bakın) ne kadar çalıştığı belirtilir.

```
Servis halledildi:
                    07/03/17
Miktar                     4
STOP-EXIT
```

`Servis halledildi` alanı, son sıfırlamadan bu yana (tarihe bakın) A/C servis ünitesi kullanılarak gerçekleştirilen servis çalışması sayısını görüntüler.

14.10 USB bellek üzerinden yazılım güncelleme

Yazılım, bir USB bellek kullanılarak güncellenir. USB bellek FAT32 dosya sistemi ile biçimlendirilmiş olmalıdır.

Yazılımı güncellerken, A/C servis ünitesinin dahili belleğine kaydedilen veriler:

- A/C servis ünitesinin mevcut yazılımı
- Yaygın tüm araç tiplerini ve ilgili dolum miktarlarını içeren güncel veri tabanı

Yazılım ve veri tabanı birbirlerinden bağımsız olarak güncelleştirilebilir.

1. Güncel yazılımı USB belleğe kopyalayın.

2. USB belleği USB girişine takın.

3. Cihazı çalıştırın.

⌄ A/C servis ünitesi, üst sürüm için USB belleği tarar. USB bellekte daha güncel bir yazılım varsa, ekranda aşağıdaki menü görüntülenir:

```
New firmware release
found
ENTER-upgrade  STOP-EXIT
AS5k0058
```

USB bellekte daha güncel bir veri tabanı varsa, ekranda aşağıdaki menü görüntülenir:

```
New database release
found
ENTER-upgrade  STOP-EXIT
ldyf1701
```

Güncel versiyon en alt satırda, siyah bir fon üzerinde gösterilir.

4. Yazılımı veya veri tabanını güncellemek için **ENTER** tuşuna basın.

⌄ A/C servis ünitesi, güncellemenin ilerlemesini gösterir:

```
Wait...
Erase flash... Erased!
Writing                1      63488
                      %7     762751
```

Güncellemeden sonra, A/C servis ünitesi varsayılan ayarları ayarlar:

```
Wait!
loading default
parameters
```

A/C servis ünitesi daha sonra yeniden başlatılır ve Stand-by menüsü belirir.

5. USB belleği çıkarın.

⌄ A/C servis ünitesi çalışmaya hazırdır.

14.11 Temizlik ve kontrol etme

- Gerektiğinde A/C servis ünitesinin dışını nemli bir bez ile temizleyin. Bir miktar bulaşık deterjanı da kullanabilirsiniz. Solvent veya aşındırıcı madde içeren temizlik maddeleri kullanılmamalıdır.
- Servis hortumlarında ve servis kaplinlerinde hasar olup olmadığını düzenli olarak kontrol edin. Hasar görmüş A/C servis ünitesini çalıştırmayın.

15 Arızaların Giderilmesi

Sorun	Neden	Çare
Ekranda görüntülenen mesaj: `Dikkat! Ic Tüpte Fazla Basinc Var! .`	Geri kazanım işlemi sırasında görünen normal mesaj.	Devam etmek için **ENTER** tuşuna üç saniye basın. Bu mesaj tekrar görünürse, yetkili servise haber verin.
Ekranda görüntülenen mesaj: `Dikkat! Ic Tüp dolu!`	Dahili soğutucu akışkan haznesi aşırı dolduğundan, çekilecek gaz miktarını alamıyor.	Dahili soğutucu akışkan haznesini kurallara uygun olarak boşaltın.
Ekranda görüntülenen mesaj: `Dikkat! A/C Sisteminde Hala Basinc Var Gaz Cekme Basladi!`	Vakum işleminin başında görünen normal mesaj. Klima sisteminde halen basınç mevcut.	Herhangi bir işlem gerekli değildir. İşlem otomatik olarak devam eder.
Ekranda görüntülenen mesaj: `Dikkat! A/C Sisteminde Basınç Var`	Vakum işlemi esnasında verilen mesaj. Klima sisteminde basınç mevcut.	Herhangi bir işlem gerekli değildir. İşlem otomatik olarak devam eder.
Ekranda görüntülenen mesaj: `Vakum Tamamlanmadi! Devam Edilecek mi?`	Vakum işlemi esnasında klima sisteminin basıncı 8 min sonra halen 50 mbar üzerinde ise, bu mesaj görünür.	Klima sistemini veya klima sistemi ile A/C servis ünitesi arasındaki bağlantıları sızıntılara karşı kontrol edin.
Ekranda görüntülenen mesaj: `A/C'de Kacak Var! Devam mi?`	Vakum işlemi sonunda bu mesaj görünür. Klima sisteminde kontrol süresi içerisinde 120 mbar üzerinde vakum kaybı oluştu.	Klima sistemini veya klima sistemi ile A/C servis ünitesi arasındaki bağlantıları sızıntılara karşı kontrol edin.
Ekranda gösterilen mesaj: `Eski Ya# Haznesini Bo#altın!`	Haznede 150 mL üzerinde eski yağ varsa, çekme veya geri kazanım işleminde bu mesaj görünür.	Eski yağ haznesinin içeriğini çevreye uygun olarak bertaraf edin.
Ekranda görüntülenen mesaj: `Dikkat! Yag/UV Dolumu Icin Yeterli Vakum Yok!`	Doldurma işlemi esnasında klima sistemindeki vakum, işlemi tamamlamak için yeterli değilse bu mesaj görünür.	Klima sistemini veya klima sistemi ile A/C servis ünitesi arasındaki bağlantıları sızıntılara karşı kontrol edin.
Ekranda görüntülenen mesaj: `Dolum miktarı Büyük! Ic Tüpe Gaz #lave Edin!`	Dahili haznedeki soğutucu akışkan miktarı, işlemi tamamlamak için yeterli değilse, işlem girişinde bu mesaj görünür.	Soğutucu akışkan haznesini doldurun.
Ekranda görüntülenen mesaj: `UV Katkı Maddesi Haznesini Doldurun!`	Doldurma işlemi sırasında haznede işlemi tamamlamak için yeterli UV katkı maddesi yoksa bu mesaj görünür.	UV katkı maddesi haznesini doldurun.
Ekranda görüntülenen mesaj: `Temiz Yag Haznesini Doldurun!`	Doldurma işlemi sırasında haznede, işlemi tamamlamak için yeterli taze yağ yoksa bu mesaj görünür.	Taze yağ haznesini uygun tipte yağ ile doldurun.
Ekranda görüntülenen mesaj: `Maks Dolum Süresi Geçti! Devam mi?`	Ayarlanmış olan gaz dolum miktarı doldurulamaz ise, doldurma işleminde bu mesaj görünür.	A/C servis ünitesinin bağlantılarının tıkalı olup olmadığını kontrol edin.
Ekranda görüntülenen mesaj: `Harici Tüp bo# veya valflar kapalı. Kontrol edin!`	Dahili soğutucu akışkan haznesini doldurmaya başlarken veya dolum esnasında, ayarlanmış olan soğutucu akışkan miktarına erişilemediğinde, bu mesaj görünür.	Harici soğutucu akışkan haznesinde yeterli soğutucu akışkan olup olmadığını veya harici soğutucu akışkan haznesinin valflerinin açık olup olmadığını kontrol edin.
Ekranda görüntülenen mesaj: `Ic Filtreyi Degistirin! Devam ?`	Bu mesaj, A/C servis ünitesi çalıştırıldığında görünür.	Dahili filtreyi mümkün olduğu kadar çabuk değiştirin (Kurutucu filtresinin degiştirilmesi sayfa 31). Atlamak için 3 saniye **ENTER** tuşuna basın.
Ekranda görüntülenen mesaj: `Vakumpompa Ya#ını De#i#tirin! Devam ?`	Bu mesaj, A/C servis ünitesi çalıştırıldığında görünür.	Vakum pompası yağını en kısa zamanda değiştirin (Vakum Pompası Yağının Değiştirilmesi sayfa 33). Atla-

Sorun	Neden	Çare
		mak için 3 saniye **ENTER** tuşuna basın.
Ekranda görüntülenen mesaj: `Yazıcıda Fonksiyon Hatası! Devam mi?`	Bu mesaj, yazıcıda bir arızaya işaret eder.	> Yazıcıda kağıt olup olmadığını kontrol edin. > Yazıcının açık olup olmadığını kontrol edin (sarı LED sürekli yanmalıdır). > Kapağın tam olarak kapanıp kapanmadığını kontrol edin.
Ekranda görüntülenen mesaj: `Error 01`	Tahliye işlemi tamamlanmadan soğutucu akışkan dolduruldu.	Tahliye işlemini tekrarlayın; bu kez yarıda bırakmayın.
Ekranda görüntülenen mesaj: `Error 02`	Klima sisteminde sızıntı var. Klima sisteminde hala soğutucu akışkan mevcut.	Sızdırmazlığı sağlayın.
Ekranda görüntülenen mesaj: `Error 03`	Soğutucu akışkan tartısından değer gelmiyor.	Tartının çalışmasını kontrol edin.
Ekranda görüntülenen mesaj: `Error 04`	Yıkama işlemi esnasında basınç düşürülemiyor.	> Klima tertibatında ve bağlantılarda kaçak, daralma ve buzlanma kontrolü yapın. > Basınç sensörü ayarını kontrol edin.
Ekranda görüntülenen mesaj: `Error 09`	Yıkama işlemi esnasında alçak basınç konnektörü yıkama haznesine bağlı değil.	Alçak basınç hortumunu yıkama haznesine bağlayın ve valfi açın.
Ekranda görüntülenen mesaj: `Error 10`	Yazılım testi esnasında basınç yeterli miktarda azaltılamadı	> Manometrelerde basınç mı kaldı? > Basınç sensörü ayarını kontrol edin. > Dahili tüp basıncını kontrol edin. > Kompresörün ve ilgili manyetik valfların çalışmalarını kontrol edin.
Ekranda görüntülenen mesaj: `Error 12`	"Yazılım testi esnasında iç depodan soğutucu akışkan çekilemedi.	> Basınç sensörü ayarını kontrol edin. > İç tüpteki valfin açık olup olmadığını kontrol edin. > RE valfını kontrol edin.
Ekranda görüntülenen mesaj: `Error 52`	USB bellek bulunamadı/tanınmadı.	> USB belleği takın. > USB belleğin FAT32 dosya sistemi ile biçimlendirilmiş olmasına dikkat edin.
Ekranda görüntülenen mesaj: `Error 60`	Hibrid servisi yapılırken (servis hortumlarının hibrid yağ ile yıkanması) vakum oluşturulamadı.	> Servis hortumları hibrid kabına bağlı mı? > Hibrit yıkama kabı doğru yönde monte edildi mi? > Bağlantılarda sızdırmazlık kontrolü yapın.
Ekranda görüntülenen mesaj: `Error 61`	Hibrid servisinde (servis horumlarının hibrid yağı ile yıkanması) basınç yükselmesi.	> Servis hortumları hibrid kabına bağlı mı? > Hibrit yıkama kabı doğru yönde monte edildi mi? > Servis kaplinleri açık mı?
Ekranda görüntülenen mesaj: `Error G1`	Analiz modülüne bağlantı kurulamadı.	> Bağlantıları kontrol edin. > Modüldeki LED'ler etkin?
Ekranda görüntülenen mesaj: `Error 00001`	Ölçüm değerleri dengesiz.	> Olası elektrikli arıza kaynaklarını, örn. mobil telefonlar veya kaynak makineleri, cihazdan uzak tutun.
Ekranda görüntülenen mesaj: `Error 00002`	Ölçüm değerleri orantısız yüksek.	> Olası elektrikli arıza kaynaklarını, örn. mobil telefonlar veya kaynak makineleri, cihazdan uzak tutun.

Sorun	Neden	Çare
Ekranda görüntülenen mesaj: `Error 00003`	Ortam havası ile kalibrasyon başarısız.	> Cihazın yeterince havalandırılmasını sağlayın. > Olası çıkan soğutucu akışkanı önce çektirin.
Ekranda görüntülenen mesaj: `Error 00004`	Cihaz tavsiye edilen sıcaklık aralığının dışında çalışmaktadır.	> Cihazı sadece sıcaklık kontrollü odalarda çalıştırın (10 °C – 45 °C). > Yeterli havalandırmayı sağlayın.
Ekranda görüntülenen mesaj: `Error 00001`	Soğutucu akışkan numunesi, yüksek oranda havaya sahip veya soğutucu akışkan miktarı ölçüm için yetersizdi.	> Yeterince soğutucu akışkan basıncının mevcut olmasını sağlayın. > Tüm bağlantı hortumlarının bağlı, bükülmemiş ve yağsız olmasını sağlayın.

16 Atık İmhası

İKAZ! Çevrenizi koruyunuz!
Tüm işletme sıvıları ve bileşenler sadece uzman personel tarafından ve ulusal düzenlemelere uygun olarak bertaraf edilmelidir.

Geri Kazanılan Sıvıların Atılması

- Eski yağ, özel çöp sınıfına girer.
- Eski yağlar kesinlikle diğer sıvılara karıştırılmamalıdır.
- Kullanılmış yağı bertaraf etmeden önce uygun kaplarda saklayın.

Ambalaj Malzemesinin Atılması

- Karton ambalaj malzemesini diğer atık kağıtlarla birlikte bertaraf edin.
- Plastik ambalaj malzemelerini diğer geri dönüştürülebilir atıklarla birlikte bertaraf edin.

Eski A/C servis ünitesinin bertaraf edilmesi

- A/C servis ünitesini bertaraf etmek istiyorsanız, önce içindeki tüm sıvıları tamamen boşaltın ve ulusal düzenlemelere uygun olarak bertaraf edin.
- Eski A/C servis ünitesinin kalifiye personel tarafından ulusal düzenlemelere uygun olarak bertaraf edilmesini sağlayın veya müşteri hizmetleri ile iletişime geçin.

17 Teknik Veriler

	ASC 6300 G
Parça no.:	9103303105
Boyutlar (genişlik x yükseklik x derinlik):	560 mm × 1300 mm × 650 mm
Ağırlık:	110 kg
Güç kaynağı:	230 V / 240 V, 50 Hz / 60 Hz Doğru voltajı sağlamak için bir invertör veya benzeri bir cihaz gerekebilir.
Güç kaynağı için izin verilen maksimum empedans Zmaks:	0,43 Ω
Soğutucu akışkan çekme oranı:	30 kg/h
Vakum pompasının çıkış gücü:	Saatte 5 araç
Soğutucu akışkan geri kazanım oranı:	Minimum %95
Hermetik kompresör çıkış gücü:	0,32 kW
Kurutucu filtrenin kapasitesi:	150 kg
Vakum pompası yağı kullanım ömrü:	60 h

	ASC 6300 G
Dolum silindiri akümülatörü kapasitesi:	16 kg
Gürültü emisyonu*:	62 dB(A)
Soğutucu akışkan için elektronik tartının hassasiyeti:	± 10 g
Eski/yeni yağ için elektronik tartının hassasiyeti:	± 1 g
UV katkı maddesi için elektronik tartının hassasiyeti:	± 1 g
İzin verilen maksimum basınç:	– 1 bar … 20 bar
Soğutucu madde:	R134a, R1234yf, R513A
Kullanılabilen yağ:	Sadece üretici tarafından onaylanan yağ
İzin verilen maksimum işletme sıcaklığı:	5 °C … 40 °C
Depolama sıcaklığı aralığı:	-25 °C … 50 °C

	ASC 6400 G
Parça no.:	9103303106
Boyutlar (genişlik x yükseklik x derinlik):	560 mm × 1300 mm × 650 mm
Ağırlık:	110 kg
Güç kaynağı:	230 V / 240 V, 50 Hz / 60 Hz
	Doğru voltajı sağlamak için bir invertör veya benzeri bir cihaz gerekebilir.
Güç kaynağı için izin verilen maksimum empedans Zmaks:	0,43 Ω
Vakum pompasının çıkış gücü:	192 l/saat
Soğutucu akışkan geri kazanım oranı:	Minimum %95
Hermetik kompresör çıkış gücü:	0,32 kW
Kurutucu filtrenin kapasitesi:	150 kg
Vakum pompası yağı kullanım ömrü:	60 h
Dolum silindiri akümülatörü kapasitesi:	28 kg
Gürültü emisyonu*:	62 dB(A)
Soğutucu akışkan için elektronik tartının hassasiyeti:	± 10 g
Eski/yeni yağ için elektronik tartının hassasiyeti:	± 1 g
UV katkı maddesi için elektronik tartının hassasiyeti:	± 1 g
İzin verilen maksimum basınç:	– 1 bar … 20 bar
Soğutucu madde:	R134a, R1234yf, R513A
Kullanılabilen yağ:	Sadece üretici tarafından onaylanan yağ
İzin verilen maksimum işletme sıcaklığı:	5 °C … 40 °C
Depolama sıcaklığı aralığı:	-25 °C … 50 °C

DIN EN ISO 3746 uyarınca, bir A/C servis ünitesinin çalışma yeri emisyon değeri LpA farklı çalışma koşullarında tespit edilmiştir. Hem ortalama dB(A) değerleri hem de maksimum dB(C)-Peak değerleri izin verilen maksimum yoğunluk değerlerinin oldukça altında.

Ölçüm değerleri: 62 dB(A), 74 dB(C)

17.1 ASC6300 G akış şeması

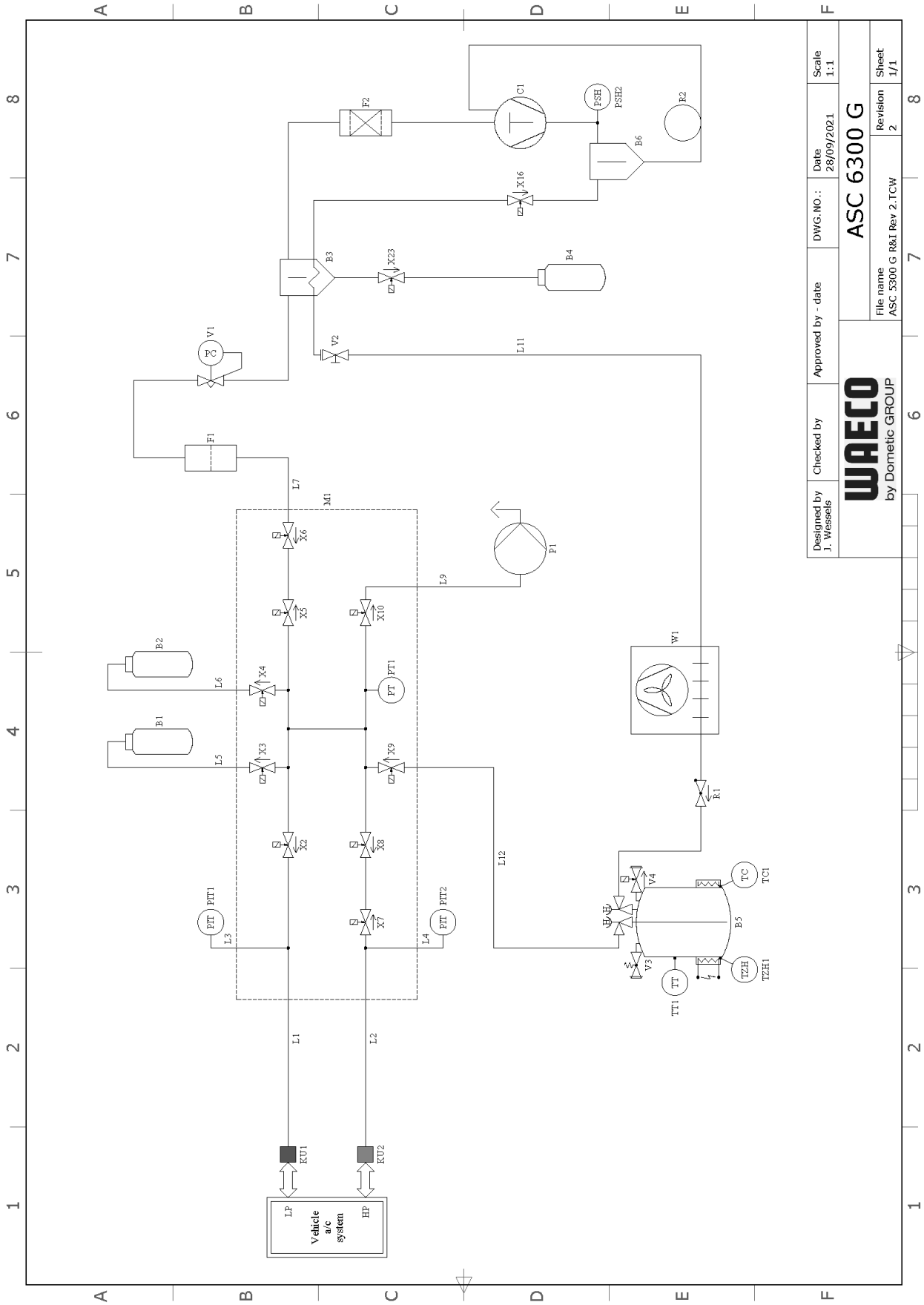

İşaretler

Parça	Adı
B1	UV boya şişesi
B2	Yağ şişesi
B3	Yağ ayırıcı / Eşanjör
B4	Kullanılmış yağ şişesi
B5	Soğutucu akışkan tankı
B6	Yağ ayırıcı kompresör
C1	Kompresör
F1	Kaba filtre
F2	Kurutucu filtresi
KU1	Servis kuplörü LP
KU2	Servis kuplörü HP
L1	Servis hortumu LP
L11	Kondansatör hortumu, sarı
L12	Soğutucu akışkan hattı
L2	Servis hortumu HP
L3	Manometre hortumu LP
L4	Manometre hortumu HP
L5	UV boya hortumu
L6	Yağ hortumu
L7	Geri kazanım hattı
L9	Vakum pompası hattı
M1	Valf manifoldu
P1	Vakum pompası
PIT1	LP manometresi
PIT2	HP manometresi
PSH2	Yüksek basınç güvenlik şalteri
PT1	Basınç sensörü
R1	Soğutucu akışkan tankı çek valfi
R2	Kapiler boru
TT1	Sıcaklık probu
TZH1	Termal sigorta
TC1	Klixon
V1	Genleşme valfı
V2	Manuel valf, sarı hortum
V3	Aşırı basınç emniyet valfi
V4	NKG tahliye valfı
W1	Kondansatör
X10	Selenoid valf VC
X16	Selenoid valf CY
X2	Selenoid valf LP
X23	Selenoid valf DO
X3	Selenoid valf UV
X4	Yağ selenoid valfi
X5	Selenoid valf Z2
X6	Selenoid valf Z2
X7	Selenoid valf HP

Parça	Adı
X8	Selenoid valf HP
X9	Selenoid valf RE

17.2 ASC6400 G akış şeması

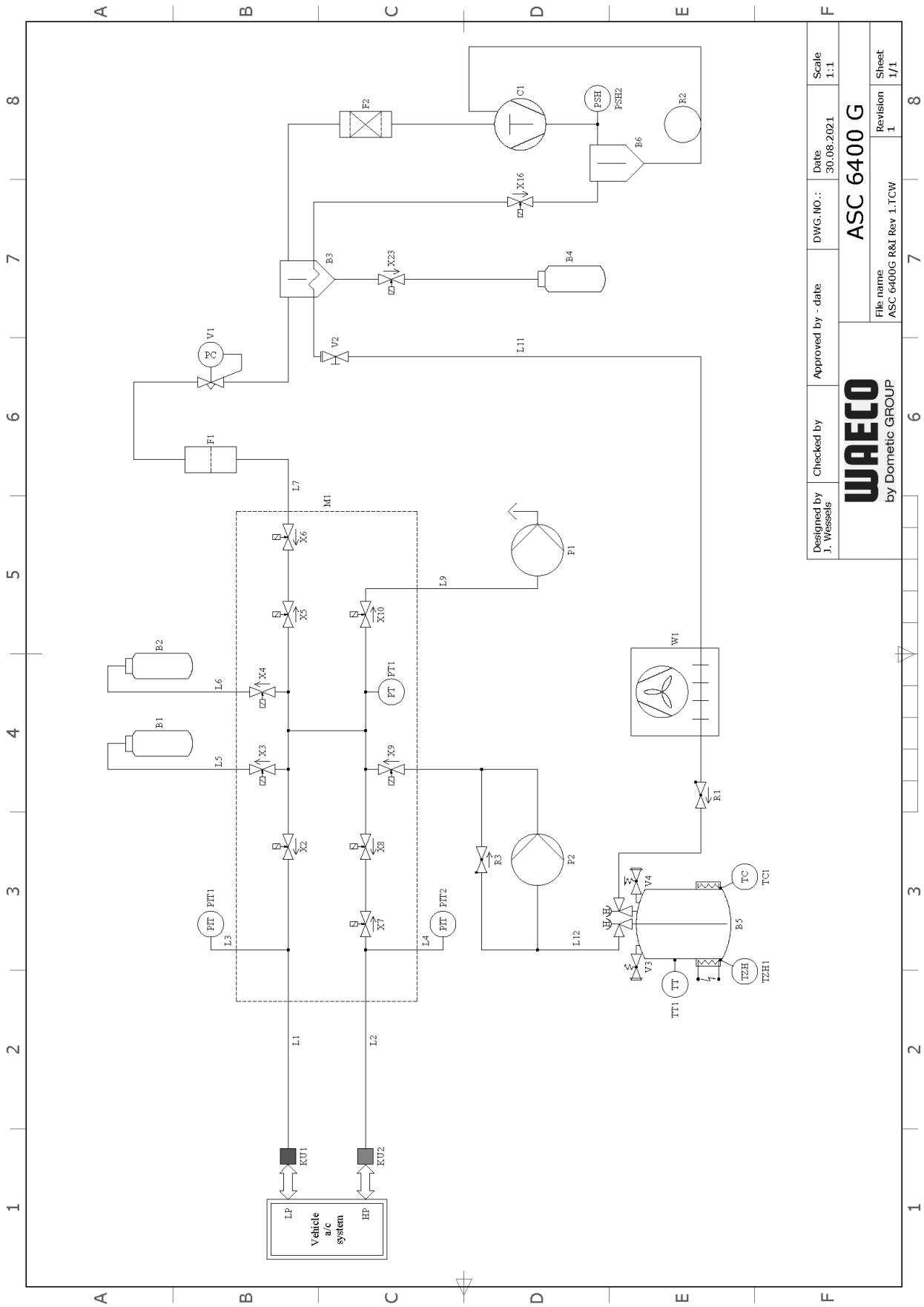

İşaretler

Parça	Adı
B1	UV boya şişesi
B2	Yağ şişesi
B3	Yağ ayırıcı / Eşanjör
B4	Kullanılmış yağ şişesi
B5	Soğutucu akışkan tankı
B6	Yağ ayırıcı kompresör
C1	Kompresör
F1	Kaba filtre
F2	Kurutucu filtresi
KU1	Servis kuplörü LP
KU2	Servis kuplörü HP
L1	Servis hortumu LP
L11	Kondansatör hortumu, sarı
L12	Soğutucu akışkan hattı
L2	Servis hortumu HP
L3	Manometre hortumu LP
L4	Manometre hortumu HP
L5	UV boya hortumu
L6	Yağ hortumu
L7	Geri kazanım hattı
L9	Vakum pompası hattı
M1	Valf manifoldu
P1	Vakum pompası
P2	Sıvı pompası
PIT1	LP manometresi
PIT2	HP manometresi
PSH1	Yüksek basınç güvenlik şalteri
PSH2	Yüksek basınç güvenlik şalteri
PT1	Basınç sensörü
R1	Soğutucu akışkan tankı çek valfi
R2	Kapiler boru
R3	Sıvı pompası çek valfi
TT1	Sıcaklık probu
TZH1	Termal sigorta
TC1	Klixon
V1	Genleşme valfı
V2	Manuel valf, sarı hortum
V3	Aşırı basınç emniyet valfi
V4	NKG tahliye valfı
W1	Kondansatör
X10	Selenoid valf VC
X16	Selenoid valf CY
X2	Selenoid valf LP
X23	Selenoid valf DO
X3	Selenoid valf UV
X4	Yağ selenoid valfi

Parça	Adı
X5	Selenoid valf Z2
X6	Selenoid valf Z2
X7	Selenoid valf HP
X8	Selenoid valf HP
X9	Selenoid valf RE

17.3 ASC6300 G devre şeması

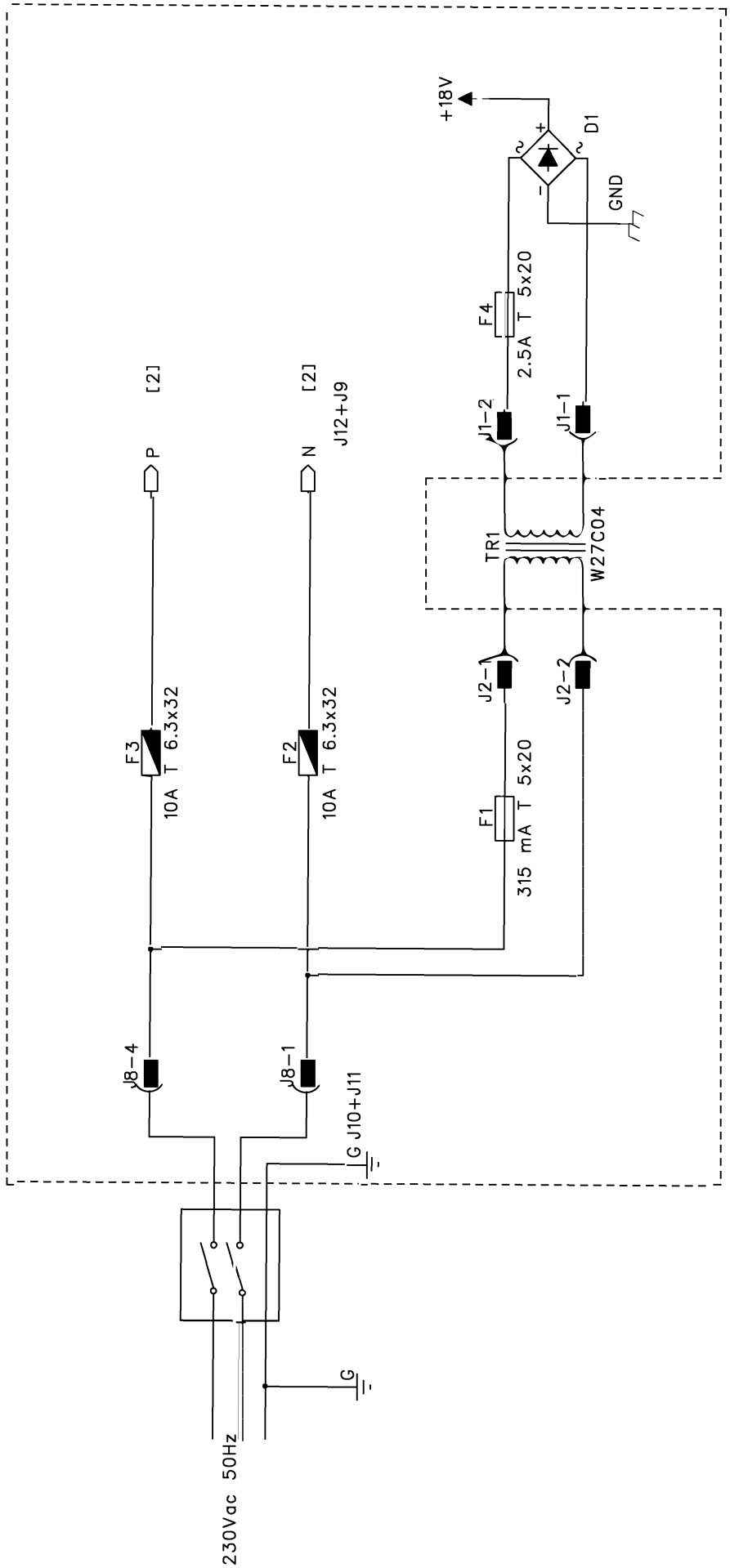

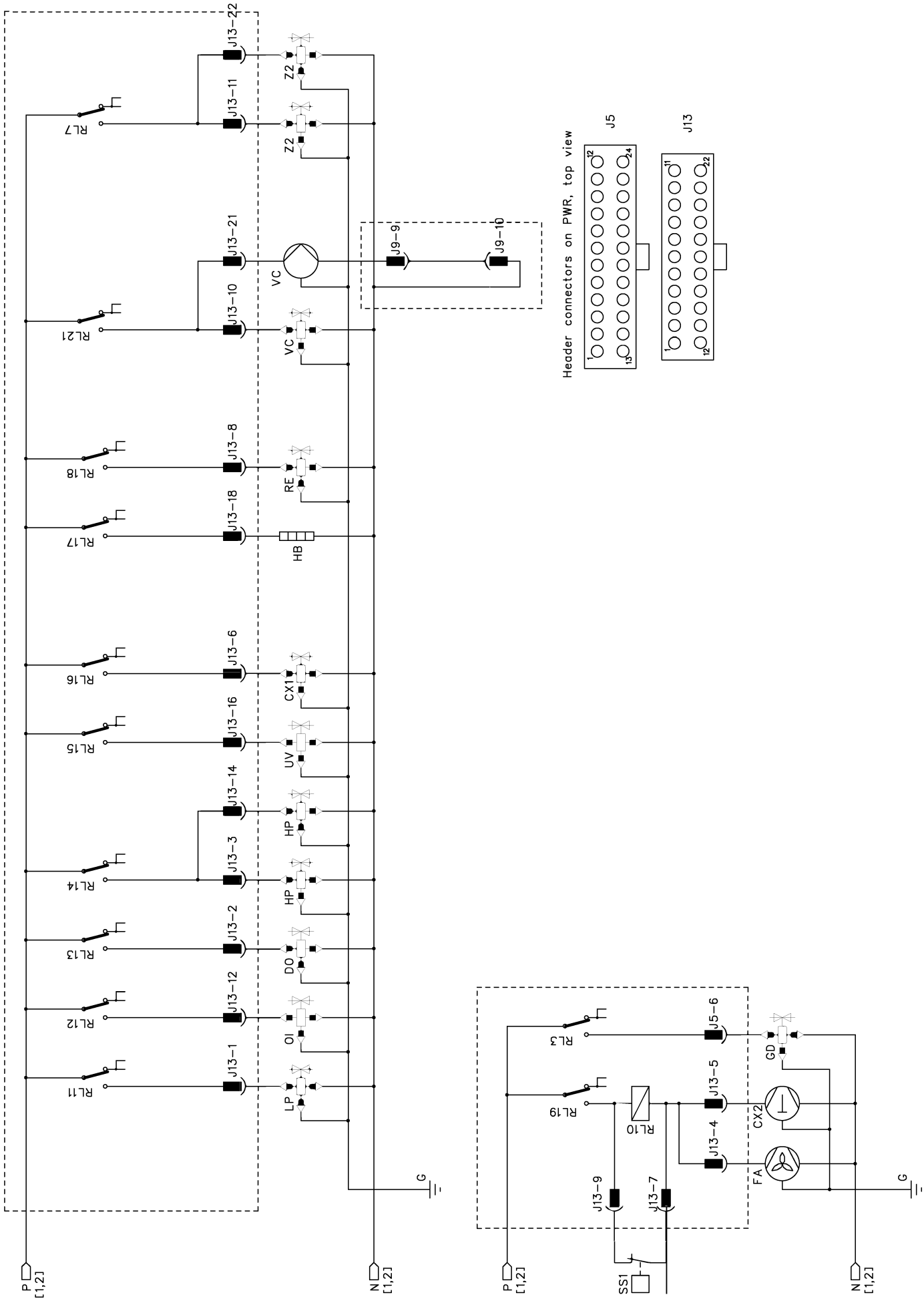
P
[1,2]
N
[1,2]
G
RL11
RL12
RL13
RL14
RL15
RL16
RL17
RL18
RL21
RL7
J13-1
J13-12
J13-2
J13-3
J13-14
J13-16
J13-6
J13-18
J13-8
J13-10
J13-21
J13-11
J13-22
LP
OI
DO
HP
HP
UV
CX1
HB
RE
VC
VC
Z2
Z2
J9-9
J9-10
J5
J13
Header connectors on PWR, top view
RL3
RL19
RL10
J5-6
J13-5
J13-4
J13-9
J13-7
GD
CX2
FA
SS1

17.4 ASC6400 G devre şeması

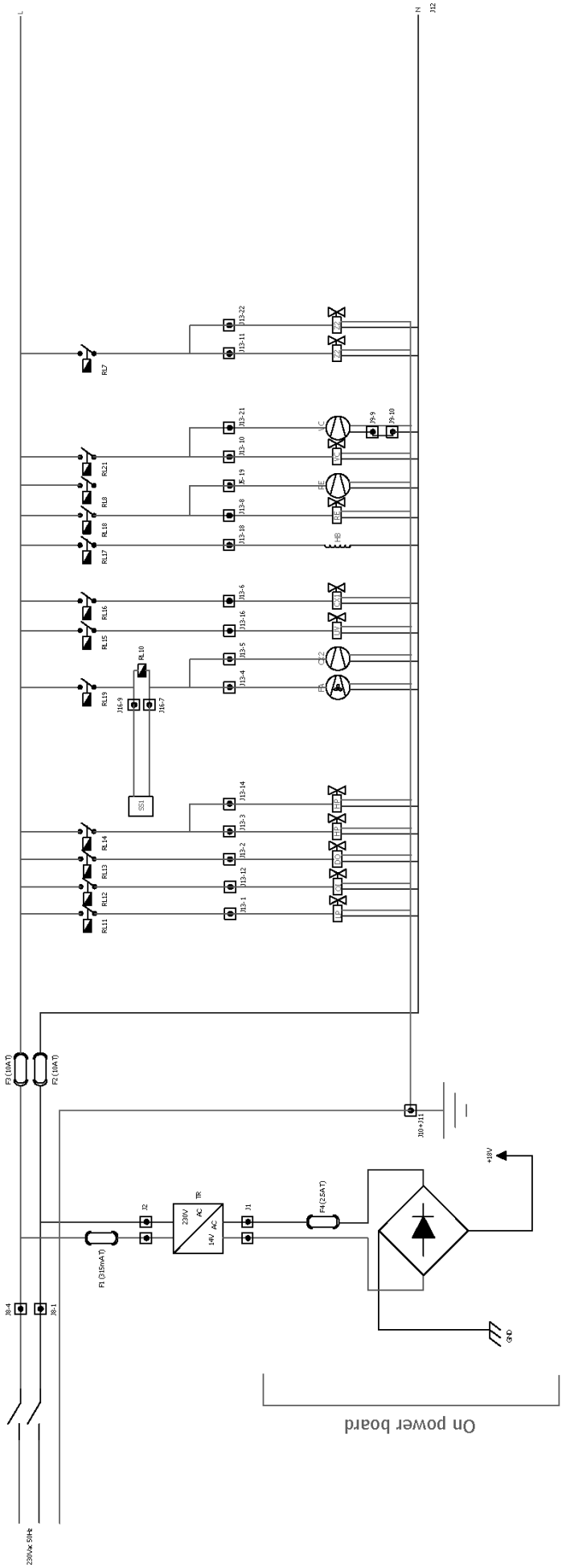

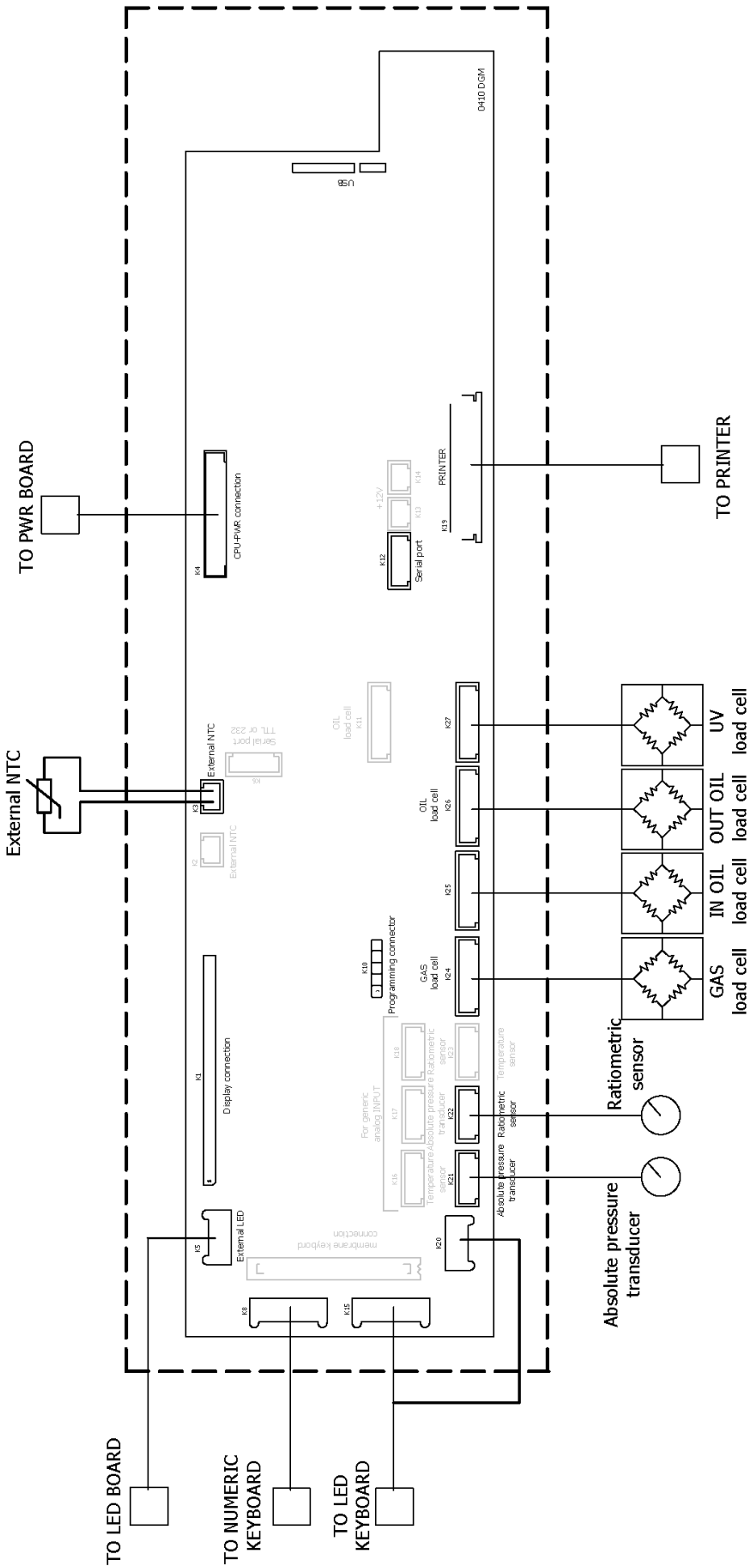
TO PWR BOARD
External NTC
TO PRINTER
TO LED BOARD
TO NUMERIC KEYBOARD
TO LED KEYBOARD
Ratiometric sensor
Absolute pressure transducer
GAS load cell
IN OIL load cell
OUT OIL load cell
UV load cell
CPU-PWR connection
External NTC
Serial port
PRINTER
Display connection
External LED
Programming connector
Serial port
TTL or 232
OIL load cell
Absolute pressure transducer
Ratiometric sensor
Temperature sensor
For generic analog INPUT
membrane keyboard connection
USB
0410 DGM

WAECO

waeco.com

SUPPORT

waeco.com/en/de/support

SALES

waeco.com/en/de/contact

4445103554-TR 2023-10-10

A complete list of Dometic companies, which comprise the Dometic Group, canbe found in the public f lings of:
DOMETIC GROUP AB Hemvämsgatan 15 SE-17154 Solna Sweden